ΕΦΗΜΕΡΙΣ ΤΗΣ ΚΥΒΕΡΝΗΣΕΩΣ

ΤΗΣ ΕΛΛΗΝΙΚΗΣ ΔΗΜΟΚΡΑΤΙΑΣ

ΤΕΥΧΟΣ ΔΕΥΤΕΡΟ **Αρ. Φύλλου 1385**

2 Σεπτεμβρίου 2010

ΑΠΟΦΑΣΕΙΣ

Αριθμ. 35043/2524

Προσαρμογή της Ελληνικής νομοθεσίας προς τις διατάξεις της Οδηγίας 2008/68/ΕΚ του Ευρωπαϊκού Κοινοβουλίου και του Συμβουλίου της 24ης Σεπτεμβρίου 2008 σχετικά με τις εσωτερικές μεταφορές επικίνδυνων εμπορευμάτων

ΟΙ ΥΠΟΥΡΓΟΙ
ΕΘΝΙΚΗΣ ΑΜΥΝΑΣ - ΟΙΚΟΝΟΜΙΑΣ, ΑΝΤΑΓΩΝΙΣΤΙΚΟΤΗΤΑΣ ΚΑΙ ΝΑΥΤΙΛΙΑΣ - ΠΕΡΙΒΑΛΛΟΝΤΟΣ, ΕΝΕΡΓΕΙΑΣ ΚΑΙ ΚΛΙΜΑΤΙΚΗΣ ΑΛΛΑΓΗΣ - ΠΑΙΔΕΙΑΣ, ΔΙΑ ΒΙΟΥ ΜΑΘΗΣΗΣ ΚΑΙ ΘΡΗΣΚΕΥΜΑΤΩΝ - ΥΠΟΔΟΜΩΝ, ΜΕΤΑΦΟΡΩΝ ΚΑΙ ΔΙΚΤΥΩΝ - ΠΡΟΣΤΑΣΙΑΣ ΤΟΥ ΠΟΛΙΤΗ

Έχοντας υπόψη:

1. Τις διατάξεις:

α. του άρθρου 5, παρ. 11 του ν. 2801/2000 (Α΄ 46) «Ρυθμίσεις θεμάτων αρμοδιότητας του Υπουργείου Μεταφορών και Επικοινωνιών και άλλες διατάξεις».

β. των παραγράφων 1, 2 και 3 του άρθρου 1 του ν. 1338/1983 «Εφαρμογή του Κοινοτικού Δικαίου» (Α΄ 34), όπως τροποποιήθηκε με την παρ. 1 του άρθρου 6 του ν. 1440/1984 (Α΄ 70), της παρ. 1ζ του άρθρου 2 του ν. 1338/1983 όπως συμπληρώθηκε με το άρθρο 2 του ν. 1880/1990 (Α΄ 39) και του άρθρου 3 του ν. 1338/1983, όπως αυτό αντικαταστάθηκε από το άρθρο 65 του ν. 1892/90 (Α΄ 101).

γ. του δεύτερου άρθρου του ν. 2077/1992 (Α΄ 136) «Κύρωση της Συνθήκης για την Ευρωπαϊκή Ένωση και των σχετικών πρωτοκόλλων και δηλώσεων που περιλαμβάνονται στην Τελική πράξη».

δ. του άρθρου 90 του «Κώδικα Νομοθεσίας για την Κυβέρνηση και τα Κυβερνητικά Όργανα», όπως κωδικοποιήθηκε με το π.δ. 63/2005 (Α΄ 98).

ε. του ΠΔ 104/99 (Α΄ 113/4-6-1999), «Προσαρμογή της Ελληνικής Νομοθεσίας προς τις διατάξεις της οδηγίας 94/55/ΕΚ της 21ης Νοεμβρίου 1994 για την προσέγγιση των νομοθεσιών των κρατών μελών σχετικά με τις οδικές μεταφορές επικίνδυνων εμπορευμάτων», όπως έχει τροποποιηθεί και ισχύει.

στ. Της Κοινή Υπουργική Απόφαση υπ' αριθ. Φ4.2/18960/1446/15.6.2001 (Β΄ 778/19.6.2001) «Εναρμόνιση του Ελληνικού Δικαίου με την οδηγία 96/49/ΕΚ του Συμβουλίου της 23ης Ιουλίου 1996 για την προσέγγιση των νομοθεσιών των κρατών - μελών σχετικά με τις σιδηροδρομικές μεταφορές επικινδύνων εμπορευμάτων, όπως τροποποιήθηκε με την οδηγία 96/87/ΕΚ της Επιτροπής της 13ης Δεκεμβρίου 1996 για την προσαρμογή στην τεχνική πρόοδο της Οδηγίας 96/49/ΕΚ και με την οδηγία 1999/48/ΕΚ της Επιτροπής της 21ης Μαΐου 1999 για τη δεύτερη προσαρμογή στην τεχνική πρόοδο της οδηγίας 96/49/ΕΚ», όπως τροποποιήθηκε από τις Κοινές Υπουργικές Αποφάσεις υπ' αριθ. Φ4.2/73358/5309/12.2.2002 (Β΄ 240/28.2.2002) «Τροποποίηση και συμπλήρωση της Φ4.2/18960/1446/2001 κοινής απόφασης των Υπουργών Εθνικής Οικονομίας και Οικονομικών, Εθνικής Άμυνας, Ανάπτυξης, Μεταφορών και Επικοινωνιών και Εμπορικής Ναυτιλίας για την εναρμόνιση του Ελληνικού Δικαίου με την οδηγία 2000/62/ΕΚ» και ΑΣ4.1/ΟΙΚ.45573/3719/7.8.2008 (Β΄ 1874/12.9.2008) «Τροποποίηση της υπ' αριθ. Φ4.2/18960/1446/19.6.2001 κοινής απόφασης των Υπουργών Εθνικής Οικονομίας και Οικονομικών, Εθνικής Άμυνας, Ανάπτυξης, Μεταφορών και Επικοινωνιών και Εμπορικής Ναυτιλίας για την εναρμόνιση του Ελληνικού Δικαίου με την οδηγία 2006/90/ΕΚ της Επιτροπής της 3ης Νοεμβρίου 2006 για την 7η προσαρμογή στην τεχνική πρόοδο της οδηγίας 96/49/ΕΚ του Συμβουλίου για την προσέγγιση των νομοθεσιών των κρατών μελών σχετικά με τις σιδηροδρομικές μεταφορές επικίνδυνων εμπορευμάτων».

ζ. της οδηγίας 2008/68/ΕΚ του Ευρωπαϊκού Κοινοβουλίου και του Συμβουλίου της 24ης Σεπτεμβρίου 2008 σχετικά με τις εσωτερικές μεταφορές επικίνδυνων εμπορευμάτων (Επίσημη Εφημερίδα της Ευρωπαϊκής Ένωσης L260, της 30.9.2008, σελ. 13 - 59).

η. της απόφασης της Επιτροπής 2010/187/ΕΕ της 25ης Μαρτίου 2010 με την οποία επιτρέπεται στα κράτη μέλη να εκδώσουν ορισμένες παρεκκλίσεις σύμφωνα με την οδηγία 2008/68/ΕΚ του Ευρωπαϊκού Κοινοβουλίου και του Συμβουλίου σχετικά με τις εσωτερικές μεταφορές επικίνδυνων εμπορευμάτων (Επίσημη Εφημερίδα της Ευρωπαϊκής Ένωσης L83, της 30.3.2010 σελ. 24 - 58).

2. Την ανάγκη συμμόρφωσης της Ελληνικής νομοθεσίας προς τις διατάξεις της προαναφερθείσας οδηγίας 2008/68/ΕΚ.

3. Τη δυνατότητα παρεκκλίσεων για μεταφορές επικίνδυνων εμπορευμάτων εντός της χώρας, σε εφαρμογή της προαναφερθείσας απόφασης της Επιτροπής 2010/187/ΕΕ.

4. Το γεγονός ότι από τις διατάξεις της απόφασης αυτής δεν προκαλείται δαπάνη σε βάρος του Κρατικού Προϋπολογισμού, αποφασίζουμε:

Άρθρο 1
(Άρθρο 1 της οδηγίας 2008/68/ΕΚ, όπως ισχύει)
Πεδίο εφαρμογής

1. Η παρούσα εφαρμόζεται στις οδικές και σιδηροδρομικές μεταφορές επικίνδυνων εμπορευμάτων εντός της χώρας ή μεταξύ των κρατών μελών της Ευρωπαϊκής Ένωσης, συμπεριλαμβανομένης της φορτοεκφόρτωσης, της μεταφόρτωσης από ένα μεταφορικό μέσο σε άλλο και των στάσεων που χρειάζονται λόγω των συνθηκών μεταφοράς.

Δεν εφαρμόζεται για τη μεταφορά επικίνδυνων εμπορευμάτων με οχήματα και φορτάμαξες που ανήκουν στις ένοπλες δυνάμεις ή είναι υπό την ευθύνη τους.

2. Με απόφαση του Υπουργού Υποδομών, Μεταφορών και Δικτύων μπορούν να θεσπίζονται ειδικές απαιτήσεις ασφαλείας για τις εγχώριες και διεθνείς μεταφορές επικίνδυνων εμπορευμάτων εντός της χώρας όσον αφορά:

α) τη μεταφορά επικίνδυνων εμπορευμάτων με οχήματα ή φορτάμαξες που δεν καλύπτονται από την παρούσα·

β) όπου απαιτείται, τη χρήση προδιαγεγραμμένων διαδρομών, συμπεριλαμβανομένης της χρήσης προδιαγεγραμμένων τρόπων μεταφοράς·

γ) ειδικούς κανόνες για τις μεταφορές επικίνδυνων εμπορευμάτων με επιβατικές αμαξοστοιχίες.

Η Επιτροπή ενημερώνεται σχετικά με αυτού του είδους τις διατάξεις και την αιτιολόγησή τους. Ενημερώνει σχετικά τα άλλα κράτη μέλη.

3. Δεν εφαρμόζονται στη χώρα οι διατάξεις του παραρτήματος ΙΙΙ τμήμα ΙΙΙ.1 (ADN) της οδηγίας 2008/68/ΕΚ, επειδή δεν διαθέτει εσωτερικές πλωτές οδούς.

4. Με κοινή απόφαση του Υπουργού Υποδομών, Μεταφορών και Δικτύων και των συναρμόδιων Υπουργών, κατά περίπτωση, απαγορεύονται αυστηρά για λόγους εθνικής ασφάλειας ή προστασίας του περιβάλλοντος μη συνδεόμενους με την ασφάλεια των μεταφορών, οι μεταφορές επικίνδυνων εμπορευμάτων εντός του εδάφους της χώρας.

Άρθρο 2
(Άρθρο 2 της οδηγίας 2008/68/ΕΚ, όπως ισχύει)
Ορισμοί

Για τους σκοπούς της παρούσας, νοείται ως:

1. «ADR», η ευρωπαϊκή συμφωνία για τις διεθνείς οδικές μεταφορές επικίνδυνων εμπορευμάτων, η οποία συνήφθη στη Γενεύη στις 30 Σεπτεμβρίου 1957, καθώς και οι τροποποιήσεις της·

2. «RID», οι κανονισμοί για τις διεθνείς σιδηροδρομικές μεταφορές επικίνδυνων εμπορευμάτων, οι οποίοι επισυνάφθηκαν ως προσάρτημα Γ στη σύμβαση για τις διεθνείς σιδηροδρομικές μεταφορές (COTIF) που συνήφθη στο Βίλνιους στις 3 Ιουνίου 1999, καθώς και οι τροποποιήσεις τους·

3. «όχημα», οποιοδήποτε μηχανοκίνητο όχημα που προορίζεται για οδική χρήση, το οποίο έχει τουλάχιστον τέσσερις τροχούς και είναι σχεδιασμένο για μέγιστη ταχύτητα άνω των 25 km/h, και τα ρυμουλκούμενά του, εξαιρουμένων των οχημάτων που κινούνται επί τροχιών, των κινητών μηχανών και των γεωργικών και δασικών ελκυστήρων εφόσον δεν κινούνται με ταχύτητα μεγαλύτερη από 40 km/h όταν μεταφέρουν επικίνδυνα εμπορεύματα·

4. «φορτάμαξα», κάθε σιδηροδρομικό όχημα χωρίς ίδια μέσα πρόωσης, το οποίο κινείται με δικούς του τροχούς επάνω σε σιδηροδρομικές γραμμές και χρησιμοποιείται για τη μεταφορά εμπορευμάτων·

5. «ADN», η ευρωπαϊκή συμφωνία σχετικά με τις διεθνείς μεταφορές επικίνδυνων εμπορευμάτων μέσω της εσωτερικής ναυσιπλοΐας, η οποία συνήφθη στη Γενεύη στις 26 Μαΐου 2000, καθώς και οι τροποποιήσεις της.

Άρθρο 3
(Άρθρο 3 της οδηγίας 2008/68/ΕΚ, όπως ισχύει)
Γενικές διατάξεις

1. Με την επιφύλαξη του άρθρου 6 της παρούσας, δεν μεταφέρονται επικίνδυνα εμπορεύματα εφόσον απαγορεύεται η μεταφορά τους από τα παραρτήματα Ι.1.Α και Ι.1.Β ή το παράρτημα ΙΙ.1 του άρθρου 8 της παρούσας.

2. Με την επιφύλαξη των γενικών κανόνων για την πρόσβαση στην αγορά ή των κανόνων που εφαρμόζονται εν γένει στις μεταφορές εμπορευμάτων, οι μεταφορές επικίνδυνων εμπορευμάτων επιτρέπονται, με την προϋπόθεση ότι τηρούνται οι όροι που καθορίζονται στα παραρτήματα Ι.1.Α και Ι.1.Β και στο παράρτημα ΙΙ.1 του άρθρου 8 της παρούσας.

Άρθρο 4
(Άρθρο 4 της οδηγίας 2008/68/ΕΚ, όπως ισχύει)
Τρίτες χώρες

Οι μεταφορές επικίνδυνων εμπορευμάτων μεταξύ της χώρας και τρίτων χωρών επιτρέπονται, εφόσον πληρούνται οι απαιτήσεις των ADR ή RID, εκτός αν ορίζεται διαφορετικά στα παραρτήματα του άρθρου 8 της παρούσας απόφασης.

Άρθρο 5
(Άρθρο 5 της οδηγίας 2008/68/ΕΚ, όπως ισχύει)
Περιορισμοί για λόγους ασφάλειας της μεταφοράς

Με κοινή απόφαση του Υπουργού Υποδομών, Μεταφορών και Δικτύων και των συναρμόδιων Υπουργών, κατά περίπτωση, δύνανται, για λόγους ασφάλειας της μεταφοράς, να εφαρμόζονται αυστηρότερες διατάξεις για τις εγχώριες μεταφορές επικίνδυνων εμπορευμάτων, εξαιρουμένων των απαιτήσεων κατασκευής οι οποίες πραγματοποιούνται με οχήματα και φορτάμαξες που είναι ταξινομημένα ή έχουν τεθεί σε κυκλοφορία στη χώρα μας.

Άρθρο 6
(Άρθρο 6 της οδηγίας 2008/68/ΕΚ, όπως ισχύει)
Παρεκκλίσεις

1. Η χώρα μας επιτρέπει τη χρήση γλωσσών μόνο από τις προβλεπόμενες στα παραρτήματα του άρθρου 8 της παρούσας, για τις μεταφορές που εκτελούνται στο έδαφός της.

2. Οι παρεκκλίσεις εκδίδονται σύμφωνα με το άρθρο 6 της οδηγίας 2008/68/ΕΚ, όπως ισχύει.

Άρθρο 7
(Άρθρο 7 της οδηγίας 2008/68/ΕΚ, όπως ισχύει)
Μεταβατικές διατάξεις

Η χώρα μας διατηρεί, εντός της επικράτειάς της, τις διατάξεις που αναγράφονται στο παράρτημα Ι.2 και στο παράρτημα ΙΙ.2 του άρθρου 8 της παρούσας.

Άρθρο 8

Παραρτήματα

Προσαρτώνται στο παρόν τα Παραρτήματα I.1.Α, I.1.Β, I.2, II.1, II.2 και I.3, II.3, όπως τροποποιήθηκαν με την απόφαση της Επιτροπής 2010/187/ΕΕ, σύμφωνα με τις εκάστοτε αναθεωρήσεις της από την Επιτροπή των Ευρωπαϊκών Κοινοτήτων, τα οποία αποτελούν αναπόσπαστο μέρος αυτού.

ΠΑΡΑΡΤΗΜΑ Ι

I.1 ADR

Προσαρτώνται στο παρόν τα Παραρτήματα Α και Β, όπως εφαρμόζονται από 1ης Ιανουαρίου 2009.

I.1.Α ΠΑΡΑΡΤΗΜΑ Α της ADR

ΠΑΡΑΡΤΗΜΑ Α

ΓΕΝΙΚΕΣ ΔΙΑΤΑΞΕΙΣ ΚΑΙ ΔΙΑΤΑΞΕΙΣ ΠΟΥ ΑΦΟΡΟΥΝ ΕΠΙΚΙΝΔΥΝΕΣ ΟΥΣΙΕΣ ΚΑΙ ΕΙΔΗ

ΜΕΡΟΣ 1

Γενικές Διατάξεις

ΚΕΦΑΛΑΙΟ 1.1

ΣΚΟΠΟΣ ΚΑΙ ΕΦΑΡΜΟΓΗ

1.1.1 Δομή

Τα Παραρτήματα Α και Β της παρούσας Συμφωνίας είναι χωρισμένα σε εννέα μέρη. Το Παράρτημα Α αποτελείται από τα Μέρη 1 έως 7 και το Παράρτημα Β από τα Μέρη 8 και 9. Το κάθε Μέρος είναι χωρισμένο σε Κεφάλαια και κάθε κεφάλαιο σε τμήματα και υπό-τμήματα. Σε κάθε μέρος περιλαμβάνεται ο αριθμός του μέρους μαζί με τους αριθμούς των κεφαλαίων, τμημάτων και υπό-τμημάτων, για παράδειγμα το μέρος 4, κεφάλαιο 2, τμήμα 1 ονομάζεται "4.2.1".

1.1.2 Σκοπός

1.1.2.1 Για τους σκοπούς του Άρθρου 2 της παρούσας Συμφωνίας, το Παράρτημα Α προσδιορίζει:

(a) τα επικίνδυνα εμπορεύματα των οποίων απαγορεύεται η διεθνής μεταφορά,

(b) τα επικίνδυνα εμπορεύματα των οποίων επιτρέπεται η διεθνής μεταφορά και τις σχετικές συνθήκες (μαζί με τους περιορισμούς) ιδιαίτερα για:

- κατηγορίες εμπορευμάτων, περιλαμβανομένων κριτηρίων ταξινόμησης και σχετικών μεθόδων ελέγχου,
- χρήση των συσκευασιών (συμπεριλαμβανομένης μεικτής συσκευασίας),
- χρήση των δεξαμενών (συμπεριλαμβανομένης της πλήρωσης),
- διαδικασίες αποστολής (συμπεριλαμβανομένης επισήμανσης και σήμανσης των συσκευασιών και τοποθέτησης πινακίδων και επισήμανσης των μεταφορικών μέσων όπως και της απαραίτητης τεκμηρίωσης και πληροφοριών),
- διατάξεις που αφορούν την κατασκευή, τον έλεγχο και την έγκριση των συσκευασιών και δεξαμενών,
- χρήση των μέσων μεταφοράς (περιλαμβανομένης φόρτωσης, μικτής φόρτωσης και εκφόρτωσης).

1.1.2.2 Το Παράρτημα Α περιλαμβάνει συγκεκριμένες διατάξεις οι οποίες, σύμφωνα με το Άρθρο 2 της παρούσας Συμφωνίας, αναφέρονται στο Παράρτημα Β ή στα Παραρτήματα Α και Β, ως ακολούθως :

1.1.1	Δομή
1.1.2.3	(Σκοπός του Παραρτήματος Β)
1.1.2.4	
1.1.3.1	Εξαιρέσεις σχετικές με τη φύση της μεταφορικής διαδικασίας
1.1.3.6	Εξαιρέσεις σχετικές με τις μεταφερόμενες ποσότητες ανά μεταφορική μονάδα
1.1.4	Εφαρμογή άλλων κανονισμών
1.1.4.5	Μεταφορά άλλη εκτός από την οδική
Κεφάλαιο 1.2	Ορισμοί και μονάδες μετρήσεων
Κεφάλαιο 1.3	Εκπαίδευση ατόμων εμπλεκόμενων στη μεταφορά επικίνδυνων εμπορευμάτων
Κεφάλαιο 1.4	Υποχρεώσεις για την ασφάλεια των συμμετεχόντων
Κεφάλαιο 1.5	Εξαιρέσεις

Κεφάλαιο 1.6 Μεταβατικά μέτρα
Κεφάλαιο 1.8 Έλεγχοι και άλλα βοηθητικά μέτρα που εξασφαλίζουν τη συμμόρφωση με τις απαιτήσεις ασφάλειας
Κεφάλαιο 1.9 Περιορισμοί μεταφοράς από τις αρμόδιες αρχές
Κεφάλαιο 1.10 Διατάξεις ασφάλειας
Κεφάλαιο 3.1 Γενικά
Κεφάλαιο 3.2 Στήλες (1), (2), (14), (15) και (19) (εφαρμογή των διατάξεων των Μερών 8 και 9 σε μεμονωμένες ουσίες ή είδη)

1.1.2.3 Για τους σκοπούς του Άρθρου 2 της παρούσας Συμφωνίας, το Παράρτημα Β προσδιορίζει τις συνθήκες που αφορούν στην κατασκευή, τον εξοπλισμό και τη λειτουργία των οχημάτων που μεταφέρουν επικίνδυνα φορτία εγκεκριμένα για μεταφορά:

– απαιτήσεις για το προσωπικό των οχημάτων, τον εξοπλισμό, τη λειτουργία και την τεκμηρίωση,

– απαιτήσεις που αφορούν στην κατασκευή και έγκριση των οχημάτων.

1.1.2.4 Στο άρθρο 1(c) της παρούσας Συμφωνίας, η λέξη "οχήματα" δεν αναφέρεται απαραίτητα σε ένα και μόνο όχημα. Μια διαδικασία διεθνούς μεταφοράς μπορεί να πραγματοποιηθεί με πολλά διαφορετικά οχήματα, αρκεί η διαδικασία να λάμβάνει χώρα στο έδαφος δύο ή περισσοτέρων συμβαλλόμενων μερών της παρούσας Συμφωνίας ανάμεσα στον αποστολέα και τον παραλήπτη που υποδεικνύονται στο έγγραφο μεταφοράς.

1.1.3 Εξαιρέσεις

1.1.3.1 Εξαιρέσεις σχετικές με τη φύση της διαδικασίας μεταφοράς

Οι διατάξεις στην παρούσα Συμφωνία δεν ισχύουν για:

(a) Τη μεταφορά επικίνδυνων εμπορευμάτων από ιδιώτες όταν τα εν λόγω εμπορεύματα είναι συσκευασμένα για λιανική πώληση και έχουν σκοπό την προσωπική ή οικιακή χρήση, δραστηριότητες αναψυχής ή αθλητικές δραστηριότητες, αρκεί να έχουν ληφθεί τα απαραίτητα μέτρα για την αποφυγή διαρροής των περιεχομένων σε συνήθεις συνθήκες μεταφοράς. Επικίνδυνα εμπορεύματα σε IBCs, μεγάλες συσκευασίες ή δεξαμενές δεν θεωρούνται συσκευασίες λιανικής πώλησης.

Όταν αυτά τα εμπορεύματα αφορούν εύφλεκτα υγρά που μεταφέρονται σε επαναπληρούμενα δοχεία γεμισμένα από, ή για λογαριασμό ενός ιδιώτη, η συνολική ποσότητα δεν θα υπερβαίνει τα 60 λίτρα ανά δοχείο και 240 λίτρα ανά μονάδα μεταφοράς.

(b) Τη μεταφορά μηχανών ή εξοπλισμού που δεν προσδιορίζονται στην παρούσα Συμφωνία και που μπορεί να περιέχουν επικίνδυνα εμπορεύματα μέσα στο εσωτερικό ή λειτουργικό εξοπλισμό τους, αρκεί να έχουν ληφθεί τα απαραίτητα μέτρα για την αποφυγή διαρροής των περιεχομένων σε συνήθεις συνθήκες μεταφοράς.

(c) Τη μεταφορά που αναλαμβάνεται από εταιρίες και είναι βοηθητική στην κύρια δραστηριότητά τους, όπως παραδόσεις ή επιστροφές σε κτίρια και εργοτάξια πολιτικού μηχανικού, ή σε σχέση με επιθεωρήσεις, επισκευές και συντήρηση, σε ποσότητες όχι μεγαλύτερες από 450 λίτρα ανά συσκευασία και σύμφωνα με τις μέγιστες ποσότητες που καθορίζονται στην 1.1.3.6. Μέτρα θα πρέπει να λαμβάνονται για την αποφυγή διαρροής των περιεχομένων σε συνήθεις συνθήκες μεταφοράς. Οι εξαιρέσεις αυτές δεν εφαρμόζονται στην Κλάση 7.

Μεταφορά που αναλαμβάνεται από τέτοιες εταιρίες για τις προμήθειές τους ή την εξωτερική ή εσωτερική διανομή δεν εντάσσεται μέσα στο σκοπό αυτής της εξαίρεσης,

(d) Τη μεταφορά που αναλαμβάνεται από, ή κάτω από την επίβλεψη των υπηρεσιών άμεσης ανάγκης, στο μέτρο που τέτοια μεταφορά είναι απαραίτητη για την ανταπόκριση σε ανάγκη, ειδικότερα μεταφορά που αναλαμβάνεται :

- εξαιτίας μηχανικής βλάβης οχημάτων που μεταφέρουν οχήματα τα οποία έχουν εμπλακεί σε ατυχήματα ή υπέστησαν μηχανική βλάβη και περιέχουν επικίνδυνα εμπορεύματα, ή

- για τη συγκράτηση και ανάκτηση επικίνδυνων εμπορευμάτων που εμπλέκονται σε ένα ατύχημα ή ατύχημα και η μετακίνησή τους σε ασφαλή τοποθεσία.

(e) Οχήματα άμεσης ανάγκης που έχουν σκοπό να σώσουν ανθρώπινες ζωές ή να προστατέψουν το περιβάλλον, αρκεί να έχουν ληφθεί όλα τα μέτρα που θα διασφαλίσουν ότι τέτοια μεταφορά πραγματοποιείται με απόλυτη ασφάλεια.

(f) Τη μεταφορά ακάθαρτων άδειων σταθερών δοχείων αποθήκευσης και δεξαμενών τα οποία περιείχαν αέρια της Κλάσης 2, ομάδα Α, Ο ή F, ουσίες της Κλάσης 3 ή της Κλάσης 9 που ανήκουν στην ομάδα συσκευασίας ΙΙ ή ΙΙΙ ή εντομοκτόνα της Κλάσης 6.1 που ανήκουν στην ομάδα συσκευασίας ΙΙ ή ΙΙΙ, και υπόκεινται στις ακόλουθες συνθήκες :

- Όλα τα ανοίγματα με εξαίρεση τις διατάξεις εκτόνωσης πίεσης (σταθερά προσαρμοσμένες) είναι ερμητικά κλειστά.

- Έχουν ληφθεί μέτρα για την αποφυγή κάθε διαρροής των περιεχομένων σε συνήθεις συνθήκες μεταφοράς, και

- Το φορτίο είναι σταθερά προσαρμοσμένο σε βάσεις ή σε κιβώτια ή άλλλες διατάξεις χειρισμού ή στο όχημα ή στο εμπορευματοκιβώτιο κατά τρόπο ώστε να μην μπορεί να αποδεσμευθεί ή να μετακινηθεί κατά τη μεταφορά υπό συνήθεις συνθήκες.

Η εξαίρεση αυτή δεν εφαρμόζεται σε σταθερά δοχεία και δεξαμενές ή αποθήκευσης τα οποία περιείχαν απευαισθητοποιημένα εκρηκτικά ή ουσίες η μεταφορά των οποίων απαγορεύται με βάση την παρούσα Συμφωνία.

ΣΗΜΕΙΩΣΗ*: Για ραδιενεργά υλικά βλέπε 1.7.1.4.*

1.1.3.2 Εξαιρέσεις σχετικές με τη μεταφορά αερίων

Οι διατάξεις στην παρούσα Συμφωνία δεν ισχύουν για τη μεταφορά :

(a) Αερίων που περιέχονται μέσα στις δεξαμενές ενός οχήματος που εκτελεί μια λειτουργία μεταφοράς και τα οποία προορίζονται για την προώθησή του ή για τη λειτουργία κάποιου από τα εξαρτήματά του (π.χ. ψυκτικός εξοπλισμός),

(b) Αερίων που περιέχονται στις δεξαμενές καυσίμων οχημάτων που μεταφέρονται. Η βαλβίδα καυσίμου μεταξύ της δεξαμενής καυσίμου και της μηχανής θα πρέπει να είναι κλειστή και η ηλεκτρική επαφή ανοιχτή,

(c) Αερίων των ομάδων Α και Ο (σύμφωνα με την 2.2.2.1), αν η πίεση του αερίου μέσα στο δοχείο ή τη δεξαμενή σε θερμοκρασία 20°C δεν ξεπερνά τα 200 KPa (2 bar) και αν το αέριο δεν είναι υγροποιημένο ή υγροποιημένο αέριο υπό ψύξη. Αυτό περιλαμβάνει κάθε περίπτωση δοχείου ή δεξαμενής, π.χ. επίσης τμήματα μηχανών και διατάξεις.

(d) Αερίων που περιέχονται στον εξοπλισμό που χρησιμοποιείται για τη λειτουργία του οχήματος (π.χ. πυροσβεστήρες), συμπεριλαμβανομένων ανταλλακτικών τμημάτων (π.χ. φουσκωμένα με αέρα λάστιχα), η εξαίρεση αυτή εφαρμόζεται επίσης και σε φουσκωμένα με αέρα λάστιχα που μεταφέρονται ως φορτίο.

(e) Αερίων που περιέχονται στον ειδικό εξοπλισμό των οχημάτων και είναι απαραίτητα για τη λειτουργία αυτού του ειδικού εξοπλισμού κατά τη διάρκεια της μεταφοράς (ψυκτικά συστήματα, ιχθυοδεξαμενές, συστήματα θέρμανσης, κλπ), όπως και εφεδρικά δοχεία αυτού του εξοπλισμού ή ακάθαρτα άδεια ανταλλακτικά δοχεία που μεταφέρονται στην ίδια μεταφορική μονάδα,

(f) Αερίων που περιέχονται σε είδη διατροφής ή αναψυκτικά.

1.1.3.3 Εξαιρέσεις σχετικές με τη μεταφορά υγρών καυσίμων

Οι διατάξεις στην παρούσα Συμφωνία δεν ισχύουν για τη μεταφορά:

(a) Καυσίμων που περιέχονται σε δεξαμενές οχήματος που πραγματοποιεί μια λειτουργία μεταφοράς και προορίζονται για την προώθησή του ή για τη λειτουργία τμήματος του εξοπλισμού του.

Τα καύσιμα μπορούν να μεταφέρονται σε σταθερές δεξαμενές καυσίμων, άμεσα συνδεδεμένες με τη μηχανή του οχήματος ή/και το βοηθητικό εξοπλισμό, σύμφωνα με τις σχετικές νομικές διατάξεις, ή μπορούν να μεταφερθούν μέσα σε κινητές δεξαμενές καυσίμων (όπως μπιτόνια).

Η συνολική χωρητικότητα των σταθερών δεξαμενών δεν πρέπει να ξεπερνά τα 1500 λίτρα ανά μεταφορική μονάδα και η χωρητικότητα της δεξαμενής, προσαρμοσμένης σε ρυμουλκούμενο, δεν πρέπει να ξεπερνά τα 500 λίτρα. Σε κινητές δεξαμενές καυσίμων μπορεί να μεταφερθεί ποσότητα όχι μεγαλύτερη των 60 λίτρων ανά μεταφορική μονάδα. Οι περιορισμοί αυτοί δεν ισχύουν για οχήματα που χρησιμοποιούνται από υπηρεσίες άμεσης ανάγκης.

(b) Καυσίμων που περιέχονται σε δεξαμενές οχημάτων ή άλλων μέσων μεταφοράς (όπως πλοίων) και μεταφέρονται ως φορτίο, το οποίο προορίζεται για την προώθησή τους ή για τη λειτουργία οποιουδήποτε τμήματος του εξοπλισμού του. Όλες οι βαλβίδες καυσίμου ανάμεσα στη μηχανή ή τον εξοπλισμό και τη δεξαμενή καυσίμων πρέπει να είναι κλειστές κατά τη διάρκεια της μεταφοράς, εκτός και αν αυτό είναι απαραίτητο για τη λειτουργία του εξοπλισμού. Όπου είναι απαραίτητο, τα οχήματα ή τα άλλα μέσα μεταφοράς πρέπει να φορτώνονται όρθια και να ασφαλίζονται για την αποφυγή πτώσης.

1.1.3.4 Εξαιρέσεις σχετικά με ειδικές διατάξεις ή επικίνδυνα εμπορεύματα συσκευασμένα σε περιορισμένες ή εξαιρούμενες ποσότητες

ΣΗΜΕΙΩΣΗ*: Για ραδιενεργό υλικό βλέπε 1.7.1.4*

1.1.3.4.1 Ορισμένες ειδικές διατάξεις του Κεφαλαίου 3.3 απαλλάσσουν μερικά ή ολικά τη μεταφορά συγκεκριμένων επικίνδυνων εμπορευμάτων από τις απαιτήσεις της παρούσας Συμφωνίας. Η εξαίρεση εφαρμόζεται όταν οι ειδικές διατάξεις αναφέρονται στη στήλη (6) του Πίνακα Α του Κεφαλαίου 3.2 αναφορικά με τη συγκεκριμένη καταχώρηση των επικίνδυνων εμπορευμάτων.

1.1.3.4.2 Συγκεκριμένα επικίνδυνα εμπορεύματα μπορεί να εμπίπτουν στις εξαιρέσεις, αρκεί να ικανοποιούνται οι συνθήκες του Κεφαλαίου 3.4.

1.1.3.4.3 Ορισμένα επικίνδυνα εμπορεύματα ενδέχεται να εξαιρούνται υπό τον όρο ότι ικανοποιούνται οι προϋποθέσεις του Κεφαλαίου 3.5.

1.1.3.5 Εξαιρέσεις σχετικές με άδειες ακάθαρτες συσκευασίες

Άδειες ακάθαρτες συσκευασίες (συμπεριλαμβανομένων IBCs και μεγάλων συσκευασιών) που περιείχαν ουσίες των Κλάσεων 2, 3, 4.1, 5.1, 6.1, 8 και 9 δεν υπόκεινται στις συνθήκες της παρούσας Συμφωνίας αν έχουν ληφθεί επαρκή μέτρα για να αποτρέψουν οποιοδήποτε κίνδυνο. Κίνδυνοι αποτρέπονται αν επαρκή μέτρα έχουν ληφθεί για να αποτρέψουν όλους τους κινδύνους των Κλάσεων 1 έως 9.

1.1.3.6 Εξαιρέσεις σχετικές με τις μεταφερόμενες ποσότητες ανά μεταφορική μονάδα

1.1.3.6.1 Για το σκοπό αυτού του υπό-τμήματος, επικίνδυνα εμπορεύματα ταξινομούνται στις κατηγορίες μεταφοράς 0, 1, 2, 3 ή 4, όπως υποδεικνύεται στη στήλη (15) του Πίνακα Α του Κεφαλαίου 3.2. Άδειες ακάθαρτες συσκευασίες που περιείχαν ουσίες που ταξινομούνται στη μεταφορική κατηγορία "0" αποδίδονται επίσης στη μεταφορική κατηγορία "0". Άδειες ακάθαρτες συσκευασίες που περιείχαν ουσίες που ταξινομούνται σε μεταφορική κατηγορία άλλη από την "0" ταξινομούνται στη μεταφορική κατηγορία "4".

1.1.3.6.2 Όπου η ποσότητα των επικινδύνων εμπορευμάτων που μεταφέρονται από μία μεταφορική μονάδα δεν υπερβαίνει τις τιμές που δίνονται στη στήλη (3) του Πίνακα της 1.1.3.6.3 για μία συγκεκριμένη μεταφορική κατηγορία (όταν τα επικίνδυνα εμπορεύματα που μεταφέρονται σε μία μεταφορική μονάδα ανήκουν στην ίδια κατηγορία) ή την τιμή που υπολογίστηκε σύμφωνα με την 1.1.3.6.4 (όταν τα επικίνδυνα εμπορεύματα που μεταφέρονται σε μία μεταφορική μονάδα ανήκουν σε διαφορετικές κατηγορίες μεταφοράς), μπορούν να μεταφέρονται σε συσκευασίες σε μία μεταφορική μονάδα χωρίς την εφαρμογή των παρακάτω διατάξεων :

- Κεφάλαιο 1.10, εκτός από Κλάση 1 εκρηκτικά της Υποδιαίρεσης 1.5 της UN Αριθ. 0104, 0237, 0255, 0267, 0289, 0361, 0365, 0366, 0440, 0441, 0455, 0456 και 0500.
- Κεφάλαιο 5.3,
- Τμήμα 5.4.3,
- Κεφάλαιο 7.2, εκτός από V5, V7 και V8 από 7.2.4,
- CV1 από 7.5.11
- Μέρος 8 εκτός από 8.1.2.1 (a),
  8.1.4.2 έως 8.1.4.5,
  8.2.3,
  8.3.3,
  8.3.4,
  8.3.5,
  Κεφάλαιο 8.4
  S1(3) και (6)
  S2(1),
  S4 και
  S14 έως S21 του Κεφαλαίου 8.5,
- Μέρος 9

1.1.3.6.3 Όταν τα επικίνδυνα εμπορεύματα που μεταφέρονται στη μεταφορική μονάδα ανήκουν στην ίδια κατηγορία, η μεγαλύτερη συνολική ποσότητα ανά μεταφορική μονάδα υποδεικνύεται στη στήλη (3) του παρακάτω Πίνακα:

Κατηγορία	**Ουσίες ή είδη** **ομάδα συσκευασίας ή κωδικός ταξινόμησης /ομάδα ή UN Αριθμ.** **(2)**	**Μέγιστη συνολική ποσότητα ανά μεταφορική μονάδα** **(3)**
0	Κλάση 1: 1.1A/1.1L/1.2L/1.3L/1.4L και UN Αριθμ. 0190 Κλάση 3: UN Αριθμ. 3343 Κλάση 4.2: Ουσίες που ανήκουν στην ομάδα συσκευασίας I Κλάση 4.3: UN Αριθμ. 1183, 1242, 1295, 1340, 1390, 1403, 1928, 2813, 2965, 2968, 2988, 3129, 3130, 3131, 3134, 3148, 3396, 3398 και 3399 Κλάση 5.1: UN Αριθμ. 2426 Κλάση 6.1: UN Αριθμ.1051, 1600, 1613, 1614, 2312, 3250 και 3294 Κλάση 6.2: UN Αριθμ. 2814 και 2900 Κλάση 7: UN Αριθμ. 2912 έως 2919, 2977, 2978 και 3321 έως 3333 Κλάση 8 : UN Αριθμ. 2215 (ΜΑΛΕΪΚΟΣ ΑΝΥΔΡΙΤΗΣ, ΤΗΓΜΕΝΟΣ) Κλάση 9: UN Αριθμ. 2315, 3151, 3152 και 3432 και εξαρτήματα που περιέχουν τέτοιες ουσίες ή μείγματα και κενές, ακάθαρτες συσκευασίες, εκτός από αυτές που καταχωρούνται στον UN 2908, που περιείχαν ουσίες που ταξινομούνται σε αυτή την κατηγορία μεταφοράς	0
1	Ουσίες και είδη που ανήκουν στην ομάδα συσκευασίας I και δεν καταχω-ρούνται στην κατηγορία μεταφοράς 0 και ουσίες και είδη των παρακάτω Κλάσεων: Κλάση 1: 1.1B έως 1.1J [a] /1.2B έως 1.2J/1.3C/1.3G/1.3H/1.3J/1.5D [a] Κλάση 2: ομάδες T, TC [a], TO, TF, TOC και TFC αερολύματα : ομάδες C, CO, FC, T, TF, TC, TO, TFC και TOC Κλάση 4.1: UN Αριθμ. 3221 έως 3224 και 3231 έως 3240 Κλάση 5.2: UN Αριθμ. 3101 έως 3104 και 3111 έως 3120	20
2	Ουσίες ή είδη που ανήκουν στην ομάδα συσκευασίας II και δεν καταχωρούνται στις ομάδες μεταφοράς 0, 1 ή 4 και ουσίες των παρακάτω Κλάσεων: Κλάση 1: 1.4B έως 1.4G και 1.6N Κλάση 2: ομάδα F αερολύματα : ομάδα F Κλάση 4.1: UN Αριθμ. 3225 έως 3230 Κλάση 5.2: UN Αριθμ. 3105 έως 3110 Κλάση 6.1: ουσίες και είδη που ανήκουν στην ομάδα συσκευασίας III Κλάση 9: UN Αριθμ. 3245	333
3	Ουσίες και είδη που ανήκουν στην ομάδα συσκευασίας III και δεν καταχωρούνται στις κατηγορίες μεταφοράς 0, 2 ή 4 και ουσίες και είδη των παρακάτω Κλάσεων: Κλάση 2: ομάδες A και O αερολύματα : ομάδες A και O Κλάση 3: UN Αριθμ. 3473 Κλάση 4.3: UN Αριθμ. 3476 Κλάση 8: UN Αριθμ. 2794, 2795, 2800, 3028 και 3477 Κλάση 9: UN Αριθμ. 2990 και 3072	1 000
4	Κλάση 1: 1.4S Κλάση 4.1: UN Αριθμ. 1331,1345,1944,1945,2254 και 2623 Κλάση 4.2: UN Αριθμ. 1361 και 1362 ομάδα συσκευασίας III Κλάση 7: UN Αριθμ. 2908 έως 2911 Κλάση 9: UN Αριθμ.3268 και κενές, ακαθάριστες συσκευασίες που περιείχαν επικίνδυνα εμπορεύματα, εκτός από αυτά που καταχωρούνται στην κατηγορία μεταφοράς 0	απεριόριστη

[a] *Για UN Αριθμ. 0081, 0082, 0084, 0241, 0331, 0332, 0482, 1005 και 1017, η συνολική μέγιστη ποσότητα ανά μεταφορική μονάδα θα είναι 50 kg.*

Στον παραπάνω Πίνακα, "μέγιστη συνολική ποσότητα ανά μεταφορική μονάδα" σημαίνει:

– Για είδη, μικτό βάρος σε χιλιόγραμμα (για είδη της Κλάσης 1, καθαρό βάρος σε kg της εκρηκτικής ουσίας˙ για επικίνδυνα εμπορεύματα σε μηχανήματα και εξοπλισμό που ορίζονται σ' αυτό το Παράρτημα, η συνολική ποσότητα επικινδύνων εμπορευμάτων που περιέχονται σε αυτά σε κιλά ή λίτρα ανάλογα με την περίπτωση).

– Για στερεά, υγροποιημένα αέρια, υγροποιημένα αέρια υπό ψύξη και διαλυμένα αέρια, καθαρό βάρος σε χιλιόγραμμα,

– Για υγρά και συμπιεσμένα αέρια, ονομαστική χωρητικότητα του δοχείου (βλέπε ορισμό στην 1.2.1) σε λίτρα.

1.1.3.6.4 Όπου επικίνδυνα εμπορεύματα από διαφορετικές κατηγορίες μεταφοράς μεταφέρονται στην ίδια μεταφορική μονάδα, το άθροισμα

– της ποσότητας των ουσιών και ειδών της κατηγορίας μεταφοράς 1 πολλαπλασιασμένης επί "50",

– της ποσότητας των ουσιών και ειδών της κατηγορίας μεταφοράς 1 που αναφέρονται στη σημείωση (a) του Πίνακα της 1.1.3.6.3 πολλαπλασιασμένης επί "20",

– της ποσότητας των ουσιών και ειδών της κατηγορίας μεταφοράς 2 πολλαπλασιασμένης επί "3" και

– της ποσότητας των ουσιών και ειδών της κατηγορίας μεταφοράς 3

δεν πρέπει να ξεπερνά το "1000"

1.1.3.6.5 Για το σκοπό αυτού του υπό-τμήματος, επικίνδυνα εμπορεύματα που απαλλάσσονται σύμφωνα με τις 1.1.3.2 έως 1.1.3.5 δεν λαμβάνονται υπ' όψη.

1.1.3.7 ***Εξαιρέσεις που σχετίζονται με τη μεταφορά μπαταριών λιθίου***

Οι διατάξεις που αναφέρονται στο ADR δεν ισχύουν για:

(a) Μπαταρίες λιθίου εγκατεστημένες σε όχημα, που εκτελεί μεταφορές και προορίζονται για την κίνησή του ή για τη λειτουργία οιουδήποτε εκ του εξοπλισμού του.

(b) Μπαταρίες λιθίου που περιέχονται στον εξοπλισμό για τη λειτουργία του εν λόγω εξοπλισμού που χρησιμοποιείται ή προορίζεται να χρησιμοποιηθεί κατά τη μεταφορά (π.χ. ένα laptop).

1.1.4 Εφαρμογή άλλων κανονισμών

1.1.4.1 *(Δεσμευμένο)*

1.1.4.2 Μεταφορά σε μεταφορική αλυσίδα που περιλαμβάνει θαλάσσια ή εναέρια μεταφορά

1.1.4.2.1 Συσκευασίες, εμπορευματοκιβώτια, φορητές δεξαμενές και δεξαμενές-εμπορευματοκιβώτια που δεν πληρούν ακριβώς τις απαιτήσεις για συσκευασία, μεικτή συσκευασία, επισήμανση, σήμανση συσκευασίας ή τοποθέτηση πινακίδας και επισήμανση πορτοκαλί πινακίδας της παρούσας Συμφωνίας, αλλά είναι σε σύμφωνία με τις απαιτήσεις του κώδικα IMDG (Διεθνής Ναυτιλιακός Κώδικας Επικίνδυνων Ειδών) ή τις Τεχνικές Οδηγίες του Διεθνούς Οργανισμού Πολιτικής Αεροπορίας- ΔΟΠΑ (ICAO) πρέπει να γίνονται αποδεκτά για

μεταφορά σε μεταφορική αλυσίδα που περιλαμβάνει θαλάσσια ή εναέρια μεταφοράς σύμφωνα με τις ακόλουθες συνθήκες:

(a) Αν οι συσκευασίες δεν φέρουν επισήμανση και σήμανση σύμφωνα με την παρούσα Συμφωνία, θα πρέπει να φέρουν επισήμανση και ετικέτες κινδύνου σύμφωνα με τις απαιτήσεις του κώδικα IMDG ή τις Τεχνικές οδηγίες του Διεθνούς Οργανισμού Πολιτικής Αεροπορίας- ΔΟΠΑ (ICAO),

(b) Οι απαιτήσεις του κώδικα IMDG ή οι τεχνικές οδηγίες του Διεθνούς Οργανισμού Πολιτικής Αεροπορίας- ΔΟΠΑ (ICAO), πρέπει να εφαρμόζονται για μικτή συσκευασία εντός κόλου.

(c) Για μεταφορά σε μεταφορική αλυσίδα που περιλαμβάνει θαλάσσια μεταφορά, αν τα εμπορευματοκιβώτια, οι κινητές δεξαμενές ή οι δεξαμενές-εμπορευματοκιβώτια δεν φέρουν σήμανση ή πινακίδα σύμφωνα με το Κεφάλαιο 5.3 αυτού του Παραρτήματος, θα φέρουν σήμανση και επισήμανση σύμφωνα με το Κεφάλαιο 5.3 του κώδικα IMDG. Σε αυτή την περίπτωση, μόνο η 5.3.2.1.1 αυτού του Παραρτήματος μπορεί να εφαρμοστεί για τη σήμανση του οχήματος. Για κενές, ακάθαρτες φορητές δεξαμενές και δεξαμενές-εμπορευματοκιβώτια αυτή η απαίτηση θα ισχύει μέχρι και συμπεριλαμβανομένης της επακόλουθης μεταφοράς σε σταθμό καθαρισμού.

Η παρέκκλιση αυτή δεν εφαρμόζεται στην περίπτωση εμπορευμάτων που ταξινομούνται ως επικίνδυνα εμπορεύματα στις Κλάσεις 1 έως 9 της παρούσας Συμφωνίας και θεωρούνται ως μη επικίνδυνα εμπορεύματα σύμφωνα με τις ισχύουσες απαιτήσεις του κώδικα IMDG ή των τεχνικών οδηγιών του Διεθνούς Οργανισμού Πολιτικής Αεροπορίας- ΔΟΠΑ (ICAO).

1.1.4.2.2 Μονάδες μεταφοράς που αποτελούνται από όχημα ή οχήματα εκτός εκείνων που μεταφέρουν εμπορευματοκιβώτια, φορητές δεξαμενές ή δεξαμενές – εμπορευματοκιβώτια όπως δίδεται στην 1.1.4.2.1 (c), τα οποία δεν φέρουν σήμανση σύμφωνα με τις διατάξεις της 5.3.1 της παρούσας Συμφωνίας αλλά που φέρουν επισήμανση και σήμανση σύμφωνα με το Κεφάλαιο 5.3 του κώδικα IMDG, θα γίνονται δεκτά για μεταφορά σε αλυσίδα μεταφοράς συμπεριλαμβανομένης θαλάσσιας μεταφοράς με την προϋπόθεση ότι είναι σε συμφωνία με την πορτοκαλί-χρώματος πινακίδα σήμανσης των διατάξεων της 5.3.2 της παρούσας Συμφωνίας.

1.1.4.2.3 Για μεταφορά σε μεταφορική αλυσίδα συμπεριλαμβανομένης θαλάσσιας ή εναέριας μεταφοράς, οι πληροφορίες που απαιτούνται στις 5.4.1 και 5.4.2 και για κάθε ειδική διάταξη του Κεφαλαίου 3.3 μπορούν να υποκατασταθούν από έγγραφα μεταφοράς και πληροφορίες που απαιτούνται από τον κώδικα IMDG ή τις Τεχνικές Οδηγίες του Διεθνούς Οργανισμού Πολιτικής Αεροπορίας- ΔΟΠΑ (ICAO) αντίστοιχα, υπό τον όρο ότι οιεσδήποτε επιπρόσθετες πληροφορίες απαιτούνται από το ADR περιλαμβάνονται επίσης.

ΣΗΜΕΙΩΣΗ: *Για μεταφορά σε συμφωνία με την 1.1.4.2.1, βλέπε επίσης 5.4.1.1.7. Για μεταφορά σε εμπορευματοκιβώτια, βλέπε επίσης 5.4.2.*

1.1.4.3 Χρήση φορητών δεξαμενών τύπου ΙΜΟ εγκεκριμένων για θαλάσσια μεταφορά

Φορητές δεξαμενές τύπου ΙΜΟ (τύπου 1, 2, 5 και 7) που δεν πληρούν τις απαιτήσεις των Κεφαλαίων 6.7 ή 6.8, αλλά έχουν κατασκευαστεί και εγκριθεί πριν την 1η Ιανουαρίου 2003, σύμφωνα με τις διατάξεις (συμπεριλαμβανομένων μεταβατικών διατάξεων) του κώδικα IMDG (Τροποποίηση 29-98) μπορούν να χρησιμοποιηθούν μέχρι τις 31 Δεκεμβρίου 2009, εφόσον πληρούν τον εφαρμοζόμενο έλεγχο και τις διατάξεις δοκιμών του κώδικα IMDG (Τροποποίηση 29-98) και συμφωνούν πλήρως με τις οδηγίες που αναφέρονται στις στήλες (12) και (14) του Κεφαλαίου 3.2 του κώδικα IMDG (Τροποποίηση 33-06). Μπορούν να συνεχίσουν να χρησιμοποιούνται μετά τις 31 Δεκεμβρίου 2009 εφόσον έχουν βρεθεί να πληρούν τον εφαρμοζόμενο έλεγχο και τις διατάξεις δοκιμών του κώδικα IMDG, μόνο

εφόσον συμφωνούν με τις οδηγίες των στηλών (10) και (11) του Κεφαλαίου 3.2 της παρούσας Συμφωνίας και του Κεφαλαίου 4.2[1].

1.1.4.4 *(Δεσμευμένο)*

1.1.4.5 ***Μεταφορά άλλη εκτός από την οδική***

1.1.4.5.1 Αν ένα όχημα που εκτελεί λειτουργία μεταφοράς και υπόκειται στις απαιτήσεις της παρούσας Συμφωνίας, αποστέλλεται σε τμήμα του ταξιδιού κατά τρόπο διαφορετικό από την οδική μεταφορά (ρυμούλκηση), τότε μόνο εθνικοί ή διεθνείς κανονισμοί που, στο εν λόγω τμήμα, διέπουν τη μεταφορά επικίνδυνων εμπορευμάτων με τον τρόπο μεταφοράς που χρησιμοποιείται για την αποστολή του οδικού οχήματος, θα έχουν εφαρμογή στο εν λόγω τμήμα του ταξιδιού.

1.1.4.5.2 Στις περιπτώσεις που αναφέρονται στην 1.1.4.5.1 παραπάνω, τα εμπλεκόμενα συμβαλλόμενα μέρη μπορούν να συμφωνήσουν στην εφαρμογή των απαιτήσεων της παρούσας Συμφωνίας στο τμήμα του ταξιδιού, όπου το όχημα αποστέλλεται κατά τρόπο διαφορετικό από την οδική μεταφορά (ρυμούλκηση), συμπληρωμένες, αν το θεωρούν απαραίτητο, από πρόσθετες απαιτήσεις, εκτός αν τέτοιου είδους συμφωνίες μεταξύ των εμπλεκομένων συμβαλλόμενων μερών αντίκεινται σε διατάξεις των διεθνών συμβάσεων που διέπουν τη μεταφορά επικινδύνων εμπορευμάτων με το μέσο μεταφοράς που χρησιμοποιείται για την αποστολή του οχήματος στο εν λόγω τμήμα του ταξιδιού, π.χ. η Διεθνής Σύμβαση για την Ασφάλεια της Ζωής στη Θάλασσα (SOLAS), στην οποία επίσης μπορεί να υπόκεινται τα συμβαλλόμενα μέρη.

Αυτές οι συμφωνίες θα γνωστοποιούνται από το συμβαλλόμενο μέρος που έλαβε την πρωτοβουλία στη Γραμματεία της Οικονομικής Επιτροπής για την Ευρώπη των Ηνωμένων Εθνών η οποία θα τις κοινοποιεί στα συμβαλλόμενα μέρη.

1.1.4.5.3 Στις περιπτώσεις όπου κάποια λειτουργία μεταφοράς που υπόκειται στις διατάξεις της παρούσας Συμφωνίας υπόκειται επίσης στο σύνολο ή σε μέρος του ταξιδιού στις διατάξεις μίας διεθνούς σύμβασης, η οποία καθορίζει τη μεταφορά επικίνδυνων εμπορευμάτων κατά τρόπο μεταφοράς άλλον από αυτόν της οδικής μεταφοράς δυνάμει διατάξεων που εκτείνουν την ισχύ της σύμβασης αυτής σε ορισμένες υπηρεσίες μηχανοκίνητων οχημάτων, τότε οι διατάξεις αυτής της διεθνούς σύμβασης θα εφαρμόζονται στο εν λόγω ταξίδι συγχρόνως με εκείνες της παρούσας Συμφωνίας οι οποίες δεν είναι ασύμβατες με εκείνες, οι δε υπόλοιπες διατάξεις της παρούσας Συμφωνίας δεν θα εφαρμόζονται κατά τη διάρκεια του εν λόγω ταξιδιού.

[1] *Ο Διεθνής Οργανισμός Ναυτιλίας (International Maritime Organization, IMO) έχει εκδώσει «Συμφωνία για τη Συνεχή Μεταφορά των Υπαρχουσών Φορητών Δεξαμενών Τύπου IMO και Οχημάτων Δεξαμενών Δρόμου για τη Μεταφορά Επικίνδυνων Εμπορευμάτων» ως εγκυκλίου DSC.1/Circ.12 και Παραρτήματα. Το κείμενο της συμφωνίας αυτής μπορεί να βρεθεί στο δικτυακό τόπο του IMO : www.imo.org.*

ΚΕΦΑΛΑΙΟ 1.2

ΟΡΙΣΜΟΙ ΚΑΙ ΜΟΝΑΔΕΣ ΜΕΤΡΗΣΗΣ

1.2.1 Ορισμοί

ΣΗΜΕΙΩΣΗ: *Το Τμήμα αυτό περιέχει όλους τους γενικούς ή ειδικούς ορισμούς.*

Για τους σκοπούς της παρούσας Συμφωνίας:

Α

"ADN": Με τον όρο "ADN" νοείται η Ευρωπαϊκή Συμφωνία που αφορά τη Διεθνή Μεταφορά Επικινδύνων Εμπορευμάτων μέσω Χερσαίων Πλωτών Οδών.

"Aerosol ή *aerosol dispenser" :* με τον όρο *"Αερόλυμα* ή *Δοχείο Αερολύματος"*, νοείται κάθε μη επαναπληρούμενο (δοχείο) που πληροί τις προϋποθέσεις της 6.2.6 από μέταλλο, γυαλί ή πλαστικό και το οποίο περιέχει ένα αέριο, υπό πίεση, υγροποιημένο ή διαλυμένο υπό πίεση, με ή χωρίς υγρό, πολτό ή σκόνη και με ενσωματωμένη συσκευή εκτόνωσης που επιτρέπει την εκτίναξη του περιεχομένου ως στερεά ή υγρά σωματίδια σε εναιώρηση σε αέριο, ως αφρός, πολτός ή σκόνη ή σε υγρή ή αέρια κατάσταση.

"Animal material": Με τον όρο "Ζωικά υλικά" νοούνται ολόκληρα σφάγια, τμήματα ζώων ή ζωοτροφές.

"Applicant" : Με τον όρο "ο Αιτών" νοείται, στην περίπτωση της αξιολόγησης συμμόρφωσης, ο κατασκευαστής ή ο εξουσιοδοτημένος αντιπρόσωπός του σε μία χώρα Συμβαλλόμενο Μέρος. Στην περίπτωση περιοδικού ελέγχου και εκτάκτων ελέγχων, ο όρος αιτών σημαίνει τις εγκαταστάσεις δοκιμών, τον χειριστή ή τον εξουσιοδοτημένο αντιπρόσωπό τους σε μία χώρα Συμβαλλόμενο Μέρος.

ΣΗΜΕΙΩΣΗ: *Εξαιρετικά ένας τρίτος (επί παραδείγματι ένας χειριστής σύμφωνα με τον ορισμό του 1.2.1) μπορεί να κάνει αίτηση για αξιολόγηση συμμόρφωσης.*

"Approval"

Multilateral approval : Για τη μεταφορά υλικών της Κλάσης 7, με τον όρο "Πολυμερής έγκριση" νοείται έγκριση υπό της σχετικής αρμόδιας αρχής της χώρας προέλευσης του σχεδιασμού ή φόρτωσης, όπως απαιτείται, και υπό της αρμόδιας αρχής εκάστης χώρας μέσω της οποίας ή εντός της οποίας θα μεταφερθεί το φορτίο. Ο όρος "μέσω ή εντός" σαφώς εξαιρεί το "υπεράνω", π.χ οι απαιτήσεις έγκρισης και ειδοποίησης δεν θα έχουν εφαρμογή σε μία χώρα υπεράνω της οποίας μεταφέρεται ραδιενεργό υλικό σε αεροσκάφος, υπό τον όρο ότι δεν υπάρχει προγραμματισμένη στάθμευση σε αυτή τη χώρα.

Unilateral approval : Για τη μεταφορά υλικών της Κλάσης 7, με τον όρο "Μονομερής έγκριση" νοείται μία έγκριση σχεδιασμού που απαιτείται να δοθεί υπό της αρμόδιας αρχής της χώρας προέλευσης του σχεδιασμού μόνο. Εάν η χώρα προέλευσης δεν είναι Συμβαλλόμενο Μέρος στο ADR, η έγκριση θα απαιτήσει επικύρωση υπό της αρμόδιας αρχής του πρώτου Συμβαλλόμενου μέρους στο ADR όπου θα προσεγγίσει το φορτίο (βλέπε 6.4.22.6).

"ASTM" : με τον όρο ASTM νοείται η Αμερικανική Ένωση Δοκιμών και Υλικών (American Society of Testing and Materials) (ASTM International 100 Barr Harbor Drive, PO Box C700, West Conshohocken, PA, 19428-2959 United States of America).

Β

"Bag": Με τον όρο *"Σάκος"* νοείται μία εύκαμπτη συσκευασία από χαρτί, πλαστικό φιλμ, υφάσματα, πλεγμένο υλικό ή άλλα κατάλληλα υλικά.

"Battery-vehicle": Με τον όρο *" όχημα μεταφοράς συστοιχίας δοχείων"* νοείται ένα όχημα που περιέχει στοιχεία που είναι συνδεδεμένα με διανομέα και μόνιμα τοποθετημένα πάνω σε μεταφορική μονάδα. Τα παρακάτω στοιχεία θεωρούνται στοιχεία ενός οχήματος συστοιχίας δοχείων: κύλινδροι, σωλήνες, δέσμες κυλίνδρων (γνωστά και ως πλαίσια), βαρέλια υπό πίεση όπως επίσης και δεξαμενές προορισμένες για τη μεταφορά αερίων της Κλάσης 2 με χωρητικότητα άνω των 450 λίτρων.

"Body": Με τον όρο *"Σώμα"* (για όλες τις κατηγορίες IBC εκτός από σύνθετα IBCs) νοείται το κατάλληλο δοχείο, που περιλαμβάνει ανοίγματα και κλεισίματα, αλλά δεν περιλαμβάνει λειτουργικό εξοπλισμό.

"Box": Με τον όρο *"Κιβώτιο"* νοείται μία συσκευασία με συμπαγείς ορθογώνιες ή πολυγωνικές έδρες, από μέταλλο, ξύλο, κόντρα πλακέ, ανασυσταμένο ξύλο, ινοσανίδες, πλαστικό ή άλλο κατάλληλο υλικό. Μικρές οπές για χάριν χειρισμού ή ανοίγματος ή για λόγους απαιτήσεων ταξινόμησης, επιτρέπονται αρκεί να μη διακυβεύουν την ακεραιότητα της συσκευασίας κατά τη μεταφορά.

"Bulk containers": Με τον όρο *"Εμπορευματοκιβώτια για μεταφορά χύμα"* νοούνται συστήματα συγκράτησης (συμπεριλαμβανομένου κάθε χρώματος ή επικάλυψης) που προορίζονται για τη μεταφορά στερεών ουσιών τα οποία βρίσκονται σε άμεση επαφή με το σύστημα συγκράτησης. Οι συσκευασίες, τα εμπορευματοκιβώτια μεσαίας χωρητικότητας χύδην φορτίου (IBCs), οι μεγάλες συσκευασίες και οι δεξαμενές δεν συμπεριλαμβάνονται.

Εμπορευματοκιβώτια για μεταφορά χύμα φορτίου είναι :

— μόνιμου χαρακτήρα και κατά συνέπεια επαρκούς αντοχής ώστε να είναι κατάλληλα για επαναλαμβανόμενη χρήση

— ειδικά σχεδιασμένα για να διευκολύνει τη μεταφορά εμπορευμάτων μέσω ενός ή περισσότερων τρόπων μεταφοράς χωρίς ενδιάμεση επαναφόρτωση

— σταθερά προσαρμοσμένα με διατάξεις που επιτρέπουν τον εύκολο χειρισμό

— χωρητικότητας όχι μικρότερης από 1.0 m^3

Παραδείγματα εμπορευματοκιβωτίων χύμα φορτίου, εμπορευματοκιβώτια για μεταφορά χύμα φορτίων σε ανοιχτή θάλασσα, βαγονέτα, δοχεία χύδην, κινητό αμάξωμα, εμπορευματοκιβώτια σχήματος σκάφης, εμπορευματοκιβώτια, κυλιδρικά εμπορευματοκιβώτια, διαμερίσματα φόρτωσης οχημάτων.

"Bundle of cylinders": Με τον όρο *"Δέσμη κυλίνδρων"* νοείται ένα σύστημα κυλίνδρων οι οποίοι συγκρατούνται σταθερά μεταξύ τους και είναι αλληλοσυνδεδεμένοι με διανομέα και μεταφέρονται ως μονάδα. Η συνολική χωρητικότητα σε νερό δεν πρέπει να υπερβαίνει τα 3000 λίτρα εκτός αν η δέσμη προορίζεται για τη μεταφορά τοξικών αερίων της Κλάσης 2 (ομάδες που αρχίζουν με το γράμμα Τ σύμφωνα με την 2.2.2.1.3), οπότε η χωρητικότητα θα πρέπει να περιορίζεται στα 1 000 λίτρα.

C

"Calculation pressure": Με τον όρο *"Πίεση υπολογισμού"* νοείται μια θεωρητική πίεση τουλάχιστον ίση με την πίεση δοκιμής που, ανάλογα με το βαθμό επικινδυνότητας της μεταφερόμενης ουσίας, μπορεί να υπερβαίνει σε μικρό ή μεγάλο βαθμό την πίεση εργασίας. Χρησιμοποιείται μόνο για τον καθορισμό του πάχους των τοιχωμάτων του κελύφους, ανεξάρτητα από οποιαδήποτε εξωτερική ή εσωτερική ενισχυτική συσκευή. (βλέπε επίσης *"πίεση εκκένωσης", "πίεση πλήρωσης", "μέγιστη πίεση εργασίας (πίεση μετρητή)"* και *"πίεση δοκιμής"*).

ΣΗΜΕΙΩΣΗ: *Για φορητές δεξαμενές, βλέπε Κεφάλαιο 6.7.*

"Capacity of shell or shell compartment": με τον όρο "*Χωρητικότητα κελύφους ή διαμέρισμα κελύφους*" για δεξαμενές, νοείται ο συνολικός εσωτερικός όγκος του κελύφους ή του διαμερίσματος κελύφους σε λίτρα ή κυβικά μέτρα. Όταν είναι δυνατή η πλήρης πλήρωση του κελύφους ή του διαμερίσματος κελύφους εξαιτίας του σχήματος ή της κατασκευής του, η μειωμένη αυτή χωρητικότητα θα χρησιμοποιηθεί για τον προσδιορισμό του βαθμού πλήρωσης και για τη σήμανση της δεξαμενής.

"Carriage": Με τον όρο "*Μεταφορά*" νοείται η αλλαγή τόπου των επικίνδυνων εμπορευμάτων, συμπεριλαμβανομένων στάσεων αναγκαίων λόγω των συνθηκών μεταφοράς και περιόδων κατά τις οποίες τα επικίνδυνα υλικά παραμένουν εντός των οχημάτων, δεξαμενών και εμπορευματοκιβωτίων που είναι απαραίτητες λόγω συνθηκών κυκλοφορίας, πριν, κατά τη διάρκεια και μετά την αλλαγή τόπου.

Αυτός ο ορισμός καλύπτει επίσης την ενδιάμεση προσωρινή αποθήκευση των επικίνδυνων εμπορευμάτων για την αλλαγή τρόπου ή μέσου μεταφοράς (μεταφόρτωση). Αυτό θα εφαρμόζεται εφόσον τα έγγραφα μεταφοράς που δείχνουν τον τόπο αποστολής την ημερομηνία αποστολής και τον τόπο υποδοχής παρουσιάζονται εφόσον ζητηθούν και εφόσον οι συσκευασίες και οι δεξαμενές δεν ανοίγονται κατά τη διάρκεια της προσωρινής αποθήκευσης, παρά μόνο για ελέγχους από τις αρμόδιες αρχές.

"Carriage in bulk": Με τον όρο "*μεταφορά φορτίων χύμα*" νοείται η μεταφορά μη συσκευασμένων στερεών ή ειδών σε οχήματα ή εμπορευματοκιβώτια. Ο όρος δεν έχει εφαρμογή σε συσκευασμένα εμπορεύματα ούτε σε ουσίες που μεταφέρονται σε δεξαμενές.

"Carrier" : Με τον όρο "*Μεταφορέας*" νοείται η επιχείρηση που επιτελεί τη μεταφορική λειτουργία με ή χωρίς μεταφορική σύμβαση (μεταφοράς).

"CGA": Με τον όρο CGA νοείται Ένωση Συμπιεσμένων Αερίων (Compresses Gas Association, CGA, 4221, Walney Road, 5th Floor, Chantilly VA 20151-2923, United States of America.

"Closed container"[*] : Με τον όρο "*Κλειστό εμπορευματοκιβώτιο*" νοείται ένα εντελώς κλειστό εμπορευματοκιβώτιο με άκαμπτη οροφή, άκαμπτα πλευρικά τοιχώματα, άκαμπτα καπάκια και πάτωμα. Ο όρος περιλαμβάνει εμπορευματοκιβώτια με άνοιγμα στην οροφή όπου η οροφή μπορεί να κλείσει κατά τη μεταφορά.

"Closed vehicle": Με τον όρο "*Κλειστό όχημα*" νοείται ένα όχημα με αμάξωμα που είναι δυνατό να κλειστεί.

"Closure" : Με τον όρο "*κλείσιμο*" νοείται η συσκευή που κλείνει ένα άνοιγμα ενός δοχείου.

[*] "Open container"/"Closed container"/"Large container"/"Sheeted container"/"Small container", βλέπε "Container".

"Collective entry" : Με τον όρο "*Ομαδική καταχώρηση*" νοείται μια καταχώρηση για μια καλώς ορισμένη ομάδα ουσιών ή ειδών (βλέπε 2.1.1.2, B, C και D).

"Combination packaging" : Με τον όρο "*Συνδυασμένη συσκευασία*" νοείται ο συνδυασμός συσκευασιών για σκοπούς μεταφοράς, που συνίσταται από μία ή περισσότερες εσωτερικές συσκευασίες ασφαλισμένες σε εξωτερικό κόλο σύμφωνα με την 4.1.1.5.

ΣΗΜΕΙΩΣΗ: *Τα "εσωτερικά" της "συνδυασμένης συσκευασίας" ορίζονται πάντα ως "εσωτερικές συσκευασίες" και όχι ως "εσωτερικά δοχεία". Μια γυάλινη φιάλη αποτελεί παράδειγμα τέτοιας "εσωτερικής συσκευασίας".*

"Combustion heater": Με τον όρο "*Θερμαντήρες καύσης*" νοείται συσκευή που χρησιμοποιεί απευθείας υγρό ή αέριο καύσιμο και δεν χρησιμοποιεί την αποβαλλόμενη θερμότητα από τη μηχανή πρόωσης του οχήματος.

"Competent authority" : Με τον όρο "*Αρμόδια Αρχή*" νοείται η αρχή ή αρχές ή οποιοδήποτε άλλο σώμα ή σώματα που χαρακτηρίζονται έτσι σε κάθε κράτος και σε κάθε συγκεκριμένη περίπτωση σύμφωνα με την εσωτερική νομοθεσία.

"Compliance assurance" (ραδιενεργό υλικό) : Με τον όρο "*Πιστοποίηση συμφωνίας*" (ραδιενεργό υλικό) νοείται ένα συστηματικό πρόγραμμα μέτρων που εφαρμόζονται από μία αρμόδια αρχή και που έχει στόχο τη διασφάλιση της εφαρμογής των απαιτήσεων της παρούσας Συμφωνίας στην πράξη.

"Composite IBC with plastics inner receptacle" : Με τον όρο "*Σύνθετο IBC με πλαστικό εσωτερικό δοχείο*" νοείται ένα IBC με δομικό εξοπλισμό της μορφής άκαμπτου εξωτερικού περιβλήματος που εμπεριέχει ένα εσωτερικό πλαστικό δοχείο μαζί με όποια άλλη συσκευή λειτουργίας ή δομικό εξοπλισμό. Είναι κατασκευασμένο έτσι ώστε το εσωτερικό δοχείο και το εξωτερικό περίβλημα όταν συναρμολογηθούν, δημιουργούν και χρησιμοποιούνται ως μία ενιαία μονάδα που μπορεί να πληρωθεί, αποθηκευθεί ή να κενωθεί ως τέτοια.

ΣΗΜΕΙΩΣΗ: *Ο όρος "Πλαστικά υλικά", σε συνδυασμό με εσωτερικά δοχεία για σύνθετα IBCs θα εννοείται ότι συμπεριλαμβάνει άλλα πολυμερή υλικά όπως ελαστικό.*

"Composite packaging (plastics material)" : Με τον όρο *"Σύνθετη συσκευασία (πλαστικού υλικού)"* νοείται μία συσκευασία που αποτελείται από ένα εσωτερικό πλαστικό δοχείο και μια εξωτερική συσκευασία (από μέταλλο, ινοσανίδες, κόντρα πλακέ, κλπ.). Μετά τη συναρμολόγηση μια τέτοια συσκευασία παραμένει αδιάσπαστη μονάδα. Ως τέτοια και πληρώνεται, αποθηκεύεται, αποστέλλεται και κενώνεται.

ΣΗΜΕΙΩΣΗ: *Βλέπε ΣΗΜΕΙΩΣΗ υπό "Σύνθετες συσκευασίες (γυαλί, πορσελάνη, ή ψαμμάργιλο)".*

"Composite packaging (glass, porcelain ή stoneware)" : Με τον όρο *"Σύνθετες συσκευασίες (γυαλί, πορσελάνη, ή ψαμμάργιλο)"* νοείται συσκευασία που αποτελείται από εσωτερικό δοχείο από γυαλί, πορσελάνη ή πηλό και μια εξωτερική συσκευασία (από μέταλλο, ξύλο, ινοσανίδες, πλαστικό υλικό, τεταμένο πλαστικό υλικό κλπ.). Μετά τη συναρμολόγηση μια τέτοια συσκευασία παραμένει αδιάσπαστη μονάδα. Ως τέτοια και πληρώνεται, αποθηκεύεται, αποστέλλεται και κενώνεται.

ΣΗΜΕΙΩΣΗ: *Τα "εσωτερικά" των "σύνθετων συσκευασιών" ορίζονται κανονικά ως "εσωτερικά δοχεία". Για παράδειγμα, το "εσωτερικό" ενός 6HA1 (σύνθετη συσκευασία, πλαστικό υλικό) είναι ένα τέτοιο "εσωτερικό δοχείο" αφού κανονικά δεν είναι σχεδιασμένο για να εκτελεί μία λειτουργία συγκράτησης χωρίς την "εξωτερική του συσκευασία" και άρα δεν αποτελεί "εσωτερική συσκευασία".*

"Confinment system" : Με τον όρο "Σύστημα συγκράτησης" για τη μεταφορά υλικών Κλάσης 7 νοείται η συγκέντρωση σχάσιμου υλικού και συστατικών της συσκευασίας που

0201385020910241 2

ορίζονται υπό του σχεδιαστού και συμφωνούνται υπό της αρμόδιας αρχής καθώς προορίζονται για τη διατήρηση ασφάλειας κρισιμότητας.

"Conformity assessment" : Με τον όρο "Αξιολόγηση συμμόρφωσης" νοείται η διαδικασία πιστοποίησης της συμμόρφωσης ενός προϊόντος σύμφωνα με τις διατάξεις των τμημάτων 1.8.6 και 1.8.7 σε σχέση με την έγκριση τύπου, επόπτευση της κατασκευής και αρχική επιθεώρηση και δοκιμή.

"Consignee" : Με τον όρο "*Παραλήπτης*" νοείται ο παραλήπτης σύμφωνα με τη σύμβαση μεταφοράς. Αν ο παραλήπτης ορίζει έναν τρίτο σύμφωνα με τις διατάξεις που εφαρμόζονται για τη σύμβαση μεταφοράς, το άτομο αυτό θα θεωρείται ο παραλήπτης με την έννοια της παρούσας Συμφωνίας. Αν η μεταφορική λειτουργία λαμβάνει χώρα χωρίς σύμβαση μεταφοράς, η επιχείρηση που αναλαμβάνει την ευθύνη των επικίνδυνων εμπορευμάτων κατά την άφιξη θα θεωρείται ο παραλήπτης.

"Consignment" : Με τον όρο "*Αποστολή*" νοείται κάθε κόλο ή κόλα, ή φορτίο επικίνδυνων εμπορευμάτων, που φέρεται προς μεταφορά από έναν αποστολέα.

"Consignor" : Με τον όρο "*Αποστολέας*" νοείται η επιχείρηση που αποστέλλει επικίνδυνα εμπορεύματα είτε για λογαριασμό της είτε για λογαριασμό τρίτων. Αν η μεταφορική λειτουργία εκτελείται υπό σύμβαση μεταφοράς, ο αποστολέας είναι ο αποστολέας σύμφωνα με τη σύμβαση μεταφοράς.

"Container" : Ο όρος "*εμπορευματοκιβώτιο*" σημαίνει αντικείμενο εξοπλισμού μεταφοράς (ανυψούμενο όχημα ή άλλες παρόμοιες κατασκευές):

- μόνιμου χαρακτήρα και κατά συνέπεια επαρκούς αντοχής ώστε να είναι κατάλληλο για επαναλαμβανόμενη χρήση

- ειδικά σχεδιασμένο για να διευκολύνει τη μεταφορά εμπορευμάτων, με ένα ή περισσότερα μέσα μεταφοράς, χωρίς θραύση του φορτίου.

- εξοπλισμένου με συσκευές που επιτρέπουν την εξυπηρετική στοιβασία και το χειρισμό του, ειδικότερα όταν μεταφορτώνεται από ένα μέσο μεταφοράς σε άλλο.

- σχεδιασμένο κατά τρόπο ώστε να είναι εύκολη η πλήρωση και η κένωση.
  Επιπρόσθετα: *"κλειστό εμπορευματοκιβώτιο", "μεγάλο εμπορευματοκιβώτιο", "ανοιχτό εμπορευματοκιβώτιο", "εμπορευματοκιβώτιο με κάλυμμα",* και *"μικρό εμπορευματοκιβώτιο")*.

- που έχει εσωτερικό όγκο όχι μικρότερο από 1 m3, εκτός από εμπορευματοκιβώτια για τη μεταφορά ραδιενεργού υλικού.

Μια δεξαμενή σε ειδικό αμάξωμα είναι ένα εμπορευματοκιβώτιο που, σύμφωνα με το Ευρωπαϊκό Πρότυπο EN 283 (έκδοση 1991) έχει τα ακόλουθα χαρακτηριστικά:

- από την άποψη της μηχανικής αντοχής, κατασκευάζεται μόνο για μεταφορά σε βαγόνι ή σε όχημα ή σε πλοία Ro-Ro,

- δεν μπορεί να στοιβαχθεί,
- μπορεί να αφαιρεθεί από οχήματα με εξοπλισμό των ίδιων των οχημάτων και πάνω στα δικά του στηρίγματα και μπορεί να επαναφορτωθεί

ΣΗΜΕΙΩΣΗ: *Ο όρος "εμπορευματοκιβώτιο" δεν καλύπτει συμβατικές συσκευασίες, IBCs, εμπορευματοκιβώτια-δεξαμενές ή οχήματα. Εντούτοις, ένα εμπορευματοκιβώτιο μπορεί να χρησιμοποιηθεί σαν συσκευασία για τη μεταφορά ραδιενεργού υλικού.*

"Containment system" : Με τον όρο "Σύστημα ανάσχεσης" για τη μεταφορά υλικών Κλάσης 7, νοείται η συγκέντρωση συστατικών της συσκευασίας που ορίζονται από το σχεδιαστή ως προοριζόμενα για την ανάσχεση του ραδιενεργού υλικού κατά τη διάρκεια της μεταφοράς.

"Control temperature" : Με τον όρο "*Θερμοκρασία ελέγχου*" νοείται η μέγιστη θερμοκρασία στην οποία το οργανικό υπεροξείδιο ή αυτενεργή ουσία μπορεί να μεταφερθεί με ασφάλεια.

"Criticality safety index (CSI)" : Με τον όρο "Δείκτης ασφαλείας κρισιμότητας" αναγεγραμμένου επί ενός κόλου, υπερσυσκευασίας ή εμπορευματοκιβωτίου περιέχοντος σχάσιμο υλικό, για τη μεταφορά υλικών Κλάσης 7, νοείται ένας αριθμός ο οποίος χρησιμοποιείται ως ένδειξη ελέγχου επί της συγκέντρωσης των κόλων, υπερσυσκευασιών ή εμπορευματοκιβωτίων που περιέχουν σχάσιμο υλικό.

"CSC" : Με τον όρο *"CSC"* νοείται η Διεθνής Σύμβαση για Ασφαλή Εμπορευματοκιβώτια (Γενεύη, 1972) με τις αλλαγές και την έκδοση του Διεθνούς Ναυτιλιακού Οργανισμού (IMO), Λονδίνο.

"Crate" : Με τον όρο "*Κλωβό*" νοείται μια εξωτερική συσκευασία με ατελείς επιφάνειες.

"Critical temperature" : Με τον όρο *"Κρίσιμη θερμοκρασία"* νοείται η θερμοκρασία πάνω από την οποία η ουσία δεν μπορεί να υφίσταται σε υγρή κατάσταση.

"Cryogenic receptacle" : Με τον όρο "*Κρυογενικό δοχείο*" νοείται ένα μεταφερόμενο θερμικά μονωμένο δοχείο για υγροποιημένα αέρια υπό ψύξη χωρητικότητας όχι πάνω από 1 000 λίτρα.

"Cylinder" : Με τον όρο "*Κύλινδρος*" νοείται ένα μεταφερόμενο δοχείο πίεσης χωρητικότητας σε νερό όχι μεγαλύτερης των 150 λίτρων (βλέπε επίσης *"Δέσμη Κυλίνδρων (πλαίσιο)"*).

D

"Dangerous goods" : Με τον όρο "Επικίνδυνα εμπορεύματα" νοούνται οι ουσίες και τα είδη η μεταφορά των οποίων απαγορεύεται από την παρούσα Συμφωνία ή επιτρέπεται μόνο υπό τους όρους που περιγράφονται μέσα σε την παρούσα Συμφωνία.

"Dangerous reaction" : Με τον όρο "*Επικίνδυνη αντίδραση*" νοείται:

(a) η καύση ή η έκλυση σημαντικού ποσού θερμότητας,

(b) η εκπομπή εύφλεκτων, ασφυξιογόνων, οξειδωτικών ή τοξικών αερίων,

(c) ο σχηματισμός διαβρωτικών ουσιών,

(d) ο σχηματισμός ασταθών ουσιών, ή

(e) η επικίνδυνη αύξηση πίεσης (μόνο για δεξαμενές),

"Demountable tank" : Με τον όρο "*Αποσυνδεόμενη δεξαμενή*" νοείται δεξαμενή, πλην σταθερών δεξαμενών, βυτιοφόρου, δεξαμενής- εμπορευματοκιβωτίου, ή ένα στοιχείο οχήματος μεταφοράς συστοιχίας δοχείων αερίων ή ένα MEGC με χωρητικότητα άνω των 450 λίτρων, και μη σχεδιασμένη για μεταφορά εμπορευμάτων χωρίς θραύση του φορτίου και που μπορεί κανονικά να γίνει χειρισμός μόνο όταν είναι κενή.

"Design" : Με τον όρο "Σχεδιασμός" για τη μεταφορά υλικών Κλάσης 7, νοείται η περιγραφή ειδικής μορφής ραδιενεργού υλικού, χαμηλής διασποράς ραδιενεργού υλικού, κόλου, ή συσκευασίας που καθιστά ικανά τέτοια είδη να είναι πλήρως προσδιορισμένα. Η

περιγραφή μπορεί να περιλαμβάνει προδιαγραφές, μηχανικά σχέδια, αναφορές που δείχνουν συμμόρφωση με ρυθμιστικές διατάξεις και άλλη σχετική τεκμηρίωση.

"Discharge pressure" : Με τον όρο "*Πίεση εκκένωσης*" νοείται η μέγιστη πίεση που δημιουργείται σε μια δεξαμενή όταν εκκενώνεται υπό πίεση (βλέπε επίσης *"πίεση υπολογισμού", "πίεση πλήρωσης", "μέγιστη πίεση εργασίας (πίεση μετρητή)" και "πίεση δοκιμής"*).

"Drum" : Με τον όρο "*Βαρέλι*" νοείται μια επίπεδων άκρων ή κυρτών άκρων κυλινδρική συσκευασία κατασκευασμένη από μέταλλο, ίνες, πλαστικό, κόντρα πλακέ ή άλλα κατάλληλα υλικά. Αυτός ο ορισμός επίσης περιλαμβάνει συσκευασίες άλλων σχημάτων, π.χ. κυλινδρικές συσκευασίες με κωνικό λαιμό, ή συσκευασίες σε μορφή κάδου. Ξύλινα βαρέλια και μπιτόνια δεν καλύπτονται από αυτόν τον ορισμό.

E

"EC Directive" : Με τον όρο "*ΕΕ οδηγία*" εννοούνται οι διατάξεις που αποφασίστηκαν από τους αρμόδιους φορείς της Ευρωπαϊκής Κοινότητας και που δεσμεύουν κάθε κράτος μέλος ως προς το επιθυμητό αποτέλεσμα, αλλά που αφήνουν τους τρόπους και μεθόδους στις εθνικές αρχές.

"ECE Regulation" : Με τον όρο "*Κανονισμός ΕΕ"* νοείται Κανονισμός - Παράρτημα της Συμφωνίας περί υιοθέτησης τεχνικών προδιαγραφών για εξοπλισμό τροχοφόρων οχημάτων και εξαρτημάτων που μπορεί να ενσωματωθούν ή να χρησιμοποιηθούν σε τροχοφόρα οχήματα και τις συνθήκες για αμοιβαία αναγνώριση εγκρίσεων που δίνεται με βάση αυτές τις προδιαγραφές (Συμφωνία 1958, τροποποιημένη)

"Emergency temperature" : Με τον όρο "*Θερμοκρασία Κινδύνου*" νοείται η θερμοκρασία στην οποία επείγοντα μέτρα θα λαμβάνονται στην περίπτωση απώλειας ελέγχου θερμοκρασίας.

"EN" (standard) : Με τον όρο "*EN (πρότυπο)*" νοείται μια Ευρωπαϊκή πρότυπη διαδικασία που δημοσιεύεται από την Ευρωπαϊκή Επιτροπή Προτυποποίησης (CEN) (CEN – 36 rue de Stassart. B-1050 Brussels).

"Enterprise" : Με τον όρο "*Επιχείρηση*" νοείται κάθε φυσικό πρόσωπο, νομικό πρόσωπο, κερδοσκοπικό και μη, κάθε συνεταιρισμός ή ομάδα ατόμων χωρίς νομική υπόσταση, κερδοσκοπικοί και μη, ή οποιαδήποτε επίσημη αρχή, είτε με δική της νομική προσωπικότητα είτε εξαρτημένη από άλλη αρχή που έχει νομική προσωπικότητα.

"Exclusive use" : Με τον όρο "Αποκλειστική χρήση" για τη μεταφορά υλικών Κλάσης 7, νοείται η μοναδική χρήση, από έναν μόνο αποστολέα, ενός οχήματος ενός μεγάλου εμπορευματοκιβωτίου, σχετικά με την οποία όλη η αρχική, ενδιάμεση, και τελική φόρτωση και εκφόρτωση διεξάγεται σύμφωνα με τις οδηγίες του αποστολέα ή παραλήπτη.

F

"Fibreboard IBC" : Με τον όρο "*Ινοσανίδες IBC*" νοείται ένα σώμα ινοσανίδων με ή χωρίς χωριστά άνω και κάτω πώματα, με εσωτερική επένδυση αν χρειάζεται (αλλά όχι με εσωτερικές συσκευασίες) και κατάλληλο εξοπλισμό λειτουργίας και δομικό εξοπλισμό.

"Filler" : Με τον όρο "*Πληρωτής*" νοείται κάθε επιχείρηση που φορτώνει επικίνδυνα εμπορεύματα σε μια δεξαμενή (βυτιοφόρο, αποσυνδεόμενη δεξαμενή, φορητή δεξαμενή ή δεξαμενή- εμπορευματοκιβώτιο) και /ή σε ένα όχημα, μεγάλο εμπορευματοκιβώτιο ή μικρό εμπορευματοκιβώτιο για μεταφορά φορτίων χύδην, ή σε ένα όχημα μεταφοράς συστοιχίας δοχείων αερίων ή MEGC.

"Filling pressure" : Με τον όρο "*Πίεση πλήρωσης*" νοείται η μέγιστη πίεση που δημιουργείται σε μια δεξαμενή όταν αυτή πληρώνεται υπό πίεση (βλέπε επίσης *"πίεση υπολογισμού", "πίεση εκκένωσης", "μέγιστη πίεση εργασίας (πίεση μετρητή)"* και *"πίεση δοκιμής"*).

"Filling ratio" : Με τον όρο *"Λόγος πλήρωσης"* νοείται ο λόγος της μάζας του αερίου προς τη μάζα του νερού σε θερμοκρασία 15°C που θα πλήρωνε ολοκληρωτικά ένα δοχείο πίεσης fitted ready for use.

"Fixed tank" : Με τον όρο "*Σταθερή δεξαμενή*" νοείται μια δεξαμενή με χωρητικότητα άνω των 1 000 λίτρων που είναι μόνιμα στερεωμένη σε ένα όχημα (που τότε λέγεται βυτιοφόρο όχημα) ή είναι αναπόσπαστο μέρος του πλαισίου ενός τέτοιου οχήματος.

"Flammable component" : Με τον όρο "*Εύφλεκτο συστατικό*" (για αερολύματα και φύσιγγες αερίων) νοείται ένα αέριο που είναι εύφλεκτο στον αέρα σε κανονική πίεση ή ουσία ή παρασκεύασμα σε υγρή μορφή με σημείο ανάφλεξης μικρότερο ή ίσο με 100°C.

"Flash-point" : Με τον όρο "*Σημείο ανάφλεξης*" νοείται η χαμηλότερη θερμοκρασία ενός υγρού στην οποία οι ατμοί του σχηματίζουν εύφλεκτο μείγμα με τον αέρα.

"Flexible IBC" : Με τον όρο "*Εύκαμπτο IBC*" νοείται ένα σώμα που αποτελείται από μεμβράνη, υφαντό υλικό ή οποιοδήποτε άλλο εύκαμπτο υλικό ή συνδυασμούς αυτών και, αν είναι απαραίτητο, μια εσωτερική επικάλυψη ή επένδυση, μαζί με κατάλληλο εξοπλισμό εξυπηρέτησης και συσκευές χειρισμού.

"Full load" : Με τον όρο "*Πλήρες φορτίο*" νοείται κάθε φορτίο που προέρχεται από έναν αποστολέα για το οποίο είναι αποκλειστική η χρήση ενός οχήματος ή μεγάλου εμπορευματοκιβωτίου και όλες οι λειτουργίες φόρτωσης και εκφόρτωσης γίνονται σύμφωνα με τις οδηγίες του αποστολέα ή του παραλήπτη.

ΣΗΜΕΙΩΣΗ: *Ο αντίστοιχος όρος για την Κλάση 7 είναι "αποκλειστική χρήση".*

G

"Gas" : "*Αέριο*" σημαίνει μια ουσία η οποία:

(a) στους 50°C έχει τάση ατμών μεγαλύτερη από 300 kPa (3 bar), ή

(b) είναι εντελώς αέρια στους 20°C υπό κανονική πίεση 101.3 kPa,

"Gas cartridge" : "*Φυσίγγιο αερίου*" σημαίνει κάθε μη ξαναγεμιζόμενο δοχείο που περιέχει υπό πίεση, ένα αέριο ή μείγμα αερίων. Είναι δυνατό να έχει και βαλβίδα.

"GHS" : σημαίνει Παγκοσμίως Εναρμονισμένο Σύστημα (Globally Harmonized System) Ταξινόμησης και Σήμανσης Χημικών από τα Ηνωμένα Έθνη σύμφωνα με το έγγραφο ST/SG/AC.10/30/Rev.2.

H

"Handling device": Με τον όρο *"Συσκευή διακίνησης"* (για εύκαμπτα IBC) νοείται οποιαδήποτε χειρολαβή, θηλιά, μικρό άνοιγμα ή πλαίσιο προσαρτημένα στο σώμα του IBC ή σχηματοποιημένα από επέκταση του υλικού του σώματος του IBC.

"Hermetically closed tank" : Με τον όρο *"Ερμητικά κλειστή δεξαμενή"* νοείται μια δεξαμενή που προορίζεται για τη μεταφορά υγρών ουσιών με πίεση υπολογισμού τουλάχιστον 4 bar ή προορίζεται για τη μεταφορά στερεών ουσιών (σε σκόνη ή κόκκους) ανεξάρτητα από την πίεση υπολογισμού, τα ανοίγματα της οποίας είναι ερμητικά κλειστά και η οποία :

- δεν διαθέτει βαλβίδες ασφαλείας, εκρηγνυόμενους δίσκους ή άλλες συσκευές ασφαλείας ή βαλβίδες κενού, ή

- δεν διαθέτει βαλβίδες ασφαλείας, εκρηγνυόμενους δίσκους ή άλλες συσκευές ασφαλείας αλλά διαθέτει βαλβίδες κενού, σύμφωνα με τις απαιτήσεις της παραγράφου 6.8.2.2.3, ή

- διαθέτει βαλβίδες ασφαλείας που προηγούνται από εκρηγνυόμενους δίσκους σύμφωνα με την 6.8.2.2.10, αλλά δεν διαθέτει βαλβίδες κενού, ή

- διαθέτει βαλβίδες ασφαλείας που προηγούνται από εκρηγνυόμενους δίσκους σύμφωνα με την 6.8.2.2.10 και βαλβίδες κενού, σύμφωνα με τις απαιτήσεις της παραγράφου 6.8.2.2.3.

I

*"IAEA"*με τον όρο ΙΑΕΑ νοείται η Διεθνής Επιτροπή Ατομικής Ενέργειας (International Atomic Energy Agency, IAEA) (IAEA, P.O. Box 100-A-1400 Vienna).

"IBC", βλέπε *"Intermediate bulk container"*,

"ICAO" : Με τον όρο ICAO νοείται ο "Διεθνής Οργανισμός Πολιτικής Αεροπορίας" (International Civil Aviation Organization, ICAO, 999 Univerity Street, Montreal Quebec H3C 5H7, Canada.

"ICAO Technical Instructions" : είναι οι *Τεχνικές Οδηγίες για την Ασφαλή Μεταφορά Επικίνδυνων Εμπορευμάτων Αεροπορικώς*, που συμπληρώνουν το Παράρτημα 18 της Συνθήκης του Σικάγο για τη Διεθνή Πολιτική Αεροπορία (Σικάγο 1944), που εκδίδεται από το Διεθνή Οργανισμό Πολιτικής Αεροπορίας- ΔΟΠΑ, (ICAO), στο Μόντρεαλ.

"IMDG Code" : *Κώδικας IMDG* είναι ο Διεθνής Ναυτιλιακός Κώδικας Επικίνδυνων Ειδών, για την εφαρμογή του Κεφαλαίο VII, Μέρος Α, της Διεθνούς Σύμβασης για την Ασφάλεια της Ζωής στη Θάλασσα, 1974 (Σύμβαση SOLAS), που εκδίδεται από το Διεθνή Ναυτιλιακό Οργανισμό (ΙΜΟ), Λονδίνο.

"IMO": Με τον όρο ΙΜΟ νοείται ο Διεθνής Οργανισμός Ναυτιλίας (International Maritime Organization, 4 Albert Embankment SE1 7SR, London, United Kingdom).

"Inner packaging" : "*Εσωτερική συσκευασία*" σημαίνει συσκευασία για τη μεταφορά της οποίας απαιτείται εξωτερική συσκευασία.

"Inner receptacle" : "*Εσωτερικό δοχείο*" σημαίνει δοχείο που απαιτεί εξωτερική συσκευασία για να επιτελέσει τη λειτουργία συγκράτησης .

"Inspection body" : Με τον όρο *"Οργανισμός Επιθεώρησης"* νοείται ένας ανεξάρτητος οργανισμός επιθεώρησης και ελέγχου εγκεκριμένος από την αρμόδια αρχή.

*"Intermediate bulk container" (*IBC) : "*Εμπορευματοκιβώτιο μεσαίας χωρητικότητας για φορτία χύδην*" σημαίνει μία άκαμπτη ή εύκαμπτη φορητή συσκευασία εκτός από αυτές που προσδιορίζονται στο Κεφάλαιο 6.1, η οποία:

(a) έχει χωρητικότητα:

(i) όχι μεγαλύτερη από 3 m^3 για στερεά και υγρά των Ομάδων Συσκευασίας II και III

(ii) όχι μεγαλύτερη από 1.5 m^3 για στερεά της Ομάδας Συσκευασίας I όταν είναι συσκευασμένα σε εύκαμπτα, άκαμπτου πλαστικού, σύνθετα, ινοσανίδες και ξύλινα IBC.

(iii) όχι μεγαλύτερη από 3 m^3 για στερεά της Ομάδας Συσκευασίας I όταν είναι συσκευασμένα σε μεταλλικά IBC.

(iv) όχι μεγαλύτερη από 3 m^3 για ραδιενεργό υλικό της Κλάσης 7.

(b) είναι σχεδιασμένη για μηχανικό χειρισμό.

(c) είναι ανθεκτική στις καταπονήσεις που παράγονται κατά το χειρισμό και τη μεταφορά όπως προσδιορίζεται από τους ελέγχους που προκαθορίζονται στο Κεφάλαιο 6.5 (βλέπε επίσης *"Σύνθετα IBC με πλαστικό εσωτερικό δοχείο", "IBC από ινοσανίδες", "Εύκαμπτα IBC", "Μεταλλικά IBC", " IBC από άκαμπτο πλαστικό" και "Ξύλινα IBC"*).

ΣΗΜΕΙΩΣΗ 1*: *Φορητές δεξαμενές ή εμπορευματοκιβώτια-δεξαμενές που ικανοποιούν τις απαιτήσεις του Κεφαλαίου 6.7 ή 6.8 αντίστοιχα δεν θεωρούνται ότι είναι εμπορευματοκιβώτια μεσαίας χωρητικότητας για φορτία χύμα (IBCs).

ΣΗΜΕΙΩΣΗ 2*: *Εμπορευματοκιβώτια μεσαίας χωρητικότητας για φορτία χύμα (IBC) που ικανοποιούν τις απαιτήσεις του Κεφαλαίου 6.5 δεν θεωρούνται ότι είναι εμπορευματοκιβώτια για τους σκοπούς της παρούσας Συμφωνίας.

«Remanufactured IBC" : *"Ανασκευασμένο IBC"* σημαίνει ένα μεταλλικό, άκαμπτο πλαστικό ή σύνθετο εμπορευματοκιβώτιο μεσαίας χωρητικότητας (IBC) το οποίο :

(a) παράγεται ως τύπου UN από μη UN τύπο, ή

(b) μετρατρέπεται από ένα σχέδιο τύπου UN σε άλλο σχέδιο τύπου UN.

Τα ανασκευασμένα IBC υπόκεινται στις ίδιες απαιτήσεις της παρούσας Συμφωνίας που εφαρμόζονται στα καινούρια IBC ίδιου τύπου (βλ. επίσης ορισμό τύπου σχεδίου στην 6.5.6.1.1)

"Repaired IBC" : *"Επισκευασμένα IBC"* σημαίνει μεταλλικό, άκαμπτου πλαστικού ή σύνθετο εμπορευματοκιβώτιο μεσαίας χωρητικότητας (IBC), το οποίο ως αποτέλεσμα κρούσης ή εξαιτίας άλλης αιτίας (π.χ. διάβρωση, ψαθυροποίηση ή άλλη ένδειξη μειωμένης αντοχής σε σύγκριση με το σχέδιο τύπου) αποκαθίσταται ώστε να προσαρμόζεται στο σχέδιο τύπου και είναι ικανό να αντιστέκεται στις δοκιμές σχεδίου. Για τους λόγους της παρούσας Συμφωνίας, η αντικατάσταση του άκαμπτου εσωτερικού δοχείου ενός σύνθετου IBC με δοχείο που συμμορφώνεται με τις αρχικές προδιαγραφές του κατασκευαστή, θεωρείται επισκευή. Τα σώματα άκαμπτων πλαστικών IBC και τα εσωτερικά δοχεία σύνθετων IBC δεν είναι επισκευάσιμα. Τα εύκαμπτα IBC δεν είναι επισκευάσιμα εκτός και εγκρίνεται από την αρμόδια αρχή.

"Routine maintenance of flexible IBC's": *"Συνήθης συντήρηση εύκαμπτων IBC"* σημαίνει η επαναλαμβανόμενη εκτέλεση λειτουργιών, σε πλαστικά ή υφασμάτινα εύκαμπτα IBC, όπως:

(a) Καθαρισμός, ή

(b) Αντικατάσταση μη ακέραιων τμημάτων, όπως μη ακέραια επένδυση συνδέσμους κλεισιμάτων, με τμήματα που συμμορφώνονται με τις αρχικές προδιαγραφές του κατασκευαστή,

αρκεί αυτές οι λειτουργίες να μην επηρεάζουν δυσμενώς τη λειτουργία συγκράτησης εύκαμπτων IBC ή να αλλοιώνουν τον τύπο σχεδίου.

"Routine maintenance of rigid IBC's": *"Συνήθης συντήρηση άκαμπτων IBC"* σημαίνει η επαναλαμβανόμενη εκτέλεση λειτουργιών, σε άκαμπτα πλαστικά ή σύνθετα IBC, όπως:

(a) Καθαρισμός, ή

(b) Αφαίρεση ή επανεγκατάσταση ή αντικατάσταση κλεισιμάτων σώματος (συμπεριλαμβανομένων των συνδετικών παρεμβυσμάτων) ή συντήρηση του εξοπλισμού, σύμφωνα με τις αρχικές προδιαγραφές του κατασκευαστή, αρκεί να βεβαιώνεται ή σύσφιξη διαρροής, ή

(c) Αποκατάσταση δομικού εξοπλισμού που δεν επιτελεί άμεσα συγκράτηση επικίνδυνων εμπορευμάτων ή τη διατήρηση της λειτουργίας εκφόρτωσης ώστε να συμμορφώνεται προς το σχέδιο τύπου (π.χ. την ευθυγράμμιση των ποδώναρικών ή των προσαρτημάτων ανύψωσης) αρκεί να μην επηρεάζεται η λειτουργία συγκράτησης του IBC (λείπει η μετάφραση)

"Intermediate packaging" : "*Ενδιάμεση συσκευασία*" σημαίνει συσκευασία τοποθετημένη ανάμεσα σε εσωτερικές συσκευασίες ή είδη και σε μια εξωτερική συσκευασία.

"ISO" (πρότυπο) : με τον όρο *"ISO" (*πρότυπο) νοείται ένα διεθνές πρότυπο που εκδίδεται από το Διεθνή Οργανισμό Προτυποποίησης (International Organization of Standardization, ISO) (ISO – 1 rue de Varembe. CH-1204 Geneva 20).

J

"Jerrican" : "*Μπιτόνι*" σημαίνει μια μεταλλική ή πλαστική συσκευασία με ορθογώνια ή πολυγωνική διατομή με ένα ή περισσότερα ανοίγματα.

L

"Large container"[*] : Με τον όρο "*Μεγάλο εμπορευματοκιβώτιο*" νοείται :

(a) ένα εμπορευματοκιβώτιο που δεν πληροί τον ορισμό του μικρού εμπορευματοκιβωτίου.

(b) υπό την έννοια της Διεθνούς Σύμβασης για Ασφαλή Εμπορευματοκιβώτια (CSC), ένα εμπορευματοκιβώτιο με τέτοιο μέγεθος ώστε το εμβαδόν που περικλείεται στις τέσσερις κάτω γωνίες του να είναι

(i) τουλάχιστον 14 m^2 (150 τετραγωνικά πόδια) ή

(ii) τουλάχιστον 7 m^2 (75 τετραγωνικά πόδια) αν έχει άνω γωνιακά εξαρτήματα

"Large packaging" : Με τον όρο "*Μεγάλη συσκευασία*" νοείται εξωτερική συσκευασία που περιέχει είδη ή εσωτερικές συσκευασίες και η οποία

[*] "Open container"/"Closed container"/"Large container"/"Sheeted container"/"Small container", βλέπε "Container".

(a) είναι σχεδιασμένη για μηχανικό χειρισμό

(b) υπερβαίνει τα 400 kg καθαρό βάρος ή 450 λίτρα σε χωρητικότητα αλλά έχει όγκο όχι άνω των 3 m^3,

"Leakproofness test" : "*Δοκιμή στεγανότητας*" είναι η δοκιμή στεγανότητας μιας δεξαμενής, συσκευασίας ή IBC και του εξοπλισμού και των συσκευών κλεισίματος.

ΣΗΜΕΙΩΣΗ: *Για φορητές δεξαμενές, βλέπε Κεφάλαιο 6.7.*

"Light-gauge metal packaging" : "*μεταλλική συσκευασία ελαφρού περιτυπώματος*" είναι συσκευασία κυκλικής, ελλειπτικής, ορθογώνιας ή πολυγωνικής διατομής (επίσης κωνικής) και με κωνικό λαιμό και συσκευασίες σε μορφή κάδου από μέταλλο, με πάχος τοιχωμάτων λιγότερο από 0.5 mm (π.χ. λευκοσίδηρος), με επίπεδο ή κυρτό πυθμένα και με ένα ή περισσότερα στόμια, που δεν καλύπτεται από τους ορισμούς για βαρέλια ή μπιτόνια.

"Liner" : "*Επένδυση*" είναι ένας σωλήνας ή σάκος που εισάγεται μέσα στη συσκευασία, συμπεριλαμβανομένων μεγάλων συσκευασιών και IBCs, αλλά που δεν αποτελεί αναπόσπαστο μέρος τους, συμπεριλαμβανομένων των πωμάτων των ανοιγμάτων του.

"Liquid" : "*Υγρό*" είναι μια ουσία που στους 50°C έχει τάση ατμών όχι παραπάνω από 300 kPa (3 bar), που δεν είναι εντελώς αέρια στους 20°C και 101.3 kPa, και η οποία

(a) έχει σημείο τήξης ή αρχικό σημείο τήξης 20°C ή λιγότερο σε πίεση 101.3 kPa, ή

(b) είναι υγρή σύμφωνα με τη μέθοδο δοκιμής ASTM D 4359-90 ή

(c) δεν είναι συγκολλητική ουσία σύμφωνα με τα κριτήρια της δοκιμής ρευστότητας (δοκιμή πενετρόμετρου) που περιγράφεται στην 2.3.4,

ΣΗΜΕΙΩΣΗ: *"Μεταφορά σε υγρή κατάσταση", για λόγους απαιτήσεων των δεξαμενών, σημαίνει:*

- *Μεταφορά υγρών σύμφωνα με τον παραπάνω ορισμό ή*

- *Στερεά προς μεταφορά σε τηγμένη κατάσταση.*

"Loader" : "*Φορτωτής*" είναι κάθε επιχείρηση που φορτώνει επικίνδυνα εμπορεύματα σε όχημα ή μεγάλο εμπορευματοκιβώτιο.

M

"Manual of Tests και Criteria" : Με τον όρο "*Εγχειρίδιο Δοκιμών και Κριτηρίων*" νοείται η τέταρτη αναθεωρημένη έκδοση των Συστάσεων των Ηνωμένων Εθνών για τη Μεταφορά Επικίνδυνων Εμπορευμάτων, Εγχειρίδιο Δοκιμών και Κριτηρίων, έκδοση του Οργανισμού Ηνωμένων Εθνών (ST/SG/AC.10/11/Rev.4, όπως τροποποιήθηκε από τα έγγραφα ST/SG/AC.10/11/Rev.4/Amend.1 και ST/SG/AC.10/11/Rev.4/Amend.2).

"Mass of package" : "*Μάζα κόλου*" σημαίνει το μικτό βάρος του κόλου εκτός αν υπάρχει άλλος ορισμός. Η μάζα των εμπορευματοκιβώτιων και δεξαμενών που χρησιμοποιούνται για τη μεταφορά των εμπορευμάτων δεν υπολογίζονται στο μικτό βάρος.

"Maximum capacity" : "*Μέγιστη χωρητικότητα*" είναι ο μέγιστος εσωτερικός όγκος δοχείων ή συσκευασιών συμπεριλαμβανομένων εμπορευματοκιβωτίων μεσαίας χωρητικότητας για φορτία χύμα (IBCs) και μεγάλων συσκευασιών, εκφρασμένος σε κυβικά μέτρα ή λίτρα.

"Maximum net mass" : "*Μέγιστο καθαρό βάρος*" είναι το μέγιστο καθαρό βάρος των περιεχομένων μιας μονής συσκευασίας ή το μέγιστο συνδυασμένο βάρος εσωτερικών συσκευασιών και των περιεχομένων τους, εκφρασμένο σε κιλά.

"Maximum normal operating pressure": Με τον όρο "Μέγιστη κανονική πίεση λειτουργίας" για τη μεταφορά υλικών Κλάσης 7, νοείται η μέγιστη πίεση πάνω από την ατμοσφαιρική πίεση σε μέσο επίπεδο θάλασσας που μπορεί να αναπτυχθεί στο σύστημα συγκράτησης σε μία περίοδο ενός χρόνου υπό τις συνθήκες θερμοκρασίας και ηλιακής ακτινοβολίας που αντιστοιχούν σε συνθήκες περιβάλλοντος εν απουσία εξαερισμού, εξωτερικής ψύξης από βοηθητικό σύστημα ή λειτουργικούς ελέγχους κατά τη μεταφορά.

"Maximum permissible gross mass": "Μέγιστο επιτρεπτό μικτό βάρος"

(a) (για όλες τις κατηγορίες IBC πέραν από εύκαμπτα IBC) σημαίνει το βάρος του σώματος, του εξοπλισμού λειτουργίας και του δομικού εξοπλισμού και το μέγιστο επιτρεπτό φορτίο.

(b) (για δεξαμενές) σημαίνει το απόβαρο της δεξαμενής και το βαρύτερο φορτίο εγκεκριμένο για μεταφορά.

ΣΗΜΕΙΩΣΗ: *Για φορητή δεξαμενή, βλέπε Κεφάλαιο 6.7.*

"Maximum permissible load" : "*Μέγιστο επιτρεπτό φορτίο*" (για εύκαμπτα IBC) σημαίνει το μέγιστο καθαρό βάρος για το οποίο το IBC είναι προορισμένο να χρησιμοποιείται και επιτρέπεται να μεταφέρει.

"Maximum working pressure (gauge pressure)" : *"μέγιστη πίεση εργασίας (πίεση μετρητή)"* σημαίνει την υψηλότερη από τις ακόλουθες τρεις τιμές της πίεσης:

(a) την υψηλότερη πραγματική πίεση που επιτρέπεται στη δεξαμενή κατά την πλήρωση ("μέγιστη επιτρεπόμενη πίεση πληρώσεως")

(b) την υψηλότερη πραγματική πίεση που επιτρέπεται στη δεξαμενή κατά την εκκένωση ("μέγιστη επιτρεπόμενη πίεση εκκενώσεως") και

(c) την πραγματική πίεση μετρητή στην οποία υποβάλλεται η δεξαμενή από τα περιεχόμενά του (συμπεριλαμβανομένων τυχόν εξωγενών αερίων που μπορεί να περιέχει) στη μέγιστη θερμοκρασία εργασίας.

Εκτός εάν οι ειδικές απαιτήσεις που περιγράφονται στο Κεφάλαιο 4.3 προβλέπουν διαφορετικά, η αριθμητική τιμή αυτής της πιέσεως εργασίας (πιέσεως μετρητή) δεν θα είναι χαμηλότερη της πιέσεως των ατμών (απολύτου πιέσεως) της ουσίας πλήρωσης στους 50°C.

Για δεξαμενές εξοπλισμένες με βαλβίδες ασφαλείας (με ή χωρίς δίσκο διάρρηξης), η μέγιστη πίεση εργασίας (πίεση μετρητή) θα είναι εντούτοις ίση με την προβλεπόμενη πίεση ανοίγματος τέτοιων βαλβίδων ασφαλείας (βλέπε επίσης *"πίεση υπολογισμού", "πίεση εκκένωσης", "πίεση πληρώσεως"* και *"πίεση δοκιμής"*).

ΣΗΜΕΙΩΣΗ 1: *Για φορητές δεξαμενές, βλέπε Κεφάλαιο 6.7.*

ΣΗΜΕΙΩΣΗ 2: *Για κλειστά κρυογενικά δοχεία βλέπε ΣΗΜΕΙΩΣΗ στην 6.2.1.3.6.5.*

"MEGC", βλέπε *"Multiple-element gas container"*

"Member of a vehicle crew" : Με τον όρο «Μέλος πληρώματος οχήματος» νοείται ο οδηγός ή κάθε άλλο πρόσωπο που συνοδεύει τον οδηγό για λόγους ασφάλειας, προστασίας, εκπαίδευσης ή χειρισμού.

"MEMU" , βλέπε *"Mobile explosives manufacturing unit"*

"Mobile explosives manufacturing unit" (MEMU) : Με τον όρο "Κινητή μονάδα κατασκευής εκρηκτικών" νοείται μία μονάδα, ή ένα όχημα επί του οποίου υπάρχει μονάδα, για την κατασκευή και γόμωση εκρηκτικών από επικίνδυνα εμπορεύματα που δεν είναι εκρηκτικά. Η μονάδα αποτελείται από διάφορες δεξαμενές και δεξαμενές χύμα και εξοπλισμό κατεργασίας καθώς επίσης αντλίες και σχετικός εξοπλισμός. Το MEMU ενδέχεται να φέρει ειδικούς θαλάμους για συσκευασμένα εκρηκτικά.

ΣΗΜΕΙΩΣΗ : *Αν και ο ορισμός του MEMU περιλαμβάνει την έκφραση "κατασκευή και γόμωση εκρηκτικών" οι απαιτήσεις για τα MEMU εφαρμόζονται μόνο στη μεταφορά και όχι στην κατασκευή και γόμωση των εκρηκτικών.*

"Metal IBC" : Με τον όρο "*Μεταλλικό IBC*" νοείται ένα μεταλλικό σώμα μαζί με τον κατάλληλο εξοπλισμό λειτουργίας και κατασκευής.

"Mild steel" : *"Μαλακός χάλυβας"* είναι ο χάλυβας με ελάχιστη αντοχή σε εφελκυσμό μεταξύ 360 N/mm^2 και 440 N/mm^2.

ΣΗΜΕΙΩΣΗ: *Για φορητές δεξαμενές, βλέπε Κεφάλαιο 6.7.*

"Multiple-element gas container (MEGC)" : *"Εμπορευματοκιβώτιο αερίων πολλαπλών-στοιχείων "* σημαίνει μία μονάδα που περιέχει στοιχεία που αλληλοσυνδέονται με διανομέα και είναι τοποθετημένα σε πλαίσιο. Τα παρακάτω στοιχεία θεωρούνται στοιχεία ενός *εμπορευματοκιβωτίου αερίων πολλαπλών-στοιχείων*: κύλινδροι, σωλήνες, βαρέλια υπό πίεση και δέσμες κυλίνδρων, όπως επίσης δεξαμενές για τη μεταφορά αερίων της Κλάσης 2 με χωρητικότητα μεγαλύτερη από 450 λίτρα.

ΣΗΜΕΙΩΣΗ: *Για UN MEGCs, βλέπε Κεφάλαιο 6.7.*

N

"Nominal capacity of the receptacle" : Με τον όρο "*Ονομαστική χωρητικότητα δοχείου*" νοείται ο ονομαστικός όγκο της επικίνδυνης ουσίας που περιέχεται σε δοχείο εκφρασμένο σε λίτρα. Για κυλίνδρους συμπιεσμένων αερίων η ονομαστική χωρητικότητα θα είναι η χωρητικότητα νερού του κυλίνδρου.

"N.O.S. entry (not otherwise specified entry)" : Με τον όρο *"Καταχώρηση ε.α.ο. (εκτός άλλως ορίζεται*)" νοείται μία ομαδική καταχώρηση η οποία αποδίδεται σε ουσίες, μείγματα, διαλύματα ή είδη εάν:

(a) δεν αναφέρονται ονομαστικά στον Πίνακα Α του Κεφαλαίου 3.2, και

(b) παρουσιάζουν χημικές, φυσικές και/ ή επικίνδυνες ιδιότητες αναλογούσες στην Κλάση, τον κωδικό ταξινόμησης, την ομάδα συσκευασίας, την ονομασία και την περιγραφή της καταχώρησης ε.α.ο.

O

"Offshore bulk container" : Με τον όρο "εμπορευματοκιβώτιο φορτίου χύδην ανοιχτής θαλάσσης" νοείται εμπορευματοκιβώτιο φορτίου χύδην σχεδιασμένο για τακτική χρήση για τη μεταφορά από, προς και μεταξύ εγκαταστάσεων ανοιχτής θάλασσας. Το εμπορευματοκιβώτιο για φορτία χύμα ανοιχτής θάλασσας έχει σχεδιαστεί και κατασκευαστεί σύμφωνα με τις κατευθυντήριες γραμμές για την έγκριση εμπορευματοκιβωτίων ανοιχτής θαλάσσης που διακινούνται σε ανοιχτή θάλασσα όπως προδιαγράφονται από τον Διεθνή Οργανισμό Ναυτιλίας (IMO) στο έγγραφο MSC/Circ.860.

"Open container"[*] : "*Ανοιχτό εμπορευματοκιβώτιο*" είναι ένα εμπορευματοκιβώτιο ανοιχτής οροφής ή εμπορευματοκιβώτιο με βάση εξέδρα.

"Open vehicle" : "*Ανοιχτό όχημα*" είναι ένα όχημα του οποίου η εξέδρα δεν έχει υπερκατασκευή ή έχει απλώς πλευρικά και οπίσθια σανιδώματα.

"Outer packaging" : "*Εξωτερική συσκευασία*" είναι η εξωτερική προστασία της σύνθετης ή μικτής συσκευασίας μαζί με τυχόν απορροφητικά υλικά, προστατευτικά και όποια άλλα συστατικά απαραίτητα για τη συγκράτηση και προστασία εσωτερικών δοχείων ή εσωτερικών συσκευασιών.

"Overpack" : "Υπερσυσκευασία" σημαίνει μία περιβάλλουσα συσκευασία που χρησιμοποιείται (από έναν μόνο αποστολέα στην περίπτωση της Κλάσης 7) για τη συγκράτηση μιας ή περισσότερων συσκευασιών, ενοποιημένων σε μία μονάδα ευκολότερης στο χειρισμό και τη στοιβασία κατά τη μεταφορά.

Παραδείγματα υπερσυσκευασιών:

(a) ένας δίσκος φόρτωσης όπως μια παλέτα, στο οποίο πολλά κόλα τοποθετούνται ή στοιβάζονται και ασφαλίζονται πάνω σε παλέτες με πλαστικούς ιμάντες, με συρρικνούμενο ή εκτεινόμενο υλικό περιτυλίγματος ή με άλλο κατάλληλο τρόπο, ή

(b) μία εξωτερική προστατευτική συσκευασία όπως κιβώτιο ή κλωβό.

P

"Package" : "*Κόλο*" είναι ολόκληρο το προϊόν της λειτουργίας της επιχείρησης, που συνίσταται από συσκευασία ή μεγάλη συσκευασία ή IBC και τα περιεχόμενά της έτοιμα προς αποστολή. Ο όρος περιλαμβάνει δοχεία για αέρια όπως ορίζονται στο παρόν Τμήμα και επίσης είδη που λόγω του μεγέθους τους, βάρους ή σχήματος μπορούν να μεταφερθούν χωρίς συσκευασία, ή σε βάσεις, κλωβούς ή συσκευές χειρισμού. Εκτός από τη μεταφορά ραδιενεργού υλικού, ο όρος δεν ισχύει για εμπορεύματα που μεταφέρονται χύδην, ούτε σε ουσίες που μεταφέρονται σε δεξαμενές.

ΣΗΜΕΙΩΣΗ: *Για ραδιενεργό υλικό, βλέπε 2.2.7.2, 4.1.9.1.1 και Κεφάλαιο 6.4.*

"Packaging" : "*συσκευασία*" είναι ένα ή περισσότερα δοχεία και όποια άλλα συστατικά ή υλικά είναι απαραίτητα για να εκτελέσει το δοχείο τη λειτουργία συγκράτησης και άλλες λειτουργίες ασφαλείας (βλέπε επίσης *"μικτή συσκευασία", "μικτή συσκευασία (πλαστικού υλικού)", "σύνθετη συσκευασία (γυαλί, πορσελάνη ή ψαμμάργιλος)", "εσωτερική συσκευασία", "Εμπορευματοκιβώτιο μεσαίας χωρητικότητας για φορτία χύμα (IBC)", "ενδιάμεση συσκευασία", "μεγάλη συσκευασία", "μεταλλική συσκευασία ελαφρού περιτυπώματος", "εξωτερική συσκευασία", "επιδιορθωμένες συσκευασίες", "ανακατασκευασμένη συσκευασία", "επαναχρησιμοποιούμενη συσκευασία", "Συσκευασία συλλογής" και "Αδιαπέραστη συσκευασία")*.

"Packer" : Με τον όρο "*Συσκευαστής*" νοείται κάθε επιχείρηση που τοποθετεί επικίνδυνα εμπορεύματα σε συσκευασίες, συμπεριλαμβανομένων μεγάλων συσκευασιών και εμπορευματοκιβωτίων μεσαίας χωρητικότητας για φορτία χύμα (IBCs) και, όπου είναι απαραίτητο, προετοιμάζει κόλα προς μεταφορά.

"Packing group" : "Ομάδα συσκευασίας" είναι μια ομάδα στην οποία αποδίδονται κάποιες ουσίες, για λόγους συσκευασίας, σύμφωνα με το βαθμό κινδύνου τους. Οι ομάδες συσκευασίας έχουν τις ακόλουθες έννοιες που επεξηγούνται πλήρως στο Μέρος 2:

[*] "Open container"/"Closed container"/"Large container"/"Sheeted container"/"Small container", βλέπε "Container".

Ομάδα Συσκευασίας I: Ουσίες που παρουσιάζουν υψηλό κίνδυνο
Ομάδα Συσκευασίας II: Ουσίες που παρουσιάζουν μέτριο κίνδυνο
Ομάδα Συσκευασίας III: Ουσίες που παρουσιάζουν χαμηλό κίνδυνο

ΣΗΜΕΙΩΣΗ: *Ορισμένα είδη που περιέχουν επικίνδυνα εμπορεύματα ταξινομούνται σε ομάδα συσκευασίας.*

"Portable tank" : "*Φορητή δεξαμενή*" είναι μια πολυτροπική δεξαμενή η οποία, όταν χρησιμοποιείται για τη μεταφορά ουσιών της Κλάσης 2, έχει χωρητικότητα άνω των 450 λίτρων σύμφωνα με τους ορισμούς στο Κεφάλαιο 6.7 ή τον Κώδικα IMDG και με ένδειξη οδηγίας φορητής δεξαμενής (T-Code) στη στήλη (10) του Πίνακα Α στο Κεφάλαιο 3.2.

"Portable tank operator", βλέπε *"Tank-container/portable tank operator"*,

"Pressure drum" : Με τον όρο "*Βαρέλι πίεσης*" νοείται ένα συγκολλημένο, μεταφερόμενο δοχείο πίεσης με χωρητικότητα σε νερό άνω των 150 λίτρων και όχι παραπάνω από 1 000 λίτρα (π.χ. κυλινδρικά δοχεία εφοδιασμένα με τσέρκια (στεφάνες) σπειροειδείς, δοχεία σε πέλματα και δοχεία σε πλαίσια).

"Pressure receptacle" : Με τον όρο *"Δοχείο πίεσης"* νοούνται από κοινού κύλινδροι, σωλήνες, βαρέλια πίεσης, κλειστά κρυογονικά δοχεία και δέσμες κυλίνδρων.

"Pressurized gas cartridge", βλέπε *"Aerosol* ή *Aerosol dispenser"*,

"Protected IBC" : "*Προστατευόμενο IBC (για μεταλλικά IBCs*)" σημαίνει ένα IBC εφοδιασμένο με πρόσθετη προστασία έναντι κρούσης, όπου η προστασία λαμβάνει τη μορφή, για παράδειγμα, μίας κατασκευής πολλαπλού στρώματος (σάντουιτς) ή διπλού τοιχώματος, ή ενός πλαισίου με ένα μεταλλικό δικτυωτό περίβλημα.

Q

"Quality assurance" : "*Διασφάλιση Ποιότητας*" σημαίνει ένα συστηματικό πρόγραμμα ελέγχων και επιθεωρήσεων που εφαρμόζεται από έναν οργανισμό ή σώμα που έχει σκοπό την παροχή εμπιστοσύνης ότι οι οδηγίες ασφάλειας της παρούσας Συμφωνίας εφαρμόζονται στην πράξη.

R

"Radiation level" : Με τον όρο "Επίπεδο ακτινοβολίας" για τη μεταφορά υλικών Κλάσης 7, νοείται ο αντίστοιχος ρυθμός δόσης εκφρασμένος σε millisieverts ανά ώρα.

"Radioactive contents" : Με τον όρο "Ραδιενεργά περιεχόμενα" για τη μεταφορά υλικών Κλάσης 7, νοείται το ραδιενεργό υλικό μαζί με οποιαδήποτε μολυσμένα ή ενεργοποιημένα στερεά, υγρά και αέρια μέσα στη συσκευασία.

"Receptacle" : "*Δοχείο (Κλάση 1*)" περιλαμβάνει κιβώτια, φιάλες, μπιτόνια, βαρέλια, βάζα και σωλήνες, συμπεριλαμβανομένων οποιωνδήποτε μέσων κλεισίματος που χρησιμοποιούνται στην εσωτερική ή ενδιάμεση συσκευασία.

"Receptacle" : "*Δοχείο*" είναι ένα σκεύος συγκράτησης για την υποδοχή και αποθήκευση ουσιών ή ειδών, συμπεριλαμβανομένων κάθε μέσου κλεισίματος. Αυτός ο ορισμός δεν ισχύει για περιβλήματα (βλέπε επίσης *"Κρυογονικό δοχείο", "εσωτερικό δοχείο", "άκαμπτο εσωτερικό δοχείο" και "Φυσίγγιο αέρα"*),

"Reconditioned packaging" : Με τον όρο "*Επιδιορθωμένες συσκευασίες"* νοούνται ειδικότερα :

(a) μεταλλικά βαρέλια που είναι:

(i) καθαρισμένα έως τα αρχικά υλικά κατασκευής, με απομάκρυνση όλων των προηγούμενων περιεχομένων, εσωτερικής και εξωτερικής διάβρωσης και εξωτερικών επικαλύψεων και επισημάνσεων,

(ii) αποκαταστημένα στο αρχικό σχήμα και περίγραμμα, με χτυπήματα (εάν χρειαστεί) ισιωμένα και σφραγισμένα και με αντικατεστημένες όλες τις μη-ακέραιες φλάντζες και

(iii) επιθεωρημένα μετά τον καθαρισμό αλλά πριν τη βαφή, με απόρριψη των συσκευασιών με ορατούς βελονισμούς, σημαντική μείωση στο πάχος του υλικού, κόπωση του μετάλλου, κατεστραμμένα σπειρώματα ή πώματα, ή άλλα σημαντικά ελαττώματα.

(b) πλαστικά βαρέλια και μπιτόνια που είναι:

(i) καθαρισμένα έως τα αρχικά υλικά κατασκευής, με απομάκρυνση όλων των προηγούμενων περιεχομένων, εξωτερικών επικαλύψεων και επισημάνσεων

(ii) με αντικατεστημένες όλες τις μη-ακέραιες φλάντζες και

(iii) επιθεωρημένα μετά τον καθαρισμό με απόρριψη των συσκευασιών με ορατή ζημιά όπως σκισίματα, πτυχές ή ρωγμές, κατεστραμμένα σπειρώματα ή πώματα, ή άλλα σημαντικά ελαττώματα.

"Recycled plastics material" : "*Ανακυκλωμένο πλαστικό υλικό*" είναι το ανασυσταμένο υλικό προερχόμενο από χρησιμοποιημένες βιομηχανικές συσκευασίες που έχουν καθαριστεί και προετοιμαστεί για επεξεργασία για νέες συσκευασίες.

"Reel" : "*Εξέλικτρο*" (Κλάση 1) σημαίνει μια συσκευή από πλαστικό, ξύλο, ινοσανίδες, μέταλλο ή άλλο κατάλληλο υλικό που συνίσταται από μία κεντρική άτρακτο με ή χωρίς πλευρικά τοιχώματα σε κάθε άκρο της ατράκτου. Είδη και ουσίες μπορούν να περιελίσσονται πάνω στην άτρακτο και να συγκρατούνται από τα πλευρικά τοιχώματα.

"Reference steel" : "*Χάλυβας αναφοράς*" είναι ένα χάλυβας με αντοχή σε 370 N/mm^2 και επιμήκυνση στη θραύση κατά 27%.

"Remanufactured IBC", βλέπε "Intermediate bulk container (IBC)"

"Remanufactured packaging" : Με τον όρο "*Ανακατασκευασμένη συσκευασία*" νοούνται ειδικότερα

(a) μεταλλικά βαρέλια που:

(i) παράγονται ως ένας τύπος UN από έναν τύπο μη-UN σύμφωνα με τις απαιτήσεις του Κεφαλαίου 6.1,

(ii) μετατρέπονται από έναν τύπο UN σ' έναν άλλο τύπο UN σύμφωνα με τις απαιτήσεις του Κεφαλαίου 6.1, ή

(iii) υποβάλλονται στην αντικατάσταση ακέραιων δομικών εξαρτημάτων (τέτοιων όπως οι μη-μετακινούμενες κεφαλές).

(b) πλαστικά βαρέλια που:

(i) μετατρέπονται από έναν τύπο UN σ' έναν άλλο τύπο UN (π.χ. 1H1 σε 1H2) ή

(ii) υποβάλλονται στην αντικατάσταση ακέραιων δομικών εξαρτημάτων.

Τα ανακατασκευασμένα βαρέλια υπόκεινται στις απαιτήσεις του Κεφαλαίου 6.1 που ισχύουν για νέα βαρέλια του ίδιου τύπου.

"Repaired IBC", βλέπε *"Intermediate Bulk Container (IBC)"*.

"Reused packaging" : "*Επαναχρησιμοποιούμενες συσκευασίες*" είναι συσκευασίες που έχουν εξεταστεί και βρεθεί ελεύθερες από ελαττώματα που επηρεάζουν την ικανότητα να αντέχουν στις δοκιμές απόδοσης. Ο όρος περιλαμβάνει εκείνες που ξαναγεμίζονται με τα ίδια ή παρόμοια συμβατά περιεχόμενα και μεταφέρονται σε αλυσίδες διανομής που ελέγχονται από τον αποστολέα του προϊόντος.

"RID" : είναι οι RID Κανονισμοί για τη Διεθνή Μεταφορά Επικίνδυνων Εμπορευμάτων Σιδηροδρομικώς (Παράρτημα C της COTIF (Σύμβαση για τη Διεθνή Μεταφορά Σιδηροδρομικώς)).

"Rigid inner receptacle" : "Άκαμπτο εσωτερικό δοχείο" (για σύνθετα IBCs) είναι ένα δοχείο που διατηρεί το γενικό σχήμα του όταν είναι κενό χωρίς τα κλεισίματά του και χωρίς εξωτερικό περίβλημα. Οποιοδήποτε εσωτερικό δοχείο δεν είναι "άκαμπτο" θεωρείται "εύκαμπτο".

"Rigid plastics IBC" : *"Άκαμπτο πλαστικό IBC"* σημαίνει ένα άκαμπτο πλαστικό σώμα, που μπορεί να διαθέτει δομικό εξοπλισμό μαζί με κατάλληλο εξοπλισμό λειτουργίας.

"Routine maintenance of flexible IBC's", βλέπε *"Intermediate Bulk Containers"*.

"Routine maintenance of rigid IBC's", βλέπε *"Intermediate Bulk Containers"*.

S

"Safety valve" : "*Βαλβίδα ασφαλείας*" σημαίνει μια συσκευή με ελατήριο που ενεργοποιείται αυτόματα υπό πίεση και ο σκοπός της οποίας είναι η προστασία της δεξαμενής από μη αποδεκτή υπερβολική εσωτερική πίεση.

"SADT" βλέπε *"Self-accelerating decomposition temperature"*,

"Salvage packaging" : "*Συσκευασία συλλογής*" σημαίνει μια ειδική συσκευασία μέσα στην οποία τοποθετούνται ελαττωματικά κόλα ή κόλα με διαρροές επικίνδυνων εμπορευμάτων ή επικίνδυνα εμπορεύματα που έχουν χυθεί ή διαρρεύσει, για λόγους μεταφοράς για ανάκτηση ή διάθεση.

"Self-accelerating decomposition temperature" (SADT): Η "*θερμοκρασία αυτο-επιταχυνόμενης διάσπασης*" είναι η χαμηλότερη θερμοκρασία στην οποία μπορεί να συμβεί αυτο-επιταχυνόμενη διάσπαση με μία ουσία στη συσκευασία που χρησιμοποιείται κατά τη διάρκεια της μεταφοράς. Διατάξεις για τον προσδιορισμό της SADT και τις επιπτώσεις της θερμότητας υπό περιορισμό δίνονται στο Μέρος II του Εγχειριδίου Δοκιμών και Κριτηρίων.

"Service equipment" : Με τον όρο *"Εξοπλισμός λειτουργίας"* σημαίνει τις συσκευές πλήρωσης και εκκένωσης και, σύμφωνα με την κατηγορία του IBC, συσκευές εκτόνωσης

της πίεσης ή εξαερισμού, ασφάλειας, θέρμανσης και θερμικής μόνωσης και όργανα μέτρησης

(a) της δεξαμενής νοούνται οι συσκευές πλήρωσης και εκκένωσης, εξαερισμού, ασφάλειας, θέρμανσης και θερμικής μόνωσης και όργανα μέτρησης.

(b) των στοιχείων ενός οχήματος-συστοιχίας ή ενός MEGC νοούνται οι συσκευές πλήρωσης και εκκένωσης, συμπεριλαμβανομένων των διανομέων, συσκευών ασφάλειας και οργάνων μέτρησης.

(c) ενός IBC νοούνται οι συσκευές πλήρωσης και εκκένωσης και κάθε όργανο εκτόνωσης πίεσης, εξαέρωσης, ασφάλειας, θέρμανσης και θερμικής μόνωσης και όργανα μέτρησης.

ΣΗΜΕΙΩΣΗ: *Για φορητές δεξαμενές, βλέπε Κεφάλαιο 6.7.*

"Settled pressure" : Με τον όρο "Παγιωμένη πίεση" νοείται η πίεση των περιεχομένων δοχείου πίεσης σε θερμική ισορροπία και ισορροπία διάχυσης.

"Sheeted container"[*]: "*εμπορευματοκιβώτιο με κάλυμμα*" σημαίνει ένα ανοιχτό εμπορευματοκιβώτιο εξοπλισμένο με κάλυμμα ώστε να προστατεύονται τα εμπορεύματα που φορτώνονται.

"Sheeted vehicle" : "*Όχημα με κάλυμμα*" σημαίνει ένα ανοιχτό όχημα εξοπλισμένο με κάλυμμα ώστε να προστατεύονται το φορτίο.

"Shell" : "*Κέλυφος*" είναι το περίβλημα που περιέχει την ουσία (συμπεριλαμβανομένων οπών και κλεισιμάτων)

ΣΗΜΕΙΩΣΗ 1: *Αυτός ο ορισμός δεν ισχύει για δοχεία.*

ΣΗΜΕΙΩΣΗ 2: *Για φορητές δεξαμενές, βλέπε Κεφάλαιο 6.7.*

"Sift-proof packaging" : "*Αδιαπέραστες συσκευασίες*" είναι συσκευασίες στεγανές σε ξηρό περιεχόμενο συμπεριλαμβανομένων λεπτών στερεών υλικών που παράγονται κατά τη διάρκεια της μεταφοράς.

"Small container"[*] : "*Μικρό εμπορευματοκιβώτιο*" είναι ένα εμπορευματοκιβώτιο το οποίο έχει συνολική εξωτερική διάσταση (μήκος, πλάτος ή ύψος) λιγότερο από 1,5m, ή εσωτερικό όγκο όχι μεγαλύτερο από 3 m^3.

"Small receptacle containing gas", βλέπε *"Gas cartridge"*

"Solid": "Στερεό" είναι:

(a) μια ουσία με σημείο τήξης ή αρχικό σημείο τήξης άνω των 20°C σε πίεση 101.3 kPa, ή

(b) μια ουσία που δεν είναι υγρή σύμφωνα με τη μέθοδο δοκιμής ASTM D 4359-90 ή που είναι συγκολλητική ουσία σύμφωνα με τα κριτήρια που εφαρμόζονται στη δοκιμή για τη ρευστότητα (δοκιμή διείσδυσης) όπως περιγράφεται στην 2.3.4.

"Structural equipment": "Δομικός Εξοπλισμός"

[*] "Open container"/"Closed container"/"Large container"/"Sheeted container"/"Small container", βλέπε "Container".

[*] "Open container"/"Closed container"/"Large container"/"Sheeted container"/"Small container", βλέπε "Container".

(a) για δεξαμενές ενός βυτιοφόρου ή αποσυνδεόμενη δεξαμενή, σημαίνει τα εξωτερικά ή εσωτερικά ενισχυτικά, στερεωτικά, προστατευτικά ή σταθεροποιητικά μέλη του περιβλήματος.

(b) για δεξαμενές μιας δεξαμενής-εμπορευματοκιβωτίου, σημαίνει τα εξωτερικά ή εσωτερικά ενισχυτικά, στερεωτικά, συνδετικά, προστατευτικά ή σταθεροποιητικά μέλη του περιβλήματος.

(c) για στοιχεία ενός οχήματος μεταφοράς συστοιχίας δοχείων αερίων ή MEGC σημαίνει τα εξωτερικά ή εσωτερικά ενισχυτικά, στερεωτικά, συνδετικά, προστατευτικά ή σταθεροποιητικά μέλη του περιβλήματος ή δοχείου.

(d) για IBCs εκτός από εύκαμπτα IBCs σημαίνει τα ενισχυτικά, συνδετικά,στερεωτικά, προστατευτικά ή σταθεροποιητικά μέλη του σώματος (συμπεριλαμβανομένης της παλέτας βάσης για σύνθετα IBC με πλαστικό εσωτερικό δοχείο).

ΣΗΜΕΙΩΣΗ: *Για φορητές δεξαμενές, βλέπε Κεφάλαιο 6.7.*

"Swap-body", βλέπε *"Container"*

T

"Tank" : "*Δεξαμενή*" σημαίνει ένα περίβλημα, συμπεριλαμβανομένων του εξοπλισμού εξυπηρέτησης και του δομικού εξοπλισμού του. Ο όρος "δεξαμενή" όταν χρησιμοποιείται κατά μόνας, σημαίνει εμπορευματοκιβώτιο - δεξαμενή, φορητή δεξαμενή, αποσυνδεόμενη δεξαμενή ή σταθερή δεξαμενή, όπως ορίζονται στο παρόν Μέρος, συμπεριλαμβανομένων στοιχείων δεξαμενών οχήματος συστοιχίας δοχείων ή MEGCs (βλέπε επίσης *"αποσυνδεόμενη δεξαμενή", "σταθερή δεξαμενή", "φορητή δεξαμενή"* και *"εμπορευματοκιβώτιο αερίων πολλαπλών-στοιχείων"*).

ΣΗΜΕΙΩΣΗ: *Για φορητές δεξαμενές, βλέπε 6.7.4.1.*

"Tank-container" : Ο όρος "*εμπορευματοκιβώτιο-δεξαμενή*" σημαίνει είδος εξοπλισμού μεταφοράς που ανταποκρίνεται στον ορισμό του όρου "εμπορευματοκιβώτιο" και συνίσταται από ένα περίβλημα και είδη εξοπλισμού, συμπεριλαμβανομένου εξοπλισμού που διευκολύνει την κίνηση του εμπορευματοκιβώτιου-δεξαμενής χωρίς σημαντική αλλαγή συμπεριφοράς, που χρησιμοποιείται για τη μεταφορά υγρών, αερίων, σε σκόνη ή σε κόκκους ουσιών, και η οποία όταν χρησιμοποιείται για μεταφορά ουσιών της Κλάσης 2, έχει χωρητικότητα πάνω από 0.45 m^3 (450 λίτρα).

ΣΗΜΕΙΩΣΗ: *IBCs που πληρούν τις απαιτήσεις του Κεφαλαίου 6.5 δεν θεωρούνται εμπορευματοκιβώτια-δεξαμενές.*

"Tank-container/portable tank operator" : "Χειριστής εμπορευματοκιβώτιου-δεξαμενής ή φορητής δεξαμενής" σημαίνει μια επιχείρηση στης οποίας το όνομα έχει ταξινομηθεί το εμπορευματοκιβώτιο- δεξαμενή ή φορητή δεξαμενή.

"Tank record" : Με τον όρο *"Αρχείο δεξαμενής"* νοείται ένα αρχείο που περιέχει όλες τις σημαντικές τεχνικές πληροφορίες που αφορούν μία δεξαμενή, ένα όχημα μεταφοράς συστοιχίας δοχείων αερίων ή ένα MEGC, όπως πιστοποιητικά όπως αυτά που αναφέρονται στις 6.8.2.3, 6.8.2.4 και 6.8.3.4.

"Tank swap body" : θεωρείται ένα εμπορευματοκιβώτιο- δεξαμενή.

"Tank-vehicle" : Ο όρος "*βυτιοφόρο όχημα*" σημαίνει όχημα κατασκευασμένο για τη μεταφορά υγρών, αερίων ή ουσιών σε σκόνη ή σε κόκκους και περιλαμβάνει μία ή περισσότερες σταθερές δεξαμενές. Επί πλέον του κυρίως οχήματος, ή των κινητών μονάδων που χρησιμοποιούνται αντ'αυτού, το βυτιοφόρο περιλαμβάνει ένα ή περισσότερα

περιβλήματα, τα είδη εξοπλισμού τους και τα εξαρτήματα για την πρόσδεσή τους στο όχημα ή στις κινητ μονάδες.

"Technical name" : "*Τεχνική ονομασία*" είναι μία αναγνωρισμένη, αν είναι σχετι βιολογική ονομασία, ή άλλη τρέχουσα ονομασία σε επιστημονικά και τεχνικά εγχειρίδ περιοδικά και κείμενα (βλέπε 3.1.2.8.1.1.)

"Test pressure":*"πίεση δοκιμής"* σημαίνει την απαιτούμενη πίεση που αναπτύσσεται κατά δοκιμή πίεσης κατά την αρχική ή την περιοδική επιθεώρηση (βλέπε επίσης *"πίε υπολογισμού", "πίεση εκκένωσης", "πίεση πληρώσεως"* και *"μέγιστη πίεση εργασίας (πίε μετρητή)"*).

ΣΗΜΕΙΩΣΗ: *Για φορητές δεξαμενές, βλέπε Κεφάλαιο 6.7.*

"Transport index (TI)" : Με τον όρο "Δείκτης μεταφοράς (TI)" που καταχωρείται σε έ κόλο, μια υπερσυσκευασία ή ένα εμπορευματοκιβώτιο, ή σε ασυσκεύαστο LSA-I ή SCO για τη μεταφορά υλικών Κλάσης 7, νοείται ένας αριθμός ο οποίος χρησιμοποιείται ένδειξη ελέγχου της έκθεσης σε ακτινοβολία.

"Transport unit" : Ο όρος "*μονάδα μεταφοράς*" σημαίνει αυτοκίνητο όχημα χωρ προσαρτημένο ρυμουλκούμενο όχημα, ή συρμό αποτελούμενο από αυτοκίνητο όχημα κ προσαρτημένο ρυμουλκούμενο όχημα.

"Tray" : Με τον όρο *"Δίσκος"* (Κλάση 1) νοείται φύλλο από μέταλλο, πλαστικό, ινοσανίδ ή άλλο κατάλληλο υλικό που τοποθετείται στην εσωτερική, ενδιάμεση ή εξωτερι συσκευασία και επιτυγχάνει προσαρμογή σε τέτοια συσκευασία. Η επιφάνεια του δίσκ μπορεί να έχει τέτοιο σχήμα ούτως ώστε οι συσκευασίες ή τα είδη να μπορούν εισαχθούν, να συγκρατώνται με ασφάλεια και να είναι διαχωρισμένα το ένα από το άλλο.

"Tube" : "Σωλήνας" (Κλάση 2) είναι ένα μεταφερόμενο δοχείο πίεσης χωρίς ραφή χωρητικότητα σε νερό άνω των 150 λίτρων και λιγότερη των 5 000 λίτρων.

U

"UIC": Με τον όρο *"UIC"* νοείται η Διεθνής Ένωση Σιδηροδρόμων (International Union Railways, UIC, 16 rue Jean Rey, F-75015 Paris, France).

"UNECE" : Με τον όρο *"UNECE"* νοείται η "Οικονομική Επιτροπή για την Ευρώπη τ Ηνεωμένων Εθνών" (United Nations Economic Commission for Europe, UNECE, Palais Nations, 8-14 avenue de la Paix, CH-1211 Geneva 10, Switzerland.

"Undertaking", βλέπε *"Enterprise"*,

"UN Model Regulations" : είναι οι Υποδειγματικοί Κανονισμοί που αποτελούν Παράρτη της δέκατης πέμπτης αναθεωρημένης έκδοσης των Συστάσεων για τη Μεταφο Επικίνδυνων Εμπορευμάτων, έκδοση των Ηνωμένων Εθνών (ST/SG/AC.10/1/Rev.15).

"UN number" : "*Αριθμός UN*" είναι ο τετραψήφιος αριθμός αναγνώρισης της ουσίας ή τ είδους σύμφωνα με τους Υποδειγματικούς Κανονισμούς του ΟΗΕ.

V

"Vacuum-operated waste tank" : "*Δεξαμενή αποβλήτων λειτουργίας εν κενώ*" είναι μια σταθερή δεξαμενή, ή μια αποσυνδεόμενη δεξαμενή, ή μια δεξαμενή – εμπορευματοκιβώτιο, που χρησιμοποιείται πρωταρχικά για τη μεταφορά επικίνδυνων αποβλήτων, με ειδικά κατασκευαστικά στοιχεία και/ ή εξοπλισμό που διευκολύνει τη φόρτωση και εκφόρτωση αποβλήτων όπως ορίζεται στο Κεφάλαιο 6.10. Μια δεξαμενή που πληρεί τις απαιτήσεις του Κεφαλαίου 6.7 ή 6.8 δεν θεωρείται δεξαμενή αποβλήτων λειτουργίας εν κενώ.

"Vacuum valve" : "*Βαλβίδα κενού*" είναι μια συσκευή με ελατήριο που ενεργοποιείται αυτόματα υπό πίεση και ο σκοπός της οποίας είναι η προστασία της δεξαμενής από μη αποδεκτή υπερβολική εσωτερική πίεση.

"Vehicle" : "*Όχημα*" βλέπε *" Όχημα μεταφοράς συστοιχίας δοχείων αερίων ", "Κλειστό όχημα", "Ανοιχτό όχημα", "Όχημα με κάλυμμα"* και *"Βυτιοφόρο"*

W

"Wastes" : "*Απόβλητα*" είναι οι ουσίες, διαλύματα, μείγματα ή είδη για τα οποία δεν προβλέπεται απευθείας χρήση αλλά τα οποία μεταφέρονται για επανεπεξεργασία, απόρριψη, εξαφάνιση με αποτέφρωση ή άλλες μεθόδους διάθεσης.

"Wooden barrel" : "*Ξύλινο βαρέλι*" είναι μια συσκευασία κατασκευασμένη από φυσικό ξύλο, κυκλικής διατομής, που έχει κυρτά τοιχώματα, συνίσταται από σανίδες και κεφαλές και είναι εξοπλισμένη με τσέρκια.

"Wooden IBC" : "*Ξύλινο IBC*" Τα ξύλινα IBC συνίστανται από ένα άκαμπτο ή πτυσσόμενο ξύλινο σώμα, μαζί με μία εσωτερική επένδυση (αλλά χωρίς εσωτερική συσκευασία) και κατάλληλο εξοπλισμό λειτουργία και δόμησης.

"Working pressure" : *"Πίεση εργασίας"* σημαίνει παγιωμένη πίεση συμπιεσμένου αερίου σε θερμοκρασία 15°C σε δοχείο πλήρους πιέσεως.

ΣΗΜΕΙΩΣΗ: *Για δεξαμενές, βλέπε "Maximum working pressure".*

"Woven plastics" :"Υφαντά πλαστικά" (για εύκαμπτα IBC) σημαίνει ένα υλικό φτιαγμένο από τεντωμένες ταινίες ή μονονήματα από κατάλληλο πλαστικό υλικό.

1.2.2 Μονάδες μέτρησης

1.2.2.1 Οι εξής μονάδες μέτρησης [a] εφαρμόζονται στην παρούσα Συμφωνία:

Μέτρηση	Μονάδα SI [b]	Δεκτές εναλλακτικές μονάδες	Συσχέτιση μεταξύ μονάδων
Μήκος	m (μέτρο)	-	-
Επιφάνεια	m^2 (τετραγων. μέτρο)	-	-
Όγκος	m^3 (κυβικό μέτρο)	l [c] (λίτρο)	1 *l* = 10^{-3} m^3
Χρόνος	s (δευτερόλεπτο)	min. (λεπτό)	1 min. = 60 s
		h (ώρα)	1 h = 3 600 s
		d (ημέρα)	1 d = 86 400 s
Μάζα	kg (κιλό)	g (γραμμάριο)	1g = 10^{-3} kg
		t (τόνος)	1 t = 10^3 kg
Πυκνότητα μάζας	kg/m^3	kg/l	1 kg/l = 10^3 kg/m^3
Θερμοκρασία	K (kelvin)	°C (βαθμοί Celsius)	0°C = 273.15 K
Διαφορά θερμοκρασίας	K (kelvin)	°C (βαθμοί Celsius)	1°C = 1 K
Δύναμη	N (newton)	-	1 N = 1 $kg.m/s^2$
Πίεση	Pa (pascal)		1 Pa = 1 N/m^2
		bar (bar)	1 bar = 10^5 Pa
Τάση	N/m^2	N/mm^2	1 N/mm^2 = 1 MPa
Έργο		kWh (kilowatt hours)	1 kWh = 3.6 MJ
Ενέργεια	J (joule)		1 J = 1 N.m = 1 W.s
Ποσότητα θερμότητας		eV (electronvolt)	1 eV = 0.1602 · · 10^{-18}J
Ηλεκτρ. Ισχύς	W (watt)	-	1 W = 1 J/s = 1 N.m/s
Κινηματικό ιξώδες	m^2/s	mm^2/s	1 mm^2/s = 10^{-6} m^2/s
Δυναμικό ιξώδες	Pa.s	mPa.s	1 mPa.s = 10^{-3} Pa.s
Δραστικότητα	Bq (becquerel)		
Ισοδύναμο δόσης	Sv (sievert)		

[a] *Οι εξής στρογγυλοποιημένοι αριθμοί χρησιμοποιούνται για τη μετατροπή των μέχρι τούδε χρησιμοποιουμένων μονάδων σε μονάδες SI*

Δύναμη
1 kg = 9.807 N
1 N = 0.102 kg

Τάση
1 kg/mm² = 9.807 N/mm²
1 N/mm² = 0.102 kg/mm²

Πίεση

1 Pa	= *1 N/m²*	= *10⁻⁵ bar*	= *1.02 H 10⁻⁵ kg/cm²*	= *0.75 H 10⁻² torr*
1 bar	= *10⁵ Pa*	= *1.02 kg/cm² = 750 torr*		
1 kg/cm²	= *9.807 H 10⁴ Pa*	= *0.9807 bar*	= *736 torr*	
1 torr	= *1.33 H 10² Pa*	= *1.33 H 10⁻³ bar*	= *1.36 H 10⁻³ kg/cm²*	

Ενέργεια, Έργο, Ποσότητα Θερμότητας

1 J	= *1 N.m*	= *0.278 H 10⁻⁶ kWh*	= *0.102 kgm*	= *0.239 H 10⁻³ kcal*
1 kWh	= *3.6 H 10⁶ J*	= *367 H 10³ kgm*	= *860 kcal*	
1 kgm	= *9.807 J*	= *2.72 H 10⁻⁶ kWh*	= *2.34 H 10⁻³ kcal*	
1 kcal	= *4.19 H 10³ J*	= *1.16 H 10⁻³ kWh*	= *427 kgm*	

Ισχύς

1 W	= *0.102 kgm/s*	= *0.86 kcal/h*
1 kgm/s	= *9.807 W*	= *8.43 kcal/h*
1 kcal/h	= *1.16 W*	= *0.119 kgm/s*

Κινηματικό ιξώδες

1 m²/s	=	*10⁴ St (Stokes)*
1 St	=	*10⁻⁴ m²/s*

Δυναμικό ιξώδες

1 Pa.s	= *1 N.s/m²*	= *10 P (poise)*	= *0.102 kg.s/m²*
1 P	= *0.1 Pa.s*	= *0.1 N.s/m²*	= *1.02 H 10⁻² kg.s/m²*

1 kg.s/m^2 = 9.807 Pa.s = 9.807 N.s/m^2 = 98.07 P

[b] *Το διεθνές σύστημα μονάδων (SI) είναι αποτέλεσμα αποφάσεων που ελήφθησαν στη Γενική Συνδιάσκεψη Μέτρων και Σταθμών (Διεύθυνση: Pavillon de Breteuil, Parc de St-Cloud, F-92 310 Sèvres).*

[c] *Η συντομογραφία "L" για το λίτρο μπορεί επίσης να χρησιμοποιείται αντί της συντομογραφίας "l" όταν δεν υπάρχει στη γραφομηχανή διαφορά ανάμεσα στον αριθμό "1" και το γράμμα "l".*

Τα δεκαδικά πολλαπλάσια και υπο-πολλαπλάσια μιας μονάδος μπορούν να σχηματίζονται με προθέματα που θα έχουν τις εξής σημασίες και θα τοποθετούνται προ του ονόματος ή του συμβόλου της μονάδος:

Συντελεστής			Πρόθεμα	Σύμβολο
1 000 000 000 000 000 000	= 10^{18}	πεντάκις εκ.	exa	E
1 000 000 000 000 000	= 10^{15}	τετράκις εκ.	peta	P
1 000 000 000 000	= 10^{12}	τρις εκ.	tera	T
1 000 000 000	= 10^{9}	δις εκ.	giga	G
1 000 000	= 10^{6}	εκατομμύριο	mega	M
1 000	= 10^{3}	χίλια	kilo	k
100	= 10^{2}	εκατό	hecto	h
10	= 10^{1}	δέκα	deca	da
0.1	= 10^{-1}	δέκατο	deci	d
0.01	= 10^{-2}	εκατοστό	centi	c
0.001	= 10^{-3}	χιλιοστό	milli	m
0.000 001	= 10^{-6}	εκατομυρ/στό	micro	μ
0.000 000 001	= 10^{-9}	δις εκ/στό	nano	n
0.000 000 000 001	= 10^{-12}	τρις εκ/στό	pico	p
0.000 000 000 000 001	= 10^{-15}	τετρ/ις εκ/στό	femto	f
0.000 000 000 000 000 001	= 10^{-18}	πεντ/ις εκ/στό	atto	a

ΣΗΜΕΙΩΣΗ: *10^{9} (δισεκατομμύριο) χρησιμοποιείται από τα Ενωμένα Έθνη. Ανάλογο δε είναι το δισεκατομμυριοστό (10^{-9}).*

1.2.2.2 Αν δεν δηλώνεται ρητά κάτι διαφορετικό, το σύμβολο "%" στην παρούσα Συμφωνία αντιπροσωπεύει:

(a) Στην περίπτωση μειγμάτων στερεών ή υγρών, όπως επίσης και στην περίπτωση διαλυμάτων ή στερεών που έχουν διαβραχεί από υγρό: ποσοστό βάρους βάσει του συνολικού βάρους του μείγματος, του διαλύματος ή του νωπού στερεού.

(b) Στην περίπτωση μιγμάτων συμπιεσμένων αερίων, όταν πληρώνονται υπό πίεση, ποσοστό κατ'όγκον βάσει του συνολικού όγκου του αερίου μείγματος ή όταν πληρώνονται υπό μάζα, ποσοστό κατά βάρος βάσει του συνολικού βάρους του μείγματος.

(c) Στην περίπτωση μειγμάτων υγροποιημένων αερίων και αερίων διαλυμένων, ποσοστό κατά βάρος βάσει του συνολικού βάρους του μείγματος.

1.2.2.3 Πιέσεις κάθε είδους σχετικές με τα δοχεία (όπως πίεση δοκιμής, εσωτερική πίεση, πίεση ανοίγματος βαλβίδας ασφαλείας), σημειώνονται πάντα σαν πιέσεις μετρητή (πιέσεις μεγαλύτερες από την ατμοσφαιρική πίεση). Ωστόσο, η τάση ατμών των ουσιών εκφράζεται πάντα σε απόλυτη πίεση.

1.2.2.4 Όπου η παρούσα Συμφωνία καθορίζει βαθμό πληρώσεως δοχείων, ο βαθμός αυτός πληρώσεως αναφέρεται πάντα σε θερμοκρασία αναφοράς των ουσιών 15°C, εκτός και αν υποδεικνύεται κάποια άλλη θερμοκρασία.

ΚΕΦΑΛΑΙΟ 1.3

ΕΚΠΑΙΔΕΥΣΗ ΑΤΟΜΩΝ ΕΜΠΛΕΚΟΜΕΝΩΝ ΣΤΗ ΜΕΤΑΦΟΡΑ ΕΠΙΚΙΝΔΥΝΩΝ ΕΜΠΟΡΕΥΜΑΤΩΝ

1.3.1 Σκοπός και εφαρμοσιμότητα

Τα άτομα που έχουν προσληφθεί από τους συμμετέχοντες που αναφέρονται στο Κεφάλαιο 1.4, των οποίων τα καθήκοντα αφορούν στη μεταφορά επικίνδυνων εμπορευμάτων, θα λαμβάνουν εκπαίδευση με βάση τις προϋποθέσεις που διέπουν τη μεταφορά τέτοιων εμπορευμάτων ανάλογα με τις υπευθυνότητες και τα καθήκοντά τους. Οι απαιτήσεις για την εκπαίδευση ειδικά για την ασφάλεια επικίνδυνων εμπορευμάτων του Κεφαλαίου 1.10 θα πρέπει επίσης να λαμβάνονται υπόψη.

ΣΗΜΕΙΩΣΗ 1: *Σχετικά με την εκπαίδευση του συμβούλου ασφαλούς μεταφοράς, βλέπε 1.8.3.*

ΣΗΜΕΙΩΣΗ 2: *Σχετικά με την εκπαίδευση του πληρώματος του οχήματος, βλέπε Κεφάλαιο 8.2.*

ΣΗΜΕΙΩΣΗ 3: *Για εκπαίδευση αναφορικά με την Κλάση 7, βλέπε επίσης 1.7.2.5.*

ΣΗΜΕΙΩΣΗ 4: *Η εκπαίδευση θα γίνεται πριν από την ανάληψη ευθυνών αναφορικά με τη μεταφορά επικινδύνων εμπορευμάτων.*

1.3.2 Φύση της εκπαίδευσης

Η εκπαίδευση θα έχει τη μορφή που ακολουθεί, ανάλογα με την ευθύνη και τα καθήκοντα του ενδιαφερόμενου ατόμου.

1.3.2.1 ***Εκπαίδευση γενικής ενημερότητας***

Το προσωπικό θα είναι εξοικειωμένο με τις γενικές απαιτήσεις των διατάξεων για τη μεταφορά των επικίνδυνων εμπορευμάτων.

1.3.2.2 ***Ειδική εκπαίδευση ανά θέμα***

Το προσωπικό θα λάβει λεπτομερή εκπαίδευση, ευθέως ανάλογη των καθηκόντων και υπευθυνοτήτων τους στις απαιτήσεις των κανονισμών που αφορούν στη μεταφορά επικίνδυνων εμπορευμάτων.

Όπου η μεταφορά επικίνδυνων εμπορευμάτων περιλαμβάνει μια μεταφορική λειτουργία με πολλούς τρόπους, το προσωπικό θα είναι ενήμερο σχετικά με τις απαιτήσεις που αφορούν τα άλλα μέσα μεταφοράς.

1.3.2.3 ***Εκπαίδευση ασφαλείας***

Ανάλογα με το βαθμό κινδύνου σωματικής βλάβης ή έκθεσης προερχόμενης από ένα συμβάν σχετικό με τη μεταφορά επικίνδυνων εμπορευμάτων, συμπεριλαμβανομένων της φόρτωσης και εκφόρτωσης, το προσωπικό θα εκπαιδευθεί σχετικά με τους κινδύνους και τα ατυχήματα που παρουσιάζονται στα επικίνδυνα εμπορεύματα

Η εκπαίδευση που θα παρασχεθεί θα έχει ως στόχο την ενημέρωση του προσωπικού για τον ασφαλή χειρισμό και τα μέτρα επείγουσας αντίδρασης.

1.3.2.4 (Διεγράφη)

1.3.3 Τεκμηρίωση

Λεπτομερής καταγραφή της εκπαίδευσης θα τηρείται και από τον εργοδότη και από τον εργαζόμενο και θα επαληθεύεται με την έναρξη νέας εργοδοσίας. Η εκπαίδευση θα συμπληρώνεται περιοδικά με πρόσθετη εκπαίδευση ώστε να λαμβάνονται υπόψη αλλαγές στους κανονισμούς.

ΚΕΦΑΛΑΙΟ 1.4

ΥΠΟΧΡΕΩΣΕΙΣ ΑΣΦΑΛΕΙΑΣ ΤΩΝ ΣΥΜΜΕΤΕΧΟΝΤΩΝ

1.4.1 Γενικά μέτρα ασφάλειας

1.4.1.1 Οι συμμετέχοντες στη μεταφορά επικίνδυνων εμπορευμάτων θα λαμβάνουν τα κατάλληλα μέτρα σύμφωνα με τη φύση και την έκταση των προβλέψιμων κινδύνων, για την αποφυγή ζημιάς ή σωματικής βλάβης και, αν είναι απαραίτητο, για τον περιορισμό των συνεπειών τους. Σε όλες τις περιπτώσεις, θα συμμορφώνονται με τις απαιτήσεις της παρούσας Συμφωνίας στα αντίστοιχα πεδία.

1.4.1.2 Όπου υπάρχει άμεση πιθανότητα διακινδύνευσης της δημόσιας ασφάλειας, οι συμμετέχοντες θα ειδοποιήσουν αμέσως τις υπηρεσίες εκτάκτου ανάγκης και θα παράσχουν σε αυτές τις πληροφορίες που χρειάζονται για να ενεργήσουν.

1.4.1.3 Η παρούσα Συμφωνία μπορεί να καθορίσει ορισμένες από τις υποχρεώσεις των διαφόρων συμμετεχόντων.

Αν κάποιο από τα συμβαλλόμενα μέρη θεωρεί πως δεν διακυβεύεται η ασφάλεια, μπορεί εντός της εγχώριας νομοθεσίας να μεταφέρει τις υποχρεώσεις που αφορούν ένα συγκεκριμένο συμμετέχοντα σε έναν ή πολλούς άλλους συμμετέχοντες, αρκεί να πληρούνται οι προϋποθέσεις των 1.4.2 και 1.4.3. Αυτές οι εξαιρέσεις θα ανακοινωθούν από το συμβαλλόμενο μέρος στη Γραμματεία της Οικονομικής Επιτροπής για την Ευρώπη των Ηνωμένων Εθνών η οποία θα τις γνωστοποιήσει στα συμβαλλόμενα μέρη.

Οι προϋποθέσεις των 1.2.1, 1.4.2 και 1.4.3 σχετικά με τους ορισμούς των συμμετεχόντων και των αντίστοιχων υποχρεώσεών τους δεν θα επηρεάσει τις διατάξεις του εγχώριου νόμου που αφορά στις νομικές κυρώσεις (ποινική φύση, ευθύνη κλπ.) που έπονται από το γεγονός ότι ο εν λόγω συμμετέχον είναι π.χ. μία νομική οντότητα, ένας ελεύθερος επαγγελματίας εργάτης, ένας εργοδότης ή ένας υπάλληλος.

1.4.2 Υποχρεώσεις των κύριων συμμετεχόντων

ΣΗΜΕΙΩΣΗ : *Για ραδιενεργά υλικά βλέπε επίσης 1.7.6.*

1.4.2.1 *Αποστολέας*

1.4.2.1.1 Ο αποστολέας επικίνδυνων εμπορευμάτων υποχρεούται να παραδίνει προς μεταφορά μόνο αποστολές φορτίων οι οποίες συμμορφώνονται με τις απαιτήσεις της παρούσας Συμφωνίας. Συναφώς με την 1.4.1, θα πρέπει συγκεκριμένα να:

(a) εξακριβώνει ότι τα επικίνδυνα εμπορεύματα είναι ταξινομημένα και εγκεκριμένα για μεταφορά σύμφωνα με την παρούσα Συμφωνία,

(b) προμηθεύει το μεταφορέα με πληροφορίες και στοιχεία και, αν είναι απαραίτητο, με τα απαιτούμενα έγγραφα μεταφοράς και συνοδευτικά έγγραφα (εξουσιοδοτήσεις, εγκρίσεις, ειδοποιήσεις, πιστοποιητικά, κλπ.), λαμβάνοντας υπόψη ειδικότερα τις απαιτήσεις του Κεφαλαίου 5.4 και των Πινάκων στο Μέρος 3,

(c) κάνει χρήση συσκευασιών, μεγάλων συσκευασιών, εμπορευματοκιβωτίων μεσαίας χωρητικότητας για φορτία χύδην (IBCs) και δεξαμενών (βυτιοφόρα οχήματα, αποσυνδεόμενες δεξαμενές, οχήματα μεταφοράς συστοιχίας δοχείων αερίων, MEGCs, φορητές δεξαμενές και δεξαμενές-εμπορευματοκιβώτια) εγκεκριμένων και κατάλληλων για τη μεταφορά των εν λόγω ουσιών και φερόντων των σημάνσεων που υπαγορεύει η παρούσα Συμφωνία,

(d) συμμορφώνεται με τις απαιτήσεις των μέσων της αποστολής και των περιορισμών της αποστολής,

(e) εξασφαλίζει ότι ακόμα και κενές, ακαθάριστες και μη εξαερωμένες δεξαμενές (οχήματα-δεξαμενές, αποσυνδεόμενες δεξαμενές, οχήματα μεταφοράς συστοιχίας δοχείων αερίων, MEGCs, φορητές δεξαμενές και δεξαμενές-εμπορευματοκιβώτια) ή κενά ακάθαρτα οχήματα και μεγάλα και μικρά εμπορευματοκιβώτια φορτίου χύδην φέρουν όλες τις κατάλληλες σημάνσεις και επισημάνσεις και ότι οι κενές ακαθάριστες δεξαμενές είναι κλειστές και έχουν τον ίδιο βαθμό στεγανότητας σαν να ήταν γεμάτες.

1.4.2.1.2 Αν ο αποστολέας χρησιμοποιεί τις υπηρεσίες άλλων συμμετεχόντων (συσκευαστής, φορτωτής, πληρωτής, κλπ.), θα λάβει τα κατάλληλα μέτρα ώστε να διασφαλίσει ότι η αποστολή του φορτίου πληρεί τις απαιτήσεις της παρούσας Συμφωνίας. Στην περίπτωση ωστόσο 1.4.2.1.1 (a), (b), (c) και (e), μπορεί να βασιστεί στις πληροφορίες και τα στοιχεία που του δόθηκαν από τους άλλους συμμετέχοντες.

1.4.2.1.3 Όταν ο αποστολέας ενεργεί εκ μέρους τρίτου, ο τελευταίος θα ενημερώνει γραπτώς τον αποστολέα για το ότι πρόκειται για επικίνδυνα εμπορεύματα και θα του γνωστοποιεί όλες τις πληροφορίες και τα έγγραφα που χρειάζεται για να εκπληρώσει τις υποχρεώσεις του.

1.4.2.2 ***Μεταφορέας***

1.4.2.2.1 Συναφώς με την 1.4.1, όπου είναι κατάλληλο, ο μεταφορέας θα πρέπει συγκεκριμένα να:

(a) εξακριβώνει ότι τα επικίνδυνα εμπορεύματα προς μεταφορά είναι εγκεκριμένα για μεταφορά σύμφωνα με την παρούσα Συμφωνία,

(b) εξακριβώνει ότι τα προβλεπόμενα έγγραφα είναι πάνω στις μεταφορικές μονάδες,

(c) εξακριβώνει οπτικά ότι τα οχήματα και φορτία δεν έχουν εμφανή ελαττώματα, διαρροές ή ρωγμές, ελλιπή εξοπλισμό, κλπ.,

(d) εξακριβώνει ότι η ημερομηνία προθεσμίας για τον επόμενο έλεγχο των βυτιοφόρων οχημάτων, οχημάτων μεταφοράς συστοιχίας δοχείων αερίων, σταθερών δεξαμενών, αποσυνδεόμενων δεξαμενών, φορητών δεξαμενών, δεξαμενών-εμπορευματοκιβωτίων και MEGCs δεν έχει εκπνεύσει,

ΣΗΜΕΙΩΣΗ: *Δεξαμενές, οχήματα συστοιχίας και MEGCs μπορούν εντούτοις να μεταφέρονται μετά την εκπνοή της ημερομηνίας που αναφέρεται στους όρους της 4.1.6.10 (στην περίπτωση οχημάτων συστοιχίας και MEGCs που περιέχουν δοχεία πίεσης σαν στοιχεία), 4.2.4.4, 4.3.2.4.4, 6.7.2.19.6, 6.7.3.15.6 ή 6.7.4.14.6.*

(e) επιβεβαιώνει ότι τα οχήματα δεν είναι υπερφορτωμένα,

(f) εξακριβώνει ότι οι ετικέτες κινδύνου και οι σημάνσεις που προβλέπονται για τα οχήματα έχουν επικολληθεί,

(g) εξακριβώνει ότι ο εξοπλισμός που προβλέπεται στις γραπτές οδηγίες προς τον οδηγό βρίσκεται πάνω στο όχημα.

Όπου είναι κατάλληλο, αυτό θα γίνεται με βάση τα έγγραφα μεταφοράς και τα συνοδευτικά έγγραφα, με οπτική επιθεώρηση του οχήματος ή των εμπορευματοκιβωτίων και, όπου χρειάζεται, του φορτίου.

1.4.2.2.2 Ο μεταφορέας μπορεί ωστόσο στην περίπτωση της 1.4.2.2.1 (a), (b), (e) και (f), να βασιστεί στις πληροφορίες και τα στοιχεία που του δόθηκαν από άλλους συμμετέχοντες.

1.4.2.2.3 Εάν ο μεταφορέας παρατηρήσει παραβίαση των απαιτήσεων της παρούσας Συμφωνίας, σύμφωνα με την 1.4.2.2.1, δεν θα προωθήσει το φορτίο ώσπου το ζήτημα να διευθετηθεί.

1.4.2.2.4 Εάν, κατά τη διάρκεια του ταξιδιού, παρατηρηθεί παραβίαση που θα μπορούσε να διακινδυνεύσει την ασφάλεια της επιχείρησης, η αποστολή θα πρέπει να σταματήσει το συντομότερο δυνατό, δεδομένων των προϋποθέσεων της ασφάλειας της κυκλοφορίας, της ασφαλούς ακινητοποίησης της αποστολής και της δημόσιας ασφάλειας. Η επιχείρηση μεταφοράς μπορεί να συνεχιστεί μόνο όταν η αποστολή συμμορφωθεί με τους αρμόζοντες κανονισμούς. Η αρμόδια αρχή(αρχές) για το υπόλοιπο του ταξιδιού μπορεί να εγκρίνει τη συνέχιση της επιχείρησης μεταφοράς.

Στην περίπτωση που η ζητούμενη συμμόρφωση δεν μπορεί να επιτευχθεί και η εξουσιοδότηση δεν μπορεί να δοθεί για το υπόλοιπο του ταξιδιού, η αρμόδια αρχή(αρχές) θα παρέχουν στο μεταφορέα την απαραίτητη διοικητική βοήθεια. Το ίδιο ισχύει και στην περίπτωση που ο μεταφορέας ενημερώσει την αρμόδια αρχή(αρχές) ότι η επικινδυνότητα των μεταφερόμενων εμπορευμάτων δεν του γνωστοποιήθηκε από τον αποστολέα και ότι επιθυμεί, δυνάμει του ισχύοντος νόμου περί μεταφορικών συμβάσεων, να εκφορτώσει, να καταστρέψει τα εμπορεύματα ή να τα καταστήσει αβλαβή.

1.4.2.2.5 *(Δεσμευμένο)*

1.4.2.3 ***Παραλήπτης***

1.4.2.3.1 Ο παραλήπτης έχει την υποχρέωση να μην αρνηθεί την παραλαβή των εμπορευμάτων χωρίς σοβαρούς λόγους και να επιβεβαιώσει, μετά την εκφόρτωση, ότι έχουν ακολουθηθεί οι προϋποθέσεις της παρούσας Συμφωνίας που τον αφορούν.

Συναφώς με την 1.4.1, θα πρέπει συγκεκριμένα να:

(a) επιτελεί, στις περιπτώσεις που προβλέπεται από την παρούσα Συμφωνία, τον προβλεπόμενο καθαρισμό και την απολύμανση των οχημάτων και εμπορευματοκιβωτίων,

(b) διασφαλίζει ότι τα εμπορευματοκιβώτια αφού εκκενωθούν, καθαριστούν και απολυμανθούν, δεν φέρουν πλέον σημάνσεις κινδύνου σύμφωνα με το Κεφάλαιο 5.3.

1.4.2.3.2 Εάν ο παραλήπτης χρησιμοποιεί τις υπηρεσίες άλλων συμμετεχόντων (εκφορτωτής, καθαριστής, υπηρεσία απολύμανσης, κλπ.) θα πρέπει να λάβει κατάλληλα μέτρα για την εξασφάλιση της συμμόρφωσης με τις απαιτήσεις της παρούσας Συμφωνίας.

1.4.2.3.3 Εάν αυτές οι εξακριβώσεις φέρουν στο φως παραβίαση των απαιτήσεων της παρούσας Συμφωνίας, ο παραλήπτης θα επιστρέψει το εμπορευματοκιβώτιο στο μεταφορέα μόνο μετά την αποκατάσταση της παραβίασης.

1.4.3 Υποχρεώσεις των άλλων συμμετεχόντων

Ένας μη εξαντλητικός κατάλογος των άλλων συμμετεχόντων και των αντίστοιχων υποχρεώσεών τους δίνεται παρακάτω. Οι υποχρεώσεις των άλλων συμμετεχόντων πηγάζουν από την 1.4.1 παραπάνω στο βαθμό που γνωρίζουν ή έπρεπε να γνωρίζουν ότι τα καθήκοντά τους εκτελούνται στα πλαίσια μιας επιχείρησης μεταφοράς υπαγόμενης στην παρούσα Συμφωνία.

1.4.3.1 ***Φορτωτής***

1.4.3.1.1 Συναφώς με την 1.4.1, ο φορτωτής έχει τις παρακάτω συγκεκριμένες υποχρεώσεις:

(a) θα παραδίδει τα επικίνδυνα εμπορεύματα στο μεταφορέα μόνο εάν είναι εξουσιοδοτημένα προς μεταφορά σύμφωνα με την παρούσα Συμφωνία,

(b) θα ελέγχει, στην παράδοση προς μεταφορά συσκευασμένων επικίνδυνων εμπορευμάτων ή ακαθάριστων κενών συσκευασιών, εάν η συσκευασία είναι φθαρμένη. Δεν θα παραδίδει κόλο του οποίου η συσκευασία είναι φθαρμένη, ιδιαίτερα αν δεν είναι στεγανό, και υπάρχουν διαρροές ή πιθανότητα διαρροών της επικίνδυνης ουσίας, έως ότου επισκευαστεί η φθορά. Αυτή η υποχρέωση ισχύει επίσης για κενές ακαθάριστες συσκευασίες,

(c) θα συμμορφώνεται με τις ειδικές απαιτήσεις φόρτωσης και χειρισμού όταν φορτώνει επικίνδυνα εμπορεύματα σε ένα όχημα, ή μεγάλο ή μικρό εμπορευματοκιβώτιο,

(d) θα τηρεί τις απαιτήσεις των σημάνσεων κινδύνου σύμφωνα με το Κεφάλαιο 5.3 κατόπιν της φόρτωσης επικίνδυνων εμπορευμάτων σε ένα εμπορευματοκιβώτιο,

(e) κατά τη φόρτωση κόλων, θα συμμορφώνεται με τις απαγορεύσεις περί μικτής φόρτωσης λαμβάνοντας υπόψη επικίνδυνα εμπορεύματα που βρίσκονται ήδη στο όχημα ή σε μεγάλο εμπορευματοκιβώτιο και με τις απαιτήσεις σχετικά με την απομόνωση τροφίμων, άλλων αναλωσίμων ή ζωοτροφών.

1.4.3.1.2 Ο φορτωτής μπορεί ωστόσο στην περίπτωση της 1.4.3.1.1 (a), (d) και (e) να βασιστεί στις πληροφορίες και τα στοιχεία που του δόθηκαν από άλλους συμμετέχοντες.

1.4.3.2 ***Συσκευαστής***

Συναφώς με την 1.4.1, ο συσκευαστής θα συμμορφώνεται συγκεκριμένα με τα κάτωθι:

(a) τις απαιτήσεις σχετικά με τις συνθήκες συσκευασίας, ή συνθήκες μικτής συσκευασίας και,

(b) τις απαιτήσεις σχετικά με τη σήμανση και την επισήμανση των κόλων, όταν προετοιμάζει κόλα προς μεταφορά.

1.4.3.3 ***Πληρωτής***

Συναφώς με την 1.4.1, ο πληρωτής έχει τις κάτωθι συγκεκριμένες υποχρεώσεις:

(a) θα εξακριβώνει πριν την πλήρωση των δεξαμενών ότι τόσο αυτές όσο και ο εξοπλισμός τους είναι τεχνικά σε ικανοποιητική κατάσταση,

(b) θα εξακριβώνει ότι η ημερομηνία προθεσμίας για τον επόμενο έλεγχο των οχημάτων-δεξαμενών, οχημάτων μεταφοράς συστοιχίας δοχείων αερίων, αποσυνδεόμενων δεξαμενών, φορητών δεξαμενών, δεξαμενών-εμπορευματοκιβωτίων και MEGCs δεν έχει παρέλθει,

(c) θα γεμίζει μόνο δεξαμενές με επικίνδυνα εμπορεύματα εγκεκριμένα για μεταφορά στις δεξαμενές αυτές,

(d) κατά την πλήρωση της δεξαμενής, θα συμμορφώνεται με τις απαιτήσεις σχετικά με επικίνδυνα εμπορεύματα σε παρακείμενα διαμερίσματα,

(e) κατά την πλήρωση της δεξαμενής, θα παρατηρεί το μέγιστο επιτρεπτό βαθμό πλήρωσης ή τη μέγιστη επιτρεπτή μάζα περιεχομένου ανά λίτρο χωρητικότητας για την εκάστοτε ουσία,

(f) μετά την πλήρωση της δεξαμενής, θα ελέγχει τη στεγανότητα των συσκευών κλεισίματος,

(g) θα διασφαλίζει ότι δεν προσκολλήθηκαν στο εξωτερικό των δεξαμενών επικίνδυνα υπολείμματα της ουσίας με την οποία γέμισαν οι δεξαμενές,

(h) κατά την προετοιμασία επικίνδυνων εμπορευμάτων για μεταφορά, θα διασφαλίζει πως οι πορτοκαλί πινακίδες και κάρτες ή ετικέτες που υπαγορεύονται, επισυνάπτονται στις δεξαμενές, στα οχήματα και στα μεγάλα ή μικρά εμπορευματοκιβώτια προς μεταφορά φορτίων χύμα σύμφωνα με τις απαιτήσεις.

(i) (Δεσμευμένο).

(j) θα πρέπει, κατά τη φόρτωση οχημάτων ή δεξαμενών με επικίνδυνα εμπορεύματα χύδην, να διαπιστώνει ότι είναι σε συμμόρφωση με τις σχετικές διατάξεις του Κεφαλαίου 7.3.

1.4.3.4 ***Χειριστής εμπορευματοκιβωτίων-δεξαμενών/ φορητών δεξαμενών***

Συναφώς με την 1.4.1, ο χειριστής εμπορευματοκιβωτίων-δεξαμενών/ φορητών δεξαμενών συγκεκριμένα θα:

(a) διασφαλίζει τη συμμόρφωση με τις απαιτήσεις για την κατασκευή, εξοπλισμό, ελέγχους και σήμανση,

(b) διασφαλίζει ότι η συντήρηση των κελυφών και του εξοπλισμού τους γίνεται με τέτοιο τρόπο ώστε να διασφαλίζεται ότι, υπό κανονικές συνθήκες λειτουργίας, το εμπορευματοκιβώτιο-δεξαμενή/ φορητή δεξαμενή ικανοποιούν τις απαιτήσεις της παρούσας Συμφωνίας έως την επόμενη επιθεώρηση,

(c) πραγματοποιήσει έναν εξαιρετικό έλεγχο όταν η ασφάλεια του περιβλήματος ή του εξοπλισμού του είναι πιθανό να έχει ζημιωθεί από κάποια επισκευή, μετατροπή ή ατύχημα.

1.4.3.5 *(Δεσμευμένο)*

ΚΕΦΑΛΑΙΟ 1.5

ΕΞΑΙΡΕΣΕΙΣ

1.5.1 Προσωρινές εξαιρέσεις

1.5.1.1 Σύμφωνα με το Άρθρο 4, παράγραφος 3 της παρούσας Συμφωνίας, οι αρμόδιες αρχές των συμβαλλόμενων μερών μπορούν να συμφωνήσουν απευθείας μεταξύ τους να εξουσιοδοτήσουν ορισμένες επιχειρήσεις μεταφοράς στις περιφέρειές τους μέσω προσωρινών εξαιρέσεων από τις απαιτήσεις της παρούσας Συμφωνίας, αρκεί να μην διακυβεύεται έτσι η ασφάλεια. Η αρχή η οποία ανέλαβε την πρωτοβουλία λαμβάνονοντας υπόψη τις προσωρινές εξαιρέσεις θα πρέπει να γνωστοποιεί τις εξαιρέσεις αυτές στην Γραμματεία της Επιτροπής Οικονομικών των Ηνωμένων Εθνών για την Ευρώπη, η οποία θα την κοινοποιεί στα Συμβαλλόμενη Μέλη[1].

ΣΗΜΕΙΩΣΗ: *"Ειδική διευθέτηση" σύμφωνα με την 1.7.4 δεν θα θεωρείται μια προσωρινή εξαίρεση σύμφωνα με το παρόν.*

1.5.1.2 Η περίοδος ισχύος της προσωρινούς εξαίρεσης δεν θα είναι πάνω από πέντε έτη από την ημερομηνία έναρξης της ισχύος της. Η προσωρινή εξαίρεση θα παύει αυτόματα από την έναρξη ισχύος σχετικής τροποποίησης στην παρούσα Συμφωνία.

1.5.1.3 Λειτουργίες μεταφοράς στη βάση προσωρινών εξαιρέσεων θα αποτελούν λειτουργίες μεταφοράς υπό την έννοια της παρούσας Συμφωνίας.

1.5.2 *(Δεσμευμένο)*

[1] ***Σημείωση της Γραμματείας*** *: Οι ειδικές συμβάσεις που περιλαμβάνονται στο Κέφαλαιο αυτό μπορούν να αναζητηθούν στο δικτυακό τόπο της Γραμματείας της Επιτροπής Οικονομικών των Ηνωμένων Εθνών για την Ευρώπη (http ://www.unece.org/trans/danger/htm)*

ΚΕΦΑΛΑΙΟ 1.6

ΜΕΤΑΒΑΤΙΚΑ ΜΕΤΡΑ

1.6.1 Γενικά

1.6.1.1 Εκτός και αν υπάρχει άλλη διάταξη, οι ουσίες και τα είδη της παρούσας Συμφωνίας μπορούν να μεταφέρονται ως τις 30 Ιουνίου 2009 σύμφωνα με τις απαιτήσεις της παρούσας Συμφωνίας εφαρμόσιμες ως τις 31 Δεκεμβρίου 2008.

1.6.1.2 Οι ετικέτες κινδύνου που ως τις 31 Δεκεμβρίου 2004 ήταν σύμφωνα με τα υποδείγματα που ίσχυαν ως τότε μπορούν να χρησιμοποιηθούν έως εξάντλησης των αποθεμάτων.

(a) Οι ετικέτες κινδύνου και οι πινακίδες οι οποίες μέχρι την 31 Δεκεμβρίου 2004 ήταν σύμφωνες με τους τύπους No 7A, 7B, 7C, 7D ή 7E επιβεβλημένες ως εκείνη την ημερομηνία μπορούν να χρησιμοποιούνται έως την 31 Δεκεμβρίου 2010.

(b) Οι ετικέτες κινδύνου και οι πινακίδες οι οποίες μέχρι την 31 Δεκεμβρίου 2004 ήταν σύμφωνες με τους τύπους No 5.2 επιβεβλημένες ως εκείνη την ημερομηνία μπορούν να χρησιμοποιούνται έως την 31 Δεκεμβρίου 2010.

1.6.1.3 Ουσίες και είδη της Κλάσης 1, που ανήκουν στις ένοπλες δυνάμεις ενός Κράτους Μέλους, που συσκευάστηκαν πριν την 1 Ιανουαρίου 1990 σύμφωνα με τις απαιτήσεις της παρούσας Συμφωνίας που ίσχυαν τότε, μπορούν να μεταφέρονται μετά τις 31 Δεκεμβρίου 1989 εφόσον οι συσκευασίες διατηρούν την ακεραιότητά τους και δηλώνονται στα έγγραφα μεταφοράς ως στρατιωτικά εμπορεύματα συσκευασμένα πριν την 1 Ιανουαρίου 1990. Θα τηρούνται επίσης οι άλλες απαιτήσεις εφαρμόσιμες από 1 Ιανουαρίου 1990 για αυτήν την Κλάση.

1.6.1.4 Ουσίες και είδη της Κλάσης 1 που συσκευάστηκαν μεταξύ 1 Ιανουαρίου 1990 και 31 Δεκεμβρίου 1996 σύμφωνα με τις απαιτήσεις της παρούσας Συμφωνίας που ίσχυαν τότε μπορούν να μεταφέρονται μετά τις 31 Δεκεμβρίου 1996, εφόσον οι συσκευασίες διατηρούν την ακεραιότητά τους και δηλώνονται στα έγγραφα μεταφοράς ως εμπορεύματα της Κλάσης 1 συσκευασμένα μεταξύ 1 Ιανουαρίου 1990 και 31 Δεκεμβρίου 1996.

1.6.1.5 *(Δεσμευμένο)*

1.6.1.6 Εμπορευματοκιβώτια μεσαίας χωρητικότητας για φορτία χύδην (IBC's) που κατασκευάστηκαν πριν την 1η Ιανουαρίου 2003 σύμφωνα με τις απαιτήσεις του περιθωρίου 3612(1) εφαρμόσιμες ώς την 30η Ιουνίου 2001 και οι οποίες είναι σε συμφωνία με τις απαιτήσεις της 6.5.2.1.1 αναφορικά με το ύψος των γραμάτων, των ψηφίων και των συμβόλων εφαρμόσιμα από 1ης Ιουλίου 2001, μπορούν να συνεχίσουν να χρησιμοποιούνται.

1.6.1.7 Εγκρίσεις τύπου για βαρέλια, μπιτόνια και σύνθετες συσκευασίες κατασκευασμένες από πολυαιθυλένιο υψηλού ή μεσαίου μοριακού βάρους που εκδόθηκε πριν από την 1η Ιουλίου 2005 σε συμφωνία με τις απαιτήσεις τη 6.1.5.2.6 σε ισχύ έως την 31 Δεκεμβρίου του 2004, οι οποίες είναι σε συμφωνία με τις απαιτήσεις της 4.1.1.19, συνεχίζουν να είναι σε ισχύ έως την 31η Δεκεμβρίου 2009. Κάθε τέτοια συσκευασία κατασκευασμένη και σημασμένη με βάση τις εγκρίσεις τύπου μπορούν να χρησιμοποιηθούν έως το τέλος της περιόδου χρήσης όπως προσδιορίζεται στην 4.1.1.15.

1.6.1.8 Υπάρχουσες πινακίδες πορτοκαλί χρώματος οι οποίες πληρούν τις προϋποθέσεις του υποτμήματος της 5.3.2.2 εφαρμόσιμες έως την 31 Δεκεμβρίου 2004, μπορούν να συνεχίσουν να χρησιμοποιούνται.

1.6.1.9 (Διεγράφη)

1.6.10 Κελιά λιθίου και συσσωρευτές που κατασκευάστηκαν πριν την 1η Ιουλίου 2003 οι οποίοι έχουν δοκιμαστεί σύμφωνα με τις απαιτήσεις που εφαρμόζονται έως την 31η Δεκεμβρίου

2002, αλλά οι οποίοι δεν έχουν δοκιμαστεί σύμφωνα με τις απαιτήσεις που εφαρμόζονται από την 1η Ιανουαρίου 2003, και συσκευές περιέχουν τέτοια κελιά λιθίου και συσσωρευτές, μπορούν να συνεχίσουν να μεταφέρονται έως την 30η Ιουνίου του 2013, αν όλες οι άλλες εφαρμόσιμες απαιτήσεις πληρούνται.

1.6.1.11 Εγκρίσεις τύπου για κυλινδρικά δοχεία, μπιτόνια και σύνθετες συσκευασίες κατασκευασμένες από υψηλού ή μεσαίου μοριακού βάρους πολυαιθυλένιο, και για IBC's πολυαιθυλενίου υψηλού μοριακού βάρους, κατασκευασμένα πριν από την 1 Ιουλίου 2007 σύμφωνα με τις απαιτήσεις της 6.1.6.1 (a) σε ισχύ έως την 31 Δεκεμβρίου 2006, αλλά οι οποίες δεν είναι σύμφωνα με τις απαιτήσεις της 6.1.6.1 (a) με εφαρμογή από την 1 Ιανουαρίου 2007, εξακολουθούν να είναι έγκυρες.

1.6.1.12 Παρά τις διατάξεις του τμήματος 1.9.5, τα συμβαλλόμενα μέλη μπορούν να συνεχίζουν να εφαρμόζουν, μέχρι τις 31 Δεκεμβρίου του 2009 το αργότερο, περιορισμούς στη διέλευση οχημάτων διαμέσου οδών τούνελ σύμφωνα με τις διατάξεις των εθνικών νόμων.

1.6.1.13 Για οχήματα καταχωρημένα για πρώτη φορά ή που μπήκαν στην υπηρεσία προ της 1ης Ιανουαρίου 2009, οι απαιτήσεις των 5.3.2.2.1 και 5.3.2.2.2 ότι η πινακίδα, οι αριθμοί και τα γράμματα θα παραμείνουν επικολλημένα ασχέτως της κατεύθυνσης του οχήματος δεν απαιτείται να εφαρμόζεται μέχρι την 31η Δεκεμβρίου 2009.

1.6.1.14 IBC που κατασκευάσθηκαν προ της 1ης Ιανουαρίου 2011 σύμφωνα με τις απαιτήσεις που ισχύουν μέχρι 31 Δεκεμβρίου 2010 και συμμορφώνονται με το σχεδιασμό τύπου ο οποίος δεν έχει περάσει τη δοκιμή κραδασμών της 6.5.6.13 μπορούν να συνεχίσουν να χρησιμοποιούνται.

1.6.1.15 IBC που κατασκευάστηκαν, ανακατασκευάστηκαν ή επισκευάστηκαν προ της 1ης Ιανουαρίου 2011 δεν είναι απαραίτητο να φέρουν ένδειξη μέγιστου επιτρεπόμενου φορτίου στίβαξης σύμφωνα με την 6.5.2.2.2. Τέτοια IBC, μη φέροντα ένδειξη σύμφωνα με την 6.5.2.2.2, μπορούν ακόμη να χρησιμοποιούνται μετά την 31η Δεκεμβρίου 2010 αλλά θα πρέπει να φέρουν ένδειξη σύμφωνα με την 6.5.2.2.2 αν έχουν κατασκευαστεί ή επισκευαστεί μετά από εκείνη την ημερομηνία.

1.6.1.16 Ζωικά υλικά που έχουν μολυνθεί από παθογόνους μικροοργανισμούς που περιλαμβάνονται στην Κατηγορία Β, εκτός από εκείνα που θα μπορούσαν να καταχωρηθούν στην Κατηγορία Α αν βρίσκονταν σε καλλιέργεια (βλέπε 2.2.62.1.12.2), μπορούν να μεταφέρονται σύμφωνα με τις διατάξεις που ορίζονται από την αρμόδια αρχή μέχρι την 31η Δεκεμβρίου του 2014[1].

1.6.1.17 Ουσίες των κατηγοριών 1 έως 9 διαφορετικές από εκείνες που είναι καταχωρημένες στα UN Αριθ. 3077 ή 3082 στις οποίες τα κριτήρια κατηγοριοποίησης της 2.2.9.1.10 δεν εφαρμόστηκαν και οι οποίες δεν φέρουν ένδειξη σύμφωνα με την 5.2.1.8 και την 5.3.6 μπορούν ακόμη να μεταφέρονται μέχρι 31 Δεκεμβρίου 2010 χωρίς εφαρμογή των διατάξεων που αφορούν τη μεταφορά περιβαλλοντικά επικίνδυνων ουσιών.

1.6.1.18 Οι διατάξεις των τμημάτων 3.4.9 έως 3.4.13 απαιτείται να εφαρμοστούν μόνο από 1ης Ιανουαρίου 2011.

1.6.2 Δοχεία πίεσης και δοχεία για την Κλάση 2

1.6.2.1 Δοχεία που κατασκευάστηκαν πριν την 1 Ιανουαρίου 1997 και που δεν είναι σύμφωνα με τις απαιτήσεις της παρούσας Συμφωνίας εφαρμόσιμες από 1ης Ιανουαρίου 1997, αλλά η μεταφορά των οποίων επιτράπηκε υπό τις απαιτήσεις της παρούσας Συμφωνίας εφαρμόσιμες ως την 31η Δεκεμβρίου 1996, μπορούν να μεταφέρονται και μετά την ημερομηνία αυτή αν οι περιοδικοί έλεγχοι των απαιτήσεων των οδηγιών συσκευασίας P200 και P203 τηρούνται.

[1] *Κανονισμοί για ψόφια μολυσμένα ζώα περιέχονται π.χ. στον Κανονισμό (EC) No. 1774/2002 του Ευρωπαϊκού Κοινοβουλίου και του Συμβουλίου της 3 Οκτωβρίου 2002 που διατυπώνουν κανόνες αναφορικά με τα ζωικά υποπροϊόντα που δεν προορίζονται για ανθρώπινη κατανάλωση (Επίσημη Εφημερίδα των Ευρωπαϊκών Κοινοτήτων No. L 273 της 10/10/2002, σελ. 1).*

1.6.2.2 Κύλινδροι σύμφωνα με τον ορισμό της παραγράφου 1.2.1 που υποβλήθηκαν σε αρχική επιθεώρηση ή περιοδική επιθεώρηση πριν την 1 Ιανουαρίου 1997 μπορούν να μεταφέρονται κενοί και ακαθάριστοι χωρίς ετικέτα ως την ημερομηνία της επόμενης πλήρωσης ή την επόμενη περιοδική επιθεώρηση.

1.6.2.3 Δοχεία που προορίζονται γαι μεταφορά ουσιών Κλάσης 2 που καστασκευάστηκαν πριν την 1η Ιανουαρίου 2003, μπορούν να συνεχίσουν να φέρουν, μετά την 1η Ιανουαρίου 2003, τις ενδείξεις σύμφωνα με τις απαιτήσεις που είναι εφαρμόσιμες έως την 31η Δεκεμβρίου 2002.

1.6.2.4 Δοχεία πίεσης σχεδιασμένα και κατασκευασμένα σύμφωνα με τεχνικούς κώδικες που δεν αναγνωρίζονται πλέον σύμφωνα με την 6.2.5 μπορούν να εξακολουθούν να χρησιμοποιούνται.

1.6.2.5 Δοχεία πίεσης και τα κλεισίματά τους σχεδιασμένα και κατασκευασμένα σύμφωνα με τα πρότυπα που εφαρμόζονται κατά το χρόνο κατασκευής τους (βλέπε 6.2.4) σύμφωνα με τις διατάξεις του ADR που ίσχυαν τότε μπορούν να εξακολουθούν να χρησιμοποιούνται.

1.6.2.6 Δοχεία πίεσης για ουσίες που δεν είναι ταξινομημένες στην κλάση 2, κατασκευασμένα προ της 1ης Ιουλίου 2009 σύμφωνα με τις απαιτήσεις της 4.1.4.4 σε ισχύ μέχρι 31 Δεκεμβρίου 2008, αλλά που δεν συμμορφώνονται με τις απαιτήσεις της 4.1.3.6 που ισχύουν από 1/1/2009, μπορούν να συνεχίσουν να χρησιμοποιούνται υπό τον όρο ότι οι απαιτήσεις της 4.1.4.4 σε ισχύ μέχρι 31 Δεκεμβρίου 2008 ικανοποιούνται.

1.6.2.7 Τα συμβαλλόμενα μέρη μπορούν να συνεχίσουν να εφαρμόζουν τις απαιτήσεις των 6.2.1.4.1 έως 6.2.1.4.4 που ισχύουν μέχρι 31 Δεκεμβρίου 2008 αντί εκείνων των 1.8.6, 1.8.7, 6.2.2.9, 6.2.3.6 έως 6.2.3.8 μέχρι 30 Ιουνίου 2011.

1.6.3 Βυτιοφόρα οχήματα, αποσυνδεόμενες δεξαμενές και οχήματα μεταφοράς συστοιχίας δοχείων αερίων

1.6.3.1 Σταθερές δεξαμενές (βυτιοφόρα οχήματα), αποσυνδεόμενες δεξαμενές και οχήματα μεταφοράς συστοιχίας δοχείων αερίων κατασκευασμένα πριν την έναρξη ισχύος των απαιτήσεων εφαρμόσιμων από 1ης Οκτωβρίου 1978 μπορούν να παραμείνουν σε χρήση αν ο εξοπλισμός του κελύφους πληρεί τις απαιτήσεις του Κεφαλαίου 6.8. Το πάχος του τοιχώματος του κελύφους, εκτός από την περίπτωση κελύφων για τη μεταφορά υγροποιημένων αερίων υπό ψύξη της Κλάσης 2, θα είναι κατάλληλα για πίεση υπολογισμού όχι μικρότερη από 0.4 MPa (4bar) (πίεση μετρητή) στην περίπτωση μαλακού χάλυβα ή όχι μικρότερη από 200 kPa (2 bar) (πίεση μετρητή) στην περίπτωση αλουμινίου και κραμάτων αλουμινίου. Για δεξαμενές μη κυκλικής διατομής, η διάμετρος που θα χρησιμοποιείται ως βάση για τον υπολογισμό θα είναι αυτή ενός κύκλου του οποίου το εμβαδόν ισούται με αυτό της πραγματικής διατομής της δεξαμενής.

1.6.3.2 Οι περιοδικοί έλεγχοι για σταθερές δεξαμενές (βυτιοφόρα οχήματα), αποσυνδεόμενες δεξαμενές και οχήματα μεταφοράς συστοιχίας δοχείων αερίων που διατηρούνται σε χρήση υπό αυτές τις μεταβατικές απαιτήσεις θα γίνονται σύμφωνα με τις απαιτήσεις των 6.8.2.4 και 6.8.3.4 και με τις αρμόζουσες ειδικές απαιτήσεις για τις διάφορες Κλάσεις. Εκτός αν οι προηγούμενες απαιτήσεις ορίζουν μια υψηλότερη πίεση δοκιμής, πίεση δοκιμής 200 kPa (2 bar) (πίεση μετρητή) θα αρκεί για περιβλήματα αλουμινίου και κραμάτων αλουμινίου.

1.6.3.3 Σταθερές δεξαμενές (βυτιοφόρα οχήματα), αποσυνδεόμενες δεξαμενές και οχήματα μεταφοράς συστοιχίας δοχείων αερίων που πληρούν τις μεταβατικές απαιτήσεις των 1.6.3.1 και 1.6.3.2 μπορούν να χρησιμοποιηθούν ως τις 30 Σεπτεμβρίου 1993 για τη μεταφορά επικίνδυνων εμπορευμάτων για τα οποία έχουν εγκριθεί. Αυτή η μεταβατική περίοδος δεν θα ισχύει για σταθερές δεξαμενές (βυτιοφόρα οχήματα), αποσυνδεόμενες δεξαμενές και οχήματα μεταφοράς συστοιχίας δοχείων αερίων που προορίζονται για τη μεταφορά ουσιών της Κλάσης 2, ή σταθερές δεξαμενές (δεξαμενές - οχήματα), αποσυνδεόμενες δεξαμενές και οχήματα μεταφοράς συστοιχίας δοχείων αερίων των οποίων το πάχος των τοιχωμάτων και είδη εξοπλισμού πληρούν τις απαιτήσεις του Κεφαλαίου 6.8.

1.6.3.4 (a) Σταθερές δεξαμενές (βυτιοφόρα οχήματα), αποσυνδεόμενες δεξαμενές και οχήματα μεταφοράς συστοιχίας δοχείων αερίων κατασκευασμένα πριν την 1 Μαΐου 1985 σύμφωνα με τις απαιτήσεις της παρούσας Συμφωνίας σε ισχύ μεταξύ 1 Οκτωβρίου 1978 και 30 Απριλίου 1985 τα οποία όμως δεν πληρούν τις απαιτήσεις εφαρμόσιμες από 1 Μαΐου 1985 μπορούν να συνεχίζουν να χρησιμοποιούνται μετά από αυτήν την ημερομηνία.

(b) Σταθερές δεξαμενές (βυτιοφόρα οχήματα), αποσυνδεόμενες δεξαμενές και οχήματα μεταφοράς συστοιχίας δοχείων αερίων κατασκευασμένα μεταξύ 1 Μαΐου 1985 και την έναρξη ισχύος των απαιτήσεων εφαρμόσιμων από 1 Ιανουαρίου 1988 τα οποία όμως δεν πληρούν αυτές τις απαιτήσεις αλλά που κατασκευάστηκαν σύμφωνα με τις απαιτήσεις της παρούσας Συμφωνίας σε ισχύ ως εκείνη την ημερομηνία, μπορούν να συνεχίζουν να χρησιμοποιούνται μετά από αυτήν την ημερομηνία.

1.6.3.5 Σταθερές δεξαμενές (βυτιοφόρα οχήματα), αποσυνδεόμενες δεξαμενές και οχήματα μεταφοράς συστοιχίας δοχείων αερίων κατασκευασμένα πριν την 1 Ιανουαρίου 1993 σύμφωνα με τις απαιτήσεις σε ισχύ ως τις 31 Δεκεμβρίου 1992 τα οποία όμως δεν πληρούν τις απαιτήσεις εφαρμόσιμες από 1 Ιανουαρίου 1993 μπορούν να συνεχίσουν να χρησιμοποιούνται.

1.6.3.6. (a) Σταθερές δεξαμενές (βυτιοφόρα οχήματα), αποσυνδεόμενες δεξαμενές και οχήματα μεταφοράς συστοιχίας δοχείων αερίων κατασκευασμένα μεταξύ 1 Ιανουαρίου 1978 και 31 Δεκεμβρίου 1984, αν χρησιμοποιούνται μετά τις 31 Δεκεμβρίου 2004, θα πληρούν τις απαιτήσεις του περιθωρίου 211 127(5), εφαρμόσιμο από 1 Ιανουαρίου 1990, σχετικά με το πάχος του κελύφους και την προστασία έναντι ζημιάς.

(b) Σταθερές δεξαμενές (βυτιοφόρα οχήματα), αποσυνδεόμενες δεξαμενές και οχήματα μεταφοράς συστοιχίας δοχείων αερίων κατασκευασμένα μεταξύ 1 Ιανουαρίου 1985 και 31 Δεκεμβρίου 1989, αν χρησιμοποιούνται μετά τις 31 Δεκεμβρίου 2010, θα πληρούν τις απαιτήσεις του περιθωρίου 211 127(5), εφαρμόσιμο από 1 Ιανουαρίου 1990, σχετικά με το πάχος του κελύφους και την προστασία έναντι ζημιάς.

1.6.3.7 Σταθερές δεξαμενές (βυτιοφόρα οχήματα), αποσυνδεόμενες δεξαμενές και οχήματα μεταφοράς συστοιχίας δοχείων αερίων κατασκευασμένα πριν την 1 Ιανουαρίου 1999 σύμφωνα με τις απαιτήσεις σε ισχύ ως τις 31 Δεκεμβρίου 1998 τα οποία όμως δεν πληρούν τις απαιτήσεις εφαρμόσιμες από 1 Ιανουαρίου 1999 μπορούν να συνεχίσουν να χρησιμοποιούνται.

1.6.3.8 Σταθερές δεξαμενές (βυτιοφόρα οχήματα), αποσυνδεόμενες δεξαμενές και οχήματα μεταφοράς συστοιχίας δοχείων αερίων που προορίζονται για τη μεταφορά ουσιών της Κλάσης 2, που κατασκευάστηκαν πριν την 1 Ιανουαρίου 1997, μπορούν να φέρουν σημάνσεις που πληρούν τις απαιτήσεις τις εφαρμόσιμες ως τις 31 Δεκεμβρίου 1996, ως τον επόμενο περιοδικό έλεγχο.

Όταν, εξαιτίας τροποποιήσεων της παρούσας Συμφωνίας, οι κατάλληλες ονομασίες αποστολής αερίων έχουν τροποποιηθεί, δεν είναι απαραίτητη η τροποποίηση της ονομασίας στην πινακίδα ή στο ίδιο το κέλυφος (βλέπε 6.8.3.5.2 ή 6.8.3.5.3), αρκεί οι ονομασίες των αερίων στις σταθερές δεξαμενές (βυτιοφόρα οχήματα), αποσυνδεόμενες δεξαμενές και ηλεκτροκίνητα οχήματα ή στις πινακίδες [βλέπε 6.8.3.5.6 (b) ή (c)] να είναι προσαρμοσμένες στον πρώτο επόμενο περιοδικό έλεγχο και από εκεί και στο εξής.

1.6.3.9 και 1.6.3.10 *(Δεσμευμένο)*

1.6.3.11 Σταθερές δεξαμενές (βυτιοφόρα οχήματα), αποσυνδεόμενες δεξαμενές και οχήματα μεταφοράς συστοιχίας δοχείων αερίων κατασκευασμένα πριν την 1 Ιανουαρίου 1995, σε συμφωνία με τις απαιτήσεις σε ισχύ έως την 31 Δεκεμβρίου 1996, τα οποία όμως δεν πληρούν τις απαιτήσεις των περιθωρίων 211 332 και 211 333 εφαρμόσιμες από 1 Ιανουαρίου 1997, μπορούν να συνεχίσουν να χρησιμοποιούνται.

1.6.3.11 Σταθερές δεξαμενές (βυτιοφόρα οχήματα), αποσυνδεόμενες δεξαμενές και οχήματα μεταφοράς συστοιχίας δοχείων αερίων κατασκευασμένα πριν την 1 Ιανουαρίου 1997 σύμφωνα με τις απαιτήσεις σε ισχύ ως τις 31 Δεκεμβρίου 1996 τα οποία όμως δεν πληρούν τις απαιτήσεις των περιθωριακών 211 332 και 211 333 εφαρμόσιμες από 1 Ιανουαρίου 1997, μπορούν να συνεχίζουν να χρησιμοποιούνται.

1.6.3.12 *(Δεσμευμένο)*

1.6.3.13 *(Διαγραφή)*

1.6.3.14 *(Δεσμευμένο)*

1.6.3.15 Σταθερά προσαρμοσμένες δεξαμενές (βυτιοφόρα οχήματα) και αποσυνδεόμενες δεξαμενές που έχουν κατασκευαστεί πριν από την 1 Ιουλίου 2007 σύμφωνα με τις απαιτήσεις σε ισχύ έως την 31 Δεκεμβρίου 2006, αλλά οι οποίες ωστόσο δεν είναι σε συμμόρφωση με τις απαιτήσεις της 6.8.2.2.3 εφαρμόσιμες από την 1 Ιανουαρίου 2007 μπορούν να εξακολουθήσουν να χρησιμοποιούνται έως τον επόμενο περιοδικό έλεγχο.

1.6.3.16 Για σταθερά προσαρμοσμένες δεξαμενές (βυτιοφόρα οχήματα), αποσυνδεόμενες δεξαμενές και οχήματα μεταφοράς συστοιχίας δοχείων αερίων που έχουν κατασκευαστεί πριν από την 1 Ιουλίου 2007 τα οποία δεν είναι σε συμμόρφωση με τις απαιτήσεις των 4.3.2, 6.8.2.3, 6.8.2.4 και 6.8.3.4 που αφορούν στην παρακολούθηση της δεξαμενής, η τήρηση αρχείων για τη δεξαμενή θα πρέπει να αρχίσει το αργότερο στον επόμενο περιοδικό έλεγχο.

1.6.3.17 Σταθερά προσαρμοσμένες δεξαμενές (βυτιοφόρα οχήματα) και αποσυνδεόμενες δεξαμενές που προορίζονται για τη μεταφορά ουσιών της Κλάσης 3, ομάδα συσκευασίας I που έχουν τάση ατμών όχι μεγαλύτερη από 175 kPa (1.75 bar) (απόλυτη) στους 50°C, που έχουν κατασκευαστεί πριν από την 1 Ιουλίου 2007 σύμφωνα με τις απαιτήσεις που εφαρμόζονται έως την 31 Δεκεμβρίου του 2006, στις οποίες έχει αποδωθεί κωδικός δεξαμενής L1.5BN σύμφωνα με τις απαιτήσεις που εφαρμόζονται έως την 31 Δεκεμβρίου 2006, μπορούν να συνεχίσουν να χρησιμοποιούνται για την μεταφορά των ουσιών που προαναφέρθηκαν, μέχρι την 31 Δεκεμβρίου του 2018.

1.6.3.18 Σταθερές δεξαμενές (βυτιοφόρα οχήματα), αποσυνδεόμενες δεξαμενές και οχήματα μεταφοράς συστοιχίας δοχείων αερίων κατασκευασμένα πριν την 1 Ιανουαρίου 2003 σύμφωνα με τις απαιτήσεις σε ισχύ ως τις 30 Ιουνίου 2001, τα οποία όμως δεν πληρούν τις απαιτήσεις εφαρμόσιμες από 1 Ιουλίου 2001 μπορούν να συνεχίσουν να χρησιμοποιούνται.

1.6.3.19 Σταθερές δεξαμενές (βυτιοφόρα οχήματα) και αποσυνδεόμενες δεξαμενές κατασκευασμένες πριν την 1 Ιανουαρίου 2003 σύμφωνα με τις απαιτήσεις της 6.8.2.1.21 σε ισχύ έως την 31η Δεκεμβρίου 2002 οι οποίες όμως δεν πληρούν τις απαιτήσεις εφαρμόσιμες από 1 Ιανουαρίου 2003 μπορούν να συνεχίσουν να χρησιμοποιούνται.

1.6.3.20 Σταθερές δεξαμενές (βυτιοφόρα οχήματα) και αποσυνδεόμενες δεξαμενές κατασκευασμένες πριν την 1 Ιουλίου 2003 οι οποίες όμως δεν πληρούν τις απαιτήσεις της 6.8.2.1.7 εφαρμοσίμες από 1 Ιανουαρίου 2003 και την ειδική διάταξη TE15 της 6.8.4 (b) εφαρμόσιμες από 1 Ιανουαρίου 2003 έως 31 Δεκεμβρίου 2006 μπορούν να συνεχίσουν να χρησιμοποιούνται.

1.6.3.21 (Διεγράφη)

1.6.3.22 έως 1.6.3.24 *(Δεσμευμένο)*

1.6.3.25 Ο τύπος της δοκιμής (“P” ή “L”) που απαιτείται σύμφωνα με την 6.8.2.5.1 δεν είναι απαραίτητο να προστεθεί στην πινακίδα της δεξαμενής μέχρι την πραγματοποίηση της πρώτης δοκιμής μετά την 1 Ιανουαρίου 2007.

1.6.3.26 Σταθερές δεξαμενές (βυτιοφόρα οχήματα) και αποσυνδεόμενες δεξαμενές που κατασκευάστηκαν μετά την 1 Ιανουαρίου 2007 σύμφωνα με τις απαιτήσεις σε ισχύ έως την 31 Δεκεμβρίου 2006 αλλά οι οποίες ωστόσο δεν είναι σε συμμόρφωση με τις απαιτήσεις που εφαρμόζονται από την 1 Ιανουαρίου 2007 όσον αφορά στη σήμανση του εξωτερικού σχεδίου πίεσης σύμφωνα με την 6.8.2.5.1 μπορούν να συνεχίσουν να χρησιμοποούνται.

1.6.3.27 έως 1.6.3.29 *(Δεσμευμένο)*

1.6.3.30 Σταθερές δεξαμενές με λειτουργία σε κενό (βυτιοφόρα οχήματα) και αποσπώμενες δεξαμενές που κατασκευάστηκαν πριν την 1η Ιουλίου 2005 σύμφωνα με τις απαιτήσεις εφαρμόσιμες έως 31 Δεκεμβρίου 2004 αλλά δεν πληρούν τις απαιτήσεις της 6.10.3.9 εφαρμόσιμες από 1 Ιανουαρίου 2005, μπορούν να συνεχίσουν να χρησιμοποιούνται.

1.6.3.31 Σταθερές δεξαμενές (βυτιοφόρα οχήματα), αποσυνδεόμενες δεξαμενές και δεξαμενές που σχηματίζουν στοιχείο οχημάτων συστοιχίας σχεδιασμένα και κατασκευασμένα σύμφωνα με ένα τεχνικό κώδικα που αναγνωριζόταν κατά το χρόνο κατασκευής τους σύμφωνα με τις διατάξεις της 6.8.2.7 που ίσχυαν τότε μπορούν να συνεχίσουν να χρησιμοποούνται ακόμη.

1.6.3.32 Σταθερές δεξαμενές (βυτιοφόρα οχήματα) και αφαιρούμενες δεξαμενές που κατασκευάστηκαν προ της 1ης Ιουλίου 2007 σύμφωνα με τις απαιτήσεις που ίσχυαν μέχρι 31 Δεκεβμρίου 2006, που φέρουν συναρμολογήσεις καλυμμάτων ανθρωποθυρίδων σύμφωνα με τις διατάξεις του προτύπου EN 13317:2002 που αναφέρονται στον πίνακα της παραγράφου 6.8.2.6, σε ισχύ μέχρι 31 Δεκεμβρίου 2006, συμπεριλαμβανομένων εκείνων του σχήματος και πίνακα Β.2 του παραρτήματος Β του εν λόγω προτύπου που δεν γίνονται πλέον αποδεκτά από 1ης Ιανουαρίου 2007, ή το υλικό που δεν ικανοποιεί τις απαιτήσεις του EN 13094:2004, παράγραφος 5.2, μπορούν ακόμη να χρησιμοποιούνται.

1.6.3.33 Στην περίπτωση που το κάλυμμα μιας σταθερής δεξαμενής (βυτιοφόρου οχήματος) ή αποσπώμενης δεξαμενής ήταν ήδη διηρημένο σε χωρίσματα ή σε τμήματα με ένθετες πλάκες χωρητικότητας όχι μεγαλύτερης των 7.500 λίτρων προ της 1ης Ιανουαρίου 2009, η χωρητικότητα του καλύμματος δεν απαιτείται να εφοδιαστεί με το σύμβολο "S" στα στοιχεία που απαιτούνται υπό της 6.8.2.5.1 μέχρι να γίνει ο επόμενος περιοδικός έλεγχος σύμφωνα με την 6.8.2.4.2.

1.6.3.34 Άσχετα με τις διατάξεις της 4.3.2.2.4, οι σταθερές δεξαμενές (βυτιοφόρα οχήματα) και οι αποσπώμενες δεξαμενές που προορίζονται για τη μεταφορά υγροποιημένων αερίων ή υγροποιημένων αερίων υπό ψύξη, οι οποίες ικανοποιούν τις κατασκευαστικές απαιτήσεις του ADR σε ισχύ αλλά οι οποίες διαιρέθηκαν προ της 1ης Ιουλίου 2009 με χωρίσματα ή ένθετες πλάκες σε τμήματα χωρητικότητας όχι μεγαλύτερης των 7.500 λίτρων μπορούν ακόμη να πληρούνται σε άνω του 20% και λιγότερο του 80% της χωρητικότητάς τους.

1.6.3.35 Τα Συμβαλλόμενα Μέρη δεν απαιτείται να εφαρμόζουν τις απαιτήσεις των 1.8.6, 1.8.7 και 6.8.4 ΤΑ4 και ΤΤ9 προ της 1 Ιουλίου 2011.

1.6.3.36 έως 1.6.3.39 *(Δεσμευμένο)*

1.6.3.40 Δεξαμενές από πλαστικό ενισχυμένο με ίνες *(FRP)*

Δεξαμενές FRP κατασκευασμένες πριν την 1 Ιουλίου 2002 σύμφωνα με έναν τύπο σχεδιασμού εγκεκριμένο πριν την 1 Ιουλίου 2001 σύμφωνα με τις απαιτήσεις του Προσαρτήματος Β.1c που ήταν σε ισχύ ως τις 30 Ιουνίου 2001 μπορούν να συνεχίζουν να χρησιμοποιούνται ως το τέλος χρόνου ζωής τους εφόσον πληρούνται και θα συνεχίσουν να πληρούνται όλες οι απαιτήσεις σε ισχύ ως τις 30 Ιουνίου 2001.

Εντούτοις, από 1 Ιουλίου 2001, δεν θα εγκρίνεται καινούριος τύπος σχεδιασμού σύμφωνα με τις απαιτήσεις σε ισχύ ως τις 30 Ιουνίου 2001.

1.6.4 Δεξαμενές-εμπορευματοκιβώτια, βυτιοφόρα και MEGCs

1.6.4.1 Δεξαμενές-εμπορευματοκιβώτια κατασκευασμένα πριν την 1η Ιανουαρίου 1988 σύμφωνα με τις απαιτήσεις σε ισχύ ως τις 31 Δεκεμβρίου 1987 τα οποία όμως δεν πληρούν τις απαιτήσεις εφαρμόσιμες από 1 Ιανουαρίου 1988 μπορούν να συνεχίζουν να χρησιμοποιούνται.

1.6.4.2 Δεξαμενές-εμπορευματοκιβώτια κατασκευασμένα πριν την 1 Ιανουαρίου 1993 σύμφωνα με τις απαιτήσεις σε ισχύ ως τις 31 Δεκεμβρίου 1992 τα οποία όμως δεν πληρούν τις απαιτήσεις εφαρμόσιμες από 1 Ιανουαρίου 1993 μπορούν να συνεχίζουν να χρησιμοποιούνται.

1.6.4.3 Δεξαμενές-εμπορευματοκιβώτια κατασκευασμένα πριν την 1 Ιανουαρίου 1999 σύμφωνα με τις απαιτήσεις σε ισχύ ως τις 31 Δεκεμβρίου 1998 τα οποία όμως δεν πληρούν τις απαιτήσεις εφαρμόσιμες από 1 Ιανουαρίου 1999 μπορούν να συνεχίζουν να χρησιμοποιούνται.

1.6.4.4 *(Δεσμευμένο)*

1.6.4.5 Όταν, εξαιτίας τροποποιήσεων της παρούσας Συμφωνίας, οι κατάλληλες ονομασίες αποστολής αερίων έχουν τροποποιηθεί, δεν είναι απαραίτητη η τροποποίηση της ονομασίας στην πινακίδα ή στο ίδιο το κέλθφος (βλέπε 6.8.3.5.2 ή 6.8.3.5.3), αρκεί οι ονομασίες των αερίων στις δεξαμενές – εμπορευματοκιβώτια και MEGCs ή στις πινακίδες [βλέπε 6.8.3.5.6 (b) ή (c)] να είναι προσαρμοσμένες στον πρώτο επόμενο περιοδικό έλεγχο και από εκεί και στο εξής.

1.6.4.6 Δεξαμενές-εμπορευματοκιβώτια κατασκευασμένα πριν την 1 Ιανουαρίου 2007 σύμφωνα με τις απαιτήσεις σε ισχύ ως τις 31 Δεκεμβρίου 2006 τα οποία όμως δεν πληρούν τις απαιτήσεις που εφαρμόζονται από την 1 Ιανουαρίου 2007 όσον αφορά στη σήμανση του εξωτερικού σχεδίου πίεσης σύμφωνα με την 6.8.2.5.1 μπορούν να συνεχίζουν να χρησιμοποιούνται.

1.6.4.7 Δεξαμενές-εμπορευματοκιβώτια κατασκευασμένα πριν την 1 Ιανουαρίου 1997 σύμφωνα με τις απαιτήσεις σε ισχύ ως τις 31 Δεκεμβρίου 1996 τα οποία όμως δεν πληρούν τις απαιτήσεις των περιθωρίων 212 332 και 212 333 εφαρμόσιμων από 1 Ιανουαρίου 1997, μπορούν να συνεχίζουν να χρησιμοποιούνται.

1.6.4.8 *(Δεσμευμένο)*

1.6.4.9 Δεξαμενές-εμπορευματοκιβώτια και MEGC's σχεδιασμένα και κατασκευασμένα σύμφωνα με ένα τεχνικό κώδικα που αναγνωριζόταν κατά το χρόνο της κατασκευής τους σύμφωνα με τις διατάξεις της 6.8.2.7 που ίσχυαν τότε, μπορούν να συνεχίσουν να χρησιμοποοούνται.

1.6.4.10 Διαγραφή

1.6.4.11 *(Δεσμευμένο)*

1.6.4.12 Δεξαμενές-εμπορευματοκιβώτια και MEGCs κατασκευασμένες πριν την 1η Ιανουαρίου 2003 σύμφωνα με τις απαιτήσεις εφαρμόσιμες έως την 30η Ιουνίου 2001, οι οποίες ωστόσο δεν πληρούν τις απαιτήσεις εφαρμόσιμες από 1ης Ιουλίου 2001, μπορούν να συνεχίσουν να χρησιμοποιούνται.

1.6.4.13 Δεξαμενές-εμπορευματοκιβώτια κατασκευασμένες πριν την 1η Ιουλίου 2003 σύμφωνα με τις απαιτήσεις σε ισχύ έως την 31η Δεκεμβρίου 2002, οι οποίες όμως δεν πληρούν τις

[1] *Η κατάλληλη ονομασία φορτίου μπορεί να αντικαθίσταται από μία γενική ονομασία ομαδοποίησης ουσιών παρόμοιας φύσης και συμβατή με τα χαρακτηριστικά της δεξαμενής.*

προϋποθέσεις της 6.8.2.1.7 εφαρμόσιμης από 1 Ιανουαρίου 2003 και την ειδική διάταξη TE15 της 6.8.4 (b) εφαρμόσιμης από 1ης Ιανουαρίου 2003 έως 31 Δεκεμβρίου 2006 μπορούν να συνεχίσουν να χρησιμοποιούνται.

1.6.4.14 *(Δεσμευμένο)*

1.6.4.15 Ο τύπος της δοκιμής ("P" ή "L") που απαιτείται σύμφωνα με την 6.8.2.5.1 δεν είναι απαραίτητο να προστεθεί στην πινακίδα της δεξαμενής μέχρι την πραγματοποίηση της πρώτης δοκιμής μετά την 1 Ιανουαρίου 2007.

1.6.4.16 (Διεγράφη)

1.6.4.17 Δεξαμενές – εμπορευματοκιβώτια που κατασκευάστηκαν πριν από την 1 Ιουλίου 2007 σύμφωνα με τις απαιτήσεις σε ισχύ έως την 31 Δεκεμβρίου 2006 αλλά οι οποίες δεν πληρούν τις προϋποθέσεις της 6.8.2.2.3 που εφαρμόζονται από την 1 Ιανουαρίου 2007 μπορούν να συνεχίσουν να χρησιμοποούνται έως τον επόμενο περιοδικό έλεγχο.

1.6.4.18 Για δεξαμενές – εμπορευματοκιβώτια και MEGCs που κατασκευάστηκαν πριν από την 1 Ιανουαρίου 2007 οι οποίες δεν πληρούν τις προϋποθέσεις των 4.3.2, 6.8.2.3, 6.8.2.4 και 6.8.3.4 που αφορούν στην παρακολούθηση της δεξαμενής, η τήρηση αρχείων για την παρακολούθηση της δεξαμενής θα αρχίσει το αργότερο από τον επόμενο περιοδικό έλεγχο.

1.6.4.19 Δεξαμενές – εμπορευματοκιβώτια που προορίζονται για τη μεταφορά ουσιών της Κλάσης 3, ομάδα συσκευασίας I που έχουν τάση ατμών όχι μεγαλύτερη από 175 kPa (1.75 bar) (απόλυτη) στους 50°C, που έχουν κατασκευαστεί πριν από την 1 Ιουλίου 2007 σύμφωνα με τις απαιτήσεις που εφαρμόζονται έως την 31 Δεκεμβρίου του 2006, στις οποίες έχει αποδωθεί κωδικός δεξαμενής L1.5BN σύμφωνα με τις απαιτήσεις που εφαρμόζονται έως την 31 Δεκεμβρίου 2006, μπορούν να συνεχίσουν να χρησιμοποιούνται για την μεταφορά των ουσιών που προαναφέρθηκαν, μέχρι την 31 Δεκεμβρίου του 2016.

1.6.4.20 Δεξαμενές-εμπορευματοκιβώτια αποβλήτων που λειτουργούν υπό κενώ που κατασκευάστηκαν πριν την 1η Ιουλίου 2005 σύμφωνα με τις απαιτήσεις εφαρμόσιμες έως 31 Δεκεμβρίου 2004 αλλά δεν πληρούν τις απαιτήσεις της 6.10.3.9 εφαρμόσιμες από 1 Ιανουαρίου 2005, μπορούν να συνεχίσουν να χρησιμοποιούνται.

1.6.4.30 Βυτιοφόρα και UN MEGC's που δεν πληρούν τις προδιαγραφές σχεδιασμού εφαρμόσιμες από 1 Ιανουαρίου 2007 αλλά έχουν κατασκευαστεί σύμφωνα με πιστοποιητικό έγκρισης σχεδίου που έχει εκδοθεί πριν την 1 Ιανουαρίου 2008 μπορούν να συνεχίσουν να χρησιμοποιούνται.

1.6.4.31 Για ουσίες όπου το TP35 καταχωρείται στη στήλη (11) του Πίνακα Α του Κεφαλαίου 3.2, η οδηγία μεταφερόμενης δεξαμενής T14 που ορίζεται στο ADR εφαρμόσιμης μέχρι 31 Δεκεμβρίου 2008 μπορεί να συνεχίσει να εφαρμόζεται μέχρι 31 Δεκεμβρίου 2014.

1.6.4.32 Όταν το περίβλημα μιας δεξαμενής-εμπορευματοκιβώτιο είχε ήδη διαιρεθεί με χωρίσματα ή ένθετες πλάκες σε τμήματα χωρητικότητας όχι μεγαλύτερης των 7.500 λίτρων προ της 1ης Ιανουαρίου 2009, η χωρητικότητα του περιβλήματος δεν απαιτείται να συμπληρώνεται με το σύμβολο "S" στα χαρακτηριστικά που απαιτούνται υπό της 6.8.2.5.1 μέχρι του επόμενου περιοδικού ελέγχου σύμφωνα με την 6.8.2.4.2.

1.6.4.33 Πέραν των διατάξεων της 4.3.2.2.4, οι δεξαμενές-εμπορευματοκιβώτια που προορίζονται για τη μεταφορά υγρών αερίων ή υγρών αερίων υπό ψύξη, τα οποία ικανοποιούν τις κατασκευαστικές απαιτήσεις του ADR που βρίσκονται σε ισχύ αλλά οι οποίες διαιρέθηκαν προ της 1ης Ιουλίου 2009 με χωρίσματα ή ένθετες πλάκες σε τμήματα χωρητικότητας

μεγαλύτερης των 7.500 λίτρων μπορούν ακόμη να πληρούνται άνω του 20% και λιγότερο του 80% της χωρητικότητάς τους.

1.6.4.34 Τα Συμβαλλόμενα Μέρη δεν απαιτείται να εφαρμόζουν τις απαιτήσεις των 1.8.6, 1.8.7 και 6.8.4 ΤΑ4 και ΤΤ9 προ της 1 Ιουλίου 2011.

1.6.5 Οχήματα

1.6.5.1 και 1.6.5.2 *(Δεσμευμένο)*

1.6.5.3 Διαγραφή

1.6.5.4 Σχετικά με την κατασκευή οχημάτων ΕΧ/ΙΙ, ΕΧ/ΙΙΙ, FL, ΟΧ και ΑΤ, οι απαιτήσεις του Τμήματος 9 σε ισχύ έως την 31η Δεκεμβρίου 2008 μπορούν να εφαρμόζονται έως την 31η Μαρτίου 2010.

1.6.5.5 Οχήματα που ταξινομήθηκαν ή τέθηκαν σε λειτουργία πριν την 1η Ιανουαρίου 2003, ο ηλεκτρικός εξοπλισμός των οποίων δεν πληρεί τις απαιτήσεις των 9.2.2, 9.3.7 ή 9.7.8 αλλά πληρεί της απαιτήσεις εφαρμόσιμες έως την 30η Ιουνίου 2001 μπορούν να συνεχίσουν να χρησιμοποποιούνται.

1.6.5.6 (Διεγράφη)

1.6.5.7 Ολοκληρωμένα οχήματα τα οποία έχουν εγκριθεί πριν την 31η Δεκεμβρίου 2002 σύμφωνα με τον Κανονισμό No 105[2] της ΕΕΕ, όπως τροποποιήθηκε από τις σειρές 01 των τροποποιήσεων ή των αντίστοιχων διατάξεων της Συμφωνίας 98/91/ΕC[3] και τα οποία δεν πληρούν τις προϋποθέσεις του Κεφαλαίου 9.2 αλλά πληρούν τις προϋποθέσεις εφαρμόσιμες στην κατασκευή των βασικών οχημάτων (περιθωρίων 220 100 έως 220 540 του Παραρτήματος Β.2) εφαρμόσιμες έως 30 Ιουνίου 2001 μπορούν να συνεχίσουν να εγκρίνονται και να χρησιμοποιούνται αρκεί η πρώτη ταξινόμηση ή η έναρξη λειτουργίας τους να έχει γίνει πριν την 1η Ιουλίου 2003.

1.6.5.8 Οχήματα του τύπου ΕΧ/ΙΙ και ΕΧ/ΙΙΙ τα οποία έχουν εγκριθεί για πρώτη φορά και τα οποία πληρούν τις προδιαγραφές του Τμήματος 9 σε ισχύ έως την 31η Δεκεμβρίου 2004, τα οποία όμως δεν συμμωρφόνονται με τις προδιαγραφές εφαρμόσιμες από 1ης Ιανουαρίου 2005 μπορούν να συνεχίσουν να χρησιμοποιούνται.

1.6.5.9 Βυτιοφόρα οχήματα με σταθερές δεξαμενές με χωρητικότητα μεγαλύτερη των 3m^3 που προορίζονται για τη μεταφορά επικίνδυνων εμπορευμάτων σε υγρή ή τηγμένη κατάσταση ελεγμένα σε πίεση μικρότερη από 4 bar, τα οποία δεν πληρούν τις προδιαγραφές της 9.7.5.2, με πρώτη ταξινόμηση (ή τα οποία ανέλαβαν υπηρεσία εάν η καταχώρηση δεν είναι υποχρεωτική) πριν την 1η Ιουλίου του 2004, μπορούν να συνεχίσουν να χρησιμοποιούνται.

1.6.5.10 Πιστοποιητικά έγκρισης, τα οποία είναι σε συμμόρφωση με το υπόδειγμα που αναφέρεται στην 9.1.3.5 με εφαρμογή έως την 31 Δεκεμβρίου 2006 και εκείνα τα οποία συμμορφώνονται με το υπόδειγμα που αναφέρεται στην 9.1.3.5 με εφαρμογή από 1 Ιανουαρίου 2007 έως 31 Δεκεμβρίου 2008, μπορούν να συνεχίσουν να χρησιμοποιούνται.

---

[2] *ECE Κανονισμός No. 105 (Κοινές οδηγίες που αφορούν στην έγκριση οχημάτων που προορίζονται για μεταφορά επικίνδυνων εμπορευμάτων με βάση τα ειδικά χαρακτηριστικά κατασκευής τους).*

[3] *Οδηγία 98/91 ΕC του Ευρωπαϊκού Κοινοβουλίου και του Συμβουλίου της 14ης Δεκεμβρίου 1998 σχετικά με τα μηχανοκίνητα οχήματα και τις ρυμούλκες τους που προορίζονται για μεταφορά επικίνδυνων εμπορευμάτων οδικώς και την τροποποιητική Οδηγία 70/156/ΕΕC σχετικά με την έγκριση τύπου μηχανοκίνητων οχημάτων και των ρυμούλκων τους (Επίσημη Εφημερίδα της Κοινότητας No L 011 της 16ης Ιανουαρίου 1999, σελ. 0025-0036).*

1.6.5.11 MEMU τα οποία κατασκευάστηκαν και εγκρίθηκαν προ της 1 Ιανουαρίου 2009 σύμφωνα με τις διατάξεις του εθνικού νόμου αλλά τα οποία, όμως, δεν συμμορφώνονται με τις απαιτήσεις κατασκευής και έγκρισης που ισχύουν από 1 Ιανουαρίου 2009 μπορούν να χρησιμοποιούνται με την έγκριση της αρμόδιας υπηρεσίας στις χώρες χρήσης τους.

1.6.6 Κλάση 7

1.6.6.1 ***Κόλα που δεν απαιτούν έγκριση σχεδιασμού από αρμόδιες αρχές σύμφωνα με τις εκδόσεις 1985 και 1985 (τροποποίηση 1990) των Σειρών Ασφαλείας ΙΑΕΑ Αριθμ. 6***

Εξαιρούμενα κόλα, Βιομηχανικά κόλα Τύπου IP-1, Τύπου IP-2 και Τύπου IP-3 και Τύπου Α κόλα που δεν απαιτούν έγκριση σχεδιασμού από αρμόδιες αρχές και που πληρούν τις απαιτήσεις των Εκδόσεων 1985 ή 1985 (τροποποίηση 1990) των κανονισμών ΙΑΕΑ για την Ασφαλή Μεταφορά Ραδιενεργού Υλικού (IAEA Safety Series No. 6) μπορούν να συνεχίζουν να χρησιμοποιούνται εφόσον τηρείται το υποχρεωτικό πρόγραμμα διασφάλισης ποιότητας σύμφωνα με τις απαιτήσεις της 1.7.3 και τα όρια δραστικότητας και τους περιορισμούς υλικού των 2.2.7.2.2, 2.2.7.2.4.1, 2.2.7.2.4.4, 2.2.7.2.4.5, 2.2.7.2.4.6, ειδική διάταξη 3.3.6 του Κεφαλαίου 3.3 και 4.1.9.3.

Όποια συσκευασία τροποποιηθεί, εκτός αν πρόκειται για βελτίωση ασφαλείας, ή έχει κατασκευαστεί μετά τις 31 Δεκεμβρίου 2003, θα πληρεί τις απαιτήσεις της παρούσας Συμφωνίας. Κόλα που ετοιμάστηκαν για μεταφορά όχι αργότερα από τις 31 Δεκεμβρίου 2003 σύμφωνα με τις εκδόσεις 1985 και 1985 (τροποποίηση 1990) των Σειρών Ασφαλείας ΙΑΕΑ No. 6 μπορούν να μεταφερθούν. Κόλα που ετοιμάστηκαν για μεταφορά μετά την ημερομηνία αυτή θα πληρούν τις απαιτήσεις της παρούσας Συμφωνίας.

1.6.6.2 ***Κόλα εγκεκριμένα σύμφωνα με τις εκδόσεις 1973, 1973 (ως τροποποιήθηκε), 1985 και 1985 (ως τροποποιήθηκε 1990) των Σειρών Ασφαλείας ΙΑΕΑ No. 6***

1.6.6.2.1 Συσκευασίες που κατασκευάστηκαν σύμφωνα με σχεδιασμό κόλου εγκεκριμένου από αρμόδια αρχή σύμφωνα με τις διατάξεις των 1973 ή 1973 (ως τροποποιήθηκε) Εκδόσεων των Σειρών Ασφαλείας ΙΑΕΑ No. 6 μπορούν να συνεχίζουν να χρησιμοποιούνται, υπό τους όρους: πολυμερής έγκριση του σχεδιασμού του κόλου, και τήρηση του υποχρεωτικού προγράμματος διασφάλισης ποιότητας σύμφωνα με τις απαιτήσεις της 1.7.3 και τα όρια δραστικότητας και τους περιορισμούς υλικού των 2.2.7.2.2, 2.2.7.2.4.1, 2.2.7.2.4.4, 2.2.7.2.4.5, 2.2.7.2.4.6, ειδική διάταξη 3.3.7 του Κεφαλαίου 3.3 και 4.1.9.3. Δεν θα επιτραπεί η κατασκευή νέων τέτοιων συσκευασιών. Αλλαγές στο σχεδιασμό της συσκευασίας ή στη φύση ή ποσότητα των εξουσιοδοτημένων ραδιενεργών περιεχομένων που σύμφωνα με την αρμόδια αρχή θα είχαν σημαντικές επιπτώσεις στην ασφάλεια θα απαιτούν τη συμμόρφωση με τις απαιτήσεις της παρούσας Συμφωνίας. Ένας αύξων αριθμός σύμφωνα με τις διατάξεις της 5.2.1.7.5 θα αποδοθεί και θα φέρει σήμανση στο εξωτερικό κάθε συσκευασίας.

1.6.6.2.2 Συσκευασίες που κατασκευάστηκαν σύμφωνα με σχεδιασμό κόλου εγκεκριμένου από αρμόδια αρχή σύμφωνα με τις διατάξεις των 1985 ή 1985 (ως τροποποιήθηκε 1990) Εκδόσεων των Σειρών Ασφαλείας ΙΑΕΑ No. 6 μπορούν να συνεχίζουν να χρησιμοποιούνται ως τις 31 Δεκεμβρίου 2003, υπό τον όρο: τήρηση του υποχρεωτικού προγράμματος διασφάλισης ποιότητας σύμφωνα με τις απαιτήσεις της 1.7.3 και τα όρια δραστικότητας και τους περιορισμούς υλικού των 2.2.7.2.2, 2.2.7.2.4.1, 2.2.7.2.4.4, 2.2.7.2.4.5, 2.2.7.2.4.6, ειδική διάταξη 3.3.7 του Κεφαλαίου 3.3 και 4.1.9.3. Μετά την ημερομηνία αυτή η χρήση μπορεί να συνεχιστεί υπό τον επιπρόσθετο όρο της πολυμερούς έγκρισης του σχεδιασμού του κόλου. Αλλαγές στο σχεδιασμό της συσκευασίας ή στη φύση ή ποσότητα των εξουσιοδοτημένων ραδιενεργών περιεχομένων που σύμφωνα με την αρμόδια αρχή θα είχαν σημαντικές επιπτώσεις στην ασφάλεια θα απαιτούν τη συμμόρφωση με τις απαιτήσεις αυτών των κανονισμών. Όλες οι συσκευασίες για τις οποίες η κατασκευή αρχίζει μετά τις 31 Δεκεμβρίου 2006 θα τηρούν τις απαιτήσεις της παρούσας Συμφωνίας.

1.6.6.3 ***Ειδικής μορφής ραδιενεργό υλικό εγκεκριμένο σύμφωνα με τις Εκδόσεις 1973, 1973 (ως τροποποιήθηκε), 1985 και 1985 (ως τροποποιήθηκε 1990) των Σειρών Ασφαλείας IAEA No. 6***

Ειδικής μορφής ραδιενεργό υλικό κατασκευασμένο σε σχέδιο που είχε λάβει μονομερή έγκριση από την αρμόδια αρχή σύμφωνα με τις Εκδόσεις 1973, 1973 (ως τροποποιήθηκε), 1985 ή 1985 (ως τροποποιήθηκε 1990) των Σειρών Ασφαλείας IAEA No. 6 μπορούν να συνεχίζουν να χρησιμοποιούνται εφόσον τηρείται το υποχρεωτικό πρόγραμμα διασφάλισης ποιότητας σύμφωνα με τις απαιτήσεις της 1.7.3. Όλες οι ειδικές φόρμες ραδιενεργού υλικού συσκευασίες για τις οποίες η κατασκευή αρχίζει μετά τις 31 Δεκεμβρίου 2003 θα τηρούν τις απαιτήσεις της παρούσας Συμφωνίας.

ΚΕΦΑΛΑΙΟ 1.7

ΓΕΝΙΚΕΣ ΔΙΑΤΑΞΕΙΣ ΓΙΑ ΤΗΝ ΚΛΑΣΗ 7

1.7.1 Σκοπός και Εφαρμογήενικά

ΣΗΜΕΙΩΣΗ 1 **:** *Σε περίπτωση ατυχημάτων ή συμβάντων κατά τη διάρκεια της μεταφοράς του ραδιενεργού υλικού, οι διατάξεις επείγουσας ανάγκης, όπως έχουν διατυπωθεί από σχετικούς εθνικούς ή διεθνείς οργανισμούς, θα τηρηθούν για να προστατεύσουν άτομα, περιουσίες και το περιβάλλον. Κατάλληλες κατευθυντήριες γραμμές γι' αυτές τις διατάξεις περιέχονται στον «Προγραμματισμό και Ετοιμασία για Αντίδραση σε Κατάσταση Έκτακτης Ανάγκης σε Ατυχήματα Μεταφοράς που Περιλαμβάνουν Ραδιενεργά Υλικά», Σειρά Προτύπων Ασφάλειας Αριθ. TS-G-1.2 (ST-3), IAEA, Βιέννη (2002).*

ΣΗΜΕΙΩΣΗ 2 **:** *Οι διαδικασίες εκτάκτου ανάγκης θα λάβουν υπόψη τους το σχηματισμό άλλων επικίνδυνων ουσιών που ενδέχεται να προκύψουν από την αντίδραση μεταξύ των περιεχομένων ενός φορτίου και του περιβάλλοντος στην περίπτωση ατυχήματος.*

1.7.1.1 Η παρούσα Συμφωνία θέτει πρότυπα ασφάλειας που παρέχουν ένα αποδεκτό επίπεδο ελέγχου της ακτινοβολίας, κρίσιμων και θερμικών κινδύνων απέναντι σε πρόσωπα, ιδιοκτησίες και το περιβάλλον που έχουν σχέση με τη μεταφορά ραδιενεργού υλικού. Αυτά τα πρότυπα βασίζονται στους κανονισμούς ΙΑΕΑ για την Ασφαλή Μεταφορά Ραδιενεργού Υλικού έκδοση 2005, Πρότυπο Ασφάλειας Αριθμ. TS – R-1 Βιέννη (2005). Επεξηγηματικό υλικό στην έκδοση 1996 του TS-R-1 μπορεί να βρεθεί στο "Συμβουλευτικό Υλικό για τους κανονισμούς ΙΑΕΑ για την Ασφαλή Μεταφορά Ραδιενεργού Υλικού", Πρότυπο Ασφάλειας Αρ. TS-G-1.1 (ST-2), IAEA, Βιέννη (2002).

1.7.1.2 Ο σκοπός της παρούσας Συμφωνίας είναι να προστατεύσει τα άτομα, τις ιδιοκτησίες και το περιβάλλον από τις επιπτώσεις της ακτινοβολίας κατά τη μεταφορά ραδιενεργού υλικού. Αυτή η προστασία επιτυγχάνεται με την απαίτηση:

(a) Συγκράτησης των ραδιενεργών περιεχομένων,

(b) Ελέγχου εξωτερικών επιπέδων ακτινοβολίας,

(c) Πρόληψης κρισιμότητας και

(d) Πρόληψη ζημίας λόγω θερμότητας.

Αυτές οι απαιτήσεις ικανοποιούνται αρχικά με την εφαρμογή μιας διαβαθμισμένης προσέγγισης στα όρια των περιεχομένων για κόλα και οχήματα και στα πρότυπα απόδοσης που εφαρμόζονται στο σχεδιασμό κόλων ανάλογα με τον κίνδυνο των ραδιενεργών περιεχομένων. Δεύτερον, ικανοποιούνται με την επιβολή απαιτήσεων στο σχεδιασμό και τη λειτουργία των κόλων και στη συντήρηση των συσκευασιών, λαμβάνοντας υπόψη τη φύσης των ραδιενεργών περιεχομένων. Τέλος, ικανοποιούνται με την απαίτηση για διοικητικούς ελέγχους συμπεριλαμβανομένης, όπου είναι κατάλληλο, της έγκρισης από αρμόδια αρχή.

1.7.1.3 Η παρούσα Συμφωνία εφαρμόζεται στη μεταφορά ραδιενεργού υλικού οδικώς συμπεριλαμβανομένης μεταφοράς που είναι δευτερεύουσα ως προς τη χρήση του ραδιενεργού υλικού. Η μεταφορά περιλαμβάνει όλες τις λειτουργίες και τις συνθήκες που συνδέονται και εμπλέκονται με την κίνηση ραδιενεργού υλικού. Αυτές περιλαμβάνουν το σχεδιασμό, την κατασκευή, τη συντήρηση και την επισκευή της συσκευασίας, και την προετοιμασία, τη αποστολή, τη φόρτωση, τη μεταφορά συμπεριλαμβανομένης της προσωρινής αποθήκευσης, την εκφόρτωση και την υποδοχή στον τελικό προορισμό των φορτίων και κόλων ραδιενεργού υλικού. Μια διαβαθμισμένη προσέγγιση εφαρμόζεται στα πρότυπα απόδοσης στην παρούσα Συμφωνία η οποία χαρακτηρίζεται από τρία γενικά επίπεδα αυστηρότητας:

(a) Συνήθεις συνθήκες μεταφοράς (χωρίς συμβάντα),

(b) Κανονικές συνθήκες μεταφοράς (μικροατυχήματα)

(c) Συνθήκες μεταφοράς ατυχήματος.

1.7.1.4 Οι διατάξεις που διατυπώνονται στο ADR δεν έχουν εφαρμογή στη μεταφορά των:

(a) Ραδιενεργό υλικό που αποτελεί αναπόσπαστο τμήμα του μέσου μεταφοράς.

(b) Ραδιενεργό υλικό που μετακινείται εντός ενός ιδρύματος το οποίο υπόκειται στους κατάλληλους κανονισμούς ασφάλειας που ισχύουν στο ίδρυμα και όπου η μετακίνηση δεν περιλαμβάνει δημόσιους δρόμους ή σιδηροδρομους.

(c) Ραδιενεργό υλικό εμφυτευμένο ή ενσωματωμένο σε ένα άτομο ή ζωντανό ζώο για διάγνωση ή θεραπεία.

(d) Ραδιενεργό υλικό σε προϊόντα καταναλωτών τα οποία έχουν λάβει ρυθμιστική έγκριση, μετά την πώλησή τους στον τελικό χρήστη.

(e) Φυσικά υλικά και μεταλλεύματα που περιέχουν φυσικά απαντώμενα ραδιονουκλεΐδια τα οποία είτε ευρίσκονται σε φυσική κατάσταση είτε έχουν υποστεί επεξεργασία για σκοπούς άλλους από την εξαγωγή των ραδιονουκλεϊδίων και τα οποία δεν προορίζονται για κατεργασία προς χρήση αυτών των ραδιονουκλεϊδίων υπό τον όρο ότι η συγκέντρωση δραστικότητας των υλικών δεν υπερβαίνει 10 φορές τις τιμές που ορίζονται στην 2.2.7.2.2.1 (b), ή υπολογιζόμενα σύμφωνα με την 2.2.7.2.2.2 έως 2.2.7.2.2.6.

(f) Μη ραδιενεργά στερεά αντικείμενα με ραδιενεργές ουσίες παρούσες σε οιεσδήποτε επιφάνειες σε ποσότητες που δεν υπερβαίνουν το όριο που ορίζεται στον ορισμό για «μόλυνση» της 2.2.7.1.2.

1.7.1.5 ***Συγκεκριμένες διατάξεις για τη μεταφορά εξαιρουμένων κόλων***

Εξαιρούμενα κόλα όπως ορίζονται στην 2.2.7.2.4.1 θα υπόκεινται μόνο στις ακόλουθες διατάξεις των Μερών 5 έως 7:

(a) Τις εφαρμόσιμες απαιτήσεις των 5.1.2, 5.1.3.2, 5.1.4, 5.2.1.2, 5.2.1.7.1 έως 5.2.1.7.3, 5.2.1.9, 5.4.1.1.1 (a), (g) και (h) και της 7.5.11 CV33 (5.2).

(b) Τις απαιτήσεις για εξαιρούμενα κόλα που ορίζονται στην 6.4.4, και

(c) Αν το εξαιρούμενο κόλο περιέχει σχάσιμο υλικό, μία από τις σχάσιμες εξαιρέσεις που προβλέπονται στην 2.2.7.2.3.5 θα έχει εφαρμογή και η απαίτηση της 6.4.7.2 θα ικανοποιείται.

Τα εξαιρούμενα κόλα υπόκεινται στις σχετικές διατάξεις όλων των άλλων μερών του ADR.

1.7.2 Πρόγραμμα προστασίας ακτινοβολίας

1.7.2.1 Η μεταφορά ραδιενεργού υλικού υπόκειται σε ένα πρόγραμμα προστασίας ακτινοβολίας που θα αποτελείται από συστηματικούς διακανονισμούς με σκοπό την παροχή επαρκούς μελέτης των μέτρων προστασίας ακτινοβολίας.

1.7.2.2 Οι δόσεις των ατόμων θα πρέπει να είναι χαμηλότερες των σχετικών ορίων δόσεων. Η προστασία και ασφάλεια θα βελτιστοποιούνται ώστε το μέγεθος των ατομικών δόσεων, ο αριθμός των εκτεθειμένων ατόμων, και η πιθανότητα έκθεσης να είναι τόσο χαμηλά όσο

είναι λογικά εφικτό, λαμβάνοντας υπόψη οικονομικούς και κοινωνικούς παράγοντες, εντός του περιορισμού ότι οι δόσεις στα άτομα θα υπόκεινται στους περιορισμούς δόσης. Μια δομημένη και συστηματική προσέγγιση θα υιοθετηθεί και θα περιλαμβάνει εξέταση των αλληλεπιδράσεων μεταξύ της μεταφοράς και άλλων δραστηριοτήτων.

1.7.2.3 Η φύση και η έκταση των μέτρων που θα υιοθετηθούν στο πρόγραμμα θα έχει σχέση με το μέγεθος και την πιθανότητα των εκθέσεων σε ακτινοβολία. Το πρόγραμμα θα ενσωματώνει τις απαιτήσεις των 1.7.2.2, και 1.7.2.4 έως 1.7.2.7 και 1.7.2.5. Τα έγγραφα του προγράμματος θα είναι διαθέσιμα, όταν ζητηθούν, προς επιθεώρηση από την αρμόδια αρχή.

1.7.2.4 Για εκθέσεις επαγγέλματος λόγω μεταφορικών δραστηριοτήτων, όπου αξιολογείται πως η ενεργή δόση:

(a) αναμένεται να είναι μεταξύ 1 mSv και 6 mSv ανά έτος, θα λαμβάνει χώρα ένα πρόγραμμα αξιολόγησης δόσεων μέσω παρακολούθησης του τόπου εργασίας ή ατομική παρακολούθηση.

(b) αναμένεται να υπερβεί τα 6 mSv ανά έτος, θα λαμβάνει χώρα ατομική παρακολούθηση.

Όταν λαμβάνει χώρα ατομική παρακολούθηση ή παρακολούθηση του τόπου εργασίας, θα τηρούνται τα ανάλογα αρχεία.

ΣΗΜΕΙΩΣΗ **:** *Για επαγγελματικές εκθέσεις που προκύπτουν από δραστηριότητες μεταφοράς, όπου εκτιμάται ότι η αποτελεσματική δόση δεν είναι πιθανόν να υπερβεί το 1 mSv σε ένα έτος, δεν απαιτούνται ειδικά σχέδια εργασίας, λεπτομερής καταγραφή, προγράμματα αξιολόγησης των δόσεων ή τήρηση ατομικού αρχείου.*

1.7.2.5 Οι εργάτες (βλέπε 7.5.11, CV33 Σημείωση 3) θα λαβαίνουν κατάλληλη εκπαίδευση αναφορικά με την προστασία από ραδιενέργεια συμπεριλαμβανομένων των προληπτικών μέτρων που πρέπει να λαμβάνονται προκειμένου να περιορίσουν την επαγγελματική τους έκθεση και την έκθεση άλλων ατόμων που ενδεχομένως να προσβληθούν από τις δραστηριότητές τους.

1.7.3 Διασφάλιση Ποιότητας

Προγράμματα διασφάλισης της ποιότητας βασισμένα σε διεθνή, εθνικά ή άλλα πρότυπα αποδεκτά στις αρμόδιες αρχές θα πρέπει να καθιερώνονται και να εφαρμόζονται για το σχεδιασμό, την κατασκευή, τον έλεγχο, την τεκμηρίωση, τη χρήση, τη συντήρηση και την επιθεώρηση κάθε είδους ραδιενεργού υλικού, ραδιενεργού υλικού χαμηλής διάχυσης, κόλων και λειτουργιών μεταφοράς και υπό μεταφορά αποθήκευσης για την εξασφάλιση συμφωνίας με τις σχετικές διατάξεις της παρούσας Συμφωνίας. Πιστοποίηση ότι οι προδιαγραφές σχεδιασμού έχουν πλήρως εφαρμοστεί θα πρέπει να είναι διαθέσιμη στην αρμόδια αρχή. Ο κατασκευαστής, ο αποστολέας, ή ο χρήστης θα πρέπει να είναι έτοιμος να προσφέρει διευκολύνσεις για την επιθεώρηση της συσκευασίας από την αρμόδια αρχή κατά τη διάρκεια της κατασκευής και της χρήσης και να επιδεικνύει σε οποιαδήποτε σχετική αρμόδια αρχή ότι:

(a) οι μέθοδοι και τα υλικά κατασκευής είναι σύμφωνα με τις εγκεκριμένες προδιαγραφές σχεδιασμού και

(b) όλες οι συσκευασίες επιθεωρούνται περιοδικά και, όπως απαιτείται, επισκευάζονται και συντηρούνται σε καλή κατάσταση έτσι ώστε να συνεχίζουν να είναι σύμφωνες με όλες τις σχετικές απαιτήσεις και προδιαγραφές, ακόμα και μετά από επανειλημμένη χρήση.

Όπου απαιτείται έγκριση της αρμόδιας αρχής, η έγκριση θα λαμβάνει υπόψη και θα εξαρτάται από την καταλληλότητα του προγράμματος διασφάλισης ποιότητας.

1.7.4 Ειδικός διακανονισμός

1.7.4.1 Ειδικός διακανονισμός θα σημαίνει αυτές τις διατάξεις, εγκεκριμένες από την αρμόδια αρχή, υπό τις οποίες οι αποστολές που δεν πληρούν όλες τις απαιτήσεις του ADR που έχουν εφαρμογή σε ραδιενεργό υλικό, μπορούν να εκτελεστούν.

ΣΗΜΕΙΩΣΗ: *Ειδικός διακανονισμός δεν θεωρείται προσωρινή εξαίρεση σύμφωνα με την 1.5.1.*

1.7.4.2 Αποστολές για τις οποίες συμμόρφωση με κάθε διάταξη εφαρμόσιμη στην Κλάση 7 είναι ανέφικτη δεν θα μεταφέρονται παρά μόνο σε περίπτωση ειδικού διακανονισμού. Εφόσον η αρμόδια αρχή συμφωνεί με το ότι η συμμόρφωση με τις διατάξεις της Κλάσης 7 της παρούσας Συμφωνίας είναι ανέφικτη, και ότι τα απαιτούμενα μέτρα ασφάλειας θεσπισμένα από την παρούσα Συμφωνία έχουν αποδειχθεί μέσω εναλλακτικών μέσων, η αρμόδια αρχή μπορεί να εγκρίνει ειδικό διακανονισμό επιχειρήσεων μεταφοράς για μια μόνη ή για μία προγραμματισμένη σειρά πολλαπλών αποστολών. Το γενικό επίπεδο ασφάλειας στη μεταφορά θα είναι τουλάχιστον ισοδύναμο με αυτό που θα ήταν αν είχαν τηρηθεί όλες οι απαιτήσεις. Για διεθνείς αποστολές αυτού του τύπου, θα απαιτείται πολυμερής έγκριση.

1.7.5 Ραδιενεργό υλικό με άλλες επικίνδυνες ιδιότητες

Πέραν των ραδιενεργών ιδιοτήτων και ιδιοτήτων σχάσης, θα πρέπει να λαμβάνεται υπόψη στην έγγραφη τεκμηρίωση, συσκευασία, επισήμανση, σήμανση, πινακίδες, αποθήκευση, διαχωρισμό και μεταφορά, κάθε δευτερεύων κίνδυνος από τα περιεχόμενα του κόλου, όπως εκρηκτικότητα, ευφλεκτότητα, πυροφορικότητα, χημική τοξικότητα και διαβρωτικότητα, ώστε να υπάρχει συμμόρφωση με όλες τις σχετικές διατάξεις για τα επικίνδυνα εμπορεύματα της παρούσας Συμφωνίας.

1.7.6. Μη συμμόρφωση

Στην περίπτωση μη συμμόρφωσης με οποιοδήποτες από το όρια της παρούσας Συμφωνίας που εφαρμόζεται στα επίπεδα ακτινοβολίας ή μόλυνσης :

(a) ο αποστολέας θα ενημερώνεται για τη μη συμμόρφωση από:

(i) το μεταφορέα αν η μη συμμόρφωση διαπιστώθηκε κατά τη μεταφορά, ή

(ii) τον παραλήπτη αν η μη συμμόρφωση διαπιστώθηκε κατά την παραλαβή

(b) ο μεταφορέας, ο αποστολέας ή ο παραληπτής, κατάλληλα, θα :

(i) λάβει άμεσα μέτρα ώστε να περιοριστούν οι συνέπειες της μη συμμόρφωσης,

(ii) διερευνήσει τη μη συμμόρφωση και τις αιτίες της, τις συνθήκες και τις συνέπειες,

(iii) ενεργήσει ώστε να αποκατασταθούν οι αιτίες και οι συνθήκες που οδήγησαν στη μη-συμμόρφωση και να αποτραπεί η επανάληψη παρόμοιων συνθηκών που οδήγησαν στη μη συμμόρφωση και

(iv) γνωστοποιήσει στην αρμόδια αρχή(ές) τις αιτίες της μη συμμόρφωσης και τα διορθωτικά ή προληπτικά μέτρα που έχουν ληφθεί ή πρέπει να ληφθούν, και

(c) η κοινοποίηση της μη συμμόρφωσης στον αποστολέα και στην αρμόδια αρχή(ές), αντίστοιχα, θα πρέπει να γίνει το συντόμοτερο δυνατό και θα πρέπει να είναι άμεση όποτε έχει αναπτυχθεί ή αναπτύσσεται κατάσταση έκθεσης εκτάκτου ανάγκης.

ΚΕΦΑΛΑΙΟ 1.8

ΕΛΕΓΧΟΙ ΚΑΙ ΑΛΛΑ ΒΟΗΘΗΤΙΚΑ ΜΕΤΡΑ ΓΙΑ ΤΗΝ ΕΞΑΣΦΑΛΙΣΗ ΣΥΜΜΟΡΦΩΣΗΣ ΜΕ ΤΙΣ ΑΠΑΙΤΗΣΕΙΣ ΑΣΦΑΛΕΙΑΣ

1.8.1 Διοικητικοί έλεγχοι στα επικίνδυνα εμπορεύματα

1.8.1.1 Οι αρμόδιες αρχές των συμβαλλόμενων μερών μπορούν, στην εθνική τους επικράτεια, ανά πάσα στιγμή, να εκτελούν δειγματοληπτικούς ελέγχους για να επιβεβαιώσουν ότι οι απαιτήσεις που αφορούν στη μεταφορά των επικίνδυνων εμπορευμάτων τηρούνται, συμπεριλμβανομένων, σύμφωνα με την αράγραφο 1.10.15, εκείνων που αφορούν στα μέτρα ασφάλειας.

Αυτοί οι έλεγχοι θα γίνονται πάντως χωρίς να θέτουν σε κίνδυνο άτομα, ιδιοκτησίες ή το περιβάλλον και χωρίς σοβαρή διαταραχή των οδικών υπηρεσιών.

1.8.1.2 Οι συμμετέχοντες στη μεταφορά επικίνδυνων εμπορευμάτων (Κεφάλαιο 1.4) θα παρέχουν στις αρμόδιες αρχές και τους εκπροσώπους τους χωρίς καθυστέρηση και στα πλαίσια των αναλογικών τους υποχρεώσεων, τις απαραίτητες πληροφορίες για την εκτέλεση των ελέγχων.

1.8.1.3 Οι αρμόδιες αρχές μπορούν επίσης για λόγους διεκπεραίωσης ελέγχων στις εγκαταστάσεις των επιχειρήσεων που συμμετέχουν στη μεταφορά επικίνδυνων εμπορευμάτων (Κεφάλαιο 1.4), να κάνουν επιθεωρήσεις, να συμβουλεύονται τα απαραίτητα έγγραφα και να παίρνουν δείγματα των επικίνδυνων εμπορευμάτων ή συσκευασιών για εξέταση, εφόσον η ασφάλεια δεν διακυβεύεται έτσι. Οι συμμετέχοντες στη μεταφορά επικίνδυνων εμπορευμάτων (Κεφάλαιο 1.4) θα καθιστούν προσβάσιμα τα οχήματα ή μέρη των οχημάτων και τον εξοπλισμό και τις εγκαταστάσεις, για λόγους διεκπεραίωσης ελέγχων όπου είναι αυτό δυνατό και λογικό. Μπορούν, αν κρίνουν απαραίτητο, να καθορίσουν ένα άτομο της επιχείρησης ως συνοδό του αντιπροσώπου της αρμόδιας αρχής.

1.8.1.4 Αν οι αρμόδιες αρχές παρατηρήσουν πως οι απαιτήσεις της παρούσας Συμφωνίας δεν τηρούνται, μπορούν να απαγορεύσουν μια αποστολή ή να διακόψουν μια επιχείρηση μεταφοράς έως ότου διορθωθούν οι παρατηρούμενες ελλείψεις ή να καθορίσουν άλλα κατάλληλα μέτρα. Για λόγους ασφαλείας μπορεί να λάβει χώρα ακινητοποίηση επιτόπου ή σε άλλο μέρος που θα επιλεγεί από τις αρχές για λόγους ασφάλειας. Αυτά τα μέτρα δεν πρέπει να δημιουργήσουν σοβαρή διαταραχή των οδικών υπηρεσιών.

1.8.2 Αμοιβαία διοικητική υποστήριξη

1.8.2.1 Τα συμβαλλόμενα μέρη θα συμφωνήσουν σε αμοιβαία διοικητική υποστήριξη για την εφαρμογή της παρούσας Συμφωνίας.

1.8.2.2 Όταν ένα συμβαλλόμενο μέρος έχει λόγους να πιστεύει πως η ασφάλεια της μεταφοράς των επικίνδυνων εμπορευμάτων στην επικράτειά του διακυβεύεται ως αποτέλεσμα πολύ σοβαρών ή επανειλημμένων παραβιάσεων από μια επιχείρηση που εδρεύει στην επικράτεια άλλου κράτους μέλους θα ειδοποιήσει τις αρμόδιες αρχές του κράτους μέλους σχετικά με τις παραβιάσεις. Οι αρμόδιες αρχές του κράτους μέλους στην επικράτεια του οποίου παρατηρήθηκαν οι πολύ σοβαρές παραβιάσεις ή επανειλημμένες παραβιάσεις μπορεί να ζητήσει από τις αρμόδιες αρχές του κράτους μέλους στην επικράτεια του οποίου η επιχείρηση εδρεύει να λάβουν κατάλληλα μέτρα εναντίον των παραβατών. Η μετάδοση πληροφοριών αναφερόμενων σε άτομα δεν θα επιτρέπεται εκτός αν είναι απαραίτητο για τη δίωξη των πολύ σοβαρών ή επανειλημμένων παραβιάσεων.

1.8.2.3 Οι αρχές που ειδοποιήθηκαν θα γνωστοποιήσουν στις αρμόδιες αρχές του Κράτους Μέλους στην περιφέρεια του οποίου παρατηρήθηκαν οι παραβιάσεις, τα μέτρα τα οποία λήφθηκαν, αν ήταν απαραίτητο, σχετικά με την επιχείρηση.

1.8.3 Σύμβουλος ασφαλούς μεταφοράς

1.8.3.1 Κάθε επιχείρηση, οι δραστηριότητες της οποίας περιλαμβάνουν τη μεταφορά, ή τη σχετική συσκευασία, φόρτωση, πλήρωση ή εκφόρτωση επικίνδυνων εμπορευμάτων οδικώς θα διορίζουν έναν ή περισσότερους συμβούλους ασφαλείας για τη μεταφορά επικίνδυνων εμπορευμάτων, υπεύθυνους για την αποφυγή κινδύνων εγγενών σε τέτοιες δραστηριότητες όσον αφορά σε άτομα, ιδιοκτησίες και στο περιβάλλον.

1.8.3.2 Οι αρμόδιες αρχές των συμβαλλόμενων μερών μπορούν να ζητήσουν αυτές οι απαιτήσεις να μην ισχύουν σε εγχειρήματα:

(a) οι δραστηριότητες των οποίων αφορούν ποσότητες σε κάθε μονάδα μεταφοράς μικρότερη από αυτές που αναφέρονται στις 1.1.3.6, 1.7.1.4 και στα Κεφάλαια 3.3, 3.4 και 3.5 ή

(b) οι κύριες ή δευτερεύουσες δραστηριότητες των οποίων δεν είναι η μεταφορά ή σχετική φόρτωση ή εκφόρτωση επικίνδυνων εμπορευμάτων αλλά που περιστασιακά ασχολούνται με την εγχώρια μεταφορά ή σχετική φόρτωση ή εκφόρτωση επικίνδυνων εμπορευμάτων που ενέχουν μικρούς κινδύνους ή κίνδυνο ρύπανσης.

1.8.3.3 Το κύριο έργο του συμβούλου θα είναι, υπό την ευθύνη του αρμόδιου του επικεφαλής της επιχείρησης, να διευκολύνει τη διεξαγωγή αυτών των δραστηριοτήτων σύμφωνα με τις ισχύουσες απαιτήσεις και με τον ασφαλέστερο δυνατό τρόπο, με όλα τα κατάλληλα μέσα και δράσεις και εντός των ορίων των σχετικών δραστηριοτήτων της επιχείρησης.

Σχετικά με τις δραστηριότητες της επιχείρησης, ο σύμβουλος έχει τα ακόλουθα συγκεκριμένα καθήκοντα:

- παρακολούθηση συμμόρφωσης με τις απαιτήσεις που ορίζουν τη μεταφορά επικίνδυνων εμπορευμάτων,

- παροχής συμβουλών του εγχειρήματός του για τη μεταφορά επικίνδυνων εμπορευμάτων,

- προετοιμασία ετήσιας αναφοράς προς τη διοίκηση της επιχείρησής του ή της τοπικής δημόσιας αρχής, ό,τι είναι κατάλληλο, σχετικά με τις δραστηριότητες της επιχείρησης στη μεταφορά επικίνδυνων εμπορευμάτων. Τέτοιες ετήσιες αναφορές θα τηρούνται για πέντε έτη και είναι διαθέσιμες στις εθνικές αρχές εφόσον ζητηθούν.

Τα καθήκοντα του συμβούλου περιλαμβάνουν παρακολούθηση των ακόλουθων πρακτικών και διαδικασιών αναφορικά με τις σχετικές δραστηριότητες του εγχειρήματος:

- διαδικασίες για τη συμμόρφωση με τις απαιτήσεις που ορίζουν την αναγνώριση των επικίνδυνων εμπορευμάτων που μεταφέρονται,

- την πρακτική του εγχειρήματος στο συνυπολογισμό ειδικών απαιτήσεων σε σχέση με τα επικίνδυνα εμπορεύματα που μεταφέρονται, κατά την αγορά μεταφορικών μέσων.

- διαδικασίες για τον έλεγχο του εξοπλισμού που χρησιμοποιείται σε σχέση με τη μεταφορά, φόρτωση ή εκφόρτωση επικίνδυνων εμπορευμάτων.

- κατάλληλη εκπαίδευση των εργαζομένων στην επιχείρηση και την τήρηση αρχείων αυτής της εκπαίδευσης.

- εφαρμογή των κατάλληλων σχεδίων άμεσης ανάγκης στην περίπτωση ατυχήματος ή συμβάντος που μπορεί να επηρεάσει την ασφάλεια κατά τη μεταφορά, φόρτωση ή εκφόρτωση επικίνδυνων εμπορευμάτων.

- διερεύνηση και, όπου είναι απαραίτητο, η προετοιμασία αναφορών πάνω σε σοβαρά ατυχήματα, συμβάντα ή σοβαρές παραβιάσεις που καταγράφονται κατά τη μεταφορά, φόρτωση ή εκφόρτωση επικίνδυνων εμπορευμάτων.

- εφαρμογή κατάλληλων μέτρων για την αποφυγή επανάληψης ατυχημάτων, συμβάντων, ή σοβαρών παραβιάσεων.

- συνυπολογισμό των νομικών προδιαγραφών και ειδικών απαιτήσεων σχετικών με τη κατά τη μεταφορά επικίνδυνων εμπορευμάτων στην επιλογή και χρήση υπεργολάβων ή τρίτων.

- επιβεβαίωση ότι οι εργαζόμενοι στη μεταφορά, φόρτωση ή εκφόρτωση επικίνδυνων εμπορευμάτων έχουν στη διάθεσή τους λεπτομερείς διαδικασίες λειτουργίας και οδηγίες.

- εισαγωγή μέτρων για την ενίσχυση της εγρήγορσης μπροστά στους κινδύνους τους ενυπάρχοντες στη μεταφορά, φόρτωση ή εκφόρτωση επικίνδυνων εμπορευμάτων.

- εφαρμογή των διαδικασιών επαλήθευσης για την εξασφάλιση της ύπαρξης στο όχημα των εγγράφων μεταφοράς και του εξοπλισμού ασφαλείας που πρέπει να συνοδεύει τη μεταφορά και τη συμμόρφωση αυτών των εγγράφων και εξοπλισμού με τους κανονισμούς.

- εφαρμογή των διαδικασιών επαλήθευσης για την εξασφάλιση συμμόρφωσης με τις απαιτήσεις σχετικά με τη φόρτωση και εκφόρτωση.

- ύπαρξη σχεδίου ασφάλειας όπως υποδεικνύεται στην 1.10.3.2.

1.8.3.4 Ο σύμβουλος μπορεί επίσης να είναι ο αρμόδιος της επιχείρησης, ένα άτομο με άλλα καθήκοντα στην επιχείρηση, ή ένα άτομο που δεν εργάζεται άμεσα για την επιχείρηση, αρκεί το άτομο αυτό να είναι ικανό να επιτελεί τα καθήκοντα του συμβούλου.

1.8.3.5 Για κάθε επιχείρηση θα ενημερώνεται, αν ζητηθεί, η αρμόδια αρχή ή το εντεταλμένο από κάθε συμβαλλόμενο μέρος για αυτό το σκοπό σώμα, για την ταυτότητα του συμβούλου του.

1.8.3.6 Όποτε ένα ατύχημα επηρεάζει άτομα, ιδιοκτησίες ή το περιβάλλον ή προκαλεί ζημιά σε ιδιοκτησία ή το περιβάλλον κατά τη μεταφορά, φόρτωση ή εκφόρτωση που επιτελείται από την εν λόγω επιχείρηση, ο σύμβουλος θα ετοιμάζει, μετά τη συλλογή των σχετικών πληροφοριών, μια αναφορά ατυχήματος στη διοίκηση του εγχειρήματος ή στην τοπική δημόσια αρχή, ως αρμόζει. Η αναφορά αυτή δεν θα αντικαθιστά καμία αναφορά της διοίκησης για την επιχείρηση που θα μπορούσε να απαιτηθεί υπό οποιαδήποτε άλλη διεθνή ή εθνική νομοθεσία.

1.8.3.7 Ένας σύμβουλος θα διαθέτει επαγγελματικό πιστοποιητικό εκπαίδευσης, ισχύον για μεταφορά οδικώς. Το πιστοποιητικό αυτό θα εκδίδεται από την αρμόδια αρχή ή το εντεταλμένο από κάθε συμβαλλόμενο μέρος για αυτό το σκοπό σώμα.

1.8.3.8 Για την απόκτηση ενός πιστοποιητικού, ένας υποψήφιος θα υπόκειται σε εκπαίδευση και θα περνάει μια εξέταση εγκεκριμένη από την αρμόδια αρχή του κράτους μέλους.

1.8.3.9 Οι κύριοι στόχοι της εκπαίδευσης θα είναι η παροχή των υποψηφίων με αρκετές γνώσεις των κινδύνων που ενέχει η μεταφορά επικίνδυνων εμπορευμάτων, των νόμων, κανονισμών και διοικητικών διατάξεων που εφαρμόζονται στα εν λόγω μεταφορικά μέσα και των καθηκόντων που περιγράφονται στην 1.8.3.3.

1.8.3.10 Η εξέταση θα οργανώνεται από την αρμόδια αρχή ή από ένα εξεταστικό σώμα διορισμένο από την αρμόδια αρχή. Η αρχή που εξετάζει δεν μπορεί να παρέχει εκπαίδευση.

Ο εξεταστικός φορέας θα διορίζεται γραπτώς. Αυτή η έγκριση μπορεί να είναι περιορισμένης διάρκειας και θα βασίζεται στα ακόλουθα κριτήρια:

- ικανότητα του εξεταστικού φορέα,
- προδιαγραφές της μορφής των εξετάσεων που προτείνει ο εξεταστικός φορέας,
- μέτρα που λαμβάνονται για την αμεροληψία των εξετάσεων,
- ανεξαρτησία του φορέα από όλα τα φυσικά ή νομικά πρόσωπα που εργοδοτούν συμβούλους ασφαλούς μεταφοράς.

1.8.3.11 Ο στόχος της εξέτασης είναι να εξακριβώσει εάν οι υποψήφιοι διαθέτουν το απαραίτητο επίπεδο γνώσεων για να επιτελούν τα καθήκοντα του συμβούλου ασφαλείας όπως περιγράφονται στην 1.8.3.3, με σκοπό την απόκτηση του πιστοποιητικού που περιγράφεται στην 1.8.3.7, και θα καλύπτει κατ'ελάχιστον τα ακόλουθα θέματα:

(a) Γνώση των ειδών των συνεπειών που μπορεί να προκληθούν από ένα ατύχημα κατά τη μεταφορά επικίνδυνων εμπορευμάτων και γνώση κύριων αιτιών ατυχημάτων.

(b) Απαιτήσεις σύμφωνα με την εθνική νομοθεσία, διεθνείς συμβάσεις και συμφωνίες, συγκεκριμένα σχετικά με τα κάτωθι:

- ταξινόμηση των επικίνδυνων εμπορευμάτων (διαδικασία για την ταξινόμηση διαλυμάτων και μειγμάτων, δομή του καταλόγου των ουσιών, Κλάσεις των επικίνδυνων εμπορευμάτων και αρχές ταξινόμησής τους, φύση των μεταφερόμενων επικίνδυνων εμπορευμάτων, χημικές και τοξικολογικές ιδιότητες των επικίνδυνων εμπορευμάτων)
- γενικές διατάξεις συσκευασίας, διατάξεις για δεξαμενές και δεξαμενές - εμπορευματοκιβώτια (τύποι, κωδικός, σήμανση, κατασκευή, αρχική και περιοδική επιθεώρηση και έλεγχος)
- σήμανση και επισήμανση, σήμανση και πορτοκαλί πινακίδες σήμανσης (σήμανση και επισήμανση των κόλων, τοποθέτηση και αφαίρεση των επισημάνσεων και πορτοκαλί πινακίδων)
- λεπτομέρειες των εγγράφων μεταφοράς (απαίτηση πληροφοριών)
- μέθοδος αποστολής και περιορισμοί στην αποστολή (πλήρες φορτίο, μεταφορά φορτίων χύδην, μεταφορά σε εμπορευματοκιβώτια μεσαίας χωρητικότητας για φορτία χύδην, μεταφορά σε εμπορευματοκιβώτια, μεταφορά σε σταθερές ή αποσυνδεόμενες δεξαμενές)
- μεταφορά επιβατών
- απαγορεύσεις και προφυλάξεις σχετικά με μικτή φόρτωση
- διαχωρισμός των εμπορευμάτων
- περιορισμός των μεταφερόμενων ποσοτήτων και εξαιρέσεις ποσοτήτων
- χειρισμός και αποθήκευση (φόρτωση και εκφόρτωση - αναλογία πλήρωσης -, αποθήκευση και διαχωρισμός)

- καθαρισμός και /ή εξαέρωση πριν τη φόρτωση και μετά την εκφόρτωση
- πληρώματα, επαγγελματική εκπαίδευση
- έγγραφα οχήματος (έγγραφο μεταφοράς, γραπτές οδηγίες, πιστοποιητικό έγκρισης οχήματος, πιστοποιητικό εκπαίδευσης οδηγού, αντίγραφα τυχόν εξαιρέσεων, άλλα έγγραφα)
- γραπτές οδηγίες (εφαρμογή των οδηγιών και εξοπλισμός προστασίας πληρώματος)
- απαιτήσεις επίβλεψης (στάθμευση)
- κανονισμοί και περιορισμοί κυκλοφορίας
- λειτουργικές εκκενώσεις ή απροσδόκητες διαρροές μολυσματικών ουσιών
- απαιτήσεις σχετικά με τον εξοπλισμό μεταφοράς.

1.8.3.12 Εξετάσεις

1.8.3.12.1 Η εξέταση θα αποτελείται από ένα γραπτό έλεγχο που μπορεί να συμπληρώνεται από προφορική εξέταση.

1.8.3.12.2 Κατά τη γραπτή εξέταση δεν επιτρέπεται η χρήση τεκμηρίωσης άλλης εκτός από τους διεθνείς και εθνικούς κανονισμούς.

1.8.3.12.3 Ηλεκτρονικά μέσα μπορούν να χρησιμοποιούνται μόνο αν παρέχονται από την αρχή εξέτασης. Δεν θα παρέχονται μέσα με τα οποία ο υποψήφιος μπορεί να εισάγει περαιτέρω δεδομένα. Ο υποψήφιος μπορεί να απαντήσει μόνο στις ερωτήσεις που τίθενται.

1.8.3.12.4 Η γραπτή δοκιμή θα αποτελείται από δύο μέρη:

(a) Οι υποψήφιοι θα δέχονται ένα ερωτηματολόγιο. Αυτό θα περιλαμβάνει τουλάχιστον 20 ανοιχτές ερωτήσεις ανάπτυξης που θα καλύπτουν κατ'ελάχιστον τα θέματα του καταλόγου στην 1.8.3.11. Ωστόσο, μπορεί να χρησιμοποιηθούν ερωτήσεις πολλαπλής επιλογής. Στην περίπτωση αυτή, δύο ερωτήσεις πολλαπλής επιλογής ισοδυναμούν με μία ανοιχτή ερώτηση. Ανάμεσα στα θέματα αυτά ιδιαίτερη προσοχή πρέπει να δοθεί στα ακόλουθα θέματα:

- γενικά προληπτικά μέτρα και μέτρα ασφαλείας
- ταξινόμηση των επικίνδυνων εμπορευμάτων
- γενικές διατάξεις συσκευασίας, συμπεριλαμβανομένων διατάξεων για δεξαμενές, δεξαμενές - εμπορευματοκιβώτια και βυτιοφόρα οχήματα κλπ.,
- σημάνσεις και ετικέτες κινδύνου
- πληροφορίες στο έγγραφο μεταφοράς
- χειρισμός και αποθήκευση
- πληρώματα, επαγγελματική εκπαίδευση
- έγγραφα οχήματος και πιστοποιητικά μεταφοράς

- γραπτές οδηγίες

- απαιτήσεις σχετικά με τον εξοπλισμό μεταφοράς.

(b) Οι υποψήφιοι θα αναλαμβάνουν μια μελέτη περίπτωσης σύμφωνα με τα καθήκοντα του συμβούλου που αναφέρονται στην 1.8.3.3, ώστε να επιδείξουν το ότι διαθέτουν τα κατάλληλα προσόντα για την εκπλήρωση του ρόλου του συμβούλου.

1.8.3.13 Τα συμβαλλόμενα μέρη μπορούν να αποφασίσουν την εξέταση των υποψηφίων που προορίζονται να εργαστούν σε επιχειρήσεις ειδικευμένες στη μεταφορά ορισμένων τύπων επικίνδυνων εμπορευμάτων μόνο σε ουσίες σχετικές με τις δραστηριότητές τους. Αυτοί οι τύποι εμπορευμάτων είναι:

- Κλάση 1

- Κλάση 2

- Κλάση 7

- Κλάσεις 3, 4.1, 4.2, 4.3, 5.1, 5.2, 6.1, 6.2, 8 και 9

- UN 1202, 1203, 1223, 3475 και καύσιμα αεροπλάνων ταξινομημένα υπό UN Αριθ. 1268 ή 1863.

Το πιστοποιητικό που περιγράφεται στην 1.8.3.7 θα υποδεικνύει καθαρά ότι ισχύει για ένα μόνο τύπο από τα επικίνδυνα εμπορεύματα που αναφέρονται στο Τμήμα αυτό και για το οποίο ο σύμβουλος εξετάστηκε υπό τις συνθήκες της 1.8.3.12.

Πιστοποιητικά εκπαίδευσης σαν σύμβουλοι ασφαλείας που εκδόθηκαν προ της 1 Ιανουαρίου 2009 για UN Αριθ. 1202, 1203 και 1223 ισχύουν επίσης για UN Αριθ. 3475 και καύσιμα αεροπλάνων ταξινομημένα υπό UN Αριθ. 1268 ή 1863.

1.8.3.14 Η αρμόδια αρχή ή το εξετάζον σώμα θα τηρεί πρόσφατο κατάλογο ερωτήσεων που υποβλήθηκαν στην εξέταση.

1.8.3.15 Το πιστοποιητικό που περιγράφεται στην 1.8.3.7 θα έχει τη μορφή της 1.8.3.18 και θα αναγνωρίζεται από όλα τα συμβαλλόμενα μέρη.

1.8.3.16 ***Ισχύς και ανανέωση των πιστοποιητικών***

1.8.3.16.1 Το πιστοποιητικό θα ισχύει για πέντε έτη. Η περίοδος ισχύος ενός πιστοποιητικού θα παρατείνεται αυτόματα για πέντε έτη τη φορά όταν, κατά τον τελευταίο χρόνο της ισχύος του, ο κάτοχός του πέρασε μια εξέταση. Η εξέταση θα εγκρίνεται από την αρμόδια αρχή.

1.8.3.16.2 Στόχος της εξέτασης είναι να εξασφαλίσει ότι ο κάτοχος διαθέτει τις απαραίτητες γνώσεις για να εκπληρώσει τις υποχρεώσεις που ορίζονται στην 1.8.3.3. Η απαιτούμενη γνώση ορίζεται στην 1.8.3.11 (b) και θα περιλαμβάνει τις τροποποιήσεις των κανονισμών που εισήχθησαν από την απονομή του τελευταίου πιστοποιητικού. Η εξέταση θα πραγματοποιείται και θα επιβλέπεται στην ίδια βάση όπως στις 1.8.3.10 και 1.8.3.12 έως 1.8.3.14. Ωστόσο, οι κάτοχοι δεν απαιτείται ναι αναλάβουν μελέτη περίπτωσης όπως αυτή ορίζεται στην 1.8.3.12.4 (b).

1.8.3.17 Οι απαιτήσεις των 1.8.3.1 έως 1.8.3.16 θα θεωρούνται εκπληρωμένες αν οι σχετικές προϋποθέσεις της Συμφωνίας του Συμβουλίου 96/35/ΕC της 3 Ιουνίου 1996 που αφορούν στην πρόσληψη τα και επαγγελματικά προσόντα των συμβούλων ασφαλείας για τη μεταφορά επικίνδυνων εμπορευμάτων οδικώς, σιδηροδρομικώς ή μέσω εσωτερικής ναυσιπλοΐας [1] και της Συμφωνίας 2000/18/ΕC του Ευρωπαϊκού Κοινοβουλίου και του Συμβουλίου της 17 Απριλίου 2000 για τις ελάχιστες απαιτήσεις εξέτασης για τους συμβούλους ασφαλούς μεταφοράς επικίνδυνων εμπορευμάτων οδικώς, σιδηροδρομικών ή μέσω εσωτερικής ναυσιπλοΐας [2] εφαρμόζονται.

1.8.3.18 ***Υπόδειγμα πιστοποιητικού***

Πιστοποιητικό εκπαίδευσης ως σύμβουλος ασφαλούς μεταφοράς για τη μεταφορά επικίνδυνων εμπορευμάτων

Αρ. πιστοποιητικού: .....

Διακριτικό σήμα κράτους που εκδίδει το πιστοποιητικό: .....

Επώνυμο: .....

Όνομα(-τα): .....

Ημερομηνία και τόπος γεννήσεως: .....

Εθνικότητα: .....

Υπογραφή κατόχου: .....

Ισχύει έως ..... για επιχειρήσεις μεταφοράς επικίνδυνων εμπορευμάτων και για εγχειρήματα σχετικών φορτώσεων ή εκφορτώσεων:

□ οδικώς □ σιδηροδρομικώς □ μέσω εσωτερικής ναυσιπλοΐας

Έκδοση από: .....

Ημερομηνία: ..... Υπογραφή: .....

Παράταση ως: ..... Από: .....

Ημερομηνία: ..... Υπογραφή: .....

1.8.4 Κατάλογος αρμόδιων αρχών και σωμάτων που ορίζονται από αυτές

Τα συμβαλλόμενα μέρη θα γνωστοποιούν στη Γραμματεία των Ηνωμένων Εθνών Οικονομικής Επιτροπής για την Ευρώπη (United Nations Economic Commission for Europe) τις διευθύνσεις των αρχών και των σωμάτων που ορίζονται από αυτές σε συμφωνία με τον εθνικό νόμο για την εφαρμογή της παρούσας Συμφωνίας, αναφέροντας σε κάθε περίπτωση στην σχετική απαίτηση της παρούσας Συμφωνίας και παρέχοντας τις διευθύνσεις στις οποίες θα πρέπει να υποβάλλονται οι σχετικές αιτήσεις.

Η Γραμματεία των Ηνωμένων Εθνών Οικονομικής Επιτροπής για την Ευρώπη (United Nations Economic Commission for Europe) θα καθιερώσει κατάλογο με βάση την πληροφόρηση που λαμβάνει και τον τηρεί ενημερωμένο. Θα γνωστοποιεί τον κατάλογο αυτό και τις τροποποιήσεις επιπλέον στα συμβαλλόμενα μέρη.

1.8.5 Ειδοποιήσεις συμβάντων σχετικών με επικίνδυνα εμπορεύματα

1.8.5.1 Αν ένα σοβαρό ατύχημα ή συμβάν λάβει χώρα κατά τη φόρτωση, πλήρωση, μεταφορά ή εκφόρτωση επικίνδυνων εμπορευμάτων σε επικράτεια Κράτους Μέλους, ο φορτωτής, ο πληρωτής, ο μεταφορέας ή ο παραλήπτης αντίστοιχα θα εξακριβώσει ότι μία αναφορά σύμφωνη με το πρότυπο που ορίζεται στην 1.8.5.4 υποβάλλεται στην αρμόδια αρχή του ενδιαφερόμενου Κράτους Μέλους.

1.8.5.2. Το Κράτος Μέλος, αν απαιτείται, θα υποβάλει αναφορά στη Γραμματεία των Ηνωμένων Εθνών Οικονομικής Επιτροπής για την Ευρώπη (United Nations Economic Commission for Europe) με σκοπό να ενημερώσει τα υπόλοιπα Κράτη Μέλη.

1.8.5.3 Ένα περιστατικό υπόκειται σε αναφορά σύμφωνα με την 1.8.5.1 αν επικίνδυνα εμπορεύματα απελευθερώθηκαν ή αν υπήρξε επικείμενος κίνδυνος απώλειας προϊόντος, αν τραυματισμός, βλάβη υλικού ή περιβάλλοντος, ή αν οι ενεπλάκησαν οι αρχές και πληρούνται ένα ή περισσότερα από τα ακόλουθα κριτήρια :

Ως τραυματισμός νοείται ένα συμβάν κατά το οποίο θάνατος ή τραυματισμός που συνδέεται άμεσα με τα επικίνδυνα εμπορεύματα, έχει συμβεί και όπου ο τραυματισμός

(a) απαιτεί ιατρική εντατική φροντίδα

(b) απαιτεί παραμονή σε νοσοκομεία για μία τουλάχιστον ημέρα ή

(c) έχει ως αποτελέσμα την ανικανότητα εργασίας για τουλάχιστον τρεις συνεχόμενες ημέρες.

Ως απώλεια προϊόντος νοείται η απαλευθέρωση επικίνδυνων εμπορευμάτων

(a) Κατηγορίας μεταφοράς 0 ή 1 σε ποσότητες 50 kg / 50 l ή περισσότερο

(b) Κατηγορίας μεταφοράς 2 ή σε ποσότητες 333 kg / 333 l ή περισσότερο ή

(c) Κατηγορίας μεταφοράς 3 ή 4 σε ποσότητες 1000 kg / 1000 l ή περισσότερο.

Το κριτήριο της απώλειας προϊόντος εφαρμόζεται επίσης αν υπήρξε επικείμενος κίνδυνος απώλειας προϊόντος στις προαναφερθείσες ποσότητες. Ως κανόνας, αυτό θεωρείται δεδομένο αν, εξαιτίας δομικής βλάβης, τα μέσα συγκράτησης δεν θεωρούνται πλέον κατάλληλα για περαιτέρω μεταφορά ή αν, για κάθε άλλη αιτία, δεν διασφαλίζεται πλέον επαρκές επίπεδο ασφάλειας (π.χ. εξαιτίας παραμόρφωσης των δεξαμενών ή των εμπορευματοκιβωτίων, ανατροπή δεξαμενής ή φωτιά σε άμμεση γειτνίαση).

Αν εμπλέκονται επικίνδυνα εμπορεύματα της Κλάσης 6.2 , η υποχρέωση αναφοράς εφαρμόζεται χωρίς περιορισμό της ποσότητας.

Σε περισταστικά που εμπλέκονται υλικά της Κλάσης 7, τα κριτήρια απώλειας υλικού είναι:

(a) Κάθε απελευθέρωση ραδιενεργού υλικού από τη συσκευασία

(b) Έκθεση που οδηγεί σε παραβίαση των ορίων που ορίζονται στους κανονισμούς για την προστασία των εργαζομένων και του κοινού έναντι στην ιοντική ακτινοβολία (Υπόμνημα ΙΙ της ΙΑΕΑ Σειρές Ασφάλειας No. 115 "Διεθνή βασικά πρότυπα ασφάλειας για προστασία έναντι σε ιοντική ακτινοβολία και για ασφάλεια των ραδιενεργών πηγών") (Schedule II of IAEA Safety Seiries No.115 – "International Basic Safety Standards for Protection Against Ionizing Radiation and for Safety of Radiation Sources") ή

(c) Όπου υπάρχει λόγος να πιστεύεται ότι έχει συμβεί σημαντική υποβάθμιση σε κάθε παράμετρο ασφάλεις της συσκευασίας (συγκράτηση, προφύλαξη, θερμική προστασία ή κρισιμότητα) που μπορεί να έχει καταστήσει τη συσεκυασία ακατάλληλη για συνεχόμενη μεταφορά χωρίς επιπρόσθετα μέτρα ασφάλειας.

ΣΗΜΕΙΩΣΗ *: Βλέπε τις προσδιαγραφές της 7.5.11 CV33 (6) για μη παραδοτέες αποστολές.*

Ως βλάβη υλικού ή περιβαλλοντική καταστροφή νοείται η απελευθέρωση επικίνδυνων εμπορευμάτων, ανεξαρτήτως ποσότητας, όπου το εκτιμώμενο ποσό της καταστροφής υπερβαίνει τις 50.000 Ευρώ. Βλάβη σε κάθε άμεσα εμπλεκόμενο μέσο μεταφοράς επικίνδυνων εμπορευμάτων και σε υποδομή δεν λαμβάνεται υπόψη για το λόγο αυτό.

Ως εμπλοκή αρχών νοείται η άμεση εμπλοκή αρχών ή υπηρεσιών έκτακτης ανάγκης κατά τη διάρκεια του συμβάντος που περιελάμβανε επικίνδυνα εμπορεύματα και η εκκένωση ανθρώπων ή το κλείσιμο δημόσιων οδών κυκλοφορίας (δρόμων ή σιδηροσδρόμων) για τουλάχιστον τρεις ώρες εξαιτίας κινδύνου που ενέχουν τα επικίνδυνα εμπορεύματα.

Αν είναι απαραίτητο, οι αρμόδιες αρχές μπορεί να ζητήσουν περαιτέρω σχετική πληροφόρηση.

1.8.5.4 Υπόδειγμα για αναφορά σε συμβάντα κατά τη μεταφορά επικίνδυνων εμπορευμάτων.

Αναφορά συμβάντων κατά τη μεταφορά επικίνδυνων εμπορευμάτων σύμφωνα με RID/ADR 1.8.5.

Μεταφορέας / Χειριστής σιδηροδρομικής υποδομής.....
Διεύθυνση :
.....

Επικοινωνία – Όνομα :..... Τηλέφωνο : ..... Fax……..

(Οι αρμόδιες αρχές θα πρέπει να απομακρύνουν το εξώφυλλο πριν την προώθηση της αναφοράς).

1. Τύπος	
Σιδηροδρομική γραμμή Αριθμός βαγονιού (προαιρετικός)	Οδός Αριθμός κυκλοφορίας οχήματος (προαιρετικός) .....
2. Ημερομηνία και τόπος συμβάντος	
Έτος : ..... Μήνας :	Ημέρα : ..... Ώρα : .....
Σιδηροδρομική γραμμή □ Σταθμός □ Σταθμός παράκαμψης / σύνθεσης συρμών □ Θέση φόρτωσης / εκφόρτωσης / μεταφόρτωσης Τοποθεσία / Χώρα : ..... ή □ Ανοιχτή γραμμή: Περιγραφή γραμμής : ..... Χιλιόμετρα :	Οδός □ Περιοχή έργων □ Θέση φόρτωσης / εκφόρτωσης / μεταφόρτωσης □ Ανοιχτή οδός Τοποθεσία / Χώρα : .....
3. Τοπογραφία	
□ Κλίση □ Τούνελ □ Γέφυρα / Ανισόπεδη διασταύρωση οδών □ Διασταύρωση	
4. Ειδικές καιρικές συνθήκες	
□ Βροχή □ Χιόνι □ Πάγος □ Ομίχλη □ Καταιγίδα με κεραυνούς □ Καταιγίδα Θερμοκρασία : .....°C	
5. Περιγραφή συμβάντος	
□ Εκτροπή τροχιάς / Εκτροπή από το δρόμο □ Σύγκρουση □ Ανατροπή □ Φωτιά □ Έκρηξη □ Απώλεια □ Τεχνικό λάθος Επιπρόσθετη περιγραφή του συμβάντος :	

6. Επικίνδυνα εμπορεύματα που εμπλέκονται						
UN Αρ.[1]	Κλάση	Ομάδα	Εκτιμώμενη ποσότητα	Μέσο	Μέσο	Τύπος αστοχίας

		συσκευασίας	απώλειας προϊόντος (kgήl) (2)	Συγκράτησης (3)	συγκράτησης υλικού	του μέσου συγκράτησης (4)

(1)Για επικίνδυνα εμπορεύματα που υπάγονται σε ομαδικές καταχωρήσεις στις οποίες εφαρμόζεται η ειδική διάταξη 274, θα πρέπει να αναφέρεται επιπλέον και η τεχνική ονομασία.	(4)Για την Κλάση 7, να υποδεικνύονται τιμές σύμφωνα με το κριτήριο της 1.8.5.3.
(3) Υποδείξτε τον κατάλληλο αριθμό 1 Συσκευασία 2 IBC 3 Μεγάλες συσκευασίες 4 Μικρό εμπορευματοκιβώτιο 5 Βαγόνι 6 Όχημα 7 Δεξαμενή – Βαγόνι 8 Δεξαμενή – Όχημα 9 Συστοιχία – Βαγόνι 10 Όχημα μεταφοράς συστοιχίας 11 Βαγόνι με αποσυνδεόμενη δεξαμενή 12 Αποσυνδεόμενη δεξαμενή 13 Μεγάλο εμπορευματοκιβώτιο 14 Δεξαμενή – εμπορευματοκιβώτιο 15 MEGC 16 Βυτιοφόρο	(4) Υποδείξτε τον κατάλληλο αριθμό 1 Απώλεια 2 Φωτιά 3 Έκρηξη 4 Δομική αστοχία

7. Αιτία συμβάντος (αν είναι σαφώς γνωστή)

□ Τεχνικό λάθος
□ Ασφάλιση φορτίου
□ Λειτουργικό αίτιο (λειτουργία σιδηροδρομικής γραμμής)

8. Συνέπειες συμβάντος

Τραυματισμός που συνδέεται με τα επικίνδυνα εμπορεύματα που εμπλέκονται
□ Θάνατοι (αριθμός :.....)
□ Τραυματισμοί (αριθμός :.....)

Απώλεια προϊόντος
□ Ναι
□ Όχι
□ Επικείμενος κίνδυνος απώλειας προϊόντος

Καταστροφή Υλικού / Περιβάλλοντος
□ Εκτιμώμενο επίπεδο καταστροφής ≤50,000 Euros
□ Εκτιμώμενο επίπεδο καταστροφής > 50,000 Euros

Εμπλοκή αρχών
□ Ναι
□ Εκκένωση πληθυσμού διάρκειας τουλάχιστον τριών ωρών εξαιτίας των επικίνδυνων αγαθών που εμπλέκονται
□ Διακοπή κυκλοφορίας σε εθνικές οδούς διάρκειας τουλάχιστον τριών ωρών εξαιτίας των επικίνδυνων αγαθών που εμπλέκονται
□ Όχι

Αν κριθεί απαραίτητο, οι αρμόδιες αρχές μπορούν να ζητήσουν περαιτέρω σχετικές πληροφορίες.

1.8.6 Οο διοικητικοί έλεγχοι για την εφαρμογή των αξιολογήσεων συμμόρφωσης, περιοδικών επιθεωρήσεων και εκτάκτων ελέγχων περιγράφονται στην 1.8.7.

1.8.6.1 Η αρμόδια αρχή μπορεί να εγκρίνει όργανα επιθέωρησης για αξιολόγηση συμμόρφωσης, περιοδικές επιθεωρήσεις, έκτακτους ελέγχους και επόπτευση της υπηρεσίας επιθεώρησης της επιχείρησης όπως ορίζεται στο τμήμα 1.8.7.

1.8.6.2 Η αρμόδια αρχή θα βεβαιωθεί για την παρακολούθηση των οργάνων επιθεώρησης και θα ανακαλέσει ή θα περιορίσει τη δοθείσα έγκριση, αν παρατηρήσει ότι ένα εγκεκριμένο όργανο δεν ενεργεί πλέον σύμφωνα με την έγκριση και τις απαιτήσεις της 1.8.6.4 ή δεν ακολουθεί τις διαδικασίες που ορίζονται στις διατάξεις του ADR.

1.8.6.3 Αν η έγκριση ανακληθεί ή περιοριστεί ή στην περίπτωση που το όργανο επιθεώρησης έχει παύσει δραστηριότητες, η αρμόδια αρχή θα κάνει τις κατάλληλες ενέργειες για να βεβαιωθεί ότι τα αρχεία θα τύχουν επεξεργασίας από ένα άλλο όργανο επιθεώρησης ή θα τηρηθούν διαθέσιμα.

1.8.6.4 Το όργανο επιθεώρησης:

(a) Θα έχει προσωπικό με οργανωσιακή δομή, ικανό, εκπαιδευμένο, αρμόδιο και εξειδικευμένο, για να επιτελεί τις τεχνικές του λειτουργίες ικανοποιητικά.

(b) Θα έχει πρόσβαση σε κατάλληλες και άνετες εγκαταστάσεις και εξοπλισμό.

(c) Θα λειτουργεί με αμερόληπτο τρόπο και δεν θα δέχεται επιρροές που θα το εμπόδιζαν να λειτουργεί με αυτόν τον τρόπο

(d) Θα διασφαλίζει εμπορική εχεμύθεια των εμπορικών και ιδιοκτησιακών δραστηριοτήτων του κατασκευαστή και άλλων οργάνων.

(e) Θα διατηρεί σαφή οριοθέτηση μεταξύ των λειτουργιών του οργάνω επιθεωρήσεων καθ' αυτού και άλλων άσχετων λειτουργιών.

(f) Θα έχει ένα τεκμηριωμένο ποιοτικό σύστημα.

(g) Θα διασφαλίζει ότι οι δοκιμές και οι επιθεωρήσεις που ορίζονται στο σχετικό πρότυπο και στο ADR εκτελούνται, και

(h) Θα τηρεί ένα αποτελεσματικό και κατάλληλο σύστημα αναφοράς και καταγραφής σύμφωνα με την 1.8.7.

Το όργανο επιθεώρησης επιπρόσθετα θα είναι διαπιστευμένο σύμφωνα με το πρότυπο EN ISO/IEC 17020:2004, όπως ορίζεται στην 6.2.3.6 και ΤΑ4 και ΤΤ9 της 6.8.4.

Ένα όργανο επιθεώρησης που ξεκινάει μία νέα δραστηριότητα μπορεί να τύχει προσωρινής έγκρισης. Πριν από τον προσωρινό διορισμό, η αρμόδια αρχή θα διασφαλίσει ότι το όργανο επιθεώρησης ικανοποιεί τις απαιτήσεις του προτύπου EN ISO/IEC 17020:2004. Το όργανο επιθεώρησης θα τύχει διαπίστευσης κατά τον πρώτο χρόνο της δράσης του ώστε να είναι σε θέση να συνεχίσει αυτή τη νέα δραστηριότητα.

1.8.7 Διαδικασίες για αξιολόγηση συμμόρφωσης και περιοδική επιθεώρηση.

ΣΗΜΕΙΩΣΗ: Σε αυτό το τμήμα με τον όρο "σχετικό όργανο" νοείται ένα όργανο διαπιστευμένο στην 6.2.2.9 όταν γίνεται πιστοποίηση δοχείων πίεσης UN, στην 6.2.3.6 όταν γίνεται έγκριση δοχείων πίεσης μη-UN και στις ειδικές διατάξεις ΤΑ4 και ΤΤ9 της 6.8.4.

1.8.7.1 Γενικές διατάξεις

1.8.7.1.1 Οι διαδικασίες στο τμήμα 1.8.7 θα εφαρμοσθούν σύμφωνα με τον πίνακα στην 6.2.3.6 όταν εγκρίνονται δοχεία πίεσης μη-UN και σύμφωνα με τα ΤΑ4 και ΤΤ9 της 6.8.4 όταν εγκρίνονται δεξαμενές , οχήματα συστοιχίας και MEGCs.

Οι διαδικασίες στο τμήμα 1.8.7 μπορούν να εφαρμοστούν σύμφωνα με τον πίνακα της 6.2.2.9 όταν πιστοποιούνται δοχεία πίεσης UN.

1.8.7.1.2 Εκάστη εφαρμογή για:

(a) Την έγκριση τύπου σύμφωνα με την 1.8.7.2, ή

(b) Την επόπτευση για κατασκευή σύμφωνα με την 1.8.7.3 και την αρχική επιθεώρηση και δοκιμή σύμφωνα με την 1.8.7.4, ή

(c) Την περιοδική επιθεώρηση και έκτακτους ελέγχους σύμφωνα με την 1.8.7.5

θα υποβληθεί υπό του αιτούντος σε μία αρμόδια υπηρεσία, τον νόμιμο εκπρόσωπό της ή ένα εγκεκριμένο όργανο επιθεώρησης της επιλογής του.

1.8.7.1.3 Η αίτηση θα περιλαμβάνει:

(a) Το όνομα και τη διεύθυνση του αιτούντος.

(b) Για αξιολόγηση συμμόρφωσης εκεί όπου ο αιτών δεν είναι ο κατασκευαστής, το όνομα και τη διεύθυνση του κατασκευαστή.

(c) Μια γραπτή δήλωση ότι η ίδια αίτηση δεν έχει υποβληθεί σε καμμία άλλη αρμόδια αρχή, τον εκπρόσωπό της ή όργανο επιθεωρήσεως.

(d) Τα σχετικά τεχνικά έγγραφα που ορίζονται στην 1.8.7.7.

(e) Μία δήλωση που να επιτρέπει στην αρμόδια αρχή, τον εκπρόσωπό της ή το όργανο επιθεώρησης πρόσβαση προς έλεγχο στους τόπους κατασκευής, επιθεώρησης, δοκιμών και αποθήκευσης και θα παρέχει όλες τις σχετικές πληροφορίες γι' αυτό.

1.8.7.1.4 Στις περιπτώσεις όπου ο αιτών μπορεί να καταδείξει ικανοποιητικά για την αρμόδια αρχή ή το εξουσιοδοτημένο όργανό της επιθεώρησης συμμόρφωση με την 1.8.7.6 ο αιτών μπορεί να δημιουργήσει μία υπηρεσία επιθεώρησης εντός της επιχείρησης η οποία θα εκτελεί τμήμα ή όλες τις επιθεωρήσεις και τις δοκιμές όταν αυτές ορίζονται στην 6.2.2.9 ή 6.2.3.6.

1.8.7.2 ***Έγκριση τύπου***

1.8.7.2.1 Ο αιτών:

(a) Στην περίπτωση των δοχείων πίεσης, θα θέσει στη διάθεση του σχετικού οργάνου αντιπροσωπευτικά δείγματα της προβλεπόμενης παραγωγής. Το σχετικό όργανο μπορεί να ζητήσει περαιτέρω δείγματα αν απαιτούνται από το πρόγραμμα δοκιμών.

(b) Στην περίπτωση των δεξαμενών, οχημάτων συστοιχίας ή MEGCs, θα επιτρέπει πρόσβαση στο πρωτότυπο για δοκιμή τύπου.

1.8.7.2.2 Το σχετικό όργανο:

(a) Θα εξετάζει τα τεχνικά έγγραφα που ορίζονται στην 1.8.7.7.1 για να πιστοποιήσει ότι ο σχεδιασμός είναι σε συμφωνία με τις σχετικές διατάξεις του ADR, και το πρωτότυπο ή η παρτίδα πρωτοτύπων έχει κατασκευαστεί σύμφωνα με τα τεχνικά έγγραφα και είναι αντιπροσωπευτικό του σχεδιασμού

(b) Θα κάνει τους ελέγχους και θα παραβρίσκεται στις δοκιμές που ορίζονται στο ADR, για να βεβαιωθεί ότι οι διατάξεις έχουν εφαρμοστεί και υλοποιηθεί, και οι διαδικασίες που υιοθετήθηκαν από τον κατασκευαστή ικανοποιούν τις απαιτήσεις.

(c) Θα ελέγχει το πιστοποιητικό(ά) που εκδόθηκε(αν) από τον κατασκευαστή(ές) των υλικών έναντι των σχετικών διατάξεων του ADR.

(d) Ανάλογα με την περίπτωση, θα εγκρίνει τις διαδικασίες για την μόνιμη σύνδεση των μερών ή θα ελέγχει ότι αυτά έχουν τύχη προηγούμενης εγκρίσεως, και θα πιστοποιεί ότι το προσωπικό που αναλαμβάνει την μόνιμη σύνδεση των μερών και τις μη-κασταστρεπτικές δοκιμές έχει τα προσόντα ή είναι εγκεκριμένο.

(e) Θα συμφωνεί με τον αιτούντα την τοποθεσία και τις εγκαταστάσεις δοκιμών όπου οι εξετάσεις και οι απαραίτητες δοκιμές θα λαμβάνουν χώρα.

Το σχετικό όργανο θα εκδώσει μία έκθεση εξέτασης τύπου προς τον αιτούντα.

1.8.7.2.3 Στις περιπτώσεις όπου ο τύπος ικανοποιεί όλες τις προβελπόμενες διατάξεις, η αρμόδια αρχή, ο αντιπρόσωπός της ή το όργανο επιθεώρησης θα εκδίδουν ένα πιστοποιητικό έγκρισης τύπου.

Αυτό το πιστοποιητικό θα περιλαμβάνει:

(a) Το όνομα και τη διεύθυνση του εκδότη.

(b) Το όνομα και τη διεύθυνση του κατασκευαστή.

(c) Μία αναφορά στην έκδοση του ADR και τα πρότυπα που χρησιμοποιούνται για την εξέταση τύπου.

(d) Τυχόν απαιτήσεις που προκύπτουν από την εξέταση.

(e) Τα απαραίτητα δεδομένα για προσδιορισμό του τύπου και της παραλλαγής, όπως ορίζεται από το σχετικό πρότυπο, και

(f) Την αναφορά στην έκθεση(σεις) στην εξέταση τύπου.

Ένας κατάλογος των σχετικών μερών των τεχνικών εγγράφων θα επισυναφθεί στο πιστοποιητικό (βλ. 1.8.7.7.1).

1.8.7.3 ***Επίβλεψη κατασκευής***

1.8.7.3.1 Η διαδικασία κατασκευής θα υπόκειται σε αξιολόγηση από το σχετικό όργανο για να διασφαλισθεί ότι το προϊόν παράγεται σύμφωνα με τις διατάξεις της έγκρισης τύπου.

1.8.7.3.2 Ο αιτών θα λάβει όλα τα απαραίτητα μέτρα για να βεβαιωθεί ότι η διαδικασία κατασκευής συμμορφούται με τις ισχύουσες διατάξεις του ADR και του πιστοποιητικού έγκρισης τύπου και των παραρτημάτων του.

1.8.7.3.3 Το σχετικό όργανο:

(a) Θα πιστοποιεί τη συμμόρφωση με τα τεχνικά έγγραφα που ορίζονται στην 1.8.7.7.2.

(b) Θα πιστοποιεί ότι η διαδικασία παραγωγής παράγει προϊόντα σύμφωνα με τις απαιτήσεις και τα έγγραφα που ισχύουν γι' αυτή.

(c) Θα πιστοποιεί την ανιχνευσιμότητα των υλικών και θα ελέγχει το πιστοποιητικό(ά) των υλικών έναντι των προδιαγραφών.

(d) Ανάλογα με την περίπτωση, θα πιστοποιεί ότι το προσωπικό που αναλαμβάνει τη μόνιμη συνέννωση των μερών και τις μη-καστρεπτικές δοκιμές έχει τα προσόντα ή είναι εγκεκριμένο.

(e) Θα συμφωνεί με τον αιτούντα σχετικά με την τοποθεσία όπου θα λάβουν χώρα η εξέταση και οι απαραίτητες δοκιμές, και

(f) Θα καταγράφει τα αποτελέσματα της αξιολόγησης.

1.8.7.4 ***Αρχική επιθεώρηση και δοκιμές***

1.8.7.4.1 Ο αιτών:

(a) Θα επικολλά τις σημάνσεις που ορίζονται στο ADR, και

(b) Θα προμηθεύει στο σχετικό όργανο τα τεχνικά έγγραφα που ορίζονται στην 1.8.7.7.

1.8.7.4.2 Το σχετικό όργανο:

(a) Θα διενεργεί τις απαραίτητες εξετάσεις και δοκιμές προκειμένου να πιστοποιήσει ότι το προϊόν έχει παραχθεί σύμφωνα με την έγκριση τύπου και τις σχετικές διατάξεις.

(b) Θα ελέγχει τα πιστοποιητικά που προμηθεύουν οι κατασκευαστές του λειτουργικού εξοπλισμού έναντι του λειτουργικού εξοπλισμού.

(c) Θα εκδίδει έκθεση αρχικού ελέγχου και δοκιμής προς τον αιτούντα σχετικά με τις λεπτομερείς δοκιμές και πιστοποιήσεις που έγιναν και τα πιστοποιημένα τεχνικά έγγραφα, και

(d) Θα συντάσσει ένα γραπτό πιστοποιητικό συμμόρφωσης της παραγωγής και θα επικολλά το κατατεθειμένο σήμα του όταν η κατασκευή ικανοποιεί τις διατάξεις.

Το πιστοποιητικό και η έκθεση μπορούν να καλύπτουν έναν αριθμό ειδών του ιδίου τύπου (ομαδικό πιστοποιητικό ή έκθεση).

1.8.7.4.3 Το πιστοποιητικό θα περιέχει κατ' ελάχιστο:

(a) Το όνομα και τη διεύθυνση του σχετικού οργάνου.

(b) Το όνομα και τη διεύθυνση του κατασκευαστή και το όνομα και τη διεύθυνση του αιτούντα, αν δεν είναι ο κατασκευαστής.

(c) Μία αναφορά στην έκδοση του ADR και τα πρότυπα που χρησιμοποιούνται για τις αρχικές επιθεωρήσεις και δοκιμές.

(d) Τα αποτελέσματα των επιθεωρήσεων και των δοκιμών.

(e) Τα δεδομένα για προσδιορισμό των επιθεωρηθέντων προϊόντων, τουλάχιστον τον αύξοντα αριθμό ή για μη επαναπληρούμενες φιάλες τον αριθμό παρτίδας, και

(f) Τον αριθμό του τύπου έγκρισης

1.8.7.5 ***Περιοδική επιθεώρηση και έκτακτοι έλεγχοι***

Το σχετικό όργανο:

(a) Θα εκτελεί την ταυτοποίηση και θα πιστοποιεί τη συμφωνία με τα έγγραφα

(b) Θα διενεργεί επιθεωρήσεις και θα παρευρίσκεται στις δοκιμές προκειμένου να ελέγχει ότι οι απαιτήσεις ικανοποιούνται.

(c) Θα εκδίδει εκθέσεις επί των αποτελεσμάτων των επιθεωρήσεων και δοκιμών, οι οποίες μπορεί να καλύπτουν έναν αριθμό ειδών, και

(d) Θα διασφαλίζει ότι οι απαιτούμενες σημάνσεις έχουν τοποθετηθεί.

1.8.7.6 ***Επιτήρηση της υπηρεσίας επιθεώρησης εντός της επιχείρησης του αιτούντος***

1.8.7.6.1 Ο αιτών:

(a) Θα προβαίνει στη σύσταση μιας υπηρεσίας επιθεώρησης εντός της επιχείρησης με ένα ποιοτικό σύστημα επιθεωρήσεων και δοκιμών που προβλέπεται στην 1.8.7.7.5 και υπό τον όρο της ύπαρξης επιτήρησης.

(b) Θα ικανοποιεί τις υποχρεώσεις που προκύπτουν από το σύστημα ποιότητας ως έχει εγκριθεί και θα διασφαλίζει ότι αυτό θα διατηρείται σε ικανοποιητικό επίπεδο και αποτελεσματικότητα.

(c) Θα διορίζει εκπαιδευμένο και αρμόδιο προσωπικό για την υπηρεσία επιθεώρησης της επιχείρησης, και

(d) Θα επικολλά το καταχωρημένο σήμα του οργάνου επιθέωρησης όπου τούτο απαιτείται.

1.8.7.6.2 Το όργανο επιθεώρησης θα διενεργεί έναν αρχικό λογιστικό έλεγχο. Αν είναι ικανοποιητικός, το όργανο επιθεώρησης θα εκδίδει μία εξουσιοδότηση για περίοδο μέχρι 3 χρόνια. Οι ακόλουθες διατάξεις θα ικανοποιούνται:

(a) Ο εν λόγω λογιστικός έλεγχος θα επιβεβαιώνει ότι οι επιθεωρήσεις και οι δοκιμές που έγιναν επί του προϊόντος είναι σύμφωνες με τις απαιτήσεις του ADR.

(b) Το όργανο επιθεώρησης μπορεί να εξουσιοδοτήσει την υπηρεσία επιθεώρησης της επιχείρησης του αιτούντος να επικολλά το καταχωρημένο σήμα του οργάνου επιθεώρησης σε κάθε εγκεκριμένο προϊόν.

(c) Η εξουσιοδότηση μπορεί να αναθεωρηθεί μετά από ένα ικανοποιητικό λογιστικό έλεγχο το τελευταίο χρόνο πριν από την εκπνοή. Η νέα περίοδοος ισχύος θα αρχίζει με την ημερομηνία εκπνοής της εξουσιοδότησης, και

(d) Οι ελεγκτές του οργάνου επιθεώρησης θα είναι αρμόδιοι να διεξάγουν την αξιολόγηση συμμόρφωσης του προϊόντος που καλύπτεται από το σύστημα ποιότητας.

1.8.7.6.3 Το όργανο επιθεώρησης θα διενεργεί περιοδικούς λογιστικούς ελέγχους κατά τη διάρκεια της εξουσιοδότησης για να διασφαλίσει ότι ο αιτών διατηρεί και εφαρμόζει το σύστημα ποιότητας. Οι ακόλουθες διατάξεις θα πρέπει να ικανοποιούνται:

(a) Κατ' ελάχιστο δύο λογιστικοί έλεγχοι θα διενεργούνται σε περίοδο 12 μηνών.

(b) Το όργανο επιθεώρησης ίσως απαιτήσει επιπρόσθετες επισκέψεις, εκπαίδευση, τεχνικές αλλαγές, τροποποιήσεις του συστήματος ποιότητας, να περιορίσει ή να απαγορεύσει τη διενέργεια επιθεωρήσεων και δοκιμών από τον αιτούντα.

(c) Το όργανο επιθεωρήσεων θα αξιολογεί τυχόν αλλαγές στο σύστημα ποιότητας και θα αποφασίζει κατά πόσον το τροποποιημένο σύστημα ποιότητας ικανοποιεί ακόμη τις απαιτήσεις του αρχικού λογιστικού ελέγχου ή απαιτείται μία πλήρης επαναξιολόγηση.

(d) Οι ελεγκτές του οργάνου επιθεώρησης θα είναι αρμόδιοι να διενεργούν την αξιολόγηση συμμόρφωσης του προϊόντος που καλύπτεται από το σύστημα ποιότητας, και

(e) Το όργανο επιθεώρησης θα δίνει στον αιτούνται μία έκθεση επίσκεψης ή ελέγχου και, αν έχει λάβει χώρα δοκιμή, μία έκθεση δοκιμής.

1.8.7.6.4 Στις περιπτώσεις μη συμμόρφωσης με τις σχετικές απαιτήσεις, το όργανο επιθεώρησης θα διασφαλίσει ότι θα ληφθούν διορθωτικά μέτρα. Αν δεν ληφθούν διορθωτικά μέτρα σε εύθετο χρόνο, το όργανο επιθεώρησης θα αναστείλει ή θα ανακαλέσει την άδεια λειτουργίας της υπηρεσίας επιθεώρησης εντός της επιχείρησης. Η ειδοποίηση αναστολής ή ανάκλησης θα μεταβιβάζεται στην αρμόδια υπηρεσία. Μία έκθεση θα συντάσσεται προς τον αιτούντα όπου θα εκτίθενται λεπτομερώς οι λόγοι για τις αποφάσεις που πάρθηκαν από το όργανο επιθεώρησης.

1.8.7.7 ***Έγγραφα***

Τα τεχνικά έγγραφα θα καθιστούν δυνατή την αξιολόγηση συμμόρφωσης με τις σχετικές απαιτήσεις.

1.8.7.7.1 *Έγγραφα για έγκριση τύπου*

Ο αιτών θα παρέχει ανάλογα με την περίπτωση:

(a) Τον κατάλογο προτύπων που χρησιμοποιήθηκε για τον σχεδιασμό και την κατασκευή.

(b) Μία περιγραφή του τύπου, συμπεριλαμβανομένων όλων των παραλλαγών.

(c) Τις οδηγίες σύμφωνα με τη σχετική στήλη του πίνακα Α του Κεφαλαίου 3.2 ή έναν κατάλογο επικινδύνων εμπορευμάτων που θα μεταφερθούν για ειδικά προϊόντα.

(d) Ένα διάγραμμα ή διαγράμματα γενικής συναρμολόγησης.

(e) Τα λεπτομερή διαγράμματα, συμπεριλαμβανομένων των διαστάσεων που χρησιμοποιούνται για τους υπολογισμούς του προϊόντος, του λειτουργικού εξοπλισμού, του δομικού εξοπλισμού, τη σήμανση και/ή την επισήμανση που είναι απαραίτητη για την πιστοποίηση της συμμόρφωσης.

(f) Τις παρατηρήσεις υπολογισμού, αποτελέσματα και συμπεράσματα.

(g) Τον κατάλογο του λειτουργικού εξοπλισμού με τα σχετικά τεχνικά δεδομένα και πληροφορίες επί των συσκευών ασφαλείας συμπεριλαμβανομένου του υπολογισμού της ικανότητας εκτόνωσης αν χρειάζεται.

(h) Τον κατάλογο των υλικών που απαιτούνται στο πρότυπο για κατασκευή που χρησιμοποιείται για κάθε εξάρτημα, υπό-εξάρτημα, επένδυση, λειτουργικό και δομικό εξοπλισμό και τις αντίστοιχες προδιαγραφές υλικών ή την αντίστοιχη υπεύθυνη δήλωση συμμόρφωσης προς το ADR.

(i) Τα εγκεκριμένα ποιοτικά χαρακτηριστικά της διαδικασίας μόνιμης συναρμολόγησης.

(j) Την περιγραφή της διαδικασίας θερμικής κατεργασίας(σιών), και

(k) Τις διαδικασίες, περιγραφές και καταγραφές όλων των σχετικών δοκιμών που αναφέρονται στα πρότυπα ή το ADR για την έγκριση τύπου και για την κατασκευή.

1.8.7.7.2 *Έγγραφα για την επίβλεψη της κατασκευής*

Ο αιτών θα έχει διαθέσιμα ανάλογα με την περίπτωση:

(a) Τα έγγραφα που αναφέρονται στην 1.8.7.7.1.

(b) Τις διαδικασίες κατασκευής συμπεριλαμβανομένων των διαδικασιών δοκιμών.

(c) Τα αρχεία κατασκευής.

(d) Τα εγκεκριμένα ποιοτικά χαρακτηριστικά των χειριστών μονίμων συνδέσεων.

(e) Τα εγκεκριμένα ποιοτικά χαρακτηριστικά των χειριστών μη-καταστρεπτικών δοκιμών.

(f) Τις εκθέσεις των καταστρεπτικών και μη-καταστρεπτικών δοκιμών.

(g) Τα αρχεία θερμικής κατεργασίας, και

(h) Τα αρχεία βαθμονόμησης.

1.8.7.7.3 *Έγγραφα για αρχική επιθεώρηση και δοκιμές*

Ο αιτών θα έχει διαθέσιμα κατά περίπτωση:

(a) Τα έγγραφα που αναφέρονται στις 1.8.7.7.1 και 1.8.7.7.2.

(b) Τα πιστοποιητικά υλικών του προϊόντος και τυχόν υποπροϊόντων.

(c) Τις υπεύθυνες δηλώσεις συμμόρφωσης και πιστοποιητικά υλικών του λειτουργικού εξοπλισμού, και

(d) Μία υπεύθυνη δήλωση συμμόρφωσης που θα περιλαμβάνει την περιγραφή του προϊόντος και όλες τις παραλλαγές που υιοθετήθηκαν από την έγκριση τύπου.

1.8.7.7.4 *Έγγραφα για περιοδικές επιθεωρήσεις και εκτάκτους ελέγχους*

Ο αιτών θα έχει διαθέσιμα κατά περίπτωση:

(a) Για δοχεία πίεσης, τα έγγραφα που ορίζουν ειδικές απαιτήσεις όταν η κατασκευή και οι περιοδικές επιθεωρήσεις και τα πρότυπα δοκιμών το απαιτούν.

(b) Για δεξαμενές:

(i) το αρχείο δεξαμενής, και

(ii) ένα ή περισσότερα των εγγράφων που αναφέρονται στις 1.8.7.7.1 έως 1.8.7.7.3.

1.8.7.7.5 *Έγγραφα για την αξιολόγηση υπηρεσίας επιθεώρησης της επιχείρησης*

Ο αιτών για υπηρεσία επιθεώρησης της επιχείρησης θα πρέπει να έχει διαθέσιμα τα έγγραφα ποιοτικού συστήματος κατά περίπτωση σχετικά με:

(a) Την οργανωσιακή δομή και ευθύνες.

(b) Τη σχετική επιθεώρηση και δοκιμή, ποιοτικό έλεγχο, ποιοτική διασφάλιση και οδηγίες διαδικασίας λειτουργίας και συστηματικές ενέργειες που θα χρησιμοποιηθούν.

(c) Τα αρχεία ποιότητας, όπως εκθέσεις επιθεώρησης, δεδομένα δοκιμών, δεδομένα βαθμονόμησης και πιστοποιητικά.

(d) Τις ανασκοπήσεις διαχείρισης για διασφάλιση της αποτελεσματικής λειτουργίας του ποιοτικού συστήματος που προκύπτουν από τους λογιστικούς ελέγχους σύμφωνα με την 1.8.7.6.

(e) Τη διαδικασία που περιγράφει τον τρόπο ικανοποίησης των απαιτήσεων των πελατών και κανονισμών.

(f) Τη διαδικασία ελέγχου των εγγράφων και την αναθεώρησή τους.

(g) Τις διαδικασίες διαχείρισης μη-συμμορφούμενων προϊόντων, και

(h) Τα προγράμματα εκπαίδευσης και τις διαδικασίες ποιοτικών χαρακτηριστικών για το σχετικό προσωπικό.

1.8.7.8 ***Προϊόντα κατασκευασμένα, εγκεκριμένα, επιθεωρημένα και δοκιμασμένα σύμφωνα με πρότυπα***

Οι απαιτήσεις της 1.8.7.7 θεωρούνται ότι έχουν ικανοποιηθεί εάν τα ακόλουθα πρότυπα, σαν σχετικά, εφαρμόζονται:

Ισχύον υποκεφάλαιο και παράγραφος	Αναφορές	Τίτλος εγγράφου
1.8.7.7.1 έως 1.8.7.7.4	EN 12972:2007	Δεξαμενές για μεταφορά επικινδύνων εμπορευμάτων – δοκιμή, επιθεώρηση και σήμανση μεταλλικών δεξαμενών

ΚΕΦΑΛΑΙΟ 1.9

ΠΕΡΙΟΡΙΣΜΟΙ ΜΕΤΑΦΟΡΑΣ ΑΠΟ ΤΙΣ ΑΡΜΟΔΙΕΣ ΑΡΧΕΣ

1.9.1 Σύμφωνα με το Άρθρο 4, παράγραφος 1 της παρούσας Συμφωνίας, η είσοδος επικίνδυνων εμπορευμάτων στην επικράτεια των συμβαλλόμενων μερών μπορεί να υπόκειται σε κανονισμούς ή απαγορεύσεις που επιβάλλονται για άλλους λόγους πλην της ασφάλειας κατά τη μεταφορά. Τέτοιοι κανονισμοί ή απαγορεύσεις θα δημοσιεύονται σε κατάλληλη μορφή.

1.9.2 Σύμφωνα με τις διατάξεις της 1.9.3, ένα συμβαλλόμενο μέρος μπορεί να επιβάλλει πρόσθετες στην παρούσα Συμφωνία διατάξεις, σε οχήματα που αναλαμβάνουν τη διεθνή μεταφορά επικίνδυνων εμπορευμάτων οδικώς στην επικράτειά του του, εφόσον αυτές οι διατάξεις δεν έρχονται σε αντίθεση με το Άρθρο 2, παράγραφος 2 της Συμφωνίας, και περιέχονται στην εγχώρια νομοθεσία που εφαρμόζεται ισότιμα σε οχήματα που αναλαμβάνουν την εσωτερική μεταφορά επικίνδυνων εμπορευμάτων οδικώς στην περιφέρεια αυτού του κράτους μέλους.

1.9.3 Πρόσθετες διατάξεις που εμπίπτουν στο αντικείμενο της 1.9.2 είναι ακολούθως:

(a) Πρόσθετες απαιτήσεις ασφαλείας ή περιορισμοί σχετικά με οχήματα που χρησιμοποιούν υποδομές όπως γέφυρες ή σήραγγες, οχήματα που χρησιμοποιούν συνδυασμένα μέσα μεταφοράς όπως πορθμεία ή τρένα, ή οχήματα που εισέρχονται ή εξέρχονται από λιμάνια ή άλλους μεταφορικούς τερματικούς σταθμούς.

(b) Απαιτήσεις για τα οχήματα να ακολουθούν προδιαγεγραμμένες πορείες για την αποφυγή εμπορικών ή οικιστικών περιοχών, περιοχών ευαίσθητων περιβαλλοντικά, βιομηχανικές ζώνες που περικλείουν επικίνδυνες εγκαταστάσεις ή δρόμους που παρουσιάζουν σοβαρούς φυσικούς κινδύνους.

(c) Απαιτήσεις άμεσης ανάγκης σχετικά με την πορεία ή τη στάθμευση οχημάτων που μεταφέρουν επικίνδυνα εμπορεύματα λόγω ακραίων καιρικών συνθηκών, σεισμού, ατυχήματος, απεργιών, διαδηλώσεων ή στρατιωτικών εχθροπραξιών.

(d) Περιορισμοί στην κυκλοφορία επικίνδυνων εμπορευμάτων σε ορισμένες μέρες της εβδομάδας ή του χρόνου.

1.9.4 Η αρμόδια αρχή του Κράτους Μέλους που εφαρμόζει στην επικράτειά του κάθε συμπληρωματική διάταξη σε συμφωνία με τους σκοπούς της 1.9.3 (a) και (b) ως παραπάνω θα ενημερώνουν τη Γραμματεία της Οικονομικής Επιτροπής των Ηνωμένων Εθνών για την Ευρώπη για τις συμληρωματικές διατάξεις, τις οποίες η Γραμματεία θα φέρει σε προσοχή των Κρατών Μελών.

1.9.5 Περιορισμοί σηράγγων

ΣΗΜΕΙΩΣΗ *: Διατάξεις που αφορούν σε περιορισμούς για τη διέλευση οχημάτων διαμέσων οδών σηράγγων περιλαμβάνονται επίσης στο Κεφάλαιο 8.6.*

1.9.5.1 ***Γενικές διατάξεις***

Κατά την εφαρμογή περιορισμών στη διέλευση οχημάτων που μεταφέρουν επικίνδυνα εμπορεύματα διαμέσου σηράγγων, η αρμόδια αρχή θα ταξινομεί την οδό σήραγγα σε μία από τις κατηγορίες σηράγγων που ορίζονται στην 1.9.5.2.2. Θα πρέπει να λαμβάνονται υπόψη τα χαρακτηριστικά της σήραγγας, η εκτίμηση κινδύνου συμπεριλαμβανομένης της διαθεσιμότητας και της καταλληλότητας εναλλακτικών οδών και τρόπων και θέματα διαχείρισης κυκλοφορίας. Η ίδια σήραγγα μπορεί να καταχωρείται σε περισσότερες από μία κατηγορίες σηράγγων, π.χ. ανάλογα με την ώρα της ημέρας, ή τη μέρα της εβδομάδας κ.λπ.

1.9.5.2 ***Ταξινόμηση***

1.9.5.2.1 Η ταξινόμηση θα βασίζεται στην υπόθεση ότι μέσα σε σήραγγες υπάρχουν τρεις σημαντικοί κίνδυνοι που μπορεί να προκαλέσουν πολυάριθμα θύματα ή σοβαρή ζημιά στην κατασκευή της σήραγγας :

(a) Εκρήξεις

(b) Απελευθέρωση τοξικών αερίων ή πτητικών τοξικών υγρών

(c) Φωτιές.

1.9.5.2.2 Οι πέντε κατηγορίες σηράγγων είναι οι ακόλουθες :

Κατηγορία σήραγγας Α :

Κανένας περιορισμός για τη μεταφορά επικίνδυνων εμπορευμάτων

Κατηγορία σήραγγας Β :

Περιορισμοί για επικίνδυνα εμπορεύματα που μπορεί να οδηγήσουν σε πολύ μεγάλη έκρηξη.

Τα ακόλουθα επικίνδυνα εμπορεύματα θεωρείται ότι πληρούν το κριτήριο αυτό[1] :

Κλάση 1 :	Συμβατές ομάδες A και L
Κλάση 3 :	Κωδικοί ταξινόμησης D (UN 1204, 2059, 3064, 3343, 3357 και 3379)
Κλάση 4.1:	Κωδικοί ταξινόμησης D και DT, και Αυτενεργές ουσίες, τύπου B (UN 3221, 3222, 3231 και 3232)
Κλάση 5.2:	Οργανικά υπεροξείδια, τύπου B (UN 3101, 3102, 3111 και 3112)
Όταν η συνολική καθαρή εκρηκτική μάζα ανά μεταφορική μονάδα είναι μεγαλύτερη από 1000kg	
Κλάση 1:	Υποδιαιρέσεις 1.1, 1.2 και 1.5 (εκτός από τις ομάδες συμβατότητας A και L)
Κατά τη μεταφορά σε δεξαμενές :	
Κλάση 2:	Κωδικοί ταξινόμησης F, TF και TFC
Κλάση 4.2:	Ομάδα συσκευασίας I
Κλάση 4.3:	Ομάδα συσκευασίας I
Κλάση 5.1:	Ομάδα συσκευασίας I

Κατηγορία σήραγγας C :

Περιορισμοί για επικίνδυνα εμπορεύματα που μπορεί να οδηγήσουν σε πολύ μεγάλη έκρηξη, σε μεγάλη έκρηξη ή σε μεγάλη απελευθέρωση τοξικών :

Τα ακόλουθα επικίνδυνα εμπορεύματα θεωρείται ότι πληρούν το κριτήριο αυτό[1] :

- τα επικίνδυνα εμπορεύματα που απαγορεύονται στην κατηγορία σηράγγων Β, και
- τα ακόλουθα επικίνδυνα εμπορεύματα :

Κλάση 1 :	Υποδιαιρέσεις 1.1, 1.2 και 1.5 (εκτός από τις συμβατές ομάδες A και L) και

[1] *Η αξιολόγηση βασίζεται στις ενδογενείς επικίνδυνες ιδιότητες των εμπορευμάτων, τον τύπο συγκράτησης και την ποσότητα που μεταφέρεται.*

	Υποδιαίρεση 1.3 (συμβατές ομάδες H και J)
Κλάση 7:	Αρ. UN 2977 και 2978
Όταν η συνολική καθαρή εκρηκτική μάζα ανά μεταφορική μονάδα είναι μεγαλύτερη από 5000kg	
Κλάση 1:	Υποδιαίρεση 1.3 (συμβατές ομάδες C και G)
Κατά τη μεταφορά σε δεξαμενές :	
Κλάση 2:	Κωδικοί ταξινόμησης 2A, 2O, 3A και 3O, και κωδικοί ταξινόμησης που περιέχουν το γράμμα T μόνο, ή τις ομάδες γραμμάτων TC, TO και TOC
Κλάση 3:	Ομάδα συσκευασίας I για κωδικούς ταξινόμησης FC, FT1, FT2 και FTC
Κλάση 6.1:	Ομάδα συσκευασίας I
Κλάση 8:	Ομάδα συσκευασίας I για κωδικούς ταξινόμησης CT1, CFT και COT.

Κατηγορία σήραγγας D :

Περιορισμοί για επικίνδυνα εμπορεύματα που μπορεί να οδηγήσουν σε πολύ μεγάλη έκρηξη, σε μεγάλη έκρηξη, σε μεγάλη απελευθέρωση τοξικών ή σε μεγάλη φωτιά :

Τα ακόλουθα επικίνδυνα εμπορεύματα θεωρείται ότι πληρούν το κριτήριο αυτό[1] :

- τα επικίνδυνα εμπορεύματα που απαγορεύονται στην κατηγορία σηράγγων C, και
- τα ακόλουθα επικίνδυνα εμπορεύματα :

Κλάση 1 :	Υποδιαίρεση 1.3 (συμβατές ομάδες C και G)
Κλάση 2 :	Κωδικοί ταξινόμησης F, FC, T, TF, TC, TO, TFC και TOC
Κλάση 4.1:	Αυτενεργές ουσίες, τύπων C, D, E και F, και Αριθμ. UN 2956, 3241, 3242 και 3251
Κλάση 5.2:	Οργανικά υπεροξείδια, τύπων C, D, E και F
Κλάση 6.1:	Ομάδα συσκευασίας I για κωδικούς ταξινόμησης TF1 και TFC, και Τοξικά διά εισπνοής καταχωρήσεις (UN 3381 έως 3390)
Κλάση 8:	Ομάδα συσκευασίας I για κωδικούς ταξινόμησης CT1, CFT και COT
Κλάση 9:	Κωδικοί ταξινόμησης M9 και M10
Κατά τη μεταφορά χύδην ή σε δεξαμενές :	
Κλάση 3:	
Κλάση 4.2:	Ομάδα συσκευασίας II
Κλάση 4.3:	Ομάδα συσκευασίας II
Κλάση 6.1:	Ομάδα συσκευασίας II και Ομάδα συσκευασίας III για κωδικό ταξινόμησης TF2
Κλάση 8:	Ομάδα συσκευασίας I για κωδικούς ταξινόμησης CF1, CFT και CW1, και Ομάδα συσκευασίας II για κωδικούς ταξινόμησης CF1 και CFT
Κλάση 9:	Κωδικοί ταξινόμησης M2 και M3

Κατηγορία σήραγγας E :

Περιορισμοί για όλα τα επικίνδυνα εμπορεύματα εκτός από UN 2919, 3291, 3331, 3359 και 3373.

***ΣΗΜΕΙΩΣΗ** : Για τα επικίνδυνα εμπορεύματα που ταξινομούνται στους UN 2919 και 3331, οι περιορισμοί για τη διέλευση διαμέσω σηράγγων, μπορεί, ωστόσο, να είναι τμήμα ειδικών διακανονισμών εγκεκριμένων από την(ις) αρμόδια(ες) αρχή(ές) στη βάση της 1.7.4.2.*

[1] *Η αξιολόγηση βασίζεται στις ενδογενείς επικίνδυνες ιδιότητες των εμπορευμάτων, τον τύπο συγκράτησης και την ποσότητα που μεταφέρεται.*

1.9.5.3 Διατάξεις για τα σήματα δρόμων και επισήμανση περιορισμών

1.9.5.3.1 Τα συμβαλλόμενη μέρη θα υποδεικνύουν απαγορεύσεις σε σήραγγες και εναλλακτικές οδούς μέσω πινακίδων και σημάτων

1.9.5.3.2 Για το λόγο αυτό, μπορούν να χρησιμοποιήσουν τα σήματα C, 3h και D, 10a, 10b και 10c και πινακίδες σύμφωνα με τη Συνθήκη της Βιέννης σε Οδικά Σήματα και Πινακίδες (Vienna Convention on Road Signs and Signals), (Βιέννη 1968) και την Ευρωπαϊκή Συμφωνία που συμπληρώνει τη Σύμβαση σε Οδικά Σήματα και Πινακίδες (Convention on Road Signs and Signals) (Γενεύη, 1971) όπως ερμηνεύεται από το Ψήφισμα σε Οδικά Σήματα και Πινακίδες (Resolution on Road Signs and Signals, R.E.2) της UNECE Επιτροπή Εσωτερικών (Εγχώριων) Μεταφορών Κύρια Ομάδα Εργασίας, όπως τροποποιήθηκε.

1.9.5.3.3 Προκειμένου να διευκολυνθεί η διεθνής αντίληψη των σημάτων, το σύστημα σημάτων και πινακίδων που υποδεικνύεται στη Σύμβαση της Βιέννης βασίζεται στη χρήση σχημάτων, και χρωμάτων χαρακτηριστικών κάθε ομάδας σημάτων, όπου αυτό είναι δυνατό, στη χρήση γραφικών συμβόλων παρά περιγραφών. Όπου τα συμβαλλόμενα μέρη θεωρήσουν απαραίτητο να τροποποιήσουν τα σήματα και τα σύμβολα που υποδεικνύονται, οι τροποποιήσεις που γίνονται δεν θα πρέπει να μεταβάλλουν τα σημαντικά τους χαρακτηριστικά. Στην περίπτωση που τα Συμβαλλόμενα Μέρη δεν εφαρμόζουν τη Συνθήκη της Βιέννης, τα υποδεικνυόμενα σήματα και σύμβολα μπορούν να τροποποιηθούν, αρκεί οι τροποποιήσεις που γίνονται να μην μεταβάλλουν τον κύριο σκοπό τους.

1.9.5.3.4 Σήματα κυκλοφορίας και πινακίδες που έχουν σκοπό να απαγορεύσουν την πρόσβαση οχημάτων που μεταφέρουν επικίνδυνα εμπορεύματα σε οδούς σηράγγων θα πρέπει να προσαρμόζονται σε τοποθεσία όπου είναι δυνατή η επιλογή εναλλακτικών οδών.

1.9.5.3.5 Όταν η πρόσβαση σε σήραγγες είναι περιορισμένη ή υποδεικνύονται εναλλακτικές οδοί, τα σήματα θα πρέπει να εκτίθενται με επιπρόσθετα πάνελ ως ακολούθως :

Κανένα σήμα : κανένας περιορισμός

Σήμα με επιπρόσθετο πάνελ που φέρει το γράμμα B : εφαρμόζεται σε οχήματα που μεταφέρουν επικίνδυνα εμπορεύματα που δεν επιτρέπονται σε σήραγγες κατηγορίας B.

Σήμα με επιπρόσθετο πάνελ που φέρει το γράμμα C : εφαρμόζεται σε οχήματα που μεταφέρουν επικίνδυνα εμπορεύματα που δεν επιτρέπονται σε σήραγγες κατηγορίας C.

Σήμα με επιπρόσθετο πάνελ που φέρει το γράμμα D : εφαρμόζεται σε οχήματα που μεταφέρουν επικίνδυνα εμπορεύματα που δεν επιτρέπονται σε σήραγγες κατηγορίας D.

Σήμα με επιπρόσθετο πάνελ που φέρει το γράμμα E : εφαρμόζεται σε οχήματα που μεταφέρουν επικίνδυνα εμπορεύματα που δεν επιτρέπονται σε σήραγγες κατηγορίας E.

1.9.5.3.6 Οι περιορισμοί σε σήραγγες δεν εφαρμόζονται όταν μεταφέρονται επικίνδυνα εμπορεύματα σύμφωνα με την 1.1.3.

1.9.5.3.7 Οι περιορισμοί θα δημοσιεύονται επίσημα και θα διατίθενται δημόσια.

Τα Συμβαλλόμενα Μέρη θα ειδοποιήσουν τη γραμματεία της UNECE σχετικά με αυτούς τους περιορισμούς και η γραμματεία θα κοινοποιήσει αυτές τις πληροφορίες στην ιστοσελίδα της.

1.9.5.3.8 Όταν τα Συμβαλλόμενα Μέρη εφαρμόζουν συγκεκριμένα μέτρα λειτουργίας που σχεδιάστηκαν για τη μείωση των κινδύνων που σχετίζονται με μερικά ή όλα τα οχήματα που

χρησιμοποιούν σήραγγες, όπως ανακοίνωση πριν την είσοδο ή τη διέλευση σε εφοδιοπομπή συνοδεία συνοδευτικών οχημάτων, τέτοια μέτρα λειτουργίας θα δημοσιεύονται επίσημα και θα διατίθενται δημόσια.

ΚΕΦΑΛΑΙΟ 1.10

ΔΙΑΤΑΞΕΙΣ ΑΣΦΑΛΕΙΑΣ

ΣΗΜΕΙΩΣΗ **:** *Για τους σκοπούς του παρόντος Κεφαλαίου, ως ασφάλεια νονούνται τα μέτρα ή οι προφυλάξεις που λαμβάνονται για την ελαχιστοποίση της πιθανότητας κλοπής ή κατάχρησης επικίνδυνων εμπορευμάτων που μπορεί να θέσεις σε κίνδυνο ανθρώπους, περιουσίες ή το περιβάλλον.*

1.10.1 Γενικές διατάξεις

1.10.1.1 Όλα τα άτομα που εμπλέκονται στη μεταφορά επικίνδυνων εμπορευμάτων θα πρέπει να θεωρούν τις απαιτήσεις ασφάλειας που ορίζονται στο Κεφάλαιο αυτό ισόμετρες των ευθυνών τους,

1.10.1.2 Επικίνδυνα εμπορεύματα θα δίνονται για μεταφορά μόνο όταν οι μεταφορείς αναγνωρίζονται κατάλληλα.

1.10.1.3 Περιοχές σε προσωρινούς σταθμούς αποθήκευσης, προσωρινές τοποθεσίες αποθήκευσης, σταθμούς οχημάτων, περιοχές αγκυροβόλιων και σιδηροδρομικούς σταθμούς σύνδεσης συρμών που χρησιμοποιούνται για προσωρινή αποθήκευση κατά τη μεταφορά επικίνδυνων εμπορευμάτων θα πρέπει να ασφαλίζονται κατάλληλα, να φωτίζονται επαρκώς και όπου αυτό είναι δυνατό και απαραίτητο να μην είναι προσβάσιμο στο κοινό.

1.10.1.4 Κάθε μέλος του πληρώματος οχήματος θα πρέπει να φέρει μέσα αναγνώρισης, που περιλαμβάνουν φωτογραφία τους, κατά τη μεταφορά επικίνδυνων εμπορευμάτων.

1.10.1.5 Οι επιθεωρήσεις αφάλειας, σε συμφωνία με τις 1.8.1 και 7.5.1.1, θα καλύπτουν τα κατάλληλα μέτρα ασφάλειας.

1.10.1.6 Οι αρμόδιες αρχές θα τηρούν ενημερωμένα αρχεία των έγκυρων πιστοποιητικών εκπαίδευσης για τους οδηγούς σύμφωνα με την 8.2.1 που εκδίδονται από αυτές ή από κάθε αναγνωρισμένο οργανισμό.

1.10.2. Εκπαίδευση ασφάλειας

1.10.2.1 Η εκπαίδευση και η επανεκπαίδευση που προσδιορίζεται στο Κεφάλαιο 1.3 θα περιλαμβάνει επίσης στοιχεία ενημέρωσης για την ασφάλεια. Η επανεκπαίδευση σε θέματα ασφάλειας δεν είναι απαραίτητο να συνδέεται μόνο με αλλαγές κανονισμών.

1.10.2.2. Η εκπαίδευση για την ενημερότητα σε θέματα ασφάλειας θα αναφέρεται στη φύση των κινδύνων ασφάλειας, την αναγνώριση των κινδύνων ασφάλειας, σε μεθόδους για την αναγνώριση και μείωση του κινδύνου και μέτρα που πρέπει να λαμβάνονται σε περίπτωση παραβίασης της ασφάλειας. Θα πρέπει να περιλαμβάνει πληροφόρηση για σχέδια ασφάλειας (αν απαιτείται) ισόμετρα με τις ευθύνες και τα καθήκοντα των επιμέρους προσώπων και το τμήμα που τους αναλογεί στην εφαρμογή του σχεδίου ασφάλειας.

1.10.3. Διατάξεις για επικίνδυνα εμπορεύματα ισχυρών συνεπειών

1.10.3.1 «Επικίνδυνα εμπορεύματα ισχυρών συνεπειών» είναι εκείνα που έχουν το ενδεχόμενο χρήσης σε τρομοκρατική πράξη και τα οποία πιθανώς, ως αποτέλεσμα να προκαλούν σοβαρές συνέπειες όπως μαζικές απώλειες ή μαζικές καταστροφές. Ο κατάλογος των επικίνδυνων εμπορευμάτων παρατίθεται στον Πίνακα 1.10.5.

1.10.3.2 Σχέδια ασφάλειας

1.10.3.2.1 Οι μεταφορείς, οι αποστολείς και οι λοιποί συμμετέχοντες όπως ορίζονται στις 1.4.2 και 1.4.3 που εμπλέκονται στη μεταφορά φορτίου επικίνδυνων εμπορευμάτων υψηλών συνεπειών (βλ. Πίνακα 1.10.5) θα υιοθετούν, εφαρμόζουν και συμμορφώνονται με σχέδιο ασφάλειας που αναφέρεται κατ'ελάχιστον στα στοιχεία που ορίζονται στην 1.10.3.2.2.

1.10.3.2.2 Το σχέδιο ασφάλειας θα περιλαμβάνει κατ'ελάχιστον τα ακόλουθα στοιχεία :

(a) συγκεκριμένο καθορισμό καθηκόντων για ασφάλεια σε ικανά και με τα απαιτούμενα προσόντα πρόσωπα με την κατάλληλη δικαιοδοσία να φέρουν εις πέρας τα καθήκοντά τους.

(b) αρχεία των επικίνδυνων εμπορευμάτων ή τύπους από επικίνδυνα εμπορεύματα που ενέχονται

(c) επισκόπηση των τρεχουσών διαδιασιών και εκτίμηση των κινδύνων ασφάλειας, συμπεριλαμβανομένων στάσεων απαραίτητων για τη μεταφορική διαδικασία, της φύλαξης των επικίνδυνων εμπορευμάτων στο όχημα, δεξαμενών ή εμπορευματοκιβωτίων πριν, κατά τη διάρκεια και μετά από το ταξίδθ και της ενδιάμεσης αποθήκευσης επικίνδυνων εμπορευμάτων κατά τη διαδρομή μεταφοράς ή κατά τη μεταφόρτωση μεταξύ μονάδων.

(d) σαφή δήλωση των μέτρων που πρέπει να ληφθούν για τη μείωση των κινδύνων ασφάλειας, ισόμετρα με τα καθήκοντα και τις υποχρεώσεις των συμμετεχόντων, συμπεριλαμβανομένων :

- εκπαίδευσης
- πολιτική ασφάλειας (π.χ. ανταπόκριση σε συνθήκες ισχυρής απειλής, πρόσβαση σε επικίνδυνα εμπορεύματα σε ενδιάμεση προσωρινή αποθήκευση (όπως ορίζεται στο (c)), εγγύτητα σε ευπαθείς υποδομές
- εξοπλισμός και μέσα που θα χρησιμοποιηθούν για τη μείωση των κινδύνων ασφάλειας

(e) αποτελεσματικές και ενημερωμένες διαδικασίες για την αναφορά και την αντιμετώπιση απειλών ασφάλειας, παραβίασης της ασφάλειας ή συμβάντων ασφάλειας

(f) διαδικασίες για την αξιολόγηση και τον έλεγχο των σχεδίων ασφάλειας και διαδικασίες για την περιοδική επανεξέταση και εκσυγχρονισμό των σχεδίων ασφάλειας

(g) μέτρα για τη διασφάλιση της φυσικής ασφάλειας των πληροφοριών μεταφοράς που περιέχονται στο σχέδιο ασφάλειας

(h) μέτρα για τη διασφάλιση ότι η διανομή των πληροφοριών που συνδέονται με τη μεταφορική διαδικασία και περιέχονται στο σχέδιο ασφάλειας περιορίζεται μόνο σε εκείνους που είναι απαραίτητο να τις διαθέτουν. Τέτοια μέτρα δεν θα πρέπει να αποκλείουν την παροχή πληροφοριών που απαιτούνται σε άλλα σημεία της παρούσας Συμφωνίας.

ΣΗΜΕΙΩΣΗ *: Οι μεταφορείς, οι παραλήπτες και οι αποστολείς θα πρέπει να συνεργάζονται μεταξύ τους και με τις αρμόδιες αρχές για την ανταλλαγή απειλητικών πληροφοριών, να εφαρμόζουν τα μέτρα ασφάλειας και να ανταποκρίνονται σε περιστατικά ασφάλειας.*

1.10.3.3. Συσκευές, εξοπλισμός και διατάξεις για την παρεμπόδιση της κλοπής από το όχημα που μεταφέρει επικίνδυνα εμπορεύματα ισχυρών συνεπειών (βλ. Πίνακα 1.10.5) ή του φορτίου του, θα πρέπει να εφαρμόζονται και μέτρα να λαμβάνονται για τη διασφάλιση για να είναι λειτουργικά και αποτελεσματικά σε κάθε στιγμή. Η εφαρμογή τέτοιων προστατευτικών μέτρων δεν θα θέτει σε κίνδυνο την ανταπόκριση εκτάκτου ανάγκης.

ΣΗΜΕΙΩΣΗ: *Όταν είναι απαραίτητο και ήδη εγκατεστημένη, η χρήση μεταφορικής τηλεμετρίας ή άλλων μεθόδων εντοπισμού ή διατάξεων, θα πρέπει να χρησιμοποιείται για την παρακολούθηση της κίνησης επικίνδυνων εμπορευμάτων ισχυρών συνεπειών (βλ. Πίνακα 1.10.5).*

1.10.4. Σύμφωνα με τις διατάξεις της 1.1.3.6 οι απαιτήσεις των 1.10.1, 1.10.2, 1.10.3 και 8.1.2.1 (d) δεν εφαρμόζονται όταν οι ποσότητες που μεταφέρονται σε κόλλα σε μονάδα μεταφοράς δεν υπερβαίνουν αυτές που αναφέρονται στις 1.1.3.6.3, εκτός για UN Αριθ. 0104, 0237, 0255, 0267, 0289, 0361, 0365, 0366, 0440, 0441, 0455, 0456 και 0500 (βλέπε πρώτη εσοχή της 1.1.3.6.2). Επιπλέον, οι απαιτήσεις των 1.10.1, 1.10.2, 1.10.3 και 8.1.2.1 (d) δεν εφαρμόζονται όταν οι ποσότητες που μεταφέρονται σε δεξαμενές ή χύδην σε μονάδα μεταφοράς δεν υπερβαίνει αυτές που αναφέρονται στην 1.1.3.6.3.

1.10.5 Επικίνδυνα εμπορεύματα ισχυρών συνεπειών είναι αυτά που αναφέρονται στον ακόλουθο πίνακα και μεταφέρονται σε ποσότητες μεγαλύτερες από αυτές που υποδεικνύονται εκεί.

Πίνακας 1.10.5. Κατάλογος επικίνδυνων εμπορευμάτων ισχυρών συνεπειών

Κλάση	**Υποδιαίρεση**	**Ουσία ή είδος**	**Ποσότητα**		
			Δεξαμενή *(l)*[c]	**Χύδην *(kg)*[d]**	**Κόλα *(kg)***
1	1.1	Εκρηκτικά	[a]	[a]	0
	1.2	Εκρηκτικά	[a]	[a]	0
	1.3	Συμβατή ομάδα C εκρηκτικά	[a]	[a]	0
	1.4	Εκρηκτικά της UN Αριθ. 0104, 0237, 0255, 0267, 0289, 0361, 0365, 0366, 0440, 0441, 0455, 0456 και 0500	[a]	[a]	0
	1.5	Εκρηκτικά	0	[a]	0
2		Έυφλεκτα αέρια (κωδικοί ταξινόμησης που συμπεριλαμβάνουν μόνο το γράμμα F)	3000	[a]	[b]
		Τοξικά αέρια (κωδικοί ταξινόμησης που συμπεριλαμβάνουν τα γράμματα T, TF, TC, TO, TFC ή TOC) εξαιρουμένων των αερολυμάτων	0	[a]	0
3		Εύφλεκτα υγρά των ομάδων συσκευασίας I και II	3000	[a]	[b]
		Απευαισθητοποιημένα εκρηκτικά	[0]	[a]	0
4.1		Απευαισθητοποιημένα εκρηκτικά	[a]	[a]	0
4.2		Ουσίες της ομάδας συσκευασίας I	3000	[a]	[b]
4.3		Ουσίες της ομάδας συσκευασίας I	3000	[a]	[b]
5.1		Οξειδωτικά υγρά της ομάδας συσκευασίας I	3000	[a]	[b]
		Υπερχλωρικά, νιτρικό αμμώνιο, λιπάσματα νιτρικού αμμωνίου και γαλακτώματα νιτρικού αμμωνίου ή αιωρήματα ή γιέλες	3000	3000	[b]
6.1		Τοξικές ουσίες της ομάδας συσκευασίας I	0	[a]	0
6.2		Μολυσματικές ουσίες της Κατηγορίας A	[a]	0	0

		(UN 2814 και 2900)			
7		Ραδιενεργά υλικά	3000 A_1 (ειδικού τύπου) ή 3000 A_2 ως εφαρμόσιμα, σε συσκευασίες Τύπου B(U), B(M) ή C		
8		Διαβρωτικές ουσίες της ομάδας συσκευασίας I	3000	[a]	[b]

[a] *Μη σχετικό*

[b] *Οι διατάξεις της παραγράφου 1.10.3 δεν εφαρμόζονται, για οποιαδήποτε ποσότητα.*

[c] *Η τιμή που αναγράφεται σε αυτή τη στήλη εφαρμόζεται μόνο αν η μεταφορά σε δεξαμενές είναι εξουσιοδοτημένη σύμφωνα με το κεφάλαιο 3.2, Πίνακας Α, στήλη (10) ή (12). Για ουσίες που δεν υπάρχει εξουσιοδότηση μεταφοράς τους σε δεξαμενές, η οδηγία στην παρούσα στήλη δεν είναι σχετική.*

[d] *Η τιμή που αναγράφεται σε αυτή τη στήλη εφαρμόζεται μόνο αν η μεταφορά σε δεξαμενές είναι εξουσιοδοτημένη σύμφωνα με το κεφάλαιο 3.2, Πίνακας Α, στήλη (10) ή (17). Για ουσίες που δεν υπάρχει εξουσιοδότηση μεταφοράς τους χύδην, η οδηγία στην παρούσα στήλη δεν είναι σχετική.*

1.10.6. Για ραδιενεργά υλικά, οι διατάξεις του Κεφαλαίου αυτού θεωρείται ότι είναι σε συμμόρφωση, όταν εφαρμόζονται οι διατάξεις της Σύμβασης για τη Φυσική Προστασία Ραδιενεργού Υλικού και η IAEA INFCIRC/225 (Rev.4).

ΜΕΡΟΣ 2

Ταξινόμηση

ΓΕΝΙΚΕΣ ΔΙΑΤΑΞΕΙΣ

2.1.1 Εισαγωγή

2.1.1.1 Οι Κλάσεις των επικίνδυνων εμπορευμάτων σύμφωνα με αυτή τη Συμφωνία είναι οι εξής:

Κλάση 1 Εκρηκτικές ουσίες και είδη
Κλάση 2 Αέρια
Κλάση 3 Εύφλεκτα υγρά
Κλάση 4.1 Εύφλεκτα στερεά, αυτενεργές ουσίες και στερεά απευαισθητοποιημένα εκρηκτικά
Κλάση 4.2 Ουσίες με πιθανότητα αυτόματης καύσης
Κλάση 4.3 Ουσίες που σε επαφή με νερό αναδίδουν εύφλεκτα αέρια
Κλάση 5.1 Οξειδωτικές Ουσίες
Κλάση 5.2 Οργανικά Υπεροξείδια
Κλάση 6.1 Τοξικές ουσίες
Κλάση 6.2 Μολυσματικές ουσίες
Κλάση 7 Ραδιενεργό υλικό
Κλάση 8 Διαβρωτικές ουσίες
Κλάση 9 Διάφορες επικίνδυνες ουσίες και είδη

2.1.1.2 Κάθε καταχώρηση στις διάφορες Κλάσεις ταξινομείται με έναν UN. Χρησιμοποιούνται οι εξής τύποι καταχωρήσεων:

A. Μοναδικές καταχωρήσεις για σαφώς καθορισμένες ουσίες ή είδη συμπεριλαμβανομένων των καταχωρήσεων για ουσίες που καλύπτουν διάφορα ισομερή, π.χ.:

UN 1090 ΑΚΕΤΟΝΗ
UN 1104 ΟΞΙΚΟΙ ΑΜΥΛΕΣΤΕΡΕΣ
UN 1194 ΔΙΑΛΥΜΑ ΝΙΤΡΙΚΟΥ ΑΙΘΥΛΙΟΥ

B. Γενικές καταχωρήσεις για μία σαφώς καθορισμένη ομάδα ουσιών ή ειδών, που δεν είναι ε.α.ο. καταχωρήσεις, π.χ.:

UN 1133 ΣΥΓΚΟΛΛΗΤΙΚΕΣ ΟΥΣΙΕΣ
UN 1266 ΠΡΟΙΟΝΤΑ ΑΡΩΜΑΤΟΠΟΙΙΑΣ
UN 2757 ΚΑΡΒΑΜΙΚΟ ΠΑΡΑΣΙΤΟΚΤΟΝΟ, ΣΤΕΡΕΟ, ΤΟΞΙΚΟ
UN 3101 ΟΡΓΑΝΙΚΟ ΠΑΡΑΣΙΤΟΚΤΟΝΟ ΤΥΠΟΥ Β, ΥΓΡΟ

C. Ειδικές ε.α.ο. καταχωρήσεις που καλύπτουν ομάδα ουσιών ή ειδών συγκεκριμένης χημικής ή τεχνικής φύσης, που δεν προσδιορίζεται διαφορετικά, π.χ.:

UN 1477 ΝΙΤΡΙΚΕΣ ΕΝΩΣΕΙΣ, ΑΝΟΡΓΑΝΑ, Ε.Α.Ο.
UN 1987 ΑΛΚΟΟΛΕΣ, ΕΥΦΛΕΚΤΑ, Ε.Α.Ο.

D. Γενικές ε.α.ο. καταχωρήσεις που καλύπτουν ομάδα ουσιών ή ειδών με μία ή περισσότερες επικίνδυνες ιδιότητες, που δεν προσδιορίζονται διαφορετικά, π.χ.:

UN 1325 ΕΥΦΛΕΚΤΟ ΣΤΕΡΕΟ, ΟΡΓΑΝΙΚΟ, Ε.Α.Ο.
UN 1993 ΕΥΦΛΕΚΤΟ ΥΓΡΟ, Ε.Α.Ο.

Οι καταχωρήσεις σύμφωνα με τις B., C. και D. ορίζονται ως ομαδικές καταχωρήσεις.

2.1.1.3 Για λόγους συσκευασίας, ουσίες άλλες από αυτές των Κλάσεων 1, 2, 5.2, 6.2 και 7, και άλλες από τις αυτενεργές ουσίες της Κλάσης 4.1 αποδίδονται σε ομάδες συσκευασίας σύμφωνα με το βαθμό επικινδυνότητας που παρουσιάζουν :

Ομάδα συσκευασίας I : Ουσίες υψηλού κινδύνου,
Ομάδα συσκευασίας II : Ουσίες μετρίου κινδύνου,
Ομάδα συσκευασίας III : Ουσίες χαμηλού κινδύνου.

Η ομάδα συσκευασίας στην οποία αποδίδεται μία ουσία παρουσιάζεται στον Πίνακα Α του Κεφαλαίου 3.2.

2.1.2 Αρχές Ταξινόμησης

2.1.2.1 Τα επικίνδυνα εμπορεύματα που καλύπτονται από τις επικεφαλίδες μιας Κλάσης ορίζονται σύμφωνα με τις ιδιότητές τους σύμφωνα με την 2.2.x.1 της αντίστοιχης Κλάσης. Η κατάταξη επικίνδυνων εμπορευμάτων σε μία Κλάση και σε μια ομάδα συσκευασίας γίνεται σύμφωνα με τα κριτήρια που αναφέρονται στην ίδια 2.2.x.1. Η κατάταξη ενός ή περισσότερων συναφών κινδύνων σε μία επικίνδυνη ουσία ή είδος γίνεται σύμφωνα με τα κριτήρια της Κλάσης ή Κλάσεων που αντιστοιχούν στους κινδύνους αυτούς, όπως αναφέρεται στην αντίστοιχη 2.2.x.1.

2.1.2.2 Όλες οι καταχωρήσεις επικίνδυνων εμπορευμάτων περιλαμβάνονται στον Πίνακα Α του Κεφαλαίου 3.2 με αριθμητική σειρά σύμφωνα με τον UN τους. Ο Πίνακας αυτός περιέχει σχετικές πληροφορίες για τα εμπορεύματα που αναγράφονται, όπως ονομασία, κλάση, ομάδα συσκευασίας (-ες), ετικέτα (-ες) που πρέπει να επικολλούνται, διατάξεις για συσκευασία και μεταφορά[1].

2.1.2.3 Επικίνδυνα εμπορεύματα που περιέχονται ή ορίζονται στην 2.2.x.2 κάθε Κλάσης δεν θα γίνονται αποδεκτά από μεταφορά.

2.1.2.4 Εμπορεύματα που δεν αναφέρονται ονομαστικά, π.χ. εμπορεύματα που δεν έχουν μοναδικές καταχωρήσεις στον Πίνακα Α του Κεφαλαίου 3.2 και μη αναφερόμενα ή οριζόμενα σε μια από τις παραπάνω 2.2.x.2 θα αποδίδονται στη σχετική Κλάση σύμφωνα με τη διαδικασία της 2.1.3. Επιπλέον, θα προσδιορίζονται οι δευτερεύοντες κίνδυνοι (αν υπάρχουν) και η ομάδα συσκευασίας (αν υπάρχει). Μετά τον προσδιορισμό της Κλάσης, των δευτερευόντων κινδύνων (αν υπάρχουν) και της ομάδας συσκευασίας (αν υπάρχει), θα προσδιορίζεται ο σχετικός UN. Τα δέντρα αποφάσεων στις 2.2.x.3 (κατάλογος ομαδικών καταχωρήσεων) στο τέλος κάθε Κλάσης υποδεικνύουν τις σχετικές παραμέτρους για την επιλογή της σχετικής ομαδικής καταχώρησης (UN). Σε κάθε περίπτωση θα επιλέγεται η πιο συγκεκριμένη ομαδική καταχώρηση που θα καλύπτει τις ιδιότητες της ουσίας ή του είδους, σύμφωνα με την ιεράρχηση που υποδεικνύεται στην 2.1.1.2 από τα γράμματα B, C και D αντίστοιχα. Αν η ουσία ή το είδος δεν είναι δυνατό να ταξινομηθεί υπό καταχωρήσεις του τύπου B ή C σύμφωνα με την 2.1.1.2, τότε και μόνον τότε θα ταξινομείται υπό καταχώρηση του τύπου D.

2.1.2.5 Με βάση τις διαδικασίες ελέγχου του Κεφαλαίου 2.3 και τα κριτήρια που περιγράφονται στις 2.2.x.1 των Κλάσεων όπου αυτό συμβαίνει, μπορεί να οριστεί ότι μία ουσία, διάλυμα ή μείγμα μια ορισμένης Κλάσης, που αναφέρεται ονομαστικά στον Πίνακα Α του Κεφαλαίου 3.2, δεν ικανοποιεί τα κριτήρια της Κλάσης αυτής. Σε αυτήν την περίπτωση, η ουσία, διάλυμα ή μείγμα θεωρείται πως δεν ανήκει στην Κλάση αυτή.

2.1.2.6 Για λόγους ταξινόμησης, ουσίες με σημείο τήξης ή αρχικό σημείο τήξης 20 °C ή χαμηλότερο σε πίεση 101.3 kPa θα θεωρούνται υγρά. Μία ιξώδης ουσία για την οποία το

[1] ***Σημείωση από τη Γραμματεία*** *: Ένας αλφαβητικός κατάλογος των καταχωρήσεων έχει ετοιμαστεί από τη Γραμματεία και δίνεται στον Πίνακα Β του Κεφαλαίου 3.2. Ο πίνακας αυτό δεν αποτελεί επίσημο τμήμα της παρούσας Συμφωνίας ADR.*

συγκεκριμένο σημείο τήξης δεν μπορεί να καθοριστεί θα υπόκειται στον έλεγχο ASTM D 4359-90 ή στον έλεγχο για τον καθορισμό ρευστότητας (έλεγχος πενετρόμετρου) όπως περιγράφεται στην 2.3.4.

2.1.3 Ταξινόμηση ουσιών, συμπεριλαμβανομένων διαλυμάτων και μειγμάτων (όπως παρασκευάσματα και απόβλητα), που δεν αναφέρονται ονομαστικά

2.1.3.1 Ουσίες συμπεριλαμβανομένων διαλυμάτων και μειγμάτων που δεν αναφέρονται ονομαστικά θα ταξινομούνται σύμφωνα με το βαθμό επικινδυνότητάς τους με βάση τα κριτήρια που αναφέρονται στην 2.2.x.1 των διαφόρων Κλάσεων. Ο κίνδυνος (-οι) που παρουσιάζει μία ουσία θα προσδιορίζεται με βάση τα φυσικά και χημικά χαρακτηριστικά και τις φυσιολογικές της ιδιότητες. Τέτοια χαρακτηριστικά και ιδιότητες θα λαμβάνονται υπόψη και όταν παρόμοια εμπειρία οδηγεί σε πιο αυστηρή κατάταξη.

2.1.3.2 Μία ουσία που δεν αναφέρεται ονομαστικά στον Πίνακα Α του Κεφαλαίου 3.2 και παρουσιάζει έναν και μόνο κίνδυνο θα ταξινομείται στην αντίστοιχη Κλάση υπό μία ομαδική καταχώρηση στην 2.2.x.3 εκείνης της Κλάσης.

2.1.3.3 Ένα διάλυμα ή μείγμα που περιέχει μία μόνο επικίνδυνη ουσία που αναφέρεται ονομαστικά στον Πίνακα Α του Κεφαλαίου 3.2, μαζί με μία ή περισσότερες μη επικίνδυνες ουσίες, θα θεωρείται ως η επικίνδυνη ουσία που αναφέρεται ονομαστικά, εκτός αν:

(a) Το διάλυμα ή μείγμα αναφέρεται ονομαστικά συγκεκριμένα στον Πίνακα Α του Κεφαλαίου 3.2, ή

(b) Είναι προφανές από την καταχώρηση της επικίνδυνης ουσίας ότι εφαρμόζεται μόνο στην περίπτωση της αμιγούς (καθαρής) ή τεχνικά καθαρής ουσίας, ή

(c) Η Κλάση, η φυσική κατάσταση ή η ομάδα συσκευασίας του διαλύματος ή μείγματος είναι διαφορετικές από αυτές της επικίνδυνης ουσίας.

Στις παραπάνω (b) και (c) περιπτώσεις, το διάλυμα ή μείγμα θα ταξινομείται ως ουσία που δεν αναφέρεται ονομαστικά στην αντίστοιχη Κλάση υπό μια ομαδική καταχώρηση στην 2.2.x.3 εκείνης της Κλάσης λαμβάνοντας υπόψη τους δευτερεύοντες κινδύνους που παρουσιάζει το εν λόγω διάλυμα ή μείγμα , αν υπάρχουν, εκτός αν το διάλυμα ή μείγμα δεν ικανοποιεί τα κριτήρια καμίας Κλάσης, στην οποία περίπτωση δεν υπόκειται στην παρούσα Συμφωνία.

2.1.3.4 Διαλύματα και μείγματα που περιέχουν μία από τις παρακάτω ουσίες που ανήκουν σε μία από τις καταχωρήσεις που αναφέρονται στην 2.1.3.4.1 ή 2.1.3.4.2 θα ταξινομούνται σύμφωνα με τις διατάξεις των παραγράφων αυτών.

2.1.3.4.1 Διαλύματα και μείγματα που περιέχουν μια από τις παρακάτω ουσίες που αναφέρονται ονομαστικά πρέπει πάντα να ταξινομούνται κάτω από την ίδια καταχώρηση όπως της ουσίας που περιέχουν, αρκεί να μην έχουν τα χαρακτηριστικά κινδύνου που υποδεικνύονται στην 2.1.3.5.3:

- <u>Κλάση 3</u>

  UN 1921 ΠΡΟΠΥΛΕΝΙΜΙΝΗ, ΣΤΑΘΕΡΟΠΟΙΗΜΕΝΗ, UN 2481 ΙΣΟΚΥΑΝΙΚΟΣ ΑΙΘΥΛΕΣΤΕΡΑΣ, UN 3064 ΔΙΑΛΥΜΑ ΝΙΤΡΟΓΛΥΚΕΡΙΝΗΣ ΣΕ ΑΛΚΟΟΛΗ με περισσότερο από 1% αλλά όχι παραπάνω από 5% νιτρογλυκερίνη

- Κλάση 6.1

  UN 1051 ΥΔΡΟΚΥΑΝΙΟ, ΣΤΑΘΕΡΟΠΟΙΗΜΕΝΟ, που δεν περιέχει περισσότερο από 3% νερό, UN 1185 ΑΙΘΥΛΟΕΝΙΜΙΝΗ, ΣΤΑΘΕΡΟΠΟΙΗΜΕΝΗ, UN 1259 ΚΑΡΒΟΝΥΛΙΟ ΝΙΚΕΛΙΟΥ, UN 1613 ΥΔΡΟΚΥΑΝΙΟ, ΥΔΑΤΙΚΟ ΔΙΑΛΥΜΑ (ΚΥΑΝΙΟΥΧΟ ΥΔΡΟΓΟΝΟ, ΥΔΑΤΙΚΟ ΔΙΑΛΥΜΑ), με όχι περισσότερο από 20% κυανιούχο υδρογόνο, UN 1614 ΚΥΑΝΙΟΥΧΟ ΥΔΡΟΓΟΝΟ, ΣΤΑΘΕΡΟΠΟΙΗΜΕΝΟ, με όχι περισσότερο από 3% νερό και απορροφημένο σε πορώδες αδρανές υλικό, UN 1994 ΠΕΝΤΑΚΑΡΒΟΝΥΛΙΟ ΣΙΔΗΡΟΥ, UN 2480 ΙΣΟΚΥΑΝΙΚΟΣ ΜΕΘΥΛΕΣΤΕΡΑΣ, UN 3294 ΥΔΡΟΚΥΑΝΙΟ, ΔΙΑΛΥΜΑ ΣΕ ΑΛΚΟΟΛΗ, με όχι περισσότερο από 45% υδροκυάνιο

- Κλάση 8

  UN 1052 ΥΔΡΟΦΘΟΡΙΟ, ΑΝΥΔΡΟ, UN 1744 ΒΡΩΜΙΟ ή UN 1744 ΔΙΑΛΥΜΑ ΒΡΩΜΙΟΥ, UN 1790 ΥΔΡΟΦΘΟΡΙΚΟ ΟΞΥ με περισσότερο από 85% υδροφθόριο, UN 2576 ΟΞΥΒΡΩΜΙΟΥΧΟΣ ΦΩΣΦΟΡΟΣ, ΤΕΤΗΓΜΕΝΟΣ

2.1.3.4.2 Διαλύματα και μίγματα που περιέχουν ουσία που ανήκει σε μία από τις ακόλουθες καταχωρήσεις της Κλάσης 9 :

UN 2315 ΠΟΛΥΧΛΩΡΙΩΜΕΝΑ ΔΙΦΑΙΝΥΛΙΑ, ΥΓΡΑ
UN 3151 ΠΟΛΥΑΛΟΓΟΝΩΜΕΝΑ ΔΙΦΑΙΝΥΛΙΑ, ΥΓΡΑ
UN 3151 ΠΟΛΥΑΛΟΓΟΝΩΜΕΝΑ ΤΡΙΦΑΙΝΥΛΙΑ, ΥΓΡΑ
UN 3152 ΠΟΛΥΑΛΟΓΟΝΩΜΕΝΑ ΔΙΦΑΙΝΥΛΙΑ, ΣΤΕΡΕΑ
UN 3152 ΠΟΛΥΑΛΟΓΟΝΩΜΕΝΑ ΤΡΙΦΑΙΝΥΛΙΑ, ΣΤΕΡΕΑ
UN 3432 ΠΟΛΥΧΛΩΡΙΟΜΕΝΑ ΔΙΦΑΙΝΥΛΙΑ, ΣΤΕΡΕΑ

θα καταχωρούνται πάντα υπό την ίδια καταχώρηση της Κλάσης 9 αρκεί να :

– μην περιέχουν κανένα επιπλέον επικίνδυνο συστατικό άλλο από τα συστατικά της ομάδας συσκευασίας ΙΙΙ των κλάσεων 3, 4.1, 4.2, 4.3, 5.1, 6.1 ή 8, και

– να μην παρουσιάζουν χαρακτηριστικά κινδύνου όπως υποδεικνύονται στην 2.1.3.5.3.

2.1.3.5 Ουσίες που δεν αναφέρονται ονομαστικά στον Πίνακα Α του Κεφαλαίου 3.2, που έχουν περισσότερα από ένα χαρακτηριστικό κινδύνου και διαλύματα ή μείγματα που περιέχουν διάφορες επικίνδυνες ουσίες θα ταξινομούνται υπό μια ομαδική καταχώρηση (βλέπε 2.1.2.4) και ομάδα συσκευασίας της κατάλληλης κλάσης σύμφωνα με τα χαρακτηριστικά κινδύνου τους. Η ταξινόμηση αυτή ανάλογα με τα χαρακτηριστικά κινδύνου θα γίνεται ως εξής:

2.1.3.5.1 Τα φυσικά και χημικά χαρακτηριστικά και οι φυσιολογικές ιδιότητες θα προσδιορίζονται με μετρήσεις ή υπολογισμούς και η ουσία, διάλυμα ή μείγμα θα ταξινομείται σύμφωνα με τα κριτήρια που αναφέρονται στην 2.2.x.1 των διαφόρων Κλάσεων.

2.1.3.5.2 Αν ο προσδιορισμός αυτός δεν είναι δυνατός χωρίς δυσανάλογο κόστος ή προσπάθεια (όπως για ορισμένα είδη αποβλήτων), η ουσία, διάλυμα ή μείγμα θα ταξινομείται στην Κλάση του συστατικού που παρουσιάζει το μεγαλύτερο κίνδυνο.

2.1.3.5.3 Εάν τα χαρακτηριστικά κινδύνου μιας ουσίας, διαλύματος ή μίγματος εμπίπτουν σε περισσότερες από μία κλάσεις ή ομάδες ουσιών που παρατίθενται παρακάτω τότε η ουσία, διάλυμα ή μείγμα θα καταχωρείται στην Κλάση ή την ομάδα ουσιών με τον υπερισχύοντα κίνδυνο με βάση την ακόλουθη σειρά προτεραιότητας:

(a) Υλικό της Κλάσης 7 (εκτός από ραδιενεργό υλικό σε εξαιρούμενες συσκευασίες όπου οι άλλες ιδιότητες κινδύνου έχουν προτεραιότητα),

(b) Ουσίες της Κλάσης 1,

(c) Ουσίες της Κλάσης 2,

(d) Υγρά αδρανοποιημένα εκρηκτικά της Κλάσης 3,

(e) Αυτενεργές ουσίες και στερεά αδρανοποιημένα εκρηκτικά της Κλάσης 4.1,

(f) Πυροφόρες ουσίες της Κλάσης 4.2,

(g) Ουσίες της Κλάσης 5.2,

(h) Ουσίες της Κλάσης 6.1 ή Κλάσης 3 οι οποίες, στη βάση της διά της αναπνοής τοξικότητάς τους, καταχωρούνται στην Ομάδα Συσκευασίας I (Ουσίες που ικανοποιούν τα κριτήρια ταξινόμησης της Κλάσης 8 και παρουσιάζουν μία διά της αναπνοής τοξικότητα της σκόνης και αχλύος (LC_{50}) στο φάσμα της ομάδας συσκευασίας I και μία διά του στόματος ή διά της δερματικής επαφής τοξικότητα μόνο στο φάσμα της ομάδας συσκευασίας III, θα καταταχτούν στην Κλάση 8),

(i) Μολυσματικές ουσίες της Κλάσης 6.2.

2.1.3.5.4 Εάν τα χαρακτηριστικά κινδύνου της ουσίας εμπίπτουν σε περισσότερες από μία Κλάσεις ή ομάδες ουσιών που δεν αναφέρονται στην 2.1.3.5.3 παραπάνω, η ουσία θα καταταχτεί σύμφωνα με την ίδια διαδικασία αλλά η σχετική Κλάση θα επιλεγεί σύμφωνα με τον Πίνακα προτεραιότητας των κινδύνων στην 2.1.3.10.

2.1.3.5.5 Εάν η ουσία που πρέπει να μεταφερθει είναι κάποιο απόβλητο, με σύνθεση που δεν είναι ακριβώς γνωστή, η ένταξή του σε έναν αριθμό UN και ομάδα συσκευασίας σύμφωνα με την 2.1.3.5.2 μπορεί να βασίζεται στη γνώση του αποστολέα σχετικά με το απόβλητο, συμπεριλαμβανομένων όλων των διαθέσιμων τεχνικών δεδομένων και δεδομένων ασφαλείας όπως απαιτείται από την ισχύουσα νομοθεσία ασφαλείας και περιβάλλοντος[2].

Σε περίπτωση αμιφβολίας, θα ληφθεί υπόψη το υψηλότερο επίπεδο κινδύνου.

Αν, πάντως, επί τη βάση της γνώσης της σύνθεσης του αποβλήτου και των φυσικών και χημικών ιδιοτήτων των ταυτοποιημένων συστατικών, είναι δυνατόν να αποδειχθεί ότι οι ιδιότητες του αποβλήτου δεν αντιστοιχούν στις ιδιότητες της ομάδας συσκευασίας επιπέδου I, το απόβλητο μπορεί να ταξινομηθεί εξ ορισμού στην πλέον καταλληλη ε.α.ο. καταχώρηση της ομάδας συσκευασίας II.

Αυτή η διαδικασία μπορεί να χρησιμοποιηθεί για απόβλητα που περιέχουν ουσίες που αναφέρονται στη 2.1.3.5.3, ουσίες της Κλάσης 4.3, ουσίες της περίπωσης που αναφέρονται στην 2.1.3.7 ή ουσίες οι οποίες δεν γίνονται αποδεκτές για μεταφορά σύμφωνα με τη 2.2.x.2

---

[2] Τέτοια νομοθεσία είναι επί παραδείγματι η Απόφαση της Commission 2000/532/EC της 3 Μαϊου 2000 που αντικαθιστά την Απόφαση 94/3/EC με την οποία δημιουργείται ένας κατάλογος αποβλήτων σύμφωνα με το άρθρο 1(a) της Οδηγίας του Συμβουλίου No 75/442/EEC επί αποβλήτων (που αντικαταστάθηκε από την Οδηγία του Ευρωπαϊκού Κοινοβουλίου και του Συμβουλίου 2006/12/EC (Επίσημη Εφημερίδα των Ευρωπαϊκών Κοινοτήτων No L114/27 Απριλίου 2006, σελ. 9) και την Απόφαση του Συμβουλίου 94/904/EC με την οποία δημιουργήθηκε ένας κατάλογος επικινδύνων αποβλήτων σύμφωνα με το Άρθρο 1 (4) της Οδηγίας του Συμβουλίου 91/689/EC επί επικινδύνων αποβλήτων (Επίσημη Εφημερίδα των Ευρωπαϊκών Κοινοτήτων No L226/6 Σεπτεβρίου 2000, σελ. 3).

2.1.3.6 Η πιο συγκεκριμένη ισχύουσα ομαδική καταχώρηση (βλέπε 2.1.2.4) θα χρησιμοποιείται πάντα, π.χ. μια γενική ε.α.ο. καταχώρηση θα χρησιμοποιείται μόνο αν μια γενική καταχώρηση ή μια συγκεκριμένη ε.α.ο. καταχώρηση δεν μπορεί να χρησιμοποιηθεί.

2.1.3.7 Διαλύματα και μείγματα οξειδωτικών ουσιών ή ουσίες με δευτερεύοντα οξειδωτικό κίνδυνο μπορεί να έχουν εκρηκτικές ιδιότητες. Σε τέτοια περίπτωση δεν θα γίνονται αποδεκτά προς μεταφορά εκτός αν τηρούν τις προϋποθέσεις για την Κλάση 1.

2.1.3.8 Ουσίες των κλάσεων 1 έως 9, διαφορετικές από εκείνες που έλαβαν UN Αριθ. 3077 ή 3082, που ικανοποιούν τα κριτήρια της 2.2.9.1.10 θεωρούνται επιπρόσθετα της επικινδυνότητάς τους στις κλάσεις 1 έως 9 ότι είναι και περιβαλλοντικά επικίνδυνες ουσίες. Άλλες ουσίες που ικανοποιούν τα κριτήρια της 2.2.9.1.10 θα καταταχθούν στους UN Αριθ. 3077 ή 3082 ανάλογα με την περίπτωση.

2.1.3.9 Απόβλητα που δεν ικανοποιούν τα κριτήρια καταχώρησης των κλάσεων 1 έως 9 αλλά καλύπτονται από τη Σύμβαση της Βασιλείας για τον Έλεγχο της Διασυνοριακής Κίνησης Επικίνδυνων Αποβλήτων και της Διάθεσής τους (Basel Convention on the Control of Transboundary Movements of Hazardous Wastes and their Disposal) μπορούν να μεταφέρονται υπό τους UN 3077 ή 3082.

2.1.3.10 *Πίνακας προτεραιότητας κινδύνων*

Κλάση και Ομάδα συσκευασίας	4.1, II	4.1, III	4.2, II	4.2, III	4.3, I	4.3, II	4.3, III	5.1, I	5.1, II	5.1, III	6.1, I DERMAL	6.1, I ORAL	6.1, II	6.1, III	8, I	8, II	8, III	9
3, I	SOL LIQ 4.1 3, I	SOL LIQ 4.1 3, I	SOL LIQ 4.2 3, I	SOL LIQ 4.2 3, I	4.3, I	4.3, I	4.3, I	SOL LIQ 5.1, I 3, I	SOL LIQ 5.1, I 3, I	SOL LIQ 5.1, I 3, I	3, I	3, I	3, I	3, I	3, I	3, I	3, I	3, I
3, II	SOL LIQ 4.1 3, II	SOL LIQ 4.1 3, II	SOL LIQ 4.2 3, II	SOL LIQ 4.2 3, II	4.3, I	4.3, II	4.3, II	SOL LIQ 5.1, I 3, I	SOL LIQ 5.1, II 3, II	SOL LIQ 5.1, II 3, II	3, I	3, I	3, II	3, II	8, I	3, II	3, II	3, II
3, III	SOL LIQ 4.1 3, II	SOL LIQ 4.1 3, III	SOL LIQ 4.2 3, II	SOL LIQ 4.2 3, III	4.3, I	4.3, II	4.3, III	SOL LIQ 5.1, I 3, I	SOL LIQ 5.1, II 3, II	SOL LIQ 5.1, III 3, III	6.1, I	6.1, I	6.1, II	3, III[a]	8, I	8, II	3, III	3, III
4.1, II			4.2, II	4.2, II	4.3, I	4.3, II	4.3, II	5.1, I	4.1, II	4.1, II	6.1, I	6.1, I	SOL LIQ 4.1, II 6.1, II	SOL LIQ 4.1, II 6.1, II	8, I	SOL LIQ 4.1, II 8, II	SOL LIQ 4.1, II 8, II	4.1, II
4.1, III			4.2, II	4.2, III	4.3, I	4.3, II	4.3, III	5.1, I	4.1, II	4.1, III	6.1, I	6.1, I	6.1, II	SOL LIQ 4.1, III 6.1, III	8, I	8, II	SOL LIQ 4.1, III 8, III	4.1, III
4.2, II					4.3, I	4.3, II	4.3, II	5.1, I	4.2, II	4.2, II	6.1, I	6.1, I	4.2, II	4.2, II	8, I	4.2, II	4.2, II	4.2, II
4.2, III					4.3, I	4.3, II	4.3, III	5.1, I	5.1, II	4.2, III	6.1, I	6.1, I	6.1, II	4.2, III	8, I	8, II	4.2, III	4.2, III
4.3, I								5.1, I	4.3, I	4.3, I	6.1, I	4.3, I	4.3, I	4.3, I	4.3, I	4.3, I	4.3, I	4.3, I
4.3, II								5.1, I	4.3, II	4.3, II	6.1, I	4.3, I	4.3, II	4.3, II	8, I	4.3, II	4.3, II	4.3, II
4.3, III								5.1, I	5.1, II	4.3, III	6.1, I	6.1, I	6.1, II	4.3, III	8, I	8, II	4.3, III	4.3, III
5.1, I											5.1, I	5.1, I	5.1, I	5.1, I	5.1, I	5.1, I	5.1, I	5.1, I
5.1, II											6.1, I	5.1, I	5.1, II	5.1, II	8, I	5.1, II	5.1, II	5.1, II
5.1, III											6.1, I	6.1, I	6.1, II	5.1, III	8, I	8, II	5.1, III	5.1, III
6.1, I DERMAL															SOL LIQ 6.1, I 8, I	6.1, I	6.1, I	6.1, I
6.1, I ORAL															SOL LIQ 6.1, I 8, I	6.1, I	6.1, I	6.1, I
6.1, II INHAL															SOL LIQ 6.1, I 8, I	6.1, II	6.1, II	6.1, II
6.1, II DERMAL															SOL LIQ 6.1, I 8, I	SOL LIQ 6.1, II 8, II	6.1, II	6.1, II
6.1, II ORAL															8.1	SOL LIQ 6.1, II 8, II	6.1, II	6.1, II
6.1, III															8, I	8, II	8, III	6.1, III
8, I																		8, I
8, II																		8, II
8, III																		8, III

SOL = Στερεές ουσίες και μείγματα
LIQ = Υγρές ουσίες, μείγματα και διαλύματα
DERMAL = Διά του δέρματος τοξικότητα
ORAL = Διά του στόματος τοξικότητα
INHAL = Διά της αναπνοής τοξικότητα

[a] *Κλάση 6.1 για παρασιτοκτόνα*

ΣΗΜΕΙΩΣΗ 1: *Παραδείγματα χρήσης του Πίνακα*

Ταξινόμηση μίας ουσίας

Περιγραφή της ουσίας υπό ταξινόμηση:

Μία αμίνη που δεν αναφέρεται ονομαστικά και που ικανοποιεί τα κριτήρια για την Κλάση 3, την ομάδα συσκευασίας ΙΙ όπως επίσης και αυτών για Κλάση 8, ομάδα συσκευασίας Ι.

Διαδικασία:

Η τομή της γραμμής 3 ΙΙ με τη στήλη 8 Ι δίνει 8 Ι.
Αυτή η αμίνη επομένως πρέπει να καταταγεί στην Κλάση 8 υπό:

UN 2734 ΑΜΙΝΕΣ ΥΓΡΕΣ, ΔΙΑΒΡΩΤΙΚΕΣ, ΕΥΦΛΕΚΤΕΣ, Ε.Α.Ο. ή UN 2734 ΠΟΛΥΑΜΙΝΕΣ ΥΓΡΕΣ, ΔΙΑΒΡΩΤΙΚΕΣ, ΕΥΦΛΕΚΤΕΣ, Ε.Α.Ο.
Ομάδα συσκευασίας Ι

Ταξινόμηση ενός μείγματος

Περιγραφή του μείγματος υπό ταξινόμηση:

Μείγμα που αποτελείται από εύφλεκτο υγρό ταξινομημένο στην Κλάση 3, ομάδα συσκευασίας ΙΙΙ, μια τοξική ουσία της Κλάσης 6.1 ομάδα συσκευασίας ΙΙ και μια διαβρωτική ουσία Κλάσης 8, ομάδα συσκευασίας Ι.

Διαδικασία:

Η τομή της γραμμής 3 ΙΙΙ με τη στήλη 6.1 ΙΙ δίνει 6.1 ΙΙ.
Η τομή της γραμμής 6.1 ΙΙ με τη στήλη 8 Ι LIQ δίνει 8 Ι.
Αυτό το μείγμα που δεν μπορεί να προσδιοριστεί περισσότερο θα καταταγεί επομένως στην Κλάση 8 υπό:

UN 2922 ΔΙΑΒΡΩΤΙΚΑ ΥΓΡΑ, ΤΟΞΙΚΑ, Ε.Α.Ο.
ομάδα συσκευασίας Ι.

ΣΗΜΕΙΩΣΗ 2: *Παραδείγματα ταξινόμησης για μείγματα και διαλύματα υπό μία Κλάση και ομάδα συσκευασίας:*

Ένα διάλυμα φαινόλης της Κλάσης 6.1, (ΙΙ) σε βενζόλιο της Κλάσης 3 (ΙΙ) καταχωρείται στην Κλάση 3 (ΙΙ), αυτό το διάλυμα καταχωρείται στην καταχώρηση UN 1992 ΕΥΦΛΕΚΤΑ ΥΓΡΑ, ΤΟΞΙΚΑ, Ε.Α.Ο., Κλάση 3 (ΙΙ), λόγω της τοξικότητας της φαινόλης.

Ένα στερεό μείγμα αρσενικικό άλας νατρίου της Κλάσης 6.1, (ΙΙ) και υδροξείδιο νατρίου της Κλάσης 8, (ΙΙ) καταχωρείται στην καταχώρηση UN 3290 ΤΟΞΙΚΑ ΣΤΕΡΕΑ, ΔΙΑΒΡΩΤΙΚΑ, ΑΝΟΡΓΑΝΑ, Ε.Α.Ο. στην Κλάση 6.1 (ΙΙ).

Ένα διάλυμα ακατέργαστου ή διυλισμένου ναφθαλινίου της Κλάσης 4.1, (ΙΙΙ) σε βενζίνη της Κλάσης 3, (ΙΙ), καταχωρείται στην καταχώρηση UN 3295 ΥΔΡΟΓΟΝΑΝΘΡΑΚΕΣ, ΥΓΡΟΙ, Ε.Α.Ο. στην Κλάση 3, (ΙΙ).

Ένα μείγμα υδρογονανθράκων της Κλάσης 3, (ΙΙΙ) και πολυχλωριομένου διφαινύλιου (PCB) της Κλάσης 9, (ΙΙ), καταχωρείται στην καταχώρηση UN 2315 ΠΟΛΥΧΛΩΡΙΟΜΕΝΑ ΔΙΦΑΙΝΥΛΙΑ στην Κλάση 9, (ΙΙ).

Ένα μείγμα προπυλενιμίνης της Κλάσης 3, και πολυχλωριομένο διφαινύλιο (PCB) της Κλάσης

9, (II), καταχωρείται στην καταχώρηση UN 1921 ΠΡΟΠΥΛΕΝΙΜΙΝΗ, ΣΕ ΑΝΑΣΤΟΛΗ, στην Κλάση 3.

2.1.4 Ταξινόμηση δειγμάτων

2.1.4.1 Όταν η Κλάση μιας ουσίας είναι αβέβαιη και παραπέμπεται για περαιτέρω έλεγχο, μια δοκιμαστική Κλάση, κατάλληλη ονομασία αποστολής και UN θα δίνονται με βάση τις γνώσεις του αποστολέα για την ουσία και την εφαρμογή των:

(a) κριτηρίων ταξινόμησης του Κεφαλαίου 2.2, και

(b) προϋποθέσεων αυτού του Κεφαλαίου.

Θα χρησιμοποιείται η πιο αυστηρή ομάδα συσκευασίας δυνατή για την κατάλληλη ονομασία αποστολής.

Όπου αυτή η διάταξη χρησιμοποιείται, η κατάλληλη ονομασία αποστολής θα συμπληρώνεται με τη λέξη "ΔΕΙΓΜΑ" (π.χ., "ΕΥΦΛΕΚΤΑ ΥΓΡΑ, Ε.Α.Ο. Δείγμα"). Σε ορισμένες περιπτώσεις, όπου μία συγκεκριμένη κατάλληλη ονομασία αποστολής προβλέπεται για δείγμα ουσίας που θεωρείται πως ικανοποιεί ορισμένα κριτήρια ταξινόμησης (π.χ., ΑΕΡΙΟ ΔΕΙΓΜΑ, ΑΣΥΜΠΙΕΣΤΟ, ΕΥΦΛΕΚΤΟ, UN 3167) αυτή η κατάλληλη ονομασία αποστολής θα χρησιμοποιείται. Όταν μία Ε.Α.Ο. καταχώρηση χρησιμοποιείται για τη μεταφορά του δείγματος, η κατάλληλη ονομασία αποστολής δεν χρειάζεται να συμπληρώνεται με την τεχνική ονομασία σύμφωνα με την ειδική διάταξη 274 του Κεφαλαίου 3.3.

2.1.4.2 Δείγματα της ουσίας θα μεταφέρονται σύμφωνα με τις προϋποθέσεις που αρμόζουν στη δοσμένη κατάλληλη δοκιμαστική ονομασία αποστολής εφόσον:

(a) Η ουσία δεν θεωρείται ουσία μη αποδεκτή προς μεταφορά σύμφωνα με τις 2.2.x.3 του Κεφαλαίου 2.2 ή με το Κεφάλαιο 3.2,

(b) Η ουσία δεν ικανοποιεί τα κριτήρια για την Κλάση 1 ή θεωρείται μολυσματική ουσία ή ραδιενεργό υλικό,

(c) Η ουσία ικανοποιεί τις απαιτήσεις των 2.2.41.1.15 ή 2.2.52.1.9 αν πρόκειται για αυτενεργή ουσία ή για οργανικό υπεροξείδιο αντίστοιχα,

(d) Το δείγμα μεταφέρεται σε μικτή συσκευασία με καθαρό βάρος ανά κόλο που δεν υπερβαίνει τα 2.5 kg, και

(e) Το δείγμα δεν συσκευάζεται μαζί με άλλα εμπορεύματα.

ΚΕΦΑΛΑΙΟ 2.2

ΔΙΑΤΑΞΕΙΣ ΓΙΑ ΣΥΓΚΕΚΡΙΜΕΝΕΣ ΚΛΑΣΕΙΣ

2.2.1 Κλάση 1 Εκρηκτικές ουσίες και είδη

2.2.1.1 Κριτήρια

2.2.1.1.1 Ο τίτλος της Κλάσης 1 περιλαμβάνει:

(a) Εκρηκτικές ουσίες: στερεές ή υγρές ουσίες (ή μείγματα ουσιών) ικανές με χημική αντίδραση να παράγουν αέρια σε τέτοια θερμοκρασία και πίεση και σε τέτοια ταχύτητα ώστε να προκαλέσουν ζημιά στον περιβάλλοντα χώρο.

Πυροτεχνικές ουσίες: ουσίες ή μείγματα ουσιών σχεδιασμένα να παράγουν θερμότητα, φως, ήχο, αέριο ή καπνό ή έναν συνδυασμό αυτών ως αποτέλεσμα μη εκρηκτικών αυτοσυντηρούμενων εξώθερμων χημικών αντιδράσεων.

ΣΗΜΕΙΩΣΗ 1*: Ουσίες οι οποίες δεν είναι από μόνες τους εκρηκτικές αλλά οι οποίες μπορούν να σχηματίσουν ένα εκρηκτικό μείγμα αερίου, ατμού ή σκόνης δεν είναι ουσίες της Κλάσης 1.*

ΣΗΜΕΙΩΣΗ 2*: Επίσης δεν συμπεριλαμβάνονται στην Κλάση 1: εκρηκτικά εμποτισμένα με νερό ή αλκοόλη των οποίων η περιεκτικότητα σε νερό ή αλκοόλη υπερβαίνει τα καθορισμένα όρια και εκείνα που περιέχουν πλαστικοποιητές - αυτά τα εκρηκτικά καταχωρούνται στην Κλάση 3 ή 4.1 - και εκείνα τα εκρηκτικά τα οποία, με βάση το βασικό τους κίνδυνο, καταχωρούνται στην Κλάση 5.2.*

(b) Εκρηκτικά είδη: είδη που περιέχουν μία ή περισσότερες εκρηκτικές ουσίες και/ή πυροτεχνικές ουσίες.

ΣΗΜΕΙΩΣΗ*: Συσκευές που περιέχουν εκρηκτικές ή πυροτεχνικές ουσίες σε τέτοια μικρή ποσότητα ή τέτοιου χαρακτήρα ώστε η ακούσια ή τυχαία ανάφλεξη ή πυροδότηση τους κατά τη μεταφορά να μην προκαλεί οποιαδήποτε εκδήλωση εκτίναξης, φωτιάς, καπνού, θερμότητας ή υψηλού θορύβου εξωτερικά της συσκευής δεν υπόκεινται στις απαιτήσεις της Κλάσης 1.*

(c) Ουσίες και είδη μη αναφερόμενα παραπάνω που κατασκευάζονται με σκοπό την πρόκληση εκρηκτικού ή πυροτεχνικού φαινομένου.

2.2.1.1.2 Όποια ουσία ή είδος που έχει ή πιθανολογείται ότι έχει εκρηκτικές ιδιότητες θα θεωρείται ότι εντάσσεται στην Κλάση 1 σύμφωνα με τους ελέγχους, διαδικασίες και τα κριτήρια που περιγράφτηκαν στο Μέρος 1, Εγχειρίδιο Δοκιμών και Κριτηρίων.

Μια ουσία ή είδος που εντάχτηκε στην Κλάση 1 μπορεί να γίνει αποδεκτό για μεταφορά μόνο όταν του έχει καθοριστεί μία ονομασία ή καταχώρηση από τον Πίνακα Α του Κεφαλαίου 3.2 και πληρεί τα κριτήρια του Εγχειριδίου των Δοκιμών και Κριτηρίων.

2.2.1.1.3 Στις ουσίες και τα είδη της Κλάσης 1 πρέπει να αποδίδεται ένας UN και μία ονομασία ή μία ε.α.ο. καταχώρηση από τον Πίνακα Α του Κεφαλαίου 3.2. Εξήγηση των ονομασιών των ουσιών και ειδών του Πίνακα Α του Κεφαλαίου 3.2 πρέπει να βασίζεται στο λεξιλόγιο στην 2.2.1.1.8.

Δείγματα από νέες ή υπάρχουσες εκρηκτικές ουσίες ή είδη που μεταφέρονται για λόγους που περιλαμβάνουν: δοκιμή, ταξινόμηση, έρευνα και ανάπτυξη έλεγχο ποιότητας, ή ως

εμπορικό δείγμα, άλλο από αρχικό εκρηκτικό, μπορεί να καθορίζονται από τον UN 0190 ΔΕΙΓΜΑΤΑ, ΕΚΡΗΚΤΙΚΑ.

Η καταχώρηση εκρηκτικών ουσιών και ειδών που δεν αναφέρονται ονομαστικά στον Πίνακα Α του Κεφαλαίου 3.2 σε μια ε.α.ο. καταχώρηση της Κλάσης 1 ή UN 0190 ΔΕΙΓΜΑΤΑ, ΕΚΡΗΚΤΙΚΑ, όπως και η καταχώρηση συγκεκριμένων ουσιών, η μεταφορά των οποίων υπόκειται σε συγκεκριμένη έγκριση από την αρμόδια αρχή σύμφωνα με τις σχετικές διατάξεις που αναφέρονται στη στήλη (6) του Πίνακα Α του Κεφαλαίου 3.2 πρέπει να γίνεται από την αρμόδια αρχή της χώρας προέλευσης. Η αρμόδια αρχή πρέπει επίσης να εγκρίνει γραπτώς τις συνθήκες μεταφοράς αυτών των ουσιών και ειδών. Αν η χώρα προέλευσης δεν είναι συμβαλλόμενο μέρος που υπόκειται στην παρούσα Συμφωνία, η ταξινόμηση και οι συνθήκες μεταφοράς πρέπει να αναγνωρίζονται από την αρμόδια αρχή της πρώτης χώρας συμβαλλόμενου μέρος που υπόκειται στην παρούσα Συμφωνία στην οποία φτάνει η αποστολή.

2.2.1.1.4 Ουσίες και είδη της Κλάσης 1, θα πρέπει να έχουν καταχωρηθεί σε μια υποδιαίρεση σύμφωνα με την 2.2.1.1.5 και σε μία ομάδα συμβατότητας σύμφωνα με την 2.2.1.1.6. Η υποδιαίρεση θα πρέπει να βασίζεται στα αποτελέσματα των ελέγχων που περιγράφονται στο Τμήμα 2.3.0 και 2.3.1 με εφαρμογή των ορισμών της 2.2.1.1.5. Η ομάδα συμβατότητας θα πρέπει να προσδιορίζεται σύμφωνα με τους ορισμούς της 2.2.1.1.6. Ο κωδικός ταξινόμησης θα πρέπει να συνίσταται από τον αριθμό υποδιαίρεσης και το γράμμα της ομάδας συμβατότητας.

2.2.1.1.5 *Ορισμός των υποδιαιρέσεων*

Υποδιαίρεση 1.1 Ουσίες και είδη που έχουν κίνδυνο μαζικής έκρηξης. (Μαζική έκρηξη είναι μία έκρηξη που προσβάλλει σχεδόν όλο το φορτίο, ουσιαστικά ακαριαία).

Υποδιαίρεση 1.2 Ουσίες και είδη που έχουν κίνδυνο εκτίναξης αλλά όχι κίνδυνο μαζικής έκρηξης.

Υποδιαίρεση 1.3 Ουσίες και είδη που έχουν κίνδυνο φωτιάς και είτε μικρότερο κίνδυνο έκρηξης είτε μικρότερο κίνδυνο εκτίναξης είτε και τα δύο, αλλά όχι κίνδυνο έκρηξης μάζας,

(a) η καύση των οποίων δημιουργεί σημαντική εκπέμπουσα θερμότητα, ή

(b) που καίγονται διαδοχικά, παράγοντας μικρότερες εκρήξεις ή εκτινάξεις ή και τα δύο.

Υποδιαίρεση 1.4 Ουσίες και είδη που παρουσιάζουν μόνον έναν μικρό κίνδυνο έκρηξης σε περίπτωση ανάφλεξης ή πυροδότησης κατά τη διάρκεια της μεταφοράς. Τα αποτελέσματα περιορίζονται κατά πολύ στο κόλο και δεν αναμένεται εκτίναξη θραυσμάτων σημαντικού μεγέθους ή εύρους. Μία εξωτερική φωτιά δεν θα πρέπει να προκαλεί ουσιαστικά ακαριαία έκρηξη σχεδόν όλου του περιεχομένου του κόλου.

Υποδιαίρεση 1.5 Ουσίες σχεδόν ανενεργές αλλά με κίνδυνο μαζικής έκρηξης με τόσο μικρή ευαισθησία που ελαχιστοποιεί την πιθανότητα πυροδότησης ή μετάβασης από την καύση στην έκρηξη υπό κανονικές συνθήκες μεταφοράς. Ως ελάχιστη απαίτηση δεν πρέπει να εκρήγνυνται στον έλεγχο εξωτερικής φωτιάς.

Υποδιαίρεση 1.6 Είδη εντελώς ανενεργά που δεν έχουν κίνδυνο μαζικής έκρηξης. Τα είδη περιέχουν μόνον εντελώς ανενεργές εκρηκτικές ουσίες και εμφανίζουν αμελητέα πιθανότητα τυχαίας πυροδότησης ή εξάπλωσης.

ΣΗΜΕΙΩΣΗ*: Ο κίνδυνος από είδη της Υποδιαίρεσης 1.6 περιορίζεται στην έκρηξη ενός μόνου είδους.*

2.2.1.1.6 *Ορισμός ομάδων συμβατότητας ουσιών και ειδών:*

A Κύρια εκρηκτική ουσία

B Είδος που περιέχει μία κύρια εκρηκτική ουσία και που δεν έχει δύο ή περισσότερα αποτελεσματικά προστατευτικά χαρακτηριστικά. Μερικά είδη, όπως πυροκροτητές για ανατινάξεις, συνδεσμολογίες πυροκροτητών για ανατινάξεις και εναύσματα, τύπου φυσιγγίου, περιλαμβάνονται, παρ' όλο που δεν περιέχουν κύρια εκρηκτικά.

C Προωθητική εκρηκτική ουσία ή άλλη αναφλεγόμενη εκρηκτική ουσία ή είδος που περιέχει τέτοια εκρηκτική ουσία

D Δευτερεύουσα εκρηκτική ουσία ή μαύρη πυρίτιδα ή είδος που περιέχει μία δευτερεύουσα εκρηκτική ουσία, σε κάθε περίπτωση χωρίς μέσον πυροδότησης και χωρίς προωθητική γόμωση, ή είδος που περιέχει μία κύρια εκρηκτική ουσία και που έχει δύο ή περισσότερα αποτελεσματικά προστατευτικά χαρακτηριστικά

E Είδος που περιέχει μία δευτερεύουσα εκρηκτική ουσία, χωρίς μέσον πυροδότησης, με προωθητική γόμωση (πλην είδους που περιέχει ένα εύφλεκτο υγρό ή γέλη ή υπεργολικά υγρά)

F Είδος που περιέχει μία δευτερεύουσα εκρηκτική ουσία με δικό του μέσο πυροδότησης, με προωθητική γόμωση (άλλο από είδος που περιέχει ένα εύφλεκτο υγρό ή γέλη ή υπεργολικά υγρά) ή χωρίς προωθητική γόμωση

G Πυροτεχνική ουσία, ή είδος που περιέχει μία πυροτεχνική ουσία, ή είδος που περιέχει και εκρηκτική και φωτιστική, εμπρηστική, δακρυγόνα ή καπνογόνα ουσία (εκτός από ενεργοποιημένο με νερό είδος ή είδος που περιέχει λευκό φωσφόρο, φωσφίδια, μία πυροφόρος ουσία, ένα εύφλεκτο υγρό ή γέλη ή υπεργολικά υγρά)

H Είδος που περιέχει εκρηκτική ουσία και λευκό φωσφόρο

J Είδος που περιέχει εκρηκτική ουσία και εύφλεκτο υγρό ή γέλη

K Είδος που περιέχει εκρηκτική ουσία και τοξικό χημικό παράγοντα

L Εκρηκτική ουσία ή είδος που περιέχει μία εκρηκτική ουσία και παρουσιάζει έναν ειδικό κίνδυνο (π.χ. λόγω ενεργοποίησης με νερό ή της παρουσίας υπεργολικών υγρών, φωσφιδίων ή μίας πυροφόρος ουσίας) που καθιστά αναγκαία την απομόνωση κάθε τύπου

N Είδη που περιέχουν μόνον εντελώς ανενεργές εκρηκτικές ουσίες

S Ουσία ή είδος έτσι συσκευασμένο ή σχεδιασμένο ώστε οποιαδήποτε επικίνδυνα αποτελέσματα που εμφανίζονται από τυχαία λειτουργία, να περιορίζονται μέσα στο κόλο εκτός εάν το κόλο έχει αλλοιωθεί από φωτιά, στην οποία περίπτωση όλα τα αποτελέσματα έκρηξης ή εκτίναξης περιορίζονται στο βαθμό που δεν δυσχεραίνουν σημαντικά ή παρεμποδίζουν τις προσπάθειες για ενέργειες πυρόσβεσης ή άλλες ενέργειες άμεσης αντίδρασης στην άμεσα γειτονική περιοχή του κόλου.

ΣΗΜΕΙΩΣΗ 1*: Κάθε ουσία ή είδος, συσκευασμένο σε μία καθορισμένη συσκευασία, μπορεί να καταχωρείται σε μία ομάδα συμβατότητας μόνον. Εφόσον το κριτήριο της ομάδας συμβατότητας S είναι εμπειρικό, η καταχώρηση σ' αυτήν την ομάδα συνδέεται αναγκαστικά με τους ελέγχους για καταχώρηση ενός κωδικού ταξινόμησης.*

ΣΗΜΕΙΩΣΗ 2*: Είδη των ομάδων συμβατότητας D και E μπορούν να τοποθετούνται ή να συσκευάζονται μαζί με το δικό τους μέσον πυροδότησης υπό την προϋπόθεση ότι αυτό το μέσο έχει τουλάχιστον δύο αποτελεσματικά προστατευτικά χαρακτηριστικά σχεδιασμένα να αποτρέπουν μία έκρηξη σε περίπτωση ακούσιας λειτουργίας του μέσου πυροδότησης. Τέτοια κόλα θα πρέπει να καταχωρούνται στις ομάδες συμβατότητας D ή E.*

ΣΗΜΕΙΩΣΗ 3*: Είδη των ομάδων συμβατότητας D και E μπορούν να συσκευάζονται μαζί με το δικό τους μέσο πυροδότησης, που δεν έχει δύο αποτελεσματικά προστατευτικά χαρακτηριστικά (δηλ. μέσο πυροδότησης καταχωρημένο στην ομάδα συμβατότητας B), υπό την προϋπόθεση ότι είναι σύμφωνα με τη μικτή συσκευασία της διάταξης MP 31 του Τμήματος 4.1.10. Τέτοια κόλα θα πρέπει να καταχωρούνται στις ομάδες συμβατότητας D ή E.*

ΣΗΜΕΙΩΣΗ 4*: Είδη μπορούν να τοποθετούνται ή να συσκευάζονται μαζί με το δικό τους μέσο ανάφλεξης υπό την προϋπόθεση ότι το μέσο ανάφλεξης δεν μπορεί να λειτουργήσει κατά τη διάρκεια κανονικών συνθηκών μεταφοράς.*

ΣΗΜΕΙΩΣΗ 5*: Είδη των ομάδων συμβατότητας C, D και E μπορούν να συσκευάζονται μαζί. Τέτοια κόλα θα πρέπει να καταχωρούνται στην ομάδα συμβατότητας E.*

2.2.1.1.7 *Καταχώρηση πυροτεχνημάτων σε υποδιαιρέσεις*

2.2.1.1.7.1 Τα πυροτεχνήματα θα καταχωρούνται κανονικά στις υποδιαιρέσεις 1.1, 1.2, 1.3 και 1.4 στη βάση των δεδομένων των δοκιμών από τις Σειρές Δοκιμών 6 του Εγχειριδίου Δοκιμών και Κριτητίων. Ωστόσο, επειδή το εύρος τέτοιων ειδών είναι πολύ εκτεταμένο και η διαθεσιμότητα εκαταστάσεων δοκιμών μπορεί να είναι περιορισμένη, η καταχώρηση σε υποδιαιρέσεις μπορεί επίσης να γίνει σύμφωνα με τη διαδικασία της 2.2.1.1.7.2

2.2.1.1.7.2 Η καταχώρηση πυροτεχνημάτων στους UN 0333, 03334, 0335 και 0336 μπορεί να γίνει στη βάση της αναλογίας, χωρίς την ανάγκη για δοκιμή των Δοκιμών της Σειράς 6, σύμφωνα με την προκαθορισμένη ταξινόμηση πυροτεχνημάτων του πίνακα της 2.2.1.7.5. Μία τέτοια καταχώρηση θα πρέπει να γίνεται με τη σύμφωνα γνώμη της αρμόδιας αρχής. Αντικείμενα που δεν ορίζονται στον πίνακα θα πρέπει να ταξινομούνται στη βάση των δεδομένων δοκιμών που παράγονται από τις Σειρές Δοκιμών 6.

ΣΗΜΕΙΩΣΗ 1 : Η πρόσθεση άλλων τύπων πυροτεχνημάτων στη στήλη 1 του πίνακα της 2.2.1.1.7.5 θα πρέπει να γίνεται μόνο στη βάση δεδομένων πλήρων δοκιμών, που υποβλήθηκαν για εξέταση στην Υπο-Επιτροπή Ειδικών για τη Μεταφορά Επικίνδυνων Εμπορευμάτων των Ηνωμένων Εθνών (UN-Sub-Committee of Experts on the Transport of Dangerous Goods).

ΣΗΜΕΙΩΣΗ 2 : Δεδομένα δοκιμών παραγομένων από τις αρμόδιες αρχές τα οποία επικυρώνουν, ή αντικρούουν την καταχώρηση των πυροτεχνημάτων που καθορίζεται στη στήλη 4 του πίνακα της 2.2.1.1.7.5 σε υποδιαιρέσεις στη στήλη 5 θα πρέπει να υποβάλλονται στην Υπο-Επιτροπή Ειδικών για τη Μεταφορά Επικίνδυνων Εμπορευμάτων των Ηνωμένων Εθνών (UN-Sub-Committee of Experts on the Transport of Dangerous Goods) για πληροφόρηση.

2.2.1.1.7.3. Όταν πυροτεχνήματα περισσότερων από μιας υποδιαιρέσεων είναι συσκευασμένα στο ίδιο

κόλο, θα πρέπει να ταξινομούνται στη βάση της πιο επικίνδυνης υποδιαίρεσης εκτός και αν δεδομένα δοκιμών που προέρχονται από τις Σειρές Δοκιμών 6 υποδεικνύουν το αντίθετο.

2.2.1.1.7.4 Η ταξινόμηση που παρουσιάζεται στον πίνακα 2.2.1.1.7.5 εφαρμόζεται μόνο σε είδη που συσκευάζονται σε κουτιά από ινοσανίδες (4G).

2.2.1.1.7.5 *Εξ' ορισμού πίνακας ταξινόμησης πυροτεχνημάτων*[3]

ΣΗΜΕΙΩΣΗ 1 *: Οι επί τοις εκατό αναφορές στον πίνακα, εκτός και αν δηλώνεται διαφορετικά, αναφέρονται στη μάζα (στο βάρος) της πυροτεχνικής σύστασης (π.χ. κινητήρες πυραύλων, γόμωση ανύψωσης, εκρηκτική γόμωση, γόμωση αποτελέσματος).*

ΣΗΜΕΙΩΣΗ 2 *: Η "Σύσταση ανάφλεξης" στον πίνακα αυτό αναφέρεται στις πυροτεχνικές συστάσεις σε μορφή σκόνης ή ως πυροτεχνικές μονάδες όπως παρουσιάζονται στα βεγγαλικά, που χρησιμοποιούνται για να παράγουν ακουστικό αποτέλεσμα ή χρησιμοποιούνται ως γόμωση έκρηξης ή γόμωση ανύψωσης, εκτός και αν ο χρόνος που απαιτείται για την ανύψωση της πίεσης αποδεικνύεται ότι είναι μεγαλύτερος από 8ms για 0.5g πυροτεχνικής σύνθεσης στη Σειρά Δοκιμών 2(c)(i) "Δοκιμή χρόνου/πίεσης" του Εγχειριδίου Δοκιμές και Κριτήρια".*

ΣΗΜΕΙΩΣΗ 3 *: Οι διαστάσεις σε χιλιοστά (mm) αναφέρονται σε :*

- *Για σφαιρικές και μορφής φυστικιού οβίδες στη διάμετρο της σφαίρας της οβίδας*
- *Για κυλινδρικές οβίδες στο μήκοςτης οβίδας*
- *Για οβίδες σε βλήμα, ρωμαϊκό κερί, πυροτέχνημα σωλήνα βολής, ή νάρκη στην εσωτερική διάμετρο του σωλήνα που αποτελεί ή στο οποίο περιέχεται το πυροτέχνημα*
- *Για νάρκες σάκου ή νάρκες κυλίνδρου, στην εσωτερική διάμετρο της οβίδας που περιέχει τη νάρκη*

[3] *Ο Πίνακας αυτός περιέχει κατάλογο ταξινόμησης πυροτεχνημάτων που μπορεί να χρησιμοποιηθεί σε περίπτωση απουσίας των δεδομένων Σειρών Δοκιμής 6 (βλ. 2.2.1.1.7.2)*

Τύπος	**Συμπεριλαμβάνονται :/ Συνώνυμα :**	**Ορισμός**	**Προδιαγραφές**	**Ταξινόμηση**
Οβίδες σφαιρικές ή κυλινδρικές	Σφαιρική οβίδα: αεριώδης οβίδα, οβίδα χρώματος, κάλυκας βαφής, οβίδα αποτελέσματος, ναυτική οβίδα, κάλυκας αλεξίπτωτου, κάλυκας καπνού, κάλυκας αστεριού, κάλυκας αναφοράς : βαρελότο, χαιρετισμού, οβίδα ήχων, οβίδα βροντής, κιτ αεριώδους οβίδας	Συσκευή με ή χωρίς προωθητική γόμωση, με φυτίλι βραδύκαυστο και εκρηκτική γόμωση, πυροτεχνική μονάδα ή χαλαρή πυροτεχνική σύνθεση και σχεδιασμένο να εκτοξεύεται από όλμο.	Όλες οι οβίδες αναφοράς	1.1G
			Οβίδες χρώματος : ≥ 180mm	1.1G
			Οβίδες χρώματος : < 180mm με > 25% σύνθεση ανάφλεξης, ως χύμα σκόνη ή /και αποτελέσματος αναφοράς	1.3G
			Οβίδες χρώματος : < 180mm με ≤ 25% σύνθεση ανάφλεξης, ως χύμα σκόνη ή /και αποτελέσματος αναφοράς	1.4G
			Οβίδες χρώματος : ≤ 50mm ή ≤60g πυροτεχνική σύνθεση, με ≤ 2% σύνθεση ανάφλεξης, ως χύμα σκόνη ή /και αποτελέσματος αναφοράς	
	Οβίδα φυστικιού	Διάταξη με δύο ή περισσότερες σφαιρικές οβίδες αερίου σε συνήθη περιτύλιξη με προώθηση την ίδια προωθητική γόμωση με ξεχωριστά εξωτερικά βραδύκαυστα φυτίλια	Η πιο επικίνδυνη σφαιρική οβίδα αερίου καθορίζει την ταξινόμηση	
	Γεμισμένος όλμος, οβίδα σε όλμο	Διάταξη που αποτελείται από μία σφαιρική ή κυλινδρική οβίδα εντός όλμου από τον οποίο είναι σχεδιασμένο να εκτοξεύεται	Όλες οι οβίδες αναφοράς	1.1G
			Οβίδες χρώματος : ≥ 180mm	1.1G
			Οβίδες χρώματος : > 25% σύνθεση ανάφλεξης, ως χύμα σκόνη και/ή αποτελέσματος αναφοράς	1.1G
			Οβίδες χρώματος : > 50mm και <180mm	1.2G
			Οβίδες χρώματος : ≤50mm, ή ≤ 60 g πυροτεχνικής σύνθεσης, με ≤ 25% σύνθεση ανάφλεξης, ως χύμα σκόνη ή /και αποτελέσματος αναφοράς	1.3G

Τύπος	**Συμπεριλαμβάνονται :/ Συνώνυμα:**	**Ορισμός**	**Προδιαγραφές**
Οβίδες σφαιρικές ή κυλινδρικές *(συνέχεια)*	Οβίδες κελύφους (σφαιρικές) (Αναφορά σε ποσοστά επί τοις εκατό για οβίδες κελύφους είναι σε μικτό βάρος των ειδών πυροτεχνημάτων)	Διατάξεις χωρίς προωθητική γόμωση, με φυτίλι βραδύκαυστο και εκρηκτική γόμωση, που περιέχει κελύφη και αδρανές υλικό και είναι σχεδιασμένες να εκτοξεύονται από όλμο.	> 120 mm
		Διατάξεις χωρίς προωθητική γόμωση, με φυτίλι βραδύκαυστο και εκρηκτική γόμωση, που περιέχει κελύφη ≤ 25g σύνθεση ανάφλεξης ανά μονάδα αναφοράς, με ≤ 33% σύνθεση ανάφλεξης και ≥60% αδρανές υλικό και είναι σχεδιασμένες να εκτοξεύονται από όλμο.	≤120 mm
		Διατάξεις χωρίς προωθητική γόμωση με φυτίλι βραδύκαυστο και εκρηκτική γόμωση, που περιέχει οβίδες χρώματος ή/ και πυροτεχνικές μονάδες και είναι σχεδιασμένες να εκτοξεύονται από όλμο.	> 300 mm
		Διατάξεις χωρίς προωθητική γόμωση με φυτίλι βραδύκαυστο και εκρηκτική γόμωση, που περιέχει οβίδες χρώματος ≤ 70mm ή /και πυροτεχνικές μονάδες με ≤ 25g σύνθεση ανάφλεξης και ≤ 60% πυροτεχνική σύνθεση και είναι σχεδιασμένες να εκτοξεύονται από όλμο.	> 200 mm και ≤300
		Διατάξεις με προωθητική γόμωση με φυτίλι βραδύκαυστο και εκρηκτική γόμωση, που περιέχει οβίδες χρώματος ≤ 70mm ή /και πυροτεχνικές μονάδες με ≤ 25g σύνθεση ανάφλεξης και ≤ 60% πυροτεχνική σύνθεση και είναι σχεδιασμένες να εκτοξεύονται από όλμο.	≤200 mm
Συστοιχία/ συνδυασμός	Φράγμα πυρός, κουτί τέλους, παρτέρι, υβριδικό, πολλαπλών σωλήνων, συστοιχία θορύβων	Διάταξη που περιλαμβάνει διάφορα στοιχεία που περιέχουν είτε τον ίδιο τύπο ή διαφορετικούς τύπους καθένα αντιζητοιχεί σε ένα από τους τύπους πυροτεχνημάτων που αναφέρονται στον κατάλογο αυτό, με δύο ή περισσότερα σημεία ανάφλεξης	Το πιο επικίνδυνο π ταξινόμηση

Τύπος	**Συμπεριλαμβάνονται : / Συνώνυμα :**	**Ορισμός**	**Προδιαγραφές**	**Ταξινόμηση**
Ρωμαϊκού κεριού	Κεριά έκθεσης, κεριά	Σωλήνας που περιέχει σειρά πυροτεχνικών μονάδων που αποτελούνται από εναλλασσόμενη πυροτεχνική σύνθεση, προωθητική γόμωση, και φυτίλι μετάδοσης	≥ 50mm εσωτερική διάμετρο, που περιέχει σύνθεση ανάφλεξης, ή <50 mm με >25% σύνθεση ανάφλεξης	1.1G
			≥ 50mm εσωτερική διάμετρο, που περιέχει σύνθεση ανάφλεξης	1.2G
			> 50mm εσωτερική διάμετρο και ≤ 25% σύνθεση ανάφλεξης	1.3G
			≤ 30mm εσωτερική διάμετρο, κάθε πυροτεχνική μονάδα ≤ 25g και ≤ 5% σύνθεση ανάφλεξης	1.4G
Σωλήνας βολής	Ρωμαϊκό κερί μονής βολής, μικρός γεμισμένος όλμος	Σωλήνας που περιέχει μία πυροτεχνική μονάδας που αποτελείται από πυροτεχνική σύνθεση, προωθητική γόμωση με ή χωρίς φυτίλι μετάδοσης	≤ 30mm εσωτερική διάμετρο και πυροτεχνική μονάδα > 25g, ή > 5% και ≤ 25% σύνθεση ανάφλεξης	1.3G
			≤ 30mm εσωτερική διάμετρο, πυροτεχνική μονάδα ≤ 25g και ≤ 5% σύνθεση ανάφλεξης	1.4G
Φωτοβολίδα	Φωτοβολίδα ολίσθησης, φωτοβολίδα σήματος, φωτοβολίδα σφυρίγματος, φωτοβολίδα φιάλης, φωτοβολίδα ουρανού, φωτοβολίδα τύπου βλήματος, φωτοβολίδα τραπεζιού	Σωλήνας που περιέχει πυροτεχνική σύνθεση ή/και πυροτεχνικές μονάδες, εξοπλισμένος με ράβδο ή άλλα μέσα σταθεροποίησης πτήσης και σχεδασμένα να προωθούνται στον αέρα	Σύνθεση ανάφλεξης μόνο	1.1G
			Σύνθεση ανάφλεξης > 25% της πυροτεχνικής σύνθεσης	1.1G
			> 20 g πυροτεχνική σύνθεση και σύνθεση ανάφλεξης ≤ 25g	1.3G
			≤ 20 g πυροτεχνική σύνθεση, εκρηκτική γόμωση μαύρης πυρίτιδας και ≤ 0.13 g σύνθεση ανάφλεξης ανά ανφορά και ≤ 1 g συνολικά	1.4G

Τύπος	**Συμπεριλαμβάνονται : / Συνώνυμα :**	**Ορισμός**	**Προδιαγραφές**	**Ταξινόμηση**
Νάρκη	Pot-a-feu, νάρκη εδάφους, νάρκη σάκου, νάρκη κυλινδρική	Σωλήνας που περιέχει προοωθητική γόμωση και πυροτεχνικές μονάδες σχεδιασμένος να τοποθετείται στο έδαφος ή να προσαρμόζεται σταθερά στο έδαφος. Το κύριο αποτέλεσμα είναι η εκτόξευση όλων των πυροτεχνικών μονάδων σε μία μοναδική έκρηξη που παράγει ένα ευρέως διασκορπισμένο οπτικό ή/και ακουστικό αποτέλεσμα στον αέρα ή : Υφασμάτινος ή χάρτινος σάκος ή υφασμάτινος ή χάρτινος κύλινδρος που περιέχει προωθητικό γόμωση και πυροτεχνικές μονάδες σχεδιασμένες να τοποθετούνται σε όλμο και να λειτουργούν ως νάρκη	> 25g σύνθεση ανάφλεξης, ως χύμα σκόνη ή και αναφορά αποτελεσμάτων	1.1G
			≥ 180mm και ≤ 25g σύνθεση ανάφλεξης, ως χύμα σκόνη ή και αναφορά αποτελεσμάτων	1.1G
			< 180mm και ≤ 25g σύνθεση ανάφλεξης, ως χύμα σκόνη ή και αναφορά αποτελεσμάτων	1.3G
			≤ 150g πυροτεχνική σύνθεση που περιέχει ≤ 5 % σύνθεση ανάφλεξης, ως χύμα σκόνη ή και αναφορά αποτελεσμάτων. Κάθε πυροτεχνική μονάδα ≤25g, κάθε αναφορά αποτελέσματος <2g, κάθε σφύριγμα, αν υπάρχει ≤ 3g	1.4G
Συντριβάνι	Ηφαίστεια, συντριβάνια, λόγχες, φωτιές βεγγαλικές, αστραπές φτερουγίσματος, κυλινδρικά συντριβάνια, κωνικά συντριβάνια, φωτιστικοί δαυλοί	Μη μεταλλική θήκη που περιέχει συμπιεσμένη ή στερεωμένη πυρεοτεχνική σύνθεση που παράγει στραπές και φλόγες	≥ 1kg πυροτεχνική σύνθεση	1.3G
			< 1kg πυροτεχνική σύνθεση	1.4G
Σπινθηροβόλα	Σπινθηροβόλα χειρός, σπινθηροβόλα μη-χειρός, σπινθηροβόλα καλωδίου	Άκαμπτο καλώδιο (καλυμμένο) (κατά μήκος της μιας άκρης) με βραδείας καύσης πυροτεχνική σύνθεση με ή χωρίς άκρη έναρξης	Σπινθήρες υπερχλωρικής βάσης: > 5g ανά στοιχείο ή >10 στοιχεία ανά συσκευασία	1.3G
			Σπινθήρες υπερχλωρικής βάσης: > 5g ανά στοιχείο και ≤10 στοιχεία ανά συσκευασία Σπινθήρες νιτρικής βάσης: ≤ 30g ανά στοιχείο	1.4G

Τύπος	**Συμπεριλαμβάνονται : / Συνώνυμα :**	**Ορισμός**	**Προδιαγραφές**	**Ταξινόμηση**
Ράβδοι βεγγάλης	Εμβαπτισμένες ράβδοι	Μη μεταλλικές ράβδοι μερικά επικαλυμμένες (κατά μήκος της μιας άκρης) με πυροτεχνική σύνθεση βραδείας καύσης και σχεδιασμένες να κρατούνται στο χέρι	Στοιχεία υπερχλωρικής βάσης : >5g	1.3G
			Στοιχεία υπερχλωρικής βάσης : 5g και ≤ 10 στοιχεία ανά συσκευασία, στοιχεία νιτρικής βάσης : ≤ 30g ανά στοιχείο	1.4G
Πυροτεχνήματα χαμηλού κινδύνου και καινοτομίες	Βόμβες τράπεζας, πίπτοντα, κόκκοι κροταλίσματος, καπνοί, ομίχλη, φίδια, λαμπυρίζοντα σκουλήκια, φίδια, στιγμιαία, party poppers	Διατάξεις σχεδιασμένες να παράγουν πολύ περιορισμένο ορατό ή/και ακουστικό αποτέλεσμα οι οποίες περιέχουν πολύ μικρά ποσά πυροτεχνικής ή/και εκρηκτικής σύνθεσης	Πίπτοντα και στιγμιαία μπορεί να περιέχουν έως 1.6mg βροντώδους αργύρου, πίπτοντα και party poppers μπορεί να περιέχουν έως 16mg μίγμα χλωριώδους καλίου / κόκκινου φωσφόρου, άλλα στοιχεία μπορεί να περιέχουν έως 5g πυροτεχνικής σύνθεσης, αλλά όχι σύνθεση ανάφλεξης	1.4G
Περιστροφικά	Περιστροφικά αερίου, ελικόπτερα, καταδιωκτικά περιστροφικά, περιστροφικά εδάφους	Μη μεταλλικοί σωλήνες ή σωλήνες που περιέχουν πυροτεχνική σύνθεσης παραγωγής αερίου ή σπινθήρα, με ή χωρίς σύνθεση παραγωγής θορύβου, με ή χωρίς επικολλημμένες αεροτομές	Πυροτεχνική σύνθεση ανά στοιχείο >20g, που περιέχει ≤3% σύνθεση ανάφλεξης ως αναφορά αποτελέσματος, σύνθεση σφυρίγματος ≤ 5g	1.3G
			Πυροτεχνική σύνθεση ανά στοιχείο ≤ 20g, που περιέχει ≤3% σύνθεση ανάφλεξης ως αναφορά αποτελέσματος, σύνθεση σφυρίγματος ≤ 5g	1.4G
Τροχοί	Τροχοί Catherine, Saxon	Διάταξη η οποία περιλαμβάνει οδηγούς που περιέχουν πυροτεχνική σύνθεση και διαθέτουν μέσο σύνδεσής της σε βάση έτσι ώστε να μπορεί να περιστρέφεται	≥1kg πυροτεχνικής σύνθεσης, χωρίς αναφορά αποτελέσματος, κάθε σφύριγμα (αν υπάρχει) ≤ 25g και ≤ 50g σύνθεση σφυρίγματος ανά τροχό	1.3G
			<1kg πυροτεχνικής σύνθεσης, χωρίς αναφορά αποτελέσματος, κάθε σφύριγμα (αν υπάρχει) ≤ 5g και ≤ 10g σύνθεση σφυρίγματος ανά τροχό	1.4G

Τύπος	**Συμπεριλαμβάνονται : / Συνώνυμα :**	**Ορισμός**	**Προδιαγραφές**	**Ταξινόμηση**
Τροχοί αερίου	Ιπτάμενοι Σάξονες, UFO, ιπτάμενα στεφάνια	Σωλήνες που περιέχουν προωθητικές γομώσεις και πυροτεχνικές συνθέσεις που παράγουν σπινθήρες, φλόγες ή/και θόρυβο, οι σωλήνες θα πρέπει να είναι σταθερά προσαρμοσμένοι σε δακτύλιο υποστήριξης	>200g πυροτεχνική σύνθεση ή > 60g πυροτεχνική σύνθεση ανά οδηγό, ≤3% σύνθεση ανάφλεξης ως αναφορά αποτελέσματος, κάθε σφυρίγματος (αν υπάρχει) ≤25g και ≤50g σύνθεση σφυρίγματος ανά τροχό	1.3G
			≤ 200g συνολική πυροτεχνική σύνθεση και ≤ 60g πυροτεχνική σύνθεση ανά οδηγό, ≤ 3% σύνθεση ανάφλεξης ως αναφορά αποτελέσματος, κάθε σφυρίγματος (αν υπάρχει) ≤5g και ≤10g σύνθεση σφυρίγματος ανά τροχό	1.4G
Συσκευασία συλλογής	Κουτί συλλογής έκθεσης, συσκευασία συλλογής έκθεσης, κουτί συλλογής κήπου, κουτί συλλογής οικιακών, σύνολο.	Μία συσκευασία από περισσότερα του ενός είδη που αντιστοιχούν σε ένα από τους τύπους πυροτεχνημάτων που αναφέρονται σε αυτό τον πίνακα	Ο τύπος του περισσότερο επικίνδυνου πυροτεχνήματος καθορίζει την ταξινόμηση	
Βαρελότο	Βαρελότο γιορτής, βαρελότο περιστροφής, βαρελότο κορδόνι	Διάταξη σωλήνων (χαρτιού ή χαρτονιού) που συνδέονται με πυροτεχνικό φυτίλι, κάθε σωλήνας είναι σχεδιασμένος να παράγει ακουστικό αποτέλεσμα	Κάθε σωλήνας ≤140mg σύνθεση ανάφλεξης ή ≤ 1g μαύρης πυρίτιδας	1.4G
Κροτίδα	Χαιρετισμού, κροτίδα σπινθήρα,	Μη μεταλλικός σωλήνας που περιέχει σύνθεση αναφοράς που είναι σχεδιασμένος για να παράγει ακουστικό αποτέλεσμα	> 2g σύνθεση ανάφλεξης ανά αντικείμενο	1.1G
			≤ 2g σύνθεση ανάφλεξης ανά αντικείμενο και ≤10g ανά εσωτερική συσκευασία	1.3G
			≤ 1g σύνθεση ανάφλεξης ανά αντικείμενο και ≤10g ανά εσωτερική συσκευασία ή ≤ 10γ μαύρης πυρίτιδας	1.4G

2.2.1.1.8 *Λεξικό όρων*

ΣΗΜΕΙΩΣΗ 1: *Οι περιγραφές στο λεξικό όρων δεν προορίζονται για αντικατάσταση των διαδικασιών ελέγχου, ούτε για προσδιορισμό της ταξινόμησης κινδύνου μίας ουσίας ή ενός είδους της Κλάσης 1. Η καταχώρηση στις σωστές υποδιαιρέσεις και μία απόφαση για το εάν η Ομάδα Συμβατότητας S είναι κατάλληλη πρέπει να βασίζεται σε έλεγχο του προϊόντος σύμφωνα με το Εγχειρίδιο Δοκιμών και Κριτηρίων, Μέρος Ι ή σε αναλογία με παρόμοια προϊόντα που έχουν ήδη ελεγχθεί και καταχωρηθεί σύμφωνα με τις διαδικασίες του Εγχειριδίου Ελέγχων και Κριτηρίων.*

ΣΗΜΕΙΩΣΗ 2*: Οι τιμές που δίνονται μετά από τις ονομασίες αναφέρονται στους σχετικούς UN (Στήλη 2 του Πίνακα Α του Κεφαλαίου 3.2). Για τον κωδικό ταξινόμησης, βλέπε 2.2.1.1.4.*

ΣΥΣΚΕΥΕΣ ΦΟΥΣΚΩΜΑΤΟΣ ΑΕΡΟΣΑΚΩΝ, ή ΘΑΛΑΜΟΙ ΑΕΡΟΣΑΚΩΝ, ή ΠΡΟ-ΕΝΤΑΤΕΣ ΖΩΝΩΝ ΑΣΦΑΛΕΙΑΣ: UN 0503

Είδη τα οποία περιέχουν πυροτεχνικές ουσίες και χρησιμοποιούνται ως σωστικοί αερόσακοι ή ζώνες ασφαλείας των οχημάτων.

ΠΥΡΟΜΑΧΙΚΑ, ΦΩΤΙΣΤΙΚΑ, με ή χωρίς ρήγμα, διαρροή γόμωσης ή προωθητικής γόμωσης: UN 0171, 0254, 0297.

Πυρομαχικά σχεδιασμένα να παράγουν μία μοναδική πηγή έντονου φωτός για το φωτισμό μίας περιοχής. Ο όρος περιλαμβάνει φωτιστικά φύσιγγες, βομβίδες και βλήματα και φωτιστικές βόμβες και βόμβες αναγνώρισης στόχου.

ΣΗΜΕΙΩΣΗ*: Τα παρακάτω είδη: ΦΥΣΙΓΓΕΣ, ΣΗΜΑΤΟΔΟΤΗΣΗΣ, ΣΗΜΑΤΟΔΟΤΙΚΕΣ ΣΥΣΚΕΥΕΣ ΧΕΙΡΟΣ, ΣΗΜΑΤΟΔΟΤΕΣ, ΚΙΝΔΥΝΟΥ, ΦΩΤΟΒΟΛΙΔΕΣ, ΑΕΡΟΣ, ΦΩΤΟΒΟΛΙΔΕΣ ΕΠΙΦΑΝΕΙΑΣ, δεν περιλαμβάνονται σε αυτόν τον ορισμό. Αυτά αναφέρονται ξεχωριστά.*

ΠΥΡΟΜΑΧΙΚΑ, ΕΜΠΡΗΣΤΙΚΑ, υγρά ή σε μορφή γέλης, με ρήγμα, διαρροή γόμωσης ή προωθητική: UN 0247

Πυρομαχικά που περιέχουν υγρή ή μορφή γέλης εμπρηστική ουσία. Εκτός απ' όταν η εμπρηστική ουσία είναι ένα εκρηκτικό αυτή καθ' αυτή, επίσης περιέχει ένα ή περισσότερα από τα παρακάτω: μία προωθητική γόμωση με έναυσμα και πυροδοτική γόμωση, έναν πυροσωλήνα με διαρρήκτη ή διαρροή γόμωσης.

ΠΥΡΟΜΑΧΙΚΑ, ΕΜΠΡΗΣΤΙΚΑ, ΛΕΥΚΟΥ ΦΩΣΦΟΡΟΥ με ρήγμα, διαρροή γόμωσης ή προωθητικής γόμωσης: UN 0243, 0244

Πυρομαχικά που περιέχουν λευκό φωσφόρο ως εμπρηστική ουσία. Επίσης περιέχει ένα ή περισσότερα από τα παρακάτω: μία προωθητική γόμωση με έναυσμα και πυροδοτική γόμωση, έναν πυροσωλήνα με διαρρήκτη ή διαρροή γόμωσης.

ΠΥΡΟΜΑΧΙΚΑ, ΕΜΠΡΗΣΤΙΚΑ με ή χωρίς ρήγμα, διαρροή γόμωσης ή προωθητικής γόμωσης: UN 0009, 0010, 0300

Πυρομαχικά που περιέχουν εμπρηστική σύνθεση. Εκτός απ' όταν η σύνθεση είναι ένα εκρηκτικό αυτή καθ' αυτή, επίσης περιέχει ένα ή περισσότερα από τα παρακάτω: μία προωθητική γόμωση με έναυσμα και πυροδοτική γόμωση, έναν πυροσωλήνα με διαρρήκτη ή διαρροή γόμωσης.

ΠΥΡΟΜΑΧΙΚΑ, ΓΥΜΝΑΣΙΩΝ: UN 0362, 0488

Πυρομαχικά χωρίς κύρια εκρηκτική γόμωση, που περιέχει διαρρήκτη ή διαρροή γόμωσης. Κανονικά επίσης περιέχει έναν πυροσωλήνα και μία προωθητική γόμωση.

ΣΗΜΕΙΩΣΗ*: ΒΟΜΒΙΔΕΣ ΓΥΜΝΑΣΙΩΝ δεν περιλαμβάνονται σε αυτόν τον ορισμό. Αυτές αναφέρονται ξεχωριστά.*

ΠΥΡΟΜΑΧΙΚΑ, ΔΟΚΙΜΩΝ: UN 0363

Πυρομαχικά που περιέχουν πυροτεχνικές ουσίες, που χρησιμοποιούνται για τον έλεγχο της απόδοσης ή της ισχύος νέων πυρομαχικών, εξαρτημάτων ή συνδεσμολογιών όπλων.

ΠΥΡΟΜΑΧΙΚΑ, ΚΑΠΝΟΥ, ΛΕΥΚΟΥ ΦΩΣΦΟΡΟΥ, με ρήγμα, διαρροή γόμωσης ή προωθητικής γόμωσης: UN 0245, 0246

Πυρομαχικά που περιέχουν λευκό φωσφόρο ως καπνογόνο ουσία. Επίσης περιέχει ένα ή περισσότερα από τα παρακάτω: μία προωθητική γόμωση με έναυσμα και πυροδοτική γόμωση, έναν πυροσωλήνα με διαρρήκτη ή διαρροή γόμωσης. Ο όρος περιλαμβάνει βομβίδες, καπνού.

ΠΥΡΟΜΑΧΙΚΑ, ΚΑΠΝΟΥ με ή χωρίς ρήγμα, διαρροή γόμωσης ή προωθητικής: UN 0015, 0016, 0303

Πυρομαχικά που περιέχουν μία καπνογόνο ουσία τέτοια όπως μείγμα χλωροσουλφονικού οξέος ή τετραχλωριούχο τιτάνιο, ή μία καπνογόνο πυροτεχνική σύνθεση βασισμένη στο εξαχλωροαιθάνιο ή στον κόκκινο φωσφόρο. Εκτός απ' όταν η ουσία είναι ένα εκρηκτικό αυτή καθ' αυτή, τα πυρομαχικά επίσης περιέχουν ένα ή περισσότερα από τα παρακάτω: μία προωθητική γόμωση με έναυσμα και πυροδοτική γόμωση, έναν πυροσωλήνα με διαρρήκτη ή διαρροή γόμωσης. Ο όρος περιλαμβάνει βομβίδες, καπνού.

ΣΗΜΕΙΩΣΗ: *ΣΗΜΑΤΟΔΟΤΕΣ, ΚΑΠΝΟΥ δεν περιλαμβάνονται σε αυτόν τον ορισμό. Αυτοί αναφέρονται ξεχωριστά.*

ΠΥΡΟΜΑΧΙΚΑ, ΔΑΚΡΥΓΟΝΑ, με ρήγμα, διαρροή γόμωσης ή προωθητικής γόμωσης: UN 0018, 0019, 0301

Πυρομαχικά που περιέχουν μία δακρυγόνο ουσία. Επίσης περιέχει ένα ή περισσότερα από τα παρακάτω: μία πυροτεχνική ουσία, μία προωθητική γόμωση με έναυσμα και πυροδοτική γόμωση, έναν πυροσωλήνα με διαρρήκτη ή διαρροή γόμωσης.

ΕΙΔΗ, ΕΚΡΗΚΤΙΚΑ, ΕΞΑΙΡΕΤΙΚΑ ΜΗ ΕΥΑΙΣΘΗΤΑ (ΕΙΔΗ ΕΕΙ): UN 0486

Είδη που περιέχουν μόνον εξαιρετικά μη-ευαίσθητες εκρηκτικές ουσίες (EIDS) που παρουσιάζουν αμελητέα πιθανότητα τυχαίας πυροδότησης ή εξάπλωσης υπό κανονικές συνθήκες μεταφοράς και που έχουν περάσει τη Σειρά Ελέγχου 7.

ΕΙΔΗ, ΠΥΡΟΦΟΡΑ: UN 0380

Είδη που περιέχουν μία πυροφόρο ουσία (ικανά για αυτόματη καύση όταν εκτίθενται στον αέρα) και μία εκρηκτική ουσία ή συστατικό. Ο όρος δεν περιλαμβάνει είδη που περιέχουν λευκό φωσφόρο.

ΕΙΔΗ, ΠΥΡΟΤΕΧΝΙΚΑ, για τεχνικούς σκοπούς: UN 0428, 0429, 0430, 0431, 0432

Είδη που περιέχουν πυροτεχνικές ουσίες και χρησιμοποιούνται για τεχνικούς σκοπούς τέτοιους όπως παραγωγή θερμότητας, παραγωγή αερίου, θεατρικά εφέ, κ.λπ.

ΣΗΜΕΙΩΣΗ*: Τα παρακάτω είδη: όλα τα πυρομαχικά, ΦΥΣΙΓΓΙΑ, ΣΗΜΑΤΟΔΟΤΗΣΗΣ, ΚΟΠΤΙΚΑ, ΚΑΛΩΔΙΩΝ, ΕΚΡΗΚΤΙΚΑ, ΠΥΡΟΤΕΧΝΗΜΑΤΑ, ΦΩΤΟΒΟΛΙΔΕΣ, ΑΕΡΟΣ, ΦΩΤΟΒΟΛΙΔΕΣ, ΕΠΙΦΑΝΕΙΑΣ, ΣΥΣΚΕΥΕΣ ΑΠΕΛΕΥΘΕΡΩΣΗΣ, ΕΚΡΗΚΤΙΚΕΣ, ΠΙΡΤΣΙΝΙΑ, ΕΚΡΗΚΤΙΚΑ, ΣΗΜΑΤΟΔΟΤΙΚΕΣ ΣΥΣΚΕΥΕΣ, ΧΕΙΡΟΣ, ΣΗΜΑΤΟΔΟΤΕΣ, ΚΙΝΔΥΝΟΥ, ΣΗΜΑΤΟΔΟΤΕΣ, ΣΙΔΗΡΟΔΡΟΜΙΚΩΝ ΓΡΑΜΜΩΝ, ΕΚΡΗΚΤΙΚΑ, ΣΗΜΑΤΟΔΟΤΕΣ, ΚΑΠΝΟΥ δεν περιλαμβάνονται σε αυτόν τον ορισμό. Αυτά αναφέρονται ξεχωριστά.*

ΜΑΥΡΗ ΠΥΡΙΤΙΔΑ (ΜΠΑΡΟΥΤΙ), ΠΕΠΙΕΣΜΕΝΗ ή ΜΑΥΡΗ ΠΥΡΙΤΙΔΑ (ΜΠΑΡΟΥΤΙ), ΣΕ ΣΒΟΛΟΥΣ: UN 0028

Ουσία που συνίσταται από μαύρη πυρίτιδα σε μορφή μαύρης σβόλων.

ΜΑΥΡΗ ΠΥΡΙΤΙΔΑ (ΜΠΑΡΟΥΤΙ), κοκκώδης ή ως άλευρο: UN 0027

Ουσία που συνίσταται από ένα ιδιαίτερο μείγμα ζωικού άνθρακα ή άλλου άνθρακα και είτε νιτρικό κάλιο είτε νιτρικό νάτριο, με ή χωρίς θείο.

ΒΟΜΒΕΣ, ΜΕ ΕΥΦΛΕΚΤΟ ΥΓΡΟ, με εκρηκτική γόμωση: UN 0399, 0400

Είδη που πέφτουν από αεροσκάφος, συνιστάμενα από μία δεξαμενή γεμάτη με άφλεκτο υγρό και εκρηκτική γόμωση.

ΒΟΜΒΕΣ, ΦΩΤΙΣΤΙΚΕΣ: UN 0038

Εκρηκτικά είδη που πέφτουν από αεροσκάφος για την παραγωγή σύντομου, έντονου φωτισμού για φωτογράφηση. Περιέχουν μία γόμωση εκρηκτικού χωρίς μέσον πυροδότησης ή με μέσον πυροδότησης που περιέχει δύο ή περισσότερα αποτελεσματικά προστατευτικά χαρακτηριστικά.

ΒΟΜΒΕΣ, ΦΩΤΙΣΤΙΚΕΣ: UN 0037

Εκρηκτικά είδη που πέφτουν από αεροσκάφος για την παραγωγή σύντομου, έντονου φωτισμού για φωτογράφηση. Περιέχουν μία γόμωση εκρηκτικού με μέσον πυροδότησης που δεν περιέχει δύο ή περισσότερα αποτελεσματικά προστατευτικά χαρακτηριστικά.

ΒΟΜΒΕΣ, ΦΩΤΙΣΤΙΚΕΣ: UN 0039, 0299

Εκρηκτικά είδη που πέφτουν από αεροσκάφος για την παραγωγή σύντομου, εντόνου φωτισμού για φωτογράφηση. Περιέχουν μία φωτιστική σύνθεση.

ΒΟΜΒΕΣ, με εκρηκτική γόμωση: UN 0034, 0035

Εκρηκτικά είδη που πέφτουν από αεροσκάφος, χωρίς μέσον πυροδότησης ή με μέσον πυροδότησης που περιέχει δύο ή περισσότερα αποτελεσματικά προστατευτικά χαρακτηριστικά.

ΒΟΜΒΕΣ με εκρηκτική γόμωση: UN 0033, 0291

Εκρηκτικά είδη που πέφτουν από αεροσκάφος, με μέσον πυροδότησης που δεν περιέχει δύο ή περισσότερα αποτελεσματικά προστατευτικά χαρακτηριστικά.

ΕΝΙΣΧΥΤΕΣ, ΜΕ ΠΥΡΟΚΡΟΤΗΤΗ: UN 0225, 0268

Είδη συνιστάμενα από μία γόμωση εκρηκτικού με μέσον πυροδότησης. Χρησιμοποιούνται

για την αύξηση της πυροδοτικής ισχύος των πυροκροτητών ή εκρηκτικών καλωδίων.

ΕΝΙΣΧΥΤΕΣ, χωρίς πυροκροτητή: UN 0042, 0283

Είδη συνιστάμενα από μία γόμωση εκρηκτικού χωρίς μέσον πυροδότησης. Χρησιμοποιούνται για αύξηση της πυροδοτικής ισχύος των πυροκροτητών ή εκρηκτικών καλωδίων.

ΔΙΑΡΡΗΚΤΕΣ, εκρηκτικοί: UN 0043

Είδη συνιστάμενα από μία μικρή γόμωση εκρηκτικού που χρησιμοποιούνται για το άνοιγμα βλημάτων ή άλλων πυρομαχικών για τη διασπορά του περιεχομένου τους.

ΦΥΣΙΓΓΙΑ, ΑΝΑΦΛΕΞΗΣ: UN 0049, 0050

Είδη συνιστάμενα από ένα περίβλημα, ένα έναυσμα και πυρίτιδα ανάφλεξης, όλα συνδεδεμένα σε ένα κομμάτι έτοιμο για πυροδότηση.

ΦΥΣΙΓΓΙΑ ΓΙΑ ΟΠΛΑ, ΑΣΦΑΙΡΑ: UN 0326, 0413, 0327, 0338, 0014

Πυρομαχικά συνιστάμενα από μία κλειστή θήκη φυσιγγίων με ένα κεντρικό ή περιφερειακό έναυσμα πυρός και μία γόμωση άκαπνης ή μαύρης πυρίτιδας αλλά όχι βλήμα. Παράγει ισχυρό θόρυβο και χρησιμοποιείται για εκπαίδευση, χαιρετισμό, ως προωθητική γόμωση, πιστόλι εκκίνησης κ.λπ. Ο όρος περιλαμβάνει πυρομαχικά, άσφαιρα.

ΦΥΣΙΓΓΙΑ ΓΙΑ ΟΠΛΑ, ΑΔΡΑΝΟΥΣ ΒΛΗΜΑΤΟΣ: UN 0328, 0417, 0339, 0012

Πυρομαχικά συνιστάμενα από ένα βλήμα χωρίς εκρηκτική γόμωση αλλά με μία προωθητική γόμωση με ή χωρίς έναυσμα. Τα είδη μπορούν να περιλαμβάνουν έναν ιχνηθέτη, υπό την προϋπόθεση ότι ο κυρίαρχος κίνδυνος είναι εκείνος της προωθητικής γόμωσης.

ΦΥΣΙΓΓΙΑ ΓΙΑ ΟΠΛΑ, με εκρηκτική γόμωση: UN 0006, 0321, 0412

Πυρομαχικά συνιστάμενα από ένα βλήμα με μία εκρηκτική γόμωση χωρίς μέσον πυροδότησης ή με μέσον πυροδότησης που περιέχει δύο ή περισσότερα αποτελεσματικά προστατευτικά χαρακτηριστικά και μία προωθητική γόμωση με ή χωρίς έναυσμα. Ο όρος περιλαμβάνει μόνιμα (συνδεδεμένα) πυρομαχικά, ημι-μόνιμα (μερικώς συνδεδεμένα) πυρομαχικά και ξεχωριστά γομωτικά πυρομαχικά όταν τα συστατικά συσκευάζονται μαζί.

ΦΥΣΙΓΓΙΑ ΓΙΑ ΟΠΛΑ, με εκρηκτική γόμωση: UN 0005, 0007, 0348

Πυρομαχικά συνιστάμενα από ένα βλήμα με μία εκρηκτική γόμωση με μέσον πυροδότησης που δεν περιέχει δύο ή περισσότερα αποτελεσματικά προστατευτικά χαρακτηριστικά και μία προωθητική γόμωση με ή χωρίς έναυσμα. Ο όρος περιλαμβάνει μόνιμα (συνδεδεμένα) πυρομαχικά, ημι-μόνιμα (μερικώς συνδεδεμένα) πυρομαχικά και ξεχωριστά γομωτικά πυρομαχικά όταν τα συστατικά συσκευάζονται μαζί.

ΦΥΣΙΓΓΙΑ, ΠΕΤΡΕΛΑΙΟΠΗΓΩΝ: UN 0277, 0278

Είδη συνιστάμενα από ένα λεπτό περίβλημα από ινοσανίδες, μέταλλο ή άλλο υλικό που περιέχει μόνον προωθητική ισχύ που εκτοξεύει ένα σκληρό βλήμα για τη διάτρηση ενός περιβλήματος μίας πετρελαιοπηγής.

ΣΗΜΕΙΩΣΗ*: ΓΟΜΩΣΕΙΣ, ΜΟΡΦΟΠΟΙΗΜΕΝΕΣ, ΕΜΠΟΡΙΚΕΣ δεν περιλαμβάνονται σε αυτόν τον ορισμό. Αυτές αναφέρονται ξεχωριστά.*

ΦΥΣΙΓΓΙΑ, ΣΥΣΚΕΥΩΝ ΙΣΧΥΟΣ: UN 0275, 0276, 0323, 0381

Είδη σχεδιασμένα για την εκτέλεση μηχανικών ενεργειών. Συνίστανται από ένα περίβλημα με μία γόμωση αναφλεκτικού εκρηκτικού και ενός μέσου ανάφλεξης. Τα αεριώδη προϊόντα της ανάφλεξης παράγουν διόγκωση, ευθεία ή περιστροφική κίνηση ή ενεργοποιούν διαφράγματα, βαλβίδες ή διακόπτες ή εκτοξεύουν συσκευές δεσίματος ή παράγοντες απόσβεσης.

ΦΥΣΙΓΓΙΑ, ΣΗΜΑΤΟΔΟΤΗΣΗΣ: UN 0054, 0312, 0405

Είδη σχεδιασμένα να πυροδοτούν έγχρωμες φωτοβολίδες ή άλλους σηματοδότες από πιστόλια σηματοδότησης κ.λπ..

ΦΥΣΙΓΓΙΑ ΜΙΚΡΩΝ ΟΠΛΩΝ: UN 0417, 0339, 0012

Πυρομαχικά συνιστάμενα από μία θήκη φυσιγγίων εξοπλισμένη με έναν κεντρικό ή περιφερειακό έναυσμα πυρός και που περιέχουν και προωθητική γόμωση και στερεό βλήμα. Είναι σχεδιασμένα να πυροδοτούνται σε όπλα διαμετρήματος όχι μεγαλύτερου από 19.1 mm. Φύσιγγες κυνηγετικών όπλων οποιουδήποτε διαμετρήματος περιλαμβάνονται σε αυτήν την περιγραφή.

ΣΗΜΕΙΩΣΗ*: ΦΥΣΙΓΓΙΑ, ΜΙΚΡΩΝ ΟΠΛΩΝ, ΑΣΦΑΙΡΑ, δεν περιλαμβάνονται σε αυτόν τον ορισμό. Αυτά αναφέρονται ξεχωριστά. Μερικά φύσιγγια στρατιωτικών μικρών όπλων δεν περιλαμβάνονται σε αυτόν τον ορισμό. Αυτά αναφέρονται στα ΦΥΣΙΓΓΙΑ ΓΙΑ ΟΠΛΑ, ΑΔΡΑΝΟΥΣ ΒΛΗΜΑΤΟΣ.*

ΦΥΣΙΓΓΙΑ, ΜΙΚΡΩΝ ΟΠΛΩΝ, ΑΣΦΑΙΡΑ: UN 0014, 0327, 0338

Πυρομαχικά συνιστάμενα από μία κλειστή θήκη φυσιγγίων με ένα κεντρικό ή περιφερειακό έναυσμα πυρός και μία γόμωση από άκαπνη ή μαύρη πυρίτιδα. Οι θήκες φυσιγγίων δεν περιέχουν βλήματα. Τα φυσίγγια είναι σχεδιασμένα να πυροδοτούνται από όπλα με διαμέτρημα το πολύ 19.1 mm και χρησιμεύουν στην παραγωγή δυνατού θορύβου και χρησιμοποιούνται για εκπαίδευση, χαιρετισμό, ως προωθητική γόμωση, σε πιστόλια εκκίνησης κ.λπ..

ΘΗΚΕΣ, ΦΥΣΙΓΓΙΩΝ, ΚΕΝΕΣ, ΜΕ ΕΝΑΥΣΜΑ: UN 0379, 0055

Είδη συνιστάμενα από μία θήκη φυσιγγίων κατασκευασμένη από μέταλλο, πλαστικό ή άλλο μη-άφλεκτο υλικό, στα οποία το μόνο εκρηκτικό συστατικό είναι το έναυσμα.

ΘΗΚΕΣ, ΦΥΣΙΓΓΙΩΝ, ΚΕΝΕΣ, ΧΩΡΙΣ ΕΝΑΥΣΜΑ: UN 0447, 0446

Είδη συνιστάμενα από μία θήκη φυσιγγίων κατασκευασμένη μερικώς ή ολικώς από νιτροκυτταρίνη.

ΓΟΜΩΣΕΙΣ, ΕΚΡΗΚΤΙΚΕΣ, ΜΕ ΠΛΑΣΤΙΚΟΥΣ ΣΥΝΔΕΣΜΟΥΣ: UN 0457, 0458, 0459, 0460

Είδη συνιστάμενα από μία γόμωση εκρηκτικού, με πλαστικούς συνδέσμους, κατασκευασμένη σε ειδική μορφή χωρίς περίβλημα και χωρίς μέσον πυροδότησης. Είναι σχεδιασμένα ως εξαρτήματα πυρομαχικών τέτοιων όπως οι κεφαλές.

ΓΟΜΩΣΕΙΣ, ΚΑΤΕΔΑΦΙΣΕΩΝ: UN 0048

Είδη που περιέχουν μία γόμωση ενός εκρηκτικού σε περίβλημα από ινοσανίδες, πλαστικό,

μέταλλο ή άλλο υλικό. Τα είδη είναι χωρίς μέσον πυροδότησης ή με μέσον πυροδότησης που περιέχει δύο ή περισσότερα αποτελεσματικά προστατευτικά χαρακτηριστικά.

ΣΗΜΕΙΩΣΗ*: Τα παρακάτω είδη:ΒΟΜΒΕΣ, ΝΑΡΚΕΣ, ΒΛΗΜΑΤΑ δεν περιλαμβάνονται σε αυτόν τον ορισμό. Αυτά αναφέρονται ξεχωριστά.*

ΓΟΜΩΣΕΙΣ, ΒΥΘΟΥ: UN 0056

Είδη συνιστάμενα από μία γόμωση εκρηκτικού που περιέχεται σε βαρέλι ή βλήμα χωρίς μέσον πυροδότησης ή με μέσον πυροδότησης που περιέχει δύο ή περισσότερα αποτελεσματικά προστατευτικά χαρακτηριστικά. Είναι σχεδιασμένα να εκρήγνυνται κάτω από νερό.

ΓΟΜΩΣΕΙΣ, ΕΚΡΗΚΤΙΚΕΣ, ΕΜΠΟΡΙΚΕΣ χωρίς πυροκροτητή: UN 0442, 0443, 0444, 0445

Είδη συνιστάμενα από μία γόμωση εκρηκτικού χωρίς μέσον πυροδότησης, που χρησιμοποιούνται για εκρηκτική συγκόλληση, ένωση, φορμάρισμα και άλλες μεταλλουργικές κατεργασίες.

ΓΟΜΩΣΕΙΣ, ΠΡΟΩΘΗΤΙΚΕΣ, ΓΙΑ ΚΑΝΟΝΙΑ: UN 0242, 0279, 0414

Γομώσεις προωθητικού σε οποιαδήποτε φυσική μορφή για ξεχωριστής γόμωσης πυρομαχικά για κανόνια.

ΓΟΜΩΣΕΙΣ, ΠΡΟΩΘΗΤΙΚΕΣ: UN 0271, 0272, 0415, 0491

Είδη συνιστάμενα από μία γόμωση ή μία προωθητική γόμωση σε οποιαδήποτε φυσική μορφή, με ή χωρίς περίβλημα, ως εξάρτημα κινητήρων πυραύλου ή για μείωση της οπισθέλκουσας των βλημάτων.

ΓΟΜΩΣΕΙΣ, ΜΟΡΦΟΠΟΙΗΜΕΝΕΣ, ΕΜΠΟΡΙΚΕΣ, χωρίς πυροκροτητή: UN 0059, 0439, 0440, 0441

Είδη συνιστάμενα από ένα περίβλημα που περιέχει μία γόμωση εκρηκτικού με κοίλωμα επενδεδυμένη με άκαμπτο υλικό, χωρίς μέσον πυροδότησης. Είναι σχεδιασμένα να παράγουν ένα ισχυρό, διεισδυτικό αποτέλεσμα αεριώθησης.

ΓΟΜΩΣΕΙΣ, ΜΟΡΦΟΠΟΙΗΜΕΝΕΣ, ΕΥΚΑΜΠΤΕΣ, ΕΥΘΥΓΡΑΜΜΕΣ: UN 0237, 0288

Είδη συνιστάμενα από ένα έναν πυρήνα εκρηκτικού σε σχήμα V επενδεδυμένο με εύκαμπτη θήκη.

ΓΟΜΩΣΕΙΣ, ΣΥΜΠΛΗΡΩΜΑΤΙΚΕΣ, ΕΚΡΗΚΤΙΚΕΣ: UN 0060

Είδη συνιστάμενα από έναν μικρό μετακινούμενο ενισχυτή τοποθετημένο στην κοιλότητα ενός βλήματος μεταξύ του πυροσωλήνα και της εκρηκτικής γόμωσης.

ΕΞΑΡΤΗΜΑΤΑ, ΓΡΑΜΜΩΝ ΕΚΡΗΚΤΙΚΩΝ, Ε.Α.Ο.: UN 0382, 0383, 0384, 0461

Είδη που περιέχουν ένα εκρηκτικό σχεδιασμένο να μεταφέρει έκρηξη ή ανάφλεξη μέσα σε μία γραμμή εκρηκτικών.

ΣΥΣΚΕΥΕΣ, ΕΝΕΡΓΟΠΟΙΗΜΕΝΕΣ ΜΕ ΝΕΡΟ με ρήγμα, διαρροή γόμωσης ή προωθητικής γόμωσης: UN 0248, 0249

Είδη των οποίων η λειτουργία εξαρτάται από τη φυσικο-χημική αντίδραση του περιεχομένου τους με το νερό.

ΚΑΛΩΔΙΟ, ΕΚΡΗΚΤΙΚΟ, εύκαμπτο: UN 0065, 0289

Είδος συνιστάμενο από έναν πυρήνα εκρηκτικού κλεισμένου σε ύφασμα και μία πλαστική ή άλλη επένδυση. Η επένδυση δεν είναι απαραίτητη εάν το ύφασμα είναι αδιαπέραστο.

ΚΑΛΩΔΙΟ (ΠΥΡΟΣΩΛΗΝΑ) ΕΚΡΗΚΤΙΚΟ, με μεταλλική επένδυση: UN 0102, 0290

Είδος συνιστάμενο από έναν πυρήνα εκρηκτικού επενδεδυμένο με έναν μαλακό μεταλλικό σωλήνα με ή χωρίς προστατευτικό κάλυμμα.

ΚΑΛΩΔΙΟ (ΠΥΡΟΣΩΛΗΝΑ) ΕΚΡΗΚΤΙΚΟ, ΗΠΙΟΥ ΑΠΟΤΕΛΕΣΜΑΤΟΣ με μεταλλική επένδυση: UN 0104

Είδος συνιστάμενο από έναν πυρήνα εκρηκτικού επικαλυμμένου με έναν μαλακό μεταλλικό σωλήνα με ή χωρίς προστατευτικό κάλυμμα. Η ποσότητα εκρηκτικής ουσίας είναι τόσο μικρή ώστε μόνον ένα ήπιο αποτέλεσμα να εκδηλώνεται έξω από το καλώδιο.

ΚΑΛΩΔΙΟ, ΑΝΑΦΛΕΚΤΗΡΑ: UN 0066

Είδος συνιστάμενο από υφασμάτινο νήμα που καλύπτεται με μαύρη πυρίτιδα ή άλλη γρήγορης καύσης πυροτεχνική σύνθεση και από ένα εύκαμπτο προστατευτικό κάλυμμα, ή συνίσταται από έναν πυρήνα μαύρης πυρίτιδας περιβαλλόμενο από ένα εύκαμπτο πλεγμένο ύφασμα. Καίγεται προοδευτικά κατά το μήκος του με εξωτερική φλόγα και χρησιμοποιείται για τη μετάδοση ανάφλεξης από μία συσκευή σε μία γόμωση ή ένα έναυσμα.

ΚΟΠΤΙΚΕΣ ΣΥΣΚΕΥΕΣ, ΚΑΛΩΔΙΩΝ, ΕΚΡΗΚΤΙΚΕΣ: UN 0070

Είδη συνιστάμενα από μία αιχμηρή συσκευή που κινείται από μία μικρή γόμωση εύφλεκτου εκρηκτικού σε ένα αμόνι.

ΣΥΝΔΕΣΜΟΛΟΓΙΕΣ ΠΥΡΟΚΡΟΤΗΤΩΝ, ΜΗ-ΗΛΕΚΤΡΙΚΟΙ, για ανατινάξεις: UN 0360, 0361, 0500

Μη-ηλεκτρικοί πυροκροτητές συνδεδεμένοι με και ενεργοποιημένοι με τέτοιο μέσον όπως πυροσωλήνα ασφάλειας, σωλήνα κρούσης, σωλήνα ανάφλεξης ή εκρηκτικό καλώδιο. Μπορεί να είναι ακαριαίου σχεδιασμού ή να έχουν ενσωματωμένα στοιχεία καθυστέρησης. Εκρηκτικά ρελέ που έχουν ενσωματωμένο εκρηκτικό καλώδιο περιλαμβάνονται.

ΠΥΡΟΚΡΟΤΗΤΕΣ, ΗΛΕΚΤΡΙΚΟΙ, για ανατινάξεις: UN 0030, 0255, 0456

Είδη ειδικά σχεδιασμένα για την πυροδότηση εκρηκτικών για ανατινάξεις. Αυτοί οι πυροκροτητές μπορεί να κατασκευάζονται για να εκρήγνυται ακαριαία ή μπορεί να περιέχουν ένα στοιχείο καθυστέρησης. Ηλεκτρικοί πυροκροτητές ενεργοποιούνται με ηλεκτρικό ρεύμα.

ΠΥΡΟΚΡΟΤΗΤΕΣ ΓΙΑ ΠΥΡΟΜΑΧΙΚΑ: UN 0073, 0364, 0365, 0366

Είδη συνιστάμενα από έναν μικρό μεταλλικό ή πλαστικό σωλήνα που περιέχουν εκρηκτικά τέτοια όπως αζίδιο του μολύβδου, PETN ή συνδυασμούς εκρηκτικών. Είναι σχεδιασμένα για να ξεκινάνε μία γραμμή εκρήξεων.

ΠΥΡΟΚΡΟΤΗΤΕΣ, ΜΗ-ΗΛΕΚΤΡΙΚΟΙ, για ανατινάξεις: UN 0029, 0267, 0455

Είδη ειδικά σχεδιασμένα για την πυροδότηση εκρηκτικών ανατινάξεων. Αυτοί οι πυροκροτητές μπορεί να είναι κατασκευασμένοι για να εκρήγνυνται ακαριαία ή μπορεί να περιέχει ένα στοιχείο καθυστέρησης. Οι μη-ηλεκτρικοί πυροκροτητές ενεργοποιούνται με τέτοια μέσα όπως σωλήνας κρούσης, σωλήνας ανάφλεξης, πυροσωλήνας ασφάλειας, άλλη αναφλεκτική συσκευή ή εύκαμπτο εκρηκτικό καλώδιο. Εκρηκτικά ρελέ χωρίς εκρηκτικό καλώδιο περιλαμβάνονται.

ΕΚΡΗΚΤΙΚΑ, ΓΙΑ ΑΝΑΤΙΝΑΞΕΙΣ, ΤΥΠΟΥ Α: UN 0081

Ουσίες συνιστάμενες από υγρά οργανικά νιτρικά άλατα τέτοια όπως νιτρογλυκερίνη ή ένα μείγμα τέτοιων συστατικών με ένα ή περισσότερα από τα παρακάτω: νιτροκυτταρίνη, νιτρικό αμμώνιο ή άλλα ανόργανα νιτρικά άλατα, αρωματικά νιτρο-παράγωγα, ή καύσιμα υλικά, τέτοια όπως αλεσμένο ξύλο και αλουμίνιο σε σκόνη. Μπορεί να περιέχουν αδρανή συστατικά τέτοια όπως διατομίτη και πρόσθετα τέτοια όπως χρωματικούς παράγοντες και σταθεροποιητές. Τέτοια εκρηκτικά θα πρέπει να είναι σε κονιώδη, ζελατινώδη ή ελαστική μορφή. Ο όρος περιλαμβάνει δυναμίτη, ζελατίνη, δυναμίτες για ανατινάξεις και ζελατίνης.

ΕΚΡΗΚΤΙΚΑ, ΓΙΑ ΑΝΑΤΙΝΑΞΕΙΣ, ΤΥΠΟΥ Β: UN 0082, 0331

Ουσίες συνιστάμενες από

(a) ένα μείγμα νιτρικού αμμωνίου ή άλλων ανόργανων νιτρικών αλάτων με ένα εκρηκτικό τέτοιο όπως τρινιτροτολουόλιο, με ή χωρίς άλλες ουσίες τέτοιες όπως αλεσμένο ξύλο και αλουμίνιο σε σκόνη, ή

(b) ένα μείγμα νιτρικού αμμωνίου ή άλλων ανόργανων νιτρικών αλάτων με άλλες καύσιμες ουσίες που δεν είναι εκρηκτικά συστατικά. Και στις δύο περιπτώσεις μπορούν να περιέχουν αδρανή συστατικά τέτοια όπως πυριτικό άλευρο και πρόσθετα τέτοια όπως χρωστικούς παράγοντες και σταθεροποιητές. Τέτοια εκρηκτικά δεν πρέπει να περιέχουν νιτρογλυκερίνη, παρόμοια υγρά οργανικά νιτρικά ή χλωρικά άλατα.

ΕΚΡΗΚΤΙΚΑ, ΓΙΑ ΑΝΑΤΙΝΑΞΕΙΣ, ΤΥΠΟΥ C: UN 0083

Ουσίες συνιστάμενες από ένα μείγμα ή χλωρικού καλίου ή χλωρικού νατρίου ή υπερχλωρικού καλίου, νατρίου ή αμμωνίου με οργανικά νιτρο-παράγωγα ή καύσιμα υλικά τέτοια όπως αλεσμένο ξύλο ή αλουμίνιο σε σκόνη ή έναν υδρογονάνθρακα. Μπορούν να περιέχουν αδρανή συστατικά τέτοια όπως πυριτικό άλευρο και πρόσθετα τέτοια όπως χρωστικούς παράγοντες και σταθεροποιητές. Τέτοια εκρηκτικά δεν πρέπει να περιέχουν νιτρογλυκερίνη ή παρόμοια υγρά οργανικά νιτρικά άλατα.

ΕΚΡΗΚΤΙΚΑ, ΓΙΑ ΑΝΑΤΙΝΑΞΕΙΣ, ΤΥΠΟΥ D: UN 0084

Ουσίες συνιστάμενες από ένα μείγμα οργανικών νιτρωμένων ενώσεων και καύσιμων υλικών τέτοιων όπως υδρογονάνθρακες και αλουμίνιο σε σκόνη. Μπορούν να περιέχουν αδρανή συστατικά τέτοια όπως πυριτικό άλευρο και πρόσθετα τέτοια όπως χρωστικοί παράγοντες και σταθεροποιητές. Τέτοια εκρηκτικά δεν πρέπει να περιέχουν νιτρογλυκερίνη, παρόμοια υγρά οργανικά νιτρικά άλατα, χλωρικά άλατα και νιτρικό αμμώνιο. Ο όρος γενικά περιλαμβάνει πλαστικά εκρηκτικά.

ΕΚΡΗΚΤΙΚΑ, ΓΙΑ ΑΝΑΤΙΝΑΞΕΙΣ, ΤΥΠΟΥ Ε: UN 0241, 0332

Ουσίες συνιστάμενες από νερό ως ουσιώδες συστατικό και υψηλές αναλογίες νιτρικού αμμωνίου ή άλλων οξειδωτικών, μερικά ή όλα από τα οποία είναι σε διάλυμα. Τα άλλα συστατικά μπορούν να περιλαμβάνουν νιτρο-παράγωγα τέτοια όπως τρινιτροτολουόλιο, υδρογονάνθρακες ή αλουμίνιο σε σκόνη. Μπορούν να περιέχουν αδρανή συστατικά τέτοια όπως πυριτικό άλευρο και πρόσθετα τέτοια όπως χρωστικοί παράγοντες και σταθεροποιητές. Ο όρος περιλαμβάνει εκρηκτικά, σε γαλάκτωμα, εκρηκτικά, χυλώδη και εκρηκτικά, υδατικές ζελατίνες.

ΠΥΡΟΤΕΧΝΗΜΑΤΑ: UN 0333, 0334, 0335, 0336, 0337

Πυροτεχνικά είδη σχεδιασμένα για ψυχαγωγία.

ΦΩΤΟΒΟΛΙΔΕΣ, ΑΕΡΟΣ: UN 0093, 0403, 0404, 0420, 0421,

Είδη που περιέχουν πυροτεχνικές ουσίες που είναι σχεδιασμένες για να πέφτουν από ένα αεροσκάφος για φωτισμό, αναγνώριση, σηματοδότηση ή προειδοποίηση.

ΦΩΤΟΒΟΛΙΔΕΣ, ΕΠΙΦΑΝΕΙΑΣ: UN 0092, 0418, 0419

Είδη που περιέχουν πυροτεχνικές ουσίες που είναι σχεδιασμένες για χρήση στην επιφάνεια για φωτισμό, αναγνώριση, σηματοδότηση ή προειδοποίηση.

ΠΥΡΙΤΙΔΑ ΑΝΑΦΛΕΞΗΣ: UN 0094, 0305

Πυροτεχνική ουσία που, όταν πυροδοτείται, παράγει ένα έντονο φως.

ΘΡΑΥΣΤΙΚΕΣ ΣΥΣΚΕΥΕΣ, ΕΚΡΗΚΤΙΚΕΣ χωρίς πυροκροτητή, για πετρελαιοπηγές: UN 0099

Είδη συνιστάμενα από μία γόμωση εκρηκτικού περιεχόμενη σε ένα περίβλημα χωρίς μέσον πυροδότησης. Χρησιμοποιούνται για θραύση πετρωμάτων γύρω από τον άξονα ενός τρυπανιού για διευκόλυνση της ροής του αργού πετρελαίου από το πέτρωμα.

ΠΥΡΟΣΩΛΗΝΑΣ, ΑΝΑΦΛΕΚΤΗΡΑ, σωληνοειδής, με μεταλλική επένδυση: UN 0103

Είδος συνιστάμενο από ένα μεταλλικό σωλήνα με έναν πυρήνα αναφλέξιμου εκρηκτικού.

ΠΥΡΟΣΩΛΗΝΑΣ, ΑΚΑΡΙΑΙΟΣ, ΟΧΙ-ΕΚΡΗΚΤΙΚΟΣ: UN 0101

Είδος συνιστάμενο από βαμβακερά νήματα διαποτισμένα με λεπτή μαύρη πυρίτιδα. Καίγεται με εξωτερική φλόγα και χρησιμοποιείται σε διάταξη ανάφλεξης για πυροτεχνήματα, κ.λ.π Μπορεί να κλειστεί σε χάρτινο σωλήνα ώστε να αποκτήσει μία στιγμιαία ή επίδραση ταχύκαυστης θρυαλλίδας.

ΠΥΡΟΣΩΛΗΝΑΣ, ΑΣΦΑΛΕΙΑΣ: UN 0105

Είδος συνιστάμενο από έναν πυρήνα λεπτά αλεσμένης μαύρης πυρίτιδας περιβεβλημένος από ένα εύκαμπτο πλεγμένο ύφασμα με ένα ή περισσότερα προστατευτικά εξωτερικά καλύμματα. Όταν πυροδοτείται, καίγεται σε προκαθορισμένο βαθμό χωρίς οποιοδήποτε εξωτερικό εκρηκτικό αποτέλεσμα.

ΠΥΡΟΣΩΛΗΝΕΣ, ΕΚΡΗΚΤΙΚΟΙ: UN 0106, 0107, 0257, 0367

Είδη με εκρηκτικά συστατικά σχεδιασμένα να προκαλούν έκρηξη σε πυρομαχικά. Έχουν ενσωματωμένα μηχανικά, ηλεκτρικά, χημικά ή υδροστατικά εξαρτήματα για την αρχή της έκρηξης. Γενικά έχουν ενσωματωμένα προστατευτικά χαρακτηριστικά.

ΠΥΡΟΣΩΛΗΝΕΣ, ΕΚΡΗΚΤΙΚΟΙ, με προστατευτικά χαρακτηριστικά: UN 0408, 0409, 0410

Είδη με εκρηκτικά συστατικά σχεδιασμένα να προκαλούν έκρηξη σε πυρομαχικά Έχουν ενσωματωμένα μηχανικά, ηλεκτρικά, χημικά ή υδροστατικά εξαρτήματα για την αρχή της έκρηξης. Ο εκρηκτικός πυροσωλήνας πρέπει να έχει ενσωματωμένα δύο ή περισσότερα αποτελεσματικά προστατευτικά χαρακτηριστικά.

ΠΥΡΟΣΩΛΗΝΕΣ, ΠΥΡΟΔΟΤΗΣΗΣ: UN 0316, 0317, 0368

Είδη με κύρια εκρηκτικά συστατικά σχεδιασμένα να προκαλούν ανάφλεξη σε πυρομαχικά. Έχουν ενσωματωμένα μηχανικά, ηλεκτρικά, χημικά ή υδροστατικά εξαρτήματα για την αρχή της ανάφλεξης. Γενικά έχουν ενσωματωμένα προστατευτικά.

ΒΟΜΒΙΔΕΣ, χειρός ή όπλου, με εκρηκτική γόμωση: UN 0284, 0285

Είδη που είναι σχεδιασμένα για να ρίχνονται με το χέρι ή να εκτοξεύονται από ένα όπλο. Είναι χωρίς μέσον πυροδότησης ή με μέσον πυροδότησης που περιέχει δύο ή περισσότερα αποτελεσματικά προστατευτικά χαρακτηριστικά.

ΒΟΜΒΙΔΕΣ, χειρός ή όπλου, με εκρηκτική γόμωση: UN 0292, 0293

Είδη που είναι σχεδιασμένα για να ρίχνονται με το χέρι ή να εκτοξεύονται από ένα όπλο. Είναι με μέσον πυροδότησης που δεν περιέχει δύο ή περισσότερα αποτελεσματικά προστατευτικά.

ΒΟΜΒΙΔΕΣ, ΓΥΜΝΑΣΙΩΝ, χειρός ή όπλου: UN 0110, 0372, 0318, 0452

Είδη χωρίς κύρια εκρηκτική γόμωση που είναι σχεδιασμένα για να ρίχνονται με το χέρι ή να εκτοξεύονται από ένα όπλο. Περιέχουν τη συσκευή γόμωσης και μπορούν να περιέχουν μία γόμωση εντοπισμού.

ΕΞΟΤΟΝΑΛΗ: UN 0393

Ουσία συνιστάμενη από ένα εσωτερικό μείγμα κυκλοτριμεθυλενο-τρινιτραμίνης (RDX), τρινιτροτολουολίου (TNT) και αλουμινίου.

ΕΞΟΛΙΤΗΣ (ΕΞΠΤΟΛΗ), ξηρός ή νωπός με λιγότερο από 15% νερό, κατά βάρος: UN 0118

Ουσία συνιστάμενη από ένα εσωτερικό μείγμα κυκλοτριμεθυλενο-τρινιτραμίνης (RDX) και τρινιτροτολουολίου (TNT). Ο όρος περιλαμβάνει "Σύνθεση Β".

ΑΝΑΦΛΕΚΤΗΡΕΣ: UN 0121, 0314, 0315, 0325, 0454

Είδη που περιέχουν μία ή περισσότερες εκρηκτικές ουσίες σχεδιασμένα να προκαλούν ανάφλεξη σε μία γραμμή εκρηκτικών. Μπορούν να ενεργοποιηθούν χημικά, ηλεκτρικά ή μηχανικά.

ΣΗΜΕΙΩΣΗ*: Τα παρακάτω είδη: ΚΑΛΩΔΙΟ, ΑΝΑΦΛΕΚΤΗΡΑΣ, ΠΥΡΟΣΩΛΗΝΑΣ, ΑΝΑΦΛΕΚΤΗΡΑ, ΠΥΡΟΣΩΛΗΝΑΣ, ΑΚΑΡΙΑΙΟΣ,ΟΧΙ-ΕΚΡΗΚΤΙΚΟΣ, ΠΥΡΟΣΩΛΗΝΕΣ, ΠΥΡΟΔΟΤΗΣΗΣ, ΑΝΑΠΤΗΡΕΣ, ΠΥΡΟΣΩΛΗΝΩΝ, ΕΝΑΥΣΜΑΤΑ, ΤΥΠΟΥ ΚΑΨΥΛΛΙΟΥ,*

ΕΓΧΥΤΕΣ, ΣΩΛΗΝΟΕΙΔΕΙΣ, δεν περιλαμβάνονται σε αυτόν τον ορισμό. Αυτά αναφέρονται ξεχωριστά.

ΑΕΡΙΩΘΟΥΜΕΝΑ ΔΙΑΤΡΗΤΙΚΑ ΟΠΛΑ, ΓΟΜΩΜΕΝΑ, πετρελαιοπηγών, χωρίς πυροκροτητή: UN 0124, 0494

Είδη συνιστάμενα από ένα χαλύβδινο σωλήνα ή μία μεταλλική ταινία, μέσα στην οποία εισάγονται μορφοποιημένες γομώσεις συνδεδεμένες με εκρηκτικό καλώδιο, χωρίς μέσον πυροδότησης.

ΑΝΑΠΤΗΡΕΣ, ΠΥΡΟΣΩΛΗΝΩΝ: UN 0131

Είδη διαφόρων σχεδιασμών που ενεργοποιούνται με τριβή, κρούση ή ηλεκτρισμό και που χρησιμοποιούνται για την πυροδότηση καυσίμων ασφάλειας.

ΝΑΡΚΕΣ, με εκρηκτική γόμωση: UN 0137, 0138

Είδη συνιστάμενα κανονικά από μεταλλικά ή σύνθετα δοχεία γεμισμένα με ένα εκρηκτικό, χωρίς μέσον πυροδότησης ή με μέσον πυροδότησης που περιέχει δύο ή περισσότερα αποτελεσματικά προστατευτικά χαρακτηριστικά. Είναι σχεδιασμένα για να τίθενται σε λειτουργία με το πέρασμα πλοίων, οχημάτων ή ανθρώπων. Ο όρος περιλαμβάνει "τορπίλες Bangalore".

ΝΑΡΚΕΣ, με εκρηκτική γόμωση: UN 0136, 0294

Είδη συνιστάμενα κανονικά από μεταλλικά ή σύνθετα δοχεία γεμισμένα με ένα εκρηκτικό, με μέσον πυροδότησης που δεν περιέχει δύο ή περισσότερα αποτελεσματικά προστατευτικά χαρακτηριστικά. Είναι σχεδιασμένα για να τίθενται σε λειτουργία με το πέρασμα πλοίων, οχημάτων ή ανθρώπων. Ο όρος περιλαμβάνει "τορπίλες Bangalore".

ΟΚΤΟΛΙΤΗΣ (ΟΚΤΟΛΗ), ξηρός ή νωπός με λιγότερο από 15% νερό, κατά βάρος: UN 0266

Ουσία συνιστάμενη από ένα εσωτερικό μείγμα κυκλοτετραμεθυλενο- τετρανιτραμίνης (HMX) και τρινιτροτολουολίου (TNT).

ΟΚΤΟΝΑΛΗ: UN 0496

Ουσία συνιστάμενη από ένα εσωτερικό μείγμα κυκλοτετραμεθυλενο-τετρανιτραμίνης (HMX), τρινιτροτολουολίου (TNT) και αλουμινίου.

ΠΕΝΤΟΛΙΤΗΣ, ξηρός ή νωπός με λιγότερο από 15% νερό, κατά βάρος: UN 0151

Ουσία συνιστάμενη από ένα εσωτερικό μείγμα τετρανιτρικού πενταερυθρίτη (PETN) και τρινιτροτολουολίου (TNT).

ΣΥΣΣΩΜΑΤΩΜΕΝΗ ΠΥΡΙΤΙΔΑ (ΠΑΣΤΑ ΠΥΡΙΤΙΔΑΣ), ΝΩΠΗ με όχι λιγότερο από 17% αλκοόλη, κατά βάρος. ΣΥΣΣΩΜΑΤΩΜΕΝΗ ΠΥΡΙΤΙΔΑ (ΠΑΣΤΑ ΠΥΡΙΤΙΔΑΣ) ΝΩΠΗ με όχι λιγότερο από 25% νερό, κατά βάρος: UN 0433, 0159

Ουσία συνιστάμενη από νιτροκυτταρίνη διαποτισμένη με όχι περισσότερο από 60% νιτρογλυκερίνη ή άλλα υγρά οργανικά νιτρικά άλατα ή μείγμα αυτών.

ΠΥΡΙΤΙΔΑ, ΑΚΑΠΝΗ: UN 0160, 0161

Ουσία βασισμένη στη νιτροκυτταρίνη που χρησιμοποιείται ως προωθητικό. Ο όρος περιλαμβάνει προωθητικά με μία μόνη βάση (νιτροκυτταρίνη (NC) μόνη), με διπλή βάση (τέτοια όπως NC και νιτρογλυκερίνη/(NG)) και με τριπλή βάση (τέτοια όπως NC/NG/νιτρογουανιδίνη).

ΣΗΜΕΙΩΣΗ*: Άχρηστη, πεπιεσμένη ή γομωμένη σε σάκους άκαπνη πυρίτιδα αναφέρεται στις ΓΟΜΩΣΕΙΣ, ΠΡΟΩΘΗΤΙΚΕΣ.*

ΕΓΧΥΤΕΣ, ΤΥΠΟΥ ΚΑΨΥΛΛΙΟΥ : UN 0044, 0377, 0378

Είδη συνιστάμενα από ένα μεταλλικό ή πλαστικό καψύλιο που περιέχουν μία μικρή ποσότητα κύριου εκρηκτικού μείγματος που πυροδοτείται άμεσα με χτύπημα. Χρησιμοποιούνται ως πυροδοτικά στοιχεία σε μικρά φύσιγγες όπλων και σε εναύσματα κρούσης για προωθητικές γομώσεις.

ΕΝΑΥΣΜΑΤΑ, ΣΩΛΗΝΟΕΙΔΗ: UN 0319, 0320, 0376

Είδη συνιστάμενα από ένα έναυσμα για ανάφλεξη και μία βοηθητική γόμωση αναφλέξιμου εκρηκτικού τέτοιου όπως μαύρης πυρίτιδας που χρησιμοποιείται για την πυροδότηση της προωθητικής γόμωσης σε μία θήκη φυσιγγίων για κανόνια κ.λπ.

ΒΛΗΜΑΤΑ, αδρανή με ιχνηθέτη: UN 0345, 0424, 0425

Είδη τέτοια όπως ένας κάλυκας ή μία σφαίρα, που εκτοξεύονται από ένα κανόνι ή άλλο όπλο, τουφέκι ή άλλο μικρό όπλο.

ΒΛΗΜΑΤΑ, με διαρρήκτη ή διαρροή γόμωσης: UN 0346, 0347

Είδη τέτοια όπως ένας κάλυκας ή μία σφαίρα, που εκτοξεύονται από ένα κανόνι ή άλλο όπλο. Είναι χωρίς μέσον πυροδότησης ή με μέσον πυροδότησης που περιέχει δύο ή περισσότερα αποτελεσματικά προστατευτικά χαρακτηριστικά. Χρησιμοποιούνται για τη διάλυση χρωμάτων για ένδειξη ή άλλων αδρανών υλικών.

ΒΛΗΜΑΤΑ, με διαρρήκτη ή διαρροή γόμωσης: UN 0426, 0427

Είδη τέτοια όπως ένας κάλυκας ή μία σφαίρα, που εκτοξεύονται από ένα κανόνι ή άλλο όπλο. Είναι με μέσον πυροδότησης που δεν περιέχει δύο ή περισσότερα αποτελεσματικά προστατευτικά χαρακτηριστικά. Χρησιμοποιούνται για τη διάλυση χρωμάτων για ένδειξη ή άλλων αδρανών υλικών.

ΒΛΗΜΑΤΑ, με διαρρήκτη ή διαρροή γόμωσης: UN 0434, 0435

Είδη τέτοια όπως ένας κάλυκας ή μία σφαίρα, που εκτοξεύονται από ένα κανόνι ή άλλο όπλο, τουφέκι ή άλλό μικρό όπλο. Χρησιμοποιούνται για τη διάλυση χρωμάτων για ένδειξη ή άλλων αδρανών υλικών.

ΒΛΗΜΑΤΑ, με εκρηκτική γόμωση: UN 0168, 0169, 0344

Είδη τέτοια όπως ένας κάλυκας ή μία σφαίρα, που εκτοξεύονται από ένα κανόνι ή άλλο όπλο. Είναι χωρίς μέσον πυροδότησης ή με μέσον πυροδότησης που περιέχει δύο ή περισσότερα αποτελεσματικά προστατευτικά χαρακτηριστικά.

ΒΛΗΜΑΤΑ, με εκρηκτική γόμωση: UN 0167, 0324

Είδη τέτοια όπως ένας κάλυκας ή μία σφαίρα, που εκτοξεύονται από ένα κανόνι ή άλλο

όπλο. Είναι με μέσον πυροδότησης που δεν περιέχει δύο ή περισσότερα αποτελεσματικά προστατευτικά χαρακτηριστικά.

ΠΡΟΩΘΗΤΙΚΟ, ΥΓΡΟ: UN 0495, 0497

Ουσία συνιστάμενη από ένα αναφλέξιμο υγρό εκρηκτικό, που χρησιμοποιείται για προώθηση.

ΠΡΟΩΘΗΤΙΚΟ, ΣΤΕΡΕΟ: UN 0498, 0499, 0501

Ουσία συνιστάμενη από ένα αναφλέξιμο στερεό εκρηκτικό, που χρησιμοποιείται για προώθηση.

ΣΥΣΚΕΥΕΣ ΑΠΕΛΕΥΘΕΡΩΣΗΣ, ΕΚΡΗΚΤΙΚΕΣ: UN 0173

Είδη συνιστάμενα από μία μικρή γόμωση εκρηκτικού με μέσον πυροδότησης και ράβδους ή κρίκους. Αποσπούν τις ράβδους ή τους κρίκους για την απελευθέρωση της συσκευής γρήγορα.

ΠΙΡΤΣΙΝΙΑ, ΕΚΡΗΚΤΙΚΑ: UN 0174

Είδη συνιστάμενα από μία μικρή γόμωση εκρηκτικού μέσα σ' ένα μεταλλικό πιρτσίνι.

ΚΙΝΗΤΗΡΕΣ ΠΥΡΑΥΛΩΝ: UN 0186, 0280, 0281

Είδη συνιστάμενα από μία γόμωση εκρηκτικού, γενικά ένα στερεό προωθητικό, που περιέχονται σ' έναν κύλινδρο εξοπλισμένο με ένα ή περισσότερα ακροφύσια. Είναι σχεδιασμένα να προωθούν έναν πύραυλο ή ένα κατευθυνόμενο βλήμα.

ΚΙΝΗΤΗΡΕΣ ΠΥΡΑΥΛΩΝ, ΥΓΡΩΝ ΚΑΥΣΙΜΩΝ: UN 0395, 0396

Είδη συνιστάμενα από ένα υγρό καύσιμο μέσα σε έναν κύλινδρο εξοπλισμένο με ένα ή περισσότερα ακροφύσια. Είναι σχεδιασμένα να προωθούν έναν πύραυλο ή ένα κατευθυνόμενο βλήμα.

ΚΙΝΗΤΗΡΕΣ ΠΥΡΑΥΛΩΝ ΜΕ ΥΠΕΡΓΟΛΙΚΑ ΥΓΡΑ, με ή χωρίς διαρροή γόμωσης: UN 0322, 0250

Είδη συνιστάμενα από ένα υπεργολικό καύσιμο που περιέχεται σε έναν κύλινδρο εξοπλισμένο με ένα ή περισσότερα ακροφύσια. Είναι σχεδιασμένα να προωθούν έναν πύραυλο ή ένα κατευθυνόμενο βλήμα.

ΠΥΡΑΥΛΟΙ, ΣΧΗΜΑΤΙΣΜΟΥ ΓΡΑΜΜΗΣ: UN 0238, 0240, 0453

Είδη συνιστάμενα από έναν κινητήρα πυραύλων που είναι σχεδιασμένος να σχηματίζει μία γραμμή.

ΠΥΡΑΥΛΟΙ, ΥΓΡΩΝ ΚΑΥΣΙΜΩΝ, με εκρηκτική γόμωση: UN 0397, 0398

Είδη συνιστάμενα από ένα υγρό καύσιμο μέσα σε έναν κύλινδρο εξοπλισμένο με ένα ή περισσότερα ακροφύσια και εξοπλισμένο με μία κεφαλή. Ο όρος περιλαμβάνει κατευθυνόμενα βλήματα.

ΠΥΡΑΥΛΟΙ με εκρηκτική γόμωση: UN 0181, 0182

Είδη συνιστάμενα από έναν κινητήρα πυραύλων και μία κεφαλή χωρίς μέσον πυροδότησης ή με μέσον πυροδότησης που περιέχει δύο ή περισσότερα αποτελεσματικά προστατευτικά χαρακτηριστικά. Ο όρος περιλαμβάνει κατευθυνόμενα βλήματα.

ΠΥΡΑΥΛΟΙ, με εκρηκτική γόμωση: UN 0180, 0295

Είδη συνιστάμενα από ένα κινητήρα πυραύλων και μία κεφαλή με μέσον πυροδότησης που δεν περιέχει δύο ή περισσότερα αποτελεσματικά προστατευτικά χαρακτηριστικά. Ο όρος περιλαμβάνει κατευθυνόμενα βλήματα.

ΠΥΡΑΥΛΟΙ, με διαρροή γόμωσης: UN 0436, 0437, 0438

Είδη συνιστάμενα από έναν κινητήρα πυραύλων και μία γόμωση για τη διαρροή του ωφέλιμου φορτίου από μία κεφαλή πυραύλου. Ο όρος περιλαμβάνει κατευθυνόμενα βλήματα.

ΠΥΡΑΥΛΟΙ, με αδρανή κεφαλή: UN 0183, 0502

Είδη συνιστάμενα από ένα κινητήρα πυραύλων και μία αδρανή κεφαλή. Ο όρος περιλαμβάνει κατευθυνόμενα βλήματα.

ΔΕΙΓΜΑΤΑ, ΕΚΡΗΚΤΙΚΑ, άλλα από τα πυροδοτικά εκρηκτικά UN 0190

Νέες ή υπάρχουσες εκρηκτικές ουσίες ή είδη, που δεν έχουν ακόμη καταχωρηθεί σε μια ονομασία του Πίνακα Α του Κεφαλαίου 3.2 και μεταφέρονται σύμφωνα με τις οδηγίες της αρμόδιας αρχής και γενικά σε μικρές ποσότητες, μεταξύ άλλων, για σκοπούς ελέγχου, ταξινόμησης, έρευνας και ανάπτυξης, ή ποιοτικού ελέγχου, ή ως εμπορικά δείγματα.

ΣΗΜΕΙΩΣΗ*: Εκρηκτικές ουσίες ή είδη που έχουν ήδη καταχωρηθεί σε άλλη ονομασία του Πίνακα Α του Κεφαλαίου 3.2 δεν συμπεριλαμβάνονται σε αυτό τον ορισμό.*

ΣΥΣΚΕΥΕΣ ΣΗΜΑΤΟΔΟΤΗΣΗΣ, ΧΕΙΡΟΣ: UN 0191, 0373

Φορητά είδη που περιέχουν πυροτεχνικές ουσίες που παράγουν οπτικά σήματα ή προειδοποιητικά σήματα. Ο όρος περιλαμβάνει μικρής επιφάνειας φωτοβολίδες τέτοιες όπως φωτοβολίδες λεωφόρων ή σιδηροδρομικών γραμμών και μικρές φωτοβολίδες κινδύνου.

ΣΗΜΑΤΟΔΟΤΕΣ, ΚΙΝΔΥΝΟΥ, πλοίων: UN 0194, 0195, 0505, 0506.

Είδη που περιέχουν πυροτεχνικές ουσίες σχεδιασμένα να παράγουν σήματα με ήχο, φλόγα ή καπνό ή οποιονδήποτε συνδυασμό αυτών.

ΣΗΜΑΤΟΔΟΤΕΣ, ΣΙΔΗΡΟΔΡΟΜΙΚΩΝ ΓΡΑΜΜΩΝ, ΕΚΡΗΚΤΙΚΟΙ: UN 0192, 0193, 0492, 0493

Είδη που περιέχουν μία πυροτεχνική ουσία που εκρήγνυται με δυνατό κρότο όταν το είδος συνθλίβεται. Είναι σχεδιασμένα να τοποθετούνται πάνω σε σιδηροτροχιά.

ΣΗΜΑΤΟΔΟΤΕΣ, ΚΑΠΝΟΥ: UN 0196, 0197, 0313, 0487, 0507.

Είδη που περιέχουν πυροτεχνικές ουσίες που εκπέμπουν καπνό. Επιπλέον μπορούν να περιέχουν συσκευές για εκπομπή ακουστικών σημάτων.

ΣΥΣΚΕΥΕΣ ΒΟΛΙΔΟΣΚΟΠΗΣΗΣ, ΕΚΡΗΚΤΙΚΕΣ: UN 0374, 0375

Είδη συνιστάμενα από μία γόμωση εκρηκτικού, χωρίς μέσον πυροδότησης ή με μέσον πυροδότησης που περιέχει δύο ή περισσότερα αποτελεσματικά προστατευτικά χαρακτηριστικά. Ρίχνονται από πλοία και λειτουργούν όταν φτάνουν ένα προκαθορισμένο βάθος ή τον πυθμένα της θάλασσας.

ΣΥΣΚΕΥΕΣ ΒΟΛΙΔΟΣΚΟΠΗΣΗΣ, ΕΚΡΗΚΤΙΚΕΣ: UN 0204, 0296

Είδη συνιστάμενα από μία γόμωση εκρηκτικού με μέσον πυροδότησης που δεν περιέχει δύο ή περισσότερα αποτελεσματικά προστατευτικά χαρακτηριστικά. Ρίχνονται από πλοία και λειτουργούν όταν φτάνουν ένα προκαθορισμένο βάθος ή τον πυθμένα της θάλασσας.

ΟΥΣΙΕΣ, ΕΚΡΗΚΤΙΚΕΣ, ΠΟΛΥ ΜΗ-ΕΥΑΙΣΘΗΤΕΣ (Ουσίες, EVI), Ε.Α.Ο.: UN 0482

Ουσίες που παρουσιάζουν έναν κίνδυνο έκρηξης μάζας αλλά που είναι τόσο μη-ευαίσθητες που υπάρχει πολύ μικρή πιθανότητα πυροδότησης ή μετάβασης από την καύση στην έκρηξη υπό κανονικές συνθήκες μεταφοράς και που έχουν περάσει τη Σειρά Ελέγχου 5.

ΤΟΡΠΙΛΕΣ, ΥΓΡΩΝ ΚΑΥΣΙΜΩΝ, με αδρανή κεφαλή: UN 0450

Είδη συνιστάμενα από ένα υγρό εκρηκτικό σύστημα για την προώθηση της τορπίλης στο νερό, με μία αδρανή κεφαλή.

ΤΟΡΠΙΛΕΣ, ΥΓΡΩΝ ΚΑΥΣΙΜΩΝ, με ή χωρίς εκρηκτική γόμωση: UN 0449

Είδη συνιστάμενα από είτε ένα υγρό εκρηκτικό σύστημα για την προώθηση της τορπίλης στο νερό, με ή χωρίς κεφαλή, είτε ένα υγρό μη-εκρηκτικό σύστημα για την προώθηση της τορπίλης στο νερό, με κεφαλή.

ΤΟΡΠΙΛΕΣ, με εκρηκτική γόμωση: UN 0451

Είδη συνιστάμενα από ένα μη-εκρηκτικό σύστημα για την προώθηση της τορπίλης στο νερό, και μία κεφαλή χωρίς μέσον πυροδότησης ή με μέσον πυροδότησης που περιέχει δύο ή περισσότερα αποτελεσματικά προστατευτικά χαρακτηριστικά.

ΤΟΡΠΙΛΕΣ, με εκρηκτική γόμωση: UN 0329

Είδη συνιστάμενα από ένα εκρηκτικό σύστημα για την προώθηση της τορπίλης στο νερό, και μία κεφαλή χωρίς μέσον πυροδότησης ή με μέσον πυροδότησης που περιέχει δύο ή περισσότερα αποτελεσματικά προστατευτικά χαρακτηριστικά.

ΤΟΡΠΙΛΕΣ, με εκρηκτική γόμωση: UN 0330

Είδη συνιστάμενα από ένα εκρηκτικό ή μη-εκρηκτικό σύστημα για την προώθηση της τορπίλης μέσα στο νερό και μία κεφαλή με μέσον πυροδότησης που δεν περιέχει δύο ή περισσότερα αποτελεσματικά προστατευτικά χαρακτηριστικά.

ΙΧΝΗΘΕΤΕΣ ΓΙΑ ΠΥΡΟΜΑΧΙΚΑ: UN 0212, 0306

Σφραγισμένα είδη που περιέχουν πυροτεχνικές ουσίες, σχεδιασμένα να αποκαλύπτουν την τροχιά ενός βλήματος.

ΤΡΙΤΟΝΑΛΗ: UN 0390

Ουσία συνιστάμενη από τρινιτροτολουόλιο (TNT) αναμεμειγμένο με αλουμίνιο.

ΚΕΦΑΛΕΣ, ΠΥΡΑΥΛΩΝ, με διαρρήκτη ή διαρροή γόμωσης: UN 0370

Είδη συνιστάμενα από ένα αδρανές ωφέλιμο φορτίο και μία μικρή γόμωση εκρηκτικού ή αναφλέξιμου εκρηκτικού, χωρίς μέσον πυροδότησης ή με μέσον πυροδότησης που περιέχει δύο ή περισσότερα αποτελεσματικά προστατευτικά χαρακτηριστικά. Είναι σχεδιασμένα για τον εξοπλισμό ενός κινητήρα πυραύλων για τη διάλυση αδρανών υλικών. Ο όρος περιλαμβάνει κεφαλές για κατευθυνόμενα βλήματα.

ΚΕΦΑΛΕΣ, ΠΥΡΑΥΛΩΝ, με διαρρήκτη ή διαρροή γόμωσης: UN 0371

Είδη συνιστάμενα από ένα αδρανές ωφέλιμο φορτίο και μία μικρή γόμωση εκρηκτικού ή αναφλέξιμου εκρηκτικού, με μέσον πυροδότησης που δεν περιέχει δύο ή περισσότερα αποτελεσματικά προστατευτικά χαρακτηριστικά. Είναι σχεδιασμένα για τον εξοπλισμό ενός κινητήρα πυραύλων για τη διάλυση αδρανών υλικών. Ο όρος περιλαμβάνει κεφαλές για κατευθυνόμενα βλήματα.

ΚΕΦΑΛΕΣ, ΠΥΡΑΥΛΩΝ, με εκρηκτική γόμωση: UN 0286, 0287

Είδη συνιστάμενα από ένα εκρηκτικό, χωρίς μέσον πυροδότησης ή με μέσον πυροδότησης που περιέχει δύο ή περισσότερα αποτελεσματικά προστατευτικά χαρακτηριστικά. Είναι σχεδιασμένα για τον εξοπλισμό ενός πυραύλου. Ο όρος περιλαμβάνει κεφαλές για κατευθυνόμενα βλήματα.

ΚΕΦΑΛΕΣ, ΠΥΡΑΥΛΩΝ, με εκρηκτική γόμωση: UN 0369

Είδη συνιστάμενα από ένα εκρηκτικό, με μέσον πυροδότησης που δεν περιέχει δύο ή περισσότερα αποτελεσματικά προστατευτικά χαρακτηριστικά. Είναι σχεδιασμένα για τον εξοπλισμό ενός πυραύλου. Ο όρος περιλαμβάνει κεφαλές για κατευθυνόμενα βλήματα.

ΚΕΦΑΛΕΣ, ΤΟΡΠΙΛΩΝ, με εκρηκτική γόμωση: UN 0221

Είδη συνιστάμενα από ένα εκρηκτικό, χωρίς μέσον πυροδότησης ή με μέσον πυροδότησης που περιέχει δύο ή περισσότερα αποτελεσματικά προστατευτικά χαρακτηριστικά. Είναι σχεδιασμένα για τον εξοπλισμό μίας τορπίλης.

2.2.1.2 ***Ουσίες και ήδη μη αποδεκτά προς μεταφορά***

2.2.1.2.1 Εκρηκτικές ουσίες οι οποίες είναι υπερβολικά ευαίσθητες σύμφωνα με τα κριτήρια του Εγχειριδίου Δοκιμών και Κριτηρίων, Μέρος Ι, ή υπόκεινται σε αυτόματη αντίδραση, όπως επίσης και εκρηκτικές ουσίες και είδη τα οποία δεν μπορούν να καταχωρηθούν σε μια ονομασία ή ε.α.ο. καταχώρηση που αναφέρεται στον Πίνακα Α του Κεφαλαίου 3.2, δεν θα γίνονται δεκτά για μεταφορά.

2.2.1.2.2 Είδη της ομάδας συμβατότητας Κ δεν θα γίνονται δεκτά για μεταφορά (1.2K, UN 0020 και 1.3K, UN 0021).

2.2.1.3 ***Κατάλογος ομαδικών καταχωρήσεων***

Κωδικός ταξινόμησης (βλέπε 2.2.1.1.4)	**UN**	**Ονομασία της ουσίας ή του είδους**
1.1A	0473	ΟΥΣΙΕΣ, ΕΚΡΗΚΤΙΚΕΣ, Ε.Α.Ο.
1.1B	0461	ΕΞΑΡΤΗΜΑΤΑ, ΜΗΧΑΝΙΣΜΟΙ ΓΡΑΜΜΩΝ ΕΚΡΗΚΤΙΚΩΝ, Ε.Α.Ο.
1.1C	0474	ΟΥΣΙΕΣ, ΕΚΡΗΚΤΙΚΕΣ, Ε.Α.Ο.
	0497	ΠΡΟΩΘΗΤΙΚΗ ΓΟΜΩΣΗ, ΥΓΡΗ
	0498	ΠΡΟΩΘΗΤΙΚΗ ΓΟΜΩΣΗ, ΣΤΕΡΕΗ
	0462	ΕΙΔΗ, ΕΚΡΗΚΤΙΚΑ, Ε.Α.Ο.
1.1D	0475	ΟΥΣΙΕΣ, ΕΚΡΗΚΤΙΚΕΣ, Ε.Α.Ο.
	0463	ΕΙΔΗ, ΕΚΡΗΚΤΙΚΑ, Ε.Α.Ο.
1.1E	0464	ΕΙΔΗ, ΕΚΡΗΚΤΙΚΑ, Ε.Α.Ο.
1.1F	0465	ΕΙΔΗ, ΕΚΡΗΚΤΙΚΑ, Ε.Α.Ο.
1.1G	0476	ΟΥΣΙΕΣ, ΕΚΡΗΚΤΙΚΕΣ, Ε.Α.Ο.
1.1L	0357	ΟΥΣΙΕΣ, ΕΚΡΗΚΤΙΚΕΣ, Ε.Α.Ο.
	0354	ΕΙΔΗ, ΕΚΡΗΚΤΙΚΑ, Ε.Α.Ο.
1.2B	0382	ΕΞΑΡΤΗΜΑΤΑ, ΓΡΑΜΜΩΝ ΕΚΡΗΚΤΙΚΩΝ, Ε.Α.Ο.
1.2C	0466	ΕΙΔΗ, ΕΚΡΗΚΤΙΚΑ, Ε.Α.Ο.
1.2D	0467	ΕΙΔΗ, ΕΚΡΗΚΤΙΚΑ, Ε.Α.Ο.
1.2E	0468	ΕΙΔΗ, ΕΚΡΗΚΤΙΚΑ, Ε.Α.Ο.
1.2F	0469	ΕΙΔΗ, ΕΚΡΗΚΤΙΚΑ, Ε.Α.Ο.
1.2L	0358	ΟΥΣΙΕΣ, ΕΚΡΗΚΤΙΚΕΣ, Ε.Α.Ο.
	0248	ΣΥΣΚΕΥΕΣ, ΕΝΕΡΓΟΠΟΙΗΜΕΝΕΣ ΜΕ ΝΕΡΟ με ρήγμα, διαρροή γόμωσης ή προωθητικής γόμωσης
	0355	ΕΙΔΗ, ΕΚΡΗΚΤΙΚΑ, Ε.Α.Ο.
1.3C	0132	ΑΝΑΦΛΕΞΙΜΑ ΜΕΤΑΛΛΙΚΑ ΑΛΑΤΑ ΑΡΩΜΑΤΙΚΩΝ ΝΙΤΡΟΠΑΡΑΓΩΓΩΝ, Ε.Α.Ο.
	0477	ΟΥΣΙΕΣ, ΕΚΡΗΚΤΙΚΕΣ, Ε.Α.Ο.
	0495	ΠΡΟΩΘΗΤΙΚΑ, ΥΓΡΑ
	0499	ΠΡΟΩΘΗΤΙΚΑ, ΣΤΕΡΕΑ
	0470	ΕΙΔΗ, ΕΚΡΗΚΤΙΚΑ, Ε.Α.Ο.
1.3G	0478	ΟΥΣΙΕΣ, ΕΚΡΗΚΤΙΚΕΣ, Ε.Α.Ο.
1.3L	0359	ΟΥΣΙΕΣ, ΕΚΡΗΚΤΙΚΕΣ, Ε.Α.Ο.
	0249	ΣΥΣΚΕΥΕΣ, ΕΝΕΡΓΟΠΟΙΗΜΕΝΕΣ ΜΕ ΝΕΡΟ με ρήγμα, διαρροή γόμωσης ή προωθητικής γόμωσης
	0356	ΕΙΔΗ, ΕΚΡΗΚΤΙΚΑ, Ε.Α.Ο.
1.4B	0350	ΕΙΔΗ, ΕΚΡΗΚΤΙΚΑ, Ε.Α.Ο.
	0383	ΕΞΑΡΤΗΜΑΤΑ, ΓΡΑΜΜΩΝ ΕΚΡΗΚΤΙΚΩΝ, Ε.Α.Ο.
1.4C	0479	ΟΥΣΙΕΣ, ΕΚΡΗΚΤΙΚΕΣ, Ε.Α.Ο.
	0501	ΠΡΟΩΘΗΤΙΚΑ ΣΤΕΡΕΑ
	0351	ΕΙΔΗ, ΕΚΡΗΚΤΙΚΑ, Ε.Α.Ο.
1.4D	0480	ΟΥΣΙΕΣ, ΕΚΡΗΚΤΙΚΕΣ, Ε.Α.Ο.
	0352	ΕΙΔΗ, ΕΚΡΗΚΤΙΚΑ, Ε.Α.Ο.

Κωδικός ταξινόμησης (βλέπε 2.2.1.1.4)	**UN**	**Ονομασία της ουσίας ή του είδους**
1.4E	0471	ΕΙΔΗ, ΕΚΡΗΚΤΙΚΑ, Ε.Α.Ο.
1.4F	0472	ΕΙΔΗ, ΕΚΡΗΚΤΙΚΑ, Ε.Α.Ο.
1.4G	0485	ΟΥΣΙΕΣ, ΕΚΡΗΚΤΙΚΕΣ, Ε.Α.Ο.
	0353	ΕΙΔΗ, ΕΚΡΗΚΤΙΚΑ, Ε.Α.Ο.
1.4S	0481	ΟΥΣΙΕΣ, ΕΚΡΗΚΤΙΚΕΣ, Ε.Α.Ο.
	0349	ΕΙΔΗ, ΕΚΡΗΚΤΙΚΑ, Ε.Α.Ο.
	0384	ΕΞΑΡΤΗΜΑΤΑ, ΓΡΑΜΜΩΝ ΕΚΡΗΚΤΙΚΩΝ, Ε.Α.Ο.
1.5D	0482	ΟΥΣΙΕΣ, ΕΚΡΗΚΤΙΚΕΣ, ΠΟΛΥ ΛΙΓΟ ΕΥΑΙΣΘΗΤΕΣ (ΟΥΣΙΕΣ, ΕVΙ) Ε.Α.Ο.
1.6N	0486	ΕΙΔΗ, ΕΚΡΗΚΤΙΚΑ, ΕΞΑΙΡΕΤΙΚΑ ΜΙΚΡΗΣ ΕΥΑΙΣΘΗΣΙΑΣ (ΕΙΔΗ, ΕΕΙ)
	0190	ΔΕΙΓΜΑΤΑ, ΕΚΡΗΚΤΙΚΑ άλλα από τα πυροδοτικά εκρηκτικά ***ΣΗΜΕΙΩΣΗ:*** Η Υποδιαίρεση και η Ομάδα Συμβατότητας θα ορίζονται *όπως διατάσσεται από την αρμόδια αρχή και σύμφωνα με τις αρχές της 2.2.1.1.4.*

2.2.2 Κλάση 2 Αέρια

2.2.2.1 Κριτήρια

2.2.2.1.1 Ο τίτλος της Κλάσης 2 καλύπτει καθαρά αέρια, μείγματα αερίων, μείγματα από ένα ή περισσότερα αέρια με μία ή περισσότερες ουσίες και είδη που περιέχουν τέτοιες ουσίες.

Αέριο είναι μια ουσία που:

(a) στους 50°C έχει τάση ατμών μεγαλύτερη από 300 kPa (3 bar), ή

(b) είναι πλήρως αεριώδης στους 20°C στην κανονική πίεση των 101.3 kPa.

ΣΗΜΕΙΩΣΗ 1: *UN 1052 ΥΔΡΟΦΘΟΡΙΟ, ΑΝΥΔΡΟ παρόλα αυτά ταξινομείται στην Κλάση 8.*

ΣΗΜΕΙΩΣΗ 2: *Ένα καθαρό αέριο μπορεί να περιέχει άλλα συστατικά που απορρέουν από τη διαδικασία παραγωγής του ή προστίθενται για να διαφυλάξουν τη σταθερότητα του προϊόντος, εφόσον το επίπεδο αυτών των συστατικών δεν μεταβάλλει την ταξινόμησή του ή τους όρους μεταφοράς του, όπως το λόγο πλήρωσης, την πίεση πλήρωσης, ή την πίεση ελέγχου.*

ΣΗΜΕΙΩΣΗ 3*: Οι καταχωρήσεις ε.α.ο. στην 2.2.2.3 μπορεί να περιλαμβάνουν καθαρά αέρια καθώς και μείγματα.*

ΣΗΜΕΙΩΣΗ 4*:Ανθρακούχα αναψυκτικά δεν υπόκεινται στις διατάξεις της παρούσας Συμφωνίας.*

2.2.2.1.2 Οι ουσίες και τα είδη της Κλάσης 2 ταξινομούνται όπως παρακάτω:

1. *Συμπιεσμένο αέριο*: αέριο το οποίο κατά τη συσκευασία υπό πίεση για μεταφορά είναι πλήρως σε αεριώδη μορφή σε θερμοκρασία -50oC, η κατηγορία αυτή περιλαμβάνει όλα τα άρια με κρίσιμη θερμοκρασία μικρότερη ή ίση των 20°C.

2. *Υγροποιημένο αέριο* : αέριο το οποίο κατά τη συσκευασία υπό πίεση για μεταφορά είναι μερικά υγροποιημένο σε θερμοκρασίες πάνω από -50°C. Διάκριση γίνεται μεταξύ :

   Υγροποιημένο αέριο υψηλής πίεσης : αέριο με κρίσιμη θερμοκρασία πάνω από -50°C και ίση ή μικρότερη των +65°C, και

   Υγροποιημένο αέριο χαμηλής πίεσης : αέριο με κρίσιμη θερμοκρασία υψηλότερη των +65°C.

3. *Υγροποιημένο αέριο σε ψύξη* : αέριο το οποίο κατά τη συσκευασία για μεταφορά είναι μερικώς υγρό εξαιτίας της χαμηλής του θερμοκρασίας

4. *Διαλυμένο αέριο* : αέριο το οποίο κατά τη συσκευασία υπό πίεση για μεταφορά είναι διαλυμένο σε δυαλύτη υγρής φάσης.

5. Διανεμητές και δοχεία αερολυμάτων, μικρά που περιέχουν αέριο (φυσίγγια αερίων)

6. Άλλα είδη που περιέχουν αέριο υπό πίεση

7. Μη πεπιεσμένα αέρια που υπόκεινται σε ειδικές απαιτήσεις (δείγματα αερίων).

2.2.2.1.3 Οι ουσίες και τα είδη (εκτός των αερολυμάτων) της Κλάσης 2, καταχωρούνται σε μία από τις ακόλουθες ομάδες αναλόγως των επικίνδυνων ιδιοτήτων τους, όπως παρακάτω :

A	ασφυξιογόνα
O	οξειδωτικά
F	εύφλεκτα
T	τοξικά
TF	τοξικά, εύφλεκτα
TC	τοξικά, διαβρωτικά
TO	τοξικά, οξειδωτικά
TFC	τοξικά, εύφλεκτα, διαβρωτικά
TOC	τοξικά, οξειδωτικά, διαβρωτικά

Για αέρια και μείγματα αερίων που παρουσιάζουν, κατά τα κριτήρια, επικίνδυνες ιδιότητες που συνδέονται με περισσότερες από μία ομάδες, οι ομάδες που χαρακτηρίζονται από το γράμμα T προηγούνται όλων των άλλων ομάδων. Οι ομάδες που χαρακτηρίζονται από το γράμμα F προηγούνται των ομάδων που χαρακτηρίζονται από τα γράμματα A ή O.

ΣΗΜΕΙΩΣΗ 1*: Στο Υπόδειγμα κανονισμών της ΕΕ, τον κώδικα IMDG και τις Τεχνικές Οδηγίες του κώδικα ΔΟΠΑ (ICAO), τα αέρια ταξινομούνται σε μία από τις παρακάτω τρεις υποκατηγορίες, ανάλογα με τον κύριο κίνδυνο:*

Υποδιαίρεση	*2.1:*	*Εύφλεκτα αέρια (αντιστοιχούν στις ομάδες που χαρακτηρίζονται από το αρχικό γράμμα F),*
Υποδιαίρεση	*2.2:*	*μη-εύφλεκτα, μη-τοξικά αέρια (αντιστοιχούν στις ομάδες που χαρακτηρίζονται από το αρχικό γράμμα A ή O),*
Υποδιαίρεση	*2.3:*	*τοξικά αέρια (αντιστοιχούν στις ομάδες που χαρακτηρίζονται από το αρχικό γράμμα T (δηλ. T, TF, TC, TO, TFC και TOC).*

ΣΗΜΕΙΩΣΗ 2*: Δοχεία, μικρά που περιέχουν αέριο (UN 2037) πρέπει να καταχωρούντα στις ομάδες A έως TOC, σύμφωνα με τον κίνδυνο των περιεχομένων. Για αερολύματα (UN 1950), βλέπε 2.2.2.1.6.*

ΣΗΜΕΙΩΣΗ 3*: Τα διαβρωτικά αέρια θεωρούνται τοξικά και συνεπώς καταχωρούνται στην ομάδα T, TFC ή TOC.*

ΣΗΜΕΙΩΣΗ 4*: Μείγματα που περιέχουν περισσότερο από 21% οξυγόνο κατ' όγκο πρέπει να ταξινομούνται ως οξειδωτικά.*

2.2.2.1.4 Αν ένα μείγμα της Κλάσης 2 που αναφέρεται ονομαστικά στον Πίνακα A του Κεφαλαίου 3.2 πληρεί διαφορετικά κριτήρια όπως αναφέρεται στην 2.2.2.1.2 και 2.2.2.1.5, αυτό το μείγμα θα ταξινομείται ανάλογα με τα κριτήρια και θα του αποδίδεται μία ε.α.ο. καταχώρηση.

2.2.2.1.5 Ουσίες και είδη (εκτός των αερολυμάτων) της Κλάσης 2 που δεν αναφέρονται ονομαστικά

στον Πίνακα Α του Κεφαλαίου 3.2 πρέπει να ταξινομούνται σε μία ομαδική καταχώρηση που βρίσκεται στην 2.2.2.3 σύμφωνα με τις 2.2.2.1.2 και 2.2.2.1.3. Τα ακόλουθα κριτήρια πρέπει να εφαρμόζονται:

Ασφυξιογόνα αέρια

Αέρια που είναι μη οξειδωτικά, μη εύφλεκτα και μη τοξικά και τα οποία διαλύουν ή αντικαθιστούν το οξυγόνο κανονικά στην ατμόσφαιρα.

Εύφλεκτα αέρια

Αέρια τα οποία στους 20°C και την κανονική πίεση των 101.3 kPa:

(a) είναι αναφλέξιμα όταν βρίσκονται σε μείγμα με 13% ή λιγότερο κατ' όγκο με τον αέρα, ή

(b) έχουν εύρος ευφλεκτότητας με τον αέρα τουλάχιστον 12 ποσοστιαίων μονάδων ανεξαρτήτων του κατώτερου ορίου ευφλεκτότητας.

Η ευφλεκτότητα θα καθορίζεται με ελέγχους ή με υπολογισμό σύμφωνα με μεθόδους που έχουν υιοθετηθεί από το Διεθνές Πρότυπο ISO (βλ. ISO 10156:1996).

Όπου υπάρχουν ανεπαρκή στοιχεία για τη χρησιμοποίηση αυτών των μεθόδων, μπορούν να χρησιμοποιούνται έλεγχοι συγκρίσιμης μεθόδου που αναγνωρίζεται από την αρμόδια αρχή της χώρας προέλευσης.

Αν η χώρα προέλευσης δεν είναι Συμβαλλόμενο Μέρος στην παρούσα Συμφωνία οι μέθοδοι αυτές θα πρέπει να αναγνωρίζονται από την αρμόδια αρχή του πρώτου Συμβαλλόμενου Μέρους στην παρούσα Συμφωνία που συναντά η αποστολή.

Οξειδωτικά αέρια

Αέρια, τα οποία μπορεί, γενικά διά παροχής οξυγόνου, να προκαλούν ή να συμβάλλουν στην καύση άλλων υλικών περισσότερο από ό,τι ο αέρας. Η οξειδωτική ικανότητα καθορίζεται είτε από ελέγχους είτε από μεθόδους υπολογισμού που έχουν υιοθετηθεί από το Διεθνές Πρότυπο ISO (βλ. ISO 10156:1996 και ISO : 10156-2: 2005).

Τοξικά αέρια

ΣΗΜΕΙΩΣΗ: *Αέρια που πληρούν τα κριτήρια τοξικότητας μερικώς ή πλήρως λόγω της διαβρωτικότητάς τους πρέπει να ταξινομούνται ως τοξικά. Βλ. επίσης τα κριτήρια υπό την επικεφαλίδα "Διαβρωτικά αέρια" για πιθανό δευτερεύοντα κίνδυνο διαβρωτικότητας.*

Αέρια τα οποία:

(a) είναι γνωστό ότι είναι τόσο τοξικά ή διαβρωτικά για τον άνθρωπο ώστε να αποτελούν κίνδυνο για την υγεία, ή

(b) θεωρούνται τοξικά ή διαβρωτικά για τον άνθρωπο διότι έχουν τιμή LC_{50} οξείας τοξικότητας ίση με ή μικρότερη από 5 000 ml/m^3 (ppm) όταν ελέγχονται σύμφωνα με την 2.2.61.1.

Στην περίπτωση μειγμάτων αερίων (συμπεριλαμβανομένων ατμών ουσιών από άλλες Κλάσεις) μπορεί να χρησιμοποιείται ο ακόλουθος τύπος:

$$LC_{50}\ \text{Toxic (mixture)} = \frac{1}{\sum_{i=1}^{n} \frac{f_i}{T_i}}$$

όπου

f_i = γραμμομοριακό κλάσμα της i-συστατικής ουσίας του μείγματος

T_i = δείκτης τοξικότητας της i-συστατικής ουσίας του μείγματος.
Η τιμή Ti είναι ίση με την τιμή LC_{50} όπως προβλέπεται στις οδηγίες συσκευασίας P200 της 4.1.4.1.

Όταν δεν αναφέρεται τιμή LC_{50} στις οδηγίες συσκευασίας P200 της 4.1.4.1., θα χρησμιλοποιείται μία τιμή που παρέχεται στην επιστημονική βιβλιογραφία για την τιμή LC_{50}.

Όταν η τιμή LC_{50} είναι άγνωστη, ο δείκτης τοξικότητας καθορίζεται χρησιμοποιώντας την κατώτατη τιμή LC_{50} ουσιών με παρόμοιες φυσιολογικές και χημικές επιδράσεις, ή μέσω ελέγχου εάν αυτή είναι η μοναδική πρακτική δυνατότητα.

Διαβρωτικά αέρια

Αέρια ή μείγματα αερίων που ικανοποιούν τα κριτήρια τοξικότητας απολύτως λόγω της διαβρωτικότητάς τους θα ταξινομούνται ως τοξικά με δευτερεύοντα διαβρωτικό κίνδυνο.

Μείγμα αερίων που θεωρείται τοξικό εξαιτίας των συνδυασμένων επιδράσεων διαβρωτικότητας και τοξικότητας έχει δευτερεύοντα κίνδυνο διαβρωτικότητας όταν το μείγμα είναι γνωστό από την ανθρώπινη εμπειρία ως βλαβερό για το δέρμα, τα μάτια ή τις μεμβράνες του βλεννογόνου ή όταν η τιμή LC50 των διαβρωτικών συστατικών του μείγματος είναι ίση με ή μικρότερη από 5 000 ml/m^3 (ppm) όταν το LC_{50} υπολογίζεται από τον τύπο:

$$LC_{50}\ \text{Corrosive (mixture)} = \frac{1}{\sum_{i=1}^{n} \frac{fc_i}{Tc_i}}$$

όπου f_{c_i} = γραμμομοριακό κλάσμα της i-διαβρωτικής συστατικής ουσίας του μείγματος

T_{c_i} = δείκτης τοξικότητας της i-διαβρωτικής συστατικής ουσίας του μείγματος.

Η τιμή Tc_i είναι ίση με την τιμή LC_{50} όπως προβλέπεται στις οδηγίες συσκευασίας P200 της 4.1.4.1.

Όταν δεν αναφέρεται τιμή LC_{50} στις οδηγίες συσκευασίας P200 της 4.1.4.1., θα χρησμιλοποιείται μία τιμή που παρέχεται στην επιστημονική βιβλιογραφία για την τιμή LC_{50}.

Όταν η τιμή LC_{50} είναι άγνωστη, ο δείκτης τοξικότητας καθορίζεται

χρησιμοποιώντας την κατώτατη τιμή LC_{50} ουσιών με παρόμοιες φυσιολογικές και χημικές επιδράσεις, ή μέσω ελέγχου εάν αυτή είναι η μοναδική πρακτική δυνατότητα.

2.2.2.1.6 ***Αερολύματα***

Τα αερολύματα (UN 1950) καταχωρούνται σε μία από τις ακόλουθες ομάδες αναλόγως των επικίνδυνων ιδιοτήτων τους, όπως παρακάτω :

A ασφυξιογόνα

O οξειδωτικά

F εύφλεκτα

T τοξικά

C διαβρωτικά

CO διαβρωτικά, οξειδωτικά

FC εύφλεκτα, διαβρωτικά

TF τοξικά, εύφλεκτα

TC τοξικά, διαβρωτικά

TO τοξικά, οξειδωτικά

TFC τοξικά, εύφλεκτα, διαβρωτικά

TOC τοξικά, οξειδωτικά, διαβρωτικά

Η κατάταξη εξαρτάται από τη φύση του περιεχομένου του διανεμητή αερολύματος.

ΣΗΜΕΙΩΣΗ : Αέρια τα οποία πληρούν τα κριτήρια ορισμού των τοξικών αερίων σύμφωνα με την 2.2.21.5 ή αν πυροφόρα αέρια σύμφωνα με τις οδηγίες συσκευασίας της 4.1.4.1, δεν θα χρησιμοποιούνται ως προωθητικά σε διανεμητή αερολύματος.

Θα εφαρμόζονται τα ακόλουθα κριτήρια :

(a) Καταχώρηση στην ομάδα A θα εφαρμόζεται όταν τα περιεχόμενα δεν πληρούντ τα κριτήρια για καμία ομάδα σύμφωνα με τις ακόλουθες υπο-παραγράφους (b) έως (f)

(b) Καταχώρηση στην ομάδα O θα εφαρμόζεται όταν το αερόλυμα περιέχει ένα οξειδωτικό αέριο σύμφωνα με την 2.2.2.1.5

(c) Καταχώρηση στην ομάδα F θα εφαρμόζεται όταν τα περιεχόμενα περιλαμβάνουν 85% κατά βάρος ή περισσότερο εύφλεκτα συστατικά και χημική θερμότητα καύσης είναι 30kJ/g ή περισσότερο.

Δεν θα εφαρμόζεται αν τα περιεχόμενα περιέχουν 1% κατά βάρος ΄γ λιγότερο εύφλεκτα συσταικά και η θερμότητα καύσης είναι λιγότερη από 20kJ/g.

Άλλως τα αερόλυμα θα ελέγχεται για ευφλεκτότητα σύμφωνα με τις δοκιμές που περιγράφονται στο Εγχειρίδιο Δοκιμών και Κριητίων, Μέρος III, τμήμα 31.

Εξαιρετικά εύφλεκτα και εύφλεκτα αερολύματα θα καταχωρούνται στην ομάδα F.

ΣΗΜΕΙΩΣΗ *: :Εύφλεκτα συστατικά είναι εύφλετα υγρά, εύφλεκτα στερά ή εύφλεκτα αέρια και μίγματα αερίων όπως ορίζεται στις Σημειώσεις 1 έως 3 του υπο-τμήματος 31.1.3 του Μέρους ΙΙΙ του Εγχειριδίου Δοκιμών και Κριτηρίων. Ο χαρακτηρισμός αυτός δεν καλύπτει τις πυροφόρες, αυτοθερμαινόμενες ή ενεργές με το νερό ουσίες.Η χημική θερμότητα καύσης θα ορίζεται με μία από τις ακόλουθες μεθόδους ASTM D 240, ISO/FDIS 13943 : 1999 (E/F) 86.1 έως 86.3 ή NFPA 30B.*

(d) Καταχώρηση στην ομάδα Τ θα εφαρμόζεται όταν τα περιεχόμενα, άλλα από προωθητικά διανεμητών αερολυμάτων για προώθηση, καταχωρούνται ως κλάση 6.1, ομάδες συσκευασίας ΙΙ ή ΙΙΙ.

(e) Καταχώρηση στην ομάδα C θα εφαρμόζεται όταν τα περεχόμενα, όταν τα περιεχόμενα, άλλα από προωθητικά διανεμητών αερολυμάτων για προώθηση, ικανοποιούν τα κριτήρια της κλάσης 8, ομάδες συσκευασίας ΙΙ ή ΙΙΙ.

(f) Όταν τα κριτήρια για περισσότερες από μία ομάδες μεταξύ των οποίων οι ομάδες Ο, F, Τ, και C ικανοποιούνται, θα εφαρμόζεται καταχώρηση στις ομάδες CO, FC, TF, TC, TO, TFC ή TOC, ανάλογα.

2.2.2.2 Αέρια μη αποδεκτά για μεταφορά

2.2.2.2.1 Χημικώς ασταθείς ουσίες της Κλάσης 2 δεν γίνονται αποδεκτές προς μεταφορά, εκτός εάν έχουν ληφθεί τα αναγκαία μέτρα για να προληφθεί κάθε ενδεχόμενο επικίνδυνης αντίδρασης π.χ. διάσπασης, αυτοξειδοαναγωγής ή πολυμερισμού υπό κανονικές συνθήκες κατά τη μεταφορά. Για το σκοπό αυτό θα λαμβάνεται ιδιαίτερη μέριμνα ώστε να εξασφαλίζεται ότι τα δοχεία και οι δεξαμενές δεν περιέχουν οποιεσδήποτε ουσίες είναι δυνατόν να προάγουν αυτές τις αντιδράσεις.

2.2.2.2.2 Οι παρακάτω ουσίες και μίγματα δεν θα πρέπει να γίνονται δεκτά προς μεταφορά:

- UN 2186 ΥΔΡΟΧΛΩΡΙΟ, ΥΓΡΟΠΟΙΗΜΕΝΟ ΥΠΟ ΨΥΞΗ,
- UN 242 ΤΡΙΟΞΕΙΔΙΟΥ ΤΟΥ ΑΖΩΤΟΥ,
- UN 2455 ΝΙΤΡΩΔΕΣ ΜΕΘΥΛΙΟ,
- Υγροποιημένα αέρια υπό ψύξη τα οποία δεν μπορούν να καταχωρηθούν στους κωδικούς ταξινόμησης 3Α, 3Ο ή 3F,
- Διαλυμένα άερια τα οποία δεν μπορούν να ταξινομηθούν υπό τους UN 1001, 2073 ή 3318
- Αερολύματα στα οποία τα αέρια είναι τοξικά σύμφωνα με την 2.2.2.1.5 ή πυροφόρα σύμφωνα με την οδηγία συσκευασίας Ρ200 της 4.1.4.1 χρησιμοποιούνται ως προωθητικά
- Αερολύματα με περιεχόμενα που ικανοποιούν τα κριτήρια για την ομάδα συσκευασίας Ι για τοξικότητα ή διαβρωτικότητα (βλ. 2.2.6.1 και 2.2.8).
- Δοχεία, μικρά, που περιέχουν αέρια τα οποία είναι πολύ τοξικά (LC_{50} χαμηλότερο από 200ppm) ή πυροφρόρα σύμφωνα με την οδηγία συσκευασίας Ρ200 της 4.1.4.1.

2.2.2.3 ***Κατάλογος ομαδικών καταχωρήσεων***

Συμπιεσμένα αέρια		
Κωδικός ταξινόμησης	**UN**	*Ονομασία της ουσίας ή του είδους*
1 A	1956	ΣΥΜΠΙΕΣΜΕΝΟ ΑΕΡΙΟ, Ε.Α.Ο.
1 O	3156	ΣΥΜΠΙΕΣΜΕΝΟ ΑΕΡΙΟ, ΟΞΕΙΔΩΤΙΚΟ, Ε.Α.Ο.
1 F	1964 1954	ΜΕΙΓΜΑ ΑΕΡΙΟΥ ΥΔΡΟΓΟΝΑΝΘΡΑΚΑ, ΣΥΜΠΙΕΣΜΕΝΟ, Ε.Α.Ο. ΣΥΜΠΙΕΣΜΕΝΟ ΑΕΡΙΟ, ΕΥΦΛΕΚΤΟ, Ε.Α.Ο.
1T	1955	ΣΥΜΠΙΕΣΜΕΝΟ ΑΕΡΙΟ, ΤΟΞΙΚΟ, Ε.Α.Ο.
1 TF	1953	ΣΥΜΠΙΕΣΜΕΝΟ ΑΕΡΙΟ, ΤΟΞΙΚΟ, ΕΥΦΛΕΚΤΟ, Ε.Α.Ο.
1 TC	3304	ΣΥΜΠΙΕΣΜΕΝΟ ΑΕΡΙΟ, ΤΟΞΙΚΟ, ΔΙΑΒΡΩΤΙΚΟ, Ε.Α.Ο.
1 TO	3303	ΣΥΜΠΙΕΣΜΕΝΟ ΑΕΡΙΟ, ΤΟΞΙΚΟ, ΟΞΕΙΔΩΤΙΚΟ, Ε.Α.Ο.
1 TFC	3305	ΣΥΜΠΙΕΣΜΕΝΟ ΑΕΡΙΟ, ΤΟΞΙΚΟ, ΕΥΦΛΕΚΤΟ, ΔΙΑΒΡΩΤΙΚΟ, Ε.Α.Ο.
1 TOC	3306	ΣΥΜΠΙΕΣΜΕΝΟ ΑΕΡΙΟ, ΤΟΞΙΚΟ, ΟΞΕΙΔΩΤΙΚΟ, ΔΙΑΒΡΩΤΙΚΟ, Ε.Α.Ο.

Υγροποιημένα αέρια		
Κωδικός ταξινόμησης	**UN**	**Ονομασία της ουσίας ή του είδους**
2 A	1058	ΥΓΡΟΠΟΙΗΜΕΝΑ ΑΕΡΙΑ, μη-εύφλεκτα, εμπλουτισμένα με άζωτο, διοξείδιο του άνθρακα ή αέρα
	1078	ΨΥΚΤΙΚΟ ΑΕΡΙΟ, Ε.Α.Ο. τέτοια όπως μείγματα αερίων, που σημειώνονται από το γράμμα R.., τα οποία ως: Μείγμα F1, έχει τάση ατμών στους 70 °C όχι μεγαλύτερη από 1.3 MPa (13 bar) και πυκνότητα στους 50 °C όχι μικρότερη από αυτή του διχλωροφθορομεθανίου (1.30 kg/l), Μείγμα F2, έχει τάση ατμών στους 70 °C όχι μεγαλύτερη από 1.9 MPa (19 bar) και πυκνότητα στους 50 ° όχι μικρότερη από αυτή του διχλωροδιφθορομεθανίου (1.21 kg/l), Μείγμα F3, έχει τάση ατμών στους 70 °C όχι μεγαλύτερη από 3 MPa (30 bar) και πυκνότητα στους 50 °C όχι μικρότερη από αυτή του χλωροδιφθορομεθάνιου (1.09 kg/l). ***ΣΗΜΕΙΩΣΗ:*** *Το τριχλωροφθορομεθάνιο (Ψυκτικό αέριο R 11), το 1,1,2-τριχλωρο-1,2,2-τριφθοροαιθάνιο (Ψυκτικό αέριο R 113) , το 1,1,1-τριχλωρο-2,2,2-τριφθοροαιθάνιο (Ψυκτικό αέριο R 113α), το 1-χλωρο-1,2,2-τριφθοροαιθάνιο (Ψυκτικό αέριο R 113) και το 1-χλωρο-1,1,2-τριφθοροαιθάνιο (Ψυκτικό αέριο R 133b) δεν είναι ουσίες της Κλάσης 2. Μπορούν, παρ'όλα αυτά, να συμπεριληφθούν στη σύνθεση των μειγμάτων F 1 έως F 3.*
	1968	ΕΝΤΟΜΟΚΤΟΝΟ ΑΕΡΙΟ, Ε.Α.Ο.
	3163	ΥΓΡΟΠΟΙΗΜΕΝΟ ΑΕΡΙΟ, Ε.Α.Ο.

Υγροποιημένα αέρια (συνέχεια)		
Κωδικός ταξινόμησης	**UN**	**Ονομασία της ουσίας ή του είδους**
2 O	3157	ΥΓΡΟΠΟΙΗΜΕΝΟ ΑΕΡΙΟ, ΟΞΕΙΔΩΤΙΚΟ, Ε.Α.Ο.
2 F	1010	Μείγματα του 1,3-ΒΟΥΤΑΔΙΕΝΙΟΥ ΚΑΙ ΥΔΡΟΓΟΝΑΝΘΡΑΚΩΝ, ΣΤΑΘΕΡΟΠΟΙΗΜΕΝΑ , έχουν τάση ατμών στους 70 °C όχι μεγαλύτερη από 1.1 MPa (11 bar) και πυκνότητα στους 50 °C όχι μικρότερη από 0.525 kg/l. ***ΣΗΜΕΙΩΣΗ****: 1,2-βουταδιένιο, σταθεροποιημένο και 1,3-βουταδιένιο, σταθεροποιημένο είναι ταξινομημένες υπό το UN 1010, βλέπε Πίνακα A του Κεφαλαίου 3.2*
	1060	ΜΕΙΓΜΑΤΑ ΜΕΘΥΛΑΚΕΤΥΛΕΝΙΟΥ ΚΑΙ ΠΡΟΠΑΔΙΕΝΙΟΥ, ΣΤΑΘΕΡΟΠΟΙΗΜΕΝΑ όπως μείγματα μεθυλακετυλενίου και προπαδιενίου με υδρογονάνθρακες, τα οποία ως: Μείγμα P1, περιέχει όχι περισσότερο από 63% μεθυλακετυλένιο και προπαδιένιο κατά όγκο και όχι περισσότερο από 24% προπάνιο και προπυλένιο κατά όγκο, το ποσοστό του C_4-κορεσμένων υδρογονανθράκων είναι όχι μικρότερο από 14% κατά όγκο και ως Μείγμα P2, περιέχει όχι περισσότερο από 48% μεθυλακετυλένιο και προπαδιένιο κατά όγκο και όχι περισσότερο από 50% προπάνιο και προπυλένιο κατά όγκο, το ποσοστό του C_4-κορεσμένων υδρογονανθράκων είναι όχι μικρότερο από 5% κατά όγκο, όπως επίσης και μείγματα προπαδιενίου με 1 έως 4% μεθυλακετυλένιο
	1965	ΑΕΡΙΑ ΜΕΙΓΜΑΤΑ ΥΔΡΟΓΟΝΑΝΘΡΑΚΩΝ, ΥΓΡΟΠΟΙΗΜΕΝΑ, Ε.Α.Ο. όπως μείγματα, τα οποία ως: Μείγμα A, έχει τάση ατμών στους 70 °C όχι μεγαλύτερη από 1.1 MPa (11 bar) και πυκνότητα στους 50 °C όχι μικρότερη από 0.525 kg/l. Μείγμα A01, έχει τάση ατμών στους 70 °C όχι μεγαλύτερη από 1.6 MPa (16 bar) και σχετική πυκνότητα στους 50 °C όχι μικρότερη από 0.516 kg/l, Μείγμα A02, έχει τάση ατμών στους 70 °C όχι μεγαλύτερη από 1.6 MPa (16 bar) σχετική πυκνότητα στους at 50 °C όχι μικρότερη από 0.505 kg/l, Μείγμα A0, έχει τάση ατμών στους 70 °C όχι μεγαλύτερη από 1.6 MPa (16 bar) και πυκνότητα στους 50 °C not lower than 0.495 kg/l, Μείγμα A1, έχει τάση ατμών στους 70 °C όχι μεγαλύτερη από 2.1 MPa (21 bar) και πυκνότητα στους °C όχι μικρότερη από 0.485 kg/l, Μείγμα B1 έχει τάση ατμών στους at 70 °C όχι μεγαλύτερη από 2.6 MPa (26 bar) σχετική πυκνότητα στους 50 °C όχι μικρότερη από 0.474 kg/l, Μείγμα B2 έχει τάση ατμών στους 70 °C όχι μεγαλύτερη από 2.6 MPa (26 bar) σχετική πυκνότητα στους 50 °C όχι μικρότερη από 0.463 kg/l, Μείγμα B, έχει τάση ατμών στους 70 °C όχι μεγαλύτερη από 2.6 MPa (26 bar) και πυκνότητα στους 50 °C όχι μικρότερη από 0.450 kg/l, Μείγμα C, έχει τάση ατμών στους 70 °C όχι μεγαλύτερη από 3.1 MPa (31 bar) σχετική πυκνότητα στους 50 °C όχι μικρότερη από 0.440 kg/l, ***ΣΗΜΕΙΩΣΗ 1:*** *Στην περίπτωση των ανωτέρω μειγμάτων, επιτρέπεται η χρήση των παρακάτω συνήθων στο εμπόριο ονομασιών για τη περιγραφή των ουσιών: μείγμα A01, A02 και A0: ΒΟΥΤΑΝΙΟ, μείγμα C: ΠΡΟΠΑΝΙΟ.* ***ΣΗΜΕΙΩΣΗ 2:*** *UN 1075 ΑΕΡΙΑ ΠΕΤΡΕΛΑΙΟΥ, ΥΓΡΟΠΟΙΗΜΕΝΑ μπορούν να χρησιμοποιηθούν ως εναλλακτική καταχώρηση για το UN 1965* ΑΕΡΙΑ ΜΕΙΓΜΑΤΑ ΥΔΡΟΓΟΝΑΝΘΡΑΚΩΝ, ΥΓΡΟΠΟΙΗΜΕΝΑ, Ε.Α.Ο. *για μεταφορά είτε προηγουμένως είτε στη συνέχεια θαλάσσιας ή αεροπορικής μεταφοράς.*
	3354	ΕΝΤΟΜΟΚΤΟΝΟ ΑΕΡΙΟ, ΕΥΦΛΕΚΤΟ, Ε.Α.Ο.
	3161	ΥΓΡΟΠΟΙΗΜΕΝΟ ΑΕΡΙΟ, ΕΥΦΛΕΚΤΟ, Ε.Α.Ο.

Υγροποιημένα αέρια (συνέχεια)		
Κωδικός ταξινόμησης	**UN**	**Ονομασία της ουσίας ή του είδους**
2 T	1967 3162	ΕΝΤΟΜΟΚΤΟΝΟ ΑΕΡΙΟ, ΤΟΞΙΚΟ, Ε.Α.Ο. ΥΓΡΟΠΟΙΗΜΕΝΟ ΑΕΡΙΟ, ΤΟΞΙΚΟ, Ε.Α.Ο.
2 TF	3355 3160	ΕΝΤΟΜΟΚΤΟΝΟ ΑΕΡΙΟ, ΤΟΞΙΚΟ, ΕΥΦΛΕΚΤΟ, Ε.Α.Ο. ΥΓΡΟΠΟΙΗΜΕΝΟ ΑΕΡΙΟ, ΤΟΞΙΚΟ, ΕΥΦΛΕΚΤΟ, Ε.Α.Ο.
2 TC	3308	ΥΓΡΟΠΟΙΗΜΕΝΟ ΑΕΡΙΟ, ΤΟΞΙΚΟ, ΔΙΑΒΡΩΤΙΚΟ, Ε.Α.Ο.
2 TO	3307	ΥΓΡΟΠΟΙΗΜΕΝΟ ΑΕΡΙΟ, ΤΟΞΙΚΟ, ΟΞΕΙΔΩΤΙΚΟ, Ε.Α.Ο.
2 TFC	3309	ΥΓΡΟΠΟΙΗΜΕΝΟ ΑΕΡΙΟ, ΤΟΞΙΚΟ, ΕΥΦΛΕΚΤΟ, ΔΙΑΒΡΩΤΙΚΟ, Ε.Α.Ο.
2 TOC	3310	ΥΓΡΟΠΟΙΗΜΕΝΟ ΑΕΡΙΟ, ΤΟΞΙΚΟ, ΟΞΕΙΔΩΤΙΚΟ, ΔΙΑΒΡΩΤΙΚΟ, Ε.Α.Ο.

Υγροποιημένα αέρια υπό ψύξη		
Κωδικός ταξινόμησης	**UN**	**Ονομασία της ουσίας ή του είδους**
3 A	3158	ΑΕΡΙΟ, ΥΓΡΟ ΥΠΟ ΨΥΞΗ, Ε.Α.Ο.
3 O	3311	ΑΕΡΙΟ, ΥΓΡΟ ΥΠΟ ΨΥΞΗ, ΟΞΕΙΔΩΤΙΚΟ, Ε.Α.Ο.
3 F	3312	ΑΕΡΙΟ, ΥΓΡΟ ΥΠΟ ΨΥΞΗ, ΕΥΦΛΕΚΤΟ, Ε.Α.Ο.

Διαλυμένα αέρια		
Κωδικός ταξινόμησης	**UN**	**Ονομασία της ουσίας ή του είδους**
4		Μόνο οι ουσίες που αναφέρονται στον Πίνακα Α του Κεφαλαίου 3.2 θα πρέπει να γίνονται δεκτές για μεταφορά.

Αερολύματα και δοχεία, μικρά, που περιέχουν αέριο		
Κωδικός ταξινόμησης	**UN**	**Ονομασία της ουσίας ή του είδους**
5	1950 2037	ΑΕΡΟΛΥΜΑ ΔΟΧΕΙΑ, ΜΙΚΡΑ ΠΟΥ ΠΕΡΙΕΧΟΥΝ ΑΕΡΙΟ (ΦΥΣΙΓΓΙΑ ΑΕΡΙΟΥ) χωρίς συσκευή απελευθέρωσης, μη επαναγεμιζόμενα

Άλλες ουσίες που περιέχουν αέριο υπό πίεση		
Κωδικός ταξινόμησης	**UN**	**Ονομασία της ουσίας ή του είδους**
6A	2857 3164 3164	ΨΥΚΤΙΚΑ ΜΗΧΑΝΩΝ που περιέχουν μη-εύφλεκτα , μη τοξικά αέρια ή διαλύματα αμμωνίας (UN 2672) ΕΙΔΗ, ΣΥΜΠΙΕΣΜΕΝΑ, ΠΝΕΥΜΑΤΙΚΑ (που περιέχουν άφλεκτο αέριο) ή ΕΙΔΗ, ΣΥΜΠΙΕΣΜΕΝΑ, ΥΔΡΑΥΛΙΚΑ (που περιέχουν άφλεκτο αέριο)
6F	3150 3150 3478 3478 3478 3479 3479 3479	ΣΥΣΚΕΥΕΣ, ΜΙΚΡΕΣ, ΚΙΝΟΥΜΕΝΕΣ ΜΕ ΑΕΡΙΟ ΥΔΡΟΓΟΝΑΝΘΡΑΚΑ ή ΑΝΤΑΛΛΑΚΤΙΚΑ ΑΕΡΙΟΥ ΥΔΡΟΓΟΝΑΝΘΡΑΚΑ ΓΙΑ ΜΙΚΡΕΣ ΣΥΣΚΕΥΕΣ, με συσκευή απελευθέρωσης ΦΥΣΙΓΓΕΣ ΚΥΨΕΛΩΝ ΚΑΥΣΙΜΩΝ, που περιέχουν υγροποιημένο εύφλεκτο αέριο ή ΦΥΣΙΓΓΕΣ ΚΥΨΕΛΩΝ ΚΑΥΣΙΩΜ ΠΟΥ ΠΕΡΙΕΧΟΝΤΑΙ ΣΕ ΕΞΟΠΛΙΣΜΟ, που περιέχουν υγροποιημένο εύφλεκτο αέριο ή ΦΥΣΙΓΓΕΣ ΚΥΨΕΛΩΝ ΚΑΥΣΙΜΩΝ ΣΥΣΚΕΥΑΣΜΕΝΩΝ ΜΕ ΕΞΟΠΛΙΣΜΟ, που περιέχουν υγροποιημένο εύφλεκτο αέριο ΦΥΣΙΓΓΕΣ ΚΥΨΕΛΩΝ ΚΑΥΣΙΜΩΝ, που περιέχουν υδρογόνο σε μεταλλικό υδρίδιο ή ΦΥΣΙΓΓΕΣ ΚΥΨΕΛΩΝ ΚΑΥΣΙΜΩΝ ΠΟΥ ΠΕΡΙΕΧΟΝΤΑΙ ΣΕ ΕΞΟΠΛΙΣΜΟ, που περιέχουν υδρογόνο σε μεταλλικό υδρίδιο ή ΦΥΣΙΓΓΕΣ ΚΥΨΕΛΩΝ ΚΑΥΣΙΜΩΝ ΣΥΣΚΕΥΑΣΜΕΝΩΝ ΜΕ ΕΞΟΠΛΙΣΜΟ, που περιέχουν υδρογόνο σε μεταλλικό υδρίδιο

Αέρια δείγματα		
Κωδικός ταξινόμησης	**UN**	*Ονομασία της ουσίας ή του είδους*
7 F	3167	ΑΕΡΙΟ ΔΕΙΓΜΑ, ΟΧΙ ΥΠΟ ΠΙΕΣΗ, ΕΥΦΛΕΚΤΟ, Ε.Α.Ο., υγρό όχι υπό ψύξη
7 T	3169	ΑΕΡΙΟ ΔΕΙΓΜΑ, ΟΧΙ ΥΠΟ ΠΙΕΣΗ, ΤΟΞΙΚΟ, Ε.Α.Ο., υγρό όχι υπό ψύξη
7 TF	3168	ΑΕΡΙΟ ΔΕΙΓΜΑ, ΟΧΙ ΥΠΟ ΠΙΕΣΗ, ΤΟΞΙΚΟ, ΕΥΦΛΕΚΤΟ, Ε.Α.Ο., υγρό όχι υπό ψύξη

2.2.3 Κλάση 3 Εύφλεκτα υγρά

2.2.3.1 ***Κριτήρια***

2.2.3.1.1 Ο τίτλος της Κλάσης 3 καλύπτει ουσίες και είδη που περιέχουν ουσίες αυτής της Κλάσης τα οποία:

- είναι υγρά σύμφωνα με την υποπαράγραφο (a) του ορισμού για "υγρά" στην 1.2.1,
- έχουν τάση ατμών στους 50°C όχι μεγαλύτερη από 300 kPa (3 bar) και δεν είναι εντελώς αεριώδη στους 20°C και σε κανονική πίεση 101.3 kPa και
- έχουν σημείο ανάφλεξης όχι μεγαλύτερο από 61°C (βλ. 2.3.3.1 για τη σχετική δοκιμή)

Ο τίτλος της Κλάσης 3 επίσης καλύπτει υγρές ουσίες και τηγμένες στερεές ουσίες με σημείο ανάφλεξης υψηλότερο από 61°C και οι οποίες μεταφέρονται ή παραδίδονται προς μεταφορά ενώ θερμαίνονται σε θερμοκρασίες ίσες ή υψηλότερες από το σημείο ανάφλεξής τους. Αυτές οι ουσίες καταχωρούνται στον UN 3256.

Η τίτλος της Κλάσης 3 επίσης καλύπτει υγρά απευαισθητοποιημένα εκρηκτικά. Τα υγρά απευαισθητοποιημένα εκρηκτικά είναι εκρηκτικές ουσίες που βρίσκονται διαλυμένες ή βρίσκονται σε διασπορά σε νερό ή σε άλλες υγρές ουσίες για να σχηματίσουν ένα ομοιογενές υγρό μείγμα και να καταστείλουν τις εκρηκτικές τους ιδιότητες. Τέτοιες καταχωρήσεις στον Πίνακα Α του Κεφαλαίου 3.2 είναι οι UN: 1204, 2059, 3064, 3343, 3357 και 3379.

ΣΗΜΕΙΩΣΗ 1*: Ουσίες με σημείο ανάφλεξης πάνω από 35°C, μη-τοξικές και μη-διαβρωτικές, οι οποίες, κάτω από τις συνθήκες του υφιστάμενου ελέγχου ευφλεκτότητας που δίνονται στην υποπαράγραφο 32.5.2 του Μέρους ΙΙΙ του Εγχειριδίου των Δοκιμών και Κριτηρίων, δεν υφίστανται ανάφλεξη δεν συμπεριλαμβάνονται στην Κλάση 3. Εάν όμως αυτές οι ουσίες παραδίδονται για μεταφορά και μεταφέρονται ενώ θερμαίνονται σε θερμοκρασίες ίσες με ή υψηλότερες από το σημείο ανάφλεξής τους, είναι ουσίες της Κλάσης 3.*

ΣΗΜΕΙΩΣΗ 2*: Κατά παρέκκλιση από την 2.2.3.1.1 παραπάνω, ντίζελ καύσιμα, πετρέλαιο κίνησης, πετρέλαιο θέρμανσης (ελαφρύ) που έχουν σημείο ανάφλεξης πάνω από 61°C και όχι περισσότερο από 100°C πρέπει να θεωρούνται ουσίες της Κλάσης 3, UN 1202.*

ΣΗΜΕΙΩΣΗ 3*: Υγρά που είναι εξαιρετικά ταξικά στην εισπνοή, έχουν σημείο ανάφλεξης κάτω από 23°C και τοξικές ουσίες που έχουν σημείο ανάφλεξης 23°C ή περισσότερο, είναι ουσίες της Κλάσης 6.1 (βλ. 2.2.61.1)*

ΣΗΜΕΙΩΣΗ 4*: Εύφλεκτες υγρές ουσίες και παρασκευάσματα που χρησιμοποιούνται ως γεωργικά φάρμακα και είναι εξαιρετικά τοξικά, τοξικά ή ελαφρώς τοξικά και έχουν σημείο ανάφλεξης 23°C ή περισσότερο είναι ουσίες της Κλάσης 6.1 (βλ. 2.2.61.1)*

2.2.3.1.2 Οι ουσίες και τα είδη της Κλάσης 3 υποδιαιρούνται όπως παρακάτω:

F Εύφλεκτα υγρά, χωρίς δευτερεύων κίνδυνο:

- F1 Εύφλεκτα υγρά με σημείο ανάφλεξης ίσο ή λιγότερο από 61°C,
- F2 Εύφλεκτα υγρά με σημείο ανάφλεξης περισσότερο από 61°C που μεταφέρονται ή παραδίδονται για μεταφορά στο ή πάνω από το σημείο ανάφλεξης (ουσίες αυξημένης θερμοκρασίας),

FT Εύφλεκτα υγρά, τοξικά:

FT1 εύφλεκτα υγρά, τοξικά,
FT2 γεωργικά φάρμακα,

FC Εύφλεκτα υγρά, διαβρωτικά,

FTC Εύφλεκτα υγρά, τοξικά, διαβρωτικά,

D Υγρά απευαισθητοποιημένα εκρηκτικά

2.2.3.1.3 Ουσίες και είδη που ταξινομήθηκαν στην Κλάση 3 είναι καταγραμμένα στον Πίνακα Α του Κεφαλαίου 3.2. Ουσίες που δεν αναφέρονται ονομαστικά στον Πίνακα Α του Κεφαλαίου 3.2 θα καταχωρούνται στη σχετική καταχώρηση της 2.2.3.3 και στη σχετική ομάδα συσκευασίας σύμφωνα με τις διατάξεις αυτού του Τμήματος. Εύφλεκτα υγρά θα καταχωρούνται σε μία από τις επόμενες ομάδες συσκευασίας, ανάλογα με το βαθμό του κινδύνου που παρουσιάζουν για μεταφορά:

Ομάδα συσκευασίας	**Σημείο ανάφλεξης (κλειστό καψύλιο)**	**Αρχικό σημείο ζέσεως**
I	--	$\geq 35^oC$
II[a]	$<23^oC$	$>35^oC$
III[a]	$\geq 23^oC \geq 61^oC$	$>35^oC$

[a] *Βλ. επίσης 2.2.3.1.4.*

Για ένα υγρό με (ένα) δευτερεύοντα(ες) κίνδυνο(ους), η ομάδα συσκευασίας που προσδιορίζεται σύμφωνα με τον ανωτέρω Πίνακα και η ομάδα συσκευασίας που βασίζεται στη σοβαρότητα του δευτερεύοντος(ων) κινδύνου(ων) θα πρέπει να λαμβάνεται υπόψη. Η κατάταξη και η ομάδα συσεκυασίας θα πρέπει στη συνέχεια να προσδιορίζονται σύμφωνα με τον πίνακα προτεραιότητας των κινδύνων στην 2.1.3.10.

2.2.3.1.4 Υγρά ή ιξώδη μείγματα και παρασκευάσματα, συμπεριλαμβανομένων αυτών που περιέχουν όχι περισσότερο από 20% νιτροκυτταρίνη με περιεκτικότητα σε άζωτο που δεν ξεπερνά το 12.6% (κατά βάρος επί ξηρού), πρέπει να καταχωρούνται στην ομάδα συσκευασίας III μόνο όταν οι ακόλουθες απαιτήσεις ικανοποιούνται:

(a) το ύψος της διαχωρισμένης στιβάδας του διαλυτή είναι λιγότερο από 3% του συνολικού ύψους του δείγματος στον έλεγχο διαχωρισμού με διαλύτη (βλ. Εγχειρίδιο των Δοκιμών και Κριτηρίων, Μέρος III, υποπαράγραφος 32.5.1) και

(b) το ιξώδες[2] και το σημείο ανάφλεξης είναι σύμφωνα με τον επόμενο Πίνακα:

[2] *Ορισμός ιξώδους : Όταν η ουσία θεωρείται μη- Νευτώνια, ή όπου μέθοδος πώματος ροής για τον προσδιορισμό του ιξώδους είναι ακατάλληλη, θα χρησιμοποιείται ένα μεταβλητό οξωδόμετρο ρυθμού-διάτμησης για τον προσδιορισμό του συντελεστή ιξώδους της ουσίας, στους 23oC, σε έναν αριθμό ρυθμών διάτμησης. Οι τιμές που λαμβάνονται σχεδιάζονται ως προς το ρυθμό διάτμησης και στη συνέχεια προεκτείνονται για μηδενικό ρυθμό διάτμησης. Έτσι λαμβάνεται το δυναμικό ιξώδες, το οποίο διαιρούμενο με την πυκνότητα, δίνει το φαινόμενο κινηματικό ιξώδες σε ρυθμό διάτμησης σχεδόν μηδέν.*

Κινηματικό ιξώδες (εκτιμούμενο) (σε σχεδόν μηδενικό βαθμό διάτμησης) mm^2/s στους 23°C	Χρόνος ροής t σε συμφωνία με ISO 2431:1984		Σημείο ανάφλεξης σε °C
	σε s	Διάμετρος αναβλυστήρα σε mm	
$20 < \nu \leq 80$	$20 < t \leq 60$	4	πάνω από 17
$80 < \nu \leq 135$	$60 < t \leq 100$	4	πάνω από 10
$135 < \nu \leq 220$	$20 < t \leq 32$	6	πάνω από 5
$220 < \nu \leq 300$	$32 < t \leq 44$	6	πάνω από -1
$300 < \nu \leq 700$	$44 < t \leq 100$	6	πάνω από -5
$700 < \nu$	$100 < t$	6	-5 και κάτω

ΣΗΜΕΙΩΣΗ 1*: Μείγματα που περιέχουν περισσότερο από 20% αλλά όχι περισσότερο από 55% νιτροκυτταρίνη με περιεκτικότητα σε άζωτο όχι μεγαλύτερη από 12.6% κατά βάρος επί ξηρού, είναι ουσίες με UN 2059.*

Μείγματα με σημείο ανάφλεξης κάτω από 23°C και περιέχουν:

- *περισσότερο από 55% νιτροκυτταρίνη, ασχέτως περιεκτικότητας σε άζωτο, ή*
- *όχι περισσότερο από 55% νιτροκυτταρίνη με περιεκτικότητα σε άζωτο πάνω από 12.6% κατά βάρος επί ξηρού,*

είναι ουσίες που καταχωρούνται στην Κλάση 1 (UN 0340 ή 0342) ή στην Κλάση 4.1 (UN 2555, 2556 ή 2557).

2.2.3.1.5 Μη-τοξικά, μη-διαβρωτικά και μη περιβαλλοντικά επικίνδυνα διαλύματα και ομογενή μείγματα με σημείο ανάφλεξης 23°C ή παραπάνω (ιξώδεις ουσίες, χρώματα ή βερνίκια, εκτός από ουσίες που περιέχουν περισσότερο από 20% νιτροκυτταρίνη) συσκευασμένα σε δοχεία με λιγότερο από 450 λίτρα χωρητικότητα, δεν υπόκεινται στην παρούσα Συμφωνία, αν στον έλεγχο διαχωρισμού με διαλύτη (βλ. Εγχειρίδιο των Δοκιμών και Κριτηρίων, Μέρος III, 32.5.1) το ύψος της διαχωρισμένης στιβάδας διαλύτη είναι μικρότερο από 3% του συνολικού ύψους, και εάν οι ουσίες στους 23°C έχουν, στο πώμα ροής σύμφωνα με το ISO 2431:1993 με ακροφύσιο διαμέτρου 6mm, χρόνο ροής:

(a) όχι μικρότερο από 60 δευτερόλεπτα, ή

(b) όχι μικρότερο από 40 δευτερόλεπτα και περιέχουν όχι περισσότερο από 60 % ουσίες της Κλάσης 3.

2.2.3.1.6 Αν οι ουσίες της Κλάσης 3, ως αποτέλεσμα προσμείξεων, εντάσσονται σε κατηγορίες κινδύνου διαφορετικές από αυτές στις οποίες οι ουσίες που αναφέρονται ονομαστικά στον Πίνακα Α του Κεφαλαίου 3.2 ανήκουν, αυτές οι προσμείξεις ή διαλύματα θα καταχωρούνται στις καταχωρήσεις που ανήκουν με βάση τον πραγματικό βαθμό κινδύνου.

ΣΗΜΕΙΩΣΗ*: Για την ταξινόμηση των διαλυμάτων και μιγμάτων (όπως των παρασκευασμάτων και αποβλήτων) βλέπε επίσης 2.1.3.*

2.2.3.1.7 Με βάση τις διαδικασίες δοκιμών σύμφωνα με την 2.3.3.1 και 2.3.4 και τα κριτήρια που καθορίστηκαν στην 2.2.3.1.1, μπορεί επίσης να προσδιοριστεί αν η φύση του διαλύματος ή του μείγματος που αναφέρθηκε ονομαστικά ή περιέχει μία ουσία που αναφέρθηκε ονομαστικά είναι τέτοια ώστε το διάλυμα ή το μείγμα δεν υπόκεινται στις διατάξεις αυτής της Κλάσης (βλ.

επίσης 2.1.3).

2.2.3.2 Ουσίες μη αποδεκτές για μεταφορά

2.2.3.2.1 Ουσίες της Κλάσης 3 που είναι υπεύθυνες γα το εύκολο σχηματισμό υπεροξειδίων (όπως συμβαίνει με τους αιθέρες ή συγκεκριμένες ετεροκυκλικές οξυζονούχες ουσίες) δεν θα γίνονται δεκτές για μεταφορά αν η περιεκτικότητα σε υπεροξείδιο, υπολογισμένη ως υπεροξείδιο του υδρογόνου ($H_εO_2$), ξεπερνά το 0.3%. Η περιεκτικότητα σε υπεροξείδιο θα καθορίζεται όπως υποδεικνύεται στην 2.3.3.2.

2.2.3.2.2 Οι χημικά ασταθείς ουσίες της Κλάσης 3 δεν πρέπει να γίνονται δεκτές προς μεταφορά, εκτός αν έχουν γίνει οι απαραίτητες ενέργειες για να αποτρέψουν την επικίνδυνη διάσπαση ή τον πολυμερισμό τους κατά τη μεταφορά. Τέλος, πρέπει να εξασφαλίζεται συγκεκριμένα ότι δοχεία και δεξαμενές δεν περιέχουν ουσίες ικανές να ευνοήσουν αυτές τις αντιδράσεις.

2.2.3.2.3 Υγρά απευεσθαιτηποιημένα εκρηκτικά πλην εκείνων που αναφέρονται στον Πίνακα Α του Κεφαλαίου 3.2 δεν θα γίνονται δεκτά για μεταφορά ως ουσίες της Κλάσης 3.

2.2.3.3 *Κατάλογος ομαδικών καταχωρήσεων*

Εύφλεκτα υγρά

Χωρίς δευτερογενή κίνδυνο

F

F1

1133 ΣΥΓΚΟΛΛΗΤΙΚΕΣ ΟΥΣΙΕΣ που περιέχουν εύφλεκτο υγρό
1136 ΚΛΑΣΜΑΤΑ ΛΙΘΑΝΘΡΑΚΟΠΙΣΣΑΣ, ΕΥΦΛΕΚΤΑ
1139 ΕΠΙΚΑΛΥΠΤΙΚΟ ΔΙΑΛΥΜΑ (συμπεριλαμβάνοντας επιφανειακές επεξεργασίες ή επικαλύψεις που χρησιμοποιούνται για βιομηχανικούς ή άλλους σκοπούς τέτοιους όπως: επένδυση για τα κάτω μέρη των οχημάτων, επένδυση για τους συνδέσμους βαρελιών και κυλινδρικών δοχείων)
1169 ΕΚΧΥΛΙΣΜΑΤΑ, ΑΡΩΜΑΤΙΚΑ, ΥΓΡΑ
1197 ΕΚΧΥΛΙΣΜΑΤΑ, ΑΡΩΜΑΤΑ, ΥΓΡΑ
1210 ΜΕΛΑΝΙ ΤΥΠΟΓΡΑΦΙΑΣ, εύφλεκτο ή
1210 ΥΛΙΚΑ ΣΧΕΤΙΚΑ ΜΕ ΜΕΛΑΝΙ ΤΥΠΟΓΡΑΦΙΑΣ (συμπεριλαμβάνοντας μελάνι εκτυπώσεων, υλικό αραίωσης ή μείωσης του χρώματος), εύφλεκτο
1263 ΕΛΑΙΟΧΡΩΜΑΤΑ (συμπεριλαμβάνοντας χρώμα, λάκα, σμάλτο, βαφή, σέλακ, βερνίκι, λούστρο, υγρό πληρωτικό υλικό και υγρή βάση λάκας) ή
1263 ΥΛΙΚΑ ΣΧΕΤΙΚΑ ΜΕ ΕΛΑΙΟΧΡΩΜΑΤΑ (συμπεριλαμβάνοντας υλικό αραίωσης ή μείωσης του χρώματος)
1266 ΠΡΟΪΟΝΤΑ ΑΡΩΜΑΤΟΠΟΙΪΑΣ με εύφλεκτους διαλύτες
1293 ΒΑΜΜΑΤΑ, ΦΑΡΜΑΚΕΥΤΙΚΑ
1306 ΣΥΝΤΗΡΗΤΙΚΑ ΞΥΛΟΥ, ΥΓΡΑ
1866 ΔΙΑΛΥΜΑ ΡΗΤΙΝΗΣ, εύφλεκτο
1999 ΠΙΣΣΕΣ, ΥΓΡΕΣ, συμπεριλαμβάνοντας άσφαλτο δρόμων και οδέλαια, βιτούμιο και υπολείμματα
3065 ΑΛΚΟΟΛΟΥΧΑ ΠΟΤΑ
3269 ΚΙΤ ΠΟΛΥΕΣΤΕΡΙΚΗΣ ΡΗΤΙΝΗΣ
1224 ΚΕΤΟΝΕΣ, ΥΓΡΕΣ, Ε.Α.Ο.
1268 ΚΛΑΣΜΑΤΑ ΠΕΤΡΕΛΑΙΟΥ, Ε.Α.Ο. ή
1268 ΠΡΟΪΟΝΤΑ ΠΕΤΡΕΛΑΙΟΥ, Ε.Α.Ο.
1987 ΑΛΚΟΟΛΕΣ, Ε.Α.Ο.
1989 ΑΛΔΕΫΔΕΣ, Ε.Α.Ο.
2319 ΤΕΡΠΕΝΙΑ ΥΔΡΟΓΟΝΑΝΘΡΑΚΕΣ, Ε.Α.Ο.
3271 ΑΙΘΕΡΕΣ, Ε.Α.Ο.
3272 ΕΣΤΕΡΕΣ, Ε.Α.Ο.
3295 ΥΔΡΟΓΟΝΑΝΘΡΑΚΕΣ, ΥΓΡΟΙ, Ε.Α.Ο.
3336 ΜΕΡΚΑΠΤΑΝΕΣ, ΥΓΡΕΣ, ΕΥΦΛΕΚΤΕΣ, Ε.Α.Ο. ή
3336 ΜΕΙΓΜΑ ΜΕΡΚΑΠΤΑΝΗΣ, ΥΓΡΟ, ΕΥΦΛΕΚΤΟ, Ε.Α.Ο.
1993 ΕΥΦΛΕΚΤΑ ΥΓΡΑ, Ε.Α.Ο.

F2

3256 ΥΓΡΑ ΑΥΞΗΜΕΝΗΣ ΘΕΡΜΟΚΡΑΣΙΑΣ, ΕΥΦΛΕΚΤΑ, Ε.Α.Ο., με σημείο ανάφλεξης άνω των 60 °C, στο ή πάνω από το σημείο ανάφλεξης

αυξημένης θερμοκρασίας

2.2.3.3 (συνέχεια)

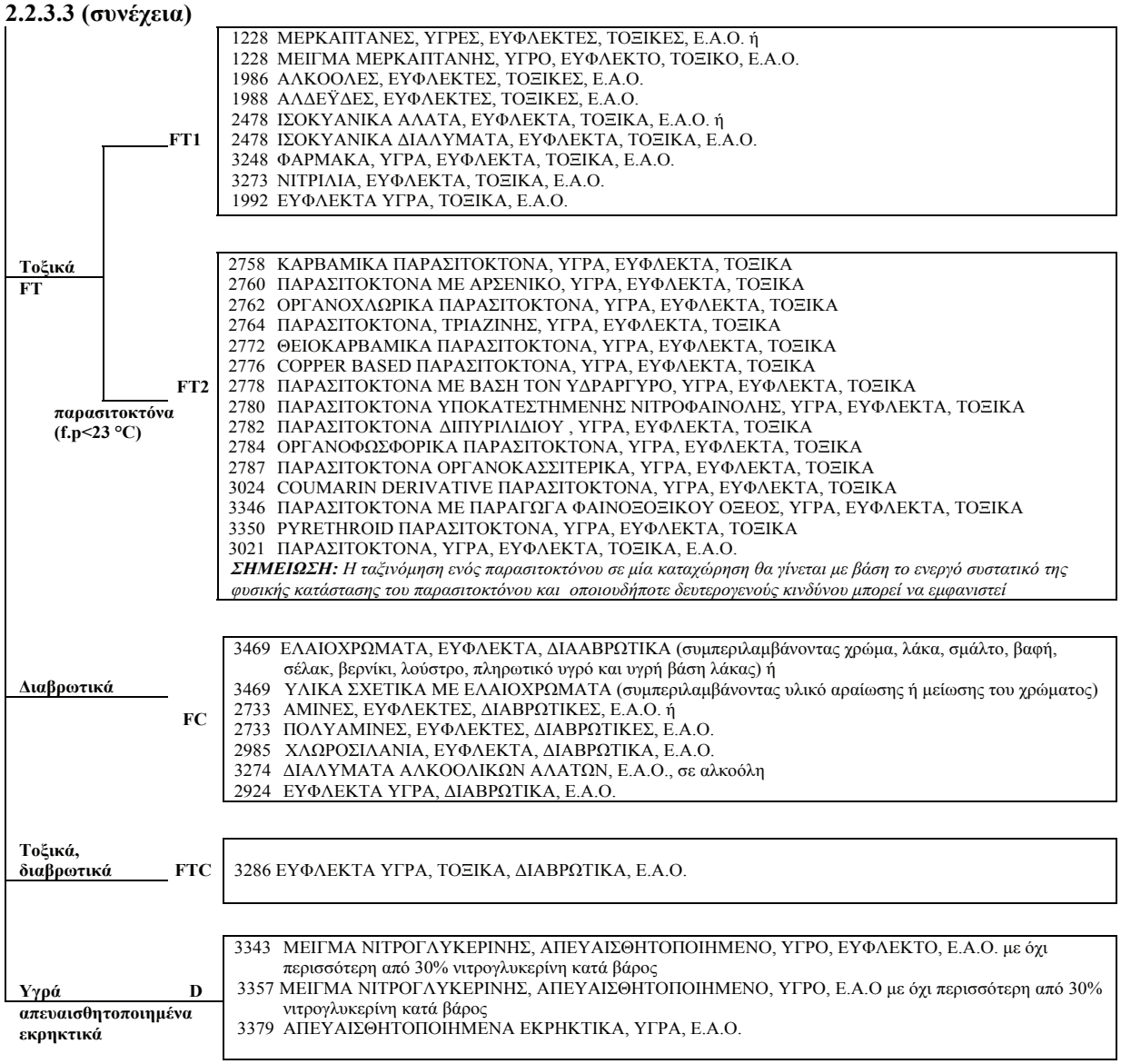

2.2.41 Κλάση 4.1 Εύφλεκτα στερεά, αυτενεργές ουσίες και στερεά απευαισθητοποιημένα εκρηκτικά

2.2.41.1 ***Κριτήρια***

2.2.41.1.1 Ο τίτλος της Κλάσης 4.1 καλύπτει εύφλεκτες ουσίες και είδη, απαευαισθητοποιημένα εκρηκτικά που είναι στερεά σύμφωνα με την υποπαράγραφο (a) του ορισμού "στερεό" στην 1.2.1 και αυτενεργά υγρά ή στερεά.

Τα επόμενα καταχωρούνται στην Κλάση 4.1:

– Άμεσα εύφλεκτες στερεές ουσίες και είδη (βλέπε 2.2.41.1.3 έως 2.2.41.1.8),

– Αυτενεργά στερεά ή υγρά (βλέπε 2.2.41.1.9 έως 2.2.41.1.1.17),

– Στερεά απευαισθητοποιημένα εκρηκτικά (βλέπε 2.2.41.1.18),

– Ουσίες που σχετίζονται με αυτενεργές ουσίες (βλέπε 2.2.41.1.19).

2.2.41.1.2 Οι ουσίες και τα είδη της Κλάσης 4.1 υποδιαιρούνται ως ακόλουθα:

F Εύφλεκτα στερεά, χωρίς δευτερεύοντα κίνδυνο:

F1 Οργανικά ,
F2 Οργανικά, τηγμένα,
F3 Ανόργανα,

FO Εύφλεκτα στερεά, οξειδωτικά

FT Εύφλεκτα στερεά, τοξικά:

FT1 Οργανικά, τοξικά,
FT2 Ανόργανα, τοξικά,

FC Εύφλεκτα στερεά, διαβρωτικά

FC1 Οργανικά, διαβρωτικά,
FC2 Ανόργανα, διαβρωτικά,

D Στερεά απευαισθητοποιημένα εκρηκτικά χωρίς δευτερεύοντα κίνδυνο:

DT Στερεά απευαισθητοποιημένα εκρηκτικά, τοξικά

SR Αυτενεργές ουσίες:

SR1 Που δεν χρειάζονται έλεγχο θερμοκρασίας
SR2 Που χρειάζονται έλεγχο θερμοκρασίας

Εύφλεκτα στερεά

Ορισμός και ιδιότητες

2.2.41.1.3 *Εύφλεκτα στερεά* είναι τα άμεσα καύσιμα στερεά και τα στερεά εκείνα που μπορούν να προκαλέσουν φωτιά μέσω τριβής.

Άμεσα εύφλεκτα στερεά είναι κονιώδεις, κοκκώδεις ή κολλώδεις ουσίες που είναι επικίνδυνες εάν μπορούν να αναφλεγούν εύκολα από σύντομη επαφή με μία πηγή σπινθήρα, τέτοια όπως ένα αναμμένο σπίρτο, ή εάν η φλόγα απλώνεται γρήγορα. Ο κίνδυνος μπορεί να προέρχεται όχι μόνο από τη φωτιά αλλά και από προϊόντα τοξικής καύσης. Οι σκόνες μετάλλων είναι ιδιαίτερα επικίνδυνες λόγω της δυσκολίας κατάσβεσης της φωτιάς αφού τα συνηθισμένα κατασβεστικά μέσα όπως διοξείδιο του άνθρακα ή νερό μπορούν να αυξήσουν τον κίνδυνο.

Ταξινόμηση

2.2.41.1.4 Ουσίες και είδη ταξινομημένα ως εύφλεκτα στερεά της Κλάσης 4.1 αναφέρονται στον Πίνακα Α του Κεφαλαίου 3.2. Η καταχώρηση οργανικών ουσιών και ειδών που δεν αναφέρονται ονομαστικά στον Πίνακα Α του Κεφαλαίου 3.2 στην αντίστοιχη καταχώρηση του υπό-Τμήματος 2.2.41.3 σύμφωνα με τις διατάξεις του Κεφαλαίου 2.1 μπορεί να βασιστεί στην εμπειρία ή στα αποτελέσματα των διαδικασιών ελέγχου σύμφωνα με το Μέρος ΙΙΙ, υπό-τμήμα 33.2.1 του Εγχειριδίου Δοκιμών και Κριτηρίων. Η καταχώρηση ανόργανων ουσιών που δεν αναφέρονται με την ονομασία τους θα πρέπει να βασίζεται στα αποτελέσματα των διαδικασιών ελέγχου σύμφωνα με το Μέρος ΙΙΙ, υπό-τμήμα 33.2.1 του Εγχειριδίου Δοκιμών και Κριτηρίων. Η εμπειρία θα πρέπει επίσης να λαμβάνεται υπόψη όταν οδηγεί σε μία καταχώρηση σε πιο αυστηρή βάση.

2.2.41.1.5 Όταν ουσίες που δεν αναφέρονται ονομαστικά καταχωρούνται σε μια από τις καταχωρήσεις που αναφέρονται στην 2.2.41.3 βάσει των διαδικασιών ελέγχου σύμφωνα με το Εγχειρίδιο Δοκιμών και Κριτηρίων, Μέρος ΙΙΙ, υπό-τμήμα 33.2.1, εφαρμόζονται τα παρακάτω κριτήρια:

(a) Με εξαίρεση τις σκόνες μετάλλων ή σκόνες κραμάτων μετάλλων, κονιώδεις, κοκκώδεις ή συγκολλητικές ουσίες θα πρέπει να ταξινομούνται ως άμεσα εύφλεκτες ουσίες της Κλάσης 4.1 εάν μπορούν να αναφλεγούν εύκολα από σύντομη επαφή με μία πηγή σπινθήρα (π.χ. ένα αναμμένο σπίρτο), ή εάν, στην περίπτωση ανάφλεξης, η φλόγα απλώνεται γρήγορα, ο χρόνος ανάφλεξης είναι μικρότερος από 45 δευτερόλεπτα για μετρημένη απόσταση 100 mm ή η ταχύτητα της ανάφλεξης είναι μεγαλύτερη από 2.2 mm/s.

(b) Σκόνες μετάλλων ή σκόνες κραμάτων μετάλλων θα πρέπει να ταξινομούνται στην Κλάση 4.1 εάν μπορούν να αναφλεγούν από μία φλόγα και η αντίδραση απλώνεται πάνω απ' όλο το δείγμα σε λιγότερο από 10 λεπτά.

Στερεά που μπορούν να προκαλέσουν φωτιά μέσω τριβής θα πρέπει να ταξινομούνται στην Κλάση 4.1 σε αναλογία με υπάρχουσες καταχωρήσεις (π.χ. σπίρτα) ή σύμφωνα με οποιαδήποτε κατάλληλη ειδική διάταξη.

2.2.41.1.6 Βάσει των διαδικασιών ελέγχων σύμφωνα με το Εγχειρίδιο Δοκιμών και Κριτηρίων, Μέρος ΙΙΙ, Τμήμα 33.2.1 και τα κριτήρια που τίθενται στις 2.2.41.1.4 και 2.2.41.1.5, μπορεί ακόμη να καθοριστεί αν η φύση μια ουσίας που αναφέρεται με την ονομασία της είναι τέτοια που η ουσία να μην υπόκειται στις διατάξεις για αυτήν την Κλάση.

2.2.41.1.7 Εάν ουσίες της Κλάσης 4.1, ως αποτέλεσμα προσμείξεων, μεταβαίνουν σε διαφορετικές κατηγορίες κινδύνου από εκείνες στις οποίες οι ουσίες που αναφέρονται με την ονομασία

τους, στον Πίνακα Α του Κεφαλαίου 3.2 ανήκουν, αυτά τα μείγματα θα πρέπει να καταχωρούνται στις καταχωρήσεις στις οποίες ανήκουν βάσει του πραγματικού βαθμού κινδύνου τους.

ΣΗΜΕΙΩΣΗ: *Για την ταξινόμηση διαλυμάτων και μειγμάτων (τέτοια όπως παρασκευάσματα και απόβλητα), βλέπε επίσης 2.1.3.*

Ταξινόμηση των ομάδων συσκευασίας

2.2.41.1.8 Εύφλεκτα στερεά ταξινομημένα υπό τις διάφορες καταχωρήσεις στον Πίνακα Α του Κεφαλαίου 3.2 θα πρέπει να ταξινομούνται στις ομάδες συσκευασίας ΙΙ ή ΙΙΙ στη βάση των διαδικασιών ελέγχων του Εγχειρίδιο Δοκιμών και Κριτηρίων, Μέρος ΙΙΙ, υπό-τμήμα 33.2.1, σύμφωνα με τα παρακάτω κριτήρια:

(a) Άμεσα εύφλεκτα στερεά τα οποία, όταν δοκιμάζονται, έχουν χρόνο καύσης μικρότερο από 45 δευτερόλεπτα πάνω από μετρημένη απόσταση 100 mm θα πρέπει να καταχωρούνται στα:

Ομάδα συσκευασίας ΙΙ: εάν η φλόγα περνάει τη νωπή ζώνη,

Ομάδα συσκευασίας ΙΙΙ: εάν η νωπή ζώνη σταματάει τη φλόγα για τουλάχιστον τέσσερα λεπτά,

(b) Σκόνες μετάλλων ή σκόνες κραμάτων μετάλλων θα πρέπει να ταξινομούνται στην:

Ομάδα συσκευασίας ΙΙ: εάν, όταν δοκιμάζονται, η αντίδραση απλώνεται σε όλο το μήκος του δείγματος σε πέντε λεπτά ή λιγότερο,

Ομάδα συσκευασίας ΙΙΙ: εάν, όταν δοκιμάζονται, η αντίδραση απλώνεται σε όλο το μήκος του δείγματος σε περισσότερο από πέντε λεπτά.

Για στερεά που μπορούν να προκαλέσουν φωτιά μέσω τριβής, η ομάδα συσκευασίας θα πρέπει να καταχωρείται σε αναλογία με υπάρχουσες καταχωρήσεις ή σύμφωνα με οποιαδήποτε ειδική διάταξη.

Αυτενεργές ουσίες

Ορισμοί

2.2.41.1.9 Για τους σκοπούς της παρούσας Συμφωνίας, *αυτενεργές ουσίες* είναι θερμικά ασταθείς ουσίες που υπόκεινται σε ισχυρά εξώθερμη διάσπαση ακόμη και χωρίς τη συμμετοχή οξυγόνου (αέρα). Ουσίες δεν θεωρούνται αυτενεργές ουσίες της Κλάσης 4.1 εάν:

(a) είναι εκρηκτικά σύμφωνα με τα κριτήρια της Κλάσης 1,

(b) είναι οξειδωτικές ουσίες σύμφωνα με τη διαδικασία καταχώρησης της Κλάσης 5.1 (βλέπε 2.2.51.1), με εξαίρεση εκείνα τα μίγματα οξειδωτικών ουσιών που περιέχουν 5% ή περισσότερο εύφλεκτων οργανικών ουσιών, θα υπόκεινται στην διαδικασία ταξινόμησης που περιγράφεται στη Σημείωση 2

(c) είναι οργανικά υπεροξείδια σύμφωνα με τα κριτήρια της Κλάσης 5.2 (βλέπε 2.2.52.1),

(d) η θερμότητα διάσπασής τους είναι μικρότερη από 300 J/g, ή

(e) η θερμοκρασία αυτο-επιταχυνόμενης διάσπασης (SADT) (βλέπε ΣΗΜΕΙΩΣΗ 2

παρακάτω) είναι μεγαλύτερη από 75 °C για ένα κόλο 50kg.

ΣΗΜΕΙΩΣΗ 1: *Η θερμότητα διάσπασης μπορεί να υπολογιστεί χρησιμοποιώντας οποιαδήποτε διεθνώς αναγνωρισμένη μέθοδο π.χ. διαφορική θερμιδομετρία σάρωσης και αδιαβατική θερμιδομετρία.*

ΣΗΜΕΙΩΣΗ 2 *: Μίγματα οξειδωτικών ουσιών που πληρούν τα κριτήρια της Κλάσης 5.1 τα οποία περιέχουν 5% ή περισσότερο εύφλεκτων οργανικών ουσιών, που δεν πληρούν τα κριτήρια που αναφέρονται παραπάνω στα (a), (c), (d) ή (e), θα ακολουθούν τη διαδικασία ταξινόμησης των αυτενεργών ουσιών.*

Ένα μίγμα που παρουσιάζει τις ιδιότητες αυτενεργούς ουσίας, τύπου B ή F, θα ταξινομείται ως αυτενεργή ουσία της Κλάσης 4.1.

Ένα μίγμα που παρουσιάζει τις ιδιότητες αυτενεργούς ουσίας, τύπου G, σύμφωνα με την αρχή που δίνεται στην 20.4.3. (g) του Μέρους ΙΙ του Εγχειριδίου Δοκιμών και Κριτηρίων θα θεωρείται για ταξινόμηση ως ουσία της Κλάσης 5.1 (βλ. 2.2.51.1).

ΣΗΜΕΙΩΣΗ 3*: Η θερμοκρασία αυτο-επιταχυνόμενης διάσπασης (SADT) είναι η χαμηλότερη θερμοκρασία στην οποία μπορεί να συμβεί αυτο-επιταχυνόμενη διάσπαση με μία ουσία στη συσκευασία που χρησιμοποιείται κατά τη διάρκεια της μεταφοράς. Απαιτήσεις για τον υπολογισμό της SADT δίνονται στο Εγχειρίδιο Δοκιμών και Κριτηρίων, Μέρος ΙΙ, Κεφάλαιο 20 και Τμήμα 28.4.*

ΣΗΜΕΙΩΣΗ 4*: Κάθε ουσία που εμφανίζει τις ιδιότητες μιας αυτενεργής ουσίας θα πρέπει να ταξινομείται ως τέτοια, ακόμα και αν αυτή η ουσία δίνει θετικό αποτέλεσμα στη δοκιμή σύμφωνα με την 2.2.42.1.5 για να συμπεριληφθεί στην Κλάση 4.2.*

Ιδιότητες

2.2.41.1.10 Η διάσπαση των αυτενεργών ουσιών μπορεί να αρχίσει από θερμότητα, επαφή με καταλυτικές προσμείξεις (π.χ. οξέα, ενώσεις βαρέων μετάλλων, βάσεις), τριβή ή σύγκρουση. Ο ρυθμός της διάσπασης αυξάνει με τη θερμοκρασία και ποικίλει ανάλογα με την ουσία. Η διάσπαση, ειδικά εάν δεν συμβεί ανάφλεξη, μπορεί να οδηγήσει στην έκκληση τοξικών αερίων ή ατμών. Για ορισμένες αυτενεργές ουσίες, η θερμοκρασία θα πρέπει να ελέγχεται. Μερικές αυτενεργές ουσίες, μπορεί να αποσυντεθούν εκρηκτικά ειδικά εάν είναι κλεισμένες σε περιορισμένο χώρο. Αυτό το χαρακτηριστικό μπορεί να μεταβληθεί από την προσθήκη μέσων αραίωσης ή από τη χρήση κατάλληλων συσκευασιών. Μερικές αυτενεργές ουσίες καίγονται ζωηρά. Αυτενεργές ουσίες είναι, για παράδειγμα, μερικές ενώσεις των τύπων που αναφέρονται παρακάτω:

αλειφατικές αζωενέσεις (-C-N=N-C-)
οργανικά αζίδια (-C-N_3)
διαζωνικά άλατα (-CN_2^+ Z^-)
N-νιτρωδοενώσεις (-N-N=O) και
αρωματικά σουλφοϋδραζίδια (-SO_2-NH-NH_2).

Αυτός ο κατάλογος δεν είναι εξαντλητικός και ουσίες με άλλες ενεργές ομάδες και μερικά μείγματα ουσιών μπορεί να έχουν παρόμοιες ιδιότητες.

Ταξινόμηση

2.2.41.1.11 Οι αυτενεργές ουσίες ταξινομούνται σε επτά τύπους σύμφωνα με το βαθμό κινδύνου που παρουσιάζουν. Οι τύποι των αυτενεργών ουσιών ποικίλουν από τον τύπο A, που δεν γίνεται δεκτός για μεταφορά στη συσκευασία στην οποία δοκιμάστηκε, έως τον τύπο G, που δεν

υπόκειται στις διατάξεις για αυτενεργές ουσίες της Κλάσης 4.1. Η ταξινόμηση των τύπων Β έως F σχετίζεται άμεσα με τη μέγιστη επιτρεπόμενη ποσότητα σε μία συσκευασία. Οι αρχές που πρέπει να εφαρμόζονται στην ταξινόμηση των ουσιών, όπως επίσης και οι διαδικασίες ταξινόμησης που εφαρμόζονται, μέθοδοι και κριτήρια των δοκιμών και ένα παράδειγμα από μιά κατάλληλη έκθεση δοκιμής τίθενται στο Μέρος ΙΙ του Εγχειριδίου Δοκιμών και Κριτηρίων.

2.2.41.1.12 Αυτενεργές ουσίες που έχουν ήδη ταξινομηθεί και ήδη επιτρέπεται η μεταφορά τους σε συσκευασίες καταγράφονται στην 2.2.41.4, εκείνες των οποίων ήδη επιτρέπεται η μεταφορά σε IBC αναφέρονται στην 4.1.4.2, οδηγία συσκευασίας IBC520 και εκείνες των οποίων ήδη επιτρέπεται η μεταφορά σε δεξαμενές σύμφωνα με το Κεφάλαιο 4.2 και αναφέρονται στην 4.2.5.2, φορητή δεξαμενή οδηγία T23. Κάθε επιτρεπόμενη ουσία που καταγράφεται καταχωρείται σε γενική καταχώρηση του Πίνακα Α του Κεφαλαίου 3.2 (UN 3221 έως 3240) και δίδονται οι ντες κίνδυνοι και οι επισημάνσεις με σχετικές πληροφορίες μεταφοράς.

Οι ομαδικές καταχωρήσεις προδιαγράφουν:

- αυτενεργές ουσίες των τύπων Β έως F, βλέπε 2.2.41.1.11 παραπάνω,
- φυσική κατάσταση (υγρό / στερεό) και
- έλεγχο θερμοκρασίας (όταν απαιτείται), βλέπε 2.2.41.1.17 παρακάτω.

Η ταξινόμηση των αυτενεργών ουσιών που αναφέρεται στην 2.2.41.4 βασίζεται στην τεχνικώς καθαρή ουσία (εκτός όπου καθορίζεται συγκέντρωση μικρότερη από 100%).

2.2.41.1.13 Η ταξινόμηση των αυτενεργών ουσιών ή συνθέσεων των αυτενεργών ουσιών που δεν αναφέρονται στην 2.2.41.4, 4.1.4.2, οδηγία συσκευασίας IBC520 ή 4.2.5.2, φορητή δεξαμενή οδηγία T23 και η καταχώρηση σε μία συγκεντρωτική καταχώρηση θα πρέπει να γίνεται από την αρμόδια αρχή του κράτους μέλους προέλευσης στη βάση μιας αναφοράς ελέγχου. Η αναφορά της έγκρισης θα πρέπει να περιέχει την ταξινόμηση και τους σχετικούς όρους μεταφοράς. Εάν η χώρα προέλευσης δεν είναι συμβαλλόμενο μέλος της παρούσας Συμφωνίας, η ταξινόμηση και οι όροι μεταφοράς θα πρέπει να αναγνωρίζονται από την αρμόδια αρχή του πρώτου συμβαλλόμενου μέλους της παρούσας Συμφωνίας που προσεγγίζει η αποστολή.

2.2.41.1.14 Ενεργοποιητές, όπως ενώσεις ψευδαργύρου, μπορεί να προστεθούν σε μερικές αυτενεργές ουσίες για αλλαγή της δραστικότητάς τους. Ανάλογα με τον τύπο και τη συγκέντρωση του ενεργοποιητή, αυτό μπορεί να οδηγήσει σε μείωση της θερμικής σταθερότητας και αλλαγή των εκρηκτικών ιδιοτήτων Εάν οποιαδήποτε από αυτές τις ιδιότητες μεταβληθεί, η νέα σύνθεση θα πρέπει να εκτιμάται σύμφωνα με τη διαδικασία ταξινόμησης.

2.2.41.1.15 Δείγματα αυτενεργών ουσιών ή συνθέσεων αυτενεργών ουσιών που δεν αναφέρονται στην 2.2.41.4, για τα οποία δεν είναι διαθέσιμη μία πλήρης σειρά αποτελεσμάτων δοκιμών και που πρόκειται να μεταφερθούν για περαιτέρω δοκιμή και αξιολόγηση, θα πρέπει να καταχωρούνται σε μία από τις κατάλληλες καταχωρήσεις για αυτενεργές ουσίες τύπου C, υπό την προϋπόθεση ότι ικανοποιούνται οι παρακάτω συνθήκες:

- τα διαθέσιμα δεδομένα δείχνουν ότι το δείγμα δεν θα ήταν πιο επικίνδυνο από αυτενεργές ουσίες τύπου Β,
- το δείγμα είναι συσκευασμένο σύμφωνα με τη μέθοδο συσκευασίας OP2 και η ποσότητα ανά μονάδα μεταφοράς περιορίζεται σε 10 kg,
- τα διαθέσιμα δεδομένα δείχνουν ότι η θερμοκρασία ελέγχου, εάν υπάρχει, είναι

αρκετά χαμηλή για την αποφυγή οποιασδήποτε επικίνδυνης διάσπασης και αρκετά υψηλή για την αποφυγή οποιουδήποτε επικίνδυνου διαχωρισμού φάσης.

Απευαισθητοποίηση

2.2.41.1.16 Για να εξασφαλιστεί η ασφάλεια κατά τη διάρκεια της μεταφοράς, οι αυτενεργές ουσίες σε πολλές περιπτώσεις απευαισθητοποιούνται με τη χρήση μέσου αραίωσης. Όπου ορίζεται ένα ποσοστό μίας ουσίας, αυτό αναφέρεται στο ποσοστό κατά βάρος, στρογγυλοποιημένο στον κοντινότερο ακέραιο αριθμό. Εάν χρησιμοποιείται μέσο αραίωσης, η αυτενεργή ουσία θα πρέπει να δοκιμάζεται με το μέσο αραίωσης παρόν στη συγκέντρωση και τη μορφή που χρησιμοποιείται στη μεταφορά. Μέσα αραίωσης που μπορεί να επιτρέψουν σε μία αυτενεργή ουσία να συγκεντρωθεί σ' επικίνδυνο βαθμό σε περίπτωση διαρροής από μία συσκευασία, δεν θα πρέπει να χρησιμοποιούνται. Οποιοδήποτε μέσο αραίωσης θα πρέπει να είναι συμβατό με την αυτενεργή ουσία. Υπό αυτό το πρίσμα, συμβατά μέσα αραίωσης είναι εκείνα τα στερεά ή υγρά που δεν έχουν ανεπιθύμητη επίδραση στη θερμική σταθερότητα και τον τύπο επικινδυνότητας της αυτενεργής ουσίας. Υγρά μέσα αραίωσης σε συνθέσεις που απαιτούν έλεγχο της θερμοκρασίας (βλέπε 2.2.41.1.14) θα πρέπει να έχουν σημείο βρασμού τουλάχιστον 60 °C και σημείο ανάφλεξης όχι μικρότερο από 5 °C. Το σημείο βρασμού του υγρού θα πρέπει να είναι τουλάχιστον 50 °C υψηλότερο από τη θερμοκρασία ελέγχου της αυτενεργής ουσίας.

Απαιτήσεις ελέγχου θερμοκρασίας

2.2.41.1.17 Ορισμένες αυτενεργές ουσίες μπορούν να μεταφέρονται μόνο υπό συνθήκες ελεγχόμενης θερμοκρασίας. Η θερμοκρασία ελέγχου είναι η μέγιστη θερμοκρασία στην οποία η αυτενεργή ουσία μπορεί να μεταφερθεί με ασφάλεια. Θεωρείται ότι η θερμοκρασία των άμεσων περιβλημάτων ενός κόλου υπερβαίνει μόνον τους 55 °C κατά τη διάρκεια της μεταφοράς για ένα σχετικά σύντομο χρονικό διάστημα μέσα σε μία περίοδο 24 ωρών. Σε περίπτωση απώλειας του ελέγχου της θερμοκρασίας, μπορεί να είναι αναγκαίο να εφαρμοστούν διαδικασίες κινδύνου. Η θερμοκρασία κινδύνου είναι η θερμοκρασία στην οποία θα πρέπει να εφαρμοστούν τέτοιες διαδικασίες.

Οι θερμοκρασίες ελέγχου και κινδύνου απορρέουν από την SADT (βλέπε Πίνακα 1). Η SADT θα πρέπει να καθορίζεται για να αποφασιστεί εάν μία ουσία θα πρέπει να υπόκειται σε έλεγχο θερμοκρασίας κατά τη διάρκεια της μεταφοράς. Διατάξεις για τον καθορισμό της SADT δίνονται στο Εγχειρίδιο Δοκιμών και Κριτηρίων, Μέρος ΙΙ, Κεφάλαιο 20 και Τμήμα 28.4.

Πίνακας 1: Υπολογισμός θερμοκρασιών ελέγχου και κινδύνου

Τύπος του δοχείου	**SADT** [a]	**Θερμοκρασία ελέγχου**	**Θερμοκρασία κινδύνου**
Μονές συσκευασίες και IBCs	20 °C ή μικρότερη	20 °C κάτω από την SADT	10 °C κάτω από την SADT
	πάνω από 20 °C έως 35 °C	15 °C κάτω από την SADT	10 °C κάτω από την SADT
	πάνω από 35 °C	10 °C κάτω από την SADT	5 °C κάτω από την SADT
Δεξαμενές	< 50 °C	10 °C κάτω από την SADT	5 °C κάτω από την SADT

[a] *SADT της ουσίας όπως είναι συσκευασμένη για μεταφορά.*

Αυτενεργές ουσίες με SADT όχι μεγαλύτερη από 55 °C, θα πρέπει να υπόκεινται σε έλεγχο θερμοκρασίας κατά τη διάρκεια της μεταφοράς. Όπου είναι εφαρμόσιμες, οι θερμοκρασίες

ελέγχου και κινδύνου αναφέρονται στην 2.2.41.4. Η πραγματική θερμοκρασία κατά τη διάρκεια της μεταφοράς μπορεί να είναι χαμηλότερη από τη θερμοκρασία ελέγχου αλλά θα πρέπει να επιλέγεται έτσι ώστε να αποφεύγεται επικίνδυνος διαχωρισμός φάσεων.

Στερεά απευαισθητοποιημένα εκρηκτικά

2.2.41.1.18 Στερεά απευαισθητοποιημένα εκρηκτικά είναι ουσίες διαβρεγμένες με νερό ή αλκοόλες ή είναι διαλυμένες με άλλες ουσίες για να καταστέλλουν τις εκρηκτικές τους ιδιότητες. Τέτοιες καταχωρήσεις στον Πίνακα Α του Κεφαλαίου 3.2 είναι: UN 1310, 1320, 1321, 1322, 1336, 1337, 1344, 1347, 1348, 1349, 1354, 1355, 1356, 1357, 1517, 1571, 2555, 2556, 2557, 2852, 2907, 3317, 3319, 3344, 3364, 3365, 3366, 3367, 3368, 3369, 3370, 3376, 3380 και 3474.

Ουσίες που σχετίζονται με αυτενεργές ουσίες

2.2.41.1.19 Ουσίες οι οποίες:

(a) έχουν γίνει προσωρινά δεκτές στην Κλάση 1 σύμφωνα με τις Σειρές Ελέγχου 1 και 2 αλλά έχουν εξαιρεθεί από την Κλάση 1 από τη Σειρά Ελέγχου 6,

(b) δεν είναι αυτενεργές ουσίες της Κλάσης 4.1 και

(c) δεν είναι ουσίες των Κλάσεων 5.1 ή 5.2

είναι επίσης καταχωρημένες στην Κλάση 4.1. Οι UN 2956, 3241, 3242 και 3251 είναι τέτοιες καταχωρήσεις.

2.2.41.2 ***Ουσίες μη αποδεκτές προς μεταφορά***

2.2.41.2.1 Χημικώς ασταθείς ουσίες της Κλάσης 4.1 δεν θα πρέπει να γίνονται δεκτές για μεταφορά, εκτός εάν έχουν ληφθεί τα αναγκαία μέτρα για την αποφυγή της επικίνδυνης διάσπασης ή πολυμερισμού τους κατά τη διάρκεια της μεταφοράς. Για το σκοπό αυτό, θα πρέπει ειδικά να βεβαιώνεται ότι τα δοχεία και οι δεξαμενές δεν περιέχουν οποιαδήποτε ουσία που πιθανώς να προκαλέσει τέτοια αντίδραση.

2.2.41.2.2 Εύφλεκτα στερεά, οξειδωτικά, καταχωρημένα στο UN 3097 δεν θα πρέπει να γίνονται δεκτά για μεταφορά εκτός αν ικανοποιούν τις απαιτήσεις για την Κλάση 1 (βλέπε επίσης 2.1.3.7).

2.2.41.2.3 Οι παρακάτω ουσίες δεν θα πρέπει να γίνονται δεκτές για μεταφορά:

- Αυτενεργές ουσίες τύπου Α [βλέπε Εγχειρίδιο Δοκιμών και Κριτηρίων, Μέρος ΙΙ, 20.4.2 (a)],
- Θειούχα άλατα του φωσφόρου που δεν είναι ελεύθερα από κίτρινο και λευκό φωσφόρο
- Στερεά απευαισθητοποιημένα εκρηκτικά άλλα από αυτά που αναφέρονται στον Πίνακα Α του Κεφαλαίου 3.2
- Ανόργανες εύφλεκτες ουσίες στην τηγμένη κατάσταση άλλες από UN 2448 ΘΕΙΟ, ΤΕΤΗΓΜΕΝΟ.

2.2.41.3 ***Κατάλογος ομαδικών καταχωρήσεων***

Εύφλεκτα στερεά F	χωρίς δευτερογενή κίνδυνο	οργανικά	F1	3175 ΣΤΕΡΕΑ ΠΟΥ ΠΕΡΙΕΧΟΥΝ ΕΥΦΛΕΚΤΑ ΥΓΡΑ, Ε.Α.Ο. 1353 ΙΝΕΣ ΝΩΠΕΣ ΜΕ ΕΛΑΦΡΩΣ ΝΙΤΡΩΜΕΝΗ ΝΙΤΡΟΚΥΤΑΡΡΙΝΗ, Ε.Α.Ο. ή 1353 ΥΦΑΣΜΑΤΑ ΝΩΠΑ ΜΕ ΕΛΑΦΡΩΣ ΝΙΤΡΩΜΕΝΗ ΝΙΤΡΟΚΥΤΑΡΡΙΝΗ, Ε.Α.Ο. 1325 ΕΥΦΛΕΚΤΑ ΣΤΕΡΕΑ, ΟΡΓΑΝΙΚΑ, Ε.Α.Ο.
		οργανικά τηγμένα	F2	3176 ΕΥΦΛΕΚΤΑ ΣΤΕΡΕΑ, ΟΡΓΑΝΙΚΑ, ΤΕΤΗΓΜΕΝΑ, Ε.Α.Ο.
		ανόργανα	F3	3089 ΣΚΟΝΗ ΜΕΤΑΛΛΟΥ, ΕΥΦΛΕΚΤΗ, Ε.Α.Ο. [a] [b] 3181 ΜΕΤΑΛΛΙΚΑ ΑΛΑΤΑ ΟΡΓΑΝΙΚΩΝ ΕΝΩΣΕΩΝ, ΕΥΦΛΕΚΤΑ, Ε.Α.Ο. 3182 ΥΔΡΙΔΙΑ ΜΕΤΑΛΛΑΩΝ, ΕΥΦΛΕΚΤΑ,Ε.Α.Ο. [c] 3178 ΕΥΦΛΕΚΤΑ ΣΤΕΡΕΑ, ΑΝΟΡΓΑΝΑ, Ε.Α.Ο.
	οξειδωτικά		FO	3097 ΕΥΦΛΕΚΤΑ ΣΤΕΡΕΑ, ΟΞΕΙΔΩΤΙΚΑ, Ε.Α.Ο. (δεν επιτρέπονται, βλέπε 2.2.41.2.2)
	τοξικά FT	οργανικά	FT1	2926 ΕΥΦΛΕΚΤΑ ΣΤΕΡΕΑ, ΤΟΞΙΚΑ, ΟΡΓΑΝΙΚΑ, Ε.Α.Ο.
		ανόργανα	FT2	3179 ΕΥΦΛΕΚΤΑ ΣΤΕΡΕΑ, ΤΟΞΙΚΑ, ΑΝΟΡΓΑΝΑ, Ε.Α.Ο.
	διαβρωτικά FC	οργανικά	FC1	2925 ΕΥΦΛΕΚΤΑ ΣΤΕΡΕΑ, ΔΙΑΒΡΩΤΙΚΑ, ΟΡΓΑΝΙΚΑ, Ε.Α.Ο.
		ανόργανα	FC2	3180 ΕΥΦΛΕΚΤΑ ΣΤΕΡΕΑ, ΔΙΑΒΡΩΤΙΚΑ, ΑΝΟΡΓΑΝΑ, Ε.Α.Ο.
Στερεά απευαισθητοποιημένα εκρηκτικά	χωρίς δευτερογενή κίνδυνο		D	3319 ΜΕΙΓΜΑ ΝΙΤΡΟΓΛΥΚΕΡΙΝΗΣ, ΑΠΕΥΑΙΣΘΗΤΟΠΟΙΗΜΕΝΟ, ΣΤΕΡΕΟ, Ε.Α.Ο. με περισσότερο από 2% αλλά όχι περισσότερο από 10% νιτρογλυκερίνη κατά βάρος 3344 ΜΕΙΓΜΑ 'ΤΕΤΡΑΝΙΤΡΙΚΟΥ ΠΕΝΤΑΕΡΥΘΡΙΤΗ, ΤΕΤΡΑΝΙΚΗ ΠΕΝΤΑΕΡΥΘΡΙΤΟΛΗ, ΡΕΤΝ, ΑΠΕΥΑΙΣΘΗΤΟΠΟΙΗΜΕΝΟ, ΣΤΕΡΕΟ, Ε.Α.Ο. με περισσότερο από 10% αλλά όχι περισσότερο από 20% ΡΕΤΝ κατά βάρος 3380 ΑΠΕΥΑΙΣΘΗΤΟΠΟΙΗΜΕΝΑ ΕΚΡΗΚΤΙΚΑ, ΣΤΕΡΕΑ, Ε.Α.Ο.
	τοξικά		DT	Μόνο αυτά που αναφέρονται στον Πίνακα Α του Κεφαλαίου 3.2 θα γίνονται δεκτά για μεταφορά ως ουσίες της Κλάσης 4.1.
Αυτενεργές ουσίες SR	που δεν απαιτούν έλεγχο θερμοκρασίας		SR1	ΑΥΤΕΝΕΡΓΑ ΥΓΡΑ ΤΥΠΟΥ Α ΑΥΤΕΝΕΡΓΑ ΣΤΕΡΕΑ ΤΥΠΟΥ Α } Μη δεκτά για μεταφορά, βλέπε 2.2.41.2.3 3221 ΑΥΤΕΝΕΡΓΑ ΥΓΡΑ ΤΥΠΟΥ Β 3222 ΑΥΤΕΝΕΡΓΑ ΣΤΕΡΕΑ ΤΥΠΟΥ Β 3223 ΑΥΤΕΝΕΡΓΑ ΥΓΡΑ ΤΥΠΟΥ C 3224 ΑΥΤΕΝΕΡΓΑ ΣΤΕΡΕΑ ΤΥΠΟΥ C 3225 ΑΥΤΕΝΕΡΓΑ ΥΓΡΑ ΤΥΠΟΥ D 3226 ΑΥΤΕΝΕΡΓΑ ΣΤΕΡΕΑ ΤΥΠΟΥ D 3227 ΑΥΤΕΝΕΡΓΑ ΥΓΡΑ ΤΥΠΟΥ Ε 3228 ΑΥΤΕΝΕΡΓΑ ΣΤΕΡΕΑ ΤΥΠΟΥ Ε 3229 ΑΥΤΕΝΕΡΓΑ ΥΓΡΑ ΤΥΠΟΥ F 3230 ΑΥΤΕΝΕΡΓΑ ΣΤΕΡΕΑ ΤΥΠΟΥ F ΑΥΤΕΝΕΡΓΑ ΥΓΡΑ ΤΥΠΟΥ G ΑΥΤΕΝΕΡΓΑ ΣΤΕΡΕΑ ΤΥΠΟΥ G } Μη υποκείμενα στις διατάξεις που εφαρμόζονται στην Κλάση 4.1, βλέπε 2.2.41.1.1.11
	που απαιτούν έλεγχο θερμοκρασίας		SR2	3231 ΑΥΤΕΝΕΡΓΑ ΥΓΡΑ ΤΥΠΟΥ Β, ΥΠΟ ΕΛΕΓΧΟΜΕΝΗ ΘΕΡΜΟΚΡΑΣΙΑ 3232 ΑΥΤΕΝΕΡΓΑ ΣΤΕΡΕΑ ΤΥΠΟΥ Β, ΥΠΟ ΕΛΕΓΧΟΜΕΝΗ ΘΕΡΜΟΚΡΑΣΙΑ 3233 ΑΥΤΕΝΕΡΓΑ ΥΓΡΑ ΤΥΠΟΥ C, ΥΠΟ ΕΛΕΓΧΟΜΕΝΗ ΘΕΡΜΟΚΡΑΣΙΑ 3234 ΑΥΤΕΝΕΡΓΑ ΣΤΕΡΕΑ ΤΥΠΟΥ C, ΥΠΟ ΕΛΕΓΧΟΜΕΝΗ ΘΕΡΜΟΚΡΑΣΙΑ 3235 ΑΥΤΕΝΕΡΓΑ ΥΓΡΑ ΤΥΠΟΥ D, ΥΠΟ ΕΛΕΓΧΟΜΕΝΗ ΘΕΡΜΟΚΡΑΣΙΑ 3236 ΑΥΤΕΝΕΡΓΑ ΣΤΕΡΕΑ ΤΥΠΟΥ D, ΥΠΟ ΕΛΕΓΧΟΜΕΝΗ ΘΕΡΜΟΚΡΑΣΙΑ 3237 ΑΥΤΕΝΕΡΓΑ ΥΓΡΑ ΤΥΠΟΥ Ε, ΥΠΟ ΕΛΕΓΧΟΜΕΝΗ ΘΕΡΜΟΚΡΑΣΙΑ 3238 ΑΥΤΕΝΕΡΓΑ ΣΤΕΡΕΑ ΤΥΠΟΥ Ε, ΥΠΟ ΕΛΕΓΧΟΜΕΝΗ ΘΕΡΜΟΚΡΑΣΙΑ 3239 ΑΥΤΕΝΕΡΓΑ ΥΓΡΑ ΤΥΠΟΥ F, ΥΠΟ ΕΛΕΓΧΟΜΕΝΗ ΘΕΡΜΟΚΡΑΣΙΑ 3240 ΑΥΤΕΝΕΡΓΑ ΣΤΕΡΕΑ ΤΥΠΟΥ F, ΥΠΟ ΕΛΕΓΧΟΜΕΝΗ ΘΕΡΜΟΚΡΑΣΙΑ

2.2.41.4 ***Κατάλογος αυτενεργών ουσιών***

[a] *Μέταλλα και μεταλλικά κράματα σε σκόνη ή άλλη εύφλεκτη μορφή, υποκείμενα σε αυτόματη καύση, είναι ουσίες της Κλάσης 4.2.*

[b] *Μέταλλα και μεταλλικά κράματα σε σκόνη ή άλλη εύφλεκτη μορφή που, σε επαφή με το νερό, εκλύουν εύφλεκτα αέρια είναι ουσίες της Κλάσης 4.3*

[c] *Υβριδικά μέταλλα που σε επαφή με το νερό εκπέμπουν εύφλεκτα αέρια, είναι ουσίες της Κλάσης 4.3. 2870 Βοροϋδρίδιο του αλουμινίου ή 2870 βοροϋδρίδιο του αλουμινίου σε συσκευές, είναι ουσία της Κλάσης 4.2, UN Αριθμ. 2870.*

Στη στήλη "Μέθοδος συσκευασίας" οι κωδικοί "OP1" και "OP2" αναφέρονται στις μεθόδους συσκευασίας της 4.1.4.1, οδηγία συσεκυασίας P520 (βλέπε επίσης 4.1.7.1). Αυτενεργές ουσίες που πρόκειται να μεταφερθούν θα πρέπει να fulfil the classification and the control and emergency temperatures (όπως απορρέει από το SADT) as listed. Για ουσίες που επιτρέπονται σε IBC, βλέπε 4.1.4.2, οδηγία συσκευασίας IBC520 και, για εκείνες που επιτρέπονται σε δεξαμενές σύμφωνα με το Κεφάλαιο 4.2, βλέπε 4.2.5.2, φορητή δεξαμενή οδηγία T23.

ΣΗΜΕΙΩΣΗ *: Η ταξινόμηση που δίνεται στον πίνακα αυτό βασίζεται σε τεχνικά καθαρές ουσίες (εκτός από τις περιπτώσεις όπου προσδιορίζεται συγκέντρωση μικρότερη από 100%). Για άλλες συγκεντρώσεις, η ουσία μπορεί να ταξινομείται διαφορετικά ακολουθώντας τις διαδικασίες που δίνονται στο Μέρος ΙΙ του Εγχειριδίου Δοκιμών και Κριτηρίων και στην 2.2.41.1.17.*

ΑΥΤΕΝΕΡΓΗ ΥΛΗ	Συγκέν-τρωση (%)	Μέθοδος συσκευασίας	Θερμο-κρασία ελέγχου (°C)	Θερμο-κρασία κινδύνου (°C)	UN γενική καταχώρη ση	Παρατηρήσ εις
ΑΚΕΤΟΝ-ΠΥΡΟΓΑΛΛΟΛΗ ΣΥΜΠΟΛΥΜΕΡΕΣ 2-ΔΙΑΖΩ-1- ΝΑΦΘΟΛΟ-5-ΣΟΥΛΦΟΝΙΚΟΣ	100	OP8			3228	
ΣΥΝΘΕΣΗ ΑΖΩΔΙΚΑΡΒΟΝΑΜΙΔΙΟΥ ΤΥΠΟΥ B, ΥΠΟ ΕΛΕΓΧΟΜΕΝΗ ΘΕΡΜΟΚΡΑΣΙΑ	< 100	OP5			3232	(1) (2)
ΣΥΝΘΕΣΗ ΑΖΩΔΙΚΑΡΒΟΝΑΜΙΔΙΟΥ ΤΥΠΟΥ C	< 100	OP6			3224	(3)
ΣΥΝΘΕΣΗ ΑΖΩΔΙΚΑΡΒΟΝΑΜΙΔΙΟΥ ΤΥΠΟΥ C, ΥΠΟ ΕΛΕΓΧΟΜΕΝΗ ΘΕΡΜΟΚΡΑΣΙΑ	< 100	OP6			3234	(4)
ΣΥΝΘΕΣΗ ΑΖΩΔΙΚΑΡΒΟΝΑΜΙΔΙΟΥ ΤΥΠΟΥ D	< 100	OP7			3226	(5)
ΣΥΝΘΕΣΗ ΑΖΩΔΙΚΑΡΒΟΝΑΜΙΔΙΟΥ ΤΥΠΟΥ D, ΥΠΟ ΕΛΕΓΧΟΜΕΝΗ ΘΕΡΜΟΚΡΑΣΙΑ	< 100	OP7			3236	(6)
2,2' –ΑΖΩΔΙ(2,4-ΔΙ-ΜΕΘΥΛ- 4-ΜΕΘΟΞΥ-ΒΑΛΕΡΙΑΝΟΝΙΤΡΙΛΙΟ)	100	OP7	-5	+5	3236	
2,2' – ΑΖΩΔΙ(2,4-ΔΙΜΕΘΥΛ- ΒΑΛΕΡΙΑΝΟΝΙΤΡΙΛΙΟ)	100	OP7	+10	+15	3236	
2,2' – ΑΖΩΔΙ(ΑΙΘΥΛ - 2- ΜΕΘΥΛ- ΠΡΟΠΙΟΝΙΚΟ ΑΛΑΣ)	100	OP7	+20	+25	3235	
1,1- ΑΖΩΔΙ (ΕΞΑΫΔΡΟΒΕΝΖΟΝΙΤΡΙΛΙΟ)	100	OP7			3226	
2,2' – ΑΖΩΔΙ (ΙΣΟΒΟΥΤΥΡΟΝΙΤΡΙΛΙΟ)	100	OP6	+40	+45	3234	
2,2' – ΑΖΩΔΙ (ΙΣΟΒΟΥΤΥΡΟΝΙΤΡΙΛΙΟ) ως πάστα με βάση το νερό	≤50%	OP6			3224	
2,2' – ΑΖΩΔΙ (2-ΜΕΘΥΛΟΒΟΥΤΥΡΟΝΙΤΡΙΛΙΟ)	100	OP7	+35	+40	3236	
1,3- ΔΙΣΟΥΛΦΟΝΥΛΥΔΡΑΖΙΟΥΧΟ ΒΕΝΖΟΛΙΟ, σε μορφή πάστας	52	OP7			3226	
ΣΟΥΛΦΟΝΥΛΥΔΡΑΖΙΟΥΧΟ ΒΕΝΖΟΛΙΟ	100	OP7			3226	
ΧΛΩΡΙΟΥΧΟΣ 4-(ΒΕΝΖΥΛΟ (ΑΙΘΥΛ) ΑΜΙΝΟ-3-ΑΙΘΟΞΥ-ΒΕΝΖΟΛΟΔΙΑΖΩΝΙΚΟΣ ΨΕΥΔΑΡΓΥΡΟΣ	100	OP7			3226	
ΧΛΩΡΙΟΥΧΟΣ 4-(ΒΕΝΖΥΛΟ (ΜΕΘΥΛΟ)ΑΜΙΝΟ)-3-ΑΙΘΟΞΥΒΕΝΖΟΛΟΔΙΑΖΩΝΙΚΟΣ ΨΕΥΔΑΡΓΥΡΟΣ	100	OP7	+40	+45	3236	
ΧΛΩΡΙΟΥΧΟΣ 3-ΧΛΩΡΟ- 4-ΔΙΑΙΘΥΛ-ΑΜΙΝΟ-ΒΕΝΖΟΛΟΔΙΑΖΩΝΙΚΟΣ ΨΕΥΔΑΡΓΥΡΟΣ	100	OP7			3226	
2-ΔΙΑΖΩ-1-ΝΑΦΘΟΛΟ-4-ΣΟΥΛΦΟΝΥΛΟΧΛΩΡΙΔΙΟ	100	OP5			3222	(2)
2-ΔΙΑΖΩ-1-ΝΑΦΘΟΛΟ-5-ΣΟΥΛΦΟΝΥΛΟΧΛΩΡΙΔΙΟ	100	OP5			3222	(2)
ΜΙΓΜΑ 2-ΔΙΑΖΩ-1-ΝΑΦΘΟΛΟ- ΣΟΥΛΦΟΝΙΚΟΣ ΟΞΙΝΟΣ ΕΣΤΕΡΑΣ, ΤΥΠΟΥ D	<100	OP7			3226	(9)

2,5 ΔΙΒΟΥΤΟΞΥ – 4 (4-ΜΟΡΦΟΛΙΝΟ) ΒΕΝΖΟΛΟΔΙΑΖΩΝΙΚΟΣ, ΤΕΤΡΑΧΛΩΡΟΨΕΥΔΑΡΓΥΡΟΣ (2:1)	100	OP8			3228	
ΑΥΤΕΝΕΡΓΗ ΥΛΗ	**Συγκέντρωση (%)**	**Μέθοδος συσκευασίας**	**Θερμοκρασία ελέγχου (°C)**	**Θερμοκρασία κινδύνου (°C)**	**UN γενική καταχώρηση**	**Παρατηρήσεις**
ΧΛΩΡΙΟΥΧΟΣ 2,5-ΔΙΑΙΘΟΞΥ-4-ΜΟΡΦΟΛΙΝΟ-ΒΕΝΖΟΛΟΔΙΑΖΩΝΙΚΟΣ ΨΕΥΔΑΡΓΥΡΟΣ	67-100	OP7	+35	+40	3236	
ΧΛΩΡΙΟΥΧΟΣ 2,5-ΔΙΑΙΘΟΞΥ-4-ΜΟΡΦΟΛΙΝΟ-ΒΕΝΖΟΛΟΔΙΑΖΩΝΙΚΟΣ ΨΕΥΔΑΡΓΥΡΟΣ	66	OP7	+40	+45	3236	
ΤΕΤΡΑΦΘΟΡΟΒΟΡΙΚΟ 2,5- ΔΙΑΙΘΟΞΥ-4-ΜΟΡΦΟΛΙΝΟ - ΒΕΝΖΟΛΟΔΙΑΖΩΝΙΟ	100	OP7	+30	+35	3236	
ΘΕΙΟΥΧΟΣ 2,5-ΔΙΑΙΘΟΞΥ -4- (4- ΜΟΡΦΟΛΙΝΟ ΦΑΙΝΥΛΟΣΟΥΛΦΟΝΥΛΟ)-ΒΕΝΖΟΛΟΔΙΑΖΩΝΙΚΟΣ ΨΕΥΔΑΡΓΥΡΟΣ	100	OP7			3226	
ΧΛΩΡΙΟΥΧΟΣ 2,5-ΔΙΑΙΘΟΞΥ -4-(ΦΑΙΝΥΛΟΣΟΥΛΦΟΝΥΛΟ)-ΒΕΝΖΟΛΟΔΙΑΖΩΝΙΚΟΣ ΨΕΥΔΑΡΓΥΡΟΣ	67	OP7	+40	+45	3236	
ΔΙΣ ΔΙΑΙΘΥΛΕΝΟΓΛΥΚΟΛΗ (ΑΝΘΡΑΚΙΚΟΣ ΑΛΛΥΕΣΤΕΡΑΣ) + ΔΙ-ΙΣΟΠΡΟΠΥΛΟ-ΥΠΕΡΟΞΙΔΙΤΤΑΝΘΡΑΚΙΚΟ ΑΛΑΣ	≥ 88+≤ 12	OP8	-10	0	3237	
ΧΛΩΡΙΟΥΧΟΣ 2,5-ΔΙΜΕΘΟΞΥ-4-(4-ΜΕΘΥΛΟ-ΦΑΙΝΥΛΟΣΟΥΛΦΟΝΥΛΟ) ΒΕΝΖΟΛΟΔΙΑΖΩΝΙΚΟΣ ΨΕΥΔΑΡΓΥΡΟΣ	79	OP7	+40	+45	3236	
4-(ΔΙΜΕΘΥΛΑΜΙΝΟ) ΒΕΝΖΟΛΟΔΙΑΖΩΝΙΚΟΣ ΤΡΙΧΛΩΡΙΟΥΧΟΣ ΨΕΥΔΑΡΓΥΡΟΣ	100	OP8			3228	
4-ΔΙΜΕΘΥΛΑΜΙΝΟ-6-(2-ΔΙΜΕΘΥΛΟ-ΑΜΙΝΟΑΙΘΟΞΥ) ΤΟΥΛΟΥΟΛΟ-2-ΔΙΑΖΩΝΙΚΟΣ ΧΛΩΡΙΟΥΧΟΣ ΨΕΥΔΑΡΓΥΡΟΣ	100	OP7	+40	+45	3236	
Ν,Ν'-ΔΙΝΙΤΡΩΔΟ-Ν,Ν'- ΔΙΜΕΘΥΛΟ ΤΕΡΦΘΑΛΑΜΙΔΙΟ, σε μορφή πάστας	72	OP6			3224	
Ν,Ν'-ΔΙΝΙΤΡΩΔΟΠΕΝΤΑΜΕΘΥΛΕΝΟ-ΤΕΤΡΑΜΙΝΗ	82	OP6			3224	(7)
4,4'- ΔΙΣΟΥΛΦΟΝΥΛΥΔΡΑΖΙΟΥΧΟ ΔΙΦΑΙΝΥΛΟΞΕΙΔΙΟ	100	OP7			3226	
ΧΛΩΡΙΟΥΧΟΣ 4-ΔΙΠΡΟΠΥΛΑΜΙΝΟΒΕΝΖΟΛΟΔΙΑΖΩΝΙΚΟΣ ΨΕΥΔΑΡΓΥΡΟΣ	100	OP7			3226	
ΧΛΩΡΙΟΥΧΟΣ 2-(Ν,Ν-ΑΙΘΥΛΟΚΑΡΒΟΝΥΛΟΦΑΙΝΥΛΑΜΙΝΟ-)-3-ΜΕΘΟΞΥ-4- (Ν-ΜΕΘΥΛΟ-ΝΝ-ΚΥΚΛΟΕΞΥΛΑΜΙΝΟ) ΒΕΝΖΟΛΟΔΙΑΖΩΝΙΚΟΣ ΨΕΥΔΑΡΓΥΡΟΣ	63-92	OP7	+ 40	+ 45	3236	
ΧΛΩΡΙΟΥΧΟΣ 2-(Ν,Ν-ΑΙΘΟΞΥΚΑΡΒΟΝΥΛΟΦΑΙΝΥΛΑΜΙΝΟ)-3-ΜΕΘΟΞΥ -4- (Ν- ΜΕΘΥΛΟ-Ν-ΚΥΚΛΟΕΞΥΛΑΜΙΝΟ) ΒΕΝΖΟΛΟΔΙΑΖΩΝΙΚΟΣ ΨΕΥΔΑΡΓΥΡΟΣ	62	OP7	+ 35	+ 40	3236	
Ν-ΦΟΡΜΥΛΟ-2-(ΝΙΤΡΟΜΕΘΥΛΕΝΟ)-1,3-ΥΠΕΡΥΔΡΟΘΕΙΑΖΙΝΗ	100	OP7	+45	+50	3236	
ΧΛΩΡΙΟΥΧΟΣ 2-(2-ΥΔΡΟΞΥΑΙΘΟΞΥ)-1-(ΠΥΡΡΟΛΙΔΙΝ-1-ΥΛ) ΒΕΝΖΟΛΟ-4-ΔΙΑΖΩΝΙΚΟΣ ΨΕΥΔΑΡΓΥΡΟΣ	100	OP7	+ 45	+ 50	3236	
ΧΛΩΡΙΟΥΧΟΣ 3-(2- ΥΔΡΟΞΥΑΙΘΟΞΥ)-4-(ΠΥΡΡΟΛΙΔΙΝ -1- ΥΛ) ΒΕΝΖΟΛΟΔΙΑΖΩΝΙΚΟΣ ΨΕΥΔΑΡΓΥΡΟΣ	100	OP7	+40	+45	3236	
2 – (Ν,Ν ΜΕΘΥΛΟΑΜΙΝΟΑΙΘΥΛΟ-ΚΑΡΒΟΝΥΛΙΟ)-4-(3,4-ΔΙΜΕΘΥΛΦΑΙΝΥΛΣΟΥΛΦΟΝΙΛΟ) ΒΕΝΖΟΛΟΔΙΑΖΩΝΙΚΟΥ ΥΔΡΟΓΟΝΟ ΘΕΙΟΥΧΟ	96	OP7	+45	+50	3236	
4-ΜΕΘΥΛΟΒΕΝΖΟΛΟΣΟΥΚΦΟΝΥΛΥΔΡΑΙΖΙΔΙΟ	100	OP7			3226	

ΤΕΤΡΑΦΘΟΡΟΒΟΡΙΚΟ 3-ΜΕΘΥΛΟ-4-(ΠΥΡΡΟΛΙΔΙΝ-1-ΥΛ) ΒΕΝΖΟΛΟΔΙΑΖΩΝΙΟ	95	OP6	+45	+50	3234	
4-ΝΙΤΡΩΔΟΦΑΙΝΟΛΗ	100	OP7	+35	+40	3236	
ΑΥΤΕΝΕΡΓΟ ΥΓΡΟ, ΔΕΙΓΜΑ		OP2			3223	(8)
ΑΥΤΕΝΕΡΓΟ ΥΓΡΟ, ΔΕΙΓΜΑ, ΥΠΟ ΕΛΕΓΧΟΜΕΝΗ ΘΕΡΜΟΚΡΑΣΙΑ		OP2			3233	(8)
ΑΥΤΕΝΕΡΓΟ ΣΤΕΡΕΟ, ΔΕΙΓΜΑ		OP2			3224	(8)
ΑΥΤΕΝΕΡΓΟ ΣΤΕΡΕΟ, ΔΕΙΓΜΑ, ΥΠΟ ΕΛΕΓΧΟΜΕΝΗ ΘΕΡΜΟΚΡΑΣΙΑ		OP2			3234	(8)
2-ΔΙΑΖΩ-1-ΝΑΦΘΟΛΟ-4-ΣΟΥΛΦΟΝΙΚΟ ΝΑΤΡΙΟ	100	OP7			3226	
2-ΔΙΑΖΩ-1-ΝΑΦΘΟΛΟ-5-ΣΟΥΛΦΟΝΙΚΟ ΝΑΤΡΙΟ	100	OP7			3226	
ΝΙΤΡΙΚΟ ΤΕΤΡΑΜΙΝΟΠΑΛΛΑΔΙΟ (II)	100	OP6	+30	+35	3234	

Παρατηρήσεις

(1) Συνθέσεις αζοδικαρβοναμιδίου που ικανοποιούν τα κριτήρια της 20.4.2 (b) του Εγχειριδίου Δοκιμών και Κριτηρίων. Οι θερμοκρασίες ελέγχου και κινδύνου θα πρέπει να καθορίζονται με τη διαδικασία που δίνεται στην 2.2.41.1.17.

(2) "ΕΚΡΗΚΤΙΚΑ" απαιτείται σήμανση δευτερεύοντα κινδύνου (Υπόδειγμα Αριθμ. 1, βλέπε 5.2.2.2.2).

(3) Συνθέσεις αζοδικαρβοναμιδίου που ικανοποιούν τα κριτήρια της 20.4.2 (c) του Εγχειριδίου Δοκιμών και Κριτηρίων.

(4) Συνθέσεις αζοδικαρβοναμιδίου που ικανοποιούν τα κριτήρια της 20.4.2 (c) του Εγχειριδίου Δοκιμών και Κριτηρίων. Οι θερμοκρασίες ελέγχου και κινδύνου θα πρέπει να καθορίζονται με τη διαδικασία που δίνεται στην 2.2.41.1.17.

(5) Συνθέσεις αζοδικαρβοναμιδίου που ικανοποιούν τα κριτήρια της 20.4.2 (d) του Εγχειριδίου Δοκιμών και Κριτηρίων.

(6) Συνθέσεις αζοδικαρβοναμιδίου που ικανοποιούν τα κριτήρια της 20.4.2 (d) του Εγχειριδίου Δοκιμών και Κριτηρίων. Οι θερμοκρασίες ελέγχου και κινδύνου θα πρέπει να καθορίζονται με τη διαδικασία που δίνεται 2.2.41.1.17.

(7) Με ένα συμβατό μέσο αραίωσης που έχει σημείο βρασμού όχι μικρότερο από 150 °C.

(8) Βλέπε 2.2.41.1.16.

(9) Η καταχώρηση αυτή εφαρμόζεται σε μίγματα εστέρων 2-διαζω-1-ναφθολο-4-σουλφονικό οξύ και 2-διαζω-1-ναφθολο-5-σουλφονικό οξύ τα οποία ικανοποιούν τα κριτήτια της 20.4.2 (d) του Εγχειριδίου Δοκιμών και Κριτηρίων.

2.2.42 Κλάση 4.2 Ουσίες υποκείμενες σε αυτόματη καύση

2.2.42.1 Κριτήρια

2.2.42.1.1 Ο τίτλος της Κλάσης 4.2 καλύπτει:

– *Πυροφόρες ουσίες* που είναι ουσίες, συμπεριλαμβανομένων μειγμάτων και διαλυμάτων (υγρών ή στερεών) που ακόμα και σε μικρές ποσότητες αναφλέγονται σε επαφή με τον αέρα ουσίες, συμπεριλαμβανομένων διαλυμάτων και μειγμάτων (υγρά ή στερεά), που ακόμα και σε μικρές ποσότητες αναφλέγονται με επαφή με τον αέρα μέσα σε πέντε λεπτά. Αυτές είναι οι ουσίες της Κλάσης 4.2, οι πιο ικανές για αυτόματη καύση και

– *Αυτοθερμαινόμενες ουσίες και είδη* που είναι ουσίες και είδη, συμπεριλαμβανομένων διαλυμάτων και μειγμάτων, που, σε επαφή με τον αέρα, χωρίς καμία παροχή ενέργειας είναι υποκείμενες σε αυτοθέρμανση Αυτές οι ουσίες μπορούν να αναφλεγούν μόνον σε μεγάλες ποσότητες (κιλά) και μετά από μακρά χρονική περίοδο (ώρες ή μέρες).

2.2.42.1.2 Οι ουσίες και τα είδη της Κλάσης 4.2 υποδιαιρούνται ως εξής:

S Ουσίες υποκείμενες σε αυτόματη καύση, χωρίς δευτερεύων κίνδυνο:

S1 Οργανικές, υγρές,
S2 Οργανικές, στερεές,
S3 Ανόργανες, υγρές,
S4 Ανόργανες, στερεές,
S5 Οργανομεταλλικές

SW Ουσίες υποκείμενες σε αυτόματη καύση, που σε επαφή με το νερό εκπέμπουν εύφλεκτα αέρια,

SO Ουσίες υποκείμενες σε αυτόματη ανάφλεξη, οξειδωτικές,

ST Ουσίες υποκείμενες σε αυτόματη καύση, τοξικές:

ST1 Οργανικές, τοξικές, υγρές,
ST2 Οργανικές, τοξικές, στερεές,
ST3 Ανόργανες, τοξικές, υγρές,
ST4 Ανόργανες, τοξικές, στερεές,

SC Ουσίες υποκείμενες σε αυτόματη καύση, διαβρωτικές:

SC1 Οργανικές, διαβρωτικές, υγρές,
SC2 Οργανικές, διαβρωτικές, στερεές,
SC3 Ανόργανες, διαβρωτικές, υγρές,
SC4 Ανόργανες, διαβρωτικές, στερεές.

Ιδιότητες

2.2.42.1.3 Η αυτοθέρμανση αυτών των ουσιών που οδηγεί σε αυτόματη καύση, προκαλείται από την αντίδραση της ουσίας με οξυγόνο (στον αέρα) και η θερμότητα που αναπτύσσεται δεν απάγεται αρκετά γρήγορα στο περιβάλλον. Αυτόματη ανάφλεξη εκδηλώνεται όταν ο ρυθμός παραγωγής θερμότητας υπερβαίνει το ρυθμό απώλειας θερμότητας και επιτυγχάνεται η θερμοκρασία αυτόματης καύση.

Ταξινόμηση

2.2.42.1.4 Οι ουσίες και τα είδη που ταξινομούνται στην Κλάση 4.2 υπάρχουν στον Πίνακα Α του Κεφαλαίου 3.2. Η καταχώρηση των ουσιών και ειδών που δεν αναφέρονται ονομαστικά στον Πίνακα Α του Κεφαλαίου 3.2 στη σχετική ακριβή ε.α.ο. καταχώρηση της 2.2.43.3 σύμφωνα με τις διατάξεις του Κεφαλαίου 2.1 μπορούν να βασιστούν στην εμπειρία ή στα αποτελέσματα από τις διαδικασίες ελέγχου σύμφωνα με το Εγχειρίδιο των Δοκιμών και Κριτηρίων, Μέρος ΙΙΙ, Τμήμα 33.3. Η καταχώρηση στις γενικές ε.α.ο. καταχωρήσεις της Κλάσης 4.2 θα βασίζονται στα αποτελέσματα των διαδικασιών ελέγχου σύμφωνα με το Εγχειρίδιο των Δοκιμών και Κριτηρίων, Μέρος ΙΙΙ, Τμήμα 33.3. Η εμπειρία επίσης θα λαμβάνεται υπ' όψη όταν οδηγεί σε πιο αυστηρή καταχώρηση.

2.2.42.1.5 Όταν ουσίες και είδη χωρίς συγκεκριμένη ονομασία καταχωρούνται σε μία από τις καταχωρήσεις στην 2.2.42.3 βάσει των διαδικασιών ελέγχου σύμφωνα με το Εγχειρίδιο των Δοκιμών και Κριτηρίων, Μέρος ΙΙΙ, Τμήμα 33.3, τα παρακάτω κριτήρια θα πρέπει να εφαρμόζονται:

(a) Στερεά υποκείμενα σε αυτόματη καύση (πυροφόρος) θα πρέπει να καταχωρούνται στην Κλάση 4.2 όταν αναφλέγονται πέφτοντας από ύψος 1 μέτρου ή μέσα σε πέντε λεπτά,

(b) Υγρά υποκείμενα σε αυτόματη καύση (πυροφόρος) θα πρέπει να καταχωρούνται στην Κλάση 4.2 όταν :

(i) κατά την έκχυση σε αδρανή φορέα, αναφλέγονται μέσα σε πέντε λεπτά ή

(ii) στην περίπτωση ενός αρνητικού αποτελέσματος της δοκιμής σύμφωνα με το (i), κατά την έκχυση σε ξηρό, πτυχωτός χάρτινος ηθμός (Whatman No. 3 φίλτρο), το αναφλέγουν ή το απανθρακώνουν μέσα σε πέντε λεπτά.

(c) Ουσίες στις οποίες, σε δείγμα κύβου 10 εκατοστών, στους 140°C θερμοκρασία ελέγχου, παρατηρείται αυτόματη καύση ή αύξηση της θερμοκρασίας πάνω από 200°C μέσα σε 24 ώρες, θα πρέπει να καταχωρούνται στην Κλάση 4.2. Αυτό το κριτήριο βασίζεται στη θερμοκρασία της αυτόματης καύση του ζωικού άνθρακα, που είναι στους 50°C για ένα δοκιμαστικό κύβο όγκου 27 m^3. Ουσίες με θερμοκρασία αυτόματης καύση μεγαλύτερη από 50°C για έναν όγκο 27 m^3 δεν θα καταχωρούνται στην Κλάση 4.2.

ΣΗΜΕΙΩΣΗ 1*:΄Ουσίες που μεταφέρονται σε κόλα με όγκο όχι μεγαλύτερο από 3m^3εξαιρούνται από την Κλάση 4.2 αν, δοκιμασμένες με 10 εκ δείγμα κύβου σε 120°C, καμία αυτόματη καύση ούτε αύξηση στη θερμοκρασία σε πάνω από 160°C παρατηρείται μέσα σε 24 ώρες.*

ΣΗΜΕΙΩΣΗ 2*: Ουσίες που μεταφέρονται σε κόλα με όγκο όχι μεγαλύτερο από 450 λίτρα εξαιρούνται από την Κλάση 4.2 αν, δοκιμασμένες με 10 εκ δοκιμαστικό κύβο σε 100°C, καμία αυτόματη καύση ούτε αύξηση στη θερμοκρασία σε πάνω από 160°C παρατηρείται μέσα σε 24 ώρες.*

ΣΗΜΕΙΩΣΗ 3*: Δεδομένου ότι οι οργανομεταλλικές ουσίες μπορούν να ταξινομηθούν στην Κλάση 4.2 ή 4.3 με επιπρόσθετους δευτερεύοντες κινδύνους, ανάλογα με τις ιδιότητές τους, για τις ουσίες αυτές δίνεται συγκεκριμένο διάγραμμα ροής ταξινόμησης στην 2.3.5.*

2.2.42.1.6 Αν οι ουσίες της Κλάσης 4.2, ως αποτέλεσμα προσμείξεων, εντάσσονται σε διαφορετικές κατηγορίες κινδύνου από αυτές στις οποίες ανήκουν οι ουσίες που αναφέρονται ονομαστικά στον Πίνακα Α του Κεφαλαίου 3.2, αυτά τα μείγματα θα πρέπει να καταχωρούνται στις καταχωρήσεις στις οποίες ανήκουν με βάση τον πραγματικό βαθμό κινδύνου τους.

ΣΗΜΕΙΩΣΗ*: Για την ταξινόμηση των διαλυμάτων και μειγμάτων (όπως παρασκευασμάτων και αποβλήτων) βλέπε επίσης 2.1.3.*

2.2.42.1.7 Βάσει της διαδικασίας ελέγχου στο Εγχειρίδιο των Δοκιμών και Κριτηρίων, Μέρος ΙΙΙ, Τμήμα 33.3 και των κριτηρίων που τίθενται στην 2.2.42.1.5, μπορεί επίσης να καθοριστεί εάν η φύση μίας ουσίας με συγκεκριμένη ονομασία είναι τέτοια ώστε η ουσία να μην υπόκειται στις διατάξεις για αυτήν την Κλάση.

Καταχώρηση ομάδων συσκευασίας

2.2.42.1.8 Ουσίες και είδη ταξινομημένα σε διάφορες καταχωρήσεις του Πίνακα Α του Κεφαλαίου 3.2, θα καταχωρούνται στις ομάδες συσκευασίας I, II και III με βάση τις διαδικασίες δοκιμών του Εγχειριδίου των Δοκιμών και Κριτηρίων , Μέρος ΙΙΙ, Τμήμα 33.3, σύμφωνα με τα παρακάτω κριτήρια:

(a) Ουσίες υποκείμενες σε αυτόματη καύση (πυροφόρες) θα πρέπει να καταχωρούνται στην ομάδα συσκευασίας I,

(b) Αυτοθερμαινόμενες ουσίες και είδη στις οποίες, σε ένα δείγμα κύβου 2.5 εκ., στους 140°C θερμοκρασία ελέγχου, παρατηρείται αυτόματη καύση ή αύξησης της θερμοκρασίας σε πάνω από 200°C μέσα σε 24 ώρες, θα πρέπει να καταχωρούνται στην ομάδα συσκευασίας II,

Ουσίες με θερμοκρασία αυτόματης ανάφλεξης υψηλότερη των 50°C για όγκο 450 λίτρων δεν θα καταχωρούνται στην ομάδα συσκευασίας II

(c) Ελαφρά αυτοθερμαινόμενες ουσίες στις οποίες, τα φαινόμενα που αναφέρονται σε ένα δείγμα κύβου 2.5 εκατοστών, υπό την (b) δεν παρατηρούνται, στις δεδομένες συνθήκες, αλλά στις οποίες σε ένα δοκιμαστικό κύβο 10 εκατοστών στους 140°C θερμοκρασία ελέγχου παρατηρείται αυτόματη καύση ή αύξηση της θερμοκρασίας πάνω από 200°C μέσα σε 24 ώρες, θα πρέπει να καταχωρούνται στην ομάδα συσκευασίας III.

2.2.42.2 ***Ουσίες που δεν είναι δεκτές για μεταφορά***

Οι παρακάτω ουσίες δεν θα πρέπει να είναι δεκτές για μεταφορά:

- UN 3255 τριτ-ΒΟΥΤΥΛΟ ΥΠΟΧΛΩΡΙΩΔΕΣ ΑΛΑΣ και

- Αυτοθερμαινόμενα στερεά, οξειδωτικά, καταχωρημένα στον UN 3127 παρά μόνο εάν ικανοποιούν τις απαιτήσεις της Κλάσης 1 (βλέπε παράγραφο 2.1.3.7).

2.2.42.3 *Κατάλογος ομαδικών καταχωρήσεων*

Ουσίες υποκείμενες σε αυτόματο ή αυτογενή καύση		**υγρά**	**S1**	2845	ΠΥΡΟΦΟΡΑ ΥΓΡΑ, ΟΡΓΑΝΙΚΑ, Ε.Α.Ο.
				3183	ΑΥΤΟΘΕΡΜΑΙΝΟΜΕΝΑ ΥΓΡΑ, ΟΡΓΑΝΙΚΑ, Ε.Α.Ο.
Χωρίς δευτερογενή κίνδυνο **S**	**οργανικά**	**στερεά**	**S2**	1373	ΙΝΕΣ ΖΩΙΚΕΣ ή ΦΥΤΙΚΕΣ ή ΣΥΝΘΕΤΙΚΕΣ, Ε.Α.Ο. με λάδι
				2006	ΠΛΑΣΙΚΑ ΝΙΤΡΟΚΥΤΤΑΡΙΝΙΚΗΣ ΒΑΣΗΣ ΑΥΤΟΘΕΡΜΑΙΝΟΜΕΝΑ, Ε.Α.Ο.
				3313	ΟΡΓΑΝΙΚΑ ΠΙΓΜΕΝΤΑ, ΑΥΤΟΘΕΡΜΑΙΝΟΜΕΝΑ
				2846	ΠΥΡΟΦΟΡΑ ΣΤΕΡΕΑ, ΟΡΓΑΝΙΚΑ, Ε.Α.Ο.
				3088	ΑΥΤΟΘΕΡΜΑΙΝΟΜΕΝΑ ΣΤΕΡΕΑ, ΟΡΓΑΝΙΚΑ, Ε.Α.Ο.
	ανόργανα	**υγρά**	**S3**	3194	ΠΥΡΟΦΟΡΑ ΥΓΡΑ, ΑΝΟΡΓΑΝΑ, Ε.Α.Ο.
				3186	ΑΥΤΟΘΕΡΜΑΙΝΟΜΕΝΑ ΥΓΡΑ, ΑΝΟΡΓΑΝΑ, Ε.Α.Ο.
		στερεά	**S4**	1383	ΠΥΡΟΦΟΡΑ ΜΕΤΑΛΛΑ, Ε.Α.Ο. ή
				1383	ΠΥΡΟΦΟΡΑ ΚΡΑΜΑΤΑ, Ε.Α.Ο.
				1378	ΚΑΤΑΛΥΤΗΣ ΜΕΤΑΛΛΟΥ, ΝΩΠΟΣ με ορατή περίσσεια υγρού
				2881	ΚΑΤΑΛΥΤΗΣ ΜΕΤΑΛΛΟΥ, ΞΗΡΟΣ
				3189 [a]	ΜΕΤΑΛΛΑ ΣΕ ΣΚΟΝΗ, ΑΥΤΟΘΕΡΜΑΙΝΟΜΕΝΑ, Ε.Α.Ο.
				3205	ΑΛΚΟΟΛΙΚΑ ΑΛΑΤΑ ΜΕΤΑΛΛΩΝ ΑΛΚΑΛΙΚΩΝ ΓΑΙΩΝ, Ε.Α.Ο.
				3200	ΠΥΡΟΦΟΡΑ ΣΤΕΡΕΑ, ΑΝΟΡΓΑΝΑ, Ε.Α.Ο.
				3190	ΑΥΤΟΘΕΡΜΑΙΝΟΜΕΝΑ ΣΤΕΡΕΑ, ΑΝΟΡΓΑΝΑ, Ε.Α.Ο.
	οργανομεταλλικές		**S5**	3392	ΟΡΓΑΝΟΜΕΤΑΛΛΙΚΕΣ ΟΥΣΙΕΣ, ΥΓΡΕΣ, ΠΥΡΟΦΟΡΕΣ
				3391	ΟΡΓΑΝΟΜΕΤΑΛΛΙΚΕΣ ΟΥΣΙΕΣ, ΣΤΕΡΕΕΣ, ΠΥΡΟΦΟΡΕΣ
				3400	ΟΡΓΑΝΟΜΕΤΑΛΛΙΚΕΣ ΟΥΣΙΕΣ, ΣΤΕΡΕΕΣ, ΑΥΤΟΘΕΡΜΑΙΝΟΜΕΝΕΣ
Αντιδρούν με το νερό			**SW**	3394	ΟΡΓΑΝΟΜΕΤΑΛΛΙΚΕΣ ΟΥΣΙΕΣ, ΥΓΡΕΣ, ΠΥΡΟΦΟΡΕΣ, ΕΝΕΡΓΕΣ ΜΕ ΤΟ ΝΕΡΟ
				3393	ΟΡΓΑΝΟΜΕΤΑΛΛΙΚΕΣ ΟΥΣΙΕΣ, ΣΤΕΡΕΕΣ, ΠΥΡΟΦΟΡΕΣ, ΕΝΕΡΓΕΣ ΜΕ ΤΟ ΝΕΡΟ
Οξειδωτικά			**SO**	3127	ΑΥΤΟΘΕΡΜΑΙΝΟΜΕΝΑ ΣΤΕΡΕΑ, ΟΞΕΙΔΩΤΙΚΑ, Ε.Α.Ο. (μη επιτρεπτά, βλέπε 2.2.42.2)
Τοξικά **ST**	**οργανικά**	**υγρά**	**ST1**	3184	ΑΥΤΟΘΕΡΜΑΙΝΟΜΕΝΑ ΥΓΡΑ, ΤΟΞΙΚΑ, ΟΡΓΑΝΙΚΑ, Ε.Α.Ο.
		στερεά	**ST2**	3128	ΑΥΤΟΘΕΡΜΑΙΝΟΜΕΝΑ ΣΤΕΡΕΑ, ΤΟΞΙΚΑ, ΟΡΓΑΝΙΚΑ, Ε.Α.Ο.
	ανόργανα	**υγρά**	**ST3**	3187	ΑΥΤΟΘΕΡΜΑΙΝΟΜΕΝΑ ΥΓΡΑ, ΤΟΞΙΚΑ, ΑΝΟΡΓΑΝΑ, Ε.Α.Ο.
		στερεά	**ST4**	3191	ΑΥΤΟΘΕΡΜΑΙΝΟΜΕΝΑ ΣΤΕΡΕΑ, ΤΟΞΙΚΑ, ΑΝΟΡΓΑΝΑ, Ε.Α.Ο.
Διαβρωτικά **SC**	**οργανικά**	**υγρά**	**SC1**	3185	ΑΥΤΟΘΕΡΜΑΙΝΟΜΕΝΑ ΥΓΡΑ, ΔΙΑΒΡΩΤΙΚΑ, ΟΡΓΑΝΙΚΑ, Ε.Α.Ο.
		στερεά	**SC2**	3126	ΑΥΤΟΘΕΡΜΑΙΝΟΜΕΝΑ ΣΤΕΡΕΑ, ΔΙΑΒΡΩΤΙΚΑ, ΟΡΓΑΝΙΚΑ, Ε.Α.Ο.
	ανόργανα	**υγρά**	**SC3**	3188	ΑΥΤΟΘΕΡΜΑΙΝΟΜΕΝΑ ΥΓΡΑ, ΔΙΑΒΡΩΤΙΚΑ, ΑΝΟΡΓΑΝΑ, Ε.Α.Ο.
		στερεά	**SC4**	3206	ΑΛΚΟΟΛΙΚΑ ΑΛΑΤΑ ΑΛΚΑΛΙΚΩΝ ΜΕΤΑΛΛΩΝ, ΑΥΤΟΘΕΡΜΑΙΝΟΜΕΝΑ, ΔΙΑΒΡΩΤΙΚΑ, Ε.Α.Ο.
				3192	ΑΥΤΟΘΕΡΜΑΙΝΟΜΕΝΑ ΣΤΕΡΕΑ, ΔΙΑΒΡΩΤΙΚΑ, ΑΝΟΡΓΑΝΑ, Ε.Α.Ο.

[a] *Λεπτή σκόνη και σκόνη μετάλλων, μη τοξικές σε μη-αυτόματα εύφλεκτη μορφή, που παρ' όλα αυτά, σε επαφή με νερό, εκλύουν εύφλεκτα αέρια, είναι ουσίες της Κλάσης 4.3.*

2.2.43 Κλάση 4.3 Ουσίες οι οποίες σε επαφή με το νερό εκπέμπουν εύφλεκτα αέρια

2.2.43.1 ***Κριτήρια***

2.2.43.1.1 Ο τίτλος της Κλάσης 4.3 καλύπτει ουσίες που αντιδρούν με το νερό για να εκπέμψουν εύφλεκτα αέρια ικανά να δημιουργήσουν εκρηκτικές μείγματα με τον αέρα, και είδη που περιέχουν τέτοιες ουσίες.

2.2.43.1.2 Ουσίες και είδη της Κλάσης 4.3 υποδιαιρούνται ως ακόλουθα:

W Ουσίες που σε επαφή με το νερό εκπέμπουν εύφλεκτα αέρια, χωρίς δευτερεύον κίνδυνο και είδη που περιέχουν τέτοιες ουσίες:

W1 Υγρές
W2 Στερεές
W3 Είδη

WF1 Ουσίες που σε επαφή με το νερό εκπέμπουν εύφλεκτα αέρια, υγρά, εύφλεκτα,

WF2 Ουσίες που σε επαφή με το νερό εκπέμπουν εύφλεκτα αέρια, στερεά, εύφλεκτα,

WS Ουσίες που σε επαφή με το νερό εκπέμπουν εύφλεκτα αέρια, στερεά, αυτοθερμαινόμενα,

WO Ουσίες που σε επαφή με το νερό εκπέμπουν εύφλεκτα αέρια, οξειδωτικά, στερεά

WT Ουσίες που σε επαφή με το νερό εκπέμπουν εύφλεκτα αέρια, τοξικά:

WT1 Υγρά
WT2 Στερεά

WC Ουσίες οι οποίες σε επαφή με το νερό εκπέμπουν εύφλεκτα αέρια, διαβρωτικά:

WC1 Υγρά
WC2 Στερεά

WFC Ουσίες οι οποίες σε επαφή με το νερό εκπέμπουν εύφλεκτα αέρια, εύφλεκτα, διαβρωτικά.

Ιδιότητες

2.2.43.1.3 Κάποιες ουσίες σε επαφή με το νερό μπορεί να εκπέμψουν εύφλεκτα αέρια τα οποία μπορούν να δημιουργήσουν εκρηκτικά μείγματα με τον αέρα. Τέτοια μείγματα εύκολα αναφλέγονται από όλες τις συνηθισμένες πηγές ανάφλεξης, για παράδειγμα γυμνός φωτισμός, σπινθηροβόλα εργαλεία χειρός, ή απροστάτευτες λαμπτήρες φωτός. Το προκύπτων εκρηκτικό κύμα και οι φλόγες μπορούν να θέσουν σε κίνδυνο ανθρώπους και το περιβάλλον. Η μέθοδος δοκιμής που αναφέρεται στην 2.2.43.1.4 παρακάτω χρησιμοποιείται για να κρίνει αν α αντίδραση μιας ουσίας με νερό οδηγεί στη δημιουργία μιας επικίνδυνης ποσότητας αερίων που μπορεί να είναι εύφλεκτα. Αυτή η μέθοδος δοκιμής δεν πρέπει να εφαρμόζεται σε πυροφόρες ουσίες.

Ταξινόμηση

2.2.43.1.4 Ουσίες και είδη ταξινομημένα στην Κλάση 4.3 είναι καταγραμμένα στον Πίνακα Α του Κεφαλαίου 3.2. Η καταχώρηση των ουσιών και ειδών που δεν αναφέρονται ονομαστικά στον Πίνακα Α του Κεφαλαίου 3.2 στη σχετική καταχώρηση της 2.2.43.3 σύμφωνα με τις συνθήκες

του Κεφαλαίου 2.1, πρέπει να βασίζονται στα αποτελέσματα των διαδικασιών των δοκιμών σύμφωνα με το Εγχειρίδιο των Δοκιμών και Κριτηρίων, Μέρος ΙΙΙ, Τμήμα 33.4. Πρέπει επίσης να λαμβάνεται υπ' όψη η εμπειρία, όταν οδηγεί σε πιο αυστηρές καταχωρήσεις.

2.2.43.1.5 Όταν οι ουσίες που δεν αναφέρονται ονομαστικά καταχωρούνται σε μια από τις καταχωρήσεις που είναι καταγραμμένες στην 2.2.43.3 με βάση τις διαδικασίες δοκιμών του Εγχειριδίου των Δοκιμών και Κριτηρίων, Μέρος ΙΙΙ, Τμήμα 33.4, τα παρακάτω κριτήρια πρέπει να εφαρμόζονται:

Μια Ουσία θα καταχωρείται στην Κλάση 4.3 αν:

(a) αυτόματη ανάφλεξη του εκπεμπόμενου αερίου συμβαίνει σε οποιοδήποτε βήμα της διαδικασίας δοκιμής,
ή
(b) υπάρχει εξέλιξη στο εύφλεκτο αέριο με ρυθμό μεγαλύτερο από 1 λίτρο ανά χιλιόγραμμο της ουσίας για δοκιμή ανά ώρα.

ΣΗΜΕΙΩΣΗ*: Δεδομένου ότι οι οργανομεταλλικές ουσίες μπορούν να ταξινομηθούν στην Κλάση 4.2 ή 4.3 με επιπρόσθετους δευτερεύοντες κινδύνους, ανάλογα με τις ιδιότητές τους, για τις ουσίες αυτές δίνεται συγκεκριμένο διάγραμμα ροής ταξινόμησης στην 2.3.5.*

2.2.43.1.6 Εάν ουσίες της Κλάσης 4.3, ως αποτέλεσμα προσμείξεων, μπαίνουν σε διαφορετικές κατηγορίες κινδύνου από εκείνες στις οποίες ανήκουν οι ουσίες που αναφέρονται ονομαστικά στον Πίνακα Α του Κεφαλαίου 3.2, αυτά τα μείγματα θα πρέπει να καταχωρούνται στα είδη και γράμματα στα οποία ανήκουν βάσει του πραγματικού βαθμού κινδύνου τους.

ΣΗΜΕΙΩΣΗ*: Για την ταξινόμηση διαλυμάτων και μειγμάτων (όπως παρασκευάσματα και απόβλητα) βλέπε επίσης 2.1.3.*

2.2.43.1.7 Βάσει της διαδικασίας ελέγχου σύμφωνα με το Εγχειρίδιο των Δοκιμών και Κριτηρίων, Μέρος ΙΙΙ, Τμήμα 33.4, και τα κριτήρια που τίθενται στην 2.2.43.1.5, μπορεί επίσης να καθοριστεί εάν η φύση μίας συγκεκριμένης ονομασίας ουσίας είναι τέτοια ώστε η ουσία να μην υπόκειται στις διατάξεις για αυτήν την Κλάση.

Καταχώρηση σε ομάδες συσκευασίας

2.2.43.1.8 Ουσίες και είδη ταξινομημένα σε διάφορες καταχωρήσεις του Πίνακα Α του Κεφαλαίου 3.2 θα καταχωρούνται στις ομάδες συσκευασίας Ι, ΙΙ και ΙΙΙ με βάση τις διαδικασίες δοκιμών του Εγχειριδίου των Δοκιμών και Κριτηρίων, Μέρος ΙΙΙ, Τμήμα 33.4, σύμφωνα με τα ακόλουθα κριτήρια:

(a) Η ομάδα συσκευασίας Ι θα περιλαμβάνει οποιαδήποτε ουσία που αντιδρά ζωηρά με το νερό σε θερμοκρασία περιβάλλοντος προς παραγωγή αερίου που αναφλέγεται αυτόματα, ή αερίου που αντιδρά άμεσα με το νερό σε θερμοκρασίες περιβάλλοντος τέτοιες ώστε ο ρυθμός εκπομπής εύφλεκτου αερίου μέσα σε ένα λεπτό είναι ίσος ή μεγαλύτερος από 10 λίτρα ανά χιλιόγραμμο ουσίας σε οποιαδήποτε περίοδο ενός λεπτού,

(b) Η ομάδα συσκευασίας ΙΙ θα περιλαμβάνει οποιαδήποτε ουσία που αντιδρά άμεσα με το νερό σε θερμοκρασία περιβάλλοντος τέτοια ώστε ο μέγιστος ρυθμός εκπομπής εύφλεκτου αερίου ανά ώρα είναι ίσος ή μεγαλύτερος από 20 λίτρα ανά χιλιόγραμμο ουσίας, και που δεν ικανοποιεί τα κριτήρια της ομάδας συσκευασίας Ι,

(c) Η ομάδα συσκευασίας ΙΙΙ θα περιλαμβάνει οποιαδήποτε ουσία που αντιδρά αργά με το νερό σε θερμοκρασία περιβάλλοντος τέτοια ώστε ο μέγιστος ρυθμός εκπομπής

εύφλεκτου αερίου ανά ώρα είναι μεγαλύτερος από 1 λίτρο ανά χιλιόγραμμο ουσίας, και που δεν ικανοποιεί τα κριτήρια των ομάδων συσκευασίας I και II.

2.2.43.2 ***Ουσίες μη αποδεκτές για μεταφορά***

Αντιδρούν με το νερό στερεά, οξειδωτικά, καταχωρημένα στον UN 3133 και δεν είναι αποδεκτά για μεταφορά εκτός εάν καλύπτουν τις προϋποθέσεις της Κλάσης 1 (βλέπε επίσης 2.1.3.7).

2.2.43.3 *Κατάλογος ομαδικών καταχωρήσεων*

Ουσίες οι οποίες, σε επαφή με νερό, εκπέμπουν εύφλεκτα αέρια	**υγρά**	**W1**	1389 ΑΜΑΛΓΑΜΑ ΑΛΚΑΛΙΜΕΤΑΛΛΟΥ, ΥΓΡΟ 1391 ΔΙΑΣΠΟΡΑ ΑΛΚΑΛΙΜΕΤΑΛΛΟΥ με σημείο ανάφλεξης πάνω από 60°C ή 1391 ΔΙΑΣΠΟΡΑ ΜΕΤΑΛΛΟΥ ΑΛΚΑΛΙΚΩΝ ΓΑΙΩΝ με σημείο ανάφλεξης πάνω από 60°C 1392 ΑΜΑΛΓΑΜΑ ΜΕΤΑΛΛΟΥ ΑΛΚΑΛΙΚΩΝ ΓΑΙΩΝ, ΥΓΡΟ 1420 ΚΡΑΜΑ ΜΕΤΑΛΛΟΥ ΚΑΛΙΟΥ, ΥΓΡΟ 1421 ΚΡΑΜΑ ΑΛΚΑΛΙΚΟΥ ΜΕΤΑΛΛΟΥ, ΥΓΡΟ, Ε.Α.Ο. 1422 ΚΡΑΜΑΤΑ ΚΑΛΙΟΥ ΝΑΤΡΙΟΥ, ΥΓΡΑ 3398 ΟΡΓΑΝΟΜΕΤΑΛΛΙΚΕΣ ΟΥΣΙΕΣ, ΥΓΡΕΣ, ΕΝΕΡΓΕΣ ΜΕ ΤΟ ΝΕΡΟ 3148 ΕΝΕΡΓΟ ΜΕ ΤΟ ΝΕΡΟ ΥΓΡΟ, Ε.Α.Ο.
Χωρίς δευτερογενείς κινδύνους W	**στερεά**	**W2**[a]	1390 ΑΜΙΔΙΑ ΑΛΚΙΜΕΤΑΛΛΟΥ 3401 ΑΜΑΛΓΑΜΑ ΑΛΚΑΛΙΜΕΤΑΛΛΟΥ, ΣΤΕΡΕΟ 3402 ΑΜΑΛΓΑΜΑ ΜΕΤΑΛΛΟΥ ΑΛΚΑΛΙΚΩΝ ΓΑΙΩΝ, ΣΤΕΡΕΟ 3170 ΥΠΟΠΡΟΪΟΝΤΑ ΑΝΑΤΗΞΗΣ ΑΡΓΙΛΙΟΥ 3170 ΥΠΟΠΡΟΪΟΝΤΑ ΧΩΝΕΥΣΗΣ ΑΡΓΙΛΙΟΥ ή 3403 ΚΡΑΜΑΤΑ ΜΕΤΑΛΛΟΥ ΚΑΛΙΟΥ, ΣΤΕΡΕΑ 3404 ΚΡΑΜΑΤΑ ΚΑΛΙΟΥ ΝΑΤΡΙΟΥ, ΣΤΕΡΕΑ 1393 ΚΡΑΜΑ ΜΕΤΑΛΛΟΥ ΑΛΚΑΛΙΚΩΝ ΓΑΙΩΝ, Ε.Α.Ο. 1409 ΥΔΡΙΔΙΑ ΜΕΤΑΛΛΟΥ, ΕΝΕΡΓΑ ΜΕ ΤΟ ΝΕΡΟ, Ε.Α.Ο. 3208 ΜΕΤΑΛΛΙΚΗ ΥΛΗ, ΕΝΕΡΓΗ ΜΕ ΤΟ ΝΕΡΟ, Ε.Α.Ο. 3395 ΟΡΓΑΝΟΜΕΤΑΛΛΙΚΗ ΟΥΣΙΑ, ΣΤΕΡΕΗ, ΕΝΕΡΓΗ ΜΕ ΤΟ ΝΕΡΟ 2813 ΕΝΕΡΓΟ ΜΕ ΤΟ ΝΕΡΟ ΣΤΕΡΕΟ, Ε.Α.Ο.
	είδη	**W3**	3292 ΜΠΑΤΑΡΙΕΣ ΠΟΥ ΠΕΡΙΕΧΟΥΝ ΝΑΤΡΙΟ ή 3292 ΣΤΟΙΧΕΙΑ ΠΟΥ ΠΕΡΙΕΧΟΥΝ ΝΑΤΡΙΟ
Υγρά, εύφλεκτα		**WF1**	1391 ΔΙΑΣΠΟΡΑ ΑΛΚΑΛΙΜΕΤΑΛΛΟΥ με σημείο ανάφλεξης πάνω από 60°C ή 1391 ΔΙΑΣΠΟΡΑ ΜΕΤΑΛΛΟΥ ΑΛΚΑΛΙΚΩΝ ΓΑΙΩΝ με σημείο ανάφλεξης πάνω από 60°C 3399 ΟΡΓΑΝΟΜΕΤΑΛΛΙΚΗ ΕΝΩΣΗ, ΥΓΡΗ, ΕΝΕΡΓΗ ΜΕ ΤΟ ΝΕΡΟ, ΕΥΦΛΕΚΤΗ
Στερεά, εύφλεκτα		**WF2**	3396 ΟΡΓΑΝΟΜΕΤΑΛΛΙΚΗ ΕΝΩΣΗ, ΣΤΕΡΕΗ, ΕΝΕΡΓΗ ΜΕ ΤΟ ΝΕΡΟ, ΕΥΦΛΕΚΤΗ 3132 ΣΤΕΡΕΟ ΕΝΕΡΓΟ ΜΕ ΤΟ ΝΕΡΟ, ΕΥΦΛΕΚΤΟ, Ε.Α.Ο.
Στερεά, αυτοθερμαινόμενα		**WS**[b]	3397 ΟΡΓΑΝΟΜΕΤΑΛΛΙΚΗ ΕΝΩΣΗ, ΣΤΕΡΕΗ, ΕΝΕΡΓΗ ΜΕ ΤΟ ΝΕΡΟ, ΑΥΤΟΘΕΡΜΑΙΝΟΜΕΝΗ 3209 ΜΕΤΑΛΛΙΚΗ ΕΝΩΣΗ, ΕΝΕΡΓΗ ΜΕ ΤΟ ΝΕΡΟ, ΑΥΤΟΘΕΡΜΑΙΝΟΜΕΝΗ 3135 ΕΝΕΡΓΟ ΜΕ ΤΟ ΝΕΡΟ ΣΤΕΡΕΟ, ΕΥΦΛΕΚΤΟ, Ε.Α.Ο.
Στερεά, οξειδωτικά		**WO**	3133 ΕΝΕΡΓΟ ΜΕ ΤΟ ΝΕΡΟ ΣΤΕΡΕΟ, ΟΞΕΙΔΩΤΙΚΟ, Ε.Α.Ο. (μη-επιτρεπόμενο, βλέπε 2.2.43.2)
Τοξικά WT	**υγρά**	**WT1**	3130 ΕΝΕΡΓΟ ΜΕ ΤΟ ΝΕΡΟ ΥΓΡΟ, ΤΟΞΙΚΟ, Ε.Α.Ο.
	στερεά	**WT2**	3134 ΕΝΕΡΓΟ ΜΕ ΤΟ ΝΕΡΟ ΣΤΕΡΕΟ, ΤΟΞΙΚΟ, Ε.Α.Ο.
Διαβρωτικά WC	**υγρά**	**WC1**	3129 ΕΝΕΡΓΟ ΜΕ ΤΟ ΝΕΡΟ ΥΓΡΟ, ΔΙΑΒΡΩΤΙΚΟ, Ε.Α.Ο.
	στερεά	**WC2**	3131 ΕΝΕΡΓΟ ΜΕ ΤΟ ΝΕΡΟ ΣΤΕΡΕΟ, ΔΙΑΒΡΩΤΙΚΟ, Ε.Α.Ο.
Εύφλεκτα, διαβρωτικά		**WFC**[c]	2988 ΧΛΩΡΟΣΙΛΑΝΙΑ, ΕΝΕΡΓΑ ΜΕ ΤΟ ΝΕΡΟ, ΕΥΦΛΕΚΤΑ, ΔΙΑΒΡΩΤΙΚΑ, ΝΟ.S. (Δεν είναι διαθέσιμη καμία άλλη καταχώρηση με αυτόν τον κωδικό ταξινόμησης. Εάν χρειαστεί ταξινόμηση υπό ομαδική καταχώρηση, ο κωδικός ταξινόμησης πρέπει να καθοριστεί σύμφωνα με τον Πίνακα προτεραιότητας κινδύνου στο 2.1.3.9.)

[a] *Μέταλλα και κράματα μετάλλων τα οποία, σε επαφή με νερό, δεν εκπέμπουν εύφλεκτα αέρια και δεν είναι αυταναφλέξιμα ή αυτοθερμαινόμενα, αλλά τα οποία είναι άμεσα εύφλεκτα, είναι ουσίες της Κλάσης 4.1. Μέταλλα αλκαλικών γαιών και κράματα μετάλλων αλκαλικών γαιών σε αυταναφλέξιμη μορφή είναι ουσίες της Κλάσης 4.2 Σκόνη και κονιάματα και σκόνες μετάλλων σε αυταναφλέξιμη μορφή είναι ουσίες της Κλάσης 4.2. Μέταλλα και κράματα μετάλλων σε αυταναφλέξιμη μορφή είναι ουσίες της Κλάσης 4.2. Ενώσεις του φωσφόρου με βαρέα μέταλλα όπως ο σίδηρος, ο χαλκός κλπ. δεν υπόκεινται στις προβλέψεις της παρούσας Συμφωνίας.*

[b] *Μέταλλα και κράματα μετάλλων σε αυταναφλέξιμη μορφή είναι ουσίες της Κλάσης 4.2.*

[c] *Χλωροσιλάνια, τα οποία έχουν σημείο ανάφλεξης χαμηλότερο από 23 °C και τα οποία, σε επαφή με νερό, δεν εκπέμπουν εύφλεκτα αέρια, είναι ουσίες της Κλάσης 3. Χλωροσιλάνια, τα οποία έχουν σημείο ανάφλεξης ίσο με ή υψηλότερο από 23 °C και τα οποία, σε επαφή με νερό, δεν εκπέμπουν εύφλεκτα αέρια, είναι ουσίες της Κλάσης 8.*

2.2.51 Κλάση 5.1 Οξειδωτικές ουσίες

2.2.51.1 ***Κριτήρια***

2.2.51.1.1 Ο τίτλος της Κλάσης 5.1 καλύπτει ουσίες οι οποίες, ενώ από μόνες τους δεν είναι απαραίτητα αναφλέξιμες, μπορεί, γενικά με την παραγωγή οξυγόνου, να προκαλέσουν ή να συμβάλλουν στην καύση άλλων υλικών, και ειδών που περιέχουν τέτοιες ουσίες.

2.2.51.1.2 Οι ουσίες της Κλάσης 5.1 και είδη που περιέχουν τέτοιες ουσίες υποδιαιρούνται ως εξής:

O Οξειδωτικές ουσίες χωρίς δευτερογενείς κίνδυνους ή είδη που περιέχουν τέτοιες ουσίες:

O1 Υγρά.
O2 Στερεά.
O3 Είδη.

OF Οξειδωτικές ουσίες, στερεές, εύφλεκτες.

OS Οξειδωτικές ουσίες, στερεές, αυτοθερμαινόμενες.

OW Οξειδωτικές ουσίες, στερεές οι οποίες, σε επαφή με νερό, εκπέμπουν εύφλεκτα αέρια.

OT Οξειδωτικές ουσίες, τοξικές:

OT1 Υγρές,
OT2 Στερεές,

OC Οξειδωτικές ουσίες, διαβρωτικές:

OC1 Υγρές,
OC2 Στερεές,

OTC Οξειδωτικές ουσίες, τοξικές, διαβρωτικές.

2.2.51.1.3 Ουσίες και είδη ταξινομημένα στην Κλάση 5.1 βρίσκονται στον Πίνακα Α του Κεφαλαίου 3.2. Η καταχώρηση των ουσιών και ειδών που δεν αναφέρονται με την ονομασία τους στον Πίνακα Α του Κεφαλαίου 3.2 στη σχετική καταχώρηση του 2.2.51.3 σύμφωνα με τις προβλέψεις του Κεφαλαίου 2.1 μπορεί να βασιστεί σε ελέγχους, μεθόδους και κριτήρια των παρακάτω 2.2.51.1.6-2.2.51.1.9 και στο Εγχειρίδιο Δοκιμών και Κριτηρίων, Μέρος ΙΙΙ, Τμήμα 34.4. Σε περίπτωση διάστασης μεταξύ των αποτελεσμάτων του ελέγχου και της γνωστής εμπειρίας, η απόφαση που είναι βασισμένη στη γνωστή εμπειρία θα έχει προτεραιότητα έναντι των αποτελεσμάτων του ελέγχου.

2.2.51.1.4 Εάν ουσίες της Κλάσης 5.1, ως αποτέλεσμα προσμίξεων, μπαίνουν σε διαφορετικές κατηγορίες κινδύνου από εκείνες στις οποίες ανήκουν οι ουσίες που αναφέρονται με την ονομασία τους στον Πίνακα Α του Κεφαλαίου 3.2, αυτά τα μείγματα ή διαλύματα πρέπει να καταχωρούνται στις καταχωρήσεις στις οποίες ανήκουν με βάση τον πραγματικό βαθμό κινδύνου τους.

ΣΗΜΕΙΩΣΗ: *Για την ταξινόμηση των διαλυμάτων και μιγμάτων (όπως παρασκευασμάτων και αποβλήτων) βλέπε επίσης Τμήμα 2.1.3.*

2.2.51.1.5 Με βάση τις διαδικασίες ελέγχου στο Εγχειρίδιο Δοκιμών και Κριτηρίων, Μέρος ΙΙΙ, Τμήμα

34.4. και των κριτηρίων που καθορίζονται στα 2.2.51.1.6 έως 2.2.51.1.9 μπορεί επίσης να καθοριστεί εάν η φύση μιας ουσίας που αναφέρεται με την ονομασία της στον Πίνακα Α του Κεφαλαίου 3.2 είναι τέτοια ώστε η ουσία να μην υπόκειται στις προβλέψεις αυτής της Κλάσης.

Οξειδωτικά στερεά

Ταξινόμηση

2.2.51.1.6 Όταν οξειδωτικές στερεές ουσίες που δεν αναφέρονται με την ονομασία τους στον Πίνακα Α του Κεφαλαίου 3.2 καταχωρούνται σε μία από τις εγγραφές που αναφέρονται στο 2.2.51.3 με βάση τη διαδικασία ελέγχου σύμφωνα με το Εγχειρίδιο Δοκιμών και Κριτηρίων, Μέρος ΙΙΙ, υπό-τμήμα 34.4.1, εφαρμόζονται τα παρακάτω κριτήρια:

Μία στερεή ουσία θα καταχωρείται στην Κλάση 5.1 εάν, ελεγχόμενη σε αναλογία 4:1 ή 1:1 δείγματος προς κυτταρίνη (κατά βάρος), αναφλέγεται ή καίγεται ή παρουσιάζει μέσους χρόνους καύσης ίσους με ή μικρότερους από αυτόν του μείγματος 3:7 (κατά βάρος) βρωμικού καλίου και κυτταρίνης.

Καταχώρηση ομάδων συσκευασίας

2.2.51.1.7 Οξειδωτικά στερεά που ταξινομούνται στις διάφορες εγγραφές του Πίνακα Α του Κεφαλαίου 3.2 θα καταχωρούνται στις ομάδες συσκευασίας Ι, ΙΙ ή ΙΙΙ με βάση τις διαδικασίες ελέγχου του Εγχειρίδιου Ελέγχων και Κριτηρίων, Μέρος ΙΙΙ, υπό-τμήμα 34.4.1, σύμφωνα με τα παρακάτω κριτήρια:

(a) Ομάδα Συσκευασίας Ι: Κάθε ουσία η οποία, ελεγχόμενη σε σχέση 4:1 ή 1:1 δείγμα προς κυτταρίνη (κατά βάρος), παρουσιάζει μέσο χρόνο καύσης μικρότερο από το μέσο χρόνο καύσης ενός μείγματος 3:2, κατά βάρος, βρωμικού κάλιου και κυτταρίνης.

(b) Ομάδα Συσκευασίας ΙΙ: Κάθε ουσία η οποία, ελεγχόμενη σε αναλογία 4:1 ή 1:1 δείγματος προς κυτταρίνη (κατά βάρος), παρουσιάζει μέσο χρόνο καύσης ίσο με ή μικρότερο από το μέσο χρόνο καύσης ενός μείγματος 2:3 (κατά βάρος) βρωμικού κάλιου και κυτταρίνης και τα κριτήρια για την ομάδα συσκευασίας Ι δεν πληρούνται.

(c) Ομάδα συσκευασίας ΙΙΙ: Κάθε ουσία η οποία, ελεγχόμενη σε αναλογία 4:1 ή 1:1 δείγματος προς κυτταρίνη (κατά βάρος), παρουσιάζει μέσο χρόνο καύσης ίσο με ή μικρότερο από το μέσο χρόνο καύσης ενός μείγματος 3:7 (κατά βάρος) βρωμικού κάλιου και κυτταρίνης και τα κριτήρια των ομάδων συσκευασίας Ι και ΙΙ δεν πληρούνται.

Οξειδωτικά υγρά

Ταξινόμηση

2.2.51.1.8 Όταν οξειδωτικές υγρές ουσίες που δεν αναφέρονται με την ονομασία τους στον Πίνακα Α του Κεφαλαίου 3.2 καταχωρούνται σε μία από τις εγγραφές του υπό-τμήματος 2.2.51.3 με βάση τη διαδικασία ελέγχου σύμφωνα με το Εγχειρίδιο Δοκιμών και Κριτήρια, Μέρος ΙΙΙ, υπό-τμήμα 34.4.2, εφαρμόζονται τα παρακάτω κριτήρια:

Μια υγρή ουσία θα καταχωρείται στην Κλάση 5.1 εάν, ελεγχόμενη σε μείγμα 1:1, κατά βάρος, ουσίας και κυτταρίνης, παρουσιάζει αύξηση πίεσης 2070 kPa ή περισσότερο και μέσο χρόνο αύξησης της πίεσης ίσο με ή μικρότερο από το μέσο χρόνο αύξησης της πίεσης ενός μείγματος 1:1, κατά βάρος, με υδατικό διάλυμα 65% νιτρικού οξέος και κυτταρίνης.

Καταχώρηση ομάδων συσκευασίας

2.2.51.1.9 Οξειδωτικά υγρά που ταξινομούνται στις διάφορες εγγραφές του Πίνακα Α του Κεφαλαίου 3.2 καταχωρούνται σε ομάδες συσκευασίας Ι, ΙΙ ή ΙΙΙ με βάση τις διαδικασίες ελέγχου του Εγχειρίδιου Ελέγχων και Κριτηρίων, Μέρος ΙΙΙ, Τμήμα 34.4.2, σύμφωνα με τα παρακάτω κριτήρια:

(a) Ομάδα συσκευασίας Ι: κάθε ουσία η οποία, ελεγχόμενη σε μείγμα 1:1, κατά βάρος, ουσίας και κυτταρίνης, αναφλέγεται αυτόματα, ή ο μέσος χρόνος αύξησης της πίεσης ενός μείγματος 1:1, κατά βάρος, ουσίας και κυτταρίνης είναι μικρότερος από αυτόν ενός μείγματος 1:1, κατά βάρος, 50% υπερχλωρικού οξέος και κυτταρίνης.

(b) Ομάδα συσκευασίας ΙΙ: κάθε ουσία η οποία, ελεγχόμενη σε μείγμα 1:1, κατά βάρος, ουσίας και κυτταρίνης, παρουσιάζει μέσο χρόνο αύξησης της πίεσης μικρότερο από ή ίσο με το χρόνο αύξησης της πίεσης ενός μείγματος 1:1, κατά βάρος, υδατικού διαλύματος 40% χλωρικού νατρίου και κυτταρίνης και δεν πληρούνται τα κριτήρια της ομάδας συσκευασίας Ι.

(c) Ομάδα συσκευασίας ΙΙΙ: κάθε ουσία η οποία, ελεγχόμενη σε μείγμα 1:1, κατά βάρος, ουσίας και κυτταρίνης, παρουσιάζει μέσο χρόνο αύξησης της πίεσης μικρότερο από ή ίσο με το μέσο χρόνο αύξησης της πίεσης ενός μείγματος 1:1, κατά βάρος, υδατικού διαλύματος 65% νιτρικού οξέος και κυτταρίνης και δεν πληρούνται τα κριτήρια των ομάδων συσκευασίας Ι και ΙΙ.

2.2.51.2 ***Ουσίες μη αποδεκτές για μεταφορά***

2.2.51.2.1 Οι χημικά ασταθείς ουσίες της Κλάσης 5.1 δεν γίνονται αποδεκτές για μεταφορά εκτός εάν λαμβάνονται τα απαραίτητα μέτρα για την αποφυγή της επικίνδυνης διάσπασής τους ή πολυμερισμού τους κατά τη διάρκεια της μεταφοράς. Για το σκοπό αυτό πρέπει να εξασφαλίζεται ιδιαιτέρως ότι τα δοχεία και οι δεξαμενές δεν περιέχουν υλικά που παρουσιάζουν σε τέτοιες αντιδράσεις.

2.2.51.2.2 Οι παρακάτω ουσίες και μείγματα δεν θα γίνονται αποδεκτά για μεταφορά:

- οξειδωτικά στερεά, αυτοθερμαινόμενα, καταχωρημένα στο UN 3100, οξειδωτικά στερεά, αντιδρούν με το νερό, καταχωρημένα στο UN 3121 και οξειδωτικά στερεά, εύφλεκτα, καταχωρημένα στο UN 3137, εκτός εάν πληρούν τις προϋποθέσεις της Κλάσης 1 (βλέπε επίσης 2.1.3.7),

- υπεροξείδιο του υδρογόνου, μη σταθεροποιημένο ή υδατικά διαλύματα υπεροξειδίου του υδρογόνου μη σταθεροποιημένα που περιέχουν περισσότερο από 60 % υπεροξείδιο του υδρογόνου.

- τετρανιτρομεθάνιο μη ελεύθερο από αναφλέξιμες προσμείξεις.

- διάλυμα υπερχλωρικού οξέος που περιέχει περισσότερο από 72 % (κατά βάρος) οξύ, ή μείγματα υπερχλωρικού οξέος με υγρό άλλο από νερό.

- διάλυμα χλωρικού οξέος που περιέχει περισσότερο από 10 % χλωρικό οξύ ή μείγματα χλωρικού οξέος με υγρό άλλο από νερό.

- ενώσεις αλογονομένου φθορίου άλλες από UN 1745 ΠΕΝΤΑΦΘΟΡΙΟΥΧΟ ΒΡΩΜΙΟ, 1746 ΤΡΙΦΘΟΡΙΟΥΧΟ ΒΡΩΜΙΟ και 2495 ΠΕΝΤΑΦΘΟΡΙΟΥΧΟ ΙΩΔΙΟ της Κλάσης 5.1 καθώς και UN 1749 ΤΡΙΦΘΟΡΙΟΥΧΟ ΧΛΩΡΙΟ και 2548 ΠΕΝΤΑΦΘΟΡΙΟΥΧΟ ΧΛΩΡΙΟ της Κλάσης 2,

- χλωρικό αμμώνιο και υδατικά διαλύματά του και μείγματα ενός χλωρικού άλατος με ένα άλας αμμωνίου.

- χλωριώδες αμμώνιο και υδατικά διαλύματά του και μείγματα ενός χλωριώδους άλατος με ένα άλας αμμωνίου.

- μείγματα ενός υποχλωριώδους άλατος με ένα άλας αμμωνίου.

- βρωμικό αμμώνιο και υδατικά διαλύματά του και μείγματα ενός βρωμικού άλατος με ένα άλας αμμωνίου.

- υπερμαγγανικό αμμώνιο και υδατικά διαλύματά του και μείγματα ενός υπερμαγγανικού άλατος με ένα άλας αμμωνίου.

- νιτρικό αμμώνιο που περιέχει περισσότερο από 0.2 % αναφλέξιμες ουσίες (συμπεριλαμβανομένης οποιασδήποτε οργανικής ουσίας υπολογισμένης ως άνθρακας) εκτός εάν πρόκειται για συστατικό μιας ουσίας ή είδος της Κλάσης 1,

- λιπάσματα με περιεκτικότητα σε νιτρικό αμμώνιο (στον προσδιορισμού της περιεκτικότητας σε νιτρικό αμμώνιο, όλα τα νιτρικά ιόντα για τα οποία υπάρχει στο μείγμα ένα μοριακό ισοδύναμο ιόντων αμμωνίου υπολογίζονται ως νιτρικό αμμώνιο) *ή με περιεκτικότητα σε* αναφλέξιμες ουσίες που υπερβαίνουν τις τιμές που προσδιορίζονται στην ειδική διάταξη 307 εξαιρουμένων των όρων που ισχύουν για την Κλάση 1.

- μείγματα νιτρικού καλίου, νιτρώδους νατρίου και ενός άλατος αμμωνίου.

2.2.51.3 *Κατάλογος ομαδικών καταχωρήσεων*

Οξειδωτικές ουσίες	**υγρά**	**O1**	3210 ΧΛΩΡΙΚΑ ΑΛΑΤΑ, ΑΝΟΡΓΑΝΑ, ΥΔΑΤΙΚΟ ΔΙΑΛΥΜΑ, Ε.Α.Ο. 3211 ΥΠΕΡΧΛΩΡΙΚΑ ΑΛΑΤΑ, ΑΝΟΡΓΑΝΑ, ΥΔΑΤΙΚΟ ΔΙΑΛΥΜΑ, Ε.Α.Ο. 3213 ΒΡΩΜΙΚΑ ΑΛΑΤΑ, ΑΝΟΡΓΑΝΑ, ΥΔΑΤΙΚΟ ΔΙΑΛΥΜΑ, Ε.Α.Ο. 3214 ΥΠΕΡΜΑΓΓΑΝΙΚΑ ΑΛΑΤΑ, ΑΝΟΡΓΑΝΑ, ΥΔΑΤΙΚΟ ΔΙΑΛΥΜΑ, Ε.Α.Ο. 3216 ΥΠΕΡΘΕΙΙΚΑ ΑΛΑΤΑ, ΑΝΟΡΓΑΝΑ, ΥΔΑΤΙΚΟ ΔΙΑΛΥΜΑ, Ε.Α.Ο. 3218 ΝΙΤΡΙΚΕΣ ΕΝΩΣΕΙΣ, ΑΝΟΡΓΑΝΑ ΥΔΑΤΙΚΟ ΔΙΑΛΥΜΑ, Ε.Α.Ο. 3219 ΝΙΤΡΩΔΗ ΑΛΑΤΑ, ΑΝΟΡΓΑΝΑ, ΥΔΑΤΙΚΟ ΔΙΑΛΥΜΑ, Ε.Α.Ο. 3139 ΟΞΕΙΔΩΤΙΚΟ ΥΓΡΟ, Ε.Α.Ο.
Χωρίς δευτερογενείς κινδύνους	**στερεά**	**O2**	1450 ΒΡΩΜΙΚΑ ΑΛΑΤΑ, ΑΝΟΡΓΑΝΑ, Ν.Ο.S 1461 ΧΛΩΡΙΚΑ ΑΛΑΤΑ, ΑΝΟΡΓΑΝΑ, Ε.Α.Ο. 1462 ΧΛΩΡΙΩΔΗ ΑΛΑΤΑ, ΑΝΟΡΓΑΝΑ, Ε.Α.Ο. 1477 ΝΙΤΡΙΚΑ ΑΛΑΤΑ ΑΝΟΡΓΑΝΑ, Ν.Ο.S 1481 ΥΠΕΡΧΛΩΡΙΚΑ ΑΛΑΤΑ, ΑΝΟΡΓΑΝΑ, Ε.Α.Ο. 1482 ΥΠΕΡΜΑΓΓΑΝΙΚΑ ΑΛΑΤΑ, ΑΝΟΡΓΑΝΑ, Ε.Α.Ο. 1483 ΥΠΕΡΟΞΕΙΔΙΑ, ΑΝΌΡΓΑΝΑ, Ν.Ο.S 2627 ΝΙΤΡΩΔΗ ΑΛΑΤΑ, ΑΝΟΡΓΑΝΑ, Ε.Α.Ο. 3212 ΥΠΟΧΛΩΡΙΩΔΗ ΑΛΑΤΑ, ΑΝΟΡΓΑΝΑ, Ε.Α.Ο. 3215 ΥΠΕΡΘΕΙΙΚΑ ΑΛΑΤΑ, ΑΝΟΡΓΑΝΑ, Ε.Α.Ο. 1479 ΟΞΕΙΔΩΤΙΚΑ ΣΤΕΡΕΑ, Ε.Α.Ο.
O	**είδη**	**O3**	3356 ΜΗΧΑΝΗ ΠΑΡΑΓΩΓΗΣ ΟΞΥΓΟΝΟΥ, ΧΗΜΙΚΟ
Στερεά, εύφλεκτα		**OF**	3137 ΟΞΕΙΔΩΤΙΚΟ ΣΤΕΡΕΟ, ΕΥΦΛΕΚΤΟ, Ε.Α.Ο. (μη επιτρεπόμενο, βλέπε 2.2.51.2)
Στερεά, αυτοθερμαινόμενα		**OS**	3100 ΟΞΕΙΔΩΤΙΚΟ ΣΤΕΡΕΟ, ΑΥΤΟΘΕΡΜΑΙΝΟΜΕΝΟ, Ε.Α.Ο. (μη επιτρεπόμενο, βλέπε 2.2.51.2)
Στερεά, αντιδρούν με το νερό		**OW**	3121 ΟΞΕΙΔΩΤΙΚΟ ΣΤΕΡΕΟ, ΕΝΕΡΓΟ ΜΕ ΤΟ ΝΕΡΟ, Ε.Α.Ο. (μη επιτρεπόμενο, βλέπε 2.2.51.2)
Τοξικά	**υγρά**	**OT1**	3099 ΟΞΕΙΔΩΤΙΚΟ ΥΓΡΟ, ΤΟΞΙΚΟ, Ε.Α.Ο.
OT	**στερεά**	**OT2**	3087 ΟΞΕΙΔΩΤΙΚΟ ΣΤΕΡΕΟ, ΤΟΞΙΚΟ, Ε.Α.Ο.
Διαβρωτικά	**υγρά**	**OC1**	3098 ΟΞΕΙΔΩΤΙΚΟ ΥΓΡΟ, ΔΙΑΒΡΩΤΙΚΟ, Ε.Α.Ο.
OC	**στερεά**	**OC2**	3085 ΟΞΕΙΔΩΤΙΚΟ ΣΤΕΡΕΟ, ΔΙΑΒΡΩΤΙΚΟ, Ε.Α.Ο.
Τοξικά, διαβρωτικά		**OTC**	(Δεν είναι διαθέσιμη καμία ομαδική καταχώρηση με αυτόν τον κωδικό ταξινόμησης. Εάν απαιτείται, γίνεται ταξινόμηση σε ομαδική καταχώρηση με κωδικό ταξινόμησης που καθορίζεται σύμφωνα με τον Πίνακα προτεραιότητας κινδύνου στο 2.1.3.9.)

2.2.52 Κλάση 5.2 Οργανικά Υπεροξείδια

2.2.52.1 ***Κριτήρια***

2.2.52.1.1 Ο τίτλος της Κλάσης 5.2 καλύπτει οργανικά υπεροξείδια και συνθέσεις οργανικών υπεροξειδίων.

2.2.52.1.2 Οι ουσίες τις Κλάσης 5.2 υποδιαιρούνται ως ακόλουθα:

P1 Οργανικά υπεροξείδια που δεν απαιτούν έλεγχο θερμοκρασίας,
P2 Οργανικά υπεροξείδια που απαιτούν έλεγχο θερμοκρασίας.

Ορισμός

2.2.52.1.3 *Οργανικά υπεροξείδια* είναι οργανικές ουσίες που περιέχουν τη δισθενή -O-O- δομή και μπορούν να θεωρηθούν παράγωγα του υπεροξειδίου του υδρογόνου, όπου το ένα ή και τα δύο άτομα υδρογόνου έχουν αντικατασταθεί από οργανικές ρίζες.

2.2.52.1.4 Ιδιότητες

Τα οργανικά υπεροξείδια υπόκεινται σε εξώθερμη διάσπαση σε κανονικές ή αυξημένες θερμοκρασίες. Η διάσπαση μπορεί να ξεκινήσει από θερμότητα, επαφή με προσμείξεις (π.χ. οξέα, βαριά-μέταλλα ενώσεις, αμίνες), τριβή ή κρούση. Ο ρυθμός διάσπασης αυξάνει με τη θερμοκρασία και ποικίλει ανάλογα με τη σύνθεση του οργανικού υπεροξειδίου. Η διάσπαση μπορεί να οδηγήσει στην παραγωγή βλαβερών, ή εύφλεκτων αερίων ή ατμών. Για συγκεκριμένα οργανικά υπεροξείδια η θερμοκρασία πρέπει να ελέγχεται κατά τη μεταφορά. Μερικά οργανικά υπεροξείδια μπορούν να αποσυντίθενται εκρηκτικά, ειδικά εάν είναι περιορισμένα. Αυτό το χαρακτηριστικό μπορεί να μεταβληθεί από την προσθήκη μέσων αραίωσης ή από τη χρήση κατάλληλων συσκευασιών. Πολλά οργανικά υπεροξείδια καίγονται ζωηρά. Η επαφή των οργανικών υπεροξειδίων με τα μάτια θα πρέπει να αποφεύγεται. Μερικά οργανικά υπεροξείδια μπορούν να προκαλέσουν σοβαρή βλάβη στον κερατοειδή χιτώνα, ακόμα και μετά από σύντομη επαφή, ή μπορούν να είναι διαβρωτικά στο δέρμα.

ΣΗΜΕΙΩΣΗ*: Οι μέθοδοι δοκιμών για τον καθορισμό της ευφλεκτότητας των οργανικών υπεροξειδίων αναφέρονται στο Εγχειρίδιο των Δοκιμών και Κριτηρίων, Μέρος III, Τμήμα 32.4. Επειδή τα οργανικά υπεροξείδια μπορούν να αντιδράσουν ζωηρά όταν θερμανθούν, προτείνεται να καθορίζεται το σημείο ανάφλεξης χρησιμοποιώντας μικρού μεγέθους δείγματα όπως περιγράφεται στο Διεθνές Πρότυπο ISO 3679:1983.*

Ταξινόμηση

2.2.52.1.5 Κάθε οργανικό υπεροξείδιο θα θεωρείται για ταξινόμηση στην Κλάση 5.2 εκτός αν το οργανικό υπεροξείδιο περιλαμβάνει:

(a) Όχι περισσότερο από 1.0% διαθέσιμο οξυγόνο από τα οργανικά υπεροξείδια όταν περιέχουν όχι περισσότερο από 1.0% υπεροξείδιο του υδρογόνου,

(b) Όχι περισσότερο από 0.5% διαθέσιμο οξυγόνο από τα οργανικά υπεροξείδια όταν περιέχουν περισσότερο από 1% αλλά όχι περισσότερο από 7.0% υπεροξείδιο του υδρογόνου.

ΣΗΜΕΙΩΣΗ*: Η διαθέσιμη περιεκτικότητα σε οξυγόνο (%) μιας σύνθεσης οργανικού υπεροξειδίου δίνεται από τον τύπο:*

$$16 \times 3\left(n_i \times c_i / m_i\right)$$

όπου:

n_i : *αριθμός ομάδων υπεροξειδίου ανά μόριο του οργανικού υπεροξειδίου i:*

c_i : *συγκέντρωση (μάζα %) του οργανικού υπεροξειδίου i, και*

m_i : *μοριακή μάζα του οργανικού υπεροξειδίου i.*

2.2.52.1.6 Τα οργανικά υπεροξείδια ταξινομούνται σε επτά τύπους σύμφωνα με το βαθμό κινδύνου. Οι τύποι των οργανικών υπεροξειδίων κυμαίνονται από τον τύπο Α, που δεν είναι δεκτός για μεταφορά στη συσκευασία στην οποία ελέγχεται, έως τον τύπο G, που δεν υπόκειται στις διατάξεις της Κλάσης 5.2. Η ταξινόμηση των τύπων Β έως F σχετίζεται άμεσα με τη μέγιστη επιτρεπτή ποσότητα σε μία συσκευασία. Οι αρχές προς εφαρμογή στην ταξινόμηση των ουσιών που δεν είναι καταχωρημένες στην παράγραφο 2.2.52.4 αναφέρονται στο Εγχειρίδιο των Δοκιμών και Κριτηρίων, Μέρος ΙΙ.

2.2.52.1.7 Οργανικά υπεροξείδια που έχουν ήδη ταξινομηθεί και ήδη επιτρέπεται η μεταφορά σε συσκευασίες που αναφέρονται στην παράγραφο 2.2.52.4, εκείνα που ήδη επιτρέπεται η μεταφορά σε IBCs αναφέρονται στην παράγραφο 4.1.4.2, οδηγία συσκευασίας IBC520 και εκείνα των οποίων επιτρέπεται η μεταφορά σε δεξαμενές σύμφωνα με τα Κεφάλαια 4.2 και 4.3 αναφέρονται στην παράγραφο 4.2.5.2., φορητή δεξαμενή οδηγία Τ23. Κάθε επιτρεπόμενη ουσία που αναφέρεται καταχωρείται σε γενική καταχώρηση του Πίνακα Α του Κεφαλαίου 3.2 (UN Αριθμ. 3101 έως 3120) και ανάλογοι δευτερογενείς κίνδυνοι και επισημάνσεις που παρέχουν σχετικές πληροφορίες μεταφοράς, δίδονται.

Οι γενικές καταχωρήσεις προσδιορίζουν:

- τον τύπο (Β έως F) του οργανικού υπεροξειδίου (βλέπε παράγραφο 2.2.52.1.6 παραπάνω),

- τη φυσική κατάσταση (υγρό/στερεό) και

- τον έλεγχο θερμοκρασίας (όταν απαιτείται), βλέπε παραγράφους 2.2.52.1.15 έως 2.2.52.1.18

Μείγματα αυτών των συνθέσεων μπορούν να ταξινομηθούν ως ο ίδιος τύπος οργανικού υπεροξειδίου με εκείνον του πιο επικίνδυνου συστατικού και να μεταφέρεται κάτω από τις συνθήκες μεταφοράς που δίνονται για αυτόν τον τύπο. Όμως, όπως δύο σταθερά συστατικά μπορούν να σχηματίσουν ένα θερμικά λιγότερο σταθερό μείγμα, η θερμοκρασία αυτό-επιταχυνόμενης διάσπασης του μείγματος (SADT) θα πρέπει να προσδιορίζεται και, εάν είναι αναγκαίο, η θερμοκρασία ελέγχου και κινδύνου που απορρέει από την SADT σύμφωνα με το την παράγραφο 2.2.52.1.16.

2.2.52.1.8 Η ταξινόμηση των οργανικών υπεροξείδιων, συνθέσεων ή μειγμάτων οργανικών υπεροξείδιων που δεν αναφέρονται στις παραγράφους 2.2.52.4, 4.1.4.2 οδηγία συσκευασίας IBC520 ή 4.2.5.2, φορητή δεξαμενή οδηγία Τ23, και η ταξινόμηση σε μια ομαδική καταχώρηση, θα πρέπει να γίνεται από την αρμόδια αρχή της χώρας προέλευσης. Το πιστοποιητικό έγκρισης πρέπει να περιέχει την ταξινόμηση και τις σχετικές συνθήκες μεταφοράς. Αν η χώρα προέλευσης δεν είναι συμβαλλόμενο μέρος της παρούσας Συμφωνίας, η ταξινόμηση και οι συνθήκες μεταφοράς πρέπει να αναγνωρίζονται από την αρμόδια αρχή του πρώτου συμβαλλόμενου μέρους της παρούσας Συμφωνίας στο οποίο φτάνει η αποστολή.

2.2.52.1.9 Δείγματα οργανικών υπεροξείδιων ή συνθέσεων οργανικών υπεροξείδιων που δεν αναφέρονται στην παράγραφο 2.2.52.4, για τα οποία δεν είναι διαθέσιμο ένα πλήρες σύνολο αποτελεσμάτων ελέγχου και που πρόκειται να μεταφερθούν για περαιτέρω έλεγχο ή αξιολόγηση, θα πρέπει να καταχωρούνται σε μία από τις κατάλληλες καταχωρήσεις για τα οργανικά υπεροξείδια τύπου C, υπό την προϋπόθεση ότι τηρούνται οι παρακάτω συνθήκες:

– τα διαθέσιμα δεδομένα δείχνουν ότι το δείγμα θα ήταν όχι περισσότερο επικίνδυνο από τα οργανικά υπεροξείδια τύπου Β,

– το δείγμα είναι συσκευασμένο σύμφωνα με τη μέθοδο συσκευασίας ΟΡ2 και η ποσότητα ανά μονάδα μεταφοράς περιορίζεται στα 10 κιλά,

– τα διαθέσιμα δεδομένα δείχνουν ότι η θερμοκρασία ελέγχου, εάν υπάρχει, είναι επαρκώς χαμηλή για την αποφυγή οποιασδήποτε επικίνδυνης διάσπασης και επαρκώς υψηλή για την αποφυγή οποιουδήποτε επικίνδυνου διαχωρισμού φάσης.

Απευαισθητοποίηση των οργανικών υπεροξείδιων

2.2.52.1.10 Για την εξασφάλιση της ασφάλειας κατά τη διάρκεια της μεταφοράς, τα οργανικά υπεροξείδια σε πολλές περιπτώσεις απευαισθητοποιούνται από οργανικά υγρά ή στερεά, ανόργανα στερεά ή νερό. Όπου το ποσοστό μίας ουσίας συμφωνείται, αυτό αναφέρεται στο ποσοστό κατά βάρος, στρογγυλοποιημένο στον πλησιέστερο ακέραιο αριθμό. Γενικά, η απευαισθητοποίηση θα πρέπει να είναι τέτοια ώστε, σε περίπτωση διαρροής, το οργανικό υπεροξείδιο να μην συμπυκνώνεται σε επικίνδυνο βαθμό.

2.2.52.1.11 Εκτός εάν αναφέρεται διαφορετικά για σύνθεση του μεμονωμένου οργανικού υπεροξειδίου, ο(οι) παρακάτω ορισμός(-οί) θα πρέπει να εφαρμόζεται(-ονται) στους διαλύτες που χρησιμοποιούνται για την απευαισθητοποίηση:

– μέσα αραίωσης τύπου Α είναι οργανικά υγρά που είναι συμβατά με το οργανικό υπεροξείδιο και που έχει σημείο βρασμού όχι μικρότερο από 150°C. Μέσα αραίωσης τύπου Α μπορούν να χρησιμοποιούνται για την απευαισθητοποίηση όλων των οργανικών υπεροξείδιων.

– μέσα αραίωσης τύπου Β είναι οργανικά υγρά που είναι συμβατά με το οργανικό υπεροξείδιο και που έχει σημείο βρασμού μικρότερο από 150°C αλλά όχι μικρότερο από 60°C και σημείο ανάφλεξης όχι μικρότερο από 5°C.

Μέσα αραίωσης τύπου Β μπορούν μόνον να χρησιμοποιηθούν για την απευαισθητοποίηση όλων των οργανικών υπεροξείδιων υπό την προϋπόθεση ότι το σημείο βρασμού του υγρού είναι τουλάχιστον 60°C υψηλότερο από τη SADT σε κόλο 50 κιλών.

2.2.52.1.12 Μέσα αραίωσης, άλλα από τους τύπους Α ή Β, μπορούν να προστίθενται σε συνθέσεις οργανικού υπεροξειδίου όπως αναφέρεται στην παράγραφο 2.2.52.4, υπό την προϋπόθεση ότι είναι συμβατά. Ωστόσο, αντικατάσταση όλων ή μερικών μέσων αραίωσης τύπου Α ή Β από άλλο μέσο αραίωσης με διαφορετικές ιδιότητες απαιτεί τον επανέλεγχο της σύνθεσης του οργανικού υπεροξειδίου, σύμφωνα με την κανονική διαδικασία έγκρισης για την Κλάση 5.2.

2.2.53.1.13 Το νερό μπορεί μόνο να χρησιμοποιείται για την απευαισθητοποίηση οργανικών υπεροξείδιων που αναφέρονται στην παράγραφο 2.2.52.4 ή στην απόφαση της αρμόδιας αρχής σύμφωνα με την παράγραφο 2.2.52.1.8 ως υπάρχοντα "με νερό" ή "ως σταθερή διασπορά σε νερό". Δείγματα οργανικών υπεροξείδιων ή συνθέσεις οργανικών υπεροξείδιων που δεν αναφέρονται στην παράγραφο 2.2.52.4, μπορούν επίσης να απευαισθητοποιούνται με νερό υπό την προϋπόθεση ότι τηρούνται οι απαιτήσεις της παραγράφου 2.2.52.1.9.

2.2.52.1.14 Οργανικά και ανόργανα στερεά μπορούν να χρησιμοποιούνται για την απευαισθητοποίηση των οργανικών υπεροξείδιων υπό την προϋπόθεση ότι είναι συμβατά. Συμβατά υγρά και στερεά είναι εκείνα που δεν έχουν επιβλαβή επίδραση στη θερμική σταθερότητα και τον τύπο κινδύνου της σύνθεσης του οργανικού υπεροξειδίου.

Διατάξεις για τον έλεγχο της θερμοκρασίας

2.2.52.1.15 Ορισμένα οργανικά υπεροξείδια μπορούν να μεταφέρονται μόνον κάτω από συνθήκες ελεγχόμενης θερμοκρασίας. Η θερμοκρασία ελέγχου είναι η μέγιστη θερμοκρασία στην οποία το οργανικό υπεροξείδιο μπορεί να μεταφερθεί με ασφάλεια. Θεωρείται ότι η θερμοκρασία των άμεσων περιβλημάτων ενός κόλου υπερβαίνει μόνον τους 55°C κατά τη διάρκεια της μεταφοράς για ένα σχετικά μικρό χρονικό διάστημα σε μία περίοδο 24 ωρών. Σε περίπτωση απώλειας του ελέγχου της θερμοκρασίας, μπορεί να είναι αναγκαίο να εφαρμοστούν διαδικασίες κινδύνου. Η θερμοκρασία κινδύνου είναι η θερμοκρασία στην οποία τέτοιες διαδικασίες θα πρέπει να εφαρμόζονται.

2.2.52.1.16 Οι θερμοκρασίες ελέγχου και κινδύνου απορρέουν από τη SADT που ορίζεται ως η χαμηλότερη θερμοκρασία στην οποία μπορεί να συμβεί αυτό-επιταχυνόμενη διάσπαση με μία ουσία στη συσκευασία που χρησιμοποιείται κατά τη διάρκεια της μεταφοράς (βλέπε Πίνακα 1). Η SADT θα πρέπει να προσδιορίζεται για να αποφασιστεί εάν μία ουσία θα πρέπει να υπόκειται σε έλεγχο της θερμοκρασίας κατά τη διάρκεια της μεταφοράς. Διατάξεις για τον καθορισμό της SADT δίνονται στο Εγχειρίδιο των Δοκιμών και Ελέγχων, Μέρος ΙΙ, Τμήματα 20 και 28.4.

Πίνακας 1. Υπολογισμός των θερμοκρασιών ελέγχου και κινδύνου

Τύπος δοχείου	**SADT** [a]	**Θερμοκρασία ελέγχου**	**Θερμοκρασία κινδύνου**
Μονές συσκευασίες και IBCs (εμπορευματοκιβώτια μεσαίας χωρητικότητας για φορτία χύμα)	20°C ή χαμηλότερη	20°C κάτω από την SADT	10°C κάτω από την SADT
	πάνω από 20°C έως 35°C	15°C κάτω από την SADT	10°C κάτω από την SADT
	πάνω από 35°C	10°C κάτω από την SADT	5°C κάτω από την SADT
Δεξαμενές	Όχι μεγαλύτερη από 50°C	10°C κάτω από την SADT	5°C κάτω από την SADT

[a] *SADT της ουσίας όπως συσκευάστηκε για μεταφορά*

2.2.52.1.17 Τα παρακάτω οργανικά υπεροξείδια θα πρέπει να υπόκεινται σε έλεγχο της θερμοκρασίας κατά τη διάρκεια της μεταφοράς:

- οργανικά υπεροξείδια των τύπων B και C με SADT ≤ 50°C,
- οργανικά υπεροξείδια τύπου D που εμφανίζουν βίαιη ή μέση επίδραση όταν θερμαίνονται υπό περιορισμό με SADT ≤ 50°C ή εμφανίζουν χαμηλή ή καθόλου επίδραση όταν θερμαίνονται υπό περιορισμό με SADT μικρότερη ή ίση από 45°C, και
- οργανικά υπεροξείδια των τύπων E και F με SADT ≤ 45°C.

ΣΗΜΕΙΩΣΗ: *Διατάξεις για τον προσδιορισμό των επιδράσεων της θέρμανσης υπό περιορισμό δίνονται στο Εγχειρίδιο των Δοκιμών και Ελέγχων, Μέρος ΙΙ, Τμήμα 20 και υπό-τμήμα 28.4*

2.2.52.1.18 Όπου εφαρμόζονται, οι θερμοκρασίες ελέγχου και κινδύνου αναφέρονται στην παράγραφο 2.2.52.4. Η πραγματική θερμοκρασία κατά τη διάρκεια της μεταφοράς μπορεί να είναι

χαμηλότερη από τη θερμοκρασία ελέγχου αλλά θα πρέπει να επιλέγεται έτσι ώστε να αποφεύγεται ο επικίνδυνος διαχωρισμός φάσεων.

2.2.52.2 ***Ουσίες μη αποδεκτές για μεταφορά***

Οργανικά Υπεροξείδια, τύπου Α, δεν πρέπει να γίνονται δεκτά για μεταφορά σύμφωνα με τις προδιαγραφές του Class 5.2 [βλέπε Εγχειρίδιο Δοκιμών και Κριτηρίων, Μέρος ΙΙ, παράγραφος 20.4.3 (a)].

2.2.52.3 ***Κατάλογος ομαδικών καταχωρήσεων***

ΟΡΓΑΝΙΚΑ ΥΠΕΡΟΞΕΙΔΙΑ		ΟΡΓΑΝΙΚΟ ΥΠΕΡΟΞΕΙΔΙΟ ΤΥΠΟΥ Α, ΥΓΡΟ ΟΡΓΑΝΙΚΟ ΥΠΕΡΟΞΕΙΔΙΟ ΤΥΠΟΥ Α, ΣΤΕΡΕΟ	} Μη αποδεκτά προς μεταφορά, βλέπε 2.2.52.2
	3101	ΟΡΓΑΝΙΚΟ ΥΠΕΡΟΞΕΙΔΙΟ ΤΥΠΟΥ Β, ΥΓΡΟ	
	3102	ΟΡΓΑΝΙΚΟ ΥΠΕΡΟΞΕΙΔΙΟ ΤΥΠΟΥ Β, ΣΤΕΡΕΟ	
	3103	ΟΡΓΑΝΙΚΟ ΥΠΕΡΟΞΕΙΔΙΟ ΤΥΠΟΥ C, ΥΓΡΟ	
ΔΕΝ ΑΠΑΙΤΟΥΝ ΕΛΕΓΧΟ ΘΕΡΜΟΚΡΑΣΙΑΣ **P1**	3104	ΟΡΓΑΝΙΚΟ ΥΠΕΡΟΞΕΙΔΙΟ ΤΥΠΟΥ C, ΣΤΕΡΕΟ	
	3105	ΟΡΓΑΝΙΚΟ ΥΠΕΡΟΞΕΙΔΙΟ ΤΥΠΟΥ D, ΥΓΡΟ	
	3106	ΟΡΓΑΝΙΚΟ ΥΠΕΡΟΞΕΙΔΙΟ ΤΥΠΟΥ D, ΣΤΕΡΕΟ	
	3107	ΟΡΓΑΝΙΚΟ ΥΠΕΡΟΞΕΙΔΙΟ ΤΥΠΟΥ Ε, ΥΓΡΟ	
	3108	ΟΡΓΑΝΙΚΟ ΥΠΕΡΟΞΕΙΔΙΟ ΤΥΠΟΥ Ε, ΣΤΕΡΕΟ	
	3109	ΟΡΓΑΝΙΚΟ ΥΠΕΡΟΞΕΙΔΙΟ ΤΥΠΟΥ F, ΥΓΡΟ	
	3110	ΟΡΓΑΝΙΚΟ ΥΠΕΡΟΞΕΙΔΙΟ ΤΥΠΟΥ F, ΣΤΕΡΕΟ	
		ΟΡΓΑΝΙΚΟ ΥΠΕΡΟΞΕΙΔΙΟ ΤΥΠΟΥ G, ΥΓΡΟ ΟΡΓΑΝΙΚΟ ΥΠΕΡΟΞΕΙΔΙΟ ΤΥΠΟΥ G, ΣΤΕΡΕΟ	} Δεν υπόκειται στις προδιαγραφές που εφαρμόζονται στην Κλάση 5.2, βλέπε2.2.52.1.6
	3111	ΟΡΓΑΝΙΚΟ ΥΠΕΡΟΞΕΙΔΙΟ ΤΥΠΟΥ Β, ΥΓΡΟ, ΕΛΕΓΜΕΝΗΣ ΘΕΡΜΟΚΡΑΣΙΑΣ	
	3112	ΟΡΓΑΝΙΚΟ ΥΠΕΡΟΞΕΙΔΙΟ ΤΥΠΟΥ Β, ΣΤΕΡΕΟ, ΕΛΕΓΜΕΝΗΣ ΘΕΡΜΟΚΡΑΣΙΑΣ	
	3113	ΟΡΓΑΝΙΚΟ ΥΠΕΡΟΞΕΙΔΙΟ ΤΥΠΟΥ C, ΥΓΡΟ, ΕΛΕΓΜΕΝΗΣ ΘΕΡΜΟΚΡΑΣΙΑΣ	
ΑΠΑΙΤΟΥΝ ΕΛΕΓΧΟ ΘΕΡΜΟΚΡΑΣΙΑΣ **P2**	3114	ΟΡΓΑΝΙΚΟ ΥΠΕΡΟΞΕΙΔΙΟ ΤΥΠΟΥ C, ΣΤΕΡΕΟ, ΕΛΕΓΜΕΝΗΣ ΘΕΡΜΟΚΡΑΣΙΑΣ	
	3115	ΟΡΓΑΝΙΚΟ ΥΠΕΡΟΞΕΙΔΙΟ ΤΥΠΟΥ D, ΥΓΡΟ, ΕΛΕΓΜΕΝΗΣ ΘΕΡΜΟΚΡΑΣΙΑΣ	
	3116	ΟΡΓΑΝΙΚΟ ΥΠΕΡΟΞΕΙΔΙΟ ΤΥΠΟΥ D, ΣΤΕΡΕΟ, ΕΛΕΓΜΕΝΗΣ ΘΕΡΜΟΚΡΑΣΙΑΣ	
	3117	ΟΡΓΑΝΙΚΟ ΥΠΕΡΟΞΕΙΔΙΟ ΤΥΠΟΥ Ε, ΥΓΡΟ, ΕΛΕΓΜΕΝΗΣ ΘΕΡΜΟΚΡΑΣΙΑΣ	
	3118	ΟΡΓΑΝΙΚΟ ΥΠΕΡΟΞΕΙΔΙΟ ΤΥΠΟΥ Ε, ΣΤΕΡΕΟ, ΕΛΕΓΜΕΝΗΣ ΘΕΡΜΟΚΡΑΣΙΑΣ	
	3119	ΟΡΓΑΝΙΚΟ ΥΠΕΡΟΞΕΙΔΙΟ ΤΥΠΟΥ F, ΥΓΡΟ, ΕΛΕΓΜΕΝΗΣ ΘΕΡΜΟΚΡΑΣΙΑΣ	
	3120	ΟΡΓΑΝΙΚΟ ΥΠΕΡΟΞΕΙΔΙΟ ΤΥΠΟΥ F, ΣΤΕΡΕΟ, ΕΛΕΓΜΕΝΗΣ ΘΕΡΜΟΚΡΑΣΙΑΣ	

2.2.52.4 ***Κατάλογος πρόσφατα καταχωρημένων οργανικών υπεροξειδίων***

Στον ακόλουθο Πίνακα, στη στήλη "Μέθοδος συσκευασίας", οι κωδικοί "OP1" έως “OP8” αναφέρονται σε μεθόδους συσκευασίας στην παράγραφο 4.1.4.1, οδηγία συσκευασίας P520 (βλέπε επίσης 4.1.7.1). Οργανικά υπεροξείδια τα οποία πρόκειται να μεταφερθούν θα ικανοποιούν την ταξινόμηση και τις θερμοκρασίες ελέγχου και κινδύνου (όπως προκύπτουν από τη SADT). Για ουσίες που επιτρέπονται σε IBCs, βλέπε παράγραφο 4.1.4.2, οδηγία συσκευασίας IBC520 και για εκείνες που επιτρέπονται σε δεξαμενές σύμφωνα με τα Κεφάλαια 4.2 και 4.3, βλέπε παράγραφο 4.2.5.2, φορητή δεξαμενή οδηγία T23.

ΟΡΓΑΝΙΚΟ ΥΠΕΡΟΞΕΙΔΙΟ	Συγκέντρωση (%)	Μέσο αραίωσης τύπου A (%)	Μέσο αραίωσης τύπου B (%)	Αδρανές στερεό (%)	Νερό	Μέθοδος συσκευασίας	Θερμοκρασία ελέγχου (°C)	Θερμοκρασία κινδύνου (°C)	Αριθμός (Γενική καταχώρηση)	Δευτερογενείς κίνδυνοι και επισημάνσεις
ΥΠΕΡΟΞΕΙΔΙΟ ΤΗΣ ΑΚΕΤΥΛΑΚΕΤΟΝΗΣ	≤42	≥48			≥8	OP7			3105	2)
"	≤32 ως πάστα					OP7			3106	20)
ΥΠΕΡΟΞΕΙΔΙΟ ΤΟΥ ΚΕΤΥΛΟΚΥΚΛΟΕΞΑΝΟΣΟΥΛΦΟΝΥΛΙΟΥ	≤82				≥12	OP4	-10	0	3112	3)
"	≤32		≥68			OP7	-10	0	3115	
ΥΔΡΟΫΠΕΡΟΞΕΙΔΙΟ ΤΟΥ ΤΡΙΤΟΤΑΓΟΥΣ ΑΜΥΛΙΟΥ	≤88	≥6			≥6	OP8			3107	
ΥΠΕΡΟΞΥΟΞΙΚΟΣ ΤΡΙΤΟΤΑΓΗΣ ΑΜΥΛΕΣΤΕΡΑΣ	≤62	≥ 38				OP7			3105	
ΥΠΕΡΟΞΥΒΕΝΖΟΪΚΟΣ ΤΡΙΤΟΤΑΓΗΣ ΒΟΥΤΥΛΕΣΤΕΡΑΣ	≤ 100					OP5			3103	
ΥΠΕΡΟΞΥ-2-ΑΙΘΥΛΟΕΞΑΝΙΚΟΣ ΤΡΙΤΟΤΑΓΗΣ ΑΜΥΛΕΣΤΕΡΑΣ	≤ 100					OP7	+20	+25	3115	
ΑΝΘΡΑΚΙΚΟΣ τριτ-ΑΜΥΛΟ ΥΠΕΡΟΞΥ-2-ΑΙΘΥΛΕΞΥΛΕΣΤΕΡΑΣ	≤ 100					OP7			3105	
ΑΝΘΡΑΚΙΚΟΣ ΥΠΕΡΟΞΥ- ΙΣΟΠΡΟΠΥΛΕΣΤΕΡΑΣ ΤΡΙΤΟΤΑΓΗΣ ΑΜΥΛΕΣΤΕΡΑΣ	≤77	≥23				OP5			3103	
ΥΠΕΡΟΞΥΝΕΟΔΕΚΑΝΟΪΚΟΣ ΤΡΙΤΟΤΑΓΗΣ ΑΜΥΛΕΣΤΕΡΑΣ	≤77		≥23			OP7	0	+10	3115	
ΥΠΕΡΟΞΥΠΙΒΑΛΙΚΟ ΤΡΙΤΟΤΑΓΕΣ ΑΜΥΛΙΟ	≤77		≥23			OP5	+10	+15	3113	
ΥΠΕΡΟΞΥ-3,5,5-ΤΡΙΜΕΘΥΛΟΕΞΑΝΙΚΟΣ ΤΡΙΤΟΤΑΓΗΣ ΑΜΥΛΕΣΤΕΡΑΣ	≤ 100					OP7			3105	3)
ΚΟΥΜΥΛΟΫΠΕΡΟΞΕΙΔΙΟ ΤΟΥ ΤΡΙΤΟΤΑΓΟΥΣ ΒΟΥΤΥΛΙΟΥ	> 42 - 100					OP8			3107	
"	≤52			≥48		OP8			3108	
4,4-ΔΙ-(ΤΡΙΤΟΤΑΓΕΣ ΒΟΥΤΥΛΟΫΠΕΡΟΞΥ)-ΒΑΛΕΡΙΑΝΙΚΟΣ Ν-ΒΟΥΤΥΛΕΣΤΕΡΑΣ	> 52 - 100					OP5			3103	
"	≤52			≥48		OP8			3108	
ΥΔΡΟΫΠΕΡΟΞΕΙΔΙΟ ΤΟΥ ΤΡΙΤΟΤΑΓΟΥΣ ΒΟΥΤΥΛΙΟΥ	>79 - 90				≥10	OP5			3103	13)
"	≤80	≥ 20				OP7			3105	4) 13)
"	≤79				> 14	OP8			3107	13) 23)
"	≤72				≥28	OP8			3109	13)
ΥΔΡΟΫΠΕΡΟΞΕΙΔΙΟ ΤΟΥ ΤΡΙΤΟΤΑΓΟΥΣ ΒΟΥΤΥΛΙΟΥ + ΥΠΕΡΟΞΕΙΔΙΟ ΤΟΥ ΔΙ-ΤΡΙΤΟΤΑΓΟΥΣ ΒΟΥΤΥΛΙΟΥ	< 82 + >9				≥7	OP5			3103	13)
ΜΟΝΟΫΠΕΡΟΞΥ-ΜΗΛΕΪΝΙΚΟΣ ΤΡΙΤΟΤΑΓΗΣ ΒΟΥΤΥΛΕΣΤΕΡΑΣ	> 52 - 100					OP5			3102	3)
"	≤52	≥ 48				OP6			3103	
"	≤52			≥48		OP8			3108	
"	≤52 ως πάστα					OP8			3108	

ΟΡΓΑΝΙΚΟ ΥΠΕΡΟΞΕΙΔΙΟ	Συγκέντρωση (%)	Μέσο αραίωσης τύπου Α (%)	Μέσο αραίωσης τύπου Β (%)	Αδρανές στερεό (%)	Νερό	Μέθοδος συσκευασίας	Θερμοκρασία ελέγχου (°C)	Θερμοκρασία κινδύνου (°C)	Αριθμός (Γενική καταχώρηση)	Δευτερογενείς κίνδυνοι και επισημάνσεις
ΥΠΕΡΟΞΥΟΞΙΚΟΣ ΤΡΙΤΟΤΑΓΗΣ ΒΟΥΤΥΛΕΣΤΕΡΑΣ	> 52 – 77	≥ 23				OP5			3101	3)
“	> 32 – 52	≥ 48				OP6			3103	
“	≤32		≥68			OP8			3109	
ΥΠΕΡΟΞΥΒΕΝΖΟΪΚΟΣ ΤΡΙΤΟΤΑΓΗΣ ΒΟΥΤΥΛΕΣΤΕΡΑΣ	> 77 – 100					OP5			3103	
“	> 52 – 77	≥23				OP7			3105	
“	≤52			≥48		OP7			3106	
ΦΟΥΜΑΡΙΚΟΣ τριτ-ΒΟΥΤΥΛΕΟΫΠΕΡΟΞΥΒΟΥΤΥΛΕΣΤΕΡΑΣ	≤52	≥ 48				OP7			3105	
ΥΠΕΡΟΞΥΚΡΟΤΟΝΙΚΟΣ ΤΡΙΤΟΤΑΓΗΣ ΒΟΥΤΥΛΕΣΤΕΡΑΣ	≤77	≥ 23				OP7			3105	
ΥΠΕΡΟΞΥΔΙΑΙΘΥΛΟ-ΟΞΙΚΟΣ ΤΡΙΤΟΤΑΓΗΣ ΒΟΥΤΥΛΕΣΤΕΡΑΣ	≤ 100					OP5	+20	+25	3113	
ΥΠΕΡΟΞΥ-2-ΑΙΘΥΛΕΞΑΝΙΚΟΣ ΤΡΙΤΟΤΑΓΗΣ ΒΟΥΤΥΛΕΣΤΕΡΑΣ	> 52 – 100					OP6	+20	+25	3113	
«	> 32 – 52		≥48			OP8	+30	+35	3117	
«	≤52			≥48		OP8	+20	+25	3118	
«	≤32		≥68			OP8	+40	+45	3119	
ΥΠΕΡΟΞΥ-2-ΑΙΘΥΛΕΞΑΝΙΚΟ ΤΡΙΤΟΤΑΓΕΣ ΒΟΥΤΥΛΙΟ + 2,2-ΔΙ-(ΤΡΙΤΟΤΑΓΕΣ ΒΟΥΤΥΛΟΫΠΕΡΟΞΥ)ΒΟΥΤΑΝΙΟ	≤12 +≤14	≥14		≥60		OP7			3106	
«	≤31 + ≤36		≥33			OP7	+35	+40	3115	
ΥΠΕΡΟΞΥ-2-ΑΙΘΥΛΟΕΞΥΛΑΝΘΡΑΚΙΚΟΣ τριτ-ΒΟΥΤΥΛΕΣΤΕΡΑΣ	≤ 100					OP7			3105	
ΥΠΕΡΟΞΥΙΣΟΒΟΥΤΥΡΙΚΟ ΤΡΙΤΟΤΑΓΕΣ ΒΟΥΤΥΛΙΟ	> 52 – 77		≥23			OP5	+15	+20	3111	3)
«	≤52		≥48			OP7	+15	+20	3115	
ΙΣΟΠΡΟΠΥΛΑΝΘΡΑΚΙΚΟ ΤΡΙΤΟΤΑΓΕΣ ΒΟΥΤΥΛΟΥΠΕΡΟΞΕΙΔΙΟ	≤77	≥ 23				OP5			3103	
1-(2-τριτ-ΒΟΥΤΥΛΟΫΠΕΡΟΞΥ ΙΣΟΠΡΟΠΥΛΟ)-3-ΙΣΟΠΡΟΠΕΝΥΛΟΒΕΝΖΟΛΙΟ	≤77	≥ 23				OP7			3105	
«	≤42			≥58		OP8			3108	
ΥΠΕΡΟΞΥ-2-ΜΕΘΥΛΟΒΕΝΖΟΪΚΟ ΤΡΙΤΟΤΑΓΕΣ ΒΟΥΤΥΛΙΟ	≤ 100					OP5			3103	
ΥΠΕΡΟΞΥΝΕΟΔΕΚΑΝΟΪΚΟΣ τριτ-ΒΟΥΤΥΛΕΣΤΕΡΑΣ	> 77 – 100					OP7	-5	+5	3115	
“	≤77	≥ 23				OP7	0	+10	3115	
“	≤52 ως σταθερή διασπορά σε νερό					OP8	0	+10	3119	
“	≤42 ως σταθερή διασπορά σε νερό (ψύξη)					OP8	0	+10	3118	
“	≤32	≥ 68				OP8	0	+10	3119	

ΟΡΓΑΝΙΚΟ ΥΠΕΡΟΞΕΙΔΙΟ	Συγκέντρωση (%)	Μέσο αραίωσης τύπου Α (%)	Μέσο αραίωσης τύπου Β (%)	Αδρανές στερεό (%)	Νερό	Μέθοδος συσκευασίας	Θερμοκρασία ελέγχου (°C)	Θερμοκρασία κινδύνου (°C)	Αριθμός (Γενική καταχώρηση)	Δευρερογενείς κίνδυνοι και επισημάνσεις
ΥΠΕΡΟΞΥΝΕΟΕΠΤΑΝΟΪΚΟΣ τριτ-ΒΟΥΤΙΛΕΣΤΕΡΑΣ	≤77	≥ 23				OP7	0	+10	3115	
"	≤42 ως σταθερή διασπορά σε νερό					OP8	0	+10	3117	
ΥΠΕΡΟΞΥΠΙΒΑΛΙΚΟ ΤΡΙΤΟΤΑΓΕΣ ΒΟΥΤΥΛΙΟ	> 67 - 77	≥ 23				OP5	0	+10	3113	
"	> 27 - 67		≥33			OP7	0	+10	3115	
"	≤27		≥73			OP8	+30	+35	3119	
ΣΤΕΑΡΥΛΑΝΘΡΑΚΙΚΟ ΤΡΙΤΟΤΑΓΕΣ ΒΟΥΤΥΛΟΫΠΕΡΟΞΕΙΔΙΟ	≤ 100					OP7			3106	
ΥΠΕΡΟΞΥ-3,5,5-ΤΡΙΜΕΘΥΛΟΕΞΑΝΙΚΟ ΤΡΙΤΟΤΑΓΕΣ ΒΟΥΤΥΛΙΟ	> 32 - 100					OP7			3105	
"	≤32		≥68			OP8			3109	
3-ΧΛΩΡΟΫΠΕΡΟΞΥΒΕΝΖΟΪΚΟ ΟΞΥ	> 57 - 86			≥14		OP1			3102	3)
"	≤57			≥3	≥40	OP7			3106	
"	≤77			≥6	≥17	OP7			3106	
ΥΔΡΟΫΠΕΡΟΞΕΙΔΙΟ ΤΟΥ ΚΟΥΜΟΥΛΙΟΥ	> 90 - 98	≤10				OP8			3107	13)
"	≤90	≥ 10				OP8			3109	13) 18)
ΥΠΕΡΟΞΥΝΕΟΔΕΚΑΕΝΝΕΑΝΙΚΟ ΚΟΥΜΟΛΙΟ	≤77		≥23			OP7	-10	0	3115	
"	≤52 ως σταθερή διασπορά σε νερό					OP8	-10	0	3119	
ΥΠΕΡΟΞΥΝΕΟΕΠΤΑΝΙΚΟ ΚΟΥΜΟΛΙΟ	≤77	≥23				OP7	-10	0	3115	
ΥΠΕΡΟΞΥΠΙΒΑΛΙΚΟ ΚΟΥΜΟΥΛΙΟ	≤77		≥23			OP7	-5	+5	3115	
ΥΠΕΡΟΞΕΙΔΙΟ(Α) ΤΗΣ ΚΥΚΛΟΕΞΑΝΟΝΗΣ	≤91				≥9	OP6			3104	13)
"	≤72	≥ 28				OP7			3105	5)
"	≤72 ως πάστα					OP7			3106	5) 20)
"	≤32			≥68					Εξαιρείται	29)
ΥΠΕΡΟΞΕΙΔΙΑ ΤΗΣ ΔΙΑΚΕΤΟΝΗΣ ΑΛΚΟΟΛΗ	≤57		≥26		≥8	OP7	+40	+45	3115	6)
ΥΠΕΡΟΞΕΙΔΙΟ ΤΟΥ ΔΙΑΚΕΤΥΛΙΟΥ	≤27		≥73			OP7	+20	+25	3115	7) 13)
ΥΠΕΡΟΞΕΙΔΙΟ ΤΟΥ ΔΙ-ΤΡΙΤΟΤΑΓΟΥΣ ΑΜΥΛΙΟΥ	≤100					OP8			3107	
1,1 – ΔΙ-(ΤΡΙΤΟΤΑΓΕΣ ΑΜΥΛΟΥΠΕΡΟΞΥ) ΚΥΚΛΟΕΞΑΝΙΟ	≤82	≥18				OP6			3103	

ΟΡΓΑΝΙΚΟ ΥΠΕΡΟΞΕΙΔΙΟ	Συγκέντρωση (%)	Μέσο αραίωσης τύπου Α (%)	Μέσο αραίωσης τύπου Β (%)	Αδρανές στερεό (%)	Νερό	Μέθοδος συσκευασίας	Θερμοκρασία ελέγχου (°C)	Θερμοκρασία κινδύνου (°C)	Αριθμός (Γενική καταχώρηση)	Δευτερογενείς κίνδυνοι και επισημάνσεις
ΥΠΕΡΟΞΕΙΔΙΟ ΤΟΥ ΔΙΒΕΝΖΟΫΛΙΟΥ	>51-100			≤48		OP2			3102	3)
"	>77-94					OP4			3102	3)
"	≤77				≥6	OP6			3104	
"	≤62			≥28	≥23	OP7			3106	
"	>52-62 ως πάστα				≥10	OP7			3106	20)
"	>32-52			≥48		OP7			3106	
"	>36-42	≥18			≤40	OP8			3107	
"	≤56.5 ως πάστα				≥15	OP8			3108	
"	≤52 ως πάστα					OP8			3108	20)
"	≤42 ως σταθερή διασπορά σε νερό					OP8			3109	
"	≤35			≥65					Εξαιρείται	29)
ΔΙ-(4-ΤΡΙΤΟΤΑΓΕΣ ΒΟΥΤΥΛ-ΚΥΚΛΟΕΞΥΛ) ΥΠΕΡΟΞΥΔΙΤΑΝΘΡΑΚΙΚΟ	≤100					OP6	+30	+35	3114	
"	≤42 ως σταθερή διασπορά σε νερό					OP8	+30	+35	3119	
ΔΙ-ΤΡΙΤΟΤΑΓΕΣ ΒΟΥΤΥΛ-ΥΠΕΡΟΞΕΙΔΙΟ	>52-100					OP8			3107	
	≤52			≥48		OP8			3109	25)
ΔΙ-ΤΡΙΤΟΤΑΓΕΣ-ΒΟΥΤΥΛ-ΥΠΕΡΟΞΥΑΖΕΛΑΪΚΟ	≤52	≥48				OP7			3105	
2,2-ΔΙ-(ΤΡΙΤΟΤΑΓΕΣ ΒΟΥΤΥΛΥΠΕΡΟΞΥ)ΒΟΥΤΑΝΙΟ	≤52	≥48				OP6			3103	
1,1-ΔΙ-(ΤΡΙΤΟΤΑΓΕΣ ΒΟΥΤΥΛΟΫΠΕΡΟΞΥ) ΚΥΚΛΟΕΞΑΝΙΟ	> 80 - 100					OP5			3101	3)
"	> 52 - 80	≥ 20				OP5			3103	
"	> 42 - 52	≥ 48				OP7			3105	
"	≤42	≥13		≥45		OP7			3106	
"	≤42	≥ 58				OP8			3109	
"	≤27	≥ 25				OP8			3107	21)
"	≤13	≥ 13	≥74			OP8			3109	
ΥΠΕΡΟΞΥΔΙΤΑΝΘΡΑΚΙΚΟ ΔΙ-Ν-ΒΟΥΤΥΛΙΟ	> 27-52		≥48			OP7	-15	-5	3115	
"	≤27		≥73			OP8	-10	0	3117	
"	≤42 ως σταθερή διασπορά σε νερό (ψύξη)					OP8	-15	-5	3118	

ΟΡΓΑΝΙΚΟ ΥΠΕΡΟΞΕΙΔΙΟ	Συγκέντρωση (%)	Μέσο αραίωσης τύπου Α (%)	Μέσο αραίωσης τύπου Β (%)	Αδρανές στερεό (%)	Νερό	Μέθοδος συσκευασίας	Θερμοκρασία ελέγχου (°C)	Θερμοκρασία κινδύνου (°C)	Αριθμός (Γενική καταχώρηση)	Δευτερογενείς κίνδυνοι και επισημάνσεις
ΥΠΕΡΟΞΥΔΙΤΑΝΘΡΑΚΙΚΟ ΔΙ-ΔΕΥΤΕΡΟΤΑΓΕΣ ΒΟΥΤΥΛΙΟ	> 52 - 100					OP4	-20	-10	3113	
"	≤52		≥48			OP7	-15	-5	3115	
1,6 ΔΙ-(ΤΡΙΤΟΤΑΓΕΣ ΒΟΥΤΥΛΟΫΠΕΡΟΞΥ-ΚΑΡΒΟΝΥΛΟΧΥ) ΕΞΑΝΙΟ	≤72	≥ 28				OP5			3103	
ΔΙ-(2-ΤΡΙΤΟΤΑΓΕΣ ΒΟΥΤΥΛΟΫΠΕΡΟΞΥΪΣΟΠΡΟΠΥΛΟ)ΒΕΝΖΟΛΙΟ(Α)	> 42 - 100			≤57		OP7			3106	
"	≤42			≥58					Εξαιρείται	29)
ΦΘΑΛΙΚΟ ΔΙ-(ΤΡΙΤΟΤΑΓΕΣ ΒΟΥΤΥΛΟΫΠΕΡΟΞΕΙΔΙΟ)	> 42 - 52	≥ 48				OP7			3105	
"	≤52 ως πάστα					OP7			3106	20)
"	≤42	≥ 58				OP8			3107	
2,2-ΔΙ-(ΤΡΙΤΟΤΑΓΕΣ ΒΟΥΤΥΛΟΫΠΕΡΟΞΥ)ΠΡΟΠΑΝΙΟ	≤52	≥ 48				OP7			3105	
"	≤42	≥13		≥45		OP7			3106	
1,1-ΔΙ-(ΤΡΙΤΟΤΑΓΕΣ-ΒΟΥΤΥΛΟΫΠΕΡΟΞΥ)-3,3,5-ΤΡΙΜΕΘΥΛΟΚΥΚΛΟΕΞΑΝΙΟ	> 90 - 100					OP5			3101	3)
"	> 57 - 90	≥ 10				OP5			3103	
"	≤77		≥23			OP5			3103	
"	≤57			≥43		OP8			3110	
"	≤57	≥ 43				OP8			3107	
"	≤32	≥26	≥42			OP8			3107	
ΥΠΕΡΟΞΥΔΙΤΑΝΘΡΑΚΙΚΟ ΔΙΚΕΤΥΛΙΟ	≤ 100					OP7	+30	+35	3116	
"	≤42 ως σταθερή διασπορά σε νερό					OP8	+30	+35	3119	
ΥΠΕΡΟΞΕΙΔΙΟ ΤΟΥ ΔΙ-4-ΧΛΩΡΟΒΕΝΖΟΫΛΙΟΥ	≤77				≥23	OP5			3102	3)
"	≤52 ως πάστα					OP7			3106	20)
"	≤32			≥68					Εξαιρείται	29)
ΥΠΕΡΟΞΕΙΔΙΟ ΤΟΥ ΔΙΚΟΥΜΟΥΛΙΟΥ	> 52 - 100					OP8			3110	12)
"	≤52			≥48					Εξαιρείται	29)
ΥΠΕΡΟΞΥΔΙΤΤΑΝΘΑΚΙΚΟΣ ΔΙΚΥΚΛΟΕΞΥΛΕΣΤΕΡΑΣ	> 91 - 100					OP3	+10	+15	3112	3)
"	≤91				≥9	OP5	+10	+15	3114	
"	≤42 ως σταθερή διασπορά σε νερό					OP8	+15	+20	3119	
ΥΠΕΡΟΞΕΙΔΙΟ ΤΟΥ ΔΙΔΕΚΑΝΟΫΛΙΟΥ	≤ 100					OP6	+30	+35	3114	

ΟΡΓΑΝΙΚΟ ΥΠΕΡΟΞΕΙΔΙΟ	Συγκέντρωση (%)	Μέσο αραίωσης τύπου Α (%)	Μέσο αραίωσης τύπου Β (%)	Αδρανές στερεό (%)	Νερό	Μέθοδος συσκευασίας	Θερμοκρασία ελέγχου (°C)	Θερμοκρασία κινδύνου (°C)	Αριθμός (Γενική καταχώρηση)	Δευρερογενείς κίνδυνοι και επισημάνσεις
2,2 –ΔΙ-(4,4-ΔΙ(ΤΡΙΤΟΤΑΓΕΣ ΒΟΥΤΥΛΟΥΠΕΡΟΞΥ) ΚΥΚΛΟΕΞΥΛΙΟ) ΤΟΥ ΠΡΟΠΑΝΙΟΥ	≤42			≥58		OP7			3106	
"	≤22		≥78			OP8			3107	
ΥΠΕΡΟΞΕΙΔΙΟ ΤΟΥ ΔΙ-2,4-ΔΙΧΛΩΡΟΒΕΝΖΟΫΛΙΟΥ	≤77				≥23	OP5			3102	3)
"	≤52 ως πάστα σε έλαιο σιλικόνης					OP7			3106	
ΔΙ-(2-ΑΙΘΟΞΥΕΘΥΛ) ΥΠΕΡΟΞΥΔΙΤΤΑΝΘΡΑΚΙΚΟ	≤52		≥48			OP7	-10	0	3115	
1-(2-ΥΠΕΡΟΞΕΙΔΙΟ ΤΟΥ ΑΙΘΥΛΕΞΑΝΟΫΛΙΟΥ)-1,3-ΔΙΜΕΘΥΛΒΟΥΤΥΛ ΥΠΕΡΟΞΥΠΙΒΑΛΙΚΟ	≤52	≥45	≥10			OP7	-20	-10	3115	
ΔΙ-(2-ΑΙΘΥΛΕΞΥΛ) ΥΠΕΡΟΞΥΔΙΤΤΑΝΘΡΑΚΙΚΟ	>77-100					OP5	-20	-10	3113	
"	≤77		≥23			OP7	-15	-5	3115	
"	≤62 ως σταθερή διασπορά σε νερό					OP8	-15	-5	3119	
"	≤52 ως σταθερή διασπορά σε νερό(ψύξη)					OP8	-15	-5	3119	
2,2-ΔΙΫΔΡΟΫΠΕΡΟΞΥΠΡΟΠΑΝΙΟ	≤27			≥73		OP5			3102	3)
ΥΠΕΡΟΞΕΙΔΙΟ ΤΟΥ ΔΙ-(1-ΥΔΡΟΞΥΚΥΚΛΟΕΞΥΛΙΟΥ)	≤ 100					OP7			3106	
ΥΠΕΡΟΞΕΙΔΙΟ ΤΟΥ ΔΙΪΣΟΒΟΥΤΥΡΥΛΙΟΥ	> 32 – 52		≥48			OP5	-20	-10	3111	3)
"	≤32		≥68			OP7	-20	-10	3115	
ΔΙΥΔΡΟΫΠΕΡΟΞΕΙΔΙΟ ΤΟΥ ΔΙ-ΙΣΟΠΡΟΠΥΛΟΒΕΝΖΟΛΙΟΥ	≤82	≥5			≥5	OP7			3106	24)
ΔΙΙΣΟΠΡΟΠΥΛ ΥΠΕΡΟΞΥ ΔΙΤΤΑΝΘΡΑΚΙΚΟΣ ΕΣΤΕΡΑΣ	> 52-100					OP2	-15	-5	3112	3)
"	≤52		≥48			OP7	-20	-10	3115	
"	≤28	≥ 72				OP7	-15	-5	3115	
ΥΠΕΡΟΞΕΙΔΙΟ ΤΟΥ ΔΡΙΧΡΥΣΟΫΛΙΟΥ	≤ 100					OP7			3106	
"	≤42 ως σταθερή διασπορά σε νερό					OP8			3109	
ΥΠΕΡΟΞΥΔΙΤΤΑΝΘΡΑΚΙΚΟΣ ΔΙ-(3-ΜΕΘΟΞΥΒΟΥΤΥΛ) ΕΣΤΕΡΑΣ	≤52		≥48			OP7	-5	+5	3115	
ΥΠΕΡΟΞΕΙΔΙΟ ΤΟΥ ΔΙ-(2-ΜΕΘΥΛΟΒΕΝΖΟΫΛΙΟΥ)	≤87				≥13	OP5	+30	+35	3112	3)

ΟΡΓΑΝΙΚΟ ΥΠΕΡΟΞΕΙΔΙΟ	Συγκέντρωση (%)	Μέσο αραίωσης τύπου Α (%)	Μέσο αραίωσης τύπου Β (%)	Αδρανές στερεό (%)	Νερό	Μέθοδος συσκευασίας	Θερμοκρασία ελέγχου (°C)	Θερμοκρασία κινδύνου (°C)	Αριθμός (Γενική καταχώρηση)	Δευρερογενείς κίνδυνοι και επισημάνσεις
ΥΠΕΡΟΞΕΙΔΙΟ ΤΟΥ ΔΙ-(3-ΜΕΘΥΛΟΒΕΝΖΟΫΛΙΟΥ)+ ΒΕΝΖΟΫΛΟ (3-ΜΕΘΥΛΟΒΕΝΖΟΫΛΟ) ΥΠΕΡΟΞΕΙΔΙΟ +ΥΠΕΡΟΞΕΙΔΙΟ ΤΟΥ ΔΙΒΕΝΖΟΫΛΙΟΥ	≤20 + ≤18 + ≤4		≥58			OP7	+35	+40	3115	
ΥΠΕΡΟΞΕΙΔΙΟ ΤΟΥ ΔΙ-(4-ΜΕΘΥΛΟΒΕΝΖΟΫΛΙΟΥ)	≤52 ως πάστα με έλαιο σιλικόνης					OP7			3106	
2,5-ΔΙΜΕΘΥΛΟ-2,5-ΔΙ- (ΒΕΝΖΟΫΛΥΠΕΡΟΞΥ)-ΕΞΑΝΙΟ	> 82-100					OP5			3102	3)
«	≤82			≥18		OP7			3106	
«	≤82				≥18	OP5			3104	
2,5-ΔΙΜΕΘΥΛΟ-2,5-ΔΙ— (ΤΡΙΤΟΤΑΓΕΣ ΒΟΥΤΥΛΟΫΠΕΡΟΞΥ)-ΕΞΑΝΙΟ	> 52 – 100					OP7			3105	
«	≤47 ως πάστα					OP8			3108	
«	≤52	≥ 48				OP8			3109	
«	≤77			≥23		OP8			3108	
2,5-ΔΙΜΕΘΥΛΟ-2,5-ΔΙ-(ΤΡΙΤΟΤΑΓΕΣ ΒΟΥΤΥΛΟΫΠΕΡΟΞΥ) ΕΞΙΝΙ0-3	> 86-100					OP5			3101	3)
«	>52-86	≥ 14				OP5			3103	26)
«	≤52			≥48		OP7			3106	
2,5-ΔΙΜΕΘΥΛΟ-2,5-ΔΙ- (2-ΑΙΘΥΛΟΕΞΑΝΟΫΛΟΫΠΕΡΟΞΥ) ΕΞΑΝΙΟ	≤ 100					OP5	+20	+25	3113	
2,5-ΔΙΜΕΘΥΛΟ-2,5-ΔΙΥΔΡΟΫΠΕΡΟΞΥΕΞΑΝΙΟ	≤82				≥18	OP6			3104	
2,5-ΔΙΜΕΘΥΛΟ-2,5-ΔΙ- (3,5,5-ΤΡΙΜΕΘΥΛΟΕΞΑΝΟΫΛΟΫΠΕΡΟΞΥ) ΕΞΑΝΙΟ	≤77	≥ 23				OP7			3105	
1,1-ΔΙΜΕΘΥΛΟ-3-ΥΔΡΟΞΥΒΟΥΤΥΛΙΟ ΥΠΕΡΟΞΥΝΕΟΕΠΤΑΝΟΪΚΟ ΑΛΑΣ	≤52	≥ 48				OP8	0	+10	3117	
ΥΠΕΡΟΞΥΔΙΤΑΝΘΡΑΚΙΚΟ ΔΙΜΥΡΙΣΤΥΛΙΟ	≤ 100					OP7	+20	+25	3116	
«	≤42 ως σταθερή διασπορά σε νερό					OP8	+20	+25	3119	
ΔΙ-(2-ΝΕΟΔΕΚΑΝΟΫΛΟΫΠΕΡΟΞΥΙΣΟΠΡΟΠΥΛΟ) ΒΕΝΖΟΛΙΟ	≤52	≥ 48				OP7	-10	0	3115	
ΥΠΕΡΟΞΕΙΔΙΟ ΤΟΥ ΔΙ-n-ΕΝΝΕΑΝΟΫΛΙΟΥ	≤ 100					OP7	0	+10	3116	
ΥΠΕΡΟΞΕΙΔΙΟ ΤΟΥ ΔΙ-n-ΟΚΤΑΝΟΫΛΙΟΥ	≤ 100					OP5	+10	+15	3114	
ΥΠΕΡΟΞΥΔΙΤΑΝΘΡΑΚΙΚΟΣ ΔΙ-(2-ΦΑΙΝΟΞΥΑΙΘΥΛ)ΕΣΤΕΡΑΣ	>85-100					OP5			3102	3)
«	≤85				≥15	OP7			3106	
ΥΠΕΡΟΞΕΙΔΙΟ ΤΟΥ ΔΙΠΡΟΠΙΟΝΥΛΙΟΥ	≤27		≥73			OP8	+15	+20	3117	
ΥΠΕΡΟΞΥΔΙΤΑΝΘΡΑΚΙΚΟΣ ΔΙ-n-ΠΡΟΠΥΛΕΣΤΕΡΑΣ	≤ 100					OP3	-25	-15	3113	
«	≤77		≥23			OP5	-20	-10	3113	

ΟΡΓΑΝΙΚΟ ΥΠΕΡΟΞΕΙΔΙΟ	Συγκέντρωση (%)	Μέσο αραίωσης τύπου Α (%)	Μέσο αραίωσης τύπου Β (%)	Αδρανές στερεό (%)	Νερό	Μέθοδος συσκευασίας	Θερμοκρασία ελέγχου (°C)	Θερμοκρασία κινδύνου (°C)	Αριθμός (Γενική καταχώρηση)	Δευρερογενείς κίνδυνοι και επισημάνσεις
ΔΙΠΛΕΚΤΡΙΚΟ ΥΠΕΡΟΞΙΚΟ ΟΞΥ	> 72-100					OP4			3102	3) 17)
"	≤72				≥28	OP7	+10	+15	3116	
ΔΙ-(3,5,5-ΤΡΙΜΕΘΥΛΟΕΞΑΝΟΫΛΟ) ΥΠΕΡΟΞΕΙΔΙΟ	> 38-82	≥ 18				OP7	0	+10	3115	
"	≤52 ως σταθερή διασπορά σε νερό					OP8	+10	+15	3119	
"	≤38	≥ 62				OP8	+20	+25	3119	
3,3-ΔΙ-(τριτ-ΑΜΥΛΟΫΠΕΡΟΞΥ)ΒΟΥΤΙΡΙΚΟΣ ΑΙΘΥΛΕΣΤΕΡΑΣ	≤67	≥ 33				OP7			3105	
3,3-ΔΙ-(ΤΡΙΤΟΤΑΓΕΣ ΒΟΥΤΥΛΟΫΠΕΡΟΞΥ)ΒΟΥΤΥΡΙΚΟΣ ΑΙΘΥΛΑΙΘΕΡΑΣ	> 77 - 100					OP5			3103	
"	≤77	≥ 23				OP7			3105	
"	≤52			≥48		OP7			3106	
ΥΠΕΡΟΞΥΝΕΟΔΕΚΑΕΝΝΕΑΝΙΚΟ ΤΡΙΤΟΤΑΓΕΣ ΕΞΥΛΙΟ	≤71	≥ 29				OP7	0	+10	3115	
ΥΠΕΡΟΞΥΠΙΒΑΛΙΚΟ ΤΡΙΤΟΤΑΓΕΣ ΕΞΥΛΙΟ	≤72		≥28			OP7	+10	+15	3115	
ΥΠΕΡΟΞΥΔΙΤΤΑΝΘΡΑΚΙΚΟΣ ΙΣΟΠΡΟΠΥΛΟ-δευτ-ΒΟΥΤΥΛΕΣΤΕΡΑΣ +ΥΠΕΡΟΞΥΔΙΤΑΝΘΡΑΚΙΚΟ ΔΙ-sec-ΒΟΥΤΥΛΙΟ +ΥΠΕΡΟΞΥΔΙΤΑΝΘΡΑΚΙΚΟ ΔΙΪΣΟΠΡΟΠΥΛΙΟ	≤32 + ≤15 – 18 ≤12 – 15	≥38				OP7	-20	-10	3115	
"	≤52 + ≤28 + ≤ 22					OP5	-20	-10	3111	3)
ΥΔΡΟΫΠΕΡΟΞΕΙΔΙΟ ΤΟΥ ΙΣΟΠΡΟΠΥΛΟΚΟΥΜΥΛΙΟ	≤72	≥ 28				OP8			3109	13)
ΥΔΡΟΥΠΕΡΟΞΕΙΔΙΟ Ρ-ΜΕΝΘΥΛΙΟΥ	> 72 - 100					OP7			3105	13)
"	≤72	≥ 28				OP8			3109	27)
ΥΠΕΡΟΞΕΙΔΙΟ(Α) ΤΗΣ ΜΕΘΥΛΟΚΥΚΛΟΕΞΑΝΟΝΗΣ	≤67		≥33			OP7	+35	+40	3115	
ΥΠΕΡΟΞΕΙΔΙΟ(Α) ΤΗΣ ΜΕΘΥΛ ΑΙΘΥΛ ΚΕΤΟΝΗΣ	βλέπε επισήμανση 8)	≥48				OP5			3101	3) 8) 13)
"	βλέπε επισήμανση 9)	≥ 55				OP7			3105	9)
"	βλέπε επισήμανση 10)	≥ 60				OP8			3107	10)
ΥΠΕΡΟΞΕΙΔΙΟ(Α) ΤΗΣ ΜΕΘΥΛΟΙΣΟΒΟΥΤΥΛΚΕΤΟΝΗΣ	≤62	≥ 19				OP7			3105	22)

ΟΡΓΑΝΙΚΟ ΥΠΕΡΟΞΕΙΔΙΟ	Συγκέντρωση (%)	Μέσο αραίωσης τύπου Α (%)	Μέσο αραίωσης τύπου Β (%)	Αδρανές στερεό (%)	Νερό	Μέθοδος συσκευασίας	Θερμοκρασία ελέγχου (°C)	Θερμοκρασία κινδύνου (°C)	Αριθμός (Γενική καταχώρηση)	Δευρερογενείς κίνδυνοι και επισημάνσεις
ΟΡΓΑΝΙΚΟ ΥΠΕΡΟΞΕΙΔΙΟ, ΥΓΡΟ, ΔΕΙΓΜΑ						OP2			3103	11)
ΟΡΓΑΝΙΚΟ ΥΠΕΡΟΞΕΙΔΙΟ, ΥΓΡΟ, ΔΕΙΓΜΑ ΕΛΕΓΧΟΜΕΝΗΣ ΘΕΡΜΟΚΡΑΣΙΑΣ						OP2			3113	11)
ΟΡΓΑΝΙΚΟ ΥΠΕΡΟΞΕΙΔΙΟ, ΣΤΕΡΕΟ, ΔΕΙΓΜΑ						OP2			3104	11)
ΟΡΓΑΝΙΚΟ ΥΠΕΡΟΞΕΙΔΙΟ, ΣΤΕΡΕΟ, ΔΕΙΓΜΑ ΕΛΕΓΧΟΜΕΝΗΣ ΘΕΡΜΟΚΡΑΣΙΑΣ						OP2			3114	11)

ΥΠΕΡΟΞΥΟΞΙΚΟ ΟΞΥ, ΤΥΠΟΥ D, ΣΤΑΘΕΡΟΠΟΙΗΜΕΝΟ	≤43					OP7			3105	13) 14) 19)
ΥΠΕΡΟΞΥΟΞΙΚΟ ΟΞΥ, ΤΥΠΟΥ E, ΣΤΑΘΕΡΟΠΟΙΗΜΕΝΟ	≤43					OP8			3107	13) 15) 19)
ΥΠΕΡΟΞΥΟΞΙΚΟ ΟΞΥ, ΤΥΠΟΥ F, ΣΤΑΘΕΡΟΠΟΙΗΜΕΝΟ	≤43					OP8			3109	13) 16) 19)
ΥΠΕΡΟΞΙΛΑΥΡΙΚΟ ΟΞΥ	≤100					OP8			3118	
ΥΔΡΟΫΠΕΡΟΞΕΙΔΙΟ ΤΟΥ ΠΙΝΑΝΥΛΙΟΥ	> 56 – 100					OP7			3105	13)
"	≤56	≥ 44				OP8			3109	
ΑΝΘΡΑΚΙΚΟΣ ΠΟΛΥ-τριτ-ΥΠΕΡΟΞΥΒΟΥΤΥΛΙΚΟΣ ΠΟΛΥΑΙΘΕΡΑΣ	≤52		≥ 48			OP8			3107	
ΥΔΡΟΫΠΟΕΡΟΞΕΙΔΙΟ ΤΟΥ 1,1,3,3 ΤΕΤΡΑΜΕΘΥΛΟΒΟΥΤΥΛΙΟΥ	≤ 100					OP7			3105	
ΥΠΕΡΟΞΥ – 2- ΑΙΘΥΛΟΕΞΑΝΙΚΟ 1,1,3,3 – ΤΕΤΡΑΜΕΘΥΛΟΒΟΥΤΥΛΙΟ	≤ 100					OP7	+15	+20	3115	
"	≤ 100					OP7			3115	
ΥΠΕΡΟΞΥΝΕΟΔΕΚΑΝΙΚΟ 1,1,3,3 ΤΕΤΡΑΜΕΘΥΛΟΒΟΥΤΥΛΙΟ	≤72		≥ 28			OP7	-5	+5	3115	
"	≤52 ως σταθερή διασπορά σε νερό					OP8	-5	+5	3119	
ΥΠΕΡΟΞΥΠΙΒΑΛΙΚΟ 1,1,3,3, ΤΕΤΡΑΜΕΘΥΛΟΒΟΥΤΥΛΙΟ	≤77	≥23				OP7	0	+10	3115	
3,6,9 ΤΡΙΑΙΘΥΛ 3,6,9 ΤΡΙΜΕΘΥΛ 1,4,7 ΤΡΙΥΠΕΡΟΞΟΝΑΝΙΚΟ	≤42	≥ 58				OP7			3105	28)

ΥΠΕΡΟΞΥΝΕΟΔΕΚΑΝΙΚΟ τριτ-ΑΜΥΛ11ΙΟ	≤47	≥53				OP8	0	+10	3119	
ΥΠΕΡΟΞΥ 3,5,5-ΤΡΙΜΕΘΥΛΟΕΞΑΝΙΚΟΣ ΤΡΙΤΟΤΑΓΗΣ ΒΟΥΤΥΛΕΣΤΕΡΑΣ	≤42			≥58		OP7			3106	
ΚΟΥΜΟΛΙΚΟ ΥΠΕΡΟΞΥΝΕΟΔΕΚΑΝΙΚΟ	≤87	≥13				OP7	-10	0	3115	
2,2-DI-(τριτ-ΑΜΥΛΟΫΠΕΡΟΞΥ)-ΒΟΥΤΑΝΙΟ	≤57	≥43				OP7			3105	
1,1-DI-(τριτ-ΒΟΥΤΥΛΟ-ΥΠΕΡΟΞΥ)-ΚΥΚΛΟΕΞΑΝΙΟ	≤72		≥28			OP5			3103	30)
1,1-DI-(τριτ-ΒΟΥΤΥΛΟ-ΥΠΕΡΟΞΥ)-ΚΥΚΛΟΕΞΑΝΙΟ+τριτ-ΒΟΥΤΥΛΟ ΥΠΕΡΟΞΥ-2-ΕΘΥΛΟΕΞΑΝΙΚΟ	≤43 +≤16	≥41				OP7			3105	
1,1-DI-(τριτ-ΒΟΥΤΥΛΟ-ΥΠΕΡΟΞΥ)-3,3,5 - ΤΡΙΜΕΘΥΛΟΚΥΚΛΟΕΞΑΝΙΟ	≤90		≥10			OP5			3103	30)
DI-2,4-ΔΙΧΛΩΡΟΒΕΝΖΟΫΛΙΟ ΥΠΕΡΟΞΕΙΔΙΟ	≤52 σαν πάστα					OP8	+20	+25	3118	
3-ΥΔΡΟΞΥ-1,1-ΔΙΜΕΘΥΛΟΒΟΥΤΥΛΟ ΥΠΕΡΟΞΥΝΕΟ ΔΕΚΑΝΙΚΟ	≤77	≥23				OP7	-5	+5	3115	
3-ΥΔΡΟΞΥ-1.1-ΔΙΜΕΘΥΛΟΒΟΥΤΥΛΟ ΥΠΕΡΟΞΥΝΕΟΔΕΚΑΝΙΚΟ	≤52 σαν σταθερή δια-σπορά σε νερό					OP8	-5	+5	3119	
3-ΥΔΡΟΞΥ-1,1-ΔΙΜΕΘΥΛΟΒΟΥΤΥΛΟ ΥΠΕΡΟΞΥΝΕΟΔΕΚΑΝΙΚΟ	≤52	≥48				OP8	-5	+5	3117	
ΜΕΘΥΛΟ ΙΣΟΠΡΟΠΥΛΟ ΚΕΤΟΝΗ ΥΠΕΡΟΞΕΙΔΙΟ(Α)	Βλέπε παρατήρηση 31)	≥70				OP8	-5		3109	31)
3,3,5,7,7-ΠΕΝΤΑΜΕΘΥΛΙΟ-1,2,4-ΤΡΙΟΧΕΡΑΝΕ	≤100					OP8			3107	

Παρατηρήσεις (αναφέρονται στην τελευταία στήλη του Πίνακα 2.2.52.4):

1) Διαλύτης τύπου Β μπορεί πάντα να αντικατασταθεί από διαλύτη τύπου Α. Το σημείο βρασμού του διαλύτη τύπου Β θα πρέπει να τουλάχιστον 60°C υψηλότερο από το SADT του οργανικού υπεροξειδίου.

2) Διαθέσιμο οξυγόνο ≤4.7%.

3) Απαιτούνται δευτερεύοντες επιγραφές κινδύνου " ΕΚΡΗΚΤΙΚΑ" (Υπόδειγμα Νο.1, βλέπε 5.2.2.2.2).

4) Διαλύτης μπορεί να αντικατασταθεί από υπεροξείδιο του δι-τριτοταγούς βουτυλίου.

5) Διαθέσιμο οξυγόνο ≤ 9%.

6) Με ≤ 9% υπεροξείδιο του υδρογόνου, διαθέσιμο οξυγόνο ≤ 10%.

7) Επιτρέπονται μόνο Μη Μεταλλικές συσκευασίες.

8) Διαθέσιμο οξυγόνο > 10%. και ≤10.7%, με ή χωρίς νερό.

9) Διαθέσιμο οξυγόνο ≤ 10%, με ή χωρίς νερό.

10) Διαθέσιμο οξυγόνο ≤ 8,2%,. με ή χωρίς νερό.

11) Βλέπε 2.2.52.1.9.

12) Έως 2000 κιλά ανά δοχείο καταχωρημένο στα ΟΡΓΑΝΙΚΑ ΥΠΕΡΟΞΕΙΔΙΑ τύπου F με βάση δοκιμές μεγάλης κλίμακας.

13) Απαιτούνται δευτερεύοντες επιγραφές κινδύνου " ΔΙΑΒΡΩΤΙΚΟ" (Υπόδειγμα Νο.8, βλέπε παράγραφο 5.2.2.2.2).

14) Ενώσεις υπεροξοξικών οξέων οι οποίες πληρούν τα κριτήρια του Εγχειρίδιο Δοκιμών και Κριτηρίων, παράγραφος 20.4.3 (d).

15) Ενώσεις υπεροξοξικών οξέων οι οποίες πληρούν τα κριτήρια του Εγχειρίδιο Δοκιμών και Κριτηρίων, παράγραφος 20.4.3 (e)

16) Ενώσεις υπεροξοξικών οξέων οι οποίες πληρούν τα κριτήρια του Εγχειρίδιο Δοκιμών και Κριτηρίων, παράγραφος 20.4.3 (f).

17) Προσθήκη νερού σε αυτό το οργανικό υπεροξείδιο θα ελαττώσει τη θερμική του σταθερότητα.

18) Για πυκνότητες χαμηλότερες του 80%, δεν απαιτούνται δευτερεύοντες επιγραφές κινδύνου "ΔΙΑΒΡΩΤΙΚΟ" (Υπόδειγμα Νο.8, βλέπε 5.2.2.2.2)

19) Μείγμα με υπεροξείδιο του υδρογόνου,νερό και οξέα.

20) Με μέσο αραίωσης τύπου Α, με ή χωρίς νερό.

21) Με , ≥ 25%, κατά βάρος, αιθυλοβενζόλιο επιπλέον του μέσου αραίωσης τύπου Α..

22) Με ≥ 19%, κατά βάρος, μεθυλοϊσοβουτυλοκετόνη επιπλέον του μέσου αραίωσης τύπου Α.

23) Με < 6% υπεροξείδιο του δι-τριτοταγούς βουτυλίου.

24) Με < 8% 1-ισοπροπυλοϋδροϋπεροξυ-4-ισοπροπυλοϋδροξυ βενζόλιο.

25) Μέσο αραίωσης τύπου Β με σημείο βρασμού > 110 °C.

26) Με περιεχόμενο < 0.5% σε υδρουπεροξείδα.

27) Για συγκεντρώσεις πάνω από 56%, απαιτούνται δευτερεύοντες επιγραφές κινδύνου "ΔΙΑΒΡΩΤΙΚΟ" (Υπόδειγμα Νο.8, βλέπε 5.2.2.2.2).

28) Διαθέσιμο ενεργό οξυγόνο ≤7.6% σε μέσο αραίωσης Τύπου Α που έχει σημείο 95% βρασμού στην περιοχή μεταξύ 200 και 260 °C.

29) Δεν υπόκεινται στις απαιτήσεις της παρούσας Συμφωνίας για την Κλάση 5.2.

30) Μέσο αραίωσης Β με σημείο βρασμού > 130 °C.

31) Ενεργό οξυγόνο ≤6,7%

2.2.61 Κλάση 6.1 Τοξικές ουσίες

2.2.61.1 Κριτήρια

2.2.61.1.1 Ο τίτλος της Κλάσης 6.1 καλύπτει τις τοξικές ουσίες για τις οποίες είναι γνωστό από την εμπειρία ή σχετικά με τις οποίες θεωρείται ως δεδομένο από πειράματα σε ζώα ότι, σε σχετικά μικρή ποσότητα, είναι ικανές με μία μόνη δράση ή με δράση μικρής διάρκειας να προκαλέσουν βλάβη στην ανθρώπινη υγεία, ή θάνατο, από εισπνοή, από δερματική απορρόφηση ή από κατάποση.

2.2.61.1.2 Ουσίες της Κλάσης 6.1 υποδιαιρούνται ως εξής:

T Τοξικές ουσίες χωρίς δευτερογενή κίνδυνο:

- T1 Οργανικά, υγρά.
- T2 Οργανικά, στερεά
- T3 Οργανομεταλλικές ουσίες.
- T4 Ανόργανα, υγρά
- T5 Ανόργανα, στερεά.
- T6 Υγρά, τα οποία χρησιμοποιούνται ως γεωργικά φάρμακα.
- T7 Στερεά, τα οποία χρησιμοποιούνται ως γεωργικά φάρμακα.
- T8 Δείγματα.
- T9 Άλλες τοξικές ουσίες.

TF Τοξικές ουσίες, εύφλεκτες:

- TF1 Υγρά.
- TF2 Υγρά, τα οποία χρησιμοποιούνται ως γεωργικά φάρμακα.
- TF3 Στερεά.

TS Τοξικές ουσίες, αυτοθερμαινόμενες, στερεές.

TW Τοξικές ουσίες, οι οποίες, σε επαφή με νερό, εκπέμπουν εύφλεκτα αέρια:

- TW1 Υγρά.
- TW2 Στερεά

TO Τοξικές ουσίες, οξειδωτικές:

- TO1 Υγρά.
- TO2 Στερεά.

TC Τοξικές ουσίες, διαβρωτικές:

- TC1 Οργανικά, υγρά.
- TC2 Οργανικά, στερεά.
- TC3 Ανόργανα, υγρά.
- TC4 Ανόργανα, στερεά.

TFC Τοξικές ουσίες, εύφλεκτες, διαβρωτικές.

Ορισμοί

2.2.61.1.3 Για τους σκοπούς της παρούσας Συμφωνίας:

LD_{50} (μέση θανατηφόρα δόση) για έντονη στοματική τοξικότητα είναι η στατιστικά προσδιορισμένη μοναδική δόση η οποία αναμένεται να προκαλέσει θάνατο μέσα σε 14 ημέρες στο 50 τοις εκατό του πληθυσμού νέων ώριμων λευκοπαθικών αρουραίων, όταν παρέχεται διά της στοματικής οδού. Η τιμή LD_{50} εκφράζεται σε όρους μάζας της υπό δοκιμής ουσίας ανά μάζα του πειραματόζωου (mg/ kg).

Τιμή LD_{50} για έντονη δερματική τοξικότητα είναι εκείνη η δόση της ουσίας που, παρεχόμενη με συνεχή επαφή για 24 ώρες με το γυμνό δέρμα των λευκοπαθικών κουνελιών, είναι πολύ πιθανό να προκαλέσει θάνατο μέσα σε 14 ημέρες στο μισό πληθυσμό των ζώων που ελέγχονται. Ο αριθμός των ζώων που ελέγχονται θα πρέπει να είναι επαρκής ώστε να δώσει ένα στατιστικά σημαντικό αποτέλεσμα και θα πρέπει να είναι σύμφωνα με την καλή φαρμακολογική πρακτική. Το αποτέλεσμα εκφράζεται σε mg ανά kg βάρους σώματος.

Τιμή LC_{50} για έντονη τοξικότητα σε περίπτωση εισπνοής είναι εκείνη η συγκέντρωση ατμού, νέφους ή σκόνης που, παρεχόμενη με συνεχή εισπνοή για μία ώρα και στους αρσενικούς και θηλυκούς νέους ώριμους λευκοπαθικούς αρουραίους, είναι πολύ πιθανόν να προκαλέσει θάνατο μέσα σε 14 ημέρες στο μισό πληθυσμό των ζώων που ελέγχονται. Μία στερεή ουσία θα ελέγχεται εφόσον τουλάχιστον 10% (κατά βάρος) του συνολικού της βάρος είναι πιθανόν να είναι σκόνη σε εύρος αναπνοής, π.χ. η αεροδυναμική διάμετρος αυτού του κλάσματος σωματιδίου να είναι 10μm ή λιγότερο. Μία υγρή ουσία θα ελέγχεται εφόσον είναι πιθανόν να δημιουργηθεί νέφος κατά μία διαρροή της συγκράτησης. Τόσο για στερεές όσο και για υγρές ουσίες περισσότερο από 90% (κατά βάρος) ενός δείγματος προοριζόμενο για τοξικότητα εισπνοής θα έχει εύρος εισπνοής όπως ορίζεται παραπάνω. Το αποτέλεσμα εκφράζεται σε mg ανά λίτρο αέρα για σκόνες και νέφη ή σε ml ανά m^3 αέρα (ppm) για ατμό.

Ταξινόμηση και καταχώρηση των ομάδων συσκευασίας

2.2.61.1.4 Ουσίες της Κλάσης 6.1 ταξινομούνται σε τρεις ομάδες συσκευασίας σύμφωνα με το βαθμό κινδύνου που παρουσιάζουν για μεταφορά, ως εξής:

Ομάδα συσκευασίας I: εξαιρετικά τοξικές ουσίες
Ομάδα συσκευασίας II: τοξικές ουσίες
Ομάδα συσκευασίας III: ελαφρώς τοξικές ουσίες.

2.2.61.1.5 Ουσίες, μείγματα, διαλύματα και είδη που ταξινομούνται στην Κλάση 6.1 εμφανίζονται στον Πίνακα Α του Κεφαλαίου 3.2. Η καταχώρηση ουσιών, μιγμάτων και διαλυμάτων που δεν αναφέρονται με την ονομασία τους στον Πίνακα Α του Κεφαλαίου 3.2 στη σχετική καταχώρηση του υπό-τμήματος 2.2.61.3 και στη σχετική ομάδα συσκευασίας σύμφωνα με τις προβλέψεις του Κεφαλαίου 2.1, θα γίνεται σύμφωνα με τα παρακάτω κριτήρια στα 2.2.61.1.6 έως 2.2.61.1.11.

2.2.61.1.6 Για την εκτίμηση του βαθμού τοξικότητας, λαμβάνεται υπ' όψην η ανθρώπινη εμπειρία περιπτώσεων τυχαίας δηλητηρίασης, καθώς και οι ιδιαίτερες ιδιότητες που έχουν όλες οι επιμέρους ουσίες: υγρή κατάσταση, υψηλή πτητικότητα, οποιαδήποτε ιδιαίτερη πιθανότητα δερματικής απορρόφησης, και ιδιαίτερες βιολογικές επιδράσεις.

2.2.61.1.7 Σε περίπτωση απουσίας παρατηρήσεων σε ανθρώπους, ο βαθμός τοξικότητας εκτιμάται με τη χρήση των διαθέσιμων δεδομένων από πειράματα σε ζώα, σύμφωνα με τον παρακάτω Πίνακα:

	Ομάδα συσκευασίας	Στοματική τοξικότητα LD_{50} (mg/kg)	Δερματική τοξικότητα LD_{50} (mg/kg)	Τοξικότητα σε περίπτωση εισπνοής σκόνης και νέφους LC_{50} (mg/l)
Εξαιρετικά τοξικό	I	≤ 5	≤ 50	≤ 0.2
Τοξικό	II	> 5 και ≤50	> 50 και ≤ 200	> 0.2 και ≤ 2
Ελαφρώς τοξικό	III [a]	> 50 και ≤ 300	> 200 και ≤ 1000	> 2 και ≤ 4

[a] *Τα δακρυγόνα αέρια περιλαμβάνονται στην ομάδα συσκευασίας II ακόμα κι εάν τα δεδομένα που αφορούν την τοξικότητά τους αντιστοιχούν στα κριτήρια της ομάδας συσκευασίας III.*

2.2.61.1.7.1 Όπου μια ουσία παρουσιάζει διαφορετικό βαθμό τοξικότητας για δύο ή περισσότερα είδη έκθεσης, ταξινομείται στον υψηλότερο σχετικό βαθμό τοξικότητας.

2.2.61.1.7.2 Ουσίες που καλύπτουν τα κριτήρια της Κλάσης 8 και με τοξικότητα σε περίπτωση εισπνοής σκόνης και νέφους (LC_{50}) που τις καταχωρεί στην ομάδα συσκευασίας I γίνονται αποδεκτές για καταχώρηση στην Κλάση 6.1 μόνο εάν η τοξικότητα μέσω στοματικής λήψης ή δερματικής επαφής είναι τουλάχιστον στα πλαίσια των ομάδων συσκευασίας I ή II. Αλλιώς γίνεται καταχώρηση στην Κλάση 8 εάν είναι κατάλληλη (βλέπε παράγραφο 2.2.8.1.5).

2.2.61.1.7.3 Τα κριτήρια για τοξικότητα εισπνοής σκόνης και νέφους βασίζονται στα δεδομένα για την LC_{50} σχετιζόμενη με έκθεση 1 ώρας και όπου τέτοιες πληροφορίες είναι διαθέσιμες θα πρέπει να χρησιμοποιούνται. Όμως, όπου είναι διαθέσιμα μόνο δεδομένα για την LC_{50} σχετιζόμενη με έκθεση 4 ωρών, τέτοιες τιμές μπορούν να πολλαπλασιάζονται επί τέσσερα και το αποτέλεσμα να αντικαθίσταται στα παραπάνω κριτήρια, δηλ. η τιμή LC_{50} πολλαπλασιαζόμενη επί τέσσερα (για 4 ώρες) θεωρείται ισοδύναμη με την τιμή LC_{50} (για 1 ώρα).

Τοξικότητα εισπνοής ατμών

2.2.61.1.8 Υγρά που εκπέμπουν τοξικό ατμό, θα πρέπει να ταξινομούνται στις παρακάτω ομάδες όπου "V" είναι η συγκέντρωση κορεσμένου ατμού (σε ml/m^3 αέρα) (πτητικότητα) στους 20°C και κανονική ατμοσφαιρική πίεση:

	Ομάδα συσκευασίας	
Εξαιρετικά τοξικά	I	Όπου V ≥10 LC_{50} και LC_{50} ≤ 1 000 ml/m^3
Τοξικά	II	Όπου V ≥LC_{50} και LC_{50} ≤3 000 ml/m^3 και τα κριτήρια για την ομάδα συσκευασίας I δεν ικανοποιούνται
Ελαφρώς τοξικά	III[a]	Όπου V ≥1/5 LC_{50} και LC_{50} ≤ 5 000 ml/m^3 και τα κριτήρια για τις ομάδες συσκευασίας I και II δεν ικανοποιούνται

[a] *Τα δακρυγόνα αέρια περιλαμβάνονται στην ομάδα συσκευασίας II ακόμα κι εάν τα δεδομένα που αφορούν την τοξικότητά τους αντιστοιχούν στα κριτήρια της ομάδας συσκευασίας III.*

Αυτά τα κριτήρια για τοξικότητα εισπνοής ατμών βασίζονται στα δεδομένα για την LC_{50} σχετιζόμενη με έκθεση 1 ώρας και όπου τέτοιες πληροφορίες είναι διαθέσιμες, θα πρέπει να χρησιμοποιούνται.

Όμως, όπου μόνον δεδομένα για την LC_{50} σχετιζόμενη με έκθεση 4 ωρών στους ατμούς είναι διαθέσιμα, τέτοιες τιμές μπορούν να πολλαπλασιάζονται επί δύο και το αποτέλεσμα να αντικαθίσταται στα παραπάνω κριτήρια, δηλ. η LC_{50} (για 4 ώρες) x 2 θεωρείται ισοδύναμη της LC_{50} (για 1 ώρα).

Στο σχήμα αυτό, τα κριτήρια εκφράζονται σε γραφική μορφή, ως βοήθημα για εύκολη ταξινόμηση. Όμως, λόγω της χαμηλής προσέγγισης που ενέχεται στη χρήση των γραφημάτων, ουσίες που εμπίπτουν πάνω ή κοντά στα όρια των ομάδων, θα πρέπει να ελέγχονται με τη χρήση αριθμητικών κριτηρίων.

Όρια ομάδων τοξικότητας εισπνοής ατμών

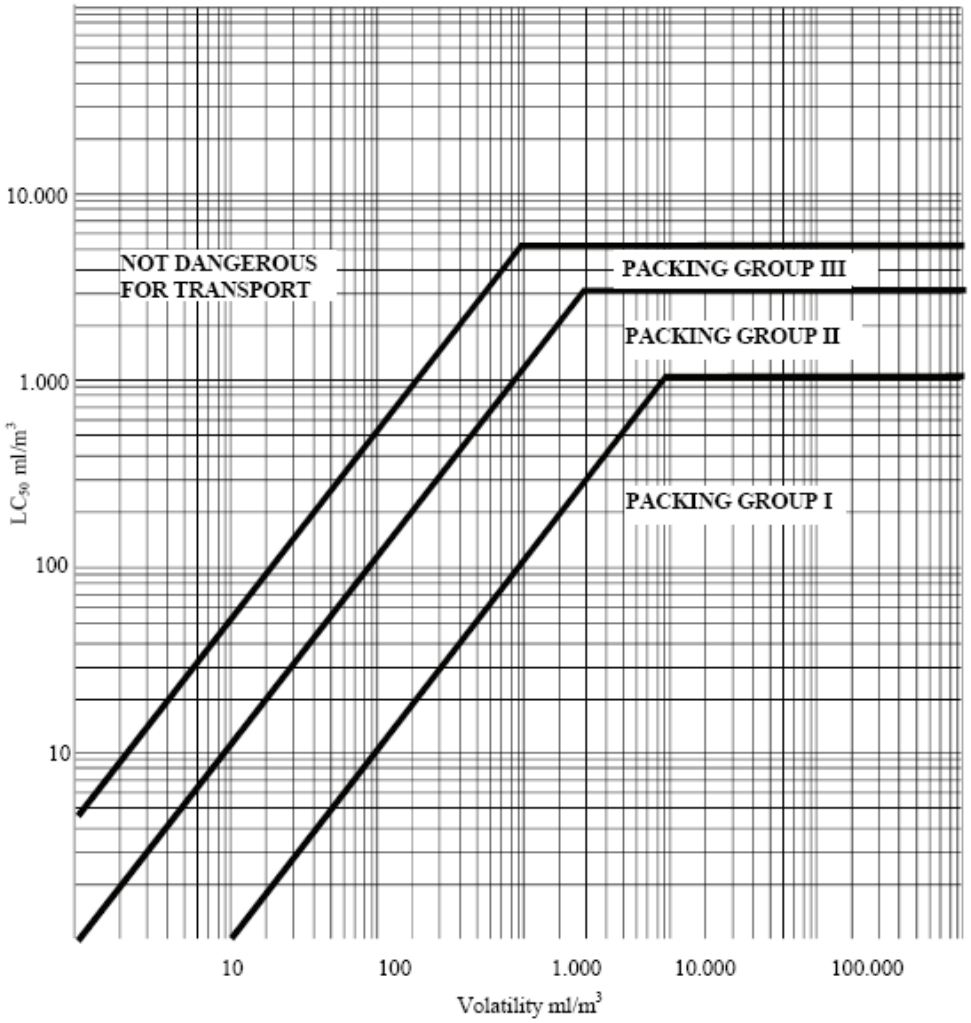

Μείγματα υγρών

2.2.61.1.9 Μείγματα υγρών που είναι τοξικά σε περίπτωση εισπνοής, θα πρέπει να καταχωρούνται σε ομάδες συσκευασίας σύμφωνα με τα παρακάτω κριτήρια:

2.2.61.1.9.1 Εάν η LC_{50} είναι γνωστή για καθεμία από τις τοξικές ουσίες που συνιστούν το μείγμα, η ομάδα μπορεί να προσδιορίζεται ως εξής:

(a) υπολογισμός της LC_{50} του μείγματος:

$$LC_{50}\ (mixture) = \frac{1}{\sum_{i=1}^{n} \frac{f_i}{LC_{50i}}}$$

Όπου f_i = γραμμοριακό κλάσμα του συστατικού i του μείγματος.

LC_{50i} = μέση θανάσιμη συγκέντρωση του συστατικού i σε ml/m^3.

(b) υπολογισμός της πτητικότητας κάθε συστατικού του μείγματος:

$$V_i = P_i\, x\, \frac{10^6}{101.3}\ ml/m^3$$

όπου P_i = μερική πίεση του συστατικού i σε kPa στους 20°C και σε κανονική ατμοσφαιρική πίεση.

(c) υπολογισμός του λόγου της πτητικότητας προς την LC_{50}:

$$R = \sum_{i=1}^{n} \frac{V_i}{LC_{50i}}$$

(d) οι υπολογιζόμενες τιμές για την LC_{50} (μείγμα) και R χρησιμοποιούνται τότε για τον προσδιορισμό της ομάδας του μείγματος:

Ομάδα συσκευασίας I $R \geq 10$ και LC_{50} (μείγμα) $\leq 1\,000$ ml/m^3

Ομάδα συσκευασίας II $R \geq 1$ και LC_{50} (μείγμα) $\leq 3\,000$ ml/m^3, εάν το μείγμα δεν ικανοποιεί τα κριτήρια για την ομάδα συσκευασίας I

Ομάδα συσκευασίας III $R \geq 1/5$ και LC_{50} (μείγμα) $\leq 5\,000$ ml/m^3, εάν το μείγμα δεν ικανοποιεί τα κριτήρια της ομάδας συσκευασίας I ή της ομάδας συσκευασίας II.

2.2.61.1.9.2 Σε περίπτωση απουσίας δεδομένων για την LC_{50} των τοξικών συστατικών ουσιών, το μείγμα μπορεί να καταχωρείται σε μία ομάδα βάσει των παρακάτω απλοποιημένων ελέγχων για το κατώφλι τοξικότητας. Όταν αυτοί οι έλεγχοι κατωφλίου χρησιμοποιούνται, η περισσότερο περιοριστική ομάδα θα πρέπει να προσδιορίζεται και να χρησιμοποιείται για τη μεταφορά του μείγματος.

2.2.61.1.9.3 Ένα μείγμα καταχωρείται στην ομάδα συσκευασίας I μόνον εάν ικανοποιεί και τα δύο από τα παρακάτω κριτήρια:

(a) Ένα δείγμα του υγρού μείγματος εξατμίζεται και διαλύεται με αέρα για την παραγωγή μίας ατμόσφαιρας ελέγχου 1 000 ml/m^3 ατμοποιημένου μείγματος σε αέρα. Δέκα λευκοπαθικοί αρουραίοι (5 αρσενικοί και 5 θηλυκοί) εκτίθενται στην ατμόσφαιρα ελέγχου για 1 ώρα και παρακολουθείται για 14 ημέρες. Εάν πέντε ή περισσότερα από τα

ζώα πεθάνουν μέσα σε περίοδο παρακολούθησης 14 ημερών, το μείγμα θεωρείται ότι έχει LC_{50} ίσο με ή μικρότερο από 1000 ml/m^3.

(b) Ένα δείγμα ατμού σε ισορροπία με το υγρό μείγμα διαλύεται με 9 ίσους όγκους αέρα για το σχηματισμό μίας ατμόσφαιρας ελέγχου. Δέκα λευκοπαθικοί αρουραίοι (5 αρσενικοί και 5 θηλυκοί) εκτίθενται στην ατμόσφαιρα ελέγχου για 1 ώρα και παρατηρούνται για 14 ημέρες. Εάν πέντε ή περισσότερα από τα ζώα πεθάνουν μέσα σε μία περίοδο παρακολούθησης 14 ημερών, το μείγμα θεωρείται ότι έχει πτητικότητα ίση ή μεγαλύτερη από 10 φορές την LC_{50} του μείγματος.

2.2.61.1.9.4 Ένα μείγμα καταχωρείται στην ομάδα συσκευασίας II μόνον εάν ικανοποιεί και τα δύο από τα παρακάτω κριτήρια και δεν ικανοποιεί τα κριτήρια για την ομάδα συσκευασίας I:

(a) Ένα δείγμα του υγρού μείγματος εξατμίζεται και διαλύεται με αέρα για την παραγωγή μίας ατμόσφαιρας ελέγχου 3000 ml/m^3 ατμοποιημένου μείγματος σε αέρα. Δέκα λευκοπαθικοί αρουραίοι (5 αρσενικοί και 5 θηλυκοί) εκτίθενται στην ατμόσφαιρα ελέγχου για 1 ώρα και παρακολουθούνται για 14 ημέρες. Εάν πέντε ή περισσότερα ζώα πεθάνουν μέσα σε μία περίοδο παρακολούθησης 14 ημερών, το μείγμα θεωρείται ότι έχει LC_{50} ίση με ή μικρότερη από 3000 ml/m^3.

(ii) Ένα δείγμα του ατμού σε ισορροπία με το υγρό μείγμα χρησιμοποιείται για το σχηματισμό μίας ατμόσφαιρας ελέγχου. Δέκα λευκοπαθικοί αρουραίοι (5 αρσενικοί και 5 θηλυκοί) εκτίθενται στην ατμόσφαιρα ελέγχου για 1 ώρα και παρακολουθούνται για 14 ημέρες. Εάν πέντε ή περισσότερα από τα ζώα πεθάνουν μέσα σε μία περίοδο παρακολούθησης 14 ημερών, το μείγμα θεωρείται ότι έχει πτητικότητα ίση με ή μεγαλύτερη από την LC_{50} του μείγματος.

2.2.61.1.9.5 Ένα μείγμα καταχωρείται στην ομάδα συσκευασίας III μόνον εάν ικανοποιεί και τα δύο από τα παρακάτω κριτήρια και δεν ικανοποιεί τα κριτήρια για τις ομάδες συσκευασίας I ή II:

(i) Ένα δείγμα του υγρού μείγματος εξατμίζεται και διαλύεται με αέρα για το σχηματισμό μίας ατμόσφαιρας ελέγχου 5000 ml/m^3 ατμοποιημένου μείγματος σε αέρα. Δέκα λευκοπαθικοί αρουραίοι (5 αρσενικοί και 5 θηλυκοί) εκτίθενται στην ατμόσφαιρα ελέγχου για 1 ώρα και παρακολουθούνται για 14 ημέρες. Εάν πέντε ή περισσότερα ζώα πεθάνουν μέσα σε μία περίοδο παρακολούθησης 14 ημερών, το μείγμα θεωρείται ότι έχει LC_{50} ίση με ή μικρότερη από 5000 ml/m^3.

(ii) Η συγκέντρωση ατμού (πτητικότητα) του υγρού μείγματος μετράται και εάν η συγκέντρωση ατμού είναι ίση με ή μεγαλύτερη από 1 000 ml/m^3, το μείγμα θεωρείται ότι έχει πτητικότητα ίση με ή μεγαλύτερη από το 1/5 της LC_{50} του μείγματος.

Μέθοδοι για τον καθορισμό της στοματικής και δερματικής τοξικότητας μειγμάτων

2.2.61.1.10 Όταν ταξινομείται και ορίζεται η κατάλληλη ομάδα συσκευασίας σε μείγματα της Κλάσης 6.1 σύμφωνα με τα κριτήρια στοματικής και δερματικής τοξικότητας (βλ. παράγραφο 2.2.61.1.3), είναι απαραίτητο να καθορίζεται η οξύτητα LD_{50} του μείγματος.

2.2.61.1.10.1 Εάν μείγμα περιέχει μόνο μία ενεργό ουσία, και η LD_{50} αυτού του συστατικού είναι γνωστή, όταν απουσιάζουν αξιόπιστα στοιχεία οξύτητας στοματικής και δερματικής τοξικότητας για το μείγμα που πρόκειται να μεταφερθεί, η στοματική ή δερματική LD_{50} μπορεί να αποκτηθεί με την ακόλουθη μέθοδο:

$$\text{LD}_{50}\text{ τιμή παρασκευής} = \frac{\text{LD}_{50}\text{ τιμή ενεργής ουσίας}}{\text{ποσοστό επί τοις εκατό ενεργής ουσίας κατά βάρος}} \times 100$$

2.2.61.1.10.2 Εάν μείγμα περιέχει περισσότερα από ένα ενεργά συστατικά, υπάρχουν τρεις πιθανές προσεγγίσεις που μπορούν να χρησιμοποιούνται για τον καθορισμό της στοματικής ή δερματικής LD_{50} του μείγματος. Η προτιμώμενη μέθοδος είναι η απόκτηση αξιόπιστων στοιχείων οξύτητας στοματικής και δερματικής τοξικότητας για το μείγμα που πρόκειται να μεταφερθεί. Εάν δεν είναι διαθέσιμα αξιόπιστα και ακριβή στοιχεία, τότε μπορεί να ακολουθείται οποιαδήποτε από τις ακόλουθες δύο μεθόδους:

(a) Ταξινομείται το παρασκεύασμα αναλόγως του πιο επικίνδυνου συστατικού του μείγματος ως εάν αυτό το συστατικό να ήταν παρόν στην ίδια συγκέντρωση με την ολική συγκέντρωση όλων των ενεργών συστατικών· ή

(b) Εφαρμόζεται ο τύπος:

$$\frac{C_A}{T_A} + \frac{C_B}{T_B} + \ldots + \frac{C_Z}{T_Z} = \frac{100}{T_M}$$

όπου:

C = η συγκέντρωση επί τοις εκατό του συστατικού A, B, ... Z στο μείγμα

T = οι τιμές στοματικής LD_{50} του συστατικού A, B, ... Z

T_M = η τιμή στοματικής LD_{50} του μείγματος.

ΣΗΜΕΙΩΣΗ: *Αυτός ο τύπος μπορεί επίσης να χρησιμοποιείται για δερματικές τοξικότητες εφόσον η πληροφορία αυτή είναι διαθέσιμη για το ίδιο είδος και για όλα τα συστατικά. Η χρήση αυτού του τύπου δεν λαμβάνει υπόψη τυχόν φαινόμενα ενίσχυσης ή προστασίας.*

Ταξινόμηση φυτοφαρμάκων

2.2.61.1.11 Όλες οι ενεργές ουσίες φυτοφαρμάκων και τα παρασκευάσματά τους για τα οποία οι τιμές LC_{50} και/ή LD_{50} είναι γνωστές και τα οποία ταξινομούνται στην Κλάση 6.1 ταξινομούνται σε κατάλληλες ομάδες συσκευασίας σύμφωνα με τα κριτήρια που δίνονται στις παραγράφους 2.2.61.1.6 έως 2.2.61.1.9. Ουσίες και παρασκευάσματα τα οποία χαρακτηρίζονται από δευτερογενείς κινδύνους ταξινομούνται σύμφωνα με τον Πίνακα προτεραιότητας κινδύνου στην παράγραφο 2.1.3.10 με την καταχώρηση κατάλληλων ομάδων συσκευασίας.

2.2.61.1.11.1 Εάν η τιμή της στοματικής ή της δερματικής LD_{50} για ένα παρασκεύασμα γεωργικού φαρμάκου δεν είναι γνωστή, αλλά η τιμή LD_{50} της(των) ενεργούς(-ών) ουσίας(-ών) της είναι γνωστή, η τιμή LD_{50} για το παρασκεύασμα μπορεί να ληφθεί με εφαρμογή των διαδικασιών στο 2.2.61.1.10.

ΣΗΜΕΙΩΣΗ*: Δεδομένα τοξικότητας LD_{50} για έναν αριθμό κοινών φυτοφαρμάκων μπορούν να ληφθούν από την πλέον τρέχουσα έκδοση του εντύπου "Η Προτεινόμενη από τον WHO Ταξινόμηση Φυτοφαρμάκων κατά Κίνδυνο και Οδηγίες για Ταξινόμηση" που διατίθεται από το Διεθνές Πρόγραμμα για τη Χημική Ασφάλεια, Παγκόσμιος Οργανισμός Υγείας (WHO), 1211 Γενεύη 27, Ελβετία. Ενώ αυτό το έκτυπο μπορεί να χρησιμοποιηθεί ως πηγή δεδομένων για τα LD_{50} για γεωργικά φάρμακα, το σύστημα ταξινόμησής του δεν χρησιμοποιείται για λόγους ταξινόμησης μεταφοράς, ή καταχώρησης σε ομάδες συσκευασίας, για γεωργικά φάρμακα, τα οποία είναι σύμφωνα με τις απαιτήσεις της παρούσας* Συμφωνίας.

2.2.61.1.11.2 Η κατάλληλη ονομασία αποστολής που χρησιμοποιείται στη μεταφορά του γεωργικού φαρμάκου επιλέγεται με βάση το ενεργό συστατικό, τη φυσική κατάσταση του γεωργικού φαρμάκου και όποιους δευτερογενείς κινδύνους πιθανώς να παρουσιάζει (βλέπε 3.1.2).

2.2.61.1.12 Εάν ουσίες της Κλάσης 6.1, ως αποτέλεσμα προσμείξεων, μπαίνουν σε κατηγορίες κινδύνου διαφορετικές από εκείνες στις οποίες ανήκουν οι ουσίες όπως αναφέρονται με την ονομασία τους στον Πίνακα Α του Κεφαλαίου 3.2, αυτά τα μείγματα ή τα διαλύματα καταχωρούνται στις καταχωρήσεις στις οποίες ανήκουν με βάση τον πραγματικό βαθμό κινδύνου τους.

ΣΗΜΕΙΩΣΗ: *Για την ταξινόμηση διαλυμάτων και μιγμάτων (όπως παρασκευάσματα και απόβλητα), βλέπε επίσης 2.1.3.*

2.2.61.1.13 Με βάση τα κριτήρια των 2.2.61.1.6 έως 2.2.61.1.11, μπορεί επίσης να καθοριστεί εάν η φύση ενός διαλύματος ή μείγματος που αναφέρεται με την ονομασία του ή που περιέχει μία ουσία που αναφέρεται με την ονομασία της είναι τέτοια ώστε το διάλυμα ή το μείγμα να μην υπόκειται στις απαιτήσεις για αυτήν την Κλάση.

2.2.61.1.14 Ουσίες, διαλύματα και μείγματα, με εξαίρεση τις ουσίες και τα παρασκευάσματα που χρησιμοποιούνται ως γεωργικά φάρμακα, ο οποίες δεν ικανοποιούν τα κριτήρια των Οδηγιών 67/548/ΕΕC[13] ή 88/379/ΕΕC[42] όπως έχουν αναθεωρηθεί και οι οποίες συνεπώς δεν ταξινομούνται ως εξαιρετικά τοξικές, τοξικές ή επιβλαβείς σύμφωνα με αυτές τις οδηγίες, όπως έχουν αναθεωρηθεί, μπορεί να θεωρηθούν ως ουσίες που δεν ανήκουν στην Κλάση 6.1.

2.2.61.2 ***Ουσίες μη αποδεκτές για μεταφορά***

2.2.61.2.1 Χημικά ασταθείς ουσίες της Κλάσης 6.1 δεν είναι αποδεκτές για μεταφορά εκτός εάν έχουν ληφθεί τα απαραίτητα μέτρα για την αποφυγή της επικίνδυνης διάσπασης ή πολυμερισμού τους κατά τη διάρκεια της μεταφοράς. Για το σκοπό αυτό, θα πρέπει ιδιαίτερα να διασφαλίζεται ότι τα δοχεία και οι δεξαμενές δεν περιέχουν ουσία(-ες) που είναι πιθανόν να δημιουργήσουν τέτοια αντίδραση.

2.2.61.2.2 Οι παρακάτω ουσίες και μείγματα δεν είναι αποδεκτά για μεταφορά:

- Υδροκυάνιο, άνυδρο ή σε διάλυμα, το οποίο δεν ικανοποιεί τις περιγραφές των UN Αριθμ. 1051, 1613, 1614 και 3294.
- καρβονύλια μετάλλων που έχουν σημείο ανάφλεξης χαμηλότερο από 23 °C, άλλα από UN Αριθμ. 1259 ΚΑΡΒΟΝΥΛΙΟ ΝΙΚΕΛΙΟΥ και 1994 ΠΕΝΤΑΚΑΡΒΟΝΥΛΙΟ ΣΙΔΗΡΟΥ.
- 2,3,7,8-ΤΕΤΡΑΧΛΩΡΟΔΙΒΕΝΖΟ-Ρ-ΔΙΟΞΙΝΗ (TCDD) σε συγκεντρώσεις που θεωρούνται εξαιρετικά τοξικές σύμφωνα με τα κριτήρια στο 2.2.61.1.7.
- UN Αριθμ. 2249 ΔΙΧΛΩΡΟΔΙΜΑΙΘΥΛΑΙΘΕΡΑΣ, ΣΥΜΜΕΤΡΙΚΟΣ.
- παρασκευάσματα φωσφιδίων χωρίς πρόσθετα που εμποδίζουν την εκπομπή τοξικών εύφλεκτων αερίων.

---

[3] *Η οδηγία της Επιτροπής 67/548/ΕΕC της 27 Ιουνίου 1967 για την προσέγγιση των προβλέψεων των νόμων και των κανονισμών και των διοικητικών προβλέψεων που σχετίζονται με την ταξινόμηση, τη συσκευασία και τη σήμανση των επικίνδυνων ουσιών (Επίσημη Εφημερίδα των Ευρωπαϊκών Κοινοτήτων Αρ. L 196 της 16.08.1967, σελίδα 1).*

[4][2] *Η οδηγία της Επιτροπής 88/379/ΕΕC για την προσέγγιση των προβλέψεων των νόμων και των κανονισμών και των διοικητικών προβλέψεων που σχετίζονται με την ταξινόμηση, τη συσκευασία και τη σήμανση των επικίνδυνων παρασκευασμάτων (Επίσημη Εφημερίδα των Ευρωπαϊκών Κοινοτήτων Αρ. L 187 της 16.07.1988, σελίδα 14).*

2.2.61.3 ***Κατάλογος ομαδικών καταχωρήσεων***

Τοξικές ουσίες <u>χωρίς</u> δευτερογενή(-είς) κίνδυνο(-ους)

Οργανικά

υγρά [a][3]	**T1**	1583 ΜΙΓΜΑ ΧΛΩΡΟΠΙΚΡΙΝΗΣ, Ε.Α.Ο. 1602 ΒΑΦΗ, ΥΓΡΗ, ΤΟΞΙΚΗ, Ε.Α.Ο., ή 1602 ΕΝΔΙΑΜΕΣΟ ΒΑΦΗΣ, ΥΓΡΟ, ΤΟΞΙΚΟ, Ε.Α.Ο. 1693 ΥΛΗ ΔΑΚΡΥΓΟΝΟΥ, ΥΓΡΗ, Ε.Α.Ο. 1851 ΦΑΡΜΑΚΕΥΤΙΚΗ ΥΛΗ, ΥΓΡΗ, ΤΟΞΙΚΗ, Ε.Α.Ο. 2206 ΙΣΟΚΥΑΝΙΚΑ ΑΛΑΤΑ, ΤΟΞΙΚΑ, Ε.Α.Ο. ή 2206 ΔΙΑΛΥΜΑ ΙΣΟΚΥΑΝΙΚΟΥ ΑΛΑΤΟΣ, ΤΟΞΙΚΟ, Ε.Α.Ο. 3140 ΑΛΚΑΛΟΪΔΗ, ΥΓΡΑ, Ε.Α.Ο. ή 3140 ΑΛΚΑΛΟΪΔΗ ΑΛΑΤΑ, ΥΓΡΑ, Ε.Α.Ο. 3142 ΑΠΟΛΥΜΑΝΤΙΚΟ, ΥΓΡΟ, ΤΟΞΙΚΟ, Ε.Α.Ο. 3144 ΕΝΩΣΗ ΝΙΚΟΤΙΝΗΣ , ΥΓΡΗ, Ε.Α.Ο. ή 3144 ΠΑΡΑΣΚΕΥΑΣΜΑ ΝΙΚΟΤΙΝΗΣ, ΥΓΡΟ, Ε.Α.Ο. 3172 ΤΟΞΙΝΕΣ, ΕΚΧΕΙΛΙΣΜΕΝΕΣ από ΖΩΝΤΕΣ ΟΡΓΑΝΙΣΜΟΥΣ, ΥΓΡΕΣ, Ε.Α.Ο. 3276 ΝΙΤΡΙΛΙΑ, ΤΟΞΙΚΑ, Ν.Ο.S 3278 ΟΡΓΑΝΟΦΩΣΦΟΡΙΚΗ ΕΝΩΣΗ, ΤΟΞΙΚΗ, Ε.Α.Ο., υγρή 3381 ΤΟΞΙΚΑ ΔΙΑ ΑΝΑΠΝΟΗΣ ΥΓΡΑ, Ε.Α.Ο. με τοξικότητα αναπνοής χαμηλότερη ή ίση με 200ml/m^3 και συγκέντρωση κορεσμένου ατμού μεγαλύτερη ή ίση με 500 LC_{50} 3382 ΤΟΞΙΚΑ ΔΙΑ ΑΝΑΠΝΟΗΣ ΥΓΡΑ, Ε.Α.Ο. με τοξικότητα αναπνοής χαμηλότερη ή ίση με 1000ml/m^3 και συγκέντρωση κορεσμένου ατμού μεγαλύτερη ή ίση με 10 LC_{50}
στερεά [a, b]	**T2**	1544 ΑΛΚΑΛΟΪΔΗ, ΣΤΕΡΕΑ, Ε.Α.Ο. ή 1544 ΑΛΚΑΛΟΪΔΗ ΑΛΑΤΑ, ΣΤΕΡΕΑ, Ε.Α.Ο. 1601 ΑΠΟΛΥΜΑΝΤΙΚΟ, ΣΤΕΡΕΟ, ΤΟΞΙΚΟ, Ε.Α.Ο. 1655 ΕΝΩΣΗ ΝΙΚΟΤΙΝΗΣ, ΣΤΕΡΕΗ, Ε.Α.Ο., ή 1655 ΠΑΡΑΣΚΕΥΑΣΜΑ ΝΙΚΟΤΙΝΗΣ, ΣΤΕΡΕΟ, Ε.Α.Ο. 3448 ΟΥΣΙΑ ΔΑΚΡΥΓΟΝΩΝ ΑΕΡΙΩΝ, ΣΤΕΡΕΗ, Ε.Α.Ο. 3143 ΒΑΦΗ, ΣΤΕΡΕΗ, ΤΟΞΙΚΗ, Ε.Α.Ο. ή 3143 ΕΝΔΙΑΜΕΣΟ ΒΑΦΗΣ, ΣΤΕΡΕΟ, ΤΟΞΙΚΟ, Ε.Α.Ο. 3462 ΤΟΞΙΝΕΣ, ΕΚΧΕΙΛΙΣΜΕΝΕΣ από ΑΠΟ ΖΩΝΤΕΣ ΟΡΓΑΝΙΣΜΟΥΣ, ΣΤΕΡΕΕΣ, Ε.Α.Ο. 3249 ΦΑΡΜΑΚΕΥΤΙΚΗ ΥΛΗ, ΣΤΕΡΕΗ, ΤΟΞΙΚΗ, Ε.Α.Ο. 3464 ΟΡΓΑΝΟΦΩΣΦΟΡΙΚΗ ΕΝΩΣΗ, ΤΟΞΙΚΗ, ΣΤΕΡΕΗ, Ε.Α.Ο., 3439 ΝΙΤΡΙΛΙΑ, ΤΟΞΙΚΟ, ΣΤΕΡΕΟ, Ε.Α.Ο. 2811 ΤΟΞΙΚΟ ΣΤΕΡΕΟ, ΟΡΓΑΝΙΚΟ, Ε.Α.Ο.
Οργανομεταλλικά [c, d]	**T3**	2026 ΦΑΙΝΥΛΥΔΡΑΡΓΥΡΙΚΗ ΕΝΩΣΗ, Ε.Α.Ο. 2788 ΕΝΩΣΗ ΟΡΓΑΝΟΚΑΣΣΙΤΕΡΙΚΗ , ΥΓΡΗ, Ε.Α.Ο. 3146 ΕΝΩΣΗ ΟΡΓΑΝΟΚΑΣΣΙΤΕΡΙΚΗ, ΣΤΕΡΕΗ, Ε.Α.Ο. 3280 ΟΡΓΑΝΟΑΡΣΕΝΙΚΙΚΗ ΕΝΩΣΗ, ΥΓΡΗ, Ε.Α.Ο. 3280 ΟΡΓΑΝΟΑΡΣΕΝΙΚΙΚΗ ΕΝΩΣΗ, ΣΤΕΡΕΗ, Ε.Α.Ο. 3281 ΚΑΡΒΟΝΥΛΙΑ ΜΕΤΑΛΛΩΝ, ΥΓΡΑ, Ε.Α.Ο. 3466 ΚΑΡΒΟΝΥΛΙΑ ΜΕΤΑΛΛΩΝ, ΣΤΕΡΕΑ, Ε.Α.Ο. 3282 ΟΡΓΑΝΟΜΕΤΑΛΛΙΚΗ ΕΝΩΣΗ, ΤΟΞΙΚΗ, ΥΓΡΗ, Ε.Α.Ο. 3467 ΟΡΓΑΝΟΜΕΤΑΛΛΙΚΗ ΕΝΩΣΗ, ΤΟΞΙΚΗ, ΣΤΕΡΕΗ, Ε.Α.Ο.

(συνεχίζεται στην επόμενη σελίδα)

[3] ***a*** *Ουσίες και παρασκευάσματα που περιέχουν ΑΛΚΑΛΟΪΔΗ ή ΝΙΚΟΤΙΝΗ που χρησιμοποιούνται ως φυτοφάρμακα θα ταξινομούνται υπό τον UN Αριθμ. 2588 ΦΥΤΟΦΑΡΜΑΚΑ, ΣΤΕΡΕΑ, ΤΟΞΙΚΑ, Ε.Α.Ο., UN Αριθμ. 2902 ΦΥΤΟΦΑΡΜΑΚΑ, ΥΓΡΑ, ΤΟΞΙΚΑ, Ε.Α.Ο. ή UN Αριθμ. 2903 ΦΥΤΟΦΑΡΜΑΚΑ, ΥΓΡΑ, ΤΟΞΙΚΑ, ΕΥΦΛΕΚΤΑ, Ε.Α.Ο.*

b *Δραστικές ουσίες και κονίες ή μίγματα ουσιών που προορίζονται για εργαστήρια και πειράματα και για την παραγωγή φαρμακευτικών προϊόντων με άλλες ουσίες θα ταξινομούνται σύμφωνα με την τοξικότητά τους (βλέπε παράγραφο 2.2.61.1.7 έως 2.2.61.1.11)*

c *Αυτοθερμαινόμενες ουσίες, ελαφρώς τοξικές και αυτόματα αναφλέξιμες οργανομεταλλικές ενώσεις, είναι ουσίες της Κλάσης 4.2.*

d *Ενεργές με το νερό ουσίες, ελαφρώς τοξικές, και ενεργές με το νερό οργανομεταλλικές ενώσεις, είναι ουσίες της Κλάσης 4.3.*

2.2.61.3 ***Κατάλογος ομαδικών καταχωρήσεων (συνέχεια)***
Τοξικές ουσίες <u>χωρίς</u> δευτερογενή(-είς) κίνδυνο(-ους) (*συνέχεια)*

Ανόργανα

υγρά [e,4] **T4**

1556	ΑΡΣΕΝΙΚΙΚΗ ΕΝΩΣΗ, ΥΓΡΗ, Ε.Α.Ο., ανόργανη συμπεριλαμβανομένων: Αρσενικικά άλατα, ε.α.ο., Αρσενίτες, ε.α.ο. και Αρσενικικά σουλφίδια, ε.α.ο.
1935	ΔΙΑΛΥΜΑ ΚΥΑΝΙΔΙΟΥ, Ε.Α.Ο.
2024	ΕΝΩΣΗ ΥΔΡΑΡΓΥΡΟΥ, ΥΓΡΗ, Ε.Α.Ο.
3141	ΕΝΩΣΗ ΑΝΤΙΜΟΝΙΟΥ, ΑΝΟΡΓΑΝΗ, ΥΓΡΗ, Ε.Α.Ο.
3440	ΕΝΩΣΗ ΣΕΛΗΝΙΟΥ, ΥΓΡΗ, Ε.Α.Ο.
3381	ΤΟΞΙΚΑ ΔΙΑ ΑΝΑΠΝΟΗΣ ΥΓΡΑ, Ε.Α.Ο. με τοξικότητα αναπνοής χαμηλότερη ή ίση με 200ml/m^3 και συγκέντρωση κορεσμένου ατμού μεγαλύτερη ή ίση με 500 LC_{50}
3382	ΤΟΞΙΚΑ ΔΙΑ ΑΝΑΠΝΟΗΣ ΥΓΡΑ, Ε.Α.Ο. με τοξικότητα αναπνοής χαμηλότερη ή ίση με 1000ml/m^3 και συγκέντρωση κορεσμένου ατμού μεγαλύτερη ή ίση με 10 LC_{50}
3287	ΤΟΞΙΚΟ ΥΓΡΟ, ΑΝΟΡΓΑΝΟ, Ε.Α.Ο.

στερεά [f,g] **T5**

1549	ΕΝΩΣΗ ΑΝΤΙΜΟΝΙΟΥ, ΑΝΟΡΓΑΝΗ, ΣΤΕΡΕΗ, Ν.Ο.S
1557	ΑΡΣΕΝΙΚΙΚΗ ΕΝΩΣΗ, ΣΤΕΡΕΗ, Ε.Α.Ο., συμπεριλαμβανομένων: Αρσενικικά άλατα, ε.α.ο., Αρσενίτες, ε.α.ο. και Αρσενικικά σουλφίδια, ε.α.ο.
1564	ΕΝΩΣΗ ΒΑΡΙΟΥ, Ε.Α.Ο.
1566	ΕΝΩΣΗ ΒΗΡΥΛΛΙΟΥ, Ε.Α.Ο.
1588	ΚΥΑΝΙΔΙΑ, ΑΝΟΡΓΑΝΑ, ΣΤΕΡΕΑ, Ε.Α.Ο.
1707	ΕΝΩΣΗ ΘΑΛΛΙΟΥ, Ε.Α.Ο.
2025	ΕΝΩΣΗ ΥΔΡΑΡΓΥΡΟΥ, ΣΤΕΡΕΗ, Ε.Α.Ο.
2291	ΕΝΩΣΗ ΜΟΛΥΒΔΟΥ, ΔΙΑΛΥΤΗ, Ε.Α.Ο.
2570	ΕΝΩΣΗ ΚΑΔΜΙΟΥ
2630	ΣΕΛΗΝΙΚΑ ΑΛΑΤΑ ή
2630	ΣΕΛΗΝΙΤΕΣ
2856	ΦΘΟΡΟΠΥΡΙΤΙΚΑ ΑΛΑΤΑ, Ε.Α.Ο.
3283	ΕΝΩΣΗ ΣΕΛΗΝΙΟΥ, Ε.Α.Ο.
3284	ΕΝΩΣΗ ΤΕΛΛΟΥΡΙΟΥ, Ε.Α.Ο.
3285	ΕΝΩΣΗ ΒΑΝΑΔΙΟΥ, Ε.Α.Ο.
3288	ΤΟΞΙΚΟ ΣΤΕΡΕΟ, ΑΝΟΡΓΑΝΟ, Ε.Α.Ο.

Φυτοφάρμακα

υγρά [h] **T6**

2992	ΦΥΤΟΦΑΡΜΑΚΟ ΜΕ ΚΑΡΒΑΜΙΚΕΣ ΕΝΩΣΕΙΣ, ΥΓΡΟ, ΤΟΞΙΚΟ
2994	ΦΥΤΟΦΑΡΜΑΚΟ ΜΕ ΑΡΣΕΝΙΚΟ, ΥΓΡΟ, ΤΟΞΙΚΟ
2996	ΦΥΤΟΦΑΡΜΑΚΟ ΜΕ ΟΡΓΑΝΙΚΕΣ ΕΝΩΣΕΙΣ ΧΛΩΡΙΟΥ, ΥΓΡΟ, ΤΟΞΙΚΟ
2998	ΦΥΤΟΦΑΡΜΑΚΟ ΜΕ ΤΡΙΑΖΙΝΗ, ΥΓΡΟ, ΤΟΞΙΚΟ
3006	ΦΥΤΟΦΑΡΜΑΚΟ ΜΕ ΘΕΙΟΚΑΡΒΑΜΙΚΕΣ ΕΝΩΣΕΙΣ, ΥΓΡΟ, ΤΟΞΙΚΟ
3010	ΦΥΤΟΦΑΡΜΑΚΟ ΜΕ ΒΑΣΗ ΤΟ ΧΑΛΚΟ, ΥΓΡΟ, ΤΟΞΙΚΟ
3012	ΦΥΤΟΦΑΡΜΑΚΟ ΜΕ ΒΑΣΗ ΤΟΝ ΥΔΡΑΡΓΥΡΟ, ΥΓΡΟ, ΤΟΞΙΚΟ
3014	ΦΥΤΟΦΑΡΜΑΚΟ ΜΕ ΥΠΟΚΑΤΕΣΤΗΜΕΝΗ ΝΙΤΡΟΦΑΙΝΟΛΗ, ΥΓΡΟ, ΤΟΞΙΚΟ
3016	ΦΥΤΟΦΑΡΜΑΚΟ ΜΕ BIPYRIDILIUM, ΥΓΡΟ, ΤΟΞΙΚΟ
3018	ΦΥΤΟΦΑΡΜΑΚΟ ΜΕ ΟΡΓΑΝΟΦΩΣΦΟΡΙΚΕΣ ΕΝΩΣΕΙΣ, ΥΓΡΟ, ΤΟΞΙΚΟ
3020	ΦΥΤΟΦΑΡΜΑΚΟ ΜΕ ΟΡΓΑΝΟΚΑΣΣΙΤΕΡΙΚΕΣ ΕΝΩΣΕΙΣ, ΥΓΡΟ, ΤΟΞΙΚΟ
3026	ΦΥΤΟΦΑΡΜΑΚΟ ΜΕ ΠΑΡΑΓΩΓΑ ΤΗΣ ΚΟΥΜΑΡΙΝΗΣ, ΥΓΡΟ, ΤΟΞΙΚΟ
3348	ΦΥΤΟΦΑΡΜΑΚΟ ΜΕ ΠΑΡΑΓΩΓΑ ΤΟΥ ΦΑΙΝΟΞΟΞΙΚΟΥ ΟΞΕΟΣ, ΥΓΡΟ, ΤΟΞΙΚΟ
3352	ΦΥΤΟΦΑΡΜΑΚΟ ΜΕ PYRETHROID, ΥΓΡΟ, ΤΟΞΙΚΟ
2902	ΦΥΤΟΦΑΡΜΑΚΟ, ΥΓΡΟ, ΤΟΞΙΚΟ, Ε.Α.Ο.

(συνεχίζεται στην επόμενη σελίδα)

[e] *Βροντώδης υδράργυρος, διαβρεγμένος με όχι λιγότερο από 20% νερό, ή μείγμα αλκοόλης και νερού κατά βάρος είναι ουσία της Κλάσης 1, UN Αριθμ. 0135.*

[f] *Σιδηροκυανιούχα άλατα, σιδηρο (II) κυανιούχα άλατα, αλκαλικά θειοκυανικά άλατα και θειοκυανικά άλατα του αμμωνίου δεν υπόκεινται στις προβλέψεις της παρούσας συμφωνίας.*

[g] *Άλατα του μολύβδου και πιγμέντα μολύβδου τα οποία, όταν αναμειγνύονται σε αναλογία 1:1,000 με 0.07M υδροχλωρικό οξύ και αναδεύονται για μια ώρα σε θερμοκρασία 23 °C ± 2 °C, παρουσιάζουν διαλυτότητα 5% ή χαμηλότερη, δεν υπόκεινται στις προβλέψεις της παρούσας συμφωνίας.*

[h] *Είδη εμποτισμένα με φυτφάρμακο, όπως πλάκες ινοσανίδων, λωρίδες χαρτιού, σφαίρες βαμβάκι-μαλλιού, φύλλα πλαστικού υλικού, σε ερμητικά κλειστή περιτύλιξη, δεν υπόκεινται στις διατάξεις της παρούσας συμφωνίας.*

2.2.61.3 ***Κατάλογος ομαδικών καταχωρήσεων (συνέχεια)***

Τοξικές ουσίες χωρίς δευτερογενή(-είς) κίνδυνο(-ους) (*συνέχεια*)

Φυτοφάρμακα *(συνέχεια)*	**Στερεό** [5h]	**T7**	2757 ΦΥΤΟΦΑΡΜΑΚΟ ΜΕ ΚΑΡΒΑΜΙΚΕΣ ΕΝΩΣΕΙΣ, ΣΤΕΡΕΟ, ΤΟΞΙΚΟ 2759 ΦΥΤΟΦΑΡΜΑΚΟ ΜΕ ΑΡΣΕΝΙΚΟ, ΣΤΕΡΕΟ, ΤΟΞΙΚΟ 2761 ΦΥΤΟΦΑΡΜΑΚΟ ΜΕ ΟΡΓΑΝΙΚΕΣ ΕΝΩΣΕΙΣ ΧΛΩΡΙΟΥ, ΣΤΕΡΕΟ, ΤΟΞΙΚΟ 2763 ΦΥΤΟΦΑΡΜΑΚΟ ΜΕ ΤΡΙΑΖΙΝΗ, ΣΤΕΡΕΟ, ΤΟΞΙΚΟ 2771 ΦΥΤΟΦΆΡΜΑΚΟ ΜΕ ΘΕΙΟΚΑΡΒΑΜΙΚΕΣ ΕΝΩΣΕΙΣ, ΣΤΕΡΕΟ, ΤΟΞΙΚΟ 2775 ΦΥΤΟΦΑΡΜΑΚΟ ΜΕ ΒΑΣΗ ΤΟ ΧΑΛΚΟ, ΣΤΕΡΕΟ, ΤΟΞΙΚΟ 2777 ΦΥΤΟΦΑΡΜΑΚΟ ΜΕ ΒΑΣΗ ΤΟΝ ΥΔΡΑΡΓΥΡΟ, ΣΤΕΡΕΟ, ΤΟΞΙΚΟ 2779 ΦΥΤΟΦΑΡΜΑΚΟ ΜΕ ΥΠΟΚΑΤΕΣΤΗΜΕΝΗ ΝΙΤΡΟΦΑΙΝΟΛΗ, ΣΤΕΡΕΟ, ΤΟΞΙΚΟ 2781 ΦΥΤΟΦΑΡΜΑΚΟ ΜΕ BIPYRIDILIUM, ΣΤΕΡΕΟ, ΤΟΞΙΚΟ 2783 ΦΥΤΟΦΑΡΜΑΚΟ ΜΕ ΟΡΓΑΝΟΦΩΣΦΟΡΙΚΕΣ ΕΝΩΣΕΙΣ, ΣΤΕΡΕΟ, ΤΟΞΙΚΟ 2786 ΦΥΤΟΦΑΡΜΑΚΟ ΜΕ ΟΡΓΑΝΟΚΑΣΣΙΤΕΡΙΚΕΣ, ΣΤΕΡΕΟ, ΤΟΞΙΚΟ 3027 ΦΥΤΟΦΑΡΜΑΚΟ, ΜΕ ΠΑΡΑΓΩΓΑ ΤΗΣ ΚΟΥΜΑΡΙΝΗΣ ΣΤΕΡΕΟ, ΤΟΞΙΚΟ 3048 ΦΥΤΟΦΑΡΜΑΚΟ ΜΕ ΦΩΣΦΙΔΙΑ ΤΟΥ ΑΡΓΙΛΙΟΥ 3345 ΦΥΤΟΦΑΡΜΑΚΟ ΜΕ ΠΑΡΑΓΩΓΑ ΤΟΥ ΦΑΙΝΟΞΟΞΙΚΟΥ ΟΞΕΟΣ, ΣΤΕΡΕ, ΤΟΞΙΚ 3349 ΦΥΤΟΦΑΡΜΑΚΟ ΜΕ PYRETHROID, ΣΤΕΡΕΟ, ΤΟΞΙΚΟ 2588 ΦΥΤΟΦΑΡΜΑΚΟ, ΣΤΕΡΕΟ, ΤΟΞΙΚΟ, Ε.Α.Ο.
Λείγματα		**T8**	3315 ΧΗΜΙΚΟ ΔΕΙΓΜΑ, ΤΟΞΙΚΟ.
Άλλες τοξικές ουσίες [i]		**T9**	3243 ΣΤΕΡΕΑ ΠΟΥ ΠΕΡΙΕΧΟΥΝ ΤΟΞΙΚΟ ΥΓΡΟ, Ε.Α.Ο.

Τοξικές ουσίες με δευτερογενή(-είς) κίνδυνο(-ους)

Εύφλεκτα **TF**	**υγρά** [j,k]	**TF1**	3071 ΜΕΡΚΑΠΤΑΝΕΣ, ΥΓΡΕΣ, ΤΟΞΙΚΕΣ, ΕΥΦΛΕΚΤΕΣ, Ε.Α.Ο. ή 3071 ΜΙΓΜΑ ΜΕΡΚΑΠΤΑΝΩΝ, ΥΓΡΟ, ΤΟΞΙΚΟ, ΕΥΦΛΕΚΤΟ, Ε.Α.Ο. 3080 ΙΣΟ ΚΥΑΝΙΚΟ ΑΛΑΣ, ΤΟΞΙΚΟ, ΕΥΦΛΕΚΤΟ, Ε.Α.Ο. ή 3080 ΔΙΑΛΥΜΑ ΙΣΟΚΥΑΝΙΚΟΥ ΑΛΑΤΟΣ, ΤΟΞΙΚΟΥ, ΕΥΦΛΕΚΤΟΥ, Ε.Α.Ο. 3275 ΝΙΤΡΙΛΙΑ, ΤΟΞΙΚΑ, ΕΥΦΛΕΚΤΑ, Ε.Α.Ο. 3279 ΟΡΓΑΝΟΦΩΣΦΟΡΙΚΗ ΕΝΩΣΗ, ΤΟΞΙΚΗ, ΕΥΦΛΕΚΤΗ, Ε.Α.Ο. 3383 ΤΟΞΙΚΑ ΔΙΑ ΑΝΑΠΝΟΗΣ ΥΓΡΑ, ΕΥΦΛΕΚΤΑ, Ε.Α.Ο. με τοξικότητα αναπνοής χαμηλότερη ή ίση με 200ml/m^3 και συγκέντρωση κορεσμένου ατμού μεγαλύτερη ή ίση με 500 LC_{50} 3384 ΤΟΞΙΚΑ ΔΙΑ ΑΝΑΠΝΟΗΣ ΥΓΡΑ, ΕΥΦΛΕΚΤΑ, Ε.Α.Ο. με τοξικότητα αναπνοής χαμηλότερη ή ίση με 1000ml/m^3 και συγκέντρωση κορεσμένου ατμού μεγαλύτερη ή ίση με 10 LC_{50} 2929 ΤΟΞΙΚΟ ΥΓΡΟ, ΕΥΦΛΕΚΤΟ, ΟΡΓΑΝΙΚΟ, Ε.Α.Ο.

(συνεχίζεται στην επόμενη σελίδα)

[5] ***h*** *Είδη εμποτισμένα με φυτφάρμακο, όπως πλάκες ινοσανίδων, λωρίδες χαρτιού, σφαίρες βαμβάκι-μαλλιού, φύλλα πλαστικού υλικού, σε ερμητικά κλειστή περιτύλιξη, δεν υπόκεινται στις διατάξεις της παρούσας συμφωνίας.*

i *Μείγματα στερεών τα οποία δεν υπόκεινται στις διατάξεις της παρούσας συμφωνίας και τοξικών υγρών μπορούν να μεταφέρονται στην UN Αριθμ. 3243 χωρίς πρώτα να εφαρμόζονται τα κριτήρια ταξινόμησης της Κλάσης 6.1, εφόσον δεν υπάρχει ελεύθερο υγρό ορατό κατά το χρόνο που φορτώνεται η ουσία ή κατά το χρόνο που κλείνεται η συσκευασία, το εμπορευματοκιβώτιο ή η μονάδα μεταφοράς. Κάθε συσκευασία πρέπει να αντιστοιχεί σ' ένα τύπο σχεδίου που έχει περάσει έλεγχο στεγανότητας στο επίπεδο της ομάδας συσκευασίας II. Αυτή η καταχώρηση δεν χρησιμοποιείται για στερεά που περιέχουν ένα υγρό της ομάδας συσκευασίας I.*

j *Εξαιρετικά τοξικά ή τοξικά, εύφλεκτα υγρά που έχουν σημείο ανάφλεξης χαμηλότερο από 23 °C εκτός των ουσιών οι οποίες είναι εξαιρετικά τοξικές σε περίπτωση εισπνοής, δηλ. UN Αριθμ. 1051, 1092, 1098, 1143, 1163, 1182, 1185, 1238, 1239, 1244, 1251, 1259, 1613, 1614, 1695, 1994, 2334, 2382, 2407, 2438, 2480, 2482, 2484, 2485, 2606, 2929, 3279 και 3294 είναι ουσίες της Κλάσης 3.*

k *Εύφλεκτα υγρά, ελαφρώς τοξικά, με την εξαίρεση των ουσιών και παρασκευασμάτων που χρησιμοποιούνται ως φυτοφάρμακα, συμπεριλαμβανομένων αυτών που έχουν σημείο ανάφλεξης μεταξύ 23 °C και 61 °C, είναι ουσίες της Κλάσης 3.*

2.2.61.3 *Κατάλογος ομαδικών καταχωρήσεων (συνέχεια)*

Τοξικές ουσίες με δευτερογενή(-είς) κίνδυνο(-ους) (*συνέχεια*)

Εύφλεκτα TF *(συνέχεια)*			2991	ΦΥΤΟΦΑΡΜΑΚΟ ΜΕ ΚΑΡΒΑΜΙΚΕΣ ΕΝΩΣΕΙΣ, ΥΓΡΟ, ΤΟΞΙΚΟ, ΕΥΦΛΕΚΤΟ
			2993	ΦΥΤΟΦΑΡΜΑΚΟ ΜΕ ΑΡΣΕΝΙΚΟ, ΥΓΡΟ, ΤΟΞΙΚΟ, ΕΥΦΛΕΚΤΟ
			2995	ΦΥΤΟΦΑΡΜΑΚΟ ΜΕ ΟΡΓΑΝΙΚΕΣ ΕΝΩΣΕΙΣ ΧΛΩΡΙΟΥ, ΥΓΡΟ, ΤΟΞΙΚΟ, ΕΥΦΛΕΚΤΟ
			2997	ΦΥΤΟΦΑΡΜΑΚΟ ΜΕ ΤΡΙΑΖΙΝΗ, ΥΓΡΟ, ΤΟΞΙΚΟ, ΕΥΦΛΕΚΤΟ
			3005	ΦΥΤΟΦΑΡΜΑΚΟ ΜΕ ΘΕΙΟΚΑΡΒΑΜΙΚΕΣ ΕΝΩΣΕΙΣ, ΥΓΡΟ, ΤΟΞΙΚΟ, ΕΥΦΛΕΚΤΟ
			3009	ΦΥΤΟΦΑΡΜΑΚΟ ΜΕ ΒΑΣΗ ΤΟ ΧΑΛΚΟ, ΥΓΡΟ, ΤΟΞΙΚΟ, ΕΥΦΛΕΚΤΟ
	Φυτο-φάρμακα υγρά (σημείο ανάφλεξης όχι χαμη-λότερο από 23 °C)	**TF2**	3011	ΦΥΤΟΦΑΡΜΑΚΟ ΜΕ ΒΑΣΗ ΤΟΝ ΥΔΡΑΡΓΥΡΟ, ΥΓΡΟ, ΤΟΞΙΚΟ, ΕΥΦΛΕΚΤΟ
			3013	ΦΥΤΟΦΑΡΜΑΚΟ ΜΕ ΥΠΟΚΑΤΕΣΤΗΜΕΝΗ ΝΙΤΡΟΦΑΙΝΟΛΗ, ΥΓΡΟ, ΤΟΞΙΚΟ, ΕΥΦΛΕΚΤΟ
			3015	ΦΥΤΟΦΑΡΜΑΚΟ ΜΕ BIPYRIDILIUM, ΥΓΡΟ, ΤΟΞΙΚΟ, ΕΥΦΛΕΚΤΟ
			3017	ΦΥΤΟΦΑΡΜΑΚΟ ΜΕ ΟΡΓΑΝΟΦΩΣΦΟΡΙΚΕΣ ΕΝΩΣΕΙΣ, ΥΓΡΟ, ΤΟΞΙΚΟ, ΕΥΦΛΕΚΤΟ
			3019	ΦΥΤΟΦΑΡΜΑΚΟ ΜΕ ΟΡΓΑΝΟΚΑΣΣΙΤΕΡΙΚΕΣ, ΥΓΡΟ, ΤΟΞΙΚΟ, ΕΥΦΛΕΚΤΟ
			3025	ΦΥΤΟΦΑΡΜΑΚΟ ΜΕ ΠΑΡΑΓΩΓΑ ΤΗΣ ΚΟΥΜΑΡΙΝΗΣ, ΥΓΡΟ, ΤΟΞΙΚΟ, ΕΥΦΛΕΚΤΟ
			3347	ΦΥΤΟΦΑΡΜΑΚΟ ΜΕ ΠΑΡΑΓΩΓΑ ΤΟΥ ΦΑΙΝΟΞΟΙΚΟΥ ΟΞΕΟΣ, ΥΓΡΟ, ΤΟΞΙΚΟ, ΕΥΦΛΕΚΤΟ
			3351	ΦΥΤΟΦΑΡΜΑΚΟ ΜΕ PYRETHROID, ΥΓΡΟ, ΤΟΞΙΚΟ, ΕΥΦΛΕΚΤΟ
			2903	ΦΥΤΟΦΑΡΜΑΚΟ, ΥΓΡΟ, ΤΟΞΙΚΟ, ΕΥΦΛΕΚΤΟ, Ε.Α.Ο.
	στερεά	**TF3**	1700	ΚΕΡΙΑ ΔΑΚΡΥΓΟΝΩΝ
			2930	ΤΟΞΙΚΟ ΣΤΕΡΕΟ, ΕΥΦΛΕΚΤΟ, ΟΡΓΑΝΙΚΟ, Ε.Α.Ο.
Στερεά, αυτοθερμαινόμενα [c][6]			3124	ΤΟΞΙΚΟ ΣΤΕΡΕΟ, ΑΥΤΟΘΕΡΜΑΙΝΟΜΕΝΟ, Ε.Α.Ο.
TS				
	υγρά	**TW1**	3385	ΤΟΞΙΚΑ ΔΙΑ ΑΝΑΠΝΟΗΣ ΥΓΡΑ, ΕΝΕΡΓΑ ΜΕ ΤΟ ΝΕΡΟ, Ε.Α.Ο. με τοξικότητα αναπνοής χαμηλότερη ή ίση με 200ml/m^3 και συγκέντρωση κορεσμένου ατμού μεγαλύτερη ή ίση με 500LC_{50}
			3386	ΤΟΞΙΚΑ ΔΙΑ ΑΝΑΠΝΟΗΣ ΥΓΡΑ, ΕΝΕΡΓΑ ΜΕ ΤΟ ΝΕΡΟ, Ε.Α.Ο. με τοξικότητα αναπνοής χαμηλότερη ή ίση με 1000ml/m^3 και συγκέντρωση κορεσμένου ατμού μεγαλύτερη ή ίση με 10LC_{50}
Αντιδρούν με το νερό [d]			3123	ΤΟΞΙΚΟ ΥΓΡΟ, ΕΝΕΡΓΟ ΜΕ ΤΟ ΝΕΡΟ, Ε.Α.Ο.
TW	**στερεά** [n]	**TW2**	3125	ΤΟΞΙΚΟ ΣΤΕΡΕΟ, ΕΝΕΡΓΟ ΜΕ ΤΟ ΝΕΡΟ, Ε.Α.Ο.
	υγρά	**TO1**	3387	ΤΟΞΙΚΑ ΔΙΑ ΑΝΑΠΝΟΗΣ ΥΓΡΑ, ΟΞΕΙΔΩΤΙΚΑ, Ε.Α.Ο. με τοξικότητα αναπνοής χαμηλότερη ή ίση με 200ml/m^3 και συγκέντρωση κορεσμένου ατμού μεγαλύτερη ή ίση με 500LC_{50}
			3386	ΤΟΞΙΚΑ ΔΙΑ ΑΝΑΠΝΟΗΣ ΥΓΡΑ, ΟΞΕΙΔΩΤΙΚΑ, Ε.Α.Ο. με τοξικότητα αναπνοής χαμηλότερη ή ίση με 1000ml/m^3 και συγκέντρωση κορεσμένου ατμού μεγαλύτερη ή ίση με 10 LC_{50}
			3122	ΤΟΞΙΚΟ ΥΓΡΟ, ΟΞΕΙΔΩΤΙΚΟ, Ε.Α.Ο.
Οξειδωτικά [l]				
TO	**στερεά**	**TO2**	3086	ΤΟΞΙΚΟ ΣΤΕΡΕΟ, ΟΞΕΙΔΩΤΙΚΟ, Ε.Α.Ο.
	υγρά	**TC1**	3277	ΧΛΩΡΟΦΟΡΜΙΚΑ ΑΛΑΤΑ, ΤΟΞΙΚΑ, ΔΙΑΒΡΩΤΙΚΑ, Ε.Α.Ο.
			3361	ΧΛΩΡΟΣΙΛΑΝΙΑ, ΤΟΞΙΚΑ, ΔΙΑΒΡΩΤΙΚΑ, Ε.Α.Ο.
οργανικά			3389	ΤΟΞΙΚΑ ΔΙΑ ΑΝΑΠΝΟΗΣ ΥΓΡΑ, ΔΙΑΒΡΩΤΙΚΑ, Ε.Α.Ο. με τοξικότητα αναπνοής χαμηλότερη ή ίση με 200ml/m^3 και συγκέντρωση κορεσμένου ατμού μεγαλύτερη ή ίση με 500LC_{50}
Διαβρω-τικά[m]			3390	ΤΟΞΙΚΑ ΔΙΑ ΑΝΑΠΝΟΗΣ ΥΓΡΑ, ΔΙΑΒΡΩΤΙΚΑ, Ε.Α.Ο. με τοξικότητα αναπνοής χαμηλότερη ή ίση με 1000ml/m^3 και συγκέντρωση κορεσμένου ατμού μεγαλύτερη ή ίση με 10 LC_{50}
TC			2927	ΤΟΞΙΚΑ ΥΓΡΑ, ΔΙΑΒΡΩΤΙΚΑ, ΟΡΓΑΝΙΚΑ, Ε.Α.Ο.

(συνεχίζεται στην επόμενη σελίδα)

[6] [c] *Αυτοθερμαινόμενες ουσίες, ελαφρώς τοξικές και αυτόματα αναφλέξιμες οργανομεταλλικές ενώσεις, είναι ουσίες της Κλάσης 4.2.*

[d] *Ενεργές με το νερό ουσίες, ελαφρώς τοξικές, και ενεργές με το νερό οργανομεταλλικές ενώσεις, είναι ουσίες της Κλάσης 4.3.*

[l] *Οξειδωτικές ουσίες, ελαφρώς τοξικές είναι ουσίες της Κλάσης 5.1.*

[m] *Ουσίες ελαφρώς τοξικές και ελαφρώς διαβρωτικές, είναι ουσίες της Κλάσης 8.*

[n] *Φωσφίδια μετάλλων καταχωρημένα στις UN Αριθμ. 1360, 1397, 1432, 1714, 2011 και 2013 είναι ουσίες της Κλάσης 4.3.*

2.2.61.3 *Κατάλογος ομαδικών καταχωρήσεων (συνέχεια)*

Τοξικές ουσίες με δευτερογενή(-είς) κίνδυνο(-ους) (*συνέχεια*)

Διαβρωτικά [m][7] *(συνέχεια)*	**TC**			
	οργανικά *(συνέχεια)*			
		στερεά	**TC2**	2928 ΤΟΞΙΚΟ ΣΤΕΡΕΟ, ΔΙΑΒΡΩΤΙΚΟ, ΟΡΓΑΝΙΚΟ, Ε.Α.Ο.
		υγρά	**TC3**	3389 ΤΟΞΙΚΑ ΔΙΑ ΑΝΑΠΝΟΗΣ ΥΓΡΑ, ΔΙΑΒΡΩΤΙΚΑ, Ε.Α.Ο. με τοξικότητα αναπνοής χαμηλότερη ή ίση με 200ml/m^3 και συγκέντρωση κορεσμένου ατμού μεγαλύτερη ή ίση με 500LC_{50} 3390 ΤΟΞΙΚΑ ΔΙΑ ΑΝΑΠΝΟΗΣ ΥΓΡΑ, ΔΙΑΒΡΩΤΙΚΑ, Ε.Α.Ο. με τοξικότητα αναπνοής χαμηλότερη ή ίση με 1000ml/m^3 και συγκέντρωση κορεσμένου ατμού μεγαλύτερη ή ίση με 10 LC_{50}
	ανόργανα			3289 ΤΟΞΙΚΟ ΥΓΡΟ, ΔΙΑΒΡΩΤΙΚΟ, ΑΝΟΡΓΑΝΟ, Ε.Α.Ο.
		στερεά	**TC4**	3290 ΤΟΞΙΚΟ ΣΤΕΡΕΟ, ΔΙΑΒΡΩΤΙΚΟ, ΑΝΟΡΓΑΝΟ, Ε.Α.Ο.
Εύφλεκτα, διαβρωτικά				2742 ΧΛΩΡΟΦΟΡΜΙΚΑ ΑΛΑΤΑ, ΤΟΞΙΚΑ, ΔΙΑΒΡΩΤΙΚΑ, ΕΥΦΛΕΚΤΑ, Ε.Α.Ο.
TFC				3362 ΧΛΩΡΟΣΙΛΑΝΙΑ, ΤΟΞΙΚΑ, ΔΙΑΒΡΩΤΙΚΑ, ΕΥΦΛΕΚΤΑ, Ε.Α.Ο. (Καμία άλλη ομαδική καταχώρηση δεν είναι διαθέσιμη. Εάν απαιτείται, να καθοριστεί ταξινόμηση σε ομαδική καταχώρηση με κωδικό ταξινόμησης θα γίνεται σύμφωνα με τον πίνακα προτεραιότητας κινδύνων στην παράγραφο 2.1.3.10)

[7] ***m*** *Ουσίες ελαφρώς τοξικές και ελαφρώς διαβρωτικές, είναι ουσίες της Κλάσης 8.*

2.2.62 Κλάση 6.2 Μολυσματικές Ουσίες

2.2.62.1 ***Κριτήρια***

2.2.62.1.1 Ο τίτλος της Κλάσης 6.2 καλύπτει μολυσματικές ουσίες. Μολυσματικές ουσίες είναι αυτές οι ουσίες που θεωρείται ή λογικά αναμένεται να περιέχουν παθογόνους μικρο-οργανισμούς. Παθογόνοι μικρο-οργανισμοί ορίζονται οι μικρο-οργανισμοί (συμπεριλαμβανομένων βακτηρίων, ιών, ρικετσία, παρασίτων, μυκήτων) και άλλα είδη όπως μολυσματικοί ιοί μπορούν να προκαλούν μολυσματικές αρρώστιες σε ζώα ή σε ανθρώπους.

ΣΗΜΕΙΩΣΗ 1*: Γενετικά τροποποιημένοι μικρο-οργανισμοί και οργανισμοί, βιολογικά προϊόντα, διαγνωστικά δείγματα και μολυσμένα ζώα θα ταξινομούνται σε αυτή την Κλάση εάν ικανοποιούν τους όρους που αρμόζουν σε αυτή την Κλάση.*

ΣΗΜΕΙΩΣΗ 4*: Τοξίνες από φυτικές, ζωικές ή βακτηριακές πηγές που δεν περιέχουν οποιεσδήποτε μολυσματικές ουσίες ή οργανισμούς ή που δεν περιέχονται σ' αυτές, είναι ουσίες της Κλάσης 6.1, UN Αριθμ. 3172 ή 3462.*

2.2.62.1.2 Οι ουσίες της Κλάσης 6.2 υποδιαιρούνται ως εξής:

I1. Μολυσματικές ουσίες που επιδρούν στους ανθρώπους

I2. Μολυσματικές ουσίες που επιδρούν στα ζώα μόνο,

I3 Κλινικά απόβλητα.

I4 Διαγνωστικά δείγματα

Ορισμοί

2.2.62.1.3 Για τους σκοπούς της παρούσας Συμφωνίας,

"Βιολογικά προϊόντα" είναι εκείνα τα προϊόντα που προέρχονται από ζωντανούς οργανισμούς, που παράγονται και διανέμονται σύμφωνα με τις απαιτήσεις κρατικών κυβερνητικών αρχών που έχουν ειδικές απαιτήσεις για την παροχή αδείας, και χρησιμοποιούνται είτε για την πρόληψη, θεραπεία ή διάγνωση νόσου σε ανθρώπους ή ζώα, ή για αναπτυξιακούς, πειραματικούς ή διερευνητικούς σκοπούς που σχετίζονται με αυτές. Περιλαμβάνουν, αλλά δεν περιορίζονται σε αυτά, ολοκληρωμένα ή ανολοκλήρωτα προϊόντα όπως εμβόλια και διαγνωστικά προϊόντα.

"Καλλιέργειες (εργαστηριακά αποθέματα)" είναι το αποτέλεσμα μιας διεργασίας με την οποία παθογόνοι οργανισμοί οι οποίοι αναπαράγονται σκοπίμως. Ο ορισμός αυτός δεν περιλαμβάνει δείγματα ασθενών ανθρώπων ή ζώων όπως ορίζονται στην παρούσα παράγραφο.

"Γενετικά τροποποιημένοι μικρο-οργανισμοί και οργανισμοί" είναι μικρο-οργανισμοί και οργανισμοί στους οποίους το γενετικό υλικό έχει εσκεμμένα τροποιηθεί με γενετική μηχανική κατά τρόπο που δεν συμβαίνει στη φύση.

"Ιατρικά ή κλινικά απόβλητα" είναι απόβλητα που προέρχονται από ιατρική θεραπεία ζώων ή ανθρώπων ή από βιο-έρευνα.

"Δείγματα ασθενών" είναι υλικό ανθρώπων ή ζώων, που συλλέγονται άμεσα από ανθρώπους ή ζώα, συμπεριλαμβανομένων, αλλά όχι περιορισμένο σε, περιττώματα, αίμα και τα συστατικά του, ιστός και υγρά ιστών μικρών ιστών, και τμήματα σώματος που μεταφέρονται για λόγους έρευνας, διαγνωστικούς, διερευνητικές δραστηριότητες, θεραπεία ασθενειών και πρόληψη.

Ταξινόμηση

2.2.62.1.4 Μολυσματικές ουσίες θα ταξινομούνται στην Κλάση 6.2 και θα καταχωρούνται στον UN Αριθμ. 2814, 2900, 3291 ή 3373 κατάλληλα.
Οι μολυσματικές ουσίες υποδιαιρούνται στις ακόλουθες κατηγορίες :

2.2.62.1.4.1 Κατηγορία Α : Μία μολυσματική ουσία η οποία μεταφέρεται σε τέτοια μορφή ώστε, όταν συμβεί έκθεση σε αυτήν, μπορεί να προκαλέσει μόνιμη ανικανότητα, απειλή κατά της ζωής ή θανατηφόρα ασθένεια σε κατά τα άλλα υγιείς ανθρώπους ή ζώα. Ενδεικτικά παραδείγματα που πληρούν τα κριτήρια αυτά δίνονται στον πίνακα της παραγράφου αυτής

ΣΗΜΕΙΩΣΗ *: Έκθεση συμβαίνει όταν μία μολυσματική ουσία απελευθερωθεί από την προστατευτική συσκευασία με αποτέλεσμα τη φυσική επαφή με ανθρώπους ή ζώα.*

(a) Μολυσματικές ουσίες που ικανοποιούν τα κριτήρια αυτά οι οποίες προκαλούν ασθένεια σε ανθρώπους ή και σε ανθρώπους και σε ζώα θα καταχωρούνται υπό τον UN Αριθμ. 2814. Μολυσματικές ουσίες οι οποίες προκαλούν ασθένειες μόνο σε ζώα θα καταχωρούνται στον UN Αριθμ. 2900

(b) Η καταχώρηση στους UN Αριθμ. 2814 ή UN Αριθμ. 2900 θα βασίζεται σε γνωστό ιατρικό ιστορικό και συμπτώματα με προέλευση ανθρώπους ή ζώα, ενδημικές τοπικές συνθήκες ή επαγγελματική κρίση που αφορά σε μεμονωμένες συνθήκες με προέλευση ανθρώπους ή ζώα.

ΣΗΜΕΙΩΣΗ 1 *: Η κατάλληλη ονομασία της αποστολής για τον UN Αριθμ. 2814 είναι "ΜΟΛΥΣΜΑΤΙΚΕΣ ΟΥΣΙΕΣ ΠΟΥ ΠΡΟΣΒΑΛΛΟΥΝ ΑΝΘΡΩΠΟΥΣ". Η κατάλληλη ονομασία της αποστολής για τον UN Αριθμ. 2900 είναι "ΜΟΛΥΣΜΑΤΙΚΕΣ ΟΥΣΙΕΣ ΠΟΥ ΠΡΟΣΒΑΛΛΟΥΝ ΖΩΑ μόνο".*

ΣΗΜΕΙΩΣΗ 2 *: Ο ακόλουθος πίνακας δεν είναι πλήρης. Μολυσματικές ουσίες, συμπεριλαμβανομένων νέων ή επικίνδυνων παθογόνων μικροοργανισμών, που δεν παρουσιάζονται στον πίνακα αλλά πληρούν τα ίδια κριτήρια θα καταχωρούνται στην Κατηγορία Α. Επιπλέον, αν υπάρχει αμφιβολία περί του αν μία ουσία πληροί ή όχι τα κριτήρια αυτή θα καταχωρείται στην Κατηγορία Α.*

ΣΗΜΕΙΩΣΗ 3 *: Στον ακόλουθο πίνακα, οι μικρο-οργανισμοί σε πλάγια γραφή είναι βακτήρια, μυκοπλάσματα, rickettsia ή μύκητες.*

ΕΝΔΕΙΚΤΙΚΑ ΠΑΡΑΔΕΙΓΜΑΤΑ ΜΟΛΥΣΜΑΤΙΚΩΝ ΟΥΣΙΩΝ ΠΟΥ ΠΕΡΙΛΑΜΒΑΝΟΝΤΑΙ ΣΤΗΝ ΚΑΤΗΓΟΡΙΑ Α ΣΕ ΟΠΟΙΑΔΗΠΟΤΕ ΜΟΡΦΗ ΕΚΤΟΣ ΑΝ ΑΛΛΩΣ ΔΗΛΩΝΕΤΑΙ (2.2.62.1.4.1)	
UN Αριθμός και ονομασία	**Μικρο-οργανισμοί**
UN Αριθμ. 2814 Μολυσματικές ουσίες που προσβάλλουν ανθρώπους	*Bacillus anthracis (μόνον καλλιέργειες)* *Brucella abortus (μόνον καλλιέργειες)* *Brucella melitensis (μόνον καλλιέργειες)* *Brucella suis (μόνον καλλιέργειες)* *Burkholderia mallei - Pseudomonas mallei* – Μάλις *(μόνον καλλιέργειες)* *Burkholderia pseudomallei – Pseudomonas pseudomallei (μόνον καλλιέργειες)* *Chlamydia psittaci* – στελέχη πτηνών *(μόνον καλλιέργειες)* *Clostridium botulinum (μόνον καλλιέργειες)* *Coccidioides immitis (μόνον καλλιέργειες)* *Coxiella burnetii (μόνον καλλιέργειες)* Ιός αιμορραγικού πυρετού Κριμαίας - Κονγκό Δάγκειος ιός *(μόνον καλλιέργειες)* Ιός ανατολικής εγκεφαλίτιδας ίππων *(μόνον καλλιέργειες)* *Escherichia coli*, Βεροτοξινογόνο *(μόνον καλλιέργειες)*[8] **a** Ιός Ebola Ιός Flexal *Francisella tularensis (μόνον καλλιέργειες)* Ιός Guanarito Ιός Hantaan Ιοί Hanta που προκαλούν πνευμονικό σύνδρομο ίωσης hanta causing haemorrhagic Ιός Hendra Ιός Ηπατίτιδας Β *(μόνον καλλιέργειες)* Ιός έρπητος Β *(μόνον καλλιέργειες)* Ιός ανθρώπινης ανοσοποιητικής ανεπάρκειας *(μόνον καλλιέργειες)* Εξαιρετικά παθογόνος ιός γρίπης πτηνών *(μόνον καλλιέργειες)* Ιός ιαπωνικής εγκεφαλίτιδας *(μόνον καλλιέργειες)* Ιός Junin Ιός ασθένειας δάσους Kyasanur Ιός Lassa Ιός Machupo Ιός Marburg Ιός ευλογίας πιθήκου *Mycobacterium tuberculosis (μόνον καλλιέργειες)* **a** Ιός Nipah Ιός αιμορραγικού πυρετού Omsk Ιός πολυομυελίτιδας (μόνον καλλιέργειες) Ιός λύσσας (μόνον καλλιέργειες) *Rickettsia prowazekii (μόνον καλλιέργειες)* *Rickettsia rickettsii* (μόνον καλλιέργειες) Ιός πυρετού της Κοιλάδας του Rift (μόνον καλλιέργειες) Ιός ρωσικής εαρινής – θερινής εγκεφαλίτιδας(μόνον καλλιέργειες) Ιός Sabia

[8] *Ωστόσο, όταν οι καλλιέργειες προορίζονται για διαγνωστικούς ή κλινικούς σκοπούς, μπορούν να ταξινομούνται ως μολυσματικές ουσίες της Κατηγορίας Β.*

ΕΝΔΕΙΚΤΙΚΑ ΠΑΡΑΔΕΙΓΜΑΤΑ ΜΟΛΥΣΜΑΤΙΚΩΝ ΟΥΣΙΩΝ ΠΟΥ ΠΕΡΙΛΑΜΒΑΝΟΝΤΑΙ ΣΤΗΝ ΚΑΤΗΓΟΡΙΑ Α ΣΕ ΟΠΟΙΑΔΗΠΟΤΕ ΜΟΡΦΗ ΕΚΤΟΣ ΑΝ ΑΛΛΩΣ ΔΗΛΩΝΕΤΑΙ (2.2.62.1.4.1) ***(συνέχεια)***	
UN Αριθμός και ονομασία	**Μικρο-οργανισμοί**
UN Αριθμ. 2814 Μολυσματικές ουσίες που προσβάλλουν ανθρώπους	*Shigella dysenteriae τύπος 1 (μόνον καλλιέργειες)* [9]a Ιός κροτωνογενούς εγκεφαλίτιδας (μόνον καλλιέργειες) Ιός ευλογιάς Ιός εγκεφαλίτιδας ιπποειδών Βενεζουέλας (μόνον καλλιέργειες) Ιός δυτικού Νείλου (μόνον καλλιέργειες) Ιός κίτρινου πυρετού (μόνον καλλιέργειες) *Yersinia pestis* (μόνον καλλιέργειες)
UN Αριθμ. 2900 Μολυσματικές ουσίες που προσβάλλουν μόνο ζώα	Ιός αφρικανικής πανώλους των χοίρων Παραμυξοϊός των πτηνών τύπου 1 – ιός ψευδοπανώλους των πτηνών Ιός καταρροϊκού πυρετού Ιός κλασσικής πανώλους χοίρων Ιός αφθώδη πυρετού Ιός λοιμώδους οζώδους δερματίτιδας Mycoplasma mycoides – Λοιμώδης πλευροπνευμονία βοοειδών Ιώς πανώλους μικρών μηρυκαστικών Ιώς πανώλους των βοοειδών Ιός ευλογιάς των προβάτων Ιός ευλογιάς αιγών Ιός φυσαλιδώδους νόσου των χοίρων Ιός φυσαλιδώδους στοματίτιδας

2.2.62.1.4.2 Κατηγορία Β : Μία μολυσματική ουσία η οποία δεν πληροί τα κτριτήρια για να περιληφθεί στην Κατηγορία Α. Μολυσματικές ουσίες στην Κατηγορία Β θα καταχωρούνται στον UN Αριθμ. 3373 .

ΣΗΜΕΙΩΣΗ *: Η κατάλληλη ονομασία για την αποστολή του UN Αριθμ. 3373 είναι "ΒΙΟΛΟΓΙΚΟ ΥΛΙΚΟ, ΚΑΤΗΓΟΡΙΑ Β".*

2.2.62.1.5. *Εξαιρέσεις*

2.2.62.1.5.1 Ουσίες οι οποίες δεν περιέχουν μολυσματικές ουσίες ή ουσίες οι οποίες δεν είναι πιθανό να προκαλέσουν ασθένειες σε ανθρώπους ή σε ζώα δεν υπόκεινται στις διατάξεις της παρούσας Συμφωνίας εκτός και αν πληρούν τα κριτήρια για να συμπεριληφθούν σε άλλη κλάση.

2.2.62.1.5.2 Ουσίες που περιέχουν μικροοργανισμούς που είναι μη-παθογόνοι για ανθρώπους ή ζώα δεν υπόκεινται στην παρούσα Συμφωνία εκτός και αν πληρούν τα κριτήρια για να συμπεριληφθούν σε άλλη κλάση.

2.2.62.1.5.3 Ουσίες σε τέτοια μορφή ώστε κάθε παρόν παθογόνος μικροοργανισμός έχει ουδετεροποιηθεί ή απενεργοποιηθεί έτσι ώστε να μην διαθέτουν πια κίνδυνο για την υγεία δεν υπόκεινται στην παρούσα Συμφωνία εκτός και αν πληρούν τα κριτήρια για να συμπεριληφθούν σε άλλη κλάση.

2.2.62.1.5.4 Ουσίες στις οποίες η συγκέντρωση των παθογόνων οργανισμών βρίσκεται σε επίπεδο που συναντάται φυσικά (συμπεριλαμβανομένων ειδών διατροφής και δειγμάτων νερού) και οι οποίες δεν θεωρούνται ότι παρουσιάζουν σημαντικό κίνδυνο μόλυνσης δεν υπόκεινται στην παρούσα Συμφωνία εκτός και αν πληρούν τα κριτήρια για να συμπεριληφθούν σε άλλη κλάση.

[9] *Ωστόσο, όταν οι καλλιέργειες προορίζονται για διαγνωστικούς ή κλινικούς σκοπούς, μπορούν να ταξινομούνται ως μολυσματικές ουσίες της Κατηγορίας Β*

2.2.62.1.5.5 Αποξηραμένες κηλίδες αίματος, που συλλέχθηκαν εφαρμόζοντας σταγόνα αίματος σε απορροφητικό υλικό, ή αίμα κρυμμένο σε περιττώματα εξετάσεις, και αίμα ή συστατικά αίματος τα οποία έχουν συλλεγεί για μετάγγιση ή μεταμόσχευση ή για την προετοιμασία προϊόντων αίματος για να χρησιμοποιηθούν για μετάγγιση ή μεταμόσχευση και οποιοιδήποτε ιστοί ή όργανα που πρόκειται να χρησιμοποιηθούν για μεταμόσχευση δεν υπόκεινται στις διατάξεις της παρούσας Συμφωνίας.

2.2.62.1.5.6 Δείγματα ζώων ή ανθρώπων για τα οποία υπάρχει η ελάχιστη πιθανότητα να είναι παρόντες παθογόνοι μικροοργανισμοί δεν υπόκεινται στην παρούσα Συμφωνία αν το δείγμα μεταφέρεται σε συσκευασία η οποία εμποδίζει οποιαδήποτε διαρροή και επισημαίνεται με τις λέξεις "Εξαιρούμενα ανθρώπινα δείγματα" ή "Εξαιρούμενα δείγματα ζώων" κατάλληλα. Η συσκευασία θεωρείται ότι συμμορφώνεται με τις ανωτέρω απαιτήσεις να ικανοποιεί τις ακόλουθες συνθήκες :

(a) Η συσκευασία αποτελείτα από τρία μέρη :

(i) ένα κύριο στεγανό δοχεία(α)

(ii) μια δευτερεύουσα στεγανή συσσκευασία καιν

(iii) μια εξωτερική συσκευασία επαρκούς αντοχής για τον όγκο του, τη μάζα του και τη σκοπούμενη χρήση και με μία τουλάχιστον επιφάνεια με επιφάνεια με ελάχιστες διαστάσεις 100mm x 100mm.

(b) Για υγρά, απορροφητικό υλικό σε επαρκή ποσότητα για να απορροφά όλο τα περιεχόμενο που βρίσκεται μεταξύ του κύριου δοχείου και της δευτερεύουσας συσκευασίας έτσι ώστε, κατά τη διάρκεια της μεταφοράς, οποιαδήποτε απελευθέρωση ή διαρροή μιας υγρής ουσίας δεν θα φθάσει την εξωτερική συσκευασία και δεν θα διακινδυνεύεται η ακεραιότητα του προστατευτικού υλικού.

(c) Όταν πολλαπλά εύθραυστα κύρια δοχεία τοποθετούνται σε μία και μόνη δευτερεύουσα συσκευασία, αυτά είτε τυλίγονται τα καθένα ξεχωριστά είτε χωρίζονται ώστε να εμποδίζεται η επαφή τους.

ΣΗΜΕΙΩΣΗ 1 *: Για τον καθορισμό να μια ουσία εξαιρείται με βάση την παρούσα παράγραφο απαιτείται ένα στοιχείο επαγγελματικής κρίσης. Η κρίση θα πρέπει να βασίζεται σε γνωστό ιατρικό ιστορικό, συμπτώματα και μεμονωμένες συνθήκες της πηγής, ανθρώπου ή ζώου και ενδημικές τοπικές συνθήκες. Στα παραδείγματα δειγμάτων που μπορούν να μεταφέρονται με βάση την παρούσα παράγραφο περιλαμβάνονται δείγματα αίματος ή ούρων για την παρακολούθηση των επίπεδων της χοληστερόλης, των επιπέδων της γλυκόζης στο αίμα, τα επίπεδα των ορμονών, ή ειδικά αντισώματα του προστάτη (prostate specific antibodies, PSA). Εκείνα που απαιτούνται για την παρακολούθηση της λειτουργίας οργάνων όπως της καρδιάς, της λειτουργίας του ήπατος ή των νεφρών για ανθρώπους ή ζώα με μη μολυσματικές ασθένειες, ή για θεραπευτική παρακολούθηση ναρκωτικών. Εκείνα που γίνονται για λόγους ασφάλειας ή απασχόλησης και προορίζονται για τον προσδιορισμό της παρουσίας ναρκωτικών ή οινοπνεύματος, τεστ εγκυμοσύνης, βιοψίες για την ανίχνευση καρκίνου και ανίχνευση αντισωμάτων σε ανθρώπους ή ζώ, αν δεν υφίσταται ανησυχία για μόλυνση (π.χ. αξιολόγηση της ανοσοποίησης δια του εμβολίου, διάγνωση αυτοάνωσης ασθένειας, κ.λπ.).*

ΣΗΜΕΙΩΣΗ 2 *: Για αερομεταφορά, συσκευασίες δειγμάτων που εξαιρούντα σύμφωνα με αυτή την παράγραφο θα ικανοποιούν τις προϋποθέσεις των (α) έως (c).*

2.2.62.1.6 *(Δεσμευμένο)*

2.2.62.1.7 *(Δεσμευμένο)*
2.2.62.1.8 *(Δεσμευμένο)*

2.2.62.1.9 *Βιολογικά προϊόντα*

Για τους σκοπούς της παρούσας Συμφωνίας, τα βιολογικά προϊόντα διαιρούνται στις ακόλουθες ομάδες :

(a) εκείνα τα οποία κατασκευάζονται και συσκευάζονται σύμφωνα με τις απαιτήσεις των ανάλογων εθνικών αρχών και μεταφέρονται για σκοπούς τελικής συσκευασίας ή διανομής, και για χρήση για φροντίδα της προσωπικής υγείας από επαγγελματίες ιατρούς ή άτομα. Οι ουσίες της ομάδας αυτής δεν υπόκεινται στις διατάξεις της παρούσας Συμφωνίας.

(c) εκείνα τα οποία δεν εμπίπτουν στην παράγραφο (a) και είναι γνωστό ή υπάρχουν βάσιμοι λόγοι ότι περιέχουν μολυσματικές ουσίες και δεν πληρούν τα κριτήρια να περιληφθούν στην Κατηγορία Α ή στην Κατηγορία Β. Οι ουσίες της ομάδας αυτής θα καταχωρούνται στους Αριθμ. UN 2814, 2900 ή 3373, ανάλογα.

ΣΗΜΕΙΩΣΗ *: Κάποια επιτρεπόμενα βιολογικά προϊόντα μπορεί να παρουσιάζουν βιοκίνδυνο μόνο σε συγκεκριμένα σημεία του κόσμου. Στην περίπτωση αυτή οι αρμόδιες αρχές μπορεί να απαιτήσουν αυτά τα βιολογικά πρϊόντα να είναι σε συμμόρφωση με τις τοπικές απαιτήσεις για τις μολυσματικές ουσίες ή μπορεί να επιβάλλουν άλλους περιορισμούς.*

2.2.62.1.10 *Γενετικά τροποποιημένοι μικροοργανισμοί και οργανισμοί*

Γενετικά τροποιημένοι μικροοργανισμοί που δεν ικανοποιούν τον ορισμό μολυσματικών ουσιών θα ταξινομούνται σύμφωνα με την παράγραφο 2.2.9.

2.2.62.1.11 *Ιατρικά ή κλινικά απόβλητα*

2.2.62.1.11.1 Ιατρικά ή κλινικά απόβλητα που περιέχουν μολυσματικές ουσίες της Κατηγορίας Α θα καταχωρούνται στον UN Αριθμ. 2814 ή UN Αριθμ. 2900 κατάλληλα. Ιατρικά ή κλινικά απόβλητα που περιέχουν μολυσματικές ουσίες στην Κατηγορία Β, άλλα από καλλιέργειες, θα καταχωρούνται στον UN Αριθμ. 3291

ΣΗΜΕΙΩΣΗ *: Ιατρικά ή κλινικά απόβλητα που καταχωρήθηκαν στον αριθμό 18 01 03 (Απόβλητα από φροντίδα υγείας ανθρώπων ή ζώων ή/και σχετική έρευνα – απόβλητα από γενέθλια φροντίδα, διάγνωση, θεραπεία ή πρόληψη ασθενειών σε ανθρώπους – απόβλητα των οποίων η συλλογή και διάθεση υπόκειται σε ειδικές απαιτήσεις προκειμένου να προλαμβάνεται μόλυνση) ή στον αριθμό 18 02 02 (Απόβλητα από φροντίδα υγείας ανθρώπων ή ζώων ή/και σχετική έρευνα – απόβλητα από έρευνα, διάγνωση, θεραπεία ή πρόληψη ασθενειών που εμπλέοκονται ζώα - απόβλητα των οποίων η συλλογή και διάθεση υπόκειται σε ειδικές απαιτήσεις προκειμένου να προλαμβάνεται μόλυνση) σύμφωνα με τον κατάλογο αποβλήτων που προσαρτάται στην Απόφαση της Ευρωπαϊκής Κοινότητας 2000/532/EC*[510]*,όπως τροποιήθηκε, θα ταξινομούνται σύμφωνα με τις διατάξεις που τίθενται στην παρούσα παράγραφο, με βάση ιατρική ή κτηνιατρική διάγνωση που αφορούν τον ασθενή ή το ζώο.*

5[10] *Κοινοτική Απόφαση 2000/532/EC του Μαίου 2000, που αντικαθιστά την Απόφαση 94/3/EC καθιερώνοντας κατάλογο αποβλήτων σε εφαρμογή του Άρθρου 1(a) της Οδηγίας του Συμβουλίου 75/442/EEC για απόβλητα και της Οδηγίας του Συμβουλίου 94/904/EC καθιερώνοντας κατάλογο επικίνδυνων αποβλήτων σε εφαρμογή του Άρθρου 1(4) της Οδηγίας του Συμβουλίου 91/689/EEC για επικίνδυνα απόβλητα (Επίσημη Εφημερίδα της Ευρωπαϊκής Κοινότητας No L 226 της 6ης Σεπτεμβρίου 2000, σελίδα 3).*

2.2.62.1.11.2 Ιατρικά ή κλινικά απόβλητα για τα οποία βάσιμα θεωρείται ότι έχουν χαμηλή πιθανότητα να περιέχουν μολυσματικές ουσίες θα καταχωρούνται υπό τον UN Αριθμ. 3291.

Για την καταχώρηση, διεθνείς, τοπικοί ή εθνικοί κατάλογοι απορριμάτων μπορούν να ληφθούν υπόψη.

ΣΗΜΕΙΩΣΗ 1*: Η κατάλληλη ονομασία αποστολής για UN Αριθμ. 3291 είναι "ΚΛΙΝΙΚΑ ΑΠΟΒΛΗΤΑ, ΜΗ ΠΡΟΣΔΙΟΡΙΣΜΕΝΑ, Ε.Α.Ο." ή "(ΒΙΟ) ΙΑΤΡΙΚΑ ΑΠΟΒΛΗΤΑ, Ε.Α.Ο." ή "ΡΥΘΜΙΣΜΕΝΑ ΙΑΤΡΙΚΑ ΑΠΟΒΛΗΤΑ, Ε.Α.Ο."*

ΣΗΜΕΙΩΣΗ 2*: Παρά τα κριτήρια ταξινόμησης που τέθηκαν παραπάνω, ιατρικά ή κλινικά απόβλητα που καταχωρήθηκαν στον αριθμό 18 01 04 (Απόβλητα από φροντίδα υγείας ανθρώπων ή ζώων ή/και σχετική έρευνα – απόβλητα από γενέθλια φροντίδα, διάγνωση, θεραπεία ή πρόληψη ασθενειών σε ανθρώπους – απόβλητα των οποίων η συλλογή και διάθεση υπόκειται σε ειδικές απαιτήσεις προκειμένου να προλαμβάνεται μόλυνση) ή στον αριθμό 18 02 03 (Απόβλητα από φροντίδα υγείας ανθρώπων ή ζώων ή/και σχετική έρευνα – απόβλητα από έρευνα, διάγνωση, θεραπεία ή πρόληψη ασθενειών που εμπλέοκονται ζώα - απόβλητα των οποίων η συλλογή και διάθεση υπόκειται σε ειδικές απαιτήσεις προκειμένου να προλαμβάνεται μόλυνση) σύμφωνα με τον κατάλογο αποβλήτων που προσαρτάται στην Απόφαση της Ευρωπαϊκής Κοινότητας 2000/532/EC[5] ,όπως τροποιήθηκε, δεν υπόκεινται στις διατάξεις της παρούσας Συμφωνίας.*

2.2.62.1.11.3 Ιατρικά ή κλινικά απόβλητα που έχουν απολυμανθεί τα οποία προηγουμένως περιείχαν μολυσματικές ουσίες δεν υπόκεινται στις διατάξεις της παρούσας Συμφωνίας εκτός και αν πληρούν τα κριτήρια για να περιληφθούν σε άλλη Κλάση.

2.2.62.1.11.4 Ιατρικά ή κλινικά απόβλητα που καταχωρούνται στον Αριθμό UN 3291 καταχωρούνται στην ομάδα συσκευασίας ΙΙ.

2.2.62.1.12 *Μολυσμένα ζώα*

2.2.62.1.12.1 Εκτός αν μία μολυσματική ουσία δεν μπορεί να παραδοθεί με άλλα μέσα, ζωντανά ζώα δεν θα πρέπει να χρησιμοποιούνται για την παράδοση μιας ουσίας. Ένα ζωντανό ζώο το οποίο έχει σκοπίμως μολυνθεί και είναι γνωστό ή υπάρχουν υποψίες ότι περιέχει μολυσματική ουσία θα πρέπει να μεταφέρεται μόνο υπό τους όρους και τις συνθήκες που εγκρίνονται από την αρμόδια αρχή[6][11].

2.2.62.1.12.2 Ζωικό υλικό που προσβλήθηκε από παθογόνους οργανισμούς της Κατηγορίας Α ή από παθογόνους οργανισμούς που θα μπορούσαν να καταχωρηθούν στην Κατηγορία Α σε καλλιέργειες μόνο θα καταχωρούνται στον Αριθμ. UN 2814 ή στον Αριθμ. UN 2900 ανάλογα με την περίπτωση. Ζωικό υλικό που προσβλήθηκε από παθογόνους οργανισμούς της Κατηγορίας Β, άλλους από εκείνους που θα μπορούσαν να καταχωρηθούν στην Κατηγορία Α αν ήταν σε καλλιέργειες, θα καταχωρούνται στον Αριθμ UN 3373.

---

[6][11] *Οι κανονισμοί που ρυθμίζουν τη μεταφορά ζωντανών ζώων περιέχονται π.χ. στην Οδηγία 91/628/EEC της 19ης Νοεμβρίου 1991 για την προστασία των ζώων κατά τη μεταφορά (Επίσημη Εφημερίδα της Ευρωπαϊκής Κοινότητας No L 340 της 11.12.1991, σελ.7) και στις Συστάσεις του Συμβουλίου της Ευρώπης (Υπουργική Επιτροπή) για τη μεταφορά συγκεκριμένων ειδών ζώων.*

2.2.62.2 ***Ουσίες μη αποδεκτές για μεταφορά***

Ζωντανά σπονδυλωτά ή ασπόνδυλα ζώα δεν επιτρέπεται να χρησιμοποιούνται για τη μεταφορά ενός μολυσματικού παράγοντα εκτός εάν ο παράγοντας δεν μπορεί να μεταφερθεί με κανέναν άλλο τρόπο ή εάν το φορτίο έχει εγκριθεί από την αρμόδια αρχή (βλ. Παράγραφο 2.2.62.1.12.1).

2.2.62.3 ***Κατάλογος ομαδικών καταχωρήσεων***

Επιδράσεις σε ανθρώπους	**I1**	2814 ΜΟΛΥΣΜΑΤΙΚΗ ΥΛΗ, ΜΕ ΕΠΙΔΡΑΣΗ ΣΤΟΥΣ ΑΝΘΡΩΠΟΥΣ
Επιδράσεις μόνο σε ζώα	**I2**	2900 ΜΟΛΥΣΜΑΤΙΚΗ ΥΛΗ, ΜΕ ΕΠΙΔΡΑΣΗ ΣΕ ΖΩΑ μόνο
Κλινικά απόβλητα	**I3**	3291 ΚΛΙΝΙΚΑ ΑΠΟΒΛΗΤΑ, ΜΗ ΚΑΘΟΡΙΣΜΕΝΑ, Ε.Α.Ο., ή 3291 (ΒΙΟ)ΙΑΤΡΙΚΑ ΑΠΟΒΛΗΤΑ, Ε.Α.Ο., ή 3291 REGULATED ΙΑΤΡΙΚΑ ΑΠΟΒΛΗΤΑ, Ε.Α.Ο.
Διαγνωστικά δείγματα	**I4**	3373 ΒΙΟΛΟΓΙΚΑ ΠΡΟΙΟΝΤΑ, ΚΑΤΗΓΟΡΙΑ Β

2.2.7 Κλάση 7

2.2.7.1 *Ορισμοί*

2.2.7.1.1 *Radioactive Material: Ραδιενεργό υλικό* σημαίνει οποιοδήποτε υλικό που περιέχει ραδιονουκλεΐδια όπου τόσο η συγκέντρωση δραστικότητας όσο και η συνολική δραστικότητα στο φορτίο υπερβαίνει τις τιμές που καθορίζονται στις παραγράφους 2.2.7.2.2.1 έως 2.2.7.2.2.6.

2.2.7.1.2 *Contamination: Μόλυνση*

Contamination: Μόλυνση θα σημαίνει την παρουσία μίας ραδιενεργούς ουσίας σε μία επιφάνεια σε ποσότητες μεγαλύτερες από 0.4 Bq/cm^2 για βήτα και γάμα εκπομπούς και χαμηλής τοξικότητας άλφα εκπομπούς, ή 0.04 Bq/cm^2 για όλους τους άλλους άλφα εκπομπούς.

Non-fixed contamination: Μη-μόνιμη μόλυνση θα σημαίνει μόλυνση που μπορεί να απομακρυνθεί από μία επιφάνεια κατά τη διάρκεια κανονικών συνθηκών μεταφοράς.

Fixed contamination: *Μόνιμη μόλυνση* θα σημαίνει μόλυνση άλλη εκτός από μη-μόνιμη μόλυνση.

2.2.7.1.3 *Ορισμοί ειδικών όρων*

A_1 και A_2

A_1 σημαίνει την τιμή της δραστικότητας ειδικής μορφής ραδιενεργού υλικού που αναφέρεται στον Πίνακα 2.2.7.2.2.1 ή προέρχεται από την 2.2.7.2.2.2 και χρησιμοποιείται για να καθορίσει τα όρια δράσης για τις απαιτήσεις της παρούσας Συμφωνίας ADR.

A_2 σημαίνει την τιμή της δραστικότητας ραδιενεργού υλικού, άλλου εκτός από ειδικής μορφής ραδιενεργού υλικού, που αναφέρεται στον Πίνακα 2.2.7.2.2.1 ή προέρχεται από την παράγραφο 2.2.7.2.2.2 και χρησιμοποιείται για να καθορίσει τα όρια δράσης για τις απαιτήσεις της παρούσας Συμφωνίας ADR.

Fissile material: *Σχάσιμο υλικό* σημαίνει ουράνιο-233, ουράνιο-235, πλουτώνιο-239, πλουτώνιο-241, ή οποιονδήποτε συνδυασμό αυτών των ραδιονουκλεϊδίων. Δεν περιλαμβάνονται σε αυτόν τον ορισμό τα:

(a) Φυσικό ουράνιο ή εξαντλημένο ουράνιο που είναι μη-εκπέμπον, και

(b) Φυσικό ουράνιο ή εξαντλημένο ουράνιο που έχει τεθεί για εκπομπή σε θερμικούς αντιδραστήρες μόνον,

Low dispersible radioactive material: *Χαμηλής διασποράς ραδιενεργό υλικό* σημαίνει είτε ένα στερεό ραδιενεργό υλικό είτε ένα στερεό ραδιενεργό υλικό σε σφραγισμένη κάψουλα, που έχει περιορισμένη ικανότητα διασποράς και δεν είναι σε μορφή σκόνης.

Low specific activity (LSA) material: Χαμηλής ειδικής δραστικότητας (LSA) υλικό, σημαίνει ραδιενεργό υλικό το οποίο από τη φύση του έχει περιορισμένη ειδική δραστικότητα, ή ραδιενεργό υλικό για το οποίο ισχύουν περιορισμοί υπολογιζόμενης μέσης ειδικής δραστικότητας. Υλικά εξωτερικής προστασίας που περιβάλλουν το υλικό LSA δεν θα λαμβάνονται υπόψη στον καθορισμό της υπολογιζόμενης μέσης ειδικής δραστικότητας.

Low toxicity alpha emitters: *Χαμηλής τοξικότητας άλφα εκπομποί* είναι φυσικό ουράνιο, εξαντλημένο ουράνιο, φυσικό θόριο, ουράνιο-235 ή ουράνιο-238, θόριο-232, θόριο-228 και θόριο-230 όταν περιέχονται σε μεταλλεύματα ή φυσικά και χημικά συμπυκνώματα ή άλφα εκπομποί με χρόνο ημι-ζωής μικρότερο από 10 ημέρες.

Specific activity of a radionuclide: *Ειδική δραστικότητα ενός ραδιονουκλεϊδίου* σημαίνει την δραστικότητα ανά μονάδα μάζας του νουκλεϊδίου. Η ειδική δραστικότητα ενός υλικού σημαίνει τη δραστικότητα ανά μονάδα μάζας του υλικού στο οποίο τα ραδιονουκλεΐδια είναι ουσιαστικά ομοιόμορφα κατανεμημένα.

Special form radioactive material: Ειδικής μορφής ραδιενεργό υλικό, σημαίνει:

(a) ένα αδιάσπαρτο στερεό ραδιενεργό υλικό, ή

(b) μία σφραγισμένη κάψουλα που περιέχει ραδιενεργό υλικό.

Surface contaminated object (SCO): Επιφανειακά μολυσμένο αντικείμενο (SCO), σημαίνει ένα στερεό αντικείμενο το οποίο δεν είναι από μόνο του ραδιενεργό αλλά έχει ραδιενεργό υλικό διάσπαρτο επί των επιφανειών του.

Unirradiated thorium: *Μη-εκπέμπον θόριο* σημαίνει θόριο που δεν περιέχει άνω των 10^{-7} g ουρανίου-232 ανά γραμμάριο ή θόριο-232.

Unirradiated uranium: *Μη-εκπέμπον ουράνιο* σημαίνει ουράνιο που περιέχει όχι περισσότερο από 2 X 10^3 Bq πλουτώνιο ανά γραμμάριο ουρανίου-235, όχι περισσότερο από 9 X 10^6 Bq προϊόντα σχάσης ανά γραμμάριο ουρανίου-235 και όχι περισσότερο από 5 X 10^{-3} g ουράνιο-236 ανά γραμμάριο ουρανίου-235.

Uranium - natural, depleted, enriched: *Ουράνιο - φυσικό, εξαντλημένο, εμπλουτισμένο* σημαίνει τα παρακάτω:

Natural uranium: *Φυσικό ουράνιο* σημαίνει ουράνιο (το οποίο μπορεί να είναι χημικώς απομονωμένο) που περιέχει τη φυσιολογικά απαντώμενη κατανομή των ισοτόπων ουρανίου (περίπου 99.28% ουράνιο-238, και 0.72% ουράνιο-235 κατά μάζα).

Depleted uranium: *Εξαντλημένο ουράνιο* σημαίνει ουράνιο που περιέχει μικρότερο ποσοστό μάζας ουρανίου-235 από το φυσικό ουράνιο.

Enriched uranium: *Εμπλουτισμένο ουράνιο* σημαίνει ουράνιο που περιέχει μεγαλύτερο ποσοστό μάζας ουρανίου-235 από 0.72%.

Σε κάθε περίπτωση, υφίσταται πολύ μικρό ποσοστό μάζας ουρανίου -234.

2.2.7.2 ***Ταξινόμηση***

2.2.7.2.1 *Γενικές διατάξεις*

2.2.7.2.1.1 Το ραδιενεργό υλικό θα καταχωρείται σε έναν αριθμό UN που ορίζεται στον Πίνακα 2.2.7.2.1.1 ανάλογα με το επίπεδο δραστικότητας των ραδιονουκλεϊδίων που περιέχονται σε ένα κόλο, τις σχάσιμες ή μη σχάσιμες ιδιότητες αυτών των ραδιονουκλεϊδίων, τον τύπο κόλου που θα παρουσιασθεί για μεταφορά και τη φύση ή τη μορφή των περιεχομένων του κόλου ή ειδικές διευθετήσεις που διέπουν την επιχείρηση μεταφοράς, σύμφωνα με τις διατάξεις των παραγράφων 2.2.7.2.2 έως 2.2.7.2.5.

Πίνακας 2.2.7.2.1.1 Εκχώρηση αριθμών UN

Εξαιρούμενα κόλα (1.7.1.5)	
UN 2908	ΡΑΔΙΕΝΕΡΓΟ ΥΛΙΚΟ, ΕΞΑΙΡΟΥΜΕΝΟ ΚΟΛΟ – ΚΕΝΗ ΣΥΣΚΕΥΑΣΙΑ
UN 2909	ΡΑΔΙΕΝΕΡΓΟ ΥΛΙΚΟ, ΕΞΑΙΡΟΥΜΕΝΟ ΚΟΛΟ – ΕΙΔΗ ΚΑΤΑΣΚΕΥΑΣΜΕΝΑ ΑΠΟ ΦΥΣΙΚΟ ΟΥΡΑΝΙΟ ή ΕΞΑΝΤΛΗΜΕΝΟ ΟΥΡΑΝΙΟ ή ΦΥΣΙΚΟ ΘΟΡΙΟ
UN 2910	ΡΑΔΙΕΝΕΡΓΟ ΥΛΙΚΟ, ΕΞΑΙΡΟΥΜΕΝΟ ΚΟΛΟ – ΠΕΡΙΟΡΙΣΜΕΝΗ ΠΟΣΟΤΗΤΑ ΥΛΙΚΟΥ
UN 2911	ΡΑΔΙΕΝΕΡΓΟ ΥΛΙΚΟ, ΕΞΑΙΡΟΥΜΕΝΟ ΚΟΛΟ – ΟΡΓΑΝΑ ή ΕΙΔΗ
Χαμηλής ειδικής δραστικότητας ραδιενεργό υλικό (2.2.7.2.3.1)	
UN 2912	ΡΑΔΙΕΝΕΡΓΟ ΥΛΙΚΟ, ΧΑΜΗΛΗΣ ΕΙΔΙΚΗΣ ΔΡΑΣΤΙΚΟΤΗΤΑΣ (LSA-I) μη σχάσιμο ή σχάσιμο – εξαιρούμενο
UN 3321	ΡΑΔΙΕΝΕΡΓΟ ΥΛΙΚΟ, ΧΑΜΗΛΗΣ ΕΙΔΙΚΗΣ ΔΡΑΣΤΙΚΟΤΗΤΑΣ (LSA-II) μη σχάσιμο ή σχάσιμο – εξαιρούμενο
UN 3322	ΡΑΔΙΕΝΕΡΓΟ ΥΛΙΚΟ, ΧΑΜΗΛΗΣ ΕΙΔΙΚΗΣ ΔΡΑΣΤΙΚΟΤΗΤΑΣ (LSA-III) μη σχάσιμο ή σχάσιμο – εξαιρούμενο
UN 3324	ΡΑΔΙΕΝΕΡΓΟ ΥΛΙΚΟ, ΧΑΜΗΛΗΣ ΕΙΔΙΚΗΣ ΔΡΑΣΤΙΚΟΤΗΤΑΣ (LSA-II), ΣΧΑΣΙΜΟ
UN 3325	ΡΑΔΙΕΝΕΡΓΟ ΥΛΙΚΟ, ΧΑΜΗΛΗΣ ΕΙΔΙΚΗΣ ΔΡΑΣΤΙΚΟΤΗΤΑΣ (LSA-III), ΣΧΑΣΙΜΟ
Επιφανειακά μολυσμένα αντικείμενα (2.2.7.2.3.2)	
UN 2913	ΡΑΔΙΕΝΕΡΓΟ ΥΛΙΚΟ, ΕΠΙΦΑΝΕΙΑΚΑ ΜΟΛΥΣΜΕΝΑ ΑΝΤΙΚΕΙΜΕΝΑ (SCO-I) ή (SCO-II), μη σχάσιμο ή σχάσιμο-εξαιρούμενο
UN 3326	ΡΑΔΙΕΝΕΡΓΟ ΥΛΙΚΟ, ΕΠΙΦΑΝΕΙΑΚΑ ΜΟΛΥΣΜΕΝΑ ΑΝΤΙΚΕΙΜΕΝΑ (SCO-I) ή (SCO-II), ΣΧΑΣΙΜΑ
Κόλα τύπου Α (2.2.7.2.4.4)	
UN 2915	ΡΑΔΙΕΝΕΡΓΟ ΥΛΙΚΟ, ΚΟΛΟ ΤΥΠΟΥ Α, μη-ειδικής μορφής, μη σχάσιμο ή σχάσιμο-εξαιρούμενο
UN 3327	ΡΑΔΙΕΝΕΡΓΟ ΥΛΙΚΟ, ΚΟΛΟ ΤΥΠΟΥ Α, ΣΧΑΣΙΜΟ, μη-ειδικής μορφής
UN 3332	ΡΑΔΙΕΝΕΡΓΟ ΥΛΙΚΟ, ΚΟΛΟ ΤΥΠΟΥ Α, ΕΙΔΙΚΗΣ ΜΟΡΦΗΣ, μη σχάσιμο ή σχάσιμο-εξαιρούμενο
UN 3333	ΡΑΔΙΕΝΕΡΓΟ ΥΛΙΚΟ, ΚΟΛΟ ΤΥΠΟΥ Α, ΕΙΔΙΚΗΣ ΜΟΡΦΗΣ, ΣΧΑΣΙΜΟ
Κόλα τύπου B(U) (2.2.7.2.4.6)	
UN 2916	ΡΑΔΙΕΝΕΡΓΟ ΥΛΙΚΟ, ΚΟΛΟ ΤΥΠΟΥ B(U), μη σχάσιμο ή σχάσιμο-εξαιρούμενο
UN 3328	ΡΑΔΙΕΝΕΡΓΟ ΥΛΙΚΟ, ΚΟΛΟ ΤΥΠΟΥ B(U), ΣΧΑΣΙΜΟ
Κόλα τύπου B(M) (2.2.7.2.4.6)	
UN 2917	ΡΑΔΙΕΝΕΡΓΟ ΥΛΙΚΟ, ΚΟΛΟ ΤΥΠΟΥ B(M), μη σχάσιμο ή σχάσιμο-εξαιρούμενο
UN 3329	ΡΑΔΙΕΝΕΡΓΟ ΥΛΙΚΟ, ΚΟΛΟ ΤΥΠΟΥ B(M), ΣΧΑΣΙΜΟ
Κόλα τύπου C (2.2.7.2.4.6)	
UN 3323	ΡΑΔΙΕΝΕΡΓΟ ΥΛΙΚΟ, ΚΟΛΟ ΤΥΠΟΥ C, μη σχάσιμο ή σχάσιμο-εξαιρούμενο
UN 3330	ΡΑΔΙΕΝΕΡΓΟ ΥΛΙΚΟ, ΚΟΛΟ ΤΥΠΟΥ C, ΣΧΑΣΙΜΟ
Ειδική διευθέτηση (2.2.7.2.5)	
UN 2919	ΡΑΔΙΕΝΕΡΓΟ ΥΛΙΚΟ, ΜΕΤΕΦΕΡΟΜΕΝΟ ΚΑΤΩ ΑΠΟ ΕΙΔΙΚΗ ΔΙΕΥΘΕΤΗΣΗ, μη σχάσιμο ή σχάσιμο-εξαιρούμενο
UN 3331	ΡΑΔΙΕΝΕΡΓΟ ΥΛΙΚΟ, ΜΕΤΕΦΕΡΟΜΕΝΟ ΚΑΤΩ ΑΠΟ ΕΙΔΙΚΗ ΔΙΕΥΘΕΤΗΣΗ, ΣΧΑΣΙΜΟ
Εξαχλωριούχο ουράνιο (2.2.7.2.4.5)	
UN 2977	ΡΑΔΙΕΝΕΡΓΟ ΥΛΙΚΟ, ΕΞΑΧΛΩΡΙΟΥΧΟ ΟΥΡΑΝΙΟ, ΣΧΑΣΙΜΟ
UN 2978	ΡΑΔΙΕΝΕΡΓΟ ΥΛΙΚΟ, ΕΞΑΧΛΩΡΙΟΥΧΟ ΟΥΡΑΝΙΟ, μη σχάσιμο ή σχάσιμο-εξαιρούμενο

2.2.7.2.2 *Καθορισμός επιπέδου δραστικότητας*

2.2.7.2.2.1 Οι κάτωθι βασικές τιμές για ραδιονουκλεΐδια δίδονται στον Πίνακα 2.2.7.2.2.1:

(a) A_1 και A_2 σε TBq

(b) Συγκέντρωση δραστικότητας για εξαιρούμενο υλικό σε Bq/g, και

(c) Όρια δραστικότητας για εξαιρούμενα φορτία σε Bq

Πίνακας 2.2.7.2.2.1: Βασικές τιμές ραδιονουκλεϊδίων για ατομικά ραδιονουκλεΐδια

Ραδιονουκλεϊδιο (ατομικός αριθμός)	**A_1 (TBq)**	**A_2 (TBq)**	**Συγκέντρωση δραστικότητας για εξαιρούμενο υλικό (Bq/g)**	**Όριο δραστικότητας για εξαιρούμενο φορτίο (Bq)**
Ακτίνιο (89)				
Ac-225 (a)	8×10^{-1}	6×10^{-3}	1×10^{1}	1×10^{4}
Ac-227 (a)	9×10^{-1}	9×10^{-5}	1×10^{-1}	1×10^{3}
Ac-228	6×10^{-1}	5×10^{-1}	1×10^{1}	1×10^{6}
Άργυρος (47)				
Ag-105	2×10^{0}	2×10^{0}	1×10^{2}	1×10^{6}
Ag-108m (a)	7×10^{-1}	7×10^{-1}	1×10^{1} (b)	1×10^{6} (b)
Ag-110m (a)	4×10^{-1}	4×10^{-1}	1×10^{1}	1×10^{6}
Ag-111	2×10^{0}	6×10^{-1}	1×10^{3}	1×10^{6}
Αργίλιο (13)				
Al-26	1×10^{-1}	1×10^{-1}	1×10^{1}	1×10^{5}
Αμερίκιο (95)				
Am-241	1×10^{1}	1×10^{-3}	1×10^{0}	1×10^{4}
Am-242m (a)	1×10^{1}	1×10^{-3}	1×10^{0} (b)	1×10^{4} (b)
Am-243 (a)	5×10^{0}	1×10^{-3}	1×10^{0} (b)	1×10^{3} (b)
Αργό (18)				
Ar-37	4×10^{1}	4×10^{1}	1×10^{6}	1×10^{8}
Ar-39	4×10^{1}	2×10^{1}	1×10^{7}	1×10^{4}
Ar-41	3×10^{-1}	3×10^{-1}	1×10^{2}	1×10^{9}
Αρσενικό (33)				
As-72	3×10^{-1}	3×10^{-1}	1×10^{1}	1×10^{5}
As-73	4×10^{1}	4×10^{1}	1×10^{3}	1×10^{7}

Ραδιονουκλεϊδιο (ατομικός αριθμός)	**A_1 (TBq)**	**A_2 (TBq)**	**Συγκέντρωση δραστικότητας για εξαιρούμενο υλικό (Bq/g)**	**Όριο δραστικότητας για εξαιρούμενο φορτίο (Bq)**
As-74	1×10^{0}	9×10^{-1}	1×10^{1}	1×10^{6}
As-76	3×10^{-1}	3×10^{-1}	1×10^{2}	1×10^{5}
As-77	2×10^{1}	7×10^{-1}	1×10^{3}	1×10^{6}
Αστάτιο (85)				
At-211 (a)	2×10^{1}	5×10^{-1}	1×10^{3}	1×10^{7}
Χρυσός (79)				
Au-193	$7 \text{ X } 10^{0}$	2×10^{0}	1×10^{2}	1×10^{7}
Au-194	1×10^{0}	1×10^{0}	1×10^{1}	1×10^{6}
Au-195	1×10^{1}	6×10^{0}	1×10^{2}	1×10^{7}
Au-198	1×10^{0}	6×10^{-1}	1×10^{2}	1×10^{6}
Au-199	1×10^{1}	6×10^{-1}	1×10^{2}	1×10^{6}
Βάριο (56)				
Ba-131 (a)	2×10^{0}	2×10^{0}	1×10^{2}	1×10^{6}
Ba-133	3×10^{0}	3×10^{0}	1×10^{2}	1×10^{6}
Ba-133m	2×10^{1}	6×10^{-1}	1×10^{2}	1×10^{6}
Ba-140 (a)	5×10^{-1}	3×10^{-1}	1×10^{1} (b)	1×10^{5} (b)
Βηρύλλιο (4)				
Be-7	2×10^{1}	2×10^{1}	1×10^{3}	1×10^{7}
Be-10	4×10^{1}	6×10^{-1}	1×10^{4}	1×10^{6}
Βισμούθιο (83)				
Bi-205	7×10^{-1}	7×10^{-1}	1×10^{1}	1×10^{6}
Bi-206	3×10^{-1}	3×10^{-1}	1×10^{1}	1×10^{5}
Bi-207	7×10^{-1}	7×10^{-1}	1×10^{1}	1×10^{6}
Bi-210	1×10^{0}	6×10^{-1}	1×10^{3}	1×10^{6}
Bi-210m (a)	6×10^{-1}	2×10^{-2}	1×10^{1}	1×10^{5}
Bi-212 (a)	7×10^{-1}	6×10^{-1}	1×10^{1} (b)	1×10^{5} (b)
Μπερκέλιο (97)				
Bk-247	8×10^{0}	8×10^{-4}	1×10^{0}	1×10^{4}
Bk-249 (a)	4×10^{1}	3×10^{-1}	1×10^{3}	1×10^{6}
Βρώμιο (35)				
Br-76	4×10^{-1}	4×10^{-1}	1×10^{1}	1×10^{5}

Ραδιονουκλεΐδιο (ατομικός αριθμός)	**A_1 (TBq)**	**A_2 (TBq)**	**Συγκέντρωση δραστικότητας για εξαιρούμενο υλικό (Bq/g)**	**Όριο δραστικότητας για εξαιρούμενο φορτίο (Bq)**
Br-77	3×10^{0}	3×10^{0}	1×10^{2}	1×10^{6}
Br-82	4×10^{-1}	4×10^{-1}	1×10^{1}	1×10^{6}
Άνθρακας (6)				
C-11	1×10^{0}	6×10^{-1}	1×10^{1}	1×10^{6}
C-14	4×10^{1}	3×10^{0}	1×10^{4}	1×10^{7}
Ασβέστιο (20)				
Ca-41	X ωρίς όριο	Χωρίς όριο	1×10^{5}	1×10^{7}
Ca-45	4×10^{1}	1×10^{0}	1×10^{4}	1×10^{7}
Ca-47 (a)	3×10^{0}	3×10^{-1}	1×10^{1}	1×10^{6}
Κάδμιο (48)				
Cd-109	3×10^{1}	2×10^{0}	1×10^{4}	1×10^{6}
Cd-113m	4×10^{1}	5×10^{-1}	1×10^{3}	1×10^{6}
Cd-115 (a)	3×10^{0}	4×10^{-1}	1×10^{2}	1×10^{6}
Cd-115m	5×10^{-1}	5×10^{-1}	1×10^{3}	1×10^{6}
Δημήτριο (58)				
Ce-139	7×10^{0}	2×10^{0}	1×10^{2}	1×10^{6}
Ce-141	2×10^{1}	6×10^{-1}	1×10^{2}	1×10^{7}
Ce-143	9×10^{-1}	6×10^{-1}	1×10^{2}	1×10^{6}
Ce-144 (a)	2×10^{-1}	2×10^{-1}	1×10^{2} (b)	1×10^{5} (b)
Καλιφόρνιο (98)				
Cf-248	4×10^{1}	6×10^{-3}	1×10^{1}	1×10^{4}
Cf-249	3×10^{0}	8×10^{-4}	1×10^{0}	1×10^{3}
Cf-250	2×10^{1}	2×10^{-3}	1×10^{1}	1×10^{4}
Cf-251	7×10^{0}	7×10^{-4}	1×10^{0}	1×10^{3}
Cf-252	1×10^{-1}	3×10^{-3}	1×10^{1}	1×10^{4}
Cf-253 (a)	4×10^{1}	4×10^{-2}	1×10^{2}	1×10^{5}
Cf-254	1×10^{-3}	1×10^{-3}	1×10^{0}	1×10^{3}
Χλώριο (17)				
Cl-36	1×10^{1}	6×10^{-1}	1×10^{4}	1×10^{6}
Cl-38	2×10^{-1}	2×10^{-1}	1×10^{1}	1×10^{5}

Ραδιονουκλεΐδιο (ατομικός αριθμός)	**A_1 (TBq)**	**A_2 (TBq)**	**Συγκέντρωση δραστικότητας για εξαιρούμενο υλικό (Bq/g)**	**Όριο δραστικότητας για εξαιρούμενο φορτίο (Bq)**
Κιούριο (96)				
Cm-240	4×10^{1}	2×10^{-2}	1×10^{2}	1×10^{5}
Cm-241	2×10^{0}	1×10^{0}	1×10^{2}	1×10^{6}
Cm-242	4×10^{1}	1×10^{-2}	1×10^{2}	1×10^{5}
Cm-243	9×10^{0}	1×10^{-3}	1×10^{0}	1×10^{4}
Cm-244	2×10^{1}	2×10^{-3}	1×10^{1}	1×10^{4}
Cm-245	9×10^{0}	9×10^{-4}	1×10^{0}	1×10^{3}
Cm-246	9×10^{0}	9×10^{-4}	1×10^{0}	1×10^{3}
Cm-247 (a)	3×10^{0}	1×10^{-3}	1×10^{0}	1×10^{4}
Cm-248	2×10^{-2}	3×10^{-4}	1×10^{0}	1×10^{3}
Κοβάλτιο (27)				
Co-55	5×10^{-1}	5×10^{-1}	1×10^{1}	1×10^{6}
Co-56	3×10^{-1}	3×10^{-1}	1×10^{1}	1×10^{5}
Co-57	1×10^{1}	1×10^{1}	1×10^{2}	1×10^{6}
Co-58	1×10^{0}	1×10^{0}	1×10^{1}	1×10^{6}
Co-58m	4×10^{1}	4×10^{1}	1×10^{4}	1×10^{7}
Co-60	4×10^{-1}	4×10^{-1}	1×10^{1}	1×10^{5}
Χρώμιο (24)				
Cr-51	3×10^{1}	3×10^{1}	1×10^{3}	1×10^{7}
Καίσιο (55)				
Cs-129	4×10^{0}	4×10^{0}	1×10^{2}	1×10^{5}
Cs-131	3×10^{1}	3×10^{1}	1×10^{3}	1×10^{6}
Cs-132	1×10^{0}	1×10^{0}	1×10^{1}	1×10^{5}
Cs-134	7×10^{-1}	7×10^{-1}	1×10^{1}	1×10^{4}
Cs-134m	4×10^{1}	6×10^{-1}	1×10^{3}	1×10^{5}
Cs-135	4×10^{1}	1×10^{0}	1×10^{4}	1×10^{7}
Cs-136	5×10^{-1}	5×10^{-1}	1×10^{1}	1×10^{5}
Cs-137 (a)	2×10^{0}	6×10^{-1}	1×10^{1} (b)	1×10^{4} (b)

Ραδιονουκλεΐδιο (ατομικός αριθμός)	**A_1 (TBq)**	**A_2 (TBq)**	**Συγκέντρωση δραστικότητας για εξαιρούμενο υλικό (Bq/g)**	**Όριο δραστικότητας για εξαιρούμενο φορτίο (Bq)**
Χαλκός (29)				
Cu-64	6×10^{0}	1×10^{0}	1×10^{2}	1×10^{6}
Cu-67	1×10^{1}	7×10^{-1}	1×10^{2}	1×10^{6}
Δυσπρόσιο (66)				
Dy-159	2×10^{1}	2×10^{1}	1×10^{3}	1×10^{7}
Dy-165	9×10^{-1}	6×10^{-1}	1×10^{3}	1×10^{6}
Dy-166 (a)	9×10^{-1}	3×10^{-1}	1×10^{3}	1×10^{6}
Έρβιο (68)				
Er-169	4×10^{1}	1×10^{0}	1×10^{4}	1×10^{7}
Er-171	8×10^{-1}	5×10^{-1}	1×10^{2}	1×10^{6}
Ευρώπιο (63)				
Eu-147	2×10^{0}	2×10^{0}	1×10^{2}	1×10^{6}
Eu-148	5×10^{-1}	5×10^{-1}	1×10^{1}	1×10^{6}
Eu-149	2×10^{1}	2×10^{1}	1×10^{2}	1×10^{7}
Eu-150(μικρής διάρκειας ζωής)	2×10^{0}	7×10^{-1}	1×10^{3}	1×10^{6}
Eu-150(μεγάλης διάρκειας ζωής)	7×10^{-1}	7×10^{-1}	1×10^{1}	1×10^{6}
Eu-152	1×10^{0}	1×10^{0}	1×10^{1}	1×10^{6}
Eu-152m	8×10^{-1}	8×10^{-1}	1×10^{2}	1×10^{6}
Eu-154	9×10^{-1}	6×10^{-1}	1×10^{1}	1×10^{6}
Eu-155	2×10^{1}	3×10^{0}	1×10^{2}	1×10^{7}
Eu-156	7×10^{-1}	7×10^{-1}	1×10^{1}	1×10^{6}
Φθόριο (9)				
F-18	1×10^{0}	6×10^{-1}	1×10^{1}	1×10^{6}
Σίδηρος (26)				
Fe-52 (a)	3×10^{-1}	3×10^{-1}	1×10^{1}	1×10^{6}
Fe-55	4×10^{1}	4×10^{1}	1×10^{4}	1×10^{6}
Fe-59	9×10^{-1}	9×10^{-1}	1×10^{1}	1×10^{6}
Fe-60 (a)	4×10^{1}	2×10^{-1}	1×10^{2}	1×10^{5}
Γάλλιο (31)				
Ga-67	7×10^{0}	3×10^{0}	1×10^{2}	1×10^{6}
Ga-68	5×10^{-1}	5×10^{-1}	1×10^{1}	1×10^{5}

Ραδιονουκλεΐδιο (ατομικός αριθμός)	**A_1 (TBq)**	**A_2 (TBq)**	**Συγκέντρωση δραστικότητας για εξαιρούμενο υλικό (Bq/g)**	**Όριο δραστικότητας για εξαιρούμενο φορτίο (Bq)**
Ga-72	4×10^{-1}	4×10^{-1}	1×10^{1}	1×10^{5}
Γαδολίνιο (64)				
Gd-146 (a)	5×10^{-1}	5×10^{-1}	1×10^{1}	1×10^{6}
Gd-148	2×10^{1}	2×10^{-3}	1×10^{1}	1×10^{4}
Gd-153	1×10^{1}	9×10^{0}	1×10^{2}	1×10^{7}
Gd-159	3×10^{0}	6×10^{-1}	1×10^{3}	1×10^{6}
Γερμάνιο (32)				
Ge-68 (a)	5×10^{-1}	5×10^{-1}	1×10^{1}	1×10^{5}
Ge-71	4×10^{1}	4×10^{1}	1×10^{4}	1×10^{8}
Ge-77	3×10^{-1}	3×10^{-1}	1×10^{1}	1×10^{5}
Άφνιο (72)				
Hf-172 (a)	6×10^{-1}	6×10^{-1}	1×10^{1}	1×10^{6}
Hf-175	3×10^{0}	3×10^{0}	1×10^{2}	1×10^{6}
Hf-181	2×10^{0}	5×10^{-1}	1×10^{1}	1×10^{6}
Hf-182	Χωρίς όριο	Χωρίς όριο	1×10^{2}	1×10^{6}
Υδράργυρος (80)				
Hg-194 (a)	1×10^{0}	1×10^{0}	1×10^{1}	1×10^{6}
Hg-195m (a)	3×10^{0}	7×10^{-1}	1×10^{2}	1×10^{6}
Hg-197	2×10^{1}	1×10^{1}	1×10^{2}	1×10^{7}
Hg-197m	1×10^{1}	4×10^{-1}	1×10^{2}	1×10^{6}
Hg-203	5×10^{0}	1×10^{0}	1×10^{2}	1×10^{5}
Όλμιο (67)				
Ho-166	4×10^{-1}	4×10^{-1}	1×10^{3}	1×10^{5}
Ho-166m	6×10^{-1}	5×10^{-1}	1×10^{1}	1×10^{6}
Ιώδιο (53)				
I-123	6×10^{0}	3×10^{0}	1×10^{2}	1×10^{7}
I-124	1×10^{0}	1×10^{0}	1×10^{1}	1×10^{6}
I-125	2×10^{1}	3×10^{0}	1×10^{3}	1×10^{6}
I-126	2×10^{0}	1×10^{0}	1×10^{2}	1×10^{6}
I-129	Χωρίς όριο	Χωρίς όριο	1×10^{2}	1×10^{5}
I-131	3×10^{0}	7×10^{-1}	1×10^{2}	1×10^{6}

Ραδιονουκλεΐδιο (ατομικός αριθμός)	**A_1 (TBq)**	**A_2 (TBq)**	**Συγκέντρωση δραστικότητας για εξαιρούμενο υλικό (Bq/g)**	**Όριο δραστικότητας για εξαιρούμενο φορτίο (Bq)**
I-132	4×10^{-1}	4×10^{-1}	1×10^{1}	1×10^{5}
I-133	7×10^{-1}	6×10^{-1}	1×10^{1}	1×10^{6}
I-134	3×10^{-1}	3×10^{-1}	1×10^{1}	1×10^{5}
I-135 (a)	6×10^{-1}	6×10^{-1}	1×10^{1}	1×10^{6}
Ίνδιο (49)				
In-111	3×10^{0}	3×10^{0}	1×10^{2}	1×10^{6}
In-113m	4×10^{0}	2×10^{0}	1×10^{2}	1×10^{6}
In-114m (a)	1×10^{1}	5×10^{-1}	1×10^{2}	1×10^{6}
In-115m	7×10^{0}	1×10^{0}	1×10^{2}	1×10^{6}
Ιρίδιο (77)				
Ir-189 (a)	1×10^{1}	1×10^{1}	1×10^{2}	1×10^{7}
Ir-190	7×10^{-1}	7×10^{-1}	1×10^{1}	1×10^{6}
Ir-192	1×10^{0}(c)	6×10^{-1}	1×10^{1}	1×10^{4}
Ir-194	3×10^{-1}	3×10^{-1}	1×10^{2}	1×10^{5}
Κάλιο (19)				
K-40	9×10^{-1}	9×10^{-1}	1×10^{2}	1×10^{6}
K-42	2×10^{-1}	2×10^{-1}	1×10^{2}	1×10^{6}
K-43	7×10^{-1}	6×10^{-1}	1×10^{1}	1×10^{6}
Κρυπτόν (36)				
Kr-79	4×10^{0}	1×10^{0}	1×10^{3}	1×10^{5}
Kr-81	4×10^{1}	4×10^{1}	1×10^{4}	1×10^{7}
Kr-85	1×10^{1}	1×10^{1}	1×10^{5}	1×10^{4}
Kr-85m	8×10^{0}	3×10^{0}	1×10^{3}	1×10^{10}
Kr-87	2×10^{-1}	2×10^{-1}	1×10^{2}	1×10^{9}
Λανθάνιο (57)				
La-137	3×10^{1}	6×10^{0}	1×10^{3}	1×10^{7}
La-140	4×10^{-1}	4×10^{-1}	1×10^{1}	1×10^{5}
Λουτέτσιο (71)				
Lu-172	6×10^{-1}	6×10^{-1}	1×10^{1}	1×10^{6}
Lu-173	8×10^{0}	8×10^{0}	1×10^{2}	1×10^{7}
Lu-174	9×10^{0}	9×10^{0}	1×10^{2}	1×10^{7}

Ραδιονουκλεΐδιο (ατομικός αριθμός)	**A_1 (TBq)**	**A_2 (TBq)**	**Συγκέντρωση δραστικότητας για εξαιρούμενο υλικό (Bq/g)**	**Όριο δραστικότητας για εξαιρούμενο φορτίο (Bq)**
Lu-174m	2×10^{1}	1×10^{1}	1×10^{2}	1×10^{7}
Lu-177	3×10^{1}	7×10^{-1}	1×10^{3}	1×10^{7}
Μαγνήσιο (12)				
Mg-28 (a)	3×10^{-1}	3×10^{-1}	1×10^{1}	1×10^{5}
Μαγγάνιο (25)				
Mn-52	3×10^{-1}	3×10^{-1}	1×10^{1}	1×10^{5}
Mn-53	Χωρίς όριο	Χωρίς όριο	1×10^{4}	1×10^{9}
Mn-54	1×10^{0}	1×10^{0}	1×10^{1}	1×10^{6}
Mn-56	3×10^{-1}	3×10^{-1}	1×10^{1}	1×10^{5}
Μολυβδένιο (42)				
Mo-93	4×10^{1}	2×10^{1}	1×10^{3}	1×10^{8}
Mo-99 (a)	1×10^{0}	6×10^{-1}	1×10^{2}	1×10^{6}
Άζωτο (7)				
N-13	9×10^{-1}	6×10^{-1}	1×10^{2}	1×10^{9}
Νάτριο (11)				
Na-22	5×10^{-1}	5×10^{-1}	1×10^{1}	1×10^{6}
Na-24	2×10^{-1}	2×10^{-1}	1×10^{1}	1×10^{5}
Νιόβιο (41)				
Nb-93m	4×10^{1}	3×10^{1}	1×10^{4}	1×10^{7}
Nb-94	7×10^{-1}	7×10^{-1}	1×10^{1}	1×10^{6}
Nb-95	1×10^{0}	1×10^{0}	1×10^{1}	1×10^{6}
Nb-97	9×10^{-1}	6×10^{-1}	1×10^{1}	1×10^{6}
Νεοδύμιο (60)				
Nd-147	6×10^{0}	6×10^{-1}	1×10^{2}	1×10^{6}
Nd-149	6×10^{-1}	5×10^{-1}	1×10^{2}	1×10^{6}
Νικέλιο (28)				
Ni-59	Χωρίς όριο	Χωρίς όριο	1×10^{4}	1×10^{8}
Ni-63	4×10^{1}	3×10^{1}	1×10^{5}	1×10^{8}
Ni-65	4×10^{-1}	4×10^{-1}	1×10^{1}	1×10^{6}
Ποσειδώνιο (93)				
Np-235	4×10^{1}	4×10^{1}	1×10^{3}	1×10^{7}

Ραδιονουκλεϊδιο (ατομικός αριθμός)	**A_1 (TBq)**	**A_2 (TBq)**	**Συγκέντρωση δραστικότητας για εξαιρούμενο υλικό (Bq/g)**	**Όριο δραστικότητας για εξαιρούμενο φορτίο (Bq)**
Np-236(μικρής διάρκειας ζωής)	2×10^{1}	2×10^{0}	1×10^{3}	1×10^{7}
Np-236(μεγάλης διάρκειας ζωής)	9×10^{0}	2×10^{-2}	1×10^{2}	1×10^{5}
Np-237	2×10^{1}	2×10^{-3}	1×10^{0} (b)	1×10^{3} (b)
Np-239	7×10^{0}	4×10^{-1}	1×10^{2}	1×10^{7}
Όσμιο (76)				
Os-185	1×10^{0}	1×10^{0}	1×10^{1}	1×10^{6}
Os-191	1×10^{1}	2×10^{0}	1×10^{2}	1×10^{7}
Os-191m	4×10^{1}	3×10^{1}	1×10^{3}	1×10^{7}
Os-193	2×10^{0}	6×10^{-1}	1×10^{2}	1×10^{6}
Os-194 (a)	3×10^{-1}	3×10^{-1}	1×10^{2}	1×10^{5}
Φωσφόρος (15)				
P-32	5×10^{-1}	5×10^{-1}	1×10^{3}	1×10^{5}
P-33	4×10^{1}	1×10^{0}	1×10^{5}	1×10^{8}
Πρωτακτίνο (91)				
Pa-230 (a)	2×10^{0}	7×10^{-2}	1×10^{1}	1×10^{6}
Pa-231	4×10^{0}	4×10^{-4}	1×10^{0}	1×10^{3}
Pa-233	5×10^{0}	7×10^{-1}	1×10^{2}	1×10^{7}
Μόλυβδος (82)				
Pb-201	1×10^{0}	1×10^{0}	1×10^{1}	1×10^{6}
Pb-202	4×10^{1}	2×10^{1}	1×10^{3}	1×10^{6}
Pb-203	4×10^{0}	3×10^{0}	1×10^{2}	1×10^{6}
Pb-205	Χωρίς όριο	Χωρίς όριο	1×10^{4}	1×10^{7}
Pb-210 (a)	1×10^{0}	5×10^{-2}	1×10^{1} (b)	1×10^{4} (b)
Pb-212 (a)	7×10^{-1}	2×10^{-1}	1×10^{1} (b)	1×10^{5} (b)
Παλλάδιο (46)				
Pd-103 (a)	4×10^{1}	4×10^{1}	1×10^{3}	1×10^{8}
Pd-107	Χωρίς όριο	Χωρίς όριο	1×10^{5}	1×10^{8}
Pd-109	2×10^{0}	5×10^{-1}	1×10^{3}	1×10^{6}
Προμήθειο (61)				
Pm-143	3×10^{0}	3×10^{0}	1×10^{2}	1×10^{6}
Pm-144	7×10^{-1}	7×10^{-1}	1×10^{1}	1×10^{6}

Ραδιονουκλεΐδιο (ατομικός αριθμός)	**A_1 (TBq)**	**A_2 (TBq)**	**Συγκέντρωση δραστικότητας για εξαιρούμενο υλικό (Bq/g)**	**Όριο δραστικότητας για εξαιρούμενο φορτίο (Bq)**
Pm-145	3×10^{1}	1×10^{1}	1×10^{3}	1×10^{7}
Pm-147	4×10^{1}	2×10^{0}	1×10^{4}	1×10^{7}
Pm-148m (a)	8×10^{-1}	7×10^{-1}	1×10^{1}	1×10^{6}
Pm-149	2×10^{0}	6×10^{-1}	1×10^{3}	1×10^{6}
Pm-151	2×10^{0}	6×10^{-1}	1×10^{2}	1×10^{6}
Πολώνιο (84)				
Po-210	4×10^{1}	2×10^{-2}	1×10^{1}	1×10^{4}
Πρασεοδύμιο (59)				
Pr-142	4×10^{-1}	4×10^{-1}	1×10^{2}	1×10^{5}
Pr-143	3×10^{0}	6×10^{-1}	1×10^{4}	1×10^{6}
Λευκόχρυσος (78)				
Pt-188 (a)	1×10^{0}	8×10^{-1}	1×10^{1}	1×10^{6}
Pt-191	4×10^{0}	3×10^{0}	1×10^{2}	1×10^{6}
Pt-193	4×10^{1}	4×10^{1}	1×10^{4}	1×10^{7}
Pt-193m	4×10^{1}	5×10^{-1}	1×10^{3}	1×10^{7}
Pt-195m	1×10^{1}	5×10^{-1}	1×10^{2}	1×10^{6}
Pt-197	2×10^{1}	6×10^{-1}	1×10^{3}	1×10^{6}
Pt-197m	1×10^{1}	6×10^{-1}	1×10^{2}	1×10^{6}
Πλουτώνιο (94)				
Pu-236	3×10^{1}	3×10^{-3}	1×10^{1}	1×10^{4}
Pu-237	2×10^{1}	2×10^{1}	1×10^{3}	1×10^{7}
Pu-238	1×10^{1}	1×10^{-3}	1×10^{0}	1×10^{4}
Pu-239	1×10^{1}	1×10^{-3}	1×10^{0}	1×10^{4}
Pu-240	1×10^{1}	1×10^{-3}	1×10^{0}	1×10^{3}
Pu-241 (a)	4×10^{1}	6×10^{-2}	1×10^{2}	1×10^{5}
Pu-242	1×10^{1}	1×10^{-3}	1×10^{0}	1×10^{4}
Pu-244 (a)	4×10^{-1}	1×10^{-3}	1×10^{0}	1×10^{4}
Ράδιο (88)				
Ra-223 (a)	4×10^{-1}	7×10^{-3}	1×10^{2} (b)	1×10^{5} (b)
Ra-224 (a)	4×10^{-1}	2×10^{-2}	1×10^{1} (b)	1×10^{5} (b)
Ra-225 (a)	2×10^{-1}	4×10^{-3}	1×10^{2}	1×10^{5}

Ραδιονουκλεΐδιο (ατομικός αριθμός)	**A_1 (TBq)**	**A_2 (TBq)**	**Συγκέντρωση δραστικότητας για εξαιρούμενο υλικό (Bq/g)**	**Όριο δραστικότητας για εξαιρούμενο φορτίο (Bq)**
Ra-226 (a)	2×10^{-1}	3×10^{-3}	1×10^{1} (b)	1×10^{4} (b)
Ra-228 (a)	6×10^{-1}	2×10^{-2}	1×10^{1} (b)	1×10^{5} (b)
Ρουβίδιο (37)				
Rb-81	2×10^{0}	8×10^{-1}	1×10^{1}	1×10^{6}
Rb-83 (a)	2×10^{0}	2×10^{0}	1×10^{2}	1×10^{6}
Rb-84	1×10^{0}	1×10^{0}	1×10^{1}	1×10^{6}
Rb-86	5×10^{-1}	5×10^{-1}	1×10^{2}	1×10^{5}
Rb-87	Χωρίς όριο	Χωρίς όριο	1×10^{4}	1×10^{7}
Rb(nat)	Χωρίς όριο	Χωρίς όριο	1×10^{4}	1×10^{7}
Ρήνιο (75)				
Re-184	1×10^{0}	1×10^{0}	1×10^{1}	1×10^{6}
Re-184m	3×10^{0}	1×10^{0}	1×10^{2}	1×10^{6}
Re-186	2×10^{0}	6×10^{-1}	1×10^{3}	1×10^{6}
Re-187	Χωρίς όριο	Χωρίς όριο	1×10^{6}	1×10^{9}
Re-188	4×10^{-1}	4×10^{-1}	1×10^{2}	1×10^{5}
Re-189 (a)	3×10^{0}	6×10^{-1}	1×10^{2}	1×10^{6}
Re(φυσικό)	Χωρίς όριο	Χωρίς όριο	1×10^{6}	1×10^{9}
Ρόδιο (45)				
Rh-99	2×10^{0}	2×10^{0}	1×10^{1}	1×10^{6}
Rh-101	4×10^{0}	3×10^{0}	1×10^{2}	1×10^{7}
Rh-102	5×10^{-1}	5×10^{-1}	1×10^{1}	1×10^{6}
Rh-102m	2×10^{0}	2×10^{0}	1×10^{2}	1×10^{6}
Rh-103m	4×10^{1}	4×10^{1}	1×10^{4}	1×10^{8}
Rh-105	1×10^{1}	8×10^{-1}	1×10^{2}	1×10^{7}
Ραδόνιο (86)				
Rn-222 (a)	3×10^{-1}	4×10^{-3}	1×10^{1} (b)	1×10^{8} (b)
Ρουθήνιο (44)				
Ru-97	5×10^{0}	5×10^{0}	1×10^{2}	1×10^{7}
Ru-103 (a)	2×10^{0}	2×10^{0}	1×10^{2}	1×10^{6}
Ru-105	1×10^{0}	6×10^{-1}	1×10^{1}	1×10^{6}
Ru-106 (a)	2×10^{-1}	2×10^{-1}	1×10^{2} (b)	1×10^{5} (b)

Ραδιονουκλεΐδιο (ατομικός αριθμός)	**A_1 (TBq)**	**A_2 (TBq)**	**Συγκέντρωση δραστικότητας για εξαιρούμενο υλικό (Bq/g)**	**Όριο δραστικότητας για εξαιρούμενο φορτίο (Bq)**
Θείο (16)				
S-35	4×10^{1}	3×10^{0}	1×10^{5}	1×10^{8}
Αντιμόνιο (51)				
Sb-122	4×10^{-1}	4×10^{-1}	1×10^{2}	1×10^{4}
Sb-124	6×10^{-1}	6×10^{-1}	1×10^{1}	1×10^{6}
Sb-125	2×10^{0}	1×10^{0}	1×10^{2}	1×10^{6}
Sb-126	4×10^{-1}	4×10^{-1}	1×10^{1}	1×10^{5}
Σκάνδιο (21)				
Sc-44	5×10^{-1}	5×10^{-1}	1×10^{1}	1×10^{5}
Sc-46	5×10^{-1}	5×10^{-1}	1×10^{1}	1×10^{6}
Sc-47	1×10^{1}	7×10^{-1}	1×10^{2}	1×10^{6}
Sc-48	3×10^{-1}	3×10^{-1}	1×10^{1}	1×10^{5}
Σελήνιο (34)				
Se-75	3×10^{0}	3×10^{0}	1×10^{2}	1×10^{6}
Se-79	4×10^{1}	2×10^{0}	1×10^{4}	1×10^{7}
Πυρίτιο (14)				
Si-31	6×10^{-1}	6×10^{-1}	1×10^{3}	1×10^{6}
Si-32	4×10^{1}	5×10^{-1}	1×10^{3}	1×10^{6}
Σαμάριο (62)				
Sm-145	1×10^{1}	1×10^{1}	1×10^{2}	1×10^{7}
Sm-147	Χωρίς όριο	Χωρίς όριο	1×10^{1}	1×10^{4}
Sm-151	4×10^{1}	1×10^{1}	1×10^{4}	1×10^{8}
Sm-153	9×10^{0}	6×10^{-1}	1×10^{2}	1×10^{6}
Κασσίτερος (50)				
Sn-113 (a)	4×10^{0}	2×10^{0}	1×10^{3}	1×10^{7}
Sn-117m	7×10^{0}	4×10^{-1}	1×10^{2}	1×10^{6}
Sn-119m	4×10^{1}	3×10^{1}	1×10^{3}	1×10^{7}
Sn-121m (a)	4×10^{1}	9×10^{-1}	1×10^{3}	1×10^{7}
Sn-123	8×10^{-1}	6×10^{-1}	1×10^{3}	1×10^{6}
Sn-125	4×10^{-1}	4×10^{-1}	1×10^{2}	1×10^{5}
Sn-126 (a)	6×10^{-1}	4×10^{-1}	1×10^{1}	1×10^{5}

Ραδιονουκλεΐδιο (ατομικός αριθμός)	**A_1 (TBq)**	**A_2 (TBq)**	**Συγκέντρωση δραστικότητας για εξαιρούμενο υλικό (Bq/g)**	**Όριο δραστικότητας για εξαιρούμενο φορτίο (Bq)**
Στρόντιο (38)				
Sr-82 (a)	2×10^{-1}	2×10^{-1}	1×10^{1}	1×10^{5}
Sr-85	2×10^{0}	2×10^{0}	1×10^{2}	1×10^{6}
Sr-85m	5×10^{0}	5×10^{0}	1×10^{2}	1×10^{7}
Sr-87m	3×10^{0}	3×10^{0}	1×10^{2}	1×10^{6}
Sr-89	6×10^{-1}	6×10^{-1}	1×10^{3}	1×10^{6}
Sr-90 (a)	3×10^{-1}	3×10^{-1}	1×10^{2} (b)	1×10^{4} (b)
Sr-91 (a)	3×10^{-1}	3×10^{-1}	1×10^{1}	1×10^{5}
Sr-92 (a)	1×10^{0}	3×10^{-1}	1×10^{1}	1×10^{6}
Τρίτιο (1)				
T(H-3)	4×10^{1}	4×10^{1}	1×10^{6}	1×10^{9}
Ταντάλιο (73)				
Ta-178(μεγάλης διάρκειας ζωής)	1×10^{0}	8×10^{-1}	1×10^{1}	1×10^{6}
Ta-179	3×10^{1}	3×10^{1}	1×10^{3}	1×10^{7}
Ta-182	9×10^{-1}	5×10^{-1}	1×10^{1}	1×10^{4}
Τέρβιο (65)				
Tb-157	4×10^{1}	4×10^{1}	1×10^{4}	1×10^{7}
Tb-158	1×10^{0}	1×10^{0}	1×10^{1}	1×10^{6}
Tb-160	1×10^{0}	6×10^{-1}	1×10^{1}	1×10^{6}
Τε×νήτιο (43)				
Tc-95m (a)	2×10^{0}	2×10^{0}	1×10^{1}	1×10^{6}
Tc-96	4×10^{-1}	4×10^{-1}	1×10^{1}	1×10^{6}
Tc-96m (a)	4×10^{-1}	4×10^{-1}	1×10^{3}	1×10^{7}
Tc-97	Χωρίς όριο	Χωρίς όριο	1×10^{3}	1×10^{8}
Tc-97m	4×10^{1}	1×10^{0}	1×10^{3}	1×10^{7}
Tc-98	8×10^{-1}	7×10^{-1}	1×10^{1}	1×10^{6}
Tc-99	4×10^{1}	9×10^{-1}	1×10^{4}	1×10^{7}
Tc-99m	1×10^{1}	4×10^{0}	1×10^{2}	1×10^{7}
Τελλούριο (52)				
Te-121	2×10^{0}	2×10^{0}	1×10^{1}	1×10^{6}
Te-121m	5×10^{0}	3×10^{0}	1×10^{2}	1×10^{5}

Ραδιονουκλεΐδιο (ατομικός αριθμός)	**A_1 (TBq)**	**A_2 (TBq)**	**Συγκέντρωση δραστικότητας για εξαιρούμενο υλικό (Bq/g)**	**Όριο δραστικότητας για εξαιρούμενο φορτίο (Bq)**
Te-123m	8×10^{0}	1×10^{0}	1×10^{2}	1×10^{7}
Te-125m	2×10^{1}	9×10^{-1}	1×10^{3}	1×10^{7}
Te-127	2×10^{1}	7×10^{-1}	1×10^{3}	1×10^{6}
Te-127m (a)	2×10^{1}	5×10^{-1}	1×10^{3}	1×10^{7}
Te-129	7×10^{-1}	6×10^{-1}	1×10^{2}	1×10^{6}
Te-129m (a)	8×10^{-1}	4×10^{-1}	1×10^{3}	1×10^{6}
Te-131m (a)	7×10^{-1}	5×10^{-1}	1×10^{1}	1×10^{6}
Te-132 (a)	5×10^{-1}	4×10^{-1}	1×10^{2}	1×10^{7}
Θόριο (90)				
Th-227	1×10^{1}	5×10^{-3}	1×10^{1}	1×10^{4}
Th-228 (a)	5×10^{-1}	1×10^{-3}	1×10^{0} (b)	1×10^{4} (b)
Th-229	5×10^{0}	5×10^{-4}	1×10^{0} (b)	1×10^{3} (b)
Th-230	1×10^{1}	1×10^{-3}	1×10^{0}	1×10^{4}
Th-231	4×10^{1}	2×10^{-2}	1×10^{3}	1×10^{7}
Th-232	Χωρίς όριο	Χωρίς όριο	1×10^{1}	1×10^{4}
Th-234 (a)	3×10^{-1}	3×10^{-1}	1×10^{3} (b)	1×10^{5} (b)
Th(nat)	Χωρίς όριο	Χωρίς όριο	1×10^{0} (b)	1×10^{3} (b)
Τιτάνιο (22)				
Ti-44 (a)	5×10^{-1}	4×10^{-1}	1×10^{1}	1×10^{5}
Θάλιο (81)				
Tl-200	9×10^{-1}	9×10^{-1}	1×10^{1}	1×10^{6}
Tl-201	1×10^{1}	4×10^{0}	1×10^{2}	1×10^{6}
Tl-202	2×10^{0}	2×10^{0}	1×10^{2}	1×10^{6}
Tl-204	1×10^{1}	7×10^{-1}	1×10^{4}	1×10^{4}
Θούλιο (69)				
Tm-167	7×10^{0}	8×10^{-1}	1×10^{2}	1×10^{6}
Tm-170	3×10^{0}	6×10^{-1}	1×10^{3}	1×10^{6}
Tm-171	4×10^{1}	4×10^{1}	1×10^{4}	1×10^{8}
Ουράνιο (92)				
U-230 (γρήγορη απορρόφηση από τους πνεύμονες)(a)(d)	4×10^{1}	1×10^{-1}	1×10^{1} (b)	1×10^{5} (b)

Ραδιονουκλεΐδιο (ατομικός αριθμός)	**A_1 (TBq)**	**A_2 (TBq)**	**Συγκέντρωση δραστικότητας για εξαιρούμενο υλικό (Bq/g)**	**Όριο δραστικότητας για εξαιρούμενο φορτίο (Bq)**
U-230 (μέση απορρόφηση από τους πνεύμονες)(a)(e)	4×10^1	4×10^{-3}	1×10^1	1×10^4
U-230 (αργή απορρόφηση από τους πνεύμονες)(a)(f)	3×10^1	3×10^{-3}	1×10^1	1×10^4
U-232 (γρήγορη απορρόφηση από τους πνεύμονες)(d)	4×10^1	1×10^{-2}	1×10^0 (b)	1×10^3 (b)
U-232 (μέση απορρόφηση από τους πνεύμονες)(e)	4×10^1	7×10^{-3}	1×10^1	1×10^4
U-232 (αργή απορρόφηση από τους πνεύμονες)(f)	1×10^1	1×10^{-3}	1×10^1	1×10^4
U-233 (γρήγορη απορρόφηση από τους πνεύμονες)(d)	4×10^1	9×10^{-2}	1×10^1	1×10^4
U-233 (μέση απορρόφηση από τους πνεύμονες)(e)	4×10^1	2×10^{-2}	1×10^2	1×10^5
U-233 (αργή απορρόφηση από τους πνεύμονες)(f)	4×10^1	6×10^{-3}	1×10^1	1×10^5
U-234 (γρήγορη απορρόφηση από τους πνεύμονες)(d)	4×10^1	9×10^{-2}	1×10^1	1×10^4
U-234 (μέση απορρόφηση από τους πνεύμονες)(e)	4×10^1	2×10^{-2}	1×10^2	1×10^5
U-234 (αργή απορρόφηση από τους πνεύμονες)(f)	4×10^1	6×10^{-3}	1×10^1	1×10^5
U-235 (όλοι οι τύποι απορρόφησης από τους πνεύμονες)(a),(d),(e),(f)	Χωρίς όριο	Χωρίς όριο	1×10^1 (b)	1×10^4 (b)
U-236 (γρήγορη απορρόφηση από τους πνεύμονες)(d)	Χωρίς όριο	Χωρίς όριο	1×10^1	1×10^4
U-236 (μέση απορρόφηση από τους πνεύμονες)(e)	4×10^1	2×10^{-2}	1×10^2	1×10^5
U-236 (αργή απορρόφηση από τους πνεύμονες)(f)	4×10^1	6×10^{-3}	1×10^1	1×10^4
U-238 (όλοι οι τύποι απορρόφησης από τους πνεύμονες)(d),(e),(f)	Χωρίς όριο	Χωρίς όριο	1×10^1 (b)	1×10^4 (b)
U (φυσ)	Χωρίς όριο	Χωρίς όριο	1×10^0 (b)	1×10^3 (b)
U (εμπλουτισμένο έως 20% ή λιγότερο) (g)	Χωρίς όριο	Χωρίς όριο	1×10^0	1×10^3
U (εξαντλημένο)	Χωρίς όριο	Χωρίς όριο	1×10^0	1×10^3
Βανάδιο (23)				
V-48	4×10^{-1}	4×10^{-1}	1×10^1	1×10^5

Ραδιονουκλεϊδιο (ατομικός αριθμός)	**A_1 (TBq)**	**A_2 (TBq)**	**Συγκέντρωση δραστικότητας για εξαιρούμενο υλικό (Bq/g)**	**Όριο δραστικότητας για εξαιρούμενο φορτίο (Bq)**
V-49	4×10^{1}	4×10^{1}	1×10^{4}	1×10^{7}
Βολφράμιο (74)				
W-178 (a)	9×10^{0}	5×10^{0}	1×10^{1}	1×10^{6}
W-181	3×10^{1}	3×10^{1}	1×10^{3}	1×10^{7}
W-185	4×10^{1}	8×10^{-1}	1×10^{4}	1×10^{7}
W-187	2×10^{0}	6×10^{-1}	1×10^{2}	1×10^{6}
W-188 (a)	4×10^{-1}	3×10^{-1}	1×10^{2}	1×10^{5}
Ξένον (54)				
Xe-122 (a)	4×10^{-1}	4×10^{-1}	1×10^{2}	1×10^{9}
Xe-123	2×10^{0}	7×10^{-1}	1×10^{2}	1×10^{9}
Xe-127	4×10^{0}	2×10^{0}	1×10^{3}	1×10^{5}
Xe-131m	4×10^{1}	4×10^{1}	1×10^{4}	1×10^{4}
Xe-133	2×10^{1}	1×10^{1}	1×10^{3}	1×10^{4}
Xe-135	3×10^{0}	2×10^{0}	1×10^{3}	1×10^{10}
Ύτριο (39)				
Y-87 (a)	1×10^{0}	1×10^{0}	1×10^{1}	1×10^{6}
Y-88	4×10^{-1}	4×10^{-1}	1×10^{1}	1×10^{6}
Y-90	3×10^{-1}	3×10^{-1}	1×10^{3}	1×10^{5}
Y-91	6×10^{-1}	6×10^{-1}	1×10^{3}	1×10^{6}
Y-91m	2×10^{0}	2×10^{0}	1×10^{2}	1×10^{6}
Y-92	2×10^{-1}	2×10^{-1}	1×10^{2}	1×10^{5}
Y-93	3×10^{-1}	3×10^{-1}	1×10^{2}	1×10^{5}
Υτέρβιο (70)				
Yb-169	4×10^{0}	1×10^{0}	1×10^{2}	1×10^{7}
Yb-175	3×10^{1}	9×10^{-1}	1×10^{3}	1×10^{7}
Ψευδάργυρος (30)				
Zn-65	2×10^{0}	2×10^{0}	1×10^{1}	1×10^{6}
Zn-69	3×10^{0}	6×10^{-1}	1×10^{4}	1×10^{6}
Zn-69m (a)	3×10^{0}	6×10^{-1}	1×10^{2}	1×10^{6}
Ζιρκόνιο (40)				
Zr-88	3×10^{0}	3×10^{0}	1×10^{2}	1×10^{6}

Ραδιονουκλεϊδιο (ατομικός αριθμός)	**A_1 (TBq)**	**A_2 (TBq)**	**Συγκέντρωση δραστικότητας για εξαιρούμενο υλικό (Bq/g)**	**Όριο δραστικότητας για εξαιρούμενο φορτίο (Bq)**
Zr-93	Χωρίς όριο	Χωρίς όριο	1×10^3 (b)	1×10^7 (b)
Zr-95 (a)	2×10^0	8×10^{-1}	1×10^1	1×10^6
Zr-97 (a)	4×10^{-1}	4×10^{-1}	1×10^1 (b)	1×10^5 (b)

(a) Οι τιμές A_1 και/ή A_2 περιλαμβάνουν τη συμμετοχή θυγατρικών νουκλεϊδίων με χρόνο ημι-ζωής μικρότερο από 10 ημέρες, όπως καταγράφονται στη συνέχεια :

Mg-28	Al-28
Ar-42	K-42
Ca-47	Sc-47
Ti-44	Sc-44
Fe-52	Mn-52m
Fe-60	Co-60m
Zn-69m	Zn-69
Ge-68	Ga-68
Rb-83	Kr-83m
Sr-82	Rb-82
Sr-90	Y-90
Sr-01	Y-91m
Sr-92	Y-92
Y-87	Sr-87m
Zr-95	Nb-95m
Zr-97	Nb-97m, Nb-97
Mo-99	TC-99m
Tc-95m	Tc-95
Tc-96m	Tc-96
Ru-103	Rh-103m
Ru-106	Rh-106
Pd-103	Rh-103m
Ag-108m	Ag-108
Ag-110m	Ag-110
Cd-115	In-115m
In-114m	In-114
Sn-113	In-113m
Sn-121m	Sn-121
Sn-126	Sb-126m
Te-118	Sb-118
Te-127m	Te-127
Te-129m	Te-129
Te-131m	Te-131
Te-132	I-132
I-135	Xe-135m
Xe-122	I-122
Cs-137	Ba-137m
Ba-131	Cs-131
Ba-140	La-140
Ce-144	Pr-144m, Pr-144
Pm-148m	Pm-148

Gd-146	Eu-146
Dy-166	Ho-166
Hf-172	Lu-172
W-178	Ta-178
W-188	Re-188
Re-189	Os-189m
Os-194	Ir-194
Ir-189	Os-189m
Pt-188	Ir-188
Hg-194	Au-194
Hg-195m	Hg-195
Pb-210	Bi-210
Pb-212	Bi-212, Tl-208, Po-212
Bi-210m	Tl-206
Bi-212	Tl-208, Po-212
At-211	Po-211
Rn-222	Po-218, Pb-214, At-218, Bi-214, Po-214
Ra-223	Rn-219, Po-215, Pb-211, Bi-211, Po-211, Tl-207
Ra-224	Rn-220, Po-216, Pb-212, Bi-212, Tl-208, Po-212
Ra-225	Ac-225, Fr-221, At-217, Bi-213, Tl-209, Po-213, Pb-209
Ra-226	Rn-222, Po-218, Pb-214, At-218, Bi-214, Po-214
Ra-228	Ac-228
Ac-225	Fr-221, At-217, Bi-213, Tl-209, Po-213, Pb-209
Ac-227	Fr-223
Th-228	Ra-224, Rn-220, Po-216, Pb-212, Bi-212, Tl-208, Po-212
Th-234	Pa-234m, Pa-234
Pa-230	Ac-226, Th-226, Fr-222, Ra-222, Rn-218, Po-214
U-230	Th-226, Ra-222, Rn-218, Po-214
U-235	Th-231
Pu-241	U-237
Pu-244	U-240, Np-240m
Am-242m	Am-242, Np-238
Am-243	Np-239
Cm-247	Pu-243
Bk-249	Am-245
Cf-253	Cm-249

(b) Τα μητρικά νουκλεϊδια και οι γόνοι τους που περιλαμβάνονται σε προσωρινή ισορροπία αναφέρονται παρακάτω:

Sr-90	Y-90
Zr-93	Nb-93m
Zr-97	Nb-97
Ru-106	Rh-106
Ag-108m	Ag-108
Cs-137	Ba-137m
Ce-144	Pr-144
Ba-140	La-140
Bi-212	Tl-208 (0.36), Po-212 (0.64)
Pb-210	Bi-210, Po-210
Pb-212	Bi-212, Tl-208 (0.36), Po-212 (0.64)
Rn-222	Po-218, Pb-214, Bi-214, Po-214
Ra-223	Rn-219, Po-215, Pb-211, Bi-211, Tl-207
Ra-224	Rn-220, Po-216, Pb-212, Bi-212, Tl-208 (0.36), Po-212 (0.64)
Ra-226	Rn-222, Po-218, Pb-214, Bi-214, Po-214, Pb-210, Bi-210, Po-210

Ra-228	Ac-228
Th-228	Ra-224, Rn-220, Po-216, Pb212, Bi-212, Tl208 (0.36), Po-212 (0.64)
Th-229	Ra-225, Ac-225, Fr-221, At-217, Bi-213, Po-213, Pb-209
Th-φυσ.	Ra-228, Ac-228, Th-228, Ra-224, Rn-220, Po-216, Pb-212, Bi-212, l208(0.36), Po-212 (0.64)
Th-234	Pa-234m
U-230	Th-226, Ra-222, Rn-218, Po-214
U-232	Th-228, Ra-224, Rn-220, Po-216, Pb-212, Bi-212, Tl-208 (0.36), Po-212 (0.64)
U-235	Th-231
U-238	Th-234, Pa-234m
U-φυσ.	Th-234, Pa-234m, U-234, Th-230, Ra-226, Rn-222, Po-218, Pb-214, Bi-214, Po-214, Pb-210, Bi-210, Po-210
Np-237	Pa-233
Am-242m	Am-242
Am-243	Np-239

(c) Η ποσότητα μπορεί να προσδιοριστεί από το ρυθμό διάσπασης ή μέτρηση του επίπεδου ακτινοβολίας σε προκαθορισμένη απόσταση από την πηγή.

(d) Αυτές οι τιμές ισχύουν μόνο για ενώσεις του ουράνιου που παίρνουν τη χημική μορφή UF_6, UO_2F_2 και $UO_2(NO_3)_2$ τόσο σε κανονικές όσο και σε τυχαίες συνθήκες μεταφοράς.

(e) Αυτές οι τιμές ισχύουν μόνο για ενώσεις του ουράνιου που παίρνουν τη χημική μορφή UO_3, UF_4, UCl_4 και εξασθενείς ενώσεις τόσο σε κανονικές, όσο και σε τυχαίες συνθήκες μεταφοράς.

(f) Αυτές οι τιμές ισχύουν για όλες τις ενώσεις του ουράνιου άλλες από εκείνες που καθορίζονται παραπάνω στα (d) και (e).

(g) Αυτές οι τιμές ισχύουν μόνο για μη-εκπέμπον ουράνιο.

2.2.7.2.2.2 Για επιμέρους ραδιονουκλεΐδια τα οποία δεν αναφέρονται στον Πίνακα 2.2.7.2.2.1, για τον προσδιορισμό των βασικών τιμών των ραδιονουκλεΐδιων που αναφέρονται στη 2.2.7.2.2.1 απαιτείται έγκριση από αρμόδια αρχή. Επιτρέπεται η χρήση μιας τιμής A_2 υπολογιζόμενης με συντελεστή δόσης για τον κατάλληλο τύπο απορρόφησης πνευμόνων όπως προτείνεται από τη Διεθνή Επιτροπή για την Προστασία από Ακτινοβολία, εάν λαμβάνονται υπ' όψιν οι χημικές μορφές τόσο σε κανονικές όσο και σε τυχαίες συνθήκες μεταφοράς. Εναλλακτικά, μπορούν να χρησιμοποιηθούν οι τιμές των ραδιονουκλεΐδίων στον Πίνακα 2.2.7.2.2.2 χωρίς την έγκριση αρμόδιας αρχής.

Πίνακας 2.2.7.2.2.2
Βασικές τιμές ραδιονουκλεϊδιων για άγνωστα ραδιονουκλεϊδια ή μίγματα

Ραδιενεργά περιεχόμενα	A_1	A_2	Συγκέντρωση δραστικότητας για εξαιρούμενο υλικό	Όριο δραστικότητας για εξαιρούμενο φορτίο
	(TBq)	(TBq)	(Bq/g)	(Bq)
Είναι γνωστή η ύπαρξη μόνο νουκλεϊδίων που εκπέμπουν βήτα ή γάμμα ακτινοβολία	0.1	0.02	1×10^{1}	1×10^{4}
Είναι γνωστή η ύπαρξη νουκλεϊδίων που εκπέμπουν άλφα ακτινοβολία αλλά όχι εκπομποί νετρονίων	0.2	9×10^{-5}	1×10^{-1}	1×10^{3}
Είναι γνωστή η ύπαρξη νουκλεϊδίων που εκπέμπουν νετρόνια ή δεν υπάρχουν διαθέσιμα σχετικά δεδομένα	0.001	9×10^{-5}	1×10^{-1}	1×10^{3}

2.2.7.2.2.3 Στους υπολογισμούς των A_1 και A_2 για ένα ραδιονουκλεΐδιο που δεν είναι στον Πίνακα 2.2.7.2.2.1, μια μόνη αλυσίδα ραδιενεργούς διάσπασης στην οποία τα ραδιονουκλεΐδια παρουσιάζονται στις φυσικές τους αναλογίες, και στην οποία κανένα θυγατρικό νουκλεΐδιο δεν έχει χρόνο ημι-ζωής είτε μεγαλύτερο από 10 ημέρες είτε μεγαλύτερο από εκείνον του μητρικού νουκλεϊδίου, θεωρείται ως ένα μόνο ραδιονουκλεΐδιο και η δραστικότητα που θα λαμβάνεται υπ' όψη και η τιμή A_1 ή A_2 που θα ισχύει θα είναι εκείνες που αντιστοιχούν στο μητρικό νουκλεΐδιο εκείνης της αλυσίδας. Στην περίπτωση αλυσίδων ραδιενεργούς διάσπασης στις οποίες οποιοδήποτε θυγατρικό νουκλεΐδιο έχει χρόνο ημι-ζωής είτε μεγαλύτερο από 10 ημέρες είτε μεγαλύτερο από εκείνο του μητρικού νουκλεϊδίου, το μητρικό και τέτοια θυγατρικά νουκλεΐδια θα θεωρούνται ως μείγματα διαφορετικών νουκλεϊδίων.

2.2.7.2.2.4 Για μείγματα ραδιονουκλεϊδίων, ο προσδιορισμός των βασικών τιμών των ραδιονουκλεϊδίων που αναφέρονται στην παράγραφο 2.2.7.2.2.1 μπορεί να οριστεί ως εξής:

$$X_m = \frac{1}{\sum_i \frac{f(i)}{X(i)}}$$

όπου,

f(i) είναι το κλάσμα δραστικότητας ή η συγκέντρωση δραστικότητας του ραδιονουκλεϊδίου i στο μείγμα,

X(i) είναι η κατάλληλη τιμή του A_1 ή του A_2, ή η συγκέντρωση δραστικότητας για εξαιρούμενο υλικό ή το όριο δραστικότητας για ένα εξαιρούμενο φορτίο ως κατάλληλα για το ραδιονουκλεΐδιο i, και

X_m είναι η προκύπτουσα τιμή του A_1 ή του A_2, ή η συγκέντρωση δραστικότητας για εξαιρούμενο υλικό ή το όριο δραστικότητας για ένα εξαιρούμενο φορτίο στην περίπτωση μείγματος.

2.2.7.2.2.5 Όταν είναι γνωστή η ταυτότητα κάθε ραδιονουκλεϊδίου αλλά οι επιμέρους δραστικότητες κάποιων ραδιονουκλεϊδίων είναι άγνωστες, τα ραδιονουκλεΐδια μπορούν να ομαδοποιούνται και η χαμηλότερη τιμή ραδιονουκλεϊδίου, ανάλογα με την περίπτωση, για τα ραδιονουκλεΐδια σε κάθε ομάδα μπορεί να χρησιμοποιείται στην εφαρμογή των τύπων των παραγράφων 2.2.7.2.2.4 και 2.2.7.2.4.4. Οι ομάδες μπορούν να βασίζονται στη συνολική άλφα δραστικότητα και στη συνολική βήτα/γάμμα δραστικότητα όταν αυτές είναι γνωστές, χρησιμοποιώντας τις χαμηλότερες τιμές ραδιονουκλεϊδίων για τους άλφα εκπομπούς ή βήτα/γάμμα εκπομπούς, αντίστοιχα.

2.2.7.2.2.6 Για επιμέρους ραδιονουκλεΐδια ή για μείγματα ραδιονουκλεϊδίων για τα οποία δεν υπάρχουν διαθέσιμα σχετικά δεδομένα, χρησιμοποιούνται οι τιμές που εμφανίζονται στον Πίνακα 2.2.7.2.2.2.

2.2.7.2.3 *Προσδιορισμός χαρακτηριστικών άλλου υλικού*

2.2.7.2.3.1 *Υλικό χαμηλής ειδικής δραστικότητας (LSA)*

2.2.7.2.3.1.1 *(Δεσμευμένο)*

2.2.7.2.3.1.2 Τα LSA υλικά καταχωρούνται σε μία από τις τρεις ομάδες:

(a) LSA-I

(i) μεταλλεύματα ουρανίου και θορίου και συμπυκνώματα τέτοιων μεταλλευμάτων, και άλλα μεταλλεύματα που περιέχουν φυσικώς υπάρχοντα ραδιονουκλεΐδια τα οποία προορίζονται για κατεργασία για τη χρήση αυτών των ραδιονουκλεϊδίων.

(ii) φυσικό ουράνιο, εξαντλημένο ουράνιο, φυσικό θόριο ή οι ενώσεις ή τα μίγματά τους, υπό τον όρο ότι είναι μη εκπέμποντα και σε στερεή ή υγρή μορφή.

(iii) ραδιενεργό υλικό για του οποίου την τιμή A_2 δεν έχει τεθεί όριο, εξαιρουμένου του υλικού που έχει ταξινομηθεί ως σχάσιμο σύμφωνα με την παράγραφο 2.2.7.2.3.5, ή

(iv) άλλο ραδιενεργό υλικό στο οποίο η δραστικότητα είναι κατανεμημένη σ' όλη τη μάζα και η υπολογιζόμενη μέση ειδική δραστικότητα δεν υπερβαίνει 30 φορές τις τιμές για συγκέντρωση δραστικότητας που καθορίζονται στις παραγράφους 2.2.7.2.2.1 έως 2.2.7.2.2.6, εξαιρουμένου υλικού ταξινομημένου ως σχάσιμου σύμφωνα με την παράγραφο 2.2.7.2.3.5.

(b) LSA-II

(i) νερό με συγκέντρωση τρίτιου έως 0.8 TBq/l, ή

(ii) άλλο υλικό στο οποίο η δραστικότητα είναι κατανεμημένη σε όλη τη μάζα και η υπολογιζόμενη μέση ειδική δραστικότητα δεν υπερβαίνει τα 10^{-4} A_2/g για στερεά και αέρια, και 10^{-5} A_2/g για υγρά.

(c) LSA-III - Στερεά (π.χ. συνενωμένα απόβλητα, ενεργοποιημένα υλικά), εξαιρουμένων των σκονών, στα οποία:

(i) το ραδιενεργό υλικό είναι κατανεμημένο σε όλη τη μάζα ενός στερεού ή σε ένα σύνολο στερεών αντικειμένων, ή είναι ουσιαστικά ομοιόμορφα κατανεμημένο σε ένα στερεό συμπαγές υλικό σύνδεσης (όπως τσιμέντο, ορυκτή πίσσα, κεραμικό, κ.λπ.).

(ii) το ραδιενεργό υλικό είναι σχετικά αδιάλυτο, ή περιέχεται εσωτερικά σε ένα σχετικά αδιάλυτο πλέγμα, έτσι ώστε, ακόμα και σε περίπτωση απώλειας της συσκευασίας, η απώλεια ραδιενεργού υλικού ανά κόλο με διήθηση όταν τοποθετείται σε νερό για επτά ημέρες δεν υπερβαίνει το 0.1 A_2, και

(iii) η υπολογιζόμενη μέση ειδική δραστικότητα του στερεού, εξαιρουμένου τυχόν προστατευτικού υλικού, δεν υπερβαίνει τα 2 X 10^{-3} A_2/g.

2.2.7.2.3.1.3 Το LSA-III υλικό είναι ένα στερεό τέτοιας φύσης που εάν όλα τα περιεχόμενα ενός κόλου υπόκειντο στον έλεγχο που καθορίζεται στην παράγραφο 2.2.7.2.3.1.4 η δραστικότητα στο νερό δεν θα υπερέβαινε τα 0.1 A_2.

2.2.7.2.3.1.4 Το υλικο LSA-III θα ελέγχεται ως εξής:

Ένα δείγμα στερεού υλικού αντιπροσωπευτικό όλων των περιεχόμενων του κόλου εμβαπτίζεται για 7 ημέρες στο νερό σε θερμοκρασία περιβάλλοντος. Ο όγκος του νερού που χρησιμοποιείται στον έλεγχο πρέπει να είναι επαρκής ώστε να εξασφαλίζεται ότι στο τέλος της περιόδου των 7 ημερών του ελέγχου ο ελεύθερος όγκος του μη απορροφηθέντος και μη αντιδρώντος νερού που παραμένει να είναι τουλάχιστον 10% του όγκου του ίδιου του στερεού δείγματος ελέγχου. Το νερό θα πρέπει να έχει ένα αρχικό pH 6-8 και μέγιστη αγωγιμότητα 1 mS/m στους 20°C. Η συνολική δραστικότητα του ελεύθερου όγκου νερού μετριέται μετά την εμβάπτιση για 7 ημέρες του δείγματος ελέγχου.

2.2.7.2.3.1.5 Η απόδειξη της συμφωνίας με τα πρότυπα εκτέλεσης της παραγράφου 2.2.7.2.3.1.4 πρέπει να είναι σύμφωνα με τις παραγράφους 6.4.12.1 και 6.4.12.2.

2.2.7.2.3.2 Επιφανειακά μολυσμένο αντικείμενο (SCO)

Τα SCO ταξινομούνται σε μία από τις δύο παρακάτω ομάδες:

(a) SCO-I: Ένα στερεό αντικείμενο επί του οποίου:

(i) η μη-μόνιμη μόλυνση πάνω στην προσιτή επιφάνεια υπολογιζόμενη κατά μέσον όρο πάνω από 300 cm^2 (ή στο εμβαδόν της επιφάνειας εάν είναι μικρότερο από 300 cm^2) δεν υπερβαίνει τα 4 Bq/cm^2 για βήτα και γάμμα εκπομπούς και χαμηλής τοξικότητας άλφα εκπομπούς, ή τα 0.4 Bq/cm^2 για όλους τους άλλους άλφα εκπομπούς, και

(ii) η μόνιμη μόλυνση πάνω στην προσιτή επιφάνεια υπολογιζόμενη κατά μέσον όρο πάνω από 300 cm^2 (ή στο εμβαδόν της επιφάνειας εάν είναι μικρότερο από 300 cm^2) δεν υπερβαίνει τα 4 X 10^4 Bq/cm^2 για βήτα και γάμμα εκπομπούς και χαμηλής τοξικότητας άλφα εκπομπούς, ή τα 4 X 10^3 Bq/cm^2 για όλους τους άλλους άλφα εκπομπούς, και

(iii) η μη-μόνιμη μόλυνση συν τη μόνιμη μόλυνση στην απρόσιτη επιφάνεια υπολογιζόμενη κατά μέσο όρο πάνω από 300 cm^2 (ή στο εμβαδόν της επιφάνειας εάν είναι μικρότερο από 300 cm^2) δεν υπερβαίνει τα 4 X 10^4 Bq/cm^2 για βήτα και γάμμα εκπομπούς και χαμηλής τοξικότητας άλφα εκπομπούς, ή τα 4 X 10^3 Bq/cm^2 για όλους τους άλλους άλφα εκπομπούς.

(b) SCO-II: Ένα στερεό αντικείμενο επί του οποίου είτε η μόνιμη είτε η μη-μόνιμη μόλυνση επί της επιφανείας του υπερβαίνει τα ισχύοντα όρια που καθορίζονται για τα SCO-I στο (a) παραπάνω και επί του οποίου:

(i) η μη-μόνιμη μόλυνση επί της προσιτής επιφάνειας υπολογιζόμενη κατά μέσο όρο πάνω από 300 cm^2 (ή στο εμβαδόν της επιφάνειας εάν είναι μικρότερο από 300 cm^2) δεν υπερβαίνει τα 400 Bq/cm^2 για βήτα και γάμμα εκπομπούς και χαμηλής τοξικότητας άλφα εκπομπούς, ή 40 Bq/cm^2 για όλους τους άλλους άλφα εκπομπούς, και

(ii) η μόνιμη μόλυνση επί της προσιτής επιφάνειας κατά μέσο όρο πάνω από 300 cm^2 (ή στο εμβαδόν της επιφάνειας εάν είναι μικρότερο από 300 cm^2) δεν υπερβαίνει τα 8 X 10^5 Bq/cm^2 για βήτα και γάμμα εκπομπούς και χαμηλής τοξικότητας άλφα εκπομπούς, ή τα 8 X 10^4 Bq/cm^2 για όλους τους άλλους άλφα εκπομπούς, και

(iii) η μη-μόνιμη μόλυνση συν η μόνιμη μόλυνση επί της απρόσιτης επιφάνειας κατά μέσο όρο πάνω από 300 cm^2 (ή στο εμβαδόν της επιφάνειας εάν είναι μικρότερο από 300 cm^2) δεν υπερβαίνει τα 8 X 10^5 Bq/cm^2 για βήτα και γάμμα εκπομπούς και χαμηλής τοξικότητας άλφα εκπομπούς, ή τα 8 X 10^4 Bq/cm^2 για όλους τους άλλους άλφα εκπομπούς.

2.2.7.2.3.3 Ειδικής μορφής ραδιενεργό υλικό

2.2.7.2.3.3.1 Το ειδικής μορφής ραδιενεργό υλικό θα έχει τουλάχιστον μία διάσταση όχι μικρότερη από 5 χιλιοστά. Όταν μία σφραγισμένη κάψουλα αποτελεί τμήμα του ραδιενεργού υλικού ειδικής μορφής, η κάψουλα θα είναι έτσι κατασκευασμένη ώστε να μπορεί να ανοίξει μόνο με καταστροφή της κάψουλας. Ο σχεδιασμός ειδικής μορφής ραδιενεργού υλικού απαιτεί καθολική έγκριση.

2.2.7.2.3.3.2 Το ειδικής μορφής ραδιενεργό υλικό θα είναι τέτοιας φύσης ή έτσι σχεδιασμένο ώστε εάν υποστεί τους ελέγχους που καθορίζονται στις παραγράφους 2.2.7.2.3.3.4 έως 2.2.7.2.3.3.8, θα ικανοποιεί τις παρακάτω απαιτήσεις:

(a) Δεν σπάει ή θρυμματίζεται κατά τους ελέγχους πρόσκρουσης, κρούσης και κάμψης 2.2.7.2.3.3.5 (a)(b)(c) και 2.2.7.2.3.3.6 (a) ως απαιτείται.

(b) Δεν λιώνει ή διασπείρεται κατά τον ισχύοντα έλεγχο θέρμανσης 2.2.7.2.3.3.5 (d) ή 2.2.7.2.3.3.6 (b) ως απαιτείται, και

(c) Η δραστικότητα στο νερό από τους ελέγχους διήθησης που καθορίζονται στις παραγράφους 2.2.7.2.3.3.7 και 2.2.7.2.3.3.8 δεν πρέπει να υπερβαίνει τα 2 kBq, ή εναλλακτικά για σφραγισμένες πηγές, ο ρυθμός διαρροής από τον ογκομετρικό έλεγχο υπολογισμού της διαρροής που καθορίζεται στο Διεθνές Πρότυπο ISO 9978:1992 "Προστασία από Ακτινοβολία - Σφραγισμένες Ραδιενεργές Πηγές - Μέθοδοι Ελέγχου Διαρροής ", δεν πρέπει να υπερβαίνει το ισχύον κατώφλι αποδοχής που είναι αποδεκτό από την αρμόδια αρχή.

2.2.7.2.3.3.3 Η απόδειξη της συμφωνίας με τα πρότυπα απόδοσης της παραγράφου 2.2.7.2.3.3.2 πρέπει να είναι σύμφωνα με τις παραγράφους 6.4.12.1 και 6.4.12.2.

2.2.7.2.3.3.4 Δείγματα που περιέχουν ή προσομοιάζουν με ειδικής μορφής ραδιενεργό υλικό υπόκεινται στον έλεγχο πρόσκρουσης, στον έλεγχο κρούσης, στον έλεγχο κάμψης, και στον έλεγχο θέρμανσης που καθορίζονται στην παράγραφο 2.2.7.2.3.3.5 ή σε εναλλακτικούς ελέγχους όπως ορίζεται στην 2.2.7.2.3.3.6. Ένα διαφορετικό δείγμα μπορεί να χρησιμοποιηθεί για κάθε έλεγχο. Μετά από κάθε έλεγχο, γίνεται έλεγχος εκτίμησης της διαρροής με διήθηση ή ογκομετρικά στο δείγμα με μία μέθοδο όχι λιγότερο ευαίσθητη από τις μεθόδους που δίνονται στην παράγραφο 2.2.7.2.3.3.7 για αδιάσπαρτο στερεό υλικό ή στην 2.2.7.2.3.3.8 για υλικό σε κάψουλα.

2.2.7.2.3.3.5 Οι σχετικές μέθοδοι ελέγχου είναι:

(a) Έλεγχος πρόσκρουσης: το δείγμα θα ριφθεί πάνω σ' ένα στόχο από ύψος 9 μέτρων. Το είδος του στόχου ορίζεται στην παράγραφο 6.4.14,

(b) Έλεγχος κρούσης: το δείγμα τοποθετείται σε ένα φύλλο μολύβδου το οποίο στηρίζεται από μια λεία στερεή επιφάνεια και χτυπιέται από την επίπεδη όψη μιας χαλύβδινης ράβδου έτσι ώστε να προκληθεί κρούση ισοδύναμη με αυτή που προκαλείται από ελεύθερη πτώση βάρους 1.4 κιλών από 1 μέτρο. Το χαμηλότερο μέρος της ράβδου πρέπει να έχει 25 χιλιοστά διάμετρο με τις πλευρές στρογγυλεμένες με ακτίνα (3.0 ± 0.3) χιλιοστά. Ο μόλυβδος, με αριθμό σκληρότητας 3.5 έως 4.5 της κλίμακας Vickers και όχι περισσότερο από 25 χιλιοστά πάχος, πρέπει να καλύπτει επιφάνεια μεγαλύτερη από αυτή που καλύπτεται από το δείγμα. Για κάθε κρούση, χρησιμοποιείται καινούργια επιφάνεια μολύβδου. Η ράβδος πρέπει να χτυπάει το δείγμα έτσι ώστε να προκαλείται η μέγιστη καταστροφή.

(c) Έλεγχος κάμψης: ο έλεγχος εφαρμόζεται μόνο για επιμήκεις, λεπτές πηγές ελάχιστου μήκους 10 εκατοστών και λόγο μήκους προς ελάχιστο πλάτος όχι μικρότερο από 10. Το δείγμα συσφίγγεται άκαμπτα σε οριζόντια θέση έτσι ώστε το μισό από το μήκος του να εξέχει από το σφιγκτήρα. Η κλίση του δείγματος πρέπει να είναι τέτοια ώστε το δείγμα να υφίσταται μέγιστη καταστροφή όταν το ελεύθερο άκρο του χτυπηθεί από την επίπεδη όψη μιας χαλύβδινης ράβδου. Η ράβδος πρέπει να χτυπήσει το δείγμα με τρόπο ώστε να προκληθεί κρούση ισοδύναμη με αυτή που προκαλείται από ελεύθερη κάθετη πτώση βάρους 1.4 κιλών από 1 μέτρο. Το χαμηλότερο μέρος της ράβδου πρέπει να έχει 25 χιλιοστά διάμετρο με στρογγυλεμένες πλευρές ακτίνας (3.0 ± 0.3) χιλιοστών.

(d) Έλεγχος θέρμανσης: το δείγμα θερμαίνεται σε αέρα μέχρι θερμοκρασία 800°C και διατηρείται σε αυτή τη θερμοκρασία για περίοδο 10 λεπτών και στη συνέχεια αφήνεται να ψυχθεί.

2.2.7.2.3.3.6 Δείγματα που περιέχουν ή προσομοιώνουν ραδιενεργό υλικό κλεισμένο σε σφραγισμένη κάψουλα μπορούν να εξαιρεθούν από:

(a) Τους ελέγχους που καθορίζονται στις παραγράφους 2.2.7.2.3.3.5 (a) και (b) εφόσον η μάζα του ειδικής μορφής ραδιενεργού υλικού:

(i) είναι μικρότερη από 200 g και εναλλακτικά υπόκειται στον έλεγχο πρόσκρουσης της Κλάσης 4 που καθορίζεται στο Διεθνές Πρότυπο ISO 2919:1999 "Προστασία από ακτινοβολία - Σφραγισμένες ραδιενεργές πηγές – Γενικές απαιτήσεις και Ταξινόμηση", ή

(ii) είναι μικρότερη από 500 g και εναλλακτικά υπόκειται στον έλεγχο πρόσκρουσης της Κλάσης 5 που καθορίζεται στο Διεθνές Πρότυπο ISO2919:1999 "Προστασία από ακτινοβολία - Σφραγισμένες ραδιενεργές πηγές - Γενικές απαιτήσεις και Ταξινόμηση", και

(b) Τον έλεγχο που καθορίζεται στην παράγραφο 2.2.7.2.3.3.5 (d) εφόσον εναλλακτικά υπόκεινται στον έλεγχο θερμοκρασίας της Κλάσης 6 που καθορίζεται στο Διεθνές Πρότυπο ISO 2919:1999 "Προστασία από ακτινοβολία - Σφραγισμένες ραδιενεργές πηγές - Γενικές απαιτήσεις και Ταξινόμηση".

2.2.7.2.3.3.7 Για δείγματα τα οποία περιέχουν ή προσομοιώνουν αδιάσπαρτο στερεό υλικό, γίνεται εκτίμηση με διήθηση, ως εξής:

(a) Το δείγμα εμβαπτίζεται για 7 ημέρες σε νερό σε θερμοκρασία περιβάλλοντος. Ο όγκος του νερού που χρησιμοποιείται στον έλεγχο πρέπει να είναι επαρκής ώστε να εξασφαλίζεται ότι στο τέλος της περιόδου ελέγχου των 7 ημερών ο ελεύθερος όγκος του μη απορροφηθέντος και μη αντιδρώντος νερού που απομένει να είναι τουλάχιστον 10% του όγκου του ίδιου του στερεού δείγματος ελέγχου. Το νερό πρέπει να έχει αρχικό pH 6-8 και μέγιστη αγωγιμότητα 1 mS/m στους 20 °C.

(b) Το νερό με το δείγμα στη συνέχεια θερμαίνονται σε θερμοκρασία (50 ± 5) °C και παραμένουν σ' αυτή τη θερμοκρασία για 4 ώρες,

(c) Στη συνέχεια, προσδιορίζεται η δραστικότητα του νερού.

(d) Στη συνέχεια, το δείγμα διατηρείται για τουλάχιστον 7 ημέρες σε ακίνητο αέρα σε θερμοκρασία όχι μικρότερη από 30 °C και σχετική υγρασία όχι μικρότερη από 90%,

(e) Στη συνέχεια, το δείγμα εμβαπτίζεται σε νερό ίδιων προδιαγραφών όπως στο (a) ανωτέρω και το νερό με το δείγμα θερμαίνονται στους (50 ± 5) °C και διατηρούνται σ' αυτή τη θερμοκρασία για 4 ώρες,

(f) Στη συνέχεια, προσδιορίζεται η δραστικότητα του νερού.

2.2.7.2.3.3.8 Για δείγματα τα οποία περιέχουν ή προσομοιάζουν ραδιενεργό υλικό κλεισμένο σε σφραγισμένη κάψουλα, γίνεται υπολογισμός της διαρροής είτε με διήθηση είτε ογκομετρικά, ως εξής:

(a) Ο υπολογισμός με διήθηση γίνεται με τα παρακάτω βήματα:

(i) το δείγμα εμβαπτίζεται σε νερό σε θερμοκρασία περιβάλλοντος. Το νερό πρέπει να έχει αρχικό pH 6-8 με μέγιστη αγωγιμότητα 1 mS/m στους 20 °C.

(ii) το νερό και το δείγμα θερμαίνονται σε θερμοκρασία (50 ± 5) °C και διατηρούνται σ' αυτή τη θερμοκρασία για 4 ώρες.

(iii) στη συνέχεια, προσδιορίζεται η δραστικότητα του νερού.

(iv) το δείγμα διατηρείται για τουλάχιστον 7 ημέρες σε ακίνητο αέρα σε θερμοκρασία όχι μικρότερη από 30 °C και σχετική υγρασία όχι μικρότερη από 90%.

(v) επαναλαμβάνονται οι διαδικασίες (i), (ii) και (iii).

(b) Ο εναλλακτικός ογκομετρικός υπολογισμός της διαρροής περιλαμβάνει οποιουσδήποτε ελέγχους που προκαθορίζονται στο Διεθνές Πρότυπο ISO 9978:1992 "Προστασία από Ακτινοβολία - Σφραγισμένες ραδιενεργές πηγές - Μέθοδοι ελέγχου Διαρροής", οι οποίοι είναι αποδεκτοί από την αρμόδια αρχή.

2.2.7.2.3.4 Ραδιενεργό υλικό χαμηλής διασποράς

2.2.7.2.3.4.1 Ο σχεδιασμός για ραδιενεργό υλικό χαμηλής διασποράς θα απαιτήσει πολυμερή έγκριση. Το ραδιενεργό υλικό χαμηλής διασποράς θα είναι τέτοιο ώστε το συνολικό ποσό αυτού του ραδιενεργού υλικού σε ένα κόλο θα ικανοποιεί τις ακόλουθες απαιτήσεις:

(a) Το επίπεδο ραδιενέργειας στα 3 m στο μη προστατευμένο ραδιενεργό υλικό δεν υπερβαίνει τα 10 mSv/h

(b) Αν υποβληθεί στις δοκιμές που ορίζονται στις παραγράφους 6.4.20.3 και 6.4.20.4, η αερομεταφερόμενη αποδέσμευση σε μορφή αερίου και σωματιδίων μέχρι τα 100 μm

αεροδυναμικής ισοδύναμης διαμέτρου δεν θα ξεπερνάει τα 100 A_2. Ένα ξεχωριστό δείγμα μπορεί να χρησιμοποιηθεί για κάθε δοκιμή, και

(c) Αν υποβληθεί σε δοκιμή που ορίζεται στην 2.2.7.2.3.1.4 η δραστικότητα στο νερό δεν θα ξεπερνάει τα 100 A_2. Στην εφαρμογή αυτή της δοκιμής, τα ζημιογόνα αποτελέσματα των δοκιμών που ορίζονται στην (b) ανωτέρω θα ληφθούν υπόψη.

2.2.7.2.3.4.2 Ραδιενεργό υλικό χαμηλής διασποράς θα υποβληθεί σε δοκιμές ως ακολούθως:

Ένα δείγμα που περιλαμβάνει ή προσομοιώνει χαμηλής διασποράς ραδιενεργό υλικό θα υποβάλλεται στην ενισχυμένη θερμική δοκιμή που ορίζεται στην 6.4.20.3 και τη δοκιμή πρόσκρουσης που ορίζεται στην 6.4.20.4. Ένα διαφορετικό δείγμα μπορεί να χρησιμοποιηθεί για κάθε μία από τις δοκιμές. Μετά από κάθε δοκιμή, το δείγμα θα υποβάλλεται σε έλεγχο διήθησης που ορίζεται στη 2.2.7.2.3.1.4. Μετά από κάθε δοκιμή θα αποφασίζεται αν οι απαιτήσεις της 2.2.7.2.3.4.1 έχουν ικανοποιηθεί.

2.2.7.2.3.4.3 Επίδειξη συμμόρφωσης με τα πρότυπα λειτουργίας στις 2.2.7.2.3.4.1 και 2.2.7.2.3.4.2 θα είναι σύμφωνα με τις 6.4.12.1 και 6.4.12.2.

2.2.7.2.3.5 Σχάσιμο υλικό

Κόλα που περιέχουν σχάσιμα ραδιονουκλεΐδια, θα ταξινομούνται κάτω από τη σχετική καταχώρηση του πίνακα 2.2.7.2.1.1 για σχάσιμα υλικά εκτός εάν μία από τις προϋποθέσεις (a) έως (d) αυτής της παραγράφου ικανοποιείται. Μόνο μία μορφή εξαίρεσης επιτρέπεται ανά φορτίο.

(a) Ένα όριο μάζας ανά φορτίο όπως το:

$$\frac{\text{μάζα ουρανίου235(g)}}{X} + \frac{\text{μάζα άλλου σχάσιμου υλικού(g)}}{Y} < 1$$

όπου X και Y είναι τα όρια μάζας που ορίζονται στον Πίνακα 2.2.7.2.3.5, υπό τον όρο ότι η μικρότερη εξωτερική διάσταση εκάστου κόλου δεν είναι μικρότερη από 10 εκ. και ότι:

(i) είτε έκαστο κόλο δεν περιέχει περισσότερα από 15 g σχάσιμου υλικού. Για ασυσκεύαστο υλικό αυτός ο ποσοτικός περιορισμός θα έχει εφαρμογή επί του φορτίου που μεταφέρεται εντός ή επί του οχήματος, ή

(ii) το σχάσιμο υλικό είναι ένα ομοιογενές υδρογονούχο διάλυμα ή μείγμα όπου ο λόγος των σχάσιμων νουκλεϊδίων προς το υδρογόνο είναι μικρότερος από 5 % κατά μάζα, ή

(iii) δεν υπάρχει περισσότερο από 5g σχάσιμου υλικού σε οποιοδήποτε 10λιτρο όγκο του υλικού.

Ούτε βηρύλλιο ούτε δευτέριο θα πρέπει να υπάρχουν σε ποσότητες που υπερβαίνουν το 1 % των ορίων μάζας του εφαρμόσιμου φορτίου που δίδεται στον Πίνακα 2.2.7.2.3.5, εκτός από το δευτέριο σε φυσική συγκέντρωση σε υδρογόνο.

(b) Ουράνιο εμπλουτισμένο σε ουράνιο-235 σε ένα μέγιστο 1 % κατά μάζα, και με συνολική περιεκτικότητα σε πλουτώνιο και ουράνιο-233 όχι μεγαλύτερη από το 1 % της μάζας του ουρανίου-235, με την προϋπόθεση ότι το σχάσιμο υλικό διανέμεται ουσιαστικά ομοιογενώς σε όλο το υλικό. Επιπλέον, εάν το ουράνιο-235 είναι παρόν σε μορφή μεταλλική, οξειδίου ή καρβιδίου, δεν πρέπει να σχηματίζει διάταξη πλέγματος.

(c) Υγρά διαλύματα νιτρικού ουρανύλιου εμπλουτισμένα σε ουράνιο-235 σε ένα μέγιστο 2% κατά μάζα, με συνολική περιεκτικότητα σε πλουτώνιο και ουράνιο-233 όχι μεγαλύτερη από το 0,002 % της μάζας του ουράνιου, και ελάχιστη ατομική αναλογία αζώτου προς ουράνιο (N/U) 2.

(d) Κόλα που περιέχουν, ξεχωριστά, ένα συνολικό βάρος πλουτωνίου όχι μεγαλύτερο από 1 kg, από το οποίο όχι περισσότερο από 20% κατά μάζα μπορεί να συνίσταται από πλουτώνιο-239, πλουτώνιο-241 ή οποιοδήποτε συνδυασμό αυτών των ραδιονουκλεϊδίων.

Πίνακας 2.2.7.2.3.5: Όρια μάζας αποστολής για εξαιρέσεις από τις απαιτήσεις για κόλα που περιέχουν σχάσιμο υλικό

Σχάσιμο υλικό	**Βάρος σχάσιμου υλικού (g) αναμεμιγμένο με ουσίες μέσης πυκνότητας υδρογόνου μικρότερης ή ίσης του νερού**	**Βάρος σχάσιμου υλικού (g) αναμεμιγμένο με ουσίες μέσης πυκνότητας υδρογόνου μεγαλύτερης του νερού**
Ουράνιο-235 (X)	400	290
Άλλο σχάσιμο υλικό (Y)	250	180

2.2.7.2.4 *Ταξινόμηση κόλων ή ασυσκεύαστου υλικού*

Η ποσότητα ραδιενεργού υλικού σε ένα κόλο δεν θα υπερβαίνει τα σχετικά όρια για τον τύπο κόλου όπως περιγράφονται κατωτέρω.

2.2.7.2.4.1 Ταξινόμηση σαν εξαιρούμενο κόλο

2.2.7.2.4.1.1 Τα κόλα μπορούν να ταξινομούνται σαν εξαιρούμενα κόλα αν:

(a) Είναι κενά κόλα που περιείχαν ραδιενεργό υλικό

(b) Περιέχουν όργανα ή είδη σε περιορισμένες ποσότητες

(c) Περιέχουν αντικείμενα κατασκευασμένα από φυσικό ουράνιο, εξαντλημένο ουράνιο ή φυσικό θόριο, ή

(d) Περιέχουν ραδιενεργό υλικό σε περιορισμένες ποσότητες.

2.2.7.2.4.1.2 Ένα κόλο που περιέχει ραδιενεργό υλικό μπορεί να ταξινομηθεί σαν εξαιρούμενο κόλο υπό τον όρο ότι το επίπεδο ακτινοβολίας σε οποιοδήποτε σημείο της εξωτερικής τους επιφανείας δεν υπερβαίνει τα 5 μSv/h.

Πίνακας 2.2.7.2.4.1.2: Όρια δραστικότητας για εξαιρούμενα κόλα

Φυσική κατάσταση των περιεχομένων	Όργανα ή αντικείμενα		Υλικά Όρια κόλου[a]
	Όρια ειδών[a]	Όρια κόλου[a]	
(1)	(2)	(3)	(4)
Στερεά			
ειδική μορφή	10^{-2} A_1	A_1	10^{-3} A_1
άλλη μορφή	10^{-2} A_2	A_2	10^{-3} A_2
Υγρά	10^{-3} A_2	10^{-1} A_2	10^{-4} A_2
Αέρια			
τρίτιο	2 X 10^{-2} A_2	2 X 10^{-1} A_2	2 X 10^{-2} A_2
ειδική μορφή	10^{-3} A_1	10^{-2} A_1	10^{-3} A_1
άλλες μορφές	10^{-3} A_2	10^{-2} A_2	10^{-3} A_2

[a] *Για μίγματα ραδιονουκλεϊδίων, βλέπε 2.2.7.2.2.4 έως 2.2.7.2.2.6.*

2.2.7.2.4.1.3 Ραδιενεργό υλικό το οποίο περικλείεται ή περιλαμβάνεται σαν εξάρτημα ενός οργάνου ή άλλου κατασκευασμένου αντικειμένου μπορεί να ταξινομηθεί στο UN Αριθ. 2911 ΡΑΔΙΕΝΕΡΓΟ ΥΛΙΚΟ, ΕΞΑΙΡΟΥΜΕΝΟ ΚΟΛΟ – ΟΡΓΑΝΑ ή ΑΝΤΙΚΕΙΜΕΝΑ υπό τον όρο ότι:

(a) Το επίπεδο ακτινοβολίας στα 10 εκ. από οιοδήποτε σημείο της εξωτερικής επιφανείας οιουδήποτε ασυσκεύαστου οργάνου ή αντικειμένου δεν είναι υψηλότερο από 0,1 mSv/h, και

(b) Κάθε όργανο ή κατασκευασμένο αντικείμενο φέρει την ένδειξη «ΡΑΔΙΕΝΕΡΓΟ», εκτός:

(i) ραδιοφωτιζόμενα ρολόγια ή συσκευές

(ii) καταναλωτικά προϊόντα τα οποία είτε έχουν λάβει κανονική έγκριση σύμφωνα με την 1.7.1.4 (d) ή ατομικά δεν υπερβαίνουν το όριο δραστικότητας για μία εξαιρούμενη αποστολή του Πίνακα 2.2.7.2.2.1 (στήλη 5), υπό τον όρο ότι αυτά τα προϊόντα μεταφέρονται σε κόλο που φέρει την ένδειξη «ΡΑΔΙΕΝΕΡΓΟ» σε μία εσωτερική επιφάνεια με τέτοιο τρόπο ώστε η προειδοποίηση της παρουσίας ραδιενεργού υλικού να είναι εμφανής κατά το άνοιγμα του κόλου, και

(c) Το δραστικό υλικό είναι τελείως κλεισμένο με μη-δραστικά συστατικά (μία συσκευή που έχει τη μοναδική αποστολή να περιέχει ραδιενεργό υλικό, δεν θα θεωρείται ότι είναι ένα όργανο ή κατασκευασμένο αντικείμενο), και

(d) Τα όρια που ορίζονται στις στήλες 2 και 3 του Πίνακα 2.2.7.2.4.1.2 ικανοποιούνται για κάθε ατομικό είδος και κάθε κόλο, αντίστοιχα.

2.2.7.2.4.1.4 Ραδιενεργό υλικό με δραστικότητα που δεν υπερβαίνει το όριο που ορίζεται στη στήλη 4 του Πίνακα 2.2.7.2.4.1.2, μπορεί να ταξινομηθεί με UN Αριθ. 2910 ΡΑΔΙΕΝΕΡΓΟ ΥΛΙΚΟ, ΕΞΑΙΡΟΥΜΕΝΟ ΚΟΛΟ – ΠΕΡΙΟΡΙΣΜΕΝΗ ΠΟΣΟΤΗΤΑ ΥΛΙΚΟΥ υπό τον όρο ότι:

(a) Το κόλο παρακρατεί τα ραδιενεργά του περιεχόμενα κάτω από συνήθεις συνθήκες μεταφοράς, και

(b) Το κόλο φέρει την ένδειξη «ΡΑΔΙΕΝΕΡΓΟ» σε μία εσωτερική επιφάνεια με τέτοιο τρόπο ώστε η προειδοποίηση παρουσίας ραδιενεργού υλικού καθίσταται ορατή κατά το άνοιγμα του κόλου

2.2.7.2.4.1.5 Ένα κενό κόλο το οποίο προηγούμενα περιείχε ραδιενεργό υλικό με δραστικότητα που δεν υπερέβαινε το όριο που ορίζεται στη στήλη 4 του Πίνακα 2.2.7.2.4.1.2 μπορεί να ταξινομηθεί στο UN Αριθ. 2908 ΡΑΔΙΕΝΕΡΓΟ ΥΛΙΚΟ, ΕΞΑΙΡΟΥΜΕΝΟ ΚΟΛΟ – ΚΕΝΗ ΣΥΣΚΕΥΑΣΙΑ, υπό τον όρο ότι:

(a) Βρίσκεται σε καλά διατηρημένη κατάσταση και κλεισμένο ασφαλώς

(b) Η εξωτερική επιφάνεια οιουδήποτε ουρανίου ή θορίου στην κατασκευή του καλύπτεται με μία ανενεργή θήκη από μέταλλο ή κάποιο άλλο ανθεκτικό υλικό.

(c) Το επίπεδο εσωτερικής μη-μόνιμης μόλυνσης, όταν ο μέσος όρος είναι άνω των 300 cm^2, δεν υπερβαίνει:

(i) 400 Bq/cm^2 για βήτα και γάμμα εκπομπούς και χαμηλής τοξικότητας άλφα εκπομπούς, και

(ii) 40 Bq/cm^2 για όλους τους άλλους εκπομπούς άλφα, και

(d) Οιεσδήποτε ετικέτες που ενδεχεομένως υπάρχουν επ' αυτού σύμφωνα με την 5.2.2.1.11.1 δεν είναι πλέον ορατές.

2.2.7.2.4.1.6 Αντικείμενα που κατασκευάζονται από φυσικό ουράνιο, εξαντλημένο ουράνιο ή φυσικό θόριο στα οποία το μόνο ραδιενεργό υλικό είναι το μη εκπέμπον φυσικό ουράνιο, μη εκπέμπον εξαντλημένο ουράνιο ή μη εκπέμπον φυσικό θόριο μπορούν να ταξινομηθούν κάτω από το UN Αριθ. 2909 ΡΑΔΙΕΝΕΡΓΟ ΥΛΙΚΟ, ΕΞΑΙΡΟΥΜΕΝΟ ΚΟΛΟ – ΑΝΤΙΚΕΙΜΕΝΑ ΚΑΤΑΣΚΕΥΑΣΜΕΝΑ ΑΠΟ ΦΥΣΙΚΟ ΟΥΡΑΝΙΟ ή ΕΞΑΝΤΛΗΜΕΝΟ ΟΥΡΑΝΙΟ ή ΦΥΣΙΚΟ ΘΟΡΙΟ, υπό τον όρο ότι η εξωτερική επιφάνεια του ουρανίου ή θορίου περικλείεται σε μία μη δραστική θήκη κατασκευασμένη από μέταλλο ή κάποιο άλλο ανθεκτικό υλικό.

2.2.7.2.4.2 Ταξινόμηση σαν υλικό Χαμηλής ειδικής δραστικότητας (LSA)

Ραδιενεργό υλικό μπορεί να ταξινομηθεί σαν υλικό LSA μόνο αν ικανοποιούνται οι προϋποθέσεις των 2.2.7.2.3.1 και 4.1.9.2.

2.2.7.2.4.3 Ταξινόμηση σαν αντικείμενο Επιφανειακής μόλυνσης (SCO)

Ένα ραδιενεργό υλικό μπορεί να ταξινομηθεί σαν SCO αν ικανοποιούνται οι προϋποθέσεις των 2.2.7.2.3.2 και 4.1.9.2.

2.2.7.2.4.4 Ταξινόμηση σαν κόλο Τύπου Α

Κόλα που περιέχουν ραδιενεργό υλικό μπορούν να ταξινομηθούν σαν κόλα Τύπου Α υπό τον όρο ότι ικανοποιούν τις ακόλουθες προϋποθέσεις:

Κόλα Τύπου Α δεν πρέπει να περιέχουν δραστικότητες μεγαλύτερες από τις παρακάτω:

(a) Για ειδικής μορφής ραδιενεργό υλικό - A_1, ή

(b) Για όλα τα άλλα ραδιενεργά υλικά - A_2.

Για μείγματα ραδιονουκλεϊδίων των οποίων οι ταυτότητες και οι αντίστοιχες δραστικότητες είναι γνωστές, ισχύει ο παρακάτω όρος για τα ραδιενεργά περιεχόμενα ενός κόλου Τύπου Α:

$$\sum_i \frac{B(i)}{A_1(i)} + \sum_j \frac{C(j)}{A_2(j)} \leq 1$$

όπου

B(i) είναι η δραστικότητα του ραδιονουκλεϊδίου i ως ειδικής μορφής ραδιενεργό υλικό

$A_1(i)$ είναι η τιμή A_1 για το ραδιονουκλεϊδιο i

C(j) είναι η δραστικότητα του ραδιονουκλεϊδίου j ως άλλο από ειδικής μορφής ραδιενεργό υλικό, και

$A_2(j)$ είναι η τιμή A_2 για το ραδιονουκλεϊδιο j.

2.2.7.2.4.5 Ταξινόμηση του εξαχλωριούχου Ουρανίου

Το εξαχλωριούχο ουράνιο θα καταχωρείται μόνο στο UN Αριθ. 2977 ΡΑΔΙΕΝΕΡΓΟ ΥΛΙΚΟ, ΕΞΑΧΛΩΡΙΟΥΧΟ ΟΥΡΑΝΙΟ, ΣΧΑΣΙΜΟ, ή 2978 ΡΑΔΙΕΝΕΡΓΟ ΥΛΙΚΟ, ΕΞΑΧΛΩΡΙΟΥΧΟ ΟΥΡΑΝΙΟ, μη σχάσιμο ή σχάσιμο-εξαιρούμενο.

2.2.7.2.4.5.1 Κόλα που περιέχουν εξαχλωριούχο ουράνιο δεν θα περιέχουν:

(a) Μία μάζα εξαχλωριούχου ουρανίου διαφορετική από εκείνη που επιτρέπεται για το σχεδιασμό του κόλου

(b) Μία μάζα εξαχλωριούχου ουρανίου μεγαλύτερη από την τιμή που θα οδηγούσε σε διάκενο μικρότερο από 5% στη μέγιστη θερμοκρασία του κόλου, όπως ορίζεται για τα συστήματα των εγκαταστάσεων όπου θα χρησιμοποιηθεί το κόλο, ή

(c) Εξαχλωριούχο ουράνιο μορφής μη στερεής ή σε εσωτερική πίεση άνω της ατμοσφαιρικής πίεσης όταν παρουσιάζεται για μεταφορά.

2.2.7.2.4.6 Ταξινόμηση κόλων ως Τύπου B(U), Τύπου B(M) ή Τύπου C

2.2.7.2.4.6.1 Κόλα που δεν έχουν ταξινομηθεί διαφορετικά στις 2.2.7.2.4 (2.2.7.2.4.1 έως 2.2.7.2.4.5) θα ταξινομούνται σύμφωνα με το πιστοποιητικό έγκρισης της αρμοδιας αρχής για το κόλο που εξεδόθη στη χώρα προέλευσης του σχεδιασμού.

2.2.7.2.4.6.2 Ένα κόλο μπορεί να ταξινομηθεί σαν Τύπου B(U) μόνο αν δεν περιέχει:

(a) Δραστικότητες μεγαλύτερες από εκείνες που επιτρέπονται για το σχέδιο του κόλου.

(b) Ραδιονουκλεΐδια διαφορετικά από εκείνα που επιτρέπονται για το σχέδιο του κόλου, ή

(c) Περιεχόμενα σε μορφή, ή φυσική ή χημική κατάσταση διαφορετική από εκείνες που επιτρέπονται για το σχέδιο του κόλου,

όπως καθορίζεται στα πιστοποιητικά έγκρισής τους.

2.2.7.2.4.6.3 Ένα κόλο μπορεί να ταξινομηθεί σαν Τύπου B(M) μόνο αν δεν περιέχει:

(a) Δραστικότητες μεγαλύτερες από εκείνες που επιτρέπονται για το σχέδιο του κόλου.

(b) Ραδιονουκλεΐδια διαφορετικά από εκείνα που επιτρέπονται για το σχέδιο του κόλου, ή

(c) Περιεχόμενα σε μορφή, ή φυσική ή χημική κατάσταση διαφορετική από εκείνες που επιτρέπονται για το σχέδιο του κόλου,

όπως καθορίζεται στα πιστοποιητικά έγκρισής τους.

2.2.7.2.4.6.4 Ένα κόλο μπορεί να ταξινομηθεί σαν Τύπου C μόνο αν δεν περιέχει:

(a) Δραστικότητες μεγαλύτερες από εκείνες που επιτρέπονται για το σχέδιο του κόλου.

(b) Ραδιονουκλεΐδια διαφορετικά από εκείνα που επιτρέπονται για το σχέδιο του κόλου, ή

(c) Περιεχόμενα σε μορφή, ή φυσική ή χημική κατάσταση διαφορετική από εκείνες που επιτρέπονται για το σχέδιο του κόλου,

όπως καθορίζεται στα πιστοποιητικά έγκρισής τους.

2.2.7.2.5 *Ειδικές διευθετήσεις*

Το ραδιενεργό υλικό θα ταξινομείται ότι μεταφέρεται κάτω από ειδική διευθέτηση όταν πρόκειται να μεταφερθεί σύμφωνα με την 1.7.4.

2.2.8 Κλάση 8 Διαβρωτικές Ουσίες

2.2.8.1 ***Κριτήρια***

2.2.8.1.1 Ο τίτλος της Κλάσης 8 καλύπτει ουσίες και είδη που περιέχουν ουσίες αυτής της Κλάσης που με χημική δράση προσβάλλουν τον επιθηλιακό ιστό -του δέρματος ή των βλεννογόνων υμένων- με τον οποίο είναι σε επαφή και ουσίες που σε περίπτωση διαρροής είναι ικανές να βλάψουν ή καταστρέψουν άλλα εμπορεύματα, ή μέσα μεταφοράς και μπορούν επίσης να προκαλέσουν άλλους κινδύνους. Ο τίτλος αυτής της Κλάσης επίσης καλύπτει άλλες ουσίες που σχηματίζουν ένα διαβρωτικό υγρό μόνον με την παρουσία νερού, ή που παράγουν διαβρωτικό ατμό ή νέφος κατά την παρουσία φυσικής υγρασίας του αέρα.

2.2.8.1.2 Ουσίες και είδη της Κλάσης 8 υποδιαιρούνται ως εξής:

C1-C10 Διαβρωτικές ουσίες χωρίς δευτερογενή κίνδυνο:

C1-C4 Ουσίες οξέων:
- C1 Ανόργανες, υγρές
- C2 Ανόργανες, στερεές
- C3 Οργανικές, υγρές
- C4 Οργανικές, στερεές

C5-C8 Ουσίες βάσεων:
- C5 Ανόργανες, υγρές
- C6 Ανόργανες, στερεές
- C7 Οργανικές, υγρές
- C8 Οργανικές, στερεές

C9-C10 Άλλες διαβρωτικές ουσίες:
- C9 Υγρές
- C10 Στερεές

C11 Είδη

CF Διαβρωτικές ουσίες, εύφλεκτες:
- CF1 Υγρές
- CF2 Στερεές

CS Διαβρωτικές ουσίες, αυτοθερμαινόμενες:
- CS1 Υγρές
- CS2 Στερεές

CW Διαβρωτικές ουσίες οι οποίες, σε επαφή με το νερό, εκλύουν εύφλεκτα αέρια:
- CW1 Υγρές
- CW2 Στερεές

CO Διαβρωτικές ουσίες, οξειδωτικές:
- CO1 Υγρές
- CO2 Στερεές

CT Διαβρωτικές ουσίες, τοξικές:
- CT1 Υγρές
- CT2 Στερεές

CFT Διαβρωτικές ουσίες, εύφλεκτες, υγρές, τοξικές

COT Διαβρωτικές ουσίες, οξειδωτικές, τοξικές.

Ταξινόμηση και καταχώρηση των ομάδων συσκευασίας

2.2.8.1.3 Ουσίες της Κλάσης 8 ταξινομούνται σε τρεις ομάδες συσκευασίας σύμφωνα με το βαθμό κινδύνου που παρουσιάζουν για μεταφορά, ως εξής:

Ομάδα συσκευασίας I: εξαιρετικά διαβρωτικές ουσίες
Ομάδα συσκευασίας II: διαβρωτικές ουσίες
Ομάδα συσκευασίας III: ελαφρά διαβρωτικές ουσίες.

2.2.8.1.4 Ουσίες και είδη που ταξινομούνται στην Κλάση 8 αναφέρονται στον Πίνακα Α του Κεφαλαίου 3.2. Η κατάταξη των ουσιών στις ομάδες συσκευασίας I, II και III έχει γίνει με βάση την εμπειρία λαμβάνοντας υπόψη τέτοιες πρόσθετες παραμέτρους όπως κίνδυνο σε περίπτωση εισπνοής (βλ. Παράγρ. 2.2.8.1.5) και δραστικότητα με το νερό (συμπεριλαμβανομένου του σχηματισμού επικίνδυνων προϊόντων διάσπασης).

2.2.8.1.5. Μία ουσία ή παρασκεύασμα που πληρεί τα κριτήρια της Κλάσης 8 με τοξικότητα διά εισπνοής σκονών και νεφών (LC_{50}) στην περιοχή της ομάδας συσκευασίας I, αλλά τοξικότητα διά στοματικής κατάποσης ή δερματικής επαφής στην περιοχή της ομάδας συσκευασίας III ή λιγότερο, θα κατατάσσεται στην Κλάση 8.

2.2.8.1.6 Ουσίες, συμπεριλαμβανομένων και μειγμάτων, που δεν αναφέρονται με συγκεκριμένη ονομασία στον Πίνακα Α του Κεφαλαίου 3.2, μπορούν να καταχωρηθούν σε μια σχετική καταχώρηση του υπο-τμήματος 2.2.8.3, και στη σχετική ομάδα συσκευασίας με βάση τη διάρκεια του χρόνου επαφής που είναι αναγκαία για την πρόκληση καταστροφής όλου του πάχους του ανθρώπινου δέρματος σύμφωνα με τα κριτήρια (a) έως (c) παρακάτω.

Υγρά, και στερεά που μπορεί να γίνουν υγρά κατά τη μεταφοράς, τα οποία κρίνεται ότι δεν προκαλούν καταστροφή όλου του πάχους του ανθρώπινου δέρματος θα πρέπει εν τούτοις να εξετάζονται για τη δυνατότητά τους να προκαλούν διάβρωση σε ορισμένες μεταλλικές επιφάνειες. Για την καταχώρηση της ομάδας συσκευασίας, θα λαμβάνεται υπόψη η ανθρώπινη εμπειρία σε περίπτωση τυχαίας έκθεσης. Σε περίπτωση απουσίας ανθρώπινης εμπειρίας, η ομαδοποίηση θα πρέπει να βασίζεται σε δεδομένα που λαμβάνονται από πειράματα σε ζώα σύμφωνα με την επίσημη οδηγία της Ευρωπαϊκής Κοινότητας (OECD) 404[8][12].

(a) Στην Ομάδα συσκευασίας I καταχωρούνται οι ουσίες που προκαλούν καταστροφή όλου του πάχους ανέπαφου δερματικού ιστού μέσα σε μία περίοδο παρακολούθησης έως 60 λεπτών αρχής γενομένης μετά από χρόνο έκθεσης 3 λεπτών ή μικρότερο.

(b) Στην Ομάδα συσκευασίας II καταχωρούνται οι ουσίες που προκαλούν καταστροφή όλου του πάχους ανέπαφου δερματικού ιστού μέσα σε μία περίοδο παρακολούθησης έως 14 ημέρες αρχής γενομένης μετά από χρόνο έκθεσης μεγαλύτερο από 3 λεπτά αλλά όχι μεγαλύτερο από 60 λεπτά.

(c) Στην Ομάδα συσκευασίας III καταχωρούνται οι ουσίες που:

- προκαλούν καταστροφή όλου του πάχους ανέπαφου δερματικού ιστού μέσα σε μία περίοδο παρακολούθησης έως 14 ημέρες αρχής γενομένης μετά από χρόνο έκθεσης μεγαλύτερο από 60 λεπτά αλλά όχι μεγαλύτερο από 4 ώρες ή

[8][12] *Οδηγίες για τον Έλεγχο των Χημικών του OECD, Αριθμ. 404 "Acute Dermal Irritation/Corrosion" (1992).*

- που κρίνεται ότι δεν προκαλούν καταστροφή όλου του πάχους ανέπαφου δερματικού ιστού, αλλά που εμφανίζουν ένα ρυθμό διάβρωσης είτε σε χαλύβδινες είτε σε αλουμινένιες επιφάνειες μεγαλύτερο από 6.25 mm ανά έτος σε θερμοκρασία ελέγχου 55 °C όταν δοκιμάζονται επί αμφοτέρων των υλικών. Για τους σκοπούς δοκιμών σε χάλυβα, θα πρέπει να χρησιμοποιείται ο τύπος S235JR+CR (1.0037 resp. St 37-2), S275J2G3+CR (1.0144 resp. St 44-3), ISO 3574, Ενοποιημένο Σύστημα Αρίθμησης (Unified Numbering System, UNS) G10200 ή SAE 1020, και για δοκιμές σε αλουμίνιο τύπου μη-επενδεδυμένου, τύποι 7075-T6 ή AZ5GU-T6. Μία αποδεκτή δοκιμή περιγράφεται στον Εγχειρίδιο Δοκιμών και κριτηρίων, Μέρος III, Τμήμα 37.

ΣΗΜΕΙΩΣΗ: *Όταν μία αρχική δοκιμή είτε σε χάλυβα είτε σε αλουμίνιο δείχνει ότι η δοκιμαζόμενη ουσία διαβρώνεται η επόμενη δοκιμή στο άλλο μέταλλο δεν απαιτείται να γίνει.*

2.2.8.1.7 Εάν ουσίες της Κλάσης 8, ως αποτέλεσμα προσμείξεων, μεταπηδούν σε διαφορετικές κατηγορίες κινδύνου από εκείνες στις οποίες οι ουσίες με συγκεκριμένη ονομασία στον Πίνακα Α του Κεφαλαίου 3.2 ανήκουν, αυτά τα μείγματα ή διαλύματα θα πρέπει να καταχωρούνται στις καταχωρήσεις στις οποίες ανήκουν με βάση τον πραγματικό βαθμό κινδύνου τους.

ΣΗΜΕΙΩΣΗ: *Για την ταξινόμηση διαλυμάτων και μειγμάτων (όπως παρασκευάσματα και απόβλητα), βλέπε επίσης παράγραφο 2.1.3.*

2.2.8.1.8 Με βάση τα κριτήρια της παραγράφου 2.2.8.1.6, μπορεί επίσης να προσδιορίζεται εάν η φύση ενός διαλύματος ή μείγματος που αναφέρεται με συγκεκριμένη ονομασία ή που περιέχει μία ουσία που αναφέρεται με συγκεκριμένη ονομασία, είναι τέτοια ώστε το διάλυμα ή το μείγμα να μην υπόκειται στις διατάξεις αυτής της Κλάσης.

2.2.8.1.9 Ουσίες, διαλύματα και μείγματα, τα οποία

- δεν ικανοποιούν τα κριτήρια των Οδηγιών 67/548/ΕΕC [3][13] ή 88/379/ΕΕC [4][14] όπως έχουν τροποποιηθεί και επομένως δεν ταξινομούνται ως διαβρωτικά σύμφωνα με αυτές τις οδηγίες όπως έχουν τροποποιηθεί, και

- δεν εμφανίζουν διαβρωτική επίδραση σε χάλυβα ή αλουμίνιο,

μπορούν να θεωρούνται ως ουσίες που δεν ανήκουν στην Κλάση 8.

---

[3] *Οδηγία Συμβουλίου 67/548/ΕΕC της 27 Ιουνίου 1967 πάνω στην προσέγγιση των νόμων, κανονισμών των διοικητικών διατάξεων που σχετίζονται με την ταξινόμηση, συσκευασία και επισήμανση των επικίνδυνων ουσιών (Επίσημη Εφημερίδα των Ευρωπαϊκών Κοινοτήτων, Αριθμ.. L 196 της 16.08.1967, σελ.1).*

[4] *Οδηγία Συμβουλίου 88/379/ΕΕC πάνω στην προσέγγιση των νόμων, κανονισμών των διοικητικών διατάξεων που σχετίζονται με την ταξινόμηση, συσκευασία και επισήμανση των επικίνδυνων παρασκευασμάτων (Επίσημη Εφημερίδα των Ευρωπαϊκών Κοινοτήτων, Αριθμ.. L.187 της 16.07.1988, σελ. 14).*

ΣΗΜΕΙΩΣΗ*: UN Αριθμ. 1910 οξείδιο του ασβεστίου και UN Αριθμ. 2812 αργιλικό νάτριο, που αναφέρονται στους Κανονισμούς Προτύπων της ΕΕ, δεν υπόκεινται στις διατάξεις της παρούσας Συμφωνίας.*

2.2.8.2 Ουσίες *μη αποδεκτές για μεταφορά*

2.2.8.2.1 Οι χημικώς ασταθείς ουσίες της Κλάσης 8 δεν θα γίνονται αποδεκτές για μεταφορά εκτός εάν έχουν ληφθεί τα αναγκαία μέτρα για την αποφυγή της επικίνδυνης διάσπασης ή του πολυμερισμού τους κατά τη διάρκεια της μεταφοράς. Για το σκοπό αυτό θα πρέπει ειδικά να βεβαιώνεται ότι εκείνα τα δοχεία δεν περιέχουν οποιαδήποτε ουσία υποκείμενη στην προαγωγή αυτών των αντιδράσεων.

2.2.8.2.2 Οι παρακάτω ουσίες δεν θα γίνονται δεκτές για μεταφορά:

- UN Αριθμ. 1798 ΝΙΤΡΟΫΔΡΟΧΛΩΡΙΚΟ ΟΞΥ
- χημικώς ασταθή μείγματα χρησιμοποιημένου θειικού οξέος,
- χημικώς ασταθή μείγματα οξέος νίτρωσης ή μείγματα υπολειπόμενων θειικών και νιτρικών οξέων, όχι απονιτρωμένα,
- υδατικό διάλυμα υπερχλωρικού οξέος με περισσότερο από 72 % καθαρό οξύ, κατά βάρος, ή μείγματα υπερχλωρικού οξέος με οποιοδήποτε υγρό άλλο από νερό.

2.2.8.3 *Κατάλογος ομαδικών καταχωρήσεων*

Διαβρωτικές ουσίες <u>χωρίς</u> δευτερογενή κίνδυνο

Οξέα **C1-C4**	**ανόργανα**	**υγρά**	**C1**	2584	ΑΛΚΥΛΟΣΟΥΛΦΟΝΙΚΑ ΟΞΕΑ, ΥΓΡΑ με περισσότερο από 5% ελεύθερο θειικό οξύ ή
				2584	ΑΡΥΛΟΣΟΥΛΦΟΝΙΚΑ ΟΞΕΑ, ΥΓΡΑ με περισσότερο από 5% ελεύθερο θειικό οξύ
				2693	ΥΔΑΤΙΚΑ ΔΙΑΛΥΜΑΤΑ ΔΙΘΕΙΩΔΩΝ ΑΛΑΤΩΝ, Ε.Α.Ο.
				2837	ΥΔΑΤΙΚΟ ΔΙΑΛΥΜΑ ΔΙΘΕΙΙΚΩΝ ΑΛΑΤΩΝ,
				3264	ΔΙΑΒΡΩΤΙΚΑ ΥΓΡΑ, ΟΞΙΝΑ, ΑΝΟΡΓΑΝΑ, Ε.Α.Ο.
		στερεά	**C2**	1740	ΟΞΙΝΑ ΔΙΦΘΟΡΙΔΙΑ, ΣΤΕΡΕΑ, Ε.Α.Ο.
				2583	ΑΛΚΥΛΟΣΟΥΛΦΟΝΙΚΑ ΟΞΕΑ, ΣΤΕΡΕΑ με περισσότερο από 5% ελεύθερο θειικό οξύ ή
				2583	ΑΡΥΛΟΣΟΥΛΦΟΝΙΚΑ ΟΞΕΑ, ΣΤΕΡΕΑ με περισσότερο από 5% ελεύθερο θειικό οξύ
				3260	ΔΙΑΒΡΩΤΙΚΑ ΣΤΕΡΕΑ, ΟΞΙΝΑ, ΑΝΟΡΓΑΝΑ, Ε.Α.Ο.
	οργανικά	**υγρά**	**C3**	2586	ΑΛΚΥΛΟΣΟΥΛΦΟΝΙΚΑ ΟΞΕΑ, ΥΓΡΑ με όχι περισσότερο από 5% ελεύθερο θειικό οξύ ή
				2586	ΑΡΥΛΟΣΟΥΛΦΟΝΙΚΑ ΟΞΕΑ, ΥΓΡΑ με όχι περισσότερο από 5% ελεύθερο θειικό οξύ
				2987	ΧΛΩΡΟΣΙΛΑΝΙΑ, ΔΙΑΒΡΩΤΙΚΑ, Ε.Α.Ο.
				3145	ΑΛΚΥΛΟΦΑΙΝΟΛΕΣ, ΥΓΡΕΣ, Ε.Α.Ο. (συμπεριλαμβανομένων C_2-C_{12} ομολόγων)
				3265	ΔΙΑΒΡΩΤΙΚΑ ΥΓΡΑ, ΟΞΙΝΑ, ΟΡΓΑΝΙΚΑ, Ε.Α.Ο.
		στερεά	**C4**	2430	ΑΛΚΥΛΟΦΑΙΝΟΛΕΣ, ΣΤΕΡΕΕΣ, Ε.Α.Ο. (συμπεριλαμβανομένων C_2-C_{12} ομολόγων)
				2585	ΑΛΚΥΛΟΣΟΥΛΦΟΝΙΚΑ ΟΞΕΑ, ΣΤΕΡΕΑ με όχι περισσότερο από 5% ελεύθερο θειικό οξύ ή
				2585	ΑΡΥΛΟΣΟΥΛΦΟΝΙΚΑ ΟΞΕΑ, ΣΤΕΡΕΑ με όχι περισσότερο από 5% ελεύθερο θειικό οξύ
				3261	ΔΙΑΒΡΩΤΙΚΑ ΣΤΕΡΕΑ, ΟΞΙΝΑ, ΟΡΓΑΝΙΚΑ, Ε.Α.Ο.
Βασικά **C5-C8**	**ανόργανα**	**υγρά**	**C5**	1719	ΚΑΥΣΤΙΚΑ ΑΛΚΑΛΙΑ ΥΓΡΑ, Ε.Α.Ο.
				2797	ΥΓΡΑ ΜΠΑΤΑΡΙΑΣ, ΑΛΚΑΛΙΚΑ
				3266	ΔΙΑΒΡΩΤΙΚΑ ΥΓΡΑ, ΒΑΣΙΚΑ, ΑΝΟΡΓΑΝΑ, Ε.Α.Ο.
		στερεά	**C6**	3262	ΔΙΑΒΡΩΤΙΚΑ ΣΤΕΡΕΑ, ΒΑΣΙΚΑ, ΑΝΟΡΓΑΝΑ, Ε.Α.Ο.
	οργανικά	**υγρά**	**C7**	2735	ΑΜΙΝΕΣ, ΥΓΡΕΣ, ΔΙΑΒΡΩΤΙΚΕΣ, Ε.Α.Ο. ή
				2735	ΠΟΛΥΑΜΙΝΕΣ, ΥΓΡΕΣ, ΔΙΑΒΡΩΤΙΚΕΣ, Ε.Α.Ο.
				3267	ΔΙΑΒΡΩΤΙΚΑ ΥΓΡΑ, ΒΑΣΙΚΑ, ΟΡΓΑΝΙΚΑ, Ε.Α.Ο.
		στερεά	**C8**	3259	ΑΜΙΝΕΣ, ΣΤΕΡΕΕΣ, ΔΙΑΒΡΩΤΙΚΕΣ, Ε.Α.Ο., ή
				3259	ΠΟΛΥΑΜΙΝΕΣ, ΣΤΕΡΕΕΣ, ΔΙΑΒΡΩΤΙΚΕΣ, Ε.Α.Ο.
				3263	ΔΙΑΒΡΩΤΙΚΑ ΣΤΕΡΕΑ, ΒΑΣΙΚΑ, ΟΡΓΑΝΙΚΑ, Ε.Α.Ο.
Άλλες διαβρωτικές ουσίες **C9-C10**		**υγρές**	**C9**	1903	ΑΠΟΛΥΜΑΝΤΙΚΑ, ΥΓΡΑ, ΔΙΑΒΡΩΤΙΚΑ, Ε.Α.Ο.
				2801	ΒΑΦΕΣ, ΥΓΡΕΣ, ΔΙΑΒΡΩΤΙΚΕΣ, Ε.Α.Ο. ή
				2801	ΕΝΔΙΑΜΕΣΑ ΒΑΦΩΝ, ΥΓΡΑ, ΔΙΑΒΡΩΤΙΚΑ, Ε.Α.Ο.
				3066	ΧΡΩΜΑ (συμπεριλαμβανομένων χρώματος, λάκας, σμάλτου, βαφής, γομαλάκας, βερνικιού, λούστρου, υγρού πληρωτικού μέσου και υγρής βάσης λάκας) ή
				3066	ΥΛΙΚΑ ΣΧΕΤΙΖΟΜΕΝΑ ΜΕ ΧΡΩΜΑ (συμπεριλαμβανομένων ενώσεων λέπτυνσης ή μείωσης του χρώματος)
				1760	ΔΙΑΒΡΩΤΙΚΑ ΥΓΡΑ, Ε.Α.Ο.
		στερεές[a]	**C10**	3147	ΒΑΦΕΣ, ΣΤΕΡΕΕΣ, ΔΙΑΒΡΩΤΙΚΕΣ, Ε.Α.Ο. ή
				3147	ΕΝΔΙΑΜΕΣΑ ΒΑΦΩΝ, ΣΤΕΡΕΑ, ΔΙΑΒΡΩΤΙΚΑ, Ε.Α.Ο.
				3244	ΣΤΕΡΕΑ ΠΟΥ ΠΕΡΙΕΧΟΥΝ ΔΙΑΒΡΩΤΙΚΟ ΥΓΡΟ, Ε.Α.Ο.
				1759	ΔΙΑΒΡΩΤΙΚΑ ΣΤΕΡΕΑ, Ε.Α.Ο.
				1759	ΔΙΑΒΡΩΤΙΚΑ ΣΤΕΡΕΑ, Ε.Α.Ο.
Είδη			**C11**	2794	ΜΠΑΤΑΡΙΕΣ, ΥΓΡΕΣ, ΓΕΜΙΣΜΕΝΕΣ ΜΕ ΟΞΥ, ηλεκτρικής συσσώρευσης
				2795	ΜΠΑΤΑΡΙΕΣ, ΥΓΡΕΣ, ΓΕΜΙΣΜΕΝΕΣ ΜΕ ΑΛΚΑΛΙ, ηλεκτρικής συσσώρευσης
				2800	ΜΠΑΤΑΡΙΕΣ, ΥΓΡΕΣ, ΧΩΡΙΣ ΔΙΑΡΡΟΗ, ηλεκτρικής συσσώρευσης
				3028	ΜΠΑΤΑΡΙΕΣ ΞΗΡΕΣ, ΠΟΥ ΠΕΡΙΕΧΟΥΝ ΥΔΡΟΞΕΙΔΙΟ ΤΟΥ ΚΑΛΙΟΥ, ηλεκτρικής συσσώρευσης

(συνεχίζεται στην επόμενη σελίδα)

[a] *Μείγματα στερεών όχι υποκείμενα στις διατάξεις της παρούσας Συμφωνίας και διαβρωτικά υγρά μπορούν να μεταφέρονται υπό τον UN Αριθμ. 3244, χωρίς να υπόκεινται στα κριτήρια ταξινόμησης της Κλάσης 8, υπό την προϋπόθεση ότι δεν υπάρχει ελεύθερο υγρό ορατό την ώρα που η ουσία φορτώνεται ή την ώρα που κλείνεται η συσκευασία, το εμπορευματοκιβώτιο ή η μονάδα μεταφοράς. Κάθε συσκευασία θα πρέπει να αντιστοιχεί σε έναν τύπο σχεδιασμού που έχει περάσει τον έλεγχο στεγανότητας για την Ομάδα Συσκευασίας II.*

Διαβρωτικές ουσίες με δευτερογενή κίνδυνο (κινδύνους)

Εύφλεκτες [b] **CF**	**υγρά**	**CF1**	3470 ΧΡΩΜΑ, ΔΙΑΒΡΩΤΙΚΟ, ΕΥΦΛΕΚΤΟ (συμπεριλαμβανομένων χρώματος, λάκας, σμάλτου, βαφής, γομαλάκας, βερνικιού, λούστρου, υγρού πληρωτικού μέσου και υγρής βάσης λάκας) ή 3470 ΥΛΙΚΑ ΣΧΕΤΙΖΟΜΕΝΑ ΜΕ ΧΡΩΜΑ, ΔΙΑΒΡΩΤΙΚΑ, ΕΥΦΛΕΚΤΑ (συμπεριλαμβανομένων ενώσεων λέπτυνσης ή μείωσης του χρώματος) 2734 ΑΜΙΝΕΣ, ΥΓΡΕΣ, ΔΙΑΒΡΩΤΙΚΕΣ, ΕΥΦΛΕΚΤΕΣ, Ε.Α.Ο. ή 2734 ΠΟΛΥΑΜΙΝΕΣ, ΥΓΡΕΣ, ΔΙΑΒΡΩΤΙΚΕΣ, ΕΥΦΛΕΚΤΕΣ, Ε.Α.Ο. 2986 ΧΛΩΡΟΣΙΛΑΝΙΑ, ΔΙΑΒΡΩΤΙΚΑ , ΕΥΦΛΕΚΤΑ, Ε.Α.Ο. 2920 ΔΙΑΒΡΩΤΙΚΑ ΥΓΡΑ, ΕΥΦΛΕΚΤΑ, Ε.Α.Ο.
	στερεά	**CF2**	2921 ΔΙΑΒΡΩΤΙΚΑ ΣΤΕΡΕΑ, ΕΥΦΛΕΚΤΑ, Ε.Α.Ο.
Αυτοθερμαινόμενες CS	**υγρά**	**CS1**	3301 ΔΙΑΒΡΩΤΙΚΑ ΥΓΡΑ, ΑΥΤΟΘΕΡΜΑΙΝΟΜΕΝΑ, Ε.Α.Ο.
	στερεά	**CS2**	3095 ΔΙΑΒΡΩΤΙΚΑ ΣΤΕΡΕΑ, ΑΥΤΟΘΕΡΜΑΙΝΟΜΕΝΑ, Ε.Α.Ο.
Ενεργές με το νερό CW	**υγρά** [b]	**CW1**	3094 ΔΙΑΒΡΩΤΙΚΑ ΥΓΡΑ, ΕΝΕΡΓΑ ΜΕ ΤΟ ΝΕΡΟ, Ε.Α.Ο.
	στερεά	**CW2**	3096 ΔΙΑΒΡΩΤΙΚΑ ΣΤΕΡΕΑ, ΕΝΕΡΓΑ ΜΕ ΤΟ ΝΕΡΟ, Ε.Α.Ο.
Οξειδωτικές CO	**υγρά**	**CO1**	3093 ΔΙΑΒΡΩΤΙΚΑ ΥΓΡΑ, ΟΞΕΙΔΩΤΙΚΑ, Ε.Α.Ο.
	στερεά	**CO2**	3084 ΔΙΑΒΡΩΤΙΚΑ ΣΤΕΡΕΑ, ΟΞΕΙΔΩΤΙΚΑ, Ε.Α.Ο.
Τοξικές [d] **CT**	**υγρά** [c]	**CT1**	3471 ΟΞΙΝΑ ΔΙΦΘΟΡΙΔΙΑ, ΥΓΡΑ, Ε.Α.Ο. 2922 ΔΙΑΒΡΩΤΙΚΑ ΥΓΡΑ, ΤΟΞΙΚΑ, Ε.Α.Ο.
	στερεά [e]	**CT2**	2923 ΔΙΑΒΡΩΤΙΚΑ ΥΓΡΑ, ΤΟΞΙΚΑ, Ε.Α.Ο.
Εύφλεκτες, υγρές, τοξικές[d]		**CFT**	Δεν υπάρχει συγκεντρωτική καταχώρηση με αυτό τον κωδικό ταξινόμησης. Αν χρειάζεται, η ταξινόμηση σε μία συγκεντρωτική καταχώρηση με κωδικό ταξινόμησης θα καθορίζεται σύμφωνα με τον Πίνακα προτεραιότητας κινδύνου στο 2.1.3.10.
Οξειδωτικές, τοξικές [d, e]		**COT**	Δεν υπάρχει συγκεντρωτική καταχώρηση με αυτό τον κωδικό ταξινόμησης. Αν χρειάζεται , η ταξινόμηση σε μία συγκεντρωτική καταχώρηση με κωδικό ταξινόμησης θα καθορίζεται σύμφωνα με τον Πίνακα προτεραιότητας κινδύνου στο 2.1.3.10.

[b] *Χλωροσιλάνια που εκλύουν εύφλεκτα αέρια σε επαφή με το νερό ή υγρό αέρα είναι ουσίες της Κλάσης 4.3.*

[c] *Χλωροφορμικά άλατα που έχουν κυρίαρχα τοξικές ιδιότητες είναι ουσίες της Κλάσης 6.1*

[d] *Διαβρωτικές ουσίες που είναι εξαιρετικά τοξικές με την εισπνοή, όπως ορίζεται στην 2.2.61.1.4 έως 2.2.61.1.9 είναι ουσίες της Κλάσης 6.1.*

[e] *UN Αριθμ. 2505 ΦΘΟΡΙΟΥΧΟ ΑΜΜΩΝΙΟ, UN Αριθμ. 1812 ΦΘΟΡΙΟΥΧΟ ΚΑΛΙΟ, ΣΤΕΡΕΟ, UN Αριθμ. 1690 ΦΘΟΡΙΟΥΧΟ ΝΑΤΡΙΟ, UN Αριθμ. 2674 ΦΘΟΡΟΠΥΡΙΤΙΚΟ ΝΑΤΡΙΟ, UN Αριθμ. 2856 ΦΘΟΡΟΠΥΤΙΚΑ ΑΛΑΤΑ, Ε.Α.Ο., UN Αριθμ. 3415 ΦΘΟΡΙΟΥΧΟ ΝΑΤΡΙΟ, ΔΙΑΛΥΜΑ και UN Αριθμ. 3422 ΦΘΟΡΙΟΥΧΟ ΚΑΛΙΟ, ΔΙΑΛΥΜΑ είναι ουσίες της Κλάσης 6.1.*

2.2.9 Κλάση 9 Διάφορες επικίνδυνες ουσίες και είδη

2.2.9.1 ***Κριτήρια***

2.2.9.1.1 Ο τίτλος της Κλάσης 9 καλύπτει ουσίες και είδη που, κατά τη διάρκεια της μεταφοράς, παρουσιάζουν έναν κίνδυνο που δεν καλύπτεται από τα Κεφάλαια άλλων Κλάσεων.

2.2.9.1.2 Οι Ουσίες και είδη της Κλάσης 9 υποδιαιρούνται ως ακολούθως:

M1 Ουσίες οι οποίες, κατά την εισπνοή ως λεπτή σκόνη, μπορούν να θέσουν σε κίνδυνο την υγεία,

M2 Ουσίες, διατάξεις και όργανα που σε περίπτωση φωτιάς μπορούν να σχηματίσουν διοξίνες,

M3 Ουσίες που αναπτύσσουν εύφλεκτο ατμό,

M4 Συσσωρευτές λιθίου

M5 Σωστικά μέσα

M6 - M8 Περιβαλλοντικά επικίνδυνες ουσίες

M6 Ρύπος στο υδάτινο περιβάλλον, υγρές,
M7 Ρύπος στο υδάτινο περιβάλλον, στερεές,
M8 Γεννητικά τροποποιημένοι μικρό-οργανισμοί και οργανισμοί,

M9 - M10 Ουσίες αυξημένης θερμοκρασίας

M9 Υγρές,
M10 Στερεές

M11 Λοιπές ουσίες που παρουσιάζουν κίνδυνο κατά τη μεταφορά αλλά που δεν καλύπτονται από τους ορισμούς άλλης Κλάσης

Ορισμοί και ταξινόμηση

2.2.9.1.3 Οι ουσίες και τα είδη ταξινομημένα στην Κλάση 9 αναφέρονται στον Πίνακα Α του Κεφαλαίου 3.2. Η καταχώρηση των ουσιών και ειδών που δεν αναφέρονται ονομαστικά στον Πίνακα Α του Κεφαλαίου 3.2 στη σχετική καταχώρηση αυτού του Πίνακα ή του υπό-τμήματος 2.2.9.3 θα γίνεται σύμφωνα με τις παραγράφους 2.2.9.1.4 έως 2.2.9.1.14 παρακάτω.

Ουσίες που, σε περίπτωση εισπνοής ως λεπτή σκόνη, μπορούν να θέσουν σε κίνδυνο την υγεία

2.2.9.1.4 Ουσίες που, σε περίπτωση εισπνοής ως λεπτή σκόνη, μπορούν να θέσουν σε κίνδυνο την υγεία, περιλαμβάνουν αμίαντο και μείγματα που περιέχουν αμίαντο.

Ουσίες, σκεύη και όργανα που σε περίπτωση φωτιάς μπορούν να σχηματίσουν διοξίνες

2.2.9.1.5 Ουσίες, σκεύη και όργανα που σε περίπτωση φωτιάς μπορούν να σχηματίσουν διοξίνες, περιλαμβάνουν πολυαλογονωμένα διφαινύλια (PCBs) και τριφαινύλια (PCTs) και πολυαλογονωμένα διφαινύλια και τριφαινύλια και μείγματα που περιέχουν αυτές τις ουσίες, μαζί και διατάξεις και όργανα όπως μετασχηματιστές, πυκνωτές, σκεύη και όργανα που περιέχουν αυτές τις ουσίες ή μείγματα αυτών.

***ΣΗΜΕΙΩΣΗ**: Μείγματα με περιεκτικότητα σε PCB ή PCT όχι περισσότερη από 50 mg/kg δεν υπόκεινται στις διατάξεις της παρούσας Συμφωνίας.*

Ουσίες που παράγουν εύφλεκτο ατμό

2.2.9.1.6 Ουσίες που παράγουν εύφλεκτο ατμό περιλαμβάνουν πολυμερή που περιέχουν εύφλεκτα υγρά με σημείο ανάφλεξης που δεν υπερβαίνει τους 55 °C.

Μπαταρίες Λιθίου

2.2.9.1.7 Ο όρος «μπαταρία λιθίου» καλύπτει όλα τα στοιχεία και μπαταρίες που περιέχουν λίθιο σε οιαδήποτε μορφή. Αυτά μπορούν να καταχωρηθούν στην Κλάση 9 αν ικανοποιούν τις απαιτήσεις της ειδικής διάταξης 230 του Κεφαλαίου 3.3. Δεν υπόκεινται στις διατάξεις της παρούσας Συμφωνίας αν ικανοποιούν τις απαιτήσεις της ειδικής διάταξης 188 του Κεφαλαίου 3.3. Θα πρέπει να ταξινομούνται σύμφωνα με τις διαδικάσίες του Τμήματος 38.3 που ορίζονται στο Εγχειρίδιο Δοκιμών και Κριτηρίων.

Σωστικά μέσα

2.2.9.1.8 Τα σωστικά μέσα περιλαμβάνουν σωστικά μέσα και μέρη μηχανοκίνητων οχημάτων που ικανοποιούν τους ορισμούς των ειδικών διατάξεων 235 ή 296 του Κεφαλαίου 3.3.

Περιβαλλοντικά επικίνδυνες ουσίες

2.2.9.1.9 *(Διεγράφη)*

2.2.9.1.10 *Περιβαλλοντικά επικίνδυνες ουσίες (υδάτινο περιβάλλον)*

2.2.9.1.10.1 Γενικοί ορισμοί

2.2.9.1.10.1.1 Οι περιβαλλοντικά επικίνδυνες ουσίες περιλαμβάνουν, μεταξύ άλλων, υγρές ή στερεές ουσίες που μολύνουν το υδάτινο περιβάλλον και διαλύματα αυτών των ουσιών (όπως είναι τα παρασκευάσματα και τα απόβλητα).

Για τους σκοπούς της 2.2.9.1.10, *«ουσία»* σημαίνει χημικά στοιχεία και τα συνθετικά τους σε φυσική κατάσταση ή από οιαδήποτε παραγωγική διαδικασία, συμπεριλαμβανομένου οιουδήποτε πρόσθετου που απαιτείται για να διατηρήσει τη σταθερότητα του προϊόντος και τυχόν ακαθαρσίες και προσμίξεις που προκύπτουν από τη χρησιμοποιούμενη διαδικασία, εξαιρούνται όμως οιαδήποτε διαλυτικά τα οποία μπορούν να διαχωρισθούν χωρίς να επηρεάζεται η σταθερότητα της ουσίας ή χωρίς να αλλάξει η σύνθεσή της.

2.2.9.1.10.1.2 Το υδάτινο περιβάλλον μπορεί να ληφθεί υπόψη σε σχέση με τους οργανισμούς που ζουν στο νερό, και το υδάτινο οικοσύστημα του οποίου αποτελούν τμήμα[9]. Η βάση, ως εκ τούτου, της αναγνώρισης του κινδύνου είναι η υδάτινη τοξικότητα της ουσίας ή του μίγματος, αν και αυτό μπορεί να τροποποιηθεί με περαιτέρω πληροφόρηση επί της αποσύνθεσης και της συμπεριφοράς της βιοσυσσώρευσης.

2.2.9.1.10.1.3 Ενώ η ακόλουθη διαδικασία ταξινόμησης προορίζεται για εφαρμογή επί όλων των ουσιών και μιγμάτων, αναγνωρίζεται ότι σε ορισμένες περιπτώσεις, π.χ. μετάλλων ή ανόργανων ενώσεων χαμηλής διαλυτότητας, θα απαιτηθεί ειδική καθοδήγηση[10] .

[9] *Αυτό δεν αφορά υδάτινους ρυπαντές για τους οποίους ενδέχεται να λάβετε υπόψη σας επιδράσεις πέραν του υδάτινου περιβάλλοντος όπως είναι η επίδραση επί της ανθρώπινης υγείας κ.λπ.*

[10] *Αυτό μπορεί να ευρεθεί στο Παράρτημα 10 του GHS.*

2.2.9.1.10.1.4 Οι ακόλουθοι ορισμοί εφαρμόζονται για συντμήσεις ή όρους που χρησιμοποιούνται στο παρόν τμήμα:

- BCF: Συντελεστής βιοσυγκέντρωσης
- BOD: Βιοχημικά Απαιτούμενο Οξυγόνο
- COD: Χημικώς Απαιτούμενο Οξυγόνο
- GLP: Ορθές Εργαστηριακές Πρακτικές
- EC_{50}: Η αποτελεσματική συγκέντρωση ουσίας που προκαλεί 50% της μέγιστης απόκρισης
- ErC_{50}: EC_{50} σε σχέση με μείωση ή ανάπτυξη
- K_{ow}: Συντελεστής διαχωρισμού οκτανόλης/νερού
- LC_{50} (50% θανάσιμη συγκέντρωση): η συγκέντρωση μιας ουσίας σε νερό που προκαλεί τον θάνατο 50% (ημίσεως) μιας ομάδας ζώων δοκιμών
- $L(E)C_{50}$: LC_{50} ή EC_{50}
- NOEC: Μη παρατηρούμενη δραστική συγκέντρωση
- OECD: Κατευθυντήριες Γραμμές Δοκιμών: Κατευθυντήριες γραμμές δοκιμών που δημοσιεύθηκαν από τον Οργανισμό Οικονομικής Συνεργασίας και Ανάπτυξης (OECD)

2.2.9.1.10.2 Ορισμοί και απαιτήσεις δεδομένων

2.2.9.1.10.2.1 Τα βασικά στοιχεία ταξινόμησης των περιβαλλοντικά επικίνδυνων ουσιών (υδάτινο περιβάλλον) είναι:

- Οξεία τοξικότητα υδάτων
- Δυνητική για ή πραγματική βιοσυσσώρευση
- Αποδόμηση (βιοτική ή αβιοτική) για οργανικά χημικά, και
- Χρόνια τοξικότητα υδάτων

2.2.9.1.10.2.2 Ενώ τα δεδομένα από διεθνώς εναρμονισμένες μεθόδους δοκιμών τυγχάνουν προτίμησης, στην πρακτική εφαρμογή τα δεδομένα από εθνικές μεθόδους μπορούν επίσης να χρησιμοποιηθούν εκεί όπου θεωρούνται ως ισοδύναμα. Γενικά συμφωνείται ότι δεδομένα τοξικότητας ειδών φρέσκου και θαλάσσιου νερού μπορούν να θεωρηθούν σαν ισοδύναμα και κατά προτίμηση πρέπει να λαμβάνονται με τη χρήση των Κατευθυντηρίων Γραμμών δοκιμών του OECD ή ισοδυνάμων σύμφωνα με τις αρχές των Ορθών Εργαστηριακών Πρακτικών (GLP).Εκεί όπου αυτά τα δεδομένα δεν είναι διαθέσιμα, η ταξινόμηση θα βασίζεται επί των αρίστων διαθεσίμων δεδομένων.

2.2.9.1.10.2.3 Η οξεία υδατική τοξικότητα κανονικά θα πρέπει να προσδιορίζεται χρησιμοποιώντας ένα ψάρι 96 ώρες LC50 (OECD Κατευθυντήρια Γραμμή Δοκιμών 203 ή ισοδύναμη), ένα οστρακοειδές 48 ώρες EC50 (OECD Κατευθυντήρια Γραμμή Δοκιμών 202 ή ισοδύναμη) και/ή ένα είδος άλγης 72 ή 96 ώρες EC50 (OECD Κατευθυντήρια Γραμμή Δοκιμών 201 ή ισοδύναμη). Αυτά τα είδη θεωρούνται σαν υποκατάστατα για όλους τους υδρόβιους οργανισμούς και δεδομένα επί άλλων ειδών, όπως είναι η φακή νερού (Lemna), μπορούν επίσης να ληφθούν υπόψη αν η μεθοδολογία των δοκιμών είναι κατάλληλη.

2.2.9.1.10.2.4 Βιοσυσσώρευση σημαίνει καθαρό αποτέλεσμα πρόσληψης, μετασχηματισμού και εκμηδένισης μιας ουσίας σε έναν οργανισμό εξ αιτίας όλων των οδών έκθεσης (π.χ. αέρας, νερό, ίζημα/χώμα και τροφή).

Η δυνητικότητα της βιοσυσσώρευσης συνήθως προσδιορίζεται με τη χρήση του συντελεστή διαχωρισμού οκτανόλης/νερού, στον οποίο συνήθως γίνεται αναφορά σαν log K_{ow} που ορίζεται σύμφωνα με τη Κατευθυντήρια Γραμμή Δοκιμών 107 ή 117 του OECD. Ενώ αυτό αντιπροσωπεύει ένα ενδεχόμενο στη βιοσυσσώρευση, ένας πειραματικά προσδιορισμένος Συντελεστής Βιοσυγκέντρωσης (BCF) παρέχει καλύτερο μέτρο και θα χρησιμοποιείται κατά προτίμηση όταν είναι διαθέσιμος. Ένας BCF θα προσδιορίζεται σύμφωνα με την Κατευθυντήρια Γραμμή Δοκιμών 305 του OECD.

2.2.9.1.10.2.5 Η περιβαλλοντική αποδόμηση μπορεί να είναι βιοτική ή αβιοτική (π.χ. υδρόλυση) και τα κριτήρια που χρησιμοποιούνται αντικατοπτρίζουν αυτό το γεγονός. Άμεση βιοαποδόμηση προσδιορίζεται ευκολότατα χρησιμοποιώντας τις δοκιμές βιοαποδόμησης της OECD (Οδηγία Δοκιμών 301 (A-F) της OECD). Ένα επίπεδο επιτυχίας σε αυτές τις δοκιμές μπορεί να θεωρηθεί σαν ενδεικτικό ταχείας αποδόμησης στα περισσότερα υδάτινα περιβάλλοντα. Αυτές είναι δοκιμές γλυκού νερού και έτσι η χρήση των αποτελεσμάτων από την Κατευθυντήρια Γραμμή 306 της OECD, η οποία είναι η πλέον κατάλληλη για θαλάσσια περιβάλλοντα, έχει συμπεριληφθεί επίσης. Εκεί όπου τέτοια δεδομένα δεν είναι διαθέσιμα, ένας BOD5 (5 ημέρες)/COD συντελεστής ≥ του 0.5 θεωρείται ενδεικτικός ταχείας αποδόμησης.

Αβιοτική αποδόμηση όπως είναι η υδρόλυση, πρωτογενής αποδόμηση, τόσο αβιοτική όσο και βιοτική, αποδόμηση σε μη υδάτινα μέσα και αποδεδειγμένη ταχεία αποδόμηση στο περιβάλλον μπορούν όλα να ληφθούν υπόψη όταν δίνουμε τον ορισμό της ταχείας αποικοδομησιμότητας[11].

Οι ουσίες θεωρούνται ταχείας αποδόμησης στο περιβάλλον αν ικανοποιούνται τα ακόλουθα κριτήρια:

(a) Σε μελέτες άμεσης βιοαποδόμησης που διήρκεσαν 28 ημέρες, τα ακόλουθα επίπεδα αποδόμησης επιτεύχθησαν:

(i) Δοκιμές που βασίστηκαν σε διαλελυμένο οργανικό άνθρακα: 70%

(ii) Δοκιμές που βασίστηκαν σε εξαντλημένο οξυγόνο ή τη δημιουργία διοξειδίου του άνθρακα: 60% του θεωρητικά μέγιστου

Αυτά τα επίπεδα βιοαποδόμησης θα επιτευχθούν εντός 10 ημερών από την έναρξη της αποδόμησης, σημείο το οποίο λαμβάνεται σαν ο χρόνος όταν το 10% της ουσίας έχει αποδομηθεί, ή

(b) Στις περιπτώσεις όπου μόνο BOD και COD δεδομένα είναι διαθέσιμα, όταν η αναλογία του BOD_5/COD είναι ≥ 0.5, ή

(c) Αν άλλη πειστική επιστημονική απόδειξη είναι διαθέσιμη για να καταδείξει ότι η ουσία ή το μίγμα μπορεί να αποδομηθεί (βιοτικά και/ή αβιοτικά) στο υδάτινο περιβάλλον μέχρι του επιπέδου άνω του 70% σε μια περίοδο 28 ημερών.

[11] *Ειδική καθοδήγηση επί ερμηνείας δεδομένων παρέχεται στο Κεφάλαιο 4.1 και στο Παράρτημα 9 του GHS.*

2.2.9.1.10.2.6 Δεδομένα χρόνιας τοξικότητας είναι σε μικρότερο βαθμό διαθέσιμα από ό,τι τα δεδομένα οξείας τοξικότητας και η γκάμα των διαδικασιών δοκιμής λιγότερο τυποποιημένη. Δεδομένα που παρήχθησαν σύμφωνα με τις Κατευθυντήριες Γραμμές Δοκιμών 210 του OECD (Αρχικό Στάδιο Ζωής Ιχθύων) ή 211 (Αναπαραγωγή Δάφνιων) και 201 (Παρεμπόδιση Ανάπτυξης Αλγών) μπορεί να γίνουν αποδεκτά. Άλλες επικυρωμένες και διεθνώς αποδεκτές δοκιμές μπορεί να χρησιμοποιηθούν επίσης. "Μη Δραστικές Συγκεντρώσεις" (NOECs) ή άλλα ισοδύναμα L(E)Cx θα χρησιμοποιηθούν.

2.2.9.1.10.3 Κατηγορίες ταξινόμησης ουσιών και κριτήρια

Οι ουσίες θα ταξινομούνται σαν "περιβαλλοντικά επικίνδυνες ουσίες (υδάτινο περιβάλλον)", εάν ικανοποιούν τα κριτήρια για Οξεία 1, Χρόνια 1 ή Χρόνια 2, σύμφωνα με τους ακόλουθους Πίνακες:

Οξεία τοξικότητα

Κατηγορία : Οξεία 1	
Οξεία τοξικότητα:	
96 ώρες LC_{50} (για ψάρι)	≤ 1 mg/l και/ή
48 ώρες EC_{50} (για οστρακόδερμο)	≤ 1 mg/l και/ή
72 ή 96 ώρες ErC_{50} (για άλγη ή άλλα φύκια)	≤ 1 mg/l

Χρόνια τοξικότητα

Κατηγορία : Χρόνια 1	
Οξεία τοξικότητα:	
96 ώρες LC_{50} (για ψάρι)	≤ 1 mg/l και/ή
48 ώρες EC_{50} (για οστρακόδερμο)	≤ 1 mg/l και/ή
72 ή 96 ώρες ErC_{50} (για άλγη ή άλλα φύκια)	≤ 1 mg/l
και η ουσία δεν είναι ταχείας αποικοδόμησης και/ή το log K_{ow} ≥ 4 (εκτός εάν το πειραματικά προσδιορισμένο BCF <500)	

Χρόνια τοξικότητα

Κατηγορία : Χρόνια 2	
Οξεία τοξικότητα:	
96 ώρες LC_{50} (για ψάρι)	>1 έως ≤ 10 mg/l και/ή
48 ώρες EC_{50} (για οστρακόδερμο)	>1 έως ≤ 10 mg/l και/ή
72 ή 96 ώρες ErC_{50} (για άλγη ή άλλα φύκια)	>1 έως ≤ 10 mg/l
και η ουσία δεν είναι ταχείας αποικοδόμησης και/ή το log K_{ow} ≥ 4 (εκτός εάν το πειραματικά προσδιορισμένο BCF <500), εκτός και αν η χρόνια τοξικότητα NOEC είναι >1 mg/l	

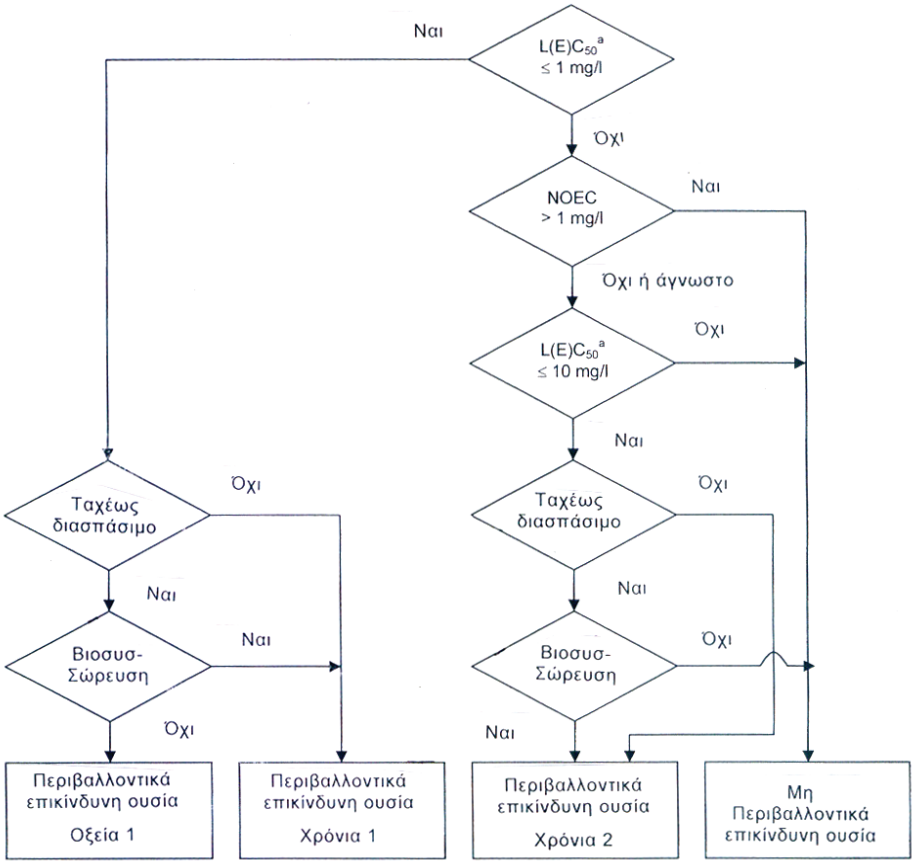

[a] *Κατώτατη τιμή 96-ώρες LC_{50}, 48-ώρες EC_{50} ή 72-ώρες ή 96-ώρες ErC_{50}, όπως απαιτείται.*

2.2.9.1.10.4 Κατηγορίες κατάταξης μιγμάτων και κριτήρια

2.2.9.1.10.4.1 Το σύστημα ταξινόμησης για μίγματα καλύπτει τις κατηγορίες ταξινόμησης που χρησιμοποιούνται για ουσίες νοούμενες ως οξεία κατηγορία 1 και χρόνιες κατηγορίες 1 και 2. Προκειμένου να κάνουμε χρήση όλων των διαθέσιμων δεδομένων για τους σκοπούς της κατάταξης των υδάτινων περιβαλλοντικών κινδύνων του μίγματος, η ακόλουθη υπόθεση γίνεται και εφαρμόζεται όπου είναι κατάλληλο:

Τα "σχετικά συστατικά" ενός μίγματος είναι εκείνα τα οποία παρουσιάζονται σε συγκέντρωση 1% (της μάζας) ή μεγαλύτερο, εκτός και αν υπάρχει ένα τεκμήριο (π.χ. στην περίπτωση πολύ τοξικών συστατικών) ότι ένα συστατικό που είναι παρόν σε λιγότερο από 1% μπορεί εντούτοις να είναι υπεύθυνο για την κατάταξη του μίγματος σε υδάτινους περιβαλλοντικούς κινδύνους.

2.2.9.1.10.4.2 Η προσέγγιση για την ταξινόμηση των υδάτινων περιβαλλοντικών κινδύνων είναι βαθμιδωτή και εξαρτάται από τον τύπο των πληροφοριών που είναι διαθέσιμες για το ίδιο το μίγμα και για τα συστατικά του. Στοιχεία της βαθμιδωτής προσέγγισης περιλαμβάνουν:

(a) Ταξινόμηση που βασίζεται επί δοκιμασμένων μιγμάτων.
(b) Ταξινόμηση που βασίζεται στις αρχές παρεκβολής.
(c) Χρήση "άθροισης ταξινομημένων συστατικών" και/ή έναν "προσθετικό τύπο".

Το σχήμα 2.2.9.1.10.4.2 κατωτέρω σκιαγραφεί τη διαδικασία που πρέπει να ακολουθηθεί.

Σχήμα 2.2.9.1.10.4.2: Βαθμιδωτή προσέγγιση για ταξινόμηση μιγμάτων για οξείς και χρόνιους υδάτινους περιβαλλοντικούς κινδύνους

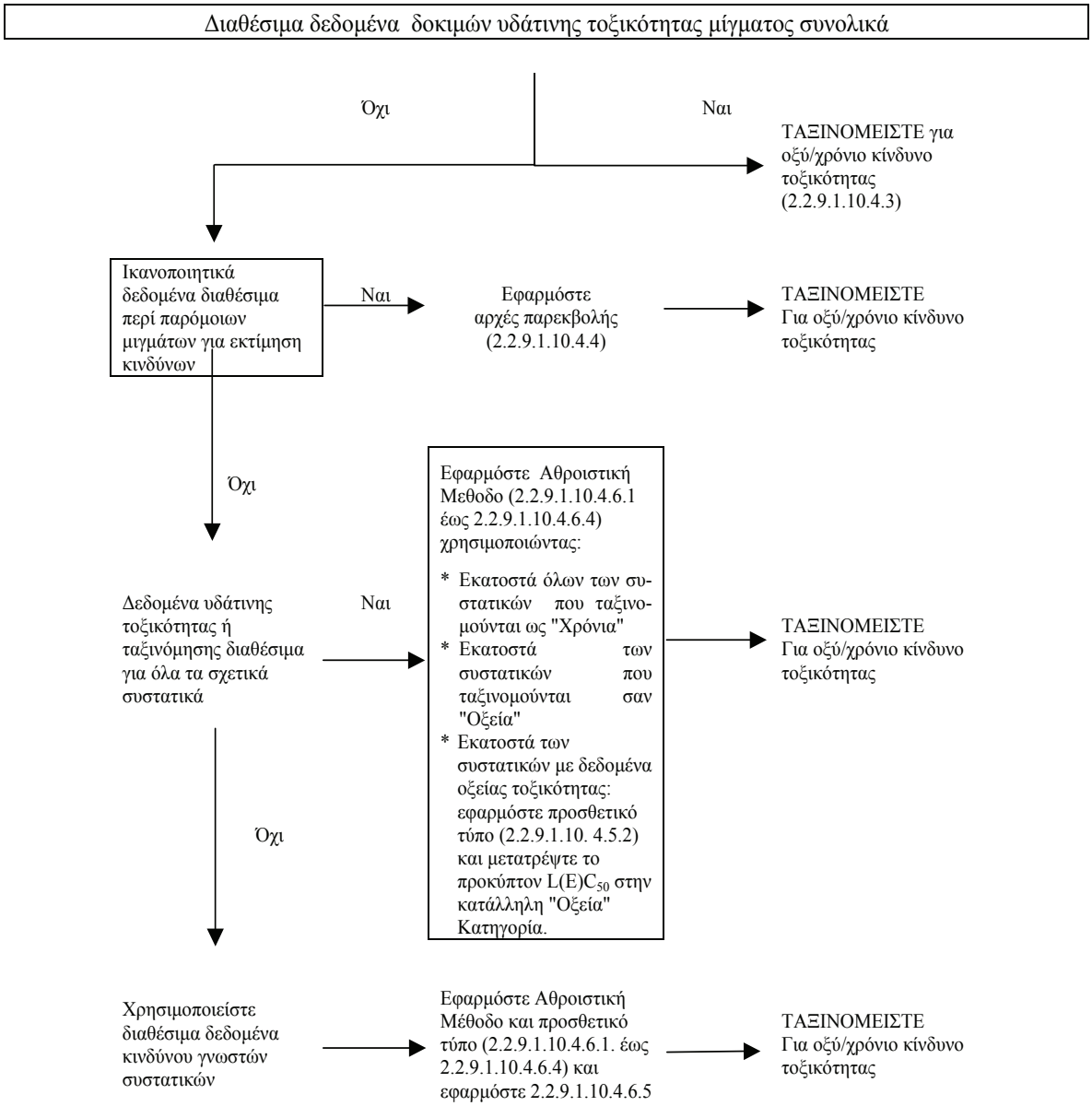

2.2.9.1.10.4.3 Ταξινόμηση δειγμάτων όταν υπάρχουν διαθέσιμα δεδομένα για το πλήρες μίγμα.

2.2.9.1.10.4.3.1 Όταν το μίγμα συνολικά έχει υποστεί δοκιμές για να προσδιοριστεί η υδάτινη τοξικότητά του, θα ταξινομείται σύμφωνα με τα κριτήρια που έχουν συμφωνηθεί για ουσίες, αλλά μόνο για οξεία τοξικότητα. Η ταξινόμηση βασίζεται επί των δεδομένων για ψάρι, οστρακόδερμο και άλγη/φύκια. Η ταξινόμηση μιγμάτων με τη χρήση δεδομένων LC_{50} ή EC_{50} για το μίγμα συνολικά δεν είναι δυνατή για χρόνιες κατηγορίες δεδομένου ότι απαιτούνται τόσο δεδομένα τοξικότητας όσο και περιβαλλοντικής πορείας, και δεν υπάρχουν δεδομένα αποδόμησης και βιοσυσσώρευσης για μίγματα συνολικά. Δεν είναι δυνατόν να εφαρμοστούν τα κριτήρια για χρόνια ταξινόμηση επειδή τα δεδομένα από δοκιμές αποικοδομησιμότητας και βιοσυσσώρευσης μιγμάτων δεν μπορούν να εξηγηθούν, έχουν σημασία μόνο για απομονωμένες ουσίες.

2.2.9.1.10.4.3.2 Όταν υπάρχουν διαθέσιμα δεδομένα (LC50 ή EC50) από τεστ οξείας τοξικότητας για το μίγμα σαν σύνολο, αυτά τα δεδομένα καθώς και πληροφορίες αναφορικά με την ταξινόμηση των συστατικών για χρόνια τοξικότητα θα χρησιμοποιηθούν για ολοκλήρωση της ταξινόμησης για δοκιμασμένα μίγματα ως ακολούθως. Όταν δεδομένα (NOEC) χρόνιας (μακροπρόθεσμα) τοξικότητας είναι επίσης διαθέσιμα, θα χρησιμοποιηθούν και αυτά.

(a) $L(E)C_{50}$ (LC_{50} ή EC_{50}) του μίγματος δοκιμής ≤ 1 mg/l και NOEC του δείγματος δοκιμής ≤ 1 mg/l ή άγνωστο:

- ταξινομείστε μίγμα σαν κατηγορία οξεία 1

- εφαρμόστε προσέγγιση άθροισης των ταξινομημένων συστατικών (βλ. 2.2.9.1.10.4.6.3 και 2.2.9.1.10.4.6.4) για χρόνια ταξινόμηση (χρόνια 1, 2 ή δεν απαιτείται χρόνια ταξινόμηση).

(b) $L(E)C_{50}$ του μίγματος δοκιμής ≤ 1 mg/l και NOEC του δείγματος δοκιμής > 1.0 mg/l:

- ταξινομείστε μίγμα σαν κατηγορία οξεία 1

- εφαρμόστε προσέγγιση άθροισης των ταξινομημένων συστατικών (βλ. 2.2.9.1.10.4.6.3 και 2.2.9.1.10.4.6.4) για ταξινόμηση σαν κατηγορία χρόνια 1. Εάν το μίγμα δεν ταξινομηθεί σαν κατηγορία χρόνια 1, τότε δεν απαιτείται χρόνια ταξινόμηση.

(c) $L(E)C_{50}$ του μίγματος δοκιμής > 1 mg/l, ή υπεράνω της υδάτινης διαλυτότητας και NOEC του δείγματος δοκιμής ≤ 1.0 mg/l ή άγνωστο:

- δεν απαιτείται ταξινόμηση για χρόνια τοξικότητα

- εφαρμόστε προσέγγιση άθροισης των ταξινομημένων συστατικών (βλ. 2.2.9.1.10.4.6.3 και 2.2.9.1.10.4.6.4) για χρόνια ταξινόμηση ή δεν υφίσταται ανάγκη για χρόνια ταξινόμηση.

(d) $L(E)C_{50}$ του μίγματος δοκιμής > 1 mg/l, ή υπεράνω της υδάτινης διαλυτότητας και NOEC του δείγματος δοκιμής > 1.0 mg/l:

- δεν απαιτείται ταξινόμηση για οξεία ή χρόνια τοξικότητα

2.2.9.1.10.4.4 Αρχές παρεκβολής

2.2.9.1.10.4.4.1 Εκεί όπου το ίδιο το μίγμα δεν έχει δοκιμασθεί για να προσδιοριστεί η επικινδυνότητά του στο υδάτινο περιβάλλον, πλην όμως υπάρχουν ικανοποιητικά δεδομένα περί των ατομικών συστατικών και δοκιμές σε παρόμοια μίγματα για επαρκή χαρακτηρισμό των κινδύνων του μίγματος, αυτά τα δεδομένα θα χρησιμοποιηθούν σύμφωνα με τους ακόλουθους συμφωνηθέντες κανόνες παρεκβολής. Αυτό διασφαλίζει ότι η διαδικασία ταξινόμησης χρησιμοποιεί τα διαθέσιμα δεδομένα στο μεγαλύτερο βαθμό για να χαρακτηρίσει τους κινδύνους του μίγματος χωρίς την ανάγκη για επιπρόσθετες δοκιμές σε ζώα.

2.2.9.1.10.4.4.2 Αραίωση

2.2.9.1.10.4.4.2.1 Αν ένα μίγμα σχηματίζεται με την αραίωση ενός άλλου ταξινομημένου μίγματος ή μιας ουσίας με διαλυτικό η οποία έχει μία ισοδύναμη ή χαμηλότερη ταξινόμηση υδάτινου κινδύνου απ΄ ότι το ελάχιστα τοξικό αρχικό συστατικό και που δεν αναμένεται να επηρεάσει τους υδάτινους κινδύνους άλλων συστατικών, τότε το μίγμα θα ταξινομείται σαν ισοδύναμο του αρχικού μίγματος ή ουσίας.

2.2.9.1.10.4.4.2.2 Αν ένα μίγμα σχηματισθεί με τη διάλυση ενός άλλου ταξινομημένου μίγματος ή μιας ουσίας με νερό ή άλλο εξ ολοκλήρου μη τοξικό υλικό, η τοξικότητα του μίγματος θα υπολογισθεί από το αρχικό μίγμα ή ουσία.

2.2.9.1.10.4.4.3 Παρτίδα παραγωγής

Η ταξινόμηση υδάτινου κινδύνου μιας παρτίδας παραγωγής ενός σύνθετου μίγματος θα εκληφθεί ότι είναι ουσιαστικά ισοδύναμη με εκείνη μιας άλλης παρτίδας παραγωγής του ιδίου εμπορικού προϊόντος και ότι παρήχθη υπό ή κάτω από τον έλεγχο του ίδιου κατασκευαστή, εκτός εάν υπάρχει λόγος να πιστεύεται ότι υπάρχει σημαντική απόκλιση οπότε η ταξινόμηση υδάτινου κινδύνου της παρτίδας έχει αλλάξει. Εάν συμβαίνει το τελευταίο, απαιτείται νέα ταξινόμηση.

2.2.9.1.10.4.4.4 Συγκέντρωση μιγμάτων τα οποία ταξινομούνται στις πλέον αυστηρές κατηγορίες ταξινόμησης (χρόνια 1 και οξεία 1)

Αν ένα μίγμα ταξινομείται σαν χρόνιο 1 και/η οξύ 1, και συστατικά του μίγματος τα οποία ταξινομούνται σαν χρόνια 1 και/ή οξεία 1 συγκεντρώνονται περαιτέρω, το πρόσθετα συγκεντρωμένο μίγμα θα ταξινομηθεί στην ίδια κατηγορία ταξινόμησης με το αρχικό μίγμα χωρίς πρόσθετη δοκιμή.

2.2.9.1.10.4.4.5 Παρεμβολή εντός μιας κατηγορίας τοξικότητας.

Αν τα μίγματα Α και Β βρίσκονται στην ίδια κατηγορία ταξινόμησης και κατασκευασθεί ένα μίγμα C στο οποίο τα τοξικολογικά ενεργά συστατικά έχουν συγκεντρώσεις μεσαίες προς εκείνες των μιγμάτων Α και Β, τότε το μίγμα C θα ανήκει στην ίδια κατηγορία όπως τα Α και Β. Σημειώστε ότι η ταυτότητα των συστατικών είναι ίδια και στα τρία μίγματα.

2.2.9.1.10.4.4.6 Ουσιαστικά όμοια μίγματα.

Δεδομένων των ακολούθων:

(a) δύο μίγματα:
(i) A + B
(ii) C + B

(b) η συγκέντρωση του συστατικού Β είναι η ίδια και στα δύο μίγματα

(c) η συγκέντρωση του συστατικού Α στο μίγμα (i) ισούται με εκείνο του συστατικού C στο μίγμα (ii)

(d) η ταξινόμηση για το Α και C είναι διαθέσιμη και είναι η ίδια, π.χ. βρίσκονται στην ίδια κατηγορία κινδύνου και δεν αναμένεται να επηρεάσουν την υδάτινη τοξικότητα του Β

τότε δεν θα υπάρχει ανάγκη να γίνουν τεστ στο μίγμα (ii) αν το μίγμα (i) έχει ήδη χαρακτηρισθεί με δοκιμές και τα δύο μίγματα έχουν ταξινομηθεί στην ίδια κατηγορία.

2.2.9.1.10.4.5 Ταξινόμηση μιγμάτων όταν υπάρχουν διαθέσιμα δεδομένα για όλα τα συστατικά ή μόνο μερικά συστατικά του μίγματος

2.2.9.1.10.4.5.1 Η ταξινόμηση ενός μίγματος θα βασίζεται επί της άθροισης των συγκεντρώσεων των ταξινομημένων συστατικών του. Το ποσοστό συστατικών που ταξινομείται σαν "Οξύ" ή "Χρόνιο" θα τροφοδοτείται κατ' ευθείαν στην αθροιστική μέθοδο. Λεπτομέρειες της αθροιστικής μεθόδου περιγράφονται στις 2.2.9.1.10.4.6.1 έως 2.2.9.1.10.4.6.4.

2.2.9.1.10.4.5.2 Τα μίγματα μπορεί να αποτελούνται από συνδυασμό αμφοτέρων των συστατικών που ταξινομούνται (σαν Οξεία 1 και/ή Χρόνια 1,2) και εκείνα για τα οποία υπάρχουν διαθέσιμα ικανοποιητικά δεδομένα δοκιμών. Όταν υπάρχουν διαθέσιμα ικανοποιητικά δεδομένα τοξικότητας για περισσότερα του ενός συστατικά του μίγματος, η συνδυασμένη τοξικότητα αυτών των συστατικών θα υπολογίζεται χρησιμοποιώντας τον ακόλουθο προσθετικό τύπο και η προκύπτουσα τοξικότητα θα χρησιμοποιείται για την καταχώρηση αυτού του τμήματος του μίγματος σαν οξέως τοξικού κινδύνου το οποίο κατόπιν θα χρησιμοποιείται για την εφαρμογή της αθροιστικής μεθόδου.

$$\frac{\sum C_i}{L(E)C_{50m}} = \sum_n \frac{C_i}{L(E)C_{50i}}$$

όπου:

C_i = συγκέντρωση συστατικού i (ποσοστό μάζας)
$L(E)C_{50i}$ = (mg/l) LC_{50} ή EC_{50} για το συστατικό i
n = αριθμός συστατικών, και το i καλύπτει από 1 έως n
$L(E)C_{50m}$ = $L(E)C_{50}$ του τμήματος του μίγματος με δεδομένα δοκιμών

2.2.9.1.10.4.5.3 Όταν γίνεται εφαρμογή του προσθετικού τύπου για τμήμα του μίγματος, προτιμάμε να υπολογίζουμε την τοξικότητα αυτού του μέρους του μίγματος χρησιμοποιώντας για κάθε ουσία τιμές τοξικότητας που σχετίζονται με ίδια είδη (π.χ. ψάρι, δάφνια ή άλγη) και κατόπιν να χρησιμοποιούμε την υψηλότερη τοξικότητα (χαμηλότερη τιμή) που επιτεύχθηκε (π.χ. χρησιμοποιούμε το πλέον ευαίσθητο από τα τρία είδη). Όμως, όταν τα δεδομένα τοξικότητας για κάθε συστατικό δεν είναι διαθέσιμα για τα ίδια είδη, η τιμή της τοξικότητας κάθε συστατικού θα επιλεγεί με τον ίδιο τρόπο που επιλέγονται οι τιμές τοξικότητας για την κατάταξη ουσιών, π.χ. χρησιμοποιούμε την υψηλότερη τοξικότητα (από τον πλέον ευαίσθητο οργανισμό των δοκιμών). Η υπολογισθείσα οξεία τοξικότητα θα χρησιμοποιηθεί κατόπιν για την ταξινόμηση αυτού του τμήματος του μίγματος σαν Οξύ 1 χρησιμοποιώντας τα ίδια κριτήρια που περιγράφονται για τις ουσίες.

2.2.9.1.10.4.5.4 Σε περίπτωση που ένα μίγμα είναι ταξινομημένο με περισσότερους από έναν τρόπους, θα χρησιμοποιηθεί η μέθοδος που αποδίδει το πιο συντηρητικό αποτέλεσμα.

2.2.9.1.10.4.6 Αθροιστική μέθοδος

2.2.9.1.10.4.6.1 Διαδικασία ταξινόμησης

Γενικά μία αυστηρότερη ταξινόμηση μιγμάτων υπερισχύει μιας ηπιότερης ταξινόμησης, π.χ. μία ταξινόμηση με χρόνια 1 υπερισχύει της ταξινόμησης με χρόνια 2. Σαν αποτέλεσμα, η διαδικασία ταξινόμησης έχει ήδη ολοκληρωθεί αν το αποτέλεσμα της ταξινόμησης είναι χρόνια 1. Μία αυστηρότερη ταξινόμηση από τη χρόνια 1 δεν είναι δυνατή. Επομένως δεν είναι απαραίτητο να επιδιώκετε τη διαδικασία ταξινόμησης περαιτέρω.

2.2.9.1.10.4.6.2 Ταξινόμηση για την οξεία κατηγορία 1

2.2.9.1.10.4.6.2.1 Όλα τα συστατικά που ταξινομούνται σαν χρόνια 1 θα λαμβάνονται υπόψη. Αν το άθροισμα αυτών των συστατικών είναι μεγαλύτερο από ή ίσο προς 25% το όλο μίγμα θα ταξινομείται στην κατηγορία οξεία 1. Αν το αποτέλεσμα του υπολογισμού είναι ταξινόμηση του μίγματος στην κατηγορία οξεία 1, η διαδικασία ταξινόμησης έχει ολοκληρωθεί.

2.2.9.1.10.4.6.2.2 Η ταξινόμηση μιγμάτων για οξείς κινδύνους που βασίζεται στην άθροιση των ταξινομημένων συστατικών, συνοψίζεται στον Πίνακα 2.2.9.1.10.4.6.2.2 κατωτέρω.

Πίνακας 2.2.9.1.10.4.6.2.2: Ταξινόμηση ενός μίγματος για οξείς κινδύνους, βασισμένη στην άθροιση των ταξινομημένων συστατικών

Άθροισμα συστατικών ταξινομημένων ως:	Μίγμα ταξινομημένο ως:
Οξεία 1 X $M^{(a)} \geq 25\%$	Οξεία 1

[(a)] Για εξήγηση του συντελεστή Μ, βλέπε 2.2.9.1.10.4.6.4

2.2.9.1.10.4.6.3 Ταξινόμηση για τις χρόνιες κατηγορίες 1, 2.

2.2.9.1.10.4.6.3.1 Πρώτα λαμβάνονται υπόψη όλα τα συστατικά που ταξινομούνται σαν χρόνια 1. Αν το άθροισμα αυτών των συστατικών είναι μεγαλύτερο από ή ίσο με 25%, το μίγμα θα ταξινομηθεί σαν κατηγορία χρόνιο 1. Αν το αποτέλεσμα του υπολογισμού είναι ταξινόμηση του μίγματος στην κατηγορία χρόνιο 1, η διαδικασία ταξινόμησης έχει ολοκληρωθεί.

2.2.9.1.10.4.6.3.2 Στις περιπτώσεις όπου το μείγμα δεν ταξινομείται σαν χρόνιο 1, εξετάζουμε την πιθανότητα ταξινόμησης του μίγματος σαν χρόνιο 2. Ένα μίγμα θα ταξινομηθεί σαν χρόνιο 2, αν το 10πλάσιο του αθροίσματος όλων των συστατικών που έχουν ταξινομηθεί σαν χρόνια 1 συν το άθροισμα όλων των συστατικών που έχουν ταξινομηθεί σαν χρόνια 2 είναι μεγαλύτερο από ή ίσο προς 25%. Αν το αποτέλεσμα του υπολογισμού είναι ταξινόμηση του μίγματος σαν χρόνιο 2, η διαδικασία ταξινόμησης έχει ολοκληρωθεί.

2.2.9.1.10.4.6.3.3 Η ταξινόμηση μιγμάτων για χρόνιους κινδύνους, που βασίζεται επί αυτού του αθροίσματος των ταξινομημένων συστατικών συνοψίζεται στον Πίνακα 2.2.9.1.10.4.6.3.3 κατωτέρω:

Πίνακας 2.2.9.1.10.4.6.3.3: Κατάταξη ενός μίγματος για χρόνιους κινδύνους, βασισμένη επί αθροίσματος των ταξινομημένων συστατικών

Άθροισμα συστατικών ταξινομημένων ως:	Μίγμα ταξινομημένο ως:
Χρόνιο 1 Χ Μ[(a)] ≥ 25%	Χρόνιο 1
(Μ Χ 10 Χ Χρόνιο 1) + Χρόνιο 2 ≥ 25%	Χρόνιο 2

[(a)] *Για εξήγηση του συντελεστή Μ, βλέπε 2.2.9.1.10.4.6.4.*

2.2.9.1.10.4.6.4 Μίγματα με συστατικά υψηλής τοξικότητας

Τα συστατικά της κατηγορίας οξεία 1 με τοξικότητες αρκετά κάτω του 1mg/l μπορούν να επηρεάσουν την τοξικότητα του μίγματος και τους αποδίδεται αυξημένη βαρύτητα στην εφαρμογή της αθροιστικής μεθόδου. Όταν ένα μίγμα περιέχει συστατικά ταξινομημένα ως οξεία 1 ή χρόνια 1, η βαθμιδωτή προσέγγιση που περιγράφεται στις 2.2.9.1.10.4.6.2 και 2.2.9.1.10.4.6.3 θα εφαρμόζεται, χρησιμοποιώντας ένα σταθμισμένο άθροισμα πολλαπλασιάζοντας τις συγκεντρώσεις των συστατικών οξείας 1 με έναν συντελεστή, αντί απλά να προσθέτουμε τα ποσοστά. Αυτό σημαίνει ότι η συγκέντρωση του "Οξεία 1" στην αριστερή στήλη του Πίνακα 2.2.9.1.10.4.6.2.2 και η συγκέντρωση του "Χρόνια 1" στην αριστερή στήλη του Πίνακα 2.2.9.1.10.4.6.3.3 πολλαπλασιάζονται με τον κατάλληλο συντελεστή πολλαπλασιασμού. Οι συντελεστές πολλαπλασιασμού που θα εφαρμοστούν σε αυτά τα συστατικά ορίζονται με τη χρήση της τιμής τοξικότητας, όπως συνοψίζεται στον Πίνακα 2.2.9.1.10.4.6.4 κατωτέρω. Ως εκ τούτου, προκειμένου να ταξινομήσουμε ένα μίγμα που περιέχει συστατικά οξεία 1 και χρόνια 1, ο ταξινόμος πρέπει να πληροφορηθεί την τιμή του συντελεστή Μ προκειμένου να εφαρμόσει την αθροιστική μέθοδο. Εναλλακτικά, ο προσθετικός τύπος (βλ. 2.2.9.1.10.4.5.2) μπορεί να χρησιμοποιηθεί όταν τα δεδομένα τοξικότητας είναι διαθέσιμα για συστατικά υψηλής τοξικότητας στο μίγμα και υπάρχει πειστική απόδειξη ότι όλα τα άλλα συστατικά, συμπεριλαμβανομένων εκείνα για

τα οποία υπάρχουν διαθέσιμα δεδομένα ειδικής οξείας τοξικότητας, είναι χαμηλής ή καθόλου τοξικότητας και δεν συνεισφέρουν σημαντικά στον περιβαλλοντικό κίνδυνο του μίγματος.

Πίνακας 2.2.9.1.10.4.6.4: Συντελεστές πολλαπλασιασμού για υψηλής τοξικότητας συστατικά μίγματος

Τιμή $L(E)C_{50}$	**Συντελεστής πολλαπλασιασμού (M)**
$0.1 < L(E)C_{50} \leq 1$	1
$0.01 < L(E)C_{50} \leq 0.1$	10
$0.001 < L(E)C_{50} \leq 0.01$	100
$0.0001 < L(E)C_{50} \leq 0.001$	1000
$0.00001 < L(E)C_{50} \leq 0.0001$	10000
(συνεχίστε στα μεσοδιαστήματα συντελεστή 10)	

2.2.9.1.10.4.6.5 Ταξινόμηση μιγμάτων με συστατικά χωρίς καμία χρησιμοποιήσιμη πληροφόρηση

Στην περίπτωση που δεν υπάρχει διαθέσιμη χρησιμοποιήσιμη πληροφόρηση επί οξέως και/ή χρονίου υδάτινου κινδύνου για ένα ή περισσότερα σχετικά συστατικά, συμπεραίνεται ότι δεν μπορεί να αποδοθεί στο μίγμα (a) συγκεκριμένη κατηγορία/ες επικινδυνότητας. Σε αυτήν την περίπτωση το μίγμα θα ταξινομείται επί τη βάσει των γνωστών συστατικών μόνο με την πρόσθετη δήλωση ότι: "ποσοστό X του μίγματος αποτελείται από συστατικά άγνωστου κινδύνου προς το υδάτινο περιβάλλον".

2.2.9.1.10.5 Ουσίες ή μίγματα επικίνδυνα προς το υδάτινο περιβάλλον μη ταξινομημένα διαφορετικά στο ADR

2.2.9.1.10.5.1 Ουσίες ή μίγματα επικίνδυνα προς το υδάτινο περιβάλλον που δεν είναι με άλλον τρόπο ταξινομημένα στο ADR θα προσδιορίζονται:

UN No. 3077 ΠΕΡΙΒΑΛΛΟΝΤΙΚΑ ΕΠΙΚΙΝΔΥΝΗ ΟΥΣΙΑ, ΣΤΕΡΕΟ, Μ.Δ.Ο.
ή
UN No. 3082 ΠΕΡΙΒΑΛΛΟΝΤΙΚΑ ΕΠΙΚΙΝΔΥΝΗ ΟΥΣΙΑ, ΥΓΡΟ, Μ.Δ.Ο.

Αυτά θα καταχωρούνται στην ομάδα συσκευασίας III.

2.2.9.1.10.5.2 Πέραν των διατάξεων της 2.2.9.1.10.

(a) Ουσίες οι οποίες δεν μπορούν να ενταχθούν σε καταχωρήσεις άλλες από UN Αριθ. 3077 και 3082 στην Κλάση 9 ή σε άλλες καταχωρήσεις στις κλάσεις 1 έως 8, αλλά οι οποίες ταυτοποιούνται στην Οδηγία του Συμβουλίου 67/548/ΕΕC της 27 Ιουνίου 1967 περί προσέγγισης των νομοθεσιών, κανονισμών και διοικητικών διατάξεων που σχετίζονται με την ταξινόμηση, συσκευασία και σήμανση των επικινδύνων ουσιών[12],

[12] *Επίσημη Εφημερίδα των Ευρωπαϊκών Κοινοτήτων Νο 196, 16 Αυγούστου 1967, σελ. 1-5*

όπως τροποποιήθηκαν, σαν ουσίες στις οποίες έχει εκχωρηθεί το γράμμα N "Περιβαλλοντικά επικίνδυνες" (R50, R50/53, R51/53), και

(b) Διαλύματα και μίγματα (όπως παρασκευάσματα και λύματα) ουσιών στις οποίες έχει εκχωρηθεί το γράμμα N "Περιβαλλοντικά επικίνδυνες" (R50, R50/53, R51/53) με την Οδηγία 67/548/ΕΕC, όπως τροποποιήθηκε, και τα οποία σύμφωνα με την Οδηγία 1999/45/ΕC του Ευρωπαϊκού Κοινοβουλίου και του Συμβουλίου της 31 Μαΐου 1999 αναφορικά με την προσέγγιση των νομοθεσιών, κανονισμών και διοικητικών διατάξεων των Κρατών Μελών που σχετίζονται με την ταξινόμηση, συσκευασία και σήμανση των επικινδύνων ουσιών[13], όπως τροποποιήθηκαν, στις οποίες έχει εκχωρηθεί το γράμμα N "Περιβαλλοντικά επικίνδυνες" (R50, R50/53, R51/53), και οι οποίες δεν μπορούν να ενταχθούν σε καταχωρήσεις άλλες από UN Αριθ. 3077 και 3082 στην Κλάση 9 ή σε άλλες καταχωρήσεις στις κλάσεις 1 έως 8

θα καταχωρούνται στο UN Αριθ. 3077 ή 3082 της Κλάσης 9, όπως απαιτείται.

Γενετικά τροποιημένοι μικρο-οργανισμοί ή οργανισμοί

2.2.9.1.11 Γενετικά τροποιημένοι μικρο-οργανισμοί (genetically modified microorganisms, GMMOs) και γενετικά τροποιημένοι οργανισμοί (genetically modified organisms, GMOs) είναι μικρο-οργανισμοί και οργανισμοί στους οποίους το γενετικό υλικό έχει σκόπιμα μεταβληθεί με γενετική μηχανική κατά τρόπο που δεν μπορεί να συμβεί φυσικά. Αυτοί καταχωρούνται στην Κλάση 9 (Αριθμ. UN 3245) αν δεν ικανοποιούν τον ορισμό των μολυσματικών ουσιών, αλλά είναι ικανοί να μεταλλάσουν ζώα, φυτά ή μικροβιολογικές ουσίες κατά τρόπο που δεν είναι αποτέλεσμα φυσικής αναπαραγωγής.

ΣΗΜΕΙΩΣΗ 1: *Γενετικά τροποιημένοι μικρο-οργανισμοί που είναι μολυσματικοί είναι ουσίες της Κλάσης 6.2, UN Αριθμ. 2814 και 2900.*

ΣΗΜΕΙΩΣΗ 2: *Γενετικά τροποιημένοι μικρο-οργανισμοί και γενετικά τροποποιημένοι οργανισμοί που έχουν λάβει έγκριση για χρήση από τις αρμόδιες αρχές των χωρών προέλευσης, διακίνησης και προορισμού*[15].

ΣΗΜΕΙΩΣΗ 3: *Ζωντανά ζώα δεν θα πρέπει να χρησιμοποιούνται για τη μεταφορά γενετικά τροποποιημένων μικρο-οργανισμών ταξινομημένων στην Κλάση 9 εκτός εάν η ουσία δεν μπορεί να μεταφερθεί με άλλον τρόπο.*

2.2.9.1.12 Γενετικά τροποποιημένοι οργανισμοί, για τους οποίους είναι γνωστό ή υπάρχει η υποψία ότι είναι επικίνδυνοι για το περιβάλλον θα πρέπει να μεταφέρονται σύμφωνα με τις συνθήκες που ορίζονται από την αρμόδια αρχή της χώρας προέλευσης.

Ουσίες αυξημένης θερμοκρασίας

2.2.9.1.13 Οι ουσίες αυξημένης θερμοκρασίας περιλαμβάνουν ουσίες που μεταφέρονται ή παραδίδονται για μεταφορά σε υγρή κατάσταση στους ή πάνω από τους 100 °C και, στις περιπτώσεις αυτών

[13] *Επίσημη Εφημερίδα των Ευρωπαϊκών Κοινοτήτων No L 200, 30 Ιουλίου 1999, σελ. 1-68.*

11[15] *Βλέπε ειδικά το Μέρος C της οδηγίας 2001/18/ΕC του Ευρωπαϊκού Κοινοβουλίου και του Συμβουλίου για την σκόπιμη απελευθέρωση στο περιβάλλον γενετικά τροποποιημένων οργανισμών και ανάκληση της Οδηγίας του Συμβουλίου 90/220/ΕΕC (Επίσημη Εφημερίδα των Ευρωπαϊκών Κοινοτήτων, Αριθμ. L 106, της 17 Απριλίου 2001, σελ. 8-14), που καθορίζει τις διαδικασίες εξουσιοδότησης για την Ευρωπαϊκή Κοινότητα.*

που έχουν σημείο ανάφλεξης, κάτω από το σημείο ανάφλεξής τους. Επίσης περιλαμβάνουν στερεά που μεταφέρονται ή παραδίδονται για μεταφορά στους ή πάνω από τους 240 °C.

ΣΗΜΕΙΩΣΗ: *Οι ουσίες αυξημένης θερμοκρασίας μπορούν να καταχωρηθούν στην Κλάση 9 μόνο αν δεν ικανοποιούν τα κριτήρια κάποιας άλλης Κλάσης.*

Άλλες ουσίες που παρουσιάζουν κίνδυνο κατά τη μεταφορά αλλά δεν ικανοποιούν τους ορισμούς κάποιας άλλης Κλάσης.

2.2.9.1.14 Οι παρακάτω άλλες διάφορες ουσίες που δεν ικανοποιούν τους ορισμούς κάποιας άλλης Κλάσης ταξινομούνται στη Κλάση 9:

Στερεές ενώσεις αμμωνίας που έχουν σημείο ανάφλεξης κάτω από 61 °C

Χαμηλού κινδύνου θειονώδη άλατα

Υψηλής πτητικότητας υγρά

Ουσίες που εκλύουν επιβλαβείς αναθυμιάσεις

Ουσίες που περιέχουν αλλεργιογόνα

Συσκευασίες χημικών και συσκευασίες πρώτων βοηθειών.

ΣΗΜΕΙΩΣΗ: *UN Αριθμ. 1845 διοξείδιο του άνθρακα, στερεό (ξηρός πάγος), UN Αριθμ. 2071 λιπάσματα νιτρικού αμμωνίου, UN Αριθμ. 2216 αλεσμένα ψάρια (υπολείμματα ψαριών), σταθεροποιημένα, UN Αριθμ. 2807 μαγνητισμένο υλικό, UN Αριθμ. 3166 μηχανές, εσωτερικής καύσης ή οχήματος, κινούμενο με εύφλεκτο αέριο ή όχημα, κινούμενο με εύφλεκτο υγρό, UN Αριθμ. 3171 όχημα κινούμενο με μπαταρία ή 3171 συσκευές με μπαταρία ως πηγή ενέργειας (υγρή μπαταρία), UN Αριθμ. 3334 υγρό κατάλληλο για την Αεροπορία, ε.α.ο. και UN Αριθμ. 3335 στερεό κατάλληλο για την Αεροπορία, ε.α.ο., και UN Αριθμ. 3363 επικίνδυνα εμπορεύματα σε μηχανήματα ή επικίνδυνα εμπορεύματα σε διατάξεις που αναγράφονται στους Κανονισμούς Προτύπων του ΟΗΕ, δεν υπόκεινται στις διατάξεις της παρούσας Συμφωνίας.*

Ταξινόμηση των ομάδων συσκευασίας

2.2.9.1.15 Όταν αναφέρονται στη στήλη (4) του Πίνακα Α του Κεφαλαίου 3.2, οι ουσίες και τα είδη της Κλάσης 9 θα καταχωρούνται σε μία από τις παρακάτω ομάδες συσκευασίας σύμφωνα με το βαθμό κινδύνου τους:

Ομάδα συσκευασίας ΙΙ: ουσίες που παρουσιάζουν μέτριο κίνδυνο
Ομάδα συσκευασίας ΙΙΙ: ουσίες που παρουσιάζουν χαμηλό κίνδυνο

2.2.9.2 ***Ουσίες και είδη μη αποδεκτά για μεταφορά***

Οι παρακάτω ουσίες και είδη δεν θα πρέπει να γίνονται αποδεκτά για μεταφορά:

- Μπαταρίες λιθίου που δεν ικανοποιούν τους σχετικούς όρους των ειδικών διατάξεων 188, 230 ή 636 του Κεφαλαίου 3.3.

- Ακάθαρτα κενά δοχεία συγκράτησης για διατάξεις και όργανα τέτοια όπως μετασχηματιστές, πυκνωτές που περιέχουν ουσίες ταξινομημένες στους Αρ. UN 2315, 3151, 3152 ή 3432.

2.2.9.3 *Κατάλογος ομαδικών καταχωρήσεων*

Ουσίες που, σε περίπτωση εισπνοής ως λεπτή σκόνη, μπορούν να θέσουν σε κίνδυνο την υγεία		**M1**	2212 ΜΠΛΕ ΑΜΙΑΝΤΟΣ (κροκιδωλίτης) ή 2212 ΚΑΦΕ ΑΜΙΑΝΤΟΣ (αμοσίτης, μυσορίτης) 2590 ΛΕΥΚΟΣ ΑΜΙΑΝΤΟΣ (χρυσοτίλη, ακτινολίτης, ανθοφυλίτης ή τρεμολίτης)
Ουσίες, διατάξεις και όργανα που, σε περίπτωση φωτιάς, μπορούν να σχηματίσουν διοξίνες		**M2**	2315 ΠΟΛΥΧΛΩΡΙΩΜΕΝΑ ΔΙΦΑΙΝΥΛΙΑ, ΥΓΡΑ 3432 ΠΟΛΥΧΛΩΡΙΩΜΕΝΑ ΔΙΦΑΙΝΥΛΙΑ, ΣΤΕΡΕΑ 3151 ΠΟΛΥΑΛΟΓΟΝΩΜΕΝΑ ΔΙΦΑΙΝΥΛΙΑ, ΥΓΡΑ ή 3151 ΠΟΛΥΑΛΟΓΟΝΩΜΕΝΑ ΤΕΡΦΑΙΝΥΛΙΑ, ΥΓΡΑ 3152 ΠΟΛΥΑΛΟΓΟΝΩΜΕΝΑ ΔΙΦΑΙΝΥΛΙΑ, ΣΤΕΡΕΑ ή 3152 ΠΟΛΥΑΛΟΓΟΝΩΜΕΝΑ ΤΕΡΦΑΙΝΥΛΙΑ, ΣΤΕΡΕΑ
Ουσίες που παράγουν εύφλεκτο ατμό		**M3**	2211 ΠΟΛΥΜΕΡΙΚΕΣ ΚΛΙΝΕΣ, ΔΙΑΣΤΕΛΛΟΜΕΝΕΣ, που παράγουν εύφλεκτο ατμό 3314 ΕΝΩΣΕΙΣ ΠΛΑΣΤΙΚΩΝ ΠΟΛΥΜΕΡΩΝ σε μορφή ζύμης, φύλλου ή μορφοποιημένου με εξώθηση κορδονιού που παράγουν εύφλεκτο ατμό
Μπαταρίες λιθίου		**M4**	3090 ΜΕΤΑΛΛΙΚΕΣ ΜΠΑΤΑΡΙΕΣ ΛΙΘΙΟΥ (συμπεριλαμβανομένων μπαταριών κράματος λιθίου) 3091 ΜΕΤΑΛΛΙΚΕΣ ΜΠΑΤΑΡΙΕΣ ΛΙΘΙΟΥ ΠΟΥ ΠΕΡΙΕΧΟΝΤΑΙ ΣΕ ΕΞΟΠΛΙΣΜΟ (συμπεριλαμβανομένων μπαταριών κράματος λιθίου) 3091 ΜΕΤΑΛΛΙΚΕΣ ΜΠΑΤΑΡΙΕΣ ΛΙΘΙΟΥ ΣΥΣΚΕΥΑΣΜΕΝΕΣ ΜΕ ΕΞΟΠΛΙΣΜΟ (συμπεριλαμβανομένων μπαταριών κράματος λιθίου) 3480 ΜΠΑΤΑΡΙΕΣ ΙΟΝΤΩΝ ΛΙΘΙΟΥ (συμπεριλαμβανομένων μπαταριών πολυμερών ιόντων λιθίου) 3481 ΜΠΑΤΑΡΙΕΣ ΙΟΝΤΩΝ ΛΙΘΙΟΥ ΠΟΥ ΠΕΡΙΕΧΟΝΤΑΙ ΣΕ ΕΞΟΠΛΙΣΜΟ (συμπεριλαμβανομένων μπαταριών πολυμερών ιόντων λιθίου) ή 3481 ΜΠΑΤΑΡΙΕΣ ΙΟΝΤΩΝ ΛΙΘΙΟΥ ΣΥΣΚΕΥΑΣΜΕΝΕΣ ΜΕ ΕΞΟΠΛΙΣΜΟ (συμπεριλαμβανομένων μπαταριών πολυμερών ιόντων λιθίου)
Σωστικά μέσα		**M5**	2990 ΣΩΣΤΙΚΑ ΜΕΣΑ, ΑΥΤΟΔΙΟΓΚΟΥΜΕΝΑ 3072 ΣΩΣΤΙΚΑ ΜΕΣΑ, ΟΧΙ ΑΥΤΟΔΙΟΓΚΟΥΜΕΝΑ που περιλαμβάνουν επικίνδυνα εμπορεύματα ως εξαρτήματα 3268 ΣΥΣΚΕΥΕΣ ΦΟΥΣΚΩΜΑΤΟΣ ΑΕΡΟΣΑΚΚΩΝ ή 3268 ΘΑΛΑΜΟΙ ΑΕΡΟΣΑΚΚΩΝ ή 3268 ΠΡΟ-ΕΝΤΑΤΕΣ ΖΩΝΩΝ ΑΣΦΑΛΕΙΑΣ
Περιβαλλοντικά επικίνδυνες ουσίες	**ρυπογόνες για το θαλάσσιο περιβάλλον, υγρές**	**M6**	3082 ΠΕΡΙΒΑΛΛΟΝΤΙΚΑ ΕΠΙΚΙΝΔΥΝΗ ΥΛΗ, ΥΓΡΗ, Ε.Α.Ο.
	ρυπογόνες για το θαλάσσιο περιβάλλον, στερεές	**M7**	3077 ΠΕΡΙΒΑΛΛΟΝΤΙΚΑ ΕΠΙΚΙΝΔΥΝΗ ΥΛΗ, ΣΤΕΡΕΗ, Ε.Α.Ο.
	γενετικά τροποποιημένοι μικροοργανισμοί και οργανισμοί	**M8**	3245 ΓΕΝΕΤΙΚΑ ΤΡΟΠΟΠΟΙΗΜΕΝΟΙ ΜΙΚΡΟ-ΟΡΓΑΝΙΣΜΟΙ ή 3245 ΓΕΝΕΤΙΚΑ ΤΡΟΠΟΠΟΙΗΜΕΝΟΙ ΟΡΓΑΝΙΣΜΟΙ
Ουσίες αυξημένης θερμοκρασίας	**υγρές**	**M9**	3257 ΑΥΞΗΜΕΝΗΣ ΘΕΡΜΟΚΡΑΣΙΑΣ ΥΓΡΟ, Ε.Α.Ο., στους ή πάνω από τους 100 °C και κάτω από το σημείο ανάφλεξής του (συμπεριλαμβανομένων των τηγμένων μετάλλων, τηγμένου άλατος, κλπ.)
	στερεές	**M10**	3258 ΑΥΞΗΜΕΝΗΣ ΘΕΡΜΟΚΡΑΣΙΑΣ ΣΤΕΡΕΟ, Ε.Α.Ο., στους ή πάνω από τους 240 °C
Άλλες ουσίες ή είδη που παρουσιάζουν κίνδυνο κατά τη μεταφορά αλλά δεν ικανοποιούν τους ορισμούς κάποιας άλλης Κλάσης		**M11**	Ομαδικές καταχωρήσεις μη διαθέσιμες. Μόνο οι ουσίες που αναφέρονται στον Πίνακα Α του Κεφαλαίου 3.2 υπόκεινται στις διατάξεις για την Κλάση 9 υπό αυτό τον κωδικό ταξινόμησης, ως εξής: 1841 ΑΜΜΩΝΙΚΑΚΗ ΑΚΕΤΑΛΔΕΫΔΗ 1931 ΔΙΘΕΙΟΝΩΔΗΣ ΨΕΥΔΑΡΓΥΡΟΣ (ΥΔΡΟΘΕΙΩΔΗΣ ΨΕΥΔΑΡΓΥΡΟΣ) 1941 ΔΙΒΡΩΜΟΔΙΦΘΟΡΟΜΕΘΑΝΙΟ 1990 ΒΕΝΖΑΛΔΕΫΔΗ 2969 ΣΠΕΡΜΑΤΑ ΡΙΚΙΝΟΥ, ή 2969 ΡΙΚΙΝΑΛΕΥΡΟ, ή 2969 ΥΠΟΛΕΙΜΜΑΤΑ ΕΚΧΥΛΙΣΗΣ ΡΙΚΙΝΕΛΑΙΟΥ, ή 2969 ΝΙΦΑΔΕΣ ΡΙΚΙΝΟΥ 3316 ΧΗΜΙΚΑ ΚΙΤ ή 3316 ΚΙΤ ΠΡΩΤΩΝ ΒΟΗΘΕΙΩΝ 3359 ΜΟΝΑΔΑ ΑΠΟΛΥΜΑΝΣΗΣ ΜΕ ΚΑΠΝΟ

ΚΕΦΑΛΑΙΟ 2.3

ΜΕΘΟΔΟΙ ΔΟΚΙΜΩΝ

2.3.0 Γενικά

Αν δεν έχει προβλεφθεί διαφορετικά στο Κεφάλαιο 2.2 ή σε αυτό το Κεφάλαιο, οι μέθοδοι δοκιμών που θα χρησιμοποιηθούν για την ταξινόμηση των επικίνδυνων εμπορευμάτων είναι αυτοί που περιγράφονται στο Εγχειρίδιο των Δοκιμών και Κριτηρίων.

2.3.1 Δοκιμή εξίδρωσης για εκρηκτικά για ανατινάξεις Τύπου Α

2.3.1.1 Εκρηκτικά για ανατινάξεις, τύπου Α (UN Αριθμ. 0081) θα πρέπει, εάν περιέχουν περισσότερο από 40% υγρό νιτρικό εστέρα, επιπλέον του ελέγχου που ορίζεται στο Εγχειρίδιο των Δοκιμών και Κριτηρίων, να ικανοποιούν την ακόλουθη δοκιμή εξίδρωσης.

2.3.1.2 Η διάταξη για τον έλεγχο ενός εκρηκτικού για ανατινάξεις για έκκριση (σχήματα. 1 έως 3) συνίσταται από έναν μπρούτζινο κύλινδρο. Αυτός ο κύλινδρος, που είναι κλειστός στο ένα άκρο με μία πλάκα του ίδιου μετάλλου, έχει εσωτερική διάμετρο 15.7 mm και βάθος 40 mm. Είναι διάτρητος με 20 οπές 0.5 mm σε διάμετρο (τέσσερις πεντάδες από οπές) στην περιφέρεια. Ένα μπρούτζινο πιστόνι, κυλινδρικά διαμορφωμένο πάνω σ' ένα μήκος 48 mm και με συνολικό μήκος 52 mm, ολισθαίνει μέσα στον κάθετα τοποθετημένο κύλινδρο. Το πιστόνι, του οποίου η διάμετρος είναι 15.6 mm, φορτώνεται με ένα βάρος 2,220 g έτσι ώστε μία πίεση 120 kPa (1.20 bar) να ασκείται στη βάση του κυλίνδρου.

2.3.1.3 Ένα πώμα εκρηκτικού για ανατινάξεις βάρους 5 έως 8 g, 30 mm μακρύ και 15 mm σε διάμετρο, τυλίγεται σε πολύ λεπτή γάζα και τοποθετείται στον κύλινδρο. Το πιστόνι και το φερόμενο βάρος του τοποθετούνται πάνω του έτσι ώστε το εκρηκτικό για ανατινάξεις να υπόκειται σε μία πίεση 120 kPa (1.20 bar). Σημειώνεται ο χρόνος που απαιτείται για την εμφάνιση των πρώτων σημείων ελαιωδών σταγονιδίων (νιτρογλυκερίνη) στα εξωτερικά ανοίγματα των οπών του κυλίνδρου.

2.3.1.4 Το εκρηκτικό για ανατινάξεις θεωρείται ικανοποιητικό εάν ο χρόνος που μεσολαβεί πριν την εμφάνιση των υγρών εκκρίσεων είναι μεγαλύτερος από πέντε λεπτά, όταν ο έλεγχος έχει διεξαχθεί σε θερμοκρασία 15°C έως 25°C.

Έλεγχος εκρηκτικού για ανατινάξεις για έκκριση

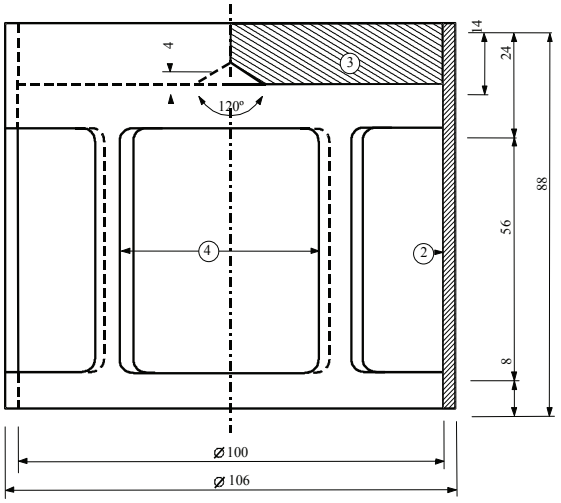

Σχήμα 1: Γόμωση σε μορφή καμπάνας, βάρους 2220 g., ικανή να αναρτάται από ένα μπρούτζινο πιστόνι

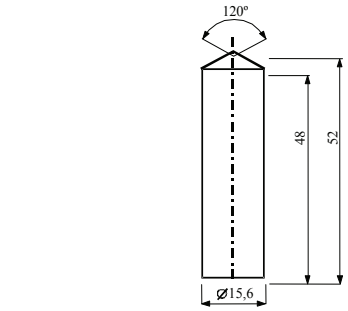

Σχήμα 2: Κυλινδρικό μπρούτζινο πιστόνι. Διαστάσεις σε mm

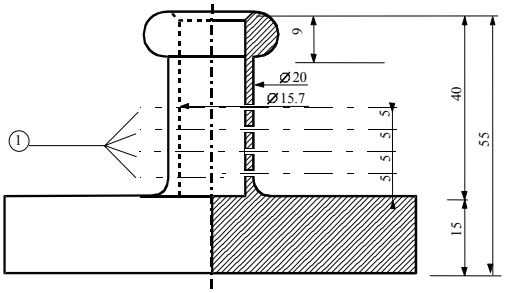

Σχήμα 3:Κοίλος μπρούτζινος κύλινδρος, κλειστός στο ένα άκρο. Διαστάσεις σχεδίου και τομής σε mm

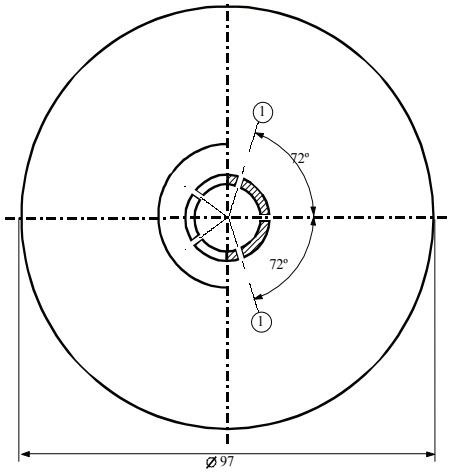

Σχήμα 1 έως 3

(1) 4 σειρές των 5 οπών με 0.5
(2) χαλκός
(3) σιδερένια πλάκα με κεντρικό κώνο στην κατώτερη επιφάνεια
(4) 4 ανοίγματα, περίπου 46 x 56, τοποθετημένα σε κανονικές αποστάσεις στην περιφέρεια.

2.3.2 Δοκιμές σχετικές με μίγματα νιτρωμένης κυτταρίνης της Κλάσης 4.1

2.3.2.1 Νιτροκυτταρίνη θερμαινόμενη για μισή ώρα στους 132°C δεν πρέπει να εκπέμπει ορατούς κιτρινωπούς-καφέ νιτρώδεις ατμούς (νιτρώδη αέρια). Η θερμοκρασία ανάφλεξης πρέπει να είναι μεγαλύτερη από 180°C. Βλέπε παραγράφους 2.3.2.3 έως 2.3.2.8, 2.3.2.9 (a) και 2.3.2.10 παρακάτω.

2.3.2.2 3 g πλαστικοποιημένης νιτροκυτταρίνης, θερμαινόμενα για μία ώρα στους 132°C, δεν πρέπει να εκπέμπουν ορατούς κιτρινωπούς-καφέ νιτρώδεις ατμούς (νιτρώδη αέρια). Η θερμοκρασία ανάφλεξης πρέπει να είναι μεγαλύτερη από 170°C. Βλέπε παραγράφους 2.3.2.3 έως 2.3.2.8, 2.3.2.9 (b) και 2.3.2.10 παρακάτω.

2.3.2.3 Οι διαδικασίες ελέγχου που τίθενται παρακάτω θα ισχύουν όταν εμφανίζονται διαφορές γνώμης ως προς τη δυνατότητα αποδοχής των ουσιών για μεταφορά οδικώς.

2.3.2.4 Εάν άλλες μέθοδοι ή διαδικασίες ελέγχου χρησιμοποιούνται για την επιβεβαίωση των όρων σταθερότητας που ορίζονται παραπάνω σε αυτό το προσάρτημα, εκείνες οι μέθοδοι πρέπει να οδηγούν στα ίδια αποτελέσματα με τις μεθόδους που ορίζονται παρακάτω.

2.3.2.5 Στη διεξαγωγή των ελέγχων σταθερότητας με θέρμανση που περιγράφονται παρακάτω, η θερμοκρασία του φούρνου που περιέχει το δείγμα υπό έλεγχο δεν πρέπει να αποκλίνει περισσότερο από 2°C από την οριζόμενη θερμοκρασία. Η οριζόμενη διάρκεια ενός 30-λεπτου ή 60-λεπτου ελέγχου πρέπει να τηρείται με διαφορά δύο λεπτών. Ο φούρνος πρέπει να είναι τέτοιος ώστε η απαιτούμενη θερμοκρασία να αποκαθίσταται μετά από όχι περισσότερο από πέντε λεπτά μετά την εισαγωγή του δείγματος.

2.3.2.6 Πριν τη διεξαγωγή των ελέγχων στις παραγράφους 2.3.2.9 και 2.3.2.10, τα δείγματα πρέπει να ξηραίνονται για όχι λιγότερο από 15 ώρες στη θερμοκρασία περιβάλλοντος σε έναν υπό κενό ξηραντήρα που περιέχει τηγμένο και κοκκώδες χλωριούχο ασβέστιο, ενώ το δείγμα ουσίας απλώνεται σ' ένα λεπτό στρώμα. Για αυτόν το σκοπό, ουσίες που δεν είναι ούτε σε μορφή σκόνης ούτε ινώδεις θα πρέπει να είναι τριμμένες, ή ξυσμένες, ή κομμένες σε μικρά κομμάτια. Η πίεση στον ξηραντήρα πρέπει να φέρεται κάτω από τα 6.5 kPa (0.065 bar).

2.3.2.7 Πριν ξηρανθούν όπως ορίζεται στην παράγραφο 2.3.2.6 παραπάνω, ουσίες σύμφωνα με την παράγραφο 2.3.2.2 θα πρέπει να υπόκεινται σε αρχική ξήρανση σε έναν καλά εξαεριζόμενο φούρνο, με τη θερμοκρασία του στους 70°C, μέχρι η απώλεια βάρους ανά τέταρτο της ώρας να είναι μικρότερη από το 0.3 % του αρχικού βάρους.

2.3.2.8 Ελαφρά νιτρωμένη νιτροκυτταρίνη σύμφωνα με την παράγραφο 2.3.2.1 θα πρέπει πρώτα να υπόκειται σε αρχική ξήρανση όπως ορίζεται στην παράγραφο 2.3.2.7 παραπάνω. Η ξήρανση θα πρέπει τότε να συμπληρώνεται με διατήρηση της νιτροκυτταρίνης για τουλάχιστον 15 ώρες πάνω από συμπυκνωμένο θειικό οξύ σε έναν ξηραντήρα.

2.3.2.9 ***Δοκιμή της χημικής σταθερότητας υπό θέρμανση***

(a) *Δοκιμή της ουσίας που αναφέρεται στην παράγραφο 2.3.2.1 παραπάνω.*

(i) Σε κάθε έναν από δύο γυάλινους δοκιμαστικούς σωλήνες που έχουν τις παρακάτω διαστάσεις:

μήκος	350 mm
εσωτερική διάμετρος	16 mm
πάχος τοιχώματος	1.5 mm

τοποθετείται 1 g ουσίας ξηραμένο πάνω από χλωριούχο ασβέστιο (εάν είναι απαραίτητο η ξήρανση πρέπει να διεξάγεται μετά από τεμαχισμό της ουσίας σε κομμάτια βάρους όχι μεγαλύτερου από 0.05 g το καθένα).

Και οι δύο δοκιμαστικοί σωλήνες, πλήρως καλυμμένοι με χαλαρά πώματα, τοποθετούνται έτσι σε έναν φούρνο ώστε τουλάχιστον τα τέσσερα πέμπτα του μήκους τους να είναι ορατά και διατηρούνται σε σταθερή θερμοκρασία 132°C για 30 λεπτά. Παρατηρείται εάν εκπέμπονται νιτρώδη αέρια με τη μορφή κιτρινωπών-καφέ ατμών ορατών έναντι λευκού φόντου κατά τη διάρκεια αυτού του χρόνου.

(ii) Σε περίπτωση απουσίας τέτοιων ατμών η ουσία θεωρείται ότι είναι σταθερή.

(b) *Δοκιμή πλαστικοποιημένης νιτροκυτταρίνης (παράγραφος 2.3.2.2 παραπάνω).*

(i) 3g πλαστικοποιημένης νιτροκυτταρίνης τοποθετούνται σε γυάλινους δοκιμαστικούς σωλήνες, όμοιους με εκείνους που αναφέρονται στο (a), που τοποθετούνται στη συνέχεια σε έναν φούρνο που διατηρείται σε σταθερή θερμοκρασία 132°C.

(ii) Οι δοκιμαστικοί σωλήνες που περιέχουν την πλαστικοποιημένη νιτροκυτταρίνη διατηρούνται στο φούρνο για μία ώρα. Κατά τη διάρκεια αυτού του χρόνου δεν πρέπει να είναι ορατοί κιτρινωποί-καφέ νιτρώδεις αέριοι ατμοί (νιτρώδη αέρια). Παρατήρηση και εκτίμηση όπως στο (a).

2.3.2.10 ***Θερμοκρασία ανάφλεξης (βλέπε παραγράφους 2.3.2.1 και 2.3.2.2 παραπάνω)***

(a) Η θερμοκρασία ανάφλεξης προσδιορίζεται με θέρμανση 0.2 g ουσίας κλεισμένης σε έναν γυάλινο δοκιμαστικό σωλήνα εμβαπτισμένου σε ένα λουτρό από κράμα Wood. Ο δοκιμαστικός σωλήνας τοποθετείται στο λουτρό όταν το τελευταίο έχει φτάσει τους 100°C. Η θερμοκρασία του λουτρού αυξάνεται βαθμιαία κατά 5°C ανά λεπτό.

(b) Οι δοκιμαστικοί σωλήνες πρέπει να έχουν τις παρακάτω διαστάσεις:

μήκος	125 mm
εσωτερική διάμετρος	15 mm
πάχος τοιχώματος	0.5 mm

και πρέπει να εμβαπτίζεται σε βάθος 20 mm.

(c) Ο έλεγχος πρέπει να επαναλαμβάνεται τρεις φορές και κάθε φορά σημειώνεται η θερμοκρασία στην οποία συμβαίνει ανάφλεξη της ουσίας, δηλ., αργή ή γρήγορη καύση, καύση ή έκρηξη.

(d) Η χαμηλότερη θερμοκρασία που καταγράφεται στους τρεις ελέγχους είναι η θερμοκρασία ανάφλεξης.

2.3.3 Δοκιμές σχετικές με εύφλεκτα υγρά των Κλάσεων 3, 6.1 και 8

2.3.3.1 Δοκιμή για τον προσδιορισμό του σημείου ανάφλεξης

2.3.3.1.1 Το σημείο ανάφλεξης θα πρέπει να προσδιορίζεται με έναν από τους παρακάτω τύπους σκευών και οργάνων:

(a) Abel,

(b) Abel-Pensky,

(c) Tag,

(d) Pensky-Martens,

(e) Διατάξεις σύμφωνα με το Διεθνές Πρότυπο ISO 3679: 1983 ή ISO 3680: 1983.

2.3.3.1.2 Για τον προσδιορισμό του σημείου ανάφλεξης χρωμάτων, κόμμεων και παρόμοιων ιξωδών προϊόντων που περιέχουν διαλύτες, θα πρέπει να χρησιμοποιούνται μόνον σκεύη και όργανα και μέθοδοι ελέγχου κατάλληλοι για τον προσδιορισμό του σημείου ανάφλεξης ιξωδών υγρών, σύμφωνα με τα ακόλουθα πρότυπα::

(a) Διεθνές Πρότυπο ISO 3679: 1983,

(b) Διεθνές Πρότυπο ISO 3680: 1983,

(c) Διεθνές Πρότυπο ISO 1523: 1983,

(d) Γερμανικό Πρότυπο DIN 53213: 1978, Μέρος Ι.

2.3.3.1.3 Η διαδικασία δοκιμής πρέπει να είναι σύμφωνη με μία μέθοδο ισορροπίας ή σύμφωνη με μία μέθοδο μη-ισορροπίας.

2.3.3.1.4 Για τη διαδικασία σύμφωνα με μία μέθοδο ισορροπίας, βλέπε:

(a) Διεθνές Πρότυπο ISO 1516: 1981,

(b) Διεθνές Πρότυπο ISO 3680: 1983,

(c) Διεθνές Πρότυπο ISO 1523: 1983,

(d) Διεθνές Πρότυπο ISO 3679: 1983,

2.3.3.1.5 Η διαδικασία σύμφωνα με μια μέθοδο μη-ισορροπίας θα είναι:

(a) για τη διάταξη Abel, βλέπε:

(i) Αγγλικό Πρότυπο BS 2000 Μέρος 170: 1995,

(ii) Γαλλικό Πρότυπο NF MO7-011: 1988,

(iii) Γαλλικό Πρότυπο NF T66-009: 1969,

(b) για τη διάταξη Abel-Pensky, βλέπε:

(i) Γερμανικό Πρότυπο DIN 51755, Μέρος 1: 1974 (για θερμοκρασίες από 5 °C έως 65 °C),

(ii) Γερμανικό Πρότυπο DIN 51755, Μέρος 2: 1978 (για θερμοκρασίες κάτω από 5 °C),

(iii) Γαλλικό Πρότυπο NF MO7-036: 1984,

(c) για τη διάταξη Tag, βλέπε Αμερικάνικο Πρότυπο ASTM D 56: 1993,

(d) για τη διάταξη Pensky-Martens, βλέπε:

(i) Διεθνές Πρότυπο ISO 2719: 1988,

(ii) Ευρωπαϊκό Πρότυπο EN 22719 σε κάθε μια από τις εθνικές εκδόσεις (π.χ. BS 2000, Μέρος 404/EN 22719): 1994,

(iii) Αμερικανικό Πρότυπο ASTM D 93: 1994,

(iv) Πρότυπο Ινστιτούτου Πετρελαίου IP 34: 1988.

2.3.3.1.6 Οι μέθοδοι δοκιμών που απαριθμούνται στις παραγράφους 2.3.3.1.4 και 2.3.3.1.5 θα πρέπει να χρησιμοποιούνται μόνο για εύρη του σημείου ανάφλεξης που καθορίζονται στις επιμέρους μεθόδους. Η δυνατότητα χημικών αντιδράσεων μεταξύ της ουσίας και της υποδοχής του δείγματος θα πρέπει να λαμβάνεται υπόψη όταν επιλέγεται η μέθοδος που θα χρησιμοποιηθεί. Τα σκεύη και όργανα θα πρέπει, στο βαθμό που συνδέονται με την ασφάλεια, να τοποθετούνται σε θέση ελεύθερη ρευμάτων. Για ασφάλεια, μέθοδος που χρησιμοποιεί μικρό μέγεθος δείγματος, γύρω στα 2 ml, θα πρέπει να χρησιμοποιείται για οργανικά υπεροξείδια και αυτενεργές ουσίες (γνωστές επίσης ως "ενεργητικές" ουσίες), ή για τοξικές ουσίες.

2.3.3.1.7 Όταν το σημείο ανάφλεξης, καθορισμένο από μέθοδο μη ισορροπίας σύμφωνα με την παράγραφο 2.3.3.1.5 βρίσκεται ότι είναι στους $23 \pm 2^{o}C$ ή $60 \pm 2^{o}C$, πρέπει να επιβεβαιώνεται για κάθε εύρος θερμοκρασίας με μέθοδο ισορροπίας σύμφωνα με την παράγραφο 2.3.3.1.4.

2.3.3.1.8 Σε περίπτωση διαφωνίας ως προς την ταξινόμηση ενός εύφλεκτου υγρού, ο αριθμός είδους που προτείνεται από τον αποστολέα θα πρέπει να γίνεται δεκτός εάν ένας έλεγχος του σημείου ανάφλεξης, δίνει ένα αποτέλεσμα που δεν διαφέρει περισσότερο από $2^{o}C$ από τα όρια ($23^{o}C$, και $61^{o}C$ αντίστοιχα) που αναφέρονται στην παράγραφο 2.2.3.1. Εάν η διαφορά είναι άνω των $2^{o}C$, δεύτερος δοκιμαστικός έλεγχος θα πρέπει να διενεργείται, και θα πρέπει να υιοθετείται η χαμηλότερη τιμή των σημείων ανάφλεξης που λαμβάνονται από τους δύο δοκιμαστικούς ελέγχους.

2.3.3.2 ***Δοκιμή για τον προσδιορισμό της περιεκτικότητας σε υπεροξείδιο***

Για τον προσδιορισμό της περιεκτικότητας σε υπεροξείδιο ενός υγρού, η διαδικασία έχει ως εξής:

Μία ποσότητα p (περίπου 5 g, ζυγισμένη με ακρίβεια 0.01 g) του υγρού προς τιτλοδότηση τοποθετείται σε μία φιάλη Erlenmeyer. 20 cm^3 οξικού ανυδρίτη και περίπου 1 g σκόνης στερεού ιωδιούχου καλίου προστίθενται. Η φιάλη ανακινείται και, μετά από 10 λεπτά, θερμαίνεται για 3 λεπτά σε περίπου $60^{o}C$ θερμοκρασία. Όταν έχει αφεθεί για κρύωμα για 5 λεπτά, 25 cm^3 νερού προστίθενται. Μετά απ' αυτό, αφήνεται σε ηρεμία για μισή ώρα και μετά το απελευθερωμένο ιώδιο τιτλοδοτείται με ένα δεκατονικό διάλυμα θειοθειικού νατρίου χωρίς την προσθήκη δείκτη. Πλήρης αποχρωματισμός δείχνει το τέλος της αντίδρασης. Εάν <u>n</u> είναι ο αριθμός των cm^3 θειοθειικού διαλύματος που απαιτούνται, το ποσοστό του υπεροξειδίου (υπολογιζόμενο ως H_2O_2) που υπάρχει στο δείγμα λαμβάνεται από τον τύπο

$$17\ n\ /\ 100\ p.$$

2.3.4 ***Δοκιμή* για τον προσδιορισμό ρευστότητας**

Για τον προσδιορισμό της ρευστότητας υγρών ή ιξωδών ή συγκολλητικών ουσιών και μειγμάτων, η παρακάτω μέθοδος ελέγχου θα πρέπει να χρησιμοποιείται.

2.3.4.1 *Σκεύη και όργανα ελέγχου*

Εμπορικό πενετρόμετρο σύμφωνα με το Πρότυπο ISO 2137:1985, με ράβδο-οδηγό 47.5 g $\pm$ 0.05 g, κόσκινο από σκληραλουμίνιο με κωνικές οπές και βάρος 102.5 g $\pm$ 0.05 g (βλέπε Σχήμα 1), δοχείο διείσδυσης με εσωτερική διάμετρο 72 mm έως 80 mm για λήψη του δείγματος.

2.3.4.2 ***Διαδικασία δοκιμής***

Το δείγμα χύνεται μέσα στο δοχείο διείσδυσης όχι λιγότερο από μισή ώρα πριν τη μέτρηση. Το δοχείο κλείνεται μετά ερμητικά και αφήνεται σε ηρεμία μέχρι τη μέτρηση. Το δείγμα στο ερμητικά κλειστό δοχείο διείσδυσης θερμαίνεται στους $35^{o}C \pm 0.5^{o}C$ και τοποθετείται πάνω στον πίνακα του πενετρόμετρου αμέσως πριν τη μέτρηση (όχι περισσότερο από δύο λεπτά). Το σημείο S του κόσκινου φέρεται μετά σε επαφή με την επιφάνεια του υγρού και μετράται ο ρυθμός διείσδυσης.

2.3.4.3 ***Αξιολόγηση των αποτελεσμάτων της δοκιμής***

Μία ουσία είναι συγκολλητική ουσία εάν, αφού το κέντρο S έχει έλθει σ' επαφή με την επιφάνεια του δείγματος, η διείσδυση που λαμβάνεται από τον πίνακα του μετρητή:

(a) μετά από χρόνο πίεσης $5\ s \pm 0.1\ s$, είναι μικρότερη από $15.0\ mm \pm 0.3\ mm$, ή

(b) μετά από χρόνο πίεσης $5\ s \pm 0.1\ s$, είναι μεγαλύτερη από $15.0\ mm \pm 0.3\ mm$, αλλά η πρόσθετη διείσδυση μετά από άλλα $55\ s \pm 0.5\ s$ είναι μικρότερη από $5.0\ mm \pm 0.5\ mm$.

ΣΗΜΕΙΩΣΗ*: Στην περίπτωση δειγμάτων που έχουν σημείο ροής, είναι συχνά αδύνατη η επίτευξη επιφάνειας σταθερού επιπέδου στο δοχείο διείσδυσης και, επομένως, ικανοποιητικών αρχικών συνθηκών μέτρησης για την επαφή του σημείου S. Επιπλέον, με μερικά δείγματα, η πρόσκρουση του κόσκινου μπορεί να προκαλέσει μία ελαστική παραμόρφωση της επιφάνειας και, στα πρώτα λίγα δευτερόλεπτα, να δημιουργήσει μία βαθύτερη διείσδυση. Σε όλες αυτές τις περιπτώσεις, μπορεί να πρέπει να γίνει η αξιολόγηση της παραπάνω παραγράφου (b).*

2.3.5 Ταξινόμηση οργανομεταλλικών ουσιών στις Κλάσεις 4.2 και 4.3

Ανάλογα με τις ιδιότητές τους όπως καθορίζονται σύμφωνα με τις δοκιμές Ν.1 έως Ν.5 του Εγχειριδίου Δοκιμών και Κριτηρίων, Μέρος ΙΙΙ, τμήμα 33, οι οργανομεταλλικές ουσίες μπορούν να ταξινομούνται στις Κλάσεις 4.2 ή 4.3, κατάλληλα, σύμφωνα με το σχήμα του διαγράμματος ροής που δίνεται στο Σχήμα 2.3.5.

ΣΗΜΕΙΩΣΗ 1 *: Ανάλογα με τις ιδιότητές τους και με την προτεραιότητα κινδύνου του πίνακα κινδύνου (βλ. Παράγραφο 2.1.3.10), οι οργανομεταλλικές ενώσεις μπορεί να πρέπει να ταξινομούνται σε άλλες κλάσεις ανάλογα.*

ΣΗΜΕΙΩΣΗ 2 *: Εύφλεκτα διαλύματα με οργανομεταλλικές ενώσεις σε συγκεντρώσεις οι οποίες δεν υπόκεινται σε αυθόρμητη ανάφλεξη ή, σε επαφή με το νερό, δεν εκπέμπουν εύφλεκτα αέρια σε επικίνδυνες ποσότητες, είναι ουσίες της Κλάσης 3.*

Σχήμα 2.3.5 : Διάγραμμα ροής για την ταξινόμηση οργανομεταλλικών ουσιών στις Κλάσεις 4.2 και 4.3

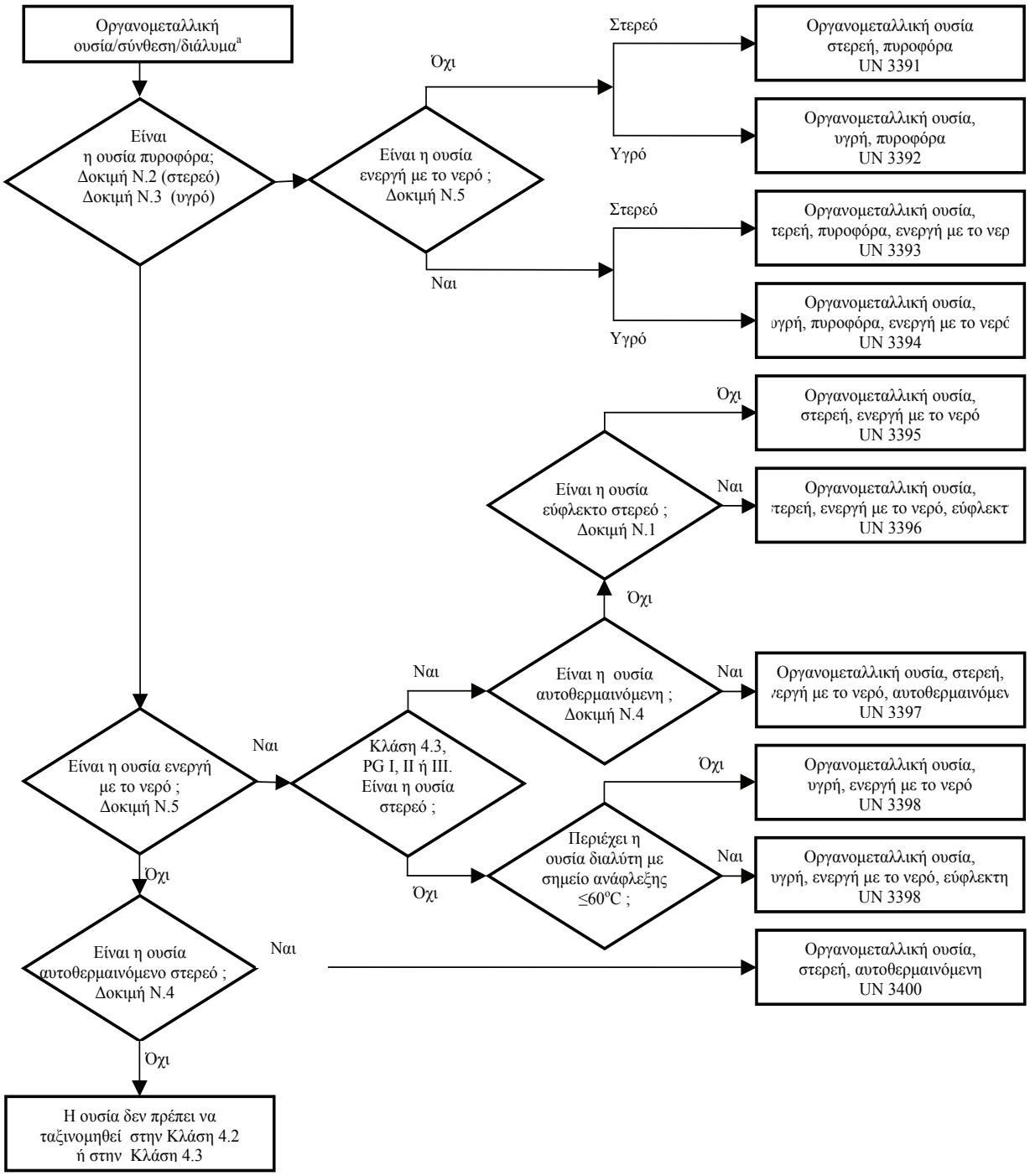

[a] Αν είναι εφαρμόσιμο και η δοκιμή είναι σχετική, λαμβάνοντας υπόψη ιδιότητες ενεργότητας, οι ιδιότητες των κλάσεων 6.1 και 8 θα πρέπει να ληφθούν υπόψη σύμφωνα με τον πίνακα προτεραιότητας κινδύνου της παραγράφου 2.1.3.10.
[b] Οι μέθοδοι δοκιμών N.1 έως N.5 μπορούν να αναζητηθούν στο Εγχειρίδιο Δοκιμών και Κριτηρίων, Μέρος III, Τμήμα 33.

ΜΕΡΟΣ 3

Κατάλογοι επικίνδυνων εμπορευμάτων, ειδικές διατάξεις και εξαιρέσεις σχετικές με περιορισμένες και εξαιρούμενες ποσότητες

ΚΕΦΑΛΑΙΟ 3.1

ΓΕΝΙΚΑ

3.1.1 Εισαγωγή

Συμπληρωματικά προς τις διατάξεις που αναφέρονται ή δίνονται στους Πίνακες αυτού του Μέρους, θα πρέπει να τηρούνται οι γενικές απαιτήσεις κάθε Μέρους, Κεφαλαίου και/ ή Τμήματος. Αυτές οι γενικές απαιτήσεις δεν δίνονται στους Πίνακες. Όταν μια γενική απαίτηση έρχεται σε αντίθεση με μια ειδική διάταξη, θα υπερισχύει η ειδική διάταξη.

3.1.2 Κατάλληλη ονομασία αποστολής

ΣΗΜΕΙΩΣΗ : *Για τις κατάλληλες ονομασίες αποστολίες που χρησιμοποιούνται στα δείγματα, βλέπε 2.1.4.1.*

3.1.2.1 Η κατάλληλη ονομασία αποστολής είναι το τμήμα εκείνο της καταχώρησης που περιγράφει με τη μεγαλύτερη ακρίβεια τα εμπορεύματα στον Πίνακα Α του Κεφαλαίου 3.2, που γράφεται με κεφαλαία γράμματα (συν όποιοι αριθμοί, Ελληνικοί χαρακτήρες, "δευτ(εροταγές)", "τριτ(οταγές)", και τα γράμματα "m", "n", "o", "p", που αποτελούν αναπόσπαστο μέρος της ονομασίας). Μια εναλλακτική κατάλληλη ονομασία αποστολής μπορεί να αναγραφεί μέσα σε παρενθέσεις μετά την κύρια κατάλληλη ονομασία αποστολής [π.χ., ΑΙΘΑΝΟΛΗ (ΑΙΘΥΛΙΚΗ ΑΛΚΟΟΛΗ)]. Τμήματα της καταχώρησης που αναγράφονται με μικρά γράμματα δεν θα θεωρούνται μέρος της κατάλληλης ονομασίας αποστολής.

3.1.2.2 Όταν σύνδεσμοι όπως "και" ή "ή" αναγράφονται με μικρά γράμματα ή όταν μέρη της ονομασίας διακόπτονται με κόμματα, δεν χρειάζεται να αναγράφεται ολόκληρη η ονομασία της καταχώρησης στο έγγραφο μεταφοράς ή στις σημάνσεις των κόλων. Αυτό συμβαίνει κυρίως όταν ένας συνδυασμός διαφόρων ξεχωριστών καταχωρήσεων είναι ταξινομημένος κάτω από ένα μοναδικό UN. Παραδείγματα για την επιλογή της κατάλληλης ονομασίας αποστολής για τέτοιες καταχωρήσεις είναι:

(a) UN 1057 ΑΝΑΠΤΗΡΕΣ ή ΑΝΤΑΛΛΑΚΤΙΚΑ ΑΝΑΠΤΗΡΩΝ - Η κατάλληλη ονομασία αποστολής είναι η πλέον αρμόζουσα ανάμεσα στους παρακάτω πιθανούς συνδυασμούς:

ΑΝΑΠΤΗΡΕΣ
ΑΝΤΑΛΛΑΚΤΙΚΑ ΑΝΑΠΤΗΡΩΝ,

(b) UN 2793 ΣΙΔΗΡΟΜΕΤΑΛΛΙΚΑ ΡΙΝΙΣΜΑΤΑ, ΕΚΤΡΥΠΑΝΙΣΜΑΤΑ, ΥΠΟΛΕΙΜΜΑΤΑ ΤΟΡΝΟΥ Ή ΚΟΜΜΑΤΙΑ σε μορφή ικανή προς αυτοθέρμανση. Η κατάλληλη ονομασία αποστολής είναι η πλέον αρμόζουσα ανάμεσα στους παρακάτω πιθανούς συνδυασμούς:
ΣΙΔΗΡΟΜΕΤΑΛΛΙΚΑ ΡΙΝΙΣΜΑΤΑ
ΣΙΔΗΡΟΜΕΤΑΛΛΙΚΑ ΕΚΤΡΥΠΑΝΙΣΜΑΤΑ
ΣΙΔΗΡΟΜΕΤΑΛΛΙΚΑ ΥΠΟΛΕΙΜΜΑΤΑ ΤΟΡΝΟΥ
ΣΙΔΗΡΟΜΕΤΑΛΛΙΚΑ ΚΟΜΜΑΤΙΑ

3.1.2.3 Οι κατάλληλες ονομασίες αποστολής μπορούν να χρησιμοποιηθούν είτε στον ενικό είτε στον πληθυντικό όπως αρμόζει. Επίσης, όταν πιστοποιημένες λέξεις χρησιμοποιούνται ως μέρος της κατάλληλης ονομασίας αποστολής, η σειρά τους στην τεκμηρίωση ή στις σημάνσεις των κόλων είναι προαιρετική. Για παράδειγμα, "ΔΙΜΕΘΥΛΑΜΙΝΗ ΥΔΑΤΙΚΟ ΔΙΑΛΥΜΑ" μπορεί να αναγραφεί ως "ΥΔΑΤΙΚΟ ΔΙΑΛΥΜΑ ΔΙΜΕΘΥΛΑΜΙΝΗΣ". Μπορούν να χρησιμοποιηθούν επίσης εμπορικές ή στρατιωτικές ονομασίες για εμπορεύματα

της Κλάσης 1 που εμπεριέχουν την κατάλληλη ονομασία αποστολής μαζί με συμπληρωματικό επεξηγηματικό κείμενο.

3.1.2.4 Πολλές ουσίες μπορεί να έχουν μία καταχώρηση και για την υγρή και για τη στερεή κατάσταση (βλέπε ορισμούς υγρού και στερεού στην 1.2.1), ή για το στερεό και το διάλυμα. Σ'αυτές αποδίδονται ξεχωριστοί UN, οι οποίοι δεν είναι απαραίτητα γειτονικοί μεταξύ τους[1].

3.1.2.5 Εκτός αν περιέχεται ήδη με κεφαλαία γράμματα στην ονομασία που υποδεικνύεται στον Πίνακα Α του Κεφαλαίου 3.2, η πιστοποιημένη λέξη "ΤΗΓΜΕΝΟ", θα προστίθεται ως μέρος της κατάλληλης ονομασίας αποστολής όταν μια ουσία, η οποία είναι στερεό σύμφωνα με τον ορισμό της 1.2.1., προσφέρεται για μεταφορά σε τηγμένη κατάσταση (π.χ. ΑΛΚΛΟΦΑΙΝΟΛΗ, ΣΤΕΡΕΗ, Ε.Α.Ο., ΤΗΓΜΕΝΗ).

3.1.2.6 Εκτός από τις αυτενεργές ουσίες και τα οργανικά υπεροξείδια και εκτός αν περιέχεται ήδη με κεφαλαία γράμματα στο όνομα που υποδεικνύεται στη Στήλη (2) του Πίνακα Α του Κεφαλαίου 3.2, η λέξη "ΣΤΑΘΕΡΟΠΟΗΜΕΝΟ" θα προστίθεται ως μέρος της κατάλληλης ονομασίας αποστολής μιας ουσίας όταν χωρίς σταθεροποίηση θα απαγορευόταν η μεταφορά της σύμφωνα με τις 2.2.X.2 εξαιτίας της ιδιότητάς της να είναι ικανή αντιδρά επικίνδυνα υπό τις συνήθεις συνθήκες μεταφορά (π.χ. "ΤΟΞΙΚΟ ΥΓΡΟ, ΟΡΓΑΝΙΚΟ, Ε.Α.Ο., ΣΤΑΘΕΡΟΠΟΙΗΜΕΝΟ")

Όταν χρησιμοποιείται ο έλεγχος της θερμοκρασίας για την σταθεροποίηση τέτοιων ουσιών για να αποτραπεί η ανάπτυξη υψηλής πίεσης, τότε :

(a) Για υγρά : όπου ο SADT είναι μικρότερος ή ίσος με 50°C, οι διατάξεις της 2.2.41.1.17, η ειδική διάταξη V8 του Κεφαλαίου 7.2, η ειεδική διάταξη S4 του Κεφαλαίου 8.5 και οι απαιτήσεις του Κεφαλαίου 9.6 θα πρέπει να εφαρμόζονται. Για μεταφορά σε IBCs και δεξαμενές, εφαρμόζονται όλες οι ισχύουσες διατάξεις του UN 3239 (βλέπε ειδικά 4.1.7.1, οδηγία συσκευασίας IBC520 4.2.1.13).

(b) Για αέρια : οι συνθήκες μεταφοράς θα πρέπει να εγκρίνονται από την αρμόδια αρχή.

3.1.2.7 Τα ένυδρα μπορούν να μεταφέρονται υπό την κατάλληλη ονομασία αποστολής της άνυδρης ουσίας.

3.1.2.8 ***Γενικές ή "εκτός άλλως οριζόμενες" (Ε.Α.Ο.) ονομασίες***

3.1.2.8.1 Γενικές και "εκτός άλλως οριζόμενες" κατάλληλες ονομασίες αποστολής οι οποίες καταχωρούνται στην ειδική διάταξη 274 της στήλης (6) του Πίνακα Α του Κεφαλαίου 3.2. θα συμπληρώνονται με την τεχνική ονομασία των εμπορευμάτων, εκτός αν ένας εθνικός νόμος ή διεθνής σύμβαση απαγορεύουν την αποκάλυψή της αν είναι ελεγχόμενη ουσία. Για εκρηκτικά της Κλάσης 1, η περιγραφή των επικίνδνων εμπορευμάτων μπορεί να συμπληρώνεται από πρόσθετο επεξηγηματικό κείμενο για να υποδεικνύεται η εμπορική ή στρατιωτική ονομασία. Οι τεχνικές ονομασίες θα καταχωρούνται σε παρενθέσεις αμέσως μετά την κατάλληλη ονομασία αποστολής. Ένας κατάλληλος προσδιορισμός, όπως "περιέχει" ή "που περιέχει" ή άλλες πιστοποιημένες λέξεις όπως "μίγμα", "διάλυμα", κ.λπ. και το ποοστό του τεχνικού συστατικού μπορεί επίσης να χρησιμοποιείται. Για παράδειγμα : "UN 1993 ΕΥΦΛΕΚΤΟ ΥΓΡΟ, Ε.Α.Ο. (ΠΕΡΙΕΧΕΙ ΞΥΛΕΝΙΟ ΚΑΙ ΒΕΝΖΕΝΙΟ), 3, II".

---

[1] *Λεπτομέρειες δίδονται σε αλφαβητικό κατάλογο (Πίνακας Β του Κεφαλαίου 3.2)*
ΝΙΤΡΟΞΥΛΕΝΙΑ, ΥΓΡΟ 6.1 1665
ΝΙΤΡΟΞΥΛΕΝΙΑ, ΣΤΕΡΕΟ 6.1 3447

3.1.2.8.1.1 Τεχνική ονομασία θα είναι μία αναγνωρισμένη χημική, αν είναι σχετική βιλογική ονομασία, ή άλλη ονομασία που χρησιμοποιείται τώρα στα επιστημονικά και τεχνικά εγχειρίδια, περιοδικά και κείμενα. Εμπορικές ονομασίες δεν θα χρησιμοποιούνται για αυτόν το σκοπό. Στην περίπτωση των παρασιτοκτόνων, μόνο κοινές ονομασίες του προτύπου ISO, άλλες ονομασίες εντός της Προτεινόμενης Ταξινόμησης των Παρασιτοκτόνων ανά Κίνδυνο και Οδηγίες Ταξινόμησης του Παγκόσμιου Οργανισμού Υγείας (WHO), ή η ονομασία (-ες) της (των) ενεργούς ουσίας (-ες) μπορούν να χρησιμοποιηθούν.

3.1.2.8.1.2 Όταν ένα μείγμα επικίνδυνων εμπορευμάτων περιγράφεται από μια από τις "Ε.Α.Ο." ή "γενικές" καταχωρήσεις για τις οποίες ισχύει η ειδική διάταξη 274 της στήλης (6) του Πίνακα Α του Κεφαλαίου 3.2, δεν χρειάζεται να αναγραφούν περισσότερα από δύο εκ των συστατικών που κυρίως συνεργούν στην ύπαρξη του κινδύνου ή κινδύνων που παρουσιάζει το μείγμα, εξαιρουμένων ελεγχόμενων ουσιών όπου η αποκάλυψή τους απαγορεύεται από εθνικό νόμο ή διεθνή σύμβαση. Αν ένα κόλο που περιέχει μείγμα φέρει ετικέτα δευτερεύοντος κινδύνου, μία από τις δύο τεχνικές ονομασίες εντός των παρενθέσεων θα είναι η ονομασία του συστατικού που κάνει απαραίτητη τη χρήση ετικέτας δευτερεύοντος κινδύνου.

ΣΗΜΕΙΩΣΗ*: βλέπε 5.4.1.2.2.*

3.1.2.6.1.3 Παραδείγματα επιλογής της κατάλληλης ονομασίας αποστολής με συμπληρωματική τεχνική ονομασία για τα εμπορεύματα με τέτοιες Ε.Α.Ο. καταχωρήσεις είναι:

UN 2902	ΠΑΡΑΣΙΤΟΚΤΟΝΟ, ΥΓΡΟ, ΤΟΞΙΚΟ, Ε.Α.Ο. (drazoxolon).
UN 3394	ΟΡΓΑΝΟΜΕΤΑΛΛΙΚΗ ΟΥΣΙΑ, ΥΓΡΗ, ΠΥΡΟΦΟΡΑ, ΕΝΕΡΓΗ ΜΕ ΤΟ ΝΕΡΟ (τριμεθυλογάλλιο)

3.1.2.7 ***Μείγματα και διαλύματα που περιέχουν μία επικίνδυνη ουσία***

Όταν μείγματα και διαλύματα πρέπει να θεωρηθούν ως η επικίνδυνη ουσία που αναφέρεται ονομαστικά σύμφωνα με τις απαιτήσεις ταξινόμησης της 2.1.3.3, η πιστοποιημένη λέξη "ΔΙΑΛΥΜΑ" ή "ΜΕΙΓΜΑ", ως αρμόζει, θα προστίθεται σαν μέρος της κατάλληλης ονομασίας αποστολής, π.χ. "ΔΙΑΛΥΜΑ ΑΚΕΤΟΝΗΣ". Επιπλέον, η συγκέντρωση του διαλύματος ή μείγματος μπορεί να αναγραφεί, π.χ. "ΑΚΕΤΟΝΗ 75% ΔΙΑΛΥΜΑ".

ΚΕΦΑΛΑΙΟ 3.2

ΚΑΤΑΛΟΓΟΣ ΕΠΙΚΙΝΔΥΝΩΝ ΕΜΠΟΡΕΥΜΑΤΩΝ

3.2.1 Πίνακας Α: Κατάλογος Επικίνδυνων Εμπορευμάτων

Επεξηγήσεις

Ως κανόνας, κάθε γραμμή του Πίνακα Α αυτού του Κεφαλαίου ασχολείται με την ουσία (-ες) ή είδος (-η) που καλύπτονται από ένα συγκεκριμένο UN. Πάραυτα, όταν οι ουσίες ή τα είδη που ανήκουν στον ίδιο UN έχουν διαφορετικές χημικές ιδιότητες, μπορούν να χρησιμοποιηθούν πολλές διαδοχικές γραμμές για αυτόν τον UN.

Κάθε στήλη του Πίνακα Α αναφέρεται σε ένα συγκεκριμένο θέμα όπως επεξηγείται στις παρακάτω σημειώσεις. Η τομή των στηλών και γραμμών (κελί) περιέχει πληροφορίες σχετικά με το θέμα που διαπραγματεύεται η στήλη, για τις ουσίες ή είδη της αυτής γραμμής:

- Τα πρώτα τέσσερα κελιά προσδιορίζουν την ουσία (-ες) ή είδος (-η) που ανήκουν στη γραμμή αυτή (επιπρόσθετες πληροφορίες για αυτό το θέμα δίνονται από τις ειδικές διατάξεις που αναφέρονται στη Στήλη (6)).

- Τα επόμενα κελιά δίνουν τις ισχύουσες ειδικές διατάξεις, είτε με τη μορφή πλήρους πληροφορίας είτε με κωδικοποιημένη μορφή. Οι κωδικοί παραπέμπουν σε λεπτομερείς πληροφορίες που βρίσκονται στο Μέρος, Κεφάλαιο, Τμήμα ή/και Υπο-τμήμα όπως επεξηγείται στις παρακάτω σημειώσεις. Ένα κενό κελί σημαίνει είτε ότι δεν υπάρχει ειδική διάταξη και μόνο οι γενικές απαιτήσεις έχουν εφαρμογή, είτε ότι ισχύει ο περιορισμός μεταφοράς που υποδεικνύεται στις επεξηγηματικές σημειώσεις.

Οι ισχύουσες γενικές απαιτήσεις δεν αναφέρονται στα αντίστοιχα κελιά. Οι επεξηγηματικές σημειώσεις παρακάτω υποδεικνύουν το Μέρος (-η), Κεφάλαιο (-α), Τμήμα (-τα) και /ή παράγραφοι όπου μπορούν να βρεθούν για κάθε στήλη αυτές οι απαιτήσεις.

Επεξηγηματικές σημειώσεις για κάθε στήλη:

Στήλη (1) "UN"

Περιέχει τον UN:

- της επικίνδυνης ουσίας ή είδους αν η ουσία ή είδος έχει το δικό της UN, ή

- της γενικής ή ε.α.ο. καταχώρησης στην οποία οι επικίνδυνες ουσίες ή είδη που δεν αναφέρονται ονομαστικά θα ταξινομηθούν σύμφωνα με τα κριτήρια ("δέντρα αποφάσεων") του Μέρους 2.

Στήλη (2) "Ονομασία και περιγραφή"

Περιέχει, σε κεφαλαία γράμματα, την ονομασία της ουσίας ή είδους, αν η ουσία ή είδος έχει το δικό της UN, ή τη γενική ή ε.α.ο. καταχώρηση στην οποία κατατάχτηκε σύμφωνα με τα κριτήρια ("δέντρα αποφάσεων") του Μέρους 2. Η ονομασία αυτή θα χρησιμοποιηθεί ως η κατάλληλη ονομασία αποστολής ή, όπου κρίνεται εφαρμόσιμο, ως μέρος της κατάλληλης ονομασίας αποστολής (βλέπε 3.1.2 για περαιτέρω λεπτομέρειες για την κατάλληλη ονομασία αποστολής).

Ένα περιγραφικό κείμενο σε μικρά γράμματα προστίθεται μετά την κατάλληλη ονομασία αποστολής για να διευκρινίσει το αντικείμενο της καταχώρησης αν η ταξινόμηση και /ή οι συνθήκες μεταφοράς της ουσίας ή είδους είναι διαφορετικές υπό ορισμένες συνθήκες.

Στήλη (3a) "Κλάση"

Περιέχει τον αριθμό της κλάσης, της οποίας ο τίτλος καλύπτει την επικίνδυνη ουσία ή είδος. Αυτός ο αριθμός κλάσης καταχωρείται σύμφωνα με τις διαδικασίες και τα κριτήρια του Μέρους 2.

Στήλη (3b) "Κωδικός Ταξινόμησης"

Περιέχει τον κωδικό ταξινόμησης για την επικίνδυνη ουσία ή είδος.

- Για επικίνδυνες ουσίες ή είδη της Κλάσης 1, ο κωδικός περιλαμβάνει έναν αριθμό υποδιαίρεσης και γράμμα ομάδας συμβατότητας, που δίνονται σύμφωνα με τις διαδικασίες και τα μέτρα της παραγράφου 2.2.1.1.4.

- Για επικίνδυνες ουσίες ή είδη της Κλάσης 2, ο κωδικός περιλαμβάνει έναν αριθμό και ομάδα επικίνδυνης ιδιότητας, που επεξηγούνται στις 2.2.2.1.2 και 2.2.2.1.3.

- Για επικίνδυνες ουσίες ή είδη της Κλάσης 3, 4.1, 4.2, 4.3, 5.1, 5.2, 6.1, 6.2, 8 και 9, οι κωδικοί επεξηγούνται στις 2.2.x.1.2 [1] .

- Επικίνδυνες ουσίες ή είδη της Κλάσης 7 δεν έχουν Κωδικό Ταξινόμησης.

Στήλη (4) "Ομάδα συσκευασίας"

Περιέχει τους αριθμούς της ομάδας συσκευασίας (I, II ή III) που έχει καταχωρηθεί η επικίνδυνη ουσία. Αυτοί οι αριθμοί ομάδας συσκευασίας δίνονται με βάση τις διαδικασίες και τα κριτήρια του Μέρους 2. Ορισμένα είδη και ουσίες δεν είναι κατανεμημένα σε ομάδες συσκευασίας.

Στήλη (5) "Ετικέτες"

Περιέχει τον αριθμό του υποδείγματος των ετικετών / επισημάνσεων (μεταλλικών πινακίδων) (βλέπε 5.2.2.2 και 5.3.1.7) που πρέπει να επικολλούνται στα κόλα, εμπορευματοκιβώτια, εμπορευματοκιβώτια-δεξαμενές, φορητές δεξαμενές, MEGCs και οχήματα. Ωστόσο, για ουσίες ή είδη της Κλάσης 7, 7Χ σημαίνει υπόδειγμα ετικέτας Αρ.7Α, 7Β ή 7C όπως αρμόζει σύμφωνα με την κατηγορία (βλέπε 5.1.5.3.4 και 5.2.2.1.11.1) ή ετικέτα Αρ. 7D (βλέπε 5.3.1.1.3 και 5.3.1.7.2).

Οι γενικές διατάξεις για την επισήμανση (μεταλλικές πινακίδες) και τις ετικέτες (π.χ. αριθμός ετικετών, θέση τους) βρίσκονται στην 5.2.2.1 για τα κόλα, και στην 5.3.1, για τα εμπορευματοκιβώτια, εμπορευματοκιβώτια-δεξαμενές, MEGCs, φορητές δεξαμενές και οχήματα.

---

[1] *x =ο αριθμός Κλάσης της επικίνδυνης ουσίας ή είδους, χωρίς διαχωριστικό σημείο εφόσον αρμόζει.*

***ΣΗΜΕΙΩΣΗ**: Ειδικές διατάξεις, που υποδεικνύονται στη στήλη (6), μπορεί να επιφέρουν αλλαγές στις παραπάνω διατάξεις περί επισήμανσης.*

Στήλη (6) "Ειδικές διατάξεις"

Περιέχει αριθμητικούς κωδικούς των ειδικών διατάξεων που πρέπει να τηρηθούν. Οι διατάξεις αυτές αφορούν ένα ευρύ φάσμα θεμάτων, κυρίως σε σχέση με τα περιεχόμενα των στηλών (1) ως (5) (π.χ. απαγορεύσεις μεταφοράς, εξαιρέσεις από τις απαιτήσεις, επεξηγήσεις σχετικά με την ταξινόμηση ορισμένων ειδών των εν λόγω επικίνδυνων εμπορευμάτων και διατάξεις συμπληρωματικής επισήμανσης ή σήμανσης), και βρίσκονται στο Κεφάλαιο 3.3 σε αριθμητική σειρά. Αν η στήλη (6) είναι κενή, τα εν λόγω επικίνδυνα εμπορεύματα δεν υπόκεινται στις ειδικές διατάξεις των περιεχομένων των στηλών (1) ως (5).

Στήλη (7a) "Περιορισμένες ποσότητες"

Περιέχει έναν αλφαριθμητικό κωδικό με την ακόλουθη σημασία:

- "LQ0" σημαίνει πως δεν υπάρχει καμία εξαίρεση από τις διατάξεις του ADR για τα επικίνδυνα εμπορεύματα συσκευασμάνα σε περιορισμένες ποσότητες,

- Όλοι οι άλλοι αλφαριθμητικοί κωδικοί που αρχίζουν με τα γράμματα "LQ" σημαίνουν ότι οι διατάξεις του ADR δεν ισχύουν αν πληρούνται οι προϋποθέσεις που υπαγορεύονται στο Κεφάλαιο 3.4.

Στήλη (7b) Εξαιρούμενες ποσότητες

Περιέχει έναν αλφαριθμητικό κώδικα με την ακόλουθη έννοια:

- "E0" σημαίνει ότι δεν υφίσταται εξαίρεση από τις διατάξεις του ADR για επικίνδυνα εμπορεύματα συσκευασμένα σε εξαιρούμενες ποσότητες.

- Όλοι οι άλλοι αλφαριθμητικοί κώδικες που αρχίζουν με το γράμμα "E" δηλώνουν ότι οι διατάξεις του ADR δεν έχουν εφαρμογή αν οι προϋποθέσεις που αναφέρονται στο Κεφάλαιο 3.5 ικανοποιούνται.

Στήλη (8) "Οδηγίες συσκευασίας"

Περιέχει τους αλφαριθμητικούς κωδικούς των ισχυουσών οδηγιών συσκευασίας:

- Αλφαριθμητικοί κωδικοί που αρχίζουν με το γράμμα "P", το οποίο αναφέρεται σε οδηγίες συσκευασίας για συσκευασίες και δοχεία (εκτός από IBCs και μεγάλες συσκευασίες), ή "R", που αναφέρεται σε οδηγίες συσκευασίας για ελαφρού τύπου μεταλλικές συσκευασίες. Αναγράφονται στην 4.1.4.1 σε αριθμητική σειρά, και καθορίζουν τις συσκευασίες και τα δοχεία που είναι αποδεκτά. Υποδεικνύουν επίσης ποιες από τις γενικές διατάξεις περί

συσκευασίας των 4.1.1, 4.1.2 και 4.1.3, και ποιες από τις ειδικές διατάξεις περί συσκευασίας των 4.1.5, 4.1.6, 4.1.7, 4.1.8 και 4.1.9 πρέπει να ικανοποιηθούν. Αν η στήλη (8) δεν περιέχει κωδικό που να αρχίζει με τα γράμματα "P" ή "R", τα εν προκειμένω επικίνδυνα εμπορεύματα δεν μπορούν να μεταφερθούν σε συσκευασίες,

- Αλφαριθμητικοί κωδικοί που αρχίζουν με τα γράμματα "IBC" αναφέρονται σε οδηγίες συσκευασίας για IBCs. Αναγράφονται στην 4.1.4.2 σε αριθμητική σειρά, και καθορίζουν τα IBCs που είναι αποδεκτά. Υποδεικνύουν επίσης ποιες από τις γενικές διατάξεις περί συσκευασίας των 4.1.1, 4.1.2 και 4.1.3, και ποιες από τις ειδικές διατάξεις περί συσκευασίας των 4.1.5, 4.1.6, 4.1.7, 4.1.8 και 4.1.9 πρέπει να ικανοποιηθούν. Αν η στήλη (8) δεν περιέχει κωδικό που να αρχίζει με τα γράμματα "IBC", τα εν προκειμένω επικίνδυνα εμπορεύματα δεν μπορούν να μεταφερθούν σε IBCs,

- Αλφαριθμητικοί κωδικοί που αρχίζουν με τα γράμματα "LP" αναφέρονται σε οδηγίες συσκευασίας για μεγάλες συσκευασίες. Αναγράφονται στην 4.1.4.3 σε αριθμητική σειρά, και καθορίζουν τις μεγάλες συσκευασίες που είναι αποδεκτές. Υποδεικνύουν επίσης ποιες από τις γενικές διατάξεις περί συσκευασίας των 4.1.1, 4.1.2 και 4.1.3, και ποιες από τις ειδικές διατάξεις περί συσκευασίας των 4.1.5, 4.1.6, 4.1.7, 4.1.8 και 4.1.9 πρέπει να ικανοποιηθούν. Αν η στήλη (8) δεν περιέχει κωδικό που να αρχίζει με τα γράμματα "LP", τα εν προκειμένω επικίνδυνα εμπορεύματα δεν μπορούν να μεταφερθούν σε μεγάλες συσκευασίες,

ΣΗΜΕΙΩΣΗ*: Ειδικές διατάξεις συσκευασίας που αναγράφονται στη στήλη (9a), μπορεί να επιφέρουν αλλαγές στις παραπάνω οδηγίες συσκευασίας.*

Στήλη (9a) "Ειδικές διατάξεις συσκευασίας"

Περιέχει τους αλφαριθμητικούς κωδικούς των αρμοζουσών ειδικών διατάξεων συσκευασίας:

- Αλφαριθμητικοί κωδικοί που αρχίζουν με τα γράμματα "PP" ή "RR" αναφέρονται σε ειδικές διατάξεις συσκευασίας για συσκευασίες και δοχεία (εκτός IBCs και μεγάλων συσκευασιών) που πρέπει να τηρηθούν επιπρόσθετα. Αναγράφονται στην 4.1.4.1, στο τέλος της σχετικής οδηγίας συσκευασίας (με το γράμμα "P" ή "R") που αναφέρεται στη στήλη (8). Αν η στήλη (9a) δεν περιέχει κωδικό που να αρχίζει με τα γράμματα "PP" ή "RR", καμία από τις ειδικές διατάξεις συσκευασίας που αναγράφονται στο τέλος της σχετικής οδηγίας συσκευασίας δεν ισχύει,

- Αλφαριθμητικοί κωδικοί που αρχίζουν με το γράμμα "B" αναφέρονται σε ειδικές διατάξεις συσκευασίας για IBCs που πρέπει να τηρηθούν επιπρόσθετα. Αναγράφονται στην 4.1.4.2, στο τέλος της σχετικής οδηγίας συσκευασίας (με τα γράμματα "IBC") που αναφέρεται στη στήλη (8). Αν η στήλη (9a) δεν περιέχει κωδικό που να αρχίζει με το γράμμα "B", καμία από τις ειδικές διατάξεις συσκευασίας που αναγράφονται στο τέλος της σχετικής οδηγίας συσκευασίας δεν ισχύει,

- Αλφαριθμητικοί κωδικοί που αρχίζουν με το γράμμα "L" αναφέρονται σε ειδικές διατάξεις συσκευασίας για μεγάλες συσκευασίες που πρέπει να τηρηθούν επιπρόσθετα. Αναγράφονται στην 4.1.4.3, στο τέλος της σχετικής οδηγίας συσκευασίας (με τα γράμματα "LP") που αναφέρεται στη στήλη (8). Αν η στήλη (9a) δεν περιέχει κωδικό που να αρχίζει με το γράμμα "L", καμία από τις ειδικές διατάξεις συσκευασίας που αναγράφονται στο τέλος της σχετικής οδηγίας συσκευασίας δεν ισχύει.

Στήλη (9b) "Διατάξεις μικτής συσκευασίας"

Περιέχει τους αλφαριθμητικούς κωδικούς που αρχίζουν με τα γράμματα "MP" των ισχυουσών διατάξεων μικτής συσκευασίας. Αναγράφονται στην 4.1.10 σε αριθμητική σειρά. Αν η στήλη (9b) δεν περιέχει κωδικό που να αρχίζει με τα γράμματα "MP", μόνο οι γενικές προϋποθέσεις ισχύουν (βλέπε 4.1.1.5 και 4.1.1.6).

Στήλη (10) "Οδηγίες για φορητές δεξαμενές και δεξαμενές φορτίου χύδην "

Περιέχει έναν αλφαριθμητικό κωδικό καταχωρημένο σε οδηγία για φορητή δεξαμενή, σύμφωνα με τις 4.2.5.2.1 ως 4.2.5.2.4 και 4.2.5.2.6. Αυτή η οδηγία για φορητή δεξαμενή αντιστοιχεί στις λιγότερο αυστηρές διατάξεις που είναι αποδεκτές για τη μεταφορά της ουσίας σε φορητές δεξαμενές. Οι κωδικοί που προσδιορίζουν τις άλλες οδηγίες για φορητές δεξαμενές που επίσης επιτρέπονται για τη μεταφορά της ουσίας βρίσκονται στην 4.2.5.2.5. Αν δεν δίνεται κωδικός, η μεταφορά σε φορητές δεξαμενές δεν επιτρέπεται.

Οι γενικές απαιτήσεις για το σχεδιασμό, κατασκευή, εξοπλισμό, έγκριση τύπου, έλεγχο και σήμανση των φορητών δεξαμενών μπορούν να βρεθούν στο Κεφάλαιο 6.7. Οι γενικές απαιτήσεις για τη χρήση (π.χ. πλήρωση) μπορούν να βρεθούν στις 4.2.1 ως 4.2.4.

Η ένδειξη “M” σημαίνει ότι η ουσία μπορεί να μεταφέρεται σε UN MEGCs.

ΣΗΜΕΙΩΣΗ*: Ειδικές διατάξεις που αναγράφονται στη Στήλη (11) μπορεί να επιφέρουν αλλαγές στις παραπάνω απαιτήσεις.*

Μπορεί επίσης να περιέχει αλφαριθμητικούς κωδικούς που αρχίσουν με τα γράμματα “BK” που αναφέρονται στους τύπους των δεξαμενών φορτίου χύδην που περιγράφονται στο Κεφάλαιο 6.1 οι οποίες μπορούν να χρησιμοποιούνται για τη μεταφορά εμπορευμάτων χύδην σύμφωνα με τις 7.3.1.1 (a) και 7.3.2.

Στήλη (11) "Ειδικές διατάξεις για φορητές δεξαμενές και δεξαμενές φορτίου χύδην "

Περιέχει τους αλφαριθμητικούς κωδικούς για τις ειδικές διατάξεις για φορητές δεξαμενές που πρέπει να τηρηθούν επιπρόσθετα. Αυτοί οι κωδικοί, που αρχίζουν με τα γράμματα "TP" αναφέρονται σε ειδικές διατάξεις για την κατασκευή ή χρήση αυτών των φορητών δεξαμενών. Αναγράφονται στην 4.2.5.3.

ΣΗΜΕΙΩΣΗ *: Αν είναι τεχνικά σχετικό, οι ειδικές αυτές διατάξεις δεν ισχύουν μόνο για τις φορητές δεξαμενές που ορίζονται στη στήλη (10),*

αλλά επίσης στις φορητές δεξαμενές που μπορούν να χρησιμοποιούνται σύμφωνα με τον πίνακα της 4.2.5.2.5.

Στήλη (12) "Κωδικοί δεξαμενών για δεξαμενές της παρούσας οδηγίας (ADR)"
Περιέχει έναν αλφαριθμητικό κωδικό που περιγράφει ένα είδος δεξαμενής, σύμφωνα με την 4.3.3.1.1 (για αέρια της Κλάσης 2) ή την 4.3.4.1.1 (για ουσίες των Κλάσεων 3 ως 9). Αυτό το είδος δεξαμενής αντιστοιχεί στις λιγότερο αυστηρές διατάξεις δεξαμενών που είναι αποδεκτές για τη μεταφορά της σχετικής ουσίας σε δεξαμενές της παρούσας Συμφωνίας. Οι κωδικοί που προσδιορίζουν τα άλλα επιτρεπτά είδη δεξαμενών βρίσκονται στην 4.3.3.1.2 (για αέρια της Κλάσης 2) ή στην 4.3.4.1.2 (για ουσίες των Κλάσεων 3 ως 9). Αν δεν δίνεται κωδικός, η μεταφορά σε δεξαμενές της παρούσας Συμφωνίας δεν επιτρέπεται.

Αν σε αυτή τη στήλη αναγράφεται ένας κωδικός δεξαμενής για στερεά (S) και για υγρά (L), αυτό σημαίνει πως η ουσία μπορεί να μεταφερθεί σε στερεή ή υγρή (τηγμένη) κατάσταση. Γενικά αυτή η διάταξη έχει εφαρμογή σε ουσίες με σημεία τήξης από 20 °C ως 180 °C.

Αν για ένα στερεό, αναγράφεται μόνο ένας κωδικός για υγρά (L) στη στήλη αυτή, αυτό σημαίνει ότι η ουσία αυτή προσφέρεται μόνο για μεταφορά σε δεξαμενές σε υγρή (τηγμένη) κατάσταση.

Οι γενικές απαιτήσεις για την κατασκευή, εξοπλισμό, έγκριση τύπου, έλεγχο και σήμανση που δεν υποδεικνύονται στον κωδικό δεξαμενής αναγράφονται στις 6.8.1, 6.8.2, 6.8.3 και 6.8.5. Οι γενικές απαιτήσεις για τη χρήση (π.χ. μέγιστος βαθμός πλήρωσης, ελάχιστη πίεση ελέγχου) μπορούν να βρεθούν στις 4.3.1 έως 4.3.4.

Η ένδειξη "(M)" μετά τον κωδικό δεξαμενής σημαίνει πως η ουσία μπορεί επίσης να μεταφερθεί σε οχήματα με συστοιχίες ή MEGCs.

Η ένδειξη "(+)" μετά τον κωδικό δεξαμενής σημαίνει πως η εναλλακτική χρήση των δεξαμενών και η ιεράρχηση της 4.3.4.1.3 δεν ισχύει.

Για πλαστικές δεξαμενές ενισχυμένες με ίνες, βλέπε 4.4.1 και Κεφάλαιο 6.9, για υπό κενό χρησιμοποιούμενες δεξαμενές αποβλήτων, βλέπε 4.5.1 και Κεφάλαιο 6.10.

ΣΗΜΕΙΩΣΗ*: Ειδικές διατάξεις που αναγράφονται στη στήλη (13) μπορεί να επιφέρουν αλλαγές στις παραπάνω απαιτήσεις.*

Στήλη (13) "Ειδικές διατάξεις για δεξαμενές της παρούσας Συμφωνίας ADR"

Περιέχει τους αλφαριθμητικούς κωδικούς για τις ειδικές διατάξεις για δεξαμενές της παρούσας Συμφωνίας που πρέπει να τηρηθούν επιπρόσθετα:

- Αλφαριθμητικοί κωδικοί που αρχίζουν με τα γράμματα "TU" αναφέρονται σε ειδικές διατάξεις για τη χρήση αυτών των δεξαμενών. Αναγράφονται στην 4.3.5,

- Αλφαριθμητικοί κωδικοί που αρχίζουν με τα γράμματα "TC" αναφέρονται σε ειδικές διατάξεις για την κατασκευή αυτών των δεξαμενών. Αναγράφονται στην 6.8.4 (a),

- Αλφαριθμητικοί κωδικοί που αρχίζουν με τα γράμματα "TE" αναφέρονται σε ειδικές διατάξεις αναφορικά με τα είδη εξοπλισμού για αυτές τις δεξαμενές. Αναγράφονται στην 6.8.4 (b),
- Αλφαριθμητικοί κωδικοί που αρχίζουν με τα γράμματα "TA" αναφέρονται σε ειδικές διατάξεις για την έγκριση του τύπου αυτών των δεξαμενών. Αναγράφονται στην 6.8.4 (c),

- Αλφαριθμητικοί κωδικοί που αρχίζουν με τα γράμματα "TT" αναφέρονται σε ειδικές διατάξεις για τον έλεγχο αυτών των δεξαμενών. Αναγράφονται στην 6.8.4 (d),

- Αλφαριθμητικοί κωδικοί που αρχίζουν με τα γράμματα "TM" αναφέρονται σε ειδικές διατάξεις για τη σήμανση αυτών των δεξαμενών. Αναγράφονται στην 6.8.4 (e),

ΣΗΜΜΕΙΩΣΗ : *Αν είναι τεχνικά σχετικό, οι ειδικές αυτές διατάξεις δεν ισχύουν μόνο για τις δεξαμενές που ορίζονται στη στήλη (12), αλλά επίσης στις δεξαμενές που μπορούν να χρησιμοποιούνται σύμφωνα με τη ιεράρχηση των 4.3.3.1.2 και 4.3.4.1.2*

Στήλη (14) "Όχημα για μεταφορά δεξαμενής"

Περιέχει έναν κωδικό που υποδεικνύει το όχημα (συμπεριλμβανομένου του διαγράμματος οχήματος ρυμούλκας ή ημιρυμουλκούμενου (βλέπε 9.1.1) που θα χρησιμοποιηθεί για τη μεταφορά της ουσίας μέσα σε δεξαμενή σύμφωνα με την 7.4.2. Οι απαιτήσεις που αφορούν την κατασκευή και έγκριση των οχημάτων αναγράφονται στα Κεφάλαια 9.1, 9.2 και 9.7.

Στήλη (15) "Κατηγορία μεταφοράς / (Κωδικός περιορισμών σήραγγας)"

Περιέχει ένα ψηφίο στο πάνω μέρος του κελιού που υποδεικνύει την κατηγορία μεταφοράς στην οποία καταχωρείται η ουσία ή το είδος για τους σκοπούς εξαίρεσης σχετικά με τις μεταφερόμενες ποσότητες ανά μονάδα μεταφοράς (βλέπε 1.1.3.6).

Περιέχει στη βάση του κελιού, ανάμεσα σε παρενθέσεις, τον κωδικό περιορισμού σηράγγων που αναφέρεται στον ισχύοντα περιορισμό για τη διέλευση των οχημάτων που μεταφέρουν την ουσία ή το είδος διαμέσου οδικών σηράγγων. Αυτά βρίσκονται στο Κεφάλαιο 8.6. Όταν δεν καταχωρείται κωδικός περιορισμού σήραγγας, αυτό υποδεικνύεται από την αναφορά “(-)”.

Στήλη (16) "Ειδικές διατάξεις μεταφοράς - Κόλα"

Περιέχει τον (τους) αλφαριθμητικό(-ούς) κωδικό(-ούς) που αρχίζει με το γράμμα "V", από τις ισχύουσες ειδικές διατάξεις (αν υπάρχουν) για μεταφορά σε κόλα. Αναγράφονται στην 7.2.4. Οι γενικές διατάξεις σχετικά με τη μεταφορά σε κόλα αναγράφονται στα Κεφάλαια 7.1 και 7.2.

***ΣΗΜΕΙΩΣΗ**: Επίσης πρέπει να δοθεί σημασία και στις ειδικές διατάξεις της (18), σχετικά με τη φόρτωση, εκφόρτωση και χειρισμό.*

Στήλη (17) "Ειδικές διατάξεις μεταφοράς - χύμα"

Περιέχει τον (τους) αλφαριθμητικό(-ούς) κωδικό(-ούς) που αρχίζει με τα γράμματα "VV", από τις ισχύουσες ειδικές διατάξεις για μεταφορά φορτίων χύμα. Αναγράφονται στην 7.3.3. Αν δεν δίνεται κωδικός, η μεταφορά φορτίων χύμα δεν επιτρέπεται. Οι γενικές διατάξεις σχετικά με τη μεταφορά φορτίων χύμα αναγράφονται στα Κεφάλαια 7.1 και 7.3.

***ΣΗΜΕΙΩΣΗ**: Επίσης πρέπει να δοθεί σημασία και στις ειδικές διατάξεις της (18), σχετικά με τη φόρτωση, εκφόρτωση και χειρισμό*.

Στήλη (18) "Ειδικές διατάξεις μεταφοράς - Φόρτωση και εκφόρτωση"

Περιέχει τον (τους) αλφαριθμητικό(-ούς) κωδικό(-ούς) που αρχίζει με τα γράμματα "CV", από τις αρμόζουσες ειδικές διατάξεις για φόρτωση, εκφόρτωση και χειρισμό. Αναγράφονται στην 7.5.11. Αν δεν δίνεται κωδικός, μόνο οι γενικές διατάξεις έχουν ισχύ (βλέπε 7.5.1 ως 7.5.10).

Στήλη (19) " Ειδικές διατάξεις μεταφοράς - Λειτουργία"

Περιέχει τον (τους) αλφαριθμητικό(-ούς) κωδικό(-ούς) που αρχίζει με το γράμμα "S", από τις αρμόζουσες ειδικές διατάξεις για λειτουργία που αναγράφονται στο Κεφάλαιο 8.5. Αυτές οι διατάξεις θα έχουν εφαρμογή συμπληρωματικά προς τις απαιτήσεις των Κεφαλαίων 8.1 ως 8.4 αλλά στην περίπτωση που αντικρούονται με αυτές των Κεφαλαίων 8.1 ως 8.4, οι ειδικές διατάξεις θα έχουν προτεραιότητα.

Στήλη (20) "Αριθμός αναγνώρισης κινδύνου"

Περιέχει ένα διψήφιο ή τριψήφιο αριθμό (σε ορισμένες περιπτώσεις με πρόθεμα το γράμμα "X") για ουσίες και είδη των κλάσεων 2 έως 9, και για ουσίες και είδη της Κλάσης 1, τον κωδικό ταξινόμησης (βλέπε στήλη 3b)). Στις περιπτώσεις που περιγράφονται στην 5.3.2.1, ο αριθμός αυτός θα εμφανίζεται στο άνω μέρος της πορτοκαλί χρώματος πινακίδας. Η σημασία των αριθμών αναγνώρισης κινδύνου επεξηγείται στην 5.3.2.3.

UN Αριθμ.	Όνομα και περιγραφή	Κλάση	Κωδικός Ταξινόμησης	Ομάδα Συσκευασίας	Ετικέτα	Ειδικές διατάξεις	Περιορισμένες και εξαιρούμενες ποσότητες		Συσκευασία			Φορητές δεξαμενές και εμπορευματοκιβώτια χύδην		ADR δεξαμενή		Όχημα για μεταφορά δεξαμενής	Κατηγορία μεταφοράς (Κωδικός περιορισμού για σήραγγες)	Ειδικές διατάξεις για μεταφορά				Αριθμ. Αναγνώρισης κινδύνου	UN Αριθμ.	Όνομα και περιγραφή
									Οδηγίες συσκευασίας	Ειδικές διατάξεις συσκευασίας	Διατάξεις μικτής συσκευασίας	Οδηγίες	Ειδικές διατάξεις	Κώδικας δεξαμενής	Ειδικές διατάξεις			Κόλα	Χύμα	Φόρτωση, εκφόρτωση και χειρισμός	Διαδικασία			
	3.1.2	2.2	2.2	2.1.1.3	5.2.2	3.3	3.4.6 / 3.5.1.2		4.1.4	4.1.4	4.1.10	4.2.5.2 7.3.2	4.2.5.3	4.3	4.3.5, 6.8.4	9.1.1.2	1.1.3.6 8.6	7.2.4	7.3.3	7.5.11	8.5	5.3.2.3		3.1.2
(1)	(2)	(3a)	(3b)	(4)	(5)	(6)	(7a)	(7b)	(8)	(9a)	(9b)	(10)	(11)	(12)	(13)	(14)	(15)	(16)	(17)	(18)	(19)	(20)	(1)	(2)
0004	ΠΙΚΡΙΚΟ ΑΜΜΩΝΙΟ ξηρό ή νωπό με λιγότερο από 10% νερό κατά βάρος	1	1.1D		1		LQ0	E0	P112(a) P112(b) P112(c)	PP26	MP20						1 (B1000C)	V2 V3		CV1 CV2 CV3	S1		0004	ΠΙΚΡΙΚΟ ΑΜΜΩΝΙΟ ξηρό ή νωπό με λιγότερο από 10% νερό κατά βάρος
0005	ΦΥΣΙΓΓΙΑ ΓΙΑ ΟΠΛΑ με εκρηκτική γόμωση	1	1.1F		1		LQ0	E0	P130		MP23						1 (B1000C)	V2		CV1 CV2 CV3	S1		0005	ΦΥΣΙΓΓΙΑ ΓΙΑ ΟΠΛΑ με εκρηκτική γόμωση
0006	ΦΥΣΙΓΓΙΑ ΓΙΑ ΟΠΛΑ με εκρηκτική γόμωση	1	1.1E		1		LQ0	E0	P130 LP101	PP67 L1	MP21						1 (B1000C)	V2		CV1 CV2 CV3	S1		0006	ΦΥΣΙΓΓΙΑ ΓΙΑ ΟΠΛΑ με εκρηκτική γόμωση
0007	ΦΥΣΙΓΓΙΑ ΓΙΑ ΟΠΛΑ με εκρηκτική γόμωση	1	1.2F		1		LQ0	E0	P130		MP23						1 (B1000C)	V2		CV1 CV2 CV3	S1		0007	ΦΥΣΙΓΓΙΑ ΓΙΑ ΟΠΛΑ με εκρηκτική γόμωση
0009	ΠΥΡΟΜΑΧΙΚΑ, ΕΜΠΡΗΣΤΙΚΑ με ή χωρίς εκρηκτικό μηχανισμό, βλητικής γόμωσης ή προωθητικής γόμωσης	1	1.2G		1		LQ0	E0	P130 LP101	PP67 L1	MP23						1 (B1000C)	V2		CV1 CV2 CV3	S1		0009	ΠΥΡΟΜΑΧΙΚΑ, ΕΜΠΡΗΣΤΙΚΑ με ή χωρίς εκρηκτικό μηχανισμό, βλητικής γόμωσης ή προωθητικής γόμωσης
0010	ΠΥΡΟΜΑΧΙΚΑ, ΕΜΠΡΗΣΤΙΚΑ με ή χωρίς εκρηκτικό μηχανισμό, βλητικής γόμωσης ή προωθητικής γόμωσης	1	1.3G		1		LQ0	E0	P130 LP101	PP67 L1	MP23						1 (C5000D)	V2		CV1 CV2 CV3	S1		0010	ΠΥΡΟΜΑΧΙΚΑ, ΕΜΠΡΗΣΤΙΚΑ με ή χωρίς εκρηκτικό μηχανισμό, βλητικής γόμωσης ή προωθητικής γόμωσης
0012	ΦΥΣΙΓΓΙΑ ΓΙΑ ΟΠΛΑ, ΑΔΡΑΝΕΣ ΒΛΗΜΑ ή ΦΥΣΙΓΓΙΑ, ΜΙΚΡΑ ΟΠΛΑ	1	1.4S		1.4		LQ0	E0	P130		MP23 MP24						4 (E)			CV1 CV2 CV3	S1		0012	ΦΥΣΙΓΓΙΑ ΓΙΑ ΟΠΛΑ, ΑΔΡΑΝΕΣ ΒΛΗΜΑ ή ΦΥΣΙΓΓΙΑ, ΜΙΚΡΑ ΟΠΛΑ
0014	ΦΥΣΙΓΓΙΑ ΓΙΑ ΟΠΛΑ, ΑΣΦΑΙΡΑ ή ΦΥΣΙΓΓΙΑ, ΜΙΚΡΑ ΟΠΛΑ, ΑΣΦΑΙΡΑ	1	1.4S		1.4		LQ0	E0	P130		MP23 MP24						4 (E)			CV1 CV2 CV3	S1		0014	ΦΥΣΙΓΓΙΑ ΓΙΑ ΟΠΛΑ, ΑΣΦΑΙΡΑ ή ΦΥΣΙΓΓΙΑ, ΜΙΚΡΑ ΟΠΛΑ, ΑΣΦΑΙΡΑ
0015	ΠΥΡΟΜΑΧΙΚΑ, ΚΑΠΝΟΥ με ή χωρίς εκρηκτικό μηχανισμό, βλητικής γόμωσης ή προωθητικής γόμωσης	1	1.2G		1		LQ0	E0	P130 LP101	PP67 L1	MP23						1 (B1000C)	V2		CV1 CV2 CV3	S1		0015	ΠΥΡΟΜΑΧΙΚΑ, ΚΑΠΝΟΥ με ή χωρίς εκρηκτικό μηχανισμό, βλητικής γόμωσης ή προωθητικής γόμωσης
0015	ΠΥΡΟΜΑΧΙΚΑ, ΚΑΠΝΟΥ με ή χωρίς εκρηκτικό μηχανισμό, βλητικής γόμωσης ή προωθητικής γόμωσης που περιέχει διαβρωτικές ουσίες	1	1.2G		1 +8		LQ0	E0	P130 LP101	PP67 L1	MP23						1 (B1000C)	V2		CV1 CV2 CV3	S1		0015	ΠΥΡΟΜΑΧΙΚΑ, ΚΑΠΝΟΥ με ή χωρίς εκρηκτικό μηχανισμό, βλητικής γόμωσης ή προωθητικής γόμωσης που περιέχει διαβρωτικές ουσίες
0016	ΠΥΡΟΜΑΧΙΚΑ, ΚΑΠΝΟΥ με ή χωρίς ΕΚΡΗΚΤΙΚΟ ΜΗΧΑΝΙΣΜΟ, βλητικής γόμωσης ή προωθητικής γόμωσης	1	1.3G		1		LQ0	E0	P130 LP101	PP67 L1	MP23						1 (C5000D)	V2		CV1 CV2 CV3	S1		0016	ΠΥΡΟΜΑΧΙΚΑ, ΚΑΠΝΟΥ με ή χωρίς ΕΚΡΗΚΤΙΚΟ ΜΗΧΑΝΙΣΜΟ, βλητικής γόμωσης ή προωθητικής γόμωσης
0016	ΠΥΡΟΜΑΧΙΚΑ, ΚΑΠΝΟΥ με ή χωρίς ΕΚΡΗΚΤΙΚΟ ΜΗΧΑΝΙΣΜΟ, βλητικής γόμωσης ή προωθητικής γόμωσης, που περιέχουν διαβρωτικές ουσίες	1	1.3G		1 +8		LQ0	E0	P130 LP101	PP67 L1	MP23						1 (C5000D)	V2		CV1 CV2 CV3	S1		0016	ΠΥΡΟΜΑΧΙΚΑ, ΚΑΠΝΟΥ με ή χωρίς ΕΚΡΗΚΤΙΚΟ ΜΗΧΑΝΙΣΜΟ, βλητικής γόμωσης ή προωθητικής γόμωσης, που περιέχουν διαβρωτικές ουσίες
0018	ΠΥΡΟΜΑΧΙΚΑ, ΔΑΚΡΥΓΟΝΑ με ΕΚΡΗΚΤΙΚΟ ΜΗΧΑΝΙΣΜΟ, βλητικής γόμωσης ή προωθητικής γόμωσης	1	1.2G		1 + 6.1 +8		LQ0	E0	P130 LP101	PP67 L1	MP23						1 (B1000C)	V2		CV1 CV2 CV3 CV28	S1		0018	ΠΥΡΟΜΑΧΙΚΑ, ΔΑΚΡΥΓΟΝΑ με ΕΚΡΗΚΤΙΚΟ ΜΗΧΑΝΙΣΜΟ, βλητικής γόμωσης ή προωθητικής γόμωσης
0019	ΠΥΡΟΜΑΧΙΚΑ, ΔΑΚΡΥΓΟΝΑ με ΕΚΡΗΚΤΙΚΟ ΜΗΧΑΝΙΣΜΟ, βλητικής γόμωσης ή προωθητικής γόμωσης	1	1.3G		1 +6.1 +8		LQ0	E0	P130 LP101	PP67 L1	MP23						1 (C5000D)	V2		CV1 CV2 CV3 CV28	S1		0019	ΠΥΡΟΜΑΧΙΚΑ, ΔΑΚΡΥΓΟΝΑ με ΕΚΡΗΚΤΙΚΟ ΜΗΧΑΝΙΣΜΟ, βλητικής γόμωσης ή προωθητικής γόμωσης
0020	ΠΥΡΟΜΑΧΙΚΑ, ΤΟΞΙΚΑ με ΕΚΡΗΚΤΙΚΟ ΜΗΧΑΝΙΣΜΟ, βλητικής γόμωσης ή προωθητικής γόμωσης	1	1.2K	ΑΠΑΓΟΡΕΥΕΤΑΙ Η ΜΕΤΑΦΟΡΑ										ΑΠΑΓΟΡΕΥΕΤΑΙ Η ΜΕΤΑΦΟΡΑ									0020	ΠΥΡΟΜΑΧΙΚΑ, ΤΟΞΙΚΑ με ΕΚΡΗΚΤΙΚΟ ΜΗΧΑΝΙΣΜΟ, βλητικής γόμωσης ή προωθητικής γόμωσης
0021	ΠΥΡΟΜΑΧΙΚΑ, ΤΟΞΙΚΑ με ΕΚΡΗΚΤΙΚΟ ΜΗΧΑΝΙΣΜΟ, βλητικής γόμωσης ή προωθητικής γόμωσης	1	1.3K	ΑΠΑΓΟΡΕΥΕΤΑΙ Η ΜΕΤΑΦΟΡΑ										ΑΠΑΓΟΡΕΥΕΤΑΙ Η ΜΕΤΑΦΟΡΑ									0021	ΠΥΡΟΜΑΧΙΚΑ, ΤΟΞΙΚΑ με ΕΚΡΗΚΤΙΚΟ ΜΗΧΑΝΙΣΜΟ, βλητικής γόμωσης ή προωθητικής γόμωσης
0027	ΜΑΥΡΗ ΠΥΡΙΤΙΔΑ (ΜΠΑΡΟΥΤΙ), κοκκώδης ή σε μορφή αλέσματος	1	1.1D		1		LQ0		P113	PP50	MP20 MP24						1 (B1000C)	V2 V3		CV1 CV2 CV3	S1		0027	ΜΑΥΡΗ ΠΥΡΙΤΙΔΑ (ΜΠΑΡΟΥΤΙ), κοκκώδης ή σε μορφή αλέσματος

UN Αριθμ.	Όνομα και περιγραφή	Κλάση	Κωδικός Ταξινόμησης	Ομάδα Συσκευασίας	Ετι-κέτα	Ειδικές διατάξεις	Περιορισμένες και εξαιρούμενες ποσότητες		Συσκευασία			Φορητές δεξαμενές και εμπορευματοκιβώτια χύδην		ADR δεξαμενή		Όχημα για μεταφορά δεξαμενής	Κατηγορία μεταφοράς (Κωδικός περιορισμού για σήραγγες)	Ειδικές διατάξεις για μεταφορά				Αριθμ. Αναγνώρισης κινδύνου	UN Αριθμ.	Όνομα και περιγραφή
									Οδηγίες συσκευασίας	Ειδικές διατάξεις συσκευασίας	Διατάξεις μικτής συσκευασίας	Οδηγίες	Ειδικές διατάξεις	Κώδικας δεξαμενής	Ειδικές διατάξεις			Κόλα	Χύμα	Φόρτωση, εκφόρτωση και χειρισμός	Διαδικασία			
	3.1.2	2.2	2.2	2.1.1.3	5.2.2	3.3	3.4.6 / 3.5.1.2		4.1.4	4.1.4	4.1.10	4.2.5.2 7.3.2	4.2.5.3	4.3	4.3.5, 6.8.4	9.1.1.2	1.1.3.6 8.6	7.2.4	7.3.3	7.5.11	8.5	5.3.2.3		3.1.2
(1)	(2)	(3a)	(3b)	(4)	(5)	(6)	(7a)	(7b)	(8)	(9a)	(9b)	(10)	(11)	(12)	(13)	(14)	(15)	(16)	(17)	(18)	(19)	(20)	(1)	(2)
0028	ΜΑΥΡΗ ΠΥΡΙΤΙΔΑ (ΜΠΑΡΟΥΤΙ), ΠΕΠΙΕΣΜΕΝΗ ή ΜΑΥΡΗ ΠΥΡΙΤΙΔΑ (ΜΠΑΡΟΥΤΙ), ΣΕ ΣΒΩΛΟΥΣ	1	1.1D		1		LQ0	E0	P113	PP51	MP20 MP24						1 (B1000C)	V2		CV1 CV2 CV3	S1		0028	ΜΑΥΡΗ ΠΥΡΙΤΙΔΑ (ΜΠΑΡΟΥΤΙ), ΠΕΠΙΕΣΜΕΝΗ ή ΜΑΥΡΗ ΠΥΡΙΤΙΔΑ (ΜΠΑΡΟΥΤΙ), ΣΕ ΣΒΩΛΟΥΣ
0029	ΠΥΡΟΚΡΟΤΗΤΕΣ, όχι ΗΛΕΚΤΡΙΚΟΙ ΓΙΑ ΑΝΑΤΙΝΑΞΕΙΣ	1	1.1B		1		LQ0	E0	P131	PP68	MP23						1 (B1000C)	V2		CV1 CV2 CV3	S1		0029	ΠΥΡΟΚΡΟΤΗΤΕΣ, όχι ΗΛΕΚΤΡΙΚΟΙ ΓΙΑ ΑΝΑΤΙΝΑΞΕΙΣ
0030	ΠΥΡΟΚΡΟΤΗΤΕΣ, ΗΛΕΚΤΡΙΚΟΙ ΓΙΑ ΑΝΑΤΙΝΑΞΕΙΣ	1	1.1B		1		LQ0	E0	P131		MP23						1 (B1000C)	V2		CV1 CV2 CV3	S1		0030	ΠΥΡΟΚΡΟΤΗΤΕΣ, ΗΛΕΚΤΡΙΚΟΙ ΓΙΑ ΑΝΑΤΙΝΑΞΕΙΣ
0033	ΒΟΜΒΕΣ με εκρηκτική γόμωση	1	1.1F		1		LQ0	E0	P130		MP23						1 (B1000C)	V2		CV1 CV2 CV3	S1		0033	ΒΟΜΒΕΣ με εκρηκτική γόμωση
0034	ΒΟΜΒΕΣ με εκρηκτική γόμωση	1	1.1D		1		LQ0	E0	P130 LP101	PP67 L1	MP21						1 (B1000C)	V2		CV1 CV2 CV3	S1		0034	ΒΟΜΒΕΣ με εκρηκτική γόμωση
0035	ΒΟΜΒΕΣ με εκρηκτική γόμωση	1	1.2D		1		LQ0	E0	P130 LP101	PP67 L1	MP21						1 (B1000C)	V2		CV1 CV2 CV3	S1		0035	ΒΟΜΒΕΣ με εκρηκτική γόμωση
0037	ΒΟΜΒΕΣ, ΦΩΤΙΣΤΙΚΕΣ-ΛΑΜΨΗΣ	1	1.1F		1		LQ0	E0	P130		MP23						1 (B1000C)	V2		CV1 CV2 CV3	S1		0037	ΒΟΜΒΕΣ, ΦΩΤΙΣΤΙΚΕΣ-ΛΑΜΨΗΣ
0038	ΒΟΜΒΕΣ, ΦΩΤΙΣΤΙΚΕΣ-ΛΑΜΨΗΣ	1	1.1D		1		LQ0	E0	P130 LP101	PP67 L1	MP21						1 (B1000C)	V2		CV1 CV2 CV3	S1		0038	ΒΟΜΒΕΣ, ΦΩΤΙΣΤΙΚΕΣ-ΛΑΜΨΗΣ
0039	ΒΟΜΒΕΣ, ΦΩΤΙΣΤΙΚΕΣ-ΛΑΜΨΗΣ	1	1.2G		1		LQ0	E0	P130 LP101	PP67 L1	MP23						1 (B1000C)	V2		CV1 CV2 CV3	S1		0039	ΒΟΜΒΕΣ, ΦΩΤΙΣΤΙΚΕΣ-ΛΑΜΨΗΣ
0042	ΕΝΙΣΧΥΤΕΣ χωρίς πυροκροτητή	1	1.1D		1		LQ0	E0	P132(a) P132(b)		MP21						1 (B1000C)	V2		CV1 CV2 CV3	S1		0042	ΕΝΙΣΧΥΤΕΣ χωρίς πυροκροτητή
0043	ΕΚΡΗΚΤΙΚΟΙ ΜΗΧΑΝΙΣΜΟΙ, εκρηκτικά	1	1.1D		1		LQ0	E0	P133	PP69	MP21						1 (B1000C)	V2		CV1 CV2 CV3	S1		0043	ΕΚΡΗΚΤΙΚΟΙ ΜΗΧΑΝΙΣΜΟΙ, εκρηκτικά
0044	ΕΓΧΥΤΕΣ, ΤΥΠΟΥ ΚΑΨΥΛΙΟΥ	1	1.4S		1.4		LQ0	E0	P133		MP23 MP24						4 (E)			CV1 CV2 CV3	S1		0044	ΕΓΧΥΤΕΣ, ΤΥΠΟΥ ΚΑΨΥΛΙΟΥ
0048	ΓΟΜΩΣΕΙΣ, ΚΑΤΕΔΑΦΙΣΗΣ	1	1.1D		1		LQ0	E0	P130 LP101	PP67 L1	MP21						1 (B1000C)	V2		CV1 CV2 CV3	S1		0048	ΓΟΜΩΣΕΙΣ, ΚΑΤΕΔΑΦΙΣΗΣ
0049	ΦΥΣΙΓΓΙΑ, ΛΑΜΨΗΣ	1	1.1G		1		LQ0	E0	P135		MP23						1 (B1000C)	V2		CV1 CV2 CV3	S1		0049	ΦΥΣΙΓΓΙΑ, ΛΑΜΨΗΣ
0050	ΦΥΣΙΓΓΙΑ, ΛΑΜΨΗΣ	1	1.3G		1		LQ0	E0	P135		MP23						1 (C5000D)	V2		CV1 CV2 CV3	S1		0050	ΦΥΣΙΓΓΙΑ, ΛΑΜΨΗΣ
0054	ΦΥΣΙΓΓΙΑ, ΣΗΜΑΤΟΔΟΤΗΣΗΣ	1	1.3G		1		LQ0	E0	P135		MP23 MP24						1 (C5000D)	V2		CV1 CV2 CV3	S1		0054	ΦΥΣΙΓΓΙΑ, ΣΗΜΑΤΟΔΟΤΗΣΗΣ
0055	ΘΗΚΕΣ, ΦΥΣΙΓΓΙΩΝ, ΚΕΝΕΣ, με ΕΓΧΥΤΗ	1	1.4S		1.4		LQ0	E0	P136		MP23						4 (E)			CV1 CV2 CV3	S1		0055	ΘΗΚΕΣ, ΦΥΣΙΓΓΙΩΝ, ΚΕΝΕΣ, με ΕΓΧΥΤΗ
0056	ΓΟΜΩΣΕΙΣ, ΒΑΘΟΥΣ	1	1.1D		1		LQ0	E0	P130 LP101	PP67 L1	MP21						1 (B1000C)	V2		CV1 CV2 CV3	S1		0056	ΓΟΜΩΣΕΙΣ, ΒΑΘΟΥΣ
0059	ΓΟΜΩΣΕΙΣ, ΜΟΡΦΟΠΟΙΗΜΕΝΕΣ χωρίς πυροκροτητή	1	1.1D		1		LQ0	E0	P137	PP70	MP21						1 (B1000C)	V2		CV1 CV2 CV3	S1		0059	ΓΟΜΩΣΕΙΣ, ΜΟΡΦΟΠΟΙΗΜΕΝΕΣ χωρίς πυροκροτητή
0060	ΓΟΜΩΣΕΙΣ, ΣΥΜΠΛΗΡΩΜΑΤΙΚΕΣ, ΕΚΡΗΚΤΙΚΩΝ	1	1.1D		1		LQ0	E0	P132(a) P132(b)		MP21						1 (B1000C)	V2		CV1 CV2 CV3	S1		0060	ΓΟΜΩΣΕΙΣ, ΣΥΜΠΛΗΡΩΜΑΤΙΚΕΣ, ΕΚΡΗΚΤΙΚΩΝ
0065	ΚΟΡΔΟΝΙ, ΕΚΡΗΚΤΙΚΟ ΠΥΡΟΔΟΤΙΚΟ, εύκαμπτο	1	1.1D		1		LQ0	E0	P139	PP71 PP72	MP21						1 (B1000C)	V2		CV1 CV2 CV3	S1		0065	ΚΟΡΔΟΝΙ, ΕΚΡΗΚΤΙΚΟ ΠΥΡΟΔΟΤΙΚΟ, εύκαμπτο
0066	ΚΟΡΔΟΝΙ, ΠΥΡΟΔΟΤΙΚΟΣ ΜΗΧΑΝΙΣΜΟΣ	1	1.4G		1.4		LQ0	E0	P140		MP23						2 (E)	V2		CV1 CV2 CV3	S1		0066	ΚΟΡΔΟΝΙ, ΠΥΡΟΔΟΤΙΚΟΣ ΜΗΧΑΝΙΣΜΟΣ
0070	ΚΟΠΤΕΣ, ΚΑΛΩΔΙΩΝ, ΕΚΡΗΚΤΙΚΑ	1	1.4S		1.4		LQ0	E0	P134 LP102		MP23						4 (E)			CV1 CV2 CV3	S1		0070	ΚΟΠΤΕΣ, ΚΑΛΩΔΙΩΝ, ΕΚΡΗΚΤΙΚΑ

UN Αριθμ.	Όνομα και περιγραφή	Κλάση	Κωδικός Ταξινόμησης	Ομάδα Συσκευασίας	Ετικέτα	Ειδικές διατάξεις	Περιορισμένες και εξαιρούμενες ποσότητες		Συσκευασία			Φορητές δεξαμενές και εμπορευματοκιβώτια χύδην		ADR δεξαμενή		Όχημα για μεταφορά δεξαμενής	Κατηγορία μεταφοράς (Κωδικός περιορισμού για σήραγγες)	Ειδικές διατάξεις για μεταφορά				Αριθμ. Αναγνώρισης κινδύνου	UN Αριθμ.	Όνομα και περιγραφή
									Οδηγίες συσκευασίας	Ειδικές διατάξεις συσκευασίας	Διατάξεις μικτής συσκευασίας	Οδηγίες	Ειδικές διατάξεις	Κώδικας δεξαμενής	Ειδικές διατάξεις			Κάδα	Χύμα	Φόρτωση, εκφόρτωση και χειρισμός	Διαδικασία			
	3.1.2	2.2	2.2	2.1.1.3	5.2.2	3.3	3.4.6 / 3.5.1.2		4.1.4	4.1.4	4.1.10	4.2.5.2 7.3.2	4.2.5.3	4.3	4.3.5, 6.8.4	9.1.1.2	1.1.3.6 8.6	7.2.4	7.3.3	7.5.11	8.5	5.3.2.3		3.1.2
(1)	(2)	(3a)	(3b)	(4)	(5)	(6)	(7a)	(7b)	(8)	(9a)	(9b)	(10)	(11)	(12)	(13)	(14)	(15)	(16)	(17)	(18)	(19)	(20)	(1)	(2)
0072	ΚΥΚΛΟΤΡΙΜΕΘΥΛΕΝΟΤΡΙΝΙΤΡΑΜΙΝΗ (ΚΥΚΛΟΝΙΤΗΣ, ΕΞΟΓΟΝΟ, RDX), ΝΩΠΗ με όχι λιγότερο από15% νερό, κατά βάρος	1	1.1D		1	266	LQ0	E0	P112(a)	PP45	MP20						1 (B1000C)	V2		CV1 CV2 CV3	S1		0072	ΚΥΚΛΟΤΡΙΜΕΘΥΛΕΝΟΤΡΙΝΙΤΡΑΜΙΝΗ (ΚΥΚΛΟΝΙΤΗΣ, ΕΞΟΓΟΝΟ, RDX), ΝΩΠΗ με όχι λιγότερο από15% νερό, κατά βάρος
0073	ΠΥΡΟΚΡΟΤΗΤΕΣ ΓΙΑ ΠΥΡΟΜΑΧΙΚΑ	1	1.1B		1		LQ0	E0	P133		MP23						1 (B1000C)	V2		CV1 CV2 CV3	S1		0073	ΠΥΡΟΚΡΟΤΗΤΕΣ ΓΙΑ ΠΥΡΟΜΑΧΙΚΑ
0074	ΔΙΑΖΟΔΙΝΙΤΡΟΦΑΙΝΟΛΗ,ΝΩΠΗ με όχι λιγότερο από 40% νερό, ή μίγμα αλκοόλης και νερού, κατά βάρος	1	1.1A		1	266	LQ0	E0	P110(b)	PP42	MP20						0 (B)	V2		CV1 CV2 CV3	S1		0074	ΔΙΑΖΟΔΙΝΙΤΡΟΦΑΙΝΟΛΗ,ΝΩΠΗ με όχι λιγότερο από 40% νερό, ή μίγμα αλκοόλης και νερού, κατά βάρος
0075	ΔΙΝΙΤΡΙΚΗ ΔΙΑΙΘΥΛΕΝΟΓΛΥΚΟΛΗ, ΑΠΕΥΑΙΣΘΗΤΟΠΟΙΗΜΕΝΗ με όχι λιγότερο από 25% μη-πτητικό, αδιάλυτο στο νερό επιβραδυντή, κατά βάρος	1	1.1D		1	266	LQ0	E0	P115	PP53 PP54 PP57 PP58	MP20						1 (B1000C)	V2		CV1 CV2 CV3	S1		0075	ΔΙΝΙΤΡΙΚΗ ΔΙΑΙΘΥΛΕΝΟΓΛΥΚΟΛΗ, ΑΠΕΥΑΙΣΘΗΤΟΠΟΙΗΜΕΝΗ με όχι λιγότερο από 25% μη-πτητικό, αδιάλυτο στο νερό επιβραδυντή, κατά βάρος
0076	ΔΙΝΙΤΡΟΦΑΙΝΟΛΗ, ξηρή ή νωπή με λιγότερο από 15% νερό, κατά βάρος	1	1.1D		1 +6.1		LQ0	E0	P112(a) P112(b) P112(c)	PP26	MP20						1 (B1000C)	V2 V3		CV1 CV2 CV3 CV28	S1		0076	ΔΙΝΙΤΡΟΦΑΙΝΟΛΗ, ξηρή ή νωπή με λιγότερο από 15% νερό, κατά βάρος
0077	ΔΙΝΙΤΡΟΦΑΙΝΟΛΙΚΑ ΑΛΑΤΑ, αλκαλικών μετάλλων, ξηρά ή νωπά με λιγότερο από 15% νερό, κατά βάρος	1	1.3C		1 +6.1		LQ0	E0	P114(a) P114(b)	PP26	MP20						1 (C5000D)	V2 V3		CV1 CV2 CV3 CV28	S1		0077	ΔΙΝΙΤΡΟΦΑΙΝΟΛΙΚΑ ΑΛΑΤΑ, αλκαλικών μετάλλων, ξηρά ή νωπά με λιγότερο από 15% νερό, κατά βάρος
0078	ΔΙΝΙΤΡΟΡΕΖΟΡΣΙΝΟΛΗ, ξηρή ή νωπή με λιγότερο από 15% νερό, κατά βάρος	1	1.1D		1		LQ0	E0	P112(a) P112(b) P112(c)	PP26	MP20						1 (B1000C)	V2 V3		CV1 CV2 CV3	S1		0078	ΔΙΝΙΤΡΟΡΕΖΟΡΣΙΝΟΛΗ, ξηρή ή νωπή με λιγότερο από 15% νερό, κατά βάρος
0079	ΕΞΑΝΙΤΡΟΔΙΦΑΙΝΥΛΑΜΙΝΗ (ΔΙΠΙΚΡΥΛΑΜΙΝΗ, ΕΞΥΛΙΟ)	1	1.1D		1		LQ0	E0	P112(b) P112(c)		MP20						1 (B1000C)	V2 V3		CV1 CV2 CV3	S1		0079	ΕΞΑΝΙΤΡΟΔΙΦΑΙΝΥΛΑΜΙΝΗ (ΔΙΠΙΚΡΥΛΑΜΙΝΗ, ΕΞΥΛΙΟ)
0081	ΕΚΡΗΚΤΙΚΑ, ΑΝΑΤΙΝΑΞΗ, ΤΥΠΟΥ Α	1	1.1D		1	616 617	LQ0	E0	P116	PP63 PP66	MP20						1 (B1000C)	V2 V3		CV1 CV2 CV3	S1		0081	ΕΚΡΗΚΤΙΚΑ, ΑΝΑΤΙΝΑΞΗ, ΤΥΠΟΥ Α
0082	ΕΚΡΗΚΤΙΚΑ, ΑΝΑΤΙΝΑΞΗ, ΤΥΠΟΥ Β	1	1.1D		1	617	LQ0	E0	P116 IBC100	PP61 PP62 PP65 B9	MP20						1 (B1000C)	V2 V3		CV1 CV2 CV3	S1		0082	ΕΚΡΗΚΤΙΚΑ, ΑΝΑΤΙΝΑΞΗ, ΤΥΠΟΥ Β
0083	ΕΚΡΗΚΤΙΚΑ, ΑΝΑΤΙΝΑΞΗ, ΤΥΠΟΥ C	1	1.1D		1	267 617	LQ0	E0	P116		MP20						1 (B1000C)	V2 V3		CV1 CV2 CV3	S1		0083	ΕΚΡΗΚΤΙΚΑ, ΑΝΑΤΙΝΑΞΗ, ΤΥΠΟΥ C
0084	ΕΚΡΗΚΤΙΚΑ, ΑΝΑΤΙΝΑΞΗ, ΤΥΠΟΥ D	1	1.1D		1	617	LQ0	E0	P116		MP20						1 (B1000C)	V2		CV1 CV2 CV3	S1		0084	ΕΚΡΗΚΤΙΚΑ, ΑΝΑΤΙΝΑΞΗ, ΤΥΠΟΥ D
0092	ΦΩΤΟΒΟΛΙΔΕΣ, ΕΠΙΦΑΝΕΙΑΣ	1	1.3G		1		LQ0	E0	P135		MP23						1 (C5000D)	V2		CV1 CV2 CV3	S1		0092	ΦΩΤΟΒΟΛΙΔΕΣ, ΕΠΙΦΑΝΕΙΑΣ
0093	ΦΩΤΟΒΟΛΙΔΕΣ, ΑΕΡΟΣ	1	1.3G		1		LQ0	E0	P135		MP23						1 (C5000D)	V2		CV1 CV2 CV3	S1		0093	ΦΩΤΟΒΟΛΙΔΕΣ, ΑΕΡΟΣ
0094	ΠΥΡΙΤΙΔΑ ΛΑΜΨΗΣ	1	1.1G		1		LQ0	E0	P113	PP49	MP20						1 (B1000C)	V2 V3		CV1 CV2 CV3	S1		0094	ΠΥΡΙΤΙΔΑ ΛΑΜΨΗΣ
0099	ΘΡΑΥΣΤΙΚΕΣ ΜΗΧΑΝΕΣ, ΕΚΡΗΚΤΙΚΑ χωρίς πυροκροτητή, για πετρελαιοπηγές	1	1.1D		1		LQ0	E0	P134 LP102		MP21						1 (B1000C)	V2		CV1 CV2 CV3	S1		0099	ΘΡΑΥΣΤΙΚΕΣ ΜΗΧΑΝΕΣ, ΕΚΡΗΚΤΙΚΑ χωρίς πυροκροτητή, για πετρελαιοπηγές
0101	ΦΥΤΙΛΙ, ΜΗ-ΕΚΡΗΚΤΙΚΟ ΠΥΡΑΓΩΓΟ	1	1.3G		1		LQ0	E0	P140	PP74 PP75	MP23						1 (C5000D)	V2		CV1 CV2 CV3	S1		0101	ΦΥΤΙΛΙ, ΜΗ-ΕΚΡΗΚΤΙΚΟ ΠΥΡΑΓΩΓΟ
0102	ΚΟΡΔΟΝΙ (ΦΥΤΙΛΙ), ΕΚΡΗΚΤΙΚΟ ΠΥΡΟΔΟΤΙΚΟ, μεταλλικής επένδυσης	1	1.2D		1		LQ0	E0	P139	PP71	MP21						1 (B1000C)	V2		CV1 CV2 CV3	S1		0102	ΚΟΡΔΟΝΙ (ΦΥΤΙΛΙ), ΕΚΡΗΚΤΙΚΟ ΠΥΡΟΔΟΤΙΚΟ, μεταλλικής επένδυσης
0103	ΦΥΤΙΛΙ, ΠΥΡΟΔΟΤΙΚΟΣ ΜΗΧΑΝΙΣΜΟΣ, ΣΩΛΗΝΟΕΙΔΕΣ, μεταλλικής επένδυσης	1	1.4G		1.4		LQ0	E0	P140		MP23						2 (E)	V2		CV1 CV2 CV3	S1		0103	ΦΥΤΙΛΙ, ΠΥΡΟΔΟΤΙΚΟΣ ΜΗΧΑΝΙΣΜΟΣ, ΣΩΛΗΝΟΕΙΔΕΣ, μεταλλικής επένδυσης

UN Αριθμ.	Όνομα και περιγραφή	Κλάση	Κωδικός Ταξινόμησης	Ομάδα Συσκευασίας	Ετικέτα	Ειδικές διατάξεις	Περιορισμένες και εξαιρούμενες ποσότητες		Συσκευασία			Φορητές δεξαμενές και εμπορευματοκιβώτια χύδην		ADR δεξαμενή		Όχημα για μεταφορά δεξαμενής	Κατηγορία μεταφοράς (Κωδικός περιορισμού για σήραγγες)	Ειδικές διατάξεις για μεταφορά				Αριθμ. Αναγνώρισης κινδύνου	UN Αριθμ.	Όνομα και περιγραφή
									Οδηγίες συσκευασίας	Ειδικές διατάξεις συσκευασίας	Διατάξεις μικτής συσκευασίας	Οδηγίες	Ειδικές διατάξεις	Κώδικας δεξαμενής	Ειδικές διατάξεις			Κάδα	Χύμα	Φόρτωση, εκφόρτωση και χειρισμός	Διαδικασία			
	3.1.2	2.2	2.2	2.1.1.3	5.2.2	3.3	3.4.6 / 3.5.1.2		4.1.4	4.1.4	4.1.10	4.2.5.2 7.3.2	4.2.5.3	4.3	4.3.5, 6.8.4	9.1.1.2	1.1.3.6 8.6	7.2.4	7.3.3	7.5.11	8.5	5.3.2.3		3.1.2
(1)	(2)	(3a)	(3b)	(4)	(5)	(6)	(7a)	(7b)	(8)	(9a)	(9b)	(10)	(11)	(12)	(13)	(14)	(15)	(16)	(17)	(18)	(19)	(20)	(1)	(2)
0104	ΚΟΡΔΟΝΙ (ΦΥΤΙΑΙ), ΕΚΡΗΚΤΙΚΟ ΠΥΡΟΔΟΤΙΚΟ, ΜΕΤΡΙΑΣ ΙΣΧΥΟΣ, μεταλλικής επένδυσης	1	1.4D		1.4		LQ0	E0	P139	PP71	MP21						2 (E)	V2		CV1 CV2 CV3	S1		0104	ΚΟΡΔΟΝΙ (ΦΥΤΙΑΙ), ΕΚΡΗΚΤΙΚΟ ΠΥΡΟΔΟΤΙΚΟ, ΜΕΤΡΙΑΣ ΙΣΧΥΟΣ, μεταλλικής επένδυσης
0105	ΦΥΤΙΑΙ, ΑΣΦΑΛΕΙΑΣ	1	1.4S		1.4		LQ0	E0	P140	PP73	MP23						4 (E)			CV1 CV2 CV3	S1		0105	ΦΥΤΙΑΙ, ΑΣΦΑΛΕΙΑΣ
0106	ΦΥΤΙΛΙΑ, ΕΚΡΗΚΤΙΚΑ ΠΥΡΟΔΟΤΙΚΑ	1	1.1B		1		LQ0	E0	P141		MP23						1 (B1000C)	V2		CV1 CV2 CV3	S1		0106	ΦΥΤΙΛΙΑ, ΕΚΡΗΚΤΙΚΑ ΠΥΡΟΔΟΤΙΚΑ
0107	ΦΥΤΙΛΙΑ, ΕΚΡΗΚΤΙΚΑ ΠΥΡΟΔΟΤΙΚΑ	1	1.2B		1		LQ0	E0	P141		MP23						1 (B1000C)	V2		CV1 CV2 CV3	S1		0107	ΦΥΤΙΛΙΑ, ΕΚΡΗΚΤΙΚΑ ΠΥΡΟΔΟΤΙΚΑ
0110	ΒΟΜΒΙΔΕΣ ΕΚΠΑΙΔΕΥΤΙΚΕΣ, χειρός ή όπλου	1	1.4S		1.4		LQ0	E0	P141		MP23						4 (E)			CV1 CV2 CV3	S1		0110	ΒΟΜΒΙΔΕΣ ΕΚΠΑΙΔΕΥΤΙΚΕΣ, χειρός ή όπλου
0113	ΓΟΥΑΝΥΛΟΝΙΤΡΟΖΑΜΙΝΟ-ΓΟΥΑΝΥΛΙΝΗ ΥΔΡΑΖΙΝΗ, ΝΩΠΗ με όχι λιγότερο από 30% νερό κατά βάρος	1	1.1A		1	266	LQ0	E0	P110(b)	PP42	MP20						0 (B)	V2		CV1 CV2 CV3	S1		0113	ΓΟΥΑΝΥΛΟΝΙΤΡΟΖΑΜΙΝΟ-ΓΟΥΑΝΥΛΙΝΗ ΥΔΡΑΖΙΝΗ, ΝΩΠΗ με όχι λιγότερο από 30% νερό κατά βάρος
0114	ΓΟΥΑΝΥΛΟΝΙΤΡΟΖΑΜΙΝΟ-ΓΟΥΑΝΥΛΟΤΕΤΡΑΖΕΝΙΟ (ΤΕΤΡΑΖΕΝΙΟ), ΝΩΠΟ με όχι λιγότερο από 30% νερό, ή μίγμα αλκοόλης και νερού, κατά βάρος	1	1.1A		1	266	LQ0	E0	P110(b)	PP42	MP20						0 (B)	V2		CV1 CV2 CV3	S1		0114	ΓΟΥΑΝΥΛΟΝΙΤΡΟΖΑΜΙΝΟ-ΓΟΥΑΝΥΛΟΤΕΤΡΑΖΕΝΙΟ (ΤΕΤΡΑΖΕΝΙΟ), ΝΩΠΟ με όχι λιγότερο από 30% νερό, ή μίγμα αλκοόλης και νερού, κατά βάρος
0118	ΕΞΟΛΙΤΗΣ (EXOTOL), ΞΗΡΟΣ ή ΝΩΠΟΣ ΜΕ ΛΙΓΟΤΕΡΟ ΑΠΟ 15% ΝΕΡΟ , ΚΑΤΑ ΒΑΡΟΣ	1	1.1D		1		LQ0	E0	P112(a) P112(b) P112(c)		MP20						1 (B1000C)	V2 V3		CV1 CV2 CV3	S1		0118	ΕΞΟΛΙΤΗΣ (EXOTOL), ΞΗΡΟΣ ή ΝΩΠΟΣ ΜΕ ΛΙΓΟΤΕΡΟ ΑΠΟ 15% ΝΕΡΟ , ΚΑΤΑ ΒΑΡΟΣ
0121	ΠΥΡΟΔΟΤΙΚΟΙ ΜΗΧΑΝΙΣΜΟΙ	1	1.1G		1		LQ0	E0	P142		MP23						1 (B1000C)	V2		CV1 CV2 CV3	S1		0121	ΠΥΡΟΔΟΤΙΚΟΙ ΜΗΧΑΝΙΣΜΟΙ
0124	ΑΕΡΙΟΘΟΥΜΕΝΑ ΔΙΕΙΣΔΥΤΙΚΑ ΟΠΛΑ, ΓΟΜΩΜΕΝΑ, πετρελαιοπηγών, χωρίς πυροκροτητή	1	1.1D		1		LQ0	E0	P101		MP21						1 (B1000C)	V2		CV1 CV2 CV3	S1		0124	ΑΕΡΙΟΘΟΥΜΕΝΑ ΔΙΕΙΣΔΥΤΙΚΑ ΟΠΛΑ, ΓΟΜΩΜΕΝΑ, πετρελαιοπηγών, χωρίς πυροκροτητή
0129	ΑΖΙΔΙΟ ΜΟΛΥΒΔΟΥ, ΝΩΠΟ με όχι λιγότερο από 20% νερό, ή μίγμα αλκοόλης και νερού, κατά βάρος	1	1.1A		1	266	LQ0	E0	P110(b)	PP42	MP20						0 (B)	V2		CV1 CV2 CV3	S1		0129	ΑΖΙΔΙΟ ΜΟΛΥΒΔΟΥ, ΝΩΠΟ με όχι λιγότερο από 20% νερό, ή μίγμα αλκοόλης και νερού, κατά βάρος
0130	ΣΤΥΦΝΙΚΟΣ ΜΟΛΥΒΔΟΣ (ΤΡΙΝΙΤΡΟΡΕΖΟΡΣΙΝΙΚΟΣ ΜΟΛΥΒΔΟΣ), ΝΩΠΟΣ με όχι λιγότερο από 20% νερό, ή μίγμα αλκοόλης και νερού, κατά βάρος	1	1.1A		1	266	LQ0	E0	P110(b)	PP42	MP20						0 (B)	V2		CV1 CV2 CV3	S1		0130	ΣΤΥΦΝΙΚΟΣ ΜΟΛΥΒΔΟΣ (ΤΡΙΝΙΤΡΟΡΕΖΟΡΣΙΝΙΚΟΣ ΜΟΛΥΒΔΟΣ), ΝΩΠΟΣ με όχι λιγότερο από 20% νερό, ή μίγμα αλκοόλης και νερού, κατά βάρος
0131	ΑΝΑΠΤΗΡΕΣ, ΦΥΤΙΛΙ	1	1.4S		1.4		LQ0	E0	P142		MP23						4 (E)			CV1 CV2 CV3	S1		0131	ΑΝΑΠΤΗΡΕΣ, ΦΥΤΙΛΙ
0132	ΑΝΑΦΛΕΞΙΜΑ ΜΕΤΑΛΙΚΑ ΑΛΑΤΑ ΑΡΩΜΑΤΙΚΩΝ ΝΙΤΡΟΠΑΡΑΓΩΓΩΝ, Ε.Α.Ο.	1	1.3C		1	274	LQ0	E0	P114(a) P114(b)	PP26	MP2						1 (C5000D)	V2 V3		CV1 CV2 CV3	S1		0132	ΑΝΑΦΛΕΞΙΜΑ ΜΕΤΑΛΙΚΑ ΑΛΑΤΑ ΑΡΩΜΑΤΙΚΩΝ ΝΙΤΡΟΠΑΡΑΓΩΓΩΝ, Ε.Α.Ο.
0133	ΕΞΑΝΙΤΡΙΚΗ ΜΑΝΝΙΤΟΛΗ (ΝΙΤΡΟΜΑΝΝΙΤΗΣ), ΝΩΠΗ με όχι λιγότερο από 40% νερό, ή μίγμα αλκοόλης και νερού, κατά βάρος	1	1.1D		1	266	LQ0	E0	P112(a)		MP20						1 (B1000C)	V2		CV1 CV2 CV3	S1		0133	ΕΞΑΝΙΤΡΙΚΗ ΜΑΝΝΙΤΟΛΗ (ΝΙΤΡΟΜΑΝΝΙΤΗΣ), ΝΩΠΗ με όχι λιγότερο από 40% νερό, ή μίγμα αλκοόλης και νερού, κατά βάρος
0135	ΒΡΟΝΤΩΔΗΣ (ΚΡΟΤΙΚΟΣ) ΥΔΡΑΡΓΥΡΟΣ, ΝΩΠΟ με όχι λιγότερο από 20% νερό, ή μίγμα αλκοόλης και νερού, κατά βάρος	1	1.1A		1	266	LQ0	E0	P110(b)	PP42	MP20						0 (B)	V2		CV1 CV2 CV3	S1		0135	ΒΡΟΝΤΩΔΗΣ (ΚΡΟΤΙΚΟΣ) ΥΔΡΑΡΓΥΡΟΣ, ΝΩΠΟ με όχι λιγότερο από 20% νερό, ή μίγμα αλκοόλης και νερού, κατά βάρος
0136	ΝΑΡΚΕΣ με εκρηκτική γόμωση	1	1.1F		1		LQ0	E0	P130		MP23						1 (B1000C)	V2		CV1 CV2 CV3	S1		0136	ΝΑΡΚΕΣ με εκρηκτική γόμωση

UN Αριθμ.	Όνομα και περιγραφή	Κλάση	Κωδικός Ταξινόμησης	Ομάδα Συσκευασίας	Ετι-κέτα	Ειδικές διατάξεις	Περιορισμένες και εξαιρούμενες ποσότητες		Συσκευασία			Φορητές δεξαμενές και εμπορευματοκιβώτια χύδην		ADR δεξαμενή		Όχημα για μεταφορά δεξαμενής	Κατηγορία μεταφοράς (Κωδικός περιορισμού για σήραγγες)	Ειδικές διατάξεις για μεταφορά				Αριθμ. Αναγνώρισης κινδύνου	UN Αριθμ.	Όνομα και περιγραφή
									Οδηγίες συσκευασίας	Ειδικές διατάξεις συσκευασίας	Διατάξεις μικτής συσκευασίας	Οδηγίες	Ειδικές διατάξεις	Κώδικας δεξαμενής	Ειδικές διατάξεις			Κόλα	Χύμα	Φόρτωση, εκφόρτωση και χειρισμός	Διαδικασία			
	3.1.2	2.2	2.2	2.1.1.3	5.2.2	3.3	3.4.6 / 3.5.1.2		4.1.4	4.1.4	4.1.10	4.2.5.2 7.3.2	4.2.5.3	4.3	4.3.5, 6.8.4	9.1.1.2	1.1.3.6 8.6	7.2.4	7.3.3	7.5.11	8.5	5.3.2.3		3.1.2
(1)	(2)	(3a)	(3b)	(4)	(5)	(6)	(7a)	(7b)	(8)	(9a)	(9b)	(10)	(11)	(12)	(13)	(14)	(15)	(16)	(17)	(18)	(19)	(20)	(1)	(2)
0137	ΝΑΡΚΕΣ με εκρηκτική γόμωση	1	1.1D		1		LQ0	E0	P130 LP101	PP67 L1	MP21						1 (B1000C)	V2		CV1 CV2 CV3	S1		0137	ΝΑΡΚΕΣ με εκρηκτική γόμωση
0138	ΝΑΡΚΕΣ με εκρηκτική γόμωση	1	1.2D		1		LQ0	E0	P130 LP101	PP67 L1	MP21						1 (B1000C)	V2		CV1 CV2 CV3	S1		0138	ΝΑΡΚΕΣ με εκρηκτική γόμωση
0143	ΝΙΤΡΟΓΛΥΚΕΡΙΝΗ, ΑΠΕΥΑΙΣΘΗΤΟΠΟΙΗΜΕΝΗ με όχι λιγότερο από 40% μη-πτητικό αδιάλυτο στο νερό επιβραδυντή, κατά βάρος	1	1.1D		1 +6.1	266 271	LQ0	E0	P115	PP53 PP54 PP57 PP58	MP20						1 (B1000C)	V2		CV1 CV2 CV3 CV28	S1		0143	ΝΙΤΡΟΓΛΥΚΕΡΙΝΗ, ΑΠΕΥΑΙΣΘΗΤΟΠΟΙΗΜΕΝΗ με όχι λιγότερο από 40% μη-πτητικό αδιάλυτο στο νερό επιβραδυντή, κατά βάρος
0144	ΔΙΑΛΥΜΑ ΝΙΤΡΟΓΛΥΚΕΡΙΝΗΣ ΣΕ ΑΛΚΟΟΛΗ με περισσότερο από 1% και λιγότερο από 10% νιτρογλυκερίνη	1	1.1D		1	500	LQ0	E0	P115	PP45 PP55 PP56 PP59 PP60	MP20						1 (B1000C)	V2		CV1 CV2 CV3	S1		0144	ΔΙΑΛΥΜΑ ΝΙΤΡΟΓΛΥΚΕΡΙΝΗΣ ΣΕ ΑΛΚΟΟΛΗ με περισσότερο από 1% και λιγότερο από 10% νιτρογλυκερίνη
0146	NITROSTARCH, ξηρό ή νοπό με λιγότερο από 20% νερό, κατά βάρος	1	1.1D		1		LQ0	E0	P112(a) P112(b) P112(c)		MP20						1 (B1000C)	V2 V3		CV1 CV2 CV3	S1		0146	NITROSTARCH, ξηρό ή νοπό με λιγότερο από 20% νερό, κατά βάρος
0147	ΝΙΤΡΟΟΥΡΙΑ	1	1.1D		1		LQ0	E0	P112(b)		MP20						1 (B1000C)	V2 V3		CV1 CV2 CV3	S1		0147	ΝΙΤΡΟΟΥΡΙΑ
0150	ΤΕΤΡΑΝΙΤΡΙΚΟΣ ΠΕΝΤΑΕΡΥΘΡΙΤΗΣ (ΤΕΤΡΑΝΙΤΙΚΗ ΠΕΝΤΑΕΡΥΘΡΙΤΟΛΗ, PETN), ΝΩΠΟΣ με όχι λιγότερο από 25% νερό, κατά βάρος, ή ΑΠΕΥΑΙΣΘΗΤΟΠΟΙΗΜΕΝΟΣ με όχι λιγότερο από 15% επιβραδυντή, κατά βάρος	1	1.1D		1	266	LQ0	E0	P112(a) P112(b)		MP20						1 (B1000C)	V2 V3		CV1 CV2 CV3	S1		0150	ΤΕΤΡΑΝΙΤΡΙΚΟΣ ΠΕΝΤΑΕΡΥΘΡΙΤΗΣ (ΤΕΤΡΑΝΙΤΙΚΗ ΠΕΝΤΑΕΡΥΘΡΙΤΟΛΗ, PETN), ΝΩΠΟΣ με όχι λιγότερο από 25% νερό, κατά βάρος, ή ΑΠΕΥΑΙΣΘΗΤΟΠΟΙΗΜΕΝΟΣ με όχι λιγότερο από 15% επιβραδυντή, κατά βάρος
0151	ΠΕΝΤΟΛΙΤΗΣ, ξηρός ή νοπός με λιγότερο από 15%, νερό κατά βάρος	1	1.1D		1		LQ0	E0	P112(a) P112(b) P112(c)		MP20						1 (B1000C)	V2 V3		CV1 CV2 CV3	S1		0151	ΠΕΝΤΟΛΙΤΗΣ, ξηρός ή νοπός με λιγότερο από 15%, νερό κατά βάρος
0153	ΤΡΙΝΙΤΡΟΑΝΙΛΙΝΗ (ΠΙΚΡΑΜΙΔΙΟ)	1	1.1D		1		LQ0	E0	P112(b) P112(c)		MP20						1 (B1000C)	V2 V3		CV1 CV2 CV3	S1		0153	ΤΡΙΝΙΤΡΟΑΝΙΛΙΝΗ (ΠΙΚΡΑΜΙΔΙΟ)
0154	ΤΡΙΝΙΤΡΟΦΑΙΝΟΛΗ (ΠΙΚΡΙΚΟ ΟΞΥ), ξηρή ή νοπή με λιγότερο από 30% νερό, κατά βάρος	1	1.1D		1		LQ0	E0	P112(a) P112(b) P112(c)	PP26	MP20						1 (B1000C)	V2 V3		CV1 CV2 CV3	S1		0154	ΤΡΙΝΙΤΡΟΦΑΙΝΟΛΗ (ΠΙΚΡΙΚΟ ΟΞΥ), ξηρή ή νοπή με λιγότερο από 30% νερό, κατά βάρος
0155	ΤΡΙΝΙΤΡΟΧΛΩΡΟΒΕΝΖΟΛΙΟ (ΠΙΚΡΥΛΟΧΛΩΡΙΔΙΟ)	1	1.1D		1		LQ0	E0	P112(b) P112(c)		MP20						1 (B1000C)	V2 V3		CV1 CV2 CV3	S1		0155	ΤΡΙΝΙΤΡΟΧΛΩΡΟΒΕΝΖΟΛΙΟ (ΠΙΚΡΥΛΟΧΛΩΡΙΔΙΟ)
0159	ΠΥΡΙΤΙΔΑ ΣΥΣΣΩΜΑΤΩΜΕΝΗ (ΠΥΡΙΤΙΔΑ ΣΕ ΠΑΣΤΑ), ΝΩΠΗ με όχι λιγότερο από 25% νερό, κατά βάρος	1	1.3C		1	266	LQ0	E0	P111	PP43	MP20						1 (C5000D)	V2		CV1 CV2 CV3	S1		0159	ΠΥΡΙΤΙΔΑ ΣΥΣΣΩΜΑΤΩΜΕΝΗ (ΠΥΡΙΤΙΔΑ ΣΕ ΠΑΣΤΑ), ΝΩΠΗ με όχι λιγότερο από 25% νερό, κατά βάρος
0160	ΠΥΡΙΤΙΔΑ, ΑΚΑΠΝΗ	1	1.1C		1		LQ0	E0	P114(b)	PP50 PP52	MP20 MP24						1 (B1000C)	V2 V3		CV1 CV2 CV3	S1		0160	ΠΥΡΙΤΙΔΑ, ΑΚΑΠΝΗ
0161	ΠΥΡΙΤΙΔΑ, ΑΚΑΠΝΗ	1	1.3C		1		LQ0	E0	P114(b)	PP50 PP52	MP20 MP24						1 (C5000D)	V2 V3		CV1 CV2 CV3	S1		0161	ΠΥΡΙΤΙΔΑ, ΑΚΑΠΝΗ
0167	ΒΛΗΜΑΤΑ με εκρηκτική γόμωση	1	1.1F		1		LQ0	E0	P130		MP23						1 (B1000C)	V2		CV1 CV2 CV3	S1		0167	ΒΛΗΜΑΤΑ με εκρηκτική γόμωση
0168	ΒΛΗΜΑΤΑ με εκρηκτική γόμωση	1	1.1D		1		LQ0	E0	P130 LP101	PP67 L1	MP21						1 (B1000C)	V2		CV1 CV2 CV3	S1		0168	ΒΛΗΜΑΤΑ με εκρηκτική γόμωση
0169	ΒΛΗΜΑΤΑ με εκρηκτική γόμωση	1	1.2D		1		LQ0	E0	P130 LP101	PP67 L1	MP21						1 (B1000C)	V2		CV1 CV2 CV3	S1		0169	ΒΛΗΜΑΤΑ με εκρηκτική γόμωση
0171	ΠΥΡΟΜΑΧΙΚΑ, ΦΩΤΙΣΤΙΚΑ με ή χωρίς ΕΚΡΗΚΤΙΚΟ ΜΗΧΑΝΙΣΜΟ, βλητικής γόμωσης ή προωθητικής γόμωσης	1	1.2G		1		LQ0	E0	P130 LP101	PP67 L1	MP23						1 (B1000C)	V2		CV1 CV2 CV3	S1		0171	ΠΥΡΟΜΑΧΙΚΑ, ΦΩΤΙΣΤΙΚΑ με ή χωρίς ΕΚΡΗΚΤΙΚΟ ΜΗΧΑΝΙΣΜΟ, βλητικής γόμωσης ή προωθητικής γόμωσης

UN Αριθμ.	Όνομα και περιγραφή	Κλάση	Κωδικός Ταξινόμησης	Ομάδα Συσκευασίας	Ετικέτα	Ειδικές διατάξεις	Περιορισμένες και εξαιρούμενες ποσότητες		Συσκευασία			Φορητές δεξαμενές και εμπορευματοκιβώτια χύδην		ADR δεξαμενή		Όχημα για μεταφορά δεξαμενής	Κατηγορία μεταφοράς (Κωδικός περιορισμού για σήραγγες)	Ειδικές διατάξεις για μεταφορά				Αριθμ. Αναγνώρισης κινδύνου	UN Αριθμ.	Όνομα και περιγραφή
									Οδηγίες συσκευασίας	Ειδικές διατάξεις συσκευασίας	Διατάξεις μικτής συσκευασίας	Οδηγίες	Ειδικές διατάξεις	Κώδικας δεξαμενής	Ειδικές διατάξεις			Κόλα	Χύμα	Φόρτωση, εκφόρτωση και χειρισμός	Διαδικασία			
	3.1.2	2.2	2.2	2.1.1.3	5.2.2	3.3	3.4.6 / 3.5.1.2		4.1.4	4.1.4	4.1.10	4.2.5.2 7.3.2	4.2.5.3	4.3	4.3.5, 6.8.4	9.1.1.2	1.1.3.6 8.6	7.2.4	7.3.3	7.5.11	8.5	5.3.2.3		3.1.2
(1)	(2)	(3a)	(3b)	(4)	(5)	(6)	(7a)	(7b)	(8)	(9a)	(9b)	(10)	(11)	(12)	(13)	(14)	(15)	(16)	(17)	(18)	(19)	(20)	(1)	(2)
0173	ΣΥΣΚΕΥΕΣ ΕΚΤΟΝΩΣΗΣ, ΕΚΡΗΚΤΙΚΑ	1	1.4S		1.4		LQ0	E0	P134 LP102		MP23						4 (E)			CV1 CV2 CV3	S1		0173	ΣΥΣΚΕΥΕΣ ΕΚΤΟΝΩΣΗΣ, ΕΚΡΗΚΤΙΚΑ
0174	ΠΙΡΤΣΙΝΙΑ, ΕΚΡΗΚΤΙΚΑ	1	1.4S		1.4		LQ0	E0	P134 LP102		MP23						4 (E)			CV1 CV2 CV3	S1		0174	ΠΙΡΤΣΙΝΙΑ, ΕΚΡΗΚΤΙΚΑ
0180	ΡΟΥΚΕΤΕΣ με εκρηκτική γόμωση	1	1.1F		1		LQ0	E0	P130		MP23						1 (B1000C)	V2		CV1 CV2 CV3	S1		0180	ΡΟΥΚΕΤΕΣ με εκρηκτική γόμωση
0181	ΡΟΥΚΕΤΕΣ με εκρηκτική γόμωση	1	1.1E		1		LQ0	E0	P130 LP101	PP67 L1	MP21						1 (B1000C)	V2		CV1 CV2 CV3	S1		0181	ΡΟΥΚΕΤΕΣ με εκρηκτική γόμωση
0182	ΡΟΥΚΕΤΕΣ με εκρηκτική γόμωση	1	1.2E		1		LQ0	E0	P130 LP101	PP67 L1	MP21						1 (B1000C)	V2		CV1 CV2 CV3	S1		0182	ΡΟΥΚΕΤΕΣ με εκρηκτική γόμωση
0183	ΡΟΥΚΕΤΕΣ με αδρανείς κεφαλές	1	1.3C		1		LQ0	E0	P130 LP101	PP67 L1	MP22						1 (C5000D)	V2		CV1 CV2 CV3	S1		0183	ΡΟΥΚΕΤΕΣ με αδρανείς κεφαλές
0186	ΚΙΝΗΤΗΡΕΣ ΡΟΥΚΕΤΩΝ	1	1.3C		1		LQ0	E0	P130 LP101	PP67 L1	MP22 MP24						1 (C5000D)	V2		CV1 CV2 CV3	S1		0186	ΚΙΝΗΤΗΡΕΣ ΡΟΥΚΕΤΩΝ
0190	ΔΕΙΓΜΑΤΑ, ΕΚΡΗΚΤΙΚΑ, άλλα από εκκινητικά εκρηκτικά	1				16 274	LQ0	E0	P101		MP2						0 (E)	V2		CV1 CV2 CV3	S1		0190	ΔΕΙΓΜΑΤΑ, ΕΚΡΗΚΤΙΚΑ, άλλα από εκκινητικά εκρηκτικά
0191	ΣΥΣΚΕΥΕΣ ΣΗΜΑΤΟΔΟΤΗΣΗΣ, ΧΕΙΡΟΣ	1	1.4G		1.4		LQ0	E0	P135		MP23 MP24						2 (E)	V2		CV1 CV2 CV3	S1		0191	ΣΥΣΚΕΥΕΣ ΣΗΜΑΤΟΔΟΤΗΣΗΣ, ΧΕΙΡΟΣ
0192	ΣΗΜΑΤΟΔΟΤΕΣ, ΣΙΔΗΡΟΔΡΟΜΙΚΩΝ ΓΡΑΜΜΩΝ ΕΚΡΗΚΤΙΚΑ	1	1.1G		1		LQ0	E0	P135		MP23						1 (B1000C)	V2		CV1 CV2 CV3	S1		0192	ΣΗΜΑΤΟΔΟΤΕΣ, ΣΙΔΗΡΟΔΡΟΜΙΚΩΝ ΓΡΑΜΜΩΝ ΕΚΡΗΚΤΙΚΑ
0193	ΣΗΜΑΤΟΔΟΤΕΣ, ΣΙΔΗΡΟΔΡΟΜΙΚΩΝ ΓΡΑΜΜΩΝ ΕΚΡΗΚΤΙΚΑ	1	1.4S		1.4		LQ0	E0	P135		MP23						4 (E)			CV1 CV2 CV3	S1		0193	ΣΗΜΑΤΟΔΟΤΕΣ, ΣΙΔΗΡΟΔΡΟΜΙΚΩΝ ΓΡΑΜΜΩΝ ΕΚΡΗΚΤΙΚΑ
0194	ΣΗΜΑΤΟΔΟΤΕΣ, ΚΙΝΔΥΝΟΥ, πλοίων	1	1.1G		1		LQ0	E0	P135		MP23 MP24						1 (B1000C)	V2		CV1 CV2 CV3	S1		0194	ΣΗΜΑΤΟΔΟΤΕΣ, ΚΙΝΔΥΝΟΥ, πλοίων
0195	ΣΗΜΑΤΟΔΟΤΕΣ, ΚΙΝΔΥΝΟΥ, πλοίων	1	1.3G		1		LQ0	E0	P135		MP23 MP24						1 (C5000D)	V2		CV1 CV2 CV3	S1		0195	ΣΗΜΑΤΟΔΟΤΕΣ, ΚΙΝΔΥΝΟΥ, πλοίων
0196	ΣΗΜΑΤΟΔΟΤΕΣ, ΚΑΠΝΟΥ	1	1.1G		1		LQ0	E0	P135		MP23						1 (B1000C)	V2		CV1 CV2 CV3	S1		0196	ΣΗΜΑΤΟΔΟΤΕΣ, ΚΑΠΝΟΥ
0197	ΣΗΜΑΤΟΔΟΤΕΣ, ΚΑΠΝΟΥ	1	1.4G		1.4		LQ0	E0	P135		MP23 MP24						2 (E)	V2		CV1 CV2 CV3	S1		0197	ΣΗΜΑΤΟΔΟΤΕΣ, ΚΑΠΝΟΥ
0204	ΗΧΗΤΙΚΕΣ ΣΥΣΚΕΥΕΣ, ΕΚΡΗΚΤΙΚΑ	1	1.2F		1		LQ0	E0	P134 LP102		MP23						1 (B1000C)	V2		CV1 CV2 CV3	S1		0204	ΗΧΗΤΙΚΕΣ ΣΥΣΚΕΥΕΣ, ΕΚΡΗΚΤΙΚΑ
0207	ΤΕΤΡΑΝΙΤΡΟΑΝΥΛΙΝΗ	1	1.1D		1		LQ0	E0	P112(b) P112(c)		MP20						1 (B1000C)	V2 V3		CV1 CV2 CV3	S1		0207	ΤΕΤΡΑΝΙΤΡΟΑΝΥΛΙΝΗ
0208	ΤΡΙΝΙΤΡΟΦΑΙΝΥΛΟΜΕΘΥΛΟΝΙΤΡΑΜΙΝΗ (ΤΕΤΡΥΛΙΟ)	1	1.1D		1		LQ0	E0	P112(b) P112(c)		MP20						1 (B1000C)	V2 V3		CV1 CV2 CV3	S1		0208	ΤΡΙΝΙΤΡΟΦΑΙΝΥΛΟΜΕΘΥΛΟΝΙΤΡΑΜΙΝΗ (ΤΕΤΡΥΛΙΟ)
0209	ΤΡΙΝΙΤΡΟΤΟΛΟΥΟΛΙΟ (TNT), ξηρό ή νοτό με λιγότερο από 30% νερό, κατά βάρος	1	1.1D		1		LQ0	E0	P112(b) P112(c)	PP46	MP20						1 (B1000C)	V2 V3		CV1 CV2 CV3	S1		0209	ΤΡΙΝΙΤΡΟΤΟΛΟΥΟΛΙΟ (TNT), ξηρό ή νοτό με λιγότερο από 30% νερό, κατά βάρος
0212	ΑΝΙΧΝΕΥΤΕΣ ΓΙΑ ΠΥΡΟΜΑΧΙΚΑ	1	1.3G		1		LQ0	E0	P133	PP69	MP23						1 (C5000D)	V2		CV1 CV2 CV3	S1		0212	ΑΝΙΧΝΕΥΤΕΣ ΓΙΑ ΠΥΡΟΜΑΧΙΚΑ
0213	ΤΡΙΝΙΤΡΟΑΝΙΣΟΛΗ	1	1.1D		1		LQ0	E0	P112(b) P112(c)		MP20						1 (B1000C)	V2 V3		CV1 CV2 CV3	S1		0213	ΤΡΙΝΙΤΡΟΑΝΙΣΟΛΗ
0214	ΤΡΙΝΙΤΡΟΒΕΝΖΟΛΙΟ, ξηρό ή νοτό με λιγότερο από 30% νερό, κατά βάρος	1	1.1D		1		LQ0	E0	P112(a) P112(b) P112(c)		MP20						1 (B1000C)	V2 V3		CV1 CV2 CV3	S1		0214	ΤΡΙΝΙΤΡΟΒΕΝΖΟΛΙΟ, ξηρό ή νοτό με λιγότερο από 30% νερό, κατά βάρος
0215	ΤΡΙΝΙΤΡΟΒΕΝΖΟΪΚΟ ΟΞΥ, ξηρό ή νοτό με λιγότερο από 30% νερό, κατά βάρος	1	1.1D		1		LQ0	E0	P112(a) P112(b) P112(c)		MP20						1 (B1000C)	V2 V3		CV1 CV2 CV3	S1		0215	ΤΡΙΝΙΤΡΟΒΕΝΖΟΪΚΟ ΟΞΥ, ξηρό ή νοτό με λιγότερο από 30% νερό, κατά βάρος
0216	ΤΡΙΝΙΤΡΟ-m-ΚΡΕΖΟΛΗ	1	1.1D		1		LQ0	E0	P112(b) P112(c)	PP26	MP20						1 (B1000C)	V2 V3		CV1 CV2 CV3	S1		0216	ΤΡΙΝΙΤΡΟ-m-ΚΡΕΖΟΛΗ

UN Αριθμ.	Όνομα και περιγραφή	Κλάση	Κωδικός Ταξινόμησης	Ομάδα Συσκευασίας	Ετικέτα	Ειδικές διατάξεις	Περιορισμένες και εξαιρούμενες ποσότητες		Συσκευασία			Φορητές δεξαμενές και εμπορευματοκιβώτια χύδην		ADR δεξαμενή		Όχημα για μεταφορά δεξαμενής	Κατηγορία μεταφοράς (Κωδικός περιορισμού για σήραγγες)	Ειδικές διατάξεις για μεταφορά				Αριθμ. Αναγνώρισης κινδύνου	UN Αριθμ.	Όνομα και περιγραφή
									Οδηγίες συσκευασίας	Ειδικές διατάξεις συσκευασίας	Διατάξεις μικτής συσκευασίας	Οδηγίες	Ειδικές διατάξεις	Κώδικας δεξαμενής	Ειδικές διατάξεις			Κόλα	Χύμα	Φόρτωση, εκφόρτωση και χειρισμός	Διαδικασία			
	3.1.2	2.2	2.2	2.1.1.3	5.2.2	3.3	3.4.6 / 3.5.1.2		4.1.4	4.1.4	4.1.10	4.2.5.2 7.3.2	4.2.5.3	4.3	4.3.5, 6.8.4	9.1.1.2	1.1.3.6 8.6	7.2.4	7.3.3	7.5.11	8.5	5.3.2.3		3.1.2
(1)	(2)	(3a)	(3b)	(4)	(5)	(6)	(7a)	(7b)	(8)	(9a)	(9b)	(10)	(11)	(12)	(13)	(14)	(15)	(16)	(17)	(18)	(19)	(20)	(1)	(2)
0217	ΤΡΙΝΙΤΡΟΝΑΦΘΑΛΕΝΙΟ	1	1.1D		1		LQ0	E0	P112(b) P112(c)		MP20						1 (B1000C)	V2 V3		CV1 CV2 CV3	S1		0217	ΤΡΙΝΙΤΡΟΝΑΦΘΑΛΕΝΙΟ
0218	ΤΡΙΝΙΤΡΟΦΑΙΝΕΤΟΛΗ	1	1.1D		1		LQ0	E0	P112(b) P112(c)		MP20						1 (B1000C)	V2 V3		CV1 CV2 CV3	S1		0218	ΤΡΙΝΙΤΡΟΦΑΙΝΕΤΟΛΗ
0219	ΤΡΙΝΙΤΡΟΡΕΖΟΡΣΙΝΟΛΗ (ΣΤΥΦΝΙΚΟ ΟΞΥ), ξηρή ή νωπή με λιγότερο από 20% νερό, ή μίγμα αλκοόλης και νερού, κατά βάρος	1	1.1D		1		LQ0	E0	P112(a) P112(b) P112(c)	PP26	MP20						1 (B1000C)	V2 V3		CV1 CV2 CV3	S1		0219	ΤΡΙΝΙΤΡΟΡΕΖΟΡΣΙΝΟΛΗ (ΣΤΥΦΝΙΚΟ ΟΞΥ), ξηρή ή νωπή με λιγότερο από 20% νερό, ή μίγμα αλκοόλης και νερού, κατά βάρος
0220	ΝΙΤΡΙΚΗ ΟΥΡΙΑ, ξηρή ή νωπή με λιγότερο από 20% νερό, κατά βάρος	1	1.1D		1		LQ0	E0	P112(a) P112(b) P112(c)		MP20						1 (B1000C)	V2 V3		CV1 CV2 CV3	S1		0220	ΝΙΤΡΙΚΗ ΟΥΡΙΑ, ξηρή ή νωπή με λιγότερο από 20% νερό, κατά βάρος
0221	ΚΕΦΑΛΕΣ, ΤΟΡΠΙΛΩΝ με εκρηκτική γόμωση	1	1.1D		1		LQ0	E0	P130 LP101	PP67 L1	MP21						1 (B1000C)	V2		CV1 CV2 CV3	S1		0221	ΚΕΦΑΛΕΣ, ΤΟΡΠΙΛΩΝ με εκρηκτική γόμωση
0222	ΝΙΤΡΙΚΟ ΑΜΜΩΝΙΟ με περισσότερο από 0,2% καύσιμες ουσίες συμπεριλαμβανομένης κάθε οργανικής ουσίας υπολογιζόμενης ως άνθρακας, εξαιρουμένης οποιασδήποτε άλλης πρόσθετης ουσίας	1	1.1D		1		LQ0	E0	P112(b) P112(c)	PP47	MP20						1 (B1000C)	V2 V3		CV1 CV2 CV3	S1		0222	ΝΙΤΡΙΚΟ ΑΜΜΩΝΙΟ με περισσότερο από 0,2% καύσιμες ουσίες συμπεριλαμβανομένης κάθε οργανικής ουσίας υπολογιζόμενης ως άνθρακας, εξαιρουμένης οποιασδήποτε άλλης πρόσθετης ουσίας
0224	ΑΖΙΔΙΟ ΒΑΡΙΟΥ, ξηρό ή νωπό με λιγότερο από 50% νερό, κατά βάρος	1	1.1A		1 +6.1		LQ0	E0	P110(b)	PP42	MP20						0 (B)	V2 V3		CV1 CV2 CV3 CV28	S1		0224	ΑΖΙΔΙΟ ΒΑΡΙΟΥ, ξηρό ή νωπό με λιγότερο από 50% νερό, κατά βάρος
0225	ΕΝΙΣΧΥΤΕΣ ΜΕ ΠΥΡΟΚΡΟΤΗΤΗ	1	1.1B		1		LQ0	E0	P133	PP69	MP23						1 (B1000C)	V2		CV1 CV2 CV3	S1		0225	ΕΝΙΣΧΥΤΕΣ ΜΕ ΠΥΡΟΚΡΟΤΗΤΗ
0226	ΚΥΚΛΟΤΕΤΡΑΜΕΘΥΛΕΝΟ-ΤΕΤΡΑΝΙΤΡΑΜΙΝΗ (ΗΜΧ, ΟΚΤΟΓΟΝΟ), ΝΩΠΗ με όχι λιγότερο από 15% νερό, κατά βάρος	1	1.1D		1	266	LQ0	E0	P112(a)	PP45	MP20						1 (B1000C)	V2		CV1 CV2 CV3	S1		0226	ΚΥΚΛΟΤΕΤΡΑΜΕΘΥΛΕΝΟ-ΤΕΤΡΑΝΙΤΡΑΜΙΝΗ (ΗΜΧ, ΟΚΤΟΓΟΝΟ), ΝΩΠΗ με όχι λιγότερο από 15% νερό, κατά βάρος
0234	ΔΙΝΙΤΡΟ-ο-ΚΡΕΖΟΛΙΚΟ ΝΑΤΡΙΟ, ξηρό ή νωπό με λιγότερο από 15% νερό, κατά βάρος	1	1.3C		1		LQ0	E0	P114(a) P114(b)	PP26	MP20						1 (C5000D)	V2 V3		CV1 CV2 CV3	S1		0234	ΔΙΝΙΤΡΟ-ο-ΚΡΕΖΟΛΙΚΟ ΝΑΤΡΙΟ, ξηρό ή νωπό με λιγότερο από 15% νερό, κατά βάρος
0235	ΠΙΚΡΑΜΙΚΟ ΝΑΤΡΙΟ, ξηρό ή νωπό με λιγότερο από 20% νερό, κατά βάρος	1	1.3C		1		LQ0	E0	P114(a) P114(b)	PP26	MP20						1 (C5000D)	V2 V3		CV1 CV2 CV3	S1		0235	ΠΙΚΡΑΜΙΚΟ ΝΑΤΡΙΟ, ξηρό ή νωπό με λιγότερο από 20% νερό, κατά βάρος
0236	ΠΙΚΡΑΜΙΚΟ ΖΙΡΚΟΝΙΟ, ξηρό ή νωπό με λιγότερο από 20% νερό, κατά βάρος	1	1.3C		1		LQ0	E0	P114(a) P114(b)	PP26	MP20						1 (C5000D)	V2 V3		CV1 CV2 CV3	S1		0236	ΠΙΚΡΑΜΙΚΟ ΖΙΡΚΟΝΙΟ, ξηρό ή νωπό με λιγότερο από 20% νερό, κατά βάρος
0237	ΓΟΜΩΣΕΙΣ, ΜΟΡΦΟΠΟΙΗΜΕΝΕΣ, ΕΥΚΑΜΠΤΕΣ, ΓΡΑΜΜΙΚΕΣ	1	1.4D		1.4		LQ0	E0	P138		MP21						2 (E)	V2		CV1 CV2 CV3	S1		0237	ΓΟΜΩΣΕΙΣ, ΜΟΡΦΟΠΟΙΗΜΕΝΕΣ, ΕΥΚΑΜΠΤΕΣ, ΓΡΑΜΜΙΚΕΣ
0238	ΡΟΥΚΕΤΕΣ, ΤΡόχΟΔΕΙΚΤΙΚΕΣ	1	1.2G		1		LQ0	E0	P130		MP23 MP24						1 (B1000C)	V2		CV1 CV2 CV3	S1		0238	ΡΟΥΚΕΤΕΣ, ΤΡόχΟΔΕΙΚΤΙΚΕΣ
0240	ΡΟΥΚΕΤΕΣ, ΤΡόχΟΔΕΙΚΤΙΚΕΣ	1	1.3G		1		LQ0	E0	P130		MP23 MP24						1 (C5000D)	V2		CV1 CV2 CV3	S1		0240	ΡΟΥΚΕΤΕΣ, ΤΡόχΟΔΕΙΚΤΙΚΕΣ
0241	ΕΚΡΗΚΤΙΚΑ, ΑΝΑΤΙΝΑΞΗ, ΤΥΠΟΥ Ε	1	1.1D		1	617	LQ0	E0	P116 IBC100	PP61 PP62 PP65 B10	MP20						1 (B1000C)	V2		CV1 CV2 CV3	S1		0241	ΕΚΡΗΚΤΙΚΑ, ΑΝΑΤΙΝΑΞΗ, ΤΥΠΟΥ Ε
0242	ΓΟΜΩΣΕΙΣ, ΠΡΟΩΘΗΤΙΚΕΣ, ΓΙΑ ΚΑΝΟΝΙΑ	1	1.3C		1		LQ0	E0	P130		MP22						1 (C5000D)	V2		CV1 CV2 CV3	S1		0242	ΓΟΜΩΣΕΙΣ, ΠΡΟΩΘΗΤΙΚΕΣ, ΓΙΑ ΚΑΝΟΝΙΑ
0243	ΠΥΡΟΜΑΧΙΚΑ, ΕΜΠΡΗΣΤΙΚΑ, ΛΕΥΚΟΥ ΦΩΣΦΟΡΟΥ με εκρηκτικό μηχανισμό, βλητικής γόμωσης ή προωθητικής γόμωσης	1	1.2H		1		LQ0	E0	P130 LP101	PP67 L1	MP23						1 (B1000C)	V2		CV1 CV2 CV3	S1		0243	ΠΥΡΟΜΑΧΙΚΑ, ΕΜΠΡΗΣΤΙΚΑ, ΛΕΥΚΟΥ ΦΩΣΦΟΡΟΥ με εκρηκτικό μηχανισμό, βλητικής γόμωσης ή προωθητικής γόμωσης

UN Αριθμ.	Όνομα και περιγραφή	Κλάση	Κωδικός Ταξινόμησης	Ομάδα Συσκευασίας	Ετικέτα	Ειδικές διατάξεις	Περιορισμένες και εξαιρούμενες ποσότητες		Συσκευασία			Φορητές δεξαμενές και εμπορευματοκιβώτια χύδην		ADR δεξαμενή		Όχημα για μεταφορά δεξαμενής	Κατηγορία μεταφοράς (Κωδικός περιορισμού για σήραγγες)	Ειδικές διατάξεις για μεταφορά				Αριθμ. Αναγνώρισης κινδύνου	UN Αριθμ.	Όνομα και περιγραφή
									Οδηγίες συσκευασίας	Ειδικές διατάξεις συσκευασίας	Διατάξεις μικτής συσκευασίας	Οδηγίες	Ειδικές διατάξεις	Κώδικας δεξαμενής	Ειδικές διατάξεις			Κόλα	Χύμα	Φόρτωση, εκφόρτωση και χειρισμός	Διαδικασία			
	3.1.2	2.2	2.2	2.1.1.3	5.2.2	3.3	3.4.6 / 3.5.1.2		4.1.4	4.1.4	4.1.10	4.2.5.2 7.3.2	4.2.5.3	4.3	4.3.5, 6.8.4	9.1.1.2	1.1.3.6 8.6	7.2.4	7.3.3	7.5.11	8.5	5.3.2.3		3.1.2
(1)	(2)	(3a)	(3b)	(4)	(5)	(6)	(7a)	(7b)	(8)	(9a)	(9b)	(10)	(11)	(12)	(13)	(14)	(15)	(16)	(17)	(18)	(19)	(20)	(1)	(2)
0244	ΠΥΡΟΜΑΧΙΚΑ, ΕΜΠΡΗΣΤΙΚΑ, ΛΕΥΚΟΥ ΦΩΣΦΟΡΟΥ με εκρηκτικό μηχανισμό, βλητικής γόμωσης ή προωθητικής γόμωσης	1	1.3H		1		LQ0	E0	P130 LP101	PP67 L1	MP23						1 (C)	V2		CV1 CV2 CV3	S1		0244	ΠΥΡΟΜΑΧΙΚΑ, ΕΜΠΡΗΣΤΙΚΑ, ΛΕΥΚΟΥ ΦΩΣΦΟΡΟΥ με εκρηκτικό μηχανισμό, βλητικής γόμωσης ή προωθητικής γόμωσης
0245	ΠΥΡΟΜΑΧΙΚΑ, ΚΑΠΝΟΥ, ΛΕΥΚΟΥ ΦΩΣΦΟΡΟΥ με εκρηκτικό μηχανισμό, βλητικής γόμωσης ή προωθητικής γόμωσης	1	1.2H		1		LQ0	E0	P130 LP101	PP67 L1	MP23						1 (B1000C)	V2		CV1 CV2 CV3	S1		0245	ΠΥΡΟΜΑΧΙΚΑ, ΚΑΠΝΟΥ, ΛΕΥΚΟΥ ΦΩΣΦΟΡΟΥ με εκρηκτικό μηχανισμό, βλητικής γόμωσης ή προωθητικής γόμωσης
0246	ΠΥΡΟΜΑΧΙΚΑ, ΚΑΠΝΟΥ, ΛΕΥΚΟΥ ΦΩΣΦΟΡΟΥ με εκρηκτικό μηχανισμό, βλητικής γόμωσης ή προωθητικής γόμωσης	1	1.3H		1		LQ0	E0	P130 LP101	PP67 L1	MP23						1 (C)	V2		CV1 CV2 CV3	S1		0246	ΠΥΡΟΜΑΧΙΚΑ, ΚΑΠΝΟΥ, ΛΕΥΚΟΥ ΦΩΣΦΟΡΟΥ με εκρηκτικό μηχανισμό, βλητικής γόμωσης ή προωθητικής γόμωσης
0247	ΠΥΡΟΜΑΧΙΚΑ, ΕΜΠΡΗΣΤΙΚΑ, υγρά ή εξέλ, με εκρηκτικό μηχανισμό, βλητικής γόμωσης ή προωθητικής γόμωσης	1	1.3J		1		LQ0	E0	P101		MP23						1 (C)	V2		CV1 CV2 CV3	S1		0247	ΠΥΡΟΜΑΧΙΚΑ, ΕΜΠΡΗΣΤΙΚΑ, υγρά ή εξέλ, με εκρηκτικό μηχανισμό, βλητικής γόμωσης ή προωθητικής γόμωσης
0248	ΜΗΧΑΝΗΜΑΤΑ, ΕΝΕΡΓΟΠΟΙΟΥΜΕΝΑ ΜΕ ΝΕΡΟ με εκρηκτικό μηχανισμό, βλητικής γόμωσης ή προωθητικής γόμωση	1	1.2L		1	274	LQ0	E0	P144	PP77	MP1						0 (B)	V2		CV1 CV2 CV3 CV4	S1		0248	ΜΗΧΑΝΗΜΑΤΑ, ΕΝΕΡΓΟΠΟΙΟΥΜΕΝΑ ΜΕ ΝΕΡΟ με εκρηκτικό μηχανισμό, βλητικής γόμωσης ή προωθητικής γόμωση
0249	ΜΗΧΑΝΗΜΑΤΑ, ΕΝΕΡΓΟΠΟΙΟΥΜΕΝΑ ΜΕ ΝΕΡΟ με εκρηκτικό μηχανισμό, βλητικής γόμωσης ή προωθητικής γόμωσης	1	1.3L		1	274	LQ0	E0	P144	PP77	MP1						0 (B)	V2		CV1 CV2 CV3 CV4	S1		0249	ΜΗΧΑΝΗΜΑΤΑ, ΕΝΕΡΓΟΠΟΙΟΥΜΕΝΑ ΜΕ ΝΕΡΟ με εκρηκτικό μηχανισμό, βλητικής γόμωσης ή προωθητικής γόμωσης
0250	ΚΙΝΗΤΗΡΕΣ ΡΟΥΚΕΤΩΝ ΜΕ ΥΠΕΡΓΟΛΙΚΑ ΥΓΡΑ με ή χωρίς βλητική γόμωση	1	1.3L		1		LQ0	E0	P101		MP1						0 (B)	V2		CV1 CV2 CV3 CV4	S1		0250	ΚΙΝΗΤΗΡΕΣ ΡΟΥΚΕΤΩΝ ΜΕ ΥΠΕΡΓΟΛΙΚΑ ΥΓΡΑ με ή χωρίς βλητική γόμωση
0254	ΠΥΡΟΜΑΧΙΚΑ, ΦΩΤΙΣΤΙΚΑ με ή χωρίς εκρηκτικό μηχανισμό, βλητικής γόμωσης ή προωθητικ γόμωση	1	1.3G		1		LQ0	E0	P130 LP101	PP67 L1	MP23						1 (C5000D)	V2		CV1 CV2 CV3	S1		0254	ΠΥΡΟΜΑΧΙΚΑ, ΦΩΤΙΣΤΙΚΑ με ή χωρίς εκρηκτικό μηχανισμό, βλητικής γόμωσης ή προωθητικ γόμωση
0255	ΠΥΡΟΚΡΟΤΗΤΕΣ, ΗΛΕΚΤΡΙΚΑ ΓΙΑ ΑΝΑΤΙΝΑΞΕΙΣ	1	1.4B		1.4		LQ0	E0	P131		MP23						2 (E)	V2		CV1 CV2 CV3	S1		0255	ΠΥΡΟΚΡΟΤΗΤΕΣ, ΗΛΕΚΤΡΙΚΑ ΓΙΑ ΑΝΑΤΙΝΑΞΕΙΣ
0257	ΦΥΤΙΛΙΑ, ΕΚΡΗΚΤΙΚΑ ΠΥΡΟΔΟΤΙΚΑ	1	1.4B		1.4		LQ0	E0	P141		MP23						2 (E)	V2		CV1 CV2 CV3	S1		0257	ΦΥΤΙΛΙΑ, ΕΚΡΗΚΤΙΚΑ ΠΥΡΟΔΟΤΙΚΑ
0266	ΟΚΤΟΛΙΤΗΣ (ΟΚΤΟΛΗ), ξηρός ή νωπός με λιγότερο από 15% νερό, κατά βάρος	1	1.1D		1		LQ0	E0	P112(a) P112(b) P112(c)		MP20						1 (B1000C)	V2 V3		CV1 CV2 CV3	S1		0266	ΟΚΤΟΛΙΤΗΣ (ΟΚΤΟΛΗ), ξηρός ή νωπός με λιγότερο από 15% νερό, κατά βάρος
0267	ΠΥΡΟΚΡΟΤΗΤΕΣ, ΜΗ-ΗΛΕΚΤΡΙΚΟΙ για ανατινάξεις	1	1.4B		1.4		LQ0	E0	P131	PP68	MP23						2 (E)	V2		CV1 CV2 CV3	S1		0267	ΠΥΡΟΚΡΟΤΗΤΕΣ, ΜΗ-ΗΛΕΚΤΡΙΚΟΙ για ανατινάξεις
0268	ΕΝΙΣΧΥΤΕΣ ΜΕ ΠΥΡΟΚΡΟΤΗΤΗ	1	1.2B		1		LQ0	E0	P133	PP69	MP23						1 (B1000C)	V2		CV1 CV2 CV3	S1		0268	ΕΝΙΣΧΥΤΕΣ ΜΕ ΠΥΡΟΚΡΟΤΗΤΗ
0271	ΓΟΜΩΣΕΙΣ, ΠΡΟΩΘΗΤΙΚΕΣ	1	1.1C		1		LQ0	E0	P143	PP76	MP22						1 (B1000C)	V2		CV1 CV2 CV3	S1		0271	ΓΟΜΩΣΕΙΣ, ΠΡΟΩΘΗΤΙΚΕΣ
0272	ΓΟΜΩΣΕΙΣ, ΠΡΟΩΘΗΤΙΚΕΣ	1	1.3C		1		LQ0	E0	P143	PP76	MP22						1 (C5000D)	V2		CV1 CV2 CV3	S1		0272	ΓΟΜΩΣΕΙΣ, ΠΡΟΩΘΗΤΙΚΕΣ
0275	ΦΥΣΙΓΓΙΑ, ΣΥΣΚΕΥΩΝ ΙΣΧΥΟΣ	1	1.3C		1		LQ0	E0	P134 LP102		MP22						1 (C5000D)	V2		CV1 CV2 CV3	S1		0275	ΦΥΣΙΓΓΙΑ, ΣΥΣΚΕΥΩΝ ΙΣΧΥΟΣ
0276	ΦΥΣΙΓΓΙΑ, ΣΥΣΚΕΥΩΝ ΙΣΧΥΟΣ	1	1.4C		1.4		LQ0	E0	P134 LP102		MP22						2 (E)	V2		CV1 CV2 CV3	S1		0276	ΦΥΣΙΓΓΙΑ, ΣΥΣΚΕΥΩΝ ΙΣΧΥΟΣ
0277	ΦΥΣΙΓΓΙΑ, ΓΙΑ ΠΕΤΡΕΛΑΙΟΠΗΓΕΣ	1	1.3C		1		LQ0	E0	P134 LP102		MP22						1 (C5000D)	V2		CV1 CV2 CV3	S1		0277	ΦΥΣΙΓΓΙΑ, ΓΙΑ ΠΕΤΡΕΛΑΙΟΠΗΓΕΣ

UN Αριθμ.	Όνομα και περιγραφή	Κλάση	Κωδικός Ταξινόμησης	Ομάδα Συσκευασίας	Ετικέτα	Ειδικές διατάξεις	Περιορισμένες και εξαιρούμενες ποσότητες		Συσκευασία			Φορητές δεξαμενές και εμπορευματοκιβώτια χύδην		ADR δεξαμενή		Όχημα για μεταφορά δεξαμενής	Κατηγορία μεταφοράς (Κωδικός περιορισμού για σήραγγες)	Ειδικές διατάξεις για μεταφορά				Αριθμ. Αναγνώρισης κινδύνου	UN Αριθμ.	Όνομα και περιγραφή
									Οδηγίες συσκευασίας	Ειδικές διατάξεις συσκευασίας	Διατάξεις μικτής συσκευασίας	Οδηγίες	Ειδικές διατάξεις	Κώδικας δεξαμενής	Ειδικές διατάξεις			Κόλα	Χύμα	Φόρτωση, εκφόρτωση και χειρισμός	Διαδικασία			
	3.1.2	2.2	2.2	2.1.1.3	5.2.2	3.3	3.4.6 / 3.5.1.2		4.1.4	4.1.4	4.1.10	4.2.5.2 7.3.2	4.2.5.3	4.3	4.3.5, 6.8.4	9.1.1.2	1.1.3.6 8.6	7.2.4	7.3.3	7.5.11	8.5	5.3.2.3		3.1.2
(1)	(2)	(3a)	(3b)	(4)	(5)	(6)	(7a)	(7b)	(8)	(9a)	(9b)	(10)	(11)	(12)	(13)	(14)	(15)	(16)	(17)	(18)	(19)	(20)	(1)	(2)
0278	ΦΥΣΙΓΓΙΑ, ΓΙΑ ΠΕΤΡΕΛΑΙΟΠΗΓΕΣ	1	1.4C		1.4		LQ0	E0	P134 LP102		MP22						2 (E)	V2		CV1 CV2 CV3	S1		0278	ΦΥΣΙΓΓΙΑ, ΓΙΑ ΠΕΤΡΕΛΑΙΟΠΗΓΕΣ
0279	ΓΟΜΩΣΕΙΣ, ΠΡΟΩΘΗΤΙΚΕΣ, ΓΙΑ ΚΑΝΟΝΙΑ	1	1.1C		1		LQ0	E0	P130		MP22						1 (B1000C)	V2		CV1 CV2 CV3	S1		0279	ΓΟΜΩΣΕΙΣ, ΠΡΟΩΘΗΤΙΚΕΣ, ΓΙΑ ΚΑΝΟΝΙΑ
0280	ΚΙΝΗΤΗΡΕΣ ΡΟΥΚΕΤΩΝ	1	1.1C		1		LQ0	E0	P130 LP101	PP67 L1	MP22						1 (B1000C)	V2		CV1 CV2 CV3	S1		0280	ΚΙΝΗΤΗΡΕΣ ΡΟΥΚΕΤΩΝ
0281	ΚΙΝΗΤΗΡΕΣ ΡΟΥΚΕΤΩΝ	1	1.2C		1		LQ0	E0	P130 LP101	PP67 L1	MP22						1 (B1000C)	V2		CV1 CV2 CV3	S1		0281	ΚΙΝΗΤΗΡΕΣ ΡΟΥΚΕΤΩΝ
0282	ΝΙΤΡΟΓΟΥΑΝΙΔΙΝΗ (ΠΙΚΡΙΤΗΣ), ξηρή ή νωπή με λιγότερο από 20% νερό, κατά βάρος	1	1.1D		1		LQ0	E0	P112(a) P112(b) P112(c)		MP20						1 (B1000C)	V2 V3		CV1 CV2 CV3	S1		0282	ΝΙΤΡΟΓΟΥΑΝΙΔΙΝΗ (ΠΙΚΡΙΤΗΣ), ξηρή ή νωπή με λιγότερο από 20% νερό, κατά βάρος
0283	ΕΝΙΣΧΥΤΕΣ χωρίς πυροκροτητή	1	1.2D		1		LQ0	E0	P132(a) P132(b)		MP21						1 (B1000C)	V2		CV1 CV2 CV3	S1		0283	ΕΝΙΣΧΥΤΕΣ χωρίς πυροκροτητή
0284	ΒΟΜΒΙΔΕΣ, χειρός ή άπλου, με εκρηκτική γόμωση	1	1.1D		1		LQ0	E0	P141		MP21						1 (B1000C)	V2		CV1 CV2 CV3	S1		0284	ΒΟΜΒΙΔΕΣ, χειρός ή άπλου, με εκρηκτική γόμωση
0285	ΒΟΜΒΙΔΕΣ, χειρός ή άπλου, με εκρηκτική γόμωση	1	1.2D		1		LQ0	E0	P141		MP21						1 (B1000C)	V2		CV1 CV2 CV3	S1		0285	ΒΟΜΒΙΔΕΣ, χειρός ή άπλου, με εκρηκτική γόμωση
0286	ΚΕΦΑΛΕΣ, ΡΟΥΚΕΤΑ με εκρηκτική γόμωση	1	1.1D		1		LQ0	E0	P130 LP101	PP67 L1	MP21						1 (B1000C)	V2		CV1 CV2 CV3	S1		0286	ΚΕΦΑΛΕΣ, ΡΟΥΚΕΤΑ με εκρηκτική γόμωση
0287	ΚΕΦΑΛΕΣ, ΡΟΥΚΕΤΑ με εκρηκτική γόμωση	1	1.2D		1		LQ0	E0	P130 LP101	PP67 L1	MP21						1 (B1000C)	V2		CV1 CV2 CV3	S1		0287	ΚΕΦΑΛΕΣ, ΡΟΥΚΕΤΑ με εκρηκτική γόμωση
0288	ΓΟΜΩΣΕΙΣ, ΜΟΡΦΟΠΟΙΗΜΕΝΕΣ, ΕΥΚΑΜΠΤΕΣ, ΓΡΑΜΜΙΚΕΣ	1	1.1D		1		LQ0	E0	P138		MP21						1 (B1000C)	V2		CV1 CV2 CV3	S1		0288	ΓΟΜΩΣΕΙΣ, ΜΟΡΦΟΠΟΙΗΜΕΝΕΣ, ΕΥΚΑΜΠΤΕΣ, ΓΡΑΜΜΙΚΕΣ
0289	ΚΟΡΔΟΝΙ, ΕΚΡΗΚΤΙΚΟ ΠΥΡΟΔΟΤΙΚΟ εύκαμπτο	1	1.4D		1.4		LQ0	E0	P139	PP71 PP72	MP21						2 (E)	V2		CV1 CV2 CV3	S1		0289	ΚΟΡΔΟΝΙ, ΕΚΡΗΚΤΙΚΟ ΠΥΡΟΔΟΤΙΚΟ εύκαμπτο
0290	ΚΟΡΔΟΝΙ (ΦΥΤΙΛΙ), ΕΚΡΗΚΤΙΚΟ ΠΥΡΟΔΟΤΙΚΟ με μεταλλική επένδυση	1	1.1D		1		LQ0	E0	P139	PP71	MP21						1 (B1000C)	V2		CV1 CV2 CV3	S1		0290	ΚΟΡΔΟΝΙ (ΦΥΤΙΛΙ), ΕΚΡΗΚΤΙΚΟ ΠΥΡΟΔΟΤΙΚΟ με μεταλλική επένδυση
0291	ΒΟΜΒΕΣ με εκρηκτική γόμωση	1	1.2F		1		LQ0	E0	P130		MP23						1 (B1000C)	V2		CV1 CV2 CV3	S1		0291	ΒΟΜΒΕΣ με εκρηκτική γόμωση
0292	ΒΟΜΒΙΔΕΣ, χειρός ή άπλου, με εκρηκτική γόμωση	1	1.1F		1		LQ0	E0	P141		MP23						1 (B1000C)	V2		CV1 CV2 CV3	S1		0292	ΒΟΜΒΙΔΕΣ, χειρός ή άπλου, με εκρηκτική γόμωση
0293	ΒΟΜΒΙΔΕΣ, χειρός ή άπλου, με εκρηκτική γόμωση	1	1.2F		1		LQ0	E0	P141		MP23						1 (B1000C)	V2		CV1 CV2 CV3	S1		0293	ΒΟΜΒΙΔΕΣ, χειρός ή άπλου, με εκρηκτική γόμωση
0294	ΝΑΡΚΕΣ με εκρηκτική γόμωση	1	1.2F		1		LQ0	E0	P130		MP23						1 (B1000C)	V2		CV1 CV2 CV3	S1		0294	ΝΑΡΚΕΣ με εκρηκτική γόμωση
0295	ΡΟΥΚΕΤΕΣ με εκρηκτική γόμωση	1	1.2F		1		LQ0	E0	P130		MP23						1 (B1000C)	V2		CV1 CV2 CV3	S1		0295	ΡΟΥΚΕΤΕΣ με εκρηκτική γόμωση
0296	ΜΗΧΑΝΗΜΑΤΑ ΗΧΟΥ, ΕΚΡΗΚΤΙΚΑ	1	1.1F		1		LQ0	E0	P134 LP102		MP23						1 (B1000C)	V2		CV1 CV2 CV3	S1		0296	ΜΗΧΑΝΗΜΑΤΑ ΗΧΟΥ, ΕΚΡΗΚΤΙΚΑ
0297	ΠΥΡΟΜΑΧΙΚΑ, ΦΩΤΙΣΤΙΚΑ με ή χωρίς εκρηκτικό μηχανισμό, βλητικής γόμωσης ή προωθητικής γόμωσης	1	1.4G		1.4		LQ0	E0	P130 LP101	PP67 L1	MP23						2 (E)	V2		CV1 CV2 CV3	S1		0297	ΠΥΡΟΜΑΧΙΚΑ, ΦΩΤΙΣΤΙΚΑ με ή χωρίς εκρηκτικό μηχανισμό, βλητικής γόμωσης ή προωθητικής γόμωσης
0299	ΒΟΜΒΕΣ, ΦΩΤΙΣΤΙΚΑ-ΛΑΜΨΗΣ	1	1.3G		1		LQ0	E0	P130 LP101	PP67 L1	MP23						1 (C5000D)	V2		CV1 CV2 CV3	S1		0299	ΒΟΜΒΕΣ, ΦΩΤΙΣΤΙΚΑ-ΛΑΜΨΗΣ
0300	ΠΥΡΟΜΑΧΙΚΑ, ΕΜΠΡΗΣΤΙΚΑ με ή χωρίς εκρηκτικό μηχανισμό, βλητικής γόμωσης ή προωθητικής γόμωσης	1	1.4G		1.4		LQ0	E0	P130 LP101	PP67 L1	MP23						2 (E)	V2		CV1 CV2 CV3	S1		0300	ΠΥΡΟΜΑΧΙΚΑ, ΕΜΠΡΗΣΤΙΚΑ με ή χωρίς εκρηκτικό μηχανισμό, βλητικής γόμωσης ή προωθητικής γόμωσης

UN Αριθμ.	Όνομα και περιγραφή	Κλάση	Κωδικός Ταξινόμησης	Ομάδα Συσκευασίας	Ετικέτα	Ειδικές διατάξεις	Περιορισμένες και εξαιρούμενες ποσότητες		Συσκευασία			Φορητές δεξαμενές και εμπορευματοκιβώτια χύδην		ADR δεξαμενή		Όχημα για μεταφορά δεξαμενής	Κατηγορία μεταφοράς (Κωδικός περιορισμού για σήραγγες)	Ειδικές διατάξεις για μεταφορά				Αριθμ. Αναγνώρισης κινδύνου	UN Αριθμ.	Όνομα και περιγραφή
									Οδηγίες συσκευασίας	Ειδικές διατάξεις συσκευασίας	Διατάξεις μικτής συσκευασίας	Οδηγίες	Ειδικές διατάξεις	Κώδικας δεξαμενής	Ειδικές διατάξεις			Κάλυκ	Χύμα	Φόρτωση, εκφόρτωση και χειρισμός	Διαδικασία			
	3.1.2	2.2	2.2	2.1.1.3	5.2.2	3.3	3.4.6 / 3.5.1.2		4.1.4	4.1.4	4.1.10	4.2.5.2 7.3.2	4.2.5.3	4.3	4.3.5, 6.8.4	9.1.1.2	1.1.3.6 8.6	7.2.4	7.3.3	7.5.11	8.5	5.3.2.3		3.1.2
(1)	(2)	(3a)	(3b)	(4)	(5)	(6)	(7a)	(7b)	(8)	(9a)	(9b)	(10)	(11)	(12)	(13)	(14)	(15)	(16)	(17)	(18)	(19)	(20)	(1)	(2)
0301	ΠΥΡΟΜΑΧΙΚΑ, ΔΑΚΡΥΓΟΝΑ με εκρηκτικό μηχανισμό, βλητικής γόμωσης ή προωθητικής γόμωσης	1	1.4G		1.4 +6.1 +8		LQ0	E0	P130 LP101	PP67 L1	MP23						2 (E)	V2		CV1 CV2 CV3 CV28	S1		0301	ΠΥΡΟΜΑΧΙΚΑ, ΔΑΚΡΥΓΟΝΑ με εκρηκτικό μηχανισμό, βλητικής γόμωσης ή προωθητικής γόμωσης
0303	ΠΥΡΟΜΑΧΙΚΑ, ΚΑΠΝΟΥ με ή χωρίς εκρηκτικό μηχανισμό, βλητικής γόμωσης ή προωθητικής γόμωσης	1	1.4G		1.4		LQ0	E0	P130 LP101	PP67 L1	MP23						2 (E)	V2		CV1 CV2 CV3	S1		0303	ΠΥΡΟΜΑΧΙΚΑ, ΚΑΠΝΟΥ με ή χωρίς εκρηκτικό μηχανισμό, βλητικής γόμωσης ή προωθητικής γόμωσης
0303	ΠΥΡΟΜΑΧΙΚΑ, ΚΑΠΝΟΥ με ή χωρίς εκρηκτικό μηχανισμό, βλητικής γόμωσης ή προωθητικής γόμωσης που περιέχει διαβρωτικές ουσίες	1	1.4G		1.4 +8		LQ0	E0	P130 LP101	PP67 L1	MP23						2 (E)	V2		CV1 CV2 CV3	S1		0303	ΠΥΡΟΜΑΧΙΚΑ, ΚΑΠΝΟΥ με ή χωρίς εκρηκτικό μηχανισμό, βλητικής γόμωσης ή προωθητικής γόμωσης που περιέχει διαβρωτικές ουσίες
0305	ΠΥΡΙΤΙΔΑ ΛΑΜΨΗΣ	1	1.3G		1		LQ0	E0	P113	PP49	MP20						1 (C5000D)	V2 V3		CV1 CV2 CV3	S1		0305	ΠΥΡΙΤΙΔΑ ΛΑΜΨΗΣ
0306	ΑΝΙΧΝΕΥΤΕΣ ΓΙΑ ΠΥΡΟΜΑΧΙΚΑ	1	1.4G		1.4		LQ0	E0	P133	PP69	MP23						2 (E)	V2		CV1 CV2 CV3	S1		0306	ΑΝΙΧΝΕΥΤΕΣ ΓΙΑ ΠΥΡΟΜΑΧΙΚΑ
0312	ΦΥΣΙΓΓΙΑ, ΣΗΜΑΤΟΔΟΤΗΣΗΣ	1	1.4G		1.4		LQ0	E0	P135		MP23 MP24						2 (E)	V2		CV1 CV2 CV3	S1		0312	ΦΥΣΙΓΓΙΑ, ΣΗΜΑΤΟΔΟΤΗΣΗΣ
0313	ΣΗΜΑΤΟΔΟΤΕΣ, ΚΑΠΝΟΥ	1	1.2G		1		LQ0	E0	P135		MP23						1 (B1000C)	V2		CV1 CV2 CV3	S1		0313	ΣΗΜΑΤΟΔΟΤΕΣ, ΚΑΠΝΟΥ
0314	ΠΥΡΟΔΟΤΙΚΟΙ ΜΗΧΑΝΙΣΜΟΙ	1	1.2G		1		LQ0	E0	P142		MP23						1 (B1000C)	V2		CV1 CV2 CV3	S1		0314	ΠΥΡΟΔΟΤΙΚΟΙ ΜΗΧΑΝΙΣΜΟΙ
0315	ΠΥΡΟΔΟΤΙΚΟΙ ΜΗΧΑΝΙΣΜΟΙ	1	1.3G		1		LQ0	E0	P142		MP23						1 (C5000D)	V2		CV1 CV2 CV3	S1		0315	ΠΥΡΟΔΟΤΙΚΟΙ ΜΗΧΑΝΙΣΜΟΙ
0316	ΦΥΤΙΛΙΑ, ΠΥΡΟΔΟΤΗΣΗΣ	1	1.3G		1		LQ0	E0	P141		MP23						1 (C5000D)	V2		CV1 CV2 CV3	S1		0316	ΦΥΤΙΛΙΑ, ΠΥΡΟΔΟΤΗΣΗΣ
0317	ΦΥΤΙΛΙΑ, ΠΥΡΟΔΟΤΗΣΗΣ	1	1.4G		1.4		LQ0	E0	P141		MP23						2 (E)	V2		CV1 CV2 CV3	S1		0317	ΦΥΤΙΛΙΑ, ΠΥΡΟΔΟΤΗΣΗΣ
0318	ΒΟΜΒΙΔΕΣ, ΕΞΑΣΚΗΣΗΣ, χαρός ή όπλου	1	1.3G		1		LQ0	E0	P141		MP23						1 (C5000D)	V2		CV1 CV2 CV3	S1		0318	ΒΟΜΒΙΔΕΣ, ΕΞΑΣΚΗΣΗΣ, χειρός ή όπλου
0319	ΕΓΧΥΤΕΣ, ΣΩΛΗΝΟΕΙΔΕΙΣ	1	1.3G		1		LQ0	E0	P133		MP23						1 (C5000D)	V2		CV1 CV2 CV3	S1		0319	ΕΓΧΥΤΕΣ, ΣΩΛΗΝΟΕΙΔΕΙΣ
0320	ΕΓΧΥΤΕΣ, ΣΩΛΗΝΟΕΙΔΕΙΣ	1	1.4G		1.4		LQ0	E0	P133		MP23						2 (E)	V2		CV1 CV2 CV3	S1		0320	ΕΓΧΥΤΕΣ, ΣΩΛΗΝΟΕΙΔΕΙΣ
0321	ΦΥΣΙΓΓΙΑ ΓΙΑ ΟΠΛΑ με εκρηκτική γόμωση	1	1.2E		1		LQ0	E0	P130 LP101	PP67 L1	MP21						1 (B1000C)	V2		CV1 CV2 CV3	S1		0321	ΦΥΣΙΓΓΙΑ ΓΙΑ ΟΠΛΑ με εκρηκτική γόμωση
0322	ΚΙΝΗΤΗΡΕΣ ΡΟΥΚΕΤΩΝ ΜΕ ΥΠΕΡΓΟΛΙΚΑ ΥΓΡΑ με ή χωρίς βλητική γόμωση	1	1.2L		1		LQ0	E0	P101		MP1						0 (B)	V2		CV1 CV2 CV3	S1		0322	ΚΙΝΗΤΗΡΕΣ ΡΟΥΚΕΤΩΝ ΜΕ ΥΠΕΡΓΟΛΙΚΑ ΥΓΡΑ με ή χωρίς βλητική γόμωση
0323	ΦΥΣΙΓΓΙΑ, ΣΥΣΚΕΥΩΝ ΙΣΧΥΟΣ	1	1.4S		1.4		LQ0	E0	P134 LP102		MP23						4 (E)			CV1 CV2 CV3	S1		0323	ΦΥΣΙΓΓΙΑ, ΣΥΣΚΕΥΩΝ ΙΣΧΥΟΣ
0324	ΒΛΗΜΑΤΑ με εκρηκτική γόμωση	1	1.2F		1		LQ0	E0	P130		MP23						1 (B1000C)	V2		CV1 CV2 CV3	S1		0324	ΒΛΗΜΑΤΑ με εκρηκτική γόμωση
0325	ΠΥΡΟΔΟΤΙΚΟΙ ΜΗΧΑΝΙΣΜΟΙ	1	1.4G		1.4		LQ0	E0	P142		MP23						2 (E)	V2		CV1 CV2 CV3	S1		0325	ΠΥΡΟΔΟΤΙΚΟΙ ΜΗΧΑΝΙΣΜΟΙ
0326	ΦΥΣΙΓΓΙΑ ΓΙΑ ΟΠΛΑ, ΑΣΦΑΙΡΑ	1	1.1C		1		LQ0	E0	P130		MP22						1 (B1000C)	V2		CV1 CV2 CV3	S1		0326	ΦΥΣΙΓΓΙΑ ΓΙΑ ΟΠΛΑ, ΑΣΦΑΙΡΑ
0327	ΦΥΣΙΓΓΙΑ ΓΙΑ ΟΠΛΑ, ΑΣΦΑΙΡΑ ή ΦΥΣΙΓΓΙΑ, ΜΙΚΡΑ ΟΠΛΑ, ΑΣΦΑΙΡΑ	1	1.3C		1		LQ0	E0	P130		MP22						1 (C5000D)	V2		CV1 CV2 CV3	S1		0327	ΦΥΣΙΓΓΙΑ ΓΙΑ ΟΠΛΑ, ΑΣΦΑΙΡΑ ή ΦΥΣΙΓΓΙΑ, ΜΙΚΡΑ ΟΠΛΑ, ΑΣΦΑΙΡΑ

UN Αριθμ.	Όνομα και περιγραφή	Κλάση	Κωδι-κός Ταξινό-μησης	Ομάδα Συσκευασί ας	Ετι-κέτα	Ειδικές διατάξεις	Περιορισμένες και εξαιρούμενες ποσότητες		Συσκευασία			Φορητές δεξαμενές και εμπορευματοκιβώτια χύδην		ADR δεξαμενή		Όχημα για μεταφορά δεξαμενής	Κατηγορία μεταφοράς (Κωδικός περιορισμού για σήραγγες)	Ειδικές διατάξεις για μεταφορά				Αριθμ. Αναγνώρισης κινδύνου	UN Αριθμ.	Όνομα και περιγραφή
									Οδηγίες συσκευασίας	Ειδικές διατάξεις συσκευασίας	Διατάξεις μικτής συσκευασίας	Οδηγίες	Ειδικές διατάξεις	Κώδικας δεξαμενής	Ειδικές διατάξεις			Κόλα	Χύμα	Φόρτωση, εκφόρτωση και χειρισμός	Διαδικασία			
	3.1.2	2.2	2.2	2.1.1.3	5.2.2	3.3	3.4.6 / 3.5.1.2		4.1.4	4.1.4	4.1.10	4.2.5.2 7.3.2	4.2.5.3	4.3	4.3.5, 6.8.4	9.1.1.2	1.1.3.6 8.6	7.2.4	7.3.3	7.5.11	8.5	5.3.2.3		3.1.2
(1)	(2)	(3a)	(3b)	(4)	(5)	(6)	(7a)	(7b)	(8)	(9a)	(9b)	(10)	(11)	(12)	(13)	(14)	(15)	(16)	(17)	(18)	(19)	(20)	(1)	(2)
0328	ΦΥΣΙΓΓΙΑ ΓΙΑ ΟΠΛΑ, ΑΔΡΑΝΕΣ ΒΛΗΜΑ	1	1.2C		1		LQ0	E0	P130 LP101	PP67 L1	MP22						1 (B1000C)	V2		CV1 CV2 CV3	S1		0328	ΦΥΣΙΓΓΙΑ ΓΙΑ ΟΠΛΑ, ΑΔΡΑΝΕΣ ΒΛΗΜΑ
0329	ΤΟΡΠΙΛΕΣ με εκρηκτική γόμωση	1	1.1E		1		LQ0	E0	P130 LP101	PP67 L1	MP21						1 (B1000C)	V2		CV1 CV2 CV3	S1		0329	ΤΟΡΠΙΛΕΣ με εκρηκτική γόμωση
0330	ΤΟΡΠΙΛΕΣ με εκρηκτική γόμωση	1	1.1F		1		LQ0	E0	P130		MP23						1 (B1000C)	V2		CV1 CV2 CV3	S1		0330	ΤΟΡΠΙΛΕΣ με εκρηκτική γόμωση
0331	ΕΚΡΗΚΤΙΚΑ, ΑΝΑΠΝΑΞΗ, ΤΥΠΟΥ Β (AGENT ΕΚΡΗΚΤΙΚΑ, ΤΥΠΟΥ Β)	1	1.5D		1.5	617	LQ0	E0	P116 IBC100	PP61 PP62 PP64 PP65	MP20	T1	TP1 TP17 TP32			EX/III	1 (B1000C)	V2		CV1 CV2 CV3	S1	1.5D	0331	ΕΚΡΗΚΤΙΚΑ, ΑΝΑΠΝΑΞΗ, ΤΥΠΟΥ Β (AGENT ΕΚΡΗΚΤΙΚΑ, ΤΥΠΟΥ Β)
0332	ΕΚΡΗΚΤΙΚΑ, ΑΝΑΠΝΑΞΗ, ΤΥΠΟΥ Ε (AGENT ΕΚΡΗΚΤΙΚΑ, ΤΥΠΟΥ Ε)	1	1.5D		1.5	617	LQ0	E0	P116 IBC100	PP61 PP62 PP65	MP20	T1	TP1 TP17 TP32			EX/III	1 (B1000C)	V2		CV1 CV2 CV3	S1	1.5D	0332	ΕΚΡΗΚΤΙΚΑ, ΑΝΑΠΝΑΞΗ, ΤΥΠΟΥ Ε (AGENT ΕΚΡΗΚΤΙΚΑ, ΤΥΠΟΥ Ε)
0333	ΠΥΡΟΤΕΧΝΗΜΑΤΑ	1	1.1G		1	645	LQ0	E0	P135		MP23 MP24						1 (B1000C)	V2 V3		CV1 CV2 CV3	S1		0333	ΠΥΡΟΤΕΧΝΗΜΑΤΑ
0334	ΠΥΡΟΤΕΧΝΗΜΑΤΑ	1	1.2G		1	645	LQ0	E0	P135		MP23 MP24						1 (B1000C)	V2 V3		CV1 CV2 CV3	S1		0334	ΠΥΡΟΤΕΧΝΗΜΑΤΑ
0335	ΠΥΡΟΤΕΧΝΗΜΑΤΑ	1	1.3G		1	645	LQ0	E0	P135		MP23 MP24						1 (C5000D)	V2 V3		CV1 CV2 CV3	S1		0335	ΠΥΡΟΤΕΧΝΗΜΑΤΑ
0336	ΠΥΡΟΤΕΧΝΗΜΑΤΑ	1	1.4G		1.4	645 651	LQ0	E0	P135		MP23 MP24						2 (E)	V2		CV1 CV2 CV3	S1		0336	ΠΥΡΟΤΕΧΝΗΜΑΤΑ
0337	ΠΥΡΟΤΕΧΝΗΜΑΤΑ	1	1.4S		1.4	645	LQ0	E0	P135		MP23 MP24						4 (E)			CV1 CV2 CV3	S1		0337	ΠΥΡΟΤΕΧΝΗΜΑΤΑ
0338	ΦΥΣΙΓΓΙΑ ΓΙΑ ΟΠΛΑ, ΑΣΦΑΙΡΑ ή ΦΥΣΙΓΓΙΑ, ΜΙΚΡΑ ΟΠΛΑ, ΑΣΦΑΙΡΑ	1	1.4C		1.4		LQ0	E0	P130		MP22						2 (E)	V2		CV1 CV2 CV3	S1		0338	ΦΥΣΙΓΓΙΑ ΓΙΑ ΟΠΛΑ, ΑΣΦΑΙΡΑ ή ΦΥΣΙΓΓΙΑ, ΜΙΚΡΑ ΟΠΛΑ, ΑΣΦΑΙΡΑ
0339	ΦΥΣΙΓΓΙΑ ΓΙΑ ΟΠΛΑ, ΑΔΡΑΝΕΣ ΒΛΗΜΑ ή ΦΥΣΙΓΓΙΑ, ΜΙΚΡΑ ΟΠΛΑ	1	1.4C		1.4		LQ0	E0	P130		MP22						2 (E)	V2		CV1 CV2 CV3	S1		0339	ΦΥΣΙΓΓΙΑ ΓΙΑ ΟΠΛΑ, ΑΔΡΑΝΕΣ ΒΛΗΜΑ ή ΦΥΣΙΓΓΙΑ, ΜΙΚΡΑ ΟΠΛΑ
0340	ΝΙΤΡΟΚΥΤΤΑΡΙΝΗ, ξηρή ή νοπή με λιγότερο από 25% νερό (ή αλκοόλη), κατά βάρος	1	1.1D		1		LQ0	E0	P112(a) P112(b)		MP20						1 (B1000C)	V2 V3		CV1 CV2 CV3	S1		0340	ΝΙΤΡΟΚΥΤΤΑΡΙΝΗ, ξηρή ή νοπή με λιγότερο από 25% νερό (ή αλκοόλη), κατά βάρος
0341	ΝΙΤΡΟΚΥΤΤΑΡΙΝΗ, ατροποποίηση ή πλαστικοποιημένη με λιγότερο από 18% πλαστικοποιητή, κατά βάρος	1	1.1D		1		LQ0	E0	P112(b)		MP20						1 (B1000C)	V2 V3		CV1 CV2 CV3	S1		0341	ΝΙΤΡΟΚΥΤΤΑΡΙΝΗ, ατροποποίηση ή πλαστικοποιημένη με λιγότερο από 18% πλαστικοποιητή, κατά βάρος
0342	ΝΙΤΡΟΚΥΤΤΑΡΙΝΗ, ΝΩΠΟ με όχι λιγότερο από 25% αλκοόλη, κατά βάρος	1	1.3C		1	105	LQ0	E0	P114(a)	PP43	MP20						1 (C5000D)	V2		CV1 CV2 CV3	S1		0342	ΝΙΤΡΟΚΥΤΤΑΡΙΝΗ, ΝΩΠΟ με όχι λιγότερο από 25% αλκοόλη, κατά βάρος
0343	ΝΙΤΡΟΚΥΤΤΑΡΙΝΗ, ΠΛΑΣΤΙΚΟΠΟΙΗΜΕΝΗ με όχι λιγότερο από 18% πλαστικοποιητή, κατά βάρος	1	1.3C		1	105	LQ0	E0	P111		MP20						1 (C5000D)	V2		CV1 CV2 CV3	S1		0343	ΝΙΤΡΟΚΥΤΤΑΡΙΝΗ, ΠΛΑΣΤΙΚΟΠΟΙΗΜΕΝΗ με όχι λιγότερο από 18% πλαστικοποιητή, κατά βάρος
0344	ΒΛΗΜΑΤΑ με εκρηκτική γόμωση	1	1.4D		1.4		LQ0	E0	P130 LP101	PP67 L1	MP21						2 (E)	V2		CV1 CV2 CV3	S1		0344	ΒΛΗΜΑΤΑ με εκρηκτική γόμωση
0345	ΒΛΗΜΑΤΑ, ΑΔΡΑΝΗ με ανιχνευτή	1	1.4S		1.4		LQ0	E0	P130 LP101	PP67 L1	MP23						4 (E)			CV1 CV2 CV3	S1		0345	ΒΛΗΜΑΤΑ, ΑΔΡΑΝΗ με ανιχνευτή
0346	ΒΛΗΜΑΤΑ με εκρηκτικό μηχανισμό ή βλητική γόμωση	1	1.2D		1		LQ0	E0	P130 LP101	PP67 L1	MP21						1 (B1000C)	V2		CV1 CV2 CV3	S1		0346	ΒΛΗΜΑΤΑ με εκρηκτικό μηχανισμό ή βλητική γόμωση

UN Αριθμ.	Όνομα και περιγραφή	Κλάση	Κωδικός Ταξινόμησης	Ομάδα Συσκευασίας	Ετι-κέτα	Ειδικές διατάξεις	Περιορισμένες και εξαιρούμενες ποσότητες		Συσκευασία			Φορητές δεξαμενές και εμπορευματοκιβώτια χύδην		ADR δεξαμενή		Όχημα για μεταφορά δεξαμενής	Κατηγορία μεταφοράς (Κωδικός περιορισμού για σήραγγες)	Ειδικές διατάξεις για μεταφορά				Αριθμ. Αναγνώρισης κινδύνου	UN Αριθμ.	Όνομα και περιγραφή
									Οδηγίες συσκευασίας	Ειδικές διατάξεις συσκευασίας	Διατάξεις μικτής συσκευασίας	Οδηγίες	Ειδικές διατάξεις	Κώδικας δεξαμενής	Ειδικές διατάξεις			Κόλα	Χύμα	Φόρτωση, εκφόρτωση και χειρισμός	Διαδικασία			
	3.1.2	2.2	2.2	2.1.1.3	5.2.2	3.3	3.4.6 / 3.5.1.2		4.1.4	4.1.4	4.1.10	4.2.5.2 7.3.2	4.2.5.3	4.3	4.3.5, 6.8.4	9.1.1.2	1.1.3.6 8.6	7.2.4	7.3.3	7.5.11	8.5	5.3.2.3		3.1.2
(1)	(2)	(3a)	(3b)	(4)	(5)	(6)	(7a)	(7b)	(8)	(9a)	(9b)	(10)	(11)	(12)	(13)	(14)	(15)	(16)	(17)	(18)	(19)	(20)	(1)	(2)
0347	ΒΛΗΜΑΤΑ με εκρηκτικό μηχανισμό ή βλητική γόμωση	1	1.4D		1.4		LQ0	E0	P130 LP101	PP67 L1	MP21						2 (E)	V2		CV1 CV2 CV3	S1		0347	ΒΛΗΜΑΤΑ με εκρηκτικό μηχανισμό ή βλητική γόμωση
0348	ΦΥΣΙΤΤΙΑ ΓΙΑ ΟΠΛΑ με εκρηκτική γόμωση	1	1.4F		1.4		LQ0	E0	P130		MP23						2 (E)	V2		CV1 CV2 CV3	S1		0348	ΦΥΣΙΤΤΙΑ ΓΙΑ ΟΠΛΑ με εκρηκτική γόμωση
0349	ΕΙΔΗ, ΕΚΡΗΚΤΙΚΑ, Ε.Α.Ο.	1	1.4S		1.4	178 274	LQ0	E0	P101		MP2						4 (E)			CV1 CV2 CV3	S1		0349	ΕΙΔΗ, ΕΚΡΗΚΤΙΚΑ, Ε.Α.Ο.
0350	ΕΙΔΗ, ΕΚΡΗΚΤΙΚΑ, Ε.Α.Ο.	1	1.4B		1.4	178 274	LQ0	E0	P101		MP2						2 (E)	V2		CV1 CV2 CV3	S1		0350	ΕΙΔΗ, ΕΚΡΗΚΤΙΚΑ, Ε.Α.Ο.
0351	ΕΙΔΗ, ΕΚΡΗΚΤΙΚΑ, Ε.Α.Ο.	1	1.4C		1.4	178 274	LQ0	E0	P101		MP2						2 (E)	V2		CV1 CV2 CV3	S1		0351	ΕΙΔΗ, ΕΚΡΗΚΤΙΚΑ, Ε.Α.Ο.
0352	ΕΙΔΗ, ΕΚΡΗΚΤΙΚΑ, Ε.Α.Ο.	1	1.4D		1.4	178 274	LQ0	E0	P101		MP2						2 (E)	V2		CV1 CV2 CV3	S1		0352	ΕΙΔΗ, ΕΚΡΗΚΤΙΚΑ, Ε.Α.Ο.
0353	ΕΙΔΗ, ΕΚΡΗΚΤΙΚΑ, Ε.Α.Ο.	1	1.4G		1.4	178 274	LQ0	E0	P101		MP2						2 (E)	V2		CV1 CV2 CV3	S1		0353	ΕΙΔΗ, ΕΚΡΗΚΤΙΚΑ, Ε.Α.Ο.
0354	ΕΙΔΗ, ΕΚΡΗΚΤΙΚΑ, Ε.Α.Ο.	1	1.1L		1	178 274	LQ0	E0	P101		MP1						0 (B)	V2		CV1 CV2 CV3 CV4	S1		0354	ΕΙΔΗ, ΕΚΡΗΚΤΙΚΑ, Ε.Α.Ο.
0355	ΕΙΔΗ, ΕΚΡΗΚΤΙΚΑ, Ε.Α.Ο.	1	1.2L		1	178 274	LQ0	E0	P101		MP1						0 (B)	V2		CV1 CV2 CV3 CV4	S1		0355	ΕΙΔΗ, ΕΚΡΗΚΤΙΚΑ, Ε.Α.Ο.
0356	ΕΙΔΗ, ΕΚΡΗΚΤΙΚΑ, Ε.Α.Ο.	1	1.3L		1	178 274	LQ0	E0	P101		MP1						0 (B)	V2		CV1 CV2 CV3 CV4	S1		0356	ΕΙΔΗ, ΕΚΡΗΚΤΙΚΑ, Ε.Α.Ο.
0357	ΟΥΣΙΕΣ, ΕΚΡΗΚΤΙΚΕΣ, Ε.Α.Ο.	1	1.1L		1	178 274	LQ0	E0	P101		MP1						0 (B)	V2		CV1 CV2 CV3 CV4	S1		0357	ΟΥΣΙΕΣ, ΕΚΡΗΚΤΙΚΕΣ, Ε.Α.Ο.
0358	ΟΥΣΙΕΣ, ΕΚΡΗΚΤΙΚΑ, Ε.Α.Ο.	1	1.2L		1	178 274	LQ0	E0	P101		MP1						0 (B)	V2		CV1 CV2 CV3 CV4	S1		0358	ΟΥΣΙΕΣ, ΕΚΡΗΚΤΙΚΑ, Ε.Α.Ο.
0359	ΟΥΣΙΕΣ, ΕΚΡΗΚΤΙΚΑ, Ε.Α.Ο.	1	1.3L		1	178 274	LQ0	E0	P101		MP1						0 (B)	V2		CV1 CV2 CV3 CV4	S1		0359	ΟΥΣΙΕΣ, ΕΚΡΗΚΤΙΚΑ, Ε.Α.Ο.
0360	ΣΥΝΟΛΑ ΠΥΡΟΚΡΟΤΗΤΩΝ, ΜΗ-ΗΛΕΚΤΡΙΚΩΝ για ανατινάξεις	1	1.1B		1		LQ0	E0	P131		MP23						1 (B1000C)	V2		CV1 CV2 CV3	S1		0360	ΣΥΝΟΛΑ ΠΥΡΟΚΡΟΤΗΤΩΝ, ΜΗ-ΗΛΕΚΤΡΙΚΩΝ για ανατινάξεις
0361	ΣΥΝΟΛΑ ΠΥΡΟΚΡΟΤΗΤΩΝ, ΜΗ-ΗΛΕΚΤΡΙΚΩΝ για ανατινάξεις	1	1.4B		1.4		LQ0	E0	P131		MP23						2 (E)	V2		CV1 CV2 CV3	S1		0361	ΣΥΝΟΛΑ ΠΥΡΟΚΡΟΤΗΤΩΝ, ΜΗ-ΗΛΕΚΤΡΙΚΩΝ για ανατινάξεις
0362	ΠΥΡΟΜΑΧΙΚΑ, ΕΞΑΣΚΗΣΗΣ	1	1.4G		1.4		LQ0	E0	P130 LP101	PP67 L1	MP23						2 (E)	V2		CV1 CV2 CV3	S1		0362	ΠΥΡΟΜΑΧΙΚΑ, ΕΞΑΣΚΗΣΗΣ
0363	ΠΥΡΟΜΑΧΙΚΑ, ΑΝΤΟΧΗΣ	1	1.4G		1.4		LQ0	E0	P130 LP101	PP67 L1	MP23						2 (E)	V2		CV1 CV2 CV3	S1		0363	ΠΥΡΟΜΑΧΙΚΑ, ΑΝΤΟΧΗΣ
0364	ΠΥΡΟΚΡΟΤΗΤΕΣ ΓΙΑ ΠΥΡΟΜΑΧΙΚΑ	1	1.2B		1		LQ0	E0	P133		MP23						1 (B1000C)	V2		CV1 CV2 CV3	S1		0364	ΠΥΡΟΚΡΟΤΗΤΕΣ ΓΙΑ ΠΥΡΟΜΑΧΙΚΑ
0365	ΠΥΡΟΚΡΟΤΗΤΕΣ ΓΙΑ ΠΥΡΟΜΑΧΙΚΑ	1	1.4B		1.4		LQ0	E0	P133		MP23						2 (E)	V2		CV1 CV2 CV3	S1		0365	ΠΥΡΟΚΡΟΤΗΤΕΣ ΓΙΑ ΠΥΡΟΜΑΧΙΚΑ
0366	ΠΥΡΟΚΡΟΤΗΤΕΣ ΓΙΑ ΠΥΡΟΜΑΧΙΚΑ	1	1.4S		1.4		LQ0	E0	P133		MP23						4 (E)			CV1 CV2 CV3	S1		0366	ΠΥΡΟΚΡΟΤΗΤΕΣ ΓΙΑ ΠΥΡΟΜΑΧΙΚΑ
0367	ΦΥΤΙΛΙΑ, ΕΚΡΗΚΤΙΚΑ ΠΥΡΑΓΩΓΑ	1	1.4S		1.4		LQ0	E0	P141		MP23						4 (E)			CV1 CV2 CV3	S1		0367	ΦΥΤΙΛΙΑ, ΕΚΡΗΚΤΙΚΑ ΠΥΡΑΓΩΓΑ
0368	ΦΥΤΙΛΙΑ, ΠΥΡΟΔΟΤΗΣΗΣ	1	1.4S		1.4		LQ0	E0	P141		MP23						4 (E)			CV1 CV2 CV3	S1		0368	ΦΥΤΙΛΙΑ, ΠΥΡΟΔΟΤΗΣΗΣ

UN Αριθμ.	Όνομα και περιγραφή	Κλάση	Κωδικός Ταξινόμησης	Ομάδα Συσκευασίας	Ετι-κέτα	Ειδικές διατάξεις	Περιορισμένες και εξαιρούμενες ποσότητες		Συσκευασία			Φορητές δεξαμενές και εμπορευματοκιβώτια χύδην		ADR δεξαμενή		Όχημα για μεταφορά δεξαμενής	Κατηγορία μεταφοράς (Κωδικός περιορισμού για σήραγγες)	Ειδικές διατάξεις για μεταφορά				Αριθμ. Αναγνώρισης κινδύνου	UN Αριθμ.	Όνομα και περιγραφή
									Οδηγίες συσκευασίας	Ειδικές διατάξεις συσκευασίας	Διατάξεις μικτής συσκευασίας	Οδηγίες	Ειδικές διατάξεις	Κώδικας δεξαμενής	Ειδικές διατάξεις			Κάλα	Χύμα	Φόρτωση, εκφόρτωση και χειρισμός	Διαδικασία			
	3.1.2	2.2	2.2	2.1.1.3	5.2.2	3.3	3.4.6 / 3.5.1.2		4.1.4	4.1.4	4.1.10	4.2.5.2 7.3.2	4.2.5.3	4.3	4.3.5, 6.8.4	9.1.1.2	1.1.3.6 8.6	7.2.4	7.3.3	7.5.11	8.5	5.3.2.3		3.1.2
(1)	(2)	(3a)	(3b)	(4)	(5)	(6)	(7a)	(7b)	(8)	(9a)	(9b)	(10)	(11)	(12)	(13)	(14)	(15)	(16)	(17)	(18)	(19)	(20)	(1)	(2)
0369	ΚΕΦΑΛΕΣ, ΡΟΥΚΕΤΑ με εκρηκτική γόμωση	1	1.1F		1		LQ0	E0	P130		MP23						1 (B1000C)	V2		CV1 CV2 CV3	S1		0369	ΚΕΦΑΛΕΣ, ΡΟΥΚΕΤΑ με εκρηκτική γόμωση
0370	ΚΕΦΑΛΕΣ, ΡΟΥΚΕΤΩΝ με εκρηκτικό μηχανισμό ή βλητική γόμωση	1	1.4D		1.4		LQ0	E0	P130 LP101	PP67 L1	MP21						2 (E)	V2		CV1 CV2 CV3	S1		0370	ΚΕΦΑΛΕΣ, ΡΟΥΚΕΤΩΝ με εκρηκτικό μηχανισμό ή βλητική γόμωση
0371	ΚΕΦΑΛΕΣ, ΡΟΥΚΕΤΩΝ με εκρηκτικό μηχανισμό ή βλητική γόμωση	1	1.4F		1.4		LQ0	E0	P130		MP23						2 (E)	V2		CV1 CV2 CV3	S1		0371	ΚΕΦΑΛΕΣ, ΡΟΥΚΕΤΩΝ με εκρηκτικό μηχανισμό ή βλητική γόμωση
0372	ΒΟΜΒΙΔΕΣ, ΕΞΑΣΚΗΣΗΣ, χειρός ή όπλου	1	1.2G		1		LQ0	E0	P141		MP23						1 (B1000C)	V2		CV1 CV2 CV3	S1		0372	ΒΟΜΒΙΔΕΣ, ΕΞΑΣΚΗΣΗΣ, χειρός ή όπλου
0373	ΜΗΧΑΝΗΜΑΤΑ ΣΗΜΑΤΟΔΟΤΗΣΗΣ, ΧΕΙΡΟΣ	1	1.4S		1.4		LQ0	E0	P135		MP23 MP24						4 (E)			CV1 CV2 CV3	S1		0373	ΜΗΧΑΝΗΜΑΤΑ ΣΗΜΑΤΟΔΟΤΗΣΗΣ, ΧΕΙΡΟΣ
0374	ΜΗΧΑΝΗΜΑΤΑ ΗΧΟΥ, ΕΚΡΗΚΤΙΚΑ	1	1.1D		1		LQ0	E0	P134 LP102		MP21						1 (B1000C)	V2		CV1 CV2 CV3	S1		0374	ΜΗΧΑΝΗΜΑΤΑ ΗΧΟΥ, ΕΚΡΗΚΤΙΚΑ
0375	ΜΗΧΑΝΗΜΑΤΑ ΗΧΟΥ, ΕΚΡΗΚΤΙΚΑ	1	1.2D		1		LQ0	E0	P134 LP102		MP21						1 (B1000C)	V2		CV1 CV2 CV3	S1		0375	ΜΗΧΑΝΗΜΑΤΑ ΗΧΟΥ, ΕΚΡΗΚΤΙΚΑ
0376	ΕΓΧΥΤΕΣ, ΣΩΛΗΝΟΕΙΔΕΙΣ	1	1.4S		1.4		LQ0	E0	P133		MP23						4 (E)			CV1 CV2 CV3	S1		0376	ΕΓΧΥΤΕΣ, ΣΩΛΗΝΟΕΙΔΕΙΣ
0377	ΕΓΧΥΤΕΣ, ΤΥΠΟΥ ΚΑΨΥΛΙΟΥ	1	1.1B		1		LQ0	E0	P133		MP23						1 (B1000C)	V2		CV1 CV2 CV3	S1		0377	ΕΓΧΥΤΕΣ, ΤΥΠΟΥ ΚΑΨΥΛΙΟΥ
0378	ΕΓΧΥΤΕΣ, ΤΥΠΟΥ ΚΑΨΥΛΙΟΥ	1	1.4B		1.4		LQ0	E0	P133		MP23						2 (E)	V2		CV1 CV2 CV3	S1		0378	ΕΓΧΥΤΕΣ, ΤΥΠΟΥ ΚΑΨΥΛΙΟΥ
0379	ΘΗΚΕΣ, ΦΥΣΙΓΓΙΩΝ, ΚΕΝΕΣ, ΜΕ ΕΓΧΥΤΗ	1	1.4C		1.4		LQ0	E0	P136		MP22						2 (E)	V2		CV1 CV2 CV3	S1		0379	ΘΗΚΕΣ, ΦΥΣΙΓΓΙΩΝ, ΚΕΝΕΣ, ΜΕ ΕΓΧΥΤΗ
0380	ΕΙΔΗ, ΠΥΡΟΦΟΡΙΚΑ	1	1.2L		1		LQ0	E0	P101		MP1						0 (B)	V2		CV1 CV2 CV3 CV4	S1		0380	ΕΙΔΗ, ΠΥΡΟΦΟΡΙΚΑ
0381	ΦΥΣΙΓΓΙΑ, ΜΗΧΑΝΗ ΙΣΧΥΟΣ	1	1.2C		1		LQ0	E0	P134 LP102		MP22						1 (B1000C)	V2		CV1 CV2 CV3	S1		0381	ΦΥΣΙΓΓΙΑ, ΜΗΧΑΝΗ ΙΣΧΥΟΣ
0382	ΣΥΣΤΑΤΙΚΑ ΕΙΔΗ, ΕΚΡΗΚΤΙΚΑ, ΣΙΔΗΡΟΔΡΟΜΩΝ, Ε.Α.Ο.	1	1.2B		1	178 274	LQ0	E0	P101		MP2						1 (B1000C)	V2		CV1 CV2 CV3	S1		0382	ΣΥΣΤΑΤΙΚΑ ΕΙΔΗ, ΕΚΡΗΚΤΙΚΑ, ΣΙΔΗΡΟΔΡΟΜΩΝ, Ε.Α.Ο.
0383	ΣΥΣΤΑΤΙΚΑ ΕΙΔΗ, ΕΚΡΗΚΤΙΚΑ, ΣΙΔΗΡΟΔΡΟΜΩΝ, Ε.Α.Ο.	1	1.4B		1.4	178 274	LQ0	E0	P101		MP2						2 (E)	V2		CV1 CV2 CV3	S1		0383	ΣΥΣΤΑΤΙΚΑ ΕΙΔΗ, ΕΚΡΗΚΤΙΚΑ, ΣΙΔΗΡΟΔΡΟΜΩΝ, Ε.Α.Ο.
0384	ΣΥΣΤΑΤΙΚΑ ΕΙΔΗ, ΕΚΡΗΚΤΙΚΑ, ΣΙΔΗΡΟΔΡΟΜΩΝ, Ε.Α.Ο.	1	1.4S		1.4	178 274	LQ0	E0	P101		MP2						4 (E)			CV1 CV2 CV3	S1		0384	ΣΥΣΤΑΤΙΚΑ ΕΙΔΗ, ΕΚΡΗΚΤΙΚΑ, ΣΙΔΗΡΟΔΡΟΜΩΝ, Ε.Α.Ο.
0385	5-ΝΙΤΡΟΒΕΝΖΟΤΡΙΑΖΟΛΗ	1	1.1D		1		LQ0	E0	P112(b) P112(c)		MP20						1 (B1000C)	V2 V3		CV1 CV2 CV3	S1		0385	5-ΝΙΤΡΟΒΕΝΖΟΤΡΙΑΖΟΛΗ
0386	ΤΡΙΝΙΤΡΟΒΕΝΖΟΛΙΟ-ΣΟΥΛΦΟΝΙΚΟ ΟΞΥ	1	1.1D		1		LQ0	E0	P112(b) P112(c)	PP26	MP20						1 (B1000C)	V2 V3		CV1 CV2 CV3	S1		0386	ΤΡΙΝΙΤΡΟΒΕΝΖΟΛΙΟ-ΣΟΥΛΦΟΝΙΚΟ ΟΞΥ
0387	ΤΡΙΝΙΤΡΟΦΘΟΡΕΝΟΝΗ	1	1.1D		1		LQ0	E0	P112(b) P112(c)		MP20						1 (B1000C)	V2 V3		CV1 CV2 CV3	S1		0387	ΤΡΙΝΙΤΡΟΦΘΟΡΕΝΟΝΗ
0388	ΜΙΓΜΑ ΤΡΙΝΙΤΡΟΤΟΛΟΥΟΛΙΟΥ (TNT) ΚΑΙ ΤΡΙΝΙΤΡΟΒΕΝΖΟΛΙΟΥ ή ΜΙΓΜΑ ΤΡΙΝΙΤΡΟΤΟΛΟΥΟΛΙΟΥ (TNT) ΚΑΙ ΕΞΑΝΙΤΡΟΣΤΙΛΒΕΝΙΟΥ	1	1.1D		1		LQ0	E0	P112(b) P112(c)		MP20						1 (B1000C)	V2 V3		CV1 CV2 CV3	S1		0388	ΜΙΓΜΑ ΤΡΙΝΙΤΡΟΤΟΛΟΥΟΛΙΟΥ (TNT) ΚΑΙ ΤΡΙΝΙΤΡΟΒΕΝΖΟΛΙΟΥ ή ΜΙΓΜΑ ΤΡΙΝΙΤΡΟΤΟΛΟΥΟΛΙΟΥ (TNT) ΚΑΙ ΕΞΑΝΙΤΡΟΣΤΙΛΒΕΝΙΟΥ

UN Αριθμ.	Όνομα και περιγραφή	Κλάση	Κωδι-κός Ταξινό-μησης	Ομάδα Συσκευασί ας	Ετι-κέτα	Ειδικές διατάξεις	Περιορισμένες και εξαιρούμενες ποσότητες		Συσκευασία			Φορητές δεξαμενές και εμπορευματοκιβώτια χύδην		ADR δεξαμενή		Όχημα για μεταφορά δεξαμενής	Κατηγορία μεταφοράς (Κωδικός περιορισμού για σήραγγες)	Ειδικές διατάξεις για μεταφορά				Αριθμ. Αναγνώρισης κινδύνου	UN Αριθμ.	Όνομα και περιγραφή
									Οδηγίες συσκευασίας	Ειδικές διατάξεις συσκευασίας	Διατάξεις μικτής συσκευασίας	Οδηγίες	Ειδικές διατάξεις	Κώδικας δεξαμενής	Ειδικές διατάξεις			Κόλα	Χύμα	Φόρτωση, εκφόρτωση και χειρισμός	Διαδικασία			
	3.1.2	2.2	2.2	2.1.1.3	5.2.2	3.3	3.4.6 / 3.5.1.2		4.1.4	4.1.4	4.1.10	4.2.5.2 7.3.2	4.2.5.3	4.3	4.3.5, 6.8.4	9.1.1.2	1.1.3.6 8.6	7.2.4	7.3.3	7.5.11	8.5	5.3.2.3		3.1.2
(1)	(2)	(3a)	(3b)	(4)	(5)	(6)	(7a)	(7b)	(8)	(9a)	(9b)	(10)	(11)	(12)	(13)	(14)	(15)	(16)	(17)	(18)	(19)	(20)	(1)	(2)
0389	ΜΙΓΜΑ ΤΡΙΝΙΤΡΟΤΟΛΟΥΟΛΙΟΥ (TNT) ΚΑΙ ΤΡΙΝΙΤΡΟΒΕΝΖΟΛΙΟΥ ή ΜΙΓΜΑ ΤΡΙΝΙΤΡΟΤΟΛΟΥΟΛΙΟΥ (TNT) ΚΑΙ ΕΞΑΝΙΤΡΟΣΤΙΑΒΕΝΙΟΥ	1	1.1D		1		LQ0	E0	P112(b) P112(c)		MP20						1 (B1000C)	V2 V3		CV1 CV2 CV3	S1		0389	ΜΙΓΜΑ ΤΡΙΝΙΤΡΟΤΟΛΟΥΟΛΙΟΥ (TNT) ΚΑΙ ΤΡΙΝΙΤΡΟΒΕΝΖΟΛΙΟΥ ή ΜΙΓΜΑ ΤΡΙΝΙΤΡΟΤΟΛΟΥΟΛΙΟΥ (TNT) ΚΑΙ ΕΞΑΝΙΤΡΟΣΤΙΑΒΕΝΙΟΥ
0390	ΤΡΙΤΟΝΑΛΗ	1	1.1D		1		LQ0	E0	P112(b) P112(c)		MP20						1 (B1000C)	V2 V3		CV1 CV2 CV3	S1		0390	ΤΡΙΤΟΝΑΛΗ
0391	ΜΙΓΜΑ ΚΥΚΛΟΤΡΙΜΕΘΥΛΕΝΟ-ΤΡΙΝΙΤΡΑΜΙΝΗΣ (ΚΥΚΛΟΝΙΤΗΣ, ΕΞΟΓΟΝΟ, RDX) ΚΑΙ ΚΥΚΛΟΤΕΤΡΑΜΕΘΥΛΕΝΟΤΕΤΡΑΝΙΤΡΑΜΙΝΗΣ (ΗΜΧ; ΟΚΤΟΓΟΝΟ), ΝΩΠΗ με όχι λιγότερο από 15% νερό, κατά βάρος ή ΑΠΕΥΑΙΣΘΗΤΟΠΟΙΗΜΕΝΟ με όχι λιγότερο από 10% επιβραδυντή κατά βάρος	1	1.1D		1	266	LQ0	E0	P112(a) P112(b)		MP20						1 (B1000C)	V2 V3		CV1 CV2 CV3	S1		0391	ΜΙΓΜΑ ΚΥΚΛΟΤΡΙΜΕΘΥΛΕΝΟ-ΤΡΙΝΙΤΡΑΜΙΝΗΣ (ΚΥΚΛΟΝΙΤΗΣ, ΕΞΟΓΟΝΟ, RDX) ΚΑΙ ΚΥΚΛΟΤΕΤΡΑΜΕΘΥΛΕΝΟΤΕΤΡΑΝΙΤΡΑΜΙΝΗΣ (ΗΜΧ; ΟΚΤΟΓΟΝΟ), ΝΩΠΗ με όχι λιγότερο από 15% νερό, κατά βάρος ή ΑΠΕΥΑΙΣΘΗΤΟΠΟΙΗΜΕΝΟ με όχι λιγότερο από 10% επιβραδυντή κατά βάρος
0392	ΕΞΑΝΙΤΡΟΣΤΙΑΒΕΝΙΟ	1	1.1D		1		LQ0	E0	P112(b) P112(c)		MP20						1 (B1000C)	V2 V3		CV1 CV2 CV3	S1		0392	ΕΞΑΝΙΤΡΟΣΤΙΑΒΕΝΙΟ
0393	ΕΞΟΤΟΝΑΛΗ	1	1.1D		1		LQ0	E0	P112(b)		MP20						1 (B1000C)	V2 V3		CV1 CV2 CV3	S1		0393	ΕΞΟΤΟΝΑΛΗ
0394	ΤΡΙΝΙΤΡΟΡΕΖΟΡΣΙΝΟΛΗ (ΣΤΥΦΝΙΚΟ ΟΞΥ), ΝΩΠΗ με όχι λιγότερο από 20% νερό, ή μίγμα αλκοόλης και νερού κατά βάρος	1	1.1D		1		LQ0	E0	P112(a)	PP26	MP20						1 (B1000C)	V2		CV1 CV2 CV3	S1		0394	ΤΡΙΝΙΤΡΟΡΕΖΟΡΣΙΝΟΛΗ (ΣΤΥΦΝΙΚΟ ΟΞΥ), ΝΩΠΗ με όχι λιγότερο από 20% νερό, ή μίγμα αλκοόλης και νερού κατά βάρος
0395	ΚΙΝΗΤΗΡΕΣ ΡΟΥΚΕΤΩΝ, ΥΓΡΩΝ ΚΑΥΣΙΜΩΝ	1	1.2J		1		LQ0	E0	P101		MP23						1 (B1000C)	V2		CV1 CV2 CV3	S1		0395	ΚΙΝΗΤΗΡΕΣ ΡΟΥΚΕΤΩΝ, ΥΓΡΩΝ ΚΑΥΣΙΜΩΝ
0396	ΚΙΝΗΤΗΡΕΣ ΡΟΥΚΕΤΩΝ, ΥΓΡΩΝ ΚΑΥΣΙΜΩΝ	1	1.3J		1		LQ0	E0	P101		MP23						1 (C)	V2		CV1 CV2 CV3	S1		0396	ΚΙΝΗΤΗΡΕΣ ΡΟΥΚΕΤΩΝ, ΥΓΡΩΝ ΚΑΥΣΙΜΩΝ
0397	ΡΟΥΚΕΤΕΣ, ΥΓΡΩΝ ΚΑΥΣΙΜΩΝ με εκρηκτική γόμωση	1	1.1J		1		LQ0	E0	P101		MP23						1 (B1000C)	V2		CV1 CV2 CV3	S1		0397	ΡΟΥΚΕΤΕΣ, ΥΓΡΩΝ ΚΑΥΣΙΜΩΝ με εκρηκτική γόμωση
0398	ΡΟΥΚΕΤΕΣ, ΥΓΡΩΝ ΚΑΥΣΙΜΩΝ με εκρηκτική γόμωση	1	1.2J		1		LQ0	E0	P101		MP23						1 (B1000C)	V2		CV1 CV2 CV3	S1		0398	ΡΟΥΚΕΤΕΣ, ΥΓΡΩΝ ΚΑΥΣΙΜΩΝ με εκρηκτική γόμωση
0399	ΒΟΜΒΕΣ με ΕΥΦΛΕΚΤΟ ΥΓΡΟ με εκρηκτική γόμωση	1	1.1J		1		LQ0	E0	P101		MP23						1 (B1000C)	V2		CV1 CV2 CV3	S1		0399	ΒΟΜΒΕΣ με ΕΥΦΛΕΚΤΟ ΥΓΡΟ με εκρηκτική γόμωση
0400	ΒΟΜΒΕΣ με ΕΥΦΛΕΚΤΟ ΥΓΡΟ με εκρηκτική γόμωση	1	1.2J		1		LQ0	E0	P101		MP23						1 (B1000C)	V2		CV1 CV2 CV3	S1		0400	ΒΟΜΒΕΣ με ΕΥΦΛΕΚΤΟ ΥΓΡΟ με εκρηκτική γόμωση
0401	ΔΙΠΙΚΡΥΛΟΣΟΥΛΦΙΔΙΟ, ξηρό ή νοτό με λιγότερο από 10% νερό, κατά βάρος	1	1.1D		1		LQ0	E0	P112(a) P112(b) P112(c)		MP20						1 (B1000C)	V2 V3		CV1 CV2 CV3	S1		0401	ΔΙΠΙΚΡΥΛΟΣΟΥΛΦΙΔΙΟ, ξηρό ή νοτό με λιγότερο από 10% νερό, κατά βάρος
0402	ΥΠΕΡΧΛΩΡΙΚΟ ΑΜΜΩΝΙΟ	1	1.1D		1	152	LQ0	E0	P112(b) P112(c)		MP20						1 (B1000C)	V2 V3		CV1 CV2 CV3	S1		0402	ΥΠΕΡΧΛΩΡΙΚΟ ΑΜΜΩΝΙΟ
0403	ΦΩΤΟΒΟΛΙΔΕΣ, ΑΕΡΟΣ	1	1.4G		1.4		LQ0	E0	P135		MP23						2 (E)	V2		CV1 CV2 CV3	S1		0403	ΦΩΤΟΒΟΛΙΔΕΣ, ΑΕΡΟΣ
0404	ΦΩΤΟΒΟΛΙΔΕΣ, ΑΕΡΟΣ	1	1.4S		1.4		LQ0	E0	P135		MP23						4 (E)			CV1 CV2 CV3	S1		0404	ΦΩΤΟΒΟΛΙΔΕΣ, ΑΕΡΟΣ
0405	ΦΥΣΙΓΓΙΑ, ΣΗΜΑΤΟΔΟΤΗΣΗΣ	1	1.4S		1.4		LQ0	E0	P135		MP23 MP24						4 (E)			CV1 CV2 CV3	S1		0405	ΦΥΣΙΓΓΙΑ, ΣΗΜΑΤΟΔΟΤΗΣΗΣ

UN Αριθμ.	Όνομα και περιγραφή	Κλάση	Κωδικός Ταξινόμησης	Ομάδα Συσκευασίας	Ετικέτα	Ειδικές διατάξεις	Περιορισμένες και εξαιρούμενες ποσότητες		Συσκευασία			Φορητές δεξαμενές και εμπορευματοκιβώτια χύδην		ADR δεξαμενή		Όχημα για μεταφορά δεξαμενής	Κατηγορία μεταφοράς (Κωδικός περιορισμού για σήραγγες)	Ειδικές διατάξεις για μεταφορά				Αριθμ. Αναγνώρισης κινδύνου	UN Αριθμ.	Όνομα και περιγραφή
									Οδηγίες συσκευασίας	Ειδικές διατάξεις συσκευασίας	Διατάξεις μικτής συσκευασίας	Οδηγίες	Ειδικές διατάξεις	Κώδικας δεξαμενής	Ειδικές διατάξεις			Κώδ.α	Χύμα	Φόρτωση, εκφόρτωση και χειρισμός	Διαδικασία			
	3.1.2	2.2	2.2	2.1.1.3	5.2.2	3.3	3.4.6 / 3.5.1.2		4.1.4	4.1.4	4.1.10	4.2.5.2 7.3.2	4.2.5.3	4.3	4.3.5, 6.8.4	9.1.1.2	1.1.3.6 8.6	7.2.4	7.3.3	7.5.11	8.5	5.3.2.3		3.1.2
(1)	(2)	(3a)	(3b)	(4)	(5)	(6)	(7a)	(7b)	(8)	(9a)	(9b)	(10)	(11)	(12)	(13)	(14)	(15)	(16)	(17)	(18)	(19)	(20)	(1)	(2)
0406	ΔΙΝΙΤΡΟΖΟΒΕΝΖΟΛΙΟ	1	1.3C		1		LQ0	E0	P114(b)		MP20						1 (C5000D)	V2 V3		CV1 CV2 CV3	S1		0406	ΔΙΝΙΤΡΟΖΟΒΕΝΖΟΛΙΟ
0407	ΤΕΤΡΑΖΟΛ-1-ΟΞΙΚΟ ΟΞΥ	1	1.4C		1.4		LQ0	E0	P114(b)		MP20						2 (E)	V2		CV1 CV2 CV3	S1		0407	ΤΕΤΡΑΖΟΛ-1-ΟΞΙΚΟ ΟΞΥ
0408	ΦΥΤΙΛΙΑ, ΕΚΡΗΚΤΙΚΑ ΠΥΡΟΔΟΤΙΚΑ με προστατευτικά στοιχεία	1	1.1D		1		LQ0	E0	P141		MP21						1 (B1000C)	V2		CV1 CV2 CV3	S1		0408	ΦΥΤΙΛΙΑ, ΕΚΡΗΚΤΙΚΑ ΠΥΡΟΔΟΤΙΚΑ με προστατευτικά στοιχεία
0409	ΦΥΤΙΛΙΑ, ΕΚΡΗΚΤΙΚΑ ΠΥΡΟΔΟΤΙΚΑ με προστατευτικά στοιχεία	1	1.2D		1		LQ0	E0	P141		MP21						1 (B1000C)	V2		CV1 CV2 CV3	S1		0409	ΦΥΤΙΛΙΑ, ΕΚΡΗΚΤΙΚΑ ΠΥΡΟΔΟΤΙΚΑ με προστατευτικά στοιχεία
0410	ΦΥΤΙΛΙΑ, ΕΚΡΗΚΤΙΚΑ ΠΥΡΟΔΟΤΙΚΑ με προστατευτικά στοιχεία	1	1.4D		1.4		LQ0	E0	P141		MP21						2 (E)	V2		CV1 CV2 CV3	S1		0410	ΦΥΤΙΛΙΑ, ΕΚΡΗΚΤΙΚΑ ΠΥΡΟΔΟΤΙΚΑ με προστατευτικά στοιχεία
0411	PENTAERYTHRITE TETRANITRATE (ΤΕΤΡΑΝΙΤΡΙΚΗ ΠΕΝΤΑΕΡΙΘΡΥΤΟΛΗ, PETN) με όχι λιγότερο από 7% κερί, κατά βάρος	1	1.1D		1	131	LQ0	E0	P112(b) P112(c)		MP20						1 (B1000C)	V2 V3		CV1 CV2 CV3	S1		0411	PENTAERYTHRITE TETRANITRATE (ΤΕΤΡΑΝΙΤΡΙΚΗ ΠΕΝΤΑΕΡΙΘΡΥΤΟΛΗ, PETN) με όχι λιγότερο από 7% κερί, κατά βάρος
0412	ΦΥΣΙΓΓΙΑ ΓΙΑ ΟΠΛΑ με εκρηκτική γόμωση	1	1.4E		1.4		LQ0	E0	P130 LP101	PP67 L1	MP21						2 (E)	V2		CV1 CV2 CV3	S1		0412	ΦΥΣΙΓΓΙΑ ΓΙΑ ΟΠΛΑ με εκρηκτική γόμωση
0413	ΦΥΣΙΓΓΙΑ ΓΙΑ ΟΠΛΑ, ΑΣΦΑΙΡΑ	1	1.2C		1		LQ0	E0	P130		MP22						1 (B1000C)	V2		CV1 CV2 CV3	S1		0413	ΦΥΣΙΓΓΙΑ ΓΙΑ ΟΠΛΑ, ΑΣΦΑΙΡΑ
0414	ΓΟΜΩΣΕΙΣ, ΠΡΟΩΘΗΤΙΚΕΣ, ΓΙΑ ΚΑΝΟΝΙΑ	1	1.2C		1		LQ0	E0	P130		MP22						1 (B1000C)	V2		CV1 CV2 CV3	S1		0414	ΓΟΜΩΣΕΙΣ, ΠΡΟΩΘΗΤΙΚΕΣ, ΓΙΑ ΚΑΝΟΝΙΑ
0415	ΓΟΜΩΣΕΙΣ, ΠΡΟΩΘΗΤΙΚΕΣ	1	1.2C		1		LQ0	E0	P143	PP76	MP22						1 (B1000C)	V2		CV1 CV2 CV3	S1		0415	ΓΟΜΩΣΕΙΣ, ΠΡΟΩΘΗΤΙΚΕΣ
0417	ΦΥΣΙΓΓΙΑ ΓΙΑ ΟΠΛΑ, ΑΔΡΑΝΕΣ ΒΛΗΜΑ ή ΦΥΣΙΓΓΙΑ, ΜΙΚΡΑ ΟΠΛΑ	1	1.3C		1		LQ0	E0	P130		MP22						1 (C5000D)	V2		CV1 CV2 CV3	S1		0417	ΦΥΣΙΓΓΙΑ ΓΙΑ ΟΠΛΑ, ΑΔΡΑΝΕΣ ΒΛΗΜΑ ή ΦΥΣΙΓΓΙΑ, ΜΙΚΡΑ ΟΠΛΑ
0418	ΦΩΤΟΒΟΛΙΔΕΣ, ΕΠΙΦΑΝΕΙΑΣ	1	1.1G		1		LQ0	E0	P135		MP23						1 (B1000C)	V2		CV1 CV2 CV3	S1		0418	ΦΩΤΟΒΟΛΙΔΕΣ, ΕΠΙΦΑΝΕΙΑΣ
0419	ΦΩΤΟΒΟΛΙΔΕΣ, ΕΠΙΦΑΝΕΙΑΣ	1	1.2G		1		LQ0	E0	P135		MP23						1 (B1000C)	V2		CV1 CV2 CV3	S1		0419	ΦΩΤΟΒΟΛΙΔΕΣ, ΕΠΙΦΑΝΕΙΑΣ
0420	ΦΩΤΟΒΟΛΙΔΕΣ, ΑΕΡΟΣ	1	1.1G		1		LQ0	E0	P135		MP23						1 (B1000C)	V2		CV1 CV2 CV3	S1		0420	ΦΩΤΟΒΟΛΙΔΕΣ, ΑΕΡΟΣ
0421	ΦΩΤΟΒΟΛΙΔΕΣ, ΑΕΡΟΣ	1	1.2G		1		LQ0	E0	P135		MP23						1 (B1000C)	V2		CV1 CV2 CV3	S1		0421	ΦΩΤΟΒΟΛΙΔΕΣ, ΑΕΡΟΣ
0424	ΒΛΗΜΑΤΑ, αδρανή με ανιχνευτή	1	1.3G		1		LQ0	E0	P130 LP101	PP67 L1	MP23						1 (C5000D)	V2		CV1 CV2 CV3	S1		0424	ΒΛΗΜΑΤΑ, αδρανή με ανιχνευτή
0425	ΒΛΗΜΑΤΑ, αδρανή με ανιχνευτή	1	1.4G		1.4		LQ0	E0	P130 LP101	PP67 L1	MP23						2 (E)	V2		CV1 CV2 CV3	S1		0425	ΒΛΗΜΑΤΑ, αδρανή με ανιχνευτή
0426	ΒΛΗΜΑΤΑ με εκρηκτικό μηχανισμό ή βλητική γόμωση	1	1.2F		1		LQ0	E0	P130		MP23						1 (B1000C)	V2		CV1 CV2 CV3	S1		0426	ΒΛΗΜΑΤΑ με εκρηκτικό μηχανισμό ή βλητική γόμωση
0427	ΒΛΗΜΑΤΑ με εκρηκτικό μηχανισμό ή βλητική γόμωση	1	1.4F		1.4		LQ0	E0	P130		MP23						2 (E)	V2		CV1 CV2 CV3	S1		0427	ΒΛΗΜΑΤΑ με εκρηκτικό μηχανισμό ή βλητική γόμωση
0428	ΕΙΔΗ, ΠΥΡΟΤΕΧΝΙΚΑ για τεχνικούς σκοπούς	1	1.1G		1		LQ0	E0	P135		MP23 MP24						1 (B1000C)	V2		CV1 CV2 CV3	S1		0428	ΕΙΔΗ, ΠΥΡΟΤΕΧΝΙΚΑ για τεχνικούς σκοπούς
0429	ΕΙΔΗ, ΠΥΡΟΤΕΧΝΙΚΑ για τεχνικούς σκοπούς	1	1.2G		1		LQ0	E0	P135		MP23 MP24						1 (B1000C)	V2		CV1 CV2 CV3	S1		0429	ΕΙΔΗ, ΠΥΡΟΤΕΧΝΙΚΑ για τεχνικούς σκοπούς

UN Αριθμ.	Όνομα και περιγραφή	Κλάση	Κωδικός Ταξινόμησης	Ομάδα Συσκευασίας	Ετικέτα	Ειδικές διατάξεις	Περιορισμένες και εξαιρούμενες ποσότητες		Συσκευασία			Φορητές δεξαμενές και εμπορευματοκιβώτια χύδην		ADR δεξαμενή		Όχημα για μεταφορά δεξαμενής	Κατηγορία μεταφοράς (Κωδικός περιορισμού για σήραγγες)	Ειδικές διατάξεις για μεταφορά				Αριθμ. Αναγνώρισης κινδύνου	UN Αριθμ.	Όνομα και περιγραφή
									Οδηγίες συσκευασίας	Ειδικές διατάξεις συσκευασίας	Διατάξεις μικτής συσκευασίας	Οδηγίες	Ειδικές διατάξεις	Κώδικας δεξαμενής	Ειδικές διατάξεις			Κόλα	Χύμα	Φόρτωση, εκφόρτωση και χειρισμός	Διαδικασία			
	3.1.2	2.2	2.2	2.1.1.3	5.2.2	3.3	3.4.6 / 3.5.1.2		4.1.4	4.1.4	4.1.10	4.2.5.2 7.3.2	4.2.5.3	4.3	4.3.5, 6.8.4	9.1.1.2	1.1.3.6 8.6	7.2.4	7.3.3	7.5.11	8.5	5.3.2.3		3.1.2
(1)	(2)	(3a)	(3b)	(4)	(5)	(6)	(7a)	(7b)	(8)	(9a)	(9b)	(10)	(11)	(12)	(13)	(14)	(15)	(16)	(17)	(18)	(19)	(20)	(1)	(2)
0430	ΕΙΔΗ, ΠΥΡΟΤΕΧΝΙΚΑ για τεχνικούς σκοπούς	1	1.3G		1		LQ0	E0	P135		MP23 MP24						1 (C5000D)	V2		CV1 CV2 CV3	S1		0430	ΕΙΔΗ, ΠΥΡΟΤΕΧΝΙΚΑ για τεχνικούς σκοπούς
0431	ΕΙΔΗ, ΠΥΡΟΤΕΧΝΙΚΑ για τεχνικούς σκοπούς	1	1.4G		1.4		LQ0	E0	P135		MP23 MP24						2 (E)	V2		CV1 CV2 CV3	S1		0431	ΕΙΔΗ, ΠΥΡΟΤΕΧΝΙΚΑ για τεχνικούς σκοπούς
0432	ΕΙΔΗ, ΠΥΡΟΤΕΧΝΙΚΑ για τεχνικούς σκοπούς	1	1.4S		1.4		LQ0	E0	P135		MP23 MP24						4 (E)			CV1 CV2 CV3	S1		0432	ΕΙΔΗ, ΠΥΡΟΤΕΧΝΙΚΑ για τεχνικούς σκοπούς
0433	ΠΥΡΙΤΙΔΑ ΣΥΣΣΩΜΑΤΩΜΕΝΗ (ΠΥΡΙΤΙΔΑ ΣΕ ΠΑΣΤΑ) νωπή με όχι λιγότερο από 17% αλκοόλη κατά βάρος	1	1.1C		1	266	LQ0	E0	P111		MP20						1 (B1000C)	V2		CV1 CV2 CV3	S1		0433	ΠΥΡΙΤΙΔΑ ΣΥΣΣΩΜΑΤΩΜΕΝΗ (ΠΥΡΙΤΙΔΑ ΣΕ ΠΑΣΤΑ) νωπή με όχι λιγότερο από 17% αλκοόλη κατά βάρος
0434	ΒΛΗΜΑΤΑ με εκρηκτικό μηχανισμό ή βλητική γόμωση	1	1.2G		1		LQ0	E0	P130 LP101	PP67 L1	MP23						1 (B1000C)	V2		CV1 CV2 CV3	S1		0434	ΒΛΗΜΑΤΑ με εκρηκτικό μηχανισμό ή βλητική γόμωση
0435	ΒΛΗΜΑΤΑ με εκρηκτικό μηχανισμό ή βλητική γόμωση	1	1.4G		1.4		LQ0	E0	P130 LP101	PP67 L1	MP23						2 (E)	V2		CV1 CV2 CV3	S1		0435	ΒΛΗΜΑΤΑ με εκρηκτικό μηχανισμό ή βλητική γόμωση
0436	ΡΟΥΚΕΤΕΣ με βλητική γόμωση	1	1.2C		1		LQ0	E0	P130 LP101	PP67 L1	MP22						1 (B1000C)	V2		CV1 CV2 CV3	S1		0436	ΡΟΥΚΕΤΕΣ με βλητική γόμωση
0437	ΡΟΥΚΕΤΕΣ με βλητική γόμωση	1	1.3C		1		LQ0	E0	P130 LP101	PP67 L1	MP22						1 (C5000D)	V2		CV1 CV2 CV3	S1		0437	ΡΟΥΚΕΤΕΣ με βλητική γόμωση
0438	ΡΟΥΚΕΤΕΣ με βλητική γόμωση	1	1.4C		1.4		LQ0	E0	P130 LP101	PP67 L1	MP22						2 (E)	V2		CV1 CV2 CV3	S1		0438	ΡΟΥΚΕΤΕΣ με βλητική γόμωση
0439	ΓΟΜΩΣΕΙΣ, ΜΟΡΦΟΠΟΙΗΜΕΝΕΣ, χωρίς πυροκροτητή	1	1.2D		1		LQ0	E0	P137	PP70	MP21						1 (B1000C)	V2		CV1 CV2 CV3	S1		0439	ΓΟΜΩΣΕΙΣ, ΜΟΡΦΟΠΟΙΗΜΕΝΕΣ, χωρίς πυροκροτητή
0440	ΓΟΜΩΣΕΙΣ, ΜΟΡΦΟΠΟΙΗΜΕΝΕΣ, χωρίς πυροκροτητή	1	1.4D		1.4		LQ0	E0	P137	PP70	MP21						2 (E)	V2		CV1 CV2 CV3	S1		0440	ΓΟΜΩΣΕΙΣ, ΜΟΡΦΟΠΟΙΗΜΕΝΕΣ, χωρίς πυροκροτητή
0441	ΓΟΜΩΣΕΙΣ, ΜΟΡΦΟΠΟΙΗΜΕΝΕΣ, χωρίς πυροκροτητή	1	1.4S		1.4		LQ0	E0	P137	PP70	MP23						4 (E)			CV1 CV2 CV3	S1		0441	ΓΟΜΩΣΕΙΣ, ΜΟΡΦΟΠΟΙΗΜΕΝΕΣ, χωρίς πυροκροτητή
0442	ΓΟΜΩΣΕΙΣ, ΕΚΡΗΚΤΙΚΑ, ΕΜΠΟΡΙΚΑ χωρίς ΠΥΡΟΚΡΟΤΗΤΗ	1	1.1D		1		LQ0	E0	P137		MP21						1 (B1000C)	V2		CV1 CV2 CV3	S1		0442	ΓΟΜΩΣΕΙΣ, ΕΚΡΗΚΤΙΚΑ, ΕΜΠΟΡΙΚΑ χωρίς ΠΥΡΟΚΡΟΤΗΤΗ
0443	ΓΟΜΩΣΕΙΣ, ΕΚΡΗΚΤΙΚΑ, ΕΜΠΟΡΙΚΑ χωρίς πυροκροτητή	1	1.2D		1		LQ0	E0	P137		MP21						1 (B1000C)	V2		CV1 CV2 CV3	S1		0443	ΓΟΜΩΣΕΙΣ, ΕΚΡΗΚΤΙΚΑ, ΕΜΠΟΡΙΚΑ χωρίς πυροκροτητή
0444	ΓΟΜΩΣΕΙΣ, ΕΚΡΗΚΤΙΚΑ, ΕΜΠΟΡΙΚΑ χωρίς πυροκροτητή	1	1.4D		1.4		LQ0	E0	P137		MP21						2 (E)	V2		CV1 CV2 CV3	S1		0444	ΓΟΜΩΣΕΙΣ, ΕΚΡΗΚΤΙΚΑ, ΕΜΠΟΡΙΚΑ χωρίς πυροκροτητή
0445	ΓΟΜΩΣΕΙΣ, ΕΚΡΗΚΤΙΚΑ, ΕΜΠΟΡΙΚΑ χωρίς πυροκροτητή	1	1.4S		1.4		LQ0	E0	P137		MP23						4 (E)			CV1 CV2 CV3	S1		0445	ΓΟΜΩΣΕΙΣ, ΕΚΡΗΚΤΙΚΑ, ΕΜΠΟΡΙΚΑ χωρίς πυροκροτητή
0446	ΘΗΚΕΣ, ΕΥΦΛΕΚΤΕΣ, ΚΕΝΕΣ, χωρίς εγχυτή	1	1.4C		1.4		LQ0	E0	P136		MP22						2 (E)	V2		CV1 CV2 CV3	S1		0446	ΘΗΚΕΣ, ΕΥΦΛΕΚΤΕΣ, ΚΕΝΕΣ, χωρίς εγχυτή
0447	ΘΗΚΕΣ, ΕΥΦΛΑΙΚΤΕΣ, ΚΕΝΕΣ, χωρίς εγχυτή	1	1.3C		1		LQ0	E0	P136		MP22						1 (C5000D)	V2		CV1 CV2 CV3	S1		0447	ΘΗΚΕΣ, ΕΥΦΛΑΙΚΤΕΣ, ΚΕΝΕΣ, χωρίς εγχυτή
0448	5-ΜΕΡΚΑΠΤΟΤΕΤΡΑΖΟΛ-1-ΟΞΙΚΟ ΟΞΥ	1	1.4C		1.4		LQ0	E0	P114(b)		MP20						2 (E)	V2		CV1 CV2 CV3	S1		0448	5-ΜΕΡΚΑΠΤΟΤΕΤΡΑΖΟΛ-1-ΟΞΙΚΟ ΟΞΥ
0449	ΤΟΡΠΙΛΕΣ, ΥΓΡΩΝ ΚΑΥΣΙΜΩΝ με ή χωρίς εκρηκτική γόμωση	1	1.1J		1		LQ0	E0	P101		MP23						1 (B1000C)	V2		CV1 CV2 CV3	S1		0449	ΤΟΡΠΙΛΕΣ, ΥΓΡΩΝ ΚΑΥΣΙΜΩΝ με ή χωρίς εκρηκτική γόμωση
0450	ΤΟΡΠΙΛΕΣ, ΥΓΡΩΝ ΚΑΥΣΙΜΩΝ με αδρανείς κεφαλές	1	1.3J		1		LQ0	E0	P101		MP23						1 (C)	V2		CV1 CV2 CV3	S1		0450	ΤΟΡΠΙΛΕΣ, ΥΓΡΩΝ ΚΑΥΣΙΜΩΝ με αδρανείς κεφαλές
0451	ΤΟΡΠΙΛΕΣ με εκρηκτική γόμωση	1	1.1D		1		LQ0	E0	P130 LP101	PP67 L1	MP21						1 (B1000C)	V2		CV1 CV2 CV3	S1		0451	ΤΟΡΠΙΛΕΣ με εκρηκτική γόμωση

UN Αριθμ.	Όνομα και περιγραφή	Κλάση	Κωδικός Ταξινόμησης	Ομάδα Συσκευασίας	Ετικέτα	Ειδικές διατάξεις	Περιορισμένες και εξαιρούμενες ποσότητες		Συσκευασία			Φορητές δεξαμενές και εμπορευματοκιβώτια χύδην		ADR δεξαμενή		Όχημα για μεταφορά δεξαμενής	Κατηγορία μεταφοράς (Κωδικός περιορισμού για σήραγγες)	Ειδικές διατάξεις για μεταφορά				Αριθμ. Αναγνώρισης κινδύνου	UN Αριθμ.	Όνομα και περιγραφή
									Οδηγίες συσκευασίας	Ειδικές διατάξεις συσκευασίας	Διατάξεις μικτής συσκευασίας	Οδηγίες	Ειδικές διατάξεις	Κώδικας δεξαμενής	Ειδικές διατάξεις			Κόλα	Χύμα	Φόρτωση, εκφόρτωση και χειρισμός	Διαδικασία			
	3.1.2	2.2	2.2	2.1.1.3	5.2.2	3.3	3.4.6 / 3.5.1.2		4.1.4	4.1.4	4.1.10	4.2.5.2 7.3.2	4.2.5.3	4.3	4.3.5, 6.8.4	9.1.1.2	1.1.3.6 8.6	7.2.4	7.3.3	7.5.11	8.5	5.3.2.3		3.1.2
(1)	(2)	(3a)	(3b)	(4)	(5)	(6)	(7a)	(7b)	(8)	(9a)	(9b)	(10)	(11)	(12)	(13)	(14)	(15)	(16)	(17)	(18)	(19)	(20)	(1)	(2)
0452	ΒΟΜΒΙΔΕΣ, ΕΞΑΣΚΗΣΗΣ, χειρός ή όπλου	1	1.4G		1.4		LQ0	E0	P141		MP23						2 (E)	V2		CV1 CV2 CV3	S1		0452	ΒΟΜΒΙΔΕΣ, ΕΞΑΣΚΗΣΗΣ, χειρός ή όπλου
0453	ΡΟΥΚΕΤΕΣ, LINE-THROWING	1	1.4G		1.4		LQ0	E0	P130		MP23						2 (E)	V2		CV1 CV2 CV3	S1		0453	ΡΟΥΚΕΤΕΣ, LINE-THROWING
0454	ΠΥΡΟΔΟΤΙΚΟΙ ΜΗΧΑΝΙΣΜΟΙ	1	1.4S		1.4		LQ0	E0	P142		MP23						4 (E)			CV1 CV2 CV3	S1		0454	ΠΥΡΟΔΟΤΙΚΟΙ ΜΗΧΑΝΙΣΜΟΙ
0455	ΠΥΡΟΚΡΟΤΗΤΕΣ, ΜΗ-ΗΛΕΚΤΡΙΚΟΙ ΓΙΑ ΑΝΑΤΙΝΑΞΕΙΣ	1	1.4S		1.4		LQ0	E0	P131	PP68	MP23						4 (E)			CV1 CV2 CV3	S1		0455	ΠΥΡΟΚΡΟΤΗΤΕΣ, ΜΗ-ΗΛΕΚΤΡΙΚΟΙ ΓΙΑ ΑΝΑΤΙΝΑΞΕΙΣ
0456	ΠΥΡΟΚΡΟΤΗΤΕΣ, ΗΛΕΚΤΡΙΚΟΙ ΓΙΑ ΑΝΑΤΙΝΑΞΕΙΣ	1	1.4S		1.4		LQ0	E0	P131		MP23						4 (E)			CV1 CV2 CV3	S1		0456	ΠΥΡΟΚΡΟΤΗΤΕΣ, ΗΛΕΚΤΡΙΚΟΙ ΓΙΑ ΑΝΑΤΙΝΑΞΕΙΣ
0457	ΓΟΜΩΣΕΙΣ, ΕΚΡΗΚΤΙΚΕΣ, ΜΕ ΠΛΑΣΤΙΚΟΥΣ ΣΥΝΔΕΣΜΟΥΣ	1	1.1D		1		LQ0	E0	P130		MP21						1 (B1000C)	V2		CV1 CV2 CV3	S1		0457	ΓΟΜΩΣΕΙΣ, ΕΚΡΗΚΤΙΚΕΣ, ΜΕ ΠΛΑΣΤΙΚΟΥΣ ΣΥΝΔΕΣΜΟΥΣ
0458	ΓΟΜΩΣΕΙΣ, ΕΚΡΗΚΤΙΚΕΣ, ΜΕ ΠΛΑΣΤΙΚΟΥΣ ΣΥΝΔΕΣΜΟΥΣ	1	1.2D		1		LQ0	E0	P130		MP21						1 (B1000C)	V2		CV1 CV2 CV3	S1		0458	ΓΟΜΩΣΕΙΣ, ΕΚΡΗΚΤΙΚΕΣ, ΜΕ ΠΛΑΣΤΙΚΟΥΣ ΣΥΝΔΕΣΜΟΥΣ
0459	ΓΟΜΩΣΕΙΣ, ΕΚΡΗΚΤΙΚΕΣ, ΜΕ ΠΛΑΣΤΙΚΟΥΣ ΣΥΝΔΕΣΜΟΥΣ	1	1.4D		1.4		LQ0	E0	P130		MP21						2 (E)	V2		CV1 CV2 CV3	S1		0459	ΓΟΜΩΣΕΙΣ, ΕΚΡΗΚΤΙΚΕΣ, ΜΕ ΠΛΑΣΤΙΚΟΥΣ ΣΥΝΔΕΣΜΟΥΣ
0460	ΓΟΜΩΣΕΙΣ, ΕΚΡΗΚΤΙΚΕΣ, ΜΕ ΠΛΑΣΤΙΚΟΥΣ ΣΥΝΔΕΣΜΟΥΣ	1	1.4S		1.4		LQ0	E0	P130		MP23						4 (E)			CV1 CV2 CV3	S1		0460	ΓΟΜΩΣΕΙΣ, ΕΚΡΗΚΤΙΚΕΣ, ΜΕ ΠΛΑΣΤΙΚΟΥΣ ΣΥΝΔΕΣΜΟΥΣ
0461	ΣΥΣΤΑΤΙΚΑ ΜΕΡΗ, ΕΚΡΗΚΤΙΚΑ ΤΡΕΝΩΝ, Ε.Α.Ο.	1	1.1B		1	178 274	LQ0	E0	P101		MP2						1 (B1000C)	V2		CV1 CV2 CV3	S1		0461	ΣΥΣΤΑΤΙΚΑ ΜΕΡΗ, ΕΚΡΗΚΤΙΚΑ ΤΡΕΝΩΝ, Ε.Α.Ο.
0462	ΕΙΔΗ, ΕΚΡΗΚΤΙΚΑ, Ε.Α.Ο.	1	1.1C		1	178 274	LQ0	E0	P101		MP2						1 (B1000C)	V2		CV1 CV2 CV3	S1		0462	ΕΙΔΗ, ΕΚΡΗΚΤΙΚΑ, Ε.Α.Ο.
0463	ΕΙΔΗ, ΕΚΡΗΚΤΙΚΑ, Ε.Α.Ο.	1	1.1D		1	178 274	LQ0	E0	P101		MP2						1 (B1000C)	V2		CV1 CV2 CV3	S1		0463	ΕΙΔΗ, ΕΚΡΗΚΤΙΚΑ, Ε.Α.Ο.
0464	ΕΙΔΗ, ΕΚΡΗΚΤΙΚΑ, Ε.Α.Ο.	1	1.1E		1	178 274	LQ0	E0	P101		MP2						1 (B1000C)	V2		CV1 CV2 CV3	S1		0464	ΕΙΔΗ, ΕΚΡΗΚΤΙΚΑ, Ε.Α.Ο.
0465	ΕΙΔΗ, ΕΚΡΗΚΤΙΚΑ, Ε.Α.Ο.	1	1.1F		1	178 274	LQ0	E0	P101		MP2						1 (B1000C)	V2		CV1 CV2 CV3	S1		0465	ΕΙΔΗ, ΕΚΡΗΚΤΙΚΑ, Ε.Α.Ο.
0466	ΕΙΔΗ, ΕΚΡΗΚΤΙΚΑ, Ε.Α.Ο.	1	1.2C		1	178 274	LQ0	E0	P101		MP2						1 (B1000C)	V2		CV1 CV2 CV3	S1		0466	ΕΙΔΗ, ΕΚΡΗΚΤΙΚΑ, Ε.Α.Ο.
0467	ΕΙΔΗ, ΕΚΡΗΚΤΙΚΑ, Ε.Α.Ο.	1	1.2D		1	178 274	LQ0	E0	P101		MP2						1 (B1000C)	V2		CV1 CV2 CV3	S1		0467	ΕΙΔΗ, ΕΚΡΗΚΤΙΚΑ, Ε.Α.Ο.
0468	ΕΙΔΗ, ΕΚΡΗΚΤΙΚΑ, Ε.Α.Ο.	1	1.2E		1	178 274	LQ0	E0	P101		MP2						1 (B1000C)	V2		CV1 CV2 CV3	S1		0468	ΕΙΔΗ, ΕΚΡΗΚΤΙΚΑ, Ε.Α.Ο.
0469	ΕΙΔΗ, ΕΚΡΗΚΤΙΚΑ, Ε.Α.Ο.	1	1.2F		1	178 274	LQ0	E0	P101		MP2						1 (B1000C)	V2		CV1 CV2 CV3	S1		0469	ΕΙΔΗ, ΕΚΡΗΚΤΙΚΑ, Ε.Α.Ο.
0470	ΕΙΔΗ, ΕΚΡΗΚΤΙΚΑ, Ε.Α.Ο.	1	1.3C		1	178 274	LQ0	E0	P101		MP2						1 (C5000D)	V2		CV1 CV2 CV3	S1		0470	ΕΙΔΗ, ΕΚΡΗΚΤΙΚΑ, Ε.Α.Ο.
0471	ΕΙΔΗ, ΕΚΡΗΚΤΙΚΑ, Ε.Α.Ο.	1	1.4E		1.4	178 274	LQ0	E0	P101		MP2						2 (E)	V2		CV1 CV2 CV3	S1		0471	ΕΙΔΗ, ΕΚΡΗΚΤΙΚΑ, Ε.Α.Ο.
0472	ΕΙΔΗ, ΕΚΡΗΚΤΙΚΑ, Ε.Α.Ο.	1	1.4F		1.4	178 274	LQ0	E0	P101		MP2						2 (E)	V2		CV1 CV2 CV3	S1		0472	ΕΙΔΗ, ΕΚΡΗΚΤΙΚΑ, Ε.Α.Ο.
0473	ΟΥΣΙΕΣ, ΕΚΡΗΚΤΙΚΩΝ, Ε.Α.Ο.	1	1.1A		1	178 274	LQ0	E0	P101		MP2						0 (B)	V2		CV1 CV2 CV3	S1		0473	ΟΥΣΙΕΣ, ΕΚΡΗΚΤΙΚΩΝ, Ε.Α.Ο.
0474	ΟΥΣΙΕΣ, ΕΚΡΗΚΤΙΚΩΝ, Ε.Α.Ο.	1	1.1C		1	178 274	LQ0	E0	P101		MP2						1 (B1000C)	V2 V3		CV1 CV2 CV3	S1		0474	ΟΥΣΙΕΣ, ΕΚΡΗΚΤΙΚΩΝ, Ε.Α.Ο.

UN Αριθμ.	Όνομα και περιγραφή	Κλάση	Κωδι-κός Ταξινό-μησης	Ομάδα Συσκευασί ας	Ετι-κέτα	Ειδικές διατάξεις	Περιορισμένες και εξαιρούμενες ποσότητες		Συσκευασία			Φορητές δεξαμενές και εμπορευματοκιβώτια χύδην		ADR δεξαμενή		Όχημα για μεταφορά δεξαμενής	Κατηγορία μεταφοράς (Κωδικός περιορισμού για σήραγγες)	Ειδικές διατάξεις για μεταφορά				Αριθμ. Αναγνώρισης κινδύνου	UN Αριθμ.	Όνομα και περιγραφή
									Οδηγίες συσκευασίας	Ειδικές διατάξεις συσκευασίας	Διατάξεις μικτής συσκευασίας	Οδηγίες	Ειδικές διατάξεις	Κώδικας δεξαμενής	Ειδικές διατάξεις			Κόλα	Χύμα	Φόρτωση, εκφόρτωση και χειρισμός	Διαδικασία			
	3.1.2	2.2	2.2	2.1.1.3	5.2.2	3.3	3.4.6 / 3.5.1.2		4.1.4	4.1.4	4.1.10	4.2.5.2 7.3.2	4.2.5.3	4.3	4.3.5, 6.8.4	9.1.1.2	1.1.3.6 8.6	7.2.4	7.3.3	7.5.11	8.5	5.3.2.3		3.1.2
(1)	(2)	(3a)	(3b)	(4)	(5)	(6)	(7a)	(7b)	(8)	(9a)	(9b)	(10)	(11)	(12)	(13)	(14)	(15)	(16)	(17)	(18)	(19)	(20)	(1)	(2)
0475	ΟΥΣΙΕΣ, ΕΚΡΗΚΤΙΚΩΝ, Ε.Α.Ο.	1	1.1D		1	178 274	LQ0	E0	P101		MP2						1 (B1000C)	V2 V3		CV1 CV2 CV3	S1		0475	ΟΥΣΙΕΣ, ΕΚΡΗΚΤΙΚΩΝ, Ε.Α.Ο.
0476	ΟΥΣΙΕΣ, ΕΚΡΗΚΤΙΚΩΝ, Ε.Α.Ο.	1	1.1G		1	178 274	LQ0	E0	P101		MP2						1 (B1000C)	V2 V3		CV1 CV2 CV3	S1		0476	ΟΥΣΙΕΣ, ΕΚΡΗΚΤΙΚΩΝ, Ε.Α.Ο.
0477	ΟΥΣΙΕΣ, ΕΚΡΗΚΤΙΚΩΝ, Ε.Α.Ο.	1	1.3C		1	178 274	LQ0	E0	P101		MP2						1 (C5000D)	V2 V3		CV1 CV2 CV3	S1		0477	ΟΥΣΙΕΣ, ΕΚΡΗΚΤΙΚΩΝ, Ε.Α.Ο.
0478	ΟΥΣΙΕΣ, ΕΚΡΗΚΤΙΚΩΝ, Ε.Α.Ο.	1	1.3G		1	178 274	LQ0	E0	P101		MP2						1 (C5000D)	V2 V3		CV1 CV2 CV3	S1		0478	ΟΥΣΙΕΣ, ΕΚΡΗΚΤΙΚΩΝ, Ε.Α.Ο.
0479	ΟΥΣΙΕΣ, ΕΚΡΗΚΤΙΚΩΝ, Ε.Α.Ο.	1	1.4C		1.4	178 274	LQ0	E0	P101		MP2						2 (E)	V2		CV1 CV2 CV3	S1		0479	ΟΥΣΙΕΣ, ΕΚΡΗΚΤΙΚΩΝ, Ε.Α.Ο.
0480	ΟΥΣΙΕΣ, ΕΚΡΗΚΤΙΚΩΝ, Ε.Α.Ο.	1	1.4D		1.4	178 274	LQ0	E0	P101		MP2						2 (E)	V2		CV1 CV2 CV3	S1		0480	ΟΥΣΙΕΣ, ΕΚΡΗΚΤΙΚΩΝ, Ε.Α.Ο.
0481	ΟΥΣΙΕΣ, ΕΚΡΗΚΤΙΚΩΝ, Ε.Α.Ο.	1	1.4S		1.4	178 274	LQ0	E0	P101		MP2						4 (E)			CV1 CV2 CV3	S1		0481	ΟΥΣΙΕΣ, ΕΚΡΗΚΤΙΚΩΝ, Ε.Α.Ο.
0482	ΟΥΣΙΕΣ, ΕΚΡΗΚΤΙΚΕΣ, ΠΟΛΥ ΑΠΕΥΑΙΣΘΗΤΟΠΟΙΗΜΕΝΕΣ ΟΥΣΙΕΣ, EVI), Ε.Α.Ο.	1	1.5D		1.5	178 274	LQ0	E0	P101		MP2						1 (B1000C)	V2		CV1 CV2 CV3	S1		0482	ΟΥΣΙΕΣ, ΕΚΡΗΚΤΙΚΕΣ, ΠΟΛΥ ΑΠΕΥΑΙΣΘΗΤΟΠΟΙΗΜΕΝΕΣ ΟΥΣΙΕΣ, EVI), Ε.Α.Ο.
0483	ΚΥΚΛΟΤΡΙΜΕΘΥΛΕΝΟΤΡΙΝΙΤΡΑΜΙΝΗ (ΚΥΚΛΟΝΙΤΗΣ, ΕΞΟΓΟΝΟ, RDX), ΑΠΕΥΑΙΣΘΗΤΟΠΟΙΗΜΕΝΗ	1	1.1D		1		LQ0	E0	P112(b) P112(c)		MP20						1 (B1000C)	V2 V3		CV1 CV2 CV3	S1		0483	ΚΥΚΛΟΤΡΙΜΕΘΥΛΕΝΟΤΡΙΝΙΤΡΑΜΙΝΗ (ΚΥΚΛΟΝΙΤΗΣ, ΕΞΟΓΟΝΟ, RDX), ΑΠΕΥΑΙΣΘΗΤΟΠΟΙΗΜΕΝΗ
0484	ΚΥΚΛΟΤΕΤΡΑΜΕΘΥΛΕΝΟ-ΤΕΤΡΑ-ΝΙΤΡΑΜΙΝΗ (HMX, ΟΚΤΟΓΟΝΟ), ΑΠΕΥΑΙΣΘΗΤΟΠΟΙΗΜΕΝΟ	1	1.1D		1		LQ0	E0	P112(b) P112(c)		MP20						1 (B1000C)	V2 V3		CV1 CV2 CV3	S1		0484	ΚΥΚΛΟΤΕΤΡΑΜΕΘΥΛΕΝΟ-ΤΕΤΡΑ-ΝΙΤΡΑΜΙΝΗ (HMX, ΟΚΤΟΓΟΝΟ), ΑΠΕΥΑΙΣΘΗΤΟΠΟΙΗΜΕΝΟ
0485	ΟΥΣΙΕΣ, ΕΚΡΗΚΤΙΚΕΣ, Ε.Α.Ο.	1	1.4G		1.4	178 274	LQ0	E0	P101		MP2						2 (E)	V2 V3		CV1 CV2 CV3	S1		0485	ΟΥΣΙΕΣ, ΕΚΡΗΚΤΙΚΕΣ, Ε.Α.Ο.
0486	ΕΙΔΗ, ΕΚΡΗΚΤΙΚΑ, ΕΞΑΙΡΕΤΙΚΑ ΜΗ-ΕΥΑΙΣΘΗΤΑ (ΕΙΔΗ, EEI)	1	1.6N		1.6		LQ0	E0	P101		MP23						2 (E)	V2		CV1 CV2 CV3	S1		0486	ΕΙΔΗ, ΕΚΡΗΚΤΙΚΑ, ΕΞΑΙΡΕΤΙΚΑ ΜΗ-ΕΥΑΙΣΘΗΤΑ (ΕΙΔΗ, EEI)
0487	ΣΗΜΑΤΟΔΟΤΕΣ, ΚΑΠΝΟΥ	1	1.3G		1		LQ0	E0	P135		MP23						1 (C5000D)	V2		CV1 CV2 CV3	S1		0487	ΣΗΜΑΤΟΔΟΤΕΣ, ΚΑΠΝΟΥ
0488	ΠΥΡΟΜΑΧΙΚΑ, ΕΞΑΣΚΗΣΗΣ	1	1.3G		1		LQ0	E0	P130 LP101	PP67 L1	MP23						1 (C5000D)	V2		CV1 CV2 CV3	S1		0488	ΠΥΡΟΜΑΧΙΚΑ, ΕΞΑΣΚΗΣΗΣ
0489	ΔΙΝΙΤΡΟΓΛΥΚΟΛΟΥΡΙΛΙΟ (DINGU)	1	1.1D		1		LQ0	E0	P112(b) P112(c)		MP20						1 (B1000C)	V2 V3		CV1 CV2 CV3	S1		0489	ΔΙΝΙΤΡΟΓΛΥΚΟΛΟΥΡΙΛΙΟ (DINGU)
0490	ΝΙΤΡΟΤΡΙΑΖΟΛΟΝΗ (NTO)	1	1.1D		1		LQ0	E0	P112(b) P112(c)		MP20						1 (B1000C)	V2 V3		CV1 CV2 CV3	S1		0490	ΝΙΤΡΟΤΡΙΑΖΟΛΟΝΗ (NTO)
0491	ΓΟΜΩΣΕΙΣ, ΠΡΟΩΘΗΤΙΚΕΣ	1	1.4C		1.4		LQ0	E0	P143	PP76	MP22						2 (E)	V2		CV1 CV2 CV3	S1		0491	ΓΟΜΩΣΕΙΣ, ΠΡΟΩΘΗΤΙΚΕΣ
0492	ΣΗΜΑΤΟΔΟΤΕΣ, ΣΙΔΗΡΟΔΡΟΜΙΚΩΝ ΓΡΑΜΜΩΝ, ΕΚΡΗΚΤΙΚΑ	1	1.3G		1		LQ0	E0	P135		MP23						1 (C5000D)	V2		CV1 CV2 CV3	S1		0492	ΣΗΜΑΤΟΔΟΤΕΣ, ΣΙΔΗΡΟΔΡΟΜΙΚΩΝ ΓΡΑΜΜΩΝ, ΕΚΡΗΚΤΙΚΑ
0493	ΣΗΜΑΤΟΔΟΤΕΣ, ΣΙΔΗΡΟΔΡΟΜΙΚΩΝ ΓΡΑΜΜΩΝ, ΕΚΡΗΚΤΙΚΑ	1	1.4G		1.4		LQ0	E0	P135		MP23						2 (E)	V2		CV1 CV2 CV3	S1		0493	ΣΗΜΑΤΟΔΟΤΕΣ, ΣΙΔΗΡΟΔΡΟΜΙΚΩΝ ΓΡΑΜΜΩΝ, ΕΚΡΗΚΤΙΚΑ
0494	ΑΕΡΙΟΘΟΥΜΕΝΑ ΔΙΕΙΣΔΥΤΙΚΑ ΟΠΛΑ, ΓΟΜΩΜΕΝΑ για πετρελαιοπηγές, χωρίς πυροκροτητή	1	1.4D		1.4		LQ0	E0	P101		MP21						2 (E)	V2		CV1 CV2 CV3	S1		0494	ΑΕΡΙΟΘΟΥΜΕΝΑ ΔΙΕΙΣΔΥΤΙΚΑ ΟΠΛΑ, ΓΟΜΩΜΕΝΑ για πετρελαιοπηγές, χωρίς πυροκροτητή

UN Αριθμ.	Όνομα και περιγραφή	Κλάση	Κωδικός Ταξινόμησης	Ομάδα Συσκευασίας	Ετικέτα	Ειδικές διατάξεις	Περιορισμένες και εξαιρούμενες ποσότητες		Συσκευασία			Φορητές δεξαμενές και εμπορευματοκιβώτια χύδην		ADR δεξαμενή		Όχημα για μεταφορά δεξαμενής	Κατηγορία μεταφοράς (Κωδικός περιορισμού για σήραγγες)	Ειδικές διατάξεις για μεταφορά				Αριθμ. Αναγνώρισης κινδύνου	UN Αριθμ.	Όνομα και περιγραφή
									Οδηγίες συσκευασίας	Ειδικές διατάξεις συσκευασίας	Διατάξεις μικτής συσκευασίας	Οδηγίες	Ειδικές διατάξεις	Κώδικας δεξαμενής	Ειδικές διατάξεις			Κλάδι	Χύμα	Φόρτωση, εκφόρτωση και χειρισμός	Διαδικασία			
	3.1.2	2.2	2.2	2.1.1.3	5.2.2	3.3	3.4.6 / 3.5.1.2		4.1.4	4.1.4	4.1.10	4.2.5.2 7.3.2	4.2.5.3	4.3	4.3.5, 6.8.4	9.1.1.2	1.1.3.6 8.6	7.2.4	7.3.3	7.5.11	8.5	5.3.2.3		3.1.2
(1)	(2)	(3a)	(3b)	(4)	(5)	(6)	(7a)	(7b)	(8)	(9a)	(9b)	(10)	(11)	(12)	(13)	(14)	(15)	(16)	(17)	(18)	(19)	(20)	(1)	(2)
0495	ΠΡΟΩΘΗΤΙΚΟ ΚΑΥΣΙΜΟ, ΥΓΡΟ	1	1.3C		1	224	LQ0	E0	P115	PP53 PP54 PP57 PP58	MP20						1 (C5000D)	V2		CV1 CV2 CV3	S1		0495	ΠΡΟΩΘΗΤΙΚΟ ΚΑΥΣΙΜΟ, ΥΓΡΟ
0496	ΟΚΤΟΝΑΛΗ	1	1.1D		1		LQ0	E0	P112(b) P112(c)		MP20						1 (B1000C)	V2 V3		CV1 CV2 CV3	S1		0496	ΟΚΤΟΝΑΛΗ
0497	ΠΡΟΩΘΗΤΙΚΟ ΚΑΥΣΙΜΟ, ΥΓΡΟ	1	1.1C		1	224	LQ0	E0	P115	PP53 PP54 PP57 PP58	MP20						1 (B1000C)	V2		CV1 CV2 CV3	S1		0497	ΠΡΟΩΘΗΤΙΚΟ ΚΑΥΣΙΜΟ, ΥΓΡΟ
0498	ΠΡΟΩΘΗΤΙΚΟ ΚΑΥΣΙΜΟ, ΣΤΕΡΕΟ	1	1.1C		1		LQ0	E0	P114(b)		MP20						1 (B1000C)	V2		CV1 CV2 CV3	S1		0498	ΠΡΟΩΘΗΤΙΚΟ ΚΑΥΣΙΜΟ, ΣΤΕΡΕΟ
0499	ΠΡΟΩΘΗΤΙΚΟ ΚΑΥΣΙΜΟ, ΣΤΕΡΕΟ	1	1.3C		1		LQ0	E0	P114(b)		MP20						1 (C5000D)	V2		CV1 CV2 CV3	S1		0499	ΠΡΟΩΘΗΤΙΚΟ ΚΑΥΣΙΜΟ, ΣΤΕΡΕΟ
0500	ΣΥΣΤΗΜΑΤΑ ΠΥΡΟΚΡΟΤΗΤΩΝ, ΜΗ-ΗΛΕΚΤΡΙΚΩΝ για ανατινάξεις	1	1.4S		1.4		LQ0	E0	P131		MP23						4 (E)			CV1 CV2 CV3	S1		0500	ΣΥΣΤΗΜΑΤΑ ΠΥΡΟΚΡΟΤΗΤΩΝ, ΜΗ- ΗΛΕΚΤΡΙΚΩΝ για ανατινάξεις
0501	ΠΡΟΩΘΗΤΙΚΟ ΚΑΥΣΙΜΟ, ΣΤΕΡΕΟ	1	1.4C		1.4		LQ0	E0	P114(b)		MP20						2 (E)	V2		CV1 CV2 CV3	S1		0501	ΠΡΟΩΘΗΤΙΚΟ ΚΑΥΣΙΜΟ, ΣΤΕΡΕΟ
0502	ΡΟΥΚΕΤΕΣ με αδρανείς κεφαλές	1	1.2C		1		LQ0	E0	P130 LP101	PP67 L1	MP22						1 (B1000C)	V2		CV1 CV2 CV3	S1		0502	ΡΟΥΚΕΤΕΣ με αδρανείς κεφαλές
0503	ΣΥΣΚΕΥΕΣ ΠΟΥ ΦΟΥΣΚΩΝΟΥΝ ΑΕΡΟΣΑΚΚΟΥΣ, ΠΥΡΟΤΕΧΝΙΚΕΣ ή ΜΕΡΗ ΑΕΡΟΣΑΚΚΩΝ, ΠΥΡΟΤΕΧΝΙΚΑ ή ΠΡΟΕΝΤΑΤΗΡΕΣ ΖΩΝΩΝ ΑΣΦΑΛΕΙΑΣ,ΠΥΡΟΤΕΧΝΙΚΟΙ	1	1.4G		1.4	235 289	LQ0	E0	P135		MP23						2 (E)	V2		CV1 CV2 CV3	S1		0503	ΣΥΣΚΕΥΕΣ ΠΟΥ ΦΟΥΣΚΩΝΟΥΝ ΑΕΡΟΣΑΚΚΟΥΣ, ΠΥΡΟΤΕΧΝΙΚΕΣ ή ΜΕΡΗ ΑΕΡΟΣΑΚΚΩΝ, ΠΥΡΟΤΕΧΝΙΚΑ ή ΠΡΟΕΝΤΑΤΗΡΕΣ ΖΩΝΩΝ ΑΣΦΑΛΕΙΑΣ,ΠΥΡΟΤΕΧΝΙΚΟΙ
0504	1Η-ΤΕΤΡΑΖΟΛΗ	1	1.1D		1		LQ0	E0	P112(c)	PP48	MP20						1 (B1000C)	V2 V3		CV1 CV2 CV3	S1		0504	1Η-ΤΕΤΡΑΖΟΛΗ
1001	ΑΚΕΤΥΛΕΝΙΟ, ΔΙΑΛΥΜΕΝΟ	2	4F		2.1		LQ0	E0	P200		MP9			PxBN(M)	TU17 TA4 TT9	FL	2 (B/D)			CV9 CV10 CV36	S2	239	1001	ΑΚΕΤΥΛΕΝΙΟ, ΔΙΑΛΥΜΕΝΟ
1002	ΑΕΡΑΣ, ΣΥΜΠΙΕΣΜΕΝΟΣ	2	1A		2.2	292	LQ1	E1	P200		MP9	(M)		CxBN(M)	TA4 TT9	AT	3 (E)			CV9 CV10		20	1002	ΑΕΡΑΣ, ΣΥΜΠΙΕΣΜΕΝΟΣ
1003	ΑΕΡΑΣ, ΒΑΘΙΑΣ ΚΑΤΑΨΥΞΗΣ ΥΓΡΟ	2	3O		2.2 +5.1		LQ0	E0	P203		MP9	T75	TP5 TP22	RxBN	TU7TU19 TA4 TT9	AT	3 (C/E)	V5		CV9 CV11 CV36	S20	225	1003	ΑΕΡΑΣ, ΒΑΘΙΑΣ ΚΑΤΑΨΥΞΗΣ ΥΓΡΟ
1005	ΑΜΜΩΝΙΑ, ΑΝΥΔΡΗ	2	2TC		2.3 +8	23	LQ0	E0	P200		MP9	(M) T50		PxBH(M)	TA4 TT8 TT9	AT	1 (C/D)			CV9 CV10 CV36	S14	268	1005	ΑΜΜΩΝΙΑ, ΑΝΥΔΡΗ
1006	ΑΡΓΟ, ΣΥΜΠΙΕΣΜΕΝΟ	2	1A		2.2		LQ1	E1	P200		MP9	(M)		CxBN(M)	TA4 TT9	AT	3 (E)			CV9 CV10 CV36		20	1006	ΑΡΓΟ, ΣΥΜΠΙΕΣΜΕΝΟ
1008	ΤΡΙΦΘΟΡΙΟΥΧΟ ΒΟΡΙΟ	2	2TC		2.3 +8		LQ0	E0	P200		MP9	(M)		PxBH(M)	TA4 TT9	AT	1 (C/D)			CV9 CV10 CV36	S14	268	1008	ΤΡΙΦΘΟΡΙΟΥΧΟ ΒΟΡΙΟ
1009	ΒΡΩΜΟΤΡΙΦΘΟΡΟΜΕΘΑΝΙΟ (ΨΥΚΤΙΚΟ ΑΕΡΙΟ R 13B1)	2	2A		2.2		LQ1	E1	P200		MP9	(M) T50		PxBN(M)	TA4 TT9	AT	3 (C/E)			CV9 CV10 CV36		20	1009	ΒΡΩΜΟΤΡΙΦΘΟΡΟΜΕΘΑΝΙΟ (ΨΥΚΤΙΚΟ ΑΕΡΙΟ R 13B1)
1010	ΒΟΥΤΑΔΙΕΝΙΑ, ΣΤΑΘΕΡΟΠΟΙΗΜΕΝΑ, ή ΜΙΓΜΑ ΒΟΥΤΑΔΙΕΝΙΩΝ ΚΑΙ ΥΔΡΟΓΟΝΑΝΘΡΑΚΩΝ, ΣΤΑΘΕΡΟΠΟΙΗΜΕΝΟ με τάση ατμών στους 70 °C που δεν υπερβαίνει 1.1MPa (11bar) και πυκνότητα στους 50 °C όχι χαμηλότερη από 0.525 kg/l	2	2F		2.1	618	LQ0	E0	P200		MP9	(M) T50		PxBN(M)	TA4 TT9	FL	2 (B/D)			CV9 CV10 CV36	S2 S20	239	1010	ΒΟΥΤΑΔΙΕΝΙΑ, ΣΤΑΘΕΡΟΠΟΙΗΜΕΝΑ, ή ΜΙΓΜΑ ΒΟΥΤΑΔΙΕΝΙΩΝ ΚΑΙ ΥΔΡΟΓΟΝΑΝΘΡΑΚΩΝ, ΣΤΑΘΕΡΟΠΟΙΗΜΕΝΟ, με τάση ατμών στους 70 °C που δεν υπερβαίνει 1.1MPa (1 1bar) και πυκνότητα στους 50 °C όχι χαμηλότερη από 0.525 kg/l

UN Αριθμ.	Όνομα και περιγραφή	Κλάση	Κωδι-κός Ταξινό-μησης	Ομάδα Συσκευασί ας	Ετι-κέτα	Ειδικές διατάξεις	Περιορισμένες και εξαιρούμενες ποσότητες		Συσκευασία			Φορητές δεξαμενές και εμπορευματοκιβώτια χύδην		ADR δεξαμενή		Όχημα για μεταφορά δεξαμενής	Κατηγορία μεταφοράς (Κωδικός περιορισμού για σήραγγες)	Ειδικές διατάξεις για μεταφορά				Αριθμ. Αναγνώρισης κινδύνου	UN Αριθμ.	Όνομα και περιγραφή
									Οδηγίες συσκευασίας	Ειδικές διατάξεις συσκευασίας	Διατάξεις μικτής συσκευασίας	Οδηγίες	Ειδικές διατάξεις	Κώδικας δεξαμενής	Ειδικές διατάξεις			Κόλα	Χύμα	Φόρτωση, εκφόρτωση και χειρισμός	Διαδικασία			
	3.1.2	2.2	2.2	2.1.1.3	5.2.2	3.3	3.4.6 / 3.5.1.2		4.1.4	4.1.4	4.1.10	4.2.5.2 7.3.2	4.2.5.3	4.3	4.3.5, 6.8.4	9.1.1.2	1.1.3.6 8.6	7.2.4	7.3.3	7.5.11	8.5	5.3.2.3		3.1.2
(1)	(2)	(3a)	(3b)	(4)	(5)	(6)	(7a)	(7b)	(8)	(9a)	(9b)	(10)	(11)	(12)	(13)	(14)	(15)	(16)	(17)	(18)	(19)	(20)	(1)	(2)
1011	ΒΟΥΤΑΝΙΟ	2	2F		2.1	652	LQ0	E0	P200		MP9	(M) T50		PxBN(M)	TA4 TT9	FL	2 (B/D)			CV9 CV10 CV36	S2 S20	23	1011	ΒΟΥΤΑΝΙΟ
1012	ΒΟΥΤΥΛΕΝΙΟΥ ΜΙΓΜΑ ή 1-ΒΟΥΤΥΛΕΝΙΟ ή cis-2-ΒΟΥΤΥΛΕΝΙΟ ή trans-2-ΒΟΥΤΥΛΕΝΙΟ	2	2F		2.1		LQ0	E0	P200		MP9	(M) T50		PxBN(M)	TA4 TT9	FL	2 (B/D)			CV9 CV10 CV36	S2 S20	23	1012	ΒΟΥΤΥΛΕΝΙΟΥ ΜΙΓΜΑ ή 1-ΒΟΥΤΥΛΕΝΙΟ ή cis-2-ΒΟΥΤΥΛΕΝΙΟ ή trans-2-ΒΟΥΤΥΛΕΝΙΟ
1013	ΔΙΟΞΕΙΔΙΟ ΤΟΥ ΑΝΘΡΑΚΑ	2	2A		2.2	584 653	LQ1	E1	P200		MP9	(M)		PxBN(M)	TA4 TT9	AT	3 (C/E)			CV9 CV10 CV36		20	1013	ΔΙΟΞΕΙΔΙΟ ΤΟΥ ΑΝΘΡΑΚΑ
1016	ΜΟΝΟΞΕΙΔΙΟ ΤΟΥ ΑΝΘΡΑΚΑ, ΣΥΜΠΙΕΣΜΕΝΟ	2	1TF		2.3 +2.1		LQ0	E0	P200		MP9	(M)		CxBH(M)	TA4 TT9	FL	1 (B/D)			CV9 CV10 CV36	S2 S14	263	1016	ΜΟΝΟΞΕΙΔΙΟ ΤΟΥ ΑΝΘΡΑΚΑ, ΣΥΜΠΙΕΣΜΕΝΟ
1017	ΧΛΩΡΙΟ	2	2TOC		2.3 +8 +5.1		LQ0	E0	P200		MP9	(M) T50	TP19	P22DH(M)	TA4 TT9	AT	1 (C/D)			CV9 CV10 CV36	S14	265	1017	ΧΛΩΡΙΟ
1018	ΧΛΩΡΙΔΙΦΘΟΡΟΜΕΘΑΝΙΟ (ΨΥΚΤΙΚΟ ΑΕΡΙΟ R 22)	2	2A		2.2		LQ1	E1	P200		MP9	(M) T50		PxBN(M)	TA4 TT9	AT	3 (C/E)			CV9 CV10 CV36		20	1018	ΧΛΩΡΙΔΙΦΘΟΡΟΜΕΘΑΝΙΟ (ΨΥΚΤΙΚΟ ΑΕΡΙΟ R 22)
1020	ΧΛΩΡΟΠΕΝΤΑΦΘΟΡΟΑΙΘΑΝΙΟ (ΨΥΚΤΙΚΟ ΑΕΡΙΟ R 115)	2	2A		2.2		LQ1	E1	P200		MP9	(M) T50		PxBN(M)	TA4 TT9	AT	3 (C/E)			CV9 CV10 CV36		20	1020	ΧΛΩΡΟΠΕΝΤΑΦΘΟΡΟΑΙΘΑΝΙΟ (ΨΥΚΤΙΚΟ ΑΕΡΙΟ R 115)
1021	1-ΧΛΩΡΟ-1,2,2,2-ΤΕΤΡΑΦΘΟΡΟΑΙΘΑΝΙΟ (ΨΥΚΤΙΚΟ ΑΕΡΙΟ R 124)	2	2A		2.2		LQ1	E1	P200		MP9	(M) T50		PxBN(M)	TA4 TT9	AT	3 (C/E)			CV9 CV10 CV36		20	1021	1-ΧΛΩΡΟ-1,2,2,2-ΤΕΤΡΑΦΘΟΡΟΑΙΘΑΝΙΟ (ΨΥΚΤΙΚΟ ΑΕΡΙΟ R 124)
1022	ΧΛΩΡΟΤΡΙΦΘΟΡΟΜΕΘΑΝΙΟ (ΨΥΚΤΙΚΟ ΑΕΡΙΟ R 13)	2	2A		2.2		LQ1	E1	P200		MP9	(M)		PxBN(M)	TA4 TT9	AT	3 (C/E)			CV9 CV10 CV36		20	1022	ΧΛΩΡΟΤΡΙΦΘΟΡΟΜΕΘΑΝΙΟ (ΨΥΚΤΙΚΟ ΑΕΡΙΟ R 13)
1023	ΑΕΡΙΟ ΑΝΘΡΑΚΑ, ΣΥΜΠΙΕΣΜΕΝΟ	2	1TF		2.3 +2.1		LQ0	E0	P200		MP9	(M)		CxBH(M)	TA4 TT9	FL	1 (B/D)			CV9 CV10 CV36	S2 S14	263	1023	ΑΕΡΙΟ ΑΝΘΡΑΚΑ, ΣΥΜΠΙΕΣΜΕΝΟ
1026	ΚΥΑΝΟΓΟΝΟ	2	2TF		2.3 +2.1		LQ0	E0	P200		MP9	(M)		PxBH(M)	TA4 TT9	FL	1 (B/D)			CV9 CV10 CV36	S2 S14	263	1026	ΚΥΑΝΟΓΟΝΟ
1027	ΚΥΚΛΟΠΡΟΠΑΝΙΟ	2	2F		2.1		LQ0	E0	P200		MP9	(M) T50		PxBN(M)	TA4 TT9	FL	2 (B/D)			CV9 CV10 CV36	S2 S20	23	1027	ΚΥΚΛΟΠΡΟΠΑΝΙΟ
1028	ΔΙΧΛΩΡΟΔΙΦΘΟΡΟΜΕΘΑΝΙΟ (ΨΥΚΤΙΚΟ ΑΕΡΙΟ R 12)	2	2A		2.2		LQ1	E1	P200		MP9	(M) T50		PxBN(M)	TA4 TT9	AT	3 (C/E)			CV9 CV10 CV36		20	1028	ΔΙΧΛΩΡΟΔΙΦΘΟΡΟΜΕΘΑΝΙΟ (ΨΥΚΤΙΚΟ ΑΕΡΙΟ R 12)
1029	ΔΙΧΛΩΡΟΦΘΟΡΟΜΕΘΑΝΙΟ (ΨΥΚΤΙΚΟ ΑΕΡΙΟ R 21)	2	2A		2.2		LQ1	E1	P200		MP9	(M) T50		PxBN(M)	TA4 TT9	AT	3 (C/E)			CV9 CV10 CV36		20	1029	ΔΙΧΛΩΡΟΦΘΟΡΟΜΕΘΑΝΙΟ (ΨΥΚΤΙΚΟ ΑΕΡΙΟ R 21)
1030	1,1-ΔΙΦΘΟΡΟΑΙΘΑΝΙΟ (ΨΥΚΤΙΚΟ ΑΕΡΙΟ R 152a)	2	2F		2.1		LQ0	E0	P200		MP9	(M) T50		PxBN(M)	TA4 TT9	FL	2 (B/D)			CV9 CV10 CV36	S2 S20	23	1030	1,1-ΔΙΦΘΟΡΟΑΙΘΑΝΙΟ (ΨΥΚΤΙΚΟ ΑΕΡΙΟ R 152a)
1032	ΔΙΜΕΘΥΛΑΝΙΝΗ, ΑΝΥΔΡΗ	2	2F		2.1		LQ0	E0	P200		MP9	(M) T50		PxBN(M)	TA4 TT9	FL	2 (B/D)			CV9 CV10 CV36	S2 S20	23	1032	ΔΙΜΕΘΥΛΑΝΙΝΗ, ΑΝΥΔΡΗ
1033	ΔΙΜΕΘΥΛΑΙΘΕΡΑΣ	2	2F		2.1		LQ0	E0	P200		MP9	(M) T50		PxBN(M)	TA4 TT9	FL	2 (B/D)			CV9 CV10 CV36	S2 S20	23	1033	ΔΙΜΕΘΥΛΑΙΘΕΡΑΣ
1035	ΑΙΘΑΝΙΟ	2	2F		2.1		LQ0	E0	P200		MP9	(M)		PxBN(M)	TA4 TT9	FL	2 (B/D)			CV9 CV10 CV36	S2 S20	23	1035	ΑΙΘΑΝΙΟ
1036	ΑΙΘΥΛΑΜΙΝΗ	2	2F		2.1		LQ0	E0	P200		MP9	(M) T50		PxBN(M)	TA4 TT9	FL	2 (B/D)			CV9 CV10 CV36	S2 S20	23	1036	ΑΙΘΥΛΑΜΙΝΗ
1037	ΑΙΘΥΛΟΧΛΩΡΙΔΙΟ	2	2F		2.1		LQ0	E0	P200		MP9	(M) T50		PxBN(M)	TA4 TT9	FL	2 (B/D)			CV9 CV10 CV36	S2 S20	23	1037	ΑΙΘΥΛΟΧΛΩΡΙΔΙΟ
1038	ΑΙΘΥΛΕΝΙΟ, ΥΓΡΟ ΥΠΟ ΚΑΤΑΨΥΞΗ	2	3F		2.1		LQ0	E0	P203		MP9	T75	TP5	RxBN	TU18 TA4 TT9	FL	2 (B/D)	V5		CV9 CV11 CV36	S2 S17	223	1038	ΑΙΘΥΛΕΝΙΟ, ΥΓΡΟ ΥΠΟ ΚΑΤΑΨΥΞΗ
1039	ΑΙΘΥΛΟΜΕΘΥΛΑΙΘΕΡΑΣ	2	2F		2.1		LQ0	E0	P200		MP9	(M)		PxBN(M)	TA4 TT9	FL	2 (B/D)			CV9 CV10 CV36	S2 S20	23	1039	ΑΙΘΥΛΟΜΕΘΥΛΑΙΘΕΡΑΣ
1040	ΑΙΘΥΛΕΝΟΞΕΙΔΙΟ	2	2TF		2.3 +2.1		LQ0	E0	P200		MP9	(M)				FL	1 (B/D)			CV9 CV10 CV36	S2 S14	263	1040	ΑΙΘΥΛΕΝΟΞΕΙΔΙΟ

UN Αριθμ.	Όνομα και περιγραφή	Κλάση	Κωδικός Ταξινόμησης	Ομάδα Συσκευασίας	Ετικέτα	Ειδικές διατάξεις	Περιορισμένες και εξαιρούμενες ποσότητες		Συσκευασία			Φορητές δεξαμενές και εμπορευματοκιβώτια χύδην		ADR δεξαμενή		Όχημα για μεταφορά δεξαμενής	Κατηγορία μεταφοράς (Κωδικός περιορισμού για σήραγγες)	Ειδικές διατάξεις για μεταφορά					Αριθμ. Αναγνώρισης κινδύνου	UN Αριθμ.	Όνομα και περιγραφή
									Οδηγίες συσκευασίας	Ειδικές διατάξεις συσκευασίας	Διατάξεις μικτής συσκευασίας	Οδηγίες	Ειδικές διατάξεις	Κώδικας δεξαμενής	Ειδικές διατάξεις			Κόλα	Χύμα	Φόρτωση, εκφόρτωση και χειρισμός	Διαδικασία			
	3.1.2	2.2	2.2	2.1.1.3	5.2.2	3.3	3.4.6 / 3.5.1.2		4.1.4	4.1.4	4.1.10	4.2.5.2 7.3.2	4.2.5.3	4.3	4.3.5, 6.8.4	9.1.1.2	1.1.3.6 8.6	7.2.4	7.3.3	7.5.11	8.5	5.3.2.3		3.1.2
(1)	(2)	(3a)	(3b)	(4)	(5)	(6)	(7a)	(7b)	(8)	(9a)	(9b)	(10)	(11)	(12)	(13)	(14)	(15)	(16)	(17)	(18)	(19)	(20)	(1)	(2)
1040	ΑΙΘΥΛΕΝΟΞΕΙΔΙΟ ΜΕ ΑΖΩΤΟ έως συνολική πίεση 1 MPa (10 bar) στους 50 °C	2	2TF		2.3 +2.1		LQ0	E0	P200		MP9	(M) T50	TP20	PxBH(M)	TA4 TT9	FL	1 (B/D)			CV9 CV10 CV36	S2 S13	263	1040	ΑΙΘΥΛΕΝΟΞΕΙΔΙΟ ΜΕ ΑΖΩΤΟ έως συνολική πίεση 1 MPa (10 bar) στους 50 °C
1041	ΜΕΙΓΜΑ ΑΙΘΥΛΕΝΟΞΕΙΔΙΟΥ ΚΑΙ ΔΙΟΞΕΙΔΙΟΥ ΤΟΥ ΑΝΘΡΑΚΑ με περισσότερο από 9% και λιγότερο από 87% αιθυλενοξείδιο	2	2F		2.1		LQ0	E0	P200		MP9	(M) T50		PxBN(M)	TA4 TT9	FL	2 (B/D)			CV9 CV10 CV36	S2 S20	239	1041	ΜΕΙΓΜΑ ΑΙΘΥΛΕΝΟΞΕΙΔΙΟΥ ΚΑΙ ΔΙΟΞΕΙΔΙΟΥ ΤΟΥ ΑΝΘΡΑΚΑ με περισσότερο από 9% και λιγότερο από 87% αιθυλενοξείδιο
1043	ΛΙΠΑΣΜΑ ΑΜΜΩΝΙΩΣΗΣ ΔΙΑΛΥΜΑ με ελεύθερη αμμωνία	2			2.2	642											(E)						1043	ΛΙΠΑΣΜΑ ΑΜΜΩΝΙΩΣΗΣ ΔΙΑΛΥΜΑ με ελεύθερη αμμωνία
1044	ΠΥΡΟΣΒΕΣΤΗΡΕΣ με συμπιεσμένο ή υγροποιημένο αέριο	2	6A		2.2	225 594	LQ0	E0	P003		MP9						3 (E)			CV9			1044	ΠΥΡΟΣΒΕΣΤΗΡΕΣ με συμπιεσμένο ή υγροποιημένο αέριο
1045	ΦΘΟΡΙΟ, ΣΥΜΠΙΕΣΜΕΝΟ	2	1TOC		2.3 +5.1 +8		LQ0	E0	P200		MP9						1 (D)			CV9 CV10 CV36	S14		1045	ΦΘΟΡΙΟ, ΣΥΜΠΙΕΣΜΕΝΟ
1046	ΗΛΙΟ, ΣΥΜΠΙΕΣΜΕΝΟ	2	1A		2.2		LQ1	E1	P200		MP9	(M)		CxBN(M)	TA4 TT9	AT	3 (E)			CV9 CV10 CV36		20	1046	ΗΛΙΟ, ΣΥΜΠΙΕΣΜΕΝΟ
1048	ΥΔΡΟΒΡΩΜΙΟ, ΑΝΥΔΡΟ	2	2TC		2.3 +8		LQ0	E0	P200		MP9	(M)		PxBH(M)	TA4 TT9	AT	1 (C/D)			CV9 CV10 CV36	S14	268	1048	ΥΔΡΟΒΡΩΜΙΟ, ΑΝΥΔΡΟ
1049	ΥΔΡΟΓΟΝΟ, ΣΥΜΠΙΕΣΜΕΝΟ	2	1F		2.1		LQ0	E0	P200		MP9	(M)		CxBN(M)	TA4 TT9	FL	2 (B/D)			CV9 CV10 CV36	S2 S20	23	1049	ΥΔΡΟΓΟΝΟ, ΣΥΜΠΙΕΣΜΕΝΟ
1050	ΥΔΡΟΧΛΩΡΙΟ, ΑΝΥΔΡΟ	2	2TC		2.3 +8		LQ0	E0	P200		MP9	(M)		PxBH(M)	TA4 TT9	AT	1 (C/D)			CV9 CV10 CV36	S14	268	1050	ΥΔΡΟΧΛΩΡΙΟ, ΑΝΥΔΡΟ
1051	ΥΔΡΟΚΥΑΝΙΟ, ΣΤΑΘΕΡΟΠΟΙΗΜΕΝΟ που περιέχει λιγότερο από 3% νερό	6.1	TF1	I	6.1 +3	603	LQ0	E5	P200		MP2						0 (D)			CV1 CV13 CV28	S2 S9 S10 S14		1051	ΥΔΡΟΚΥΑΝΙΟ, ΣΤΑΘΕΡΟΠΟΙΗΜΕΝΟ που περιέχει λιγότερο από 3% νερό
1052	ΥΔΡΟΦΘΟΡΙΟ, ΑΝΥΔΡΟ	8	CT1	I	8 +6.1		LQ0	E0	P200		MP2	T10	TP2	L21DH(+)	TU14 TU34 TC1 TE21 TM3 TA4 TT9	AT	1 (C/D)			CV13 CV28 CV34	S17	886	1052	ΥΔΡΟΦΘΟΡΙΟ, ΑΝΥΔΡΟ
1053	ΥΔΡΟΘΕΙΟ	2	2TF		2.3 +2.1		LQ0	E0	P200		MP9	(M)		PxDH(M)	TA4 TT9	FL	1 (B/D)			CV9 CV10 CV36	S2 S14	263	1053	ΥΔΡΟΘΕΙΟ
1055	ΙΣΟΒΟΥΤΥΛΕΝΙΟ	2	2F		2.1		LQ0	E0	P200		MP9	(M) T50		PxBN(M)	TA4 TT9	FL	2 (B/D)			CV9 CV10 CV36	S2 S20	23	1055	ΙΣΟΒΟΥΤΥΛΕΝΙΟ
1056	ΚΡΥΠΤΟ, ΣΥΜΠΙΕΣΜΕΝΟ	2	1A		2.2		LQ1	E1	P200		MP9	(M)		CxBN(M)	TA4 TT9	AT	3 (E)			CV9 CV10 CV36		20	1056	ΚΡΥΠΤΟ, ΣΥΜΠΙΕΣΜΕΝΟ
1057	ΑΝΑΠΤΗΡΕΣ ή ΑΝΤΑΛΛΑΚΤΙΚΑ ΑΝΑΠΤΗΡΩΝ που περιέχουν εύφλεκτα αέρια	2	6F		2.1	201 654	LQ0	E0	P002	PP84 RR5	MP9						2 (D)			CV9	S2		1057	ΑΝΑΠΤΗΡΕΣ ή ΑΝΤΑΛΛΑΚΤΙΚΑ ΑΝΑΠΤΗΡΩΝ που περιέχουν εύφλεκτα αέρια
1058	ΥΓΡΟΠΟΙΗΜΕΝΑ ΑΕΡΙΑ, μη-εύφλεκτα, φορτισμένα με άζωτο, διοξείδιο του άνθρακα ή αέρα	2	2A		2.2		LQ1	E1	P200		MP9	(M)		PxBN(M)	TA4 TT9	AT	3 (C/E)			CV9 CV10 CV36		20	1058	ΥΓΡΟΠΟΙΗΜΕΝΑ ΑΕΡΙΑ, μη-εύφλεκτα, φορτισμένα με άζωτο, διοξείδιο του άνθρακα ή αέρα
1060	ΜΕΙΓΜΑ ΜΕΘΥΛΑΚΕΤΥΛΕΝΙΟΥ ΚΑΙ ΠΡΟΠΑΔΙΕΝΙΟΥ, ΣΤΑΘΕΡΟΠΟΙΗΜΕΝΟ όπως μίγμα P1 ή μίγμα P2	2	2F		2.1	581	LQ0	E0	P200		MP9	(M) T50		PxBN(M)	TA4 TT9	FL	2 (B/D)			CV9 CV10 CV36	S2 S20	239	1060	ΜΕΙΓΜΑ ΜΕΘΥΛΑΚΕΤΥΛΕΝΙΟΥ ΚΑΙ ΠΡΟΠΑΔΙΕΝΙΟΥ, ΣΤΑΘΕΡΟΠΟΙΗΜΕΝΟ όπως μίγμα P1 ή μίγμα P2
1061	ΜΕΘΥΛΑΜΙΝΗ, ΑΝΥΔΡΗ	2	2F		2.1		LQ0	E0	P200		MP9	(M) T50		PxBN(M)	TA4 TT9	FL	2 (B/D)			CV9 CV10 CV36	S2 S20	23	1061	ΜΕΘΥΛΑΜΙΝΗ, ΑΝΥΔΡΗ
1062	ΜΕΘΥΛΟΒΡΩΜΙΔΙΟ με όχι περισσότερο από 2% χλωροπικρίνη	2	2T		2.3	23	LQ0	E0	P200		MP9	(M) T50		PxBH(M)	TA4 TT9	AT	1 (C/D)			CV9 CV10 CV36	S17	26	1062	ΜΕΘΥΛΟΒΡΩΜΙΔΙΟ με όχι περισσότερο από 2% χλωροπικρίνη
1063	ΜΕΘΥΛΟΧΛΩΡΙΔΙΟ (ΨΥΚΤΙΚΟ ΑΕΡΙΟ R 40)	2	2F		2.1		LQ0	E0	P200		MP9	(M) T50		PxBN(M)	TA4 TT9	FL	2 (B/D)			CV9 CV10 CV36	S2 S20	23	1063	ΜΕΘΥΛΟΧΛΩΡΙΔΙΟ (ΨΥΚΤΙΚΟ ΑΕΡΙΟ R 40)
1064	ΜΕΘΥΛΟΜΕΡΚΑΠΤΑΝΗ	2	2TF		2.3 +2.1		LQ0	E0	P200		MP9	(M) T50		PxDH(M)	TA4 TT9	FL	1 (B/D)			CV9 CV10 CV36	S2 S14	263	1064	ΜΕΘΥΛΟΜΕΡΚΑΠΤΑΝΗ
1065	ΝΕΟΝ, ΣΥΜΠΙΕΣΜΕΝΟ	2	1A		2.2		LQ1	E1	P200		MP9	(M)		CxBN(M)	TA4 TT9	AT	3 (E)			CV9 CV10 CV36		20	1065	ΝΕΟΝ, ΣΥΜΠΙΕΣΜΕΝΟ

UN Αριθμ.	Όνομα και περιγραφή	Κλάση	Κωδικός Ταξινόμησης	Ομάδα Συσκευασίας	Ετι-κέτα	Ειδικές διατάξεις	Περιορισμένες και εξαιρούμενες ποσότητες		Συσκευασία			Φορητές δεξαμενές και εμπορευματοκιβώτια χύδην		ADR δεξαμενή		Όχημα για μεταφορά δεξαμενής	Κατηγορία μεταφοράς (Κωδικός περιορισμού για σήραγγες)	Ειδικές διατάξεις για μεταφορά				Αριθμ. Αναγνώρισης κινδύνου	UN Αριθμ.	Όνομα και περιγραφή
									Οδηγίες συσκευασίας	Ειδικές διατάξεις συσκευασίας	Διατάξεις μικτής συσκευασίας	Οδηγίες	Ειδικές διατάξεις	Κώδικας δεξαμενής	Ειδικές διατάξεις			Κόλπα	Χύμα	Φόρτωση, εκφόρτωση και χειρισμός	Διαδικασία			
	3.1.2	2.2	2.2	2.1.1.3	5.2.2	3.3	3.4.6 / 3.5.1.2		4.1.4	4.1.4	4.1.10	4.2.5.2 7.3.2	4.2.5.3	4.3	4.3.5, 6.8.4	9.1.1.2	1.1.3.6 8.6	7.2.4	7.3.3	7.5.11	8.5	5.3.2.3		3.1.2
(1)	(2)	(3a)	(3b)	(4)	(5)	(6)	(7a)	(7b)	(8)	(9a)	(9b)	(10)	(11)	(12)	(13)	(14)	(15)	(16)	(17)	(18)	(19)	(20)	(1)	(2)
1066	ΑΖΩΤΟ, ΣΥΜΠΙΕΣΜΕΝΟ	2	1A		2.2		LQ1	E1	P200		MP9	(M)		CxBN(M)	TA4 TT9	AT	3 (E)			CV9 CV10 CV36		20	1066	ΑΖΩΤΟ, ΣΥΜΠΙΕΣΜΕΝΟ
1067	ΤΕΤΡΟΞΕΙΔΙΟ ΤΟΥ ΔΙΑΖΩΤΟΥ (ΔΙΟΞΕΙΔΙΟ ΤΟΥ ΑΖΩΤΟΥ)	2	2TOC		2.3 +5.1 +8		LQ0	E0	P200		MP9	T50	TP21	PxBH(M)	TU17 TA4 TT9	AT	1 (C/D)			CV9 CV10 CV36	S14	265	1067	ΤΕΤΡΟΞΕΙΔΙΟ ΤΟΥ ΔΙΑΖΩΤΟΥ (ΔΙΟΞΕΙΔΙΟ ΤΟΥ ΑΖΩΤΟΥ)
1069	ΝΙΤΡΟΖΥΛΟΧΛΩΡΙΔΙΟ	2	2TC		2.3 +8		LQ0	E0	P200		MP9						1 (R934D)			CV9 CV10 CV36	S14		1069	ΝΙΤΡΟΖΥΛΟΧΛΩΡΙΔΙΟ
1070	ΥΠΟΞΕΙΔΙΟ ΤΟΥ ΑΖΩΤΟΥ	2	2O		2.2 +5.1	584	LQ0	E0	P200		MP9	(M)		PxBN(M)	TA4 TT9	AT	3 (C/E)			CV9 CV10 CV36		25	1070	ΥΠΟΞΕΙΔΙΟ ΤΟΥ ΑΖΩΤΟΥ
1071	ΑΕΡΙΕΛΑΙΟ, ΣΥΜΠΙΕΣΜΕΝΟ	2	1TF		2.3 +2.1		LQ0	E0	P200		MP9	(M)		CxBH(M)	TA4 TT9	FL	1 (B/D)			CV9 CV10 CV36	S2 S14	263	1071	ΑΕΡΙΕΛΑΙΟ, ΣΥΜΠΙΕΣΜΕΝΟ
1072	ΟΞΥΓΟΝΟ, ΣΥΜΠΙΕΣΜΕΝΟ	2	1O		2.2 +5.1		LQ0	E0	P200		MP9	(M)		CxBN(M)	TA4 TT9	AT	3 (E)			CV9 CV10 CV36		25	1072	ΟΞΥΓΟΝΟ, ΣΥΜΠΙΕΣΜΕΝΟ
1073	ΟΞΥΓΟΝΟ, ΥΓΡΟ ΥΠΟ ΚΑΤΑΨΥΞΗ	2	3O		2.2 +5.1		LQ0	E0	P203		MP9	T75	TP5 TP22	RxBN	TU7TU19	AT	3 (C/E)	V5		CV9 CV11 CV36	S20	225	1073	ΟΞΥΓΟΝΟ, ΥΓΡΟ ΥΠΟ ΚΑΤΑΨΥΞΗ
1075	ΑΕΡΙΑ ΠΕΤΡΕΛΑΙΟΥ, ΥΓΡΟΠΟΙΗΜΕΝΑ	2	2F		2.1	274 583 639	LQ0	E0	P200		MP9	(M) T50		PxBN(M)	TA4 TT9	FL	2 (B/D)			CV9 CV10 CV36	S2 S20	23	1075	ΑΕΡΙΑ ΠΕΤΡΕΛΑΙΟΥ, ΥΓΡΟΠΟΙΗΜΕΝΑ
1076	ΦΩΣΓΕΝΙΟ	2	2TC		2.3 +8		LQ0	E0	P200		MP9			P22DH(M)	TU17	AT	1 (C/D)			CV9 CV10 CV36	S14	268	1076	ΦΩΣΓΕΝΙΟ
1077	ΠΡΟΠΥΛΕΝΙΟ	2	2F		2.1		LQ0	E0	P200		MP9	(M) T50		PxBN(M)	TA4 TT9	FL	2 (B/D)			CV9 CV10 CV36	S2 S20	23	1077	ΠΡΟΠΥΛΕΝΙΟ
1078	ΨΥΚΤΙΚΟ ΑΕΡΙΟ, Ε.Α.Ο., όπως μίγμα F1, μίγμα F2 ή μίγμα F3	2	2A		2.2	274 582	LQ1	E1	P200		MP9	(M) T50		PxBN(M)	TA4 TT9	AT	3 (C/E)			CV9 CV10 CV36		20	1078	ΨΥΚΤΙΚΟ ΑΕΡΙΟ, Ε.Α.Ο., όπως μίγμα F1, μίγμα F2 ή μίγμα F3
1079	ΔΙΟΞΕΙΔΙΟ ΤΟΥ ΘΕΙΟΥ	2	2TC		2.3 +8		LQ0	E0	P200		MP9	(M) T50	TP19	PxDH(M)	TA4 TT9	AT	1 (C/D)			CV9 CV10 CV36	S14	268	1079	ΔΙΟΞΕΙΔΙΟ ΤΟΥ ΘΕΙΟΥ
1080	ΕΞΑΦΘΟΡΙΟΥΧΟ ΘΕΙΟ	2	2A		2.2		LQ1	E1	P200		MP9	(M)		PxBN(M)	TA4 TT9	AT	3 (C/E)			CV9 CV10 CV36		20	1080	ΕΞΑΦΘΟΡΙΟΥΧΟ ΘΕΙΟ
1081	ΤΕΤΡΑΦΘΟΡΟΑΙΘΥΛΕΝΙΟ, ΣΤΑΘΕΡΟΠΟΙΗΜΕΝΟ	2	2F		2.1		LQ0	E0	P200		MP9	(M)				FL	2 (B/D)			CV9 CV10 CV36	S2 S20	239	1081	ΤΕΤΡΑΦΘΟΡΟΑΙΘΥΛΕΝΙΟ, ΣΤΑΘΕΡΟΠΟΙΗΜΕΝΟ
1082	ΤΡΙΦΘΟΡΟΧΛΩΡΟΑΙΘΥΛΕΝΙΟ, ΣΤΑΘΕΡΟΠΟΙΗΜΕΝΟ	2	2TF		2.3 +2.1		LQ0	E0	P200		MP9	(M) T50		PxBH(M)	TA4 TT9	FL	1 (B/D)			CV9 CV10 CV36	S2 S14	263	1082	ΤΡΙΦΘΟΡΟΧΛΩΡΟΑΙΘΥΛΕΝΙΟ, ΣΤΑΘΕΡΟΠΟΙΗΜΕΝΟ
1083	ΤΡΙΜΕΘΥΛΑΜΙΝΗ, ΑΝΥΔΡΗ	2	2F		2.1		LQ0	E0	P200		MP9	(M) T50		PxBN(M)	TA4 TT9	FL	2 (B/D)			CV9 CV10 CV36	S2 S20	23	1083	ΤΡΙΜΕΘΥΛΑΜΙΝΗ, ΑΝΥΔΡΗ
1085	ΒΙΝΥΛΟΒΡΩΜΙΔΙΟ, ΣΤΑΘΕΡΟΠΟΙΗΜΕΝΟ	2	2F		2.1		LQ0	E0	P200		MP9	(M) T50		PxBN(M)	TA4 TT9	FL	2 (B/D)			CV9 CV10 CV36	S2 S20	239	1085	ΒΙΝΥΛΟΒΡΩΜΙΔΙΟ, ΣΤΑΘΕΡΟΠΟΙΗΜΕΝΟ
1086	ΒΙΝΥΛΟΧΡΩΜΙΔΙΟ, ΣΤΑΘΕΡΟΠΟΙΗΜΕΝΟ	2	2F		2.1		LQ0	E0	P200		MP9	(M) T50		PxBN(M)	TA4 TT9	FL	2 (B/D)			CV9 CV10 CV36	S2 S20	239	1086	ΒΙΝΥΛΟΧΡΩΜΙΔΙΟ, ΣΤΑΘΕΡΟΠΟΙΗΜΕΝΟ
1087	ΒΙΝΥΜΕΘΥΛΑΙΘΕΡΑΣ, ΣΤΑΘΕΡΟΠΟΙΗΜΕΝΟΣ	2	2F		2.1		LQ0	E0	P200		MP9	(M) T50		PxBN(M)	TA4 TT9	FL	2 (B/D)			CV9 CV10 CV36	S2 S20	239	1087	ΒΙΝΥΜΕΘΥΛΑΙΘΕΡΑΣ, ΣΤΑΘΕΡΟΠΟΙΗΜΕΝΟΣ
1088	ΑΚΕΤΑΛΗ	3	F1	II	3		LQ4	E2	P001 IBC02 R001		MP19	T4	TP1	LGBF		FL	2 (D/E)				S2 S20	33	1088	ΑΚΕΤΑΛΗ
1089	ΑΚΕΤΑΛΔΕΫΔΗ	3	F1	I	3		LQ3	E3	P001		MP7 MP17	T11	TP2 TP7	L4BN	TU8	FL	1 (D/E)				S2 S20	33	1089	ΑΚΕΤΑΛΔΕΫΔΗ
1090	ΑΚΕΤΟΝΗ	3	F1	II	3		LQ4	E2	P001 IBC02 R001		MP19	T4	TP1	LGBF		FL	2 (D/E)				S2 S20	33	1090	ΑΚΕΤΟΝΗ
1091	ΕΛΑΙΑ ΑΚΕΤΟΝΗΣ	3	F1	II	3		LQ4	E2	P001 IBC02 R001		MP19	T4	TP1 TP8	LGBF		FL	2 (D/E)				S2 S20	33	1091	ΕΛΑΙΑ ΑΚΕΤΟΝΗΣ
1092	ΑΚΡΟΛΕΪΝΗ, ΣΤΑΘΕΡΟΠΟΙΗΜΕΝΗ	6.1	TF1	I	6.1 +3		LQ0	E5	P601		MP8 MP17	T22	TP2 TP7 TP35	L10CH	TU14TU15 TE19TE21	FL	1 (C/D)			CV1 CV13 CV28	S2 S9 S14	663	1092	ΑΚΡΟΛΕΪΝΗ, ΣΤΑΘΕΡΟΠΟΙΗΜΕΝΗ

UN Αριθμ.	Όνομα και περιγραφή	Κλάση	Κωδικός Ταξινόμησης	Ομάδα Συσκευασίας	Ετικέτα	Ειδικές διατάξεις	Περιορισμένες και εξαιρούμενες ποσότητες		Συσκευασία			Φορητές δεξαμενές και εμπορευματοκιβώτια χύδην		ADR δεξαμενή		Όχημα για μεταφορά δεξαμενής	Κατηγορία μεταφοράς (Κωδικός περιορισμού για σήραγγες)	Ειδικές διατάξεις για μεταφορά				Αριθμ. Αναγνώρισης κινδύνου	UN Αριθμ.	Όνομα και περιγραφή
									Οδηγίες συσκευασίας	Ειδικές διατάξεις συσκευασίας	Διατάξεις μικτής συσκευασίας	Οδηγίες	Ειδικές διατάξεις	Κώδικας δεξαμενής	Ειδικές διατάξεις			Κάλα	Χύμα	Φόρτωση, εκφόρτωση και ανάμιξη	Διαδικασία			
	3.1.2	2.2	2.2	2.1.1.3	5.2.2	3.3	3.4.6 / 3.5.1.2		4.1.4	4.1.4	4.1.10	4.2.5.2 7.3.2	4.2.5.3	4.3	4.3.5, 6.8.4	9.1.1.2	1.1.3.6 8.6	7.2.4	7.3.3	7.5.11	8.5	5.3.2.3		3.1.2
(1)	(2)	(3a)	(3b)	(4)	(5)	(6)	(7a)	(7b)	(8)	(9a)	(9b)	(10)	(11)	(12)	(13)	(14)	(15)	(16)	(17)	(18)	(19)	(20)	(1)	(2)
1093	ΑΚΡΥΛΟΝΙΤΡΙΛΙΟ, ΣΤΑΘΕΡΟΠΟΙΗΜΕΝΟ	3	FT1	I	3 +6.1		LQ0	E0	P001		MP7 MP17	T14	TP2	L10CH	TU14TU15 TE21	FL	1 (C/E)			CV13 CV28	S2 S22	336	1093	ΑΚΡΥΛΟΝΙΤΡΙΛΙΟ, ΣΤΑΘΕΡΟΠΟΙΗΜΕΝΟ
1098	ΑΛΛΥΛΙΚΗ ΑΛΚΟΟΛΗ	6.1	TF1	I	6.1 +3		LQ0	E5	P602		MP8 MP17	T20	TP2 TP35	L10CH	TU14TU15 TE19TE21	FL	1 (C/D)			CV1 CV13 CV28	S2 S9 S14	663	1098	ΑΛΛΥΛΙΚΗ ΑΛΚΟΟΛΗ
1099	ΑΛΛΥΛΙΚΟ ΒΡΩΜΙΔΙΟ	3	FT1	I	3 +6.1		LQ0	E0	P001		MP7 MP17	T14	TP2	L10CH	TU14TU15 TE21	FL	1 (C/E)			CV13 CV28	S2 S22	336	1099	ΑΛΛΥΛΙΚΟ ΒΡΩΜΙΔΙΟ
1100	ΑΛΛΥΛΙΚΟ ΧΛΩΡΙΔΙΟ	3	FT1	I	3 +6.1		LQ0	E0	P001		MP7 MP17	T14	TP2	L10CH	TU14TU15 TE21	FL	1 (C/E)			CV13 CV28	S2 S22+V482	336	1100	ΑΛΛΥΛΙΚΟ ΧΛΩΡΙΔΙΟ
1104	ΟΞΙΚΟΙ ΑΜΥΛΕΣΤΕΡΕΣ	3	F1	III	3		LQ7	E1	P001 IBC03 LP01 R001		MP19	T2	TP1	LGBF		FL	3 (E)				S2	30	1104	ΟΞΙΚΟΙ ΑΜΥΛΕΣΤΕΡΕΣ
1105	ΠΕΝΤΑΝΟΛΕΣ	3	F1	II	3		LQ4	E2	P001 IBC02 R001		MP19	T4	TP1 TP29	LGBF		FL	2 (D/E)				S2 S20	33	1105	ΠΕΝΤΑΝΟΛΕΣ
1105	ΠΕΝΤΑΝΟΛΕΣ	3	F1	III	3		LQ7	E1	P001 IBC03 LP01 R001		MP19	T2	TP1	LGBF		FL	3 (E)				S2	30	1105	ΠΕΝΤΑΝΟΛΕΣ
1106	ΑΜΥΛΑΜΙΝΗ	3	FC	II	3 +8		LQ4	E2	P001 IBC02		MP19	T7	TP1	L4BH		FL	2 (D/E)				S2 S20	338	1106	ΑΜΥΛΑΜΙΝΗ
1106	ΑΜΥΛΑΜΙΝΗ	3	FC	III	3 +8		LQ7	E1	P001 IBC03 R001		MP19	T4	TP1	L4BN		FL	3 (E)				S2	38	1106	ΑΜΥΛΑΜΙΝΗ
1107	ΑΜΥΛΙΚΟ ΧΛΩΡΙΔΙΟ	3	F1	II	3		LQ4	E2	P001 IBC02 R001		MP19	T4	TP1	LGBF		FL	2 (D/E)				S2 S20	33	1107	ΑΜΥΛΙΚΟ ΧΛΩΡΙΔΙΟ
1108	1-ΠΕΝΤΕΝΙΟ (Ν-ΑΜΥΛΕΝΙΟ)	3	F1	I	3		LQ3	E3	P001		MP7 MP17	T11	TP2	L4BN		FL	1 (D/E)				S2 S20	33	1108	1-ΠΕΝΤΕΝΙΟ (Ν-ΑΜΥΛΕΝΙΟ)
1109	ΜΥΡΜΗΚΙΚΟΙ ΑΜΥΛΕΣΤΕΡΕΣ	3	F1	III	3		LQ7	E1	P001 IBC03 LP01 R001		MP19	T2	TP1	LGBF		FL	3 (E)				S2	30	1109	ΜΥΡΜΗΚΙΚΟΙ ΑΜΥΛΕΣΤΕΡΕΣ
1110	Ν-ΑΜΥΛΜΕΘΥΛΑΚΕΤΟΝΗ	3	F1	III	3		LQ7	E1	P001 IBC03 LP01 R001		MP19	T2	TP1	LGBF		FL	3 (E)				S2	30	1110	Ν-ΑΜΥΛΜΕΘΥΛΑΚΕΤΟΝΗ
1111	ΑΜΥΛΜΕΡΚΑΠΤΑΝΗ	3	F1	II	3		LQ4	E2	P001 IBC02 R001		MP19	T4	TP1	LGBF		FL	2 (D/E)				S2 S20	33	1111	ΑΜΥΛΜΕΡΚΑΠΤΑΝΗ
1112	ΝΙΤΡΙΚΟ ΑΜΥΛΙΟ	3	F1	III	3		LQ7	E1	P001 IBC03 LP01 R001		MP19	T2	TP1	LGBF		FL	3 (E)				S2	30	1112	ΝΙΤΡΙΚΟ ΑΜΥΛΙΟ
1113	ΝΙΤΡΩΔΕΣ ΑΜΥΛΙΟ	3	F1	II	3		LQ4	E2	P001 IBC02 R001		MP19	T4	TP1	LGBF		FL	2 (D/E)				S2 S20	33	1113	ΝΙΤΡΩΔΕΣ ΑΜΥΛΙΟ
1114	ΒΕΝΖΟΛΙΟ	3	F1	II	3		LQ4	E2	P001 IBC02 R001		MP19	T4	TP1	LGBF		FL	2 (D/E)				S2 S20	33	1114	ΒΕΝΖΟΛΙΟ
1120	ΒΟΥΤΑΝΟΛΕΣ	3	F1	II	3		LQ4	E2	P001 IBC02 R001		MP19	T4	TP1 TP29	LGBF		FL	2 (D/E)				S2 S20	33	1120	ΒΟΥΤΑΝΟΛΕΣ
1120	ΒΟΥΤΑΝΟΛΕΣ	3	F1	III	3		LQ7	E1	P001 IBC03 LP01 R001		MP19	T2	TP1	LGBF		FL	3 (E)				S2	30	1120	ΒΟΥΤΑΝΟΛΕΣ
1123	ΟΞΙΚΟΙ ΒΟΥΤΥΛΕΣΤΕΡΕΣ	3	F1	II	3		LQ4	E2	P001 IBC02 R001		MP19	T4	TP1	LGBF		FL	2 (D/E)				S2 S20	33	1123	ΟΞΙΚΟΙ ΒΟΥΤΥΛΕΣΤΕΡΕΣ
1123	ΟΞΙΚΟΙ ΒΟΥΤΥΛΕΣΤΕΡΕΣ	3	F1	III	3		LQ7	E1	P001 IBC03 LP01 R001		MP19	T2	TP1	LGBF		FL	3 (E)				S2	30	1123	ΟΞΙΚΟΙ ΒΟΥΤΥΛΕΣΤΕΡΕΣ
1125	Ν-ΒΟΥΤΥΛΑΜΙΝΗ	3	FC	II	3 +8		LQ4	E2	P001 IBC02		MP19	T7	TP1	L4BH		FL	2 (D/E)				S2 S20	338	1125	Ν-ΒΟΥΤΥΛΑΜΙΝΗ
1126	1-ΒΡΩΜΟΒΟΥΤΑΝΙΟ	3	F1	II	3		LQ4	E2	P001 IBC02 R001		MP19	T4	TP1	LGBF		FL	2 (D/E)				S2 S20	33	1126	1-ΒΡΩΜΟΒΟΥΤΑΝΙΟ
1127	ΧΛΩΡΟΒΟΥΤΑΝΙΑ	3	F1	II	3		LQ4	E2	P001 IBC02 R001		MP19	T4	TP1	LGBF		FL	2 (D/E)				S2 S20	33	1127	ΧΛΩΡΟΒΟΥΤΑΝΙΑ
1128	Ν-ΜΥΡΜΗΚΙΚΟΣ ΒΟΥΤΥΛΕΣΤΕΡΑΣ	3	F1	II	3		LQ4	E2	P001 IBC02 R001		MP19	T4	TP1	LGBF		FL	2 (D/E)				S2 S20	33	1128	Ν-ΜΥΡΜΗΚΙΚΟΣ ΒΟΥΤΥΛΕΣΤΕΡΑΣ
1129	ΒΟΥΤΥΡΑΛΔΕΫΔΗ	3	F1	II	3		LQ4	E2	P001 IBC02 R001		MP19	T4	TP1	LGBF		FL	2 (D/E)				S2 S20	33	1129	ΒΟΥΤΥΡΑΛΔΕΫΔΗ
1130	ΚΑΜΦΟΡΕΛΑΙΟ	3	F1	III	3		LQ7	E1	P001 IBC03 LP01 R001		MP19	T2	TP1	LGBF		FL	3 (E)				S2	30	1130	ΚΑΜΦΟΡΕΛΑΙΟ

UN Αριθμ.	Όνομα και περιγραφή	Κλάση	Κωδικός Ταξινόμησης	Ομάδα Συσκευασίας	Ετικέτα	Ειδικές διατάξεις	Περιορισμένες και εξαιρούμενες ποσότητες		Συσκευασία			Φορητές δεξαμενές και εμπορευματοκιβώτια χύδην		ADR δεξαμενή		Όχημα για μεταφορά δεξαμενής	Κατηγορία μεταφοράς (Κωδικός περιορισμού για σήραγγες)	Ειδικές διατάξεις για μεταφορά				Αριθμ. Αναγνώρισης κινδύνου	UN Αριθμ.	Όνομα και περιγραφή
									Οδηγίες συσκευασίας	Ειδικές διατάξεις συσκευασίας	Διατάξεις μικτής συσκευασίας	Οδηγίες	Ειδικές διατάξεις	Κώδικας δεξαμενής	Ειδικές διατάξεις			Κάδα	Χύμα	Φόρτωση, εκφόρτωση και χειρισμός	Διαδικασία			
	3.1.2	2.2	2.2	2.1.1.3	5.2.2	3.3	3.4.6 / 3.5.1.2		4.1.4	4.1.4	4.1.10	4.2.5.2 7.3.2	4.2.5.3	4.3	4.3.5, 6.8.4	9.1.1.2	1.1.3.6 8.6	7.2.4	7.3.3	7.5.11	8.5	5.3.2.3		3.1.2
(1)	(2)	(3a)	(3b)	(4)	(5)	(6)	(7a)	(7b)	(8)	(9a)	(9b)	(10)	(11)	(12)	(13)	(14)	(15)	(16)	(17)	(18)	(19)	(20)	(1)	(2)
1131	ΔΙΘΕΙΟΥΧΟΣ ΑΝΘΡΑΚΑΣ	3	FT1	I	3 +6.1		LQ0	E0	P001	PP31	MP7 MP17	T14	TP2 TP7	L10CH	TU14TU15 TE21	FL	1 (C/E)			CV13 CV28	S2 S22	336	1131	ΔΙΘΕΙΟΥΧΟΣ ΑΝΘΡΑΚΑΣ
1133	ΚΟΛΛΩΔΕΙΣ ΥΛΕΣ που περιέχουν εύφλεκτα υγρά	3	F1	I	3		LQ3	E3	P001		MP7 MP17	T11	TP1 TP8 TP27	L4BN		FL	1 (D/E)				S2 S20	33	1133	ΚΟΛΛΩΔΕΙΣ ΥΛΕΣ που περιέχουν εύφλεκτα υγρά
1133	ΚΟΛΛΩΔΕΙΣ ΟΥΣΙΕΣ που περιέχουν εύφλεκτα υγρά (τάση ατμών στους 50 °C περισσότερο από 110kPa)	3	F1	II	3	640C	LQ6	E2	P001	PP1	MP19	T4	TP1 TP8	L1.5BN		FL	2 (D/E)				S2 S20	33	1133	ΚΟΛΛΩΔΕΙΣ ΟΥΣΙΕΣ που περιέχουν εύφλεκτα υγρά (τάση ατμών στους 50 °C περισσότερο από 110kPa)
1133	ΚΟΛΛΩΔΕΙΣ ΟΥΣΙΕΣ που περιέχουν εύφλεκτα υγρά (τάση ατμών στους 50 °C όχι περισσότερο από 110kPa)	3	F1	II	3	640D	LQ6	E2	P001 IBC02 R001	PP1	MP19	T4	TP1 TP8	LGBF		FL	2 (D/E)				S2 S20	33	1133	ΚΟΛΛΩΔΕΙΣ ΟΥΣΙΕΣ που περιέχουν εύφλεκτα υγρά (τάση ατμών στους 50 °C όχι περισσότερο από 110kPa)
1133	ΚΟΛΛΩΔΕΙΣ ΟΥΣΙΕΣ που περιέχουν εύφλεκτα υγρά	3	F1	III	3	640E	LQ7	E1	P001 IBC03 LP01 R001	PP1	MP19	T2	TP1	LGBF		FL	3 (E)				S2	30	1133	ΚΟΛΛΩΔΕΙΣ ΟΥΣΙΕΣ που περιέχουν εύφλεκτα υγρά
1133	ΚΟΛΛΩΔΕΙΣ ΟΥΣΙΕΣ που περιέχουν εύφλεκτα υγρά (με σημείο ανάφλεξης χαμηλότερο από 23°C και εξώδες σύμφωνα με την 2.2.3.1.4) (σημείο βρασμού όχι περισσότερο από 35°C)	3	F1	III	3	640F	LQ7	E1	P001 LP01 R001	PP1	MP19	T2	TP1	L4BN		FL	3 (E)				S2	33	1133	ΚΟΛΛΩΔΕΙΣ ΟΥΣΙΕΣ που περιέχουν εύφλεκτα υγρά (με σημείο ανάφλεξης χαμηλότερο από 23°C και εξώδες σύμφωνα με την 2.2.3.1.4) (σημείο βρασμού όχι περισσότερο από 35°C)
1133	ΚΟΛΛΩΔΕΙΣ ΟΥΣΙΕΣ που περιέχουν εύφλεκτα υγρά (με σημείο ανάφλεξης χαμηλότερο από 23°C και εξώδες σύμφωνα με την 2.2.3.1.4) (τάση ατμού στους υψηλότερη από 50 °C, σημείο βρασμού όχι περισσότερο από 35°C)	3	F1	III	3	640G	LQ7		P001 LP01 R001	PP1	MP19	T2	TP1	L1.5BN		FL	3 (E)				S2	33	1133	ΚΟΛΛΩΔΕΙΣ ΟΥΣΙΕΣ που περιέχουν εύφλεκτα υγρά (με σημείο ανάφλεξης χαμηλότερο από 23°C και εξώδες σύμφωνα με την 2.2.3.1.4) (τάση ατμού στους υψηλότερη από 50 °C, σημείο βρασμού όχι περισσότερο από 35°C)
1133	ΚΟΛΛΩΔΕΙΣ ΟΥΣΙΕΣ που περιέχουν εύφλεκτα υγρά (με σημείο ανάφλεξης χαμηλότερο από 23°C και εξώδες σύμφωνα με την 2.2.3.1.4) (τάση ατμών στους 50 °C όχι περισσότερο από 110 kPa)	3	F1	III	3	640H	LQ7	E1	P001 IBC02 LP01 R001	PP1	MP19	T2	TP1	LGBF		FL	3 (E)				S2	33	1133	ΚΟΛΛΩΔΕΙΣ ΟΥΣΙΕΣ που περιέχουν εύφλεκτα υγρά (με σημείο ανάφλεξης χαμηλότερο από 23°C και εξώδες σύμφωνα με την 2.2.3.1.4) (τάση ατμών στους 50 °C όχι περισσότερο από 110 kPa)
1134	ΧΛΩΡΟΒΕΝΖΟΛΙΟ	3	F1	III	3		LQ7	E1	P001 IBC03 LP01 R001		MP19	T2	TP1	LGBF		FL	3 (E)				S2	30	1134	ΧΛΩΡΟΒΕΝΖΟΛΙΟ
1135	ΑΙΘΥΛΕΝΟΧΛΩΡΥΔΡΙΝΗ	6.1	TF1	I	6.1 +3		LQ0	E5	P001		MP8 MP17	T14	TP2	L10CH	TU14TU15 TE19TE21	FL	1 (C/D)			CV1 CV13 CV28	S2 S9 S14	663	1135	ΑΙΘΥΛΕΝΟΧΛΩΡΥΔΡΙΝΗ
1136	ΚΑΛΑΣΜΑΤΑ ΛΙΘΑΝΘΡΑΚΟΠΙΣΣΑΣ, ΕΥΦΛΕΚΤΑ	3	F1	II	3		LQ4	E2	P001 IBC02 R001		MP19	T4	TP1	LGBF		FL	2 (D/E)				S2 S20	33	1136	ΚΑΛΑΣΜΑΤΑ ΛΙΘΑΝΘΡΑΚΟΠΙΣΣΑΣ, ΕΥΦΛΕΚΤΑ
1136	ΚΑΛΑΣΜΑΤΑ ΛΙΘΑΝΘΡΑΚΟΠΙΣΣΑΣ, ΕΥΦΛΕΚΤΑ	3	F1	III	3		LQ7	E1	P001 IBC03 LP01 R001		MP19	T4	TP1 TP29	LGBF		FL	3 (E)				S2	30	1136	ΚΑΛΑΣΜΑΤΑ ΛΙΘΑΝΘΡΑΚΟΠΙΣΣΑΣ, ΕΥΦΛΕΚΤΑ
1139	ΔΙΑΛΥΜΑ ΕΠΙΚΑΛΥΨΗΣ (περιλαμβάνει επιφανειακές κατεργασίες ή επικαλύψεις που χρησιμοποιούνται για βιομηχανικούς ή άλλους σκοπούς όπως οχήματα με επικάλυψη ή επικαλύψεις βαρελιών)	3	F1	I	3		LQ3	E3	P001		MP7 MP17	T11	TP1 TP8 TP27	L4BN		FL	1 (D/E)				S2 S20	33	1139	ΔΙΑΛΥΜΑ ΕΠΙΚΑΛΥΨΗΣ (περιλαμβάνει επιφανειακές κατεργασίες ή επικαλύψεις που χρησιμοποιούνται για βιομηχανικούς ή άλλους σκοπούς όπως οχήματα με επικάλυψη ή επικαλύψεις βαρελιών)

UN Αριθμ.	Όνομα και περιγραφή	Κλάση	Κωδικός Ταξινόμησης	Ομάδα Συσκευασίας	Ετικέτα	Ειδικές διατάξεις	Περιορισμένες και εξαιρούμενες ποσότητες		Συσκευασία			Φορητές δεξαμενές και εμπορευματοκιβώτια χύδην		ADR δεξαμενή		Όχημα για μεταφορά δεξαμενής	Κατηγορία μεταφοράς (Κωδικός περιορισμού για σήραγγες)	Ειδικές διατάξεις για μεταφορά				Αριθμ. Αναγνώρισης κινδύνου	UN Αριθμ.	Όνομα και περιγραφή
									Οδηγίες συσκευασίας	Ειδικές διατάξεις συσκευασίας	Διατάξεις μικτής συσκευασίας	Οδηγίες	Ειδικές διατάξεις	Κώδικας δεξαμενής	Ειδικές διατάξεις			Κόψη	Χύμα	Φόρτωση, εκφόρτωση και χειρισμός	Διαδικασία			
	3.1.2	2.2	2.2	2.1.1.3	5.2.2	3.3	3.4.6 / 3.5.1.2		4.1.4	4.1.4	4.1.10	4.2.5.2 7.3.2	4.2.5.3	4.3	4.3.5, 6.8.4	9.1.1.2	1.1.3.6 8.6	7.2.4	7.3.3	7.5.11	8.5	5.3.2.3		3.1.2
(1)	(2)	(3a)	(3b)	(4)	(5)	(6)	(7a)	(7b)	(8)	(9a)	(9b)	(10)	(11)	(12)	(13)	(14)	(15)	(16)	(17)	(18)	(19)	(20)	(1)	(2)
1139	ΔΙΑΛΥΜΑ ΕΠΙΚΑΛΥΨΗΣ (περιλαμβάνει επιφανειακές κατεργασίες ή επικαλύψεις που χρησιμοποιούνται για βιομηχανικούς ή άλλους σκοπούς όπως οχήματα με επικάλυψη ή επικαλύψεις βαρελιών) (τάση ατμών στους 50°C υψηλότερη από 110kPa)	3	F1	II	3	640C	LQ6	E2	P001		MP19	T4	TP1 TP8	L1.5BN		FL	2 (D/E)				S2 S20	33	1139	ΔΙΑΛΥΜΑ ΕΠΙΚΑΛΥΨΗΣ (περιλαμβάνει επιφανειακές κατεργασίες ή επικαλύψεις που χρησιμοποιούνται για βιομηχανικούς ή άλλους σκοπούς όπως οχήματα με επικάλυψη ή επικαλύψεις βαρελιών) (τάση ατμών στους 50°C υψηλότερη από 110kPa)
1139	ΔΙΑΛΥΜΑ ΕΠΙΚΑΛΥΨΗΣ (περιλαμβάνει επιφανειακές κατεργασίες ή επικαλύψεις που χρησιμοποιούνται για βιομηχανικούς ή άλλους σκοπούς όπως οχήματα με επικάλυψη ή επικαλύψεις βαρελιών) (τάση ατμών στους 50°C όχι υψηλότερη από 110kPa)	3	F1	II	3	640D	LQ6	E2	P001 IBC02 R001		MP19	T4	TP1 TP8	LGBF		FL	2 (D/E)				S2 S20	33	1139	ΔΙΑΛΥΜΑ ΕΠΙΚΑΛΥΨΗΣ (περιλαμβάνει επιφανειακές κατεργασίες ή επικαλύψεις που χρησιμοποιούνται για βιομηχανικούς ή άλλους σκοπούς όπως οχήματα με επικάλυψη ή επικαλύψεις βαρελιών) (τάση ατμών στους 50°C όχι υψηλότερη από 110kPa)
1139	ΔΙΑΛΥΜΑ ΕΠΙΚΑΛΥΨΗΣ (περιλαμβάνει επιφανειακές κατεργασίες ή επικαλύψεις που χρησιμοποιούνται για βιομηχανικούς ή άλλους σκοπούς όπως οχήματα με επικάλυψη ή επικαλύψεις βαρελιών)	3	F1	III	3	640E	LQ7		P001 IBC03 LP01 R001		MP19	T2	TP1	LGBF		FL	3 (E)				S2	30	1139	ΔΙΑΛΥΜΑ ΕΠΙΚΑΛΥΨΗΣ (περιλαμβάνει επιφανειακές κατεργασίες ή επικαλύψεις που χρησιμοποιούνται για βιομηχανικούς ή άλλους σκοπούς όπως οχήματα με επικάλυψη ή επικαλύψεις βαρελιών)
1139	ΔΙΑΛΥΜΑ ΕΠΙΚΑΛΥΨΗΣ (περιλαμβάνει επιφανειακές κατεργασίες ή επικαλύψεις που χρησιμοποιούνται για βιομηχανικούς ή άλλους σκοπούς όπως οχήματα με επικάλυψη ή επικαλύψεις βαρελιών) (με σημείο ανάφλεξης χαμηλότερο από 23°C και εξόδες σύμφωνα με την 2.2.3.1.4) (σημείο βρασμού όχι υψηλότερο από 35°C)	3	F1	III	3	640F	LQ7		P001 LP01 R001		MP19	T2	TP1	L4BN		FL	3 (E)				S2	33	1139	ΔΙΑΛΥΜΑ ΕΠΙΚΑΛΥΨΗΣ (περιλαμβάνει επιφανειακές κατεργασίες ή επικαλύψεις που χρησιμοποιούνται για βιομηχανικούς ή άλλους σκοπούς όπως οχήματα με επικάλυψη ή επικαλύψεις βαρελιών) (με σημείο ανάφλεξης χαμηλότερο από 23°C και εξόδες σύμφωνα με την 2.2.3.1.4) (σημείο βρασμού όχι υψηλότερο από 35°C)
1139	ΔΙΑΛΥΜΑ ΕΠΙΚΑΛΥΨΗΣ (περιλαμβάνει επιφανειακές κατεργασίες ή επικαλύψεις που χρησιμοποιούνται για βιομηχανικούς ή άλλους σκοπούς όπως οχήματα με επικάλυψη ή επικαλύψεις βαρελιών) (με σημείο ανάφλεξης χαμηλότερο από 23°C και εξόδες σύμφωνα με την 2.2.3.1.4) (τάση ατμών στους 50°C υψηλότερη από 110kPa, σημείο βρασμού υψηλότερο από 35°C)	3	F1	III	3	640G	LQ7		P001 LP01 R001		MP19	T2	TP1	L1.5BN		FL	3 (E)				S2	33	1139	ΔΙΑΛΥΜΑ ΕΠΙΚΑΛΥΨΗΣ (περιλαμβάνει επιφανειακές κατεργασίες ή επικαλύψεις που χρησιμοποιούνται για βιομηχανικούς ή άλλους σκοπούς όπως οχήματα με επικάλυψη ή επικαλύψεις βαρελιών) (με σημείο ανάφλεξης χαμηλότερο από 23°C και εξόδες σύμφωνα με την 2.2.3.1.4) (τάση ατμών στους 50°C υψηλότερη από 110kPa, σημείο βρασμού υψηλότερο από 35°C)

UN Αριθμ.	Όνομα και περιγραφή	Κλάση	Κωδικός Ταξινόμησης	Ομάδα Συσκευασίας	Ετι-κέτα	Ειδικές διατάξεις	Περιορισμένες και εξαιρούμενες ποσότητες		Συσκευασία			Φορητές δεξαμενές και εμπορευματοκιβώτια χύδην		ADR δεξαμενή		Όγκμα για μεταφορά δεξαμενής	Κατηγορία μεταφοράς (Κωδικός περιορισμού για σήραγγες)	Ειδικές διατάξεις για μεταφορά				Αριθμ. Αναγνώρισης κινδύνου	UN Αριθμ.	Όνομα και περιγραφή
									Οδηγίες συσκευασίας	Ειδικές διατάξεις συσκευασίας	Διατάξεις μικτής συσκευασίας	Οδηγίες	Ειδικές διατάξεις	Κώδικας δεξαμενής	Ειδικές διατάξεις			Κόλα	Χύμα	Φόρτωση, εκφόρτωση και χειρισμός	Διαδικασία			
	3.1.2	2.2	2.2	2.1.1.3	5.2.2	3.3	3.4.6 / 3.5.1.2		4.1.4	4.1.4	4.1.10	4.2.5.2 7.3.2	4.2.5.3	4.3	4.3.5, 6.8.4	9.1.1.2	1.1.3.6 8.6	7.2.4	7.3.3	7.5.11	8.5	5.3.2.3		3.1.2
(1)	(2)	(3a)	(3b)	(4)	(5)	(6)	(7a)	(7b)	(8)	(9a)	(9b)	(10)	(11)	(12)	(13)	(14)	(15)	(16)	(17)	(18)	(19)	(20)	(1)	(2)
1139	ΔΙΑΛΥΜΑ ΕΠΙΚΑΛΥΨΗΣ (περιλαμβάνει επιφανειακές κατεργασίες ή επικαλύψεις που χρησιμοποιούνται για βιομηχανικούς ή άλλους σκοπούς όπως οχήματα με επικάλυψη ή επικαλύψεις βαρελιών) (με σημείο ανάφλεξης χαμηλότερο από 23°C και εξόδες σύμφωνα με την 2.2.3.1.4) (τάση ατμών στους 50°C όχι υψηλότερη από 110kPa)	3	F1	III	3	640H	LQ7	E1	P001 IBC02 LP01 R001		MP19	T2	TP1	LGBF		FL	3 (E)				S2	33	1139	ΔΙΑΛΥΜΑ ΕΠΙΚΑΛΥΨΗΣ (περιλαμβάνει επιφανειακές κατεργασίες ή επικαλύψεις που χρησιμοποιούνται για βιομηχανικούς ή άλλους σκοπούς όπως οχήματα με επικάλυψη ή επικαλύψεις βαρελιών) (με σημείο ανάφλεξης χαμηλότερο από 23°C και εξόδες σύμφωνα με την 2.2.3.1.4) (τάση ατμών στους 50°C όχι υψηλότερη από 110kPa)
1143	ΚΡΟΤΟΝΑΛΔΕΫΔΗ, ή ΚΡΟΤΟΝΑΛΔΕΫΔΗ ΣΤΑΘΕΡΟΠΟΙΗΜΕΝΗ	6.1	TF1	I	6.1 +3	324	LQ0	E5	P001		MP8 MP17	T20	TP2 TP35	L10CH	TU14TU15 TE19TE21	FL	1 (C/D)			CV1 CV13 CV28	S2 S9 S14	663	1143	ΚΡΟΤΟΝΑΛΔΕΫΔΗ, ή ΚΡΟΤΟΝΑΛΔΕΫΔΗ ΣΤΑΘΕΡΟΠΟΙΗΜΕΝΗ
1144	ΚΡΟΤΟΝΥΛΕΝΙΟ	3	F1	I	3		LQ3	E3	P001		MP7 MP17	T11	TP2	L4BN		FL	1 (D/E)				S2 S20	339	1144	ΚΡΟΤΟΝΥΛΕΝΙΟ
1145	ΚΥΚΛΟΕΞΑΝΙΟ	3	F1	II	3		LQ4	E2	P001 IBC02 R001		MP19	T4	TP1	LGBF		FL	2 (D/E)				S2 S20	33	1145	ΚΥΚΛΟΕΞΑΝΙΟ
1146	ΚΥΚΛΟΠΕΝΤΑΝΙΟ	3	F1	II	3		LQ4	E2	P001 IBC02 R001		MP19	T7	TP1	LGBF		FL	2 (D/E)				S2 S20	33	1146	ΚΥΚΛΟΠΕΝΤΑΝΙΟ
1147	ΔΕΚΑΫΔΡΟΝΑΦΘΑΛΕΝΙΟ	3	F1	III	3		LQ7	E1	P001 IBC03 LP01 R001		MP19	T2	TP1	LGBF		FL	3 (E)				S2	30	1147	ΔΕΚΑΫΔΡΟΝΑΦΘΑΛΕΝΙΟ
1148	ΔΙΑΚΕΤΟΝΑΛΚΟΟΛΗ	3	F1	II	3		LQ4	E2	P001 IBC02 R001		MP19	T4	TP1	LGBF		FL	2 (D/E)				S2 S20	33	1148	ΔΙΑΚΕΤΟΝΑΛΚΟΟΛΗ
1148	ΔΙΑΚΕΤΟΝΑΛΚΟΟΛΗ	3	F1	III	3		LQ7	E1	P001 IBC03 LP01 R001		MP19	T2	TP1	LGBF		FL	3 (E)				S2	30	1148	ΔΙΑΚΕΤΟΝΑΛΚΟΟΛΗ
1149	ΔΙΒΟΥΤΥΛΑΙΘΕΡΑΣ	3	F1	III	3		LQ7	E1	P001 IBC03 LP01 R001		MP19	T2	TP1	LGBF		FL	3 (E)				S2	30	1149	ΔΙΒΟΥΤΥΛΑΙΘΕΡΑΣ
1150	1,2-ΔΙΧΛΩΡΟΑΙΘΥΛΕΝΙΟ	3	F1	II	3		LQ4	E2	P001 IBC02 R001		MP19	T7	TP2	LGBF		FL	2 (D/E)				S2 S20	33	1150	1,2-ΔΙΧΛΩΡΟΑΙΘΥΛΕΝΙΟ
1152	ΔΙΧΛΩΡΟΠΕΝΤΑΝΙΑ	3	F1	III	3		LQ7	E1	P001 IBC03 LP01 R001		MP19	T2	TP1	LGBF		FL	3 (E)				S2	30	1152	ΔΙΧΛΩΡΟΠΕΝΤΑΝΙΑ
1153	ΔΙΑΙΘΥΛΑΙΘΕΡΑΣ ΤΗΣ ΑΙΘΥΛΕΝΟΓΛΥΚΟΛΗΣ	3	F1	II	3		LQ4	E2	P001 IBC02 R001		MP19	T4	TP1	LGBF		FL	2 (D/E)				S2 S20	33	1153	ΔΙΑΙΘΥΛΑΙΘΕΡΑΣ ΤΗΣ ΑΙΘΥΛΕΝΟΓΛΥΚΟΛΗΣ
1153	ΔΙΑΙΘΥΛΑΙΘΕΡΑΣ ΤΗΣ ΑΙΘΥΛΕΝΟΓΛΥΚΟΛΗΣ	3	F1	III	3		LQ7	E1	P001 IBC03 LP01 R001		MP19	T2	TP1	LGBF		FL	3 (E)				S2	30	1153	ΔΙΑΙΘΥΛΑΙΘΕΡΑΣ ΤΗΣ ΑΙΘΥΛΕΝΟΓΛΥΚΟΛΗΣ
1154	ΔΙΑΙΘΥΛΑΜΙΝΗ	3	FC	II	3 +8		LQ4	E2	P001 IBC02		MP19	T7	TP1	L4BH		FL	2 (D/E)				S2 S20	338	1154	ΔΙΑΙΘΥΛΑΜΙΝΗ
1155	ΔΙΑΙΘΥΛΑΙΘΕΡΑΣ (ΑΙΘΥΛΑΙΘΕΡΑΣ)	3	F1	I	3		LQ3	E3	P001		MP7 MP17	T11	TP2	L4BN		FL	1 (D/E)				S2 S20	33	1155	ΔΙΑΙΘΥΛΑΙΘΕΡΑΣ (ΑΙΘΥΛΑΙΘΕΡΑΣ)
1156	ΔΙΑΙΘΥΛ-ΚΕΤΟΝΗ	3	F1	II	3		LQ4	E2	P001 IBC02 R001		MP19	T4	TP1	LGBF		FL	2 (D/E)				S2 S20	33	1156	ΔΙΑΙΘΥΛ-ΚΕΤΟΝΗ
1157	ΔΙΙΣΟΒΟΥΤΥΛΚΕΤΟΝΗ	3	F1	III	3		LQ7	E1	P001 IBC03 LP01 R001		MP19	T2	TP1	LGBF		FL	3 (E)				S2	30	1157	ΔΙΙΣΟΒΟΥΤΥΛΚΕΤΟΝΗ
1158	ΔΙΙΣΟΠΡΟΠΥΛΑΜΙΝΗ	3	FC	II	3 +8		LQ4	E2	P001 IBC02		MP19	T7	TP1	L4BH		FL	2 (D/E)				S2 S20	338	1158	ΔΙΙΣΟΠΡΟΠΥΛΑΜΙΝΗ
1159	ΔΙΙΣΟΠΡΟΠΥΛΑΙΘΕΡΑΣ	3	F1	II	3		LQ4	E2	P001 IBC02 R001		MP19	T4	TP1	LGBF		FL	2 (D/E)				S2 S20	33	1159	ΔΙΙΣΟΠΡΟΠΥΛΑΙΘΕΡΑΣ
1160	ΔΙΜΕΘΥΛΑΜΙΝΗ ΥΔΑΤΙΚΟ ΔΙΑΛΥΜΑ	3	FC	II	3 +8		LQ4	E2	P001 IBC02		MP19	T7	TP1	L4BH		FL	2 (D/E)				S2 S20	338	1160	ΔΙΜΕΘΥΛΑΜΙΝΗ ΥΔΑΤΙΚΟ ΔΙΑΛΥΜΑ

UN Αριθμ.	Όνομα και περιγραφή	Κλάση	Κωδικός Ταξινόμησης	Ομάδα Συσκευασίας	Ετι-κέτα	Ειδικές διατάξεις	Περιορισμένες και εξαιρούμενες ποσότητες		Συσκευασία			Φορητές δεξαμενές και εμπορευματοκιβώτια χύδην		ADR δεξαμενή		Όχημα για μεταφορά δεξαμενής	Κατηγορία μεταφοράς (Κωδικός περιορισμού για σήραγγες)	Ειδικές διατάξεις για μεταφορά				Αριθμ. Αναγνώρισης κινδύνου	UN Αριθμ.	Όνομα και περιγραφή
									Οδηγίες συσκευασίας	Ειδικές διατάξεις συσκευασίας	Διατάξεις μικτής συσκευασίας	Οδηγίες	Ειδικές διατάξεις	Κώδικας δεξαμενής	Ειδικές διατάξεις			Κόλα	Χύμα	Φόρτωση, εκφόρτηση και χειρισμός	Διαδικασία			
	3.1.2	2.2	2.2	2.1.1.3	5.2.2	3.3	3.4.6 / 3.5.1.2		4.1.4	4.1.4	4.1.10	4.2.5.2 7.3.2	4.2.5.3	4.3	4.3.5, 6.8.4	9.1.1.2	1.1.3.6 8.6	7.2.4	7.3.3	7.5.11	8.5	5.3.2.3		3.1.2
(1)	(2)	(3a)	(3b)	(4)	(5)	(6)	(7a)	(7b)	(8)	(9a)	(9b)	(10)	(11)	(12)	(13)	(14)	(15)	(16)	(17)	(18)	(19)	(20)	(1)	(2)
1161	ΑΝΘΡΑΚΙΚΟΣ ΔΙΜΕΘΥΛΕΣΤΕΡΑΣ	3	F1	II	3		LQ4	E2	P001 IBC02 R001		MP19	T4	TP1	LGBF		FL	2 (D/E)				S2 S20	33	1161	ΑΝΘΡΑΚΙΚΟΣ ΔΙΜΕΘΥΛΕΣΤΕΡΑΣ
1162	ΔΙΜΕΘΥΛΔΙΧΛΩΡΟΣΙΛΑΝΙΟ	3	FC	II	3 +8		LQ4	E2	P010		MP19	T10	TP2 TP7	L4BH		FL	2 (D/E)				S2 S20	X338	1162	ΔΙΜΕΘΥΛΔΙΧΛΩΡΟΣΙΛΑΝΙΟ
1163	ΔΙΜΕΘΥΛΥΔΡΑΖΙΝΗ, ΑΣΥΜΜΕΤΡΙΚΗ	6.1	TFC	I	6.1 +3 +8		LQ0	E5	P602		MP8 MP17	T20	TP2 TP35	L10CH	TU14TU15 TE19TE21	FL	1 (C/D)			CV1 CV13 CV28	S2 S9 S14	663	1163	ΔΙΜΕΘΥΛΥΔΡΑΖΙΝΗ, ΑΣΥΜΜΕΤΡΙΚΗ
1164	ΔΙΜΕΘΥΛΟΣΟΥΛΦΙΔΙΟ	3	F1	II	3		LQ4	E2	P001 IBC02	B8	MP19	T7	TP2	L1.5BN		FL	2 (D/E)				S2 S20	33	1164	ΔΙΜΕΘΥΛΟΣΟΥΛΦΙΔΙΟ
1165	ΔΙΟΞΑΝΙΟ	3	F1	II	3		LQ4	E2	P001 IBC02 R001		MP19	T4	TP1	LGBF		FL	2 (D/E)				S2 S20	33	1165	ΔΙΟΞΑΝΙΟ
1166	ΔΙΟΞΟΛΑΝΙΟ	3	F1	II	3		LQ4	E2	P001 IBC02 R001		MP19	T4	TP1	LGBF		FL	2 (D/E)				S2 S20	33	1166	ΔΙΟΞΟΛΑΝΙΟ
1167	ΔΙΒΙΝΥΛΑΙΘΕΡΑΣ, ΣΤΑΘΕΡΟΠΟΙΗΜΕΝΟΣ	3	F1	I	3		LQ3	E3	P001		MP7 MP17	T11	TP2	L4BN		FL	1 (D/E)				S2 S20	339	1167	ΔΙΒΙΝΥΛΑΙΘΕΡΑΣ, ΣΤΑΘΕΡΟΠΟΙΗΜΕΝΟΣ
1169	ΕΚΧΥΛΙΣΜΑΤΑ, ΑΡΩΜΑΤΙΚΑ, ΥΓΡΑ	3	F1	I	3		LQ3	E3	P001		MP7 MP17			L4BN		FL	1 (D/E)				S2 S20	33	1169	ΕΚΧΥΛΙΣΜΑΤΑ, ΑΡΩΜΑΤΙΚΑ, ΥΓΡΑ
1169	ΕΚΧΥΛΙΣΜΑΤΑ, ΑΡΩΜΑΤΙΚΑ, ΥΓΡΑ (τάση ατμών στους 50°C υψηλότερη από 110kPa)	3	F1	II	3	601 640C	LQ6	E2	P001		MP19	T4	TP1 TP8	L1.5BN		FL	2 (D/E)				S2 S20	33	1169	ΕΚΧΥΛΙΣΜΑΤΑ, ΑΡΩΜΑΤΙΚΑ, ΥΓΡΑ (τάση ατμών στους 50°C υψηλότερη από 110kPa)
1169	ΕΚΧΥΛΙΣΜΑΤΑ, ΑΡΩΜΑΤΙΚΑ, ΥΓΡΑ (τάση ατμών στους 50°C όχι υψηλότερη από 110kPa)	3	F1	II	3	601 640D	LQ6	E2	P001 IBC02 R001		MP19	T4	TP1 TP8	LGBF		FL	2 (D/E)				S2 S20	33	1169	ΕΚΧΥΛΙΣΜΑΤΑ, ΑΡΩΜΑΤΙΚΑ, ΥΓΡΑ (τάση ατμών στους 50°C όχι υψηλότερη από 110kPa)
1169	ΕΚΧΥΛΙΣΜΑΤΑ, ΑΡΩΜΑΤΙΚΑ, ΥΓΡΑ	3	F1	III	3	601 640E	LQ7	E1	P001 IBC03 LP01 R001		MP19	T2	TP1	LGBF		FL	3 (E)				S2	30	1169	ΕΚΧΥΛΙΣΜΑΤΑ, ΑΡΩΜΑΤΙΚΑ, ΥΓΡΑ
1169	ΕΚΧΥΛΙΣΜΑΤΑ, ΑΡΩΜΑΤΙΚΑ, ΥΓΡΑ (με σημείο ανάφλεξης χαμηλότερο από 23°C και ιξώδες σύμφωνα με την 2.2.3.1.4) (σημείο βρασμού όχι υψηλότερο από 35°C)	3	F1	III	3	601 640F	LQ7	E1	P001 LP01 R001		MP19	T2	TP1	L4BN		FL	3 (E)				S2	33	1169	ΕΚΧΥΛΙΣΜΑΤΑ, ΑΡΩΜΑΤΙΚΑ, ΥΓΡΑ (με σημείο ανάφλεξης χαμηλότερο από 23°C και ιξώδες σύμφωνα με την 2.2.3.1.4) (σημείο βρασμού όχι υψηλότερο από 35°C)
1169	ΕΚΧΥΛΙΣΜΑΤΑ, ΑΡΩΜΑΤΙΚΑ, ΥΓΡΑ (με σημείο ανάφλεξης χαμηλότερο από 23°C και ιξώδες σύμφωνα με την 2.2.3.1.4) (τάση ατμών στους 50 °C υψηλότερη από 110kPa, σημείο βρασμού όχι υψηλότερο από 35°C)	3	F1	III	3	601 640G	LQ7	E1	P001 LP01 R001		MP19	T2	TP1	L1.5BN		FL	3 (E)				S2	33	1169	ΕΚΧΥΛΙΣΜΑΤΑ, ΑΡΩΜΑΤΙΚΑ, ΥΓΡΑ (με σημείο ανάφλεξης χαμηλότερο από 23°C και ιξώδες σύμφωνα με την 2.2.3.1.4) (τάση ατμών στους 50 °C υψηλότερη από 110kPa, σημείο βρασμού όχι υψηλότερο από 35°C)
1169	ΕΚΧΥΛΙΣΜΑΤΑ, ΑΡΩΜΑΤΙΚΑ, ΥΓΡΑ (με σημείο ανάφλεξης χαμηλότερο από 23°C και ιξώδες σύμφωνα με την 2.2.3.1.4) (τάση ατμών στους 50 °C όχι υψηλότερη από 110kPa)	3	F1	III	3	601 640H	LQ7	E1	P001 IBC02 LP01 R001		MP19	T2	TP1	LGBF		FL	3 (E)				S2	33	1169	ΕΚΧΥΛΙΣΜΑΤΑ, ΑΡΩΜΑΤΙΚΑ, ΥΓΡΑ (με σημείο ανάφλεξης χαμηλότερο από 23°C και ιξώδες σύμφωνα με την 2.2.3.1.4) (τάση ατμών στους 50 °C όχι υψηλότερη από 110kPa)
1170	ΑΙΘΑΝΟΛΗ (ΑΙΘΥΛΙΚΗ ΑΛΚΟΟΛΗ) ή ΔΙΑΛΥΜΑ ΑΙΘΑΝΟΛΗΣ (ΔΙΑΛΥΜΑ ΑΙΘΥΛΙΚΗΣ ΑΛΚΟΟΛΗ)	3	F1	II	3	144 601	LQ4	E2	P001 IBC02 R001		MP19	T4	TP1	LGBF		FL	2 (D/E)				S2 S20	33	1170	ΑΙΘΑΝΟΛΗ (ΑΙΘΥΛΙΚΗ ΑΛΚΟΟΛΗ) ή ΔΙΑΛΥΜΑ ΑΙΘΑΝΟΛΗΣ (ΔΙΑΛΥΜΑ ΑΙΘΥΛΙΚΗΣ ΑΛΚΟΟΛΗ)
1170	ΑΙΘΑΝΟΛΗ ΔΙΑΛΥΜΑ (ΔΙΑΛΥΜΑ ΑΙΘΥΛΙΚΗΣ ΑΛΚΟΟΛΗΣ)	3	F1	III	3	144 601	LQ7	E1	P001 IBC03 LP01 R001		MP19	T2	TP1	LGBF		FL	3 (E)				S2	30	1170	ΑΙΘΑΝΟΛΗ ΔΙΑΛΥΜΑ (ΔΙΑΛΥΜΑ ΑΙΘΥΛΙΚΗΣ ΑΛΚΟΟΛΗΣ)
1171	ΜΟΝΟΜΕΘΥΛΑΙΘΕΡΑΣ ΤΗΣ ΑΙΘΥΛΕΝΟΓΛΥΚΟΛΗΣ	3	F1	III	3		LQ7	E1	P001 IBC03 LP01 R001		MP19	T2	TP1	LGBF		FL	3 (E)				S2	30	1171	ΜΟΝΟΜΕΘΥΛΑΙΘΕΡΑΣ ΤΗΣ ΑΙΘΥΛΕΝΟΓΛΥΚΟΛΗΣ

UN Αριθμ.	Όνομα και περιγραφή	Κλάση	Κωδικός Ταξινόμησης	Ομάδα Συσκευασίας	Ετι-κέτα	Ειδικές διατάξεις	Περιορισμένες και εξαιρούμενες ποσότητες		Συσκευασία			Φορητές δεξαμενές και εμπορευματοκιβώτια χύδην		ADR δεξαμενή		Όχημα για μεταφορά δεξαμενής	Κατηγορία μεταφοράς (Κωδικός περιορισμού για σήραγγες)	Ειδικές διατάξεις για μεταφορά				Αριθμ. Αναγνώρισης κινδύνου	UN Αριθμ.	Όνομα και περιγραφή
									Οδηγίες συσκευασίας	Ειδικές διατάξεις συσκευασίας	Διατάξεις μικτής συσκευασίας	Οδηγίες	Ειδικές διατάξεις	Κώδικας δεξαμενής	Ειδικές διατάξεις			Κόλα	Χύμα	Φόρτωση, εκφόρτωση και χειρισμός	Διαδικασία			
	3.1.2	2.2	2.2	2.1.1.3	5.2.2	3.3	3.4.6 / 3.5.1.2		4.1.4	4.1.4	4.1.10	4.2.5.2 7.3.2	4.2.5.3	4.3	4.3.5, 6.8.4	9.1.1.2	1.1.3.6 8.6	7.2.4	7.3.3	7.5.11	8.5	5.3.2.3		3.1.2
(1)	(2)	(3a)	(3b)	(4)	(5)	(6)	(7a)	(7b)	(8)	(9a)	(9b)	(10)	(11)	(12)	(13)	(14)	(15)	(16)	(17)	(18)	(19)	(20)	(1)	(2)
1172	ΟΞΙΚΟΣ ΜΟΝΟΜΕΘΥΛΑΙΘΕΡΑΣ ΤΗΣ ΑΙΘΥΛΕΝΟΓΛΥΚΟΛΗΣ	3	F1	III	3		LQ7	E1	P001 IBC03 LP01 R001		MP19	T2	TP1	LGBF		FL	3 (E)				S2	30	1172	ΟΞΙΚΟΣ ΜΟΝΟΜΕΘΥΛΑΙΘΕΡΑΣ ΤΗΣ ΑΙΘΥΛΕΝΟΓΛΥΚΟΛΗΣ
1173	ΟΞΙΚΟΣ ΑΙΘΥΛΕΣΤΕΡΑΣ	3	F1	II	3		LQ4	E2	P001 IBC02 R001		MP19	T4	TP1	LGBF		FL	2 (D/E)				S2 S20	33	1173	ΟΞΙΚΟΣ ΑΙΘΥΛΕΣΤΕΡΑΣ
1175	ΑΙΘΥΛΟΒΕΝΖΟΛΙΟ	3	F1	II	3		LQ4	E2	P001 IBC02 R001		MP19	T4	TP1	LGBF		FL	2 (D/E)				S2 S20	33	1175	ΑΙΘΥΛΟΒΕΝΖΟΛΙΟ
1176	ΒΟΡΙΚΟΣ ΑΙΘΥΛΕΣΤΕΡΑΣ	3	F1	II	3		LQ4	E2	P001 IBC02 R001		MP19	T4	TP1	LGBF		FL	2 (D/E)				S2 S20	33	1176	ΒΟΡΙΚΟΣ ΑΙΘΥΛΕΣΤΕΡΑΣ
1177	ΟΞΙΚΟΣ 2-ΑΙΘΥΛΒΟΥΤΥΛΕΣΤΕΡΑΣ	3	F1	III	3		LQ7	E1	P001 IBC03 LP01 R001		MP19	T2	TP1	LGBF		FL	3 (E)				S2	30	1177	ΟΞΙΚΟΣ 2-ΑΙΘΥΛΒΟΥΤΥΛΕΣΤΕΡΑΣ
1178	2-ΑΙΘΥΛΒΟΥΤΥΡΑΛΔΕΫΔΗ	3	F1	II	3		LQ4	E2	P001 IBC02 R001		MP19	T4	TP1	LGBF		FL	2 (D/E)				S2 S20	33	1178	2-ΑΙΘΥΛΒΟΥΤΥΡΑΛΔΕΫΔΗ
1179	ΑΙΘΥΛΒΟΥΤΥΛΑΙΘΕΡΑΣ	3	F1	II	3		LQ4	E2	P001 IBC02 R001		MP19	T4	TP1	LGBF		FL	2 (D/E)				S2 S20	33	1179	ΑΙΘΥΛΒΟΥΤΥΛΑΙΘΕΡΑΣ
1180	ΒΟΥΤΥΡΙΚΟΣ ΑΙΘΥΛΕΣΤΕΡΑΣ	3	F1	III	3		LQ7	E1	P001 IBC03 LP01 R001		MP19	T2	TP1	LGBF		FL	3 (E)				S2	30	1180	ΒΟΥΤΥΡΙΚΟΣ ΑΙΘΥΛΕΣΤΕΡΑΣ
1181	ΜΟΝΟΧΛΩΡΟΞΙΚΟΣ ΑΙΘΥΛΕΣΤΕΡΑΣ	6.1	TF1	II	6.1 +3		LQ17	E4	P001 IBC02		MP15	T7	TP2	L4BH	TU15 TE19	FL	2 (D/E)			CV13 CV28	S2 S9 S19	63	1181	ΜΟΝΟΧΛΩΡΟΞΙΚΟΣ ΑΙΘΥΛΕΣΤΕΡΑΣ
1182	ΧΛΩΡΟΜΥΡΜΗΚΙΚΟΣ ΑΙΘΥΛΕΣΤΕΡΑΣ	6.1	TFC	I	6.1 +3 +8		LQ0	E5	P602		MP8 MP17	T14	TP2	L10CH	TU14TU15 TE19TE21	FL	1 (C/D)			CV1 CV13 CV28	S2 S9 S14	663	1182	ΧΛΩΡΟΜΥΡΜΗΚΙΚΟΣ ΑΙΘΥΛΕΣΤΕΡΑΣ
1183	ΑΙΘΥΛΔΙΧΛΩΡΟΣΙΛΑΝΙΟ	4.3	WFC	I	4.3 +3 +8		LQ0	E0	P401	RR7	MP2	T14	TP2 TP7	L10DH	TU14 TU23 TE21 TM2 TM3	FL	0 (B/E)	V1		CV23	S2 S20	X338	1183	ΑΙΘΥΛΔΙΧΛΩΡΟΣΙΛΑΝΙΟ
1184	ΑΙΘΥΛΕΝΟΔΙΧΛΩΡΙΔΙΟ	3	FT1	II	3 +6.1		LQ0	E2	P001 IBC02		MP19	T7	TP1	L4BH	TU15	FL	2 (D/E)			CV13 CV28	S2 S19	336	1184	ΑΙΘΥΛΕΝΟΔΙΧΛΩΡΙΔΙΟ
1185	ΑΙΘΥΛΕΝΙΜΙΝΗ, ΣΤΑΘΕΡΟΠΟΙΗΜΕΝΗ	6.1	TF1	I	6.1 +3		LQ0	E5	P601		MP2	T22	TP2	L15CH	TU14TU15 TE19TE21	FL	1 (C/D)			CV1 CV13 CV28	S2 S9 S14	663	1185	ΑΙΘΥΛΕΝΙΜΙΝΗ, ΣΤΑΘΕΡΟΠΟΙΗΜΕΝΗ
1188	ΜΟΝΟΜΕΘΥΛΑΙΘΕΡΑΣ ΤΗΣ ΑΙΘΥΛΕΝΟΓΛΥΚΟΛΗΣ	3	F1	III	3		LQ7	E1	P001 IBC03 LP01 R001		MP19	T2	TP1	LGBF		FL	3 (E)				S2	30	1188	ΜΟΝΟΜΕΘΥΛΑΙΘΕΡΑΣ ΤΗΣ ΑΙΘΥΛΕΝΟΓΛΥΚΟΛΗΣ
1189	ΟΞΙΚΟΣ ΜΟΝΟΜΕΘΥΛΑΙΘΕΡΑΣ ΤΗΣ ΑΙΘΥΛΕΝΟΓΛΥΚΟΛΗΣ	3	F1	III	3		LQ7	E1	P001 IBC03 LP01 R001		MP19	T2	TP1	LGBF		FL	3 (E)				S2	30	1189	ΟΞΙΚΟΣ ΜΟΝΟΜΕΘΥΛΑΙΘΕΡΑΣ ΤΗΣ ΑΙΘΥΛΕΝΟΓΛΥΚΟΛΗΣ
1190	ΜΥΡΜΗΚΙΚΟΣ ΑΙΘΥΛΕΣΤΕΡΑΣ	3	F1	II	3		LQ4	E2	P001 IBC02 R001		MP19	T4	TP1	LGBF		FL	2 (D/E)				S2 S20	33	1190	ΜΥΡΜΗΚΙΚΟΣ ΑΙΘΥΛΕΣΤΕΡΑΣ
1191	ΟΚΤΑΛΔΕΫΔΕΣ	3	F1	III	3		LQ7	E1	P001 IBC03 LP01 R001		MP19	T2	TP1	LGBF		FL	3 (E)				S2	30	1191	ΟΚΤΑΛΔΕΫΔΕΣ
1192	ΓΑΛΑΚΤΙΚΟΣ ΑΙΘΥΛΕΣΤΕΡΑΣ	3	F1	III	3		LQ7	E1	P001 IBC03 LP01 R001		MP19	T2	TP1	LGBF		FL	3 (E)				S2	30	1192	ΓΑΛΑΚΤΙΚΟΣ ΑΙΘΥΛΕΣΤΕΡΑΣ
1193	ΑΙΘΥΛ-ΜΕΘΥΛ-ΚΕΤΟΝΗ (ΜΕΘΥΛ-ΑΙΘΥΛ-ΚΕΤΟΝΗ)	3	F1	II	3		LQ4	E2	P001 IBC02 R001		MP19	T4	TP1	LGBF		FL	2 (D/E)				S2 S20	33	1193	ΑΙΘΥΛ-ΜΕΘΥΛ-ΚΕΤΟΝΗ (ΜΕΘΥΛ ΑΙΘΥΛ-ΚΕΤΟΝΗ)
1194	ΔΙΑΛΥΜΑ ΝΙΤΡΩΔΟΥΣ ΑΙΘΥΛΙΟΥ	3	FT1	I	3 +6.1		LQ0	E0	P001		MP7 MP17			L10CH	TU14TU15 TE21	FL	1 (C/E)			CV13 CV28	S2 S22	336	1194	ΔΙΑΛΥΜΑ ΝΙΤΡΩΔΟΥΣ ΑΙΘΥΛΙΟΥ
1195	ΠΡΟΠΙΟΝΙΚΟΣ ΑΙΘΥΛΕΣΤΕΡΑΣ	3	F1	II	3		LQ4	E2	P001 IBC02 R001		MP19	T4	TP1	LGBF		FL	2 (D/E)				S2 S20	33	1195	ΠΡΟΠΙΟΝΙΚΟΣ ΑΙΘΥΛΕΣΤΕΡΑΣ
1196	ΑΙΘΥΛΤΡΙΧΛΩΡΟΣΙΛΑΝΙΟ	3	FC	II	3 +8		LQ4	E2	P010		MP19	T10	TP2 TP7	L4BH		FL	2 (D/E)				S2 S20	X338	1196	ΑΙΘΥΛΤΡΙΧΛΩΡΟΣΙΛΑΝΙΟ
1197	ΕΚΧΥΛΙΣΜΑΤΑ, ΑΡΩΜΑΤΙΚΑ, ΥΓΡΑ	3	F1	I	3		LQ3	E3	P001		MP7 MP17			L4BN		FL	1 (D/E)				S2 S20	33	1197	ΕΚΧΥΛΙΣΜΑΤΑ, ΑΡΩΜΑΤΙΚΑ, ΥΓΡΑ
1197	ΕΚΧΥΛΙΣΜΑΤΑ, ΑΡΩΜΑΤΙΚΑ, ΥΓΡΑ (τάση ατμών στους 50°C υψηλότερη από 110kPa)	3	F1	II	3	601 640C	LQ6	E2	P001		MP19	T4	TP1 TP8	L1.5BN		FL	2 (D/E)				S2 S20	33	1197	ΕΚΧΥΛΙΣΜΑΤΑ, ΑΡΩΜΑΤΙΚΑ, ΥΓΡΑ (τάση ατμών στους 50°C υψηλότερη από 110kPa)
1197	ΕΚΧΥΛΙΣΜΑΤΑ, ΑΡΩΜΑΤΙΚΑ, ΥΓΡΑ (τάση ατμών στους 50°C όχι υψηλότερη από 110kPa)	3	F1	II	3	601 640D	LQ6	E2	P001 IBC02 R001		MP19	T4	TP1 TP8	LGBF		FL	2 (D/E)				S2 S20	33	1197	ΕΚΧΥΛΙΣΜΑΤΑ, ΑΡΩΜΑΤΙΚΑ, ΥΓΡΑ (τάση ατμών στους 50°C όχι υψηλότερη από 110kPa)
1197	ΕΚΧΥΛΙΣΜΑΤΑ, ΑΡΩΜΑΤΙΚΑ, ΥΓΡΑ	3	F1	III	3	601 640E	LQ7	E1	P001 IBC03 LP01 R001		MP19	T2	TP1	LGBF		FL	3 (E)				S2	30	1197	ΕΚΧΥΛΙΣΜΑΤΑ, ΑΡΩΜΑΤΙΚΑ, ΥΓΡΑ

UN Αριθμ.	Όνομα και περιγραφή	Κλάση	Κωδικός Ταξινόμησης	Ομάδα Συσκευασίας	Ετι-κέτα	Ειδικές διατάξεις	Περιορισμένες και εξαιρούμενες ποσότητες		Συσκευασία			Φορητές δεξαμενές και εμπορευματοκιβώτια χύδην		ADR δεξαμενή		Όχημα για μεταφορά δεξαμενής	Κατηγορία μεταφοράς (Κωδικός περιορισμού για σήραγγες)	Ειδικές διατάξεις για μεταφορά				Αριθμ. Αναγνώρισης κινδύνου	UN Αριθμ.	Όνομα και περιγραφή
									Οδηγίες συσκευασίας	Ειδικές διατάξεις συσκευασίας	Διατάξεις μικτής συσκευασίας	Οδηγίες	Ειδικές διατάξεις	Κύδικας δεξαμενής	Ειδικές διατάξεις			Κάδα	Χύμα	Φόρτωση, εκφόρτηση και χειρισμός	Διαδικασία			
	3.1.2	2.2	2.2	2.1.1.3	5.2.2	3.3	3.4.6 / 3.5.1.2		4.1.4	4.1.4	4.1.10	4.2.5.2 7.3.2	4.2.5.3	4.3	4.3.5, 6.8.4	9.1.1.2	1.1.3.6 8.6	7.2.4	7.3.3	7.5.11	8.5	5.3.2.3		3.1.2
(1)	(2)	(3a)	(3b)	(4)	(5)	(6)	(7a)	(7b)	(8)	(9a)	(9b)	(10)	(11)	(12)	(13)	(14)	(15)	(16)	(17)	(18)	(19)	(20)	(1)	(2)
1197	ΕΚΧΥΛΙΣΜΑΤΑ, ΑΡΩΜΑΤΙΚΑ, ΥΓΡΑ (με σημείο ανάφλεξης χαμηλότερο από 23°C και εξόδες σύμφωνα με την 2.2.3.1.4) (σημείο βρασμού όχι υψηλότερο από 35°C)	3	F1	III	3	601 640F	LQ7	E1	P001 LP01 R001		MP19	T2	TP1	L4BN		FL	3 (E)				S2	33	1197	ΕΚΧΥΛΙΣΜΑΤΑ, ΑΡΩΜΑΤΙΚΑ, ΥΓΡΑ (με σημείο ανάφλεξης χαμηλότερο από 23°C και εξόδες σύμφωνα με την 2.2.3.1.4) (σημείο βρασμού όχι υψηλότερο από 35°C)
1197	ΕΚΧΥΛΙΣΜΑΤΑ, ΑΡΩΜΑΤΙΚΑ, ΥΓΡΑ (με σημείο ανάφλεξης χαμηλότερο από 23°C και εξόδες σύμφωνα με την 2.2.3.1.4) (τάση ατμών στους 50°C υψηλότερη από 110kPa, σημείο βρασμού όχι υψηλότερο από 35°C)	3	F1	III	3	601 6400	LQ7	E1	P001 LP01 R001		MP19	T2	TP1	L1.5BN		FL	3 (E)				S2	33	1197	ΕΚΧΥΛΙΣΜΑΤΑ, ΑΡΩΜΑΤΙΚΑ, ΥΓΡΑ (με σημείο ανάφλεξης χαμηλότερο από 23°C και εξόδες σύμφωνα με την 2.2.3.1.4) (τάση ατμών στους 50°C υψηλότερη από 110kPa, σημείο βρασμού όχι υψηλότερο από 35°C)
1197	ΕΚΧΥΛΙΣΜΑΤΑ, ΑΡΩΜΑΤΙΚΑ, ΥΓΡΑ (με σημείο ανάφλεξης χαμηλότερο από 23°C και εξόδες σύμφωνα με την 2.2.3.1.4) (τάση ατμών στους 50°C όχι υψηλότερη από 110kPa)	3	F1	III	3	601 640H	LQ7		P001 IBC02 LP01 R001		MP19	T2	TP1	LGBF		FL	3 (E)				S2	33	1197	ΕΚΧΥΛΙΣΜΑΤΑ, ΑΡΩΜΑΤΙΚΑ, ΥΓΡΑ (με σημείο ανάφλεξης χαμηλότερο από 23°C και εξόδες σύμφωνα με την 2.2.3.1.4) (τάση ατμών στους 50°C όχι υψηλότερη από 110kPa)
1198	ΔΙΑΛΥΜΑ ΦΟΡΜΑΛΔΕΫΔΗΣ, ΕΥΦΛΕΚΤΟ	3	FC	III	3 +8		LQ7	E1	P001 IBC03 R001		MP19	T4	TP1	L4BN		FL	3 (E)				S2	38	1198	ΔΙΑΛΥΜΑ ΦΟΡΜΑΛΔΕΫΔΗΣ, ΕΥΦΛΕΚΤΟ
1199	ΦΟΥΡΦΟΥΡΑΛΔΕΫΔΕΣ	6.1	TF1	II	6.1 +3		LQ0	E4	P001 IBC02		MP15	T7	TP2	L4BH	TU15 TE19	FL	2 (D/E)			CV13 CV28	S2 S9 S19	63	1199	ΦΟΥΡΦΟΥΡΑΛΔΕΫΔΕΣ
1201	ΖΥΜΕΛΑΙΟ	3	F1	II	3		LQ4	E2	P001 IBC02 R001		MP19	T4	TP1	LGBF		FL	2 (D/E)				S2 S20	33	1201	ΖΥΜΕΛΑΙΟ
1201	ΖΥΜΕΛΑΙΟ	3	F1	III	3		LQ7	E1	P001 IBC03 LP01 R001		MP19	T2	TP1	LGBF		FL	3 (E)				S2	30	1201	ΖΥΜΕΛΑΙΟ
1202	ΓΚΑΖΟΙΛ (ΑΕΡΙΕΛΑΙΟ) ή ΚΑΥΣΙΜΟ ΠΕΤΡΕΛΑΙΟ ή ΠΕΤΡΕΛΑΙΟ ΘΕΡΜΑΝΣΗΣ ΕΛΑΦΡΟ (σημείο ανάφλεξης όχι υψηλότερο από 60°C)	3	F1	III	3	640K	LQ7	E1	P001 IBC03 LP01 R001		MP19	T2	TP1	LGBF		FL	3 (E)				S2	30	1202	ΓΚΑΖΟΙΛ (ΑΕΡΙΕΛΑΙΟ) ή ΚΑΥΣΙΜΟ ΠΕΤΡΕΛΑΙΟ ή ΠΕΤΡΕΛΑΙΟ ΘΕΡΜΑΝΣΗΣ ΕΛΑΦΡΟ (σημείο ανάφλεξης όχι υψηλότερο από 60°C)
1202	ΚΑΥΣΙΜΟ ΝΤΗΖΕΛ σύμφωνα με τις προδιαγραφές του EN 590:1993 ή ΓΚΑΖΟΙΛ (ΑΕΡΙΕΛΑΙΟ) ή ΠΕΤΡΕΛΑΙΟ ΘΕΡΜΑΝΣΗΣ ΕΛΑΦΡΟ με σημείο ανάφλεξης όπως αυτό προσδιορίζεται στο EN 590:1993	3	F1	III	3	640L	LQ7	E1	P001 IBC03 LP01 R001		MP19	T2	TP1	LGBF		AT	3 (E)				S2	30	1202	ΚΑΥΣΙΜΟ ΝΤΗΖΕΛ σύμφωνα με τις προδιαγραφές του EN 590:1993 ή ΓΚΑΖΟΙΛ (ΑΕΡΙΕΛΑΙΟ) ή ΠΕΤΡΕΛΑΙΟ ΘΕΡΜΑΝΣΗΣ ΕΛΑΦΡΟ με σημείο ανάφλεξης όπως αυτό προσδιορίζεται στο EN 590:1993
1202	ΓΚΑΖΟΙΛ (ΑΕΡΙΕΛΑΙΟ) ή ΚΑΥΣΙΜΟ ΝΤΗΖΕΛ ή ΠΕΤΡΕΛΑΙΟ ΘΕΡΜΑΝΣΗΣ ΕΛΑΦΡΟ (σημείο ανάφλεξης υψηλότερο από 60°C και όχι υψηλότερο από 100°C)	3	F1	III	3	640M	LQ7	E1	P001 IBC03 LP01 R001		MP19	T2	TP1	LGBV		AT	3 (E)					30	1202	ΓΚΑΖΟΙΛ (ΑΕΡΙΕΛΑΙΟ) ή ΚΑΥΣΙΜΟ ΝΤΗΖΕΛ ή ΠΕΤΡΕΛΑΙΟ ΘΕΡΜΑΝΣΗΣ ΕΛΑΦΡΟ (σημείο ανάφλεξης υψηλότερο από 60°C και όχι υψηλότερο από 100°C)
1203	ΝΑΦΘΑ ή ΒΕΝΖΙΝΗ	3	F1	II	3	243 534	LQ4	E2	P001 IBC02 R001	BB2	MP19	T4	TP1	LGBF	TU9	FL	2 (D/E)				S2 S20	33	1203	ΝΑΦΘΑ ή ΒΕΝΖΙΝΗ
1204	ΔΙΑΛΥΜΑ ΝΙΤΡΟΓΛΥΚΕΡΙΝΗΣ ΣΕ ΑΛΚΟΟΛΗ με όχι περισσότερο από 1% νιτρογλυκερίνη	3	D	II	3	601	LQ0	E0	P001 IBC02	PP5	MP2						2 (B)				S2 S14		1204	ΔΙΑΛΥΜΑ ΝΙΤΡΟΓΛΥΚΕΡΙΝΗΣ ΣΕ ΑΛΚΟΟΛΗ με όχι περισσότερο από 1% νιτρογλυκερίνη
1206	ΕΠΤΑΝΙΑ	3	F1	II	3		LQ4	E2	P001 IBC02 R001		MP19	T4	TP1	LGBF		FL	2 (D/E)				S2 S20	33	1206	ΕΠΤΑΝΙΑ
1207	ΕΞΑΛΔΕΫΔΗ	3	F1	III	3		LQ7	E1	P001 IBC03 LP01 R001		MP19	T2	TP1	LGBF		FL	3 (E)				S2	30	1207	ΕΞΑΛΔΕΫΔΗ
1208	ΕΞΑΝΙΑ	3	F1	II	3		LQ4	E2	P001 IBC02 R001		MP19	T4	TP1	LGBF		FL	2 (D/E)				S2 S20	33	1208	ΕΞΑΝΙΑ

UN Αριθμ.	Όνομα και περιγραφή	Κλάση	Κωδικός Ταξινόμησης	Ομάδα Συσκευασίας	Ετικέτα	Ειδικές διατάξεις	Περιορισμένες και εξαιρούμενες ποσότητες		Συσκευασία			Φορητές δεξαμενές και εμπορευματοκιβώτια χύδην		ADR δεξαμενή		Όχημα για μεταφορά δεξαμενής	Κατηγορία μεταφοράς (Κωδικός περιορισμού για σήραγγες)	Ειδικές διατάξεις για μεταφορά				Αριθμ. Αναγνώρισης κινδύνου	UN Αριθμ.	Όνομα και περιγραφή
									Οδηγίες συσκευασίας	Ειδικές διατάξεις συσκευασίας	Διατάξεις μικτής συσκευασίας	Οδηγίες	Ειδικές διατάξεις	Κώδικας δεξαμενής	Ειδικές διατάξεις			Κόλα	Χύμα	Φόρτωση, εκφόρτωση και χειρισμός	Διαδικασία			
	3.1.2	2.2	2.2	2.1.1.3	5.2.2	3.3	3.4.6 / 3.5.1.2		4.1.4	4.1.4	4.1.10	4.2.5.2 7.3.2	4.2.5.3	4.3	4.3.5, 6.8.4	9.1.1.2	1.1.3.6 8.6	7.2.4	7.3.3	7.5.11	8.5	5.3.2.3		3.1.2
(1)	(2)	(3a)	(3b)	(4)	(5)	(6)	(7a)	(7b)	(8)	(9a)	(9b)	(10)	(11)	(12)	(13)	(14)	(15)	(16)	(17)	(18)	(19)	(20)	(1)	(2)
1210	ΜΕΛΑΝΙ ΤΥΠΟΓΡΑΦΙΑΣ, εύφλεκτο ή ΥΛΙΚΑ ΣΧΕΤΙΚΑ ΜΕ ΜΕΛΑΝΙ ΤΥΠΟΓΡΑΦΙΑΣ (περιλαμβάνει μελάνι τυπογραφίας αραιωτικό ή προϊόν μείωσης χρώματος), εύφλεκτο	3	F1	I	3	163	LQ3	E3	P001		MP7 MP17	T11	TP1 TP8	L4BN		FL	1 (D/E)				S2 S20	33	1210	ΜΕΛΑΝΙ ΤΥΠΟΓΡΑΦΙΑΣ, εύφλεκτο ή ΥΛΙΚΑ ΣΧΕΤΙΚΑ ΜΕ ΜΕΛΑΝΙ ΤΥΠΟΓΡΑΦΙΑΣ (περιλαμβάνει μελάνι τυπογραφίας αραιωτικό ή προϊόν μείωσης χρώματος), εύφλεκτο
1210	ΜΕΛΑΝΙ ΤΥΠΟΓΡΑΦΙΑΣ, εύφλεκτο ή ΥΛΙΚΑ ΣΧΕΤΙΚΑ ΜΕ ΜΕΛΑΝΙ ΤΥΠΟΓΡΑΦΙΑΣ (περιλαμβάνει μελάνι τυπογραφίας αραιωτικό ή προϊόν μείωσης χρώματος), εύφλεκτο (τάση ατμών στους 50°C υψηλότερη από 110kPa)	3	F1	II	3	163 640C	LQ6	E2	P001	PP1	MP19	T4	TP1 TP8	L1.5BN		FL	2 (D/E)				S2 S20	33	1210	ΜΕΛΑΝΙ ΤΥΠΟΓΡΑΦΙΑΣ, εύφλεκτο ή ΥΛΙΚΑ ΣΧΕΤΙΚΑ ΜΕ ΜΕΛΑΝΙ ΤΥΠΟΓΡΑΦΙΑΣ (περιλαμβάνει μελάνι τυπογραφίας αραιωτικό ή προϊόν μείωσης χρώματος), εύφλεκτο (τάση ατμών στους 50°C υψηλότερη από 110kPa)
1210	ΜΕΛΑΝΙ ΤΥΠΟΓΡΑΦΙΑΣ, εύφλεκτο ή ΥΛΙΚΑ ΣΧΕΤΙΚΑ ΜΕ ΜΕΛΑΝΙ ΤΥΠΟΓΡΑΦΙΑΣ (περιλαμβάνει μελάνι τυπογραφίας αραιωτικό ή προϊόν μείωσης χρώματος), εύφλεκτο (τάση ατμών στους 50°C όχι υψηλότερη από 110kPa)	3	F1	II	3	163 640D	LQ6	E2	P001 IBC02 R001	PP1	MP19	T4	TP1 TP8	LGBF		FL	2 (D/E)				S2 S20	33	1210	ΜΕΛΑΝΙ ΤΥΠΟΓΡΑΦΙΑΣ, εύφλεκτο ή ΥΛΙΚΑ ΣΧΕΤΙΚΑ ΜΕ ΜΕΛΑΝΙ ΤΥΠΟΓΡΑΦΙΑΣ (περιλαμβάνει μελάνι τυπογραφίας αραιωτικό ή προϊόν μείωσης χρώματος), εύφλεκτο (τάση ατμών στους 50°C όχι υψηλότερη από 110kPa)
1210	ΜΕΛΑΝΙ ΤΥΠΟΓΡΑΦΙΑΣ, εύφλεκτο ή ΥΛΙΚΑ ΣΧΕΤΙΚΑ ΜΕ ΜΕΛΑΝΙ ΤΥΠΟΓΡΑΦΙΑΣ (περιλαμβάνει μελάνι τυπογραφίας αραιωτικό ή προϊόν μείωσης χρώματος),εύφλεκτο	3	F1	III	3	163 640E	LQ7	E1	P001 IBC03 LP01 R001	PP1	MP19	T2	TP1	LGBF		FL	3 (E)				S2	30	1210	ΜΕΛΑΝΙ ΤΥΠΟΓΡΑΦΙΑΣ, εύφλεκτο ή ΥΛΙΚΑ ΣΧΕΤΙΚΑ ΜΕ ΜΕΛΑΝΙ ΤΥΠΟΓΡΑΦΙΑΣ (περιλαμβάνει μελάνι τυπογραφίας αραιωτικό ή προϊόν μείωσης χρώματος),εύφλεκτο
1210	ΜΕΛΑΝΙ ΤΥΠΟΓΡΑΦΙΑΣ, εύφλεκτο ή ΥΛΙΚΑ ΣΧΕΤΙΚΑ ΜΕ ΜΕΛΑΝΙ ΤΥΠΟΓΡΑΦΙΑΣ (περιλαμβάνει ΜΕΛΑΝΙ ΤΥΠΟΓΡΑΦΙΑΣ αραιωτικό ή προϊόν μείωσης χρώματος), εύφλεκτο (τάση ατμών στους 50°C υψηλότερη από 110kPa)	3	F1	III	3	163 640F	LQ7	E1	P001 LP01 R001	PP1	MP19	T2	TP1	L4BN		FL	3 (E)				S2	33	1210	ΜΕΛΑΝΙ ΤΥΠΟΓΡΑΦΙΑΣ, εύφλεκτο ή ΥΛΙΚΑ ΣΧΕΤΙΚΑ ΜΕ ΜΕΛΑΝΙ ΤΥΠΟΓΡΑΦΙΑΣ (περιλαμβάνει ΜΕΛΑΝΙ ΤΥΠΟΓΡΑΦΙΑΣ αραιωτικό ή προϊόν μείωσης χρώματος), εύφλεκτο (τάση ατμών στους 50°C υψηλότερη από 110kPa)
1210	ΜΕΛΑΝΙ ΤΥΠΟΓΡΑΦΙΑΣ, εύφλεκτο ή ΥΛΙΚΑ ΣΧΕΤΙΚΑ ΜΕ ΜΕΛΑΝΙ ΤΥΠΟΓΡΑΦΙΑΣ (περιλαμβάνει μελάνι τυπογραφίας αραιωτικό ή προϊόν μείωσης χρώματος), εύφλεκτο (με σημείο ανάφλεξης χαμηλότερο από 23°C και ιξώδες σύμφωνα με την 2.2.3.1.4) (τάση ατμών στους 50°C υψηλότερη από 110kPa, σημείο βρασμού όχι υψηλότερο από 35°C)	3	F1	III	3	163 640G	LQ7	E1	P001 LP01 R001	PP1	MP19	T2	TP1	L1.5BN		FL	3 (E)				S2	33	1210	ΜΕΛΑΝΙ ΤΥΠΟΓΡΑΦΙΑΣ, εύφλεκτο ή ΥΛΙΚΑ ΣΧΕΤΙΚΑ ΜΕ ΜΕΛΑΝΙ ΤΥΠΟΓΡΑΦΙΑΣ (περιλαμβάνει μελάνι τυπογραφίας αραιωτικό ή προϊόν μείωσης χρώματος), εύφλεκτο (με σημείο ανάφλεξης χαμηλότερο από 23°C και ιξώδες σύμφωνα με την 2.2.3.1.4) (τάση ατμών στους 50°C υψηλότερη από 110kPa, σημείο βρασμού όχι υψηλότερο από 35°C)
1210	ΜΕΛΑΝΙ ΤΥΠΟΓΡΑΦΙΑΣ, εύφλεκτο ή ΥΛΙΚΑ ΣΧΕΤΙΚΑ ΜΕ ΜΕΛΑΝΙ ΤΥΠΟΓΡΑΦΙΑΣ (περιλαμβάνει μελάνι τυπογραφίας αραιωτικό ή προϊόν μείωσης χρώματος), εύφλεκτο (με σημείο ανάφλεξης χαμηλότερο από 23°C και ιξώδες σύμφωνα με την 2.2.3.1.4) (τάση ατμών στους 50°C όχι υψηλότερη από 110kPa)	3	F1	III	3	163 640H	LQ7	E1	P001 IBC02 LP01 R001	PP1	MP19	T2	TP1	LGBF		FL	3 (E)				S2	33	1210	ΜΕΛΑΝΙ ΤΥΠΟΓΡΑΦΙΑΣ, εύφλεκτο ή ΥΛΙΚΑ ΣΧΕΤΙΚΑ ΜΕ ΜΕΛΑΝΙ ΤΥΠΟΓΡΑΦΙΑΣ (περιλαμβάνει μελάνι τυπογραφίας αραιωτικό ή προϊόν μείωσης χρώματος), εύφλεκτο (με σημείο ανάφλεξης χαμηλότερο από 23°C και ιξώδες σύμφωνα με την 2.2.3.1.4) (τάση ατμών στους 50°C όχι υψηλότερη από 110kPa)

UN Αριθμ.	Όνομα και περιγραφή	Κλάση	Κωδικός Ταξινόμησης	Ομάδα Συσκευασίας	Ετικέτα	Ειδικές διατάξεις	Περιορισμένες και εξαιρούμενες ποσότητες		Συσκευασία			Φορητές δεξαμενές και εμπορευματοκιβώτια χύδην		ADR δεξαμενή		Όχημα για μεταφορά δεξαμενής	Κατηγορία μεταφοράς (Κωδικός περιορισμού για σήραγγες)	Ειδικές διατάξεις για μεταφορά				Αριθμ. Αναγνώρισης κινδύνου	UN Αριθμ.	Όνομα και περιγραφή
									Οδηγίες συσκευασίας	Ειδικές διατάξεις συσκευασίας	Διατάξεις μικτής συσκευασίας	Οδηγίες	Ειδικές διατάξεις	Κώδικας δεξαμενής	Ειδικές διατάξεις			Κόλα	Χύμα	Φόρτωση, εκφόρτωση και χειρισμός	Διαδικασία			
	3.1.2	2.2	2.2	2.1.1.3	5.2.2	3.3	3.4.6 / 3.5.1.2		4.1.4	4.1.4	4.1.10	4.2.5.2 7.3.2	4.2.5.3	4.3	4.3.5, 6.8.4	9.1.1.2	1.1.3.6 8.6	7.2.4	7.3.3	7.5.11	8.5	5.3.2.3		3.1.2
(1)	(2)	(3a)	(3b)	(4)	(5)	(6)	(7a)	(7b)	(8)	(9a)	(9b)	(10)	(11)	(12)	(13)	(14)	(15)	(16)	(17)	(18)	(19)	(20)	(1)	(2)
1212	ΙΣΟΒΟΥΤΑΝΟΛΗ (ΙΣΟΒΟΥΤΥΛΙΚΗ ΑΛΚΟΟΛΗ)	3	F1	III	3		LQ7	E1	P001 IBC03 LP01 R001		MP19	T2	TP1	LGBF		FL	3 (E)				S2	30	1212	ΙΣΟΒΟΥΤΑΝΟΛΗ (ΙΣΟΒΟΥΤΥΛΙΚΗ ΑΛΚΟΟΛΗ)
1213	ΟΞΙΚΟΣ ΙΣΟΒΟΥΤΥΛΕΣΤΕΡΑΣ	3	F1	II	3		LQ4	E2	P001 IBC02 R001		MP19	T4	TP1	LGBF		FL	2 (D/E)				S2 S20	33	1213	ΟΞΙΚΟΣ ΙΣΟΒΟΥΤΥΛΕΣΤΕΡΑΣ
1214	ΙΣΟΒΟΥΤΥΛΑΜΙΝΗ	3	FC	II	3 +8		LQ4	E2	P001 IBC02		MP19	T7	TP1	L4BH		FL	2 (D/E)				S2 S20	338	1214	ΙΣΟΒΟΥΤΥΛΑΜΙΝΗ
1216	ΙΣΟΟΚΤΕΝΙΑ	3	F1	II	3		LQ4	E2	P001 IBC02 R001		MP19	T4	TP1	LGBF		FL	2 (D/E)				S2 S20	33	1216	ΙΣΟΟΚΤΕΝΙΑ
1218	ΙΣΟΠΡΕΝΙΟ, ΣΤΑΘΕΡΟΠΟΙΗΜΕΝΟ	3	F1	I	3		LQ3	E3	P001		MP7 MP17	T11	TP2	L4BN		FL	1 (D/E)				S2 S20	339	1218	ΙΣΟΠΡΕΝΙΟ, ΣΤΑΘΕΡΟΠΟΙΗΜΕΝΟ
1219	ΙΣΟΠΡΟΠΑΝΟΛΗ (ΙΣΟΠΡΟΠΥΛΙΚΗ ΑΛΚΟΟΛΗ)	3	F1	II	3	601	LQ4	E2	P001 IBC02 R001		MP19	T4	TP1	LGBF		FL	2 (D/E)				S2 S20	33	1219	ΙΣΟΠΡΟΠΑΝΟΛΗ (ΙΣΟΠΡΟΠΥΛΙΚΗ ΑΛΚΟΟΛΗ)
1220	ΟΞΙΚΟΣ ΙΣΟΠΡΟΠΥΛΕΣΤΕΡΑΣ	3	F1	II	3		LQ4	E2	P001 IBC02 R001		MP19	T4	TP1	LGBF		FL	2 (D/E)				S2 S20	33	1220	ΟΞΙΚΟΣ ΙΣΟΠΡΟΠΥΛΕΣΤΕΡΑΣ
1221	ΙΣΟΠΡΟΠΥΛΑΜΙΝΗ	3	FC	I	3 +8		LQ3	E0	P001		MP7 MP17	T11	TP2	L10CH	TU14 TE21	FL	1 (C/E)				S2 S20	338	1221	ΙΣΟΠΡΟΠΥΛΑΜΙΝΗ
1222	ΝΙΤΡΙΚΟΣ ΙΣΟΠΡΟΠΥΛΕΣΤΕΡΑΣ	3	F1	II	3		LQ4	E2	P001 IBC02 R001	B7	MP19						2 (R619E)				S2 S20		1222	ΝΙΤΡΙΚΟΣ ΙΣΟΠΡΟΠΥΛΕΣΤΕΡΑΣ
1223	ΚΗΡΟΖΙΝΗ	3	F1	III	3		LQ7	E1	P001 IBC03 LP01 R001		MP19	T2	TP2	LGBF		FL	3 (E)				S2	30	1223	ΚΗΡΟΖΙΝΗ
1224	ΚΕΤΟΝΕΣ, ΥΓΡΕΣ, Ε.Α.Ο.(τάση ατμών στους 50°C υψηλότερη από 110kPa)	3	F1	II	3	274 640C	LQ4	E2	P001		MP19	T7	TP1 TP8 TP28	L1.5BN		FL	2 (D/E)				S2 S20	33	1224	ΚΕΤΟΝΕΣ, ΥΓΡΕΣ, Ε.Α.Ο.(τάση ατμών στους 50°C υψηλότερη από 110kPa)
1224	ΚΕΤΟΝΕΣ, ΥΓΡΕΣ, Ε.Α.Ο.(τάση ατμών στους 50°C όχι υψηλότερη από 110kPa)	3	F1	II	3	274 640D	LQ4	E2	P001 IBC02 R001		MP19	T7	TP1 TP8 TP28	LGBF		FL	2 (D/E)				S2 S20	33	1224	ΚΕΤΟΝΕΣ, ΥΓΡΕΣ, Ε.Α.Ο.(τάση ατμών στους 50°C όχι υψηλότερη από 110kPa)
1224	ΚΕΤΟΝΕΣ, ΥΓΡΕΣ, Ε.Α.Ο.	3	F1	III	3	274	LQ7	E1	P001 IBC03 LP01 R001		MP19	T4	TP1 TP29	LGBF		FL	3 (E)				S2	30	1224	ΚΕΤΟΝΕΣ, ΥΓΡΕΣ, Ε.Α.Ο.
1228	ΜΕΡΚΑΠΤΑΝΕΣ, ΥΓΡΕΣ, ΕΥΦΛΕΚΤΕΣ, ΤΟΞΙΚΕΣ, Ε.Α.Ο. ή ΜΕΙΓΜΑ ΜΕΡΚΑΠΤΑΝΩΝ, ΥΓΡΕΣ, ΕΥΦΛΕΚΤΕΣ, ΤΟΞΙΚΕΣ, Ε.Α.Ο.	3	FT1	II	3 +6.1	274	LQ0	E2	P001 IBC02		MP19	T11	TP2 TP27	L4BH	TU15	FL	2 (D/E)			CV13 CV28	S2 S19	336	1228	ΜΕΡΚΑΠΤΑΝΕΣ, ΥΓΡΕΣ, ΕΥΦΛΕΚΤΕΣ, ΤΟΞΙΚΕΣ, Ε.Α.Ο. ή ΜΕΙΓΜΑ ΜΕΡΚΑΠΤΑΝΩΝ, ΥΓΡΕΣ, ΕΥΦΛΕΚΤΕΣ, ΤΟΞΙΚΕΣ, Ε.Α.Ο.
1228	ΜΕΡΚΑΠΤΑΝΕΣ, ΥΓΡΕΣ, ΕΥΦΛΕΚΤΕΣ, ΤΟΞΙΚΕΣ, Ε.Α.Ο. ή ΜΕΙΓΜΑ ΜΕΡΚΑΠΤΑΝΩΝ, ΥΓΡΕΣ, ΕΥΦΛΕΚΤΕΣ, ΤΟΞΙΚΕΣ, Ε.Α.Ο.	3	FT1	III	3 +6.1	274	LQ7	E1	P001 IBC03 R001		MP19	T7	TP1 TP28	L4BH	TU15	FL	3 (E)			CV13 CV28	S2	36	1228	ΜΕΡΚΑΠΤΑΝΕΣ, ΥΓΡΕΣ, ΕΥΦΛΕΚΤΕΣ, ΤΟΞΙΚΕΣ, Ε.Α.Ο. ή ΜΕΙΓΜΑ ΜΕΡΚΑΠΤΑΝΩΝ, ΥΓΡΕΣ, ΕΥΦΛΕΚΤΕΣ, ΤΟΞΙΚΕΣ, Ε.Α.Ο.
1229	ΜΕΣΠΥΛΟΞΕΙΔΙΟ	3	F1	III	3		LQ7	E1	P001 IBC03 LP01 R001		MP19	T2	TP1	LGBF		FL	3 (E)				S2	30	1229	ΜΕΣΠΥΛΟΞΕΙΔΙΟ
1230	ΜΕΘΑΝΟΛΗ	3	FT1	II	3 +6.1	279	LQ0	E2	P001 IBC02		MP19	T7	TP2	L4BH	TU15	FL	2 (D/E)			CV13 CV28	S2 S19	336	1230	ΜΕΘΑΝΟΛΗ
1231	ΟΞΙΚΟΣ ΜΕΘΥΛΕΣΤΕΡΑΣ	3	F1	II	3		LQ4	E2	P001 IBC02 R001		MP19	T4	TP1	LGBF		FL	2 (D/E)				S2 S20	33	1231	ΟΞΙΚΟΣ ΜΕΘΥΛΕΣΤΕΡΑΣ
1233	ΟΞΙΚΟΣ ΜΕΘΥΛΑΜΥΛΕΣΤΕΡΑΣ	3	F1	III	3		LQ7	E1	P001 IBC03 LP01 R001		MP19	T2	TP1	LGBF		FL	3 (E)				S2	30	1233	ΟΞΙΚΟΣ ΜΕΘΥΛΑΜΥΛΕΣΤΕΡΑΣ
1234	ΜΕΘΥΛΑΛΗ	3	F1	II	3		LQ4	E2	P001 IBC02	B8	MP19	T7	TP2	L1.5BN		FL	2 (D/E)				S2 S20	33	1234	ΜΕΘΥΛΑΛΗ
1235	ΥΔΑΤΙΚΟ ΔΙΑΛΥΜΑ ΜΕΘΥΛΑΜΙΝΗΣ	3	FC	II	3 +8		LQ4	E2	P001 IBC02		MP19	T7	TP1	L4BH		FL	2 (D/E)				S2 S20	338	1235	ΥΔΑΤΙΚΟ ΔΙΑΛΥΜΑ ΜΕΘΥΛΑΜΙΝΗΣ
1237	ΒΟΥΤΥΛΙΚΟΣ ΜΕΘΥΛΕΣΤΕΡΑΣ	3	F1	II	3		LQ4	E2	P001 IBC02 R001		MP19	T4	TP1	LGBF		FL	2 (D/E)				S2 S20	33	1237	ΒΟΥΤΥΛΙΚΟΣ ΜΕΘΥΛΕΣΤΕΡΑΣ
1238	ΧΛΩΡΟΜΥΡΜΗΚΙΚΟΣ ΜΕΘΥΛΕΣΤΕΡΑΣ	6.1	TFC	I	6.1 +3 +8		LQ0	E5	P602		MP8 MP17	T22	TP2 TP35	L10CH	TU14TU15 TE19TE21	FL	1 (C/D)			CV1 CV13 CV28	S2 S9 S14	663	1238	ΧΛΩΡΟΜΥΡΜΗΚΙΚΟΣ ΜΕΘΥΛΕΣΤΕΡΑΣ
1239	ΜΕΘΥΛ-ΧΛΩΡΟΜΕΘΥΛ-ΑΙΘΕΡΑΣ	6.1	TF1	I	6.1 +3		LQ0	E5	P602		MP8 MP17	T22	TP2 TP35	L10CH	TU14TU15 TE19TE21	FL	1 (C/D)			CV1 CV13 CV28	S2 S9 S14	663	1239	ΜΕΘΥΛ-ΧΛΩΡΟΜΕΘΥΛ-ΑΙΘΕΡΑΣ
1242	ΜΕΘΥΛΔΙΧΛΩΡΟΣΙΛΑΝΙΟ	4.3	WFC	I	4.3 +3 +8		LQ0	E0	P401	RR7	MP2	T14	TP2 TP7	L10DH	TU14 TU24 TE21 TM2 TM3	FL	0 (B/E)	V1		CV23	S2 S20	X338	1242	ΜΕΘΥΛΔΙΧΛΩΡΟΣΙΛΑΝΙΟ
1243	ΜΥΡΜΗΚΙΚΟΣ ΜΕΘΥΛΕΣΤΕΡΑΣ	3	F1	I	3		LQ3	E3	P001		MP7 MP17	T11	TP2	L4BN		FL	1 (D/E)				S2 S20	33	1243	ΜΥΡΜΗΚΙΚΟΣ ΜΕΘΥΛΕΣΤΕΡΑΣ
1244	ΜΕΘΥΛΥΔΡΑΖΙΝΗ	6.1	TFC	I	6.1 +3 +8		LQ0	E5	P602		MP8 MP17	T22	TP2 TP35	L10CH	TU14TU15 TE19TE21	FL	1 (C/D)			CV1 CV13 CV28	S2 S9 S14	663	1244	ΜΕΘΥΛΥΔΡΑΖΙΝΗ

UN Αριθμ.	Όνομα και περιγραφή	Κλάση	Κωδ-κός Ταξινό-μησης	Ομάδα Συσκευασίας	Ετι-κέτα	Ειδικές διατάξεις	Περιορισμένες και εξαιρούμενες ποσότητες		Συσκευασία			Φορητές δεξαμενές και εμπορευματοκιβώτια χύδην		ADR δεξαμενή		Όχημα για μεταφορά δέξαμενής	Κατηγορία μεταφοράς (Κωδικός περιορισμού για σήραγγες)	Ειδικές διατάξεις για μεταφορά				Αριθμ. Αναγνώρισης κινδύνου	UN Αριθμ.	Όνομα και περιγραφή
									Οδηγίες συσκευασίας	Ειδικές διατάξεις συσκευασίας	Διατάξεις μικτής συσκευασίας	Οδηγίες	Ειδικές διατάξεις	Κώδικας δεξαμενής	Ειδικές διατάξεις			Κόλπα	Χέρια	Φόρτωση, εκφόρτωση και χειρισμός	Διαδικασία			
	3.1.2	2.2	2.2	2.1.1.3	5.2.2	3.3	3.4.6 / 3.5.1.2		4.1.4	4.1.4	4.1.10	4.2.5.2 7.3.2	4.2.5.3	4.3	4.3.5, 6.8.4	9.1.1.2	1.1.3.6 8.6	7.2.4	7.3.3	7.5.11	8.5	5.3.2.3		3.1.2
(1)	(2)	(3a)	(3b)	(4)	(5)	(6)	(7a)	(7b)	(8)	(9a)	(9b)	(10)	(11)	(12)	(13)	(14)	(15)	(16)	(17)	(18)	(19)	(20)	(1)	(2)
1245	ΜΕΘΥΛ-ΙΣΟΒΟΥΤΥΛ-ΚΕΤΟΝΗ	3	F1	II	3		LQ4	E2	P001 IBC02 R001		MP19	T4	TP1	LGBF		FL	2 (D/E)				S2 S20	33	1245	ΜΕΘΥΛ-ΙΣΟΒΟΥΤΥΛ-ΚΕΤΟΝΗ
1246	ΜΕΘΥΛ-ΙΣΟΠΡΟΠΕΝΥΛ-ΚΕΤΟΝΗ, ΣΤΑΘΕΡΟΠΟΙΗΜΕΝΗ	3	F1	II	3		LQ4	E2	P001 IBC02 R001		MP19	T4	TP1	LGBF		FL	2 (D/E)				S2 S20	339	1246	ΜΕΘΥΛ-ΙΣΟΠΡΟΠΕΝΥΛ-ΚΕΤΟΝΗ, ΣΤΑΘΕΡΟΠΟΙΗΜΕΝΗ
1247	ΜΟΝΟΜΕΡΕΣ ΤΟΥ ΜΕΘΑΚΡΥΛΙΚΟΥ ΜΕΘΥΛΕΣΤΕΡΑ, ΣΤΑΘΕΡΟΠΟΙΗΜΕΝΟ	3	F1	II	3		LQ4	E2	P001 IBC02 R001		MP19	T4	TP1	LGBF		FL	2 (D/E)				S2 S20	339	1247	ΜΟΝΟΜΕΡΕΣ ΤΟΥ ΜΕΘΑΚΡΥΛΙΚΟΥ ΜΕΘΥΛΕΣΤΕΡΑ ΣΤΑΘΕΡΟΠΟΙΗΜΕΝΟ
1248	ΠΡΟΠΙΟΝΙΚΟΣ ΜΕΘΥΛΕΣΤΕΡΑΣ	3	F1	II	3		LQ4	E2	P001 IBC02 R001		MP19	T4	TP1	LGBF		FL	2 (D/E)				S2 S20	33	1248	ΠΡΟΠΙΟΝΙΚΟΣ ΜΕΘΥΛΕΣΤΕΡΑΣ
1249	ΜΕΘΥΛ-ΠΡΟΠΥΛ-ΚΕΤΟΝΗ	3	F1	II	3		LQ4	E2	P001 IBC02 R001		MP19	T4	TP1	LGBF		FL	2 (D/E)				S2 S20	33	1249	ΜΕΘΥΛ-ΠΡΟΠΥΛ-ΚΕΤΟΝΗ
1250	ΜΕΘΥΛΤΡΙΧΛΩΡΟΣΙΛΑΝΙΟ	3	FC	II	3 +8		LQ4	E0	P010		MP19	T10	TP2 TP7	L4BH		FL	2 (D/E)				S2 S20	X338	1250	ΜΕΘΥΛΤΡΙΧΛΩΡΟΣΙΛΑΝΙΟ
1251	ΜΕΘΥΛ-ΒΙΝΥΛ-ΚΕΤΟΝΗ, ΣΤΑΘΕΡΟΠΟΙΗΜΕΝΗ	6.1	TFC	I	6.1 +3 +8		LQ0	E5	P601	RR7	MP8 MP17	T14	TP2	L10CH	TU14TU15 TE19TE21	FL	1 (C/D)			CV1 CV13 CV28	S2 S9 S14	639	1251	ΜΕΘΥΛ-ΒΙΝΥΛ-ΚΕΤΟΝΗ, ΣΤΑΘΕΡΟΠΟΙΗΜΕΝΗ
1259	ΚΑΡΒΟΝΥΛΙΟ ΤΟΥ ΝΙΚΕΛΙΟΥ	6.1	TF1	I	6.1 +3		LQ0	E5	P601		MP2			L15CH	TU14TU15 TU31TE19 TE21 TM3	FL	1 (C/D)			CV1 CV13 CV28	S2 S9 S14	663	1259	ΚΑΡΒΟΝΥΛΙΟ ΤΟΥ ΝΙΚΕΛΙΟΥ
1261	ΝΙΤΡΟΜΕΘΑΝΙΟ	3	F1	II	3		LQ4	E2	P001 R001	RR2	MP19						2 (E)				S2 S20		1261	ΝΙΤΡΟΜΕΘΑΝΙΟ
1262	ΟΚΤΑΝΙΑ	3	F1	II	3		LQ4	E2	P001 IBC02 R001		MP19	T4	TP1	LGBF		FL	2 (D/E)				S2 S20	33	1262	ΟΚΤΑΝΙΑ
1263	ΕΛΑΙΟΧΡΩΜΑΤΑ (συμπεριλαμβανομένων χρώματος, λάκας, σμάλτου, βαφής, γομολάκας, βερνικιού, λούστρου, υγρού πληρωτικού μέσου και υγρής βάσης λάκας) ή ΥΚΙΚΑ ΣΧΕΤΙΖΟΜΕΝΑ ΜΕ ΧΡΩΜΑ (συμπεριλαβανομένων ενώσεων λέπτυνσης ή μείωσης του χρώματος)	3	F1	I	3	163 650	LQ3	E3	P001		MP7 MP17	T11	TP1 TP8 TP27	L4BN		FL	1 (D/E)				S2 S20	33	1263	ΕΛΑΙΟΧΡΩΜΑΤΑ (συμπεριλαμβανομένων χρώματος, λάκας, σμάλτου, βαφής, γομολάκας, βερνικιού, λούστρου, υγρού πληρωτικού μέσου και υγρής βάσης λάκας) ή ΥΚΙΚΑ ΣΧΕΤΙΖΟΜΕΝΑ ΜΕ ΧΡΩΜΑ (συμπεριλαβανομένων ενώσεων λέπτυνσης ή μείωσης του χρώματος)
1263	ΕΛΑΙΟΧΡΩΜΑΤΑ (συμπεριλαμβανομένων χρώματος, λάκας, σμάλτου, βαφής, γομολάκας, βερνικιού, λούστρου, υγρού πληρωτικού μέσου και υγρής βάσης λάκας) ή ΥΛΙΚΑ ΣΧΕΤΙΖΟΜΕΝΑ ΜΕ ΧΡΩΜΑ (συμπεριλαβανομένων ενώσεων λέπτυνσης ή μείωσης του χρώματος) (τάση ατμών υψηλότερη στους 50°C υψηλότερη από 110kPa)	3	F1	II	3	163 640C 650	LQ6	E2	P001	PP1	MP19	T4	TP1 TP8 TP28	L1.5BN		FL	2 (D/E)				S2 S20	33	1263	ΕΛΑΙΟΧΡΩΜΑΤΑ (συμπεριλαμβανομένων χρώματος, λάκας, σμάλτου, βαφής, γομολάκας, βερνικιού, λούστρου, υγρού πληρωτικού μέσου και υγρής βάσης λάκας) ή ΥΛΙΚΑ ΣΧΕΤΙΖΟΜΕΝΑ ΜΕ ΧΡΩΜΑ (συμπεριλαβανομένων ενώσεων λέπτυνσης ή μείωσης του χρώματος) (τάση ατμών υψηλότερη στους 50°C υψηλότερη από 110kPa)
1263	ΕΛΑΙΟΧΡΩΜΑΤΑ (συμπεριλαμβανομένων χρώματος, λάκας, σμάλτου, βαφής, γομολάκας, βερνικιού, λούστρου, υγρού πληρωτικού μέσου και υγρής βάσης λάκας) ή ΥΛΙΚΑ ΣΧΕΤΙΖΟΜΕΝΑ ΜΕ ΧΡΩΜΑ (συμπεριλαβανομένων ενώσεων λέπτυνσης ή μείωσης του χρώματος) (τάση ατμών υψηλότερη στους 50°C όχι υψηλότερη από 110kPa)	3	F1	II	3	163 640D 650	LQ6	E2	P001 IBC02 R001	PP1	MP19	T4	TP1 TP8 TP28	LGBF		FL	2 (D/E)				S2 S20	33	1263	ΕΛΑΙΟΧΡΩΜΑΤΑ (συμπεριλαμβανομένων χρώματος, λάκας, σμάλτου, βαφής, γομολάκας, βερνικιού, λούστρου, υγρού πληρωτικού μέσου και υγρής βάσης λάκας) ή ΥΛΙΚΑ ΣΧΕΤΙΖΟΜΕΝΑ ΜΕ ΧΡΩΜΑ (συμπεριλαβανομένων ενώσεων λέπτυνσης ή μείωσης του χρώματος) (τάση ατμών υψηλότερη στους 50°C όχι υψηλότερη από 110kPa)
1263	ΕΛΑΙΟΧΡΩΜΑΤΑ (συμπεριλαμβανομένων χρώματος, λάκας, σμάλτου, βαφής, γομολάκας, βερνικιού, λούστρου, υγρού πληρωτικού μέσου και υγρής βάσης λάκας) ή ΥΛΙΚΑ ΣΧΕΤΙΖΟΜΕΝΑ ΜΕ ΧΡΩΜΑ (συμπεριλαβανομένων ενώσεων λέπτυνσης ή μείωσης του χρώματος)	3	F1	III	3	163 640E 650	LQ7	E1	P001 IBC03 LP01 R001	PP1	MP19	T2	TP1 TP29	LGBF		FL	3 (E)				S2	30	1263	ΕΛΑΙΟΧΡΩΜΑΤΑ (συμπεριλαμβανομένων χρώματος, λάκας, σμάλτου, βαφής, γομολάκας, βερνικιού, λούστρου, υγρού πληρωτικού μέσου και υγρής βάσης λάκας) ή ΥΛΙΚΑ ΣΧΕΤΙΖΟΜΕΝΑ ΜΕ ΧΡΩΜΑ (συμπεριλαβανομένων ενώσεων λέπτυνσης ή μείωσης του χρώματος)

UN Αριθμ.	Όνομα και περιγραφή	Κλάση	Κωδικός Ταξινόμησης	Ομάδα Συσκευασίας	Ετικέτα	Ειδικές διατάξεις	Περιορισμένες και εξαιρούμενες ποσότητες		Συσκευασία			Φορητές δεξαμενές και εμπορευματοκιβώτια χύδην		ADR δεξαμενή		Όχημα για μεταφορά δεξαμενής	Κατηγορία μεταφοράς (Κωδικός περιορισμού για σήραγγες)	Ειδικές διατάξεις για μεταφορά				Αριθμ. Αναγνώρισης κινδύνου	UN Αριθμ.	Όνομα και περιγραφή
									Οδηγίες συσκευασίας	Ειδικές διατάξεις συσκευασίας	Διατάξεις μικτής συσκευασίας	Οδηγίες	Ειδικές διατάξεις	Κώδικας δεξαμενής	Ειδικές διατάξεις			Κόλα	Χύμα	Φόρτωση, εκφόρτωση και χειρισμός	Διαδικασία			
	3.1.2	2.2	2.2	2.1.1.3	5.2.2	3.3	3.4.6 / 3.5.1.2		4.1.4	4.1.4	4.1.10	4.2.5.2 7.3.2	4.2.5.3	4.3	4.3.5, 6.8.4	9.1.1.2	1.1.3.6 8.6	7.2.4	7.3.3	7.5.11	8.5	5.3.2.3		3.1.2
(1)	(2)	(3a)	(3b)	(4)	(5)	(6)	(7a)	(7b)	(8)	(9a)	(9b)	(10)	(11)	(12)	(13)	(14)	(15)	(16)	(17)	(18)	(19)	(20)	(1)	(2)
1263	ΕΛΑΙΟΧΡΩΜΑΤΑ (συμπεριλαμβανομένων χρώματος, λάκας, σμάλτου, βαφής, γομολάκας, βερνικιού, λούστρου, υγρού πληρωτικού μέσου και υγρής βάσης λάκας) ή ΥΛΙΚΑ ΣΧΕΤΙΖΟΜΕΝΑ ΜΕ ΧΡΩΜΑ (συμπεριλαβανομένων ενώσεων λέπτυνσης ή μείωσης του χρώματος) (ΣΗΜΕΙΟ ΑΝΑΦΛΕΞΗΣ ΚΑΤΩ ΑΠΟ ΤΟΥΣ 23°C ΚΑΙ ΙΞΩΔΕΣ ΣΥΜΦΩΝΑ ΜΕ ΤΟ 2.2.3.1.4) (ΣΗΜΕΙΟ ΒΡΑΣΜΟΥ ΧΑΜΗΛΟΤΕΡΟ ΤΩΝ 35°C)	3	F1	III	3	163 640F 650	LQ7	E1	P001 LP01 R001	PP1	MP19	T2	TP1 TP29	L4BN		FL	3 (E)				S2	33	1263	ΕΛΑΙΟΧΡΩΜΑΤΑ (συμπεριλαμβανομένων χρώματος, λάκας, σμάλτου, βαφής, γομολάκας, βερνικιού, λούστρου, υγρού πληρωτικού μέσου και υγρής βάσης λάκας) ή ΥΛΙΚΑ ΣΧΕΤΙΖΟΜΕΝΑ ΜΕ ΧΡΩΜΑ (συμπεριλαβανομένων ενώσεων λέπτυνσης ή μείωσης του χρώματος) (ΣΗΜΕΙΟ ΑΝΑΦΛΕΞΗΣ ΚΑΤΩ ΑΠΟ ΤΟΥΣ 23°C ΚΑΙ ΙΞΩΔΕΣ ΣΥΜΦΩΝΑ ΜΕ ΤΟ 2.2.3.1.4) (ΣΗΜΕΙΟ ΒΡΑΣΜΟΥ ΧΑΜΗΛΟΤΕΡΟ ΤΩΝ 35°C)
1263	ΕΛΑΙΟΧΡΩΜΑΤΑ (συμπεριλαμβανομένων χρώματος, λάκας, σμάλτου, βαφής, γομολάκας, βερνικιού, λούστρου, υγρού πληρωτικού μέσου και υγρής βάσης λάκας) ή ΥΛΙΚΑ ΣΧΕΤΙΖΟΜΕΝΑ ΜΕ ΧΡΩΜΑ (συμπεριλαβανομένων ενώσεων λέπτυνσης ή μείωσης του χρώματος) (με σημείο ανάφλεξης χαμηλότερο από 23°C και ιξώδες σύμφωνα με την 2.2.3.1.4) (τάση ατμών στους 50°C υψηλότερη από 110kPa, σημείο βρασμού όχι υψηλότερο από 35oC)	3	F1	III	3	163 6400 650	LQ7	E1	P001 LP01 R001	PP1	MP19	T2	TP1 TP29	L1.5BN		FL	3 (E)				S2	33	1263	ΕΛΑΙΟΧΡΩΜΑΤΑ (συμπεριλαμβανομένων χρώματος, λάκας, σμάλτου, βαφής, γομολάκας, βερνικιού, λούστρου, υγρού πληρωτικού μέσου και υγρής βάσης λάκας) ή ΥΛΙΚΑ ΣΧΕΤΙΖΟΜΕΝΑ ΜΕ ΧΡΩΜΑ (συμπεριλαβανομένων ενώσεων λέπτυνσης ή μείωσης του χρώματος) (με σημείο ανάφλεξης χαμηλότερο από 23°C και ιξώδες σύμφωνα με την 2.2.3.1.4) (τάση ατμών στους 50°C υψηλότερη από 110kPa, σημείο βρασμού όχι υψηλότερο από 35oC)
1263	ΕΛΑΙΟΧΡΩΜΑΤΑ (συμπεριλαμβανομένων χρώματος, λάκας, σμάλτου, βαφής, γομολάκας, βερνικιού, λούστρου, υγρού πληρωτικού μέσου και υγρής βάσης λάκας) ή ΥΛΙΚΑ ΣΧΕΤΙΖΟΜΕΝΑ ΜΕ ΧΡΩΜΑ (συμπεριλαβανομένων ενώσεων λέπτυνσης ή μείωσης του χρώματος) (με σημείο ανάφλεξης χαμηλότερο από 23°C και ιξώδες σύμφωνα με την 2.2.3.1.4) (τάση ατμών στους 50°C όχι υψηλότερη από 110kP)	3	F1	III	3	163 640H 650	LQ7	E1	P001 IBC02 LP01 R001	PP1	MP19	T2	TP1 TP29	LGBF		FL	3 (E)				S2	33	1263	ΕΛΑΙΟΧΡΩΜΑΤΑ (συμπεριλαμβανομένων χρώματος, λάκας, σμάλτου, βαφής, γομολάκας, βερνικιού, λούστρου, υγρού πληρωτικού μέσου και υγρής βάσης λάκας) ή ΥΛΙΚΑ ΣΧΕΤΙΖΟΜΕΝΑ ΜΕ ΧΡΩΜΑ (συμπεριλαβανομένων ενώσεων λέπτυνσης ή μείωσης του χρώματος) (με σημείο ανάφλεξης χαμηλότερο από 23°C και ιξώδες σύμφωνα με την 2.2.3.1.4) (τάση ατμών στους 50°C όχι υψηλότερη από 110kP)
1264	ΠΑΡΑΛΔΕΫΔΗ	3	F1	III	3		LQ7	E1	P001 IBC03 LP01 R001		MP19	T2	TP1	LGBF		FL	3 (E)				S2	30	1264	ΠΑΡΑΛΔΕΫΔΗ
1265	ΠΕΝΤΑΝΙΑ, υγρά	3	F1	I	3		LQ3	E3	P001		MP7 MP17	T11	TP2	L4BN		FL	1 (D/E)				S2 S20	33	1265	ΠΕΝΤΑΝΙΑ, υγρά
1265	ΠΕΝΤΑΝΙΑ, υγρά	3	F1	II	3		LQ4	E2	P001 IBC02	B8	MP19	T4	TP1	L1.5BN		FL	2 (D/E)				S2 S20	33	1265	ΠΕΝΤΑΝΙΑ, υγρά
1266	ΠΡΟΪΟΝΤΑ ΑΡΩΜΑΤΟΠΟΙΪΑΣ, με εύφλεκτους διαλύτες	3	F1	I	3		LQ3	E3	P001		MP7 MP17			L4BN		FL	1 (D/E)				S2 S20	33	1266	ΠΡΟΪΟΝΤΑ ΑΡΩΜΑΤΟΠΟΙΪΑΣ, με εύφλεκτους διαλύτες
1266	ΠΡΟΪΟΝΤΑ ΑΡΩΜΑΤΟΠΟΙΪΑΣ, με εύφλεκτους διαλύτες (τάση ατμών στους 50°C υψηλότερη από 110kPa)	3	F1	II	3	640C	LQ6	E2	P001		MP19	T4	TP1 TP8	L1.5BN		FL	2 (D/E)				S2 S20	33	1266	ΠΡΟΪΟΝΤΑ ΑΡΩΜΑΤΟΠΟΙΪΑΣ, με εύφλεκτους διαλύτες (τάση ατμών στους 50°C υψηλότερη από 110kPa)
1266	ΠΡΟΪΟΝΤΑ ΑΡΩΜΑΤΟΠΟΙΪΑΣ, με εύφλεκτους διαλύτες (τάση ατμών στους 50°C όχι υψηλότερη από 110kPa)	3	F1	II	3	640D	LQ6	E2	P001 IBC02 R001		MP19	T4	TP1 TP8	LGBF		FL	2 (D/E)				S2 S20	33	1266	ΠΡΟΪΟΝΤΑ ΑΡΩΜΑΤΟΠΟΙΪΑΣ, με εύφλεκτους διαλύτες (τάση ατμών στους 50°C όχι υψηλότερη από 110kPa)
1266	ΠΡΟΪΟΝΤΑ ΑΡΩΜΑΤΟΠΟΙΪΑΣ, με εύφλεκτους διαλύτες	3	F1	III	3	640E	LQ7	E1	P001 IBC03 LP01 R001		MP19	T2	TP1	LGBF		FL	3 (E)				S2	30	1266	ΠΡΟΪΟΝΤΑ ΑΡΩΜΑΤΟΠΟΙΪΑΣ, με εύφλεκτους διαλύτες

UN Αριθμ.	Όνομα και περιγραφή	Κλάση	Κωδικός Ταξινόμησης	Ομάδα Συσκευασίας	Ετικέτα	Ειδικές διατάξεις	Περιορισμένες και εξαιρούμενες ποσότητες		Συσκευασία			Φορητές δεξαμενές και εμπορευματοκιβώτια χύδην		ADR δεξαμενή		Όχημα για μεταφορά δεξαμενής	Κατηγορία μεταφοράς (Κωδικός περιορισμού για σήραγγες)	Ειδικές διατάξεις για μεταφορά				Αριθμ. Αναγνώρισης κινδύνου	UN Αριθμ.	Όνομα και περιγραφή
									Οδηγίες συσκευασίας	Ειδικές διατάξεις συσκευασίας	Διατάξεις μικτής συσκευασίας	Οδηγίες	Ειδικές διατάξεις	Κώδικας δεξαμενής	Ειδικές διατάξεις			Κόλα	Χύμα	Φόρτωση, εκφόρτωση και χειρισμός	Διαδικασία			
	3.1.2	2.2	2.2	2.1.1.3	5.2.2	3.3	3.4.6 / 3.5.1.2		4.1.4	4.1.4	4.1.10	4.2.5.2 7.3.2	4.2.5.3	4.3	4.3.5, 6.8.4	9.1.1.2	1.1.3.6 8.6	7.2.4	7.3.3	7.5.11	8.5	5.3.2.3		3.1.2
(1)	(2)	(3a)	(3b)	(4)	(5)	(6)	(7a)	(7b)	(8)	(9a)	(9b)	(10)	(11)	(12)	(13)	(14)	(15)	(16)	(17)	(18)	(19)	(20)	(1)	(2)
1266	ΠΡΟΪΟΝΤΑ ΑΡΩΜΑΤΟΠΟΙΪΑΣ, με εύφλεκτους διαλύτες (με σημείο ανάφλεξης χαμηλότερο από 23°C και ιξώδες σύμφωνα με την 2.2.3.1.4) (σημείο βρασμού όχι υψηλότερο από 35°C)	3	F1	III	3	640F	LQ7	E1	P001 LP01 R001		MP19	T2	TP1	L4BN		FL	3 (E)				S2	33	1266	ΠΡΟΪΟΝΤΑ ΑΡΩΜΑΤΟΠΟΙΪΑΣ, με εύφλεκτους διαλύτες (με σημείο ανάφλεξης χαμηλότερο από 23°C και ιξώδες σύμφωνα με την 2.2.3.1.4) (σημείο βρασμού όχι υψηλότερο από 35°C)
1266	ΠΡΟΪΟΝΤΑ ΑΡΩΜΑΤΟΠΟΙΪΑΣ, με εύφλεκτους διαλύτες (με σημείο ανάφλεξης χαμηλότερο από 23°C και ιξώδες σύμφωνα με την 2.2.3.1.4) (τάση ατμών στους 50 °C υψηλότερη από 110kPa, σημείο βρασμού υψηλότερο από 35°C)	3	F1	III	3	6400	LQ7	E1	P001 LP01 R001		MP19	T2	TP1	L1.5BN		FL	3 (E)				S2	33	1266	ΠΡΟΪΟΝΤΑ ΑΡΩΜΑΤΟΠΟΙΪΑΣ, με εύφλεκτους διαλύτες (με σημείο ανάφλεξης χαμηλότερο από 23°C και ιξώδες σύμφωνα με την 2.2.3.1.4) (τάση ατμών στους 50 °C υψηλότερη από 110kPa, σημείο βρασμού υψηλότερο από 35°C)
1266	ΠΡΟΪΟΝΤΑ ΑΡΩΜΑΤΟΠΟΙΪΑΣ, με εύφλεκτους διαλύτες (με σημείο ανάφλεξης χαμηλότερο από 23°C και ιξώδες σύμφωνα με την 2.2.3.1.4) (τάση ατμών στους 50 °C όχι υψηλότερη από 110kPa)	3	F1	III	3	640H	LQ7	E1	P001 IBC02 LP01 R001		MP19	T2	TP1	LGBF		FL	3 (E)				S2	33	1266	ΠΡΟΪΟΝΤΑ ΑΡΩΜΑΤΟΠΟΙΪΑΣ, με εύφλεκτους διαλύτες (με σημείο ανάφλεξης χαμηλότερο από 23°C και ιξώδες σύμφωνα με την 2.2.3.1.4) (τάση ατμών στους 50 °C όχι υψηλότερη από 110kPa)
1267	ΑΚΑΘΑΡΤΟ (ΑΡΓΟ) ΠΕΤΡΕΛΑΙΟ	3	F1	I	3	649	LQ3	E3	P001		MP7 MP17	T11	TP1 TP8	L4BN		FL	1 (D/E)				S2 S20	33	1267	ΑΚΑΘΑΡΤΟ (ΑΡΓΟ) ΠΕΤΡΕΛΑΙΟ
1267	ΑΚΑΘΑΡΤΟ (ΑΡΓΟ) ΠΕΤΡΕΛΑΙΟ (τάση ατμών στους 50 °C υψηλότερη από 110kPa)	3	F1	II	3	640C 649	LQ4	E2	P001		MP19	T4	TP1 TP8	L1.5BN		FL	2 (D/E)				S2 S20	33	1267	ΑΚΑΘΑΡΤΟ (ΑΡΓΟ) ΠΕΤΡΕΛΑΙΟ (τάση ατμών στους 50 °C υψηλότερη από 110kPa)
1267	ΑΚΑΘΑΡΤΟ (ΑΡΓΟ) ΠΕΤΡΕΛΑΙΟ (τάση ατμών στους 50 °C όχι υψηλότερη από 110kPa)	3	F1	II	3	640D 649	LQ4	E2	P001 IBC02 R001		MP19	T4	TP1 TP8	LGBF		FL	2 (D/E)				S2 S20	33	1267	ΑΚΑΘΑΡΤΟ (ΑΡΓΟ) ΠΕΤΡΕΛΑΙΟ (τάση ατμών στους 50 °C όχι υψηλότερη από 110kPa)
1267	ΑΚΑΘΑΡΤΟ (ΑΡΓΟ) ΠΕΤΡΕΛΑΙΟ	3	F1	III	3		LQ7	E1	P001 IBC03 LP01 R001		MP19	T2	TP1	LGBF		FL	3 (E)				S2	30	1267	ΑΚΑΘΑΡΤΟ (ΑΡΓΟ) ΠΕΤΡΕΛΑΙΟ
1268	ΚΛΑΣΜΑΤΑ ΠΕΤΡΕΛΑΙΟΥ, Ε.Α.Ο. ή ΠΡΟΪΟΝΤΑ ΠΕΤΡΕΛΑΙΟΥ, Ε.Α.Ο.	3	F1	I	3	649	LQ3	E3	P001		MP7 MP17	T11	TP1 TP8	L4BN		FL	I (D/E)				S2 S20	33	1268	ΚΛΑΣΜΑΤΑ ΠΕΤΡΕΛΑΙΟΥ, Ε.Α.Ο. ή ΠΡΟΪΟΝΤΑ ΠΕΤΡΕΛΑΙΟΥ, Ε.Α.Ο.
1268	ΚΛΑΣΜΑΤΑ ΠΕΤΡΕΛΑΙΟΥ, Ε.Α.Ο. ή ΠΡΟΪΟΝΤΑ ΠΕΤΡΕΛΑΙΟΥ, Ε.Α.Ο. (τάση ατμών στους 50 °C υψηλότερη από 110kPa)	3	F1	II	3	640C 649	LQ4	E2	P001		MP19	T7	TP1 TP8 TP28	L1.5BN		FL	2 (D/E)				S2 S20	33	1268	ΚΛΑΣΜΑΤΑ ΠΕΤΡΕΛΑΙΟΥ, Ε.Α.Ο. ή ΠΡΟΪΟΝΤΑ ΠΕΤΡΕΛΑΙΟΥ, Ε.Α.Ο. (τάση ατμών στους 50 °C υψηλότερη από 110kPa)
1268	ΚΛΑΣΜΑΤΑ ΠΕΤΡΕΛΑΙΟΥ, Ε.Α.Ο. ή ΠΡΟΪΟΝΤΑ ΠΕΤΡΕΛΑΙΟΥ, Ε.Α.Ο. (τάση ατμών στους 50 °C όχι υψηλότερη από 110kPa)	3	F1	II	3	640D 649	LQ4	E2	P001 IBC02 R001		MP19	T7	TP1 TP8 TP28	LGBF		FL	2 (D/E)				S2 S20	33	1268	ΚΛΑΣΜΑΤΑ ΠΕΤΡΕΛΑΙΟΥ, Ε.Α.Ο. ή ΠΡΟΪΟΝΤΑ ΠΕΤΡΕΛΑΙΟΥ, Ε.Α.Ο. (τάση ατμών στους 50 °C όχι υψηλότερη από 110kPa)
1268	ΚΛΑΣΜΑΤΑ ΠΕΤΡΕΛΑΙΟΥ, Ε.Α.Ο. ή ΠΡΟΪΟΝΤΑ ΠΕΤΡΕΛΑΙΟΥ, Ε.Α.Ο.	3	F1	III	3		LQ7	E1	P001 IBC03 LP01 R001		MP19	T4	TP1 TP29	LGBF		FL	3 (E)				S2	30	1268	ΚΛΑΣΜΑΤΑ ΠΕΤΡΕΛΑΙΟΥ, Ε.Α.Ο. ή ΠΡΟΪΟΝΤΑ ΠΕΤΡΕΛΑΙΟΥ, Ε.Α.Ο.
1272	ΛΑΔΙ ΠΕΥΚΟΥ	3	F1	III	3		LQ7	E1	P001 IBC03 LP01 R001		MP19	T2	TP1	LGBF		FL	3 (E)				S2	30	1272	ΛΑΔΙ ΠΕΥΚΟΥ

UN Αριθμ.	Όνομα και περιγραφή	Κλάση	Κωδι-κός Ταξινό-μησης	Ομάδα Συσκευασίας	Επι-κέτα	Ειδικές διατάξεις	Περιορισμένες και εξαιρούμενες ποσότητες		Συσκευασία			Φορητές δεξαμενές και εμπορευματοκιβώτια χύδην		ADR δεξαμενή		Όχημα για μεταφορά δεξαμενής	Κατηγορία μεταφοράς (Κωδικός περιορισμού για σήραγγες)	Ειδικές διατάξεις για μεταφορά				Αριθμ. Αναγνώρισης κινδύνου	UN Αριθμ.	Όνομα και περιγραφή
									Οδηγίες συσκευασίας	Ειδικές διατάξεις συσκευασίας	Διατάξεις μικτής συσκευασίας	Οδηγίες	Ειδικές διατάξεις	Κώδικας δεξαμενής	Ειδικές διατάξεις			Κάλα	Χύμα	Φόρτωση, εκφόρτωση και χειρισμός	Διαδικασία			
	3.1.2	2.2	2.2	2.1.1.3	5.2.2	3.3	3.4.6 / 3.5.1.2		4.1.4	4.1.4	4.1.10	4.2.5.2 7.3.2	4.2.5.3	4.3	4.3.5, 6.8.4	9.1.1.2	1.1.3.6 8.6	7.2.4	7.3.3	7.5.11	8.5	5.3.2.3		3.1.2
(1)	(2)	(3a)	(3b)	(4)	(5)	(6)	(7a)	(7b)	(8)	(9a)	(9b)	(10)	(11)	(12)	(13)	(14)	(15)	(16)	(17)	(18)	(19)	(20)	(1)	(2)
1274	N-ΠΡΟΠΑΝΟΛΗ (ΠΡΟΠΥΛΙΚΗ ΑΛΚΟΟΛΗ, ΚΑΝΟΝΙΚΗ)	3	F1	II	3		LQ4	E2	P001 IBC02 R001		MP19	T4	TP1	LGBF		FL	2 (D/E)				S2 S20	33	1274	N-ΠΡΟΠΑΝΟΛΗ (ΠΡΟΠΥΛΙΚΗ ΑΛΚΟΟΛΗ, ΚΑΝΟΝΙΚΗ)
1274	N-ΠΡΟΠΑΝΟΛΗ (ΠΡΟΠΥΛΙΚΗ ΑΛΚΟΟΛΗ, ΚΑΝΟΝΙΚΗ)	3	F1	III	3		LQ7	E1	P001 IBC03 LP01 R001		MP19	T2	TP1	LGBF		FL	3 (E)				S2	30	1274	N-ΠΡΟΠΑΝΟΛΗ (ΠΡΟΠΥΛΙΚΗ ΑΛΚΟΟΛΗ, ΚΑΝΟΝΙΚΗ)
1275	ΠΡΟΠΙΟΝΑΛΔΕΫΔΗ	3	F1	II	3		LQ4	E2	P001 IBC02 R001		MP19	T7	TP1	LGBF		FL	2 (D/E)				S2 S20	33	1275	ΠΡΟΠΙΟΝΑΛΔΕΫΔΗ
1276	N-ΟΞΙΚΟΣ ΠΡΟΠΥΛΕΣΤΕΡΑΣ	3	F1	II	3		LQ4	E2	P001 IBC02 R001		MP19	T4	TP1	LGBF		FL	2 (D/E)				S2 S20	33	1276	N-ΟΞΙΚΟΣ ΠΡΟΠΥΛΕΣΤΕΡΑΣ
1277	ΠΡΟΠΥΛΑΜΙΝΗ	3	FC	II	3 +8		LQ4	E2	P001 IBC02		MP19	T7	TP1	L4BH		FL	2 (D/E)				S2 S20	338	1277	ΠΡΟΠΥΛΑΜΙΝΗ
1278	1-ΧΛΩΡΟΠΡΟΠΑΝΙΟ	3	F1	II	3		LQ4	E2	P001 IBC02	B8	MP19	T7	TP2	L1.5BN		FL	2 (D/E)				S2 S20	33	1278	1-ΧΛΩΡΟΠΡΟΠΑΝΙΟ
1279	1,2-ΔΙΧΛΩΡΟΠΡΟΠΑΝΙΟ	3	F1	II	3		LQ4	E2	P001 IBC02 R001		MP19	T4	TP1	LGBF		FL	2 (D/E)				S2 S20	33	1279	1,2-ΔΙΧΛΩΡΟΠΡΟΠΑΝΙΟ
1280	ΠΡΟΠΥΛΕΝΟΞΕΙΔΙΟ	3	F1	I	3		LQ3	E3	P001		MP7 MP17	T11	TP2 TP7	L4BN		FL	1 (D/E)				S2 S20	33	1280	ΠΡΟΠΥΛΕΝΟΞΕΙΔΙΟ
1281	ΜΥΡΜΗΚΙΚΟΙ ΠΡΟΠΥΛΕΣΤΕΡΕΣ	3	F1	II	3		LQ4	E2	P001 IBC02 R001		MP19	T4	TP1	LGBF		FL	2 (D/E)				S2 S20	33	1281	ΜΥΡΜΗΚΙΚΟΙ ΠΡΟΠΥΛΕΣΤΕΡΕΣ
1282	ΠΥΡΙΔΙΝΗ	3	F1	II	3		LQ4	E2	P001 IBC02 R001		MP19	T4	TP2	LGBF		FL	2 (D/E)				S2 S20	33	1282	ΠΥΡΙΔΙΝΗ
1286	ΛΑΔΙ ΚΟΛΟΦΩΝΙΟΥ (ΡΗΤΙΝΟΠΙΣΣΑΣ)	3	F1	I	3		LQ3	E3	P001		MP7 MP17			L4BN		FL	1 (D/E)				S2 S20	33	1286	ΛΑΔΙ ΚΟΛΟΦΩΝΙΟΥ (ΡΗΤΙΝΟΠΙΣΣΑΣ)
1286	ΛΑΔΙ ΚΟΛΟΦΩΝΙΟΥ (ΡΗΤΙΝΟΠΙΣΣΑΣ) (τάση ατμών στους 50 °C υψηλότερη από 110kPa)	3	F1	II	3	640C	LQ6	E2	P001		MP19	T4	TP1	L1.5BN		FL	2 (D/E)				S2 S20	33	1286	ΛΑΔΙ ΚΟΛΟΦΩΝΙΟΥ (ΡΗΤΙΝΟΠΙΣΣΑΣ) (τάση ατμών στους 50 °C υψηλότερη από 110kPa)
1286	ΛΑΔΙ ΚΟΛΟΦΩΝΙΟΥ (ΡΗΤΙΝΟΠΙΣΣΑΣ) (τάση ατμών στους 50 °C όχι υψηλότερη από 110kPa)	3	F1	II	3	640D	LQ6	E2	P001 IBC02 R001		MP19	T4	TP1	LGBF		FL	2 (D/E)				S2 S20	33	1286	ΛΑΔΙ ΚΟΛΟΦΩΝΙΟΥ (ΡΗΤΙΝΟΠΙΣΣΑΣ) (τάση ατμών στους 50 °C όχι υψηλότερη από 110kPa)
1286	ΛΑΔΙ ΚΟΛΟΦΩΝΙΟΥ (ΡΗΤΙΝΟΠΙΣΣΑΣ)	3	F1	III	3	640E	LQ7	E1	P001 IBC03 LP01 R001		MP19	T2	TP1	LGBF		FL	3 (E)				S2	30	1286	ΛΑΔΙ ΚΟΛΟΦΩΝΙΟΥ (ΡΗΤΙΝΟΠΙΣΣΑΣ)
1286	ΛΑΔΙ ΚΟΛΟΦΩΝΙΟΥ (ΡΗΤΙΝΟΠΙΣΣΑΣ) (με σημείο ανάφλεξης χαμηλότερο από 23 °C και ιξώδες σύμφωνα με την 2.2.3.1.4) (σημείο βρασμού όχι υψηλότερο από 35 °C)	3	F1	III	3	640F	LQ7	E1	P001 LP01 R001		MP19	T2	TP1	L4BN		FL	3 (E)				S2	33	1286	ΛΑΔΙ ΚΟΛΟΦΩΝΙΟΥ (ΡΗΤΙΝΟΠΙΣΣΑΣ) (με σημείο ανάφλεξης χαμηλότερο από 23 °C και ιξώδες σύμφωνα με την 2.2.3.1.4) (σημείο βρασμού όχι υψηλότερο από 35 °C)
1286	ΛΑΔΙ ΚΟΛΟΦΩΝΙΟΥ (ΡΗΤΙΝΟΠΙΣΣΑΣ) (με σημείο ανάφλεξης χαμηλότερο από 23 °C και ιξώδες σύμφωνα με την 2.2.3.1.4) (τάση ατμών στους 50 °C υψηλότερη από 110kPa, σημείο βρασμού υψηλότερο από 35 °C)	3	F1	III	3	6400	LQ7	E1	P001 LP01 R001		MP19	T2	TP1	L1.5BN		FL	3 (E)				S2	33	1286	ΛΑΔΙ ΚΟΛΟΦΩΝΙΟΥ (ΡΗΤΙΝΟΠΙΣΣΑΣ) (με σημείο ανάφλεξης χαμηλότερο από 23 °C και ιξώδες σύμφωνα με την 2.2.3.1.4) (τάση ατμών στους 50 °C υψηλότερη από 110kPa, σημείο βρασμού υψηλότερο από 35 °C)
1286	ΛΑΔΙ ΚΟΛΟΦΩΝΙΟΥ (ΡΗΤΙΝΟΠΙΣΣΑΣ) (με σημείο ανάφλεξης χαμηλότερο από 23 °C και ιξώδες σύμφωνα με την 2.2.3.1.4) (τάση ατμών στους 50 °C όχι υψηλότερη από 110kPa)	3	F1	III	3	640H	LQ7	E1	P001 IBC02 LP01 R001		MP19	T2	TP1	LGBF		FL	3 (E)				S2	33	1286	ΛΑΔΙ ΚΟΛΟΦΩΝΙΟΥ (ΡΗΤΙΝΟΠΙΣΣΑΣ) (με σημείο ανάφλεξης χαμηλότερο από 23 °C και ιξώδες σύμφωνα με την 2.2.3.1.4) (τάση ατμών στους 50 °C όχι υψηλότερη από 110kPa)
1287	ΔΙΑΛΥΜΑ ΚΑΟΥΤΣΟΥΚ	3	F1	I	3		LQ3	E3	P001		MP7 MP17			L4BN		FL	1 (D/E)				S2 S20	33	1287	ΔΙΑΛΥΜΑ ΚΑΟΥΤΣΟΥΚ
1287	ΔΙΑΛΥΜΑ ΚΑΟΥΤΣΟΥΚ (τάση ατμών στους 50 °C υψηλότερη από 110kPa)	3	F1	II	3	640C	LQ6	E2	P001		MP19	T4	TP1 TP8	L1.5BN		FL	2 (D/E)				S2 S20	33	1287	ΔΙΑΛΥΜΑ ΚΑΟΥΤΣΟΥΚ (τάση ατμών στους 50 °C υψηλότερη από 110kPa)
1287	ΔΙΑΛΥΜΑ ΚΑΟΥΤΣΟΥΚ (τάση ατμών στους 50 °C όχι υψηλότερη από 110kPa)	3	F1	II	3	640D	LQ6	E2	P001 IBC02 R001		MP19	T4	TP1 TP8	LGBF		FL	2 (D/E)				S2 S20	33	1287	ΔΙΑΛΥΜΑ ΚΑΟΥΤΣΟΥΚ (τάση ατμών στους 50 °C όχι υψηλότερη από 110kPa)
1287	ΔΙΑΛΥΜΑ ΚΑΟΥΤΣΟΥΚ	3	F1	III	3	640E	LQ7	E1	P001 IBC03 LP01 R001		MP19	T2	TP1	LGBF		FL	3 (E)				S2	30	1287	ΔΙΑΛΥΜΑ ΚΑΟΥΤΣΟΥΚ

UN Αριθμ.	Όνομα και περιγραφή	Κλάση	Κωδι-κός Ταξινό-μησης	Ομάδα Συσκευασί ας	Ετι-κέτα	Ειδικές διατάξεις	Περιορισμένες και εξαιρούμενες ποσότητες		Συσκευασία			Φορητές δεξαμενές και εμπορευματοκιβώτια χύδην		ADR δεξαμενή		Όχημα για μεταφορά δεξαμενής	Κατηγορία μεταφοράς (Κωδικός περιορισμού για σήραγγες)	Ειδικές διατάξεις για μεταφορά				Αριθμ. Αναγνώρισης κινδύνου	UN Αριθμ.	Όνομα και περιγραφή
									Οδηγίες συσκευασίας	Ειδικές διατάξεις συσκευασίας	Διατάξεις μικτής συσκευασίας	Οδηγίες	Ειδικές διατάξεις	Κώδικας δεξαμενής	Ειδικές διατάξεις			Κόλα	Χύμα	Φόρτωση, εκφόρτωση και χειρισμός	Διαδικασία			
	3.1.2	2.2	2.2	2.1.1.3	5.2.2	3.3	3.4.6 / 3.5.1.2		4.1.4	4.1.4	4.1.10	4.2.5.2 7.3.2	4.2.5.3	4.3	4.3.5, 6.8.4	9.1.1.2	1.1.3.6 8.6	7.2.4	7.3.3	7.5.11	8.5	5.3.2.3		3.1.2
(1)	(2)	(3a)	(3b)	(4)	(5)	(6)	(7a)	(7b)	(8)	(9a)	(9b)	(10)	(11)	(12)	(13)	(14)	(15)	(16)	(17)	(18)	(19)	(20)	(1)	(2)
1287	ΔΙΑΛΥΜΑ ΚΑΟΥΤΣΟΥΚ (με σημείο ανάφλεξης χαμηλότερο από 23 °C και ιξώδες σύμφωνα με την 2.2.3.1.4) (σημείο βρασμού όχι υψηλότερο από 35 °C)	3	F1	III	3	640F	LQ7	E1	P001 LP01 R001		MP19	T2	TP1	L4BN		FL	3 (E)				S2	33	1287	ΔΙΑΛΥΜΑ ΚΑΟΥΤΣΟΥΚ (με σημείο ανάφλεξης χαμηλότερο από 23 °C και ιξώδες σύμφωνα με την 2.2.3.1.4) (σημείο βρασμού όχι υψηλότερο από 35 °C)
1287	ΔΙΑΛΥΜΑ ΚΑΟΥΤΣΟΥΚ (με σημείο ανάφλεξης χαμηλότερο από 23 °C και ιξώδες σύμφωνα με την 2.2.3.1.4) (τάση ατμών στους 50 °C υψηλότερη από 110kPa, σημείο βρασμού υψηλότερο από 35 °C)	3	F1	III	3	6400	LQ7	E1	P001 LP01 R001		MP19	T2	TP1	L1.5BN		FL	3 (E)				S2	33	1287	ΔΙΑΛΥΜΑ ΚΑΟΥΤΣΟΥΚ (με σημείο ανάφλεξης χαμηλότερο από 23 °C και ιξώδες σύμφωνα με την 2.2.3.1.4) (τάση ατμών στους 50 °C υψηλότερη από 110kPa, σημείο βρασμού υψηλότερο από 35 °C)
1287	ΔΙΑΛΥΜΑ ΚΑΟΥΤΣΟΥΚ (με σημείο ανάφλεξης χαμηλότερο από 23 °C και ιξώδες σύμφωνα με την 2.2.3.1.4) (τάση ατμών στους 50 °C όχι υψηλότερη από 110kPa)	3	F1	III	3	640H	LQ7	E1	P001 IBC02 LP01 R001		MP19	T2	TP1	LGBF		FL	3 (E)				S2	33	1287	ΔΙΑΛΥΜΑ ΚΑΟΥΤΣΟΥΚ (με σημείο ανάφλεξης χαμηλότερο από 23 °C και ιξώδες σύμφωνα με την 2.2.3.1.4) (τάση ατμών στους 50 °C όχι υψηλότερη από 110kPa)
1288	ΑΣΦΑΛΤΟΥΧΟΣ ΣΧΙΣΤΟΛΙΘΟΣ	3	F1	II	3		LQ4	E2	P001 IBC02 R001		MP19	T4	TP1 TP8	LGBF		FL	2 (D/E)				S2 S20	33	1288	ΑΣΦΑΛΤΟΥΧΟΣ ΣΧΙΣΤΟΛΙΘΟΣ
1288	ΑΣΦΑΛΤΟΥΧΟΣ ΣΧΙΣΤΟΛΙΘΟΣ	3	F1	III	3		LQ7	E1	P001 IBC03 LP01 R001		MP19	T2	TP1	LGBF		FL	3 (E)				S2	30	1288	ΑΣΦΑΛΤΟΥΧΟΣ ΣΧΙΣΤΟΛΙΘΟΣ
1289	ΔΙΑΛΥΜΑ ΜΕΘΥΛΙΚΟΥ ΝΑΤΡΙΟΥ σε αλκοόλη	3	FC	II	3 +8		LQ4	E2	P001 IBC02		MP19	T7	TP1 TP8	L4BH		FL	2 (D/E)				S2 S20	338	1289	ΔΙΑΛΥΜΑ ΜΕΘΥΛΙΚΟΥ ΝΑΤΡΙΟΥ σε αλκοόλη
1289	ΔΙΑΛΥΜΑ ΜΕΘΥΛΙΚΟΥ ΝΑΤΡΙΟΥ σε αλκοόλη	3	FC	III	3 +8		LQ7	E1	P001 IBC02 R001		MP19	T4	TP1	L4BN		FL	3 (E)				S2	38	1289	ΔΙΑΛΥΜΑ ΜΕΘΥΛΙΚΟΥ ΝΑΤΡΙΟΥ σε αλκοόλη
1292	ΠΥΡΙΤΙΚΟΣ ΤΕΤΡΑΑΙΘΥΛΕΣΤΕΡΑΣ	3	F1	III	3		LQ7	E1	P001 IBC03 LP01 R001		MP19	T2	TP1	LGBF		FL	3 (E)				S2	30	1292	ΠΥΡΙΤΙΚΟΣ ΤΕΤΡΑΑΙΘΥΛΕΣΤΕΡΑΣ
1293	ΒΑΜΜΑΤΑ, ΦΑΡΜΑΚΕΥΤΙΚΑ	3	F1	II	3	601	LQ4	E2	P001 IBC02 R001		MP19	T4	TP1 TP8	LGBF		FL	2 (D/E)				S2 S20	33	1293	ΒΑΜΜΑΤΑ, ΦΑΡΜΑΚΕΥΤΙΚΑ
1293	ΒΑΜΜΑΤΑ, ΦΑΡΜΑΚΕΥΤΙΚΑ	3	F1	III	3	601	LQ7	E1	P001 IBC03 LP01 R001		MP19	T2	TP1	LGBF		FL	3 (E)				S2	30	1293	ΒΑΜΜΑΤΑ, ΦΑΡΜΑΚΕΥΤΙΚΑ
1294	ΤΟΛΟΥΟΛΙΟ	3	F1	II	3		LQ4	E2	P001 IBC02 R001		MP19	T4	TP1	LGBF		FL	2 (D/E)				S2 S20	33	1294	ΤΟΛΟΥΟΛΙΟ
1295	ΤΡΙΧΛΩΡΟΣΙΛΑΝΙΟ	4.3	WFC	I	4.3 +3 +8		LQ0	E0	P401	RR7	MP2	T14	TP2 TP7	L10DH	TU14 TU25 TE21 TM2 TM3	FL	0 (B/E)	V1		CV23	S2 S20	X338	1295	ΤΡΙΧΛΩΡΟΣΙΛΑΝΙΟ
1296	ΤΡΙΑΙΘΥΛΑΜΙΝΗ	3	FC	II	3 +8		LQ4	E2	P001 IBC02		MP19	T7	TP1	L4BH		FL	2 (D/E)				S2 S20	338	1296	ΤΡΙΑΙΘΥΛΑΜΙΝΗ
1297	ΥΔΑΤΙΚΟ ΔΙΑΛΥΜΑ ΤΡΙΜΕΘΥΛΑΜΙΝΗΣ, με όχι περισσότερο από 50% τριμεθυλαμίνη, κατά βάρος	3	FC	I	3 +8		LQ3	E0	P001		MP7 MP17	T11	TP1	L10CH	TU14 TE21	FL	1 (C/E)				S2 S20	338	1297	ΥΔΑΤΙΚΟ ΔΙΑΛΥΜΑ ΤΡΙΜΕΘΥΛΑΜΙΝΗΣ, με όχι περισσότερο από 50% τριμεθυλαμίνη, κατά βάρος
1297	ΥΔΑΤΙΚΟ ΔΙΑΛΥΜΑ ΤΡΙΜΕΘΥΛΑΜΙΝΗΣ, με όχι περισσότερο από 50% τριμεθυλαμίνη, κατά βάρος	3	FC	II	3 +8		LQ4	E2	P001 IBC02		MP19	T7	TP1	L4BH		FL	2 (D/E)				S2 S20	338	1297	ΥΔΑΤΙΚΟ ΔΙΑΛΥΜΑ ΤΡΙΜΕΘΥΛΑΜΙΝΗΣ, με όχι περισσότερο από 50% τριμεθυλαμίνη, κατά βάρος
1297	ΥΔΑΤΙΚΟ ΔΙΑΛΥΜΑ ΤΡΙΜΕΘΥΛΑΜΙΝΗΣ, με όχι περισσότερο από 50% τριμεθυλαμίνη, κατά βάρος	3	FC	III	3 +8		LQ7	E1	P001 IBC03 R001		MP19	T7	TP1	L4BN		FL	3 (E)				S2	38	1297	ΥΔΑΤΙΚΟ ΔΙΑΛΥΜΑ ΤΡΙΜΕΘΥΛΑΜΙΝΗΣ, με όχι περισσότερο από 50% τριμεθυλαμίνη, κατά βάρος
1298	ΤΡΙΜΕΘΥΛΟΧΛΩΡΟΣΙΛΑΝΙΟ	3	FC	II	3 +8		LQ4	E2	P010		MP19	T10	TP2 TP7	L4BH		FL	2 (D/E)				S2 S20	X338	1298	ΤΡΙΜΕΘΥΛΟΧΛΩΡΟΣΙΛΑΝΙΟ
1299	ΤΟΥΡΠΕΝΤΙΝΗΣ	3	F1	III	3		LQ7	E1	P001 IBC03 LP01 R001		MP19	T2	TP1	LGBF		FL	3 (E)				S2	30	1299	ΤΟΥΡΠΕΝΤΙΝΗΣ
1300	ΥΠΟΚΑΤΑΣΤΑΤΟ ΤΟΥΡΠΕΝΤΙΝΗ	3	F1	II	3		LQ4	E2	P001 IBC02 R001		MP19	T4	TP1	LGBF		FL	2 (D/E)				S2 S20	33	1300	ΥΠΟΚΑΤΑΣΤΑΤΟ ΤΟΥΡΠΕΝΤΙΝΗ
1300	ΥΠΟΚΑΤΑΣΤΑΤΟ ΤΟΥΡΠΕΝΤΙΝΗ	3	F1	III	3		LQ7	E1	P001 IBC03 LP01 R001		MP19	T2	TP1	LGBF		FL	3 (E)				S2	30	1300	ΥΠΟΚΑΤΑΣΤΑΤΟ ΤΟΥΡΠΕΝΤΙΝΗ
1301	ΟΞΙΚΟ ΒΙΝΥΛΙΟ, ΣΤΑΘΕΡΟΠΟΙΗΜΕΝΟ	3	F1	II	3		LQ4	E2	P001 IBC02 R001		MP19	T4	TP1	LGBF		FL	2 (D/E)				S2 S20	339	1301	ΟΞΙΚΟ ΒΙΝΥΛΙΟ, ΣΤΑΘΕΡΟΠΟΙΗΜΕΝΟ

UN Αριθμ.	Όνομα και περιγραφή	Κλάση	Κωδικός Ταξινόμησης	Ομάδα Συσκευασίας	Ετι-κέτα	Ειδικές διατάξεις	Περιορισμένες και εξαιρούμενες ποσότητες		Συσκευασία			Φορητές δεξαμενές και εμπορευματοκιβώτια χύδην		ADR δεξαμενή		Όχημα για μεταφορά δεξαμενής	Κατηγορία μεταφοράς (Κωδικός περιορισμού για σήραγγες)	Ειδικές διατάξεις για μεταφορά				Αριθμ. Αναγνώρισης κινδύνου	UN Αριθμ.	Όνομα και περιγραφή
									Οδηγίες συσκευασίας	Ειδικές διατάξεις συσκευασίας	Διατάξεις μικτής συσκευασίας	Οδηγίες	Ειδικές διατάξεις	Κώδικας δεξαμενής	Ειδικές διατάξεις			Κόλαα	Χύμα	Φόρτωση, εκφόρτωση και χειρισμός	Διαδικασία			
	3.1.2	2.2	2.2	2.1.1.3	5.2.2	3.3	3.4.6 / 3.5.1.2		4.1.4	4.1.4	4.1.10	4.2.5.2 7.3.2	4.2.5.3	4.3	4.3.5, 6.8.4	9.1.1.2	1.1.3.6 8.6	7.2.4	7.3.3	7.5.11	8.5	5.3.2.3		3.1.2
(1)	(2)	(3a)	(3b)	(4)	(5)	(6)	(7a)	(7b)	(8)	(9a)	(9b)	(10)	(11)	(12)	(13)	(14)	(15)	(16)	(17)	(18)	(19)	(20)	(1)	(2)
1302	ΒΙΝΥΛΑΙΘΥΛΑΙΘΕΡΑΣ, ΣΤΑΘΕΡΟΠΟΙΗΜΕΝΟΣ	3	F1	I	3		LQ3	E3	P001		MP7 MP17	T11	TP2	L4BN		FL	1 (D/E)				S2 S20	339	1302	ΒΙΝΥΛΑΙΘΥΛΑΙΘΕΡΑΣ, ΣΤΑΘΕΡΟΠΟΙΗΜΕΝΟΣ
1303	ΒΙΝΥΛΙΔΕΝΟΧΛΩΡΙΔΙΟ, ΣΤΑΘΕΡΟΠΟΙΗΜΕΝΟ	3	F1	I	3		LQ3	E3	P001		MP7 MP17	T12	TP2 TP7	L4BN		FL	1 (D/E)				S2 S20	339	1303	ΒΙΝΥΛΙΔΕΝΟΧΛΩΡΙΔΙΟ, ΣΤΑΘΕΡΟΠΟΙΗΜΕΝΟ
1304	ΒΙΝΥΛΟΪΣΟΒΟΥΤΥΛΑΙΘΕΡΑΣ, ΣΤΑΘΕΡΟΠΟΙΗΜΕΝΟΣ	3	F1	II	3		LQ4	E2	P001 IBC02 R001		MP19	T4	TP1	LGBF		FL	2 (D/E)				S2 S20	339	1304	ΒΙΝΥΛΟΪΣΟΒΟΥΤΥΛΑΙΘΕΡΑΣ, ΣΤΑΘΕΡΟΠΟΙΗΜΕΝΟΣ
1305	ΒΙΝΥΛΟΤΡΙΧΛΩΡΟΣΙΛΑΝΙΟ, ΑΣΤΑΘΕΡΟΠΟΙΗΜΕΝΟ	3	FC	II	3 +8		LQ4	E2	P010		MP19	T10	TP2 TP7	L4BH		FL	2 (D/E)				S2 S20	X338	1305	ΒΙΝΥΛΟΤΡΙΧΛΩΡΟΣΙΛΑΝΙΟ, ΑΣΤΑΘΕΡΟΠΟΙΗΜΕΝΟ
1306	ΣΥΝΤΗΡΗΤΙΚΑ ΞΥΛΟΥ, ΥΓΡΑ (τάση ατμών στους 50°C υψηλότερη από 110kPa)	3	F1	II	3	640C	LQ6	E2	P001		MP19	T4	TP1 TP8	L1.5BN		FL	2 (D/E)				S2 S20	33	1306	ΣΥΝΤΗΡΗΤΙΚΑ ΞΥΛΟΥ, ΥΓΡΑ (τάση ατμών στους 50°C υψηλότερη από 110kPa)
1306	ΣΥΝΤΗΡΗΤΙΚΑ ΞΥΛΟΥ, ΥΓΡΑ (τάση ατμών στους 50°C όχι υψηλότερη από 110kPa)	3	F1	II	3	640D	LQ6	E2	P001 IBC02 R001		MP19	T4	TP1 TP8	LGBF		FL	2 (D/E)				S2 S20	33	1306	ΣΥΝΤΗΡΗΤΙΚΑ ΞΥΛΟΥ, ΥΓΡΑ (τάση ατμών στους 50°C όχι υψηλότερη από 110kPa)
1306	ΣΥΝΤΗΡΗΤΙΚΑ ΞΥΛΟΥ, ΥΓΡΑ (ΡΗΤΙΝΟΠΙΣΣΑΣ)	3	F1	III	3	640E	LQ7	E1	P001 IBC03 LP01 R001		MP19	T2	TP1	LGBF		FL	3 (E)				S2	30	1306	ΣΥΝΤΗΡΗΤΙΚΑ ΞΥΛΟΥ, ΥΓΡΑ (ΡΗΤΙΝΟΠΙΣΣΑΣ)
1306	ΣΥΝΤΗΡΗΤΙΚΑ ΞΥΛΟΥ, ΥΓΡΑ (ΕΧΟΥΝ ΣΗΜΕΙΟ ΑΝΑΦΛΕΞΗΣ ΚΑΤΩ ΑΠΟ ΤΟΥΣ 23°C ΚΑΙ ΙΞΩΔΗΣ ΣΥΜΦΩΝΑ ΜΕ ΤΟ 2.2.3.1.4) (σημείο βρασμού χαμηλότερο από 35°C)	3	F1	III	3	640F	LQ7	E1	P001 LP01 R001		MP19	T2	TP1	L4BN		FL	3 (E)				S2	33	1306	ΣΥΝΤΗΡΗΤΙΚΑ ΞΥΛΟΥ, ΥΓΡΑ (ΕΧΟΥΝ ΣΗΜΕΙΟ ΑΝΑΦΛΕΞΗΣ ΚΑΤΩ ΑΠΟ ΤΟΥΣ 23°C ΚΑΙ ΙΞΩΔΗΣ ΣΥΜΦΩΝΑ ΜΕ ΤΟ 2.2.3.1.4) (σημείο βρασμού χαμηλότερο από 35°C)
1306	ΣΥΝΤΗΡΗΤΙΚΑ ΞΥΛΟΥ, ΥΓΡΑ (με σημείο ανάφλεξης χαμηλότερο από 23 °C και ιξώδες σύμφωνα με την 2.2.3.1.4) (τάση ατμών στους 50 °C υψηλότερη από 110kPa, σημείο βρασμού υψηλότερο από 35 °C)	3	F1	III	3	6400	LQ7	E1	P001 LP01 R001		MP19	T2	TP1	L1.5BN		FL	3 (E)				S2	33	1306	ΣΥΝΤΗΡΗΤΙΚΑ ΞΥΛΟΥ, ΥΓΡΑ (με σημείο ανάφλεξης χαμηλότερο από 23 °C και ιξώδες σύμφωνα με την 2.2.3.1.4) (τάση ατμών στους 50 °C υψηλότερη από 110kPa, σημείο βρασμού υψηλότερο από 35 °C)
1306	ΣΥΝΤΗΡΗΤΙΚΑ ΞΥΛΟΥ, ΥΓΡΑ (με σημείο ανάφλεξης χαμηλότερο από 23 °C και ιξώδες σύμφωνα με την 2.2.3.1.4) (τάση ατμών στους 50 °C όχι υψηλότερη από 110kPa)	3	F1	III	3	640H	LQ7	E1	P001 IBC02 LP01 R001		MP19	T2	TP1	LGBF		FL	3 (E)				S2	33	1306	ΣΥΝΤΗΡΗΤΙΚΑ ΞΥΛΟΥ, ΥΓΡΑ (με σημείο ανάφλεξης χαμηλότερο από 23 °C και ιξώδες σύμφωνα με την 2.2.3.1.4) (τάση ατμών στους 50 °C όχι υψηλότερη από 110kPa)
1307	ΞΥΛΕΝΙΑ	3	F1	II	3		LQ4	E2	P001 IBC02 R001		MP19	T4	TP1	LGBF		FL	2 (D/E)				S2 S20	33	1307	ΞΥΛΕΝΙΑ
1307	ΞΥΛΕΝΙΑ	3	F1	III	3		LQ7	E1	P001 IBC03 LP01 R001		MP19	T2	TP1	LGBF		FL	3 (E)				S2	30	1307	ΞΥΛΕΝΙΑ
1308	ΕΝΑΙΩΡΗΜΑ ΖΙΡΚΟΝΙΟΥ ΣΕ ΕΥΦΛΕΚΤΟ ΥΓΡΟ	3	F1	I	3		LQ3	E3	P001	PP33	MP7 MP17			L4BN		FL	1 (D/E)				S2 S20	33	1308	ΕΝΑΙΩΡΗΜΑ ΖΙΡΚΟΝΙΟΥ ΣΕ ΕΥΦΛΕΚΤΟ ΥΓΡΟ
1308	ΕΝΑΙΩΡΗΜΑ ΖΙΡΚΟΝΙΟΥ ΣΕ ΕΥΦΛΕΚΤΟ ΥΓΡΟ (τάση ατμών στους 50 °C υψηλότερη από 110kPa)	3	F1	II	3	640C	LQ4	E2	P001 R001	PP33	MP19			L1.5BN		FL	2 (D/E)				S2 S20	33	1308	ΕΝΑΙΩΡΗΜΑ ΖΙΡΚΟΝΙΟΥ ΣΕ ΕΥΦΛΕΚΤΟ ΥΓΡΟ (τάση ατμών στους 50 °C υψηλότερη από 110kPa)
1308	ΕΝΑΙΩΡΗΜΑ ΖΙΡΚΟΝΙΟΥ ΣΕ ΕΥΦΛΕΚΤΟ ΥΓΡΟ (τάση ατμών στους 50 °C όχι υψηλότερη από 110kPa)	3	F1	II	3	640D	LQ4	E2	P001 R001	PP33	MP19			LGBF		FL	2 (D/E)				S2 S20	33	1308	ΕΝΑΙΩΡΗΜΑ ΖΙΡΚΟΝΙΟΥ ΣΕ ΕΥΦΛΕΚΤΟ ΥΓΡΟ (τάση ατμών στους 50 °C όχι υψηλότερη από 110kPa)
1308	ΕΝΑΙΩΡΗΜΑ ΖΙΡΚΟΝΙΟΥ ΣΕ ΕΥΦΛΕΚΤΟ ΥΓΡΟ	3	F1	III	3		LQ7	E1	P001 R001		MP19			LGBF		FL	3 (E)				S2	30	1308	ΕΝΑΙΩΡΗΜΑ ΖΙΡΚΟΝΙΟΥ ΣΕ ΕΥΦΛΕΚΤΟ ΥΓΡΟ
1309	ΣΚΟΝΗ ΑΛΟΥΜΙΝΙΟΥ, ΕΠΙΚΑΛΥΜΜΕΝΗ	4.1	F3	II	4.1		LQ8	E2	P002 IBC08	PP38 B4	MP11	T3	TP33	SCAN		AT	2 (E)	V11				40	1309	ΣΚΟΝΗ ΑΛΟΥΜΙΝΙΟΥ, ΕΠΙΚΑΛΥΜΜΕΝΗ
1309	ΣΚΟΝΗ ΑΛΟΥΜΙΝΙΟΥ, ΕΠΙΚΑΛΥΜΜΕΝΗ	4.1	F3	III	4.1		LQ9	E1	P002 IBC08 LP02 R001	PP11 B3	MP11	T1	TP33	SGAV		AT	3 (E)		VV1			40	1309	ΣΚΟΝΗ ΑΛΟΥΜΙΝΙΟΥ, ΕΠΙΚΑΛΥΜΜΕΝΗ
1310	ΠΙΚΡΙΚΟ ΑΜΜΩΝΙΟ, με όχι λιγότερο από 10% νερό κατά βάρος	4.1	D	I	4.1		LQ0	E0	P406	PP26	MP2						1 (B)				S14		1310	ΠΙΚΡΙΚΟ ΑΜΜΩΝΙΟ, με όχι λιγότερο από 10% νερό κατά βάρος
1312	ΒΟΡΝΕΟΛΗ (ΒΟΡΝΕΟΚΑΜΦΟΡΑ)	4.1	F1	III	4.1		LQ9	E1	P002 IBC08 LP02 R001	B3	MP10	T1	TP33	SGAV		AT	3 (E)		VV1			40	1312	ΒΟΡΝΕΟΛΗ (ΒΟΡΝΕΟΚΑΜΦΟΡΑ)
1313	ΡΗΤΙΝΙΚΟ ΑΣΒΕΣΤΙΟ	4.1	F3	III	4.1		LQ9	E1	P002 IBC06 R001		MP11	T1	TP33	SGAV		AT	3 (E)	V12	VV1			40	1313	ΡΗΤΙΝΙΚΟ ΑΣΒΕΣΤΙΟ
1314	ΡΗΤΙΝΙΚΟ ΑΣΒΕΣΤΙΟ, ΛΥΩΜΕΝΟ	4.1	F3	III	4.1		LQ9	E1	P002 IBC04 R001		MP11	T1	TP33	SGAV		AT	3 (E)		VV1			40	1314	ΡΗΤΙΝΙΚΟ ΑΣΒΕΣΤΙΟ, ΛΥΩΜΕΝΟ

UN Αριθμ.	Όνομα και περιγραφή	Κλάση	Κωδικός Ταξινόμησης	Ομάδα Συσκευασίας	Ετι-κέτα	Ειδικές διατάξεις	Περιορισμένες και εξαιρούμενες ποσότητες		Συσκευασία			Φορητές δεξαμενές και εμπορευματοκιβώτια χύδην		ADR δεξαμενή		Όχημα για μεταφορά δεξαμενής	Κατηγορία μεταφοράς (Κωδικός περιορισμού για σήραγγες)	Ειδικές διατάξεις για μεταφορά				Αριθμ. Αναγνώρισης κινδύνου	UN Αριθμ.	Όνομα και περιγραφή
									Οδηγίες συσκευασίας	Ειδικές διατάξεις συσκευασίας	Διατάξεις μικτής συσκευασίας	Οδηγίες	Ειδικές διατάξεις	Κώδικας δεξαμενής	Ειδικές διατάξεις			Κάψα	Χύμα	Φόρτωση, εκφόρτωση και χειρισμός	Διαδικασία			
	3.1.2	2.2	2.2	2.1.1.3	5.2.2	3.3	3.4.6 / 3.5.1.2		4.1.4	4.1.4	4.1.10	4.2.5.2 7.3.2	4.2.5.3	4.3	4.3.5, 6.8.4	9.1.1.2	1.1.3.6 8.6	7.2.4	7.3.3	7.5.11	8.5	5.3.2.3		3.1.2
(1)	(2)	(3a)	(3b)	(4)	(5)	(6)	(7a)	(7b)	(8)	(9a)	(9b)	(10)	(11)	(12)	(13)	(14)	(15)	(16)	(17)	(18)	(19)	(20)	(1)	(2)
1318	ΡΗΤΙΝΙΚΟ ΚΟΒΑΛΤΙΟ, ΚΑΤΑΒΥΘΙΣΜΕΝΟ	4.1	F3	III	4.1		LQ9	E1	P002 IBC06 R001		MP11	T1	TP33	SGAV		AT	3 (E)	V12	VV1			40	1318	ΡΗΤΙΝΙΚΟ ΚΟΒΑΛΤΙΟ, ΚΑΤΑΒΥΘΙΣΜΕΝΟ
1320	ΔΙΝΙΤΡΟΦΑΙΝΟΛΗ, ΝΩΠΗ με όχι λιγότερο από 15% νερό, κατά βάρος	4.1	DT	I	4.1 +6.1		LQ0	E0	P406	PP26	MP2						1 (B)			CV28	S14		1320	ΔΙΝΙΤΡΟΦΑΙΝΟΛΗ, ΝΩΠΗ με όχι λιγότερο από 15% νερό, κατά βάρος
1321	ΔΙΝΙΤΡΟΦΑΙΝΟΛΙΚΑ ΑΛΑΤΑ, ΝΩΠΑ με όχι λιγότερο από 15% νερό, κατά βάρος	4.1	DT	I	4.1 +6.1		LQ0	E0	P406	PP26	MP2						1 (B)			CV28	S14		1321	ΔΙΝΙΤΡΟΦΑΙΝΟΛΙΚΑ ΑΛΑΤΑ, ΝΩΠΑ με όχι λιγότερο από 15% νερό, κατά βάρος
1322	ΔΙΝΙΤΡΟΡΕΖΟΡΚΙΝΗ, ΝΩΠΗ με όχι λιγότερο από 15% νερό, κατά βάρος	4.1	D	I	4.1		LQ0	E0	P406	PP26	MP2						1 (B)				S14		1322	ΔΙΝΙΤΡΟΡΕΖΟΡΚΙΝΗ, ΝΩΠΗ με όχι λιγότερο από 15% νερό, κατά βάρος
1323	ΣΙΔΗΡΟΔΗΜΗΤΡΙΟ	4.1	F3	II	4.1	249	LQ8	E2	P002 IBC08	B4	MP11	T3	TP33	SCAN		AT	2 (E)	V11				40	1323	ΣΙΔΗΡΟΔΗΜΗΤΡΙΟ
1324	ΜΕΜΒΡΑΝΕΣ (ΦΙΛΜ) ΝΙΤΡΟΚΥΤΤΑΡΙΝΙΚΗΣ ΒΑΣΗΣ, επικαλυμένα με ζελατίνη, με εξαίρεση απορρίμματα	4.1	F1	III	4.1		LQ9	E1	P002 R001	PP15	MP11						3 (E)						1324	ΜΕΜΒΡΑΝΕΣ (ΦΙΛΜ) ΝΙΤΡΟΚΥΤΤΑΡΙΝΙΚΗΣ ΒΑΣΗΣ, επικαλυμένα με ζελατίνη, με εξαίρεση απορρίμματα
1325	ΕΥΦΛΕΚΤΑ ΣΤΕΡΕΑ, ΟΡΓΑΝΙΚΑ, Ε.Α.Ο.	4.1	F1	II	4.1	274	LQ8	E2	P002 IBC08	B4	MP10	T3	TP33	SCAN		AT	2 (E)	V11				40	1325	ΕΥΦΛΕΚΤΑ ΣΤΕΡΕΑ, ΟΡΓΑΝΙΚΑ, Ε.Α.Ο.
1325	ΕΥΦΛΕΚΤΑ ΣΤΕΡΕΑ, ΟΡΓΑΝΙΚΑ, Ε.Α.Ο.	4.1	F1	III	4.1	274	LQ9	E1	P002 IBC08 LP02 R001	B3	MP10	T1	TP33	SGAV		AT	3 (E)		VV1			40	1325	ΕΥΦΛΕΚΤΑ ΣΤΕΡΕΑ, ΟΡΓΑΝΙΚΑ, Ε.Α.Ο.
1326	ΑΦΝΙΟ ΣΕ ΣΚΟΝΗ, ΝΩΠΟ με όχι λιγότερο από 25% νερό	4.1	F3	II	4.1	586	LQ8	E2	P410 IBC06	PP40	MP11	T3	TP33	SCAN		AT	2 (E)	V11 V12				40	1326	ΑΦΝΙΟ ΣΕ ΣΚΟΝΗ, ΝΩΠΟ με όχι λιγότερο από 25% νερό
1327	Άχυρα, Καλάμια, ή Bhusa	4.1	F1		ΔΕΝ ΥΠΟΚΕΙΤΑΙ ΣΤΗΝ ΠΑΡΟΥΣΑ ΣΥΜΦΩΝΙΑ ADR									ΔΕΝ ΥΠΟΚΕΙΤΑΙ ΣΤΗΝ ΠΑΡΟΥΣΑ ΣΥΜΦΩΝΙΑ ADR									1327	Άχυρα, Καλάμια, ή Bhusa
1328	ΕΞΑΜΕΘΥΛΕΝΟΤΕΤΡΑΜΙΝΗ	4.1	F1	III	4.1		LQ9	E1	P002 IBC08 R001	B3	MP10	T1	TP33	SGAV		AT	3 (E)		VV1			40	1328	ΕΞΑΜΕΘΥΛΕΝΟΤΕΤΡΑΜΙΝΗ
1330	ΡΗΤΙΝΙΚΟ ΜΑΓΓΑΝΙΟ	4.1	F3	III	4.1		LQ9	E1	P002 IBC06 R001		MP11	T1	TP33	SGAV		AT	3 (E)	V12	VV1			40	1330	ΡΗΤΙΝΙΚΟ ΜΑΓΓΑΝΙΟ
1331	ΣΠΙΡΤΑ, "ΠΟΥ ΑΝΑΒΟΥΝ ΟΠΟΥΔΗΠΟΤΕ"	4.1	F1	III	4.1	293	LQ9	E1	P407	PP27	MP12						4 (E)						1331	ΣΠΙΡΤΑ, "ΠΟΥ ΑΝΑΒΟΥΝ ΟΠΟΥΔΗΠΟΤΕ"
1332	ΜΕΤΑΛΔΕΫΔΗ	4.1	F1	III	4.1		LQ9	E1	P002 IBC08 LP02 R001	B3	MP10	T1	TP33	SGAV		AT	3 (E)		VV1			40	1332	ΜΕΤΑΛΔΕΫΔΗ
1333	ΔΗΜΗΤΡΙΟ, πλάκες, ράβδη ή βέργες	4.1	F3	II	4.1		LQ8	E2	P002 IBC08	B4	MP11						2 (E)	V11					1333	ΔΗΜΗΤΡΙΟ, πλάκες, ράβδη ή βέργες
1334	ΝΑΦΘΑΛΙΝΙΟ, ΑΚΑΘΑΡΤΟ ή ΝΑΦΘΑΛΙΝΙΟ ΚΑΘΑΡΙΣΜΕΝΟ	4.1	F1	III	4.1	501	LQ9	E1	P002 IBC08 LP02 R001	B3	MP10	T1 BK1 BK2	TP33	SGAV		AT	3 (E)		VV2			40	1334	ΝΑΦΘΑΛΙΝΙΟ, ΑΚΑΘΑΡΤΟ ή ΝΑΦΘΑΛΙΝΙΟ ΚΑΘΑΡΙΣΜΕΝΟ
1336	ΝΙΤΡΟΓΟΥΑΝΙΔΙΝΗ (ΠΙΚΡΙΤΗΣ), ΝΩΠΗ με όχι λιγότερο από 20% νερό, κατά βάρος	4.1	D	I	4.1		LQ0	E0	P406		MP2						1 (B)				S14		1336	ΝΙΤΡΟΓΟΥΑΝΙΔΙΝΗ (ΠΙΚΡΙΤΗΣ), ΝΩΠΗ με όχι λιγότερο από 20% νερό, κατά βάρος
1337	ΝΙΤΡΑΜΥΛΟ, ΝΩΠΟ με όχι λιγότερο από 20% νερό, κατά βάρος	4.1	D	I	4.1		LQ0	E0	P406		MP2						1 (B)				S14		1337	ΝΙΤΡΑΜΥΛΟ, ΝΩΠΟ με όχι λιγότερο από 20% νερό, κατά βάρος
1338	ΦΩΣΦΟΡΟΣ, ΑΜΟΡΦΟΣ	4.1	F3	III	4.1		LQ9	E1	P410 IBC08 R001	B3	MP11	T1	TP33	SGAV		AT	3 (E)		VV1			40	1338	ΦΩΣΦΟΡΟΣ, ΑΜΟΡΦΟΣ
1339	ΕΠΤΑΘΕΙΟΥΧΟΣ ΦΩΣΦΟΡΟΣ, απαλλαγμένος από κίτρινο και λευκό φώσφορο	4.1	F3	II	4.1	602	LQ8	E2	P410 IBC04		MP11	T3	TP33	SCAN		AT	2 (E)					40	1339	ΕΠΤΑΘΕΙΟΥΧΟΣ ΦΩΣΦΟΡΟΣ, απαλλαγμένος από κίτρινο και λευκό φώσφορο
1340	ΠΕΝΤΑΘΕΙΟΥΧΟΣ ΦΩΣΦΟΡΟΣ, απαλλαγμένος από κίτρινο και λευκό φώσφορο	4.3	WF2	II	4.3 +4.1	602	LQ11	E2	P410 IBC04		MP14	T3	TP33	SCAN		AT	0 (D/E)	V1		CV23		423	1340	ΠΕΝΤΑΘΕΙΟΥΧΟΣ ΦΩΣΦΟΡΟΣ, απαλλαγμένος από κίτρινο και λευκό φώσφορο
1341	ΤΕΤΡΑΘΕΙΟΥΧΟΣ ΦΩΣΦΟΡΟΣ, απαλλαγμένος από κίτρινο και λευκό φώσφορο	4.1	F3	II	4.1	602	LQ8	E2	P410 IBC04		MP11	T3	TP33	SCAN		AT	2 (E)					40	1341	ΤΕΤΡΑΘΕΙΟΥΧΟΣ ΦΩΣΦΟΡΟΣ, απαλλαγμένος από κίτρινο και λευκό φώσφορο
1343	ΤΡΙΘΕΙΟΥΧΟΣ ΦΩΣΦΟΡΟΣ, απαλλαγμένος από κίτρινο και λευκό φώσφορο	4.1	F3	II	4.1	602	LQ8	E2	P410 IBC04		MP11	T3	TP33	SCAN		AT	2 (E)					40	1343	ΤΡΙΘΕΙΟΥΧΟΣ ΦΩΣΦΟΡΟΣ, απαλλαγμένος από κίτρινο και λευκό φώσφορο
1344	ΤΡΙΝΙΤΡΟΦΑΙΝΟΛΗ, ΠΙΚΡΙΚΟ ΟΞΥ, ΝΩΠΗ με όχι λιγότερο από 30% νερό, κατά βάρος	4.1	D	I	4.1		LQ0	E0	P406	PP26	MP2						1 (B)				S14		1344	ΤΡΙΝΙΤΡΟΦΑΙΝΟΛΗ, ΝΩΠΗ με όχι λιγότερο από 30% νερό, κατά βάρος
1345	ΚΑΟΥΤΣΟΥΚ ΜΗ ΧΡΗΣΙΜΟΠΟΙΗΣΙΜΟ ή ΚΑΟΥΤΣΟΥΚ ΚΑΚΗΣ ΠΟΙΟΤΗΤΑΣ, σε σκόνη ή κόκκους	4.1	F1	II	4.1		LQ8	E2	P002 IBC08	B4	MP11	T3	TP33	SCAN		AT	4 (E)	V11				40	1345	ΚΑΟΥΤΣΟΥΚ ΜΗ ΧΡΗΣΙΜΟΠΟΙΗΣΙΜΟ ή ΚΑΟΥΤΣΟΥΚ ΚΑΚΗΣ ΠΟΙΟΤΗΤΑΣ, σε σκόνη ή κόκκους
1346	ΠΥΡΙΤΙΟ ΣΕ ΣΚΟΝΗ, ΑΜΟΡΦΟ	4.1	F3	III	4.1	32	LQ9	E1	P002 IBC08 LP02 R001	B3	MP11	T1	TP33	SGAV		AT	3 (E)		VV1			40	1346	ΠΥΡΙΤΙΟ ΣΕ ΣΚΟΝΗ, ΑΜΟΡΦΟ

UN Αριθμ.	Όνομα και περιγραφή	Κλάση	Κωδι-κός Ταξινό-μησης	Ομάδα Συσκευασί ας	Ετι-κέτα	Ειδικές διατάξεις	Περιορισμένες και εξαιρούμενες ποσότητες		Συσκευασία			Φορητές δεξαμενές και εμπορευματοκιβώτια χύδην		ADR δεξαμενή		Όχημα για μεταφορά δεξαμενής	Κατηγορία μεταφοράς (Κωδικός περιορισμού για σήραγγες)	Ειδικές διατάξεις για μεταφορά				Αριθμ. Αναγνώρισης κινδύνου	UN Αριθμ.	Όνομα και περιγραφή
									Οδηγίες συσκευασίας	Ειδικές διατάξεις συσκευασίας	Διατάξεις μικτής συσκευασίας	Οδηγίες	Ειδικές διατάξεις	Κώδικας δεξαμενής	Ειδικές διατάξεις			Κόλα	Χύμα	Φόρτωση, εκφόρτωση και χειρισμός	Διαδικασία			
	3.1.2	2.2	2.2	2.1.1.3	5.2.2	3.3	3.4.6 / 3.5.1.2		4.1.4	4.1.4	4.1.10	4.2.5.2 7.3.2	4.2.5.3	4.3	4.3.5, 6.8.4	9.1.1.2	1.1.3.6 8.6	7.2.4	7.3.3	7.5.11	8.5	5.3.2.3		3.1.2
(1)	(2)	(3a)	(3b)	(4)	(5)	(6)	(7a)	(7b)	(8)	(9a)	(9b)	(10)	(11)	(12)	(13)	(14)	(15)	(16)	(17)	(18)	(19)	(20)	(1)	(2)
1347	ΠΙΚΡΙΚΟΣ ΑΡΓΥΡΟΣ, ΝΩΠΟΣ με όχι λιγότερο από 30% νερό, κατά βάρος	4.1	D	I	4.1		LQ0	E0	P406	PP25 PP26	MP2						1 (B)				S14		1347	ΠΙΚΡΙΚΟΣ ΑΡΓΥΡΟΣ, ΝΩΠΟΣ με όχι λιγότερο από 30% νερό, κατά βάρος
1348	ΔΙΝΙΤΡΟ-ο-ΚΡΕΖΟΛΙΚΟ ΝΑΤΡΙΟ, ΝΩΠΟ με όχι λιγότερο από 15% νερό, κατά βάρος	4.1	DT	I	4.1 +6.1		LQ0	E0	P406	PP26	MP2						1 (B)			CV28	S14		1348	ΔΙΝΙΤΡΟ-ο-ΚΡΕΖΟΛΙΚΟ ΝΑΤΡΙΟ, ΝΩΠΟ με όχι λιγότερο από 15% νερό, κατά βάρος
1349	ΠΙΚΡΑΜΙΚΟ ΝΑΤΡΙΟ, ΝΩΠΟ με όχι λιγότερο από 20% νερό, κατά βάρος	4.1	D	I	4.1		LQ0	E0	P406	PP26	MP2						1 (B)				S14		1349	ΠΙΚΡΑΜΙΚΟ ΝΑΤΡΙΟ, ΝΩΠΟ με όχι λιγότερο από 20% νερό, κατά βάρος
1350	ΘΕΙΟ	4.1	F3	III	4.1	242	LQ9	E1	P002 IBC08 LP02 R001	B3	MP11	T1 BK1 BK2	TP33	SGAV		AT	3 (E)		VV1			40	1350	ΘΕΙΟ
1352	ΤΙΤΑΝΙΟ ΣΕ ΣΚΟΝΗ, ΝΩΠΟ με όχι λιγότερο από 25% νερό, κατά βάρος	4.1	F3	II	4.1	586	LQ8	E2	P410 IBC06	PP40	MP11	T3	TP33	SCAN		AT	2 (E)	V11 V12				40	1352	ΤΙΤΑΝΙΟ ΣΕ ΣΚΟΝΗ, ΝΩΠΟ με όχι λιγότερο από 25% νερό, κατά βάρος
1353	ΙΝΕΣ ή ΥΦΑΣΜΑΤΑ ΔΙΑΠΟΤΙΣΜΕΝΑ με ΕΛΑΦΡΩΣ ΝΙΤΡΩΜΕΝΗ ΝΙΤΡΟΚΥΤΤΑΡΙΝΗ, Ε.Α.Ο.	4.1	F1	III	4.1	274 502	LQ9	E1	P410 IBC08 R001	B3	MP11						3 (E)						1353	ΙΝΕΣ ή ΥΦΑΣΜΑΤΑ ΔΙΑΠΟΤΙΣΜΕΝΑ με ΕΛΑΦΡΩΣ ΝΙΤΡΩΜΕΝΗ ΝΙΤΡΟΚΥΤΤΑΡΙΝΗ, Ε.Α.Ο.
1354	ΤΡΙΝΙΤΡΟΒΕΝΖΟΛΙΟ, ΝΩΠΟ με όχι λιγότερο από 30% νερό, κατά βάρος	4.1	D	I	4.1		LQ0	E0	P406		MP2						1 (B)				S14		1354	ΤΡΙΝΙΤΡΟΒΕΝΖΟΛΙΟ, ΝΩΠΟ με όχι λιγότερο από 30% νερό, κατά βάρος
1355	ΤΡΙΝΙΤΡΟΒΕΝΖΟΪΚΟ ΟΞΥ, ΝΩΠΟ με όχι λιγότερο από 30% νερό, κατά βάρος	4.1	D	I	4.1		LQ0	E0	P406		MP2						1 (B)				S14		1355	ΤΡΙΝΙΤΡΟΒΕΝΖΟΪΚΟ ΟΞΥ, ΝΩΠΟ με όχι λιγότερο από 30% νερό, κατά βάρος
1356	ΤΡΙΝΙΤΡΟΤΟΛΟΥΟΛΙΟ, ΝΩΠΟ με όχι λιγότερο από 30% νερό, κατά βάρος	4.1	D	I	4.1		LQ0	E0	P406		MP2						1 (B)				S14		1356	ΤΡΙΝΙΤΡΟΤΟΛΟΥΟΛΙΟ, ΝΩΠΟ με όχι λιγότερο από 30% νερό, κατά βάρος
1357	ΝΙΤΡΙΚΗ ΟΥΡΙΑ, ΝΩΠΗ με όχι λιγότερο από 20% νερό, κατά βάρος	4.1	D	I	4.1	227	LQ0	E0	P406		MP2						1 (B)				S14		1357	ΝΙΤΡΙΚΗ ΟΥΡΙΑ, ΝΩΠΗ με όχι λιγότερο από 20% νερό, κατά βάρος
1358	ΖΙΡΚΟΝΙΟ ΣΕ ΣΚΟΝΗ, ΝΩΠΟ με όχι λιγότερο από 25% νερό, κατά βάρος	4.1	F3	II	4.1	586	LQ8	E2	P410 IBC06	PP40	MP11	T3	TP33	SCAN		AT	2 (E)	V11 V12				40	1358	ΖΙΡΚΟΝΙΟ ΣΕ ΣΚΟΝΗ, ΝΩΠΟ με όχι λιγότερο από 25% νερό, κατά βάρος
1360	ΦΩΣΦΟΡΟΥΧΟ ΑΣΒΕΣΤΙΟ	4.3	WT2	I	4.3 +6.1		LQ0	E0	P403		MP2						1 (E)	V1		CV23 CV28	S20		1360	ΦΩΣΦΟΡΟΥΧΟ ΑΣΒΕΣΤΙΟ
1361	ΑΝΘΡΑΚΑΣ, φυτικής ή ζωικής προέλευσης	4.2	S2	II	4.2		LQ0	E2	P002 IBC06	PP12	MP14	T3	TP33	SCAN	TU11	AT	2 (D/E)	V1 V12 V13				40	1361	ΑΝΘΡΑΚΑΣ, φυτικής ή ζωικής προέλευσης
1361	ΑΝΘΡΑΚΑΣ, φυτικής ή ζωικής προέλευσης	4.2	S2	III	4.2		LQ0	E1	P002 IBC08 LP02 R001	PP12 B3	MP14	T1	TP33	SGAV		AT	4 (E)	V1 V13	VV4			40	1361	ΑΝΘΡΑΚΑΣ, φυτικής ή ζωικής προέλευσης
1362	ΑΝΘΡΑΚΑΣ, ΕΝΕΡΓΟΣ	4.2	S2	III	4.2	646	LQ0	E1	P002 IBC08 LP02 R001	PP11 B3	MP14	T1	TP33	SGAV		AT	4 (E)	V1	VV4			40	1362	ΑΝΘΡΑΚΑΣ, ΕΝΕΡΓΟΣ
1363	ΚΟΠΡΑ (ΕΝΔΟΚΑΡΠΙΟ ΤΟΥ ΚΟΚΟΚΑΡΥΟΥ)	4.2	S2	III	4.2		LQ0	E1	P003 IBC08 LP02 R001	PP20 B3B6	MP14						3 (E)	V1	VV4			40	1363	ΚΟΠΡΑ (ΕΝΔΟΚΑΡΠΙΟ ΤΟΥ ΚΟΚΟΚΑΡΥΟΥ)
1364	ΒΑΜΒΑΚΙ ΑΧΡΗΣΤΟ, ΕΛΑΙΩΔΕΣ	4.2	S2	III	4.2		LQ0	E1	P003 IBC08 LP02 R001	PP19 B3B6	MP14						3 (E)	V1	VV4			40	1364	ΒΑΜΒΑΚΙ ΑΧΡΗΣΤΟ, ΕΛΑΙΩΔΕΣ
1365	ΒΑΜΒΑΚΙ, ΝΩΠΟ	4.2	S2	III	4.2		LQ0	E1	P003 IBC08 LP02 R001	PP19 B3B6	MP14						3 (E)	V1	VV4			40	1365	ΒΑΜΒΑΚΙ, ΝΩΠΟ
1369	p-ΝΙΤΡΟΔΟ-ΔΙΜΕΘΥΛΑΝΙΛΙΝΗ	4.2	S2	II	4.2		LQ0	E2	P410 IBC06		MP14	T3	TP33	SCAN		AT	2 (D/E)	V1 V12				40	1369	p-ΝΙΤΡΟΔΟ-ΔΙΜΕΘΥΛΑΝΙΛΙΝΗ
1372	Ίνες, ζωικές ή ίνες, φυτικές καμμένες, νωπές ή υγρές	4.2	S2	ΔΕΝ ΥΠΟΚΕΙΤΑΙ ΣΤΗΝ ΠΑΡΟΥΣΑ ΣΥΜΦΩΝΙΑ ADR										ΔΕΝ ΥΠΟΚΕΙΤΑΙ ΣΤΗΝ ΠΑΡΟΥΣΑ ΣΥΜΦΩΝΙΑ ADR										1372	Ίνες, ζωικές ή ίνες, φυτικές καμμένες, νωπές ή υγρές
1373	ΙΝΕΣ, ΖΩΙΚΕΣ, ΦΥΤΙΚΕΣ ή ΣΥΝΘΕΤΙΚΕΣ Ε.Α.Ο., με έλαιο	4.2	S2	III	4.2	274	LQ0	E1	P410 IBC08 R001	B3	MP14	T1	TP33				3 (E)	V1	VV4			40	1373	ΙΝΕΣ, ΖΩΙΚΕΣ, ΦΥΤΙΚΕΣ ή ΣΥΝΘΕΤΙΚΕΣ, Ε.Α.Ο., με έλαιο
1374	ΑΛΕΣΜΑ ΨΑΡΙΩΝ (ΥΠΟΛΕΙΜΜΑΤΑ ΨΑΡΙΩΝ), ΜΗ ΣΤΑΘΕΡΟΠΟΙΗΜΕΝΑ	4.2	S2	II	4.2	300	LQ0	E2	P410 IBC08	B4	MP14	T3	TP33			AT	2 (D/E)	V1				40	1374	ΑΛΕΣΜΑ ΨΑΡΙΩΝ (ΥΠΟΛΕΙΜΜΑΤΑ ΨΑΡΙΩΝ), ΜΗ ΣΤΑΘΕΡΟΠΟΙΗΜΕΝΑ

UN Αριθμ.	Όνομα και περιγραφή	Κλάση	Κωδικός Ταξινόμησης	Ομάδα Συσκευασίας	Ετικέτα	Ειδικές διατάξεις	Περιορισμένες και εξαιρούμενες ποσότητες		Συσκευασία			Φορητές δεξαμενές και εμπορευματοκιβώτια χύδην		ADR δεξαμενή		Όχημα για μεταφορά δεξαμενής	Κατηγορία μεταφοράς (Κωδικός περιορισμού για σήραγγες)	Ειδικές διατάξεις για μεταφορά				Αριθμ. Αναγνώρισης κινδύνου	UN Αριθμ.	Όνομα και περιγραφή
									Οδηγίες συσκευασίας	Ειδικές διατάξεις συσκευασίας	Διατάξεις μικτής συσκευασίας	Οδηγίες	Ειδικές διατάξεις	Κώδικας δεξαμενής	Ειδικές διατάξεις			Κῶ.α	Χῶμα	Φόρτωση, εκφόρτωση και χειρισμός	Διαδικασία			
	3.1.2	2.2	2.2	2.1.1.3	5.2.2	3.3	3.4.6 / 3.5.1.2		4.1.4	4.1.4	4.1.10	4.2.5.2 7.3.2	4.2.5.3	4.3	4.3.5, 6.8.4	9.1.1.2	1.1.3.6 8.6	7.2.4	7.3.3	7.5.11	8.5	5.3.2.3		3.1.2
(1)	(2)	(3a)	(3b)	(4)	(5)	(6)	(7a)	(7b)	(8)	(9a)	(9b)	(10)	(11)	(12)	(13)	(14)	(15)	(16)	(17)	(18)	(19)	(20)	(1)	(2)
1376	ΟΞΕΙΔΙΟ ΤΟΥ ΣΙΔΗΡΟΥ, ΧΡΗΣΙΜΟΠΟΙΗΜΕΝΟ ή ΣΠΟΓΓΩΔΗΣ ΣΙΔΗΡΟΣ, ΧΡΗΣΙΜΟΠΟΙΗΜΕΝΟΣ προερχόμενο από εξευγενισμό αερίου άνθρακα	4.2	S4	III	4.2	592	LQ0	E1	P002 IBC08 LP02 R001	B3	MP14	T1 BK2	TP33	SGAV		AT	3 (E)	V1	VV4			40	1376	ΟΞΕΙΔΙΟ ΤΟΥ ΣΙΔΗΡΟΥ, ΧΡΗΣΙΜΟΠΟΙΗΜΕΝΟ ή ΣΠΟΓΓΩΔΗΣ ΣΙΔΗΡΟΣ, ΧΡΗΣΙΜΟΠΟΙΗΜΕΝΟΣ προερχόμενο από εξευγενισμό αερίου άνθρακα
1378	ΚΑΤΑΛΥΤΗΣ ΜΕΤΑΛΛΟΥ, ΝΩΠΟΣ με ορατό πλεόνασμα υγρού	4.2	S4	II	4.2	274	LQ0	E2	P410 IBC01	PP39	MP14	T3	TP33	SCAN		AT	2 (D/E)	V1				40	1378	ΚΑΤΑΛΥΤΗΣ ΜΕΤΑΛΛΟΥ, ΝΩΠΟΣ με ορατό πλεόνασμα υγρού
1379	ΧΑΡΤΙ, ΚΑΤΕΡΓΑΣΜΕΝΟ ΜΕ ΑΚΟΡΕΣΤΟ ΛΑΔΙ όχι πλήρως αποξηραμένο (συμπεριλαμβανομένου του καρμπόν)	4.2	S2	III	4.2		LQ0	E1	P410 IBC08 R001	B3	MP14						3 (E)	V1	VV4			40	1379	ΧΑΡΤΙ, ΚΑΤΕΡΓΑΣΜΕΝΟ ΜΕ ΑΚΟΡΕΣΤΟ ΛΑΔΙ, όχι πλήρως αποξηραμένο (συμπεριλαμβανομένου του καρμπόν)
1380	ΠΕΝΤΑΒΟΡΑΝΙΟ	4.2	ST3	I	4.2 +6.1		LQ0	E0	P601		MP2			L21DH	TU14TC1 TE21 TM1	AT	0 (B/E)	V1		CV28	S20	333	1380	ΠΕΝΤΑΒΟΡΑΝΙΟ
1381	ΦΩΣΦΟΡΟΣ, ΛΕΥΚΟΣ ή ΚΙΤΡΙΝΟΣ, ΣΕ ΝΕΡΟ ή ΣΕ ΔΙΑΛΥΜΑ	4.2	ST3	I	4.2 +6.1	503	LQ0	E0	P405		MP2	T9	TP3 TP31	L10DH(+)	TU14TU16 TU21 TE3 TE21	AT	0 (B/E)	V1		CV28	S20	46	1381	ΦΩΣΦΟΡΟΣ, ΛΕΥΚΟΣ ή ΚΙΤΡΙΝΟΣ, ΣΕ ΝΕΡΟ ή ΣΕ ΔΙΑΛΥΜΑ
1381	ΦΩΣΦΟΡΟΣ, ΛΕΥΚΟΣ ή ΚΙΤΡΙΝΟΣ, ΞΗΡΟΣ	4.2	ST4	I	4.2 +6.1	503	LQ0	E0	P405		MP2	T9	TP3 TP31	L10DH(+)	TU14TU16 TU21 TE3 TE21	AT	0 (B/E)	V1		CV28	S20	46	1381	ΦΩΣΦΟΡΟΣ, ΛΕΥΚΟΣ ή ΚΙΤΡΙΝΟΣ, ΞΗΡΟΣ
1382	ΘΕΙΟΥΧΟ ΚΑΛΙΟ, ΑΝΥΔΡΟ ή ΘΕΙΟΥΧΟ ΚΑΛΙΟ, με λιγότερο από 30% νερό από κρυστάλλωση	4.2	S4	II	4.2	504	LQ0	E2	P410 IBC06		MP14	T3	TP33	SCAN		AT	2 (D/E)	V1 V12				40	1382	ΘΕΙΟΥΧΟ ΚΑΛΙΟ, ΑΝΥΔΡΟ ή ΘΕΙΟΥΧΟ ΚΑΛΙΟ, με λιγότερο από 30% νερό από κρυστάλλωση
1383	ΠΥΡΟΦΟΡΙΚΟ ΜΕΤΑΛΛΟ, Ε.Α.Ο. ή ΠΥΡΟΦΟΡΙΚΟ ΚΡΑΜΑ, Ε.Α.Ο.	4.2	S4	I	4.2	274	LQ0	E0	P404		MP13	T21	TP7 TP33			AT	0 (B/E)	V1			S20	43	1383	ΠΥΡΟΦΟΡΙΚΟ ΜΕΤΑΛΛΟ, Ε.Α.Ο. ή ΠΥΡΟΦΟΡΙΚΟ ΚΡΑΜΑ, Ε.Α.Ο.
1384	ΔΙΘΕΙΟΝΙΚΟ ΝΑΤΡΙΟ (ΑΛΑΣ ΝΑΤΡΙΟΥ ΜΕ ΥΔΡΟΘΕΙΟ)	4.2	S4	II	4.2		LQ0	E2	P410 IBC06		MP14	T3	TP33	SCAN		AT	2 (D/E)	V1 V12				40	1384	ΔΙΘΕΙΟΝΙΚΟ ΝΑΤΡΙΟ (ΑΛΑΣ ΝΑΤΡΙΟΥ ΜΕ ΥΔΡΟΘΕΙΟ)
1385	ΘΕΙΟΥΧΟ ΝΑΤΡΙΟ, ΑΝΥΔΡΟ ή ΘΕΙΟΥΧΟ ΝΑΤΡΙΟ, με λιγότερο από 30% νερό από κρυστάλλωση	4.2	S4	II	4.2	504	LQ0	E2	P410 IBC06		MP14	T3	TP33	SCAN		AT	2 (D/E)	V1 V12				40	1385	ΘΕΙΟΥΧΟ ΝΑΤΡΙΟ, ΑΝΥΔΡΟ ή ΘΕΙΟΥΧΟ ΝΑΤΡΙΟ, με λιγότερο από 30% νερό από κρυστάλλωση
1386	ΣΥΣΣΩΜΑΤΩΜΑ ΣΠΟΡΩΝ με περισσότερο από 1.5% έλαιο και όχι περισσότερα από 11% υγρασία	4.2	S2	III	4.2		LQ0	E1	P003 IBC08 LP02 R001	PP20 B3B6	MP14						3 (E)	V1	VV4			40	1386	ΣΥΣΣΩΜΑΤΩΜΑ ΣΠΟΡΩΝ με περισσότερο από 1.5% έλαιο και όχι περισσότερα από 11% υγρασία
1387	Μαλλί άχρηστο, νωπό	4.2	S2	ΔΕΝ ΥΠΟΚΕΙΤΑΙ ΣΤΗΝ ΠΑΡΟΥΣΑ ΣΥΜΦΩΝΙΑ ADR										ΔΕΝ ΥΠΟΚΕΙΤΑΙ ΣΤΗΝ ΠΑΡΟΥΣΑ ΣΥΜΦΩΝΙΑ ADR									1387	Μαλλί άχρηστο, νωπό
1389	ΑΛΚΑΛΙΚΟ ΑΜΑΛΓΑΜΑ ΜΕΤΑΛΛΟΥ ΥΓΡΟ	4.3	W1	I	4.3	182 274	LQ0	E0	P402	RR8	MP2			L10BN(+)	TU1TE5 TT3TM2	AT	1 (B/E)	V1		CV23	S20	X323	1389	ΑΛΚΑΛΙΚΟ ΑΜΑΛΓΑΜΑ ΜΕΤΑΛΛΟΥ ΥΓΡΟ
1390	ΑΛΚΑΛΙΚΑ ΑΜΙΔΙΑ ΜΕΤΑΛΛΟΥ	4.3	W2	II	4.3	182 274 505	LQ11	E2	P410 IBC07		MP14	T3	TP33	SCAN		AT	0 (D/E)	V1 V12		CV23		423	1390	ΑΛΚΑΛΙΚΑ ΑΜΙΔΙΑ ΜΕΤΑΛΛΟΥ
1391	ΑΛΚΑΛΙΚΗ ΔΙΑΣΠΟΡΑ ΜΕΤΑΛΛΟΥ ή ΔΙΑΣΠΟΡΑ ΜΕΤΑΛΛΟΥ ΤΗΣ ΣΕΙΡΑΣ ΑΛΚΑΛΙΚΩΝ ΓΑΙΩΝ (με σημείο ανάφλεξης υψηλότερο από 60°C)	4.3	W1	I	4.3	182 183 274 506	LQ0	E0	P402	RR8	MP2			L10BN(+)	TU1TE5 TT3TM2	AT	1 (B/E)	V1		CV23	S20	X323	1391	ΑΛΚΑΛΙΚΗ ΔΙΑΣΠΟΡΑ ΜΕΤΑΛΛΟΥ ή ΔΙΑΣΠΟΡΑ ΜΕΤΑΛΛΟΥ ΤΗΣ ΣΕΙΡΑΣ ΑΛΚΑΛΙΚΩΝ ΓΑΙΩΝ (με σημείο ανάφλεξης υψηλότερο από 60°C)
1391	ΑΛΚΑΛΙΚΗ ΔΙΑΣΠΟΡΑ ΜΕΤΑΛΛΟΥ ή ΔΙΑΣΠΟΡΑ ΜΕΤΑΛΛΟΥ ΤΗΣ ΣΕΙΡΑΣ ΑΛΚΑΛΙΚΩΝ ΓΑΙΩΝ (με σημείο ανάφλεξης όχι υψηλότερο από 60°C)	4.3	WF1	I	4.3 +3	182 183 274 506	LQ0	E0	P402	RR8	MP2			L10BN(+)	TU1TE5 TT3TM2	FL	1 (B/E)	V1		CV23	S2 S20	X323	1391	ΑΛΚΑΛΙΚΗ ΔΙΑΣΠΟΡΑ ΜΕΤΑΛΛΟΥ ή ΔΙΑΣΠΟΡΑ ΜΕΤΑΛΛΟΥ ΤΗΣ ΣΕΙΡΑΣ ΑΛΚΑΛΙΚΩΝ ΓΑΙΩΝ (με σημείο ανάφλεξης όχι υψηλότερο από 60°C)
1392	ΜΕΤΑΛΛΟ ΤΗΣ ΣΕΙΡΑΣ ΤΩΝ ΑΛΚΑΛΙΚΩΝ ΓΑΙΩΝ	4.3	W1	I	4.3	183 274 506	LQ0	E0	P402		MP2			L10BN(+)	TU1TE5 TT3TM2	AT	1 (B/E)	V1		CV23	S20	X323	1392	ΜΕΤΑΛΛΟ ΤΗΣ ΣΕΙΡΑΣ ΤΩΝ ΑΛΚΑΛΙΚΩΝ ΓΑΙΩΝ
1393	ΚΡΑΜΑ ΜΕΤΑΛΛΩΝ ΤΗΣ ΣΕΙΡΑΣ ΑΛΚΑΛΙΚΩΝ ΓΑΙΩΝ, Ε.Α.Ο.	4.3	W2	II	4.3	183 274 506	LQ11	E2	P410 IBC07		MP14	T3	TP33	SCAN		AT	2 (D/E)	V1 V12		CV23		423	1393	ΚΡΑΜΑ ΜΕΤΑΛΛΩΝ ΤΗΣ ΣΕΙΡΑΣ ΑΛΚΑΛΙΚΩΝ ΓΑΙΩΝ, Ε.Α.Ο.
1394	ΚΑΡΒΙΔΙΟ ΑΛΟΥΜΙΝΙΟΥ	4.3	W2	II	4.3		LQ11		P410 IBC07		MP14	T3	TP33	SCAN		AT	2 (D/E)	V1 V12	VV5	CV23		423	1394	ΚΑΡΒΙΔΙΟ ΑΛΟΥΜΙΝΙΟΥ

UN Αριθμ.	Όνομα και περιγραφή	Κλάση	Κωδικός Ταξινόμησης	Ομάδα Συσκευασίας	Ετικέτα	Ειδικές διατάξεις	Περιορισμένες και εξαιρούμενες ποσότητες		Συσκευασία			Φορητές δεξαμενές και εμπορευματοκιβώτια χύδην		ADR δεξαμενή		Όχημα για μεταφορά δεξαμενής	Κατηγορία μεταφοράς (Κωδικός περιορισμού για σήραγγες)	Ειδικές διατάξεις για μεταφορά				Αριθμ. Αναγνώρισης κινδύνου	UN Αριθμ.	Όνομα και περιγραφή
									Οδηγίες συσκευασίας	Ειδικές διατάξεις συσκευασίας	Διατάξεις μικτής συσκευασίας	Οδηγίες	Ειδικές διατάξεις	Κώδικας δεξαμενής	Ειδικές διατάξεις			Κόλα	Χύμα	Φόρτωση, εκφόρτωση και χειρισμός	Διαδικασία			
	3.1.2	2.2	2.2	2.1.1.3	5.2.2	3.3	3.4.6 / 3.5.1.2		4.1.4	4.1.4	4.1.10	4.2.5.2 7.3.2	4.2.5.3	4.3	4.3.5, 6.8.4	9.1.1.2	1.1.3.6 8.6	7.2.4	7.3.3	7.5.11	8.5	5.3.2.3		3.1.2
(1)	(2)	(3a)	(3b)	(4)	(5)	(6)	(7a)	(7b)	(8)	(9a)	(9b)	(10)	(11)	(12)	(13)	(14)	(15)	(16)	(17)	(18)	(19)	(20)	(1)	(2)
1395	ΣΙΔΗΡΟΠΥΡΙΤΙΚΗ ΣΚΟΝΗ ΑΛΟΥΜΙΝΙΟΥ	4.3	WT2	II	4.3 +6.1		LQ11	E2	P410 IBC05	PP40	MP14	T3	TP33	SCAN		AT	2 (D/E)	V1		CV23 CV28		462	1395	ΣΙΔΗΡΟΠΥΡΙΤΙΚΗ ΣΚΟΝΗ ΑΛΟΥΜΙΝΙΟΥ
1396	ΣΚΟΝΗ ΑΛΟΥΜΙΝΙΟΥ, ΜΗ ΚΑΛΥΜΜΕΝΗ	4.3	W2	II	4.3		LQ12	E2	P410 IBC07	PP40	MP14	T3	TP33	SCAN		AT	2 (D/E)	V1 V12		CV23		423	1396	ΣΚΟΝΗ ΑΛΟΥΜΙΝΙΟΥ, ΜΗ ΚΑΛΥΜΜΕΝΗ
1396	ΣΚΟΝΗ ΑΛΟΥΜΙΝΙΟΥ, ΜΗ ΚΑΛΥΜΜΕΝΗ	4.3	W2	III	4.3		LQ12	E1	P410 IBC08 R001	B4	MP14	T1	TP33	SCAN		AT	3 (E)	V1	VV5	CV23		423	1396	ΣΚΟΝΗ ΑΛΟΥΜΙΝΙΟΥ, ΜΗ ΚΑΛΥΜΜΕΝΗ
1397	ΦΩΣΦΟΡΟΥΧΟ ΑΡΓΙΛΙΟ	4.3	WT2	I	4.3 +6.1	507	LQ0	E0	P403		MP2						1 (E)	V1		CV23 CV28	S20		1397	ΦΩΣΦΟΡΟΥΧΟ ΑΡΓΙΛΙΟ
1398	ΠΥΡΙΤΙΚΗ ΣΚΟΝΗ ΑΛΟΥΜΙΝΙΟΥ, ΜΗ ΚΑΛΥΜΜΕΝΗ	4.3	W2	III	4.3	37	LQ12	E1	P410 IBC08 R001	B4	MP14	T1	TP33	SCAN		AT	3 (E)	V1	VV5	CV23		423	1398	ΠΥΡΙΤΙΚΗ ΣΚΟΝΗ ΑΛΟΥΜΙΝΙΟΥ, ΜΗ ΚΑΛΥΜΜΕΝΗ
1400	ΒΑΡΙΟ	4.3	W2	II	4.3		LQ11	E2	P410 IBC07		MP14	T3	TP33	SCAN		AT	2 (D/E)	V1 V12		CV23		423	1400	ΒΑΡΙΟ
1401	ΑΣΒΕΣΤΙΟ	4.3	W2	II	4.3		LQ11	E2	P410 IBC07		MP14	T3	TP33	SCAN		AT	2 (D/E)	V1 V12		CV23		423	1401	ΑΣΒΕΣΤΙΟ
1402	ΚΑΡΒΙΔΙΟ ΑΣΒΕΣΤΙΟΥ	4.3	W2	I	4.3		LQ0	E0	P403 IBC04		MP2	T9	TP7 TP33			AT	1 (B/E)	V1		CV23	S20	X423	1402	ΚΑΡΒΙΔΙΟ ΑΣΒΕΣΤΙΟΥ
1402	ΚΑΡΒΙΔΙΟ ΑΣΒΕΣΤΙΟΥ	4.3	W2	II	4.3		LQ11	E2	P410 IBC07		MP14	T3	TP33	SCAN		AT	2 (D/E)	V1 V12	VV5	CV23		423	1402	ΚΑΡΒΙΔΙΟ ΑΣΒΕΣΤΙΟΥ
1403	ΚΥΑΝΑΜΙΔΙΟ ΑΣΒΕΣΤΙΟΥ με περισσότερο από 0.1% καρβιδίου του ασβεστίου	4.3	W2	III	4.3	38	LQ12	E1	P410 IBC08 R001	B4	MP14	T1	TP33	SCAN		AT	0 (E)	V1		CV23		423	1403	ΚΥΑΝΑΜΙΔΙΟ ΑΣΒΕΣΤΙΟΥ με περισσότερο από 0.1% καρβιδίου του ασβεστίου
1404	ΥΔΡΙΔΙΟ ΑΣΒΕΣΤΙΟΥ	4.3	W2	I	4.3		LQ0	E0	P403		MP2						1 (E)	V1		CV23	S20		1404	ΥΔΡΙΔΙΟ ΑΣΒΕΣΤΙΟΥ
1405	ΕΝΩΣΕΙΣ ΠΥΡΙΤΙΟΥ ΜΕ ΑΣΒΕΣΤΙΟ	4.3	W2	II	4.3		LQ11	E2	P410 IBC07		MP14	T3	TP33	SCAN		AT	2 (D/E)	V1 V12	VV7	CV23		423	1405	ΕΝΩΣΕΙΣ ΠΥΡΙΤΙΟΥ ΜΕ ΑΣΒΕΣΤΙΟ
1405	ΕΝΩΣΕΙΣ ΠΥΡΙΤΙΟΥ ΜΕ ΑΣΒΕΣΤΙΟ	4.3	W2	III	4.3		LQ12	E1	P410 IBC08 R001	B4	MP14	T1	TP33	SCAN		AT	3 (E)	V1	VV5 VV7	CV23		423	1405	ΕΝΩΣΕΙΣ ΠΥΡΙΤΙΟΥ ΜΕ ΑΣΒΕΣΤΙΟ
1407	ΚΑΣΙΟ	4.3	W2	I	4.3		LQ0	E0	P403 IBC04		MP2			L10CH(+)	TU2TU14 TE5 TE21 TT3TM2	AT	1 (B/E)	V1		CV23	S20	X423	1407	ΚΑΣΙΟ
1408	ΣΙΔΗΡΟΠΥΡΙΤΙΟ με 30% ή περισσότερο αλλά λιγότερο από 90% πυρίτιο	4.3	WT2	III	4.3 +6.1	39	LQ12	E1	P003 IBC08 R001	PP20 B4B6	MP14	T1 BK2	TP33	SCAN		AT	3 (E)	V1	VV1	CV23 CV28		462	1408	ΣΙΔΗΡΟΠΥΡΙΤΙΟ με 30% ή περισσότερο αλλά λιγότερο από 90% πυρίτιο
1409	ΥΔΡΙΔΙΑ ΜΕΤΑΛΛΩΝ, ΕΝΕΡΓΑ ΜΕ ΤΟ ΝΕΡΟ, Ε.Α.Ο.	4.3	W2	I	4.3	274 508	LQ0	E0	P403		MP2						1 (E)	V1		CV23	S20		1409	ΥΔΡΙΔΙΑ ΜΕΤΑΛΛΩΝ, ΕΝΕΡΓΑ ΜΕ ΤΟ ΝΕΡΟ, Ε.Α.Ο.
1409	ΥΔΡΙΔΙΑ ΜΕΤΑΛΛΩΝ, ΕΝΕΡΓΑ ΜΕ ΤΟ ΝΕΡΟ, Ε.Α.Ο.	4.3	W2	II	4.3	274 508	LQ11	E2	P410 IBC04		MP14	T3	TP33	SCAN		AT	2 (D/E)	V1		CV23		423	1409	ΥΔΡΙΔΙΑ ΜΕΤΑΛΛΩΝ, ΕΝΕΡΓΑ ΜΕ ΤΟ ΝΕΡΟ, Ε.Α.Ο.
1410	ΥΔΡΙΔΙΟ ΤΟΥ ΛΙΘΑΡΓΥΛΟΥ	4.3	W2	I	4.3		LQ0	E0	P403		MP2						1 (E)	V1		CV23	S20		1410	ΥΔΡΙΔΙΟ ΤΟΥ ΛΙΘΑΡΓΥΛΟΥ
1411	ΥΔΡΙΔΙΟ ΤΟΥ ΛΙΘΑΡΓΥΛΟΥ, ΑΙΘΕΡΙΚΟ	4.3	WF1	I	4.3 +3		LQ0	E0	P402	RR8	MP2						1 (E)	V1		CV23	S2 S20		1411	ΥΔΡΙΔΙΟ ΤΟΥ ΛΙΘΑΡΓΥΛΟΥ, ΑΙΘΕΡΙΚΟ
1413	ΒΟΡΙΟΫΔΡΙΔΙΟ ΤΟΥ ΛΙΘΙΟΥ	4.3	W2	I	4.3		LQ0	E0	P403		MP2						1 (E)	V1		CV23	S20		1413	ΒΟΡΙΟΫΔΡΙΔΙΟ ΤΟΥ ΛΙΘΙΟΥ
1414	ΥΔΡΙΔΙΟ ΛΙΘΙΟΥ	4.3	W2	I	4.3		LQ0	E0	P403		MP2						1 (E)	V1		CV23	S20		1414	ΥΔΡΙΔΙΟ ΛΙΘΙΟΥ
1415	ΛΙΘΙΟ	4.3	W2	I	4.3		LQ0	E0	P403 IBC04		MP2			L10BN(+)	TU1TE5 TT3TM2	AT	1 (B/E)	V1		CV23	S20	X423	1415	ΛΙΘΙΟ
1417	ΠΥΡΙΤΙΟΥΧΟ ΛΙΘΙΟ	4.3	W2	II	4.3		LQ11	E2	P410 IBC07		MP14	T3	TP33	SCAN		AT	2 (D/E)	V1 V12		CV23		423	1417	ΠΥΡΙΤΙΟΥΧΟ ΛΙΘΙΟ
1418	ΜΑΓΝΗΣΙΟ ΣΕ ΣΚΟΝΗ ή ΚΡΑΜΑ ΜΑΓΝΗΣΙΟΥ ΣΕ ΣΚΟΝΗ	4.3	WS	I	4.3 +4.2		LQ0	E0	P403		MP2						1 (E)	V1		CV23	S20		1418	ΜΑΓΝΗΣΙΟ ΣΕ ΣΚΟΝΗ ή ΚΡΑΜΑ ΜΑΓΝΗΣΙΟΥ ΣΕ ΣΚΟΝΗ
1418	ΜΑΓΝΗΣΙΟ ΣΕ ΣΚΟΝΗ ή ΚΡΑΜΑ ΜΑΓΝΗΣΙΟΥ ΣΕ ΣΚΟΝΗ	4.3	WS	II	4.3 +4.2		LQ11	E2	P410 IBC05		MP14	T3	TP33	SCAN		AT	2 (D/E)	V1		CV23		423	1418	ΜΑΓΝΗΣΙΟ ΣΕ ΣΚΟΝΗ ή ΚΡΑΜΑ ΜΑΓΝΗΣΙΟΥ ΣΕ ΣΚΟΝΗ
1418	ΜΑΓΝΗΣΙΟ ΣΕ ΣΚΟΝΗ ή ΚΡΑΜΑ ΜΑΓΝΗΣΙΟΥ ΣΕ ΣΚΟΝΗ	4.3	WS	III	4.3 +4.2		LQ12	E1	P410 IBC08 R001	B4	MP14	T1	TP33	SCAN		AT	3 (E)	V1	VV5	CV23		423	1418	ΜΑΓΝΗΣΙΟ ΣΕ ΣΚΟΝΗ ή ΚΡΑΜΑ ΜΑΓΝΗΣΙΟΥ ΣΕ ΣΚΟΝΗ
1419	ΦΩΣΦΟΡΟΥΧΟ ΜΑΓΝΗΣΙΟ ΑΡΓΙΛΙΟ	4.3	WT2	I	4.3 +6.1		LQ0	E0	P403		MP2						1 (E)	V1		CV23 CV28	S20		1419	ΦΩΣΦΟΡΟΥΧΟ ΜΑΓΝΗΣΙΟ ΑΡΓΙΛΙΟ
1420	ΚΡΑΜΑΤΑ ΜΕΤΑΛΛΩΝ ΜΕ ΚΑΛΙΟ, ΥΓΡΑ	4.3	W1	I	4.3		LQ0	E0	P402		MP2			L10BN(+)	TU1TE5 TT3TM2	AT	1 (B/E)	V1		CV23	S20	X323	1420	ΚΡΑΜΑΤΑ ΜΕΤΑΛΛΩΝ ΜΕ ΚΑΛΙΟ, ΥΓΡΑ

UN Αριθμ.	Όνομα και περιγραφή	Κλάση	Κωδ-κός Ταξινό-μησης	Ομάδα Συσκευασίας	Ετι-κέτα	Ειδικές διατάξεις	Περιορισμένες και εξαιρούμενες ποσότητες		Συσκευασία			Φορητές δεξαμενές και εμπορευματοκιβώτια χύδην		ADR δεξαμενή		Όχημα για μεταφορά δεξαμενής	Κατηγορία μεταφοράς (Κωδικός περιορισμού για σήραγγες)	Ειδικές διατάξεις για μεταφορά				Αριθμ. Αναγνώρισης κινδύνου	UN Αριθμ.	Όνομα και περιγραφή
									Οδηγίες συσκευασίας	Ειδικές διατάξεις συσκευασίας	Διατάξεις μικτής συσκευασίας	Οδηγίες	Ειδικές διατάξεις	Κώδικας δεξαμενής	Ειδικές διατάξεις			Κόλα	Χύμα	Φόρτωση, εκφόρτωση και χειρισμός	Διαδικασία			
	3.1.2	2.2	2.2	2.1.1.3	5.2.2	3.3	3.4.6 / 3.5.1.2		4.1.4	4.1.4	4.1.10	4.2.5.2 7.3.2	4.2.5.3	4.3	4.3.5, 6.8.4	9.1.1.2	1.1.3.6 8.6	7.2.4	7.3.3	7.5.11	8.5	5.3.2.3		3.1.2
(1)	(2)	(3a)	(3b)	(4)	(5)	(6)	(7a)	(7b)	(8)	(9a)	(9b)	(10)	(11)	(12)	(13)	(14)	(15)	(16)	(17)	(18)	(19)	(20)	(1)	(2)
1421	ΑΛΚΑΛΙΚΑ ΚΡΑΜΑΤΑ ΜΕΤΑΛΛΩΝ, ΥΓΡΑ, Ε.Α.Ο.	4.3	W1	I	4.3	182 274	LQ0	E0	P402	RR8	MP2			L10BN(+)	TU1TE5 TT3TM2	AT	1 (B/E)	V1		CV23	S20	X323	1421	ΑΛΚΑΛΙΚΑ ΚΡΑΜΑΤΑ ΜΕΤΑΛΛΩΝ, ΥΓΡΑ, Ε.Α.Ο.
1422	ΚΡΑΜΑΤΑ ΝΑΤΡΙΟΥ ΜΕ ΚΑΛΙΟ, ΥΓΡΑ	4.3	W1	I	4.3		LQ0	E0	P402		MP2	T9	TP3 TP7 TP31	L10BN(+)	TU1TE5 TT3TM2	AT	1 (B/E)	V1		CV23	S20	X323	1422	ΚΡΑΜΑΤΑ ΝΑΤΡΙΟΥ ΜΕ ΚΑΛΙΟ, ΥΓΡΑ
1423	ΡΟΥΒΙΔΙΟ	4.3	W2	I	4.3		LQ0	E0	P403 IBC04		MP2			L10CH(+)	TU2TU14 TE5 TE21 TT3TM2	AT	1 (B/E)	V1		CV23	S20	X423	1423	ΡΟΥΒΙΔΙΟ
1426	ΒΟΡΙΟΫΔΡΙΔΙΟ ΤΟΥ ΝΑΤΡΙΟΥ	4.3	W2	I	4.3		LQ0	E0	P403		MP2						1 (E)	V1		CV23	S20		1426	ΒΟΡΙΟΫΔΡΙΔΙΟ ΤΟΥ ΝΑΤΡΙΟΥ
1427	ΥΔΡΙΔΙΟ ΤΟΥ ΝΑΤΡΙΟΥ	4.3	W2	I	4.3		LQ0	E0	P403		MP2						1 (E)	V1		CV23	S20		1427	ΥΔΡΙΔΙΟ ΤΟΥ ΝΑΤΡΙΟΥ
1428	ΝΑΤΡΙΟ	4.3	W2	I	4.3		LQ0	E0	P403 IBC04		MP2	T9	TP7 TP33	L10BN(+)	TU1TE5 TT3TM2	AT	1 (B/E)	V1		CV23	S20	X423	1428	ΝΑΤΡΙΟ
1431	ΜΕΘΥΛΙΚΟ ΝΑΤΡΙΟ	4.2	SC4	II	4.2 +8		LQ0	E2	P410 IBC05		MP14	T3	TP33	SCAN		AT	2 (D/E)	V1				48	1431	ΜΕΘΥΛΙΚΟ ΝΑΤΡΙΟ
1432	ΦΩΣΦΟΡΟΥΧΟ ΝΑΤΡΙΟ	4.3	WT2	I	4.3 +6.1		LQ0	E0	P403		MP2						1 (E)	V1		CV23 CV28	S20		1432	ΦΩΣΦΟΡΟΥΧΟ ΝΑΤΡΙΟ
1433	ΦΩΣΦΟΡΟΥΧΕΣ ΕΝΩΣΕΙΣ ΚΑΣΣΙΤΕΡΟΥ	4.3	WT2	I	4.3 +6.1		LQ0	E0	P403		MP2						1 (E)	V1		CV23 CV28	S20		1433	ΦΩΣΦΟΡΟΥΧΕΣ ΕΝΩΣΕΙΣ ΚΑΣΣΙΤΕΡΟΥ
1435	ΤΕΦΡΑ ΨΕΥΔΑΡΓΥΡΟΥ	4.3	W2	III	4.3		LQ12	E1	P002 IBC08 R001	B4	MP14	T1	TP33	SCAN		AT	3 (E)	V1	VV5	CV23		423	1435	ΤΕΦΡΑ ΨΕΥΔΑΡΓΥΡΟΥ
1436	ΣΚΟΝΗ ΨΕΥΔΑΡΓΥΡΟΥ ή ΛΕΠΤΗ ΣΚΟΝΗ ΨΕΥΔΑΡΓΥΡΟΥ	4.3	WS	I	4.3 +4.2		LQ0	E0	P403		MP2						1 (E)	V1		CV23	S20		1436	ΣΚΟΝΗ ΨΕΥΔΑΡΓΥΡΟΥ ή ΛΕΠΤΗ ΣΚΟΝΗ ΨΕΥΔΑΡΓΥΡΟΥ
1436	ΣΚΟΝΗ ΨΕΥΔΑΡΓΥΡΟΥ ή ΛΕΠΤΗ ΣΚΟΝΗ ΨΕΥΔΑΡΓΥΡΟΥ	4.3	WS	II	4.3 +4.2		LQ11	E2	P410 IBC07	PP40	MP14	T3	TP33	SCAN		AT	2 (D/E)	V1 V12		CV23		423	1436	ΣΚΟΝΗ ΨΕΥΔΑΡΓΥΡΟΥ ή ΛΕΠΤΗ ΣΚΟΝΗ ΨΕΥΔΑΡΓΥΡΟΥ
1436	ΣΚΟΝΗ ΨΕΥΔΑΡΓΥΡΟΥ ή ΛΕΠΤΗ ΣΚΟΝΗ ΨΕΥΔΑΡΓΥΡΟΥ	4.3	WS	III	4.3 +4.2		LQ12	E1	P410 IBC08 R001	B4	MP14	T1	TP33	SCAN		AT	3 (E)	V1	VV5	CV23		423	1436	ΣΚΟΝΗ ΨΕΥΔΑΡΓΥΡΟΥ ή ΛΕΠΤΗ ΣΚΟΝΗ ΨΕΥΔΑΡΓΥΡΟΥ
1437	ΥΒΡΙΔΙΟ ΖΙΡΚΟΝΙΟΥ	4.1	F3	II	4.1		LQ8	E2	P410 IBC04	PP40	MP11	T3	TP33	SCAN		AT	2 (E)					40	1437	ΥΒΡΙΔΙΟ ΖΙΡΚΟΝΙΟΥ
1438	ΝΙΤΡΙΚΟ ΑΛΟΥΜΙΝΙΟ	5.1	O2	III	5.1		LQ12	E1	P002 IBC08 LP02 R001	B3	MP10	T1 BK1 BK2	TP33	SGAV	TU3	AT	3 (E)		VV8	CV24		50	1438	ΝΙΤΡΙΚΟ ΑΛΟΥΜΙΝΙΟ
1439	ΔΙΧΡΩΜΙΚΟ ΑΜΜΩΝΙΟ	5.1	O2	II	5.1		LQ11	E2	P002 IBC08	B4	MP2	T3	TP33	SCAN	TU3	AT	2 (E)	V11		CV24		50	1439	ΔΙΧΡΩΜΙΚΟ ΑΜΜΩΝΙΟ
1442	ΥΠΕΡΘΕΙΙΚΟ ΑΜΜΩΝΙΟ	5.1	O2	II	5.1	152	LQ11	E2	P002 IBC06		MP2	T3	TP33				2 (E)	V11 V12	VV8	CV24	S23	50	1442	ΥΠΕΡΘΕΙΙΚΟ ΑΜΜΩΝΙΟ
1444	ΥΠΕΡΘΕΙΙΚΟ ΑΜΜΩΝΙΟ	5.1	O2	III	5.1		LQ12	E1	P002 IBC08 LP02 R001	B3	MP10	T1	TP33	SGAV	TU3	AT	3 (E)		VV8	CV24		50	1444	ΥΠΕΡΘΕΙΙΚΟ ΑΜΜΩΝΙΟ
1445	ΧΛΩΡΙΚΟ ΒΑΡΙΟ, ΣΤΕΡΕΟ	5.1	OT2	II	5.1 +6.1		LQ11	E2	P002 IBC06		MP2	T3	TP33	SCAN	TU3	AT	2 (E)	V11 V12		CV24 CV28		56	1445	ΧΛΩΡΙΚΟ ΒΑΡΙΟ, ΣΤΕΡΕΟ
1446	ΝΙΤΡΙΚΟ ΒΑΡΙΟ	5.1	OT2	II	5.1 +6.1		LQ11	E2	P002 IBC08	B4	MP2	T3	TP33	SCAN	TU3	AT	2 (E)	V11		CV24 CV28		56	1446	ΝΙΤΡΙΚΟ ΒΑΡΙΟ
1447	ΥΠΕΡΧΛΩΡΙΚΟ ΒΑΡΙΟ, ΣΤΕΡΕΟ	5.1	OT2	II	5.1 +6.1		LQ11	E2	P002 IBC06		MP2	T3	TP33	SCAN	TU3	AT	2 (E)	V11 V12		CV24 CV28	S23	56	1447	ΥΠΕΡΧΛΩΡΙΚΟ ΒΑΡΙΟ, ΣΤΕΡΕΟ
1448	ΥΠΕΡΜΑΓΓΑΝΙΚΟ ΒΑΡΙΟ	5.1	OT2	II	5.1 +6.1		LQ11	E2	P002 IBC06		MP2	T3	TP33	SCAN	TU3	AT	2 (E)	V11 V12		CV24 CV28		56	1448	ΥΠΕΡΜΑΓΓΑΝΙΚΟ ΒΑΡΙΟ
1449	ΥΠΕΡΟΞΕΙΔΙΟ ΤΟΥ ΒΑΡΙΟΥ	5.1	OT2	II	5.1 +6.1		LQ11	E2	P002 IBC06		MP2	T3	TP33	SCAN	TU3	AT	2 (E)	V11 V12		CV24 CV28		56	1449	ΥΠΕΡΟΞΕΙΔΙΟ ΤΟΥ ΒΑΡΙΟΥ
1450	ΒΡΩΜΙΚΑ ΑΛΑΤΑ, ΑΝΟΡΓΑΝΑ, Ε.Α.Ο.	5.1	O2	II	5.1	274 604	LQ11	E2	P002 IBC08	B4	MP2	T3	TP33	SGAV	TU3	AT	2 (E)	V11	VV8	CV24		50	1450	ΒΡΩΜΙΚΑ ΑΛΑΤΑ, ΑΝΟΡΓΑΝΑ, Ε.Α.Ο.
1451	ΝΙΤΡΙΚΟ ΚΑΙΣΙΟ	5.1	O2	III	5.1		LQ12	E1	P002 IBC08 LP02 R001	B3	MP10	T1	TP33	SGAV	TU3	AT	3 (E)		VV8	CV24		50	1451	ΝΙΤΡΙΚΟ ΚΑΙΣΙΟ
1452	ΧΛΩΡΙΚΟ ΑΣΒΕΣΤΙΟ	5.1	O2	II	5.1		LQ11	E2	P002 IBC08	B4	MP2	T3	TP33	SGAV	TU3	AT	2 (E)	V11	VV8	CV24		50	1452	ΧΛΩΡΙΚΟ ΑΣΒΕΣΤΙΟ
1453	ΧΛΩΡΙΩΔΕΣ ΑΣΒΕΣΤΙΟ	5.1	O2	II	5.1		LQ11	E2	P002 IBC08	B4	MP2	T3	TP33	SCAN	TU3	AT	2 (E)	V11		CV24		50	1453	ΧΛΩΡΙΩΔΕΣ ΑΣΒΕΣΤΙΟ
1454	ΝΙΤΡΙΚΟ ΑΣΒΕΣΤΙΟ	5.1	O2	III	5.1	208	LQ12	E1	P002 IBC08 LP02 R001	B3	MP10	T1 BK1 BK2	TP33	SGAV	TU3	AT	3 (E)		VV8	CV24		50	1454	ΝΙΤΡΙΚΟ ΑΣΒΕΣΤΙΟ
1455	ΥΠΕΡΧΛΩΡΙΚΟ ΑΣΒΕΣΤΙΟ	5.1	O2	II	5.1		LQ11	E2	P002 IBC06		MP2	T3	TP33	SGAV	TU3	AT	2 (E)	V11 V12	VV8	CV24	S23	50	1455	ΥΠΕΡΧΛΩΡΙΚΟ ΑΣΒΕΣΤΙΟ
1456	ΥΠΕΡΜΑΓΓΑΝΙΚΟ ΑΣΒΕΣΤΙΟ	5.1	O2	II	5.1		LQ11	E2	P002 IBC06		MP2	T3	TP33	SCAN	TU3	AT	2 (E)	V11 V12		CV24		50	1456	ΥΠΕΡΜΑΓΓΑΝΙΚΟ ΑΣΒΕΣΤΙΟ

UN Αριθμ.	Όνομα και περιγραφή	Κλάση	Κωδι-κός Ταξινό-μησης	Ομάδα Συσκευασί ας	Ετι-κέτα	Ειδικές διατάξεις	Περιορισμένες και εξαιρούμενες ποσότητες		Συσκευασία			Φορητές δεξαμενές και εμπορευματοκιβώτια χύδην		ADR δεξαμενή		Όχημα για μεταφορά δεξαμενής	Κατηγορία μεταφοράς (Κωδικός περιορισμού για σήραγγες)	Ειδικές διατάξεις για μεταφορά				Αριθμ. Αναγνώρισης κινδύνου	UN Αριθμ.	Όνομα και περιγραφή
									Οδηγίες συσκευασίας	Ειδικές διατάξεις συσκευασίας	Διατάξεις μικτής συσκευασίας	Οδηγίες	Ειδικές διατάξεις	Κώδικας δεξαμενής	Ειδικές διατάξεις			Κόλα	Χύμα	Φόρτωση, εκφόρτωση και χειρισμός	Διαδικασία			
	3.1.2	2.2	2.2	2.1.1.3	5.2.2	3.3	3.4.6 / 3.5.1.2		4.1.4	4.1.4	4.1.10	4.2.5.2 7.3.2	4.2.5.3	4.3	4.3.5, 6.8.4	9.1.1.2	1.1.3.6 8.6	7.2.4	7.3.3	7.5.11	8.5	5.3.2.3		3.1.2
(1)	(2)	(3a)	(3b)	(4)	(5)	(6)	(7a)	(7b)	(8)	(9a)	(9b)	(10)	(11)	(12)	(13)	(14)	(15)	(16)	(17)	(18)	(19)	(20)	(1)	(2)
1457	ΥΠΕΡΟΞΕΙΔΙΟ ΤΟΥ ΑΣΒΕΣΤΙΟΥ	5.1	O2	II	5.1		LQ11	E2	P002 IBC06		MP2	T3	TP33	SCAN	TU3	AT	2 (E)	V11 V12		CV24		50	1457	ΥΠΕΡΟΞΕΙΔΙΟ ΤΟΥ ΑΣΒΕΣΤΙΟΥ
1458	ΜΕΙΓΜΑ ΑΛΑΤΩΝ ΧΛΩΡΙΟΥ ΚΑΙ ΒΟΡΙΟΥ	5.1	O2	II	5.1		LQ11	E2	P002 IBC08	B4	MP2	T3	TP33	SGAV	TU3	AT	2 (E)	V11	VV8	CV24		50	1458	ΜΕΙΓΜΑ ΑΛΑΤΩΝ ΧΛΩΡΙΟΥ ΚΑΙ ΒΟΡΙΟΥ
1458	ΜΕΙΓΜΑ ΑΛΑΤΩΝ ΧΛΩΡΙΟΥ ΚΑΙ ΒΟΡΙΟΥ	5.1	O2	III	5.1		LQ12	E1	P002 IBC08 LP02 R001	B3	MP2	T1	TP33	SGAV	TU3	AT	3 (E)		VV8	CV24		50	1458	ΜΕΙΓΜΑ ΑΛΑΤΩΝ ΧΛΩΡΙΟΥ ΚΑΙ ΒΟΡΙΟΥ
1459	ΜΕΙΓΜΑ ΧΛΩΡΙΚΩΝ ΑΛΑΤΩΝ ΚΑΙ ΧΛΩΡΙΟΥΧΟΥ ΜΑΓΝΗΣΙΟΥ, ΣΤΕΡΕΟ	5.1	O2	II	5.1		LQ11	E2	P002 IBC08	B4	MP2	T3	TP33	SGAV	TU3	AT	2 (E)	V11	VV8	CV24		50	1459	ΜΕΙΓΜΑ ΧΛΩΡΙΚΩΝ ΑΛΑΤΩΝ ΚΑΙ ΧΛΩΡΙΟΥΧΟΥ ΜΑΓΝΗΣΙΟΥ, ΣΤΕΡΕΟ
1459	ΜΕΙΓΜΑ ΧΛΩΡΙΚΩΝ ΑΛΑΤΩΝ ΚΑΙ ΧΛΩΡΙΟΥΧΟΥ ΜΑΓΝΗΣΙΟΥ, ΣΤΕΡΕΟ	5.1	O2	III	5.1		LQ12	E1	P002 IBC08 LP02	B3	MP2	T1	TP33	SGAV	TU3	AT	3 (E)		VV8	CV24		50	1459	ΜΕΙΓΜΑ ΧΛΩΡΙΚΩΝ ΑΛΑΤΩΝ ΚΑΙ ΧΛΩΡΙΟΥΧΟΥ ΜΑΓΝΗΣΙΟΥ, ΣΤΕΡΕΟ
1461	ΧΛΩΡΙΚΑ ΑΛΑΤΑ, ΑΝΟΡΓΑΝΑ, Ε.Α.Ο.	5.1	O2	II	5.1	274 605	LQ11	E2	P002 IBC06		MP2	T3	TP33	SGAV	TU3	AT	2 (E)	V11 V12	VV8	CV24		50	1461	ΧΛΩΡΙΚΑ ΑΛΑΤΑ, ΑΝΟΡΓΑΝΑ, Ε.Α.Ο.
1462	ΧΛΩΡΙΩΔΗ ΑΛΑΤΑ, ΑΝΟΡΓΑΝΑ, Ε.Α.Ο.	5.1	O2	II	5.1	274 509 606	LQ11	E2	P002 IBC06		MP2	T3	TP33	SCAN	TU3	AT	2 (E)	V11 V12		CV24		50	1462	ΧΛΩΡΙΩΔΗ ΑΛΑΤΑ, ΑΝΟΡΓΑΝΑ, Ε.Α.Ο.
1463	ΤΡΙΟΞΕΙΔΙΟ ΤΟΥ ΧΡΩΜΙΟΥ, ΑΝΥΔΡΟ	5.1	OTC	II	5.1 +6.1 +8	510	LQ11	E2	P002 IBC08	B4	MP2	T3	TP33	SCAN	TU3	AT	2 (E)	V11 V12		CV24 CV28		568	1463	ΤΡΙΟΞΕΙΔΙΟ ΤΟΥ ΧΡΩΜΙΟΥ, ΑΝΥΔΡΟ
1465	ΝΙΤΡΙΚΟ ΔΙΔΥΜΙΟ	5.1	O2	III	5.1		LQ12	E1	P002 IBC08 LP02 R001	B3	MP10	T1	TP33	SGAV	TU3	AT	3 (E)		VV8	CV24		50	1465	ΝΙΤΡΙΚΟ ΔΙΔΥΜΙΟ
1466	ΝΙΤΡΙΚΟ ΑΛΑΣ ΤΡΙΣΘΕΝΟΥΣ ΣΙΔΗΡΟΥ	5.1	O2	III	5.1		LQ12	E1	P002 IBC08 LP02 R001	B3	MP10	T1	TP33	SGAV	TU3	AT	3 (E)		VV8	CV24		50	1466	ΝΙΤΡΙΚΟ ΑΛΑΣ ΤΡΙΣΘΕΝΟΥΣ ΣΙΔΗΡΟΥ
1467	ΝΙΤΡΙΚΗ ΓΟΥΑΝΙΔΙΝΗ	5.1	O2	III	5.1		LQ12	E1	P002 IBC08 LP02 R001	B3	MP10	T1	TP33	SGAV	TU3	AT	3 (E)		VV8	CV24		50	1467	ΝΙΤΡΙΚΗ ΓΟΥΑΝΙΔΙΝΗ
1469	ΝΙΤΡΙΚΟΣ ΜΟΛΥΒΔΟΣ	5.1	OT2	II	5.1 +6.1		LQ11	E2	P002 IBC08	B4	MP2	T3	TP33	SCAN	TU3	AT	2 (E)	V11		CV24 CV28		56	1469	ΝΙΤΡΙΚΟΣ ΜΟΛΥΒΔΟΣ
1470	ΥΠΕΡΧΛΩΡΙΚΟΣ ΜΟΛΥΒΔΟΣ, ΣΤΕΡΕΟΣ	5.1	OT2	II	5.1 +6.1		LQ11	E2	P002 IBC06		MP2	T3	TP33	SCAN	TU3	AT	2 (E)	V11 V12		CV24 CV28	S23	56	1470	ΥΠΕΡΧΛΩΡΙΚΟΣ ΜΟΛΥΒΔΟΣ, ΣΤΕΡΕΟΣ
1471	ΥΠΟΧΛΩΡΙΩΔΕΣ ΛΙΘΙΟ, ΞΗΡΟ ή ΥΠΟΧΛΩΡΙΩΔΕΣ ΛΙΘΙΟ ΣΕ ΜΕΙΓΜΑ	5.1	O2	II	5.1		LQ11	E2	P002 IBC08	B4	MP10			SCAN	TU3	AT	2 (E)	V11		CV24		50	1471	ΥΠΟΧΛΩΡΙΩΔΕΣ ΛΙΘΙΟ, ΞΗΡΟ ή ΥΠΟΧΛΩΡΙΩΔΕΣ ΛΙΘΙΟ ΣΕ ΜΕΙΓΜΑ
1472	ΥΠΕΡΟΞΕΙΔΙΟ ΤΟΥ ΛΙΘΙΟΥ	5.1	O2	II	5.1		LQ11	E2	P002 IBC06		MP2	T3	TP33	SCAN	TU3	AT	2 (E)	V11 V12		CV24		50	1472	ΥΠΕΡΟΞΕΙΔΙΟ ΤΟΥ ΛΙΘΙΟΥ
1473	ΒΡΩΜΙΚΟ ΜΑΓΝΗΣΙΟ	5.1	O2	II	5.1		LQ11	E2	P002 IBC08	B4	MP2	T3	TP33	SGAV	TU3	AT	2 (E)	V11	VV8	CV24		50	1473	ΒΡΩΜΙΚΟ ΜΑΓΝΗΣΙΟ
1474	ΝΙΤΡΙΚΟ ΜΑΓΝΗΣΙΟ	5.1	O2	III	5.1	332	LQ12	E1	P002 IBC08 LP02 R001	B3	MP10	T1 BK1 BK2	TP33	SGAV	TU3	AT	3 (E)		VV8	CV24		50	1474	ΝΙΤΡΙΚΟ ΜΑΓΝΗΣΙΟ
1475	ΥΠΕΡΧΛΩΡΙΚΟ ΜΑΓΝΗΣΙΟ	5.1	O2	II	5.1		LQ11	E2	P002 IBC06		MP2	T3	TP33	SGAV	TU3	AT	2 (E)	V11 V12	VV8	CV24	S23	50	1475	ΥΠΕΡΧΛΩΡΙΚΟ ΜΑΓΝΗΣΙΟ
1476	ΥΠΕΡΟΞΕΙΔΙΟ ΤΟΥ ΜΑΓΝΗΣΙΟΥ	5.1	O2	II	5.1		LQ11	E2	P002 IBC06		MP2	T3	TP33	SCAN	TU3	AT	2 (E)	V11 V12		CV24		50	1476	ΥΠΕΡΟΞΕΙΔΙΟ ΤΟΥ ΜΑΓΝΗΣΙΟΥ
1477	ΝΙΤΡΙΚΑ ΑΛΑΤΑ, ΑΝΟΡΓΑΝΑ, Ε.Α.Ο.	5.1	O2	II	5.1	274 511	LQ11	E2	P002 IBC08	B4	MP10	T3	TP33	SCAN	TU3	AT	2 (E)	V11		CV24		50	1477	ΝΙΤΡΙΚΑ ΑΛΑΤΑ, ΑΝΟΡΓΑΝΑ, Ε.Α.Ο.
1477	ΝΙΤΡΙΚΑ ΑΛΑΤΑ, ΑΝΟΡΓΑΝΑ, Ε.Α.Ο.	5.1	O2	III	5.1	274 511	LQ12	E1	P002 IBC08 LP02 R001	B3	MP10	T1	TP33	SGAV	TU3	AT	3 (E)		VV8	CV24		50	1477	ΝΙΤΡΙΚΑ ΑΛΑΤΑ, ΑΝΟΡΓΑΝΑ, Ε.Α.Ο.
1479	ΟΞΕΙΔΩΤΙΚΑ ΣΤΕΡΕΑ, Ε.Α.Ο.	5.1	O2	I	5.1	274	LQ0	E0	P503 IBC08		MP2						1 (E)	V10		CV24	S20		1479	ΟΞΕΙΔΩΤΙΚΑ ΣΤΕΡΕΑ, Ε.Α.Ο.
1479	ΟΞΕΙΔΩΤΙΚΑ ΣΤΕΡΕΑ, Ε.Α.Ο.	5.1	O2	II	5.1	274	LQ11	E2	P002 IBC08	B4	MP2	T3	TP33	SCAN	TU3	AT	2 (E)	V11		CV24		50	1479	ΟΞΕΙΔΩΤΙΚΑ ΣΤΕΡΕΑ, Ε.Α.Ο.
1479	ΟΞΕΙΔΩΤΙΚΑ ΣΤΕΡΕΑ, Ε.Α.Ο.	5.1	O2	III	5.1	274	LQ12	E1	P002 IBC08 LP02 R001	B3	MP2	T1	TP33	SCAN	TU3	AT	3 (E)			CV24		50	1479	ΟΞΕΙΔΩΤΙΚΑ ΣΤΕΡΕΑ, Ε.Α.Ο.
1481	ΥΠΕΡΧΛΩΡΙΚΑ ΑΛΑΤΑ, ΑΝΟΡΓΑΝΑ, Ε.Α.Ο.	5.1	O2	II	5.1	274	LQ11	E2	P002 IBC06		MP2	T3	TP33	SGAV	TU3	AT	2 (E)	V11 V12	VV8	CV24	S23	50	1481	ΥΠΕΡΧΛΩΡΙΚΑ ΑΛΑΤΑ, ΑΝΟΡΓΑΝΑ, Ε.Α.Ο.
1481	ΥΠΕΡΧΛΩΡΙΚΑ ΑΛΑΤΑ, ΑΝΟΡΓΑΝΑ, Ε.Α.Ο.	5.1	O2	III	5.1	274	LQ12	E1	P002 IBC08 LP02 R001	B3	MP2	T1	TP33	SGAV	TU3	AT	3 (E)		VV8	CV24	S23	50	1481	ΥΠΕΡΧΛΩΡΙΚΑ ΑΛΑΤΑ, ΑΝΟΡΓΑΝΑ, Ε.Α.Ο.
1482	ΥΠΕΡΜΑΓΓΑΝΙΚΑ ΑΛΑΤΑ, ΑΝΟΡΓΑΝΑ, Ε.Α.Ο	5.1	O2	II	5.1	274 608	LQ11	E2	P002 IBC06		MP2	T3	TP33	SCAN	TU3	AT	2 (E)	V11 V12		CV24		50	1482	ΥΠΕΡΜΑΓΓΑΝΙΚΑ ΑΛΑΤΑ, ΑΝΟΡΓΑΝΑ, Ε.Α.Ο.
1482	ΥΠΕΡΜΑΓΓΑΝΙΚΑ ΑΛΑΤΑ, ΑΝΟΡΓΑΝΑ, Ε.Α.Ο	5.1	O2	III	5.1	274 608	LQ12	E1	P002 IBC08 LP02 R001	B3	MP2	T1	TP33	SCAN	TU3	AT	3 (E)			CV24		50	1482	ΥΠΕΡΜΑΓΓΑΝΙΚΑ ΑΛΑΤΑ, ΑΝΟΡΓΑΝΑ, Ε.Α.Ο.
1483	ΥΠΕΡΟΞΕΙΔΙΑ, ΑΝΟΡΓΑΝΑ, Ε.Α.Ο.	5.1	O2	II	5.1	274	LQ11	E2	P002 IBC06		MP2	T3	TP33	SCAN	TU3	AT	2 (E)	V11 V12		CV24		50	1483	ΥΠΕΡΟΞΕΙΔΙΑ, ΑΝΟΡΓΑΝΑ, Ε.Α.Ο.
1483	ΥΠΕΡΟΞΕΙΔΙΑ, ΑΝΟΡΓΑΝΑ, Ε.Α.Ο.	5.1	O2	III	5.1	274	LQ12	E1	P002 IBC08 LP02 R001	B3	MP2	T1	TP33	SCAN	TU3	AT	3 (E)			CV24		50	1483	ΥΠΕΡΟΞΕΙΔΙΑ, ΑΝΟΡΓΑΝΑ, Ε.Α.Ο.

UN Αριθμ.	Όνομα και περιγραφή	Κλάση	Κωδικός Ταξινόμησης	Ομάδα Συσκευασίας	Ετι-κέτα	Ειδικές διατάξεις	Περιορισμένες και εξαιρούμενες ποσότητες		Συσκευασία			Φορητές δεξαμενές και εμπορευματοκιβώτια χύδην		ADR δεξαμενή		Όχημα για μεταφορά δεξαμενής	Κατηγορία μεταφοράς (Κωδικός περιορισμού για σήραγγες)	Ειδικές διατάξεις για μεταφορά				Αριθμ. Αναγνώρισης κινδύνου	UN Αριθμ.	Όνομα και περιγραφή
									Οδηγίες συσκευασίας	Ειδικές διατάξεις συσκευασίας	Διατάξεις μικτής συσκευασίας	Οδηγίες	Ειδικές διατάξεις	Κώδικας δεξαμενής	Ειδικές διατάξεις			Κόλα	Χύμα	Φόρτωση, εκφόρτωση και χειρισμός	Διαδικασία			
	3.1.2	2.2	2.2	2.1.1.3	5.2.2	3.3	3.4.6 / 3.5.1.2		4.1.4	4.1.4	4.1.10	4.2.5.2 7.3.2	4.2.5.3	4.3	4.3.5, 6.8.4	9.1.1.2	1.1.3.6 8.6	7.2.4	7.3.3	7.5.11	8.5	5.3.2.3		3.1.2
(1)	(2)	(3a)	(3b)	(4)	(5)	(6)	(7a)	(7b)	(8)	(9a)	(9b)	(10)	(11)	(12)	(13)	(14)	(15)	(16)	(17)	(18)	(19)	(20)	(1)	(2)
1484	ΒΡΩΜΙΚΟ ΚΑΛΙΟ	5.1	O2	II	5.1		LQ11	E2	P002 IBC08	B4	MP2	T3	TP33	SGAV	TU3	AT	2 (E)	V11	VV8	CV24		50	1484	ΒΡΩΜΙΚΟ ΚΑΛΙΟ
1485	ΧΛΩΡΙΚΟ ΚΑΛΙΟ	5.1	O2	II	5.1		LQ11	E2	P002 IBC08	B4	MP2	T3	TP33	SGAV	TU3	AT	2 (E)	V11	VV8	CV24		50	1485	ΧΛΩΡΙΚΟ ΚΑΛΙΟ
1486	ΝΙΤΡΙΚΟ ΚΑΛΙΟ	5.1	O2	III	5.1		LQ12	E1	P002 IBC08 LP02 R001	B3	MP10	T1 BK1 BK2	TP33	SGAV	TU3	AT	3 (E)		VV8	CV24		50	1486	ΝΙΤΡΙΚΟ ΚΑΛΙΟ
1487	ΜΕΙΓΜΑ ΝΙΤΡΙΚΟΥ ΚΑΛΙΟΥ ΚΑΙ ΝΙΤΡΩΔΟΥΣ ΝΑΤΡΙΟΥ	5.1	O2	II	5.1	607	LQ11	E2	P002 IBC08	B4	MP10	T3	TP33	SGAV	TU3	AT	2 (E)	V11	VV8	CV24		50	1487	ΜΕΙΓΜΑ ΝΙΤΡΙΚΟΥ ΚΑΛΙΟΥ ΚΑΙ ΝΙΤΡΩΔΟΥΣ ΝΑΤΡΙΟΥ
1488	ΝΙΤΡΩΔΕΣ ΚΑΛΙΟ	5.1	O2	II	5.1		LQ11	E2	P002 IBC08	B4	MP10	T3	TP33	SGAV	TU3	AT	2 (E)	V11	VV8	CV24		50	1488	ΝΙΤΡΩΔΕΣ ΚΑΛΙΟ
1489	ΥΠΕΡΧΛΩΡΙΚΟ ΚΑΛΙΟ	5.1	O2	II	5.1		LQ11	E2	P002 IBC06		MP2	T3	TP33	SGAV	TU3	AT	2 (E)	V11 V12	VV8	CV24	S23	50	1489	ΥΠΕΡΧΛΩΡΙΚΟ ΚΑΛΙΟ
1490	ΥΠΕΡΜΑΓΓΑΝΙΚΟ ΚΑΛΙΟ	5.1	O2	II	5.1		LQ11	E2	P002 IBC08	B4	MP2	T3	TP33	SCAN	TU3	AT	2 (E)	V11		CV24		50	1490	ΥΠΕΡΜΑΓΓΑΝΙΚΟ ΚΑΛΙΟ
1491	ΥΠΕΡΟΞΕΙΔΙΟ ΤΟΥ ΚΑΛΙΟΥ	5.1	O2	I	5.1		LQ0	E0	P503 IBC06		MP2						1 (R879E)	V10 V12		CV24	S20		1491	ΥΠΕΡΟΞΕΙΔΙΟ ΤΟΥ ΚΑΛΙΟΥ
1492	ΥΠΕΡΘΕΙΚΟ ΚΑΛΙΟ	5.1	O2	III	5.1		LQ12	E1	P002 IBC08 LP02 R001	B3	MP10	T1	TP33	SGAV	TU3	AT	3 (E)		VV8	CV24		50	1492	ΥΠΕΡΘΕΙΚΟ ΚΑΛΙΟ
1493	ΝΙΤΡΙΚΟΣ ΑΡΓΥΡΟΣ	5.1	O2	II	5.1		LQ11	E2	P002 IBC08	B4	MP10	T3	TP33	SGAV	TU3	AT	2 (E)	V11	VV8	CV24		50	1493	ΝΙΤΡΙΚΟΣ ΑΡΓΥΡΟΣ
1494	ΒΡΩΜΙΚΟ ΝΑΤΡΙΟ	5.1	O2	II	5.1		LQ11	E2	P002 IBC08	B4	MP2	T3	TP33	SGAV	TU3	AT	2 (E)	V11	VV8	CV24		50	1494	ΒΡΩΜΙΚΟ ΝΑΤΡΙΟ
1495	ΧΛΩΡΙΚΟ ΝΑΤΡΙΟ	5.1	O2	II	5.1		LQ11	E2	P002 IBC08	B4	MP2	T3 BK1 BK2	TP33	SGAV	TU3	AT	2 (E)	V11	VV8	CV24		50	1495	ΧΛΩΡΙΚΟ ΝΑΤΡΙΟ
1496	ΧΛΩΡΙΩΔΕΣ ΝΑΤΡΙΟ	5.1	O2	II	5.1		LQ11	E2	P002 IBC08	B4	MP2	T3	TP33	SCAN	TU3	AT	2 (E)	V11		CV24		50	1496	ΧΛΩΡΙΩΔΕΣ ΝΑΤΡΙΟ
1498	ΝΙΤΡΙΚΟ ΝΑΤΡΙΟ	5.1	O2	III	5.1		LQ12	E1	P002 IBC08 LP02 R001	B3	MP10	T1 BK1 BK2	TP33	SGAV	TU3	AT	3 (E)		VV8	CV24		50	1498	ΝΙΤΡΙΚΟ ΝΑΤΡΙΟ
1499	ΜΕΙΓΜΑ ΝΙΤΡΙΚΟΥ ΝΑΤΡΙΟΥ ΚΑΙ ΝΙΤΡΙΚΟΥ ΚΑΛΙΟΥ	5.1	O2	III	5.1		LQ12	E1	P002 IBC08 LP02 R001	B3	MP10	T1 BK1 BK2	TP33	SGAV	TU3	AT	3 (E)		VV8	CV24		50	1499	ΜΕΙΓΜΑ ΝΙΤΡΙΚΟΥ ΝΑΤΡΙΟΥ ΚΑΙ ΝΙΤΡΙΚΟΥ ΚΑΛΙΟΥ
1500	ΝΙΤΡΩΔΕΣ ΝΑΤΡΙΟ	5.1	OT2	III	5.1 +6.1		LQ12	E1	P002 IBC08 R001	B3	MP10	T1	TP33	SCAN	TU3	AT	3 (E)			CV24 CV28		56	1500	ΝΙΤΡΩΔΕΣ ΝΑΤΡΙΟ
1502	ΥΠΕΡΧΛΩΡΙΚΟ ΝΑΤΡΙΟ	5.1	O2	II	5.1		LQ11	E2	P002 IBC06		MP2	T3	TP33	SGAV	TU3	AT	2 (E)	V11 V12	VV8	CV24	S23	50	1502	ΥΠΕΡΧΛΩΡΙΚΟ ΝΑΤΡΙΟ
1503	ΥΠΕΡΜΑΓΓΑΝΙΚΟ ΝΑΤΡΙΟ	5.1	O2	II	5.1		LQ11	E2	P002 IBC06		MP2	T3	TP33	SCAN	TU3	AT	2 (E)	V11 V12		CV24		50	1503	ΥΠΕΡΜΑΓΓΑΝΙΚΟ ΝΑΤΡΙΟ
1504	ΥΠΕΡΟΞΕΙΔΙΟ ΤΟΥ ΝΑΤΡΙΟΥ	5.1	O2	I	5.1		LQ0	E0	P503 IBC05		MP2						1 (R1065E)	V10		CV24	S20		1504	ΥΠΕΡΟΞΕΙΔΙΟ ΤΟΥ ΝΑΤΡΙΟΥ
1505	ΥΠΕΡΘΕΙΚΟ ΝΑΤΡΙΟ	5.1	O2	III	5.1		LQ12	E1	P002 IBC08 LP02 R001	B3	MP10	T1	TP33	SGAV	TU3	AT	3 (E)		VV8	CV24		50	1505	ΥΠΕΡΘΕΙΚΟ ΝΑΤΡΙΟ
1506	ΧΛΩΡΙΚΟ ΣΤΡΟΝΤΙΟ	5.1	O2	II	5.1		LQ11	E2	P002 IBC08	B4	MP2	T3	TP33	SGAV	TU3	AT	2 (E)	V11	VV8	CV24		50	1506	ΧΛΩΡΙΚΟ ΣΤΡΟΝΤΙΟ
1507	ΝΙΤΡΙΚΟ ΣΤΡΟΝΤΙΟ	5.1	O2	III	5.1		LQ12	E1	P002 IBC08 LP02 R001	B3	MP10	T1	TP33	SGAV	TU3	AT	3 (E)		VV8	CV24		50	1507	ΝΙΤΡΙΚΟ ΣΤΡΟΝΤΙΟ
1508	ΥΠΕΡΧΛΩΡΙΚΟ ΣΤΡΟΝΤΙΟ	5.1	O2	II	5.1		LQ11	E2	P002 IBC06		MP2	T3	TP33	SGAV	TU3	AT	2 (E)	V11 V12	VV8	CV24	S23	50	1508	ΥΠΕΡΧΛΩΡΙΚΟ ΣΤΡΟΝΤΙΟ
1509	ΥΠΕΡΟΞΕΙΔΙΟ ΤΟΥ ΣΤΡΟΝΤΙΟΥ	5.1	O2	II	5.1		LQ11	E2	P002 IBC06		MP2	T3	TP33	SCAN	TU3	AT	2 (E)	V11 V12		CV24		50	1509	ΥΠΕΡΟΞΕΙΔΙΟ ΤΟΥ ΣΤΡΟΝΤΙΟΥ
1510	ΤΕΤΡΑΝΙΤΡΟΜΕΘΑΝΙΟ	5.1	OT1	I	5.1 +6.1	609	LQ0	E0	P602		MP2			L4BN	TU3TU28	AT	1 (B/E)	V5		CV24 CV28	S20	559	1510	ΤΕΤΡΑΝΙΤΡΟΜΕΘΑΝΙΟ
1511	ΥΠΕΡΟΞΕΙΔΙΟ ΤΟΥ ΥΔΡΟΓΟΝΟΥ ΤΗΣ ΟΥΡΙΑΣ	5.1	OC2	III	5.1 +8		LQ12	E1	P002 IBC08 R001	B3	MP2	T1	TP33	SCAN	TU3	AT	3 (E)			CV24		58	1511	ΥΠΕΡΟΞΕΙΔΙΟ ΤΟΥ ΥΔΡΟΓΟΝΟΥ ΤΗΣ ΟΥΡΙΑΣ
1512	ΝΙΤΡΩΔΕΣ ΑΜΜΩΝΙΟ ΤΟΥ ΨΕΥΔΑΡΓΥΡΟΥ	5.1	O2	II	5.1		LQ11	E2	P002 IBC08	B4	MP10	T3	TP33	SCAN	TU3	AT	2 (E)	V11		CV24		50	1512	ΝΙΤΡΩΔΕΣ ΑΜΜΩΝΙΟ ΤΟΥ ΨΕΥΔΑΡΓΥΡΟΥ
1513	ΧΛΩΡΙΚΟΣ ΨΕΥΔΑΡΓΥΡΟΣ	5.1	O2	II	5.1		LQ11	E2	P002 IBC08	B4	MP2	T3	TP33	SGAV	TU3	AT	2 (E)	V11	VV8	CV24		50	1513	ΧΛΩΡΙΚΟΣ ΨΕΥΔΑΡΓΥΡΟΣ
1514	ΝΙΤΡΙΚΟΣ ΨΕΥΔΑΡΓΥΡΟΣ	5.1	O2	II	5.1		LQ11	E2	P002 IBC08	B4	MP10	T3	TP33	SCAN	TU3	AT	2 (E)	V11		CV24		50	1514	ΝΙΤΡΙΚΟΣ ΨΕΥΔΑΡΓΥΡΟΣ
1515	ΥΠΕΡΜΑΓΓΑΝΙΚΟΣ ΨΕΥΔΑΡΓΥΡΟΣ	5.1	O2	II	5.1		LQ11	E2	P002 IBC06		MP2	T3	TP33	SCAN	TU3	AT	2 (E)	V11 V12		CV24		50	1515	ΥΠΕΡΜΑΓΓΑΝΙΚΟΣ ΨΕΥΔΑΡΓΥΡΟΣ
1516	ΥΠΕΡΟΞΕΙΔΙΟ ΤΟΥ ΨΕΥΔΑΡΓΥΡΟΥ	5.1	O2	II	5.1		LQ11	E2	P002 IBC06		MP2	T3	TP33	SCAN	TU3	AT	2 (E)	V11 V12		CV24		50	1516	ΥΠΕΡΟΞΕΙΔΙΟ ΤΟΥ ΨΕΥΔΑΡΓΥΡΟΥ
1517	ΠΙΚΡΑΜΙΚΟ ΖΙΡΚΟΝΙΟ, ΝΩΠΟ με όχι λιγότερο από 20% νερό, κατά βάρος	4.1	D	I	4.1		LQ0	E0	P406	PP26	MP2						1 (B)				S14		1517	ΠΙΚΡΑΜΙΚΟ ΖΙΡΚΟΝΙΟ, ΝΩΠΟ με όχι λιγότερο από 20% νερό, κατά βάρος

UN Αριθμ.	Όνομα και περιγραφή	Κλάση	Κωδικός Ταξινόμησης	Ομάδα Συσκευασίας	Ετι-κέτα	Ειδικές διατάξεις	Περιορισμένες και εξαιρούμενες ποσότητες		Συσκευασία			Φορητές δεξαμενές και εμπορευματοκιβώτια χύδην		ADR δεξαμενή		Όχημα για μεταφορά δεξαμενής	Κατηγορία μεταφοράς (Κωδικός περιορισμού για σήραγγες)	Ειδικές διατάξεις για μεταφορά				Αριθμ. Αναγνώρισης κινδύνου	UN Αριθμ.	Όνομα και περιγραφή
									Οδηγίες συσκευασίας	Ειδικές διατάξεις συσκευασίας	Διατάξεις μικτής συσκευασίας	Οδηγίες	Ειδικές διατάξεις	Κώδικας δεξαμενής	Ειδικές διατάξεις			Κόλα	Χύμα	Φόρτωση, εκφόρτωση και χειρισμός	Διαδικασία			
	3.1.2	2.2	2.2	2.1.1.3	5.2.2	3.3	3.4.6 / 3.5.1.2		4.1.4	4.1.4	4.1.10	4.2.5.2 7.3.2	4.2.5.3	4.3	4.3.5, 6.8.4	9.1.1.2	1.1.3.6 8.6	7.2.4	7.3.3	7.5.11	8.5	5.3.2.3		3.1.2
(1)	(2)	(3a)	(3b)	(4)	(5)	(6)	(7a)	(7b)	(8)	(9a)	(9b)	(10)	(11)	(12)	(13)	(14)	(15)	(16)	(17)	(18)	(19)	(20)	(1)	(2)
1541	ΚΥΑΝΙΔΡΙΝΗ ΤΗΣ ΑΚΕΤΟΝΗΣ, ΣΤΑΘΕΡΟΠΟΙΗΜΕΝΗ	6.1	T1	I	6.1		LQ0	E5	P602		MP8 MP17	T14	TP2	L10CH	TU14TU15 TE19TE21	AT	1 (C/E)			CV1 CV13 CV28	S9 S14	669	1541	ΚΥΑΝΙΔΡΙΝΗ ΤΗΣ ΑΚΕΤΟΝΗΣ, ΣΤΑΘΕΡΟΠΟΙΗΜΕΝΗ
1544	ΑΛΚΑΛΟΕΙΔΗ, ΣΤΕΡΕΑ, Ε.Α.Ο. ή ΑΛΑΤΑ ΑΛΚΑΛΟΕΙΔΩΝ, ΣΤΕΡΕΑ, Ε.Α.Ο.	6.1	T2	I	6.1	43 274	LQ0	E5	P002 IBC07		MP18	T6	TP33	S10AH	TU15 TE19	AT	1 (C/E)	V10 V12		CV1 CV13 CV28	S9 S14	66	1544	ΑΛΚΑΛΟΕΙΔΗ, ΣΤΕΡΕΑ, Ε.Α.Ο. ή ΑΛΑΤΑ ΑΛΚΑΛΟΕΙΔΩΝ, ΣΤΕΡΕΑ, Ε.Α.Ο.
1544	ΑΛΚΑΛΟΕΙΔΗ, ΣΤΕΡΕΑ, Ε.Α.Ο. ή ΑΛΑΤΑ ΑΛΚΑΛΟΕΙΔΩΝ, ΣΤΕΡΕΑ, Ε.Α.Ο.	6.1	T2	II	6.1	43 274	LQ18	E4	P002 IBC08	B4	MP10	T3	TP33	SGAH L4BH	TU15 TE19	AT	2 (D/E)	V11		CV13 CV28	S9 S19	60	1544	ΑΛΚΑΛΟΕΙΔΗ, ΣΤΕΡΕΑ, Ε.Α.Ο. ή ΑΛΑΤΑ ΑΛΚΑΛΟΕΙΔΩΝ, ΣΤΕΡΕΑ, Ε.Α.Ο.
1544	ΑΛΚΑΛΟΕΙΔΗ, ΣΤΕΡΕΑ, Ε.Α.Ο. ή ΑΛΑΤΑ ΑΛΚΑΛΟΕΙΔΩΝ, ΣΤΕΡΕΑ, Ε.Α.Ο.	6.1	T2	III	6.1	43 274	LQ9	E1	P002 IBC08 LP02 R001	B3	MP10	T1	TP33	SGAH L4BH	TU15 TE19	AT	2 (E)		VV9	CV13 CV28	S9	60	1544	ΑΛΚΑΛΟΕΙΔΗ, ΣΤΕΡΕΑ, Ε.Α.Ο. ή ΑΛΑΤΑ ΑΛΚΑΛΟΕΙΔΩΝ, ΣΤΕΡΕΑ, Ε.Α.Ο.
1545	ΙΣΟΘΕΙΟΚΥΑΝΙΚΟ ΑΛΛΥΛΙΟ, ΣΤΑΘΕΡΟΠΟΙΗΜΕΝΟ	6.1	TF1	II	6.1 +3		LQ17	E4	P001 IBC02		MP15	T7	TP2	L4BH	TU15 TE19	FL	2 (D/E)			CV13 CV28	S2 S9 S19	639	1545	ΙΣΟΘΕΙΟΚΥΑΝΙΚΟ ΑΛΛΥΛΙΟ, ΣΤΑΘΕΡΟΠΟΙΗΜΕΝΟ
1546	ΑΡΣΕΝΙΚΙΚΟ ΑΜΜΩΝΙΟ	6.1	T5	II	6.1		LQ18	E4	P002 IBC08	B4	MP10	T3	TP33	SGAH	TU15 TE19	AT	2 (D/E)	V11		CV13 CV28	S9 S19	60	1546	ΑΡΣΕΝΙΚΙΚΟ ΑΜΜΩΝΙΟ
1547	ΑΝΙΛΙΝΗ	6.1	T1	II	6.1	279	LQ17	E4	P001 IBC02		MP15	T7	TP2	L4BH	TU15 TE19	AT	2 (D/E)			CV13 CV28	S9 S19	60	1547	ΑΝΙΛΙΝΗ
1548	ΥΔΡΟΧΛΩΡΙΚΗ ΑΝΙΛΙΝΗ	6.1	T2	III	6.1		LQ9	E1	P002 IBC08 LP02 R001	B3	MP10	T1	TP33	SGAH	TU15TE19	AT	2 (E)		VV9	CV13 CV28	S9	60	1548	ΥΔΡΟΧΛΩΡΙΚΗ ΑΝΙΛΙΝΗ
1549	ΕΝΩΣΕΙΣ ΑΝΤΙΜΟΝΙΟΥ, ΑΝΟΡΓΑΝΕΣ, ΣΤΕΡΕΕΣ, Ε.Α.Ο.	6.1	T5	III	6.1	45 274 512	LQ9	E1	P002 IBC08 LP02 R001	B3	MP10	T1	TP33	SGAH L4BH	TU15 TE19	AT	2 (E)		VV9	CV13 CV28	S9	60	1549	ΕΝΩΣΕΙΣ ΑΝΤΙΜΟΝΙΟΥ, ΑΝΟΡΓΑΝΕΣ, ΣΤΕΡΕΕΣ, Ε.Α.Ο.
1550	ΓΑΛΑΚΤΙΚΟ ΑΝΤΙΜΟΝΙΟ	6.1	T5	III	6.1		LQ9	E1	P002 IBC08 LP02 R001	B3	MP10	T1	TP33	SGAH L4BH	TU15 TE19	AT	2 (E)		VV9	CV13 CV28	S9	60	1550	ΓΑΛΑΚΤΙΚΟ ΑΝΤΙΜΟΝΙΟ
1551	ΤΡΥΓΙΚΟ ΑΝΤΙΜΩΝΟΚΑΛΛΙΟ	6.1	T5	III	6.1		LQ9	E1	P002 IBC08 LP02 R001	B3	MP10	T1	TP33	SGAH L4BH	TU15 TE19	AT	2 (E)		VV9	CV13 CV28	S9	60	1551	ΤΡΥΓΙΚΟ ΑΝΤΙΜΩΝΟΚΑΛΛΙΟ
1553	ΑΡΣΕΝΙΚΙΚΟ ΟΞΥ, ΥΓΡΟ	6.1	T4	I	6.1		LQ0	E5	P001		MP8 MP17	T20	TP2 TP7	L10CH	TU14TU15 TE19TE21	AT	1 (C/E)			CV1 CV13 CV28	S9 S14	66	1553	ΑΡΣΕΝΙΚΙΚΟ ΟΞΥ, ΥΓΡΟ
1554	ΑΡΣΕΝΙΚΙΚΟ ΟΞΥ, ΣΤΕΡΕΟ	6.1	T5	II	6.1		LQ18	E4	P002 IBC08	B4	MP10	T3	TP33	SGAH L4BH	TU15 TE19	AT	2 (D/E)	V11		CV13 CV28	S9 S19	60	1554	ΑΡΣΕΝΙΚΙΚΟ ΟΞΥ, ΣΤΕΡΕΟ
1555	ΒΡΩΜΙΟΥΧΟ ΑΡΣΕΝΙΚΟ	6.1	T5	II	6.1		LQ18	E4	P002 IBC08	B4	MP10	T3	TP33	SGAH L4BH	TU15 TE19	AT	2 (D/E)	V11		CV13 CV28	S9 S19	60	1555	ΒΡΩΜΙΟΥΧΟ ΑΡΣΕΝΙΚΟ
1556	ΕΝΩΣΕΙΣ ΑΡΣΕΝΙΚΟΥ, ΥΓΡΕΣ, Ε.Α.Ο., ανόργανες που περιέχουν: αρσενικικά άλατα ε.α.ο., αρσενίτες, ε.α.ο. και θειούχα αρσενικά άλατα, ε.α.ο.	6.1	T4	I	6.1	43 274	LQ0	E5	P001		MP8 MP17	T14	TP2 TP27	L10CH	TU14TU15 TE19TE21	AT	1 (C/E)			CV1 CV13 CV28	S9 S14	66	1556	ΕΝΩΣΕΙΣ ΑΡΣΕΝΙΚΟΥ, ΥΓΡΕΣ, Ε.Α.Ο., ανόργανες που περιέχουν: αρσενικικά άλατα ε.α.ο., αρσενίτες, ε.α.ο. και θειούχα αρσενικά άλατα, ε.α.ο.
1556	ΕΝΩΣΕΙΣ ΑΡΣΕΝΙΚΟΥ, ΥΓΡΕΣ, Ε.Α.Ο., ανόργανες που περιέχουν: αρσενικικά άλατα ε.α.ο., αρσενίτες, ε.α.ο. και θειούχα αρσενικά άλατα, ε.α.ο.	6.1	T4	II	6.1	43 274	LQ17	E4	P001 IBC02		MP15	T11	TP2 TP27	L4BH	TU15 TE19	AT	2 (D/E)			CV13 CV28	S9 S19	60	1556	ΕΝΩΣΕΙΣ ΑΡΣΕΝΙΚΟΥ, ΥΓΡΕΣ, Ε.Α.Ο., ανόργανες που περιέχουν: αρσενικικά άλατα ε.α.ο., αρσενίτες, ε.α.ο. και θειούχα αρσενικά άλατα, ε.α.ο.
1556	ΕΝΩΣΕΙΣ ΑΡΣΕΝΙΚΟΥ, ΥΓΡΕΣ, Ε.Α.Ο., ανόργανες που περιέχουν: αρσενικικά άλατα ε.α.ο., αρσενίτες, ε.α.ο. και θειούχα αρσενικά άλατα, ε.α.ο.	6.1	T4	III	6.1	43 274	LQ7	E1	P001 IBC03 LP01 R001		MP19	T7	TP2 TP28	L4BH	TU15 TE19	AT	2 (E)			CV13 CV28	S9	60	1556	ΕΝΩΣΕΙΣ ΑΡΣΕΝΙΚΟΥ, ΥΓΡΕΣ, Ε.Α.Ο., ανόργανες που περιέχουν: αρσενικικά άλατα ε.α.ο., αρσενίτες, ε.α.ο. και θειούχα αρσενικά άλατα, ε.α.ο.
1557	ΕΝΩΣΕΙΣ ΑΡΣΕΝΙΚΟΥ, ΥΓΡΕΣ, Ε.Α.Ο., ανόργανες που περιέχουν: αρσενικικά άλατα ε.α.ο., αρσενίτες, ε.α.ο. και θειούχα αρσενικά άλατα, ε.α.ο.	6.1	T5	I	6.1	43 274	LQ0	E5	P002 IBC07		MP18	T6	TP33	S10AH L10CH	TU15 TE19	AT	1 (C/E)	V10 V12		CV1 CV13 CV28	S9 S14	66	1557	ΕΝΩΣΕΙΣ ΑΡΣΕΝΙΚΟΥ, ΥΓΡΕΣ, Ε.Α.Ο., ανόργανες που περιέχουν: αρσενικικά άλατα ε.α.ο., αρσενίτες, ε.α.ο. και θειούχα αρσενικά άλατα, ε.α.ο.
1557	ΕΝΩΣΕΙΣ ΑΡΣΕΝΙΚΟΥ, ΥΓΡΕΣ, Ε.Α.Ο., ανόργανες που περιέχουν: αρσενικικά άλατα ε.α.ο., αρσενίτες, ε.α.ο. και θειούχα αρσενικά άλατα, ε.α.ο.	6.1	T5	II	6.1	43 274	LQ18	E4	P002 IBC08	B4	MP10	T3	TP33	SGAH L4BH	TU15 TE19	AT	2 (D/E)	V11		CV13 CV28	S9 S19	60	1557	ΕΝΩΣΕΙΣ ΑΡΣΕΝΙΚΟΥ, ΥΓΡΕΣ, Ε.Α.Ο., ανόργανες που περιέχουν: αρσενικικά άλατα ε.α.ο., αρσενίτες, ε.α.ο. και θειούχα αρσενικά άλατα, ε.α.ο.
1557	ΕΝΩΣΕΙΣ ΑΡΣΕΝΙΚΟΥ, ΥΓΡΕΣ, Ε.Α.Ο., ανόργανες που περιέχουν: αρσενικικά άλατα ε.α.ο., αρσενίτες, ε.α.ο. και θειούχα αρσενικά άλατα, ε.α.ο.	6.1	T5	III	6.1	43 274	LQ9	E1	P002 IBC08 LP02 R001	B3	MP10	T1	TP33	SGAH L4BH	TU15 TE19	AT	2 (E)		VV9	CV13 CV28	S9	60	1557	ΕΝΩΣΕΙΣ ΑΡΣΕΝΙΚΟΥ, ΥΓΡΕΣ, Ε.Α.Ο., ανόργανες που περιέχουν: αρσενικικά άλατα ε.α.ο., αρσενίτες, ε.α.ο. και θειούχα αρσενικά άλατα, ε.α.ο.

UN Αριθμ.	Όνομα και περιγραφή	Κλάση	Κωδικός Ταξινόμησης	Ομάδα Συσκευασίας	Ετι-κέτα	Ειδικές διατάξεις	Περιορισμένες και εξαιρούμενες ποσότητες		Συσκευασία			Φορητές δεξαμενές και εμπορευματοκιβώτια χύδην		ADR δεξαμενή		Όχημα για μεταφορά δεξαμενής	Κατηγορία μεταφοράς (Κωδικός περιορισμού για σήραγγες)	Ειδικές διατάξεις για μεταφορά				Αριθμ. Αναγνώρισης κινδύνου	UN Αριθμ.	Όνομα και περιγραφή
									Οδηγίες συσκευασίας	Ειδικές διατάξεις συσκευασίας	Διατάξεις μικτής συσκευασίας	Οδηγίες	Ειδικές διατάξεις	Κώδικας δεξαμενής	Ειδικές διατάξεις			Κόλα	Χύμα	Φόρτωση, εκφόρτωση και χειρισμός	Διαδικασία			
	3.1.2	2.2	2.2	2.1.1.3	5.2.2	3.3	3.4.6 / 3.5.1.2		4.1.4	4.1.4	4.1.10	4.2.5.2 7.3.2	4.2.5.3	4.3	4.3.5, 6.8.4	9.1.1.2	1.1.3.6 8.6	7.2.4	7.3.3	7.5.11	8.5	5.3.2.3		3.1.2
(1)	(2)	(3a)	(3b)	(4)	(5)	(6)	(7a)	(7b)	(8)	(9a)	(9b)	(10)	(11)	(12)	(13)	(14)	(15)	(16)	(17)	(18)	(19)	(20)	(1)	(2)
1558	ΑΡΣΕΝΙΚΟ	6.1	T5	II	6.1		LQ18	E4	P002 IBC08	B4	MP10	T3	TP33	SGAH	TU15TE19	AT	2 (D/E)	V11		CV13 CV28	S9 S19	60	1558	ΑΡΣΕΝΙΚΟ
1559	ΠΕΝΤΟΞΕΙΔΙΟ ΤΟΥ ΑΡΣΕΝΙΚΟΥ	6.1	T5	II	6.1		LQ18	E4	P002 IBC08	B4	MP10	T3	TP33	SGAH	TU15TE19	AT	2 (D/E)	V11		CV13 CV28	S9 S19	60	1559	ΠΕΝΤΟΞΕΙΔΙΟ ΤΟΥ ΑΡΣΕΝΙΚΟΥ
1560	ΤΡΙΧΛΩΡΙΔΙΟ ΤΟΥ ΑΡΣΕΝΙΚΟΥ	6.1	T4	I	6.1		LQ0	E5	P602		MP8 MP17	T14	TP2	L10CH	TU14TU15 TE19TE21	AT	1 (C/E)			CV1 CV13 CV28	S9 S14	66	1560	ΤΡΙΧΛΩΡΙΔΙΟ ΤΟΥ ΑΡΣΕΝΙΚΟΥ
1561	ΤΡΙΟΞΕΙΔΙΟ ΤΟΥ ΑΡΣΕΝΙΚΟΥ	6.1	T5	II	6.1		LQ18	E4	P002 IBC08	B4	MP10	T3	TP33	SGAH	TU15TE19	AT	2 (D/E)	V11		CV13 CV28	S9 S19	60	1561	ΤΡΙΟΞΕΙΔΙΟ ΤΟΥ ΑΡΣΕΝΙΚΟΥ
1562	ΣΚΟΝΗ ΑΡΣΕΝΙΚΟΥ	6.1	T5	II	6.1		LQ18	E4	P002 IBC08	B4	MP10	T3	TP33	SGAH	TU15TE19	AT	2 (D/E)	V11		CV13 CV28	S9 S19	60	1562	ΣΚΟΝΗ ΑΡΣΕΝΙΚΟΥ
1564	ΕΝΩΣΕΙΣ ΒΑΡΙΟΥ, Ε.Α.Ο.	6.1	T5	II	6.1	177 274 513 587	LQ18	E4	P002 IBC08	B4	MP10	T3	TP33	SGAH L4BH	TU15 TE19	AT	2 (D/E)	V11		CV13 CV28	S9 S19	60	1564	ΕΝΩΣΕΙΣ ΒΑΡΙΟΥ, Ε.Α.Ο.
1564	ΕΝΩΣΕΙΣ ΒΑΡΙΟΥ, Ε.Α.Ο.	6.1	T5	III	6.1	177 274 513 587	LQ9	E1	P002 IBC08 LP02 R001	B3	MP10	T1	TP33	SGAH L4BH	TU15 TE19	AT	2 (E)		VV9	CV13 CV28	S9	60	1564	ΕΝΩΣΕΙΣ ΒΑΡΙΟΥ, Ε.Α.Ο.
1565	ΚΥΑΝΙΔΙΟ ΤΟΥ ΒΑΡΙΟΥ	6.1	T5	I	6.1		LQ0	E5	P002 IBC07		MP18	T6	TP33	S10AH	TU15 TE19	AT	1 (C/E)	V10 V12		CV1 CV13 CV28	S9 S14	66	1565	ΚΥΑΝΙΔΙΟ ΤΟΥ ΒΑΡΙΟΥ
1566	ΕΝΩΣΕΙΣ ΒΗΡΥΛΛΙΟΥ, Ε.Α.Ο.	6.1	T5	II	6.1	274 514	LQ18	E4	P002 IBC08	B4	MP10	T3	TP33	SGAH L4BH	TU15 TE19	AT	2 (D/E)	V11		CV13 CV28	S9 S19	60	1566	ΕΝΩΣΕΙΣ ΒΗΡΥΛΛΙΟΥ, Ε.Α.Ο.
1566	ΕΝΩΣΕΙΣ ΒΗΡΥΛΛΙΟΥ, Ε.Α.Ο.	6.1	T5	III	6.1	274 514	LQ9	E1	P002 IBC08 LP02 R001	B3	MP10	T1	TP33	SGAH L4BH	TU15 TE19	AT	2 (E)		VV9	CV13 CV28	S9	60	1566	ΕΝΩΣΕΙΣ ΒΗΡΥΛΛΙΟΥ, Ε.Α.Ο.
1567	ΒΗΡΥΛΛΙΟ ΣΕ ΣΚΟΝΗ	6.1	TF3	II	6.1 +4.1		LQ18	E4	P002 IBC08	B4	MP10	T3	TP33	SGAH	TU15TE19	AT	2 (D/E)	V11		CV13 CV28	S9 S19	64	1567	ΒΗΡΥΛΛΙΟ ΣΕ ΣΚΟΝΗ
1569	ΒΡΩΜΟΑΚΕΤΟΝΗ	6.1	TF1	II	6.1 +3		LQ17	E4	P602		MP15	T20	TP2	L4BH	TU15 TE19	FL	2 (D/E)			CV13 CV28	S2S9 S19	63	1569	ΒΡΩΜΟΑΚΕΤΟΝΗ
1570	ΒΡΥΚΙΝΗ	6.1	T2	I	6.1	43	LQ0	E5	P002 IBC07		MP18	T6	TP33	S10AH L10CH	TU14TU15 TE19TE21	AT	1 (C/E)	V10 V12		CV1 CV13 CV28	S9 S14	66	1570	ΒΡΥΚΙΝΗ
1571	ΑΖΙΔΙΟ ΒΑΡΙΟΥ, ΝΩΠΟ με όχι λιγότερο από 50%, κατά βάρος	4.1	DT	I	4.1 +6.1	568	LQ0	E0	P406		MP2						1 (B)			CV28	S14		1571	ΑΖΙΔΙΟ ΒΑΡΙΟΥ, ΝΩΠΟ με όχι λιγότερο από 50%, κατά βάρος
1572	ΚΑΚΟΔΥΛΙΚΟ ΟΞΥ (ΑΛΚΑΡΖΕΝ)	6.1	T5	II	6.1		LQ18	E4	P002 IBC08	B4	MP10	T3	TP33	SGAH	TU15TE19	AT	2 (D/E)	V11		CV13 CV28	S9 S19	60	1572	ΚΑΚΟΔΥΛΙΚΟ ΟΞΥ (ΑΛΚΑΡΖΕΝ)
1573	ΑΡΣΕΝΙΚΙΚΟ ΑΣΒΕΣΤΙΟ	6.1	T5	II	6.1		LQ18	E4	P002 IBC08	B4	MP10	T3	TP33	SGAH	TU15TE19	AT	2 (D/E)	V11		CV13 CV28	S9 S19	60	1573	ΑΡΣΕΝΙΚΙΚΟ ΑΣΒΕΣΤΙΟ
1574	ΜΕΙΓΜΑ ΑΡΣΕΝΙΚΙΚΟΥ ΑΣΒΕΣΤΙΟΥ ΚΑΙ ΑΡΣΕΝΙΤΗ ΤΟΥ ΑΣΒΕΣΤΙΟΥ, ΣΤΕΡΕΟ	6.1	T5	II	6.1		LQ18	E4	P002 IBC08	B4	MP10	T3	TP33	SGAH	TU15TE19	AT	2 (D/E)	V11		CV13 CV28	S9 S19	60	1574	ΜΕΙΓΜΑ ΑΡΣΕΝΙΚΙΚΟΥ ΑΣΒΕΣΤΙΟΥ ΚΑΙ ΑΡΣΕΝΙΤΗ ΤΟΥ ΑΣΒΕΣΤΙΟΥ, ΣΤΕΡΕΟ
1575	ΚΥΑΝΙΔΙΟ ΑΣΒΕΣΤΙΟΥ	6.1	T5	I	6.1		LQ0	E5	P002 IBC07		MP18	T6	TP33	S10AH	TU15 TE19	AT	1 (C/E)	V10 V12		CV1 CV13 CV28	S9 S14	66	1575	ΚΥΑΝΙΔΙΟ ΑΣΒΕΣΤΙΟΥ
1577	ΧΛΩΡΟΔΙΝΙΤΡΟΒΕΝΖΟΛΙΑ, ΥΓΡΑ	6.1	T1	II	6.1	279	LQ17	E4	P001 IBC02		MP15	T7	TP2	L4BH	TU15 TE19	AT	2 (D/E)			CV13 CV28	S9 S19	60	1577	ΧΛΩΡΟΔΙΝΙΤΡΟΒΕΝΖΟΛΙΑ, ΥΓΡΑ
1578	ΧΛΩΡΟΝΙΤΡΟΒΕΝΖΟΛΙΑ, ΣΤΕΡΕΑ	6.1	T2	II	6.1	279	LQ18	E4	P002 IBC08	B4	MP10	T3	TP33	SGAH	TU15 TE19	AT	2 (D/E)	V11		CV13 CV28	S9 S19	60	1578	ΧΛΩΡΟΝΙΤΡΟΒΕΝΖΟΛΙΑ, ΣΤΕΡΕΑ
1579	ΥΔΡΟΧΛΩΡΙΚΗ 4-ΧΛΩΡΟ-Ο-ΤΟΛΟΥΙΔΙΝΗ, ΣΤΕΡΕΗ	6.1	T2	III	6.1		LQ9	E1	P002 IBC08 LP02 R001	B3	MP10	T1	TP33	SGAH L4BH	TU15 TE19	AT	2 (E)		VV9	CV13 CV28	S9	60	1579	ΥΔΡΟΧΛΩΡΙΚΗ 4-ΧΛΩΡΟ-Ο-ΤΟΛΟΥΙΔΙΝΗ, ΣΤΕΡΕΗ
1580	ΧΛΩΡΟΠΙΚΡΙΝΗ	6.1	T1	I	6.1		LQ0	E5	P602		MP8 MP17	T14	TP2	L10CH	TU14TU15 TE19TE21	AT	1 (C/E)			CV1 CV13 CV28	S9 S14	66	1580	ΧΛΩΡΟΠΙΚΡΙΝΗ
1581	ΜΕΙΓΜΑΤΑ ΜΕΘΥΛΟΒΡΩΜΙΔΙΟΥ ΚΑΙ ΧΛΩΡΟΠΙΚΡΙΝΗΣ με περισσότερο από 2% χλωροπικρίνη	2	2T		2.3		LQ0	E0	P200		MP9	(M) T50		PxBH(M)		AT	1 (C/D)			CV9 CV10 CV36	S14	26	1581	ΜΕΙΓΜΑΤΑ ΜΕΘΥΛΟΒΡΩΜΙΔΙΟΥ ΚΑΙ ΧΛΩΡΟΠΙΚΡΙΝΗΣ με περισσότερο από 2% χλωροπικρίνη
1582	ΜΕΙΓΜΑΤΑ ΜΕΘΥΛΟΧΛΩΡΙΔΙΟΥ ΚΑΙ ΧΛΩΡΟΠΙΚΡΙΝΗΣ	2	2T		2.3		LQ0	E0	P200		MP9	(M) T50		PxBH(M)		AT	1 (C/D)			CV9 CV10 CV36	S14	26	1582	ΜΕΙΓΜΑΤΑ ΜΕΘΥΛΟΧΛΩΡΙΔΙΟΥ ΚΑΙ ΧΛΩΡΟΠΙΚΡΙΝΗΣ
1583	ΜΕΙΓΜΑΤΑ ΧΛΩΡΟΠΙΚΡΙΝΗΣ, Ε.Α.Ο.	6.1	T1	I	6.1	274 315 515	LQ0	E5	P602		MP8 MP17			L10CH	TU14TU15 TE19TE21	AT	1 (C/E)			CV1 CV13 CV28	S9 S14	66	1583	ΜΕΙΓΜΑΤΑ ΧΛΩΡΟΠΙΚΡΙΝΗΣ, Ε.Α.Ο.
1583	ΜΕΙΓΜΑΤΑ ΧΛΩΡΟΠΙΚΡΙΝΗΣ, Ε.Α.Ο.	6.1	T1	II	6.1	274 515	LQ17	E4	P001 IBC02		MP15			L4BH	TU15 TE19	AT	2 (D/E)			CV13 CV28	S9 S19	60	1583	ΜΕΙΓΜΑΤΑ ΧΛΩΡΟΠΙΚΡΙΝΗΣ, Ε.Α.Ο.
1583	ΜΕΙΓΜΑΤΑ ΧΛΩΡΟΠΙΚΡΙΝΗΣ, Ε.Α.Ο.	6.1	T1	III	6.1	274 515	LQ7	E1	P001 IBC03 LP01 R001		MP19			L4BH	TU15 TE19	AT	2 (E)			CV13 CV28	S9	60	1583	ΜΕΙΓΜΑΤΑ ΧΛΩΡΟΠΙΚΡΙΝΗΣ, Ε.Α.Ο.

UN Αριθμ.	Όνομα και περιγραφή	Κλάση	Κωδι-κός Ταξινό-μησης	Ομάδα Συσκευασί ας	Ετι-κέτα	Ειδικές διατάξεις	Περιορισμένες και εξαιρούμενες ποσότητες		Συσκευασία			Φορητές δεξαμενές και εμπορευματοκιβώτια χύδην		ADR δεξαμενή		Όχημα για μεταφορά δεξαμενής	Κατηγορία μεταφοράς (Κωδικός περιορισμού για σήραγγες)	Ειδικές διατάξεις για μεταφορά				Αριθμ. Αναγνώρισης κινδύνου	UN Αριθμ.	Όνομα και περιγραφή
									Οδηγίες συσκευασίας	Ειδικές διατάξεις συσκευασίας	Διατάξεις μικτής συσκευασίας	Οδηγίες	Ειδικές διατάξεις	Κώδικας δεξαμενής	Ειδικές διατάξεις			Κόλα	Χύμα	Φόρτωση, εκφόρτωση και χειρισμός	Διαδικασία			
	3.1.2	2.2	2.2	2.1.1.3	5.2.2	3.3	3.4.6 / 3.5.1.2		4.1.4	4.1.4	4.1.10	4.2.5.2 7.3.2	4.2.5.3	4.3	4.3.5, 6.8.4	9.1.1.2	1.1.3.6 8.6	7.2.4	7.3.3	7.5.11	8.5	5.3.2.3		3.1.2
(1)	(2)	(3a)	(3b)	(4)	(5)	(6)	(7a)	(7b)	(8)	(9a)	(9b)	(10)	(11)	(12)	(13)	(14)	(15)	(16)	(17)	(18)	(19)	(20)	(1)	(2)
1585	ΑΚΕΤΟΑΡΣΕΝΙΤΗΣ ΤΟΥ ΧΑΛΚΟΥ	6.1	T5	II	6.1		LQ18	E4	P002 IBC08	B4	MP10	T3	TP33	SGAH	TU15TE19	AT	2 (D/E)	V11		CV13 CV28	S9 S19	60	1585	ΑΚΕΤΟΑΡΣΕΝΙΤΗΣ ΤΟΥ ΧΑΛΚΟΥ
1586	ΑΡΣΕΝΙΤΗΣ ΤΟΥ ΧΑΛΚΟΥ	6.1	T5	II	6.1		LQ18	E4	P002 IBC08	B4	MP10	T3	TP33	SGAH	TU15TE19	AT	2 (D/E)	V11		CV13 CV28	S9 S19	60	1586	ΑΡΣΕΝΙΤΗΣ ΤΟΥ ΧΑΛΚΟΥ
1587	ΚΥΑΝΙΟΥΧΟΣ ΧΑΛΚΟΣ	6.1	T5	II	6.1		LQ18	E4	P002 IBC08	B4	MP10	T3	TP33	SGAH	TU15TE19	AT	2 (D/E)	V11		CV13 CV28	S9 S19	60	1587	ΚΥΑΝΙΟΥΧΟΣ ΧΑΛΚΟΣ
1588	ΚΥΑΝΙΔΙΑ, ΑΝΟΡΓΑΝΑ, ΣΤΕΡΕΑ, Ε.Α.Ο.	6.1	T5	I	6.1	47 274	LQ0	E5	P002 IBC07		MP18	T6	TP33	S10AH	TU15 TE19	AT	1 (C/E)	V10 V12		CV1 CV13 CV28	S9 S14	66	1588	ΚΥΑΝΙΔΙΑ, ΑΝΟΡΓΑΝΑ, ΣΤΕΡΕΑ, Ε.Α.Ο.
1588	ΚΥΑΝΙΔΙΑ, ΑΝΟΡΓΑΝΑ, ΣΤΕΡΕΑ, Ε.Α.Ο.	6.1	T5	II	6.1	47 274	LQ18	E4	P002 IBC08	B4	MP10	T3	TP33	SGAH	TU15 TE19	AT	2 (D/E)	V11		CV13 CV28	S9 S19	60	1588	ΚΥΑΝΙΔΙΑ, ΑΝΟΡΓΑΝΑ, ΣΤΕΡΕΑ, Ε.Α.Ο.
1588	ΚΥΑΝΙΔΙΑ, ΑΝΟΡΓΑΝΑ, ΣΤΕΡΕΑ, Ε.Α.Ο.	6.1	T5	III	6.1	47 274	LQ9	E1	P002 IBC08 LP02 R001	B3	MP10	T1	TP33	SGAH	TU15 TE19	AT	2 (E)		VV9	CV13 CV28	S9	60	1588	ΚΥΑΝΙΔΙΑ, ΑΝΟΡΓΑΝΑ, ΣΤΕΡΕΑ, Ε.Α.Ο.
1589	ΚΥΑΝΟΓΟΝΟ ΧΑΩΡΙΔΙΟ, ΣΤΑΘΕΡΟΠΟΙΗΜΕΝΟ	2	2TC		2.3 +8		LQ0	E0	P200		MP9						1 (D)			CV9 CV10 CV36	S14		1589	ΚΥΑΝΟΓΟΝΟ ΧΑΩΡΙΔΙΟ, ΣΤΑΘΕΡΟΠΟΙΗΜΕΝΟ
1590	ΔΙΧΛΩΡΟΑΝΙΛΙΝΕΣ, ΥΓΡΕΣ	6.1	T1	II	6.1	279	LQ17	E4	P001 IBC02		MP15	T7	TP2	L4BH	TU15 TE19	AT	2 (D/E)			CV13 CV28	S9 S19	60	1590	ΔΙΧΛΩΡΟΑΝΙΛΙΝΕΣ, ΥΓΡΕΣ
1591	Ο-ΔΙΧΛΩΡΟΒΕΝΖΟΛΙΟ	6.1	T1	III	6.1	279	LQ7	E1	P001 IBC03 LP01 R001		MP19	T4	TP1	L4BH	TU15 TE19	AT	2 (E)			CV13 CV28	S9	60	1591	Ο-ΔΙΧΛΩΡΟΒΕΝΖΟΛΙΟ
1593	ΔΙΧΛΩΡΟΜΕΘΑΝΙΟ	6.1	T1	III	6.1	516	LQ7	E1	P001 IBC03 LP01 R001	B8	MP19	T7	TP2	L4BH	TU15 TE19	AT	2 (E)			CV13 CV28	S9	60	1593	ΔΙΧΛΩΡΟΜΕΘΑΝΙΟ
1594	ΘΕΙΪΚΟΣ ΔΙΑΙΘΥΛΕΣΤΕΡΑΣ	6.1	T1	II	6.1		LQ17	E4	P001 IBC02		MP15	T7	TP2	L4BH	TU15 TE19	AT	2 (D/E)			CV13 CV28	S9 S19	60	1594	ΘΕΙΪΚΟΣ ΔΙΑΙΘΥΛΕΣΤΕΡΑΣ
1595	ΘΕΙΪΚΟΣ ΔΙΜΕΘΥΛΕΣΤΕΡΑΣ	6.1	TC1	I	6.1 +8		LQ0	E5	P602		MP8 MP17	T20	TP2 TP35	L10CH	TU14TU15 TE19TE21	AT	1 (C/E)			CV1 CV13 CV28	S9 S14	668	1595	ΘΕΙΪΚΟΣ ΔΙΜΕΘΥΛΕΣΤΕΡΑΣ
1596	ΔΙΝΙΤΡΟΑΝΙΛΙΝΕΣ	6.1	T2	II	6.1		LQ18	E4	P002 IBC08	B4	MP10	T3	TP33	SGAH L4BH	TU15 TE19	AT	2 (D/E)	V11		CV13 CV28	S9 S19	60	1596	ΔΙΝΙΤΡΟΑΝΙΛΙΝΕΣ
1597	ΔΙΝΙΤΡΟΒΕΝΖΟΛΙΑ, ΥΓΡΑ	6.1	T1	II	6.1		LQ17	E4	P001 IBC02		MP15	T7	TP2	L4BH	TU15 TE19	AT	2 (D/E)			CV13 CV28	S9 S19	60	1597	ΔΙΝΙΤΡΟΒΕΝΖΟΛΙΑ, ΥΓΡΑ
1597	ΔΙΝΙΤΡΟΒΕΝΖΟΛΙΑ, ΣΤΕΡΕΑ	6.1	T1	III	6.1		LQ7	E1	P001 IBC03 LP01 R001		MP19	T7	TP2	L4BH	TU15 TE19	AT	2 (E)			CV13 CV28	S9	60	1597	ΔΙΝΙΤΡΟΒΕΝΖΟΛΙΑ, ΣΤΕΡΕΑ
1598	ΔΙΝΙΤΡΟ-Ο-ΚΡΕΖΟΛΗ	6.1	T2	II	6.1	43	LQ18	E4	P002 IBC08	B4	MP10	T3	TP33	SGAH L4BH	TU15 TE19	AT	2 (D/E)	V11		CV13 CV28	S9 S19	60	1598	ΔΙΝΙΤΡΟ-Ο-ΚΡΕΖΟΛΗ
1599	ΔΙΑΛΥΜΑ ΔΙΝΙΤΡΟΦΑΙΝΟΛΗΣ	6.1	T1	II	6.1		LQ17	E4	P001 IBC02		MP15	T7	TP2	L4BH	TU15 TE19	AT	2 (D/E)			CV13 CV28	S9 S19	60	1599	ΔΙΑΛΥΜΑ ΔΙΝΙΤΡΟΦΑΙΝΟΛΗΣ
1599	ΔΙΑΛΥΜΑ ΔΙΝΙΤΡΟΦΑΙΝΟΛΗΣ	6.1	T1	III	6.1		LQ7	E1	P001 IBC03 LP01 R001		MP19	T4	TP1	L4BH	TU15 TE19	AT	2 (E)			CV13 CV28	S9	60	1599	ΔΙΑΛΥΜΑ ΔΙΝΙΤΡΟΦΑΙΝΟΛΗΣ
1600	ΔΙΝΙΤΡΟΤΟΛΟΥΟΛΙΟ, ΤΕΤΗΓΜΕΝΟ	6.1	T1	II	6.1		LQ0	E0				T7	TP3	L4BH	TU15 TE19	AT	0 (D/E)			CV13	S9 S19	60	1600	ΔΙΝΙΤΡΟΤΟΛΟΥΟΛΙΟ, ΤΕΤΗΓΜΕΝΟ
1601	ΑΠΟΛΥΜΑΝΤΙΚΑ, ΣΤΕΡΕΑ, ΤΟΞΙΚΑ, Ε.Α.Ο.	6.1	T2	I	6.1	274	LQ0	E5	P002 IBC07		MP18	T6	TP33	S10AH L10CH	TU15 TE19	AT	1 (C/E)	V10 V12		CV1 CV13 CV28	S9 S14	66	1601	ΑΠΟΛΥΜΑΝΤΙΚΑ, ΣΤΕΡΕΑ, ΤΟΞΙΚΑ, Ε.Α.Ο.
1601	ΑΠΟΛΥΜΑΝΤΙΚΑ, ΣΤΕΡΕΑ, ΤΟΞΙΚΑ, Ε.Α.Ο.	6.1	T2	II	6.1	274	LQ18	E4	P002 IBC08	B4	MP10	T3	TP33	SGAH L4BH	TU15 TE19	AT	2 (D/E)	V11		CV13 CV28	S9 S19	60	1601	ΑΠΟΛΥΜΑΝΤΙΚΑ, ΣΤΕΡΕΑ, ΤΟΞΙΚΑ, Ε.Α.Ο.
1601	ΑΠΟΛΥΜΑΝΤΙΚΑ, ΣΤΕΡΕΑ, ΤΟΞΙΚΑ, Ε.Α.Ο.	6.1	T2	III	6.1	274	LQ9	E1	P002 IBC08 LP02 R001	B3	MP10	T1	TP33	SGAH L4BH	TU15 TE19	AT	2 (E)		VV9	CV13 CV28	S9	60	1601	ΑΠΟΛΥΜΑΝΤΙΚΑ, ΣΤΕΡΕΑ, ΤΟΞΙΚΑ, Ε.Α.Ο.
1602	ΒΑΦΕΣ, ΥΓΡΕΣ, ΤΟΞΙΚΕΣ, Ε.Α.Ο. ή ΕΝΔΙΑΜΕΣΑ ΒΑΦΗΣ, ΥΓΡΑ, ΤΟΞΙΚΑ, Ε.Α.Ο.	6.1	T1	I	6.1	274	LQ0	E5	P001		MP8 MP17			L10CH	TU14TU15 TE19TE21	AT	1 (C/E)			CV1 CV13 CV28	S9 S14	66	1602	ΒΑΦΕΣ, ΥΓΡΕΣ, ΤΟΞΙΚΕΣ, Ε.Α.Ο. ή ΕΝΔΙΑΜΕΣΑ ΒΑΦΗΣ, ΥΓΡΑ, ΤΟΞΙΚΑ, Ε.Α.Ο.
1602	ΒΑΦΕΣ, ΥΓΡΕΣ, ΤΟΞΙΚΕΣ, Ε.Α.Ο. ή ΕΝΔΙΑΜΕΣΑ ΒΑΦΗΣ, ΥΓΡΑ, ΤΟΞΙΚΑ, Ε.Α.Ο.	6.1	T1	II	6.1	274	LQ17	E4	P001 IBC02		MP15			L4BH	TU15 TE19	AT	2 (D/E)			CV13 CV28	S9 S19	60	1602	ΒΑΦΕΣ, ΥΓΡΕΣ, ΤΟΞΙΚΕΣ, Ε.Α.Ο. ή ΕΝΔΙΑΜΕΣΑ ΒΑΦΗΣ, ΥΓΡΑ, ΤΟΞΙΚΑ, Ε.Α.Ο.
1602	ΒΑΦΕΣ, ΥΓΡΕΣ, ΤΟΞΙΚΕΣ, Ε.Α.Ο. ή ΕΝΔΙΑΜΕΣΑ ΒΑΦΗΣ, ΥΓΡΑ, ΤΟΞΙΚΑ, Ε.Α.Ο.	6.1	T1	III	6.1	274	LQ7	E1	P001 IBC03 LP01 R001		MP19+L1009			L4BH	TU15 TE19	AT	2 (E)			CV13 CV28	S9	60	1602	ΒΑΦΕΣ, ΥΓΡΕΣ, ΤΟΞΙΚΕΣ, Ε.Α.Ο. ή ΕΝΔΙΑΜΕΣΑ ΒΑΦΗΣ, ΥΓΡΑ, ΤΟΞΙΚΑ, Ε.Α.Ο.
1603	ΒΡΩΜΟΞΙΚΟΣ ΑΙΘΥΛΕΣΤΕΡΑΣ	6.1	TF1	II	6.1 +3		LQ17	E4	P001 IBC02		MP15	T7	TP2	L4BH	TU15 TE19	FL	2 (D/E)			CV13 CV28	S2 S9 S19	63	1603	ΒΡΩΜΟΞΙΚΟΣ ΑΙΘΥΛΕΣΤΕΡΑΣ
1604	ΑΙΘΥΛΕΝΟΔΙΑΜΙΝΗ	8	CF1	II	8 +3		LQ22	E2	P001 IBC02		MP15	T7	TP2	L4BN		FL	2 (D/E)				S2	83	1604	ΑΙΘΥΛΕΝΟΔΙΑΜΙΝΗ
1605	ΔΙΘΥΛΕΝΟΔΙΒΡΩΜΙΔΙΟ	6.1	T1	I	6.1		LQ0	E5	P602		MP8 MP17	T14	TP2	L10CH	TU14TU15 TE19TE21	AT	1 (C/E)			CV1 CV13 CV28	S9 S14	66	1605	ΔΙΘΥΛΕΝΟΔΙΒΡΩΜΙΔΙΟ
1606	ΑΡΣΕΝΙΚΙΚΟΣ ΤΡΙΣΘΕΝΗΣ ΣΙΔΗΡΟΣ	6.1	T5	II	6.1		LQ18	E4	P002 IBC08	B4	MP10	T3	TP33	SGAH	TU15TE19	AT	2 (D/E)	V11		CV13 CV28	S9 S19	60	1606	ΑΡΣΕΝΙΚΙΚΟΣ ΤΡΙΣΘΕΝΗΣ ΣΙΔΗΡΟΣ
1607	ΑΡΣΕΝΙΤΗΣ ΤΡΙΣΘΕΝΟΥΣ ΣΙΔΗΡΟΥ	6.1	T5	II	6.1		LQ18	E4	P002 IBC08	B4	MP10	T3	TP33	SGAH	TU15TE19	AT	2 (D/E)	V11		CV13 CV28	S9 S19	60	1607	ΑΡΣΕΝΙΤΗΣ ΤΡΙΣΘΕΝΟΥΣ ΣΙΔΗΡΟΥ

UN Αριθμ.	Όνομα και περιγραφή	Κλάση	Κωδι-κός Ταξινό-μησης	Ομάδα Συσκευασί ας	Ετι-κέτα	Ειδικές διατάξεις	Περιορισμένες και εξαιρούμενες ποσότητες		Συσκευασία			Φορητές δεξαμενές και εμπορευματοκιβώτια χύδην		ADR δεξαμενή		Όχημα για μεταφορά δεξαμενής	Κατηγορία μεταφοράς (Κωδικός περιορισμού για σήραγγες)	Ειδικές διατάξεις για μεταφορά				Αριθμ. Αναγνώρισης κινδύνου	UN Αριθμ.	Όνομα και περιγραφή
									Οδηγίες συσκευασίας	Ειδικές διατάξεις συσκευασίας	Διατάξεις μικτής συσκευασίας	Οδηγίες	Ειδικές διατάξεις	Κώδικας δεξαμενής	Ειδικές διατάξεις			Κόλα	Χύμα	Φόρτωση, εκφόρτωση και χειρισμός	Διαδικασία			
	3.1.2	2.2	2.2	2.1.1.3	5.2.2	3.3	3.4.6 / 3.5.1.2		4.1.4	4.1.4	4.1.10	4.2.5.2 7.3.2	4.2.5.3	4.3	4.3.5, 6.8.4	9.1.1.2	1.1.3.6 8.6	7.2.4	7.3.3	7.5.11	8.5	5.3.2.3		3.1.2
(1)	(2)	(3a)	(3b)	(4)	(5)	(6)	(7a)	(7b)	(8)	(9a)	(9b)	(10)	(11)	(12)	(13)	(14)	(15)	(16)	(17)	(18)	(19)	(20)	(1)	(2)
1608	ΑΡΣΕΝΙΚΙΚΟΣ ΔΙΣΘΕΝΗΣ ΣΙΔΗΡΟΣ	6.1	T5	II	6.1		LQ18	E4	P002 IBC08	B4	MP10	T3	TP33	SGAH	TU15 TE19	AT	2 (D/E)	V11		CV13 CV28	S9 S19	60	1608	ΑΡΣΕΝΙΚΙΚΟΣ ΔΙΣΘΕΝΗΣ ΣΙΔΗΡΟΣ
1611	ΤΕΤΡΑΦΩΣΦΟΡΙΚΟΣ ΕΞΑΛΘΥΛΕΣΤΕΡΑΣ	6.1	T1	II	6.1		LQ17	E4	P001 IBC02		MP15	T7	TP2	L4BH	TU15 TE19	AT	2 (D/E)			CV13 CV28	S9 S19	60	1611	ΤΕΤΡΑΦΩΣΦΟΡΙΚΟΣ ΕΞΑΛΘΥΛΕΣΤΕΡΑΣ
1612	ΜΕΙΓΜΑ ΤΕΤΡΑΦΩΣΦΟΡΙΚΟΥ ΕΞΑΛΘΥΛΕΣΤΕΡΑ ΚΑΙ ΠΕΠΙΕΣΜΕΝΟΥ ΑΕΡΑ	2	1T		2.3		LQ0		P200		MP9	(M)		CxBH(M)		AT	1 (C/D)			CV9 CV10 CV36	S14	26	1612	ΜΕΙΓΜΑ ΤΕΤΡΑΦΩΣΦΟΡΙΚΟΥ ΕΞΑΛΘΥΛΕΣΤΕΡΑ ΚΑΙ ΠΕΠΙΕΣΜΕΝΟΥ ΑΕΡΑ
1613	ΥΔΡΟΚΥΑΝΙΟ, ΥΔΑΤΙΚΟ ΔΙΑΛΥΜΑ (ΥΔΑΤΙΚΟ ΔΙΑΛΥΜΑ ΥΔΡΟΚΥΑΝΙΟΥ) με όχι περισσότερο από 20% υδροκυάνιο	6.1	TF1	I	6.1 +3	48	LQ0	E5	P601		MP8 MP17	T14	TP2	L15DH(+)	TU14TU15 TE19TE21	FL	0 (C/D)			CV1 CV13 CV28	S2 S9 S14	663	1613	ΥΔΡΟΚΥΑΝΙΟ, ΥΔΑΤΙΚΟ ΔΙΑΛΥΜΑ (ΥΔΑΤΙΚΟ ΔΙΑΛΥΜΑ ΥΔΡΟΚΥΑΝΙΟΥ) με όχι περισσότερο από 20% υδροκυάνιο
1614	ΥΔΡΟΚΥΑΝΙΟ, ΣΤΑΘΕΡΟΠΟΙΗΜΕΝΟ, που περιέχει λιγότερο από 3% νερό και είναι ροφημένο σε πορώδες αδρανές υλικό	6.1	TF1	I	6.1 +3	603	LQ0	E5	P099 P601	RR10	MP2						0 (D)			CV1 CV13 CV28	S2 S9 S10 S14		1614	ΥΔΡΟΚΥΑΝΙΟ, ΣΤΑΘΕΡΟΠΟΙΗΜΕΝΟ, που περιέχει λιγότερο από 3% νερό και είναι ροφημένο σε πορώδες αδρανές υλικό
1616	ΟΞΙΚΟΣ ΜΟΛΥΒΔΟΣ	6.1	T5	III	6.1		LQ9	E1	P002 IBC08 LP02 R001	B3	MP10	T1	TP33	SGAH L4BH	TU15 TE19	AT	2 (E)		VV9	CV13 CV28	S9	60	1616	ΟΞΙΚΟΣ ΜΟΛΥΒΔΟΣ
1617	ΑΡΣΕΝΙΚΙΚΑ ΑΛΑΤΑ ΜΟΛΥΒΔΟΥ	6.1	T5	II	6.1		LQ18	E4	P002 IBC08	B4	MP10	T3	TP33	SGAH	TU15TE19	AT	2 (D/E)	V11		CV13 CV28	S9 S19	60	1617	ΑΡΣΕΝΙΚΙΚΑ ΑΛΑΤΑ ΜΟΛΥΒΔΟΥ
1618	ΑΡΣΕΝΙΤΗΣ ΤΟΥ ΜΟΛΥΒΔΟΥ	6.1	T5	II	6.1		LQ18	E4	P002 IBC08	B4	MP10	T3	TP33	SGAH	TU15TE19	AT	2 (D/E)	V11		CV13 CV28	S9 S19	60	1618	ΑΡΣΕΝΙΤΗΣ ΤΟΥ ΜΟΛΥΒΔΟΥ
1620	ΚΥΑΝΙΟΥΧΟΣ ΜΟΛΥΒΔΟΣ	6.1	T5	II	6.1		LQ18	E4	P002 IBC08	B4	MP10	T3	TP33	SGAH	TU15TE19	AT	2 (D/E)	V11		CV13 CV28	S9 S19	60	1620	ΚΥΑΝΙΟΥΧΟΣ ΜΟΛΥΒΔΟΣ
1621	ΠΟΡΦΥΡΟ ΤΟΥ ΛΟΝΔΙΝΟΥ	6.1	T5	II	6.1	43	LQ18	E4	P002 IBC08	B4	MP10	T3	TP33	SGAH	TU15 TE19	AT	2 (D/E)	V11		CV13 CV28	S9 S19	60	1621	ΠΟΡΦΥΡΟ ΤΟΥ ΛΟΝΔΙΝΟΥ
1622	ΑΡΣΕΝΙΚΙΚΟ ΜΑΓΝΗΣΙΟ	6.1	T5	II	6.1		LQ18	E4	P002 IBC08	B4	MP10	T3	TP33	SGAH	TU15 TE19	AT	2 (D/E)	V11		CV13 CV28	S9 S19	60	1622	ΑΡΣΕΝΙΚΙΚΟ ΜΑΓΝΗΣΙΟ
1623	ΑΡΣΕΝΙΚΙΚΟΣ ΥΔΡΑΡΓΥΡΟΣ	6.1	T5	II	6.1		LQ18	E4	P002 IBC08	B4	MP10	T3	TP33	SGAH	TU15 TE19	AT	2 (D/E)	V11		CV13 CV28	S9 S19	60	1623	ΑΡΣΕΝΙΚΙΚΟΣ ΥΔΡΑΡΓΥΡΟΣ
1624	ΧΛΩΡΙΟΥΧΟΣ ΥΔΡΑΡΓΥΡΟΣ	6.1	T5	II	6.1		LQ18	E4	P002 IBC08	B4	MP10	T3	TP33	SGAH	TU15 TE19	AT	2 (D/E)	V11		CV13 CV28	S9 S19	60	1624	ΧΛΩΡΙΟΥΧΟΣ ΥΔΡΑΡΓΥΡΟΣ
1625	ΝΙΤΡΙΚΟΣ ΥΔΡΑΡΓΥΡΟΣ	6.1	T5	II	6.1		LQ18	E4	P002 IBC08	B4	MP10	T3	TP33	SGAH	TU15 TE19	AT	2 (D/E)	V11		CV13 CV28	S9 S19	60	1625	ΝΙΤΡΙΚΟΣ ΥΔΡΑΡΓΥΡΟΣ
1626	ΥΔΡΑΡΓΥΡΙΚΟ ΚΥΑΝΙΟΥΧΟ ΚΑΛΙΟ	6.1	T5	I	6.1		LQ0	E5	P002 IBC07		MP18	T6	TP33	S10AH	TU15 TE19	AT	1 (C/E)	V10 V12		CV1 CV13 CV28	S9 S14	66	1626	ΥΔΡΑΡΓΥΡΙΚΟ ΚΥΑΝΙΟΥΧΟ ΚΑΛΙΟ
1627	ΝΙΤΡΙΚΟΣ ΥΦΥΔΡΑΡΓΥΡΟΣ	6.1	T5	II	6.1		LQ18	E4	P002 IBC08	B4	MP10	T3	TP33	SGAH	TU15 TE19	AT	2 (D/E)	V11		CV13 CV28	S9 S19	60	1627	ΝΙΤΡΙΚΟΣ ΥΦΥΔΡΑΡΓΥΡΟΣ
1629	ΟΞΙΚΟΣ ΥΔΡΑΡΓΥΡΟΣ	6.1	T5	II	6.1		LQ18	E4	P002 IBC08	B4	MP10	T3	TP33	SGAH	TU15 TE19	AT	2 (D/E)	V11		CV13 CV28	S9 S19	60	1629	ΟΞΙΚΟΣ ΥΔΡΑΡΓΥΡΟΣ
1630	ΑΛΑΣ ΥΔΡΑΡΓΥΡΟΥ ΜΕ ΧΛΩΡΙΟΥΧΟ ΑΜΜΩΝΙΟ	6.1	T5	II	6.1		LQ18	E4	P002 IBC08	B4	MP10	T3	TP33	SGAH	TU15 TE19	AT	2 (D/E)	V11		CV13 CV28	S9 S19	60	1630	ΑΛΑΣ ΥΔΡΑΡΓΥΡΟΥ ΜΕ ΧΛΩΡΙΟΥΧΟ ΑΜΜΩΝΙΟ
1631	ΒΕΝΖΟΪΚΟΣ ΥΔΡΑΡΓΥΡΟΣ	6.1	T5	II	6.1		LQ18	E4	P002 IBC08	B4	MP10	T3	TP33	SGAH	TU15 TE19	AT	2 (D/E)	V11		CV13 CV28	S9 S19	60	1631	ΒΕΝΖΟΪΚΟΣ ΥΔΡΑΡΓΥΡΟΣ
1634	ΒΡΩΜΙΟΥΧΑ ΑΛΑΤΑ ΥΔΡΑΡΓΥΡΟΥ	6.1	T5	II	6.1		LQ18	E4	P002 IBC08	B4	MP10	T3	TP33	SGAH	TU15 TE19	AT	2 (D/E)	V11		CV13 CV28	S9 S19	60	1634	ΒΡΩΜΙΟΥΧΑ ΑΛΑΤΑ ΥΔΡΑΡΓΥΡΟΥ
1636	ΚΥΑΝΙΔΙΟ ΤΟΥ ΥΔΡΑΡΓΥΡΟΥ	6.1	T5	II	6.1		LQ18	E4	P002 IBC08	B4	MP10	T3	TP33	SGAH	TU15 TE19	AT	2 (D/E)	V11		CV13 CV28	S9 S19	60	1636	ΚΥΑΝΙΔΙΟ ΤΟΥ ΥΔΡΑΡΓΥΡΟΥ
1637	ΓΛΥΚΟΝΙΚΟΣ ΥΔΡΑΡΓΥΡΟΣ	6.1	T5	II	6.1		LQ18	E4	P002 IBC08	B4	MP10	T3	TP33	SGAH	TU15 TE19	AT	2 (D/E)	V11		CV13 CV28	S9 S19	60	1637	ΓΛΥΚΟΝΙΚΟΣ ΥΔΡΑΡΓΥΡΟΣ
1638	ΙΩΔΙΟΥΧΟΣ ΥΔΡΑΡΓΥΡΟΣ	6.1	T5	II	6.1		LQ18	E4	P002 IBC08	B4	MP10	T3	TP33	SGAH	TU15 TE19	AT	2 (D/E)	V11		CV13 CV28	S9 S19	60	1638	ΙΩΔΙΟΥΧΟΣ ΥΔΡΑΡΓΥΡΟΣ
1639	ΝΟΥΚΛΕΑΤΙΚΟΣ ΥΔΡΑΡΓΥΡΟΣ	6.1	T5	II	6.1		LQ18	E4	P002 IBC08	B4	MP10	T3	TP33	SGAH	TU15 TE19	AT	2 (D/E)	V11		CV13 CV28	S9 S19	60	1639	ΝΟΥΚΛΕΑΤΙΚΟΣ ΥΔΡΑΡΓΥΡΟΣ
1640	ΕΛΑΪΚΟΣ ΥΔΡΑΡΓΥΡΟΣ	6.1	T5	II	6.1		LQ18	E4	P002 IBC08	B4	MP10	T3	TP33	SGAH	TU15TE19	AT	2 (D/E)	V11		CV13 CV28	S9 S19	60	1640	ΕΛΑΪΚΟΣ ΥΔΡΑΡΓΥΡΟΣ
1641	ΟΞΕΙΔΙΟ ΤΟΥ ΥΔΡΑΡΓΥΡΟΥ	6.1	T5	II	6.1		LQ18	E4	P002 IBC08	B4	MP10	T3	TP33	SGAH	TU15TE19	AT	2 (D/E)	V11		CV13 CV28	S9 S19	60	1641	ΟΞΕΙΔΙΟ ΤΟΥ ΥΔΡΑΡΓΥΡΟΥ

UN Αριθμ.	Όνομα και περιγραφή	Κλάση	Κωδι-κός Ταξινό-μησης	Ομάδα Συσκευασί ας	Ετι-κέτα	Ειδικές διατάξεις	Περιορισμένες και εξαιρούμενες ποσότητες		Συσκευασία			Φορητές δεξαμενές και εμπορευματοκιβώτια χύδην		ADR δεξαμενή		Όχημα για μεταφορά δεξαμενής	Κατηγορία μεταφοράς (Κωδικός περιορισμού για σήραγγες)	Ειδικές διατάξεις για μεταφορά				Αριθμ. Αναγνώρισης κινδύνου	UN Αριθμ.	Όνομα και περιγραφή
									Οδηγίες συσκευασίας	Ειδικές διατάξεις συσκευασίας	Διατάξεις μικτής συσκευασίας	Οδηγίες	Ειδικές διατάξεις	Κώδικας δεξαμενής	Ειδικές διατάξεις			Κόλα	Χύμα	Φόρτωση, εκφόρτωση και χειρισμός	Διαδικασία			
	3.1.2	2.2	2.2	2.1.1.3	5.2.2	3.3	3.4.6 / 3.5.1.2		4.1.4	4.1.4	4.1.10	4.2.5.2 7.3.2	4.2.5.3	4.3	4.3.5, 6.8.4	9.1.1.2	1.1.3.6 8.6	7.2.4	7.3.3	7.5.11	8.5	5.3.2.3		3.1.2
(1)	(2)	(3a)	(3b)	(4)	(5)	(6)	(7a)	(7b)	(8)	(9a)	(9b)	(10)	(11)	(12)	(13)	(14)	(15)	(16)	(17)	(18)	(19)	(20)	(1)	(2)
1642	ΟΞΥΚΥΑΝΙΔΙΟ ΤΟΥ ΥΔΡΑΡΓΥΡΟΥ, ΑΠΕΥΑΙΣΘΗΤΟΠΟΙΗΜΕΝΟ	6.1	T5	II	6.1		LQ18	E4	P002 IBC08	B4	MP10	T3	TP33	SGAH	TU15 TE19	AT	2 (D/E)	V11		CV13 CV28	S9 S19	60	1642	ΟΞΥΚΥΑΝΙΔΙΟ ΤΟΥ ΥΔΡΑΡΓΥΡΟΥ, ΑΠΕΥΑΙΣΘΗΤΟΠΟΙΗΜΕΝΟ
1643	ΑΛΑΣ ΥΔΡΑΡΓΥΡΟΥ ΜΕ ΙΩΔΙΔΙΚΟ ΚΑΛΙΟ	6.1	T5	II	6.1		LQ18	E4	P002 IBC08	B4	MP10	T3	TP33	SGAH	TU15 TE19	AT	2 (D/E)	V11		CV13 CV28	S9 S19	60	1643	ΑΛΑΣ ΥΔΡΑΡΓΥΡΟΥ ΜΕ ΙΩΔΙΔΙΚΟ ΚΑΛΙΟ
1644	ΣΑΛΙΚΙΛΙΚΟΣ ΥΔΡΑΡΓΥΡΟΣ	6.1	T5	II	6.1		LQ18	E4	P002 IBC08	B4	MP10	T3	TP33	SGAH	TU15 TE19	AT	2 (D/E)	V11		CV13 CV28	S9 S19	60	1644	ΣΑΛΙΚΙΛΙΚΟΣ ΥΔΡΑΡΓΥΡΟΣ
1645	ΘΕΙΙΚΟΣ ΥΔΡΑΡΓΥΡΟΣ	6.1	T5	II	6.1		LQ18	E4	P002 IBC08	B4	MP10	T3	TP33	SGAH	TU15TE19	AT	2 (D/E)	V11		CV13 CV28	S9 S19	60	1645	ΘΕΙΙΚΟΣ ΥΔΡΑΡΓΥΡΟΣ
1646	ΘΕΙΟΚΥΑΝΙΚΟΣ ΥΔΡΑΡΓΥΡΟΣ	6.1	T5	II	6.1		LQ18	E4	P002 IBC08	B4	MP10	T3	TP33	SGAH	TU15TE19	AT	2 (D/E)	V11		CV13 CV28	S9 S19	60	1646	ΘΕΙΟΚΥΑΝΙΚΟΣ ΥΔΡΑΡΓΥΡΟΣ
1647	ΜΕΙΓΜΑΤΑ ΜΕΘΥΛΟΒΡΩΜΙΔΙΟΥ ΚΑΙ ΑΙΘΥΛΕΝΟΒΡΩΜΙΔΙΟΥ, ΥΓΡΑ	6.1	T1	I	6.1		LQ0	E5	P602		MP8 MP17	T20	TP2	L10CH	TU14TU15 TE19TE21	AT	1 (C/E)			CV1 CV13 CV28	S9 S14	66	1647	ΜΕΙΓΜΑΤΑ ΜΕΘΥΛΟΒΡΩΜΙΔΙΟΥ ΚΑΙ ΑΙΘΥΛΕΝΟΒΡΩΜΙΔΙΟΥ, ΥΓΡΑ
1648	ΑΚΕΤΟΝΙΤΡΙΛΙΟ	3	F1	II	3		LQ4	E2	P001 IBC02 R001		MP19	T7	TP2	LGBF		FL	2 (D/E)				S2 S20	33	1648	ΑΚΕΤΟΝΙΤΡΙΛΙΟ
1649	ΜΕΙΓΜΑ ΚΑΥΣΙΜΩΝ ΓΙΑ ΑΠΟΦΥΓΗ ΧΤΥΠΗΜΑΤΩΝ ΜΗΧΑΝΩΝ με σημείο ανάφλεξης πάνω από 60°C	6.1	T3	I	6.1		LQ0	E5	P602		MP8 MP17	T14	TP2	L10CH	TU14TU15 TE19TE21 TT6	AT	1 (E)			CV1 CV13 CV28	S9 S14	66	1649	ΜΕΙΓΜΑ ΚΑΥΣΙΜΩΝ ΓΙΑ ΑΠΟΦΥΓΗ ΧΤΥΠΗΜΑΤΩΝ ΜΗΧΑΝΩΝ με σημείο ανάφλεξης πάνω από 60°C
1649	ΜΕΙΓΜΑ ΚΑΥΣΙΜΩΝ ΓΙΑ ΑΠΟΦΥΓΗ ΧΤΥΠΗΜΑΤΩΝ ΜΗΧΑΝΩΝ με σημείο ανάφλεξης πάνω από 60°C	6.1	TF1	I	6.1 +3		LQ0	E5	P602		MP8 MP17	T14	TP2	L10CH	TU14TU15 TE19TE21 TT6	FL	1 (C/D)			CV1 CV13 CV28	S2 S9 S14	663	1649	ΜΕΙΓΜΑ ΚΑΥΣΙΜΩΝ ΓΙΑ ΑΠΟΦΥΓΗ ΧΤΥΠΗΜΑΤΩΝ ΜΗΧΑΝΩΝ με σημείο ανάφλεξης πάνω από 60°C
1650	βήτα- ΝΑΦΘΥΛΑΜΙΝΗΣ, ΣΤΕΡΕΗ	6.1	T2	II	6.1		LQ18	E4	P002 IBC08	B4	MP10	T3	TP33	SGAH L4BH	TU15 TE19	AT	2 (D/E)	V11		CV13 CV28	S9 S19	60	1650	βήτα- ΝΑΦΘΥΛΑΜΙΝΗΣ, ΣΤΕΡΕΗ
1651	ΝΑΦΘΥΛΑΘΕΙΟΥΡΙΑ	6.1	T2	II	6.1	43	LQ18	E4	P002 IBC08	B4	MP10	T3	TP33	SGAH	TU15TE19	AT	2 (D/E)	V11		CV13 CV28	S9 S19	60	1651	ΝΑΦΘΥΛΑΘΕΙΟΥΡΙΑ
1652	ΝΑΦΘΥΛΟΥΡΙΑ	6.1	T2	II	6.1		LQ18	E4	P002 IBC08	B4	MP10	T3	TP33	SGAH	TU15TE19	AT	2 (D/E)	V11		CV13 CV28	S9 S19	60	1652	ΝΑΦΘΥΛΟΥΡΙΑ
1653	ΚΥΑΝΙΔΙΟ ΤΟΥ ΝΙΚΕΛΙΟΥ	6.1	T5	II	6.1		LQ18	E4	P002 IBC08	B4	MP10	T3	TP33	SGAH L4BH	TU15 TE19	AT	2 (D/E)	V11		CV13 CV28	S9 S19	60	1653	ΚΥΑΝΙΔΙΟ ΤΟΥ ΝΙΚΕΛΙΟΥ
1654	ΝΙΚΟΤΙΝΗ	6.1	T1	II	6.1		LQ17	E4	P001 IBC02		MP15			L4BH	TU15 TE19	AT	2 (D/E)			CV13 CV28	S9 S19	60	1654	ΝΙΚΟΤΙΝΗ
1655	ΕΝΩΣΕΙΣ ΝΙΚΟΤΙΝΗΣ, ΣΤΕΡΕΕΣ, Ε.Α.Ο. ή ΠΑΡΑΣΚΕΥΑΣΜΑΤΑ ΝΙΚΟΤΙΝΗΣ, ΣΤΕΡΕΑ, Ε.Α.Ο.	6.1	T2	I	6.1	43 274	LQ0	E5	P002 IBC07		MP18	T6	TP33	S10AH L10CH	TU15 TE19	AT	1 (C/E)	V10 V12		CV1 CV13 CV28	S9 S14	66	1655	ΕΝΩΣΕΙΣ ΝΙΚΟΤΙΝΗΣ, ΣΤΕΡΕΕΣ, Ε.Α.Ο. ή ΠΑΡΑΣΚΕΥΑΣΜΑΤΑ ΝΙΚΟΤΙΝΗΣ, ΣΤΕΡΕΑ, Ε.Α.Ο.
1655	ΕΝΩΣΕΙΣ ΝΙΚΟΤΙΝΗΣ, ΣΤΕΡΕΕΣ, Ε.Α.Ο. ή ΠΑΡΑΣΚΕΥΑΣΜΑΤΑ ΝΙΚΟΤΙΝΗΣ, ΣΤΕΡΕΑ, Ε.Α.Ο.	6.1	T2	II	6.1	43 274	LQ18	E4	P002 IBC08	B4	MP10	T3	TP33	SGAH L4BH	TU15 TE19	AT	2 (D/E)	V11		CV13 CV28	S9 S19	60	1655	ΕΝΩΣΕΙΣ ΝΙΚΟΤΙΝΗΣ, ΣΤΕΡΕΕΣ, Ε.Α.Ο. ή ΠΑΡΑΣΚΕΥΑΣΜΑΤΑ ΝΙΚΟΤΙΝΗΣ, ΣΤΕΡΕΑ, Ε.Α.Ο.
1655	ΕΝΩΣΕΙΣ ΝΙΚΟΤΙΝΗΣ, ΣΤΕΡΕΕΣ, Ε.Α.Ο. ή ΠΑΡΑΣΚΕΥΑΣΜΑΤΑ ΝΙΚΟΤΙΝΗΣ, ΣΤΕΡΕΑ, Ε.Α.Ο.	6.1	T2	III	6.1	43 274	LQ9	E1	P002 IBC08 LP02 R001	B3	MP10	T1	TP33	SGAH L4BH	TU15 TE19	AT	2 (E)		VV9	CV13 CV28	S9	60	1655	ΕΝΩΣΕΙΣ ΝΙΚΟΤΙΝΗΣ, ΣΤΕΡΕΕΣ, Ε.Α.Ο. ή ΠΑΡΑΣΚΕΥΑΣΜΑΤΑ ΝΙΚΟΤΙΝΗΣ, ΣΤΕΡΕΑ, Ε.Α.Ο.
1656	ΥΔΡΟΧΛΩΡΙΚΗ ΝΙΚΟΤΙΝΗ, ΥΓΡΗ ή ΔΙΑΛΥΜΑ ΑΥΤΗΣ	6.1	T1	II	6.1	43	LQ17	E4	P001 IBC02		MP15			L4BH	TU15 TE19	AT	2 (D/E)			CV13 CV28	S9 S19	60	1656	ΥΔΡΟΧΛΩΡΙΚΗ ΝΙΚΟΤΙΝΗ, ΥΓΡΗ ή ΔΙΑΛΥΜΑ ΑΥΤΗΣ
1656	ΥΔΡΟΧΛΩΡΙΚΗ ΝΙΚΟΤΙΝΗ, ΥΓΡΗ ή ΔΙΑΛΥΜΑ ΑΥΤΗΣ	6.1	T1	III	6.1	43	LQ7	E1	P001 IBC03 LP01 R001		MP19			L4BH	TU15 TE19	AT	2 (E)			CV13 CV28	S9	60	1656	ΥΔΡΟΧΛΩΡΙΚΗ ΝΙΚΟΤΙΝΗ, ΥΓΡΗ ή ΔΙΑΛΥΜΑ ΑΥΤΗΣ
1657	ΣΑΛΙΚΙΑΛΙΚΗ ΝΙΚΟΤΙΝΗ	6.1	T2	II	6.1		LQ18	E4	P002 IBC08	B4	MP10	T3	TP33	SGAH L4BH	TU15 TE19	AT	2 (D/E)	V11		CV13 CV28	S9 S19	60	1657	ΣΑΛΙΚΙΑΛΙΚΗ ΝΙΚΟΤΙΝΗ
1658	ΘΕΙΙΚΗ ΝΙΚΟΤΙΝΗ, ΔΙΑΛΥΜΑ	6.1	T1	II	6.1		LQ17	E4	P001 IBC02		MP15	T7	TP2	L4BH	TU15 TE19	AT	2 (D/E)			CV13 CV28	S9 S19	60	1658	ΘΕΙΙΚΗ ΝΙΚΟΤΙΝΗ, ΔΙΑΛΥΜΑ
1658	ΘΕΙΙΚΗ ΝΙΚΟΤΙΝΗ, ΔΙΑΛΥΜΑ	6.1	T1	III	6.1		LQ7	E1	P001 IBC03 LP01 R001		MP19	T7	TP2	L4BH	TU15 TE19	AT	2 (E)			CV13 CV28	S9	60	1658	ΘΕΙΙΚΗ ΝΙΚΟΤΙΝΗ, ΔΙΑΛΥΜΑ
1659	ΤΡΥΓΙΚΗ ΝΙΚΟΤΙΝΗ	6.1	T2	II	6.1		LQ18	E4	P002 IBC08	B4	MP10	T3	TP33	SGAH L4BH	TU15 TE19	AT	2 (D/E)	V11		CV13 CV28	S9 S19	60	1659	ΤΡΥΓΙΚΗ ΝΙΚΟΤΙΝΗ
1660	ΝΙΤΡΙΚΟ ΟΞΕΙΔΙΟ, ΣΥΜΠΙΕΣΜΕΝΟ	2	1TOC		2.3 +5.1 +8		LQ0		P200		MP9						1 (D)			CV9 CV10 CV36	S14		1660	ΝΙΤΡΙΚΟ ΟΞΕΙΔΙΟ, ΣΥΜΠΙΕΣΜΕΝΟ
1661	ΝΙΤΡΟΑΝΙΛΙΝΕΣ (O-, M-, P-)	6.1	T2	II	6.1	279	LQ18	E4	P002 IBC08	B4	MP10	T3	TP33	SGAH L4BH	TU15 TE19	AT	2 (D/E)	V11		CV13 CV28	S9 S19	60	1661	ΝΙΤΡΟΑΝΙΛΙΝΕΣ (O-, M-, P-)
1662	ΝΙΤΡΟΒΕΝΖΟΛΙΟ	6.1	T1	II	6.1	279	LQ17	E4	P001 IBC02		MP15	T7	TP2	L4BH	TU15 TE19	AT	2 (D/E)			CV13 CV28	S9 S19	60	1662	ΝΙΤΡΟΒΕΝΖΟΛΙΟ

UN Αριθμ.	Ονομα και περιγραφή	Κλάση	Κωδικός Ταξινόμησης	Ομάδα Συσκευασίας	Ετικέτα	Ειδικές διατάξεις	Περιορισμένες και εξαιρούμενες ποσότητες	Συσκευασία			Φορητές δεξαμενές και εμπορευματοκιβώτια χύδην		ADR δεξαμενή		Όχημα για μεταφορά δέσμης	Κατηγορία μεταφοράς (κωδικός περιορισμού για σήραγγες)	Ειδικές διατάξεις μεταφοράς			Αριθμ. Αναγνώρισης κινδύνου	UN Αριθμ.	Ονομα και περιγραφή
								Οδηγίες συσκευασίας	Ειδικές διατάξεις συσκευασίας	Διατάξεις μικτής συσκευασίας	Οδηγίες	Ειδικές διατάξεις	Κώδικας δεξαμενής	Ειδικές διατάξεις			Κόδια	Χύμα	Φόρτωση, εκφόρτωση και χειρισμός	Διαδικασία			
	3.1.2	2.2	2.2	2.1.1.3	5.2.2	3.3	3.4.6 / 3.5.1.2	4.1.4	4.1.4	4.1.10	4.2.5.2 7.3.2	4.2.5.3	4.3	4.3.5, 6.8.4	9.1.1.2	1.1.3.6 8.6	7.2.4	7.3.3	7.5.11	8.5	5.3.2.3		3.1.2
(1)	(2)	(3a)	(3b)	(4)	(5)	(6)	(7a)	(7b)	(8)	(9a)	(9b)	(10)	(11)	(12)	(13)	(14)	(15)	(16)	(17)	(18)	(19)	(20)	(1)	(2)
1663	ΝΙΤΡΟΦΑΙΝΟΛΕΣ (Ο-, Μ-, Ρ-)	6.1	T2	III	6.1	279	LQ9	E1	P002 IBC08 LP02 R001	B3	MP10	T1	TP33	SGAH L4BH	TU15 TE19	AT	2 (E)		VV9	CV13 CV28	S9	60	1663	ΝΙΤΡΟΦΑΙΝΟΛΕΣ (Ο-, Μ-, Ρ-)
1664	ΝΙΤΡΟΤΟΛΟΥΟΛΙΑ, ΥΓΡΑ	6.1	T1	II	6.1		LQ17	E4	P001 IBC02		MP15	T7	TP2	L4BH	TU15 TE19	AT	2 (D/E)			CV13 CV28	S9 S19	60	1664	ΝΙΤΡΟΤΟΛΟΥΟΛΙΑ, ΥΓΡΑ
1665	ΝΙΤΡΟΞΥΛΟΛΙΑ, ΥΓΡΑ	6.1	T1	II	6.1		LQ17	E4	P001 IBC02		MP15	T7	TP2	L4BH	TU15 TE19	AT	2 (D/E)			CV13 CV28	S9 S19	60	1665	ΝΙΤΡΟΞΥΛΟΛΙΑ, ΥΓΡΑ
1669	ΠΕΝΤΑΧΛΩΡΟΑΙΘΑΝΙΟ	6.1	T1	II	6.1		LQ17	E4	P001 IBC02		MP15	T7	TP2	L4BH	TU15 TE19	AT	2 (D/E)			CV13 CV28	S9 S19	60	1669	ΠΕΝΤΑΧΛΩΡΟΑΙΘΑΝΙΟ
1670	ΥΠΕΡΧΛΩΡΟΜΕΘΥΛΟΜΕΡΚΑΠΤΑΝΗ	6.1	T1	I	6.1		LQ0	E5	P602		MP8 MP17	T14	TP2	L10CH	TU14TU15 TE19TE21	AT	1 (C/E)			CV1 CV13 CV28	S9 S14	66	1670	ΥΠΕΡΧΛΩΡΟΜΕΘΥΛΟΜΕΡΚΑΠΤΑΝΗ
1671	ΦΑΙΝΟΛΗ, ΣΤΕΡΕΑ	6.1	T2	II	6.1	279	LQ18	E4	P002 IBC08	B4	MP10	T3	TP33	SGAH	TU15TE19	AT	2 (D/E)	V11		CV13 CV28	S9 S19	60	1671	ΦΑΙΝΟΛΗ, ΣΤΕΡΕΑ
1672	ΧΛΩΡΟΥΧΑ ΦΑΙΝΥΛΟΚΑΡΒΙΛΑΜΙΝΗ	6.1	T1	I	6.1		LQ0	E5	P602		MP8 MP17	T14	TP2	L10CH	TU14TU15 TE19TE21	AT	1 (C/E)			CV1 CV13 CV28	S9 S14	66	1672	ΧΛΩΡΟΥΧΑ ΦΑΙΝΥΛΟΚΑΡΒΙΛΑΜΙΝΗ
1673	ΦΑΙΝΥΛΕΝΟΔΙΑΜΙΝΕΣ (Ο-, Μ-, Ρ-)	6.1	T2	III	6.1	279	LQ9	E1	P002 IBC08 LP02 R001	B3	MP10	T1	TP33	SGAH L4BH	TU15 TE19	AT	2 (E)		VV9	CV13 CV28	S9	60	1673	ΦΑΙΝΥΛΕΝΟΔΙΑΜΙΝΕΣ (Ο-, Μ-, Ρ-)
1674	ΟΞΙΚΟΣ ΦΑΙΝΥΛΥΔΡΑΡΓΥΡΟΣ	6.1	T3	II	6.1	43	LQ18	E4	P002 IBC08	B4	MP10	T3	TP33	SGAH L4BH	TU15 TE19	AT	2 (D/E)	V11		CV13 CV28	S9 S19	60	1674	ΟΞΙΚΟΣ ΦΑΙΝΥΛΥΔΡΑΡΓΥΡΟΣ
1677	ΑΡΣΕΝΙΚΙΚΟ ΚΑΛΙΟ	6.1	T5	II	6.1		LQ18	E4	P002 IBC08	B4	MP10	T3	TP33	SGAH	TU15TE19	AT	2 (D/E)	V11		CV13 CV28	S9 S19	60	1677	ΑΡΣΕΝΙΚΙΚΟ ΚΑΛΙΟ
1678	ΑΡΣΕΝΙΤΗΣ ΚΑΛΙΟΥ	6.1	T5	II	6.1		LQ18	E4	P002 IBC08	B4	MP10	T3	TP33	SGAH	TU15TE19	AT	2 (D/E)	V11		CV13 CV28	S9 S19	60	1678	ΑΡΣΕΝΙΤΗΣ ΚΑΛΙΟΥ
1679	ΧΑΛΚΟΚΥΑΝΙΔΙΟΥ ΤΟΥ ΚΑΛΙΟΥ	6.1	T5	II	6.1		LQ18	E4	P002 IBC08	B4	MP10	T3	TP33	SGAH	TU15TE19	AT	2 (D/E)	V11		CV13 CV28	S9 S19	60	1679	ΧΑΛΚΟΚΥΑΝΙΔΙΟΥ ΤΟΥ ΚΑΛΙΟΥ
1680	ΚΥΑΝΟΥΧΟ ΚΑΛΙΟ	6.1	T5	I	6.1		LQ0	E5	P002 IBC07		MP18	T6	TP33	S10AH	TU15 TE19	AT	1 (C/E)	V12		CV1 CV13 CV28	S9 S14	66	1680	ΚΥΑΝΟΥΧΟ ΚΑΛΙΟ
1683	ΑΡΣΕΝΙΤΗΣ ΤΟΥ ΑΡΓΥΡΟΥ	6.1	T5	II	6.1		LQ18	E4	P002 IBC08	B4	MP10	T3	TP33	SGAH	TU15 TE19	AT	2 (D/E)	V11		CV13 CV28	S9 S19	60	1683	ΑΡΣΕΝΙΤΗΣ ΤΟΥ ΑΡΓΥΡΟΥ
1684	ΚΥΑΝΙΔΙΟ ΤΟΥ ΑΡΓΥΡΟΥ	6.1	T5	II	6.1		LQ18	E4	P002 IBC08	B4	MP10	T3	TP33	SGAH	TU15 TE19	AT	2 (D/E)	V11		CV13 CV28	S9 S19	60	1684	ΚΥΑΝΙΔΙΟ ΤΟΥ ΑΡΓΥΡΟΥ
1685	ΑΡΣΕΝΙΚΙΚΟ ΝΑΤΡΙΟ	6.1	T5	II	6.1		LQ18	E4	P002 IBC08	B4	MP10	T3	TP33	SGAH	TU15 TE19	AT	2 (D/E)	V11		CV13 CV28	S9 S19	60	1685	ΑΡΣΕΝΙΚΙΚΟ ΝΑΤΡΙΟ
1686	ΥΔΑΤΙΚΟ ΔΙΑΛΥΜΑ ΑΡΣΕΝΙΤΗ ΤΟΥ ΝΑΤΡΙΟΥ	6.1	T4	II	6.1	43	LQ17	E4	P001 IBC02		MP15	T7	TP2	L4BH	TU15 TE19	AT	2 (D/E)			CV13 CV28	S9 S19	60	1686	ΥΔΑΤΙΚΟ ΔΙΑΛΥΜΑ ΑΡΣΕΝΙΤΗ ΤΟΥ ΝΑΤΡΙΟΥ
1686	ΥΔΑΤΙΚΟ ΔΙΑΛΥΜΑ ΑΡΣΕΝΙΤΗ ΤΟΥ ΝΑΤΡΙΟΥ	6.1	T4	III	6.1	43	LQ7	E1	P001 IBC03 LP01 R001		MP19	T4	TP2	L4BH	TU15 TE19	AT	2 (E)			CV13 CV28	S9	60	1686	ΥΔΑΤΙΚΟ ΔΙΑΛΥΜΑ ΑΡΣΕΝΙΤΗ ΤΟΥ ΝΑΤΡΙΟΥ
1687	ΑΖΙΔΙΟ ΤΟΥ ΝΑΤΡΙΟΥ	6.1	T5	II	6.1		LQ18	E4	P002 IBC08	B4	MP10					AT	2 (D/E)	V11		CV13 CV28	S9 S19		1687	ΑΖΙΔΙΟ ΤΟΥ ΝΑΤΡΙΟΥ
1688	ΚΑΚΟΔΥΛΙΚΟ ΝΑΤΡΙΟ	6.1	T5	II	6.1		LQ18	E4	P002 IBC08	B4	MP10	T3	TP33	SGAH	TU15TE19	AT	2 (D/E)	V11		CV13 CV28	S9 S19	60	1688	ΚΑΚΟΔΥΛΙΚΟ ΝΑΤΡΙΟ
1689	ΚΥΑΝΟΥΧΟ ΝΑΤΡΙΟ, ΣΤΕΡΕΟ	6.1	T5	I	6.1		LQ0	E5	P002 IBC07		MP18	T6	TP33	S10AH	TU15 TE19	AT	1 (C/E)	V12		CV1 CV13 CV28	S9 S14	66	1689	ΚΥΑΝΟΥΧΟ ΝΑΤΡΙΟ, ΣΤΕΡΕΟ
1690	ΦΘΟΡΙΟΥΧΟ ΝΑΤΡΙΟ, ΣΤΕΡΕΟ	6.1	T5	III	6.1		LQ9	E1	P002 IBC08 LP02 R001	B3	MP10	T1	TP33	SGAH	TU15TE19	AT	2 (E)		VV9	CV13 CV28	S9	60	1690	ΦΘΟΡΙΟΥΧΟ ΝΑΤΡΙΟ, ΣΤΕΡΕΟ
1691	ΑΡΣΕΝΙΤΗΣ ΤΟΥ ΣΤΡΟΝΤΙΟΥ	6.1	T5	II	6.1		LQ18	E4	P002 IBC08	B4	MP10	T3	TP33	SGAH	TU15TE19	AT	2 (D/E)	V11		CV13 CV28	S9 S19	60	1691	ΑΡΣΕΝΙΤΗΣ ΤΟΥ ΣΤΡΟΝΤΙΟΥ
1692	ΣΤΡΥΧΝΙΝΗ ή ΑΛΑΤΑ ΣΤΡΥΧΝΙΝΗΣ	6.1	T2	I	6.1		LQ0	E5	P002 IBC07		MP18	T6	TP33	S10AH	TU15 TE19	AT	1 (C/E)	V12		CV1 CV13 CV28	S9 S14	66	1692	ΣΤΡΥΧΝΙΝΗ ή ΑΛΑΤΑ ΣΤΡΥΧΝΙΝΗΣ
1693	ΟΥΣΙΕΣ ΔΑΚΡΥΓΟΝΩΝ ΑΕΡΙΩΝ, ΥΓΡΕΣ., Ε.Α.Ο.	6.1	T1	I	6.1	274	LQ0	E5	P001		MP8 MP17			L10CH	TU14TU15 TE19TE21	AT	1 (C/E)			CV1 CV13 CV28	S9 S14	66	1693	ΟΥΣΙΕΣ ΔΑΚΡΥΓΟΝΩΝ ΑΕΡΙΩΝ, ΥΓΡΕΣ., Ε.Α.Ο.
1693	ΟΥΣΙΕΣ ΔΑΚΡΥΓΟΝΩΝ ΑΕΡΙΩΝ, ΥΓΡΕΣ., Ε.Α.Ο.	6.1	T1	II	6.1	274	LQ17	E4	P001 IBC02		MP15			L4BH	TU15 TE19	AT	2 (D/E)			CV13 CV28	S9 S19	60	1693	ΟΥΣΙΕΣ ΔΑΚΡΥΓΟΝΩΝ ΑΕΡΙΩΝ, ΥΓΡΕΣ., Ε.Α.Ο.
1694	ΚΥΑΝΙΔΙΟ ΤΟΥ ΒΡΩΜΟΒΕΝΖΟΛΙΟΥ, ΥΓΡΟ	6.1	T1	I	6.1	138	LQ0	E5	P001		MP8 MP17	T14	TP2	L10CH	TU14TU15 TE19TE21	AT	1 (C/E)			CV1 CV13 CV28	S9 S14	66	1694	ΚΥΑΝΙΔΙΟ ΤΟΥ ΒΡΩΜΟΒΕΝΖΟΛΙΟΥ, ΥΓΡΟ
1695	ΧΛΩΡΟΑΚΕΤΟΝΗ, ΣΤΑΘΕΡΟΠΟΙΗΜΕΝΗ	6.1	T1C	I	6.1 +3 +8		LQ0	E5	P001		MP8 MP17	T20	TP2 TP35	L10CH	TU14TU15 TE19TE21	FL	1 (C/D)			CV1 CV13 CV28	S2 S9 S14	663	1695	ΧΛΩΡΟΑΚΕΤΟΝΗ, ΣΤΑΘΕΡΟΠΟΙΗΜΕΝΗ
1697	ΧΛΩΡΟΑΚΕΤΟΦΑΙΝΟΛΗ, ΣΤΕΡΕΗ	6.1	T2	II	6.1		LQ18	E4	P002 IBC08	B4	MP10	T3	TP33	SGAH L4BH	TU15 TE19	AT	2 (D/E)	V11		CV13 CV28	S9 S19	60	1697	ΧΛΩΡΟΑΚΕΤΟΦΑΙΝΟΛΗ, ΣΤΕΡΕΗ
1698	ΔΙΘΑΙΝΥΛΑΜΙΝΟΧΛΩΡΟΑΡΣΙΝΗ	6.1	T3	I	6.1		LQ0	E5	P002		MP18	T6	TP33	S10AH	TU15 TE19	AT	1 (C/E)			CV1 CV13 CV28	S9 S14	66	1698	ΔΙΘΑΙΝΥΛΑΜΙΝΟΧΛΩΡΟΑΡΣΙΝΗ
1699	ΔΙΘΑΙΝΥΛΟΧΛΩΡΟΑΡΣΙΝΗ, ΥΓΡΗ	6.1	T3	I	6.1		LQ0	E5	P001		MP8 MP17			L10CH	TU14TU15 TE19TE21	AT	1 (C/E)			CV1 CV13 CV28	S9 S14	66	1699	ΔΙΘΑΙΝΥΛΟΧΛΩΡΟΑΡΣΙΝΗ, ΥΓΡΗ

UN Αριθμ.	Όνομα και περιγραφή	Κλάση	Κωδικός Ταξινόμησης	Ομάδα Συσκευασίας	Ετικέτα	Ειδικές διατάξεις	Περιορισμένες και εξαιρούμενες ποσότητες		Συσκευασία			Φορητές δεξαμενές και εμπορευματοκιβώτια χύδην		ADR δεξαμενή		Όχημα για μεταφορά δεξαμενής	Κατηγορία μεταφοράς (Κωδικός περιορισμού για σήραγγες)	Ειδικές διατάξεις για μεταφορά				Αριθμ. Αναγνώρισης κινδύνου	UN Αριθμ.	Όνομα και περιγραφή
									Οδηγίες συσκευασίας	Ειδικές διατάξεις συσκευασίας	Διατάξεις μικτής συσκευασίας	Οδηγίες	Ειδικές διατάξεις	Κώδικας δεξαμενής	Ειδικές διατάξεις			Κόλα	Χύμα	Φόρτωση, εκφόρτωση και χειρισμός	Διαδικασία			
	3.1.2	2.2	2.2	2.1.1.3	5.2.2	3.3	3.4.6 / 3.5.1.2		4.1.4	4.1.4	4.1.10	4.2.5.2 7.3.2	4.2.5.3	4.3	4.3.5, 6.8.4	9.1.1.2	1.1.3.6 8.6	7.2.4	7.3.3	7.5.11	8.5	5.3.2.3		3.1.2
(1)	(2)	(3a)	(3b)	(4)	(5)	(6)	(7a)	(7b)	(8)	(9a)	(9b)	(10)	(11)	(12)	(13)	(14)	(15)	(16)	(17)	(18)	(19)	(20)	(1)	(2)
1700	ΔΑΚΡΥΓΟΝΑ ΚΕΡΙΑ	6.1	TF3	II	6.1 +4.1		LQ18	E0	P600								2 (D/E)			CV13 CV28	S9 S19		1700	ΔΑΚΡΥΓΟΝΑ ΚΕΡΙΑ
1701	ΞΥΛΥΛΟΒΡΩΜΙΔΙΟ, ΥΓΡΟ	6.1	T1	II	6.1		LQ17	E4	P001 IBC02		MP15	T7	TP2	L4BH	TU15 TE19	AT	2 (D/E)			CV13 CV28	S9 S19	60	1701	ΞΥΛΥΛΟΒΡΩΜΙΔΙΟ, ΥΓΡΟ
1702	1,1,2,2-ΤΕΤΡΑΧΛΩΡΟΑΙΘΑΝΙΟ	6.1	T1	II	6.1		LQ17	E4	P001 IBC02		MP15	T7	TP2	L4BH	TU15 TE19	AT	2 (D/E)			CV13 CV28	S9 S19	60	1702	1,1,2,2-ΤΕΤΡΑΧΛΩΡΟΑΙΘΑΝΙΟ
1704	ΔΙΘΕΙΟΠΥΡΟΦΩΣΦΟΡΙΚΟΣ ΤΕΤΡΑΑΙΘΥΛΕΣΤΕΡΑΣ	6.1	T2	II	6.1	43	LQ18	E4	P001 IBC02		MP10	T7	TP2	SGAH L4BH	TU15 TE19	AT	2 (D/E)	V11		CV13 CV28	S9 S19	60	1704	ΔΙΘΕΙΟΠΥΡΟΦΩΣΦΟΡΙΚΟΣ ΤΕΤΡΑΑΙΘΥΛΕΣΤΕΡΑΣ
1707	ΕΝΩΣΕΙΣ ΘΑΛΛΙΟΥ, Ε.Α.Ο.	6.1	T5	II	6.1	43 274	LQ18	E4	P002 IBC08	B4	MP10	T3	TP33	SGAH L4BH	TU15 TE19	AT	2 (D/E)	V11		CV13 CV28	S9 S19	60	1707	ΕΝΩΣΕΙΣ ΘΑΛΛΙΟΥ, Ε.Α.Ο.
1708	ΤΟΛΟΥΪΔΙΝΕΣ, ΥΓΡΕΣ	6.1	T1	II	6.1	279	LQ17	E4	P001 IBC02		MP15	T7	TP2	L4BH	TU15 TE19	AT	2 (D/E)			CV13 CV28	S9 S19	60	1708	ΤΟΛΟΥΪΔΙΝΕΣ, ΥΓΡΕΣ
1709	2,4-ΤΟΛΟΥΥΛΕΝΟΔΙΑΜΙΝΗ, ΣΤΕΡΕΗ	6.1	T2	III	6.1		LQ9	E1	P002 IBC08 LP02 R001	B3	MP10	T1	TP33	SGAH L4BH	TU15 TE19	AT	2 (E)		VV9	CV13 CV28	S9	60	1709	2,4-ΤΟΛΟΥΥΛΕΝΟΔΙΑΜΙΝΗ, ΣΤΕΡΕΗ
1710	ΤΡΙΧΛΩΡΟΑΙΘΥΛΕΝΙΟ	6.1	T1	III	6.1		LQ7		P001 IBC03 LP01 R001		MP19	T4	TP1	L4BH	TU15 TE19	AT	2 (E)			CV13 CV28	S9	60	1710	ΤΡΙΧΛΩΡΟΑΙΘΥΛΕΝΙΟ
1711	ΞΥΛΙΔΙΝΙΑ, ΥΓΡΑ	6.1	T1	II	6.1		LQ17	E4	P001 IBC02		MP15	T7	TP2	L4BH	TU15 TE19	AT	2 (D/E)			CV13 CV28	S9 S19	60	1711	ΞΥΛΙΔΙΝΙΑ, ΥΓΡΑ
1712	ΑΡΣΕΝΙΚΙΚΟΣ ΨΕΥΔΑΡΓΥΡΟΣ, ΑΡΣΕΝΙΤΗΣ ΤΟΥ ΨΕΥΔΑΡΓΥΡΟΥ ή ΜΕΙΓΜΑ ΑΡΣΕΝΙΚΙΚΟΥ ΨΕΥΔΑΡΓΥΡΟΥ ΚΑΙ ΑΡΣΕΝΙΤΗ ΤΟΥ ΨΕΥΔΑΡΓΥΡΟΥ	6.1	T5	II	6.1		LQ18	E4	P002 IBC08	B4	MP10	T3	TP33	SGAH	TU15TE19	AT	2 (D/E)	V11		CV13 CV28	S9 S19	60	1712	ΑΡΣΕΝΙΚΙΚΟΣ ΨΕΥΔΑΡΓΥΡΟΣ, ΑΡΣΕΝΙΤΗΣ ΤΟΥ ΨΕΥΔΑΡΓΥΡΟΥ ή ΜΕΙΓΜΑ ΑΡΣΕΝΙΚΙΚΟΥ ΨΕΥΔΑΡΓΥΡΟΥ ΚΑΙ ΑΡΣΕΝΙΤΗ ΤΟΥ ΨΕΥΔΑΡΓΥΡΟΥ
1713	ΚΥΑΝΟΥΧΟΣ ΨΕΥΔΑΡΓΥΡΟΣ	6.1	T5	I	6.1		LQ0	E5	P002 IBC07		MP18	T6	TP33	S10AH	TU15 TE19	AT	1 (C/E)	V10 V12		CV1 CV13 CV28	S9 S14	66	1713	ΚΥΑΝΟΥΧΟΣ ΨΕΥΔΑΡΓΥΡΟΣ
1714	ΦΩΣΦΟΡΟΥΧΟΣ ΨΕΥΔΑΡΓΥΡΟΣ	4.3	WT2	I	4.3 +6.1		LQ0	E0	P403		MP2						1 R1205 (R1218E)	V1		CV23 CV28	S14		1714	ΦΩΣΦΟΡΟΥΧΟΣ ΨΕΥΔΑΡΓΥΡΟΣ
1715	ΟΞΙΚΟΣ ΑΝΥΔΡΙΤΗΣ	8	CF1	II	8 +3		LQ22	E2	P001 IBC02		MP15	T7	TP2	L4BN		FL	2 (D/E)				S2	83	1715	ΟΞΙΚΟΣ ΑΝΥΔΡΙΤΗΣ
1716	ΑΚΕΤΥΛΟΒΡΩΜΙΔΙΟ	8	C3	II	8		LQ22	E2	P001 IBC02		MP15	T8	TP2	L4BN		AT	2 (E)					80	1716	ΑΚΕΤΥΛΟΒΡΩΜΙΔΙΟ
1717	ΑΚΕΤΥΛΟΧΛΩΡΙΔΙΟ	3	FC	II	3 +8		LQ4	E2	P001 IBC02		MP19	T8	TP2	L4BH		FL	2 (D/E)				S2 S20	X338	1717	ΑΚΕΤΥΛΟΧΛΩΡΙΔΙΟ
1718	ΟΞΙΝΟ ΦΩΣΦΟΡΙΚΟ ΒΟΥΤΥΛΙΟ	8	C3	III	8		LQ7	E1	P001 IBC03 LP01 R001		MP19	T4	TP1	L4BN		AT	3 (E)					80	1718	ΟΞΙΝΟ ΦΩΣΦΟΡΙΚΟ ΒΟΥΤΥΛΙΟ
1719	ΚΑΥΣΤΙΚΟ ΑΛΚΑΛΙΚΟ ΥΓΡΟ, Ε.Α.Ο.	8	C5	II	8	274	LQ22	E2	P001 IBC02		MP15	T11	TP2 TP27	L4BN		AT	2 (E)					80	1719	ΚΑΥΣΤΙΚΟ ΑΛΚΑΛΙΚΟ ΥΓΡΟ, Ε.Α.Ο.
1719	ΚΑΥΣΤΙΚΟ ΑΛΚΑΛΙΚΟ ΥΓΡΟ, Ε.Α.Ο.	8	C5	III	8	274	LQ7	E1	P001 IBC03 R001		MP19	T7	TP1 TP28	L4BN		AT	3 (E)					80	1719	ΚΑΥΣΤΙΚΟ ΑΛΚΑΛΙΚΟ ΥΓΡΟ, Ε.Α.Ο.
1722	ΧΛΩΡΟΦΟΡΜΙΚΟΣ ΑΛΛΥΛΕΣΤΕΡΑΣ	6.1	TFC	I	6.1 +3 +8		LQ0	E5	P001		MP8 MP17	T14	TP2	L10CH	TU14TU15 TE19TE21	FL	1 (C/D)			CV1 CV13 CV28	S2 S9 S14	668	1722	ΧΛΩΡΟΦΟΡΜΙΚΟΣ ΑΛΛΥΛΕΣΤΕΡΑΣ
1723	ΙΩΔΙΟΥΧΟ ΑΛΛΥΛΙΟ	3	FC	II	3 +8		LQ4	E2	P001 IBC02		MP19	T7	TP2	L4BH		FL	2 (D/E)				S2 S20	338	1723	ΙΩΔΙΟΥΧΟ ΑΛΛΥΛΙΟ
1724	ΑΛΛΥΛΟΤΡΙΧΛΩΡΟΣΙΛΑΝΙΟ, ΣΤΑΘΕΡΟΠΟΙΗΜΕΝΟ	8	CF1	II	8 +3		LQ22	E2	P010		MP15	T10	TP2 TP7	L4BN		FL	2 (D/E)				S2	X839	1724	ΑΛΛΥΛΟΤΡΙΧΛΩΡΟΣΙΛΑΝΙΟ, ΣΤΑΘΕΡΟΠΟΙΗΜΕΝΟ
1725	ΒΡΩΜΙΟΥΧΟ ΑΛΟΥΜΙΝΙΟ, ΑΝΥΔΡΟ	8	C2	II	8	588	LQ23	E2	P002 IBC08	B4	MP10	T3	TP33	SCAN		AT	2 (E)	V11				80	1725	ΒΡΩΜΙΟΥΧΟ ΑΛΟΥΜΙΝΙΟ, ΑΝΥΔΡΟ
1726	ΧΛΩΡΙΟΥΧΟ ΑΛΟΥΜΙΝΙΟ, ΑΝΥΔΡΟ	8	C2	II	8	588	LQ23	E2	P002 IBC08	B4	MP10	T3	TP33	SCAN		AT	2 (E)	V11				80	1726	ΧΛΩΡΙΟΥΧΟ ΑΛΟΥΜΙΝΙΟ, ΑΝΥΔΡΟ
1727	ΥΔΡΟΔΙΦΘΟΡΙΟΥΧΟ ΑΜΜΩΝΙΟ, ΣΤΕΡΕΟ	8	C2	II	8		LQ23	E2	P002 IBC08	B4	MP10	T3	TP33	SCAN		AT	2 (E)	V11				80	1727	ΥΔΡΟΔΙΦΘΟΡΙΟΥΧΟ ΑΜΜΩΝΙΟ, ΣΤΕΡΕΟ
1728	ΑΜΥΛΟΤΡΙΧΛΩΡΟΣΙΛΑΝΙΟ	8	C3	II	8		LQ22	E2	P010		MP15	T10	TP2 TP7	L4BN		AT	2 (E)					X80	1728	ΑΜΥΛΟΤΡΙΧΛΩΡΟΣΙΛΑΝΙΟ
1729	ΑΝΙΣΟΥΛΟΧΛΩΡΙΔΙΟ	8	C4	II	8		LQ23	E2	P002 IBC08	B4	MP10	T3	TP33	SCAN L4BN		AT	2 (E)	V11				80	1729	ΑΝΙΣΟΥΛΟΧΛΩΡΙΔΙΟ
1730	ΠΕΝΤΑΧΛΩΡΙΟΥΧΟ ΑΝΤΙΜΟΝΙΟ, ΥΓΡΟ	8	C1	II	8		LQ22	E2	P001 IBC02		MP15	T7	TP2	L4BN		AT	2 (E)					X80	1730	ΠΕΝΤΑΧΛΩΡΙΟΥΧΟ ΑΝΤΙΜΟΝΙΟ, ΥΓΡΟ
1731	ΔΙΑΛΥΜΑ ΠΕΝΤΑΧΛΩΡΙΟΥΧΟΥ ΑΝΤΙΜΟΝΙΟΥ*	8	C1	II	8		LQ22	E2	P001 IBC02		MP15	T7	TP2	L4BN		AT	2 (E)					80	1731	ΔΙΑΛΥΜΑ ΠΕΝΤΑΧΛΩΡΙΟΥΧΟΥ ΑΝΤΙΜΟΝΙΟΥ
1731	ΔΙΑΛΥΜΑ ΠΕΝΤΑΧΛΩΡΙΟΥΧΟΥ ΑΝΤΙΜΟΝΙΟΥ*	8	C1	III	8		LQ7	E1	P001 IBC03 LP01 R001		MP19	T4	TP1	L4BN		AT	3 (E)					80	1731	ΔΙΑΛΥΜΑ ΠΕΝΤΑΧΛΩΡΙΟΥΧΟΥ ΑΝΤΙΜΟΝΙΟΥ
1732	ΠΕΝΤΑΦΘΟΡΙΟΥΧΟ ΑΝΤΙΜΟΝΙΟ	8	CT1	II	8 +6.1		LQ22	E2	P001 IBC02		MP15	T7	TP2	L4BN		AT	2 (E)			CV13 CV28		86	1732	ΠΕΝΤΑΦΘΟΡΙΟΥΧΟ ΑΝΤΙΜΟΝΙΟ

UN Αριθμ.	Όνομα και περιγραφή	Κλάση	Κωδικός Ταξινόμησης	Ομάδα Συσκευασίας	Ετικέτα	Ειδικές διατάξεις	Περιορισμένες και εξαιρούμενες ποσότητες		Συσκευασία			Φορητές δεξαμενές και εμπορευματοκιβώτια χύδην		ADR δεξαμενή		Όχημα για μεταφορά δεξαμενής	Κατηγορία μεταφοράς (Κωδικός περιορισμού για σήραγγες)	Ειδικές διατάξεις για μεταφορά				Αριθμ. Αναγνώρισης κινδύνου	UN Αριθμ.	Όνομα και περιγραφή
									Οδηγίες συσκευασίας	Ειδικές διατάξεις συσκευασίας	Διατάξεις μικτής συσκευασίας	Οδηγίες	Ειδικές διατάξεις	Κώδικας δεξαμενής	Ειδικές διατάξεις			Κώλα	Χύμα	Φόρτωση, εκφόρτωση και χειρισμός	Διαδικασία			
	3.1.2	2.2	2.2	2.1.1.3	5.2.2	3.3	3.4.6 / 3.5.1.2		4.1.4	4.1.4	4.1.10	4.2.5.2 7.3.2	4.2.5.3	4.3	4.3.5, 6.8.4	9.1.1.2	1.1.3.6 8.6	7.2.4	7.3.3	7.5.11	8.5	5.3.2.3		3.1.2
(1)	(2)	(3a)	(3b)	(4)	(5)	(6)	(7a)	(7b)	(8)	(9a)	(9b)	(10)	(11)	(12)	(13)	(14)	(15)	(16)	(17)	(18)	(19)	(20)	(1)	(2)
1733	ΤΡΙΧΛΩΡΙΟΥΧΟ ΑΝΤΙΜΟΝΙΟ	8	C2	II	8		LQ23	E2	P002 IBC08	B4	MP10	T3	TP33	SCAN L4BN		AT	2 (E)	V11				80	1733	ΤΡΙΧΛΩΡΙΟΥΧΟ ΑΝΤΙΜΟΝΙΟ
1736	ΧΛΩΡΙΟΥΧΟ ΒΕΝΖΟΫΛΙΟ	8	C3	II	8		LQ22	E2	P001 IBC02		MP15	T8	TP2	L4BN		AT	2 (E)					80	1736	ΧΛΩΡΙΟΥΧΟ ΒΕΝΖΟΫΛΙΟ
1737	ΒΕΝΖΥΛΟΒΡΩΜΙΔΙΟ	6.1	TC1	II	6.1 +8		LQ17	E4	P001 IBC02		MP15	T8	TP2	L4BH	TU15 TE19	AT	2 (D/E)			CV13 CV28	S9 S19	68	1737	ΒΕΝΖΥΛΟΒΡΩΜΙΔΙΟ
1738	ΒΕΝΖΥΛΟΧΛΩΡΙΔΙΟ	6.1	TC1	II	6.1 +8		LQ17	E4	P001 IBC02		MP15	T8	TP2	L4BH	TU15 TE19	AT	2 (D/E)			CV13 CV28	S9 S19	68	1738	ΒΕΝΖΥΛΟΧΛΩΡΙΔΙΟ
1739	ΧΛΩΡΟΦΟΡΜΙΚΟΣ ΒΕΝΖΥΛΕΣΤΕΡΑΣ	8	C9	I	8		LQ0	E0	P001		MP8 MP17	T10	TP2	L10BH		AT	1 (E)				S20	88	1739	ΧΛΩΡΟΦΟΡΜΙΚΟΣ ΒΕΝΖΥΛΕΣΤΕΡΑΣ
1740	ΥΔΡΟΔΙΦΘΟΡΙΔΙΑ, Ε.Α.Ο.	8	C2	II	8	274 517	LQ23	E2	P002 IBC08	B4	MP10	T3	TP33	SCAN		AT	2 (E)	V11				80	1740	ΥΔΡΟΔΙΦΘΟΡΙΔΙΑ, Ε.Α.Ο.
1740	ΥΔΡΟΔΙΦΘΟΡΙΔΙΑ, Ε.Α.Ο.	8	C2	III	8	274 517	LQ24	E1	P002 IBC08 LP02 R001	B3	MP10	T1	TP33	SGAV		AT	3 (E)		VV9			80	1740	ΥΔΡΟΔΙΦΘΟΡΙΔΙΑ, Ε.Α.Ο.
1741	ΤΡΙΧΛΩΡΙΔΙΟ ΤΟΥ ΒΑΡΙΟΥ	2	2TC		2.3 +8		LQ0		P200		MP9	(M)				AT	1 (C/D)			CV9 CV10 CV36	S14	268	1741	ΤΡΙΧΛΩΡΙΔΙΟ ΤΟΥ ΒΑΡΙΟΥ
1742	ΣΥΜΠΛΟΚΟ ΤΡΙΦΘΟΡΙΟΥΧΟΥ ΒΟΡΙΟΥ ΚΑΙ ΟΞΙΚΟΥ ΟΞΕΟΣ	8	C3	II	8		LQ22	E2	P001 IBC02		MP15	T8	TP2	L4BN		AT	2 (E)					80	1742	ΣΥΜΠΛΟΚΟ ΤΡΙΦΘΟΡΙΟΥΧΟΥ ΒΟΡΙΟΥ ΚΑΙ ΟΞΙΚΟΥ ΟΞΕΟΣ
1743	ΣΥΜΠΛΟΚΟ ΤΡΙΦΘΟΡΙΟΥΧΟΥ ΒΟΡΙΟΥ ΚΑΙ ΠΡΟΠΙΟΝΙΚΟΥ ΟΞΕΟΣ	8	C3	II	8		LQ22	E2	P001 IBC02		MP15	T8	TP2	L4BN		AT	2 (E)					80	1743	ΣΥΜΠΛΟΚΟ ΤΡΙΦΘΟΡΙΟΥΧΟΥ ΒΟΡΙΟΥ ΚΑΙ ΠΡΟΠΙΟΝΙΚΟΥ ΟΞΕΟΣ
1744	ΒΡΩΜΙΟ ή ΔΙΑΛΥΜΑ ΒΡΩΜΙΟΥ	8	CT1	I	8 +6.1		LQ0	E0	P804		MP2	T22	TP2 TP10	L21DH(+)	TU14TU33 TC5 TE21 TT2TM3 TM5	AT	1 (C/D)			CV13 CV28	S14	886	1744	ΒΡΩΜΙΟ ή ΔΙΑΛΥΜΑ ΒΡΩΜΙΟΥ
1745	ΠΕΝΤΑΦΘΟΡΙΟΥΧΟ ΒΡΩΜΙΟ	5.1	OTC	I	5.1 +6.1 +8		LQ0	E0	P200		MP2	T22	TP2	L10DH	TU3	AT	1 (B/E)			CV24 CV28	S14	568	1745	ΠΕΝΤΑΦΘΟΡΙΟΥΧΟ ΒΡΩΜΙΟ
1746	ΤΡΙΦΘΟΡΙΟΥΧΟ ΒΡΩΜΙΟ	5.1	OTC	I	5.1 +6.1 +8		LQ0	E0	P200		MP2	T22	TP2	L10DH	TU3	AT	1 (B/E)			CV24 CV28	S14	568	1746	ΤΡΙΦΘΟΡΙΟΥΧΟ ΒΡΩΜΙΟ
1747	ΒΟΥΤΥΛΟΤΡΙΧΛΩΡΟΣΙΛΑΝΙΟ	8	CF1	II	8 +3		LQ22	E2	P010		MP15	T10	TP2 TP7	L4BN		FL	2 (D/E)				S2	X83	1747	ΒΟΥΤΥΛΟΤΡΙΧΛΩΡΟΣΙΛΑΝΙΟ
1748	ΥΠΟΧΛΩΡΙΩΔΕΣ ΑΣΒΕΣΤΙΟ, ΞΗΡΟ ή ΜΕΙΓΜΑ ΥΠΟΧΛΩΡΙΩΔΟΥΣ ΑΣΒΕΣΤΙΟΥ, ΞΗΡΟ με περισσότερο από 39% διαθέσιμο χλώριο (8.8% διαθέσιμο οξυγόνο)	5.1	O2	II	5.1	313 314 589	LQ11	E2	P002 IBC08	B4B13	MP10			SCAN	TU3	AT	2 (E)	V11		CV24 CV35		50	1748	ΥΠΟΧΛΩΡΙΩΔΕΣ ΑΣΒΕΣΤΙΟ, ΞΗΡΟ ή ΜΕΙΓΜΑ ΥΠΟΧΛΩΡΙΩΔΟΥΣ ΑΣΒΕΣΤΙΟΥ, ΞΗΡΟ με περισσότερο από 39% διαθέσιμο χλώριο (8.8% διαθέσιμο οξυγόνο)
1748	ΥΠΟΧΛΩΡΙΩΔΕΣ ΑΣΒΕΣΤΙΟ, ΞΗΡΟ ή ΜΕΙΓΜΑ ΥΠΟΧΛΩΡΙΩΔΟΥΣ ΑΣΒΕΣΤΙΟΥ, ΞΗΡΟ με περισσότερο από 39% διαθέσιμο χλώριο (8.8% διαθέσιμο οξυγόνο)	5.1	O2	III	5.1	316 589	LQ12	E1	P002 IBC08 R001	B4	MP10			SGAV	TU3	AT	3 (E)			CV24 CV35		50	1748	ΥΠΟΧΛΩΡΙΩΔΕΣ ΑΣΒΕΣΤΙΟ, ΞΗΡΟ ή ΜΕΙΓΜΑ ΥΠΟΧΛΩΡΙΩΔΟΥΣ ΑΣΒΕΣΤΙΟΥ, ΞΗΡΟ με περισσότερο από 39% διαθέσιμο χλώριο (8.8% διαθέσιμο οξυγόνο)
1749	ΤΡΙΦΘΟΡΙΟΥΧΟ ΧΛΩΡΙΟ	2	2TOC		2.3 +5.1 +8		LQ0		P200		MP9	(M)		PxBH(M)		AT	1 (C/D)			CV9 CV10 CV36	S14	265	1749	ΤΡΙΦΘΟΡΙΟΥΧΟ ΧΛΩΡΙΟ
1750	ΔΙΑΛΥΜΑ ΜΟΝΟΧΛΩΡΙΚΟΥ ΟΞΕΟΣ	6.1	TC1	II	6.1 +8		LQ17	E4	P001 IBC02		MP15	T7	TP2	L4BH	TU15 TE19	AT	2 (D/E)			CV13 CV28	S9 S19	68	1750	ΔΙΑΛΥΜΑ ΜΟΝΟΧΛΩΡΙΚΟΥ ΟΞΕΟΣ
1751	ΜΟΝΟΧΛΩΡΙΚΟ ΟΞΥ, ΣΤΕΡΕΟ	6.1	TC2	II	6.1 +8		LQ18	E4	P002 IBC08	B4	MP10	T3	TP33	SGAH	TU15TE19	AT	2 (D/E)	V11		CV13 CV28	S9 S19	68	1751	ΜΟΝΟΧΛΩΡΙΚΟ ΟΞΥ, ΣΤΕΡΕΟ
1752	ΧΛΩΡΙΟΥΧΟ ΧΛΩΡΟΑΚΕΤΥΛΙΟ	6.1	TC1	I	6.1 +8		LQ0	E5	P001		MP8 MP17	T20	TP2 TP35	L10CH	TU14TU15 TE19TE21	AT	1 (C/E)			CV1 CV13 CV28	S9 S14	668	1752	ΧΛΩΡΙΟΥΧΟ ΧΛΩΡΟΑΚΕΤΥΛΙΟ
1753	ΧΛΩΡΟΦΑΙΝΥΛΟΤΡΙΧΛΩΡΟΣΙΛΑΝΙΟ	8	C3	II	8		LQ22	E2	P010		MP15	T10	TP2 TP7	L4BN		AT	2 (E)					X80	1753	ΧΛΩΡΟΦΑΙΝΥΛΟΤΡΙΧΛΩΡΟΣΙΛΑΝΙΟ
1754	ΧΛΩΡΟΣΟΥΛΦΟΝΙΚΟ ΟΞΥ (με ή χωρίς τριοξείδιο του θείου)	8	C1	I	8		LQ0	E0	P001		MP8 MP17	T20	TP2	L10BH		AT	1 (E)				S20	X88	1754	ΧΛΩΡΟΣΟΥΛΦΟΝΙΚΟ ΟΞΥ (με ή χωρίς τριοξείδιο του θείου)
1755	ΔΙΑΛΥΜΑ ΧΡΩΜΙΚΟΥ ΟΞΕΟΣ	8	C1	II	8	518	LQ22	E2	P001 IBC02		MP15	T8	TP2	L4BN		AT	2 (E)					80	1755	ΔΙΑΛΥΜΑ ΧΡΩΜΙΚΟΥ ΟΞΕΟΣ
1755	ΔΙΑΛΥΜΑ ΧΡΩΜΙΚΟΥ ΟΞΕΟΣ	8	C1	III	8	518	LQ7	E1	P001 IBC02 LP01 R001		MP19	T4	TP1	L4BN		AT	3 (E)					80	1755	ΔΙΑΛΥΜΑ ΧΡΩΜΙΚΟΥ ΟΞΕΟΣ
1756	ΦΘΟΡΙΟΥΧΟ ΧΡΩΜΙΟ, ΣΤΕΡΕΟ	8	C2	II	8		LQ23	E2	P002 IBC08	B4	MP10	T3	TP33	SCAN		AT	2 (E)	V11				80	1756	ΦΘΟΡΙΟΥΧΟ ΧΡΩΜΙΟ, ΣΤΕΡΕΟ

UN Αριθμ.	Όνομα και περιγραφή	Κλάση	Κωδικός Ταξινόμησης	Ομάδα Συσκευασίας	Ετικέτα	Ειδικές διατάξεις	Περιορισμένες και εξαιρούμενες ποσότητες		Συσκευασία			Φορητές δεξαμενές και εμπορευματοκιβώτια χύδην		ADR δεξαμενή		Όχημα για μεταφορά δεξαμενής	Κατηγορία μεταφοράς (Κωδικός περιορισμού για σήραγγες)	Ειδικές διατάξεις για μεταφορά				Αριθμ. Αναγνώρισης κινδύνου	UN Αριθμ.	Όνομα και περιγραφή
									Οδηγίες συσκευασίας	Ειδικές διατάξεις συσκευασίας	Διατάξεις μικτής συσκευασίας	Οδηγίες	Ειδικές διατάξεις	Κώδικας δεξαμενής	Ειδικές διατάξεις			Κάλα	Χύμα	Φόρτωση, εκφόρτωση και χειρισμός	Διαδικασία			
	3.1.2	2.2	2.2	2.1.1.3	5.2.2	3.3	3.4.6 / 3.5.1.2		4.1.4	4.1.4	4.1.10	4.2.5.2 7.3.2	4.2.5.3	4.3	4.3.5, 6.8.4	9.1.1.2	1.1.3.6 8.6	7.2.4	7.3.3	7.5.11	8.5	5.3.2.3		3.1.2
(1)	(2)	(3a)	(3b)	(4)	(5)	(6)	(7a)	(7b)	(8)	(9a)	(9b)	(10)	(11)	(12)	(13)	(14)	(15)	(16)	(17)	(18)	(19)	(20)	(1)	(2)
1757	ΔΙΑΛΥΜΑ ΦΘΟΡΙΟΥΧΟΥ ΧΡΩΜΙΟΥ	8	C1	II	8		LQ22	E2	P001 IBC02		MP15	T7	TP2	L4BN		AT	2 (E)					80	1757	ΔΙΑΛΥΜΑ ΦΘΟΡΙΟΥΧΟΥ ΧΡΩΜΙΟΥ
1757	ΔΙΑΛΥΜΑ ΦΘΟΡΙΟΥΧΟΥ ΧΡΩΜΙΟΥ	8	C1	III	8		LQ7	E1	P001 IBC03 LP01 R001		MP19	T4	TP1	L4BN		AT	3 (E)					80	1757	ΔΙΑΛΥΜΑ ΦΘΟΡΙΟΥΧΟΥ ΧΡΩΜΙΟΥ
1758	ΟΞΥΧΛΩΡΙΟΥΧΟ ΧΡΩΜΙΟ	8	C1	I	8		LQ0	E0	P001		MP8 MP17	T10	TP2	L10BH		AT	1 (E)				S20	X88	1758	ΟΞΥΧΛΩΡΙΟΥΧΟ ΧΡΩΜΙΟ
1759	ΔΙΑΒΡΩΤΙΚΑ ΣΤΕΡΕΑ, Ε.Α.Ο.	8	C10	I	8	274	LQ0	E0	P002 IBC07		MP18	T6	TP33	S10AN L10BH		AT	1 (E)	V10 V12			S20	88	1759	ΔΙΑΒΡΩΤΙΚΑ ΣΤΕΡΕΑ, Ε.Α.Ο.
1759	ΔΙΑΒΡΩΤΙΚΑ ΣΤΕΡΕΑ, Ε.Α.Ο.	8	C10	II	8	274	LQ23	E2	P002 IBC08	B4	MP10	T3	TP33	SCAN L4BN		AT	2 (E)	V11				80	1759	ΔΙΑΒΡΩΤΙΚΑ ΣΤΕΡΕΑ, Ε.Α.Ο.
1759	ΔΙΑΒΡΩΤΙΚΑ ΣΤΕΡΕΑ, Ε.Α.Ο.	8	C10	III	8	274	LQ24	E1	P002 IBC08 LP02 R001	B3	MP10	T1	TP33	SGAV L4BN		AT	3 (E)		VV9			80	1759	ΔΙΑΒΡΩΤΙΚΑ ΣΤΕΡΕΑ, Ε.Α.Ο.
1760	ΔΙΑΒΡΩΤΙΚΑ ΥΓΡΑ, Ε.Α.Ο.	8	C9	I	8	274	LQ0	E0	P001		MP8 MP17	T14	TP2 TP27	L10BH		AT	1 (E)				S20	88	1760	ΔΙΑΒΡΩΤΙΚΑ ΥΓΡΑ, Ε.Α.Ο.
1760	ΔΙΑΒΡΩΤΙΚΑ ΥΓΡΑ, Ε.Α.Ο.	8	C9	II	8	274	LQ22	E2	P001 IBC02		MP15	T11	TP2 TP27	L4BN		AT	2 (E)					80	1760	ΔΙΑΒΡΩΤΙΚΑ ΥΓΡΑ, Ε.Α.Ο.
1760	ΔΙΑΒΡΩΤΙΚΑ ΥΓΡΑ, Ε.Α.Ο.	8	C9	III	8	274	LQ7	E1	P001 IBC03 LP01 R001		MP19	T7	TP1 TP28	L4BN		AT	3 (E)					80	1760	ΔΙΑΒΡΩΤΙΚΑ ΥΓΡΑ, Ε.Α.Ο.
1761	ΔΙΑΛΥΜΑ ΚΥΠΡΙΑΘΥΛΕΝΟΔΙΑΜΙΝΗΣ	8	CT1	II	8 +6.1		LQ22	E2	P001 IBC02		MP15	T7	TP2	L4BN		AT	2 (E)			CV13 CV28		86	1761	ΔΙΑΛΥΜΑ ΚΥΠΡΙΑΘΥΛΕΝΟΔΙΑΜΙΝΗΣ
1761	ΔΙΑΛΥΜΑ ΚΥΠΡΙΑΘΥΛΕΝΟΔΙΑΜΙΝΗΣ	8	CT1	III	8 +6.1		LQ7	E1	P001 IBC03 R001		MP19	T7	TP1 TP28	L4BN		AT	3 (E)			CV13 CV28		86	1761	ΔΙΑΛΥΜΑ ΚΥΠΡΙΑΘΥΛΕΝΟΔΙΑΜΙΝΗΣ
1762	ΚΥΚΛΟΕΞΕΝΥΛΟΤΡΙΧΛΩΡΟΣΙΛΑΝΙΟ	8	C3	II	8		LQ22	E2	P010		MP15	T10	TP2 TP7	L4BN		AT	2 (E)					X80	1762	ΚΥΚΛΟΕΞΕΝΥΛΟΤΡΙΧΛΩΡΟΣΙΛΑΝΙΟ
1763	ΚΥΚΛΟΕΞΥΛΟΤΡΙΧΛΩΡΟΣΙΛΑΝΙΟ	8	C3	II	8		LQ22	E2	P010		MP15	T10	TP2 TP7	L4BN		AT	2 (E)					X80	1763	ΚΥΚΛΟΕΞΥΛΟΤΡΙΧΛΩΡΟΣΙΛΑΝΙΟ
1764	ΔΙΧΛΩΡΟΞΙΚΟ ΟΞΥ	8	C3	II	8		LQ22	E2	P001 IBC02		MP15	T8	TP2	L4BN		AT	2 (E)					80	1764	ΔΙΧΛΩΡΟΞΙΚΟ ΟΞΥ
1765	ΧΛΩΡΙΟΥΧΟ ΔΙΧΛΩΡΟΑΚΕΤΥΛΙΟ	8	C3	II	8		LQ22	E2	P001 IBC02		MP15	T7	TP2	L4BN		AT	2 (E)					X80	1765	ΧΛΩΡΙΟΥΧΟ ΔΙΧΛΩΡΟΑΚΕΤΥΛΙΟ
1766	ΔΙΧΛΩΡΟΦΑΙΝΥΛΟΤΡΙΧΛΩΡΟΣΙΛΑΝΙΟ	8	C3	II	8		LQ22	E2	P010		MP15	T10	TP2 TP7	L4BN		AT	2 (E)					X80	1766	ΔΙΧΛΩΡΟΦΑΙΝΥΛΟΤΡΙΧΛΩΡΟΣΙΛΑΝΙΟ
1767	ΔΙΑΙΘΥΛΟΔΙΧΛΩΡΟΣΙΛΑΝΙΟ	8	CF1	II	8 +3		LQ22	E2	P010		MP15	T10	TP2 TP7	L4BN		FL	2 (D/E)				S2	X83	1767	ΔΙΑΙΘΥΛΟΔΙΧΛΩΡΟΣΙΛΑΝΙΟ
1768	ΔΙΦΘΟΡΟΦΩΣΦΟΡΙΚΟ ΟΞΥ, ΑΝΥΔΡΟ	8	C1	II	8		LQ22	E2	P001 IBC02		MP15	T8	TP2	L4BN		AT	2 (E)					80	1768	ΔΙΦΘΟΡΟΦΩΣΦΟΡΙΚΟ ΟΞΥ, ΑΝΥΔΡΟ
1769	ΔΙΦΑΙΝΥΛΟΔΙΧΛΩΡΟΣΙΛΑΝΙΟ	8	C3	II	8		LQ22	E2	P010		MP15	T10	TP2 TP7	L4BN		AT	2 (E)					X80	1769	ΔΙΦΑΙΝΥΛΟΔΙΧΛΩΡΟΣΙΛΑΝΙΟ
1770	ΒΡΩΜΙΟΥΧΟ ΔΙΦΑΙΝΥΛΟΜΕΘΥΛΙΟ	8	C10	II	8		LQ23	E2	P002 IBC08	B4	MP10	T3	TP33	SCAN L4BN		AT	2 (E)	V11				80	1770	ΒΡΩΜΙΟΥΧΟ ΔΙΦΑΙΝΥΛΟΜΕΘΥΛΙΟ
1771	ΔΩΔΕΚΥΛΟΤΡΙΧΛΩΡΟΣΙΛΑΝΙΟ	8	C3	II	8		LQ22	E2	P010		MP15	T10	TP2 TP7	L4BN		AT	2 (E)					X80	1771	ΔΩΔΕΚΥΛΟΤΡΙΧΛΩΡΟΣΙΛΑΝΙΟ
1773	ΤΡΙΧΛΩΡΙΟΥΧΟΣ ΣΙΔΗΡΟΣ, ΑΝΥΔΡΟΣ	8	C2	III	8	590	LQ24	E1	P002 IBC08 LP02 R001	B3	MP10	T1	TP33	SGAV		AT	3 (E)		VV9			80	1773	ΤΡΙΧΛΩΡΙΟΥΧΟΣ ΣΙΔΗΡΟΣ, ΑΝΥΔΡΟΣ
1774	ΓΟΜΩΣΕΙΣ ΠΥΡΟΣΒΕΣΤΗΡΩΝ, διαβρωτικό υγρό	8	C11	II	8		LQ22	E0	P001	PP4							2 (E)						1774	ΓΟΜΩΣΕΙΣ ΠΥΡΟΣΒΕΣΤΗΡΩΝ, διαβρωτικό υγρό
1775	ΦΘΟΡΟΒΟΡΙΚΟ ΟΞΥ	8	C1	II	8		LQ22	E2	P001 IBC02		MP15	T7	TP2	L4BN		AT	2 (E)					80	1775	ΦΘΟΡΟΒΟΡΙΚΟ ΟΞΥ
1776	ΦΘΟΡΟΦΩΣΦΟΡΙΚΟ ΟΞΥ, ΑΝΥΔΡΟ	8	C1	II	8		LQ22	E2	P001 IBC02		MP15	T8	TP2	L4BN		AT	2 (E)					80	1776	ΦΘΟΡΟΦΩΣΦΟΡΙΚΟ ΟΞΥ, ΑΝΥΔΡΟ
1777	ΦΘΟΡΟΣΟΥΛΦΟΝΙΚΟ ΟΞΥ	8	C1	I	8		LQ0	E0	P001		MP8 MP17	T10	TP2	L10BH		AT	1 (E)				S20	88	1777	ΦΘΟΡΟΣΟΥΛΦΟΝΙΚΟ ΟΞΥ
1778	ΦΘΟΡΟΠΥΡΙΤΙΚΟ ΟΞΥ	8	C1	II	8		LQ22	E2	P001 IBC02		MP15	T8	TP2	L4BN		AT	2 (E)					80	1778	ΦΘΟΡΟΠΥΡΙΤΙΚΟ ΟΞΥ
1779	ΜΥΡΜΗΚΙΚΟ ΟΞΥ, με περισσότερο από 85% οξύ κατά βάρος	8	CF1	II	8 +3		LQ22	E2	P001 IBC02		MP15	T7	TP2	L4BN		FL	2 (D/E)				S2	83	1779	ΜΥΡΜΗΚΙΚΟ ΟΞΥ, με περισσότερο από 85% οξύ κατά βάρος
1780	ΦΟΥΜΑΡΥΛΟΧΛΩΡΙΔΙΟ	8	C3	II	8		LQ22		P001 IBC02		MP15	T7	TP2	L4BN		AT	2 (E)					80	1780	ΦΟΥΜΑΡΥΛΟΧΛΩΡΙΔΙΟ
1781	ΔΕΚΑΕΞΥΛΟΤΡΙΧΛΩΡΟΣΙΛΑΝΙΟ	8	C3	II	8		LQ22	E2	P010		MP15	T10	TP2 TP7	L4BN		AT	2 (E)					X80	1781	ΔΕΚΑΕΞΥΛΟΤΡΙΧΛΩΡΟΣΙΛΑΝΙΟ
1782	ΕΞΑΦΘΟΡΟΦΩΣΦΟΡΙΚΟ ΟΞΥ	8	C1	II	8		LQ22	E2	P001 IBC02		MP15	T8	TP2	L4BN		AT	2 (E)					80	1782	ΕΞΑΦΘΟΡΟΦΩΣΦΟΡΙΚΟ ΟΞΥ
1783	ΔΙΑΛΥΜΑ ΕΞΑΜΕΘΥΛΕΝΟΔΙΑΜΙΝΗΣ	8	C7	II	8		LQ22	E2	P001 IBC02		MP15	T7	TP2	L4BN		AT	2 (E)					80	1783	ΔΙΑΛΥΜΑ ΕΞΑΜΕΘΥΛΕΝΟΔΙΑΜΙΝΗΣ

UN Αριθμ.	Όνομα και περιγραφή	Κλάση	Κωδικός Ταξινόμησης	Ομάδα Συσκευασίας	Ετικέτα	Ειδικές διατάξεις	Περιορισμένες και εξαιρούμενες ποσότητες		Συσκευασία			Φορητές δεξαμενές και εμπορευματοκιβώτια χύδην		ADR δεξαμενή		Όχημα για μεταφορά δεξαμενής	Κατηγορία μεταφοράς (Κωδικός περιορισμού για σήραγγες)	Ειδικές διατάξεις για μεταφορά				Αριθμ. Αναγνώρισης κινδύνου	UN Αριθμ.	Όνομα και περιγραφή
									Οδηγίες συσκευασίας	Ειδικές διατάξεις συσκευασίας	Διατάξεις μικτής συσκευασίας	Οδηγίες	Ειδικές διατάξεις	Κώδικας δεξαμενής	Ειδικές διατάξεις			Κόλα	Χάμα	Φόρτωση, εκφόρτωση και χειρισμός	Διαδικασία			
	3.1.2	2.2	2.2	2.1.1.3	5.2.2	3.3	3.4.6 / 3.5.1.2		4.1.4	4.1.4	4.1.10	4.2.5.2 7.3.2	4.2.5.3	4.3	4.3.5, 6.8.4	9.1.1.2	1.1.3.6 8.6	7.2.4	7.3.3	7.5.11	8.5	5.3.2.3		3.1.2
(1)	(2)	(3a)	(3b)	(4)	(5)	(6)	(7a)	(7b)	(8)	(9a)	(9b)	(10)	(11)	(12)	(13)	(14)	(15)	(16)	(17)	(18)	(19)	(20)	(1)	(2)
1783	ΔΙΑΛΥΜΑ ΕΞΑΜΕΘΥΛΕΝΟΔΙΑΜΙΝΗΣ	8	C7	III	8		LQ7	E1	P001 IBC03 LP01 R001		MP19	T4	TP1	L4BN		AT	3 (E)					80	1783	ΔΙΑΛΥΜΑ ΕΞΑΜΕΘΥΛΕΝΟΔΙΑΜΙΝΗΣ
1784	ΕΞΥΛΟΤΡΙΧΛΩΡΟΣΙΛΑΝΙΟ	8	C3	II	8		LQ22	E2	P010		MP15	T10	TP2 TP7	L4BN		AT	2 (E)					X80	1784	ΕΞΥΛΟΤΡΙΧΛΩΡΟΣΙΛΑΝΙΟ
1786	ΜΕΙΓΜΑ ΥΔΡΟΦΘΟΡΙΚΟΥ ΟΞΕΟΣ ΚΑΙ ΦΩΣΦΟΡΙΚΟΥ ΟΞΕΟΣ	8	CT1	I	8 +6.1		LQ0	E0	P001		MP8 MP17	T10	TP2	L10DH	TU14 TE21	AT	1 (C/D)			CV13 CV28	S14	886	1786	ΜΕΙΓΜΑ ΥΔΡΟΦΘΟΡΙΚΟΥ ΟΞΕΟΣ ΚΑΙ ΦΩΣΦΟΡΙΚΟΥ ΟΞΕΟΣ
1787	ΥΔΡΟΪΩΔΙΚΟ ΟΞΥ	8	C1	II	8		LQ22	E2	P001 IBC02		MP15	T7	TP2	L4BN		AT	2 (E)					80	1787	ΥΔΡΟΪΩΔΙΚΟ ΟΞΥ
1787	ΥΔΡΟΪΩΔΙΚΟ ΟΞΥ	8	C1	III	8		LQ7	E1	P001 IBC03 LP01 R001		MP19	T4	TP1	L4BN		AT	3 (E)					80	1787	ΥΔΡΟΪΩΔΙΚΟ ΟΞΥ
1788	ΥΔΡΟΒΡΩΜΙΚΟ ΟΞΥ	8	C1	II	8	519	LQ22	E2	P001 IBC02		MP15	T7	TP2	L4BN		AT	2 (E)					80	1788	ΥΔΡΟΒΡΩΜΙΚΟ ΟΞΥ
1788	ΥΔΡΟΒΡΩΜΙΚΟ ΟΞΥ	8	C1	III	8	519	LQ7	E1	P001 IBC03 LP01 R001		MP19	T4	TP1	L4BN		AT	3 (E)					80	1788	ΥΔΡΟΒΡΩΜΙΚΟ ΟΞΥ
1789	ΥΔΡΟΧΛΩΡΙΚΟ ΟΞΥ	8	C1	II	8	520	LQ22	E2	P001 IBC02		MP15	T8	TP2	L4BN		AT	2 (E)					80	1789	ΥΔΡΟΧΛΩΡΙΚΟ ΟΞΥ
1789	ΥΔΡΟΧΛΩΡΙΚΟ ΟΞΥ	8	C1	III	8	520	LQ7	E1	P001 IBC03 LP01 R001		MP19	T4	TP1	L4BN		AT	3 (E)					80	1789	ΥΔΡΟΧΛΩΡΙΚΟ ΟΞΥ
1790	ΥΔΡΟΦΘΟΡΙΚΟ ΟΞΥ με περισσότερο από 85% υδροφθορικό οξύ	8	CT1	I	8 +6.1	6401	LQ0	E0	P802		MP2	T10	TP2	L21DH(+)	TU14 TU34 TC1 TE21 TM3 TA4 TT9	AT	1 (C/D)			CV13 CV28	S17	886	1790	ΥΔΡΟΦΘΟΡΙΚΟ ΟΞΥ με περισσότερο από 85% υδροφθορικό οξύ
1790	ΥΔΡΟΦΘΟΡΙΚΟ ΟΞΥ με περισσότερο από 60% αλλά όχι περισσότερο από 85% υδροφθορικό οξύ	8	CT1	I	8 +6.1	640J	LQ0	E0	P001	PP81	MP8 MP17	T10	TP2	L10DH	TU14 TE21	AT	1 (C/D)			CV13 CV28	S14	886	1790	ΥΔΡΟΦΘΟΡΙΚΟ ΟΞΥ με περισσότερο από 60% αλλά όχι περισσότερο από 85% υδροφθορικό οξύ
1790	ΥΔΡΟΦΘΟΡΙΚΟ ΟΞΥ με όχι περισσότερο από 60% υδροφθορικό οξύ	8	CT1	II	8 +6.1		LQ22	E2	P001 IBC02		MP15	T8	TP2	L4DH	TU14 TE21	AT	2 (E)			CV13 CV28	S14	86	1790	ΥΔΡΟΦΘΟΡΙΚΟ ΟΞΥ με όχι περισσότερο από 60% υδροφθορικό οξύ
1791	ΥΠΟΧΛΩΡΙΩΔΕΣ ΔΙΑΛΥΜΑ	8	C9	II	8	521	LQ22	E2	P001 IBC02	PP10 B5	MP15	T7	TP2 TP24	L4BV(+)	TE11	AT	2 (E)					80	1791	ΥΠΟΧΛΩΡΙΩΔΕΣ ΔΙΑΛΥΜΑ
1791	ΥΠΟΧΛΩΡΙΩΔΕΣ ΔΙΑΛΥΜΑ	8	C9	III	8	521	LQ7	E1	P001 IBC02 LP01 R001	B5	MP19	T4	TP2 TP24	L4BV(+)	TE11	AT	3 (E)					80	1791	ΥΠΟΧΛΩΡΙΩΔΕΣ ΔΙΑΛΥΜΑ
1792	ΜΟΝΟΧΛΩΡΙΟΥΧΟ ΙΩΔΙΟ	8	C1	II	8		LQ22	E2	P001 IBC02		MP15	T7	TP2	L4BN		AT	2 (E)					80	1792	ΜΟΝΟΧΛΩΡΙΟΥΧΟ ΙΩΔΙΟ
1793	ΟΞΙΝΟ ΦΩΣΦΟΡΙΚΟ ΙΣΟΠΡΟΠΥΛΙΟ	8	C3	III	8		LQ7	E1	P001 IBC02 LP01 R001		MP19	T4	TP1	L4BN		AT	3 (E)					80	1793	ΟΞΙΝΟ ΦΩΣΦΟΡΙΚΟ ΙΣΟΠΡΟΠΥΛΙΟ
1794	ΘΕΙΙΚΟΣ ΜΟΛΥΒΔΟΣ με περισσότερο από 3% ελεύθερο οξύ	8	C2	II	8	591	LQ23	E2	P002 IBC08	B4	MP10	T3	TP33	SCAN		AT	2 (E)	V11	VV9			80	1794	ΘΕΙΙΚΟΣ ΜΟΛΥΒΔΟΣ με περισσότερο από 3% ελεύθερο οξύ
1796	ΜΕΙΓΜΑ ΟΞΕΟΣ ΝΙΤΡΩΣΕΩΣ με περισσότερο από 50% νιτρικό οξύ	8	CO1	I	8 +5.1		LQ0	E0	P001		MP8 MP17	T10	TP2	L10BH	TC6TT1	AT	1 (E)			CV24	S20	885	1796	ΜΕΙΓΜΑ ΟΞΕΟΣ ΝΙΤΡΩΣΕΩΣ με περισσότερο από 50% νιτρικό οξύ
1796	ΜΕΙΓΜΑ ΟΞΕΟΣ ΝΙΤΡΩΣΕΩΣ με όχι περισσότερο από 50% νιτρικό οξύ	8	C1	II	8		LQ22	E2	P001 IBC02		MP15	T8	TP2	L4BN		AT	2 (E)				S14	80	1796	ΜΕΙΓΜΑ ΟΞΕΟΣ ΝΙΤΡΩΣΕΩΣ με όχι περισσότερο από 50% νιτρικό οξύ
1798	ΝΙΤΡΟΥΔΡΟΧΛΩΡΙΚΟ ΟΞΥ	8	COT	ΑΠΑΓΟΡΕΥΕΤΑΙ Η ΜΕΤΑΦΟΡΑ										ΑΠΑΓΟΡΕΥΕΤΑΙ Η ΜΕΤΑΦΟΡΑ									1798	ΝΙΤΡΟΥΔΡΟΧΛΩΡΙΚΟ ΟΞΥ
1799	ΕΝΝΕΑΝΥΛΟΤΡΙΧΛΩΡΟΣΙΛΑΝΙΟ	8	C3	II	8		LQ22	E2	P010		MP15	T10	TP2 TP7	L4BN		AT	2 (E)					X80	1799	ΕΝΝΕΑΝΥΛΟΤΡΙΧΛΩΡΟΣΙΛΑΝΙΟ
1800	ΔΕΚΑΟΚΤΥΛΟΤΡΙΧΛΩΡΟΣΙΛΑΝΙΟ	8	C3	II	8		LQ22	E2	P010		MP15	T10	TP2 TP7	L4BN		AT	2 (E)					X80	1800	ΔΕΚΑΟΚΤΥΛΟΤΡΙΧΛΩΡΟΣΙΛΑΝΙΟ
1801	ΟΚΤΥΛΟΤΡΙΧΛΩΡΟΣΙΛΑΝΙΟ	8	C3	II	8		LQ22	E2	P010		MP15	T10	TP2 TP7	L4BN		AT	2 (E)					X80	1801	ΟΚΤΥΛΟΤΡΙΧΛΩΡΟΣΙΛΑΝΙΟ
1802	ΥΠΕΡΧΛΩΡΙΚΟ ΟΞΥ με όχι περισσότερο από 50% οξύ, κατά βάρος	8	CO1	II	8 +5.1	522	LQ22	E2	P001 IBC02		MP3	T7	TP2	L4BN		AT	2 (E)			CV24		85	1802	ΥΠΕΡΧΛΩΡΙΚΟ ΟΞΥ με όχι περισσότερο από 50% οξύ, κατά βάρος
1803	ΦΑΙΝΟΛΟΣΟΥΛΦΟΝΙΚΟ ΟΞΥ, ΥΓΡΟ	8	C3	II	8		LQ22	E2	P001 IBC02		MP15	T7	TP2	L4BN		AT	2 (E)					80	1803	ΦΑΙΝΟΛΟΣΟΥΛΦΟΝΙΚΟ ΟΞΥ, ΥΓΡΟ
1804	ΦΑΙΝΥΛΟΤΡΙΧΛΩΡΟΣΙΛΑΝΙΟ	8	C3	II	8		LQ22	E2	P010		MP15	T10	TP2 TP7	L4BN		AT	2 (E)					X80	1804	ΦΑΙΝΥΛΟΤΡΙΧΛΩΡΟΣΙΛΑΝΙΟ

UN Αριθμ.	Όνομα και περιγραφή	Κλάση	Κωδι-κός Ταξινό-μησης	Ομάδα Συσκευασί ας	Επι-κέτα	Ειδικές διατάξεις	Περιορισμένες και εξαιρούμενες ποσότητες		Συσκευασία			Φορητές δεξαμενές και εμπορευματοκιβώτια χύδην		ADR δεξαμενή		Όχημα για μεταφορά δεξαμενής	Κατηγορία μεταφοράς (Κωδικός περιορισμού για σήραγγες)	Ειδικές διατάξεις για μεταφορά				Αριθμ. Αναγνώρισης κινδύνου	UN Αριθμ.	Όνομα και περιγραφή
									Οδηγίες συσκευασίας	Ειδικές διατάξεις συσκευασίας	Διατάξεις μικτής συσκευασίας	Οδηγίες	Ειδικές διατάξεις	Κώδικας δεξαμενής	Ειδικές διατάξεις			Κόλα	Χύμα	Φόρτωση, εκφόρτωση και χειρισμός	Διδικασία			
	3.1.2	2.2	2.2	2.1.1.3	5.2.2	3.3	3.4.6 / 3.5.1.2		4.1.4	4.1.4	4.1.10	4.2.5.2 7.3.2	4.2.5.3	4.3	4.3.5, 6.8.4	9.1.1.2	1.1.3.6 8.6	7.2.4	7.3.3	7.5.11	8.5	5.3.2.3		3.1.2
(1)	(2)	(3a)	(3b)	(4)	(5)	(6)	(7a)	(7b)	(8)	(9a)	(9b)	(10)	(11)	(12)	(13)	(14)	(15)	(16)	(17)	(18)	(19)	(20)	(1)	(2)
1805	ΦΩΣΦΟΡΙΚΟ ΟΞΥ, ΔΙΑΛΥΜΑ	8	C1	III	8		LQ7	E1	P001 IBC03 LP01 R001		MP19	T4	TP1	L4BN		AT	3 (E)					80	1805	ΦΩΣΦΟΡΙΚΟ ΟΞΥ, ΔΙΑΛΥΜΑ
1806	ΠΕΝΤΑΧΛΩΡΙΟΥΧΟΣ ΦΩΣΦΟΡΟΣ	8	C2	II	8		LQ23	E2	P002 IBC08	B4	MP10	T3	TP33	SCAN		AT	2 (E)	V11				80	1806	ΠΕΝΤΑΧΛΩΡΙΟΥΧΟΣ ΦΩΣΦΟΡΟΣ
1807	ΠΕΝΤΟΞΕΙΔΙΟ ΤΟΥ ΦΩΣΦΟΡΟΥ	8	C2	II	8		LQ23	E2	P002 IBC08	B4	MP10	T3	TP33	SCAN		AT	2 (E)	V11				80	1807	ΠΕΝΤΟΞΕΙΔΙΟ ΤΟΥ ΦΩΣΦΟΡΟΥ
1808	ΤΡΙΒΡΩΜΙΟΥΧΟΣ ΦΩΣΦΟΡΟΣ	8	C1	II	8		LQ22	E2	P001 IBC02		MP15	T7	TP2	L4BN		AT	2 (E)					X80	1808	ΤΡΙΒΡΩΜΙΟΥΧΟΣ ΦΩΣΦΟΡΟΣ
1809	ΤΡΙΧΛΩΡΙΟΥΧΟΣ ΦΩΣΦΟΡΟΣ	6.1	TC3	I	6.1 +8		LQ0	E5	P001		MP8 MP17	T20	TP2 TP35	L10CH	TU14TU15 TE19TE21	AT	1 (C/E)			CV1 CV13 CV28	S9 S14	668	1809	ΤΡΙΧΛΩΡΙΟΥΧΟΣ ΦΩΣΦΟΡΟΣ
1810	ΟΞΥΧΛΩΡΙΟΥΧΟΣ ΦΩΣΦΟΡΟΣ	8	C1	II	8		LQ22	E2	P001		MP15	T7	TP2	L4BN		AT	2 (E)					X80	1810	ΟΞΥΧΛΩΡΙΟΥΧΟΣ ΦΩΣΦΟΡΟΣ
1811	ΥΔΡΟΔΙΦΘΟΡΙΟΥΧΟ ΚΑΛΙΟ, ΣΤΕΡΕΟ	8	CT2	II	8 +6.1		LQ23	E2	P002 IBC08	B4	MP10	T3	TP33	SCAN		AT	2 (E)	V11		CV13 CV28		86	1811	ΥΔΡΟΔΙΦΘΟΡΙΟΥΧΟ ΚΑΛΙΟ, ΣΤΕΡΕΟ
1812	ΦΘΟΡΙΟΥΧΟ ΚΑΛΙΟ, ΣΤΕΡΕΟ	6.1	T5	III	6.1		LQ9	E1	P002 IBC08 LP02 R001	B3	MP10	T1	TP33	SGAH	TU15 TE19	AT	2 (E)		VV9	CV13 CV28	S9	60	1812	ΦΘΟΡΙΟΥΧΟ ΚΑΛΙΟ, ΣΤΕΡΕΟ
1813	ΥΔΡΟΞΕΙΔΙΟ ΤΟΥ ΚΑΛΙΟΥ, ΣΤΕΡΕΟ	8	C6	II	8		LQ23	E2	P002 IBC08	B4	MP10	T3	TP33	SCAN		AT	2 (E)	V11				80	1813	ΥΔΡΟΞΕΙΔΙΟ ΤΟΥ ΚΑΛΙΟΥ, ΣΤΕΡΕΟ
1814	ΔΙΑΛΥΜΑ ΥΔΡΟΞΕΙΔΙΟΥ ΤΟΥ ΚΑΛΙΟΥ	8	C5	II	8		LQ22	E2	P001 IBC02		MP15	T7	TP2	L4BN		AT	2 (E)					80	1814	ΔΙΑΛΥΜΑ ΥΔΡΟΞΕΙΔΙΟΥ ΤΟΥ ΚΑΛΙΟΥ
1814	ΔΙΑΛΥΜΑ ΥΔΡΟΞΕΙΔΙΟΥ ΤΟΥ ΚΑΛΙΟΥ	8	C5	III	8		LQ7	E1	P001 IBC03 LP01 R001		MP19	T4	TP1	L4BN		AT	3 (E)					80	1814	ΔΙΑΛΥΜΑ ΥΔΡΟΞΕΙΔΙΟΥ ΤΟΥ ΚΑΛΙΟΥ
1815	ΠΡΟΠΙΟΝΥΛΟΧΛΩΡΙΔΙΟ	3	FC	II	3 +8		LQ4	E2	P001 IBC02		MP19	T7	TP1	L4BH		FL	2 (D/E)				S2 S20	338	1815	ΠΡΟΠΙΟΝΥΛΟΧΛΩΡΙΔΙΟ
1816	ΠΡΟΠΥΛΟΤΡΙΧΛΩΡΟΣΙΛΑΝΙΟ	8	CF1	II	8 +3		LQ22	E2	P010		MP15	T10	TP2 TP7	L4BN		FL	2 (D/E)				S2	X83	1816	ΠΡΟΠΥΛΟΤΡΙΧΛΩΡΟΣΙΛΑΝΙΟ
1817	ΠΥΡΟΣΟΥΛΦΟΥΡΥΛΟΧΛΩΡΙΔΙΟ	8	C1	II	8		LQ22	E2	P001 IBC02		MP15	T8	TP2	L4BN		AT	2 (E)					X80	1817	ΠΥΡΟΣΟΥΛΦΟΥΡΥΛΟΧΛΩΡΙΔΙΟ
1818	ΤΕΤΡΑΧΛΩΡΙΟΥΧΟ ΠΥΡΙΤΙΟ	8	C1	II	8		LQ0	E2	P010		MP15	T10	TP2 TP7	L4BN		AT	2 (E)					X80	1818	ΤΕΤΡΑΧΛΩΡΙΟΥΧΟ ΠΥΡΙΤΙΟ
1819	ΔΙΑΛΥΜΑ ΑΡΓΙΛΙΚΟΥ ΝΑΤΡΙΟΥ	8	C5	II	8		LQ22	E2	P001 IBC02		MP15	T7	TP2	L4BN		AT	2 (E)					80	1819	ΔΙΑΛΥΜΑ ΑΡΓΙΛΙΚΟΥ ΝΑΤΡΙΟΥ
1819	ΔΙΑΛΥΜΑ ΑΡΓΙΛΙΚΟΥ ΝΑΤΡΙΟΥ	8	C5	III	8		LQ7	E1	P001 IBC03 LP01 R001		MP19	T4	TP1	L4BN		AT	3 (E)					80	1819	ΔΙΑΛΥΜΑ ΑΡΓΙΛΙΚΟΥ ΝΑΤΡΙΟΥ
1823	ΥΔΡΟΞΕΙΔΙΟ ΤΟΥ ΝΑΤΡΙΟΥ, ΣΤΕΡΕΟ	8	C6	II	8		LQ23	E2	P002 IBC08	B4	MP10	T3	TP33	SCAN		AT	2 (E)	V11				80	1823	ΥΔΡΟΞΕΙΔΙΟ ΤΟΥ ΝΑΤΡΙΟΥ, ΣΤΕΡΕΟ
1824	ΥΔΡΟΞΕΙΔΙΟΥ ΤΟΥ ΝΑΤΡΙΟΥ, ΔΙΑΛΥΜΑ	8	C5	II	8		LQ22	E2	P001 IBC02		MP15	T7	TP2	L4BN		AT	2 (E)					80	1824	ΥΔΡΟΞΕΙΔΙΟΥ ΤΟΥ ΝΑΤΡΙΟΥ, ΔΙΑΛΥΜΑ
1824	ΔΙΑΛΥΜΑ ΥΔΡΟΞΕΙΔΙΟΥ ΤΟΥ ΝΑΤΡΙΟΥ	8	C5	III	8		LQ7	E1	P001 IBC03 LP01 R001		MP19	T4	TP1	L4BN		AT	3 (E)					80	1824	ΔΙΑΛΥΜΑ ΥΔΡΟΞΕΙΔΙΟΥ ΤΟΥ ΝΑΤΡΙΟΥ
1825	ΜΟΝΟΞΕΙΔΙΟ ΤΟΥ ΝΑΤΡΙΟΥ	8	C6	II	8		LQ23	E2	P002 IBC08	B4	MP10	T3	TP33	SCAN		AT	2 (E)	V11				80	1825	ΜΟΝΟΞΕΙΔΙΟ ΤΟΥ ΝΑΤΡΙΟΥ
1826	ΜΕΙΓΜΑ ΟΞΕΟΣ ΝΙΤΡΩΣΕΩΣ, ΧΡΗΣΙΜΟΠΟΙΗΜΕΝΟ με περισσότερο από 50% νιτρικό οξύ	8	CO1	I	8 +5.1	113	LQ0	E0	P001		MP8 MP17	T10	TP2	L10BH		AT	1 (E)			CV24	S14	885	1826	ΜΕΙΓΜΑ ΟΞΕΟΣ ΝΙΤΡΩΣΕΩΣ, ΧΡΗΣΙΜΟΠΟΙΗΜΕΝΟ με περισσότερο από 50% νιτρικό οξύ
1826	ΜΕΙΓΜΑ ΟΞΕΟΣ ΝΙΤΡΩΣΕΩΣ, ΧΡΗΣΙΜΟΠΟΙΗΜΕΝΟ με όχι περισσότερο από 50% νιτρικό οξύ	8	C1	II	8	113	LQ22	E2	P001 IBC02		MP15	T8	TP2	L4BN		AT	2 (E)					80	1826	ΜΕΙΓΜΑ ΟΞΕΟΣ ΝΙΤΡΩΣΕΩΣ, ΧΡΗΣΙΜΟΠΟΙΗΜΕΝΟ με όχι περισσότερο από 50% νιτρικό οξύ
1827	ΧΛΩΡΙΟΥΧΟΣ ΚΑΣΣΙΤΕΡΟΣ, ΑΝΥΔΡΟΣ	8	C1	II	8		LQ22	E2	P001 IBC02		MP15	T7	TP2	L4BN		AT	2 (E)					X80	1827	ΧΛΩΡΙΟΥΧΟΣ ΚΑΣΣΙΤΕΡΟΣ, ΑΝΥΔΡΟΣ
1828	ΘΕΙΟΧΛΩΡΙΔΙΑ	8	C1	I	8		LQ0	E0	P602		MP8 MP17	T20	TP2	L10BH		AT	1 (E)				S20	X88	1828	ΘΕΙΟΧΛΩΡΙΔΙΑ
1829	ΤΡΙΟΞΕΙΔΙΟ ΤΟΥ ΘΕΙΟΥ, ΣΤΑΘΕΡΟΠΟΙΗΜΕΝΟ	8	C1	I	8	623	LQ0	E0	P001		MP8 MP17	T20	TP4 TP25 TP26	L10BH	TU32TE13 TT5TM3	AT	1 (E)				S20	X88	1829	ΤΡΙΟΞΕΙΔΙΟ ΤΟΥ ΘΕΙΟΥ, ΣΤΑΘΕΡΟΠΟΙΗΜΕΝΟ
1830	ΘΕΙΙΚΟ ΟΞΥ, με περισσότερο από 51% οξύ	8	C1	II	8		LQ22	E2	P001 IBC02		MP15	T8	TP2	L4BN		AT	2 (E)					80	1830	ΘΕΙΙΚΟ ΟΞΥ, με περισσότερο από 51% οξύ
1831	ΘΕΙΙΚΟ ΟΞΥ, ΑΤΜΙΖΟΝ	8	CT1	I	8 +6.1		LQ0	E0	P602		MP8 MP17	T20	TP2	L10BH		AT	1 (C/D)			CV13 CV28	S14	X886	1831	ΘΕΙΙΚΟ ΟΞΥ, ΑΤΜΙΖΟΝ
1832	ΘΕΙΙΚΟ ΟΞΥ, ΧΡΗΣΙΜΟΠΟΙΗΜΕΝΟ	8	C1	II	8	113	LQ22	E2	P001 IBC02		MP15	T8	TP2	L4BN		AT	2 (E)					80	1832	ΘΕΙΙΚΟ ΟΞΥ, ΧΡΗΣΙΜΟΠΟΙΗΜΕΝΟ
1833	ΘΕΙΩΔΕΣ ΟΞΥ	8	C1	II	8		LQ22	E2	P001 IBC02		MP15	T7	TP2	L4BN		AT	2 (E)					80	1833	ΘΕΙΩΔΕΣ ΟΞΥ

UN Αριθμ.	Όνομα και περιγραφή	Κλάση	Κωδι-κός Ταξινό-μησης	Ομάδα Συσκευασί ας	Ετι-κέτα	Ειδικές διατάξεις	Περιορισμένες και εξαιρούμενες ποσότητες		Συσκευασία			Φορητές δεξαμενές και εμπορευματοκιβώτια χύδην		ADR δεξαμενή		Όχημα για μεταφορά δεξαμενής	Κατηγορία μεταφοράς (Κωδικός περιορισμού για σήραγγες)	Ειδικές διατάξεις για μεταφορά				Αριθμ. Αναγνώρισης κινδύνου	UN Αριθμ.	Όνομα και περιγραφή
									Οδηγίες συσκευασίας	Ειδικές διατάξεις συσκευασίας	Διατάξεις μικτής συσκευασίας	Οδηγίες	Ειδικές διατάξεις	Κώδικας δεξαμενής	Ειδικές διατάξεις			Κόλα	Χύμα	Φόρτωση, εκφόρτωση και χειρισμός	Διαδικασία			
	3.1.2	2.2	2.2	2.1.1.3	5.2.2	3.3	3.4.6 / 3.5.1.2		4.1.4	4.1.4	4.1.10	4.2.5.2 7.3.2	4.2.5.3	4.3	4.3.5, 6.8.4	9.1.1.2	1.1.3.6 8.6	7.2.4	7.3.3	7.5.11	8.5	5.3.2.3		3.1.2
(1)	(2)	(3a)	(3b)	(4)	(5)	(6)	(7a)	(7b)	(8)	(9a)	(9b)	(10)	(11)	(12)	(13)	(14)	(15)	(16)	(17)	(18)	(19)	(20)	(1)	(2)
1834	ΣΟΥΛΦΟΥΡΥΛΟΧΛΩΡΙΔΙΟ	8	C1	I	8		LQ0	E0	P602		MP8 MP17	T20	TP2	L10BH		AT	1 (E)				S20	X88	1834	ΣΟΥΛΦΟΥΡΥΛΟΧΛΩΡΙΔΙΟ
1835	ΥΔΡΟΞΕΙΔΙΟ ΤΟΥ ΤΕΤΡΑΜΕΘΥΛΑΜΜΩΝΙΟΥ	8	C7	II	8		LQ22	E2	P001 IBC02		MP15	T7	TP2	L4BN		AT	2 (E)					80	1835	ΥΔΡΟΞΕΙΔΙΟ ΤΟΥ ΤΕΤΡΑΜΕΘΥΛΑΜΜΩΝΙΟΥ
1835	ΔΙΑΛΥΜΑ ΥΔΡΟΞΕΙΔΙΟΥ ΤΟΥ ΤΕΤΡΑΜΕΘΥΛΑΜΜΩΝΙΟΥ	8	C7	III	8		LQ7	E1	P001 IBC03 LP01 R001		MP19	T7	TP2	L4BN		AT	3 (E)					80	1835	ΔΙΑΛΥΜΑ ΥΔΡΟΞΕΙΔΙΟΥ ΤΟΥ ΤΕΤΡΑΜΕΘΥΛΑΜΜΩΝΙΟΥ
1836	ΘΕΙΟΝΥΛΟΧΛΩΡΙΔΙΟ	8	C1	I	8		LQ0	E0	P802		MP8 MP17	T10	TP2	L10BH		AT	1 (E)				S20	X88	1836	ΘΕΙΟΝΥΛΟΧΛΩΡΙΔΙΟ
1837	ΘΕΙΟΦΩΣΦΟΡΥΛΟΧΛΩΡΙΔΙΟ	8	C1	II	8		LQ22	E2	P001 IBC02		MP15	T7	TP2	L4BN		AT	2 (E)					X80	1837	ΘΕΙΟΦΩΣΦΟΡΥΛΟΧΛΩΡΙΔΙΟ
1838	ΤΕΤΡΑΧΛΩΡΙΟΥΧΟ ΤΙΤΑΝΙΟ	8	C1	II	8		LQ22	E2	P001 IBC02		MP15	T10	TP2	L4BN		AT	2 (E)					X80	1838	ΤΕΤΡΑΧΛΩΡΙΟΥΧΟ ΤΙΤΑΝΙΟ
1839	ΤΡΙΧΛΩΡΟΞΙΚΟ ΟΞΥ	8	C4	II	8		LQ23	E2	P002 IBC08	B4	MP10	T3	TP33	SCAN L4BN		AT	2 (E)	V11				80	1839	ΤΡΙΧΛΩΡΟΞΙΚΟ ΟΞΥ
1840	ΔΙΑΛΥΜΑ ΧΛΩΡΙΟΥΧΟΥ ΨΕΥΔΑΡΓΥΡΟΥ	8	C1	III	8		LQ7	E1	P001 IBC03 LP01 R001		MP19	T4	TP1	L4BN		AT	3 (E)					80	1840	ΔΙΑΛΥΜΑ ΧΛΩΡΙΟΥΧΟΥ ΨΕΥΔΑΡΓΥΡΟΥ
1841	ΑΚΕΤΑΛΔΕΫΔΙΚΗ ΑΜΜΩΝΙΑ	9	M11	III	9		LQ27	E1	P002 IBC08 LP02 R001	B3B6	MP10	T1	TP33	SGAV		AT	3 (E)		VV3			90	1841	ΑΚΕΤΑΛΔΕΫΔΙΚΗ ΑΜΜΩΝΙΑ
1843	ΔΙΝΙΤΡΟ- Ο-ΚΡΕΖΟΛΙΚΟ ΑΜΜΩΝΙΟ, ΣΤΕΡΕΟ	6.1	T2	II	6.1		LQ18	E4	P002 IBC08	B4	MP10	T3	TP33	SGAH	TU15 TE19	AT	2 (D/E)	V11		CV13 CV28	S9 S19	60	1843	ΔΙΝΙΤΡΟ- Ο-ΚΡΕΖΟΛΙΚΟ ΑΜΜΩΝΙΟ, ΣΤΕΡΕΟ
1845	Διοξείδιο του άνθρακα, στερεό (Ξηρός πάγος)	9	M11	ΔΕΝ ΥΠΟΚΕΙΤΑΙ ΣΤΗΝ ΠΑΡΟΥΣΑ ΣΥΜΦΩΝΙΑ ADR										ΔΕΝ ΥΠΟΚΕΙΤΑΙ ΣΤΗΝ ΠΑΡΟΥΣΑ ΣΥΜΦΩΝΙΑ ADR										1845	Διοξείδιο του άνθρακα, στερεό (Ξηρός πάγος)
1846	ΤΕΤΡΑΧΛΩΡΑΝΘΡΑΚΑΣ	6.1	T1	II	6.1		LQ17	E4	P001 IBC02		MP15	T7	TP2	L4BH	TU15 TE19	AT	2 (D/E)			CV13 CV28	S9 S19	60	1846	ΤΕΤΡΑΧΛΩΡΑΝΘΡΑΚΑΣ
1847	ΘΕΙΟΥΧΟ ΚΑΛΙΟ, ΕΝΥΔΑΤΩΜΕΝΟ με περισσότερο από 30% νερό από κρυστάλλωση	8	C6	II	8	523	LQ23	E2	P002 IBC08	B4	MP10	T3	TP33	SCAN L4BN		AT	2 (E)	V11				80	1847	ΘΕΙΟΥΧΟ ΚΑΛΙΟ, ΕΝΥΔΑΤΩΜΕΝΟ με περισσότερο από 30% νερό από κρυστάλλωση
1848	ΠΡΟΠΙΟΝΙΚΟ ΟΞΥ, με όχι λιγότερο από 10% και λιγότερο από 90% οξύ κατά βάρος	8	C3	III	8		LQ7	E1	P001 IBC03 LP01 R001		MP19	T4	TP1	L4BN		AT	3 (E)					80	1848	ΠΡΟΠΙΟΝΙΚΟ ΟΞΥ, με όχι λιγότερο από 10% και λιγότερο από 90% οξύ κατά βάρος
1849	ΘΕΙΟΥΧΟ ΝΑΤΡΙΟ, ΕΝΥΔΑΤΩΜΕΝΟ με όχι λιγότερο από 30% νερό	8	C6	II	8	523	LQ23	E2	P002 IBC08	B4	MP10	T3	TP33	SCAN L4BN		AT	2 (E)	V11				80	1849	ΘΕΙΟΥΧΟ ΝΑΤΡΙΟ, ΕΝΥΔΑΤΩΜΕΝΟ με όχι λιγότερο από 30% νερό
1851	ΦΑΡΜΑΚΑ, ΥΓΡΑ, ΤΟΞΙΚΑ, Ε.Α.Ο.	6.1	T1	II	6.1	221 274 601	LQ17	E4	P001		MP15			L4BH	TU15 TE19	AT	2 (D/E)			CV13 CV28	S9 S19	60	1851	ΦΑΡΜΑΚΑ, ΥΓΡΑ, ΤΟΞΙΚΑ, Ε.Α.Ο.
1851	ΦΑΡΜΑΚΑ, ΥΓΡΑ, ΤΟΞΙΚΑ, Ε.Α.Ο.	6.1	T1	III	6.1	221 274 601	LQ7	E1	P001 LP01 R001		MP19			L4BH	TU15 TE19	AT	2 (E)			CV13 CV28	S9	60	1851	ΦΑΡΜΑΚΑ, ΥΓΡΑ, ΤΟΞΙΚΑ, Ε.Α.Ο.
1854	ΚΡΑΜΑΤΑ ΒΑΡΙΟΥ, ΑΥΤΟΑΝΑΦΛΕΞΙΜΑ	4.2	S4	I	4.2		LQ0	E0	P404		MP13	T21	TP7 TP33			AT	0 (B/E)	V1			S20	43	1854	ΚΡΑΜΑΤΑ ΒΑΡΙΟΥ, ΑΥΤΟΑΝΑΦΛΕΞΙΜΑ
1855	ΑΣΒΕΣΤΙΟ, ΑΥΤΟΑΝΑΦΛΕΞΙΜΟ ή ΚΡΑΜΑΤΑ ΑΣΒΕΣΤΙΟΥ, ΑΥΤΟΑΝΑΦΛΕΞΙΜΑ	4.2	S4	I	4.2		LQ0	E0	P404		MP13						0 (E)	V1			S20		1855	ΑΣΒΕΣΤΙΟ, ΑΥΤΟΑΝΑΦΛΕΞΙΜΟ ή ΚΡΑΜΑΤΑ ΑΣΒΕΣΤΙΟΥ, ΑΥΤΟΑΝΑΦΛΕΞΙΜΑ
1856	Κουρέλια, ελαιώδη	4.2	S2	ΔΕΝ ΥΠΟΚΕΙΤΑΙ ΣΤΗΝ ΠΑΡΟΥΣΑ ΣΥΜΦΩΝΙΑ ADR										ΔΕΝ ΥΠΟΚΕΙΤΑΙ ΣΤΗΝ ΠΑΡΟΥΣΑ ΣΥΜΦΩΝΙΑ ADR										1856	Κουρέλια, ελαιώδη
1857	Υφάσματα άχρηστα, νωπά	4.2	S2	ΔΕΝ ΥΠΟΚΕΙΤΑΙ ΣΤΗΝ ΠΑΡΟΥΣΑ ΣΥΜΦΩΝΙΑ ADR													ΔΕΝ ΥΠΟΚΕΙΤΑΙ ΣΤΗΝ ΠΑΡΟΥΣΑ ΣΥΜΦΩΝΙΑ ADR							1857	Υφάσματα άχρηστα, νωπά
1858	ΕΞΑΦΘΟΡΟΠΡΟΠΥΛΕΝΙΟ (ΨΥΚΤΙΚΟ ΑΕΡΙΟ R 1216)	2	2A		2.2		LQ1	E1	P200		MP9	(M) T50		PxBN(M)		AT	3 (C/E)			CV9 CV10 CV36		20	1858	ΕΞΑΦΘΟΡΟΠΡΟΠΥΛΕΝΙΟ (ΨΥΚΤΙΚΟ ΑΕΡΙΟ R 1216)
1859	ΤΕΤΡΑΦΘΟΡΙΟΥΧΟ ΠΥΡΙΤΙΟ	2	2TC		2.3 +8		LQ0		P200		MP9	(M)		PxBH(M)		AT	1 (C/D)			CV9 CV10 CV36	S14	268	1859	ΤΕΤΡΑΦΘΟΡΙΟΥΧΟ ΠΥΡΙΤΙΟ
1860	ΒΙΝΥΛΟΦΘΟΡΙΔΙΟ, ΣΤΑΘΕΡΟΠΟΙΗΜΕΝΟ	2	2F		2.1		LQ0	E0	P200		MP9	(M)		PxBN(M)		FL	2 (B/D)			CV9 CV10 CV36	S2 S20	239	1860	ΒΙΝΥΛΟΦΘΟΡΙΔΙΟ, ΣΤΑΘΕΡΟΠΟΙΗΜΕΝΟ
1862	ΚΡΟΤΟΝΙΚΟΣ ΑΙΘΥΛΕΣΤΕΡΑΣ	3	F1	II	3		LQ4	E2	P001 IBC02 R001		MP19	T4	TP2	LGBF		FL	2 (D/E)				S2 S20	33	1862	ΚΡΟΤΟΝΙΚΟΣ ΑΙΘΥΛΕΣΤΕΡΑΣ
1863	ΚΑΥΣΙΜΑ ΑΕΡΟΠΛΟΙΑΣ, ΣΤΡΟΒΙΛΟΜΗΧΑΝΩΝ	3	F1	I	3		LQ3	E3	P001		MP7 MP17	T11	TP1 TP8 TP28	L4BN		FL	1 (D/E)				S2 S20	33	1863	ΚΑΥΣΙΜΑ ΑΕΡΟΠΛΟΙΑΣ, ΣΤΡΟΒΙΛΟΜΗΧΑΝΩΝ
1863	ΚΑΥΣΙΜΑ ΑΕΡΟΠΛΟΙΑΣ, ΣΤΡΟΒΙΛΟΜΗΧΑΝΩΝ (τάση ατμών στους 50°C υψηλότερη από 110kPa)	3	F1	II	3	640C	LQ4	E2	P001		MP19	T4	TP1 TP8	L1.5BN		FL	2 (D/E)				S2 S20	33	1863	ΚΑΥΣΙΜΑ ΑΕΡΟΠΛΟΙΑΣ, ΣΤΡΟΒΙΛΟΜΗΧΑΝΩΝ (τάση ατμών στους 50°C υψηλότερη από 110kPa)

UN Αριθμ.	Όνομα και περιγραφή	Κλάση	Κωδι-κός Ταξινό-μησης	Ομάδα Συσκευασίας	Ετι-κέτα	Ειδικές διατάξεις	Περιορισμένες και εξαιρούμενες ποσότητες		Συσκευασία			Φορητές δεξαμενές και εμπορευματοκιβώτια χύδην		ADR δεξαμενή		Όχημα για μεταφορά δεξαμενής	Κατηγορία μεταφοράς (Κωδικός περιορισμού για σήραγγες)	Ειδικές διατάξεις για μεταφορά				Αριθμ. Αναγνώρισης κινδύνου	UN Αριθμ.	Όνομα και περιγραφή
									Οδηγίες συσκευασίας	Ειδικές διατάξεις συσκευασίας	Διατάξεις μικτής συσκευασίας	Οδηγίες	Ειδικές διατάξεις	Κώδικας δεξαμενής	Ειδικές διατάξεις			Κόλα	Χύμα	Φόρτωση, εκφόρτιση και χειρισμός	Διαδικασία			
	3.1.2	2.2	2.2	2.1.1.3	5.2.2	3.3	3.4.6 / 3.5.1.2		4.1.4	4.1.4	4.1.10	4.2.5.2 7.3.2	4.2.5.3	4.3	4.3.5, 6.8.4	9.1.1.2	1.1.3.6 8.6	7.2.4	7.3.3	7.5.11	8.5	5.3.2.3		3.1.2
(1)	(2)	(3a)	(3b)	(4)	(5)	(6)	(7a)	(7b)	(8)	(9a)	(9b)	(10)	(11)	(12)	(13)	(14)	(15)	(16)	(17)	(18)	(19)	(20)	(1)	(2)
1863	ΚΑΥΣΙΜΑ ΑΕΡΟΠΛΟΙΑΣ, ΣΤΡΟΒΙΛΟΜΗΧΑΝΩΝ (τάση ατμών στους 50°C όχι υψηλότερη από 110kPa)	3	F1	II	3	640D	LQ4	E2	P001 IBC02 R001		MP19	T4	TP1 TP8	LGBF		FL	2 (D/E)				S2 S20	33	1863	ΚΑΥΣΙΜΑ ΑΕΡΟΠΛΟΙΑΣ, ΣΤΡΟΒΙΛΟΜΗΧΑΝΩΝ (τάση ατμών στους 50°C όχι υψηλότερη από 110kPa)
1863	ΚΑΥΣΙΜΑ ΑΕΡΟΠΛΟΙΑΣ, ΣΤΡΟΒΙΛΟΜΗΧΑΝΩΝ	3	F1	III	3		LQ7	E1	P001 IBC03 LP01 R001		MP19	T2	TP1	LGBF		FL	3 (E)				S2	30	1863	ΚΑΥΣΙΜΑ ΑΕΡΟΠΛΟΙΑΣ, ΣΤΡΟΒΙΛΟΜΗΧΑΝΩΝ
1865	ΝΙΤΡΙΚΟΣ n-ΠΡΟΠΥΛΕΣΤΕΡΑΣ	3	F1	II	3		LQ4	E2	P001 IBC02 R001	B7	MP19						2 (E)				S2 S20		1865	ΝΙΤΡΙΚΟΣ n-ΠΡΟΠΥΛΕΣΤΕΡΑΣ
1866	ΔΙΑΛΥΜΑ ΡΗΤΙΝΗΣ, εύφλεκτο	3	F1	I	3		LQ3	E3	P001		MP7 MP17	T11	TP1 TP8 TP28	L4BN		FL	1 (D/E)				S2 S20	33	1866	ΔΙΑΛΥΜΑ ΡΗΤΙΝΗΣ, εύφλεκτο
1866	ΔΙΑΛΥΜΑ ΡΗΤΙΝΗΣ, εύφλεκτο (τάση ατμών στους 50°C υψηλότερη από 110kPa)	3	F1	II	3	640C	LQ6	E2	P001	PP1	MP19	T4	TP1 TP8	L1.5BN		FL	2 (D/E)				S2 S20	33	1866	ΔΙΑΛΥΜΑ ΡΗΤΙΝΗΣ, εύφλεκτο (τάση ατμών στους 50°C υψηλότερη από 110kPa)
1866	ΔΙΑΛΥΜΑ ΡΗΤΙΝΗΣ, εύφλεκτο (τάση ατμών στους 50°C όχι υψηλότερη από 110kPa)	3	F1	II	3	640D	LQ6	E2	P001 IBC02 R001	PP1	MP19	T4	TP1 TP8	LGBF		FL	2 (D/E)				S2 S20	33	1866	ΔΙΑΛΥΜΑ ΡΗΤΙΝΗΣ, εύφλεκτο (τάση ατμών στους 50°C όχι υψηλότερη από 110kPa)
1866	ΔΙΑΛΥΜΑ ΡΗΤΙΝΗΣ, εύφλεκτο	3	F1	III	3	640E	LQ7	E1	P001 IBC03 LP01 R001	PP1	MP19	T2	TP1	LGBF		FL	3 (E)				S2	30	1866	ΔΙΑΛΥΜΑ ΡΗΤΙΝΗΣ, εύφλεκτο
1866	ΔΙΑΛΥΜΑ ΡΗΤΙΝΗΣ, εύφλεκτο (με σημείο ανάφλεξης χαμηλότερο από 23° και ιξώδες σύμφωνα με την 2.2.3.1.4) (σημείο βρασμού όχι υψηλότερο από 35°C)	3	F1	III	3	640F	LQ7	E1	P001 LP01 R001	PP1	MP19	T2	TP1	L4BN		FL	3 (E)				S2	33	1866	ΔΙΑΛΥΜΑ ΡΗΤΙΝΗΣ, εύφλεκτο (με σημείο ανάφλεξης χαμηλότερο από 23° και ιξώδες σύμφωνα με την 2.2.3.1.4) (σημείο βρασμού όχι υψηλότερο από 35°C)
1866	ΔΙΑΛΥΜΑ ΡΗΤΙΝΗΣ, εύφλεκτο (με σημείο ανάφλεξης χαμηλότερο από 23° και ιξώδες σύμφωνα με την 2.2.3.1.4) (τάση ατμών στους 50°C υψηλότερη από 110kPa, σημείο βρασμού υψηλότερο από 35°C)	3	F1	III	3	640G	LQ7	E1	P001 LP01 R001	PP1	MP19	T2	TP1	L1.5BN		FL	3 (E)				S2	33	1866	ΔΙΑΛΥΜΑ ΡΗΤΙΝΗΣ, εύφλεκτο (με σημείο ανάφλεξης χαμηλότερο από 23° και ιξώδες σύμφωνα με την 2.2.3.1.4) (τάση ατμών στους 50°C υψηλότερη από 110kPa, σημείο βρασμού υψηλότερο από 35°C)
1866	ΔΙΑΛΥΜΑ ΡΗΤΙΝΗΣ, εύφλεκτο (με σημείο ανάφλεξης χαμηλότερο από 23° και ιξώδες σύμφωνα με την 2.2.3.1.4) (τάση ατμών στους 50°C όχι υψηλότερη από 110kPa)	3	F1	III	3	640H	LQ7	E1	P001 IBC02 LP01 R001	PP1	MP19	T2	TP1	LGBF		FL	3 (E)				S2	33	1866	ΔΙΑΛΥΜΑ ΡΗΤΙΝΗΣ, εύφλεκτο (με σημείο ανάφλεξης χαμηλότερο από 23° και ιξώδες σύμφωνα με την 2.2.3.1.4) (τάση ατμών στους 50°C όχι υψηλότερη από 110kPa)
1868	ΔΕΚΑΒΟΡΑΝΙΟ	4.1	FT2	II	4.1 +6.1		LQ0	E2	P002 IBC06		MP10	T3	TP33	SCAN		AT	2 (E)	V11 V12		CV28		46	1868	ΔΕΚΑΒΟΡΑΝΙΟ
1869	ΜΑΓΝΗΣΙΟ ή ΚΡΑΜΑΤΑ ΜΑΓΝΗΣΙΟΥ με περισσότερο από 50% μαγνήσιο σε σβώλους, ρινίσματα ή ταινίες	4.1	F3	III	4.1	59	LQ9	E1	P002 IBC08 LP02 R001	B3	MP11	T1	TP33	SGAV		AT	3 (E)		VV1			40	1869	ΜΑΓΝΗΣΙΟ ή ΚΡΑΜΑΤΑ ΜΑΓΝΗΣΙΟΥ με περισσότερο από 50% μαγνήσιο σε σβώλους, ρινίσματα ή ταινίες
1870	ΒΟΡΙΟΫΔΡΙΔΙΟ ΤΟΥ ΚΑΛΙΟΥ	4.3	W2	I	4.3		LQ0	E0	P403		MP2						1 (E)	V1		CV23	S20		1870	ΒΟΡΙΟΫΔΡΙΔΙΟ ΤΟΥ ΚΑΛΙΟΥ
1871	ΥΔΡΙΔΙΟΥ ΤΟΥ ΤΙΤΑΝΙΟΥ	4.1	F3	II	4.1		LQ8	E2	P410 IBC04	PP40	MP11	T3	TP33	SCAN		AT	2 (E)					40	1871	ΥΔΡΙΔΙΟΥ ΤΟΥ ΤΙΤΑΝΙΟΥ
1872	ΔΙΟΞΕΙΔΙΟ ΤΟΥ ΜΟΛΥΒΔΟΥ	5.1	OT2	III	5.1 +6.1		LQ12	E1	P002 IBC08 LP02 R001	B3	MP2	T1	TP33	SCAN	TU3	AT	3 (E)			CV24 CV28		56	1872	ΔΙΟΞΕΙΔΙΟ ΤΟΥ ΜΟΛΥΒΔΟΥ
1873	ΥΠΕΡΧΛΩΡΙΚΟ ΟΞΥ, με περισσότερο από 50% αλλά όχι περισσότερο από 72% οξύ, κατά βάρος	5.1	OC1	I	5.1 +8	60	LQ0	E0	P502	PP28	MP3	T10	TP1	L4DN(+)	TU3TU28	AT	1 (B/E)			CV24	S20	558	1873	ΥΠΕΡΧΛΩΡΙΚΟ ΟΞΥ, με περισσότερο από 50% αλλά όχι περισσότερο από 72% οξύ, κατά βάρος
1884	ΟΞΕΙΔΙΟ ΤΟΥ ΒΑΡΙΟΥ	6.1	T5	III	6.1		LQ9	E1	P002 IBC08 LP02 R001	B3	MP10	T1	TP33	SGAH L4BH	TU15 TE19	AT	2 (E)		VV9	CV13 CV28	S9	60	1884	ΟΞΕΙΔΙΟ ΤΟΥ ΒΑΡΙΟΥ
1885	ΒΕΝΖΙΔΙΝΗ	6.1	T2	II	6.1		LQ18	E4	P002 IBC08	B4	MP10	T3	TP33	SGAH L4BH	TU15 TE19	AT	2 (D/E)	V11		CV13 CV28	S9 S19	60	1885	ΒΕΝΖΙΔΙΝΗ
1886	ΧΛΩΡΙΟΥΧΟ ΒΕΝΖΥΛΙΔΕΝΙΟ	6.1	T1	II	6.1		LQ17	E4	P001 IBC02		MP15	T7	TP2	L4BH	TU15 TE19	AT	2 (D/E)			CV13 CV28	S9 S19	60	1886	ΧΛΩΡΙΟΥΧΟ ΒΕΝΖΥΛΙΔΕΝΙΟ

UN Αριθμ.	Όνομα και περιγραφή	Κλάση	Κωδικός Ταξινόμησης	Ομάδα Συσκευασίας	Ετι-κέτα	Ειδικές διατάξεις	Περιορισμένες και εξαιρούμενες ποσότητες		Συσκευασία			Φορητές δεξαμενές και εμπορευματοκιβώτια χύδην		ADR δεξαμενή		Όχημα για μεταφορά δεξαμενής	Κατηγορία μεταφοράς (Κωδικός περιορισμού για σήραγγες)	Ειδικές διατάξεις για μεταφορά				Αριθμ. Αναγνώρισης κανδένας	UN Αριθμ.	Όνομα και περιγραφή
									Οδηγίες συσκευασίας	Ειδικές διατάξεις συσκευασίας	Διατάξεις μικτής συσκευασίας	Οδηγίες	Ειδικές διατάξεις	Κώδικας δεξαμενής	Ειδικές διατάξεις			Κόλα	Χύμα	Φόρτωση, εκφόρτωση και χειρισμός	Διαδικασία			
	3.1.2	2.2	2.2	2.1.1.3	5.2.2	3.3	3.4.6 / 3.5.1.2		4.1.4	4.1.4	4.1.10	4.2.5.2 7.3.2	4.2.5.3	4.3	4.3.5, 6.8.4	9.1.1.2	1.1.3.6 8.6	7.2.4	7.3.3	7.5.11	8.5	5.3.2.3		3.1.2
(1)	(2)	(3a)	(3b)	(4)	(5)	(6)	(7a)	(7b)	(8)	(9a)	(9b)	(10)	(11)	(12)	(13)	(14)	(15)	(16)	(17)	(18)	(19)	(20)	(1)	(2)
1887	ΒΡΩΜΟΧΛΩΡΟΜΕΘΑΝΙΟ	6.1	T1	III	6.1		LQ7	E1	P001 IBC03 LP01 R001		MP19	T4	TP1	L4BH	TU15 TE19	AT	2 (E)			CV13 CV28	S9	60	1887	ΒΡΩΜΟΧΛΩΡΟΜΕΘΑΝΙΟ
1888	ΧΛΩΡΟΦΟΡΜΙΟ	6.1	T1	III	6.1		LQ7	E1	P001 IBC03 LP01 R001		MP19	T7	TP2	L4BH	TU15 TE19	AT	2 (E)			CV13 CV28	S9	60	1888	ΧΛΩΡΟΦΟΡΜΙΟ
1889	ΒΡΩΜΙΟΥΧΟ ΚΥΑΝΟΓΟΝΟ	6.1	TC2	I	6.1 +8		LQ0	E5	P002		MP18	T6	TP33	S10AH L10CH	TU14TU15 TE19TE21	AT	1 (C/E)			CV1 CV13 CV28	S9 S14	668	1889	ΒΡΩΜΙΟΥΧΟ ΚΥΑΝΟΓΟΝΟ
1891	ΑΙΘΥΛΟΒΡΩΜΙΔΙΟ	6.1	T1	II	6.1		LQ17	E4	P001 IBC02	B8	MP15	T7	TP2	L4BH	TU15 TE19	AT	2 (D/E)			CV13 CV28	S9 S19	60	1891	ΑΙΘΥΛΟΒΡΩΜΙΔΙΟ
1892	ΑΙΘΥΛΟΔΙΧΛΩΡΟΑΡΣΙΝΗ	6.1	T3	I	6.1		LQ0	E5	P602		MP8 MP17	T14	TP2	L10CH	TU14TU15 TE19TE21	AT	1 (C/E)			CV1 CV13 CV28	S9 S14	66	1892	ΑΙΘΥΛΟΔΙΧΛΩΡΟΑΡΣΙΝΗ
1894	ΥΔΡΟΞΕΙΔΙΟ ΤΟΥ ΦΑΙΝΥΛΥΔΡΑΡΓΥΡΟΥ	6.1	T3	II	6.1		LQ18	E4	P002 IBC08	B4	MP10	T3	TP33	SGAH	TU15TE19	AT	2 (D/E)	V11		CV13 CV28	S9 S19	60	1894	ΥΔΡΟΞΕΙΔΙΟ ΤΟΥ ΦΑΙΝΥΛΥΔΡΑΡΓΥΡΟΥ
1895	ΝΙΤΡΙΚΟΣ ΦΑΙΝΥΛΥΔΡΑΡΓΥΡΟΣ	6.1	T3	II	6.1		LQ18	E4	P002 IBC08	B4	MP10	T3	TP33	SGAH	TU15TE19	AT	2 (D/E)	V11		CV13 CV28	S9 S19	60	1895	ΝΙΤΡΙΚΟΣ ΦΑΙΝΥΛΥΔΡΑΡΓΥΡΟΣ
1897	ΤΕΤΡΑΧΛΩΡΟΑΙΘΥΛΕΝΙΟ	6.1	T1	III	6.1		LQ7	E1	P001 IBC03 LP01 R001		MP19	T4	TP1	L4BH	TU15 TE19	AT	2 (E)			CV13 CV28	S9	60	1897	ΤΕΤΡΑΧΛΩΡΟΑΙΘΥΛΕΝΙΟ
1898	ΑΚΕΤΥΛΟΪΩΔΙΔΙΟ	8	C3	II	8		LQ22	E2	P001 IBC02		MP15	T7	TP2	L4BN		AT	2 (E)					80	1898	ΑΚΕΤΥΛΟΪΩΔΙΔΙΟ
1902	ΟΞΙΝΟ ΦΩΣΦΟΡΙΚΟ ΔΙΪΣΟΟΚΤΥΛΙΟ	8	C3	III	8		LQ7	E1	P001 IBC03 LP01 R001		MP19	T4	TP1	L4BN		AT	3 (E)					80	1902	ΟΞΙΝΟ ΦΩΣΦΟΡΙΚΟ ΔΙΪΣΟΟΚΤΥΛΙΟ
1903	ΑΠΟΛΥΜΑΝΤΙΚΑ, ΥΓΡΑ, ΔΙΑΒΡΩΤΙΚΑ, Ε.Α.Ο.	8	C9	I	8	274	LQ0	E0	P001		MP8 MP17			L10BH		AT	1 (E)				S20	88	1903	ΑΠΟΛΥΜΑΝΤΙΚΑ, ΥΓΡΑ, ΔΙΑΒΡΩΤΙΚΑ, Ε.Α.Ο.
1903	ΑΠΟΛΥΜΑΝΤΙΚΑ, ΥΓΡΑ, ΔΙΑΒΡΩΤΙΚΑ, Ε.Α.Ο.	8	C9	II	8	274	LQ22	E2	P001 IBC02		MP15			L4BN		AT	2 (E)					80	1903	ΑΠΟΛΥΜΑΝΤΙΚΑ, ΥΓΡΑ, ΔΙΑΒΡΩΤΙΚΑ, Ε.Α.Ο.
1903	ΑΠΟΛΥΜΑΝΤΙΚΑ, ΥΓΡΑ, ΔΙΑΒΡΩΤΙΚΑ, Ε.Α.Ο.	8	C9	III	8	274	LQ7	E1	P001 IBC03 LP01 R001		MP19			L4BN		AT	3 (E)					80	1903	ΑΠΟΛΥΜΑΝΤΙΚΑ, ΥΓΡΑ, ΔΙΑΒΡΩΤΙΚΑ, Ε.Α.Ο.
1905	ΣΕΛΗΝΙΚΟ ΟΞΥ	8	C2	I	8		LQ0	E0	P002 IBC07		MP18	T6	TP33	S10AN		AT	1 (E)	V10 V12			S20	88	1905	ΣΕΛΗΝΙΚΟ ΟΞΥ
1906	ΘΕΙΙΚΟ ΟΞΥ	8	C1	II	8		LQ22	E2	P001 IBC02		MP15	T8	TP2 TP28	L4BN		AT	2 (E)					80	1906	ΘΕΙΙΚΟ ΟΞΥ
1907	ΝΙΤΡΑΣΒΕΣΤΟΣ με περισσότερο από 4% υδροξείδιο του νατρίου	8	C6	III	8	62	LQ24	E1	P002 IBC08 LP02 R001	B3	MP10	T1	TP33	SGAV		AT	3 (E)		VV9			80	1907	ΝΙΤΡΑΣΒΕΣΤΟΣ με περισσότερο από 4% υδροξείδιο του νατρίου
1908	ΧΛΩΡΙΩΔΕΣ ΔΙΑΛΥΜΑ	8	C9	II	8	521	LQ22	E2	P001 IBC02		MP15	T7	TP2 TP24	L4BV(+)	TE11	AT	2 (E)					80	1908	ΧΛΩΡΙΩΔΕΣ ΔΙΑΛΥΜΑ
1908	ΧΛΩΡΙΩΔΕΣ ΔΙΑΛΥΜΑ	8	C9	III	8	521	LQ7	E1	P001 IBC03 LP01 R001		MP19	T4	TP2 TP24	L4BV(+)	TE11	AT	3 (E)					80	1908	ΧΛΩΡΙΩΔΕΣ ΔΙΑΛΥΜΑ
1910	Οξείδιο του ασβεστίου	8	C6	ΔΕΝ ΥΠΟΚΕΙΤΑΙ ΣΤΗΝ ΠΑΡΟΥΣΑ ΣΥΜΦΩΝΙΑ ADR										ΔΕΝ ΥΠΟΚΕΙΤΑΙ ΣΤΗΝ ΠΑΡΟΥΣΑ ΣΥΜΦΩΝΙΑ ADR									1910	Οξείδιο του ασβεστίου
1911	ΔΙΒΟΡΑΝΙΟ	2	2TF		2.3 +2.1		LQ0		P200		MP9						1 (D)			CV9 CV10 CV36	S2 S14		1911	ΔΙΒΟΡΑΝΙΟ
1912	ΜΕΙΓΜΑΤΑ ΜΕΘΥΛΟΧΛΩΡΙΔΙΟΥ ΚΑΙ ΜΕΘΥΛΕΝΟΧΛΩΡΙΔΙΟΥ	2	2F		2.1	228	LQ0	E0	P200		MP9	(M) T50		PxBN(M)		FL	2 (B/D)			CV9 CV10 CV36	S2 S20	23	1912	ΜΕΙΓΜΑΤΑ ΜΕΘΥΛΟΧΛΩΡΙΔΙΟΥ ΚΑΙ ΜΕΘΥΛΕΝΟΧΛΩΡΙΔΙΟΥ
1913	ΝΕΟΝ, ΥΓΡΟ ΥΠΟ ΚΑΤΑΨΥΞΗ	2	3A		2.2	593	LQ1	E1	P203		MP9	T75	TP5	RxBN	TU19	AT	3 (C/E)	V5		CV9 CV11 CV36	S20	22	1913	ΝΕΟΝ, ΥΓΡΟ ΥΠΟ ΚΑΤΑΨΥΞΗ
1914	ΠΡΟΠΙΟΝΙΚΟΣ ΒΟΥΤΥΛΕΣΤΕΡΑΣ	3	F1	III	3		LQ7	E1	P001 IBC03 LP01 R001		MP19	T2	TP1	LGBF		FL	3 (E)				S2	30	1914	ΠΡΟΠΙΟΝΙΚΟΣ ΒΟΥΤΥΛΕΣΤΕΡΑΣ
1915	ΚΥΚΛΟΕΞΑΝΟΝΗ	3	F1	III	3		LQ7	E1	P001 IBC03 LP01 R001		MP19	T2	TP1	LGBF		FL	3 (E)				S2	30	1915	ΚΥΚΛΟΕΞΑΝΟΝΗ
1916	2,2-ΔΙΧΛΩΡΟΔΙΑΙΘΥΛΑΙΘΕΡΑΣ	6.1	TF1	II	6.1 +3		LQ17	E4	P001 IBC02		MP15	T7	TP2	L4BH	TU15 TE19	FL	2 (D/E)			CV13 CV28	S2 S9 S19	63	1916	2,2-ΔΙΧΛΩΡΟΔΙΑΙΘΥΛΑΙΘΕΡΑΣ
1917	ΑΚΡΥΛΙΚΟΣ ΑΙΘΥΛΕΣΤΕΡΑΣ, ΣΤΑΘΕΡΟΠΟΙΗΜΕΝΟΣ	3	F1	II	3		LQ4	E2	P001 IBC02 R001		MP19	T4	TP1	LGBF		FL	2 (D/E)				S2 S20	339	1917	ΑΚΡΥΛΙΚΟΣ ΑΙΘΥΛΕΣΤΕΡΑΣ, ΣΤΑΘΕΡΟΠΟΙΗΜΕΝΟΣ
1918	ΙΣΟΠΡΟΠΥΛΟΒΕΝΖΟΛΙΟ	3	F1	III	3		LQ7	E1	P001 IBC03 LP01 R001		MP19	T2	TP1	LGBF		FL	3 (E)				S2	30	1918	ΙΣΟΠΡΟΠΥΛΟΒΕΝΖΟΛΙΟ
1919	ΑΚΡΥΛΙΚΟΣ ΜΕΘΥΛΕΣΤΕΡΑΣ, ΣΤΑΘΕΡΟΠΟΙΗΜΕΝΟΣ	3	F1	II	3		LQ4	E2	P001 IBC02 R001		MP19	T4	TP1	LGBF		FL	2 (D/E)				S2 S20	339	1919	ΑΚΡΥΛΙΚΟΣ ΜΕΘΥΛΕΣΤΕΡΑΣ, ΣΤΑΘΕΡΟΠΟΙΗΜΕΝΟΣ
1920	ΕΝΝΕΑΝΙΑ	3	F1	III	3		LQ7	E1	P001 IBC03 LP01 R001		MP19	T2	TP1	LGBF		FL	3 (E)				S2	30	1920	ΕΝΝΕΑΝΙΑ
1921	ΠΡΟΠΥΛΕΝΙΜΙΝΗ, ΣΤΑΘΕΡΟΠΟΙΗΜΕΝΗ	3	FT1	I	3 +6.1		LQ0	E0	P001		MP2	T14	TP2	L15CH	TU14TU15 TE21	FL	1 (C/E)			CV13 CV28	S2 S22	336	1921	ΠΡΟΠΥΛΕΝΙΜΙΝΗ, ΣΤΑΘΕΡΟΠΟΙΗΜΕΝΗ
1922	ΠΥΡΡΟΛΙΔΙΝΗ	3	FC	II	3 +8		LQ4		P001 IBC02		MP19	T7	TP1	L4BH		FL	2 (D/E)				S2 S20	338	1922	ΠΥΡΡΟΛΙΔΙΝΗ

UN Αριθμ.	Όνομα και περιγραφή	Κλάση	Κωδικός Ταξινόμησης	Ομάδα Συσκευασίας	Ετι-κέτα	Ειδικές διατάξεις	Περιορισμένες και εξαιρούμενες ποσότητες		Συσκευασία			Φορητές δεξαμενές και εμπορευματοκιβώτια χύδην		ADR δεξαμενή		Όχημα για μεταφορά δεξαμενής	Κατηγορία μεταφοράς (Κωδικός περιορισμού για σήραγγες)	Ειδικές διατάξεις για μεταφορά				Αριθμ. Αναγνώρισης κινδύνου	UN Αριθμ.	Όνομα και περιγραφή
									Οδηγίες συσκευασίας	Ειδικές διατάξεις συσκευασίας	Διατάξεις μικτής συσκευασίας	Οδηγίες	Ειδικές διατάξεις	Κώδικας δεξαμενής	Ειδικές διατάξεις			Κάλα	Χύμα	Φόρτωση, εκφόρτωση και χειρισμός	Διαδικασία			
	3.1.2	2.2	2.2	2.1.1.3	5.2.2	3.3	3.4.6 / 3.5.1.2		4.1.4	4.1.4	4.1.10	4.2.5.2 7.3.2	4.2.5.3	4.3	4.3.5, 6.8.4	9.1.1.2	1.1.3.6 8.6	7.2.4	7.3.3	7.5.11	8.5	5.3.2.3		3.1.2
(1)	(2)	(3a)	(3b)	(4)	(5)	(6)	(7a)	(7b)	(8)	(9a)	(9b)	(10)	(11)	(12)	(13)	(14)	(15)	(16)	(17)	(18)	(19)	(20)	(1)	(2)
1923	ΔΙΘΕΙΟΝΩΔΕΣ ΑΣΒΕΣΤΙΟ (ΥΠΟΘΕΙΩΔΕΣ ΑΣΒΕΣΤΙΟ)	4.2	S4	II	4.2		LQ0	E2	P410 IBC06		MP14	T3	TP33	SCAN		AT	2 (D/E)	V1 V12				40	1923	ΔΙΘΕΙΟΝΩΔΕΣ ΑΣΒΕΣΤΙΟ (ΥΠΟΘΕΙΩΔΕΣ ΑΣΒΕΣΤΙΟ)
1928	ΒΡΩΜΙΟΥΧΟ ΜΕΘΥΛΟΜΑΓΝΗΣΙΟ ΣΕ ΑΙΘΥΛΑΙΘΕΡΑ	4.3	WF1	I	4.3 +3		LQ0	E0	P402	RR8	MP2			L10DH	TU4TU14 TU22 TE21 TM2	FL	0 (B/E)	V1		CV23	S2 S20	X323	1928	ΒΡΩΜΙΟΥΧΟ ΜΕΘΥΛΟΜΑΓΝΗΣΙΟ ΣΕ ΑΙΘΥΛΑΙΘΕΡΑ
1929	ΔΙΘΕΙΟΝΙΚΟ ΚΑΛΙΟ (ΥΔΡΟΘΕΙΩΔΕΣ ΚΑΛΙΟ)	4.2	S4	II	4.2		LQ0	E2	P410 IBC06		MP14	T3	TP33	SCAN		AT	2 (D/E)	V1 V12				40	1929	ΔΙΘΕΙΟΝΙΚΟ ΚΑΛΙΟ (ΥΔΡΟΘΕΙΩΔΕΣ ΚΑΛΙΟ)
1931	ΔΙΘΕΙΟΝΙΚΟΣ ΨΕΥΔΑΡΓΥΡΟΣ (ΥΔΡΟΘΕΙΩΔΗΣ ΨΕΥΔΑΡΓΥΡΟΣ)	9	M11	III	9		LQ27	E1	P002 IBC08 LP02 R001	B3	MP10	T1	TP33	SGAV		AT	3 (E)		VV3			90	1931	ΔΙΘΕΙΟΝΙΚΟΣ ΨΕΥΔΑΡΓΥΡΟΣ (ΥΔΡΟΘΕΙΩΔΗΣ ΨΕΥΔΑΡΓΥΡΟΣ)
1932	ΖΙΡΚΟΝΙΟ ΜΗ ΧΡΗΣΙΜΟΠΟΙΗΣΙΜΟ	4.2	S4	III	4.2	524 592	LQ0	E1	P002 IBC08 LP02 R001	B3	MP14	T1	TP33	SCAN		AT	3 (E)	V1	VV4			40	1932	ΖΙΡΚΟΝΙΟ ΜΗ ΧΡΗΣΙΜΟΠΟΙΗΣΙΜΟ
1935	ΚΥΑΝΙΟΥΧΑ ΔΙΑΛΥΜΑΤΑ, Ε.Α.Ο.	6.1	T4	I	6.1	274 525	LQ0	E5	P001		MP8 MP17	T14	TP2 TP27	L10CH	TU14TU15 TE19TE21	AT	1 (C/E)			CV1 CV13 CV28	S9 S14	66	1935	ΚΥΑΝΙΟΥΧΑ ΔΙΑΛΥΜΑΤΑ, Ε.Α.Ο.
1935	ΚΥΑΝΙΟΥΧΑ ΔΙΑΛΥΜΑΤΑ, Ε.Α.Ο.	6.1	T4	II	6.1	274 525	LQ17	E4	P001 IBC02		MP15	T11	TP2 TP27	L4BH	TU15 TE19	AT	2 (D/E)			CV13 CV28	S9 S19	60	1935	ΚΥΑΝΙΟΥΧΑ ΔΙΑΛΥΜΑΤΑ, Ε.Α.Ο.
1935	ΚΥΑΝΙΟΥΧΑ ΔΙΑΛΥΜΑΤΑ, Ε.Α.Ο.	6.1	T4	III	6.1	274 525	LQ7	E1	P001 IBC03 LP01 R001		MP19	T7	TP2 TP28	L4BH	TU15 TE19	AT	2 (E)			CV13 CV28	S9	60	1935	ΚΥΑΝΙΟΥΧΑ ΔΙΑΛΥΜΑΤΑ, Ε.Α.Ο.
1938	ΒΡΩΜΟΞΙΚΟ ΟΞΥ, ΔΙΑΛΥΜΑ	8	C3	II	8		LQ22	E2	P001 IBC02		MP15	T7	TP2	L4BN		AT	2 (E)					80	1938	ΒΡΩΜΟΞΙΚΟ ΟΞΥ, ΔΙΑΛΥΜΑ
1938	ΒΡΩΜΟΞΙΚΟ ΟΞΥ, ΔΙΑΛΥΜΑ	8	C3	III	8		LQ7	E1	P001 IBC02 LP01 R001		MP19	T7	TP2	L4BN		AT	3 (E)					80	1938	ΒΡΩΜΟΞΙΚΟ ΟΞΥ, ΔΙΑΛΥΜΑ
1939	ΟΞΥΒΡΩΜΙΟΥΧΟΣ ΦΩΣΦΟΡΟΣ	8	C2	II	8		LQ23	E2	P002 IBC08	B4	MP10	T3	TP33	SCAN		AT	2 (E)	V11				80	1939	ΟΞΥΒΡΩΜΙΟΥΧΟΣ ΦΩΣΦΟΡΟΣ
1940	ΘΕΙΟΓΛΥΚΟΛΙΚΟ ΟΞΥ	8	C3	II	8		LQ22	E2	P001 IBC02		MP15	T7	TP2	L4BN		AT	2 (E)					80	1940	ΘΕΙΟΓΛΥΚΟΛΙΚΟ ΟΞΥ
1941	ΔΙΒΡΩΜΟΔΙΦΘΟΡΟΜΕΘΑΝΙΟ	9	M11	III	9		LQ28	E1	P001 LP01 R001		MP15	T11	TP2	L4BN		AT	3 (E)					90	1941	ΔΙΒΡΩΜΟΔΙΦΘΟΡΟΜΕΘΑΝΙΟ
1942	ΝΙΤΡΙΚΟ ΑΜΜΩΝΙΟ με όχι περισσότερο από0.2% καύσιμες ύλες, συμπεριλαμβανομένης οποιασδήποτε οργανικής ουσίας υπολογιζόμενη ως άνθρακας, για τον αποκλεισμό κάθε άλλης προστιθέμενης ουσίας	5.1	O2	III	5.1	306 611	LQ12	E1	P002 IBC08 LP02 R001	B3	MP10	T1 BK1 BK2	TP33	SGAV	TU3	AT	3 (E)		VV8	CV24	S23	50	1942	ΝΙΤΡΙΚΟ ΑΜΜΩΝΙΟ με όχι περισσότερο από0.2% καύσιμες ύλες, συμπεριλαμβανομένης οποιασδήποτε οργανικής ουσίας υπολογιζόμενη ως άνθρακας, για τον αποκλεισμό κάθε άλλης προστιθέμενης ουσίας
1944	ΣΠΙΡΤΑ, ΑΣΦΑΛΕΙΑΣ (βιβλίο, κάρτα ή με τρίψιμο στο κουτί)	4.1	F1	III	4.1	293	LQ9	E1	P407 R001		MP11						4 (E)						1944	ΣΠΙΡΤΑ, ΑΣΦΑΛΕΙΑΣ (βιβλίο, κάρτα ή με τρίψιμο στο κουτί)
1945	ΣΠΙΡΤΑ, ΚΕΡΙΟΥ 'VESTA'	4.1	F1	III	4.1	293	LQ9	E1	P407 R001		MP11						4 (E)						1945	ΣΠΙΡΤΑ, ΚΕΡΙΟΥ 'VESTA'
1950	ΑΕΡΟΛΥΜΑΤΑ, ασφυξιογόνα	2	5A		2.2	190 327 625	LQ2	E0	P003 LP02	PP17 PP87 RR6 L2	MP9						3 (E)	V14		CV9 CV12			1950	ΑΕΡΟΛΥΜΑΤΑ, ασφυξιογόνα
1950	ΑΕΡΟΛΥΜΑΤΑ, διαβρωτικά	2	5C		2.2 +8	190 327 625	LQ2		P003 LP02	PP17 PP87 RR6 L2	MP9						1 (E)	V14		CV9 CV12			1950	ΑΕΡΟΛΥΜΑΤΑ, διαβρωτικά
1950	ΑΕΡΟΛΥΜΑΤΑ, διαβρωτικά, οξειδωτικά	2	5CO		2.2 +5.1 +8	190 327 625	LQ2		P003 LP02	PP17 PP87 RR6 L2	MP9						1 (E)	V14		CV9 CV12			1950	ΑΕΡΟΛΥΜΑΤΑ, διαβρωτικά, οξειδωτικά
1950	ΑΕΡΟΛΥΜΑΤΑ, εύφλεκτα	2	5F		2.1	190 327 625	LQ2	E0	P003 LP02	PP17 PP87 RR6 L2	MP9						2 (D)	V14		CV9 CV12	S2		1950	ΑΕΡΟΛΥΜΑΤΑ, εύφλεκτα
1950	ΑΕΡΟΛΥΜΑΤΑ, εύφλεκτα, διαβρωτικά	2	5FC		2.1 +8	190 327 625	LQ2		P003 LP02	PP17 PP87 RR6 L2	MP9						1 (D)	V14		CV9 CV12	S2		1950	ΑΕΡΟΛΥΜΑΤΑ, εύφλεκτα, διαβρωτικά
1950	ΑΕΡΟΛΥΜΑΤΑ, οξειδωτικά	2	5O		2.2 +5.1	190 327 625	LQ2	E0	P003 LP02	PP17 PP87 RR6 L2	MP9						3 (E)	V14		CV9 CV12			1950	ΑΕΡΟΛΥΜΑΤΑ, οξειδωτικά

UN Αριθμ.	Όνομα και περιγραφή	Κλάση	Κωδικός Ταξινόμησης	Ομάδα Συσκευασίας	Ετι-κέτα	Ειδικές διατάξεις	Περιορισμένες και εξαιρούμενες ποσότητες		Συσκευασία			Φορητές δεξαμενές και εμπορευματοκιβώτια χύδην		ADR δεξαμενή		Όχημα για μεταφορά δεξαμενής	Κατηγορία μεταφοράς (Κωδικός περιορισμού για σήραγγες)	Ειδικές διατάξεις για μεταφορά				Αριθμ. Αναγνώρισης κινδύνου	UN Αριθμ.	Όνομα και περιγραφή
									Οδηγίες συσκευασίας	Ειδικές διατάξεις συσκευασίας	Διατάξεις μικτής συσκευασίας	Οδηγίες	Ειδικές διατάξεις	Κώδικας δεξαμενής	Ειδικές διατάξεις			Κόλα	Χύμα	Φόρτωση, εκφόρτωση και χειρισμός	Διαδικασία			
	3.1.2	2.2	2.2	2.1.1.3	5.2.2	3.3	3.4.6 / 3.5.1.2		4.1.4	4.1.4	4.1.10	4.2.5.2 7.3.2	4.2.5.3	4.3	4.3.5, 6.8.4	9.1.1.2	1.1.3.6 8.6	7.2.4	7.3.3	7.5.11	8.5	5.3.2.3		3.1.2
(1)	(2)	(3a)	(3b)	(4)	(5)	(6)	(7a)	(7b)	(8)	(9a)	(9b)	(10)	(11)	(12)	(13)	(14)	(15)	(16)	(17)	(18)	(19)	(20)	(1)	(2)
1950	ΑΕΡΟΛΥΜΑΤΑ, τοξικά	2	5T		2.2 +6.1	190 327 625	LQ1		P003 LP02	PP17 PP87 RR6 L2	MP9						1 (D)	V14		CV9 CV12 CV28			1950	ΑΕΡΟΛΥΜΑΤΑ, τοξικά
1950	ΑΕΡΟΛΥΜΑΤΑ, τοξικά, διαβρωτικά	2	5TC		2.2 +6.1 +8	190 327 625	LQ1		P003 LP02	PP17 PP87 RR6 L2	MP9						1 (D)	V14		CV9 CV12 CV28			1950	ΑΕΡΟΛΥΜΑΤΑ, τοξικά, διαβρωτικά
1950	ΑΕΡΟΛΥΜΑΤΑ, τοξικά, εύφλεκτα	2	5TF		2.1 +6.1	190 327 625	LQ1		P003 LP02	PP17 PP87 RR6 L2	MP9						1 (D)	V14		CV9 CV12 CV28	S2		1950	ΑΕΡΟΛΥΜΑΤΑ, τοξικά, εύφλεκτα
1950	ΑΕΡΟΛΥΜΑΤΑ, τοξικά, εύφλεκτα, διαβρωτικά	2	5TFC		2.1 +6.1 +8	190 327 625	LQ1		P003 LP02	PP17 PP87 RR6 L2	MP9						1 (D)	V14		CV9 CV12 CV28	S2		1950	ΑΕΡΟΛΥΜΑΤΑ, τοξικά, εύφλεκτα, διαβρωτικά
1950	ΑΕΡΟΛΥΜΑΤΑ, τοξικά, οξειδωτικά	2	5TO		2.2 +5.1 +6.1	190 327 625	LQ1		P003 LP02	PP17 PP87 RR6 L2	MP9						1 (D)	V14		CV9 CV12 CV28			1950	ΑΕΡΟΛΥΜΑΤΑ, τοξικά, οξειδωτικά
1950	ΑΕΡΟΛΥΜΑΤΑ, τοξικά, οξειδωτικά, διαβρωτικά	2	5TOC		2.2 +5.1 +6.1 +8	190 327 625	LQ1		P003 LP02	PP17 PP87 RR6 L2	MP9						1 (D)	V14		CV9 CV12 CV28			1950	ΑΕΡΟΛΥΜΑΤΑ, τοξικά, οξειδωτικά, διαβρωτικά
1951	ΑΡΓΟ, ΥΓΡΟ ΥΠΟ ΚΑΤΑΨΥΞΗ	2	3A		2.2	593	LQ1	E1	P203		MP9	T75	TP5	RxBN	TU19	AT	3 (C/E)	V5		CV9 CV11 CV36	S20	22	1951	ΑΡΓΟ, ΥΓΡΟ ΥΠΟ ΚΑΤΑΨΥΞΗ
1952	ΜΕΙΓΜΑ ΑΙΘΥΛΕΝΟΞΕΙΔΙΟΥ ΚΑΙ ΔΙΟΞΕΙΔΙΟΥ ΤΟΥ ΑΝΘΡΑΚΑ με όχι περισσότερο από 9% αιθυλενοξείδιο	2	2A		2.2		LQ1	E1	P200		MP9	(M)		PxBN(M)		AT	3 (C/E)			CV9 CV10 CV36		20	1952	ΜΕΙΓΜΑ ΑΙΘΥΛΕΝΟΞΕΙΔΙΟΥ ΚΑΙ ΔΙΟΞΕΙΔΙΟΥ ΤΟΥ ΑΝΘΡΑΚΑ με όχι περισσότερο από 9% αιθυλενοξείδιο
1953	ΣΥΜΠΙΕΣΜΕΝΟ ΑΕΡΙΟ, ΤΟΞΙΚΟ, ΕΦΛΕΚΤΟ Ε.Α.Ο.	2	1TF		2.3 +2.1	274	LQ0		P200		MP9	(M)		CxBH(M)	TU6	FL	1 (B/D)			CV9 CV10 CV36	S2 S14	263	1953	ΣΥΜΠΙΕΣΜΕΝΟ ΑΕΡΙΟ, ΤΟΞΙΚΟ, ΕΦΛΕΚΤΟ Ε.Α.Ο.
1954	ΣΥΜΠΙΕΣΜΕΝΟ ΑΕΡΙΟ, ΕΦΛΕΚΤΟ Ε.Α.Ο.	2	1F		2.1	274	LQ0		P200		MP9	(M)		CxBN(M)		FL	2 (B/D)			CV9 CV10 CV36	S2 S20	23	1954	ΣΥΜΠΙΕΣΜΕΝΟ ΑΕΡΙΟ, ΕΦΛΕΚΤΟ Ε.Α.Ο.
1955	ΣΥΜΠΙΕΣΜΕΝΟ ΑΕΡΙΟ, ΤΟΞΙΚΟ, Ε.Α.Ο.	2	1T		2.3	274	LQ0		P200		MP9	(M)		CxBH(M)	TU6	AT	1 (C/D)			CV9 CV10 CV36	S14	26	1955	ΣΥΜΠΙΕΣΜΕΝΟ ΑΕΡΙΟ, ΤΟΞΙΚΟ, Ε.Α.Ο.
1956	ΠΕΠΙΕΣΜΕΝΟ ΑΕΡΙΟ, Ε.Α.Ο.	2	1A		2.2	274 292 567	LQ1	E1	P200		MP9	(M)		CxBN(M)		AT	3 (E)			CV9 CV10 CV36		20	1956	ΠΕΠΙΕΣΜΕΝΟ ΑΕΡΙΟ, Ε.Α.Ο.
1957	ΔΕΥΤΕΡΙΟ, ΣΥΜΠΙΕΣΜΕΝΟ	2	1F		2.1		LQ0		P200		MP9	(M)		CxBN(M)		FL	2 (B/D)			CV9 CV10 CV36	S2 S20	23	1957	ΔΕΥΤΕΡΙΟ, ΣΥΜΠΙΕΣΜΕΝΟ
1958	1,2-ΔΙΧΛΩΡΟ-1,1,2,2-ΤΕΤΡΑΦΘΟΡΟΑΙΘΑΝΙΟ (ΨΥΚΤΙΚΟ ΑΕΡΙΟ R 114)	2	2A		2.2		LQ1	E1	P200		MP9	(M) T50		PxBN(M)		AT	3 (C/E)			CV9 CV10 CV36		20	1958	1,2-ΔΙΧΛΩΡΟ-1,1,2,2-ΤΕΤΡΑΦΘΟΡΟΑΙΘΑΝΙΟ (ΨΥΚΤΙΚΟ ΑΕΡΙΟ R 114)
1959	1,1-ΔΙΦΘΟΡΟΑΙΘΥΛΕΝΙΟ (ΨΥΚΤΙΚΟ ΑΕΡΙΟ R 1132a)	2	2F		2.1		LQ0		P200		MP9	(M)		PxBN(M)		FL	2 (B/D)			CV9 CV10 CV36	S2 S20	239	1959	1,1-ΔΙΦΘΟΡΟΑΙΘΥΛΕΝΙΟ (ΨΥΚΤΙΚΟ ΑΕΡΙΟ R 1132a)
1961	ΑΙΘΑΝΙΟ, ΥΓΡΟ ΥΠΟ ΚΑΤΑΨΥΞΗ	2	3F		2.1		LQ0		P203		MP9	T75	TP5	RxBN	TU18	FL	2 (B/D)	V5		CV9 CV11 CV36	S2 S17	223	1961	ΑΙΘΑΝΙΟ, ΥΓΡΟ ΥΠΟ ΚΑΤΑΨΥΞΗ
1962	ΑΙΘΥΛΕΝΙΟ	2	2F		2.1		LQ0		P200		MP9	(M)		PxBN(M)		FL	2 (B/D)			CV9 CV10 CV36	S2 S20	23	1962	ΑΙΘΥΛΕΝΙΟ
1963	ΗΛΙΟ, ΥΓΡΟ ΥΠΟ ΚΑΤΑΨΥΞΗ	2	3A		2.2	593	LQ1	E1	P203		MP9	T75	TP5 TP34	RxBN	TU19	AT	3 (C/E)	V5		CV9 CV11 CV36	S20	22	1963	ΗΛΙΟ, ΥΓΡΟ ΥΠΟ ΚΑΤΑΨΥΞΗ
1964	ΜΕΙΓΜΑ ΑΕΡΙΟΥ ΥΔΡΟΓΟΝΑΝΘΡΑΚΑ, ΣΥΜΠΙΕΣΜΕΝΟ, Ε.Α.Ο.	2	1F		2.1	274	LQ0		P200		MP9	(M)		CxBN(M)		FL	2 (B/D)			CV9 CV10 CV36	S2 S20	23	1964	ΜΕΙΓΜΑ ΑΕΡΙΟΥ ΥΔΡΟΓΟΝΑΝΘΡΑΚΑ, ΣΥΜΠΙΕΣΜΕΝΟ, Ε.Α.Ο.
1965	ΜΕΙΓΜΑ ΑΕΡΙΟΥ ΥΔΡΟΓΟΝΑΝΘΡΑΚΑ, ΥΓΡΟΠΟΙΗΜΕΝΟ, Ε.Α.Ο. όπως μίγματα Α, Α01, Α02, Α1, Β1, Β2, Β ή C	2	2F		2.1	274 583 652	LQ0		P200		MP9	(M) T50		PxBN(M)		FL	2 (B/D)			CV9 CV10 CV36	S2 S20	23	1965	ΜΕΙΓΜΑ ΑΕΡΙΟΥ ΥΔΡΟΓΟΝΑΝΘΡΑΚΑ, ΥΓΡΟΠΟΙΗΜΕΝΟ, Ε.Α.Ο. όπως μίγματα Α, Α01, Α02, Α1, Β1, Β2, Β ή C

UN Αριθμ.	Όνομα και περιγραφή	Κλάση	Κωδι-κός Ταξινό-μησης	Ομάδα Συσκευασί ας	Ετι-κέτα	Ειδικές διατάξεις	Περιορισμένες και εξαιρούμενες ποσότητες		Συσκευασία			Φορητές δεξαμενές και εμπορευματοκιβώτια χύδην		ADR δεξαμενή		Όχημα για μεταφορά δεξαμενής	Κατηγορία μεταφοράς (Κωδικός περιορισμού για σήραγγες)	Ειδικές διατάξεις για μεταφορά				Αριθμ. Αναγνώρισης κινδύνου	UN Αριθμ.	Όνομα και περιγραφή
									Οδηγίες συσκευασίας	Ειδικές διατάξεις συσκευασίας	Διατάξεις μικτής συσκευασίας	Οδηγίες	Ειδικές διατάξεις	Κώδικας δεξαμενής	Ειδικές διατάξεις			Κάλα	Χύμα	Φόρτωση, εκφόρτωση και χειρισμός	Διαδικασία			
	3.1.2	2.2	2.2	2.1.1.3	5.2.2	3.3	3.4.6 / 3.5.1.2		4.1.4	4.1.4	4.1.10	4.2.5.2 7.3.2	4.2.5.3	4.3	4.3.5, 6.8.4	9.1.1.2	1.1.3.6 8.6	7.2.4	7.3.3	7.5.11	8.5	5.3.2.3		3.1.2
(1)	(2)	(3a)	(3b)	(4)	(5)	(6)	(7a)	(7b)	(8)	(9a)	(9b)	(10)	(11)	(12)	(13)	(14)	(15)	(16)	(17)	(18)	(19)	(20)	(1)	(2)
1966	ΥΔΡΟΓΟΝΟ, ΥΓΡΟ ΥΠΟ ΚΑΤΑΨΥΞΗ	2	3F		2.1		LQ0		P203		MP9	T75	TP5 TP23 TP34	RxBN	TU18	FL	2 (B/D)	V5		CV9 CV11 CV36	S2 S17	223	1966	ΥΔΡΟΓΟΝΟ, ΥΓΡΟ ΥΠΟ ΚΑΤΑΨΥΞΗ
1967	ΕΝΤΟΜΟΚΤΟΝΟ ΑΕΡΙΟ, ΤΟΞΙΚΟ, Ε.Α.Ο.	2	2T		2.3	274	LQ0		P200		MP9	(M)		PxBH(M)	TU6	AT	1 (C/D)			CV9 CV10 CV36	S14	26	1967	ΕΝΤΟΜΟΚΤΟΝΟ ΑΕΡΙΟ, ΤΟΞΙΚΟ, Ε.Α.Ο.
1968	ΕΝΤΟΜΟΚΤΟΝΟ ΑΕΡΙΟ, Ε.Α.Ο.	2	2A		2.2	274	LQ1	E1	P200		MP9	(M)		PxBN(M)		AT	3 (C/E)			CV9 CV10 CV36		20	1968	ΕΝΤΟΜΟΚΤΟΝΟ ΑΕΡΙΟ, Ε.Α.Ο.
1969	ΙΣΟΒΟΥΤΑΝΙΟ	2	2F		2.1		LQ0		P200		MP9	(M) T50		PxBN(M)		FL	2 (B/D)			CV9 CV10 CV36	S2 S20	23	1969	ΙΣΟΒΟΥΤΑΝΙΟ
1970	ΚΡΥΠΤΟ, ΥΓΡΟ ΥΠΟ ΚΑΤΑΨΥΞΗ	2	3A		2.2	593	LQ1	E1	P203		MP9	T75	TP5	RxBN	TU19	AT	3 (C/E)	V5		CV9 CV11 CV36	S20	22	1970	ΚΡΥΠΤΟ, ΥΓΡΟ ΥΠΟ ΚΑΤΑΨΥΞΗ
1971	ΜΕΘΑΝΙΟ, ΣΥΜΠΙΕΣΜΕΝΟ ή ΦΥΣΙΚΟ ΑΕΡΙΟ, ΣΥΜΠΙΕΣΜΕΝΟ με υψηλή περιεκτικότητα σε μεθάνιο	2	1F		2.1		LQ0		P200		MP9	(M)		CxBN(M)		FL	2 (B/D)			CV9 CV10 CV36	S2 S20	23	1971	ΜΕΘΑΝΙΟ, ΣΥΜΠΙΕΣΜΕΝΟ ή ΦΥΣΙΚΟ ΑΕΡΙΟ, ΣΥΜΠΙΕΣΜΕΝΟ με υψηλή περιεκτικότητα σε μεθάνιο
1972	ΜΕΘΑΝΙΟ, ΥΓΡΟ ΥΠΟ ΚΑΤΑΨΥΞΗ ή ΦΥΣΙΚΟ ΑΕΡΙΟ, ΥΓΡΟ ΥΠΟ ΚΑΤΑΨΥΞΗ με υψηλή περιεκτικότητα σε μεθάνιο	2	3F		2.1		LQ0		P203		MP9	T75	TP5	RxBN	TU18	FL	2 (B/D)	V5		CV9 CV11 CV36	S2 S17	223	1972	ΜΕΘΑΝΙΟ, ΥΓΡΟ ΥΠΟ ΚΑΤΑΨΥΞΗ ή ΦΥΣΙΚΟ ΑΕΡΙΟ, ΥΓΡΟ ΥΠΟ ΚΑΤΑΨΥΞΗ με υψηλή περιεκτικότητα σε μεθάνιο
1973	ΜΕΙΓΜΑ ΧΛΩΡΟΔΙΦΘΟΡΟΜΕΘΑΝΙΟΥ ΚΑΙ ΧΛΩΡΟΠΕΝΤΑΦΘΟΥΡΟΑΙΘΑΝΙΟΥ με σταθερό σημείο βρασμού, με 49% κατά προσέγγιση χλωροδιφθοριομεθάνιο (ΨΥΚΤΙΚΟ ΑΕΡΙΟ R 502)	2	2A		2.2		LQ1	E1	P200		MP9	(M) T50		PxBN(M)		AT	3 (C/E)			CV9 CV10 CV36		20	1973	ΜΕΙΓΜΑ ΧΛΩΡΟΔΙΦΘΟΡΟΜΕΘΑΝΙΟΥ ΚΑΙ ΧΛΩΡΟΠΕΝΤΑΦΘΟΥΡΟΑΙΘΑΝΙΟΥ με σταθερό σημείο βρασμού, με 49% κατά προσέγγιση χλωροδιφθοριομεθάνιο (ΨΥΚΤΙΚΟ ΑΕΡΙΟ R 502)
1974	ΧΛΩΡΟΔΙΦΘΟΡΟΒΡΟΜΟΜΕΘΑΝΙΟ (ΨΥΚΤΙΚΟ ΑΕΡΙΟ R 12B1)	2	2A		2.2		LQ1	E1	P200		MP9	(M) T50		PxBN(M)		AT	3 (C/E)			CV9 CV10 CV36		20	1974	ΧΛΩΡΟΔΙΦΘΟΡΟΒΡΟΜΟΜΕΘΑΝΙΟ (ΨΥΚΤΙΚΟ ΑΕΡΙΟ R 12B1)
1975	ΜΙΓΜΑ ΝΙΤΡΙΚΟΥ ΟΞΕΙΔΙΟΥ ΚΑΙ ΤΕΤΡΟΞΕΙΔΙΟΥ ΤΟΥ ΔΙΑΖΩΤΟΥ (ΜΙΓΜΑ ΝΙΤΡΙΚΟΥ ΟΞΕΙΔΙΟΥ ΚΑΙ ΔΙΟΞΕΙΔΙΟΥ ΤΟΥ ΑΖΩΤΟΥ)	2	2TOC		2.3 +5.1 +8		LQ0		P200		MP9						1 (D)			CV9 CV10 CV36	S14		1975	ΜΙΓΜΑ ΝΙΤΡΙΚΟΥ ΟΞΕΙΔΙΟΥ ΚΑΙ ΤΕΤΡΟΞΕΙΔΙΟΥ ΤΟΥ ΔΙΑΖΩΤΟΥ (ΜΙΓΜΑ ΝΙΤΡΙΚΟΥ ΟΞΕΙΔΙΟΥ ΚΑΙ ΔΙΟΞΕΙΔΙΟΥ ΤΟΥ ΑΖΩΤΟΥ)
1976	ΟΚΤΑΦΘΟΡΟΚΥΚΛΟΒΟΥΤΑΝΙΟ (ΨΥΚΤΙΚΟ ΑΕΡΙΟ RC 318)	2	2A		2.2		LQ1	E1	P200		MP9	(M) T50		PxBN(M)		AT	3 (C/E)			CV9 CV10 CV36		20	1976	ΟΚΤΑΦΘΟΡΟΚΥΚΛΟΒΟΥΤΑΝΙΟ (ΨΥΚΤΙΚΟ ΑΕΡΙΟ RC 318)
1977	ΑΖΩΤΟ, ΥΓΡΟ ΥΠΟ ΚΑΤΑΨΥΞΗ	2	3A		2.2	593	LQ1	E1	P203		MP9	T75	TP5	RxBN	TU19	AT	3 (C/E)	V5		CV9 CV11 CV36	S20	22	1977	ΑΖΩΤΟ, ΥΓΡΟ ΥΠΟ ΚΑΤΑΨΥΞΗ
1978	ΠΡΟΠΑΝΙΟ	2	2F		2.1	652	LQ0		P200		MP9	(M) T50		PxBN(M)		FL	2 (B/D)			CV9 CV10 CV36	S2 S20	23	1978	ΠΡΟΠΑΝΙΟ
1982	ΤΕΤΡΑΦΘΟΡΟΜΕΘΑΝΙΟ (ΨΥΚΤΙΚΟ ΑΕΡΙΟ R 14)	2	2A		2.2		LQ1	E1	P200		MP9	(M)		PxBN(M)		AT	3 (C/E)			CV9 CV10 CV36		20	1982	ΤΕΤΡΑΦΘΟΡΟΜΕΘΑΝΙΟ (ΨΥΚΤΙΚΟ ΑΕΡΙΟ R 14)
1983	1-ΧΛΩΡΟ-2,2,2-ΤΡΙΦΘΟΡΟΑΙΘΑΝΙΟ (ΨΥΚΤΙΚΟ ΑΕΡΙΟ R 133a)	2	2A		2.2		LQ1	E1	P200		MP9	(M) T50		PxBN(M)		AT	3 (C/E)			CV9 CV10 CV36		20	1983	1-ΧΛΩΡΟ-2,2,2-ΤΡΙΦΘΟΡΟΑΙΘΑΝΙΟ (ΨΥΚΤΙΚΟ ΑΕΡΙΟ R 133a)
1984	ΤΡΙΦΘΟΡΟΜΕΘΑΝΙΟ (ΨΥΚΤΙΚΟ ΑΕΡΙΟ R 23)	2	2A		2.2		LQ1	E1	P200		MP9	(M)		PxBN(M)		AT	3 (C/E)			CV9 CV10 CV36		20	1984	ΤΡΙΦΘΟΡΟΜΕΘΑΝΙΟ (ΨΥΚΤΙΚΟ ΑΕΡΙΟ R 23)
1986	ΑΛΚΟΟΛΕΣ, ΕΥΦΛΕΚΤΕΣ, ΤΟΞΙΚΕΣ, Ε.Α.Ο.	3	FT1	I	3 +6.1	274	LQ0	E0	P001		MP7 MP17	T14	TP2 TP27	L10CH	TU14TU15 TE21	FL	1 (C/E)			CV13 CV28	S2 S22	336	1986	ΑΛΚΟΟΛΕΣ, ΕΥΦΛΕΚΤΕΣ, ΤΟΞΙΚΕΣ, Ε.Α.Ο.
1986	ΑΛΚΟΟΛΕΣ, ΕΥΦΛΕΚΤΕΣ, ΤΟΞΙΚΕΣ, Ε.Α.Ο.	3	FT1	II	3 +6.1	274	LQ0	E2	P001 IBC02		MP19	T11	TP2 TP27	L4BH	TU15	FL	2 (D/E)			CV13 CV28	S2 S22	336	1986	ΑΛΚΟΟΛΕΣ, ΕΥΦΛΕΚΤΕΣ, ΤΟΞΙΚΕΣ, Ε.Α.Ο.
1986	ΑΛΚΟΟΛΕΣ, ΕΥΦΛΕΚΤΕΣ, ΤΟΞΙΚΕΣ, Ε.Α.Ο.	3	FT1	III	3 +6.1	274	LQ7	E1	P001 IBC03 R001		MP19	T7	TP1 TP28	L4BH	TU15	FL	3 (E)			CV13 CV28	S2	36	1986	ΑΛΚΟΟΛΕΣ, ΕΥΦΛΕΚΤΕΣ, ΤΟΞΙΚΕΣ, Ε.Α.Ο.
1987	ΑΛΚΟΟΛΕΣ, Ε.Α.Ο. (τάση ατμών στους 50°C υψηλότερη από 110kPa)	3	F1	II	3	274 601 640C	LQ4	E2	P001		MP19	T7	TP1 TP8 TP28	L1.5BN		FL	2 (D/E)				S2 S20	33	1987	ΑΛΚΟΟΛΕΣ, Ε.Α.Ο. (τάση ατμών στους 50°C υψηλότερη από 110kPa)

UN Αριθμ.	Όνομα και περιγραφή	Κλάση	Κωδικός Ταξινόμησης	Ομάδα Συσκευασίας	Ετικέτα	Ειδικές διατάξεις	Περιορισμένες και εξαιρούμενες ποσότητες		Συσκευασία			Φορητές δεξαμενές και εμπορευματοκιβώτια χύδην		ADR δεξαμενή		Όχημα για μεταφορά δεξαμενής	Κατηγορία μεταφοράς (Κωδικός περιορισμού για σήραγγες)	Ειδικές διατάξεις για μεταφορά				Αριθμ. Αναγνώρισης κινδύνου	UN Αριθμ.	Όνομα και περιγραφή
									Οδηγίες συσκευασίας	Ειδικές διατάξεις συσκευασίας	Διατάξεις μικτής συσκευασίας	Οδηγίες	Ειδικές διατάξεις	Κώδικας δεξαμενής	Ειδικές διατάξεις			Κάψα	Χύμα	Φόρτωση, εκφόρτωση και χειρισμός	Διαδικασία			
	3.1.2	2.2	2.2	2.1.1.3	5.2.2	3.3	3.4.6 / 3.5.1.2		4.1.4	4.1.4	4.1.10	4.2.5.2 7.3.2	4.2.5.3	4.3	4.3.5, 6.8.4	9.1.1.2	1.1.3.6 8.6	7.2.4	7.3.3	7.5.11	8.5	5.3.2.3		3.1.2
(1)	(2)	(3a)	(3b)	(4)	(5)	(6)	(7a)	(7b)	(8)	(9a)	(9b)	(10)	(11)	(12)	(13)	(14)	(15)	(16)	(17)	(18)	(19)	(20)	(1)	(2)
1987	ΑΛΚΟΟΛΕΣ, Ε.Α.Ο. (τάση ατμών στους 50°C όχι υψηλότερη από 110kPa)	3	F1	II	3	274 601 640D	LQ4	E2	P001 IBC02 R001		MP19	T7	TP1 TP8 TP28	LGBF		FL	2 (D/E)				S2 S20	33	1987	ΑΛΚΟΟΛΕΣ, Ε.Α.Ο. (τάση ατμών στους 50°C όχι υψηλότερη από 110kPa)
1987	ΑΛΚΟΟΛΕΣ, Ε.Α.Ο.	3	F1	III	3	274 601	LQ7	E1	P001 IBC03 LP01 R001		MP19	T4	TP1 TP29	LGBF		FL	3 (E)				S2	30	1987	ΑΛΚΟΟΛΕΣ, Ε.Α.Ο.
1988	ΑΛΔΕΫΔΕΣ, ΕΥΦΛΕΚΤΕΣ, ΤΟΞΙΚΕΣ, Ε.Α.Ο.	3	FT1	I	3 +6.1	274	LQ0	E0	P001		MP7 MP17	T14	TP2 TP27	L10CH	TU14TU15 TE21	FL	1 (C/E)			CV13 CV28	S2 S22	336	1988	ΑΛΔΕΫΔΕΣ, ΕΥΦΛΕΚΤΕΣ, ΤΟΞΙΚΕΣ, Ε.Α.Ο.
1988	ΑΛΔΕΫΔΕΣ, ΕΥΦΛΕΚΤΕΣ, ΤΟΞΙΚΕΣ, Ε.Α.Ο.	3	FT1	II	3 +6.1	274	LQ0	E2	P001 IBC02		MP19	T11	TP2 TP27	L4BH	TU15	FL	2 (D/E)			CV13 CV28	S2 S22	336	1988	ΑΛΔΕΫΔΕΣ, ΕΥΦΛΕΚΤΕΣ, ΤΟΞΙΚΕΣ, Ε.Α.Ο.
1988	ΑΛΔΕΫΔΕΣ, ΕΥΦΛΕΚΤΕΣ, ΤΟΞΙΚΕΣ, Ε.Α.Ο.	3	FT1	III	3 +6.1	274	LQ7	E1	P001 IBC03 R001		MP19	T7	TP1 TP28	L4BH	TU15	FL	3 (E)			CV13 CV28	S2	36	1988	ΑΛΔΕΫΔΕΣ, ΕΥΦΛΕΚΤΕΣ, ΤΟΞΙΚΕΣ, Ε.Α.Ο.
1989	ΑΛΔΕΫΔΕΣ, Ε.Α.Ο.	3	F1	I	3	274	LQ3	E3	P001		MP7 MP17	T11	TP1 TP27	L4BN		FL	1 (D/E)				S2 S20	33	1989	ΑΛΔΕΫΔΕΣ, Ε.Α.Ο.
1989	ΑΛΔΕΫΔΕΣ, Ε.Α.Ο. (τάση ατμών στους 50°C υψηλότερη από 110kPa)	3	F1	II	3	274 640C	LQ4	E2	P001		MP19	T7	TP1 TP8 TP28	L1.5BN		FL	2 (D/E)				S2 S20	33	1989	ΑΛΔΕΫΔΕΣ, Ε.Α.Ο. (τάση ατμών στους 50°C υψηλότερη από 110kPa)
1989	ΑΛΔΕΫΔΕΣ, Ε.Α.Ο. (τάση ατμών στους 50°C όχι υψηλότερη από 110kPa)	3	F1	II	3	274 640D	LQ4	E2	P001 IBC02 R001		MP19	T7	TP1 TP8 TP28	LGBF		FL	2 (D/E)				S2 S20	33	1989	ΑΛΔΕΫΔΕΣ, Ε.Α.Ο. (τάση ατμών στους 50°C όχι υψηλότερη από 110kPa)
1989	ΑΛΔΕΫΔΕΣ, Ε.Α.Ο.	3	F1	III	3	274	LQ7	E1	P001 IBC03 LP01 R001		MP19	T4	TP1 TP29	LGBF		FL	3 (E)				S2	30	1989	ΑΛΔΕΫΔΕΣ, Ε.Α.Ο.
1990	ΒΕΝΖΑΛΔΕΫΔΗ	9	M11	III	9		LQ28	E1	P001 IBC03 LP01 R001		MP15	T2	TP1	LGBV		AT	3 (E)					90	1990	ΒΕΝΖΑΛΔΕΫΔΗ
1991	ΧΛΩΡΟΠΡΕΝΙΟ, ΣΤΑΘΕΡΟΠΟΙΗΜΕΝΟ	3	FT1	I	3 +6.1		LQ0	E0	P001		MP7 MP17	T14	TP2 TP6	L10CH	TU14TU15 TE21	FL	1 (C/E)			CV13 CV28	S2 S22	336	1991	ΧΛΩΡΟΠΡΕΝΙΟ, ΣΤΑΘΕΡΟΠΟΙΗΜΕΝΟ
1992	ΕΥΦΛΕΚΤΑ ΥΓΡΑ, ΤΟΞΙΚΑ, Ε.Α.Ο.	3	FT1	I	3 +6.1	274	LQ0	E0	P001		MP7 MP17	T14	TP2 TP27	L10CH	TU14TU15 TE21	FL	1 (C/E)			CV13 CV28	S2 S22	336	1992	ΕΥΦΛΕΚΤΑ ΥΓΡΑ, ΤΟΞΙΚΑ, Ε.Α.Ο.
1992	ΕΥΦΛΕΚΤΑ ΥΓΡΑ, ΤΟΞΙΚΑ, Ε.Α.Ο.	3	FT1	II	3 +6.1	274	LQ0	E2	P001 IBC02		MP19	T7	TP2	L4BH	TU15	FL	2 (D/E)			CV13 CV28	S2 S22	336	1992	ΕΥΦΛΕΚΤΑ ΥΓΡΑ, ΤΟΞΙΚΑ, Ε.Α.Ο.
1992	ΕΥΦΛΕΚΤΑ ΥΓΡΑ, ΤΟΞΙΚΑ, Ε.Α.Ο.	3	FT1	III	3 +6.1	274	LQ7	E1	P001 IBC03 R001		MP19	T7	TP1 TP28	L4BH	TU15	FL	3 (E)			CV13 CV28	S2	36	1992	ΕΥΦΛΕΚΤΑ ΥΓΡΑ, ΤΟΞΙΚΑ, Ε.Α.Ο.
1993	ΕΥΦΛΕΚΤΑ ΥΓΡΑ, Ε.Α.Ο.	3	F1	I	3	274	LQ3	E3	P001		MP7 MP17	T11	TP1 TP27	L4BN		FL	1 (D/E)				S2 S20	33	1993	ΕΥΦΛΕΚΤΑ ΥΓΡΑ, Ε.Α.Ο.
1993	ΕΥΦΛΕΚΤΑ ΥΓΡΑ, Ε.Α.Ο. (τάση ατμών στους 50°C υψηλότερη από 110kPa)	3	F1	II	3	274 601 640C	LQ4	E2	P001		MP19	T7	TP1 TP8 TP28	L1.5BN		FL	2 (D/E)				S2 S20	33	1993	ΕΥΦΛΕΚΤΑ ΥΓΡΑ, Ε.Α.Ο. (τάση ατμών στους 50°C υψηλότερη από 110kPa)
1993	ΕΥΦΛΕΚΤΑ ΥΓΡΑ, Ε.Α.Ο. (τάση ατμών στους 50°C όχι υψηλότερη από 110kPa)	3	F1	II	3	274 601 640D	LQ4	E2	P001 IBC02 R001		MP19	T7	TP1 TP8 TP28	LGBF		FL	2 (D/E)				S2 S20	33	1993	ΕΥΦΛΕΚΤΑ ΥΓΡΑ, Ε.Α.Ο. (τάση ατμών στους 50°C όχι υψηλότερη από 110kPa)
1993	ΕΥΦΛΕΚΤΑ ΥΓΡΑ, Ε.Α.Ο.	3	F1	III	3	274 601 640E	LQ7	E1	P001 IBC03 LP01 R001		MP19	T4	TP1 TP29	LGBF		FL	3 (E)				S2	30	1993	ΕΥΦΛΕΚΤΑ ΥΓΡΑ, Ε.Α.Ο.
1993	ΕΥΦΛΕΚΤΑ ΥΓΡΑ, Ε.Α.Ο. (με σημείο ανάφλεξης χαμηλότερο από 23° και ιξώδες σύμφωνα με την 2.2.3.1.4) (σημείο βρασμού όχι υψηλότερο από 35°C)	3	F1	III	3	274 601 640F	LQ7	E1	P001 LP01 R001		MP19	T4	TP1 TP29	L4BN		FL	3 (E)				S2	33	1993	ΕΥΦΛΕΚΤΑ ΥΓΡΑ, Ε.Α.Ο. (με σημείο ανάφλεξης χαμηλότερο από 23° και ιξώδες σύμφωνα με την 2.2.3.1.4) (σημείο βρασμού όχι υψηλότερο από 35°C)
1993	ΕΥΦΛΕΚΤΑ ΥΓΡΑ, Ε.Α.Ο. (με σημείο ανάφλεξης χαμηλότερο από 23° και ιξώδες σύμφωνα με την 2.2.3.1.4) (τάση ατμών στους 50°C υψηλότερη από 110kPa, σημείο βρασμού υψηλότερο από 35°C)	3	F1	III	3	274 601 640G	LQ7	E1	P001 LP01 R001		MP19	T4	TP1 TP29	L1.5BN		FL	3 (E)				S2	33	1993	ΕΥΦΛΕΚΤΑ ΥΓΡΑ, Ε.Α.Ο. (με σημείο ανάφλεξης χαμηλότερο από 23° και ιξώδες σύμφωνα με την 2.2.3.1.4) (τάση ατμών στους 50°C υψηλότερη από 110kPa, σημείο βρασμού υψηλότερο από 35°C)

UN Αριθμ.	Όνομα και περιγραφή	Κλάση	Κωδι-κός Ταξινό-μησης	Ομάδα Συσκευασί ας	Ετι-κέτα	Ειδικές διατάξεις	Περιορισμένες και εξαιρούμενες ποσότητες		Συσκευασία			Φορητές δεξαμενές και εμπορευματοκιβώτια χύδην		ADR δεξαμενή		Όχημα για μεταφορά δεξαμενής	Κατηγορία μεταφοράς (Κωδικός περιορισμού για σήραγγες)	Ειδικές διατάξεις για μεταφορά				Αριθμ. Αναγνώρισης κινδύνου	UN Αριθμ.	Όνομα και περιγραφή
									Οδηγίες συσκευασίας	Ειδικές διατάξεις συσκευασίας	Διατάξεις μικτής συσκευασίας	Οδηγίες	Ειδικές διατάξεις	Κώδικας δεξαμενής	Ειδικές διατάξεις			Κόλα	Χύμα	Φόρτωση, εκφόρτιση και χειρισμός	Διαδικασία			
	3.1.2	2.2	2.2	2.1.1.3	5.2.2	3.3	3.4.6 / 3.5.1.2		4.1.4	4.1.4	4.1.10	4.2.5.2 7.3.2	4.2.5.3	4.3	4.3.5, 6.8.4	9.1.1.2	1.1.3.6 8.6	7.2.4	7.3.3	7.5.11	8.5	5.3.2.3		3.1.2
(1)	(2)	(3a)	(3b)	(4)	(5)	(6)	(7a)	(7b)	(8)	(9a)	(9b)	(10)	(11)	(12)	(13)	(14)	(15)	(16)	(17)	(18)	(19)	(20)	(1)	(2)
1993	ΕΥΦΛΕΚΤΑ ΥΓΡΑ, Ε.Α.Ο. (με σημείο ανάφλεξης χαμηλότερο από 23° και ιξώδες σύμφωνα με την 2.2.3.1.4) (τάση ατμών στους 50°C όχι υψηλότερη από 110kPa)	3	F1	III	3	274 601 640H	LQ7	E1	P001 IBC02 LP01 R001		MP19	T4	TP1 TP29	LGBF		FL	3 (E)				S2	33	1993	ΕΥΦΛΕΚΤΑ ΥΓΡΑ, Ε.Α.Ο. (με σημείο ανάφλεξης χαμηλότερο από 23° και ιξώδες σύμφωνα με την 2.2.3.1.4) (τάση ατμών στους 50°C όχι υψηλότερη από 110kPa)
1994	ΠΕΝΤΑΚΑΡΒΟΝΥΛΙΟ ΤΟΥ ΣΙΔΗΡΟΥ	6.1	TF1	I	6.1 +3		LQ0	E5	P601		MP2	T22	TP2	L15CH	TU14TU15 TU31TE19 TE21 TM3	FL	1 (C/D)			CV1 CV13 CV28	S2 S9 S14	663	1994	ΠΕΝΤΑΚΑΡΒΟΝΥΛΙΟ ΤΟΥ ΣΙΔΗΡΟΥ
1999	ΠΙΣΣΕΣ, ΥΓΡΕΣ συμπεριλαμβανομένων άσφαλτου δρόμου και ελαίων, βιτουμενίων (τάση ατμών στους 50°C υψηλότερη από 110kPa)	3	F1	II	3	640C	LQ6	E2	P001		MP19	T3	TP3 TP29	L1.5BN		FL	2 (D/E)				S2 S20	33	1999	ΠΙΣΣΕΣ, ΥΓΡΕΣ συμπεριλαμβανομένων άσφαλ.του δρόμου και ελαίων, βιτουμενίων (τάση ατμών στους 50°C υψηλότερη από 110kPa)
1999	ΠΙΣΣΕΣ, ΥΓΡΕΣ συμπεριλαμβανομένων άσφαλτου δρόμου και ελαίων, βιτουμενίων (τάση ατμών στους 50°C όχι υψηλότερη από 110kPa)	3	F1	II	3	640D	LQ6	E2	P001 IBC02 R001		MP19	T3	TP3 TP29	LGBF		FL	2 (D/E)				S2 S20	33	1999	ΠΙΣΣΕΣ, ΥΓΡΕΣ συμπεριλαμβανομένων άσφαλ.του δρόμου και ελαίων, βιτουμενίων (τάση ατμών στους 50°C όχι υψηλότερη από 110kPa)
1999	ΠΙΣΣΕΣ, ΥΓΡΕΣ συμπεριλαμβανομένων άσφαλτου δρόμου και ελαίων, βιτουμενίων	3	F1	III	3	640E	LQ7	E1	P001 IBC03 LP01 R001		MP19	T1	TP3	LGBF		FL	3 (E)				S2	30	1999	ΠΙΣΣΕΣ, ΥΓΡΕΣ συμπεριλαμβανομένων άσφαλ.του δρόμου και ελαίων, βιτουμενίων
1999	ΠΙΣΣΕΣ, ΥΓΡΕΣ συμπεριλαμβανομένων άσφαλτου δρόμου και ελαίων, βιτουμενίων (με σημείο ανάφλεξης χαμηλότερο από 23° και ιξώδες σύμφωνα με την 2.2.3.1.4) (σημείο βρασμού όχι υψηλότερο από 35°C)	3	F1	III	3	640F	LQ7	E1	P001 LP01 R001		MP19	T1	TP3	L4BN		FL	3 (E)				S2	33	1999	ΠΙΣΣΕΣ, ΥΓΡΕΣ συμπεριλαμβανομένων άσφαλ.του δρόμου και ελαίων, βιτουμενίων (με σημείο ανάφλεξης χαμηλότερο από 23° και ιξώδες σύμφωνα με την 2.2.3.1.4) (σημείο βρασμού όχι υψηλότερο από 35°C)
1999	ΠΙΣΣΕΣ, ΥΓΡΕΣ συμπεριλαμβανομένων άσφαλτου δρόμου και ελαίων, βιτουμενίων (με σημείο ανάφλεξης χαμηλότερο από 23° και ιξώδες σύμφωνα με την 2.2.3.1.4) (τάση ατμών στους 50°C υψηλότερη από 110kPa, σημείο βρασμού υψηλότερο από 35°C)	3	F1	III	3	640G	LQ7	E1	P001 LP01 R001		MP19	T1	TP3	L1.5BN		FL	3 (E)				S2	33	1999	ΠΙΣΣΕΣ, ΥΓΡΕΣ συμπεριλαμβανομένων άσφαλ.του δρόμου και ελαίων, βιτουμενίων (με σημείο ανάφλεξης χαμηλότερο από 23° και ιξώδες σύμφωνα με την 2.2.3.1.4) (τάση ατμών στους 50°C υψηλότερη από 110kPa, σημείο βρασμού υψηλότερο από 35°C)
1999	ΠΙΣΣΕΣ, ΥΓΡΕΣ συμπεριλαμβανομένων άσφαλτου δρόμου και ελαίων, βιτουμενίων (με σημείο ανάφλεξης χαμηλότερο από 23° και ιξώδες σύμφωνα με την 2.2.3.1.4) (τάση ατμών στους 50°C όχι υψηλότερη από 110kPa)	3	F1	III	3	640H	LQ7	E1	P001 IBC02 LP01 R001		MP19	T1	TP3	LGBF		FL	3 (E)				S2	33	1999	ΠΙΣΣΕΣ, ΥΓΡΕΣ συμπεριλαμβανομένων άσφαλ.του δρόμου και ελαίων, βιτουμενίων (με σημείο ανάφλεξης χαμηλότερο από 23° και ιξώδες σύμφωνα με την 2.2.3.1.4) (τάση ατμών στους 50°C όχι υψηλότερη από 110kPa)
2000	ΚΕΛΛΟΥΛΟΪΤΗΣ σε κομμάτι, ράβδο, ρολό, φύλλα, σωλήνες κλπ., εκτός από ψήγματα	4.1	F1	III	4.1	502	LQ9	E1	P002 LP02 R001	PP7	MP11						3 (E)						2000	ΚΕΛΛΟΥΛΟΪΤΗΣ σε κομμάτι, ράβδο, ρολό, φύλλα, σωλήνες κλπ., εκτός από ψήγματα
2001	ΝΑΦΘΕΝΙΚΑ ΑΛΑΤΑ ΤΟΥ ΚΟΒΑΛΤΙΟΥ, ΣΕ ΣΚΟΝΗ	4.1	F3	III	4.1		LQ9	E1	P002 IBC08 LP02 R001	B3	MP11	T1	TP33	SGAV		AT	3 (E)		VV1			40	2001	ΝΑΦΘΕΝΙΚΑ ΑΛΑΤΑ ΤΟΥ ΚΟΒΑΛΤΙΟΥ, ΣΕ ΣΚΟΝΗ
2002	ΚΕΛΛΟΥΛΟΪΤΗΣ, ΨΗΓΜΑΤΑ	4.2	S2	III	4.2	526 592	LQ0	E1	P002 IBC08 LP02 R001	PP8 B3	MP14						3 (E)	V1					2002	ΚΕΛΛΟΥΛΟΪΤΗΣ, ΨΗΓΜΑΤΑ
2004	ΔΙΑΜΙΔΙΟ ΤΟΥ ΜΑΓΝΗΣΙΟΥ	4.2	S4	II	4.2		LQ0	E2	P410 IBC06		MP14	T3	TP33	SCAN		AT	2 (D/E)	V1 V12				40	2004	ΔΙΑΜΙΔΙΟ ΤΟΥ ΜΑΓΝΗΣΙΟΥ
2006	ΠΛΑΣΤΙΚΑ, ΝΙΤΡΟΚΥΤΤΑΡΙΝΗ-BASED, ΑΥΤΟΘΕΡΜΑΙΝΟΜΕΝΑ, Ε.Α.Ο.	4.2	S2	III	4.2	274 528	LQ0	E1	P002 R001		MP14						3 (E)	V1					2006	ΠΛΑΣΤΙΚΑ, ΝΙΤΡΟΚΥΤΤΑΡΙΝΗ-BASED, ΑΥΤΟΘΕΡΜΑΙΝΟΜΕΝΑ, Ε.Α.Ο.
2008	ΖΙΡΚΟΝΙΟ ΣΕ ΣΚΟΝΗ, ΞΗΡΟ	4.2	S4	I	4.2	524 540	LQ0	E0	P404		MP13	T21	TP7 TP33			AT	0 (B/E)	V1			S20	43	2008	ΖΙΡΚΟΝΙΟ ΣΕ ΣΚΟΝΗ, ΞΗΡΟ

UN Αριθμ.	Όνομα και περιγραφή	Κλάση	Κωδ-κός Ταξινό-μησης	Ομάδα Συσκευασί ας	Ετι-κέτα	Ειδικές διατάξεις	Περιορισμένες και εξαιρούμενες ποσότητες		Συσκευασία			Φορητές δεξαμενές και εμπορευματοκιβώτια χύδην		ADR δεξαμενή		Όχημα για μεταφορά δεξαμενής	Κατηγορία μεταφοράς (Κωδικός περιορισμού για σήραγγες)	Ειδικές διατάξεις για μεταφορά				Αριθμ. Αναγνώρισης κινδύνου	UN Αριθμ.	Όνομα και περιγραφή
									Οδηγίες συσκευασίας	Ειδικές διατάξεις συσκευασίας	Διατάξεις μικτής συσκευασίας	Οδηγίες	Ειδικές διατάξεις	Κώδικας δεξαμενής	Ειδικές διατάξεις			Κόλα	Χύμα	Φόρτωση, εκφόρτωση και χειρισμός	Διεθνισία			
	3.1.2	2.2	2.2	2.1.1.3	5.2.2	3.3	3.4.6 / 3.5.1.2		4.1.4	4.1.4	4.1.10	4.2.5.2 7.3.2	4.2.5.3	4.3	4.3.5, 6.8.4	9.1.1.2	1.1.3.6 8.6	7.2.4	7.3.3	7.5.11	8.5	5.3.2.3		3.1.2
(1)	(2)	(3a)	(3b)	(4)	(5)	(6)	(7a)	(7b)	(8)	(9a)	(9b)	(10)	(11)	(12)	(13)	(14)	(15)	(16)	(17)	(18)	(19)	(20)	(1)	(2)
2008	ΖΙΡΚΟΝΙΟ ΣΕ ΣΚΟΝΗ, ΞΗΡΟ	4.2	S4	II	4.2	524 540	LQ0	E2	P410 IBC06		MP14	T3	TP33	SCAN		AT	2 (D/E)	V1 V12				40	2008	ΖΙΡΚΟΝΙΟ ΣΕ ΣΚΟΝΗ, ΞΗΡΟ
2008	ΖΙΡΚΟΝΙΟ ΣΕ ΣΚΟΝΗ, ΞΗΡΟ	4.2	S4	III	4.2	524 540	LQ0	E1	P002 IBC08 LP02 R001	B3	MP14	T1	TP33	SCAN		AT	3 (E)	V1	VV4			40	2008	ΖΙΡΚΟΝΙΟ ΣΕ ΣΚΟΝΗ, ΞΗΡΟ
2009	ΖΙΡΚΟΝΙΟ, ΞΗΡΟ, ολοκληρωμένα φύλλα, λωρίδα, ή απεψυσειδές σύρμα	4.2	S4	III	4.2	524 592	LQ0	E1	P002 LP02 R001		MP14						3 (E)	V1	VV4			40	2009	ΖΙΡΚΟΝΙΟ, ΞΗΡΟ, ολοκληρομένα φύλλα, λωρίδα, ή απεψοειδές σύρμα
2010	ΥΔΡΙΔΙΟ ΤΟΥ ΜΑΓΝΗΣΙΟΥ	4.3	W2	I	4.3		LQ0	E0	P403		MP2						1 (E)	V1		CV23	S20		2010	ΥΔΡΙΔΙΟ ΤΟΥ ΜΑΓΝΗΣΙΟΥ
2011	ΦΩΣΦΟΡΟΥΧΟ ΜΑΓΝΗΣΙΟ	4.3	WT2	I	4.3 +6.1		LQ0	E0	P403		MP2						1 (E)	V1		CV23 CV28	S20		2011	ΦΩΣΦΟΡΟΥΧΟ ΜΑΓΝΗΣΙΟ
2012	ΦΩΣΦΟΡΟΥΧΟ ΚΑΛΙΟ	4.3	WT2	I	4.3 +6.1		LQ0	E0	P403		MP2						1 (E)	V1		CV23 CV28	S20		2012	ΦΩΣΦΟΡΟΥΧΟ ΚΑΛΙΟ
2013	ΦΩΣΦΟΡΟΥΧΟ ΣΤΡΟΝΤΙΟ	4.3	WT2	I	4.3 +6.1		LQ0	E0	P403		MP2						1 (E)	V1		CV23 CV28	S20		2013	ΦΩΣΦΟΡΟΥΧΟ ΣΤΡΟΝΤΙΟ
2014	ΥΠΕΡΟΞΕΙΔΙΟΥ ΤΟΥ ΥΔΡΟΓΟΝΟΥ, ΥΔΑΤΙΚΟ ΔΙΑΛΥΜΑ, με όχι λιγότερο από 20% αλλά όχι περισσότερο από 60% υπεροξείδιο του υδρογόνου (σταθεροποιημένο αν είναι αναγκαίο)	5.1	OC1	II	5.1 +8		LQ10	E2	P504 IBC02	PP10 B5	MP15	T7	TP2 TP6 TP24	L4BV(+)	TU3 TC2 TE8 TE11 TT1	AT	2 (E)			CV24		58	2014	ΥΠΕΡΟΞΕΙΔΙΟΥ ΤΟΥ ΥΔΡΟΓΟΝΟΥ, ΥΔΑΤΙΚΟ ΔΙΑΛΥΜΑ, με όχι λιγότερο από 20% αλλά όχι περισσότερο από 60% υπεροξείδιο του υδρογόνου (σταθεροποιημένο αν είναι αναγκαίο)
2015	ΥΠΕΡΟΞΕΙΔΙΟ ΤΟΥ ΥΔΡΟΓΟΝΟΥ, ΥΔΑΤΙΚΟ ΔΙΑΛΥΜΑ, ΣΤΑΘΕΡΟΠΟΙΗΜΕΝΟ με περισσότερο από 70% υπεροξείδιο του υδρογόνου	5.1	OC1	I	5.1 +8	640N	LQ0	E0	P501		MP2	T9	TP2 TP6 TP24	L4DV(+)	TU3 TU28 TC2 TE8 TE9 TT1	OX	1 (B/E)	V5		CV24	S20	559	2015	ΥΠΕΡΟΞΕΙΔΙΟ ΤΟΥ ΥΔΡΟΓΟΝΟΥ, ΥΔΑΤΙΚΟ ΔΙΑΛΥΜΑ, ΣΤΑΘΕΡΟΠΟΙΗΜΕΝΟ με περισσότερο από 70% υπεροξείδιο του υδρογόνου
2015	ΥΠΕΡΟΞΕΙΔΙΟ ΤΟΥ ΥΔΡΟΓΟΝΟΥ, ΥΔΑΤΙΚΟ ΔΙΑΛΥΜΑ, ΣΤΑΘΕΡΟΠΟΙΗΜΕΝΟ με περισσότερο από 60% υπεροξείδιο του υδρογόνου και όχι περισσότερο από 70% υπεροξείδιο του υδρογόνου	5.1	OC1	I	5.1 +8	6400	LQ0	E0	P501		MP2	T9	TP2 TP6 TP24	L4BV(+)	TU3 TU28 TC2 TE7 TE8 TE9 TT1	OX	1 (B/E)	V5		CV24	S20	559	2015	ΥΠΕΡΟΞΕΙΔΙΟ ΤΟΥ ΥΔΡΟΓΟΝΟΥ, ΥΔΑΤΙΚΟ ΔΙΑΛΥΜΑ, ΣΤΑΘΕΡΟΠΟΙΗΜΕΝΟ με περισσότερο από 60% υπεροξείδιο του υδρογόνου και όχι περισσότερο από 70% υπεροξείδιο του υδρογόνου
2016	ΠΥΡΟΜΑΧΙΚΑ, ΤΟΞΙΚΑ, ΜΗ ΕΚΡΙΚΤΙΚΑ, χωρίς εκρηκτικό μηχανισμό ή βλητική γόμωση, non-fuzed	6.1	T2	II	6.1		LQ0	E0	P600		MP10						2 (D/E)			CV13 CV28	S9 S19		2016	ΠΥΡΟΜΑΧΙΚΑ, ΤΟΞΙΚΑ, ΜΗ ΕΚΡΙΚΤΙΚΑ, χωρίς εκρηκτικό μηχανισμό ή βλητική γόμωση, non-fuzed
2017	ΠΥΡΟΜΑΧΙΚΑ, ΔΑΚΡΥΓΟΝΑ, ΜΗ ΕΚΡΗΚΤΙΚΑ χωρίς εκρηκτικό μηχανισμό ή βλητική γόμωση, χωρίς πυροσωλήνα	6.1	TC2	II	6.1 +8		LQ0	E0	P600								2 (D/E)			CV13 CV28	S9 S19		2017	ΠΥΡΟΜΑΧΙΚΑ, ΔΑΚΡΥΓΟΝΑ, ΜΗ ΕΚΡΗΚΤΙΚΑ χωρίς εκρηκτικό μηχανισμό ή βλητική γόμωση, χωρίς πυροσωλήνα
2018	ΧΛΩΡΟΑΝΙΛΙΝΕΣ, ΣΤΕΡΕΕΣ	6.1	T2	II	6.1		LQ18	E4	P002 IBC08	B4	MP10	T3	TP33	SGAH L4BH	TU15 TE19	AT	2 (D/E)	V11		CV13 CV28	S9 S19	60	2018	ΧΛΩΡΟΑΝΙΛΙΝΕΣ, ΣΤΕΡΕΕΣ
2019	ΧΛΩΡΟΑΝΙΛΙΝΕΣ, ΥΓΡΕΣ	6.1	T1	II	6.1		LQ17	E4	P001 IBC02		MP15	T7	TP2	L4BH	TU15 TE19	AT	2 (D/E)			CV13 CV28	S9 S19	60	2019	ΧΛΩΡΟΑΝΙΛΙΝΕΣ, ΥΓΡΕΣ
2020	ΧΛΩΡΟΦΑΙΝΟΛΕΣ, ΣΤΕΡΕΕΣ	6.1	T2	III	6.1	205	LQ9	E1	P002 IBC08 LP02 R001	B3	MP10	T1	TP33	SGAH	TU15TE19	AT	2 (E)		VV9	CV13 CV28	S9	60	2020	ΧΛΩΡΟΦΑΙΝΟΛΕΣ, ΣΤΕΡΕΕΣ
2021	ΧΛΩΡΟΦΑΙΝΟΛΕΣ, ΥΓΡΕΣ	6.1	T1	III	6.1		LQ7	E1	P001 IBC03 LP01 R001		MP19	T4	TP1	L4BH	TU15 TE19	AT	2 (E)			CV13 CV28	S9	60	2021	ΧΛΩΡΟΦΑΙΝΟΛΕΣ, ΥΓΡΕΣ
2022	ΚΡΥΖΥΛΙΚΟ ΟΞΥ	6.1	TC1	II	6.1 +8		LQ17	E4	P001 IBC02		MP15	T7	TP2	L4BH	TU15 TE19	AT	2 (D/E)			CV13 CV28	S9 S19	68	2022	ΚΡΥΖΥΛΙΚΟ ΟΞΥ
2023	ΕΠΙΧΛΩΡΥΔΡΙΝΗ	6.1	TF1	II	6.1 +3	279	LQ17	E4	P001 IBC02		MP15	T7	TP2	L4BH	TU15 TE19	FL	2 (D/E)			CV13 CV28	S2 S9 S19	63	2023	ΕΠΙΧΛΩΡΥΔΡΙΝΗ
2024	ΕΝΩΣΕΙΣ ΥΔΡΑΡΓΥΡΟΥ, ΥΓΡΕΣ, Ε.Α.Ο.	6.1	T4	I	6.1	43 274	LQ0	E5	P001		MP8 MP17			L10CH	TU14TU15 TE19TE21	AT	1 (C/E)			CV1 CV13 CV28	S9 S14	66	2024	ΕΝΩΣΕΙΣ ΥΔΡΑΡΓΥΡΟΥ, ΥΓΡΕΣ, Ε.Α.Ο.
2024	ΕΝΩΣΕΙΣ ΥΔΡΑΡΓΥΡΟΥ, ΥΓΡΕΣ, Ε.Α.Ο.	6.1	T4	II	6.1	43 274	LQ17	E4	P001 IBC02		MP15			L4BH	TU15 TE19	AT	2 (D/E)			CV13 CV28	S9 S19	60	2024	ΕΝΩΣΕΙΣ ΥΔΡΑΡΓΥΡΟΥ, ΥΓΡΕΣ, Ε.Α.Ο.
2024	ΕΝΩΣΕΙΣ ΥΔΡΑΡΓΥΡΟΥ, ΥΓΡΕΣ, Ε.Α.Ο.	6.1	T4	III	6.1	43 274	LQ7	E1	P001 IBC03 LP01 R001		MP19			L4BH	TU15 TE19	AT	2 (E)			CV13 CV28	S9	60	2024	ΕΝΩΣΕΙΣ ΥΔΡΑΡΓΥΡΟΥ, ΥΓΡΕΣ, Ε.Α.Ο.
2025	ΕΝΩΣΕΙΣ ΥΔΡΑΡΓΥΡΟΥ, ΣΤΕΡΕΕΣ, Ε.Α.Ο.	6.1	T5	I	6.1	43 274 529 585	LQ0	E5	P002 IBC07		MP18	T6	TP33	S10AH	TU15TE19	AT	1 (C/E)	V10 V12		CV1 CV13 CV28	S9 S14	66	2025	ΕΝΩΣΕΙΣ ΥΔΡΑΡΓΥΡΟΥ, ΣΤΕΡΕΕΣ, Ε.Α.Ο.
2025	ΕΝΩΣΕΙΣ ΥΔΡΑΡΓΥΡΟΥ, ΣΤΕΡΕΕΣ, Ε.Α.Ο.	6.1	T5	II	6.1	43 274 529 585	LQ18	E4	P002 IBC08	B4	MP10	T3	TP33	SGAH	TU15TE19	AT	2 (D/E)	V11		CV13 CV28	S9 S19	60	2025	ΕΝΩΣΕΙΣ ΥΔΡΑΡΓΥΡΟΥ, ΣΤΕΡΕΕΣ, Ε.Α.Ο.

UN Αριθμ.	Όνομα και περιγραφή	Κλάση	Κωδικός Ταξινόμησης	Ομάδα Συσκευασίας	Ετικέτα	Ειδικές διατάξεις	Περιορισμένες και εξαιρούμενες ποσότητες		Συσκευασία			Φορητές δεξαμενές και εμπορευματοκιβώτια χύδην		ADR δεξαμενή		Όχημα για μεταφορά δεξαμενής	Κατηγορία μεταφοράς (Κωδικός περιορισμού για σήραγγες)	Ειδικές διατάξεις για μεταφορά				Αριθμ. Αναγνώρισης κινδύνου	UN Αριθμ.	Όνομα και περιγραφή
									Οδηγίες συσκευασίας	Ειδικές διατάξεις συσκευασίας	Διατάξεις μικτής συσκευασίας	Οδηγίες	Ειδικές διατάξεις	Κώδικας δεξαμενής	Ειδικές διατάξεις			Κάλα	Χύμα	Φόρτωση, εκφόρτωση και χειρισμός	Διαδικασία			
	3.1.2	2.2	2.2	2.1.1.3	5.2.2	3.3	3.4.6 / 3.5.1.2		4.1.4	4.1.4	4.1.10	4.2.5.2 7.3.2	4.2.5.3	4.3	4.3.5, 6.8.4	9.1.1.2	1.1.3.6 8.6	7.2.4	7.3.3	7.5.11	8.5	5.3.2.3		3.1.2
(1)	(2)	(3a)	(3b)	(4)	(5)	(6)	(7a)	(7b)	(8)	(9a)	(9b)	(10)	(11)	(12)	(13)	(14)	(15)	(16)	(17)	(18)	(19)	(20)	(1)	(2)
2025	ΕΝΩΣΕΙΣ ΥΔΡΑΡΓΥΡΟΥ, ΣΤΕΡΕΕΣ, Ε.Α.Ο.	6.1	T5	III	6.1	43 274 529 585	LQ9	E1	P002 IBC08 LP02 R001	B3	MP10	T1	TP33	SGAH	TU15TE19	AT	2 (E)		VV9	CV13 CV28	S9	60	2025	ΕΝΩΣΕΙΣ ΥΔΡΑΡΓΥΡΟΥ, ΣΤΕΡΕΕΣ, Ε.Α.Ο.
2026	ΦΑΙΝΥΛΥΔΡΑΡΓΥΡΙΚΕΣ ΕΝΩΣΕΙΣ, Ε.Α.Ο.	6.1	T3	I	6.1	43 274	LQ0	E5	P002 IBC07		MP18	T6	TP33	S10AH L10CH	TU14TU15 TE19TE21	AT	1 (C/E)	V10 V12		CV1 CV13 CV28	S9 S14	66	2026	ΦΑΙΝΥΛΥΔΡΑΡΓΥΡΙΚΕΣ ΕΝΩΣΕΙΣ, Ε.Α.Ο.
2026	ΦΑΙΝΥΛΥΔΡΑΡΓΥΡΙΚΕΣ ΕΝΩΣΕΙΣ, Ε.Α.Ο.	6.1	T3	II	6.1	43 274	LQ18	E4	P002 IBC08	B4	MP10	T3	TP33	SGAH L4BH	TU15 TE19	AT	2 (D/E)	V11		CV13 CV28	S9 S19	60	2026	ΦΑΙΝΥΛΥΔΡΑΡΓΥΡΙΚΕΣ ΕΝΩΣΕΙΣ, Ε.Α.Ο.
2026	ΦΑΙΝΥΛΥΔΡΑΡΓΥΡΙΚΕΣ ΕΝΩΣΕΙΣ, Ε.Α.Ο.	6.1	T3	III	6.1	43 274	LQ9	E1	P002 IBC08 LP02 R001	B3	MP10	T1	TP33	SGAH L4BH	TU15 TE19	AT	2 (E)		VV9	CV13 CV28	S9	60	2026	ΦΑΙΝΥΛΥΔΡΑΡΓΥΡΙΚΕΣ ΕΝΩΣΕΙΣ, Ε.Α.Ο.
2027	ΑΡΣΕΝΙΤΗΣ ΤΟΥ ΝΑΤΡΙΟΥ, ΣΤΕΡΕΟΣ	6.1	T5	II	6.1	43	LQ18	E4	P002 IBC08	B4	MP10	T3	TP33	SGAH	TU15TE19	AT	2 (D/E)	V11		CV13 CV28	S9 S19	60	2027	ΑΡΣΕΝΙΤΗΣ ΤΟΥ ΝΑΤΡΙΟΥ, ΣΤΕΡΕΟΣ
2028	ΒΟΜΒΕΣ, ΚΑΠΝΟΥ, ΜΗ ΕΚΡΗΚΤΙΚΑ, με διαβρωτικά υγρά χωρίς συσκευή ανάφλεξης	8	C11	II	8		LQ0	E0	P803								2 (E)						2028	ΒΟΜΒΕΣ, ΚΑΠΝΟΥ, ΜΗ ΕΚΡΗΚΤΙΚΑ, με διαβρωτικά υγρά χωρίς συσκευή ανάφλεξης
2029	ΥΔΡΟΖΙΝΗ, ΑΝΥΔΡΗ	8	CFT	I	8 +3 +6.1		LQ0	E0	P001		MP8 MP17						1 (E)			CV13 CV28	S2 S20		2029	ΥΔΡΟΖΙΝΗ, ΑΝΥΔΡΗ
2030	ΥΔΡΑΖΙΝΗ, ΥΔΑΤΙΚΟ ΔΙΑΛΥΜΑ, με περισσότερο από 37% υδραζίνη κατά βάρος, με σημείο ανάφλεξης υψηλότερο από 60°C	8	CT1	I	8 +6.1	530	LQ0	E0	P001		MP8 MP17	T10	TP2	L10BH		AT	1 (C/D)			CV13 CV28	S14	886	2030	ΥΔΡΑΖΙΝΗ, ΥΔΑΤΙΚΟ ΔΙΑΛΥΜΑ, με περισσότερο από 37% υδραζίνη κατά βάρος, με σημείο ανάφλεξης υψηλότερο από 60°C
2030	ΥΔΡΑΖΙΝΗ, ΥΔΑΤΙΚΟ ΔΙΑΛΥΜΑ, με περισσότερο από 37% υδραζίνη κατά βάρος, με σημείο ανάφλεξης όχι υψηλότερο από 60°C	8	CFT	I	8 +3 +6.1	530	LQ0	E0	P001		MP8 MP17	T10	TP2	L10BH		FL	1 (C/D)			CV13 CV28	S2 S14	886	2030	ΥΔΡΑΖΙΝΗ, ΥΔΑΤΙΚΟ ΔΙΑΛΥΜΑ, με περισσότερο από 37% υδραζίνη κατά βάρος, με σημείο ανάφλεξης υψηλότερο από 60°C
2030	ΥΔΡΑΖΙΝΗ, ΥΔΑΤΙΚΟ ΔΙΑΛΥΜΑ, με περισσότερο από 37% υδραζίνη κατά βάρος	8	CT1	II	8 +6.1	530	LQ22	E2	P001 IBC02		MP15	T7	TP2	L4BN		AT	2 (E)			CV13 CV28		86	2030	ΥΔΡΑΖΙΝΗ, ΥΔΑΤΙΚΟ ΔΙΑΛΥΜΑ, με περισσότερο από 37% υδραζίνη κατά βάρος
2030	ΥΔΡΑΖΙΝΗ, ΥΔΑΤΙΚΟ ΔΙΑΛΥΜΑ, με περισσότερο από 37% υδραζίνη κατά βάρος	8	CT1	III	8 +6.1	530	LQ7	E1	P001 IBC03 LP01 R001		MP19	T4	TP1	L4BN		AT	3 (E)			CV13 CV28		86	2030	ΥΔΡΑΖΙΝΗ, ΥΔΑΤΙΚΟ ΔΙΑΛΥΜΑ, με περισσότερο από 37% υδραζίνη κατά βάρος
2031	ΝΙΤΡΙΚΟ ΟΞΥ, άλλο εκτός από ερυθρό ατμίζον, με περισσότερο από 70% νιτρικό οξύ	8	CO1	I	8 +5.1		LQ0	E0	P001	PP81	MP8 MP17	T10	TP2	L10BH	TC6TT1	AT	1 (E)			CV24	S14	885	2031	ΝΙΤΡΙΚΟ ΟΞΥ, άλλο εκτός από ερυθρό ατμίζον, με περισσότερο από 70% νιτρικό οξύ
2031	ΝΙΤΡΙΚΟ ΟΞΥ, άλλο εκτός από ερυθρό ατμίζον, με τουλάχιστον 65%, αλλά όχι περισσότερο από 70% νιτρικό οξύ	8	CO1	II	8 +5.1		LQ22	E2	P001 IBC02 B15	PP81	MP15	T8	TP2	L4BN		AT	2 (E)					85	2031	ΝΙΤΡΙΚΟ ΟΞΥ, άλλο εκτός από ερυθρό ατμίζον, με όχι περισσότερο από 70% νιτρικό οξύ
2032	ΝΙΤΡΙΚΟ ΟΞΥ, ΕΡΥΘΡΟ, ΑΤΜΙΖΟΝ	8	COT	I	8 +5.1 +6.1		LQ0	E0	P602		MP8 MP17	T20	TP2	L10BH	TC6TT1	AT	1 (C/D)			CV13 CV24 CV28	S14	856	2032	ΝΙΤΡΙΚΟ ΟΞΥ, ΕΡΥΘΡΟ, ΑΤΜΙΖΟΝ
2033	ΜΟΝΟΞΕΙΔΙΟ ΤΟΥ ΚΑΛΙΟΥ	8	C6	II	8		LQ23	E2	P002 IBC08	B4	MP10	T3	TP33	SCAN		AT	2 (E)	V11				80	2033	ΜΟΝΟΞΕΙΔΙΟ ΤΟΥ ΚΑΛΙΟΥ
2034	ΜΕΙΓΜΑ ΥΔΡΟΓΟΝΟΥ ΚΑΙ ΜΕΘΑΝΙΟΥ, ΣΥΜΠΙΕΣΜΕΝΟ	2	1F		2.1		LQ0		P200		MP9	(M)		CxBN(M)		FL	2 (B/D)			CV9 CV10 CV36	S2 S20	23	2034	ΜΕΙΓΜΑ ΥΔΡΟΓΟΝΟΥ ΚΑΙ ΜΕΘΑΝΙΟΥ, ΣΥΜΠΙΕΣΜΕΝΟ
2035	1,1,1-ΤΡΙΦΘΟΡΟΑΙΘΑΝΙΟ (ΨΥΚΤΙΚΟ ΑΕΡΙΟ R 143a)	2	2F		2.1		LQ0		P200		MP9	(M) T50		PxBN(M)		FL	2 (B/D)			CV9 CV10 CV36	S2 S20	23	2035	1,1,1-ΤΡΙΦΘΟΡΟΑΙΘΑΝΙΟ (ΨΥΚΤΙΚΟ ΑΕΡΙΟ R 143a)

UN Αριθμ.	Όνομα και περιγραφή	Κλάση	Κωδικός Ταξινόμησης	Ομάδα Συσκευασίας	Ετικέτα	Ειδικές διατάξεις	Περιορισμένες και εξαιρούμενες ποσότητες		Συσκευασία			Φορητές δεξαμενές και εμπορευματοκιβώτια χύδην		ADR δεξαμενή		Όχημα για μεταφορά δεξαμενής	Κατηγορία μεταφοράς (Κωδικός περιορισμού για σήραγγες)	Ειδικές διατάξεις για μεταφορά				Αριθμ. Αναγνώρισης κινδύνου	UN Αριθμ.	Όνομα και περιγραφή
									Οδηγίες συσκευασίας	Ειδικές διατάξεις συσκευασίας	Διατάξεις μικτής συσκευασίας	Οδηγίες	Ειδικές διατάξεις	Κώδικας δεξαμενής	Ειδικές διατάξεις			Κόλαφ	Χύμα	Φόρτωση, εκφόρτωση και χειρισμός	Διαδικασία			
	3.1.2	2.2	2.2	2.1.1.3	5.2.2	3.3	3.4.6 / 3.5.1.2		4.1.4	4.1.4	4.1.10	4.2.5.2 7.3.2	4.2.5.3	4.3	4.3.5, 6.8.4	9.1.1.2	1.1.3.6 8.6	7.2.4	7.3.3	7.5.11	8.5	5.3.2.3		3.1.2
(1)	(2)	(3a)	(3b)	(4)	(5)	(6)	(7a)	(7b)	(8)	(9a)	(9b)	(10)	(11)	(12)	(13)	(14)	(15)	(16)	(17)	(18)	(19)	(20)	(1)	(2)
2036	ΞΕΝΟΝ	2	2A		2.2		LQ1	E1	P200		MP9	(M)		PxBN(M)		AT	3 (C/E)			CV9 CV10 CV36		20	2036	ΞΕΝΟΝ
2037	ΔΟΧΕΙΑ, ΜΙΚΡΑ, ΠΟΥ ΠΕΡΙΕΧΟΥΝ ΑΕΡΙΟ (ΦΥΣΙΓΓΙΑ ΑΕΡΙΟΥ) χωρίς μηχανισμό εκτόνωσης, μη-επαναγεμιζόμενα	2	5A		2.2	191 303	LQ2	E0	P003	PP17 RR6	MP9						3 (E)			CV9 CV12			2037	ΔΟΧΕΙΑ, ΜΙΚΡΑ, ΠΟΥ ΠΕΡΙΕΧΟΥΝ ΑΕΡΙΟ (ΦΥΣΙΓΓΙΑ ΑΕΡΙΟΥ) χωρίς μηχανισμό εκτόνωσης, μη-επαναγεμιζόμενα
2037	ΔΟΧΕΙΑ, ΜΙΚΡΑ, ΠΟΥ ΠΕΡΙΕΧΟΥΝ ΑΕΡΙΟ (ΦΥΣΙΓΓΙΑ ΑΕΡΙΟΥ) χωρίς μηχανισμό εκτόνωσης, μη-επαναγεμιζόμενα	2	5F		2.1	191 303	LQ2		P003	PP17 RR6	MP9						2 (D)			CV9 CV12	S2		2037	ΔΟΧΕΙΑ, ΜΙΚΡΑ, ΠΟΥ ΠΕΡΙΕΧΟΥΝ ΑΕΡΙΟ (ΦΥΣΙΓΓΙΑ ΑΕΡΙΟΥ) χωρίς μηχανισμό εκτόνωσης, μη-επαναγεμιζόμενα
2037	ΔΟΧΕΙΑ, ΜΙΚΡΑ, ΠΟΥ ΠΕΡΙΕΧΟΥΝ ΑΕΡΙΟ (ΦΥΣΙΓΓΙΑ ΑΕΡΙΟΥ) χωρίς μηχανισμό εκτόνωσης, μη-επαναγεμιζόμενα	2	5O		2.2 +5.1	191 303	LQ2	E0	P003	PP17 RR6	MP9						3 (E)			CV9 CV12			2037	ΔΟΧΕΙΑ, ΜΙΚΡΑ, ΠΟΥ ΠΕΡΙΕΧΟΥΝ ΑΕΡΙΟ (ΦΥΣΙΓΓΙΑ ΑΕΡΙΟΥ) χωρίς μηχανισμό εκτόνωσης, μη-επαναγεμιζόμενα
2037	ΔΟΧΕΙΑ, ΜΙΚΡΑ, ΠΟΥ ΠΕΡΙΕΧΟΥΝ ΑΕΡΙΟ (ΦΥΣΙΓΓΙΑ ΑΕΡΙΟΥ) χωρίς μηχανισμό εκτόνωσης, μη-επαναγεμιζόμενα	2	5T		2.3	303	LQ1		P003	PP17 RR6	MP9						1 (C/D)			CV9 CV12			2037	ΔΟΧΕΙΑ, ΜΙΚΡΑ, ΠΟΥ ΠΕΡΙΕΧΟΥΝ ΑΕΡΙΟ (ΦΥΣΙΓΓΙΑ ΑΕΡΙΟΥ) χωρίς μηχανισμό εκτόνωσης, μη-επαναγεμιζόμενα
2037	ΔΟΧΕΙΑ, ΜΙΚΡΑ, ΠΟΥ ΠΕΡΙΕΧΟΥΝ ΑΕΡΙΟ (ΦΥΣΙΓΓΙΑ ΑΕΡΙΟΥ) χωρίς μηχανισμό εκτόνωσης, μη-επαναγεμιζόμενα	2	5TC		2.3 +8	303	LQ1		P003	PP17 RR6	MP9						1 (C/D)			CV9 CV12			2037	ΔΟΧΕΙΑ, ΜΙΚΡΑ, ΠΟΥ ΠΕΡΙΕΧΟΥΝ ΑΕΡΙΟ (ΦΥΣΙΓΓΙΑ ΑΕΡΙΟΥ) χωρίς μηχανισμό εκτόνωσης, μη-επαναγεμιζόμενα
2037	ΔΟΧΕΙΑ, ΜΙΚΡΑ, ΠΟΥ ΠΕΡΙΕΧΟΥΝ ΑΕΡΙΟ (ΦΥΣΙΓΓΙΑ ΑΕΡΙΟΥ) χωρίς μηχανισμό εκτόνωσης, μη-επαναγεμιζόμενα	2	5TF		2.3 +2.1	303	LQ1		P003	PP17 RR6	MP9						1 (D)			CV9 CV12	S2		2037	ΔΟΧΕΙΑ, ΜΙΚΡΑ, ΠΟΥ ΠΕΡΙΕΧΟΥΝ ΑΕΡΙΟ (ΦΥΣΙΓΓΙΑ ΑΕΡΙΟΥ) χωρίς μηχανισμό εκτόνωσης, μη-επαναγεμιζόμενα
2037	ΔΟΧΕΙΑ, ΜΙΚΡΑ, ΠΟΥ ΠΕΡΙΕΧΟΥΝ ΑΕΡΙΟ (ΦΥΣΙΓΓΙΑ ΑΕΡΙΟΥ) χωρίς μηχανισμό εκτόνωσης, μη-επαναγεμιζόμενα	2	5TFC		2.3 +2.1 +8	303	LQ1		P003	PP17 RR6	MP9						1 (D)			CV9 CV12	S2		2037	ΔΟΧΕΙΑ, ΜΙΚΡΑ, ΠΟΥ ΠΕΡΙΕΧΟΥΝ ΑΕΡΙΟ (ΦΥΣΙΓΓΙΑ ΑΕΡΙΟΥ) χωρίς μηχανισμό εκτόνωσης, μη-επαναγεμιζόμενα
2037	ΔΟΧΕΙΑ, ΜΙΚΡΑ, ΠΟΥ ΠΕΡΙΕΧΟΥΝ ΑΕΡΙΟ (ΦΥΣΙΓΓΙΑ ΑΕΡΙΟΥ) χωρίς μηχανισμό εκτόνωσης, μη-επαναγεμιζόμενα	2	5TO		2.3 +5.1	303	LQ1	E0	P003	PP17 RR6	MP9						1 (C/D)			CV9 CV12			2037	ΔΟΧΕΙΑ, ΜΙΚΡΑ, ΠΟΥ ΠΕΡΙΕΧΟΥΝ ΑΕΡΙΟ (ΦΥΣΙΓΓΙΑ ΑΕΡΙΟΥ) χωρίς μηχανισμό εκτόνωσης, μη-επαναγεμιζόμενα
2037	ΔΟΧΕΙΑ, ΜΙΚΡΑ, ΠΟΥ ΠΕΡΙΕΧΟΥΝ ΑΕΡΙΟ (ΦΥΣΙΓΓΙΑ ΑΕΡΙΟΥ) χωρίς μηχανισμό εκτόνωσης, μη-επαναγεμιζόμενα	2	5TOC		2.3 +5.1 +8	303	LQ1	E0	P003	PP17 RR6	MP9						1 (D)			CV9 CV12			2037	ΔΟΧΕΙΑ, ΜΙΚΡΑ, ΠΟΥ ΠΕΡΙΕΧΟΥΝ ΑΕΡΙΟ (ΦΥΣΙΓΓΙΑ ΑΕΡΙΟΥ) χωρίς μηχανισμό εκτόνωσης, μη-επαναγεμιζόμενα
2038	ΔΙΝΙΤΡΟΤΟΛΟΥΟΛΙΑ, ΥΓΡΑ	6.1	T1	II	6.1		LQ17	E4	P001 IBC02		MP15	T7	TP2	L4BH	TU15 TE19	AT	2 (D/E)			CV13 CV28	S9 S19	60	2038	ΔΙΝΙΤΡΟΤΟΛΟΥΟΛΙΑ, ΥΓΡΑ
2044	2,2-ΔΙΜΕΘΥΛΟΠΡΟΠΑΝΙΟ	2	2F		2.1		LQ0		P200		MP9	(M)		PxBN(M)		FL	2 (B/D)			CV9 CV10 CV36	S2 S20	23	2044	2,2-ΔΙΜΕΘΥΛΟΠΡΟΠΑΝΙΟ
2045	ΙΣΟΒΟΥΤΥΡΑΛΔΕΫΔΗ (ΙΣΟΒΟΥΤΑΛΔΕΫΔΗ)	3	F1	II	3		LQ4	E2	P001 IBC02 R001		MP19	T4	TP1	LGBF		FL	2 (D/E)				S2 S20	33	2045	ΙΣΟΒΟΥΤΥΡΑΛΔΕΫΔΗ (ΙΣΟΒΟΥΤΑΛΔΕΫΔΗ)
2046	ΚΟΥΜΕΝΙΑ	3	F1	III	3		LQ7	E1	P001 IBC03 LP01 R001		MP19	T2	TP1	LGBF		FL	3 (E)				S2	30	2046	ΚΟΥΜΕΝΙΑ
2047	ΔΙΧΛΩΡΟΠΡΟΠΕΝΙΑ	3	F1	II	3		LQ4	E2	P001 IBC02 R001		MP19	T4	TP1	LGBF		FL	2 (D/E)				S2 S20	33	2047	ΔΙΧΛΩΡΟΠΡΟΠΕΝΙΑ
2047	ΔΙΧΛΩΡΟΠΡΟΠΕΝΙΑ	3	F1	III	3		LQ7	E1	P001 IBC03 LP01 R001		MP19	T2	TP1	LGBF		FL	3 (E)				S2	30	2047	ΔΙΧΛΩΡΟΠΡΟΠΕΝΙΑ
2048	ΔΙΚΥΚΛΟΠΕΝΤΑΔΙΕΝΙΑ	3	F1	III	3		LQ7	E1	P001 IBC03 LP01 R001		MP19	T2	TP1	LGBF		FL	3 (E)				S2	30	2048	ΔΙΚΥΚΛΟΠΕΝΤΑΔΙΕΝΙΑ
2049	ΔΙΑΙΘΥΛΟΒΕΝΖΟΛΙΑ	3	F1	III	3		LQ7	E1	P001 IBC03 LP01 R001		MP19	T2	TP1	LGBF		FL	3 (E)				S2	30	2049	ΔΙΑΙΘΥΛΟΒΕΝΖΟΛΙΑ

UN Αριθμ.	Όνομα και περιγραφή	Κλάση	Κωδικός Ταξινόμησης	Ομάδα Συσκευασίας	Ετι-κέτα	Ειδικές διατάξεις	Περιορισμένες και εξαιρούμενες ποσότητες		Συσκευασία			Φορητές δεξαμενές και εμπορευματοκιβώτια χύδην		ADR δεξαμενή		Όχημα για μεταφορά δεξαμενής	Κατηγορία μεταφοράς (Κωδικός περιορισμού για σήραγγες)	Ειδικές διατάξεις για μεταφορά				Αριθμ. Αναγνώρισης κινδύνου	UN Αριθμ.	Όνομα και περιγραφή
									Οδηγίες συσκευασίας	Ειδικές διατάξεις συσκευασίας	Διατάξεις μικτής συσκευασίας	Οδηγίες	Ειδικές διατάξεις	Κώδικας δεξαμενής	Ειδικές διατάξεις			Κόλαφος	Χύμα	Φόρτωση, εκφόρτωση και χειρισμός	Διαδικασία			
	3.1.2	2.2	2.2	2.1.1.3	5.2.2	3.3	3.4.6 / 3.5.1.2		4.1.4	4.1.4	4.1.10	4.2.5.2 7.3.2	4.2.5.3	4.3	4.3.5, 6.8.4	9.1.1.2	1.1.3.6 8.6	7.2.4	7.3.3	7.5.11	8.5	5.3.2.3		3.1.2
(1)	(2)	(3a)	(3b)	(4)	(5)	(6)	(7a)	(7b)	(8)	(9a)	(9b)	(10)	(11)	(12)	(13)	(14)	(15)	(16)	(17)	(18)	(19)	(20)	(1)	(2)
2050	ΔΙΪΣΟΒΟΥΤΥΛΕΝΙΟ, ΙΣΟΜΕΡΙΚΕΣ ΕΝΩΣΕΙΣ	3	F1	II	3		LQ4	E2	P001 IBC02 R001		MP19	T4	TP1	LGBF		FL	2 (D/E)				S2 S20	33	2050	ΔΙΪΣΟΒΟΥΤΥΛΕΝΙΟ, ΙΣΟΜΕΡΙΚΕΣ ΕΝΩΣΕΙΣ
2051	2-ΔΙΜΕΘΥΛΑΜΙΝΟΑΙΘΑΝΟΛΗ	8	CF1	II	8 +3		LQ22	E2	P001 IBC02		MP15	T7	TP2	L4BN		FL	2 (D/E)				S2	83	2051	2-ΔΙΜΕΘΥΛΑΜΙΝΟΑΙΘΑΝΟΛΗ
2052	ΔΙΠΕΝΤΕΝΙΟ	3	F1	III	3		LQ7	E1	P001 IBC03 LP01 R001		MP19	T2	TP1	LGBF		FL	3 (E)				S2	30	2052	ΔΙΠΕΝΤΕΝΙΟ
2053	ΜΕΘΥΛΟΪΣΟΒΟΥΤΥΛΟΚΑΡΒΙΝΟΛΗ	3	F1	III	3		LQ7	E1	P001 IBC03 LP01 R001		MP19	T2	TP1	LGBF		FL	3 (E)				S2	30	2053	ΜΕΘΥΛΟΪΣΟΒΟΥΤΥΛΟΚΑΡΒΙΝΟΛΗ
2054	ΜΟΡΦΟΛΙΝΗ	8	CF1	I	8 +3		LQ0	E0	P001		MP8 MP17	T10	TP2	L10BH		FL	1 (D/E)				S2 S14	883	2054	ΜΟΡΦΟΛΙΝΗ
2055	ΜΟΝΟΜΕΡΕΣ ΣΤΥΡΕΝΙΟ, ΣΤΑΘΕΡΟΠΟΙΗΜΕΝΟ	3	F1	III	3		LQ7	E1	P001 IBC03 LP01 R001		MP19	T2	TP1	LGBF		FL	3 (E)				S2	39	2055	ΜΟΝΟΜΕΡΕΣ ΣΤΥΡΕΝΙΟ, ΣΤΑΘΕΡΟΠΟΙΗΜΕΝΟ
2056	ΤΕΤΡΑΫΔΡΟΦΟΥΡΑΝΙΟ	3	F1	II	3		LQ4	E2	P001 IBC02 R001		MP19	T4	TP1	LGBF		FL	2 (D/E)				S2 S20	33	2056	ΤΕΤΡΑΫΔΡΟΦΟΥΡΑΝΙΟ
2057	ΤΡΙΠΡΟΠΥΛΕΝΙΟ	3	F1	II	3		LQ4	E2	P001 IBC02 R001		MP19	T4	TP1	LGBF		FL	2 (D/E)				S2 S20	33	2057	ΤΡΙΠΡΟΠΥΛΕΝΙΟ
2057	ΤΡΙΠΡΟΠΥΛΕΝΙΟ	3	F1	III	3		LQ7	E1	P001 IBC03 LP01 R001		MP19	T2	TP1	LGBF		FL	3 (E)				S2	30	2057	ΤΡΙΠΡΟΠΥΛΕΝΙΟ
2058	ΒΑΛΕΡΑΛΔΕΫΔΗ	3	F1	II	3		LQ4	E2	P001 IBC02 R001		MP19	T4	TP1	LGBF		FL	2 (D/E)				S2 S20	33	2058	ΒΑΛΕΡΑΛΔΕΫΔΗ
2059	ΔΙΑΛΥΜΑ ΝΙΤΡΟΚΥΤΤΑΡΙΝΗΣ, ΕΥΦΛΕΚΤΟ με όχι περισσότερο από 12.6% άζωτο, επί του ξηρού βάρους, και όχι περισσότερο από 55% νιτροκυτταρίνη	3	D	I	3	198 531	LQ3	E0	P001		MP7 MP17	T11	TP1 TP8 TP27	L4BN		FL	1 (B)				S2 S14	33	2059	ΔΙΑΛΥΜΑ ΝΙΤΡΟΚΥΤΤΑΡΙΝΗΣ, ΕΥΦΛΕΚΤΟ με όχι περισσότερο από 12.6% άζωτο, επί του ξηρού βάρους, και όχι περισσότερο από 55% νιτροκυτταρίνη
2059	ΔΙΑΛΥΜΑ ΝΙΤΡΟΚΥΤΤΑΡΙΝΗΣ, ΕΥΦΛΕΚΤΟ με όχι περισσότερο από 12.6% άζωτο, επί του ξηρού βάρους, και όχι περισσότερο από 55% νιτροκυτταρίνη (τάση ατμών στους 50 °C υψηλότερη από 110 kPa)	3	D	II	3	198 531 640C	LQ4	E0	P001 UBC02		MP19	T4	TP1 TP8	L1.5BN		FL	2 (B)				S2 S14	33	2059	ΔΙΑΛΥΜΑ ΝΙΤΡΟΚΥΤΤΑΡΙΝΗΣ, ΕΥΦΛΕΚΤΟ με όχι περισσότερο από 12.6% άζωτο, επί του ξηρού βάρους, και όχι περισσότερο από 55% νιτροκυτταρίνη (τάση ατμών στους 50 °C υψηλότερη από 110 kPa)
2059	ΔΙΑΛΥΜΑ ΝΙΤΡΟΚΥΤΤΑΡΙΝΗΣ, ΕΥΦΛΕΚΤΟ με όχι περισσότερο από 12.6% άζωτο, επί του ξηρού βάρους, και όχι περισσότερο από 55% νιτροκυτταρίνη (τάση ατμών στους 50 °C όχι υψηλότερη από 110 kPa)	3	D	II	3	198 531 640D	LQ4	E0	P001 R001		MP19	T4	TP1 TP8	LGBF		FL	2 (B)				S2 S14	33	2059	ΔΙΑΛΥΜΑ ΝΙΤΡΟΚΥΤΤΑΡΙΝΗΣ, ΕΥΦΛΕΚΤΟ με όχι περισσότερο από 12.6% άζωτο, επί του ξηρού βάρους, και όχι περισσότερο από 55% νιτροκυτταρίνη (τάση ατμών στους 50 °C όχι υψηλότερη από 110 kPa)
2059	ΔΙΑΛΥΜΑ ΝΙΤΡΟΚΥΤΤΑΡΙΝΗΣ, ΕΥΦΛΕΚΤΟ με λιγότερο από 12.6% άζωτο επί του ξηρού βάρους και λιγότερο από 55% νιτροκυτταρίνη	3	D	III	3	198 531	LQ7	E1	P001 LP01 R001 IBC03		MP19	T2	TP1	LGBF		FL	3 (B)				S2 S14	30	2059	ΔΙΑΛΥΜΑ ΝΙΤΡΟΚΥΤΤΑΡΙΝΗΣ, ΕΥΦΛΕΚΤΟ με λιγότερο από 12.6% άζωτο επί του ξηρού βάρους και λιγότερο από 55% νιτροκυτταρίνη
2067	ΛΙΠΑΣΜΑΤΑ ΒΑΣΗΣ ΝΙΤΡΙΚΟΥ ΑΜΜΩΝΙΟΥ	5.1	O2	III	5.1	186 306 307	LQ12	E1	P002 IBC08 LP02 R001	B3	MP10	T1 BK1 BK2	TP33	SGAV	TU3	AT	3 (E)		VV8	CV24	S23	50	2067	ΛΙΠΑΣΜΑΤΑ ΒΑΣΗΣ ΝΙΤΡΙΚΟΥ ΑΜΜΩΝΙΟΥ
2071	Λιπάσματα με βάση νιτρικού αμμωνίου, ομοιογενή μίγματα τύπου αζώτου/φωσφορικά, αζώτου/ ανθρακικού καλίου ή αζώτου/φωσφορικά/ καλίου που περιέχουν όχι περισσότερο από 70% νιτρικό αμμώνιο και όχι περισσότερο από 0.4% συνολική καύσιμη/οργανική ύλη υπολογισμένη ως άνθρακας ή όχι περισσότερο από 45% νιτρικό αμμώνιο και απεριόριστη ποσότητα καύσιμης ύλης	9	M11	ΔΕΝ ΥΠΟΚΕΙΤΑΙ ΣΤΗΝ ΠΑΡΟΥΣΑ ΣΥΜΦΩΝΙΑ ADR										ΔΕΝ ΥΠΟΚΕΙΤΑΙ ΣΤΗΝ ΠΑΡΟΥΣΑ ΣΥΜΦΩΝΙΑ ADR								2071	Λιπάσματα με βάση νιτρικού αμμωνίου, ομοιογενή μίγματα τύπου αζώτου/φωσφορικά, αζώτου/ ανθρακικού καλίου ή αζώτου/φωσφορικά/ καλίου που περιέχουν όχι περισσότερο από 70% νιτρικό αμμώνιο και όχι περισσότερο από 0.4% συνολική καύσιμη/οργανική ύλη υπολογισμένη ως άνθρακας ή όχι περισσότερο από 45% νιτρικό αμμώνιο και απεριόριστη ποσότητα καύσιμης ύλης

UN Αριθμ.	Όνομα και περιγραφή	Κλάση	Κωδικός Ταξινόμησης	Ομάδα Συσκευασίας	Ετικέτα	Ειδικές διατάξεις	Περιορισμένες και εξαιρούμενες ποσότητες		Συσκευασία			Φορητές δεξαμενές και εμπορευματοκιβώτια χύδην		ADR δεξαμενή		Όχημα για μεταφορά δεξαμενής	Κατηγορία μεταφοράς (Κωδικός περιορισμού για σήραγγες)	Ειδικές διατάξεις για μεταφορά				Αριθμ. Αναγνώρισης κινδύνου	UN Αριθμ.	Όνομα και περιγραφή
									Οδηγίες συσκευασίας	Ειδικές διατάξεις συσκευασίας	Διατάξεις μικτής συσκευασίας	Οδηγίες	Ειδικές διατάξεις	Κώδικας δεξαμενής	Ειδικές διατάξεις			Κόλα	Χύμα	Φόρτωση, εκφόρτωση και χειρισμός	Διαδικασία			
	3.1.2	2.2	2.2	2.1.1.3	5.2.2	3.3	3.4.6 / 3.5.1.2		4.1.4	4.1.4	4.1.10	4.2.5.2 7.3.2	4.2.5.3	4.3	4.3.5, 6.8.4	9.1.1.2	1.1.3.6 8.6	7.2.4	7.3.3	7.5.11	8.5	5.3.2.3		3.1.2
(1)	(2)	(3a)	(3b)	(4)	(5)	(6)	(7a)	(7b)	(8)	(9a)	(9b)	(10)	(11)	(12)	(13)	(14)	(15)	(16)	(17)	(18)	(19)	(20)	(1)	(2)
2073	ΔΙΑΛΥΜΑ ΑΜΜΩΝΙΑΣ, σχετική πυκνότητα μικρότερη από 0.880 στους 15°C στο νερό, με περισσότερη από 35% και όχι περισσότερη 50% αμμωνία	2	4A		2.2	532	LQ1	E1	P200		MP9	(M)		PxBN(M)		AT	3 (E)			CV9 CV10		20	2073	ΔΙΑΛΥΜΑ ΑΜΜΩΝΙΑΣ, σχετική πυκνότητα μικρότερη από 0.880 στους 15°C στο νερό, με περισσότερη από 35% και όχι περισσότερη 50% αμμωνία
2074	ΑΚΡΥΛΑΜΙΔΙΑ, ΣΤΕΡΕΑ	6.1	T2	III	6.1		LQ9	E1	P002 IBC08 LP02 R001	B3	MP10	T1	TP33	SGAH L4BH	TU15 TE19	AT	2 (E)		VV9	CV13 CV28	S9	60	2074	ΑΚΡΥΛΑΜΙΔΙΑ, ΣΤΕΡΕΑ
2075	ΧΛΩΡΑΛΗ, ΑΝΥΔΡΗ, ΣΤΑΘΕΡΟΠΟΙΗΜΕΝΗ	6.1	T1	II	6.1		LQ17	E4	P001 IBC02		MP15	T7	TP2	L4BH	TU15 TE19	AT	2 (D/E)			CV13 CV28	S9 S19	69	2075	ΧΛΩΡΑΛΗ, ΑΝΥΔΡΗ, ΣΤΑΘΕΡΟΠΟΙΗΜΕΝΗ
2076	ΚΡΕΖΟΛΕΣ, ΥΓΡΕΣ	6.1	TC1	II	6.1 +8		LQ17	E4	P001 IBC02		MP15	T7	TP2	L4BH	TU15 TE19	AT	2 (D/E)			CV13 CV28	S9 S19	68	2076	ΚΡΕΖΟΛΕΣ, ΥΓΡΕΣ
2077	Α-ΝΑΦΘΥΛΑΜΙΝΗ	6.1	T2	III	6.1		LQ9	E1	P002 IBC08 LP02 R001	B3	MP10	T1	TP33	SGAH L4BH	TU15 TE19	AT	2 (E)		VV9	CV13 CV28	S9	60	2077	Α-ΝΑΦΘΥΛΑΜΙΝΗ
2078	ΔΙΪΣΟΚΥΑΝΙΚΟ ΤΟΛΟΥΟΛΙΟ	6.1	T1	II	6.1	279	LQ17	E4	P001 IBC02		MP15	T7	TP2	L4BH	TU15 TE19	AT	2 (D/E)			CV13 CV28	S9 S19	60	2078	ΔΙΪΣΟΚΥΑΝΙΚΟ ΤΟΛΟΥΟΛΙΟ
2079	ΔΙΑΙΘΥΛΕΝΟΤΡΙΑΜΙΝΗ	8	C7	II	8		LQ22	E2	P001 IBC02		MP15	T7	TP2	L4BN		AT	2 (E)					80	2079	ΔΙΑΙΘΥΛΕΝΟΤΡΙΑΜΙΝΗ
2186	ΥΔΡΟΧΛΩΡΙΟ, ΥΓΡΟ ΥΠΟ ΚΑΤΑΨΥΞΗ	2	3TC	ΑΠΑΓΟΡΕΥΕΤΑΙ Η ΜΕΤΑΦΟΡΑ										ΑΠΑΓΟΡΕΥΕΤΑΙ Η ΜΕΤΑΦΟΡΑ									2186	ΥΔΡΟΧΛΩΡΙΟ, ΥΓΡΟ ΥΠΟ ΚΑΤΑΨΥΞΗ
2187	ΔΙΟΞΕΙΔΙΟ ΤΟΥ ΑΝΘΡΑΚΑ, ΥΓΡΟ ΥΠΟ ΚΑΤΑΨΥΞΗ	2	3A		2.2	593	LQ1	E1	P203		MP9	T75	TP5	RxBN	TU19	AT	3 (C/E)	V5		CV9 CV11 CV36	S20	22	2187	ΔΙΟΞΕΙΔΙΟ ΤΟΥ ΑΝΘΡΑΚΑ, ΥΓΡΟ ΥΠΟ ΚΑΤΑΨΥΞΗ
2188	ΑΡΣΙΝΗ	2	2TF		2.3 +2.1		LQ0		P200		MP9						1 (D)			CV9 CV10 CV36	S2 S14		2188	ΑΡΣΙΝΗ
2189	ΔΙΧΛΩΡΟΣΙΛΑΝΙΟ	2	2TFC		2.3 +2.1 +8		LQ0		P200		MP9	(M)		PxBH(M)		FL	1 (B/D)			CV9 CV10 CV36	S2 S14	263	2189	ΔΙΧΛΩΡΟΣΙΛΑΝΙΟ
2190	ΔΙΦΘΟΡΙΟΥΧΟ ΟΞΥΓΟΝΟ, ΣΥΜΠΙΕΣΜΕΝΟ	2	1TOC		2.3 +5.1 +8		LQ0		P200		MP9						1 (C/D)			CV9 CV10 CV36	S14		2190	ΔΙΦΘΟΡΙΟΥΧΟ ΟΞΥΓΟΝΟ, ΣΥΜΠΙΕΣΜΕΝΟ
2191	ΣΟΥΛΦΟΥΡΥΛΟΦΘΟΡΙΔΙΟ	2	2T		2.3		LQ0		P200		MP9	(M)		PxBH(M)		AT	1 (C/D)			CV9 CV10 CV36	S14	26	2191	ΣΟΥΛΦΟΥΡΥΛΟΦΘΟΡΙΔΙΟ
2192	ΓΕΡΜΑΝΙΟ	2	2TF		2.3 +2.1	632	LQ0		P200		MP9	(M)				FL	1 (B/D)			CV9 CV10 CV36	S2 S14	263	2192	ΓΕΡΜΑΝΙΟ
2193	ΕΞΑΦΘΟΡΟΑΙΘΑΝΙΟ, ΠΕΠΙΕΣΜΕΝΟ (ΨΥΚΤΙΚΟ ΑΕΡΙΟ R 116)	2	2A		2.2		LQ1	E1	P200		MP9	(M)		PxBN(M)		AT	3 (C/E)			CV9 CV10 CV36		20	2193	ΕΞΑΦΘΟΡΟΑΙΘΑΝΙΟ, ΠΕΠΙΕΣΜΕΝΟ (ΨΥΚΤΙΚΟ ΑΕΡΙΟ R 116)
2194	ΕΞΑΦΘΟΡΙΟΥΧΟ ΣΕΛΗΝΙΟ	2	2TC		2.3 +8		LQ0		P200		MP9						1 (C/D)			CV9 CV10 CV36	S14		2194	ΕΞΑΦΘΟΡΙΟΥΧΟ ΣΕΛΗΝΙΟ
2195	ΕΞΑΦΘΟΡΙΟΥΧΟ ΤΕΛΛΟΥΡΙΟ	2	2TC		2.3 +8		LQ0		P200		MP9						1 (D)			CV9 CV10 CV36	S14		2195	ΕΞΑΦΘΟΡΙΟΥΧΟ ΤΕΛΛΟΥΡΙΟ
2196	ΕΞΑΦΘΟΡΙΟΥΧΟ ΒΟΛΦΡΑΜΙΟ	2	2TC		2.3 +8		LQ0		P200		MP9						1 (D)			CV9 CV10 CV36	S14		2196	ΕΞΑΦΘΟΡΙΟΥΧΟ ΒΟΛΦΡΑΜΙΟ
2197	ΥΔΡΟΪΩΔΙΔΙΟ, ΑΝΥΔΡΟ	2	2TC		2.3 +8		LQ0		P200		MP9	(M)		PxBH(M)		AT	1 (C/D)			CV9 CV10 CV36	S17	268	2197	ΥΔΡΟΪΩΔΙΔΙΟ, ΑΝΥΔΡΟ
2198	ΠΕΝΤΑΦΘΟΡΙΟΥΧΟΣ ΦΩΣΦΟΡΟΣ, ΠΕΠΙΕΣΜΕΝΟΣ	2	2TC		2.3 +8		LQ0		P200		MP9						1 (D)			CV9 CV10 CV36	S14		2198	ΠΕΝΤΑΦΘΟΡΙΟΥΧΟΣ ΦΩΣΦΟΡΟΣ, ΠΕΠΙΕΣΜΕΝΟΣ
2199	ΦΩΣΦΙΝΗ	2	2TF		2.3 +2.1	632	LQ0		P200		MP9						1 (D)			CV9 CV10 CV36	S2 S14		2199	ΦΩΣΦΙΝΗ
2200	ΠΡΟΠΑΔΙΕΝΙΟ, ΣΤΑΘΕΡΟΠΟΙΗΜΕΝΟ	2	2F		2.1		LQ0		P200		MP9	(M)		PxBN(M)		FL	2 (B/D)			CV9 CV10 CV36	S2 S20	239	2200	ΠΡΟΠΑΔΙΕΝΙΟ, ΣΤΑΘΕΡΟΠΟΙΗΜΕΝΟ
2201	ΥΠΟΞΕΙΔΙΟ ΤΟΥ ΑΖΩΤΟΥ, ΥΓΡΟ ΥΠΟ ΚΑΤΑΨΥΞΗ	2	3O		2.2 +5.1		LQ0	E0	P203		MP9	T75	TP5 TP22	RxBN	TU7TU19	AT	3 (C/E)	V5		CV9 CV11 CV36	S20	225	2201	ΥΠΟΞΕΙΔΙΟ ΤΟΥ ΑΖΩΤΟΥ, ΥΓΡΟ ΥΠΟ ΚΑΤΑΨΥΞΗ

UN Αριθμ.	Όνομα και περιγραφή	Κλάση	Κωδικός Ταξινόμησης	Ομάδα Συσκευασίας	Ετικέτα	Ειδικές διατάξεις	Περιορισμένες και εξαιρούμενες ποσότητες		Συσκευασία			Φορητές δεξαμενές και εμπορευματοκιβώτια χύδην		ADR δεξαμενή		Όχημα για μεταφορά δεξαμενής	Κατηγορία μεταφοράς (Κωδικός περιορισμού για σήραγγες)	Ειδικές διατάξεις για μεταφορά				Αριθμ. Αναγνώρισης κινδύνου	UN Αριθμ.	Όνομα και περιγραφή
									Οδηγίες συσκευασίας	Ειδικές διατάξεις συσκευασίας	Διατάξεις μικτής συσκευασίας	Οδηγίες	Ειδικές διατάξεις	Κώδικας δεξαμενής	Ειδικές διατάξεις			Κώλα	Χύμα	Φόρτωση, εκφόρτωση και χειρισμός	Διαδικασία			
	3.1.2	2.2	2.2	2.1.1.3	5.2.2	3.3	3.4.6 / 3.5.1.2		4.1.4	4.1.4	4.1.10	4.2.5.2 7.3.2	4.2.5.3	4.3	4.3.5, 6.8.4	9.1.1.2	1.1.3.6 8.6	7.2.4	7.3.3	7.5.11	8.5	5.3.2.3		3.1.2
(1)	(2)	(3a)	(3b)	(4)	(5)	(6)	(7a)	(7b)	(8)	(9a)	(9b)	(10)	(11)	(12)	(13)	(14)	(15)	(16)	(17)	(18)	(19)	(20)	(1)	(2)
2202	ΥΔΡΟΣΕΛΗΝΙΔΙΟ, ΑΝΥΔΡΟ	2	2TF		2.3 +2.1		LQ0		P200		MP9						1 (D)			CV9 CV10 CV36	S2 S14		2202	ΥΔΡΟΣΕΛΗΝΙΔΙΟ, ΑΝΥΔΡΟ
2203	ΣΙΛΑΝΙΟ	2	2F		2.1	632	LQ0		P200		MP9	(M)		PxBN(M)		FL	2 (B/D)			CV9 CV10 CV36	S2 S20	23	2203	ΣΙΛΑΝΙΟ
2204	ΚΑΡΒΟΝΥΛΟΣΟΥΛΦΙΔΙΟ	2	2TF		2.3 +2.1		LQ0		P200		MP9	(M)		PxBH(M)		FL	1 (B/D)			CV9 CV10 CV36	S2 S14	263	2204	ΚΑΡΒΟΝΥΛΟΣΟΥΛΦΙΔΙΟ
2205	ΑΔΙΠΟΝΙΤΡΙΛΙΟ	6.1	T1	III	6.1		LQ7	E1	P001 IBC03 LP01 R001		MP19	T3	TP1	L4BH	TU15 TE19	AT	2 (E)			CV13 CV28	S9	60	2205	ΑΔΙΠΟΝΙΤΡΙΛΙΟ
2206	ΙΣΟΚΥΑΝΙΚΑ ΑΛΑΤΑ, ΤΟΞΙΚΑ, Ε.Α.Ο. ή ΔΙΑΛΥΜΑΤΑ ΙΣΟΚΥΑΝΙΚΩΝ ΑΛΑΤΩΝ, ΤΟΞΙΚΑ, Ε.Α.Ο.	6.1	T1	II	6.1	274 551	LQ17	E4	P001 IBC02		MP15	T11	TP2 TP27	L4BH	TU15 TE19	AT	2 (D/E)			CV13 CV28	S9 S19	60	2206	ΙΣΟΚΥΑΝΙΚΑ ΑΛΑΤΑ, ΤΟΞΙΚΑ, Ε.Α.Ο. ή ΔΙΑΛΥΜΑΤΑ ΙΣΟΚΥΑΝΙΚΩΝ ΑΛΑΤΩΝ, ΤΟΞΙΚΑ, Ε.Α.Ο.
2206	ΙΣΟΚΥΑΝΙΚΑ ΑΛΑΤΑ, ΤΟΞΙΚΑ, Ε.Α.Ο. ή ΔΙΑΛΥΜΑΤΑ ΙΣΟΚΥΑΝΙΚΩΝ ΑΛΑΤΩΝ, ΤΟΞΙΚΑ, Ε.Α.Ο.	6.1	T1	III	6.1	274 551	LQ7	E1	P001 IBC03 LP01 R001		MP19	T7	TP1 TP28	L4BH	TU15 TE19	AT	2 (E)			CV13 CV28	S9	60	2206	ΙΣΟΚΥΑΝΙΚΑ ΑΛΑΤΑ, ΤΟΞΙΚΑ, Ε.Α.Ο. ή ΔΙΑΛΥΜΑΤΑ ΙΣΟΚΥΑΝΙΚΩΝ ΑΛΑΤΩΝ, ΤΟΞΙΚΑ, Ε.Α.Ο.
2208	ΜΕΙΓΜΑ ΥΠΟΧΛΩΡΙΩΔΟΥΣ ΑΣΒΕΣΤΙΟΥ, ΞΗΡΟ με περισσότερο από 10% και όχι περισσότερο από 39% διαθέσιμο χλώριο	5.1	O2	III	5.1	313 314	LQ12	E1	P002 IBC08 LP02 R001	B3 B13	MP10			SCAN	TU3	AT	3 (E)			CV24 CV35		50	2208	ΜΕΙΓΜΑ ΥΠΟΧΛΩΡΙΩΔΟΥΣ ΑΣΒΕΣΤΙΟΥ, ΞΗΡΟ με περισσότερο από 10% και όχι περισσότερο από 39% διαθέσιμο χλώριο
2209	ΔΙΑΛΥΜΑ ΦΟΡΜΑΛΔΕΫΔΗΣ όχι λιγότερο από 25% φορμαλδεΰδη	8	C9	III	8	533	LQ7	E1	P001 IBC03 LP01 R001		MP19	T4	TP1	L4BN		AT	3 (E)					80	2209	ΔΙΑΛΥΜΑ ΦΟΡΜΑΛΔΕΫΔΗΣ όχι λιγότερο από 25% φορμαλδεΰδη
2210	ΜΑΝΕΒ ή ΠΑΡΑΣΚΕΥΑΣΜΑΤΑ ΜΑΝΕΒ με όχι λιγότερο από 60% ΜΑΝΕΒ	4.2	SW	III	4.2 +4.3	273	LQ0	E1	P002 IBC06 R001		MP14	T1	TP33	SCAN		AT	3 (E)	V1 V12	VV4			40	2210	ΜΑΝΕΒ ή ΠΑΡΑΣΚΕΥΑΣΜΑΤΑ ΜΑΝΕΒ με όχι λιγότερο από 60% ΜΑΝΕΒ
2211	ΠΟΛΥΜΕΡΙΚΕΣ ΚΑΙΝΕΣ, ΕΠΕΚΤΕΙΝΟΜΕΝΕΣ που αναπτύσουν εύφλεκτο ατμό	9	M3	III	None	207 633	LQ27	E1	P002 IBC08 R001	PP14 B3B6	MP10	T1	TP33	SCAN	TE20	AT	3 (D/E)		VV3			90	2211	ΠΟΛΥΜΕΡΙΚΕΣ ΚΑΙΝΕΣ, ΕΠΕΚΤΕΙΝΟΜΕΝΕΣ που αναπτύσουν εύφλεκτο ατμό
2212	ΜΙΓΔΕ ΑΜΙΑΝΤΟΣ (κροκιδολίτης) ή ΚΑΦΕ ΑΜΙΑΝΤΟΣ (αμοσίτης, μυσορίτης)	9	M1	II	9	168	LQ25	E2	P002 IBC08	PP37 B4	MP10	T3	TP33	SGAH	TU15	AT	2 (E)	V11		CV1 CV13 CV28	S19	90	2212	ΜΙΓΔΕ ΑΜΙΑΝΤΟΣ (κροκιδολίτης) ή ΚΑΦΕ ΑΜΙΑΝΤΟΣ (αμοσίτης, μυσορίτης)
2213	ΠΑΡΑΦΟΡΜΑΛΔΕΫΔΗ	4.1	F1	III	4.1		LQ9	E1	P002 IBC08 LP02 R001	PP12 B3	MP10	T1 BK1 BK2	TP33	SGAV		AT	3 (E)	V13	VV1			40	2213	ΠΑΡΑΦΟΡΜΑΛΔΕΫΔΗ
2214	ΦΘΑΛΙΚΟ ΑΝΥΔΡΙΔΙΟ με περισσότερο από 0,05% μαλεικό ανυδρίδιο	8	C4	III	8	169	LQ24	E1	P002 IBC08 LP02 R001	B3	MP10	T1	TP33	SGAV L4BN		AT	3 (E)		VV9			80	2214	ΦΘΑΛΙΚΟ ΑΝΥΔΡΙΔΙΟ με περισσότερο από 0,05% μαλεικό ανυδρίδιο
2215	ΜΑΛΕΪΚΟ ΑΝΥΔΡΙΔΙΟ, ΤΕΤΗΓΜΕΝΟ	8	C3	III	8		LQ0	E0				T4	TP3	L4BN		AT	0 (E)					80	2215	ΜΑΛΕΪΚΟ ΑΝΥΔΡΙΔΙΟ, ΤΕΤΗΓΜΕΝΟ
2215	ΜΑΛΕΪΚΟ ΑΝΥΔΡΙΔΙΟ	8	C4	III	8		LQ24	E1	P002 IBC08 R001	B3	MP10	T1	TP33	SGAV		AT	3 (E)		VV9			80	2215	ΜΑΛΕΪΚΟ ΑΝΥΔΡΙΔΙΟ
2216	Αλασμένα ψάρια (Υπολείμματα ψαριών), σταθεροποιημένα	9	M11	ΔΕΝ ΥΠΟΚΕΙΤΑΙ ΣΤΗΝ ΠΑΡΟΥΣΑ ΣΥΜΦΩΝΙΑ ADR										ΔΕΝ ΥΠΟΚΕΙΤΑΙ ΣΤΗΝ ΠΑΡΟΥΣΑ ΣΥΜΦΩΝΙΑ ADR										2216	Αλασμένα ψάρια (Υπολείμματα ψαριών), σταθεροποιημένα
2217	ΣΥΣΣΩΜΑΤΩΜΑΤΑ ΣΠΟΡΩΝ με λιγότερο από 1.5% έλαιο και όχι περισσότερο από 11% υγρασία	4.2	S2	III	4.2	142	LQ0	E1	P002 IBC08 LP02 R001	PP20 B3B6	MP14						3 (E)	V1	VV4			40	2217	ΣΥΣΣΩΜΑΤΩΜΑΤΑ ΣΠΟΡΩΝ με λιγότερο από 1.5% έλαιο και όχι περισσότερο από 11% υγρασία
2218	ΑΚΡΥΛΙΚΟ ΟΞΥ, ΣΤΑΘΕΡΟΠΟΙΗΜΕΝΟ	8	CF1	II	8 +3		LQ22	E2	P001 IBC02		MP15	T7	TP2	L4BN		FL	2 (D/E)				S2	839	2218	ΑΚΡΥΛΙΚΟ ΟΞΥ, ΣΤΑΘΕΡΟΠΟΙΗΜΕΝΟ
2219	ΑΛΛΥΛΟΓΛΥΚΙΔΥΛΑΙΘΕΡΑΣ	3	F1	III	3		LQ7	E1	P001 IBC03 LP01 R001		MP19	T2	TP1	LGBF		FL	3 (E)				S2	30	2219	ΑΛΛΥΛΟΓΛΥΚΙΔΥΛΑΙΘΕΡΑΣ
2222	ΑΝΙΣΟΛΗ	3	F1	III	3		LQ7	E1	P001 IBC03 LP01 R001		MP19	T2	TP1	LGBF		FL	3 (E)				S2	30	2222	ΑΝΙΣΟΛΗ
2224	ΒΕΝΖΟΝΙΤΡΙΛΙΟ	6.1	T1	II	6.1		LQ17	E4	P001 IBC02		MP15	T7	TP2	L4BH	TU15 TE19	AT	2 (D/E)			CV13 CV28	S9 S19	60	2224	ΒΕΝΖΟΝΙΤΡΙΛΙΟ
2225	ΒΕΝΖΟΛΟΣΟΥΛΦΟΝΥΛΟΧΛΩΡΙΔΙΟ	8	C3	III	8		LQ7	E1	P001 IBC03 LP01 R001		MP19	T4	TP1	L4BN		AT	3 (E)					80	2225	ΒΕΝΖΟΛΟΣΟΥΛΦΟΝΥΛΟΧΛΩΡΙΔΙΟ
2226	ΒΕΝΖΟΤΡΙΧΛΩΡΙΔΙΟ	8	C9	II	8		LQ22	E2	P001 IBC02		MP15	T7	TP2	L4BN		AT	2 (E)					80	2226	ΒΕΝΖΟΤΡΙΧΛΩΡΙΔΙΟ

UN Αριθμ.	Όνομα και περιγραφή	Κλάση	Κωδι-κός Ταξινό-μησης	Ομάδα Συσκευασί ας	Ετι-κέτα	Ειδικές διατάξεις	Περιορισμένες και εξαιρούμενες ποσότητες		Συσκευασία			Φορητές δεξαμενές και εμαφευματοκιβώτια χύδην		ADR δεξαμενή		Όχημα για μεταφορά δεξαμενής	Κατηγορία μεταφοράς (Κωδικός περιορισμού για σήραγγες)	Ειδικές διατάξεις για μεταφορά				Αριθμ. Αναγνώρισης κινδύνου	UN Αριθμ.	Όνομα και περιγραφή
									Οδηγίες συσκευασίας	Ειδικές διατάξεις συσκευασίας	Διατάξεις μικτής συσκευασίας	Οδηγίες	Ειδικές διατάξεις	Κώδικας δεξαμενής	Ειδικές διατάξεις			Κόλα	Χύμα	Φόρτωση, εκφόρτωση και χειρισμός	Διαδικασία			
	3.1.2	2.2	2.2	2.1.1.3	5.2.2	3.3	3.4.6 / 3.5.1.2		4.1.4	4.1.4	4.1.10	4.2.5.2 7.3.2	4.2.5.3	4.3	4.3.5, 6.8.4	9.1.1.2	1.1.3.6 8.6	7.2.4	7.3.3	7.5.11	8.5	5.3.2.3		3.1.2
(1)	(2)	(3a)	(3b)	(4)	(5)	(6)	(7a)	(7b)	(8)	(9a)	(9b)	(10)	(11)	(12)	(13)	(14)	(15)	(16)	(17)	(18)	(19)	(20)	(1)	(2)
2227	N-ΒΟΥΤΥΛΟΜΕΘΑΚΡΥΛΙΚΑ ΑΛΑΤΑ, ΣΤΑΘΕΡΟΠΟΙΗΜΕΝΑ	3	F1	III	3		LQ7	E1	P001 IBC03 LP01 R001		MP19	T2	TP1	LGBF		FL	3 (E)				S2	39	2227	N-ΒΟΥΤΥΛΟΜΕΘΑΚΡΥΛΙΚΑ ΑΛΑΤΑ, ΣΤΑΘΕΡΟΠΟΙΗΜΕΝΑ
2232	2-ΧΛΩΡΟΑΙΘΑΝΟΛΗ	6.1	T1	I	6.1		LQ0	E5	P001		MP8 MP17	T14	TP2	L10CH	TU14TU15 TE19TE21	AT	1 (C/E)			CV1 CV13 CV28	S9 S14	66	2232	2-ΧΛΩΡΟΑΙΘΑΝΟΛΗ
2233	ΧΛΩΡΟΑΝΙΣΙΔΙΝΕΣ	6.1	T2	III	6.1		LQ9	E1	P002 IBC08 LP02 R001	B3	MP10	T1	TP33	SGAH L4BH	TU15 TE19	AT	2 (E)		VV9	CV13 CV28	S9	60	2233	ΧΛΩΡΟΑΝΙΣΙΔΙΝΕΣ
2234	ΧΛΩΡΟΒΕΝΖΟΤΡΙΦΘΟΡΙΔΙΑ	3	F1	III	3		LQ7	E1	P001 IBC03 LP01 R001		MP19	T2	TP1	LGBF		FL	3 (E)				S2	30	2234	ΧΛΩΡΟΒΕΝΖΟΤΡΙΦΘΟΡΙΔΙΑ
2235	ΧΛΩΡΟΒΕΝΖΥΛΟΧΛΩΡΙΔΙΑ	6.1	T1	III	6.1		LQ7	E1	P001 IBC03 LP01 R001		MP19	T4	TP1	L4BH	TU15 TE19	AT	2 (E)			CV13 CV28	S9	60	2235	ΧΛΩΡΟΒΕΝΖΥΛΟΧΛΩΡΙΔΙΑ
2236	3-ΧΛΩΡΟ-4-ΜΕΘΥΛΟΦΑΙΝΥΛΟΪΣΟΚΥΑΝΙΚΑ ΑΛΑΤΑ, ΥΓΡΑ	6.1	T1	II	6.1		LQ17	E4	P001 IBC02		MP15			L4BH	TU15 TE19	AT	2 (D/E)			CV13 CV28	S9 S19	60	2236	3-ΧΛΩΡΟ-4-ΜΕΘΥΛΟΦΑΙΝΥΛΟΪΣΟΚΥΑΝΙΚΑ ΑΛΑΤΑ, ΥΓΡΑ
2237	ΧΛΩΡΟΝΙΤΡΟΑΝΙΛΙΝΕΣ	6.1	T2	III	6.1		LQ9	E1	P002 IBC08 LP02 R001	B3	MP10	T1	TP33	SGAH L4BH	TU15 TE19	AT	2 (E)		VV9	CV13 CV28	S9	60	2237	ΧΛΩΡΟΝΙΤΡΟΑΝΙΛΙΝΕΣ
2238	ΧΛΩΡΟΤΟΛΟΥΟΛΙΑ	3	F1	III	3		LQ7	E1	P001 IBC03 LP01 R001		MP19	T2	TP1	LGBF		FL	3 (E)				S2	30	2238	ΧΛΩΡΟΤΟΛΟΥΟΛΙΑ
2239	ΧΛΩΡΟΤΟΛΟΥΪΔΙΝΕΣ, ΣΤΕΡΕΕΣ	6.1	T2	III	6.1		LQ9	E1	P002 IBC08 LP02 R001	B3	MP10	T1	TP33	SGAH L4BH	TU15 TE19	AT	2 (E)		VV9	CV13 CV28	S9	60	2239	ΧΛΩΡΟΤΟΛΟΥΪΔΙΝΕΣ, ΣΤΕΡΕΕΣ
2240	ΧΡΩΜΟΘΕΙΙΚΟ ΟΞΥ	8	C1	I	8		LQ0	E0	P001		MP8 MP17	T10	TP2	L10BH		AT	1 (E)				S20	88	2240	ΧΡΩΜΟΘΕΙΙΚΟ ΟΞΥ
2241	ΚΥΚΛΟΕΠΤΑΝΙΟ	3	F1	II	3		LQ4	E2	P001 IBC02 R001		MP19	T4	TP1	LGBF		FL	2 (D/E)				S2 S20	33	2241	ΚΥΚΛΟΕΠΤΑΝΙΟ
2242	ΚΥΚΛΟΕΠΤΕΝΙΟ	3	F1	II	3		LQ4	E2	P001 IBC02 R001		MP19	T4	TP1	LGBF		FL	2 (D/E)				S2 S20	33	2242	ΚΥΚΛΟΕΠΤΕΝΙΟ
2243	ΟΞΙΚΟΣ ΚΥΚΛΟΕΞΥΛΕΣΤΕΡΑΣ	3	F1	III	3		LQ7	E1	P001 IBC03 LP01 R001		MP19	T2	TP1	LGBF		FL	3 (E)				S2	30	2243	ΟΞΙΚΟΣ ΚΥΚΛΟΕΞΥΛΕΣΤΕΡΑΣ
2244	ΚΥΚΛΟΠΕΝΤΑΝΟΛΗ	3	F1	III	3		LQ7	E1	P001 IBC03 LP01 R001		MP19	T2	TP1	LGBF		FL	3 (E)				S2	30	2244	ΚΥΚΛΟΠΕΝΤΑΝΟΛΗ
2245	ΚΥΚΛΟΠΕΝΤΑΝΟΝΗ	3	F1	III	3		LQ7	E1	P001 IBC03 LP01 R001		MP19	T2	TP1	LGBF		FL	3 (E)				S2	30	2245	ΚΥΚΛΟΠΕΝΤΑΝΟΝΗ
2246	ΚΥΚΛΟΠΕΝΤΕΝΙΟ	3	F1	II	3		LQ4	E2	P001 IBC02	B8	MP19	T7	TP2	L1.5BN		FL	2 (D/E)				S2 S20	33	2246	ΚΥΚΛΟΠΕΝΤΕΝΙΟ
2247	N-ΔΕΚΑΝΙΟ	3	F1	III	3		LQ7	E1	P001 IBC03 LP01 R001		MP19	T2	TP1	LGBF		FL	3 (E)				S2	30	2247	N-ΔΕΚΑΝΙΟ
2248	ΔΙ-N-ΒΟΥΤΥΛΑΜΙΝΗ	8	CF1	II	8 +3		LQ22	E2	P001 IBC02		MP15	T7	TP2	L4BN		FL	2 (D/E)				S2	83	2248	ΔΙ-N-ΒΟΥΤΥΛΑΜΙΝΗ
2249	ΔΙΧΛΩΡΟΔΙΦΘΟΡΟΑΙΘΕΡΑΣ, ΣΥΜΜΕΤΡΙΚΟΣ	6.1	TF1	ΑΠΑΓΟΡΕΥΕΤΑΙ Η ΜΕΤΑΦΟΡΑ										ΑΠΑΓΟΡΕΥΕΤΑΙ Η ΜΕΤΑΦΟΡΑ									2249	ΔΙΧΛΩΡΟΔΙΦΘΟΡΟΑΙΘΕΡΑΣ, ΣΥΜΜΕΤΡΙΚΟΣ
2250	ΙΣΟΚΥΑΝΙΚΟΣ ΔΙΧΛΩΡΟΦΑΙΝΥΛΕΣΤΕΡΑΣ	6.1	T2	II	6.1		LQ18	E4	P002 IBC08	B4	MP10	T3	TP33	SGAH L4BH	TU15 TE19	AT	2 (D/E)	V11		CV13 CV28	S9 S19	60	2250	ΙΣΟΚΥΑΝΙΚΟΣ ΔΙΧΛΩΡΟΦΑΙΝΥΛΕΣΤΕΡΑΣ
2251	ΔΙΚΥΚΛΟ[2.2.1]ΕΠΤΑ-2,5-ΔΙΕΝΙΟ, (2,5-ΝΟΡΜΠΟΡΝΑΔΙΕΝΙΟ, ΣΤΑΘΕΡΟΠΟΙΗΜΕΝΟ)	3	F1	II	3		LQ4	E2	P001 IBC02 R001		MP19	T7	TP2	LGBF		FL	2 (D/E)				S2 S20	339	2251	ΔΙΚΥΚΛΟ[2.2.1]ΕΠΤΑ-2,5-ΔΙΕΝΙΟ, (2,5-ΝΟΡΜΠΟΡΝΑΔΙΕΝΙΟ, ΣΤΑΘΕΡΟΠΟΙΗΜΕΝΟ)
2252	1,2-ΔΙΜΕΘΟΞΥΑΙΘΑΝΙΟ	3	F1	II	3		LQ4	E2	P001 IBC02 R001		MP19	T4	TP1	LGBF		FL	2 (D/E)				S2 S20	33	2252	1,2-ΔΙΜΕΘΟΞΥΑΙΘΑΝΙΟ
2253	N,N-ΔΙΜΕΘΥΛΑΝΙΛΙΝΗ	6.1	T1	II	6.1		LQ17	E4	P001 IBC02		MP15	T7	TP2	L4BH	TU15 TE19	AT	2 (D/E)			CV13 CV28	S9 S19	60	2253	N,N-ΔΙΜΕΘΥΛΑΝΙΛΙΝΗ
2254	ΣΠΙΡΤΑ, ΦΥΤΙΛΙΑ	4.1	F1	III	4.1	293	LQ9	E1	P407 R001		MP11						4 (E)						2254	ΣΠΙΡΤΑ, ΦΥΤΙΛΙΑ
2256	ΚΥΚΛΟΕΞΕΝΙΟ	3	F1	II	3		LQ4	E2	P001 IBC02 R001		MP19	T4	TP1	LGBF		FL	2 (D/E)				S2 S20	33	2256	ΚΥΚΛΟΕΞΕΝΙΟ
2257	ΚΑΛΙΟ	4.3	W2	I	4.3		LQ0	E0	P403 IBC04		MP2	T9	TP7 TP33	L10BN(+)	TU1TE5 TT3TM2	AT	1 (B/E)	V1		CV23	S20	X423	2257	ΚΑΛΙΟ
2258	1,2-ΠΡΟΠΥΛΕΝΟΔΙΑΜΙΝΗ	8	CF1	II	8 +3		LQ22	E2	P001 IBC02		MP15	T7	TP2	L4BN		FL	2 (D/E)				S2	83	2258	1,2-ΠΡΟΠΥΛΕΝΟΔΙΑΜΙΝΗ
2259	ΤΡΙΑΙΘΥΛΕΝΟΤΕΤΡΑΜΙΝΗ	8	C7	II	8		LQ22	E2	P001 IBC02		MP15	T7	TP2	L4BN		AT	2 (E)					80	2259	ΤΡΙΑΙΘΥΛΕΝΟΤΕΤΡΑΜΙΝΗ
2260	ΤΡΙΠΡΟΠΥΛΑΜΙΝΗ	3	FC	III	3 +8		LQ7	E1	P001 IBC03 R001		MP19	T4	TP1	L4BN		FL	3 (E)				S2	38	2260	ΤΡΙΠΡΟΠΥΛΑΜΙΝΗ
2261	ΞΥΛΕΝΟΛΕΣ, ΣΤΕΡΕΕΣ	6.1	T2	II	6.1		LQ18	E4	P002 IBC08	B4	MP10	T3	TP33	SGAH L4BH	TU15 TE19	AT	2 (D/E)	V11		CV13 CV28	S9 S19	60	2261	ΞΥΛΕΝΟΛΕΣ, ΣΤΕΡΕΕΣ
2262	ΔΙΜΕΘΥΛΟΚΑΡΒΑΜΟΥΛΟΧΛΩΡΙΔΙΟ	8	C3	II	8		LQ22	E2	P001 IBC02		MP15	T7	TP2	L4BN		AT	2 (E)					80	2262	ΔΙΜΕΘΥΛΟΚΑΡΒΑΜΟΥΛΟΧΛΩΡΙΔΙΟ
2263	ΔΙΜΕΘΥΛΟΚΥΚΛΟΕΞΑΝΙΑ	3	F1	II	3		LQ4	E2	P001 IBC02 R001		MP19	T4	TP1	LGBF		FL	2 (D/E)				S2 S20	33	2263	ΔΙΜΕΘΥΛΟΚΥΚΛΟΕΞΑΝΙΑ

UN Αριθμ.	Όνομα και περιγραφή	Κλάση	Κωδικός Ταξινόμησης	Ομάδα Συσκευασίας	Ετικέτα	Ειδικές διατάξεις	Περιορισμένες και εξαιρούμενες ποσότητες		Συσκευασία			Φορητές δεξαμενές και εμπορευματοκιβώτια χύδην		ADR δεξαμενή		Όχημα για μεταφορά δεξαμενής	Κατηγορία μεταφοράς (Κωδικός περιορισμού για σήραγγες)	Ειδικές διατάξεις για μεταφορά				Αριθμ. Αναγνώρισης κινδύνου	UN Αριθμ.	Όνομα και περιγραφή
									Οδηγίες συσκευασίας	Ειδικές διατάξεις συσκευασίας	Διατάξεις μικτής συσκευασίας	Οδηγίες	Ειδικές διατάξεις	Κώδικας δεξαμενής	Ειδικές διατάξεις			Κάλα	Χύμα	Φόρτωση, εκφόρτωση και χειρισμός	Διαδικασία			
	3.1.2	2.2	2.2	2.1.1.3	5.2.2	3.3	3.4.6 / 3.5.1.2		4.1.4	4.1.4	4.1.10	4.2.5.2 7.3.2	4.2.5.3	4.3	4.3.5, 6.8.4	9.1.1.2	1.1.3.6 8.6	7.2.4	7.3.3	7.5.11	8.5	5.3.2.3		3.1.2
(1)	(2)	(3a)	(3b)	(4)	(5)	(6)	(7a)	(7b)	(8)	(9a)	(9b)	(10)	(11)	(12)	(13)	(14)	(15)	(16)	(17)	(18)	(19)	(20)	(1)	(2)
2264	N, N ΔΙΜΕΘΥΛΟΚΥΚΛΟΕΞΥΛΑΜΙΝΗ	8	CF1	II	8 +3		LQ22	E2	P001 IBC02		MP15	T7	TP2	L4BN		FL	2 (D/E)				S2	83	2264	N, N ΔΙΜΕΘΥΛΟΚΥΚΛΟΕΞΥΛΑΜΙΝΗ
2265	N,N-ΔΙΜΕΘΥΛΟΦΟΡΜΑΜΙΔΙΟ	3	F1	III	3		LQ7	E1	P001 IBC03 LP01 R001		MP19	T2	TP2	LGBF		FL	3 (E)				S2	30	2265	N,N-ΔΙΜΕΘΥΛΟΦΟΡΜΑΜΙΔΙΟ
2266	ΔΙΜΕΘΥΛΟ-N-ΠΡΟΠΥΛΑΜΙΝΗ	3	FC	II	3 +8		LQ4	E1	P001 IBC02		MP19	T7	TP2	L4BH		FL	2 (D/E)				S2 S20	338	2266	ΔΙΜΕΘΥΛΟ-N-ΠΡΟΠΥΛΑΜΙΝΗ
2267	ΔΙΜΕΘΥΛΟΘΕΙΟΦΩΣΦΟΡΥΛΟΧΛΩΡΙΔΙΟ	6.1	TC1	II	6.1 +8		LQ17	E4	P001 IBC02		MP15	T7	TP2	L4BH	TU15 TE19	AT	2 (D/E)			CV13 CV28	S9 S19	68	2267	ΔΙΜΕΘΥΛΟΘΕΙΟΦΩΣΦΟΡΥΛΟΧΛΩΡΙΔΙΟ
2269	3,3'-ΙΜΙΝΟΔΙΠΡΟΠΥΛΑΜΙΝΗ	8	C7	III	8		LQ7	E1	P001 IBC03 LP01 R001		MP19	T4	TP2	L4BN		AT	3 (E)					80	2269	3,3'-ΙΜΙΝΟΔΙΠΡΟΠΥΛΑΜΙΝΗ
2270	ΥΔΑΤΙΚΟ ΔΙΑΛΥΜΑ ΑΙΘΥΛΑΜΙΝΗΣ με όχι λιγότερο από 50% αλλά όχι περισσότερο από 70% αιθυλαμίνη	3	FC	II	3 +8		LQ4	E2	P001 IBC02		MP19	T7	TP1	L4BH		FL	2 (D/E)				S2 S20	338	2270	ΥΔΑΤΙΚΟ ΔΙΑΛΥΜΑ ΑΙΘΥΛΑΜΙΝΗΣ με όχι λιγότερο από 50% αλλά όχι περισσότερο από 70% αιθυλαμίνη
2271	ΑΙΘΥΛΟΑΜΥΛΟΚΕΤΟΝΕΣ	3	F1	III	3		LQ7	E1	P001 IBC03 LP01 R001		MP19	T2	TP1	LGBF		FL	3 (E)				S2	30	2271	ΑΙΘΥΛΟΑΜΥΛΟΚΕΤΟΝΕΣ
2272	N-ΑΙΘΥΛΑΝΙΛΙΝΗ	6.1	T1	III	6.1		LQ7	E1	P001 IBC03 LP01 R001		MP19	T4	TP1	L4BH	TU15 TE19	AT	2 (E)			CV13 CV28	S9	60	2272	N-ΑΙΘΥΛΑΝΙΛΙΝΗ
2273	2- ΑΙΘΥΛΑΝΙΛΙΝΗ	6.1	T1	III	6.1		LQ7	E1	P001 IBC03 LP01 R001		MP19	T4	TP1	L4BH	TU15 TE19	AT	2 (E)			CV13 CV28	S9	60	2273	2- ΑΙΘΥΛΑΝΙΛΙΝΗ
2274	N-ΑΙΘΥΛΟ-N-ΒΕΝΖΥΛΑΝΙΛΙΝΗ	6.1	T1	III	6.1		LQ7	E1	P001 IBC03 LP01 R001		MP19	T4	TP1	L4BH	TU15 TE19	AT	2 (E)			CV13 CV28	S9	60	2274	N-ΑΙΘΥΛΟ-N-ΒΕΝΖΥΛΑΝΙΛΙΝΗ
2275	2-ΑΙΘΥΛΟΒΟΥΤΑΝΟΛΗ	3	F1	III	3		LQ7	E1	P001 IBC03 LP01 R001		MP19	T2	TP1	LGBF		FL	3 (E)				S2	30	2275	2-ΑΙΘΥΛΟΒΟΥΤΑΝΟΛΗ
2276	2-ΑΙΘΥΛΟΕΞΥΛΑΜΙΝΗ	3	FC	III	3 +8		LQ7	E1	P001 IBC03 R001		MP19	T4	TP1	L4BN		FL	3 (E)				S2	38	2276	2-ΑΙΘΥΛΟΕΞΥΛΑΜΙΝΗ
2277	ΜΕΘΑΚΡΥΛΙΚΟΣ ΑΙΘΥΛΕΣΤΕΡΑΣ, ΣΤΑΘΕΡΟΠΟΙΗΜΕΝΟΣ	3	F1	II	3		LQ4	E2	P001 IBC02 R001		MP19	T4	TP1	LGBF		FL	2 (D/E)				S2 S20	339	2277	ΜΕΘΑΚΡΥΛΙΚΟΣ ΑΙΘΥΛΕΣΤΕΡΑΣ ΣΤΑΘΕΡΟΠΟΙΗΜΕΝΟΣ
2278	N-ΕΠΤΕΝΙΟ	3	F1	II	3		LQ4	E2	P001 IBC02 R001		MP19	T4	TP1	LGBF		FL	2 (D/E)				S2 S20	33	2278	N-ΕΠΤΕΝΙΟ
2279	ΕΞΑΧΛΩΡΟΒΟΥΤΑΔΙΕΝΙΟ	6.1	T1	III	6.1		LQ7	E1	P001 IBC03 LP01 R001		MP19	T4	TP1	L4BH	TU15 TE19	AT	2 (E)			CV13 CV28	S9	60	2279	ΕΞΑΧΛΩΡΟΒΟΥΤΑΔΙΕΝΙΟ
2280	ΕΞΑΜΕΘΥΛΕΝΟΔΙΑΜΙΝΗ, ΣΤΕΡΕΑ	8	C8	III	8		LQ24		P002 IBC08 LP02 R001	B3	MP10	T1	TP33	SGAV L4BN		AT	3 (E)		VV9			80	2280	ΕΞΑΜΕΘΥΛΕΝΟΔΙΑΜΙΝΗ, ΣΤΕΡΕΑ
2281	ΕΞΑΜΕΘΥΛΕΝΟΔΙΪΣΟΚΥΑΝΙΚΑ ΑΛΑΤΑ	6.1	T1	II	6.1		LQ17	E4	P001 IBC02		MP15	T7	TP2	L4BH	TU15 TE19	AT	2 (D/E)			CV13 CV28	S9 S19	60	2281	ΕΞΑΜΕΘΥΛΕΝΟΔΙΪΣΟΚΥΑΝΙΚΑ ΑΛΑΤΑ
2282	ΕΞΑΝΟΛΕΣ	3	F1	III	3		LQ7	E1	P001 IBC03 LP01 R001		MP19	T2	TP1	LGBF		FL	3 (E)				S2	30	2282	ΕΞΑΝΟΛΕΣ
2283	ΜΕΘΑΚΡΥΛΙΚΟΣ ΙΣΟΒΟΥΤΥΛΕΣΤΕΡΑΣ, ΣΤΑΘΕΡΟΠΟΙΗΜΕΝΟΣ	3	F1	III	3		LQ7	E1	P001 IBC03 LP01 R001		MP19	T2	TP1	LGBF		FL	3 (E)				S2	39	2283	ΜΕΘΑΚΡΥΛΙΚΟΣ ΙΣΟΒΟΥΤΥΛΕΣΤΕΡΑΣ, ΣΤΑΘΕΡΟΠΟΙΗΜΕΝΟΣ
2284	ΙΣΟΒΟΥΤΥΡΟΝΙΤΡΙΛΙΟ	3	FT1	II	3 +6.1		LQ0	E2	P001 IBC02		MP19	T7	TP2	L4BH	TU15	FL	2 (D/E)			CV13 CV28	S2 S19	336	2284	ΙΣΟΒΟΥΤΥΡΟΝΙΤΡΙΛΙΟ
2285	ΙΣΟΚΥΑΝΙΚΟΒΕΝΖΟΤΡΙΦΘΟΡΙΔΙΑ	6.1	TF1	II	6.1 +3		LQ17	E4	P001 IBC02		MP15	T7	TP2	L4BH	TU15 TE19	FL	2 (D/E)			CV13 CV28	S2 S9 S19	63	2285	ΙΣΟΚΥΑΝΙΚΟΒΕΝΖΟΤΡΙΦΘΟΡΙΔΙΑ
2286	ΠΕΝΤΑΜΕΘΥΛΟ ΕΠΤΑΝΙΟ	3	F1	III	3		LQ7	E1	P001 IBC03 LP01 R001		MP19	T2	TP1	LGBF		FL	3 (E)				S2	30	2286	ΠΕΝΤΑΜΕΘΥΛΟ ΕΠΤΑΝΙΟ
2287	ΙΣΟΕΠΤΕΝΙΟ	3	F1	II	3		LQ4	E2	P001 IBC02 R001		MP19	T4	TP1	LGBF		FL	2 (D/E)				S2 S20	33	2287	ΙΣΟΕΠΤΕΝΙΟ
2288	ΙΣΟΕΞΕΝΙΟ	3	F1	II	3		LQ4	E2	P001 IBC02 R001	B8	MP19	T11	TP1	LGBF		FL	2 (D/E)				S2 S20	33	2288	ΙΣΟΕΞΕΝΙΟ
2289	ΙΣΟΦΟΡΟΝΟΔΙΑΜΙΝΗ	8	C7	III	8		LQ7	E1	P001 IBC03 LP01 R001		MP19	T4	TP1	L4BN		AT	3 (E)					80	2289	ΙΣΟΦΟΡΟΝΟΔΙΑΜΙΝΗ
2290	ΔΙΪΣΟΚΥΑΝΙΚΗ ΙΣΟΦΟΡΟΝΗ	6.1	T1	III	6.1		LQ7	E1	P001 IBC03 LP01 R001		MP19	T4	TP2	L4BH	TU15 TE19	AT	2 (E)			CV13 CV28	S9	60	2290	ΔΙΪΣΟΚΥΑΝΙΚΗ ΙΣΟΦΟΡΟΝΗ
2291	ΕΝΩΣΕΙΣ ΜΟΛΥΒΔΟΥ, ΔΙΑΛΥΤΕΣ, Ε.Α.Ο.	6.1	T5	III	6.1	199 274 535	LQ9	E1	P002 IBC08 LP02 R001	B3	MP10	T1	TP33	SGAH L4BH	TU15 TE19	AT	2 (E)		VV9	CV13 CV28	S9	60	2291	ΕΝΩΣΕΙΣ ΜΟΛΥΒΔΟΥ, ΔΙΑΛΥΤΕΣ, Ε.Α.Ο.
2293	4-ΜΕΘΟΞΥ-4-ΜΕΘΥΛΟΠΕΝΤΑΝ-2-ΟΝΗ	3	F1	III	3		LQ7	E1	P001 IBC03 LP01 R001		MP19	T2	TP1	LGBF		FL	3 (E)				S2	30	2293	4-ΜΕΘΟΞΥ-4-ΜΕΘΥΛΟΠΕΝΤΑΝ-2-ΟΝΗ
2294	N-ΜΕΘΥΛΑΝΙΛΙΝΗ	6.1	T1	III	6.1		LQ7	E1	P001 IBC03 LP01 R001		MP19	T4	TP1	L4BH	TU15 TE19	AT	2 (E)			CV13 CV28	S9	60	2294	N-ΜΕΘΥΛΑΝΙΛΙΝΗ
2295	ΜΟΝΟΧΛΩΡΟΞΙΚΟΣ ΜΕΘΥΛΕΣΤΕΡΑΣ	6.1	TF1	I	6.1 +3		LQ0	E5	P001		MP8 MP17	T14	TP2	L10CH	TU14 TU15 TE19 TE21	FL	1 (C/D)			CV1 CV13 CV28	S2 S9 S14	663	2295	ΜΟΝΟΧΛΩΡΟΞΙΚΟΣ ΜΕΘΥΛΕΣΤΕΡΑΣ
2296	ΜΕΘΥΛΟΚΥΚΛΟΕΞΑΝΙΟ	3	F1	II	3		LQ4	E2	P001 IBC02 R001		MP19	T4	TP1	LGBF		FL	2 (D/E)				S2 S20	33	2296	ΜΕΘΥΛΟΚΥΚΛΟΕΞΑΝΙΟ

UN Αριθμ.	Όνομα και περιγραφή	Κλάση	Κωδικός Ταξινόμησης	Ομάδα Συσκευασίας	Ετι-κέτα	Ειδικές διατάξεις	Περιορισμένες και εξαιρούμενες ποσότητες		Συσκευασία			Φορητές δεξαμενές και εμπορευματοκιβώτια χύδην		ADR δεξαμενή		Όχημα για μεταφορά δεξαμενής	Κατηγορία μεταφοράς (Κωδικός περιορισμού για σήραγγες)	Ειδικές διατάξεις για μεταφορά				Αριθμ. Αναγνώρισης κινδύνου	UN Αριθμ.	Όνομα και περιγραφή
									Οδηγίες συσκευασίας	Ειδικές διατάξεις συσκευασίας	Διατάξεις μικτής συσκευασίας	Οδηγίες	Ειδικές διατάξεις	Κώδικας δεξαμενής	Ειδικές διατάξεις			Κόλα	Χύμα	Φόρτωση, εκφόρτωση και χειρισμός	Διπλοκασία			
	3.1.2	2.2	2.2	2.1.1.3	5.2.2	3.3	3.4.6 / 3.5.1.2		4.1.4	4.1.4	4.1.10	4.2.5.2 7.3.2	4.2.5.3	4.3	4.3.5, 6.8.4	9.1.1.2	1.1.3.6 8.6	7.2.4	7.3.3	7.5.11	8.5	5.3.2.3		3.1.2
(1)	(2)	(3a)	(3b)	(4)	(5)	(6)	(7a)	(7b)	(8)	(9a)	(9b)	(10)	(11)	(12)	(13)	(14)	(15)	(16)	(17)	(18)	(19)	(20)	(1)	(2)
2297	ΜΕΘΥΛΟΚΥΚΛΟΕΞΑΝΟΝΕΣ	3	F1	III	3		LQ7	E1	P001 IBC03 LP01 R001		MP19	T2	TP1	LGBF		FL	3 (E)				S2	30	2297	ΜΕΘΥΛΟΚΥΚΛΟΕΞΑΝΟΝΕΣ
2298	ΜΕΘΥΛΟΚΥΚΛΟΠΕΝΤΑΝΙΟ	3	F1	II	3		LQ4	E2	P001 IBC02 R001		MP19	T4	TP1	LGBF		FL	2 (D/E)				S2 S20	33	2298	ΜΕΘΥΛΟΚΥΚΛΟΠΕΝΤΑΝΙΟ
2299	ΔΙΧΛΩΡΟΞΙΚΟΣ ΜΕΘΥΛΕΣΤΕΡΑΣ	6.1	T1	III	6.1		LQ7	E1	P001 IBC03 LP01 R001		MP19	T4	TP1	L4BH	TU15 TE19	AT	2 (E)			CV13 CV28	S9	60	2299	ΔΙΧΛΩΡΟΞΙΚΟΣ ΜΕΘΥΛΕΣΤΕΡΑΣ
2300	2-ΜΕΘΥΛΟ-5-ΑΙΘΥΛΟΠΥΡΙΔΙΝΗ	6.1	T1	III	6.1		LQ7	E1	P001 IBC03 LP01 R001		MP19	T4	TP1	L4BH	TU15 TE19	AT	2 (E)			CV13 CV28	S9	60	2300	2-ΜΕΘΥΛΟ-5-ΑΙΘΥΛΟΠΥΡΙΔΙΝΗ
2301	2-ΜΕΘΥΛΟΦΟΥΡΑΝΙΟ	3	F1	II	3		LQ4	E2	P001 IBC02 R001		MP19	T4	TP1	LGBF		FL	2 (D/E)				S2 S20	33	2301	2-ΜΕΘΥΛΟΦΟΥΡΑΝΙΟ
2302	5-ΜΕΘΥΛΟΕΞΑΝ-2-ΟΝΗ	3	F1	III	3		LQ7	E1	P001 IBC03 LP01 R001		MP19	T2	TP1	LGBF		FL	3 (E)				S2	30	2302	5-ΜΕΘΥΛΟΕΞΑΝ-2-ΟΝΗ
2303	ΙΣΟΠΡΟΠΕΝΥΛΟΒΕΝΖΟΛΙΟ	3	F1	III	3		LQ7	E1	P001 IBC03 LP01 R001		MP19	T2	TP1	LGBF		FL	3 (E)				S2	30	2303	ΙΣΟΠΡΟΠΕΝΥΛΟΒΕΝΖΟΛΙΟ
2304	ΝΑΦΘΑΛΕΝΙΟ, ΤΗΓΜΕΝΟ	4.1	F2	III	4.1	536	LQ0	E0				T1	TP3	LGBV	TU27TE4 TE6	AT	3 (E)					44	2304	ΝΑΦΘΑΛΕΝΙΟ, ΤΗΓΜΕΝΟ
2305	ΝΙΤΡΟΒΕΝΖΕΝΟΣΟΥΛΦΟΝΙΚΟ ΟΞΥ	8	C4	II	8		LQ23	E2	P002 IBC08	B4	MP10	T3	TP33	SCAN L4BN		AT	2 (E)	V11				80	2305	ΝΙΤΡΟΒΕΝΖΕΝΟΣΟΥΛΦΟΝΙΚΟ ΟΞΥ
2306	ΝΙΤΡΟΒΕΝΖΟΤΡΙΦΘΟΡΙΔΙΑ, ΥΓΡΑ	6.1	T1	II	6.1		LQ17	E4	P001 IBC02		MP15	T7	TP2	L4BH	TU15 TE19	AT	2 (D/E)			CV13 CV28	S9 S19	60	2306	ΝΙΤΡΟΒΕΝΖΟΤΡΙΦΘΟΡΙΔΙΑ, ΥΓΡΑ
2307	3-ΝΙΤΡΟ-4-ΧΛΩΡΟΒΕΝΖΟΤΡΙΦΘΟΡΙΔΙΑ	6.1	T1	II	6.1		LQ17	E4	P001 IBC02		MP10	T7	TP2	L4BH	TU15 TE19	AT	2 (D/E)			CV13 CV28	S9 S19	60	2307	3-ΝΙΤΡΟ-4-ΧΛΩΡΟΒΕΝΖΟΤΡΙΦΘΟΡΙΔΙΑ
2308	ΝΙΤΡΩΥΛΟΘΕΙΙΚΟ ΟΞΥ, ΥΓΡΟ	8	C1	II	8		LQ22	E2	P001 IBC02		MP15	T8	TP2	L4BN		AT	2 (E)				X80	2308	ΝΙΤΡΩΥΛΟΘΕΙΙΚΟ ΟΞΥ, ΥΓΡΟ
2309	ΟΚΤΑΔΙΕΝΙΑ	3	F1	II	3		LQ4	E2	P001 IBC02 R001		MP19	T4	TP1	LGBF		FL	2 (D/E)				S2 S20	33	2309	ΟΚΤΑΔΙΕΝΙΑ
2310	ΠΕΝΤΑΝΟ-2,4-ΔΙΟΝΗ	3	FT1	III	3 +6.1		LQ7	E1	P001 IBC03 R001		MP19	T4	TP1	L4BH	TU15	FL	3 (E)			CV13 CV28	S2	36	2310	ΠΕΝΤΑΝΟ-2,4-ΔΙΟΝΗ
2311	ΦΑΙΝΕΤΙΔΙΝΙΑ	6.1	T1	III	6.1	279	LQ7	E1	P001 IBC03 LP01 R001		MP19	T4	TP1	L4BH	TU15 TE19	AT	2 (E)			CV13 CV28	S9	60	2311	ΦΑΙΝΕΤΙΔΙΝΙΑ
2312	ΦΑΙΝΟΛΗ, ΤΗΓΜΕΝΗ	6.1	T1	II	6.1		LQ0	E0				T7	TP3	L4BH	TU15 TE19	AT	0 (D/E)			CV13	S9 S19	60	2312	ΦΑΙΝΟΛΗ, ΤΗΓΜΕΝΗ
2313	ΠΙΚΟΛΙΝΕΣ	3	F1	III	3		LQ7	E1	P001 IBC03 LP01 R001		MP19	T4	TP1	LGBF		FL	3 (E)				S2	30	2313	ΠΙΚΟΛΙΝΕΣ
2315	ΠΟΛΥΧΛΩΡΙΩΜΕΝΑ ΔΙΦΑΙΝΥΛΙΑ, ΥΓΡΑ	9	M2	II	9	305	LQ26	E2	P906 IBC02		MP15	T4	TP1	L4BH	TU15	AT	0 (D/E)		VV15	CV1 CV13 CV28	S19	90	2315	ΠΟΛΥΧΛΩΡΙΩΜΕΝΑ ΔΙΦΑΙΝΥΛΙΑ ΥΓΡΑ
2316	ΧΑΛΚΟΚΥΑΝΙΟΥΧΟΥ ΝΑΤΡΙΟΥ, ΣΤΕΡΕΟ	6.1	T5	I	6.1		LQ0	E5	P002 IBC07		MP18	T6	TP33	S10AH	TU15 TE19	AT	1 (C/E)	V10 V12		CV1 CV13 CV28	S9 S14	66	2316	ΧΑΛΚΟΚΥΑΝΙΟΥΧΟΥ ΝΑΤΡΙΟΥ, ΣΤΕΡΕΟ
2317	ΔΙΑΛΥΜΑ ΧΑΛΚΟΚΥΑΝΙΟΥΧΟΥ ΝΑΤΡΙΟΥ	6.1	T4	I	6.1		LQ0	E5	P001		MP8 MP17	T14	TP2	L10CH	TU14TU15 TE19TE21	AT	1 (C/E)			CV1 CV13 CV28	S9 S14	66	2317	ΔΙΑΛΥΜΑ ΧΑΛΚΟΚΥΑΝΙΟΥΧΟΥ ΝΑΤΡΙΟΥ
2318	ΥΔΡΟΘΕΙΟΥΧΟ ΝΑΤΡΙΟ με λιγότερο από 25% νερό κρυστάλλωσης	4.2	S4	II	4.2	504	LQ0	E2	P410 IBC06		MP14	T3	TP33	SCAN		AT	2 (D/E)	V1 V12				40	2318	ΥΔΡΟΘΕΙΟΥΧΟ ΝΑΤΡΙΟ με λιγότερο από 25% νερό κρυστάλλωσης
2319	ΤΕΡΠΕΝΙΑ ΥΔΡΟΓΟΝΑΝΘΡΑΚΕΣ, Ε.Α.Ο.	3	F1	III	3		LQ7	E1	P001 IBC03 LP01 R001		MP19	T4	TP1 TP29	LGBF		FL	3 (E)				S2	30	2319	ΤΕΡΠΕΝΙΑ ΥΔΡΟΓΟΝΑΝΘΡΑΚΕΣ, Ε.Α.Ο.
2320	ΤΕΤΡΑΑΙΘΥΛΕΝΟΠΕΝΤΑΜΙΝΗ	8	C7	III	8		LQ7	E1	P001 IBC03 LP01 R001		MP19	T4	TP1	L4BN		AT	3 (E)					80	2320	ΤΕΤΡΑΑΙΘΥΛΕΝΟΠΕΝΤΑΜΙΝΗ
2321	ΤΡΙΧΛΩΡΟΒΕΝΖΟΛΙΑ, ΥΓΡΑ	6.1	T1	III	6.1		LQ7	E1	P001 IBC03 LP01 R001		MP19	T4	TP1	L4BH	TU15 TE19	AT	2 (E)			CV13 CV28	S9	60	2321	ΤΡΙΧΛΩΡΟΒΕΝΖΟΛΙΑ, ΥΓΡΑ
2322	ΤΡΙΧΛΩΡΟΒΟΥΤΕΝΙΟ	6.1	T1	II	6.1		LQ17	E4	P001 IBC02		MP15	T7	TP2	L4BH	TU15 TE19	AT	2 (D/E)			CV13 CV28	S9 S19	60	2322	ΤΡΙΧΛΩΡΟΒΟΥΤΕΝΙΟ
2323	ΦΩΣΦΟΡΩΔΗΣ ΤΡΙΑΙΘΥΛΕΣΤΕΡΑΣ	3	F1	III	3		LQ7	E1	P001 IBC03 LP01 R001		MP19	T2	TP1	LGBF		FL	3 (E)				S2	30	2323	ΦΩΣΦΟΡΩΔΗΣ ΤΡΙΑΙΘΥΛΕΣΤΕΡΑΣ
2324	ΤΡΙΪΣΟΒΟΥΤΥΛΕΝΙΟ	3	F1	III	3		LQ7	E1	P001 IBC03 LP01 R001		MP19	T4	TP1	LGBF		FL	3 (E)				S2	30	2324	ΤΡΙΪΣΟΒΟΥΤΥΛΕΝΙΟ
2325	1,3,5-ΤΡΙΜΕΘΥΛΟΒΕΝΖΟΛΙΟ	3	F1	III	3		LQ7	E1	P001 IBC03 LP01 R001		MP19	T2	TP1	LGBF		FL	3 (E)				S2	30	2325	1,3,5-ΤΡΙΜΕΘΥΛΟΒΕΝΖΟΛΙΟ
2326	ΤΡΙΜΕΘΥΛΟΚΥΚΛΟΕΞΥΛΑΜΙΝΗ	8	C7	III	8		LQ7	E1	P001 IBC03 LP01 R001		MP19	T4	TP1	L4BN		AT	3 (E)					80	2326	ΤΡΙΜΕΘΥΛΟΚΥΚΛΟΕΞΥΛΑΜΙΝΗ
2327	ΤΡΙΜΕΘΥΛΟΕΞΑΜΕΘΥΛΕΝΟΔΙΑΜΙΝΕΣ	8	C7	III	8		LQ7	E1	P001 IBC03 LP01 R001		MP19	T4	TP1	L4BN		AT	3 (E)					80	2327	ΤΡΙΜΕΘΥΛΟΕΞΑΜΕΘΥΛΕΝΟΔΙΑΜΙΝΕΣ
2328	ΔΙΪΣΟΚΥΑΝΙΚΟ ΤΡΙΜΕΘΥΛΟΕΞΑΜΕΘΥΛΕΝΙΟ	6.1	T1	III	6.1		LQ7	E1	P001 IBC03 LP01 R001		MP19	T4	TP2	L4BH	TU15 TE19	AT	2 (E)			CV13 CV28	S9	60	2328	ΔΙΪΣΟΚΥΑΝΙΚΟ ΤΡΙΜΕΘΥΛΟΕΞΑΜΕΘΥΛΕΝΙΟ
2329	ΦΩΣΦΟΡΩΔΗΣ ΤΡΙΜΕΘΥΛΕΣΤΕΡΑΣ	3	F1	III	3		LQ7	E1	P001 IBC03 LP01 R001		MP19	T2	TP1	LGBF		FL	3 (E)				S2	30	2329	ΦΩΣΦΟΡΩΔΗΣ ΤΡΙΜΕΘΥΛΕΣΤΕΡΑΣ
2330	ΕΝΔΕΚΑΝΙΟ	3	F1	III	3		LQ7	E1	P001 IBC03 LP01 R001		MP19	T2	TP1	LGBF		FL	3 (E)				S2	30	2330	ΕΝΔΕΚΑΝΙΟ
2331	ΧΛΩΡΙΟΥΧΟΣ ΨΕΥΔΑΡΓΥΡΟΣ, ΑΝΥΔΡΟΣ	8	C2	III	8		LQ24	E1	P002 IBC08 LP02 R001	B3	MP10	T1	TP33	SGAV		AT	3 (E)		VV9			80	2331	ΧΛΩΡΙΟΥΧΟΣ ΨΕΥΔΑΡΓΥΡΟΣ, ΑΝΥΔΡΟΣ

UN Αριθμ.	Όνομα και περιγραφή	Κλάση	Κωδικός Ταξινόμησης	Ομάδα Συσκευασίας	Επι-κέτα	Ειδικές διατάξεις	Περιορισμένες και εξαιρούμενες ποσότητες		Συσκευασία			Φορητές δεξαμενές και εμπορευματοκιβώτια χύδην		ADR δεξαμενή		Όχημα για μεταφορά δεξαμενής	Κατηγορία μεταφοράς (Κωδικός περιορισμού για σήραγγες)	Ειδικές διατάξεις για μεταφορά				Αριθμ. Αναγνώρισης κινδύνου	UN Αριθμ.	Όνομα και περιγραφή
									Οδηγίες συσκευασίας	Ειδικές διατάξεις συσκευασίας	Διατάξεις μικτής συσκευασίας	Οδηγίες	Ειδικές διατάξεις	Κώδικας δεξαμενής	Ειδικές διατάξεις			Κόλα	Χύμα	Φόρτωση, εκφόρτωση και χειρισμός	Μαδικασία			
	3.1.2	2.2	2.2	2.1.1.3	5.2.2	3.3	3.4.6 / 3.5.1.2		4.1.4	4.1.4	4.1.10	4.2.5.2 7.3.2	4.2.5.3	4.3	4.3.5, 6.8.4	9.1.1.2	1.1.3.6 8.6	7.2.4	7.3.3	7.5.11	8.5	5.3.2.3		3.1.2
(1)	(2)	(3a)	(3b)	(4)	(5)	(6)	(7a)	(7b)	(8)	(9a)	(9b)	(10)	(11)	(12)	(13)	(14)	(15)	(16)	(17)	(18)	(19)	(20)	(1)	(2)
2332	ΟΞΙΜΗ ΤΗΣ ΑΚΕΤΑΛΔΕΫΔΗΣ	3	F1	III	3		LQ7	E1	P001 IBC03 LP01 R001		MP19	T4	TP1	LGBF		FL	3 (E)				S2	30	2332	ΟΞΙΜΗ ΤΗΣ ΑΚΕΤΑΛΔΕΫΔΗΣ
2333	ΟΞΙΚΟΣ ΑΛΛΥΛΕΣΤΕΡΑΣ	3	FT1	II	3 +6.1		LQ0	E2	P001 IBC02		MP19	T7	TP1	L4BH	TU15	FL	2 (D/E)			CV13 CV28	S2 S19	336	2333	ΟΞΙΚΟΣ ΑΛΛΥΛΕΣΤΕΡΑΣ
2334	ΑΛΛΥΛΑΜΙΝΗ	6.1	TF1	I	6.1 +3		LQ0	E5	P602		MP8 MP17	T20	TP2 TP35	L10CH	TU14TU15 TE19TE21	FL	1 (C/D)			CV1 CV13 CV28	S2 S9 S1	663	2334	ΑΛΛΥΛΑΜΙΝΗ
2335	ΑΛΛΥΛΑΙΘΥΛΑΙΘΕΡΑΣ	3	FT1	II	3 +6.1		LQ0	E2	P001 IBC02		MP19	T7	TP1	L4BH	TU15	FL	2 (D/E)			CV13 CV28	S2 S19	336	2335	ΑΛΛΥΛΑΙΘΥΛΑΙΘΕΡΑΣ
2336	ΜΥΡΜΗΚΙΚΟΣ ΑΛΛΥΛΑΙΘΕΡΑΣ	3	FT1	I	3 +6.1		LQ0	E0	P001		MP7 MP17	T14	TP2	L10CH	TU14TU15 TE21	FL	1 (C/E)			CV13 CV28	S2 S22	336	2336	ΜΥΡΜΗΚΙΚΟΣ ΑΛΛΥΛΑΙΘΕΡΑΣ
2337	ΦΑΙΝΥΛΟΜΕΡΚΑΠΤΑΝΗ	6.1	TF1	I	6.1 +3		LQ0	E5	P001		MP8 MP17	T20	TP2 TP35	L10CH	TU14TU15 TE19TE21	FL	1 (C/D)			CV1 CV13 CV28	S2 S9 S14	663	2337	ΦΑΙΝΥΛΟΜΕΡΚΑΠΤΑΝΗ
2338	ΒΕΝΖΟΤΡΙΦΘΟΡΙΔΙΟ	3	F1	II	3		LQ4	E2	P001 IBC02 R001		MP19	T4	TP1	LGBF		FL	2 (D/E)				S2 S20	33	2338	ΒΕΝΖΟΤΡΙΦΘΟΡΙΔΙΟ
2339	2-ΒΡΩΜΟΒΟΥΤΑΝΙΟ	3	F1	II	3		LQ4	E2	P001 IBC02 R001		MP19	T4	TP1	LGBF		FL	2 (D/E)				S2 S20	33	2339	2-ΒΡΩΜΟΒΟΥΤΑΝΙΟ
2340	2-ΒΡΩΜΟΑΙΘΥΛΑΙΘΥΛΑΙΘΕΡΑΣ	3	F1	II	3		LQ4	E2	P001 IBC02 R001		MP19	T4	TP1	LGBF		FL	2 (D/E)				S2 S20	33	2340	2-ΒΡΩΜΟΑΙΘΥΛΑΙΘΥΛΑΙΘΕΡΑΣ
2341	1-ΒΡΩΜΟ-3-ΜΕΘΥΛΟΒΟΥΤΑΝΙΟ	3	F1	III	3		LQ7	E1	P001 IBC03 LP01 R001		MP19	T2	TP1	LGBF		FL	3 (E)				S2	30	2341	1-ΒΡΩΜΟ-3-ΜΕΘΥΛΟΒΟΥΤΑΝΙΟ
2342	ΒΡΩΜΟΜΕΘΥΛΟΠΡΟΠΑΝΙΑ	3	F1	II	3		LQ4	E2	P001 IBC02 R001		MP19	T4	TP1	LGBF		FL	2 (D/E)				S2 S20	33	2342	ΒΡΩΜΟΜΕΘΥΛΟΠΡΟΠΑΝΙΑ
2343	2-ΒΡΩΜΟΠΕΝΤΑΝΙΟ	3	F1	II	3		LQ4	E2	P001 IBC02 R001		MP19	T4	TP1	LGBF		FL	2 (D/E)				S2 S20	33	2343	2-ΒΡΩΜΟΠΕΝΤΑΝΙΟ
2344	ΒΡΩΜΟΠΡΟΠΑΝΙΑ	3	F1	II	3		LQ4	E2	P001 IBC02 R001		MP19	T4	TP1	LGBF		FL	2 (D/E)				S2 S20	33	2344	ΒΡΩΜΟΠΡΟΠΑΝΙΑ
2344	ΒΡΩΜΟΠΡΟΠΑΝΙΑ	3	F1	III	3		LQ7	E1	P001 IBC03 LP01 R001		MP19	T2	TP1	LGBF		FL	3 (E)				S2	30	2344	ΒΡΩΜΟΠΡΟΠΑΝΙΑ
2345	3-ΒΡΩΜΟΠΡΟΠΥΝΙΟ	3	F1	II	3		LQ4		P001 IBC02 R001		MP19	T4	TP1	LGBF		FL	2 (D/E)				S2 S20	33	2345	3-ΒΡΩΜΟΠΡΟΠΥΝΙΟ
2346	ΒΟΥΤΑΝΟΔΙΟΝΗ	3	F1	II	3		LQ4	E2	P001 IBC02 R001		MP19	T4	TP1	LGBF		FL	2 (D/E)				S2 S20	33	2346	ΒΟΥΤΑΝΟΔΙΟΝΗ
2347	ΒΟΥΤΥΛΟΜΕΡΚΑΠΤΑΝΗ	3	F1	II	3		LQ4	E2	P001 IBC02 R001		MP19	T4	TP1	LGBF		FL	2 (D/E)				S2 S20	33	2347	ΒΟΥΤΥΛΟΜΕΡΚΑΠΤΑΝΗ
2348	ΑΚΡΥΛΙΚΟΣ ΒΟΥΤΥΛΕΣΤΕΡΑΣ, ΣΤΑΘΕΡΟΠΟΙΗΜΕΝΟΣ	3	F1	III	3		LQ7	E1	P001 IBC03 LP01 R001		MP19	T2	TP1	LGBF		FL	3 (E)				S2	39	2348	ΑΚΡΥΛΙΚΟΣ ΒΟΥΤΥΛΕΣΤΕΡΑΣ, ΣΤΑΘΕΡΟΠΟΙΗΜΕΝΟΣ
2350	ΒΟΥΤΥΛΟΜΕΘΥΛΑΙΘΕΡΑΣ	3	F1	II	3		LQ4	E2	P001 IBC02 R001		MP19	T4	TP1	LGBF		FL	2 (D/E)				S2 S20	33	2350	ΒΟΥΤΥΛΟΜΕΘΥΛΑΙΘΕΡΑΣ
2351	ΝΙΤΡΩΔΕΣ ΒΟΥΤΥΛΙΟ	3	F1	II	3		LQ4	E2	P001 IBC02 R001		MP19	T4	TP1	LGBF		FL	2 (D/E)				S2 S20	33	2351	ΝΙΤΡΩΔΕΣ ΒΟΥΤΥΛΙΟ
2351	ΝΙΤΡΩΔΕΣ ΒΟΥΤΥΛΙΟ	3	F1	III	3		LQ7	E1	P001 IBC03 LP01 R001		MP19	T2	TP1	LGBF		FL	3 (E)				S2	30	2351	ΝΙΤΡΩΔΕΣ ΒΟΥΤΥΛΙΟ
2352	ΒΟΥΤΥΛΟΒΙΝΥΛΑΙΘΕΡΑΣ, ΣΤΑΘΕΡΟΠΟΙΗΜΕΝΟΣ	3	F1	II	3		LQ4	E2	P001 IBC02 R001		MP19	T4	TP1	LGBF		FL	2 (D/E)				S2 S20	339	2352	ΒΟΥΤΥΛΟΒΙΝΥΛΑΙΘΕΡΑΣ, ΣΤΑΘΕΡΟΠΟΙΗΜΕΝΟΣ
2353	ΧΛΩΡΙΟΥΧΟ ΒΟΥΤΥΡΥΛΙΟ	3	FC	II	3 +8		LQ4	E2	P001 IBC02		MP19	T8	TP2	L4BH		FL	2 (D/E)				S2 S20	338	2353	ΧΛΩΡΙΟΥΧΟ ΒΟΥΤΥΡΥΛΙΟ
2354	ΧΛΩΡΟΜΕΘΥΛΟΑΙΘΥΛΑΙΘΕΡΑΣ	3	FT1	II	3 +6.1		LQ0	E2	P001 IBC02		MP19	T7	TP1	L4BH	TU15	FL	2 (D/E)			CV13 CV28	S2 S19	336	2354	ΧΛΩΡΟΜΕΘΥΛΟΑΙΘΥΛΑΙΘΕΡΑΣ
2356	2-ΧΛΩΡΟΠΡΟΠΑΝΙΟ	3	F1	I	3		LQ3	E3	P001		MP7 MP17	T11	TP2	L4BN		FL	1 (D/E)				S2 S20	33	2356	2-ΧΛΩΡΟΠΡΟΠΑΝΙΟ
2357	ΚΥΚΛΟΕΞΥΛΑΜΙΝΗ	8	CF1	II	8 +3		LQ22	E2	P001 IBC02		MP15	T7	TP2	L4BN		FL	2 (D/E)				S2	83	2357	ΚΥΚΛΟΕΞΥΛΑΜΙΝΗ
2358	ΚΥΚΛΟΟΚΤΑΤΕΤΡΑΕΝΙΟ	3	F1	II	3		LQ4	E2	P001 IBC02 R001		MP19	T4	TP1	LGBF		FL	2 (D/E)				S2 S20	33	2358	ΚΥΚΛΟΟΚΤΑΤΕΤΡΑΕΝΙΟ
2359	ΔΙΑΛΛΥΛΑΜΙΝΗ	3	FTC	II	3 +6.1 +8		LQ0	E2	P001 IBC02		MP19	T7	TP1	L4BH	TU15	FL	2 (D/E)			CV13 CV28	S2 S19	338	2359	ΔΙΑΛΛΥΛΑΜΙΝΗ
2360	ΔΙΑΛΛΥΛΑΙΘΕΡΑΣ	3	FT1	II	3 +6.1		LQ0	E2	P001 IBC02		MP19	T7	TP1	L4BH	TU15	FL	2 (D/E)			CV13 CV28	S2 S19	336	2360	ΔΙΑΛΛΥΛΑΙΘΕΡΑΣ
2361	ΔΙΪΣΟΒΟΥΤΥΛΑΜΙΝΗ	3	FC	III	3 +8		LQ7	E1	P001 IBC03 R001		MP19	T4	TP1	L4BN		FL	3 (E)				S2	38	2361	ΔΙΪΣΟΒΟΥΤΥΛΑΜΙΝΗ
2362	1,1-ΔΙΧΛΩΡΟΑΙΘΑΝΙΟ	3	F1	II	3		LQ4	E2	P001 IBC02 R001		MP19	T4	TP1	LGBF		FL	2 (D/E)				S2 S20	33	2362	1,1-ΔΙΧΛΩΡΟΑΙΘΑΝΙΟ
2363	ΑΙΘΥΛΟΜΕΡΚΑΠΤΑΝΗ	3	F1	I	3		LQ3	E3	P001		MP7 MP17	T11	TP2	L4BN		FL	1 (D/E)				S2 S20	33	2363	ΑΙΘΥΛΟΜΕΡΚΑΠΤΑΝΗ
2364	Ν-ΠΡΟΠΥΛΟΒΕΝΖΟΛΙΟ	3	F1	III	3		LQ7	E1	P001 IBC03 LP01 R001		MP19	T2	TP1	LGBF		FL	3 (E)				S2	30	2364	Ν-ΠΡΟΠΥΛΟΒΕΝΖΟΛΙΟ
2366	ΑΝΘΡΑΚΙΚΟΣ ΔΙΑΙΘΥΛΕΣΤΕΡΑΣ	3	F1	III	3		LQ7	E1	P001 IBC03 LP01 R001		MP19	T2	TP1	LGBF		FL	3 (E)				S2	30	2366	ΑΝΘΡΑΚΙΚΟΣ ΔΙΑΙΘΥΛΕΣΤΕΡΑΣ

UN Αριθμ.	Όνομα και περιγραφή	Κλάση	Κωδικός Ταξινόμησης	Ομάδα Συσκευασίας	Ετι-κέτα	Ειδικές διατάξεις	Περιορισμένες και εξαιρούμενες ποσότητες		Συσκευασία			Φορητές δεξαμενές και εμπορευματοκιβώτια χύδην		ADR δεξαμενή		Όχημα για μεταφορά δεξαμενής	Κατηγορία μεταφοράς (Κωδικός περιορισμού για σήραγγες)	Ειδικές διατάξεις για μεταφορά					Αριθμ. Αναγνώρισης κινδύνου	UN Αριθμ.	Όνομα και περιγραφή
									Οδηγίες συσκευασίας	Ειδικές διατάξεις συσκευασίας	Διατάξεις μικτής συσκευασίας	Οδηγίες	Ειδικές διατάξεις	Κώδικας δεξαμενής	Ειδικές διατάξεις			Κόλα	Χύμα	Φόρτωση, εκφόρτωση και χειρισμός	Διαδικασία			
	3.1.2	2.2	2.2	2.1.1.3	5.2.2	3.3	3.4.6 / 3.5.1.2		4.1.4	4.1.4	4.1.10	4.2.5.2 7.3.2	4.2.5.3	4.3	4.3.5, 6.8.4	9.1.1.2	1.1.3.6 8.6	7.2.4	7.3.3	7.5.11	8.5	5.3.2.3		3.1.2
(1)	(2)	(3a)	(3b)	(4)	(5)	(6)	(7a)	(7b)	(8)	(9a)	(9b)	(10)	(11)	(12)	(13)	(14)	(15)	(16)	(17)	(18)	(19)	(20)	(1)	(2)
2367	Α-ΜΕΘΥΛΟΒΑΛΕΡΑΛΔΕΫΔΗ	3	F1	II	3		LQ4	E2	P001 IBC02 R001		MP19	T4	TP1	LGBF		FL	2 (D/E)				S2 S20	33	2367	Α-ΜΕΘΥΛΟΒΑΛΕΡΑΛΔΕΫΔΗ
2368	Α-ΠΙΝΕΝΙΟ	3	F1	III	3		LQ7	E1	P001 IBC03 LP01 R001		MP19	T2	TP1	LGBF		FL	3 (E)				S2	30	2368	Α-ΠΙΝΕΝΙΟ
2370	1-ΕΞΕΝΙΟ	3	F1	II	3		LQ4	E2	P001 IBC02 R001		MP19	T4	TP1	LGBF		FL	2 (D/E)				S2 S20	33	2370	1-ΕΞΕΝΙΟ
2371	ΙΣΟΠΕΝΤΕΝΙΑ	3	F1	I	3		LQ3	E3	P001		MP7 MP17	T11	TP2	L4BN		FL	1 (D/E)				S2 S20	33	2371	ΙΣΟΠΕΝΤΕΝΙΑ
2372	1,2-ΔΙ-(ΔΙΜΕΘΥΛΑΜΙΝΟ) ΑΙΘΑΝΙΟ	3	F1	II	3		LQ4	E2	P001 IBC02 R001		MP19	T4	TP1	LGBF		FL	2 (D/E)				S2 S20	33	2372	1,2-ΔΙ-(ΔΙΜΕΘΥΛΑΜΙΝΟ) ΑΙΘΑΝΙΟ
2373	ΔΙΑΙΘΟΞΥΜΕΘΑΝΙΟ	3	F1	II	3		LQ4	E2	P001 IBC02 R001		MP19	T4	TP1	LGBF		FL	2 (D/E)				S2 S20	33	2373	ΔΙΑΙΘΟΞΥΜΕΘΑΝΙΟ
2374	3,3-ΔΙΑΙΘΟΞΥΠΡΟΠΕΝΙΟ	3	F1	II	3		LQ4	E2	P001 IBC02 R001		MP19	T4	TP1	LGBF		FL	2 (D/E)				S2 S20	33	2374	3,3-ΔΙΑΙΘΟΞΥΠΡΟΠΕΝΙΟ
2375	ΔΙΑΙΘΥΛΟΣΟΥΛΦΙΔΙΟ	3	F1	II	3		LQ4	E2	P001 IBC02 R001		MP19	T7	TP1	LGBF		FL	2 (D/E)				S2 S20	33	2375	ΔΙΑΙΘΥΛΟΣΟΥΛΦΙΔΙΟ
2376	2,3-ΔΙΥΔΡΟΠΥΡΑΝΙΟ	3	F1	II	3		LQ4	E2	P001 IBC02 R001		MP19	T4	TP1	LGBF		FL	2 (D/E)				S2 S20	33	2376	2,3-ΔΙΥΔΡΟΠΥΡΑΝΙΟ
2377	1,1-ΔΙΜΕΘΟΞΥΑΙΘΑΝΙΟ	3	F1	II	3		LQ4	E2	P001 IBC02 R001		MP19	T7	TP1	LGBF		FL	2 (D/E)				S2 S20	33	2377	1,1-ΔΙΜΕΘΟΞΥΑΙΘΑΝΙΟ
2378	2-ΔΙΜΕΘΥΛΑΜΙΝΟΑΚΕΤΟΝΙΤΡΙΛΙΟ	3	FT1	II	3 +6.1		LQ0	E2	P001 IBC02		MP19	T7	TP1	L4BH	TU15	FL	2 (D/E)			CV13 CV28	S2 S19	336	2378	2-ΔΙΜΕΘΥΛΑΜΙΝΟΑΚΕΤΟΝΙΤΡΙΛΙΟ
2379	1,3-ΔΙΜΕΘΥΛΟΒΟΥΤΥΛΑΜΙΝΗ	3	FC	II	3 +8		LQ4	E2	P001 IBC02		MP19	T7	TP1	L4BH		FL	2 (D/E)				S2 S20	338	2379	1,3-ΔΙΜΕΘΥΛΟΒΟΥΤΥΛΑΜΙΝΗ
2380	ΔΙΜΕΘΥΛΟΔΙΑΙΘΟΞΥΣΙΛΑΝΙΟ	3	F1	II	3		LQ4	E2	P001 IBC02 R001		MP19	T4	TP1	LGBF		FL	2 (D/E)				S2 S20	33	2380	ΔΙΜΕΘΥΛΟΔΙΑΙΘΟΞΥΣΙΛΑΝΙΟ
2381	ΔΙΜΕΘΥΛΟΣΟΥΛΦΙΔΙΟ	3	F1	II	3		LQ4	E2	P001 IBC02 R001		MP19	T4	TP1	LGBF		FL	2 (D/E)				S2 S20	33	2381	ΔΙΜΕΘΥΛΟΣΟΥΛΦΙΔΙΟ
2382	ΔΙΜΕΘΥΛΥΔΡΑΞΙΝΗ, ΣΥΜΜΕΤΡΙΚΗ	6.1	TF1	I	6.1 +3		LQ0	E5	P001		MP8 MP17	T14	TP2	L10CH	TU14TU15 TE19TE21	FL	1 (C/D)			CV1 CV13 CV28	S2 S9 S14	663	2382	ΔΙΜΕΘΥΛΥΔΡΑΞΙΝΗ, ΣΥΜΜΕΤΡΙΚΗ
2383	ΔΙΠΡΟΠΥΛΑΜΙΝΗ	3	FC	II	3 +8		LQ4	E2	P001 IBC02		MP19	T7	TP1	L4BH		FL	2 (D/E)				S2 S20	338	2383	ΔΙΠΡΟΠΥΛΑΜΙΝΗ
2384	ΔΙ-Ν-ΠΡΟΠΥΛΑΙΘΕΡΑΣ	3	F1	II	3		LQ4	E2	P001 IBC02 R001		MP19	T4	TP1	LGBF		FL	2 (D/E)				S2 S20	33	2384	ΔΙ-Ν-ΠΡΟΠΥΛΑΙΘΕΡΑΣ
2385	ΙΣΟΒΟΥΤΥΡΙΚΟΣ ΑΙΘΥΛΕΣΤΕΡΑΣ	3	F1	II	3		LQ4	E2	P001 IBC02 R001		MP19	T4	TP1	LGBF		FL	2 (D/E)				S2 S20	33	2385	ΙΣΟΒΟΥΤΥΡΙΚΟΣ ΑΙΘΥΛΕΣΤΕΡΑΣ
2386	1-ΑΙΘΥΛΟΠΙΠΕΡΙΔΙΝΗ	3	FC	II	3 +8		LQ4	E2	P001 IBC02		MP19	T7	TP1	L4BH		FL	2 (D/E)				S2 S20	338	2386	1-ΑΙΘΥΛΟΠΙΠΕΡΙΔΙΝΗ
2387	ΦΘΟΡΟΒΕΝΖΟΛΙΟ	3	F1	II	3		LQ4	E2	P001 IBC02 R001		MP19	T4	TP1	LGBF		FL	2 (D/E)				S2 S20	33	2387	ΦΘΟΡΟΒΕΝΖΟΛΙΟ
2388	ΦΘΟΡΟΤΟΛΟΥΟΛΙΑ	3	F1	II	3		LQ4	E2	P001 IBC02 R001		MP19	T4	TP1	LGBF		FL	2 (D/E)				S2 S20	33	2388	ΦΘΟΡΟΤΟΛΟΥΟΛΙΑ
2389	ΦΟΥΡΑΝΙΟ	3	F1	I	3		LQ3	E3	P001		MP7 MP17	T12	TP2	L4BN		FL	1 (D/E)				S2 S20	33	2389	ΦΟΥΡΑΝΙΟ
2390	2-ΙΩΔΟΒΟΥΤΑΝΙΟ	3	F1	II	3		LQ4	E2	P001 IBC02 R001		MP19	T4	TP1	LGBF		FL	2 (D/E)				S2 S20	33	2390	2-ΙΩΔΟΒΟΥΤΑΝΙΟ
2391	ΙΩΔΟΜΕΘΥΛΟΠΡΟΠΑΝΙΑ	3	F1	II	3		LQ4	E2	P001 IBC02 R001		MP19	T4	TP1	LGBF		FL	2 (D/E)				S2 S20	33	2391	ΙΩΔΟΜΕΘΥΛΟΠΡΟΠΑΝΙΑ
2392	ΙΩΔΟΠΡΟΠΑΝΙΑ	3	F1	III	3		LQ7	E1	P001 IBC03 LP01 R001		MP19	T2	TP1	LGBF		FL	3 (E)				S2	30	2392	ΙΩΔΟΠΡΟΠΑΝΙΑ
2393	ΜΥΡΜΗΚΙΚΟΣ ΙΣΟΒΟΥΤΥΛΕΣΤΕΡΑΣ	3	F1	II	3		LQ4	E2	P001 IBC02 R001		MP19	T4	TP1	LGBF		FL	2 (D/E)				S2 S20	33	2393	ΜΥΡΜΗΚΙΚΟΣ ΙΣΟΒΟΥΤΥΛΕΣΤΕΡΑΣ
2394	ΠΡΟΠΙΟΝΙΚΟΣ ΙΣΟΒΟΥΤΥΛΕΣΤΕΡΑΣ	3	F1	III	3		LQ7	E1	P001 IBC03 LP01 R001		MP19	T2	TP1	LGBF		FL	3 (E)				S2	30	2394	ΠΡΟΠΙΟΝΙΚΟΣ ΙΣΟΒΟΥΤΥΛΕΣΤΕΡΑΣ
2395	ΙΣΟΒΟΥΤΥΡΥΛΟΧΛΩΡΙΔΙΟ	3	FC	II	3 +8		LQ4	E2	P001 IBC02		MP19	T7	TP2	L4BH		FL	2 (D/E)				S2 S20	338	2395	ΙΣΟΒΟΥΤΥΡΥΛΟΧΛΩΡΙΔΙΟ
2396	ΜΕΘΑΚΡΥΛΑΛΔΕΫΔΗ, ΣΤΑΘΕΡΟΠΟΙΗΜΕΝΗ	3	FT1	II	3 +6.1		LQ0	E2	P001 IBC02		MP19	T7	TP1	L4BH	TU15	FL	2 (D/E)			CV13 CV28	S2 S19	336	2396	ΜΕΘΑΚΡΥΛΑΛΔΕΫΔΗ, ΣΤΑΘΕΡΟΠΟΙΗΜΕΝΗ
2397	3-ΜΕΘΥΛΟΒΟΥΤΑΝ-2-ΟΝΗ	3	F1	II	3		LQ4	E2	P001 IBC02 R001		MP19	T4	TP1	LGBF		FL	2 (D/E)				S2 S20	33	2397	3-ΜΕΘΥΛΟΒΟΥΤΑΝ-2-ΟΝΗ
2398	ΜΕΘΥΛΟ-ΤΡΙΤΟΤΑΓΗΣ ΒΟΥΤΥΛΑΙΘΕΡΑΣ	3	F1	II	3		LQ4	E2	P001 IBC02 R001		MP19	T7	TP1	LGBF		FL	2 (D/E)				S2 S20	33	2398	ΜΕΘΥΛΟ-ΤΡΙΤΟΤΑΓΗΣ ΒΟΥΤΥΛΑΙΘΕΡΑΣ
2399	1-ΜΕΘΥΛΟΠΙΠΕΡΙΔΙΝΗ	3	FC	II	3 +8		LQ4	E2	P001 IBC02		MP19	T7	TP1	L4BH		FL	2 (D/E)				S2 S20	338	2399	1-ΜΕΘΥΛΟΠΙΠΕΡΙΔΙΝΗ
2400	ΙΣΟΒΑΛΕΡΙΑΝΙΚΟΣ ΜΕΘΥΛΕΣΤΕΡΑΣ	3	F1	II	3		LQ4	E2	P001 IBC02 R001		MP19	T4	TP1	LGBF		FL	2 (D/E)				S2 S20	33	2400	ΙΣΟΒΑΛΕΡΙΑΝΙΚΟΣ ΜΕΘΥΛΕΣΤΕΡΑΣ
2401	ΠΙΠΕΡΙΔΙΝΗ	8	CF1	I	8 +3		LQ0	E0	P001		MP8 MP17	T10	TP2	L10BH		FL	1 (D/E)				S2 S20	883	2401	ΠΙΠΕΡΙΔΙΝΗ

UN Αριθμ.	Όνομα και περιγραφή	Κλάση	Κωδικός Ταξινόμησης	Ομάδα Συσκευασίας	Ετικέτα	Ειδικές διατάξεις	Περιορισμένες και εξαιρούμενες ποσότητες		Συσκευασία			Φορητές δεξαμενές και εμπορευματοκιβώτια χύδην		ADR δεξαμενή		Όχημα για μεταφορά δεξαμενής	Κατηγορία μεταφοράς (Κωδικός περιορισμού για σήραγγες)	Ειδικές διατάξεις για μεταφορά				Αριθμ. Αναγνώρισης κινδύνου	UN Αριθμ.	Όνομα και περιγραφή
									Οδηγίες συσκευασίας	Ειδικές διατάξεις συσκευασίας	Διατάξεις μικτής συσκευασίας	Οδηγίες	Ειδικές διατάξεις	Κώδικας δεξαμενής	Ειδικές διατάξεις			Κάδα	Χύμα	Φόρτωση, εκφόρτωση και χειρισμός	Διαδικασία			
	3.1.2	2.2	2.2	2.1.1.3	5.2.2	3.3	3.4.6 / 3.5.1.2		4.1.4	4.1.4	4.1.10	4.2.5.2 7.3.2	4.2.5.3	4.3	4.3.5, 6.8.4	9.1.1.2	1.1.3.6 8.6	7.2.4	7.3.3	7.5.11	8.5	5.3.2.3		3.1.2
(1)	(2)	(3a)	(3b)	(4)	(5)	(6)	(7a)	(7b)	(8)	(9a)	(9b)	(10)	(11)	(12)	(13)	(14)	(15)	(16)	(17)	(18)	(19)	(20)	(1)	(2)
2402	ΠΡΟΠΑΝΟΘΙΟΛΕΣ	3	F1	II	3		LQ4	E2	P001 IBC02 R001		MP19	T4	TP1	LGBF		FL	2 (D/E)				S2 S20	33	2402	ΠΡΟΠΑΝΟΘΙΟΛΕΣ
2403	ΟΞΙΚΟΣ ΙΣΟΠΡΟΠΕΝΥΛΕΣΤΕΡΑΣ	3	F1	II	3		LQ4	E2	P001 IBC02 R001		MP19	T4	TP1	LGBF		FL	2 (D/E)				S2 S20	33	2403	ΟΞΙΚΟΣ ΙΣΟΠΡΟΠΕΝΥΛΕΣΤΕΡΑΣ
2404	ΠΡΟΠΙΟΝΙΤΡΙΛΙΟ	3	FT1	II	3 +6.1		LQ0	E2	P001 IBC02		MP19	T7	TP1	L4BH	TU15	FL	2 (D/E)			CV13 CV28	S2 S19	336	2404	ΠΡΟΠΙΟΝΙΤΡΙΛΙΟ
2405	ΒΟΥΤΥΡΙΚΟΣ ΙΣΟΠΡΟΠΥΛΕΣΤΕΡΑΣ	3	F1	III	3		LQ7	E1	P001 IBC03 LP01 R001		MP19	T2	TP1	LGBF		FL	3 (E)				S2	30	2405	ΒΟΥΤΥΡΙΚΟΣ ΙΣΟΠΡΟΠΥΛΕΣΤΕΡΑΣ
2406	ΙΣΟΒΟΥΤΥΡΙΚΟΣ ΙΣΟΠΡΟΠΥΛΕΣΤΕΡΑΣ	3	F1	II	3		LQ4	E2	P001 IBC02 R001		MP19	T4	TP1	LGBF		FL	2 (D/E)				S2 S20	33	2406	ΙΣΟΒΟΥΤΥΡΙΚΟΣ ΙΣΟΠΡΟΠΥΛΕΣΤΕΡΑΣ
2407	ΙΣΟΠΡΟΠΥΛΕΣΤΕΡΑΣ ΧΛΩΡΟΦΟΡΜΙΚΟΣ	6.1	TFC	I	6.1 +3 +8		LQ0	E5	P602		MP8 MP17						1 (D)			CV1 CV13 CV28	S2 S9 S14		2407	ΙΣΟΠΡΟΠΥΛΕΣΤΕΡΑΣ ΧΛΩΡΟΦΟΡΜΙΚΟΣ
2409	ΠΡΟΠΙΟΝΙΚΟΣ ΙΣΟΠΡΟΠΥΛΕΣΤΕΡΑΣ	3	F1	II	3		LQ4	E2	P001 IBC02 R001		MP19	T4	TP1	LGBF		FL	2 (D/E)				S2 S20	33	2409	ΠΡΟΠΙΟΝΙΚΟΣ ΙΣΟΠΡΟΠΥΛΕΣΤΕΡΑΣ
2410	1,2,3,6-ΤΕΤΡΑΥΔΡΟΠΥΡΙΔΙΝΗ	3	F1	II	3		LQ4	E2	P001 IBC02 R001		MP19	T4	TP1	LGBF		FL	2 (D/E)				S2 S20	33	2410	1,2,3,6-ΤΕΤΡΑΥΔΡΟΠΥΡΙΔΙΝΗ
2411	ΒΟΥΤΥΡΟΝΙΤΡΙΛΙΟ	3	FT1	II	3 +6.1		LQ0	E2	P001 IBC02		MP19	T7	TP1	L4BH	TU15	FL	2 (D/E)			CV13 CV28	S2 S19	336	2411	ΒΟΥΤΥΡΟΝΙΤΡΙΛΙΟ
2412	ΤΕΤΡΑΥΔΡΟΘΕΙΟΦΑΙΝΕΙΟ	3	F1	II	3		LQ4	E2	P001 IBC02 R001		MP19	T4	TP1	LGBF		FL	2 (D/E)				S2 S20	33	2412	ΤΕΤΡΑΥΔΡΟΘΕΙΟΦΑΙΝΕΙΟ
2413	ΟΡΘΟΤΙΤΑΝΙΚΟΣ ΤΕΤΡΑΠΡΟΠΥΛΕΣΤΕΡΑΣ	3	F1	III	3		LQ7	E1	P001 IBC03 LP01 R001		MP19	T4	TP1	LGBF		FL	3 (E)				S2	30	2413	ΟΡΘΟΤΙΤΑΝΙΚΟΣ ΤΕΤΡΑΠΡΟΠΥΛΕΣΤΕΡΑΣ
2414	ΘΕΙΟΦΑΙΝΕΙΟ	3	F1	II	3		LQ4	E2	P001 IBC02 R001		MP19	T4	TP1	LGBF		FL	2 (D/E)				S2 S20	33	2414	ΘΕΙΟΦΑΙΝΕΙΟ
2416	ΒΟΡΙΚΟΣ ΤΡΙΜΕΘΥΛΕΣΤΕΡΑΣ	3	F1	II	3		LQ4	E2	P001 IBC02 R001		MP19	T7	TP1	LGBF		FL	2 (D/E)				S2 S20	33	2416	ΒΟΡΙΚΟΣ ΤΡΙΜΕΘΥΛΕΣΤΕΡΑΣ
2417	ΚΑΡΒΟΝΥΛΟΦΘΟΡΙΔΙΟ	2	2TC		2.3 +8		LQ0		P200		MP9	(M)		PxBH(M)		AT	1 (C/D)			CV9 CV10 CV36	S14	268	2417	ΚΑΡΒΟΝΥΛΟΦΘΟΡΙΔΙΟ
2418	ΤΕΤΡΑΦΘΩΡΙΟΥΧΟ ΘΕΙΟ	2	2TC		2.3 +8		LQ0		P200		MP9						1 (D)			CV9 CV10 CV36	S14		2418	ΤΕΤΡΑΦΘΩΡΙΟΥΧΟ ΘΕΙΟ
2419	ΒΡΟΜΟΤΡΙΦΘΟΡΟΑΙΘΥΛΕΝΙΟ	2	2F		2.1		LQ0		P200		MP9	(M)		PxBN(M)		FL	2 (B/D)			CV9 CV10 CV36	S2 S20	23	2419	ΒΡΟΜΟΤΡΙΦΘΟΡΟΑΙΘΥΛΕΝΙΟ
2420	ΕΞΑΦΘΟΡΟΑΚΕΤΟΝΗ	2	2TC		2.3 +8		LQ0		P200		MP9	(M)		PxBH(M)		AT	1 (C/D)			CV9 CV10 CV36	S14	268	2420	ΕΞΑΦΘΟΡΟΑΚΕΤΟΝΗ
2421	ΤΡΙΟΞΕΙΔΙΟ ΤΟΥ ΑΖΩΤΟΥ	2	2TOC	ΑΠΑΓΟΡΕΥΕΤΑΙ Η ΜΕΤΑΦΟΡΑ										ΑΠΑΓΟΡΕΥΕΤΑΙ Η ΜΕΤΑΦΟΡΑ										2421	ΤΡΙΟΞΕΙΔΙΟ ΤΟΥ ΑΖΩΤΟΥ
2422	ΟΚΤΑΦΘΟΡΟΒΟΥΤ-2-ΕΝΙΟ (ΨΥΚΤΙΚΟ ΑΕΡΙΟ R 1318)	2	2A		2.2		LQ1	E1	P200		MP9	(M)		PxBN(M)		AT	3 (C/E)			CV9 CV10 CV36		20	2422	ΟΚΤΑΦΘΟΡΟΒΟΥΤ-2-ΕΝΙΟ (ΨΥΚΤΙΚΟ ΑΕΡΙΟ R 1318)
2424	ΟΚΤΑΦΘΟΡΟΠΡΟΠΑΝΙΟ (ΨΥΚΤΙΚΟ ΑΕΡΙΟ R 218)	2	2A		2.2		LQ1	E1	P200		MP9	(M) T50		PxBN(M)		AT	3 (C/E)			CV9 CV10 CV36		20	2424	ΟΚΤΑΦΘΟΡΟΠΡΟΠΑΝΙΟ (ΨΥΚΤΙΚΟ ΑΕΡΙΟ R 218)
2426	ΝΙΤΡΙΚΟ ΑΜΜΩΝΙΟ, ΥΓΡΟ, θερμό, συμπυκνωμένο διάλυμα, σε συγκέντρωση υψηλότερη από 80% αλλά όχι υψηλότερη από 93%	5.1	OI		5.1	252 644	LQ0	E0				T7	TP1 TP16 TP17	L4BV(+)	TU3 TU12 TU29 TC3 TE9 TE10 TA1	AT	0 (E)				S23	59	2426	ΝΙΤΡΙΚΟ ΑΜΜΩΝΙΟ, ΥΓΡΟ, θερμό, συμπυκνωμένο διάλυμα, σε συγκέντρωση υψηλότερη από 80% αλλά όχι υψηλότερη από 93%
2427	ΥΔΑΤΙΚΟ ΔΙΑΛΥΜΑ ΧΛΩΡΙΚΟΥ ΚΑΛΙΟΥ	5.1	OI	II	5.1		LQ10	E2	P504 IBC02		MP2	T4	TP1	L4BN	TU3	AT	2 (E)			CV24		50	2427	ΥΔΑΤΙΚΟ ΔΙΑΛΥΜΑ ΧΛΩΡΙΚΟΥ ΚΑΛΙΟΥ
2427	ΥΔΑΤΙΚΟ ΔΙΑΛΥΜΑ ΧΛΩΡΙΚΟΥ ΚΑΛΙΟΥ	5.1	OI	III	5.1		LQ13	E1	P504 IBC02 R001		MP2	T4	TP1	LGBV	TU3	AT	3 (E)			CV24		50	2427	ΥΔΑΤΙΚΟ ΔΙΑΛΥΜΑ ΧΛΩΡΙΚΟΥ ΚΑΛΙΟΥ
2428	ΥΔΑΤΙΚΟ ΔΙΑΛΥΜΑ ΧΛΩΡΙΚΟΥ ΝΑΤΡΙΟΥ	5.1	OI	II	5.1		LQ10	E2	P504 IBC02		MP2	T4	TP1	L4BN	TU3	AT	2 (E)			CV24		50	2428	ΥΔΑΤΙΚΟ ΔΙΑΛΥΜΑ ΧΛΩΡΙΚΟΥ ΝΑΤΡΙΟΥ
2428	ΥΔΑΤΙΚΟ ΔΙΑΛΥΜΑ ΧΛΩΡΙΚΟΥ ΝΑΤΡΙΟΥ	5.1	OI	III	5.1		LQ13	E1	P504 IBC02 R001		MP2	T4	TP1	LGBV	TU3	AT	3 (E)			CV24		50	2428	ΥΔΑΤΙΚΟ ΔΙΑΛΥΜΑ ΧΛΩΡΙΚΟΥ ΝΑΤΡΙΟΥ
2429	ΥΔΑΤΙΚΟ ΔΙΑΛΥΜΑ ΧΛΩΡΙΚΟΥ ΑΣΒΕΣΤΙΟΥ	5.1	OI	II	5.1		LQ10	E2	P504 IBC02		MP2	T4	TP1	L4BN	TU3	AT	2 (E)			CV24		50	2429	ΥΔΑΤΙΚΟ ΔΙΑΛΥΜΑ ΧΛΩΡΙΚΟΥ ΑΣΒΕΣΤΙΟΥ
2429	ΥΔΑΤΙΚΟ ΔΙΑΛΥΜΑ ΧΛΩΡΙΚΟΥ ΑΣΒΕΣΤΙΟΥ	5.1	OI	III	5.1		LQ13	E1	P504 IBC02 R001		MP2	T4	TP1	LGBV	TU3	AT	3 (E)			CV24		50	2429	ΥΔΑΤΙΚΟ ΔΙΑΛΥΜΑ ΧΛΩΡΙΚΟΥ ΑΣΒΕΣΤΙΟΥ

UN Αριθμ.	Όνομα και περιγραφή	Κλάση	Κωδικός Ταξινόμησης	Ομάδα Συσκευασίας	Επι-κέτα	Ειδικές διατάξεις	Περιορισμένες και εξαιρούμενες ποσότητες		Συσκευασία			Φορητές δεξαμενές και εμπορευματοκιβώτια χύδην		ADR δεξαμενή		Όχημα για μεταφορά δεξαμενής	Κατηγορία μεταφοράς (Κωδικός περιορισμού για σήραγγες)	Ειδικές διατάξεις για μεταφορά				Αριθμ. Αναγνώρισης κινδύνου	UN Αριθμ.	Όνομα και περιγραφή
									Οδηγίες συσκευασίας	Ειδικές διατάξεις συσκευασίας	Διατάξεις μικτής συσκευασίας	Οδηγίες	Ειδικές διατάξεις	Κώδικας δεξαμενής	Ειδικές διατάξεις			Κόλα	Χύμα	Φόρτωση, εκφόρτωση και χειρισμός	Αιδικασία			
	3.1.2	2.2	2.2	2.1.1.3	5.2.2	3.3	3.4.6 / 3.5.1.2		4.1.4	4.1.4	4.1.10	4.2.5.2 7.3.2	4.2.5.3	4.3	4.3.5, 6.8.4	9.1.1.2	1.1.3.6 8.6	7.2.4	7.3.3	7.5.11	8.5	5.3.2.3		3.1.2
(1)	(2)	(3a)	(3b)	(4)	(5)	(6)	(7a)	(7b)	(8)	(9a)	(9b)	(10)	(11)	(12)	(13)	(14)	(15)	(16)	(17)	(18)	(19)	(20)	(1)	(2)
2430	ΑΛΚΥΛΟΦΑΙΝΟΛΕΣ, ΣΤΕΡΕΕΣ, Ε.Α.Ο. (συμπεριλαμβανομένων των C2-C12 ομολόγων)	8	C4	I	8	274	LQ0	E0	P002 IBC07		MP18	T6	TP33	S10AN L10BH		AT	1 (E)	V10 V12			S20	88	2430	ΑΛΚΥΛΟΦΑΙΝΟΛΕΣ, ΣΤΕΡΕΕΣ, Ε.Α.Ο. (συμπεριλαμβανομένων των C2-C12 ομολόγων)
2430	ΑΛΚΥΛΟΦΑΙΝΟΛΕΣ, ΣΤΕΡΕΕΣ, Ε.Α.Ο. (συμπεριλαμβανομένων των C2-C12 ομολόγων)	8	C4	II	8	274	LQ23	E2	P002 IBC08	B4	MP10	T3	TP33	SCAN L4BN		AT	2 (E)	V11				80	2430	ΑΛΚΥΛΟΦΑΙΝΟΛΕΣ, ΣΤΕΡΕΕΣ, Ε.Α.Ο. (συμπεριλαμβανομένων των C2-C12 ομολόγων)
2430	ΑΛΚΥΛΟΦΑΙΝΟΛΕΣ, ΣΤΕΡΕΕΣ, Ε.Α.Ο. (συμπεριλαμβανομένων των C2-C12 ομολόγων)	8	C4	III	8	274	LQ24	E1	P002 IBC08 LP02 R001	B3	MP10	T1	TP33	SGAV L4BN		AT	3 (E)		VV9			80	2430	ΑΛΚΥΛΟΦΑΙΝΟΛΕΣ, ΣΤΕΡΕΕΣ, Ε.Α.Ο. (συμπεριλαμβανομένων των C2-C12 ομολόγων)
2431	ΑΝΙΣΙΔΙΝΕΣ	6.1	T1	III	6.1		LQ7	E1	P001 IBC03 LP01 R001		MP19	T4	TP1	L4BH	TU15 TE19	AT	2 (E)			CV13 CV28	S9	60	2431	ΑΝΙΣΙΔΙΝΕΣ
2432	Ν,Ν-ΔΙΑΙΘΥΛΑΝΙΛΙΝΗ	6.1	T1	III	6.1	279	LQ7	E1	P001 IBC03 LP01 R001		MP19	T4	TP1	L4BH	TU15 TE19	AT	2 (E)			CV13 CV28	S9	60	2432	Ν,Ν-ΔΙΑΙΘΥΛΑΝΙΛΙΝΗ
2433	ΧΛΩΡΟΝΙΤΡΟΤΟΛΟΥΟΛΙΑ, ΥΓΡΑ	6.1	T1	III	6.1		LQ7	E1	P001 IBC03 LP01 R001		MP19	T4	TP1	L4BH	TU15 TE19	AT	2 (E)			CV13 CV28	S9	60	2433	ΧΛΩΡΟΝΙΤΡΟΤΟΛΟΥΟΛΙΑ, ΥΓΡΑ
2434	ΔΙΒΕΝΖΥΛΟΔΙΧΛΩΡΟΣΙΛΑΝΙΟ	8	C3	II	8		LQ22	E2	P010		MP15	T10	TP2 TP7	L4BN		AT	2 (E)				X80	2434	ΔΙΒΕΝΖΥΛΟΔΙΧΛΩΡΟΣΙΛΑΝΙΟ
2435	ΑΙΘΥΛΟΦΑΙΝΥΛΟΔΙΧΛΩΡΟΣΙΛΑΝΙΟ	8	C3	II	8		LQ22	E2	P010		MP15	T10	TP2 TP7	L4BN		AT	2 (E)				X80	2435	ΑΙΘΥΛΟΦΑΙΝΥΛΟΔΙΧΛΩΡΟΣΙΛΑΝΙΟ
2436	ΘΕΙΟΞΙΚΟ ΟΞΥ	3	F1	II	3		LQ4	E2	P001 IBC02 R001		MP19	T4	TP1	LGBF		FL	2 (D/E)				S2 S20	33	2436	ΘΕΙΟΞΙΚΟ ΟΞΥ
2437	ΜΕΘΥΛΟΦΑΙΝΥΛΟΔΙΧΛΩΡΟΣΙΛΑΝΙΟ	8	C3	II	8		LQ22	E2	P010		MP15	T10	TP2 TP7	L4BN		AT	2 (E)					X80	2437	ΜΕΘΥΛΟΦΑΙΝΥΛΟΔΙΧΛΩΡΟΣΙΛΑΝΙΟ
2438	ΤΡΙΜΕΘΥΛΑΚΕΤΥΛΟΧΛΩΡΙΔΙΟ	6.1	TFC	I	6.1 +3 +8		LQ0	E5	P001		MP8 MP17	T14	TP2	L10CH	TU14TU15 TE19TE21	FL	1 (C/D)			CV1 CV13 CV28	S2 S9 S14	663	2438	ΤΡΙΜΕΘΥΛΑΚΕΤΥΛΟΧΛΩΡΙΔΙΟ
2439	ΟΞΙΝΟ ΔΙΦΘΟΡΙΟΥΧΟ ΝΑΤΡΙΟ	8	C2	II	8		LQ23	E2	P002 IBC08	B4	MP10	T3	TP33	SCAN		AT	2 (E)	V11				80	2439	ΟΞΙΝΟ ΔΙΦΘΟΡΙΟΥΧΟ ΝΑΤΡΙΟ
2440	ΧΛΩΡΙΟΥΧΟΣ ΚΑΣΣΙΤΕΡΟΣ, ΠΕΝΤΑΕΝΥΔΡΟΣ	8	C2	III	8		LQ24	E1	P002 IBC08 LP02 R001	B3	MP10	T1	TP33	SGAV		AT	3 (E)		VV9			80	2440	ΧΛΩΡΙΟΥΧΟΣ ΚΑΣΣΙΤΕΡΟΣ, ΠΕΝΤΑΕΝΥΔΡΟΣ
2441	ΤΡΙΧΛΩΡΙΟΥΧΟ ΤΙΤΑΝΙΟ, ΠΥΡΟΦΟΡΙΚΟ ή ΜΙΓΜΑ ΤΡΙΧΛΩΡΙΟΥΧΟΥ ΤΙΤΑΝΙΟΥ, ΠΥΡΟΦΟΡΙΚΟ	4.2	SC4	I	4.2 +8	537	LQ0	E0	P404		MP13						0 (E)	V1			S20		2441	ΤΡΙΧΛΩΡΙΟΥΧΟ ΤΙΤΑΝΙΟ, ΠΥΡΟΦΟΡΙΚΟ ή ΜΙΓΜΑ ΤΡΙΧΛΩΡΙΟΥΧΟΥ ΤΙΤΑΝΙΟΥ, ΠΥΡΟΦΟΡΙΚΟ
2442	ΤΡΙΧΛΩΡΟΑΚΕΤΥΛΟΧΛΩΡΙΔΙΟ	8	C3	II	8		LQ22	E2	P001		MP15	T7	TP2	L4BN		AT	2 (E)					X80	2442	ΤΡΙΧΛΩΡΟΑΚΕΤΥΛΟΧΛΩΡΙΔΙΟ
2443	ΟΞΥΤΡΙΧΛΩΡΙΟΥΧΟ ΒΑΝΑΔΙΟ	8	C1	II	8		LQ22	E2	P001 IBC02		MP15	T7	TP2	L4BN		AT	2 (E)					80	2443	ΟΞΥΤΡΙΧΛΩΡΙΟΥΧΟ ΒΑΝΑΔΙΟ
2444	ΤΕΤΡΑΧΛΩΡΙΟΥΧΟ ΒΑΝΑΔΙΟ	8	C1	I	8		LQ0	E0	P802		MP8 MP17	T10	TP2	L10BH		AT	1 (E)				S20	X88	2444	ΤΕΤΡΑΧΛΩΡΙΟΥΧΟ ΒΑΝΑΔΙΟ
2446	ΝΙΤΡΟCRESOLS, ΣΤΕΡΕΕΣ	6.1	T2	III	6.1		LQ9	E1	P002 IBC08 LP02 R001	B3	MP10	T1	TP33	SGAH L4BH	TU15 TE19	AT	2 (E)		VV9	CV13 CV28	S9	60	2446	ΝΙΤΡΟCRESOLS, ΣΤΕΡΕΕΣ
2447	ΦΩΣΦΟΡΟΣ, ΛΕΥΚΟΣ, ΤΗΓΜΕΝΟΣ	4.2	ST3	I	4.2 +6.1		LQ0	E0				T21	TP3 TP7 TP26	L10DH(+)	TU14TU16 TU21 TE3 TE21	AT	0 (B/E)				S20	446	2447	ΦΩΣΦΟΡΟΣ, ΛΕΥΚΟΣ, ΤΗΓΜΕΝΟΣ
2448	ΘΕΙΟ, ΤΗΓΜΕΝΟ	4.1	F3	III	4.1	538	LQ0	E0				T1	TP3	LGBV(+)	TU27TE4 TE6	AT	3 (E)					44	2448	ΘΕΙΟ, ΤΗΓΜΕΝΟ
2451	ΤΡΙΦΘΟΡΙΟΥΧΟ ΑΖΩΤΟ	2	2O		2.2 +5.1		LQ0	E0	P200		MP9	(M)		PxBN(M)		AT	3 (C/E)			CV9 CV10 CV36		25	2451	ΤΡΙΦΘΟΡΙΟΥΧΟ ΑΖΩΤΟ
2452	ΑΙΘΥΛΑΚΕΤΥΛΕΝΙΟ, ΣΤΑΘΕΡΟΠΟΙΗΜΕΝΟ	2	2F		2.1		LQ0		P200		MP9	(M)		PxBN(M)		FL	2 (B/D)			CV9 CV10 CV36	S2 S20	239	2452	ΑΙΘΥΛΑΚΕΤΥΛΕΝΙΟ, ΣΤΑΘΕΡΟΠΟΙΗΜΕΝΟ
2453	ΑΙΘΥΛΟΦΘΟΡΙΔΙΟ (ΨΥΚΤΙΚΟ ΑΕΡΙΟ R 161)	2	2F		2.1		LQ0		P200		MP9	(M)		PxBN(M)		FL	2 (B/D)			CV9 CV10 CV36	S2 S20	23	2453	ΑΙΘΥΛΟΦΘΟΡΙΔΙΟ (ΨΥΚΤΙΚΟ ΑΕΡΙΟ R 161)
2454	ΜΕΘΥΛΟΦΘΟΡΙΔΙΟ (ΨΥΚΤΙΚΟ ΑΕΡΙΟ R 41)	2	2F		2.1		LQ0		P200		MP9	(M)		PxBN(M)		FL	2 (B/D)			CV9 CV10 CV36	S2 S20	23	2454	ΜΕΘΥΛΟΦΘΟΡΙΔΙΟ (ΨΥΚΤΙΚΟ ΑΕΡΙΟ R 41)
2455	ΝΙΤΡΩΔΕΣ ΜΕΘΥΛΙΟ	2	2A	ΑΠΑΓΟΡΕΥΕΤΑΙ Η ΜΕΤΑΦΟΡΑ										ΑΠΑΓΟΡΕΥΕΤΑΙ Η ΜΕΤΑΦΟΡΑ									2455	ΝΙΤΡΩΔΕΣ ΜΕΘΥΛΙΟ
2456	2-ΧΛΩΡΟΠΡΟΠΕΝΙΟ	3	F1	I	3		LQ3	E3	P001		MP7 MP17	T11	TP2	L4BN		FL	1 (D/E)				S2 S20	33	2456	2-ΧΛΩΡΟΠΡΟΠΕΝΙΟ
2457	2,3-ΔΙΜΕΘΥΛΟΒΟΥΤΑΝΙΟ	3	F1	II	3		LQ4	E2	P001 IBC02 R001		MP19	T7	TP1	LGBF		FL	2 (D/E)				S2 S20	33	2457	2,3-ΔΙΜΕΘΥΛΟΒΟΥΤΑΝΙΟ
2458	ΕΞΑΔΙΕΝΙΟ	3	F1	II	3		LQ4	E2	P001 IBC02 R001		MP19	T4	TP1	LGBF		FL	2 (D/E)				S2 S20	33	2458	ΕΞΑΔΙΕΝΙΟ

UN Αριθμ.	Όνομα και περιγραφή	Κλάση	Κωδικός Ταξινόμησης	Ομάδα Συσκευασίας	Ετικέτα	Ειδικές διατάξεις	Περιορισμένες και εξαιρούμενες ποσότητες		Συσκευασία			Φορητές δεξαμενές και εμπορευματοκιβώτια χύδην		ADR δεξαμενή		Όχημα για μεταφορά δεξαμενής	Κατηγορία μεταφοράς (Κωδικός περιορισμού για σήραγγες)	Ειδικές διατάξεις για μεταφορά				Αριθμ. Αναγνώρισης κινδύνου	UN Αριθμ.	Όνομα και περιγραφή
									Οδηγίες συσκευασίας	Ειδικές διατάξεις συσκευασίας	Διατάξεις μικτής συσκευασίας	Οδηγίες	Ειδικές διατάξεις	Κώδικας δεξαμενής	Ειδικές διατάξεις			Κόλα	Χύμα	Φόρτωση, εκφόρτωση και χειρισμός	Διαδικασία			
	3.1.2	2.2	2.2	2.1.1.3	5.2.2	3.3	3.4.6 / 3.5.1.2		4.1.4	4.1.4	4.1.10	4.2.5.2 7.3.2	4.2.5.3	4.3	4.3.5, 6.8.4	9.1.1.2	1.1.3.6 8.6	7.2.4	7.3.3	7.5.11	8.5	5.3.2.3		3.1.2
(1)	(2)	(3a)	(3b)	(4)	(5)	(6)	(7a)	(7b)	(8)	(9a)	(9b)	(10)	(11)	(12)	(13)	(14)	(15)	(16)	(17)	(18)	(19)	(20)	(1)	(2)
2459	2-ΜΕΘΥΛΟ-1-ΒΟΥΤΕΝΙΟ	3	F1	I	3		LQ3	E3	P001		MP7 MP17	T11	TP2	L4BN		FL	1 (D/E)				S2 S20	33	2459	2-ΜΕΘΥΛΟ-1-ΒΟΥΤΕΝΙΟ
2460	2-ΜΕΘΥΛΟ-2-ΒΟΥΤΕΝΙΟ	3	F1	II	3		LQ4	E2	P001 IBC02	B8	MP19	T7	TP1	L1.5BN		FL	2 (D/E)				S2 S20	33	2460	2-ΜΕΘΥΛΟ-2-ΒΟΥΤΕΝΙΟ
2461	ΜΕΘΥΛΟΠΕΝΤΑΔΙΕΝΙΟ	3	F1	II	3		LQ4	E2	P001 IBC02 R001		MP19	T4	TP1	LGBF		FL	2 (D/E)				S2 S20	33	2461	ΜΕΘΥΛΟΠΕΝΤΑΔΙΕΝΙΟ
2463	ΥΔΡΙΔΙΟ ΑΡΓΥΛΙΟΥ	4.3	W2	I	4.3		LQ0	E0	P403		MP2						1 (E)	V1		CV23	S20		2463	ΥΔΡΙΔΙΟ ΑΡΓΥΛΙΟΥ
2464	ΝΙΤΡΙΚΟ ΒΗΡΥΛΛΙΟ	5.1	OT2	II	5.1 +6.1		LQ11	E2	P002 IBC08	B4	MP2	T3	TP33	SCAN	TU3	AT	2 (E)	V11		CV24 CV28		56	2464	ΝΙΤΡΙΚΟ ΒΗΡΥΛΛΙΟ
2465	ΔΙΧΛΩΡΟΪΣΟΚΥΑΝΟΥΡΙΚΟ ΟΞΥ, ΞΗΡΟ ή ΔΙΑΛΥΜΑΤΑ ΤΟΥ ΔΙΧΛΩΡΟΪΣΟΚΥΑΝΟΥΡΙΚΟΥ ΟΞΕΟΣ	5.1	O2	II	5.1	135	LQ11	E2	P002 IBC08	B4	MP10	T3	TP33	SCAN	TU3	AT	2 (E)	V11		CV24		50	2465	ΔΙΧΛΩΡΟΪΣΟΚΥΑΝΟΥΡΙΚΟ ΟΞΥ, ΞΗΡΟ ή ΔΙΑΛΥΜΑΤΑ ΤΟΥ ΔΙΧΛΩΡΟΪΣΟΚΥΑΝΟΥΡΙΚΟΥ ΟΞΕΟΣ
2466	ΥΠΕΡΥΠΕΡΟΞΕΙΔΙΟ ΤΟΥ ΝΑΤΡΙΟΥ	5.1	O2	I	5.1		LQ0	E0	P503 IBC06		MP2						1 (E)	V10 V12		CV24	S20		2466	ΥΠΕΡΥΠΕΡΟΞΕΙΔΙΟ ΤΟΥ ΝΑΤΡΙΟΥ
2468	ΤΡΙΧΛΩΡΟΪΣΟΚΥΑΝΟΥΡΙΚΟ ΟΞΥ, ΞΗΡΟ	5.1	O2	II	5.1		LQ11	E2	P002 IBC08	B4	MP10	T3	TP33	SCAN	TU3	AT	2 (E)	V11		CV24		50	2468	ΤΡΙΧΛΩΡΟΪΣΟΚΥΑΝΟΥΡΙΚΟ ΟΞΥ, ΞΗΡΟ
2469	ΒΡΩΜΙΚΟΣ ΨΕΥΔΑΡΓΥΡΟΣ	5.1	O2	III	5.1		LQ12	E1	P002 IBC08 LP02 R001	B3	MP10	T1	TP33	SGAV	TU3	AT	3 (E)		VV8	CV24		50	2469	ΒΡΩΜΙΚΟΣ ΨΕΥΔΑΡΓΥΡΟΣ
2470	ΦΑΙΝΥΛΑΚΕΤΟΝΙΤΡΙΛΙΟ, ΥΓΡΟ	6.1	T1	III	6.1		LQ7	E1	P001 IBC03 LP01 R001		MP19	T4	TP1	L4BH	TU15 TE19	AT	2 (E)			CV13 CV28	S9	60	2470	ΦΑΙΝΥΛΑΚΕΤΟΝΙΤΡΙΛΙΟ, ΥΓΡΟ
2471	ΤΕΤΡΟΞΕΙΔΙΟ ΤΟΥ ΟΣΜΙΟΥ	6.1	T5	I	6.1		LQ0	E5	P002 IBC07	PP30	MP18	T6	TP33	S10AH	TU15 TE19	AT	1 (C/E)	V10 V12		CV1 CV13 CV28	S9 S14	66	2471	ΤΕΤΡΟΞΕΙΔΙΟ ΤΟΥ ΟΣΜΙΟΥ
2473	ΑΡΣΑΝΙΔΙΚΟ ΝΑΤΡΙΟ	6.1	T3	III	6.1		LQ9	E1	P002 IBC08 LP02 R001	B3	MP10	T1	TP33	SGAH L4BH	TU15 TE19	AT	2 (E)		VV9	CV13 CV28	S9	60	2473	ΑΡΣΑΝΙΔΙΚΟ ΝΑΤΡΙΟ
2474	ΘΕΙΟΦΩΣΓΕΝΙΟ	6.1	T1	II	6.1	279	LQ17	E4	P001		MP15	T7	TP2	L4BH	TU15 TE19	AT	2 (D/E)			CV13 CV28	S9 S19	60	2474	ΘΕΙΟΦΩΣΓΕΝΙΟ
2475	ΤΡΙΧΛΩΡΙΟΥΧΟ ΒΑΝΑΔΙΟ	8	C2	III	8		LQ24	E1	P002 IBC08 LP02 R001	B3	MP10	T1	TP33	SGAV		AT	3 (E)		VV9			80	2475	ΤΡΙΧΛΩΡΙΟΥΧΟ ΒΑΝΑΔΙΟ
2477	ΙΣΟΘΕΙΟΚΥΑΝΙΚΟΣ ΜΕΘΥΛΕΣΤΕΡΑΣ	6.1	TF1	I	6.1 +3		LQ0	E5	P001		MP8 MP17	T14	TP2	L10CH	TU14 TU15 TE19 TE21	FL	1 (C/D)			CV1 CV13 CV28	S2 S9 S14	663	2477	ΙΣΟΘΕΙΟΚΥΑΝΙΚΟΣ ΜΕΘΥΛΕΣΤΕΡΑΣ
2478	ΙΣΟΚΥΑΝΙΚΑ ΑΛΑΤΑ, ΕΥΦΛΕΚΤΑ, ΤΟΞΙΚΑ, Ε.Α.Ο. ή ΔΙΑΛΥΜΑΤΑ ΑΥΤΩΝ, ΕΥΦΛΕΚΤΑ, ΤΟΞΙΚΑ, Ε.Α.Ο.	3	FT1	II	3 +6.1	274 539	LQ0	E2	P001 IBC02		MP19	T11	TP2 TP27	L4BH	TU15	FL	2 (D/E)			CV13 CV28	S2 S19	336	2478	ΙΣΟΚΥΑΝΙΚΑ ΑΛΑΤΑ, ΕΥΦΛΕΚΤΑ, ΤΟΞΙΚΑ, Ε.Α.Ο. ή ΔΙΑΛΥΜΑΤΑ ΑΥΤΩΝ, ΕΥΦΛΕΚΤΑ ΤΟΞΙΚΑ, Ε.Α.Ο.
2478	ΙΣΟΚΥΑΝΙΚΑ ΑΛΑΤΑ, ΕΥΦΛΕΚΤΑ, ΤΟΞΙΚΑ, Ε.Α.Ο. ή ΔΙΑΛΥΜΑΤΑ ΑΥΤΩΝ, ΕΥΦΛΕΚΤΑ, ΤΟΞΙΚΑ, Ε.Α.Ο.	3	FT1	III	3 +6.1	274	LQ7	E1	P001 IBC03 R001		MP19	T7	TP1 TP28	L4BH	TU15	FL	3 (E)			CV13 CV28	S2	36	2478	ΙΣΟΚΥΑΝΙΚΑ ΑΛΑΤΑ, ΕΥΦΛΕΚΤΑ, ΤΟΞΙΚΑ, Ε.Α.Ο. ή ΔΙΑΛΥΜΑΤΑ ΑΥΤΩΝ, ΕΥΦΛΕΚΤΑ ΤΟΞΙΚΑ, Ε.Α.Ο.
2480	ΙΣΟΚΥΑΝΙΚΟΣ ΜΕΘΥΛΕΣΤΕΡΑΣ	6.1	TF1	I	6.1 +3		LQ0	E5	P601		MP2	T22	TP2	L15CH	TU14 TU15 TE19 TE21	FL	1 (D)			CV1 CV13 CV28	S2 S9 S14	663	2480	ΙΣΟΚΥΑΝΙΚΟΣ ΜΕΘΥΛΕΣΤΕΡΑΣ
2481	ΙΣΟΚΥΑΝΙΚΟΣ ΑΙΘΥΛΕΣΤΕΡΑΣ	3	FT1	I	3 +6.1		LQ0	E0	P601		MP2	T14	TP2	L15CH	4 TU15 TE19	FL	1 (C/E)			CV13 CV28	S2 S22	336	2481	ΙΣΟΚΥΑΝΙΚΟΣ ΑΙΘΥΛΕΣΤΕΡΑΣ
2482	ΙΣΟΚΥΑΝΙΚΟΣ Ν-ΠΡΟΠΥΛΕΣΤΕΡΑΣ	6.1	TF1	I	6.1 +3		LQ0	E5	P001		MP8 MP17	T14	TP2	L10CH	TU14TU15 TE19TE21	FL	1 (C/D)			CV1 CV13 CV28	S2 S9 S14	663	2482	ΙΣΟΚΥΑΝΙΚΟΣ Ν-ΠΡΟΠΥΛΕΣΤΕΡΑΣ
2483	ΙΣΟΚΥΑΝΙΚΟΣ ΙΣΟΠΡΟΠΥΛΕΣΤΕΡΑΣ	3	FT1	I	3 +6.1		LQ0	E0	P001		MP7 MP17	T14	TP2	L10CH	TU14TU15 TE21	FL	1 (C/E)			CV13 CV28	S2 S22	336	2483	ΙΣΟΚΥΑΝΙΚΟΣ ΙΣΟΠΡΟΠΥΛΕΣΤΕΡΑΣ
2484	ΙΣΟΚΥΑΝΙΚΟΣ ΤΡΙΤΟΤΑΓΗΣ ΒΟΥΤΥΛΕΣΤΕΡΑΣ	6.1	TF1	I	6.1 +3		LQ0	E5	P001		MP8 MP17	T14	TP2	L10CH	TU14TU15 TE19TE21	FL	1 (C/D)			CV1 CV13 CV28	S2 S9 S14	663	2484	ΙΣΟΚΥΑΝΙΚΟΣ ΤΡΙΤΟΤΑΓΗΣ ΒΟΥΤΥΛΕΣΤΕΡΑΣ
2485	ΙΣΟΚΥΑΝΙΚΟΣ Ν-ΒΟΥΤΥΛΕΣΤΕΡΑΣ	6.1	TF1	I	6.1 +3		LQ0	E5	P001		MP8 MP17	T14	TP2	L10CH	TU14TU15 TE19TE21	FL	1 (C/D)			CV1 CV13 CV28	S2 S9 S14	663	2485	ΙΣΟΚΥΑΝΙΚΟΣ Ν-ΒΟΥΤΥΛΕΣΤΕΡΑΣ
2486	ΙΣΟΚΥΑΝΙΚΟΣ ΙΣΟΒΟΥΤΥΛΕΣΤΕΡΑΣ	3	FT1	II	3 +6.1		LQ0	E2	P001		MP19	T8	TP2	L4BH	TU15	FL	2 (D/E)			CV13 CV28	S2 S19	336	2486	ΙΣΟΚΥΑΝΙΚΟΣ ΙΣΟΒΟΥΤΥΛΕΣΤΕΡΑΣ
2487	ΙΣΟΚΥΑΝΙΚΟΣ ΦΑΙΝΥΛΕΣΤΕΡΑΣ	6.1	TF1	I	6.1 +3		LQ0	E5	P001		MP8 MP17	T14	TP2	L10CH	TU14TU15 TE19TE21	FL	1 (C/D)			CV1 CV13 CV28	S2 S9 S14	663	2487	ΙΣΟΚΥΑΝΙΚΟΣ ΦΑΙΝΥΛΕΣΤΕΡΑΣ
2488	ΙΣΟΚΥΑΝΙΚΟΣ ΚΥΚΛΟΕΞΥΛΕΣΤΕΡΑΣ	6.1	TF1	I	6.1 +3		LQ0	E5	P001		MP8 MP17	T14	TP2	L10CH	TU14TU15 TE19TE21	FL	1 (C/D)			CV1 CV13 CV28	S2 S9 S14	663	2488	ΙΣΟΚΥΑΝΙΚΟΣ ΚΥΚΛΟΕΞΥΛΕΣΤΕΡΑΣ
2490	ΔΙΧΛΩΡΟΪΣΟΠΡΟΠΥΛΑΙΘΕΡΑΣ	6.1	T1	II	6.1		LQ17	E4	P001 IBC02		MP15	T7	TP2	L4BH	TU15 TE19	AT	2 (D/E)			CV13 CV28	S9 S19	60	2490	ΔΙΧΛΩΡΟΪΣΟΠΡΟΠΥΛΑΙΘΕΡΑΣ

UN Αριθμ.	Όνομα και περιγραφή	Κλάση	Κωδικός Ταξινόμησης	Ομάδα Συσκευασίας	Ετικέτα	Ειδικές διατάξεις	Περιορισμένες και εξαιρούμενες ποσότητες		Συσκευασία			Φορητές δεξαμενές και εμπορευματοκιβώτια χύδην		ADR δεξαμενή		Όχημα για μεταφορά δεξαμενής	Κατηγορία μεταφοράς (Κωδικός περιορισμού για σήραγγες)	Ειδικές διατάξεις για μεταφορά				Αριθμ. Αναγνώρισης κινδύνου	UN Αριθμ.	Όνομα και περιγραφή
									Οδηγίες συσκευασίας	Ειδικές διατάξεις συσκευασίας	Διατάξεις μικτής συσκευασίας	Οδηγίες	Ειδικές διατάξεις	Κώδικας δεξαμενής	Ειδικές διατάξεις			Κόλα	Χύμα	Φόρτωση, εκφόρτωση και χειρισμός	Διαδικασία			
	3.1.2	2.2	2.2	2.1.1.3	5.2.2	3.3	3.4.6 / 3.5.1.2		4.1.4	4.1.4	4.1.10	4.2.5.2 7.3.2	4.2.5.3	4.3	4.3.5, 6.8.4	9.1.1.2	1.1.3.6 8.6	7.2.4	7.3.3	7.5.11	8.5	5.3.2.3		3.1.2
(1)	(2)	(3a)	(3b)	(4)	(5)	(6)	(7a)	(7b)	(8)	(9a)	(9b)	(10)	(11)	(12)	(13)	(14)	(15)	(16)	(17)	(18)	(19)	(20)	(1)	(2)
2491	ΑΙΘΑΝΟΛΑΜΙΝΗ, ή ΔΙΑΛΥΜΑ ΑΙΘΑΝΟΛΑΜΙΝΗΣ	8	C7	III	8		LQ7	E1	P001 IBC03 LP01 R001		MP19	T4	TP1	L4BN		AT	3 (E)					80	2491	ΑΙΘΑΝΟΛΑΜΙΝΗ, ή ΔΙΑΛΥΜΑ ΑΙΘΑΝΟΛΑΜΙΝΗΣ
2493	ΕΞΑΜΕΘΥΛΕΝΙΜΙΝΗ	3	FC	II	3 +8		LQ4	E2	P001 IBC02		MP19	T7	TP1	L4BH		FL	2 (D/E)				S2 S20	338	2493	ΕΞΑΜΕΘΥΛΕΝΙΜΙΝΗ
2495	ΠΕΝΤΑΦΘΟΡΙΟΥΧΟ ΙΩΔΙΟ	5.1	OTC	I	5.1 +6.1 +8		LQ0	E0	P200		MP2			L10DH	TU3	AT	1 (B/E)			CV24 CV28	S20	568	2495	ΠΕΝΤΑΦΘΟΡΙΟΥΧΟ ΙΩΔΙΟ
2496	ΠΡΟΠΙΟΝΙΚΟΣ ΑΝΥΔΡΙΤΗΣ	8	C3	III	8		LQ7	E1	P001 IBC03 LP01 R001		MP19	T4	TP1	L4BN		AT	3 (E)					80	2496	ΠΡΟΠΙΟΝΙΚΟΣ ΑΝΥΔΡΙΤΗΣ
2498	1,2,3,6-ΤΕΤΡΑΥΔΡΟΒΕΝΖΑΛΔΕΫΔΗ	3	F1	III	3		LQ7	E1	P001 IBC03 LP01 R001		MP19	T2	TP1	LGBF		FL	3 (E)				S2	30	2498	1,2,3,6-ΤΕΤΡΑΥΔΡΟΒΕΝΖΑΛΔΕΫΔΗ
2501	ΔΙΑΛΥΜΑ ΟΞΕΙΔΙΟΥ ΤΗΣ ΤΡΙΣ-(1-ΑΖΙΡΙΔΙΝΥΛΟ) ΦΩΣΦΙΝΗΣ	6.1	T1	II	6.1		LQ17	E4	P001 IBC02		MP15	T7	TP2	L4BH	TU15 TE19	AT	2 (D/E)			CV13 CV28	S9 S19	60	2501	ΔΙΑΛΥΜΑ ΟΞΕΙΔΙΟΥ ΤΗΣ ΤΡΙΣ-(1-ΑΖΙΡΙΔΙΝΥΛΟ) ΦΩΣΦΙΝΗΣ
2501	ΔΙΑΛΥΜΑ ΟΞΕΙΔΙΟΥ ΤΗΣ ΤΡΙΣ-(1-ΑΖΙΡΙΔΙΝΥΛΟ) ΦΩΣΦΙΝΗΣ	6.1	T1	III	6.1		LQ7	E1	P001 IBC03 LP01 R001		MP19	T4	TP1	L4BH	TU15 TE19	AT	2 (E)			CV13 CV28	S9	60	2501	ΔΙΑΛΥΜΑ ΟΞΕΙΔΙΟΥ ΤΗΣ ΤΡΙΣ-(1-ΑΖΙΡΙΔΙΝΥΛΟ) ΦΩΣΦΙΝΗΣ
2502	ΒΑΛΕΡΙΑΝΥΛΟΧΛΩΡΙΔΙΟ	8	CF1	II	8 +3		LQ22	E2	P001 IBC02		MP15	T7	TP2	L4BN		FL	2 (D/E)				S2	83	2502	ΒΑΛΕΡΙΑΝΥΛΟΧΛΩΡΙΔΙΟ
2503	ΤΕΤΡΑΧΛΩΡΙΟΥΧΟ ZIPKONIO	8	C2	III	8		LQ24	E1	P002 IBC08 LP02 R001	B3	MP10	T1	TP33	SGAV		AT	3 (E)		VV9			80	2503	ΤΕΤΡΑΧΛΩΡΙΟΥΧΟ ZIPKONIO
2504	ΤΕΤΡΑΒΡΩΜΟΑΙΘΑΝΙΟ	6.1	T1	III	6.1		LQ7	E1	P001 IBC03 LP01 R001		MP19	T4	TP1	L4BH	TU15 TE19	AT	2 (E)			CV13 CV28	S9	60	2504	ΤΕΤΡΑΒΡΩΜΟΑΙΘΑΝΙΟ
2505	ΦΘΟΡΙΟΥΧΟ ΑΜΜΩΝΙΟ	6.1	T5	III	6.1		LQ9	E1	P002 IBC08 LP02 R001	B3	MP10	T1	TP33	SGAH	TU15TE19	AT	2 (E)		VV9	CV13 CV28	S9	60	2505	ΦΘΟΡΙΟΥΧΟ ΑΜΜΩΝΙΟ
2506	ΟΞΙΝΟ ΘΕΙΙΚΟ ΑΜΜΩΝΙΟ	8	C2	II	8		LQ23	E2	P002 IBC08	B4	MP10	T3	TP33	SGAV		AT	2 (E)	V11	VV9			80	2506	ΟΞΙΝΟ ΘΕΙΙΚΟ ΑΜΜΩΝΙΟ
2507	ΧΛΩΡΟΠΛΑΤΙΝΙΚΟ ΟΞΥ, ΣΤΕΡΕΟ	8	C2	III	8		LQ24	E1	P002 IBC08 LP02 R001	B3	MP10	T1	TP33	SGAV		AT	3 (E)		VV9			80	2507	ΧΛΩΡΟΠΛΑΤΙΝΙΚΟ ΟΞΥ, ΣΤΕΡΕΟ
2508	ΠΕΝΤΑΧΛΩΡΙΟΥΧΟ ΜΟΛΥΒΔΕΝΙΟ	8	C2	III	8		LQ24	E1	P002 IBC08 LP02 R001	B3	MP10	T1	TP33	SGAV		AT	3 (E)		VV9			80	2508	ΠΕΝΤΑΧΛΩΡΙΟΥΧΟ ΜΟΛΥΒΔΕΝΙΟ
2509	ΟΞΙΝΟ ΘΕΙΙΚΟ ΚΑΛΙΟ	8	C2	II	8		LQ23	E2	P002 IBC08	B4	MP10	T3	TP33	SGAV		AT	2 (E)	V11	VV9			80	2509	ΟΞΙΝΟ ΘΕΙΙΚΟ ΚΑΛΙΟ
2511	2-ΧΛΩΡΟΠΡΟΠΙΟΝΙΚΟ ΟΞΥ, ΔΙΑΛΥΜΑ	8	C3	III	8		LQ7	E1	P001 IBC03 LP01 R001		MP19	T4	TP2	L4BN		AT	3 (E)					80	2511	2-ΧΛΩΡΟΠΡΟΠΙΟΝΙΚΟ ΟΞΥ, ΔΙΑΛΥΜΑ
2512	ΑΜΙΝΟΦΑΙΝΟΛΕΣ (O-, M-, P-)	6.1	T2	III	6.1	279	LQ9	E1	P002 IBC08 LP02 R001	B3	MP10	T1	TP33	SGAH L4BH	TU15 TE19	AT	2 (E)		VV9	CV13 CV28	S9	60	2512	ΑΜΙΝΟΦΑΙΝΟΛΕΣ (O-, M-, P-)
2513	ΒΡΩΜΟΑΚΕΤΥΛΟΒΡΩΜΙΔΙΟ	8	C3	II	8		LQ22	E2	P001 IBC02		MP15	T8	TP2	L4BN		AT	2 (E)					X80	2513	ΒΡΩΜΟΑΚΕΤΥΛΟΒΡΩΜΙΔΙΟ
2514	ΒΡΩΜΟΒΕΝΖΟΛΙΟ	3	F1	III	3		LQ7	E1	P001 IBC03 LP01 R001		MP19	T2	TP1	LGBF		FL	3 (E)				S2	30	2514	ΒΡΩΜΟΒΕΝΖΟΛΙΟ
2515	ΒΡΩΜΟΦΟΡΜΙΟ	6.1	T1	III	6.1		LQ7	E1	P001 IBC03 LP01 R001		MP19	T4	TP1	L4BH	TU15 TE19	AT	2 (E)			CV13 CV28	S9	60	2515	ΒΡΩΜΟΦΟΡΜΙΟ
2516	ΤΕΤΡΑΒΡΩΜΙΟΥΧΟΣ ΑΝΘΡΑΚΑΣ	6.1	T2	III	6.1		LQ9	E1	P002 IBC08 LP02 R001	B3	MP10	T1	TP33	SGAH L4BH	TU15 TE19	AT	2 (E)		VV9	CV13 CV28	S9	60	2516	ΤΕΤΡΑΒΡΩΜΙΟΥΧΟΣ ΑΝΘΡΑΚΑΣ
2517	1-ΧΛΩΡΟ-1,1-ΔΙΦΘΟΡΟΑΙΘΑΝΙΟ (ΨΥΚΤΙΚΟ ΑΕΡΙΟ R 142b)	2	2F		2.1		LQ0		P200		MP9	(M) T50		PxBN(M)		FL	2 (B/D)			CV9 CV10 CV36	S2 S20	23	2517	1-ΧΛΩΡΟ-1,1-ΔΙΦΘΟΡΟΑΙΘΑΝΙΟ (ΨΥΚΤΙΚΟ ΑΕΡΙΟ R 142b)
2518	1,5,9-ΚΥΚΛΟΔΩΔΕΚΑΤΡΙΕΝΙΟ	6.1	T1	III	6.1		LQ7	E1	P001 IBC03 LP01 R001		MP19	T4	TP1	L4BH	TU15 TE19	AT	2 (E)			CV13 CV28	S9	60	2518	1,5,9-ΚΥΚΛΟΔΩΔΕΚΑΤΡΙΕΝΙΟ
2520	ΚΥΚΛΟΟΚΤΑΔΙΕΝΙΑ	3	F1	III	3		LQ7	E1	P001 IBC03 LP01 R001		MP19	T2	TP1	LGBF		FL	3 (E)				S2	30	2520	ΚΥΚΛΟΟΚΤΑΔΙΕΝΙΑ
2521	ΔΙΚΕΤΕΝΙΟ, ΑΔΡΑΝΕΣ	6.1	TF1	I	6.1 +3		LQ0	E5	P001		MP8 MP17	T14	TP2	L10CH	TU14TU15 TE19TE21	FL	1 (C/D)			CV1 CV13 CV28	S2 S9 S14	663	2521	ΔΙΚΕΤΕΝΙΟ, ΑΔΡΑΝΕΣ
2522	2-ΜΕΘΑΚΡΥΛΙΚΟ ΔΙΜΕΘΥΛΑΜΙΝΟΑΙΘΥΛΙΟ	6.1	T1	II	6.1		LQ17	E4	P001 IBC02		MP15	T7	TP2	L4BH	TU15 TE19	AT	2 (D/E)			CV13 CV28	S9 S19	69	2522	2-ΜΕΘΑΚΡΥΛΙΚΟ ΔΙΜΕΘΥΛΑΜΙΝΟΑΙΘΥΛΙΟ
2524	ΟΡΘΟΜΥΡΜΗΚΙΚΟΣ ΑΙΘΥΛΕΣΤΕΡΑΣ	3	F1	III	3		LQ7	E1	P001 IBC03 LP01 R001		MP19	T2	TP1	LGBF		FL	3 (E)				S2	30	2524	ΟΡΘΟΜΥΡΜΗΚΙΚΟΣ ΑΙΘΥΛΕΣΤΕΡΑΣ
2525	ΟΞΑΛΙΚΟΣ ΑΙΘΥΛΕΣΤΕΡΑΣ	6.1	T1	III	6.1		LQ7	E1	P001 IBC03 LP01 R001		MP19	T4	TP1	L4BH	TU15 TE19	AT	2 (E)			CV13 CV28	S9	60	2525	ΟΞΑΛΙΚΟΣ ΑΙΘΥΛΕΣΤΕΡΑΣ
2526	ΦΟΥΡΦΟΥΡΥΛΑΜΙΝΗ	3	FC	III	3 +8		LQ7	E1	P001 IBC03 R001		MP19	T4	TP1	L4BN		FL	3 (E)				S2	38	2526	ΦΟΥΡΦΟΥΡΥΛΑΜΙΝΗ
2527	ΑΚΡΥΛΙΚΟΣ ΙΣΟΒΟΥΤΥΛΕΣΤΕΡΑΣ, ΣΤΑΘΕΡΟΠΟΙΗΜΕΝΟΣ	3	F1	III	3		LQ7	E1	P001 IBC03 LP01 R001		MP19	T2	TP1	LGBF		FL	3 (E)				S2	39	2527	ΑΚΡΥΛΙΚΟΣ ΙΣΟΒΟΥΤΥΛΕΣΤΕΡΑΣ, ΣΤΑΘΕΡΟΠΟΙΗΜΕΝΟΣ
2528	ΙΣΟΒΟΥΤΥΡΙΚΟΣ ΙΣΟΒΟΥΤΥΛΕΣΤΕΡΑΣ	3	F1	III	3		LQ7	E1	P001 IBC03 LP01 R001		MP19	T2	TP1	LGBF		FL	3 (E)				S2	30	2528	ΙΣΟΒΟΥΤΥΡΙΚΟΣ ΙΣΟΒΟΥΤΥΛΕΣΤΕΡΑΣ
2529	ΙΣΟΒΟΥΤΥΡΙΚΟ ΟΞΥ	3	FC	III	3 +8		LQ7	E1	P001 IBC03 R001		MP19	T4	TP1	L4BN		FL	3 (E)				S2	38	2529	ΙΣΟΒΟΥΤΥΡΙΚΟ ΟΞΥ

UN Αριθμ.	Όνομα και περιγραφή	Κλάση	Κωδικός Ταξινόμησης	Ομάδα Συσκευασίας	Ετικέτα	Ειδικές διατάξεις	Περιορισμένες και εξαιρούμενες ποσότητες		Συσκευασία			Φορητές δεξαμενές και εμπορευματοκιβώτια χύδην		ADR δεξαμενή		Όχημα για μεταφορά δεξαμενής	Κατηγορία μεταφοράς (Κωδικός περιορισμού για σήραγγες)	Ειδικές διατάξεις για μεταφορά				Αριθμ. Αναγνώρισης κινδύνου	UN Αριθμ.	Όνομα και περιγραφή
									Οδηγίες συσκευασίας	Ειδικές διατάξεις συσκευασίας	Διατάξεις μικτής συσκευασίας	Οδηγίες	Ειδικές διατάξεις	Κώδικας δεξαμενής	Ειδικές διατάξεις			Κόλα	Χύμα	Φόρτωση, εκφόρτωση και χειρισμός	Διαδικασία			
	3.1.2	2.2	2.2	2.1.1.3	5.2.2	3.3	3.4.6 / 3.5.1.2		4.1.4	4.1.4	4.1.10	4.2.5.2 7.3.2	4.2.5.3	4.3	4.3.5, 6.8.4	9.1.1.2	1.1.3.6 8.6	7.2.4	7.3.3	7.5.11	8.5	5.3.2.3		3.1.2
(1)	(2)	(3a)	(3b)	(4)	(5)	(6)	(7a)	(7b)	(8)	(9a)	(9b)	(10)	(11)	(12)	(13)	(14)	(15)	(16)	(17)	(18)	(19)	(20)	(1)	(2)
2531	ΙΣΟΒΟΥΤΥΡΙΚΟΣ ΑΝΥΔΡΙΤΗΣ	8	C3	II	8		LQ22	E2	P001 IBC02 LP01		MP15	T7	TP2 TP18 TP30	L4BN		AT	2 (E)					89	2531	ΙΣΟΒΟΥΤΥΡΙΚΟΣ ΑΝΥΔΡΙΤΗΣ
2533	ΜΕΘΑΚΡΥΛΙΚΟ ΟΞΥ	6.1	T1	III	6.1		LQ7	E1	P001 IBC03 LP01 R001		MP19	T4	TP1	L4BH	TU15 TE19	AT	2 (E)			CV13 CV28	S9	60	2533	ΜΕΘΑΚΡΥΛΙΚΟ ΟΞΥ
2534	ΤΡΙΧΛΩΡΟΞΙΚΟΣ ΜΕΘΥΛΕΣΤΕΡΑΣ	2	2TFC		2.3 +2.1 +8		LQ0		P200		MP9	(M)				FL	1 (B/D)			CV9 CV10 CV36	S2 S14	263	2534	ΤΡΙΧΛΩΡΟΞΙΚΟΣ ΜΕΘΥΛΕΣΤΕΡΑΣ
2535	4-ΜΕΘΥΛΟΜΟΡΦΟΛΙΝΗ (N-ΜΕΘΥΛΟΜΟΡΦΟΛΙΝΗ)	3	FC	II	3 +8		LQ4	E2	P001 IBC02		MP19	T7	TP1	L4BH		FL	2 (D/E)				S2 S20	338	2535	4-ΜΕΘΥΛΟΜΟΡΦΟΛΙΝΗ (N-ΜΕΘΥΛΟΜΟΡΦΟΛΙΝΗ)
2536	ΜΕΘΥΛΟΤΕΤΡΑΫΔΡΟΦΟΥΡΑΝΙΟ	3	F1	II	3		LQ4	E2	P001 IBC02 R001		MP19	T4	TP1	LGBF		FL	2 (D/E)				S2 S20	33	2536	ΜΕΘΥΛΟΤΕΤΡΑΫΔΡΟΦΟΥΡΑΝΙΟ
2538	ΝΙΤΡΟΝΑΦΘΑΛΕΝΙΟ	4.1	F1	III	4.1		LQ9	E1	P002 IBC08 LP02 R001	B3	MP10	T1	TP33	SGAV		AT	3 (E)		VV1			40	2538	ΝΙΤΡΟΝΑΦΘΑΛΕΝΙΟ
2541	ΤΕΡΠΙΝΟΛΕΝΙΟ	3	F1	III	3		LQ7	E1	P001 IBC03 LP01 R001		MP19	T2	TP1	LGBF		FL	3 (E)				S2	30	2541	ΤΕΡΠΙΝΟΛΕΝΙΟ
2542	ΤΡΙΒΟΥΤΥΛΑΜΙΝΗ	6.1	T1	II	6.1		LQ17		P001 IBC02		MP15	T7	TP2	L4BH	TU15 TE19	AT	2 (D/E)			CV13 CV28	S9 S19	60	2542	ΤΡΙΒΟΥΤΥΛΑΜΙΝΗ
2545	ΑΦΝΙΟ ΣΕ ΣΚΟΝΗ, ΞΗΡΟ	4.2	S4	I	4.2	540	LQ0	E0	P404		MP13						0 (B/E)	V1			S20		2545	ΑΦΝΙΟ ΣΕ ΣΚΟΝΗ, ΞΗΡΟ
2545	ΑΦΝΙΟ ΣΕ ΣΚΟΝΗ, ΞΗΡΟ	4.2	S4	II	4.2	540	LQ0	E2	P410 IBC06		MP14	T3	TP33	SCAN		AT	2 (E)	V1 V12				40	2545	ΑΦΝΙΟ ΣΕ ΣΚΟΝΗ, ΞΗΡΟ
2545	ΑΦΝΙΟ ΣΕ ΣΚΟΝΗ, ΞΗΡΟ	4.2	S4	III	4.2	540	LQ0	E1	P002 IBC08 LP02 R001	B3	MP14	T1	TP33	SCAN		AT	3 (E)	V1	VV4			40	2545	ΑΦΝΙΟ ΣΕ ΣΚΟΝΗ, ΞΗΡΟ
2546	ΤΙΤΑΝΙΟ ΣΕ ΣΚΟΝΗ, ΞΗΡΟ	4.2	S4	I	4.2	540	LQ0	E0	P404		MP13						0 (E)	V1			S20		2546	ΤΙΤΑΝΙΟ ΣΕ ΣΚΟΝΗ, ΞΗΡΟ
2546	ΤΙΤΑΝΙΟ ΣΕ ΣΚΟΝΗ, ΞΗΡΟ	4.2	S4	II	4.2	540	LQ0	E2	P410 IBC06		MP14	T3	TP33	SCAN		AT	2 (D/E)	V1 V12				40	2546	ΤΙΤΑΝΙΟ ΣΕ ΣΚΟΝΗ, ΞΗΡΟ
2546	ΤΙΤΑΝΙΟ ΣΕ ΣΚΟΝΗ, ΞΗΡΟ	4.2	S4	III	4.2	540	LQ0	E1	P002 IBC08 LP02 R001	B3	MP14	T1	TP33	SCAN		AT	3 (E)	V1	VV4			40	2546	ΤΙΤΑΝΙΟ ΣΕ ΣΚΟΝΗ, ΞΗΡΟ
2547	ΥΠΕΡΟΞΕΙΔΙΟ ΤΟΥ ΝΑΤΡΙΟΥ	5.1	O2	I	5.1		LQ0	E0	P503 IBC06		MP2						1 (E)	V10 V12		CV24	S20		2547	ΥΠΕΡΟΞΕΙΔΙΟ ΤΟΥ ΝΑΤΡΙΟΥ
2548	ΠΕΝΤΑΦΘΟΡΙΟΥΧΟ ΧΑΩΡΙΟ	2	2TOC		2.3 +5.1 +8		LQ0		P200		MP9						1 (D)			CV9 CV10 CV36	S14		2548	ΠΕΝΤΑΦΘΟΡΙΟΥΧΟ ΧΑΩΡΙΟ
2552	ΕΞΑΦΘΟΡΟΑΚΕΤΟΝΗ ΕΝΥΔΑΤΩΜΕΝΗ, ΥΓΡΗ	6.1	T1	II	6.1		LQ17	E4	P001 IBC02		MP15	T7	TP2	L4BH	TU15 TE19	AT	2 (D/E)			CV13 CV28	S9 S19	60	2552	ΕΞΑΦΘΟΡΟΑΚΕΤΟΝΗ ΕΝΥΔΑΤΩΜΕΝΗ, ΥΓΡΗ
2554	ΜΕΘΥΛΑΛΛΥΛΟΧΛΩΡΙΔΙΟ	3	F1	II	3		LQ4	E2	P001 IBC02 R001		MP19	T4	TP1	LGBF		FL	2 (D/E)				S2 S20	33	2554	ΜΕΘΥΛΑΛΛΥΛΟΧΛΩΡΙΔΙΟ
2555	ΝΙΤΡΟΚΥΤΤΑΡΙΝΗ ΣΕ ΝΕΡΟ (όχι λιγότερο από 25% νερό, κατά βάρος)	4.1	D	II	4.1	541	LQ0	E0	P406		MP2						2 (B)				S14		2555	ΝΙΤΡΟΚΥΤΤΑΡΙΝΗ ΣΕ ΝΕΡΟ (όχι λιγότερο από 25% νερό, κατά βάρος)
2556	ΝΙΤΡΟΚΥΤΤΑΡΙΝΗ ΜΕ ΑΛΚΟΟΛΗ (λιγότερο από 25% αλκοόλη, κατά βάρος, και όχι λιγότερο από 12.6%, κατά ξηρό βάρος)	4.1	D	II	4.1	541	LQ0	E0	P406		MP2						2 (B)				S14		2556	ΝΙΤΡΟΚΥΤΤΑΡΙΝΗ ΜΕ ΑΛΚΟΟΛΗ (λιγότερο από 25% αλκοόλη, κατά βάρος, και όχι λιγότερο από 12.6%, κατά ξηρό βάρος)
2557	ΝΙΤΡΟΚΥΤΤΑΡΙΝΗ, (με όχι λιγότερο από 12.6% άζωτο, κατά ξηρό βάρος, ΜΕΙΓΜΑ ΜΕ ή ΧΩΡΙΣ ΠΛΑΣΤΙΚΟΠΟΙΗΤΗ, ΜΕ ή ΧΩΡΙΣ ΠΙΓΜΕΝΤΟ)	4.1	D	II	4.1	241 541	LQ0	E0	P406		MP2						2 (B)				S14		2557	ΝΙΤΡΟΚΥΤΤΑΡΙΝΗ, (με όχι λιγότερο από 12.6% άζωτο, κατά ξηρό βάρος, ΜΕΙΓΜΑ ΜΕ ή ΧΩΡΙΣ ΠΛΑΣΤΙΚΟΠΟΙΗΤΗ, ΜΕ ή ΧΩΡΙΣ ΠΙΓΜΕΝΤΟ)
2558	ΕΠΙΒΡΩΜΟΫΔΡΙΝΗ	6.1	TF1	I	6.1 +3		LQ0		P001		MP8 MP17	T14	TP2	L10CH	TU14TU15 TE19TE21	FL	1 (C/D)			CV1 CV13 CV28	S2 S9 S14	663	2558	ΕΠΙΒΡΩΜΟΫΔΡΙΝΗ
2560	2-ΜΕΘΥΛΟΠΕΝΤΑΝ-2-ΟΛΗ	3	F1	III	3		LQ7	E1	P001 IBC03 LP01 R001		MP19	T2	TP1	LGBF		FL	3 (E)				S2	30	2560	2-ΜΕΘΥΛΟΠΕΝΤΑΝ-2-ΟΛΗ
2561	3-ΜΕΘΥΛΟ-1-ΒΟΥΤΕΝΙΟ	3	F1	I	3		LQ3	E3	P001		MP7 MP17	T11	TP2	L4BN		FL	1 (D/E)				S2 S20	33	2561	3-ΜΕΘΥΛΟ-1-ΒΟΥΤΕΝΙΟ
2564	ΔΙΑΛΥΜΑ ΤΡΙΧΛΩΡΟΞΙΚΟΥ ΟΞΕΟΣ	8	C3	II	8		LQ22	E2	P001 IBC02		MP15	T7	TP2	L4BN		AT	2 (E)					80	2564	ΔΙΑΛΥΜΑ ΤΡΙΧΛΩΡΟΞΙΚΟΥ ΟΞΕΟΣ
2564	ΔΙΑΛΥΜΑ ΤΡΙΧΛΩΡΟΞΙΚΟΥ ΟΞΕΟΣ	8	C3	III	8		LQ7	E1	P001 IBC03 LP01 R001		MP19	T4	TP1	L4BN		AT	3 (E)					80	2564	ΔΙΑΛΥΜΑ ΤΡΙΧΛΩΡΟΞΙΚΟΥ ΟΞΕΟΣ
2565	ΔΙΚΥΚΛΟΕΞΥΛΑΜΙΝΗ	8	C7	III	8		LQ7	E1	P001 IBC03 LP01 R001		MP19	T4	TP1	L4BN		AT	3 (E)					80	2565	ΔΙΚΥΚΛΟΕΞΥΛΑΜΙΝΗ
2567	ΠΕΝΤΑΧΛΩΡΟΦΑΙΝΙΚΟ ΝΑΤΡΙΟ	6.1	T2	II	6.1		LQ18	E4	P002 IBC08	B4	MP10	T3	TP33	SGAH	TU15 TE19	AT	2 (D/E)	V11		CV13 CV28	S9 S19	60	2567	ΠΕΝΤΑΧΛΩΡΟΦΑΙΝΙΚΟ ΝΑΤΡΙΟ

UN Αριθμ.	Όνομα και περιγραφή	Κλάση	Κωδικός Ταξινόμησης	Ομάδα Συσκευασίας	Ετι-κέτα	Ειδικές διατάξεις	Περιορισμένες και εξαιρούμενες ποσότητες		Συσκευασία			Φορητές δεξαμενές και εμπορευματοκιβώτια χύδην		ADR δεξαμενή		Όχημα για μεταφορά δεξαμενής	Κατηγορία μεταφοράς (Κωδικός περιορισμού για σήραγγες)	Ειδικές διατάξεις για μεταφορά				Αριθμ. Αναγνώρισης κινδύνου	UN Αριθμ.	Όνομα και περιγραφή
									Οδηγίες συσκευασίας	Ειδικές διατάξεις συσκευασίας	Διατάξεις μικτής συσκευασίας	Οδηγίες	Ειδικές διατάξεις	Κώδικας δεξαμενής	Ειδικές διατάξεις			Κόλαρ	Χύμα	Φόρτωση, εκφόρτωση και χειρισμός	Διαδικασία			
	3.1.2	2.2	2.2	2.1.1.3	5.2.2	3.3	3.4.6 / 3.5.1.2		4.1.4	4.1.4	4.1.10	4.2.5.2 7.3.2	4.2.5.3	4.3	4.3.5, 6.8.4	9.1.1.2	1.1.3.6 8.6	7.2.4	7.3.3	7.5.11	8.5	5.3.2.3		3.1.2
(1)	(2)	(3a)	(3b)	(4)	(5)	(6)	(7a)	(7b)	(8)	(9a)	(9b)	(10)	(11)	(12)	(13)	(14)	(15)	(16)	(17)	(18)	(19)	(20)	(1)	(2)
2570	ΕΝΩΣΕΙΣ ΚΑΔΜΙΟΥ	6.1	T5	I	6.1	274 596	LQ0	E5	P002 IBC07		MP18	T6	TP33	S10AH L10CH	TU14TU15 TE19TE21	AT	1 (C/E)	V10 V12		CV1 CV13 CV28	S9 S14	66	2570	ΕΝΩΣΕΙΣ ΚΑΔΜΙΟΥ
2570	ΕΝΩΣΕΙΣ ΚΑΔΜΙΟΥ	6.1	T5	II	6.1	274 596	LQ18	E4	P002 IBC08	B4	MP10	T3	TP33	SGAH L4BH	TU15 TE19	AT	2 (D/E)	V11		CV13 CV28	S9 S19	60	2570	ΕΝΩΣΕΙΣ ΚΑΔΜΙΟΥ
2570	ΕΝΩΣΕΙΣ ΚΑΔΜΙΟΥ	6.1	T5	III	6.1	274 596	LQ9	E1	P002 IBC08 LP02 R001	B3	MP10	T1	TP33	SGAH L4BH	TU15 TE19	AT	2 (E)		VV9	CV13 CV28	S9	60	2570	ΕΝΩΣΕΙΣ ΚΑΔΜΙΟΥ
2571	ΑΛΚΥΛΟΦΩΣΦΟΡΙΚΑ ΟΞΕΑ	8	C3	II	8		LQ22	E2	P001 IBC02		MP15	T8	TP2 TP28	L4BN		AT	2 (E)					80	2571	ΑΛΚΥΛΟΦΩΣΦΟΡΙΚΑ ΟΞΕΑ
2572	ΦΑΙΝΥΛΥΔΡΑΖΙΝΗ	6.1	T1	II	6.1		LQ17	E4	P001 IBC02		MP15	T7	TP2	L4BH	TU15 TE19	AT	2 (D/E)			CV13 CV28	S9 S19	60	2572	ΦΑΙΝΥΛΥΔΡΑΖΙΝΗ
2573	ΧΛΩΡΙΚΟ ΘΑΛΛΙΟ	5.1	OT2	II	5.1 +6.1		LQ11	E2	P002 IBC06		MP2	T3	TP33	SCAN	TU3	AT	2 (E)	V11 V12		CV24 CV28		56	2573	ΧΛΩΡΙΚΟ ΘΑΛΛΙΟ
2574	ΦΩΣΦΟΡΙΚΟ ΤΡΙΚΡΕΖΥΛΙΟ με περισσότερο από 3% ορθο ισομερές	6.1	T1	II	6.1		LQ17	E4	P001 IBC02		MP15	T7	TP2	L4BH	TU15 TE19	AT	2 (D/E)			CV13 CV28	S9 S19	60	2574	ΦΩΣΦΟΡΙΚΟ ΤΡΙΚΡΕΖΥΛΙΟ με περισσότερο από 3% ορθο ισομερές
2576	ΟΞΥΒΡΩΜΙΟΥΧΟΣ ΦΩΣΦΟΡΟΣ, ΤΗΓΜΕΝΟ	8	C1	II	8		LQ0	E0				T7	TP3	L4BN		AT	2 (E)					80	2576	ΟΞΥΒΡΩΜΙΟΥΧΟΣ ΦΩΣΦΟΡΟΣ, ΤΗΓΜΕΝΟ
2577	ΦΑΙΝΥΛΑΚΕΤΥΛΟΧΛΩΡΙΔΙΟ	8	C3	II	8		LQ22	E2	P001 IBC02		MP15	T7	TP2	L4BN		AT	2 (E)					80	2577	ΦΑΙΝΥΛΑΚΕΤΥΛΟΧΛΩΡΙΔΙΟ
2578	ΤΡΙΟΞΕΙΔΙΟ ΤΟΥ ΦΩΣΦΟΡΟΥ	8	C2	III	8		LQ24	E1	P002 IBC08 LP02 R001	B3	MP10	T1	TP33	SGAV		AT	3 (E)		VV9			80	2578	ΤΡΙΟΞΕΙΔΙΟ ΤΟΥ ΦΩΣΦΟΡΟΥ
2579	ΠΙΠΕΡΑΖΙΝΗ	8	C8	III	8		LQ24	E1	P002 IBC08 LP02 R001	B3	MP10	T1	TP33	SGAV L4BN		AT	3 (E)		VV9			80	2579	ΠΙΠΕΡΑΖΙΝΗ
2580	ΔΙΑΛΥΜΑ ΒΡΩΜΙΟΥΧΟΥ ΑΛΟΥΜΙΝΙΟΥ	8	C1	III	8		LQ7	E1	P001 IBC03 LP01 R001		MP19	T4	TP1	L4BN		AT	3 (E)					80	2580	ΔΙΑΛΥΜΑ ΒΡΩΜΙΟΥΧΟΥ ΑΛΟΥΜΙΝΙΟΥ
2581	ΔΙΑΛΥΜΑ ΧΛΩΡΙΟΥΧΟΥ ΑΛΟΥΜΙΝΙΟΥ	8	C1	III	8		LQ7	E1	P001 IBC03 LP01 R001		MP19	T4	TP1	L4BN		AT	3 (E)					80	2581	ΔΙΑΛΥΜΑ ΧΛΩΡΙΟΥΧΟΥ ΑΛΟΥΜΙΝΙΟΥ
2582	ΔΙΑΛΥΜΑ ΧΛΩΡΙΟΥΧΟΥ ΣΙΔΗΡΟΥ	8	C1	III	8		LQ7	E1	P001 IBC03 LP01 R001		MP19	T4	TP1	L4BN		AT	3 (E)					80	2582	ΔΙΑΛΥΜΑ ΧΛΩΡΙΟΥΧΟΥ ΣΙΔΗΡΟΥ
2583	ΑΛΚΥΛΟΣΟΥΛΦΟΝΙΚΑ ΟΞΕΑ, ΣΤΕΡΕΑ ή ΑΡΥΛΟΣΟΥΛΦΟΝΙΚΑ ΟΞΕΑ, ΣΤΕΡΕΑ με περισσότερο από 5% ελεύθερο θειικό οξύ	8	C2	II	8	274	LQ23	E2	P002 IBC08	B4	MP10	T3	TP33	SCAN L4BN		AT	2 (E)	V11				80	2583	ΑΛΚΥΛΟΣΟΥΛΦΟΝΙΚΑ ΟΞΕΑ, ΣΤΕΡΕΑ ή ΑΡΥΛΟΣΟΥΛΦΟΝΙΚΑ ΟΞΕΑ, ΣΤΕΡΕΑ με περισσότερο από 5% ελεύθερο θειικό οξύ
2584	ΑΛΚΥΛΟΣΟΥΛΦΟΝΙΚΑ ΟΞΕΑ, ΥΓΡΑ ή ΑΡΥΛΟΣΟΥΛΦΟΝΙΚΑ ΟΞΕΑ, ΥΓΡΑ με περισσότερο από 5% ελεύθερο θειικό οξύ	8	C1	II	8	274	LQ22	E2	P001 IBC02		MP15	T8	TP2	L4BN		AT	2 (E)					80	2584	ΑΛΚΥΛΟΣΟΥΛΦΟΝΙΚΑ ΟΞΕΑ, ΥΓΡΑ ή ΑΡΥΛΟΣΟΥΛΦΟΝΙΚΑ ΟΞΕΑ, ΥΓΡΑ με περισσότερο από 5% ελεύθερο θειικό οξύ
2585	ΑΛΚΥΛΟΣΟΥΛΦΟΝΙΚΑ ΟΞΕΑ, ΣΤΕΡΕΑ ή ΑΡΥΛΟΣΟΥΛΦΟΝΙΚΑ ΟΞΕΑ, ΣΤΕΡΕΑ με περισσότερο από 5% ελεύθερο θειικό οξύ	8	C4	III	8	274	LQ24	E1	P002 IBC08 LP02 R001	B3	MP10	T1	TP33	SGAV		AT	3 (E)		VV9			80	2585	ΑΛΚΥΛΟΣΟΥΛΦΟΝΙΚΑ ΟΞΕΑ, ΣΤΕΡΕΑ ή ΑΡΥΛΟΣΟΥΛΦΟΝΙΚΑ ΟΞΕΑ, ΣΤΕΡΕΑ με περισσότερο από 5% ελεύθερο θειικό οξύ
2586	ΑΛΚΥΛΟΣΟΥΛΦΟΝΙΚΑ ΟΞΕΑ, ΥΓΡΑ ή ΑΡΥΛΟΣΟΥΛΦΟΝΙΚΑ ΟΞΕΑ, ΥΓΡΑμε περισσότερο από 5% ελεύθερο θειικό οξύ	8	C3	III	8	274	LQ7	E1	P001 IBC03 LP01 R001		MP19	T4	TP1	L4BN		AT	3 (E)					80	2586	ΑΛΚΥΛΟΣΟΥΛΦΟΝΙΚΑ ΟΞΕΑ, ΥΓΡΑ ή ΑΡΥΛΟΣΟΥΛΦΟΝΙΚΑ ΟΞΕΑ, ΥΓΡΑμε περισσότερο από 5% ελεύθερο θειικό οξύ
2587	ΒΕΝΖΟΚΙΝΟΝΗ	6.1	T2	II	6.1		LQ18	E4	P002 IBC08	B4	MP10	T3	TP33	SGAH L4BH	TU15 TE19	AT	2 (D/E)	V11		CV13 CV28	S9 S19	60	2587	ΒΕΝΖΟΚΙΝΟΝΗ
2588	ΠΑΡΑΣΙΤΟΚΤΟΝΑ ΣΤΕΡΕΑ, ΤΟΞΙΚΑ, Ε.Α.Ο.	6.1	T7	I	6.1	61 274 648	LQ0	E5	P002 IBC02		MP18	T6	TP33	S10AH L10CH	TU14TU15 TE19TE21	AT	1 (C/E)			CV1 CV13 CV28	S9 S14	66	2588	ΠΑΡΑΣΙΤΟΚΤΟΝΑ ΣΤΕΡΕΑ, ΤΟΞΙΚΑ, Ε.Α.Ο.
2588	ΠΑΡΑΣΙΤΟΚΤΟΝΑ ΣΤΕΡΕΑ, ΤΟΞΙΚΑ, Ε.Α.Ο.	6.1	T7	II	6.1	61 274 648	LQ18	E4	P002 IBC08	B4	MP10	T3	TP33	SGAH L4BH	TU15 TE19	AT	2 (D/E)	V11		CV13 CV28	S9 S19	60	2588	ΠΑΡΑΣΙΤΟΚΤΟΝΑ ΣΤΕΡΕΑ, ΤΟΞΙΚΑ, Ε.Α.Ο.
2588	ΠΑΡΑΣΙΤΟΚΤΟΝΑ ΣΤΕΡΕΑ, ΤΟΞΙΚΑ, Ε.Α.Ο.	6.1	T7	III	6.1	61 274	LQ9	E1	P002 IBC08 LP02 R001	B3	MP10	T1	TP33	SGAH L4BH	TU15 TE19	AT	2 (E)		VV9	CV13 CV28	S9	60	2588	ΠΑΡΑΣΙΤΟΚΤΟΝΑ ΣΤΕΡΕΑ, ΤΟΞΙΚΑ, Ε.Α.Ο.
2589	ΜΟΝΟΧΛΩΡΟΞΙΚΟΣ ΒΙΝΥΛΕΣΤΕΡΑΣ	6.1	TF1	II	6.1 +3		LQ17	E4	P001 IBC02		MP15	T7	TP2	L4BH	TU15 TE19	FL	2 (D/E)			CV13 CV28	S2 S9 S19	63	2589	ΜΟΝΟΧΛΩΡΟΞΙΚΟΣ ΒΙΝΥΛΕΣΤΕΡΑΣ
2590	ΛΕΥΚΟΣ ΑΜΙΑΝΤΟΣ (χρυσοτίλης, ακτινολίτης, ανθοφυλλίτης, τρεμολίτης)	9	M1	III	9	168 542	LQ27	E1	P002 IBC08 R001	PP37 B4	MP10	T1	TP33	SGAH	TU15	AT	3 (E)	V11		CV13 CV28		90	2590	ΛΕΥΚΟΣ ΑΜΙΑΝΤΟΣ (χρυσοτίλης, ακτινολίτης, ανθοφυλλίτης, τρεμολίτης)
2591	ΞΕΝΟΝ, ΨΥΚΤΙΚΟ ΥΓΡΟ	2	3A		2.2	593	LQ1	E1	P203		MP9	T75	TP5	RxBN	TU19	AT	3 (C/E)	V5		CV9 CV11 CV36	S20	22	2591	ΞΕΝΟΝ, ΨΥΚΤΙΚΟ ΥΓΡΟ

UN Αριθμ.	Όνομα και περιγραφή	Κλάση	Κωδικός Ταξινόμησης	Ομάδα Συσκευασίας	Ετικέτα	Ειδικές διατάξεις	Περιορισμένες και εξαιρούμενες ποσότητες		Συσκευασία			Φορητές δεξαμενές και εμπορευματοκιβώτια χύδην		ADR δεξαμενή		Όχημα για μεταφορά δεξαμενής	Κατηγορία μεταφοράς (Κωδικός περιορισμού για σήραγγες)	Ειδικές διατάξεις για μεταφορά				Αριθμ. Αναγνώρισης κινδύνου	UN Αριθμ.	Όνομα και περιγραφή
									Οδηγίες συσκευασίας	Ειδικές διατάξεις συσκευασίας	Διατάξεις μικτής συσκευασίας	Οδηγίες	Ειδικές διατάξεις	Κώδικας δεξαμενής	Ειδικές διατάξεις			Κόλα	Χύμα	Φόρτωση, εκφόρτωση και χειρισμός	Διαδικασία			
	3.1.2	2.2	2.2	2.1.1.3	5.2.2	3.3	3.4.6 / 3.5.1.2		4.1.4	4.1.4	4.1.10	4.2.5.2 7.3.2	4.2.5.3	4.3	4.3.5, 6.8.4	9.1.1.2	1.1.3.6 8.6	7.2.4	7.3.3	7.5.11	8.5	5.3.2.3		3.1.2
(1)	(2)	(3a)	(3b)	(4)	(5)	(6)	(7a)	(7b)	(8)	(9a)	(9b)	(10)	(11)	(12)	(13)	(14)	(15)	(16)	(17)	(18)	(19)	(20)	(1)	(2)
2599	ΧΛΩΡΟΤΡΙΦΘΟΡΟΜΕΘΑΝΙΟ ΚΑΙ ΤΡΙΦΘΟΡΟΜΕΘΑΝΙΟ ΑΖΕΟΤΡΟΠΟ ΜΙΓΜΑ με 60% κατά προσέγγιση χλωροτριφθορομεθάνιο (ΨΥΚΤΙΚΟ ΑΕΡΙΟ R 503)	2	2A		2.2		LQ1	E1	P200		MP9	(M)		PxBN(M)		AT	3 (C/E)			CV9 CV10 CV36		20	2599	ΧΛΩΡΟΤΡΙΦΘΟΡΟΜΕΘΑΝΙΟ ΚΑΙ ΤΡΙΦΘΟΡΟΜΕΘΑΝΙΟ ΑΖΕΟΤΡΟΠΟ ΜΙΓΜΑ με 60% κατά προσέγγιση χλωροτριφθορομεθάνιο (ΨΥΚΤΙΚΟ ΑΕΡΙΟ R 503)
2601	ΚΥΚΛΟΒΟΥΤΑΝΙΟ	2	2F		2.1		LQ0		P200		MP9	(M)		PxBN(M)		FL	2 (B/D)			CV9 CV10 CV36	S2 S20	23	2601	ΚΥΚΛΟΒΟΥΤΑΝΙΟ
2602	ΔΙΧΛΩΡΟΔΙΦΘΟΡΟΜΕΘΑΝΙΟ ΚΑΙ ΔΙΦΘΟΡΟΜΕΘΑΝΙΟ, ΑΖΕΟΤΡΟΠΟ ΜΙΓΜΑ με 74% κατά προσέγγιση διχλωροδιφθορομεθάνιο (ΨΥΚΤΙΚΟ ΑΕΡΙΟ R 503)	2	2A		2.2		LQ1	E1	P200		MP9	(M) T50		PxBN(M)		AT	3 (C/E)			CV9 CV10 CV36		20	2602	ΔΙΧΛΩΡΟΔΙΦΘΟΡΟΜΕΘΑΝΙΟ ΚΑΙ ΔΙΦΘΟΡΟΜΕΘΑΝΙΟ, ΑΖΕΟΤΡΟΠΟ ΜΙΓΜΑ με 74% κατά προσέγγιση διχλωροδιφθορομεθάνιο (ΨΥΚΤΙΚΟ ΑΕΡΙΟ R 503)
2603	ΚΥΚΛΟΕΠΤΑΤΡΙΕΝΙΟ	3	FT1	II	3 +6.1		LQ0	E2	P001 IBC02		MP19	T7	TP1	L4BH	TU15	FL	2 (D/E)			CV13 CV28	S2 S19	336	2603	ΚΥΚΛΟΕΠΤΑΤΡΙΕΝΙΟ
2604	ΑΙΘΕΡΙΚΟΣ ΔΙΑΙΘΥΛΕΣΤΕΡΑΣ ΤΟΥ ΤΡΙΦΘΟΡΙΟΥΧΟΥ ΒΟΡΙΟΥ	8	CF1	I	8 +3		LQ0	E0	P001		MP8 MP17	T10	TP2	L10BH		FL	1 (D/E)				S2 S20	883	2604	ΑΙΘΕΡΙΚΟΣ ΔΙΑΙΘΥΛΕΣΤΕΡΑΣ ΤΟΥ ΤΡΙΦΘΟΡΙΟΥΧΟΥ ΒΟΡΙΟΥ
2605	ΙΣΟΚΥΑΝΙΚΟΣ ΜΕΘΟΞΥΜΕΘΥΛΕΣΤΕΡΑΣ	3	FT1	I	3 +6.1		LQ0	E0	P001		MP7 MP17	T14	TP2	L10CH	TU14TU15 TE21	FL	1 (C/E)			CV13 CV28	S2 S22	336	2605	ΙΣΟΚΥΑΝΙΚΟΣ ΜΕΘΟΞΥΜΕΘΥΛΕΣΤΕΡΑΣ
2606	ΟΡΘΟΠΥΡΙΤΙΚΟΣ ΜΕΘΥΛΕΣΤΕΡΑΣ	6.1	TF1	I	6.1 +3		LQ0	E5	P001		MP8 MP17	T14	TP2	L10CH	TU14TU15 TE19TE21	FL	1 (C/D)			CV1 CV13 CV28	S2 S9 S14	663	2606	ΟΡΘΟΠΥΡΙΤΙΚΟΣ ΜΕΘΥΛΕΣΤΕΡΑΣ
2607	ΔΙΜΕΡΗΣ ΑΚΡΟΛΕΪΝΗ, ΣΤΑΘΕΡΟΠΟΙΗΜΕΝΗ	3	F1	III	3		LQ7	E1	P001 IBC03 LP01 R001		MP19	T2	TP1	LGBF		FL	3 (E)				S2	39	2607	ΔΙΜΕΡΗΣ ΑΚΡΟΛΕΪΝΗ, ΣΤΑΘΕΡΟΠΟΙΗΜΕΝΗ
2608	ΝΙΤΡΟΠΡΟΠΑΝΙΑ	3	F1	III	3		LQ7	E1	P001 IBC03 LP01 R001		MP19	T2	TP1	LGBF		FL	3 (E)				S2	30	2608	ΝΙΤΡΟΠΡΟΠΑΝΙΑ
2609	ΒΟΡΙΚΟ ΤΡΙΑΛΛΥΛΙΟ	6.1	T1	III	6.1		LQ7	E1	P001 IBC03 LP01 R001		MP19			L4BH	TU15 TE19	AT	2 (E)			CV13 CV28	S9	60	2609	ΒΟΡΙΚΟ ΤΡΙΑΛΛΥΛΙΟ
2610	ΤΡΙΑΛΛΥΛΑΜΙΝΗ	3	FC	III	3 +8		LQ7	E1	P001 IBC03 R001		MP19	T4	TP1	L4BN		FL	3 (E)				S2	38	2610	ΤΡΙΑΛΛΥΛΑΜΙΝΗ
2611	ΠΡΟΠΥΛΕΝΟΧΛΩΡΥΔΡΙΝΗ	6.1	TF1	II	6.1 +3		LQ17	E4	P001 IBC02		MP15	T7	TP2	L4BH	TU15 TE19	FL	2 (D/E)			CV13 CV28	S2 S9 S19	63	2611	ΠΡΟΠΥΛΕΝΟΧΛΩΡΥΔΡΙΝΗ
2612	ΜΕΘΥΛΟΠΡΟΠΥΛΑΙΘΕΡΑΣ	3	F1	II	3		LQ4	E2	P001 IBC02	B8	MP19	T7	TP2	L1.5BN		FL	2 (D/E)				S2 S20	33	2612	ΜΕΘΥΛΟΠΡΟΠΥΛΑΙΘΕΡΑΣ
2614	ΜΕΘΑΛΛΥΛΙΚΗ ΑΛΚΟΟΛΗ	3	F1	III	3		LQ7	E1	P001 IBC03 LP01 R001		MP19	T2	TP1	LGBF		FL	3 (E)				S2	30	2614	ΜΕΘΑΛΛΥΛΙΚΗ ΑΛΚΟΟΛΗ
2615	ΑΙΘΥΛΟΠΡΟΠΥΛΑΙΘΕΡΑΣ	3	F1	II	3		LQ4	E2	P001 IBC02 R001		MP19	T4	TP1	LGBF		FL	2 (D/E)				S2 S20	33	2615	ΑΙΘΥΛΟΠΡΟΠΥΛΑΙΘΕΡΑΣ
2616	ΒΟΡΙΚΟΣ ΤΡΙΣΟΠΡΟΠΥΛΕΣΤΕΡΑΣ	3	F1	II	3		LQ4	E2	P001 IBC02 R001		MP19	T4	TP1	LGBF		FL	2 (D/E)				S2 S20	33	2616	ΒΟΡΙΚΟΣ ΤΡΙΣΟΠΡΟΠΥΛΕΣΤΕΡΑΣ
2616	ΒΟΡΙΚΟΣ ΤΡΙΣΟΠΡΟΠΥΛΕΣΤΕΡΑΣ	3	F1	III	3		LQ7	E1	P001 IBC03 LP01 R001		MP19	T2	TP1	LGBF		FL	3 (E)				S2	30	2616	ΒΟΡΙΚΟΣ ΤΡΙΣΟΠΡΟΠΥΛΕΣΤΕΡΑΣ
2617	ΜΕΘΥΛΟΚΥΚΛΟΕΞΑΝΟΛΕΣ, εύφλεκτες	3	F1	III	3		LQ7	E1	P001 IBC03 LP01 R001		MP19	T2	TP1	LGBF		FL	3 (E)				S2	30	2617	ΜΕΘΥΛΟΚΥΚΛΟΕΞΑΝΟΛΕΣ, εύφλεκτες
2618	ΒΙΝΥΛΟΤΟΛΟΥΟΛΙΑ, ΣΤΑΘΕΡΟΠΟΙΗΜΕΝΑ	3	F1	III	3		LQ7	E1	P001 IBC03 LP01 R001		MP19	T2	TP1	LGBF		FL	3 (E)				S2	39	2618	ΒΙΝΥΛΟΤΟΛΟΥΟΛΙΑ, ΣΤΑΘΕΡΟΠΟΙΗΜΕΝΑ
2619	ΒΕΝΖΥΛΟΔΙΜΕΘΥΛΑΜΙΝΗ	8	CF1	II	8 +3		LQ22	E2	P001 IBC02		MP15	T7	TP2	L4BN		FL	2 (D/E)				S2	83	2619	ΒΕΝΖΥΛΟΔΙΜΕΘΥΛΑΜΙΝΗ
2620	ΒΟΥΤΥΡΙΚΟΙ ΑΜΥΛΕΣΤΕΡΕΣ	3	F1	III	3		LQ7	E1	P001 IBC03 LP01 R001		MP19	T2	TP1	LGBF		FL	3 (E)				S2	30	2620	ΒΟΥΤΥΡΙΚΟΙ ΑΜΥΛΕΣΤΕΡΕΣ
2621	ΑΚΕΤΥΛΟΜΕΘΥΛΟΚΑΡΒΙΝΟΛΗ	3	F1	III	3		LQ7	E1	P001 IBC03 LP01 R001		MP19	T2	TP1	LGBF		FL	3 (E)				S2	30	2621	ΑΚΕΤΥΛΟΜΕΘΥΛΟΚΑΡΒΙΝΟΛΗ
2622	ΓΛΥΚΙΔΑΛΔΕΫΔΗ	3	FT1	II	3 +6.1		LQ0	E2	P001 IBC02	B8	MP19	T7	TP1	L4BH	TU15	FL	2 (D/E)			CV13 CV28	S2 S19	336	2622	ΓΛΥΚΙΔΑΛΔΕΫΔΗ
2623	ΑΝΑΠΤΗΡΕΣ ΦΛΟΓΟΣ, ΣΤΕΡΕΟΙμε εύφλεκτο υγρό	4.1	F1	III	4.1		LQ9	E1	P002 LP02 R001	PP15	MP11						4 (E)						2623	ΑΝΑΠΤΗΡΕΣ ΦΛΟΓΟΣ, ΣΤΕΡΕΟΙμε εύφλεκτο υγρό
2624	ΠΥΡΙΤΙΚΟ ΜΑΓΝΗΣΙΟ	4.3	W2	II	4.3		LQ11	E2	P410 IBC07		MP14	T3	TP33	SCAN		AT	2 (D/E)	V1 V12		CV23		423	2624	ΠΥΡΙΤΙΚΟ ΜΑΓΝΗΣΙΟ
2626	ΧΛΩΡΙΚΟ ΟΞΥ, ΥΔΑΤΙΚΟ ΔΙΑΛΥΜΑ με λιγότερο από 10% χλωρικό οξύ	5.1	O1	II	5.1	613	LQ10	E2	P504 IBC02		MP2	T4	TP1	L4BN	TU3	AT	2 (E)			CV24		50	2626	ΧΛΩΡΙΚΟ ΟΞΥ, ΥΔΑΤΙΚΟ ΔΙΑΛΥΜΑ με λιγότερο από 10% χλωρικό οξύ
2627	ΑΝΟΡΓΑΝΑ ΝΙΤΡΩΔΗ ΑΛΑΤΑ, Ε.Α.Ο.	5.1	O2	II	5.1	103 274	LQ11	E2	P002 IBC08	B4	MP10	T3	TP33	SCAN	TU3	AT	2 (E)	V11		CV24		50	2627	ΑΝΟΡΓΑΝΑ ΝΙΤΡΩΔΗ ΑΛΑΤΑ, Ε.Α.Ο.
2628	ΦΘΟΡΟΞΙΚΟ ΚΑΛΙΟ	6.1	T2	I	6.1		LQ0	E5	P002 IBC07		MP18	T6	TP33	S10AH	TU15 TE19	AT	1 (C/E)	V10 V12		CV1 CV13 CV28	S9 S14	66	2628	ΦΘΟΡΟΞΙΚΟ ΚΑΛΙΟ

UN Αριθμ.	Όνομα και περιγραφή	Κλάση	Κωδι-κός Ταξινό-μησης	Ομάδα Συσκευασί ας	Ετι-κέτα	Ειδικές διατάξεις	Περιορισμένες και εξαιρούμενες ποσότητες		Συσκευασία			Φορητές δεξαμενές και εμπορευματοκιβώτια χύδην		ADR δεξαμενή		Όχημα για μεταφορά δεξαμενής	Κατηγορία μεταφοράς (Κωδικός περιορισμού για σήραγγες)	Ειδικές διατάξεις για μεταφορά				Αριθμ. Αναγνώρισης κινδύνου	UN Αριθμ.	Όνομα και περιγραφή
									Οδηγίες συσκευασίας	Ειδικές διατάξεις συσκευασίας	Διατάξεις μικτής συσκευασίας	Οδηγίες	Ειδικές διατάξεις	Κώδικας δεξαμενής	Ειδικές διατάξεις			Κόλα	Χύμα	Φόρτωση, εκφόρτωση και χειρισμός	Διαδικασία			
	3.1.2	2.2	2.2	2.1.1.3	5.2.2	3.3	3.4.6 / 3.5.1.2		4.1.4	4.1.4	4.1.10	4.2.5.2 7.3.2	4.2.5.3	4.3	4.3.5, 6.8.4	9.1.1.2	1.1.3.6 8.6	7.2.4	7.3.3	7.5.11	8.5	5.3.2.3		3.1.2
(1)	(2)	(3a)	(3b)	(4)	(5)	(6)	(7a)	(7b)	(8)	(9a)	(9b)	(10)	(11)	(12)	(13)	(14)	(15)	(16)	(17)	(18)	(19)	(20)	(1)	(2)
2629	ΘΘΟΡΟΞΙΚΟ ΝΑΤΡΙΟ	6.1	T2	I	6.1		LQ0	E5	P002 IBC07		MP18	T6	TP33	S10AH	TU15 TE19	AT	1 (C/E)	V10 V12		CV1 CV13 CV28	S9 S14	66	2629	ΘΘΟΡΟΞΙΚΟ ΝΑΤΡΙΟ
2630	ΣΕΛΗΝΙΚΑ ή ΣΕΛΗΝΙΩΔΗ ΑΛΑΤΑ	6.1	T5	I	6.1	274	LQ0	E5	P002 IBC07		MP18	T6	TP33	S10AH L10CH	TU14TU15 TE19TE21	AT	1 (C/E)	V10 V12		CV1 CV13 CV28	S9 S14	66	2630	ΣΕΛΗΝΙΚΑ ή ΣΕΛΗΝΙΩΔΗ ΑΛΑΤΑ
2642	ΘΘΟΡΟΞΙΚΟ ΟΞΥ	6.1	T2	I	6.1		LQ0	E5	P002 IBC07		MP18	T6	TP33	S10AH L10CH	TU14TU15 TE19TE21	AT	1 (C/E)	V10 V12		CV1 CV13 CV28	S9 S14	66	2642	ΘΘΟΡΟΞΙΚΟ ΟΞΥ
2643	ΒΡΩΜΟΞΙΚΟΣ ΜΕΘΥΛΕΣΤΕΡΑΣ	6.1	T1	II	6.1		LQ17	E4	P001 IBC02		MP15	T7	TP2	L4BH	TU15 TE19	AT	2 (D/E)			CV13 CV28	S9 S19	60	2643	ΒΡΩΜΟΞΙΚΟΣ ΜΕΘΥΛΕΣΤΕΡΑΣ
2644	ΜΕΘΥΛΙΩΔΙΔΙΟ	6.1	T1	I	6.1		LQ0	E5	P001		MP8 MP17	T14	TP2	L10CH	TU14TU15 TE19TE21	AT	1 (C/E)			CV1 CV13 CV28	S9 S14	66	2644	ΜΕΘΥΛΙΩΔΙΔΙΟ
2645	ΦΑΙΝΑΚΥΛΟΒΡΩΜΙΔΙΟ	6.1	T2	II	6.1		LQ18	E4	P002 IBC08	B4	MP10	T3	TP33	SGAH L4BH	TU15 TE19	AT	2 (D/E)	V11		CV13 CV28	S9 S19	60	2645	ΦΑΙΝΑΚΥΛΟΒΡΩΜΙΔΙΟ
2646	ΕΞΑΧΛΩΡΟΚΥΚΛΟΠΕΝΤΑΔΙΕΝΙΟ	6.1	T1	I	6.1		LQ0	E5	P001		MP8 MP17	T20	TP2 TP35	L10CH	TU14TU15 TE19TE21	AT	1 (C/E)			CV1 CV13 CV28	S9 S14	66	2646	ΕΞΑΧΛΩΡΟΚΥΚΛΟΠΕΝΤΑΔΙΕΝΙΟ
2647	ΜΗΛΟΝΟΝΙΤΡΙΛΙΟ	6.1	T2	II	6.1		LQ18	E4	P002 IBC08	B4	MP10	T3	TP33	SGAH L4BH	TU15 TE19	AT	2 (D/E)	V11		CV13 CV28	S9 S19	60	2647	ΜΗΛΟΝΟΝΙΤΡΙΛΙΟ
2648	1,2-ΔΙΒΡΩΜΟΒΟΥΤΑΝ-3-ΟΝΗ	6.1	T1	II	6.1		LQ17	E4	P001 IBC02		MP15			L4BH	TU15 TE19	AT	2 (D/E)			CV13 CV28	S9 S19	60	2648	1,2-ΔΙΒΡΩΜΟΒΟΥΤΑΝ-3-ΟΝΗ
2649	1,3-ΔΙΧΛΩΡΟΑΚΕΤΟΝΗ	6.1	T2	II	6.1		LQ18	E4	P002 IBC08	B4	MP10	T3	TP33	SGAH L4BH	TU15 TE19	AT	2 (D/E)	V11		CV13 CV28	S9 S19	60	2649	1,3-ΔΙΧΛΩΡΟΑΚΕΤΟΝΗ
2650	1,1-ΔΙΧΛΩΡΟ-1-ΝΙΤΡΟΑΙΘΑΝΙΟ	6.1	T1	II	6.1		LQ17	E4	P001 IBC02		MP15	T7	TP2	L4BH	TU15 TE19	AT	2 (D/E)			CV13 CV28	S9 S19	60	2650	1,1-ΔΙΧΛΩΡΟ-1-ΝΙΤΡΟΑΙΘΑΝΙΟ
2651	4,4'-ΔΙΑΜΙΝΟΔΙΦΑΙΝΥΛΟΜΕΘΑΝΙΟ	6.1	T2	III	6.1		LQ9	E1	P002 IBC08 LP02 R001	B3	MP10	T1	TP33	SGAH L4BH	TU15 TE19	AT	2 (E)		VV9	CV13 CV28	S9	60	2651	4,4'-ΔΙΑΜΙΝΟΔΙΦΑΙΝΥΛΟΜΕΘΑΝΙΟ
2653	ΒΕΝΖΥΛΙΩΔΙΔΙΟ	6.1	T1	II	6.1		LQ17	E4	P001 IBC02		MP15	T7	TP2	L4BH	TU15 TE19	AT	2 (D/E)			CV13 CV28	S9 S19	60	2653	ΒΕΝΖΥΛΙΩΔΙΔΙΟ
2655	ΘΘΟΡΟΠΥΡΙΤΙΚΟ ΚΑΛΙΟ	6.1	T5	III	6.1		LQ9	E1	P002 IBC08 LP02 R001	B3	MP10	T1	TP33	SGAH L4BH	TU15 TE19	AT	2 (E)		VV9	CV13 CV28	S9	60	2655	ΘΘΟΡΟΠΥΡΙΤΙΚΟ ΚΑΛΙΟ
2656	ΚΙΝΟΛΙΝΗ	6.1	T1	III	6.1		LQ7	E1	P001 IBC03 LP01 R001		MP19	T4	TP1	L4BH	TU15 TE19	AT	2 (E)			CV13 CV28	S9	60	2656	ΚΙΝΟΛΙΝΗ
2657	ΔΙΘΕΙΟΥΧΟ ΣΕΛΗΝΙΟ	6.1	T5	II	6.1		LQ18	E4	P002 IBC08	B4	MP10	T3	TP33	SGAH L4BH	TU15 TE19	AT	2 (D/E)	V11		CV13 CV28	S9 S19	60	2657	ΔΙΘΕΙΟΥΧΟ ΣΕΛΗΝΙΟ
2659	ΜΟΝΟΧΛΩΡΟΞΙΚΟ ΝΑΤΡΙΟ	6.1	T2	III	6.1		LQ9	E1	P002 IBC08 LP02 R001	B3	MP10	T1	TP33	SGAH	TU15TE19	AT	2 (E)		VV9	CV13 CV28	S9	60	2659	ΜΟΝΟΧΛΩΡΟΞΙΚΟ ΝΑΤΡΙΟ
2660	ΝΙΤΡΟΤΟΛΟΥΪΔΙΝΕΣ (ΜΟΝΟ)	6.1	T2	III	6.1		LQ9	E1	P002 IBC08 LP02 R001	B3	MP10	T1	TP33	SGAH L4BH	TU15 TE19	AT	2 (E)		VV9	CV13 CV28	S9	60	2660	ΝΙΤΡΟΤΟΛΟΥΪΔΙΝΕΣ (ΜΟΝΟ)
2661	ΕΞΑΧΛΩΡΑΚΕΤΟΝΗ	6.1	T1	III	6.1		LQ7	E1	P001 IBC03 LP01 R001		MP19	T4	TP1	L4BH	TU15 TE19	AT	2 (E)			CV13 CV28	S9	60	2661	ΕΞΑΧΛΩΡΑΚΕΤΟΝΗ
2664	ΔΙΒΡΩΜΟΜΕΘΑΝΙΟ	6.1	T1	III	6.1		LQ7	E1	P001 IBC03 LP01 R001		MP19	T4	TP1	L4BH	TU15 TE19	AT	2 (E)			CV13 CV28	S9	60	2664	ΔΙΒΡΩΜΟΜΕΘΑΝΙΟ
2667	ΒΟΥΤΥΛΟΤΟΛΟΥΟΛΙΑ	6.1	T1	III	6.1		LQ7	E1	P001 IBC03 LP01 R001		MP19	T4	TP1	L4BH	TU15 TE19	AT	2 (E)			CV13 CV28	S9	60	2667	ΒΟΥΤΥΛΟΤΟΛΟΥΟΛΙΑ
2668	ΧΛΩΡΑΚΕΤΟΝΙΤΡΙΛΙΟ	6.1	TF1	II	6.1 +3		LQ17	E4	P001 IBC02		MP15	T7	TP2	L4BH	TU15 TE19	FL	2 (D/E)			CV13 CV28	S2 S9 S19	63	2668	ΧΛΩΡΑΚΕΤΟΝΙΤΡΙΛΙΟ
2669	ΧΛΩΡΟΚΡΕΖΟΛΕΣ, ΔΙΑΛΥΜΑ	6.1	T1	II	6.1		LQ17	E4	P001 IBC02		MP19	T7	TP2	L4BH	TU15 TE19	AT	2 (D/E)			CV13 CV28	S9 S19	60	2669	ΧΛΩΡΟΚΡΕΖΟΛΕΣ, ΔΙΑΛΥΜΑ
2669	ΧΛΩΡΟΚΡΕΖΟΛΕΣ, ΔΙΑΛΥΜΑ	6.1	T1	III	6.1		LQ7	E1	P001 IBC03 LP01 R001		MP15	T7	TP2	L4BH	TU15 TE19	AT	2 (E)			CV13 CV28	S9	60	2669	ΧΛΩΡΟΚΡΕΖΟΛΕΣ, ΔΙΑΛΥΜΑ
2670	ΚΥΑΝΟΥΡΙΚΟ ΧΛΩΡΙΟ	8	C4	II	8		LQ23	E2	P002 IBC08	B4	MP10	T3	TP33	SCAN L4BN		AT	2 (E)	V11				80	2670	ΚΥΑΝΟΥΡΙΚΟ ΧΛΩΡΙΟ
2671	ΑΜΙΝΟΠΥΡΙΔΙΝΕΣ (Ο-, Μ-, Ρ-)	6.1	T2	II	6.1		LQ18	E4	P002 IBC08	B4	MP10	T3	TP33	SGAH L4BH	TU15 TE19	AT	2 (D/E)	V11		CV13 CV28	S9 S19	60	2671	ΑΜΙΝΟΠΥΡΙΔΙΝΕΣ (Ο-, Μ-, Ρ-)
2672	ΔΙΑΛΥΜΑ ΑΜΜΩΝΙΑΣ, σχετική πυκνότητα μεταξύ 0.880 και 0.957 στους 15°C σε νερό με περισσότερα από 10% αλλά όχι περισσότερο από 35% αμμωνία	8	C5	III	8	543	LQ7	E1	P001 IBC03 LP01 R001		MP19	T7	TP1	L4BN		AT	3 (E)					80	2672	ΔΙΑΛΥΜΑ ΑΜΜΩΝΙΑΣ, σχετική πυκνότητα μεταξύ 0.880 και 0.957 στους 15°C σε νερό με περισσότερα από 10% αλλά όχι περισσότερο από 35% αμμωνία
2673	2-ΑΜΙΝΟ-4-ΧΛΩΡΟΦΑΙΝΟΛΗ	6.1	T2	II	6.1		LQ18	E4	P002 IBC08	B4	MP10	T3	TP33	SGAH L4BH	TU15 TE19	AT	2 (D/E)	V11		CV13 CV28	S9 S19	60	2673	2-ΑΜΙΝΟ-4-ΧΛΩΡΟΦΑΙΝΟΛΗ
2674	ΘΘΟΡΟΠΥΡΙΤΙΚΟ ΝΑΤΡΙΟ	6.1	T5	III	6.1		LQ9	E1	P002 IBC08 LP02 R001	B3	MP10	T1	TP33	SGAH L4BH	TU15 TE19	AT	2 (E)		VV9	CV13 CV28	S9	60	2674	ΘΘΟΡΟΠΥΡΙΤΙΚΟ ΝΑΤΡΙΟ
2676	ΣΤΙΒΙΝΗ	2	2TF		2.3 +2.1		LQ0		P200		MP9						1 (D)			CV9 CV10 CV36	S2 S14		2676	ΣΤΙΒΙΝΗ

UN Αριθμ.	Όνομα και περιγραφή	Κλάση	Κωδι-κός Ταξινό-μησης	Ομάδα Συσκευασί ας	Ετι-κέτα	Ειδικές διατάξεις	Περιορισμένες και εξαιρούμενες ποσότητες		Συσκευασία			Φορητές δεξαμενές και εμπορευματοκιβώτια χύδην		ADR δεξαμενή		Όχημα για μεταφορά δεξαμενής	Κατηγορία μεταφοράς (Κωδικός περιορισμού για σήραγγες)	Ειδικές διατάξεις για μεταφορά				Αριθμ. Αναγνώρισης κινδύνου	UN Αριθμ.	Όνομα και περιγραφή
									Οδηγίες συσκευασίας	Ειδικές διατάξεις συσκευασίας	Διατάξεις μικτής συσκευασίας	Οδηγίες	Ειδικές διατάξεις	Κώδικας δεξαμενής	Ειδικές διατάξεις			Κόλα	Χύμα	Φόρτωση, εκφόρτωση και χειρισμός	Διαδικασία			
	3.1.2	2.2	2.2	2.1.1.3	5.2.2	3.3	3.4.6 / 3.5.1.2		4.1.4	4.1.4	4.1.10	4.2.5.2 7.3.2	4.2.5.3	4.3	4.3.5, 6.8.4	9.1.1.2	1.1.3.6 8.6	7.2.4	7.3.3	7.5.11	8.5	5.3.2.3		3.1.2
(1)	(2)	(3a)	(3b)	(4)	(5)	(6)	(7a)	(7b)	(8)	(9a)	(9b)	(10)	(11)	(12)	(13)	(14)	(15)	(16)	(17)	(18)	(19)	(20)	(1)	(2)
2677	ΔΙΑΛΥΜΑ ΥΔΡΟΞΕΙΔΙΟΥ ΤΟΥ ΡΟΥΒΙΔΙΟΥ	8	C5	II	8		LQ22	E2	P001 IBC02		MP19	T7	TP2	L4BN		AT	2 (E)					80	2677	ΔΙΑΛΥΜΑ ΥΔΡΟΞΕΙΔΙΟΥ ΤΟΥ ΡΟΥΒΙΔΙΟΥ
2677	ΔΙΑΛΥΜΑ ΥΔΡΟΞΕΙΔΙΟΥ ΤΟΥ ΡΟΥΒΙΔΙΟΥ	8	C5	III	8		LQ7	E1	P001 IBC03 LP01 R001		MP15	T4	TP1	L4BN		AT	3 (E)					80	2677	ΔΙΑΛΥΜΑ ΥΔΡΟΞΕΙΔΙΟΥ ΤΟΥ ΡΟΥΒΙΔΙΟΥ
2678	ΥΔΡΟΞΕΙΔΙΟ ΤΟΥ ΡΟΥΒΙΔΙΟΥ	8	C6	II	8		LQ23	E2	P002 IBC08	B4	MP10	T3	TP33	SCAN		AT	2 (E)	V11				80	2678	ΥΔΡΟΞΕΙΔΙΟ ΤΟΥ ΡΟΥΒΙΔΙΟΥ
2679	ΔΙΑΛΥΜΑ ΥΔΡΟΞΕΙΔΙΟΥ ΤΟΥ ΛΙΘΙΟΥ	8	C5	II	8		LQ22	E2	P001 IBC02		MP19	T7	TP2	L4BN		AT	2 (E)					80	2679	ΔΙΑΛΥΜΑ ΥΔΡΟΞΕΙΔΙΟΥ ΤΟΥ ΛΙΘΙΟΥ
2679	ΔΙΑΛΥΜΑ ΥΔΡΟΞΕΙΔΙΟΥ ΤΟΥ ΛΙΘΙΟΥ	8	C5	III	8		LQ7	E1	P001 IBC03 LP01 R001		MP15	T4	TP2	L4BN		AT	3 (E)					80	2679	ΔΙΑΛΥΜΑ ΥΔΡΟΞΕΙΔΙΟΥ ΤΟΥ ΛΙΘΙΟΥ
2680	ΥΔΡΟΞΕΙΔΙΟ ΤΟΥ ΛΙΘΙΟΥ	8	C6	II	8		LQ23	E2	P002 IBC08	B4	MP10	T3	TP33	SCAN		AT	2 (E)	V11				80	2680	ΥΔΡΟΞΕΙΔΙΟ ΤΟΥ ΛΙΘΙΟΥ
2681	ΔΙΑΛΥΜΑ ΥΔΡΟΞΕΙΔΙΟΥ ΤΟΥ ΚΑΙΣΙΟΥ	8	C5	II	8		LQ22	E2	P001 IBC02		MP15	T7	TP2	L4BN		AT	2 (E)					80	2681	ΔΙΑΛΥΜΑ ΥΔΡΟΞΕΙΔΙΟΥ ΤΟΥ ΚΑΣΙΟΥ
2681	ΔΙΑΛΥΜΑ ΥΔΡΟΞΕΙΔΙΟΥ ΤΟΥ ΚΑΙΣΙΟΥ	8	C5	III	8		LQ7	E1	P001 IBC03 LP01 R001		MP19	T4	TP1	L4BN		AT	3 (E)					80	2681	ΔΙΑΛΥΜΑ ΥΔΡΟΞΕΙΔΙΟΥ ΤΟΥ ΚΑΣΙΟΥ
2682	ΥΔΡΟΞΕΙΔΙΟ ΤΟΥ ΚΑΙΣΙΟΥ	8	C6	II	8		LQ23	E2	P002 IBC08	B4	MP10	T3	TP33	SCAN		AT	2 (E)	V11				80	2682	ΥΔΡΟΞΕΙΔΙΟ ΤΟΥ ΚΑΣΙΟΥ
2683	ΘΕΙΟΥΧΟ ΑΜΜΩΝΙΟ ΔΙΑΛΥΜΑ	8	CFT	II	8 +3 +6.1		LQ22	E2	P001 IBC01		MP15	T7	TP2	L4BN		FL	2 (D/E)			CV13 CV28	S2	86	2683	ΘΕΙΟΥΧΟ ΑΜΜΩΝΙΟ ΔΙΑΛΥΜΑ
2684	3-ΔΙΑΙΘΥΛΑΜΙΝΟΠΡΟΠΥΛΑΜΙΝΗ	3	FC	III	3 +8		LQ7	E1	P001 IBC03 R001		MP19	T4	TP1	L4BN		FL	3 (E)				S2	38	2684	3-ΔΙΑΙΘΥΛΑΜΙΝΟΠΡΟΠΥΛΑΜΙΝΗ
2685	N,N-ΔΙΑΙΘΥΛΑΙΘΥΛΕΝΟΔΙΑΜΙΝΗ	8	CF1	II	8 +3		LQ22	E2	P001 IBC02		MP15	T7	TP2	L4BN		FL	2 (D/E)				S2	83	2685	N,N-ΔΙΑΙΘΥΛΑΙΘΥΛΕΝΟΔΙΑΜΙΝΗ
2686	2-ΔΙΑΙΘΥΛΑΜΙΝΟΑΙΘΑΝΟΛΗ	8	CF1	II	8 +3		LQ22	E2	P001 IBC02		MP15	T7	TP2	L4BN		FL	2 (D/E)				S2	83	2686	2-ΔΙΑΙΘΥΛΑΜΙΝΟΑΙΘΑΝΟΛΗ
2687	ΝΙΤΡΩΔΕΣ ΔΙΚΥΚΛΟΕΞΥΛΑΜΜΩΝΙΟ	4.1	F3	III	4.1		LQ9	E1	P002 IBC08 LP02 R001	B3	MP11	T1	TP33	SGAV		AT	3 (E)		VV1			40	2687	ΝΙΤΡΩΔΕΣ ΔΙΚΥΚΛΟΕΞΥΛΑΜΜΩΝΙΟ
2688	1-ΒΡΩΜΟ-3-ΧΛΩΡΟΠΡΟΠΑΝΙΟ	6.1	T1	III	6.1		LQ7	E1	P001 IBC03 LP01 R001		MP19	T4	TP1	L4BH	TU15 TE19	AT	2 (E)			CV13 CV28	S9	60	2688	1-ΒΡΩΜΟ-3-ΧΛΩΡΟΠΡΟΠΑΝΙΟ
2689	ΓΛΥΚΕΡΟΛΟ-Α-ΜΟΝΟΧΛΩΡΥΔΡΙΝΗ	6.1	T1	III	6.1		LQ7		P001 IBC03 LP01 R001		MP19	T4	TP1	L4BH	TU15 TE19	AT	2 (E)			CV13 CV28	S9	60	2689	ΓΛΥΚΕΡΟΛΟ-Α-ΜΟΝΟΧΛΩΡΥΔΡΙΝΗ
2690	N,N-ΒΟΥΤΥΛΙΜΙΔΑΖΟΛΗ	6.1	T1	II	6.1		LQ17	E4	P001 IBC02		MP15	T7	TP2	L4BH	TU15 TE19	AT	2 (D/E)			CV13 CV28	S9 S19	60	2690	N,N-ΒΟΥΤΥΛΙΜΙΔΑΖΟΛΗ
2691	ΠΕΝΤΑΒΡΩΜΙΟΥΧΟΣ ΦΩΣΦΟΡΟΣ	8	C2	II	8		LQ23	E2	P002 IBC08	B4	MP10	T3	TP33	SCAN		AT	2 (E)	V11				80	2691	ΠΕΝΤΑΒΡΩΜΙΟΥΧΟΣ ΦΩΣΦΟΡΟΣ
2692	ΤΡΙΒΡΩΜΙΟΥΧΟ ΒΟΡΙΟ	8	C1	I	8		LQ0	E0	P602		MP8 MP17	T20	TP2	L10BH		AT	1 (E)				S20	X88	2692	ΤΡΙΒΡΩΜΙΟΥΧΟ ΒΟΡΙΟ
2693	ΟΞΙΝΑ ΘΕΙΩΔΗ, ΥΔΑΤΙΚΟ ΔΙΑΛΥΜΑ Ε.Α.Ο.	8	C1	III	8	274	LQ7	E1	P001 IBC03 LP01 R001		MP19	T7	TP1 TP28	L4BN		AT	3 (E)					80	2693	ΟΞΙΝΑ ΘΕΙΩΔΗ, ΥΔΑΤΙΚΟ ΔΙΑΛΥΜΑ Ε.Α.Ο.
2698	ΤΕΤΡΑΥΔΡΟΦΘΑΛΙΚΟΙ ΑΝΥΔΡΙΤΕΣ με περισσότερο από 0,05% μαλεϊκό ανυδρίδιο	8	C4	III	8	169	LQ24	E1	P002 IBC08 LP02 R001	PP14 B3	MP10	T1	TP33	SGAV L4BN		AT	3 (E)		VV9			80	2698	ΤΕΤΡΑΥΔΡΟΦΘΑΛΙΚΟΙ ΑΝΥΔΡΙΤΕΣ με περισσότερο από 0,05% μαλεϊκό ανυδρίδιο
2699	ΤΡΙΦΘΟΡΟΞΙΚΟ ΟΞΥ	8	C3	I	8		LQ0	E0	P001		MP8 MP17	T10	TP2	L10BH		AT	1 (E)				S20	88	2699	ΤΡΙΦΘΟΡΟΞΙΚΟ ΟΞΥ
2705	1-ΠΕΝΤΟΛΗ	8	C9	II	8		LQ22	E2	P001 IBC02		MP15	T7	TP2	L4BN		AT	2 (E)					80	2705	1-ΠΕΝΤΟΛΗ
2707	ΔΙΜΕΘΥΛΟΔΙΟΞΑΝΙΑ	3	F1	II	3		LQ4	E2	P001 IBC02 R001		MP19	T4	TP1	LGBF		FL	2 (D/E)				S2 S20	33	2707	ΔΙΜΕΘΥΛΟΔΙΟΞΑΝΙΑ
2707	ΔΙΜΕΘΥΛΟΔΙΟΞΑΝΙΑ	3	F1	III	3		LQ7	E1	P001 IBC03 LP01 R001		MP19	T2	TP1	LGBF		FL	3 (E)				S2	30	2707	ΔΙΜΕΘΥΛΟΔΙΟΞΑΝΙΑ
2709	ΒΟΥΤΥΛΟΒΕΝΖΟΛΙΑ	3	F1	III	3		LQ7	E1	P001 IBC03 LP01 R001		MP19	T2	TP1	LGBF		FL	3 (E)				S2	30	2709	ΒΟΥΤΥΛΟΒΕΝΖΟΛΙΑ
2710	ΔΙΠΡΟΠΥΛΟΚΕΤΟΝΕΣ	3	F1	III	3		LQ7	E1	P001 IBC03 LP01 R001		MP19	T2	TP1	LGBF		FL	3 (E)				S2	30	2710	ΔΙΠΡΟΠΥΛΟΚΕΤΟΝΕΣ
2713	ΑΚΡΙΔΙΝΗ	6.1	T2	III	6.1		LQ9	E1	P002 IBC08 LP02 R001	B3	MP10	T1	TP33	SGAH L4BH	TU15 TE19	AT	2 (E)		VV9	CV13 CV28	S9	60	2713	ΑΚΡΙΔΙΝΗ
2714	ΡΗΤΙΝΙΚΟΣ ΨΕΥΔΑΡΓΥΡΟΣ	4.1	F3	III	4.1		LQ9	E1	P002 IBC06 R001		MP11	T1	TP33	SGAV		AT	3 (E)	V12	VV1			40	2714	ΡΗΤΙΝΙΚΟΣ ΨΕΥΔΑΡΓΥΡΟΣ
2715	ΡΗΤΙΝΙΚΟ ΑΛΟΥΜΙΝΙΟ	4.1	F3	III	4.1		LQ9	E1	P002 IBC06 R001		MP11	T1	TP33	SGAV		AT	3 (E)	V12	VV1			40	2715	ΡΗΤΙΝΙΚΟ ΑΛΟΥΜΙΝΙΟ
2716	1,4-ΒΟΥΤΥΝΕΔΙΟΛΗ	6.1	T2	III	6.1		LQ9	E1	P002 IBC08 LP02 R001	B3	MP10	T1	TP33	SGAH L4BH	TU15 TE19	AT	2 (E)		VV9	CV13 CV28	S9	60	2716	1,4-ΒΟΥΤΥΝΕΔΙΟΛΗ
2717	ΚΑΜΦΟΡΑ, συνθετική	4.1	F1	III	4.1		LQ9	E1	P002 IBC08 LP02 R001	B3	MP10	T1	TP33	SGAV		AT	3 (E)		VV1			40	2717	ΚΑΜΦΟΡΑ, συνθετική
2719	ΒΡΩΜΙΚΟ ΒΑΡΙΟ	5.1	OT2	II	5.1 +6.1		LQ11	E2	P002 IBC08	B4	MP2	T3	TP33	SCAN	TU3	AT	2 (E)	V11		CV24 CV28		56	2719	ΒΡΩΜΙΚΟ ΒΑΡΙΟ

UN Αριθμ.	Όνομα και περιγραφή	Κλάση	Κωδικός Ταξινόμησης	Ομάδα Συσκευασίας	Ετικέτα	Ειδικές διατάξεις	Περιορισμένες και εξαιρούμενες ποσότητες		Συσκευασία			Φορητές δεξαμενές και εμπορευματοκιβώτια χύδην		ADR δεξαμενή		Όχημα για μεταφορά δεξαμενής	Κατηγορία μεταφοράς (Κωδικός περιορισμού για σήραγγες)	Ειδικές διατάξεις για μεταφορά				Αριθμ. Αναγνώρισης κινδύνου	UN Αριθμ.	Όνομα και περιγραφή
									Οδηγίες συσκευασίας	Ειδικές διατάξεις συσκευασίας	Διατάξεις μικτής συσκευασίας	Οδηγίες	Ειδικές διατάξεις	Κώδικας δεξαμενής	Ειδικές διατάξεις			Κάψα	Χύμα	Φόρτωση, εκφόρτωση και χειρισμός	Διαδικασία			
	3.1.2	2.2	2.2	2.1.1.3	5.2.2	3.3	3.4.6 / 3.5.1.2		4.1.4	4.1.4	4.1.10	4.2.5.2 7.3.2	4.2.5.3	4.3	4.3.5, 6.8.4	9.1.1.2	1.1.3.6 8.6	7.2.4	7.3.3	7.5.11	8.5	5.3.2.3		3.1.2
(1)	(2)	(3a)	(3b)	(4)	(5)	(6)	(7a)	(7b)	(8)	(9a)	(9b)	(10)	(11)	(12)	(13)	(14)	(15)	(16)	(17)	(18)	(19)	(20)	(1)	(2)
2720	ΝΙΤΡΙΚΟ ΧΡΩΜΙΟ	5.1	O2	III	5.1		LQ12	E1	P002 IBC08 LP02 R001	B3	MP10	T1	TP33	SGAV	TU3	AT	3 (E)		VV8	CV24		50	2720	ΝΙΤΡΙΚΟ ΧΡΩΜΙΟ
2721	ΧΛΩΡΙΚΟΣ ΧΑΛΚΟΣ	5.1	O2	II	5.1		LQ11	E2	P002 IBC08	B4	MP2	T3	TP33	SGAV	TU3	AT	2 (E)	V11	VV8	CV24		50	2721	ΧΛΩΡΙΚΟΣ ΧΑΛΚΟΣ
2722	ΝΙΤΡΙΚΟ ΛΙΘΙΟ	5.1	O2	III	5.1		LQ12	E1	P002 IBC08 LP02 R001	B3	MP10	T1	TP33	SGAV	TU3	AT	3 (E)		VV8	CV24		50	2722	ΝΙΤΡΙΚΟ ΛΙΘΙΟ
2723	ΧΛΩΡΙΚΟ ΜΑΓΝΗΣΙΟ	5.1	O2	II	5.1		LQ11	E2	P002 IBC08	B4	MP2	T3	TP33	SGAV	TU3	AT	2 (E)	V11	VV8	CV24		50	2723	ΧΛΩΡΙΚΟ ΜΑΓΝΗΣΙΟ
2724	ΝΙΤΡΙΚΟ ΜΑΓΝΗΣΙΟ	5.1	O2	III	5.1		LQ12	E1	P002 IBC08 LP02 R001	B3	MP10	T1	TP33	SGAV	TU3	AT	3 (E)		VV8	CV24		50	2724	ΝΙΤΡΙΚΟ ΜΑΓΝΗΣΙΟ
2725	ΝΙΤΡΙΚΟ ΝΙΚΕΛΙΟ	5.1	O2	III	5.1		LQ12	E1	P002 IBC08 LP02 R001	B3	MP10	T1	TP33	SGAV	TU3	AT	3 (E)		VV8	CV24		50	2725	ΝΙΤΡΙΚΟ ΝΙΚΕΛΙΟ
2726	ΝΙΤΡΩΔΕΣ ΝΙΚΕΛΙΟ	5.1	O2	III	5.1		LQ12	E1	P002 IBC08 LP02 R001	B3	MP10	T1	TP33	SGAV	TU3	AT	3 (E)		VV8	CV24		50	2726	ΝΙΤΡΩΔΕΣ ΝΙΚΕΛΙΟ
2727	ΝΙΤΡΙΚΟ ΘΑΛΛΙΟ	6.1	TO2	II	6.1 +5.1		LQ18	E4	P002 IBC06		MP10	T3	TP33	SGAH	TU15 TE19	AT	2 (D/E)	V11 V12		CV13 CV28	S9 S19	65	2727	ΝΙΤΡΙΚΟ ΘΑΛΛΙΟ
2728	ΝΙΤΡΙΚΟ ΖΙΡΚΟΝΙΟ	5.1	O2	III	5.1		LQ12	E1	P002 IBC08 LP02 R001	B3	MP10	T1	TP33	SGAV	TU3	AT	3 (E)		VV8	CV24		50	2728	ΝΙΤΡΙΚΟ ΖΙΡΚΟΝΙΟ
2729	ΕΞΑΧΛΩΡΟΒΕΝΖΟΛΙΟ	6.1	T2	III	6.1		LQ9	E1	P002 IBC08 LP02 R001	B3	MP10	T1	TP33	SGAH	TU15 TE19	AT	2 (E)		VV9	CV13 CV28	S9	60	2729	ΕΞΑΧΛΩΡΟΒΕΝΖΟΛΙΟ
2730	ΝΙΤΡΟΑΝΙΣΟΛΗ, ΥΓΡΗ	6.1	T1	III	6.1	279	LQ7	E1	P001 IBC03 LP01 R001		MP19	T4	TP1	L4BH	TU15 TE19	AT	2 (E)			CV13 CV28	S9	60	2730	ΝΙΤΡΟΑΝΙΣΟΛΗ, ΥΓΡΗ
2732	ΝΙΤΡΟΒΡΩΜΟΒΕΝΖΟΛΙΟ, ΥΓΡΟ	6.1	T1	III	6.1		LQ7	E1	P001 IBC03 LP01 R001		MP19	T4	TP1	L4BH	TU15 TE19	AT	2 (E)			CV13 CV28	S9	60	2732	ΝΙΤΡΟΒΡΩΜΟΒΕΝΖΟΛΙΟ, ΥΓΡΟ
2733	ΑΜΙΝΕΣ, ΕΥΦΛΕΚΤΕΣ, ΔΙΑΒΡΩΤΙΚΕΣ, Ε.Α.Ο. Ή ΠΟΛΥΑΜΙΝΕΣ, ΕΥΦΛΕΚΤΕΣ, ΔΙΑΒΡΩΤΙΚΕΣ, Ε.Α.Ο.	3	FC	I	3 +8	274 544	LQ3	E0	P001		MP7 MP17	T14	TP1 TP27	L10CH	TU14 TE21	FL	1 (C/E)				S2 S20	338	2733	ΑΜΙΝΕΣ, ΕΥΦΛΕΚΤΕΣ, ΔΙΑΒΡΩΤΙΚΕΣ, Ε.Α.Ο. Ή ΠΟΛΥΑΜΙΝΕΣ, ΕΥΦΛΕΚΤΕΣ, ΔΙΑΒΡΩΤΙΚΕΣ, Ε.Α.Ο.
2733	ΑΜΙΝΕΣ, ΕΥΦΛΕΚΤΕΣ, ΔΙΑΒΡΩΤΙΚΕΣ, Ε.Α.Ο. Ή ΠΟΛΥΑΜΙΝΕΣ, ΕΥΦΛΕΚΤΕΣ, ΔΙΑΒΡΩΤΙΚΕΣ, Ε.Α.Ο.	3	FC	II	3 +8	274 544	LQ4	E2	P001 IBC02		MP19	T11	TP1 TP27	L4BH		FL	2 (D/E)				S2 S20	338	2733	ΑΜΙΝΕΣ, ΕΥΦΛΕΚΤΕΣ, ΔΙΑΒΡΩΤΙΚΕΣ, Ε.Α.Ο. Ή ΠΟΛΥΑΜΙΝΕΣ, ΕΥΦΛΕΚΤΕΣ, ΔΙΑΒΡΩΤΙΚΕΣ, Ε.Α.Ο.
2733	ΑΜΙΝΕΣ, ΕΥΦΛΕΚΤΕΣ, ΔΙΑΒΡΩΤΙΚΕΣ, Ε.Α.Ο. Ή ΠΟΛΥΑΜΙΝΕΣ, ΕΥΦΛΕΚΤΕΣ, ΔΙΑΒΡΩΤΙΚΕΣ, Ε.Α.Ο.	3	FC	III	3 +8	274 544	LQ7	E1	P001 IBC03 R001		MP19	T7	TP1 TP28	L4BN		FL	3 (E)				S2	38	2733	ΑΜΙΝΕΣ, ΕΥΦΛΕΚΤΕΣ, ΔΙΑΒΡΩΤΙΚΕΣ, Ε.Α.Ο. Ή ΠΟΛΥΑΜΙΝΕΣ, ΕΥΦΛΕΚΤΕΣ, ΔΙΑΒΡΩΤΙΚΕΣ, Ε.Α.Ο.
2734	ΑΜΙΝΕΣ, ΥΓΡΕΣ, ΔΙΑΒΡΩΤΙΚΕΣ, ΕΥΦΛΕΚΤΕΣ, Ε.Α.Ο. ή ΠΟΛΥΑΜΙΝΕΣ, ΥΓΡΕΣ, ΔΙΑΒΡΩΤΙΚΕΣ, ΕΥΦΛΕΚΤΕΣ, Ε.Α.Ο.	8	CF1	I	8 +3	274	LQ0	E0	P001		MP8 MP17	T14	TP2 TP27	L10BH		FL	1 (D/E)				S2 S14	883	2734	ΑΜΙΝΕΣ, ΥΓΡΕΣ, ΔΙΑΒΡΩΤΙΚΕΣ, ΕΥΦΛΕΚΤΕΣ, Ε.Α.Ο. ή ΠΟΛΥΑΜΙΝΕΣ, ΥΓΡΕΣ, ΔΙΑΒΡΩΤΙΚΕΣ, ΕΥΦΛΕΚΤΕΣ, Ε.Α.Ο.
2734	ΑΜΙΝΕΣ, ΥΓΡΕΣ, ΔΙΑΒΡΩΤΙΚΕΣ, ΕΥΦΛΕΚΤΕΣ, Ε.Α.Ο. ή ΠΟΛΥΑΜΙΝΕΣ, ΥΓΡΕΣ, ΔΙΑΒΡΩΤΙΚΕΣ, ΕΥΦΛΕΚΤΕΣ, Ε.Α.Ο.	8	CF1	II	8 +3	274	LQ22	E2	P001 IBC02		MP15	T11	TP2 TP27	L4BN		FL	2 (D/E)				S2	83	2734	ΑΜΙΝΕΣ, ΥΓΡΕΣ, ΔΙΑΒΡΩΤΙΚΕΣ, ΕΥΦΛΕΚΤΕΣ, Ε.Α.Ο. ή ΠΟΛΥΑΜΙΝΕΣ, ΥΓΡΕΣ, ΔΙΑΒΡΩΤΙΚΕΣ, ΕΥΦΛΕΚΤΕΣ, Ε.Α.Ο.
2735	ΑΜΙΝΕΣ, ΥΓΡΕΣ, ΔΙΑΒΡΩΤΙΚΕΣ, Ε.Α.Ο. ή ΠΟΛΥΑΜΙΝΕΣ, ΥΓΡΕΣ, ΔΙΑΒΡΩΤΙΚΕΣ, Ε.Α.Ο.	8	C7	I	8	274	LQ0	E0	P001		MP8 MP17	T14	TP2 TP27	L10BH		AT	1 (E)				S20	88	2735	ΑΜΙΝΕΣ, ΥΓΡΕΣ, ΔΙΑΒΡΩΤΙΚΕΣ, Ε.Α.Ο. ή ΠΟΛΥΑΜΙΝΕΣ, ΥΓΡΕΣ, ΔΙΑΒΡΩΤΙΚΕΣ, Ε.Α.Ο.
2735	ΑΜΙΝΕΣ, ΥΓΡΕΣ, ΔΙΑΒΡΩΤΙΚΕΣ, Ε.Α.Ο. ή ΠΟΛΥΑΜΙΝΕΣ, ΥΓΡΕΣ, ΔΙΑΒΡΩΤΙΚΕΣ, Ε.Α.Ο.	8	C7	II	8	274	LQ22	E2	P001 IBC02		MP15	T11	TP1 TP27	L4BN		AT	2 (E)					80	2735	ΑΜΙΝΕΣ, ΥΓΡΕΣ, ΔΙΑΒΡΩΤΙΚΕΣ, Ε.Α.Ο. ή ΠΟΛΥΑΜΙΝΕΣ, ΥΓΡΕΣ, ΔΙΑΒΡΩΤΙΚΕΣ, Ε.Α.Ο.
2735	ΑΜΙΝΕΣ, ΥΓΡΕΣ, ΔΙΑΒΡΩΤΙΚΕΣ, Ε.Α.Ο. ή ΠΟΛΥΑΜΙΝΕΣ, ΥΓΡΕΣ, ΔΙΑΒΡΩΤΙΚΕΣ, Ε.Α.Ο.	8	C7	III	8	274	LQ7	E1	P001 IBC03 LP01 R001		MP19	T7	TP1 TP28	L4BN		AT	3 (E)					80	2735	ΑΜΙΝΕΣ, ΥΓΡΕΣ, ΔΙΑΒΡΩΤΙΚΕΣ, Ε.Α.Ο. ή ΠΟΛΥΑΜΙΝΕΣ, ΥΓΡΕΣ, ΔΙΑΒΡΩΤΙΚΕΣ, Ε.Α.Ο.
2738	Ν-ΒΟΥΤΥΛΑΝΙΛΙΝΗ	6.1	T1	II	6.1		LQ17	E4	P001 IBC02		MP15	T7	TP2	L4BH	TU15 TE19	AT	2 (D/E)			CV13 CV28	S9 S19	60	2738	Ν-ΒΟΥΤΥΛΑΝΙΛΙΝΗ
2739	ΒΟΥΤΥΡΙΚΟΣ ΑΝΥΔΡΙΤΗΣ	8	C3	III	8		LQ7	E1	P001 IBC03 LP01 R001		MP19	T4	TP1	L4BN		AT	3 (E)					80	2739	ΒΟΥΤΥΡΙΚΟΣ ΑΝΥΔΡΙΤΗΣ
2740	Ν-ΧΛΩΡΟΦΟΡΜΙΚΟΣ ΠΡΟΠΥΛΕΣΤΕΡΑΣ	6.1	TFC	I	6.1 +3 +8		LQ0	E5	P602		MP8 MP17	T20	TP2	L10CH	TU14 TU15 TE19 TE21	FL	1 (C/D)			CV1 CV13 CV28	S2 S9 S14	668	2740	Ν-ΧΛΩΡΟΦΟΡΜΙΚΟΣ ΠΡΟΠΥΛΕΣΤΕΡΑΣ

UN Αριθμ.	Όνομα και περιγραφή	Κλάση	Κωδι-κός Ταξινό-μησης	Ομάδα Συσκευασί ας	Ετι-κέτα	Ειδικές διατάξεις	Περιορισμένες και εξαιρούμενες ποσότητες		Συσκευασία			Φορητές δεξαμενές και εμπορευματοκιβώτια χύδην		ADR δεξαμενή		Όχημα για μεταφορά δεξαμενής	Κατηγορία μεταφοράς (Κωδικός περιορισμού για σήραγγες)	Ειδικές διατάξεις για μεταφορά				Αριθμ. Αναγνώρισης κινδύνου	UN Αριθμ.	Όνομα και περιγραφή
									Οδηγίες συσκευασίας	Ειδικές διατάξεις συσκευασίας	Διατάξεις μικτής συσκευασίας	Οδηγίες	Ειδικές διατάξεις	Κώδικας δεξαμενής	Ειδικές διατάξεις			Κόλα	Χύμα	Φόρτωση, εκφόρτωση και χειρισμός	Διαδικασία			
	3.1.2	2.2	2.2	2.1.1.3	5.2.2	3.3	3.4.6 / 3.5.1.2		4.1.4	4.1.4	4.1.10	4.2.5.2 7.3.2	4.2.5.3	4.3	4.3.5, 6.8.4	9.1.1.2	1.1.3.6 8.6	7.2.4	7.3.3	7.5.11	8.5	5.3.2.3		3.1.2
(1)	(2)	(3a)	(3b)	(4)	(5)	(6)	(7a)	(7b)	(8)	(9a)	(9b)	(10)	(11)	(12)	(13)	(14)	(15)	(16)	(17)	(18)	(19)	(20)	(1)	(2)
2741	ΥΠΟΧΛΩΡΙΩΔΕΣ ΒΑΡΙΟ με περισσότερο από 22% διαθέσιμο χλώριο	5.1	OT2	II	5.1 +6.1		LQ11	E2	P002 IBC08	B4	MP2	T3	TP33	SCAN	TU3	AT	2 (E)	V11		CV24 CV28		56	2741	ΥΠΟΧΛΩΡΙΩΔΕΣ ΒΑΡΙΟ με περισσότερο από 22% διαθέσιμο χλώριο
2742	ΧΛΩΡΟΦΟΡΜΙΚΑ ΛΑΛΑΤΑ, ΤΟΞΙΚΑ, ΔΙΑΒΡΩΤΙΚΑ, ΕΥΦΛΕΚΤΑ, Ε.Α.Ο.	6.1	TFC	II	6.1 +3 +8	274 561	LQ17	E4	P001 IBC01		MP15			L4BH	TU15 TE19	FL	2 (D/E)			CV13 CV28	S2 S9 S19	638	2742	ΧΛΩΡΟΦΟΡΜΙΚΑ ΛΑΛΑΤΑ, ΤΟΞΙΚΑ, ΔΙΑΒΡΩΤΙΚΑ, ΕΥΦΛΕΚΤΑ, Ε.Α.Ο.
2743	Ν-ΧΛΩΡΟΦΟΡΜΙΚΟΣ ΒΟΥΤΥΛΕΣΤΕΡΑΣ	6.1	TFC	II	6.1 +3 +8		LQ17	E4	P001		MP15	T20	TP2	L4BH	TU15 TE19	FL	2 (D/E)			CV13 CV28	S2 S9 S19	638	2743	Ν-ΧΛΩΡΟΦΟΡΜΙΚΟΣ ΒΟΥΤΥΛΕΣΤΕΡΑΣ
2744	ΧΛΩΡΟΦΟΡΜΙΚΟΣ ΚΥΚΛΟΒΟΥΤΥΛΕΣΤΕΡΑΣ	6.1	TFC	II	6.1 +3 +8		LQ17	E4	P001 IBC01		MP15	T7	TP2	L4BH	TU15 TE19	FL	2 (D/E)			CV13 CV28	S2 S9 S19	638	2744	ΧΛΩΡΟΦΟΡΜΙΚΟΣ ΚΥΚΛΟΒΟΥΤΥΛΕΣΤΕΡΑΣ
2745	ΧΛΩΡΟΦΟΡΜΙΚΟΣ ΧΛΩΡΟΜΕΘΥΛΕΣΤΕΡΑΣ	6.1	TC1	II	6.1 +8		LQ17	E4	P001 IBC02		MP15	T7	TP2	L4BH	TU15 TE19	AT	2 (D/E)			CV13 CV28	S9 S19	68	2745	ΧΛΩΡΟΦΟΡΜΙΚΟΣ ΧΛΩΡΟΜΕΘΥΛΕΣΤΕΡΑΣ
2746	ΧΛΩΡΟΦΟΡΜΙΚΟΣ ΦΑΙΝΥΛΕΣΤΕΡΑΣ	6.1	TC1	II	6.1 +8		LQ17	E4	P001 IBC02		MP15	T7	TP2	L4BH	TU15 TE19	AT	2 (D/E)			CV13 CV28	S9 S19	68	2746	ΧΛΩΡΟΦΟΡΜΙΚΟΣ ΦΑΙΝΥΛΕΣΤΕΡΑΣ
2747	ΧΛΩΡΟΦΟΡΜΙΚΟΣ ΤΡΙΤΟΤΑΓΗΣ ΒΟΥΤΥΛΟΚΥΚΛΟΕΞΥΛΕΣΤΕΡΑΣ	6.1	T1	III	6.1		LQ7	E1	P001 IBC03 LP01 R001		MP19	T4	TP1	L4BH	TU15 TE19	AT	2 (E)			CV13 CV28	S9	60	2747	ΧΛΩΡΟΦΟΡΜΙΚΟΣ ΤΡΙΤΟΤΑΓΗΣ ΒΟΥΤΥΛΟΚΥΚΛΟΕΞΥΛΕΣΤΕΡΑΣ
2748	ΧΛΩΡΟΦΟΡΜΙΚΟΣ 2-ΑΙΘΥΛΕΞΥΛΕΣΤΕΡΑΣ	6.1	TC1	II	6.1 +8		LQ17	E4	P001 IBC02		MP15	T7	TP2	L4BH	TU15 TE19	AT	2 (D/E)			CV13 CV28	S9 S19	68	2748	ΧΛΩΡΟΦΟΡΜΙΚΟΣ 2-ΑΙΘΥΛΕΞΥΛΕΣΤΕΡΑΣ
2749	ΤΕΤΡΑΜΕΘΥΛΟΣΙΛΑΝΙΟ	3	F1	I	3		LQ3	E3	P001		MP7 MP17	T14	TP2	L4BN		FL	1 (D/E)				S2 S20	33	2749	ΤΕΤΡΑΜΕΘΥΛΟΣΙΛΑΝΙΟ
2750	1,3-ΔΙΧΛΩΡΟΠΡΟΠΑΝΟΛΗ-2	6.1	T1	II	6.1		LQ17	E4	P001 IBC02		MP15	T7	TP2	L4BH	TU15 TE19	AT	2 (D/E)			CV13 CV28	S9 S19	60	2750	1,3-ΔΙΧΛΩΡΟΠΡΟΠΑΝΟΛΗ-2
2751	ΔΙΑΙΘΥΛΟΘΕΙΟΦΩΣΦΟΡΥΛΟΧΛΩΡΙΔΙΟ	8	C3	II	8		LQ22	E2	P001 IBC02		MP15	T7	TP2	L4BN		AT	2 (E)					80	2751	ΔΙΑΙΘΥΛΟΘΕΙΟΦΩΣΦΟΡΥΛΟΧΛΩΡΙΔΙΟ
2752	1,2-ΕΠΟΞΥ-3-ΑΙΘΟΞΥΠΡΟΠΑΝΙΟ	3	F1	III	3		LQ7	E1	P001 IBC03 LP01 R001		MP19	T2	TP1	LGBF		FL	3 (E)				S2	30	2752	1,2-ΕΠΟΞΥ-3-ΑΙΘΟΞΥΠΡΟΠΑΝΙΟ
2753	Ν-ΑΙΘΥΛΟΒΕΝΖΥΛΟΤΟΛΟΥΪΔΙΝΕΣ, ΥΓΡΕΣ	6.1	T1	III	6.1		LQ7	E1	P001 IBC03 LP01 R001		MP15	T7	TP1	L4BH	TU15 TE19	AT	2 (E)			CV13 CV28	S9	60	2753	Ν-ΑΙΘΥΛΟΒΕΝΖΥΛΟΤΟΛΟΥΪΔΙΝΕΣ, ΥΓΡΕΣ
2753	Ν-ΑΙΘΥΛΟΒΕΝΖΥΛΟΤΟΛΟΥΪΔΙΝΕΣ	6.1	T1	II	6.1		LQ17	E4	P001 IBC02		MP19	T7	TP2	L4BH	TU15 TE19	AT	2 (D/E)			CV13 CV28	S9 S19	60	2753	Ν-ΑΙΘΥΛΟΒΕΝΖΥΛΟΤΟΛΟΥΪΔΙΝΕΣ
2754	ΚΑΡΒΑΜΙΚΑ ΠΑΡΑΣΠΟΚΤΟΝΑ, ΣΤΕΡΕΑ, ΤΟΞΙΚΑ	6.1	T7	I	6.1	61 274 648	LQ0	E5	P002 IBC07		MP18	T6	TP33	S10AH L10CH	TU14TU15 TE19TE21	AT	1 (C/E)	V10 V12		CV1 CV13 CV28	S9 S14	66	2754	ΚΑΡΒΑΜΙΚΑ ΠΑΡΑΣΠΟΚΤΟΝΑ, ΣΤΕΡΕΑ, ΤΟΞΙΚΑ
2757	ΚΑΡΒΑΜΙΚΑ ΠΑΡΑΣΠΟΚΤΟΝΑ, ΣΤΕΡΕΑ, ΤΟΞΙΚΑ	6.1	T7	II	6.1	61 274 648	LQ18	E4	P002 IBC08	B4	MP10	T3	TP33	SGAH L4BH	TU15 TE19	AT	2 (D/E)	V11		CV13 CV28	S9 S19	60	2757	ΚΑΡΒΑΜΙΚΑ ΠΑΡΑΣΠΟΚΤΟΝΑ, ΣΤΕΡΕΑ, ΤΟΞΙΚΑ
2757	ΚΑΡΒΑΜΙΚΑ ΠΑΡΑΣΠΟΚΤΟΝΑ, ΣΤΕΡΕΑ, ΤΟΞΙΚΑ	6.1	T7	III	6.1	61 274 648	LQ9	E1	P002 IBC08 LP02 R001	B3	MP10	T1	TP33	SGAH L4BH	TU15 TE19	AT	2 (E)		VV9	CV13 CV28	S9	60	2757	ΚΑΡΒΑΜΙΚΑ ΠΑΡΑΣΠΟΚΤΟΝΑ, ΣΤΕΡΕΑ, ΤΟΞΙΚΑ
2758	ΚΑΡΒΑΜΙΚΑ ΠΑΡΑΣΠΟΚΤΟΝΑ, ΥΓΡΑ, ΕΥΦΛΕΚΤΑ, ΤΟΞΙΚΑ (σημείο ανάφλεξης χαμηλότερο από 23 °C)	3	FT2	I	3 +6.1	61 274	LQ3	E0	P001		MP7 MP17	T14	TP2 TP27	L10CH	TU14TU15 TE21	FL	1 (C/E)			CV13 CV28	S2 S22	336	2758	ΚΑΡΒΑΜΙΚΑ ΠΑΡΑΣΠΟΚΤΟΝΑ, ΥΓΡΑ, ΕΥΦΛΕΚΤΑ, ΤΟΞΙΚΑ (σημείο ανάφλεξης χαμηλότερο από 23 °C)
2758	ΚΑΡΒΑΜΙΚΑ ΠΑΡΑΣΠΟΚΤΟΝΑ, ΥΓΡΑ, ΕΥΦΛΕΚΤΑ, ΤΟΞΙΚΑ, σημείο ανάφλεξης χαμηλότερο από 23 °C	3	FT2	II	3 +6.1	61 274	LQ4	E2	P001 IBC02 R001		MP19	T11	TP2 TP27	L4BH	TU15	FL	2 (D/E)			CV13 CV28	S2 S19	336	2758	ΚΑΡΒΑΜΙΚΑ ΠΑΡΑΣΠΟΚΤΟΝΑ, ΥΓΡΑ, ΕΥΦΛΕΚΤΑ, ΤΟΞΙΚΑ, σημείο ανάφλεξης χαμηλότερο από 23 °C
2759	ΠΑΡΑΣΠΟΚΤΟΝΑ ΜΕ ΑΡΣΕΝΙΚΟ, ΣΤΕΡΕΑ, ΤΟΞΙΚΑ	6.1	T7	I	6.1	61 274 648	LQ0	E5	P002 IBC07		MP18	T6	TP33	S10AH L10CH	TU14TU15 TE19TE21	AT	1 (E)	V10 V12		CV1 CV13 CV28	S9 S14	66	2759	ΠΑΡΑΣΠΟΚΤΟΝΑ ΜΕ ΑΡΣΕΝΙΚΟ, ΣΤΕΡΕΑ, ΤΟΞΙΚΑ
2759	ΠΑΡΑΣΠΟΚΤΟΝΑ ΜΕ ΑΡΣΕΝΙΚΟ, ΣΤΕΡΕΑ, ΤΟΞΙΚΑ	6.1	T7	II	6.1	61 274 648	LQ18	E4	P002 IBC08	B4	MP10	T3	TP33	SGAH L4BH	TU15 TE19	AT	2 (D/E)	V11		CV13 CV28	S9 S19	60	2759	ΠΑΡΑΣΠΟΚΤΟΝΑ ΜΕ ΑΡΣΕΝΙΚΟ, ΣΤΕΡΕΑ, ΤΟΞΙΚΑ
2759	ΠΑΡΑΣΠΟΚΤΟΝΑ ΜΕ ΑΡΣΕΝΙΚΟ, ΣΤΕΡΕΑ, ΤΟΞΙΚΑ	6.1	T7	III	6.1	61 274 648	LQ9	E1	P002 IBC08 LP02 R001	B3	MP10	T1	TP33	SGAH L4BH	TU15 TE19	AT	2 (E)		VV9	CV13 CV28	S9	60	2759	ΠΑΡΑΣΠΟΚΤΟΝΑ ΜΕ ΑΡΣΕΝΙΚΟ, ΣΤΕΡΕΑ, ΤΟΞΙΚΑ

UN Αριθμ.	Όνομα και περιγραφή	Κλάση	Κωδικός Ταξινόμησης	Ομάδα Συσκευασίας	Ετικέτα	Ειδικές διατάξεις	Περιορισμένες και εξαιρούμενες ποσότητες		Συσκευασία			Φορητές δεξαμενές και εμπορευματοκιβώτια χύδην		ADR δεξαμενή		Όχημα για μεταφορά δεξαμενής	Κατηγορία μεταφοράς (Κωδικός περιορισμού για σήραγγες)	Ειδικές διατάξεις για μεταφορά				Αριθμ. Αναγνώρισης κινδύνου	UN Αριθμ.	Όνομα και περιγραφή
									Οδηγίες συσκευασίας	Ειδικές διατάξεις συσκευασίας	Διατάξεις μικτής συσκευασίας	Οδηγίες	Ειδικές διατάξεις	Κώδικας δεξαμενής	Ειδικές διατάξεις			Κόλα	Χύμα	Φόρτωση, εκφόρτωση και χειρισμός	Διαδικασία			
	3.1.2	2.2	2.2	2.1.1.3	5.2.2	3.3	3.4.6 / 3.5.1.2		4.1.4	4.1.4	4.1.10	4.2.5.2 7.3.2	4.2.5.3	4.3	4.3.5, 6.8.4	9.1.1.2	1.1.3.6 8.6	7.2.4	7.3.3	7.5.11	8.5	5.3.2.3		3.1.2
(1)	(2)	(3a)	(3b)	(4)	(5)	(6)	(7a)	(7b)	(8)	(9a)	(9b)	(10)	(11)	(12)	(13)	(14)	(15)	(16)	(17)	(18)	(19)	(20)	(1)	(2)
2760	ΠΑΡΑΣΠΟΚΤΟΝΑ ΜΕ ΑΡΣΕΝΙΚΟ, ΥΓΡΑ, ΕΥΦΛΕΚΤΑ, ΤΟΞΙΚΑ, σημείο ανάφλεξης χαμηλότερο από 23 °C	3	FT2	I	3 +6.1	61 274	LQ3	E0	P001		MP7 MP17	T14	TP2 TP27	L10CH	TU14TU15 TE21	FL	1 (C/E)			CV13 CV28	S2 S22	336	2760	ΠΑΡΑΣΠΟΚΤΟΝΑ ΜΕ ΑΡΣΕΝΙΚΟ, ΥΓΡΑ, ΕΥΦΛΕΚΤΑ, ΤΟΞΙΚΑ, σημείο ανάφλεξης χαμηλότερο από 23 °C
2760	ΠΑΡΑΣΠΟΚΤΟΝΑ ΜΕ ΑΡΣΕΝΙΚΟ, ΥΓΡΑ, ΕΥΦΛΕΚΤΑ, ΤΟΞΙΚΑ σημείο ανάφλεξης χαμηλότερο από 23 °C	3	FT2	II	3 +6.1	61 274	LQ4	E2	P001 IBC02 R001		MP19	T11	TP2 TP27	L4BH	TU15	FL	2 (D/E)			CV13 CV28	S2 S22	336	2760	ΠΑΡΑΣΠΟΚΤΟΝΑ ΜΕ ΑΡΣΕΝΙΚΟ, ΥΓΡΑ, ΕΥΦΛΕΚΤΑ, ΤΟΞΙΚΑ σημείο ανάφλεξης χαμηλότερο από 23 °C
2761	ΟΡΓΑΝΟΧΛΩΡΙΟΥΧΑ ΠΑΡΑΣΠΟΚΤΟΝΑ, ΣΤΕΡΕΑ, ΤΟΞΙΚΑ	6.1	T7	I	6.1	61 274 648	LQ0	E5	P002 IBC07		MP18	T6	TP33	S10AH L10CH	TU14TU15 TE19TE21	AT	1 (C/E)	V10 V12		CV1 CV13 CV28	S9 S14	66	2761	ΟΡΓΑΝΟΧΛΩΡΙΟΥΧΑ ΠΑΡΑΣΠΟΚΤΟΝΑ, ΣΤΕΡΕΑ, ΤΟΞΙΚΑ
2761	ΟΡΓΑΝΟΧΛΩΡΙΟΥΧΑ ΠΑΡΑΣΠΟΚΤΟΝΑ, ΣΤΕΡΕΑ, ΤΟΞΙΚΑ	6.1	T7	II	6.1	61 274 648	LQ18	E4	P002 IBC08	B4	MP10	T3	TP33	SGAH L4BH	TU15 TE19	AT	2 (D/E)	V11		CV13 CV28	S9 S19	60	2761	ΟΡΓΑΝΟΧΛΩΡΙΟΥΧΑ ΠΑΡΑΣΠΟΚΤΟΝΑ, ΣΤΕΡΕΑ, ΤΟΞΙΚΑ
2761	ΟΡΓΑΝΟΧΛΩΡΙΟΥΧΑ ΠΑΡΑΣΠΟΚΤΟΝΑ, ΣΤΕΡΕΑ, ΤΟΞΙΚΑ	6.1	T7	III	6.1	61 274 648	LQ9	E1	P002 IBC08 LP02 R001	B3	MP10	T1	TP33	SGAH L4BH	TU15 TE19	AT	2 (E)		VV9	CV13 CV28	S9	60	2761	ΟΡΓΑΝΟΧΛΩΡΙΟΥΧΑ ΠΑΡΑΣΠΟΚΤΟΝΑ, ΣΤΕΡΕΑ, ΤΟΞΙΚΑ
2762	ΟΡΓΑΝΟΧΛΩΡΙΟΥΧΑ ΠΑΡΑΣΠΟΚΤΟΝΑ, ΥΓΡΑ, ΕΥΦΛΕΚΤΑ, ΤΟΞΙΚΑ, σημείο ανάφλεξης χαμηλότερο από 23 °C	3	FT2	I	3 +6.1	61 274	LQ3	E0	P001		MP7 MP17	T14	TP2 TP27	L10CH	TU14TU15 TE21	FL	1 (C/E)			CV13 CV28	S2 S22	336	2762	ΟΡΓΑΝΟΧΛΩΡΙΟΥΧΑ ΠΑΡΑΣΠΟΚΤΟΝΑ, ΥΓΡΑ, ΕΥΦΛΕΚΤΑ, ΤΟΞΙΚΑ, σημείο ανάφλεξης χαμηλότερο από 23 °C
2762	ΟΡΓΑΝΟΧΛΩΡΙΟΥΧΑ ΠΑΡΑΣΠΟΚΤΟΝΑ, ΥΓΡΑ, ΕΥΦΛΕΚΤΑ, ΤΟΞΙΚΑ, σημείο ανάφλεξης χαμηλότερο από 23 °C	3	FT2	II	3 +6.1	61 274	LQ4	E2	P001 IBC02 R001		MP19	T11	TP2 TP27	L4BH	TU15	FL	2 (D/E)			CV13 CV28	S2 S22	336	2762	ΟΡΓΑΝΟΧΛΩΡΙΟΥΧΑ ΠΑΡΑΣΠΟΚΤΟΝΑ, ΥΓΡΑ, ΕΥΦΛΕΚΤΑ, ΤΟΞΙΚΑ, σημείο ανάφλεξης χαμηλότερο από 23 °C
2763	ΠΑΡΑΣΠΟΚΤΟΝΑ ΤΡΙΑΖΙΝΗΣ, ΣΤΕΡΕΑ, ΤΟΞΙΚΑ	6.1	T7	I	6.1	61 274 648	LQ0	E5	P002 IBC07		MP18	T6	TP33	S10AH L10CH	TU14TU15 TE19TE21	AT	1 (C/E)	V10 V12		CV1 CV13 CV28	S9 S14	66	2763	ΠΑΡΑΣΠΟΚΤΟΝΑ ΤΡΙΑΖΙΝΗΣ, ΣΤΕΡΕΑ, ΤΟΞΙΚΑ
2763	ΠΑΡΑΣΠΟΚΤΟΝΑ ΤΡΙΑΖΙΝΗΣ, ΣΤΕΡΕΑ, ΤΟΞΙΚΑ	6.1	T7	II	6.1	61 274 648	LQ18	E4	P002 IBC08	B4	MP10	T3	TP33	SGAH L4BH	TU15 TE19	AT	2 (D/E)	V11		CV13 CV28	S9 S19	60	2763	ΠΑΡΑΣΠΟΚΤΟΝΑ ΤΡΙΑΖΙΝΗΣ, ΣΤΕΡΕΑ, ΤΟΞΙΚΑ
2763	ΠΑΡΑΣΠΟΚΤΟΝΑ ΤΡΙΑΖΙΝΗΣ, ΣΤΕΡΕΑ, ΤΟΞΙΚΑ	6.1	T7	III	6.1	61 274	LQ9	E1	P002 IBC08 R001	B3	MP10	T1	TP33	SGAH L4BH	TU15 TE19	AT	2 (E)		VV9	CV13 CV28	S9	60	2763	ΠΑΡΑΣΠΟΚΤΟΝΑ ΤΡΙΑΖΙΝΗΣ, ΣΤΕΡΕΑ, ΤΟΞΙΚΑ
2764	ΠΑΡΑΣΠΟΚΤΟΝΑ ΤΡΙΑΖΙΝΗΣ, ΥΓΡΑ, ΕΥΦΛΕΚΤΑ, ΤΟΞΙΚΑ, σημείο ανάφλεξης χαμηλότερο από 23 °C	3	FT2	I	3 +6.1	61 274	LQ3		P001		MP7 MP17	T14	TP2 TP27	L10CH	TU14TU15 TE21	FL	1 (C/E)			CV13 CV28	S2 S22	336	2764	ΠΑΡΑΣΠΟΚΤΟΝΑ ΤΡΙΑΖΙΝΗΣ, ΥΓΡΑ, ΕΥΦΛΕΚΤΑ, ΤΟΞΙΚΑ, σημείο ανάφλεξης χαμηλότερο από 23 °C
2764	ΠΑΡΑΣΠΟΚΤΟΝΑ ΤΡΙΑΖΙΝΗΣ, ΥΓΡΑ, ΕΥΦΛΕΚΤΑ, ΤΟΞΙΚΑ, σημείο ανάφλεξης χαμηλότερο από 23 °C	3	FT2	II	3 +6.1	61 274	LQ4	E2	P001 IBC02 R001		MP19	T11	TP2 TP27	L4BH	TU15	FL	2 (D/E)			CV13 CV28	S2 S22	336	2764	ΠΑΡΑΣΠΟΚΤΟΝΑ ΤΡΙΑΖΙΝΗΣ, ΥΓΡΑ, ΕΥΦΛΕΚΤΑ, ΤΟΞΙΚΑ, σημείο ανάφλεξης χαμηλότερο από 23 °C
2771	ΔΙΘΕΙΟΚΑΡΒΑΜΙΚΑ ΠΑΡΑΣΠΟΚΤΟΝΑ, ΣΤΕΡΕΑ, ΤΟΞΙΚΑ	6.1	T7	I	6.1	61 274 648	LQ0	E5	P002 IBC07		MP18	T6	TP33	S10AH L10CH	TU14TU15 TE19TE21	AT	1 (C/E)	V10 V12		CV1 CV13 CV28	S9 S14	66	2771	ΔΙΘΕΙΟΚΑΡΒΑΜΙΚΑ ΠΑΡΑΣΠΟΚΤΟΝΑ, ΣΤΕΡΕΑ, ΤΟΞΙΚΑ
2771	ΔΙΘΕΙΟΚΑΡΒΑΜΙΚΑ ΠΑΡΑΣΠΟΚΤΟΝΑ, ΣΤΕΡΕΑ, ΤΟΞΙΚΑ	6.1	T7	II	6.1	61 274 648	LQ18	E4	P002 IBC08	B4	MP10	T3	TP33	SGAH L4BH	TU15 TE19	AT	2 (D/E)	V11		CV13 CV28	S9 S19	60	2771	ΔΙΘΕΙΟΚΑΡΒΑΜΙΚΑ ΠΑΡΑΣΠΟΚΤΟΝΑ, ΣΤΕΡΕΑ, ΤΟΞΙΚΑ
2771	ΔΙΘΕΙΟΚΑΡΒΑΜΙΚΑ ΠΑΡΑΣΠΟΚΤΟΝΑ, ΣΤΕΡΕΑ, ΤΟΞΙΚΑ	6.1	T7	III	6.1	61 274 648	LQ9	E1	P002 IBC08 LP02 R001	B3	MP10	T1	TP33	SGAH L4BH	TU15 TE19	AT	2 (E)		VV9	CV13 CV28	S9	60	2771	ΔΙΘΕΙΟΚΑΡΒΑΜΙΚΑ ΠΑΡΑΣΠΟΚΤΟΝΑ, ΣΤΕΡΕΑ, ΤΟΞΙΚΑ
2772	ΔΙΘΕΙΟΚΑΡΒΑΜΙΚΑ ΠΑΡΑΣΠΟΚΤΟΝΑ, ΥΓΡΑ, ΕΥΦΛΕΚΤΑ, ΤΟΞΙΚΑ, σημείο ανάφλεξης χαμηλότερο από 23 °C	3	FT2	I	3 +6.1	61 274	LQ3		P001		MP7 MP17	T14	TP2 TP27	L10CH	TU14TU15 TE21	FL	1 (C/E)			CV13 CV28	S2 S22	336	2772	ΔΙΘΕΙΟΚΑΡΒΑΜΙΚΑ ΠΑΡΑΣΠΟΚΤΟΝΑ, ΥΓΡΑ, ΕΥΦΛΕΚΤΑ, ΤΟΞΙΚΑ, σημείο ανάφλεξης χαμηλότερο από 23 °C
2772	ΔΙΘΕΙΟΚΑΡΒΑΜΙΚΑ ΠΑΡΑΣΠΟΚΤΟΝΑ, ΥΓΡΑ, ΕΥΦΛΕΚΤΑ, ΤΟΞΙΚΑ, σημείο ανάφλεξης χαμηλότερο από 23 °C	3	FT2	II	3 +6.1	61 274	LQ4	E2	P001 IBC02 R001		MP19	T11	TP2 TP27	L4BH	TU15	FL	2 (D/E)			CV13 CV28	S2 S22	336	2772	ΔΙΘΕΙΟΚΑΡΒΑΜΙΚΑ ΠΑΡΑΣΠΟΚΤΟΝΑ, ΥΓΡΑ, ΕΥΦΛΕΚΤΑ, ΤΟΞΙΚΑ, σημείο ανάφλεξης χαμηλότερο από 23 °C
2775	ΠΑΡΑΣΠΟΚΤΟΝΑ ΜΕ ΒΑΣΗ ΤΟ ΧΑΛΚΟ, ΣΤΕΡΕΑ, ΤΟΞΙΚΑ	6.1	T7	I	6.1	61 274 648	LQ0	E5	P002 IBC07		MP18	T6	TP33	S10AH L10CH	TU14TU15 TE19TE21	AT	1 (C/E)	V10 V12		CV1 CV13 CV28	S9 S14	66	2775	ΠΑΡΑΣΠΟΚΤΟΝΑ ΜΕ ΒΑΣΗ ΤΟ ΧΑΛΚΟ, ΣΤΕΡΕΑ, ΤΟΞΙΚΑ
2775	ΠΑΡΑΣΠΟΚΤΟΝΑ ΜΕ ΒΑΣΗ ΤΟ ΧΑΛΚΟ, ΣΤΕΡΕΑ, ΤΟΞΙΚΑ	6.1	T7	II	6.1	61 274 648	LQ18	E4	P002 IBC08	B4	MP10	T3	TP33	SGAH L4BH	TU15 TE19	AT	2 (D/E)	V11		CV13 CV28	S9 S19	60	2775	ΠΑΡΑΣΠΟΚΤΟΝΑ ΜΕ ΒΑΣΗ ΤΟ ΧΑΛΚΟ, ΣΤΕΡΕΑ, ΤΟΞΙΚΑ

UN Αριθμ.	Όνομα και περιγραφή	Κλάση	Κωδικός Ταξινόμησης	Ομάδα Συσκευασίας	Ετικέτα	Ειδικές διατάξεις	Περιορισμένες και εξαιρούμενες ποσότητες		Συσκευασία			Φορητές δεξαμενές και εμπορευματοκιβώτια χύδην		ADR δεξαμενή		Όχημα για μεταφορά δεξαμενής	Κατηγορία μεταφοράς (Κωδικός περιορισμού για σήραγγες)	Ειδικές διατάξεις για μεταφορά				Αριθμ. Αναγνώρισης κινδύνου	UN Αριθμ.	Όνομα και περιγραφή
									Οδηγίες συσκευασίας	Ειδικές διατάξεις συσκευασίας	Διατάξεις μικτής συσκευασίας	Οδηγίες	Ειδικές διατάξεις	Κώδικας δεξαμενής	Ειδικές διατάξεις			Κόλα	Χύμα	Φόρτωση, εκφόρτωση και χειρισμός	Διαδικασία			
	3.1.2	2.2	2.2	2.1.1.3	5.2.2	3.3	3.4.6 / 3.5.1.2		4.1.4	4.1.4	4.1.10	4.2.5.2 7.3.2	4.2.5.3	4.3	4.3.5, 6.8.4	9.1.1.2	1.1.3.6 8.6	7.2.4	7.3.3	7.5.11	8.5	5.3.2.3		3.1.2
(1)	(2)	(3a)	(3b)	(4)	(5)	(6)	(7a)	(7b)	(8)	(9a)	(9b)	(10)	(11)	(12)	(13)	(14)	(15)	(16)	(17)	(18)	(19)	(20)	(1)	(2)
2775	ΠΑΡΑΣΙΤΟΚΤΟΝΑ ΜΕ ΒΑΣΗ ΤΟ ΧΑΛΚΟ, ΣΤΕΡΕΑ, ΤΟΞΙΚΑ	6.1	T7	III	6.1	61 274	LQ9	E1	P002 IBC08 LP02 R001	B3	MP10	T1	TP33	SGAH L4BH	TU15 TE19	AT	2 (E)		VV9	CV13 CV28	S9	60	2775	ΠΑΡΑΣΙΤΟΚΤΟΝΑ ΜΕ ΒΑΣΗ ΤΟ ΧΑΛΚΟ, ΣΤΕΡΕΑ, ΤΟΞΙΚΑ
2776	ΠΑΡΑΣΙΤΟΚΤΟΝΑ ΜΕ ΒΑΣΗ ΤΟ ΧΑΛΚΟ, ΥΓΡΑ, ΕΥΦΛΕΚΤΑ, ΤΟΞΙΚΑ, σημείο ανάφλεξης χαμηλότερο από 23 °C	3	FT2	I	3 +6.1	61 274	LQ3	E0	P001		MP7 MP17	T14	TP2 TP27	L10CH	TU14TU15 TE21	FL	1 (C/E)			CV13 CV28	S2 S22	336	2776	ΠΑΡΑΣΙΤΟΚΤΟΝΑ ΜΕ ΒΑΣΗ ΤΟ ΧΑΛΚΟ, ΥΓΡΑ, ΕΥΦΛΕΚΤΑ, ΤΟΞΙΚΑ, σημείο ανάφλεξης χαμηλότερο από 23 °C
2776	ΠΑΡΑΣΙΤΟΚΤΟΝΑ ΜΕ ΒΑΣΗ ΤΟ ΧΑΛΚΟ, ΥΓΡΑ, ΕΥΦΛΕΚΤΑ, ΤΟΞΙΚΑ, σημείο ανάφλεξης χαμηλότερο από 23 °C	3	FT2	II	3 +6.1	61 274	LQ4	E2	P001 IBC02 R001		MP19	T11	TP2 TP27	L4BH	TU15	FL	2 (D/E)			CV13 CV28	S2 S22	336	2776	ΠΑΡΑΣΙΤΟΚΤΟΝΑ ΜΕ ΒΑΣΗ ΤΟ ΧΑΛΚΟ, ΥΓΡΑ, ΕΥΦΛΕΚΤΑ, ΤΟΞΙΚΑ, σημείο ανάφλεξης χαμηλότερο από 23 °C
2777	ΠΑΡΑΣΙΤΟΚΤΟΝΑ ΜΕ ΒΑΣΗ ΤΟΝ ΥΔΡΑΡΓΥΡΟ, ΣΤΕΡΕΑ, ΤΟΞΙΚΑ	6.1	T7	I	6.1	61 274 648	LQ0	E5	P002 IBC07		MP18	T6	TP33	S10AH L10CH	TU14TU15 TE19TE21	AT	1 (C/E)	V10 V12		CV1 CV13 CV28	S9 S14	66	2777	ΠΑΡΑΣΙΤΟΚΤΟΝΑ ΜΕ ΒΑΣΗ ΤΟΝ ΥΔΡΑΡΓΥΡΟ, ΣΤΕΡΕΑ, ΤΟΞΙΚΑ
2777	ΠΑΡΑΣΙΤΟΚΤΟΝΑ ΜΕ ΒΑΣΗ ΤΟΝ ΥΔΡΑΡΓΥΡΟ, ΣΤΕΡΕΑ, ΤΟΞΙΚΑ	6.1	T7	II	6.1	61 274 648	LQ18	E4	P002 IBC08	B4	MP10	T3	TP33	SGAH L4BH	TU15 TE19	AT	2 (D/E)	V11		CV13 CV28	S9 S19	60	2777	ΠΑΡΑΣΙΤΟΚΤΟΝΑ ΜΕ ΒΑΣΗ ΤΟΝ ΥΔΡΑΡΓΥΡΟ, ΣΤΕΡΕΑ, ΤΟΞΙΚΑ
2777	ΠΑΡΑΣΙΤΟΚΤΟΝΑ ΜΕ ΒΑΣΗ ΤΟΝ ΥΔΡΑΡΓΥΡΟ, ΣΤΕΡΕΑ, ΤΟΞΙΚΑ	6.1	T7	III	6.1	61 274 648	LQ9	E1	P002 IBC08 LP02 R001	B3	MP10	T1	TP33	SGAH L4BH	TU15 TE19	AT	2 (E)		VV9	CV13 CV28	S9	60	2777	ΠΑΡΑΣΙΤΟΚΤΟΝΑ ΜΕ ΒΑΣΗ ΤΟΝ ΥΔΡΑΡΓΥΡΟ, ΣΤΕΡΕΑ, ΤΟΞΙΚΑ
2778	ΠΑΡΑΣΙΤΟΚΤΟΝΑ ΜΕ ΒΑΣΗ ΤΟΝ ΥΔΡΑΡΓΥΡΟ, ΥΓΡΑ, ΕΥΦΛΕΚΤΑ, ΤΟΞΙΚΑ σημείο ανάφλεξης χαμηλότερο από 23 °C	3	FT2	I	3 +6.1	61 274	LQ3	E0	P001		MP7 MP17	T14	TP2 TP27	L10CH	TU14TU15 TE21	FL	1 (C/E)			CV13 CV28	S2 S22	336	2778	ΠΑΡΑΣΙΤΟΚΤΟΝΑ ΜΕ ΒΑΣΗ ΤΟΝ ΥΔΡΑΡΓΥΡΟ, ΥΓΡΑ, ΕΥΦΛΕΚΤΑ, ΤΟΞΙΚΑ σημείο ανάφλεξης χαμηλότερο από 23 °C
2778	ΠΑΡΑΣΙΤΟΚΤΟΝΑ ΜΕ ΒΑΣΗ ΤΟΝ ΥΔΡΑΡΓΥΡΟ, ΥΓΡΑ, ΕΥΦΛΕΚΤΑ, ΤΟΞΙΚΑ (σημείο ανάφλεξης χαμηλότερο από 23 °C)	3	FT2	II	3 +6.1	61 274	LQ4	E2	P001 IBC02 R001		MP19	T11	TP2 TP27	L4BH	TU15	FL	2 (D/E)			CV13 CV28	S2 S22	336	2778	ΠΑΡΑΣΙΤΟΚΤΟΝΑ ΜΕ ΒΑΣΗ ΤΟΝ ΥΔΡΑΡΓΥΡΟ, ΥΓΡΑ, ΕΥΦΛΕΚΤΑ, ΤΟΞΙΚΑ (σημείο ανάφλεξης χαμηλότερο από 23 °C)
2779	ΠΑΡΑΣΙΤΟΚΤΟΝΑ ΥΠΟΚΑΤΕΣΤΗΜΕΝΗΣ ΝΙΤΡΟΦΑΙΝΟΛΗΣ, ΣΤΕΡΕΑ, ΤΟΞΙΚΑ	6.1	T7	I	6.1	61 274 648	LQ0	E5	P002 IBC07		MP18	T6	TP33	S10AH L10CH	TU14TU15 TE19TE21	AT	1 (C/E)	V10 V12		CV1 CV13 CV28	S9 S14	66	2779	ΠΑΡΑΣΙΤΟΚΤΟΝΑ ΥΠΟΚΑΤΕΣΤΗΜΕΝΗΣ ΝΙΤΡΟΦΑΙΝΟΛΗΣ, ΣΤΕΡΕΑ, ΤΟΞΙΚΑ
2779	ΠΑΡΑΣΙΤΟΚΤΟΝΑ ΥΠΟΚΑΤΕΣΤΗΜΕΝΗΣ ΝΙΤΡΟΦΑΙΝΟΛΗΣ, ΣΤΕΡΕΑ, ΤΟΞΙΚΑ	6.1	T7	II	6.1	61 274 648	LQ18	E4	P002 IBC08	B4	MP10	T3	TP33	SGAH L4BH	TU15 TE19	AT	2 (D/E)	V11		CV13 CV28	S9 S19	60	2779	ΠΑΡΑΣΙΤΟΚΤΟΝΑ ΥΠΟΚΑΤΕΣΤΗΜΕΝΗΣ ΝΙΤΡΟΦΑΙΝΟΛΗΣ, ΣΤΕΡΕΑ, ΤΟΞΙΚΑ
2779	ΠΑΡΑΣΙΤΟΚΤΟΝΑ ΥΠΟΚΑΤΕΣΤΗΜΕΝΗΣ ΝΙΤΡΟΦΑΙΝΟΛΗΣ, ΣΤΕΡΕΑ, ΤΟΞΙΚΑ	6.1	T7	III	6.1	61 274 648	LQ9	E1	P002 IBC08 LP02 R001	B3	MP10	T1	TP33	SGAH L4BH	TU15 TE19	AT	2 (E)		VV9	CV13 CV28	S9	60	2779	ΠΑΡΑΣΙΤΟΚΤΟΝΑ ΥΠΟΚΑΤΕΣΤΗΜΕΝΗΣ ΝΙΤΡΟΦΑΙΝΟΛΗΣ, ΣΤΕΡΕΑ, ΤΟΞΙΚΑ
2780	ΠΑΡΑΣΙΤΟΚΤΟΝΑ ΥΠΟΚΑΤΕΣΤΗΜΕΝΗΣ ΝΙΤΡΟΦΑΙΝΟΛΗΣ, ΥΓΡΑ, ΕΥΦΛΕΚΤΑ, ΤΟΞΙΚΑ σημείο ανάφλεξης χαμηλότερο από 23 °C	3	FT2	I	3 +6.1	61 274	LQ3	E0	P001		MP7 MP17	T14	TP2 TP27	L10CH	TU14TU15 TE21	FL	1 (C/E)			CV13 CV28	S2 S22	336	2780	ΠΑΡΑΣΙΤΟΚΤΟΝΑ ΥΠΟΚΑΤΕΣΤΗΜΕΝΗΣ ΝΙΤΡΟΦΑΙΝΟΛΗΣ, ΥΓΡΑ, ΕΥΦΛΕΚΤΑ, ΤΟΞΙΚΑ, σημείο ανάφλεξης χαμηλότερο από 23 °C
2780	ΠΑΡΑΣΙΤΟΚΤΟΝΑ ΥΠΟΚΑΤΕΣΤΗΜΕΝΗΣ ΝΙΤΡΟΦΑΙΝΟΛΗΣ, ΥΓΡΑ, ΕΥΦΛΕΚΤΑ, ΤΟΞΙΚΑ σημείο ανάφλεξης χαμηλότερο από 23 °C	3	FT2	II	3 +6.1	61 274	LQ4	E2	P001 IBC02 R001		MP19	T11	TP2 TP27	L4BH	TU15	FL	2 (D/E)			CV13 CV28	S2 S22	336	2780	ΠΑΡΑΣΙΤΟΚΤΟΝΑ ΥΠΟΚΑΤΕΣΤΗΜΕΝΗΣ ΝΙΤΡΟΦΑΙΝΟΛΗΣ, ΥΓΡΑ, ΕΥΦΛΕΚΤΑ, ΤΟΞΙΚΑ, σημείο ανάφλεξης χαμηλότερο από 23 °C
2781	ΠΑΡΑΣΙΤΟΚΤΟΝΑ ΔΙΠΥΡΙΔΙΙΟΥ, ΣΤΕΡΕΑ, ΤΟΞΙΚΑ	6.1	T7	I	6.1	61 274 648	LQ0	E5	P002 IBC07		MP18	T6	TP33	S10AH L10CH	TU14TU15 TE19TE21	AT	1 (C/E)	V10 V12		CV1 CV13 CV28	S9 S14	66	2781	ΠΑΡΑΣΙΤΟΚΤΟΝΑ ΔΙΠΥΡΙΔΙΙΟΥ, ΣΤΕΡΕΑ, ΤΟΞΙΚΑ
2781	ΠΑΡΑΣΙΤΟΚΤΟΝΑ ΔΙΠΥΡΙΔΙΙΟΥ, ΣΤΕΡΕΑ, ΤΟΞΙΚΑ	6.1	T7	II	6.1	61 274 648	LQ18	E4	P002 IBC08	B4	MP10	T3	TP33	SGAH L4BH	TU15 TE19	AT	2 (D/E)	V11		CV13 CV28	S9 S19	60	2781	ΠΑΡΑΣΙΤΟΚΤΟΝΑ ΔΙΠΥΡΙΔΙΙΟΥ, ΣΤΕΡΕΑ, ΤΟΞΙΚΑ
2781	ΠΑΡΑΣΙΤΟΚΤΟΝΑ ΔΙΠΥΡΙΔΙΙΟΥ, ΣΤΕΡΕΑ, ΤΟΞΙΚΑ	6.1	T7	III	6.1	61 274 648	LQ9	E1	P002 IBC08 LP02 R001	B3	MP10	T1	TP33	SGAH L4BH	TU15 TE19	AT	2 (E)		VV9	CV13 CV28	S9	60	2781	ΠΑΡΑΣΙΤΟΚΤΟΝΑ ΔΙΠΥΡΙΔΙΙΟΥ, ΣΤΕΡΕΑ, ΤΟΞΙΚΑ
2782	ΠΑΡΑΣΙΤΟΚΤΟΝΑ ΔΙΠΥΡΙΔΙΙΟΥ, ΥΓΡΑ, ΕΥΦΛΕΚΤΑ, ΤΟΞΙΚΑ, σημείο ανάφλεξης χαμηλότερο από 23 °C	3	FT2	I	3 +6.1	61 274	LQ3	E0	P001		MP7 MP17	T14	TP2 TP27	L10CH	TU14TU15 TE21	FL	1 (C/E)			CV13 CV28	S2 S22	336	2782	ΠΑΡΑΣΙΤΟΚΤΟΝΑ ΔΙΠΥΡΙΔΙΙΟΥ, ΥΓΡΑ, ΕΥΦΛΕΚΤΑ, ΤΟΞΙΚΑ, σημείο ανάφλεξης χαμηλότερο από 23 °C

UN Αριθμ.	Όνομα και περιγραφή	Κλάση	Κωδικός Ταξινόμησης	Ομάδα Συσκευασίας	Ετι-κέτα	Ειδικές διατάξεις	Περιορισμένες και εξαιρούμενες ποσότητες		Συσκευασία			Φορητές δεξαμενές και εμπορευματοκιβώτια χύδην		ADR δεξαμενή		Όχημα για μεταφορά δεξαμενής	Κατηγορία μεταφοράς (Κωδικός περιορισμού για σήραγγες)	Ειδικές διατάξεις για μεταφορά				Αριθμ. Αναγνώρισης κινδύνου	UN Αριθμ.	Όνομα και περιγραφή
									Οδηγίες συσκευασίας	Ειδικές διατάξεις συσκευασίας	Διατάξεις μικτής συσκευασίας	Οδηγίες	Ειδικές διατάξεις	Κώδικας δεξαμενής	Ειδικές διατάξεις			Κόλα	Χύμα	Φόρτωση, εκφόρτωση και χειρισμός	Διαδικασία			
	3.1.2	2.2	2.2	2.1.1.3	5.2.2	3.3	3.4.6 / 3.5.1.2		4.1.4	4.1.4	4.1.10	4.2.5.2 7.3.2	4.2.5.3	4.3	4.3.5, 6.8.4	9.1.1.2	1.1.3.6 8.6	7.2.4	7.3.3	7.5.11	8.5	5.3.2.3		3.1.2
(1)	(2)	(3a)	(3b)	(4)	(5)	(6)	(7a)	(7b)	(8)	(9a)	(9b)	(10)	(11)	(12)	(13)	(14)	(15)	(16)	(17)	(18)	(19)	(20)	(1)	(2)
2782	ΠΑΡΑΣΙΤΟΚΤΟΝΑ ΔΙΠΥΡΙΔΙΑΙΟΥ, ΥΓΡΑ, ΕΥΦΛΕΚΤΑ, ΤΟΞΙΚΑ, σημείο ανάφλεξης χαμηλότερο από 23 °C	3	FT2	II	3 +6.1	61 274	LQ4	E2	P001 IBC02 R001		MP19	T11	TP2 TP27	L4BH	TU15	FL	2 (D/E)			CV13 CV28	S2 S22	336	2782	ΠΑΡΑΣΙΤΟΚΤΟΝΑ ΔΙΠΥΡΙΔΙΑΙΟΥ, ΥΓΡΑ, ΕΥΦΛΕΚΤΑ, ΤΟΞΙΚΑ, σημείο ανάφλεξης χαμηλότερο από 23 °C
2783	ΟΡΓΑΝΟΦΩΣΦΟΡΙΚΑ ΠΑΡΑΣΠΟΚΤΟΝΑ, ΣΤΕΡΕΑ, ΤΟΞΙΚΑ	6.1	T7	I	6.1	61 274 648	LQ0	E5	P002 IBC07		MP18	T6	TP33	S10AH L10CH	TU14TU15 TE19TE21	AT	1 (C/E)	V10 V12		CV1 CV13 CV28	S9 S14	66	2783	ΟΡΓΑΝΟΦΩΣΦΟΡΙΚΑ ΠΑΡΑΣΙΤΟΚΤΟΝΑ, ΣΤΕΡΕΑ, ΤΟΞΙΚΑ
2783	ΟΡΓΑΝΟΦΩΣΦΟΡΙΚΑ ΠΑΡΑΣΠΟΚΤΟΝΑ, ΣΤΕΡΕΑ, ΤΟΞΙΚΑ	6.1	T7	II	6.1	61 274 648	LQ18	E4	P002 IBC08	B4	MP10	T3	TP33	SGAH L4BH	TU15 TE19	AT	2 (D/E)	V11		CV13 CV28	S9 S19	60	2783	ΟΡΓΑΝΟΦΩΣΦΟΡΙΚΑ ΠΑΡΑΣΙΤΟΚΤΟΝΑ, ΣΤΕΡΕΑ, ΤΟΞΙΚΑ
2783	ΟΡΓΑΝΟΦΩΣΦΟΡΙΚΑ ΠΑΡΑΣΠΟΚΤΟΝΑ, ΣΤΕΡΕΑ, ΤΟΞΙΚΑ	6.1	T7	III	6.1	61 274 648	LQ9	E1	P002 IBC08 LP02 R001	B3	MP10	T1	TP33	SGAH L4BH	TU15 TE19	AT	2 (E)		VV9	CV13 CV28	S9	60	2783	ΟΡΓΑΝΟΦΩΣΦΟΡΙΚΑ ΠΑΡΑΣΙΤΟΚΤΟΝΑ, ΣΤΕΡΕΑ, ΤΟΞΙΚΑ
2784	ΟΡΓΑΝΟΦΩΣΦΟΡΙΚΑ ΠΑΡΑΣΠΟΚΤΟΝΑ, ΥΓΡΑ, ΕΥΦΛΕΚΤΑ, ΤΟΞΙΚΑ σημείο ανάφλεξης χαμηλότερο από 23 °C	3	FT2	I	3 +6.1	61 274	LQ3	E0	P001		MP7 MP17	T14	TP2 TP27	L10CH	TU14TU15 TE21	FL	1 (C/E)			CV13 CV28	S2 S22	336	2784	ΟΡΓΑΝΟΦΩΣΦΟΡΙΚΑ ΠΑΡΑΣΙΤΟΚΤΟΝΑ, ΥΓΡΑ, ΕΥΦΛΕΚΤΑ, ΤΟΞΙΚΑ σημείο ανάφλεξης χαμηλότερο από 23 °C
2784	ΟΡΓΑΝΟΦΩΣΦΟΡΙΚΑ ΠΑΡΑΣΠΟΚΤΟΝΑ, ΥΓΡΑ, ΕΥΦΛΕΚΤΑ, ΤΟΞΙΚΑ σημείο ανάφλεξης χαμηλότερο από 23 °C	3	FT2	II	3 +6.1	61 274	LQ4	E2	P001 IBC02 R001		MP19	T11	TP2 TP27	L4BH	TU15	FL	2 (D/E)			CV13 CV28	S2 S22	336	2784	ΟΡΓΑΝΟΦΩΣΦΟΡΙΚΑ ΠΑΡΑΣΙΤΟΚΤΟΝΑ, ΥΓΡΑ, ΕΥΦΛΕΚΤΑ, ΤΟΞΙΚΑ σημείο ανάφλεξης χαμηλότερο από 23 °C
2785	4-ΘΕΙΑΠΕΝΤΑΝΑΛΗ	6.1	T1	III	6.1		LQ7	E1	P001 IBC03 LP01 R001		MP19	T4	TP1	L4BH	TU15 TE19	AT	2 (E)			CV13 CV28	S9	60	2785	4-ΘΕΙΑΠΕΝΤΑΝΑΛΗ
2786	ΠΑΡΑΣΙΤΟΚΤΟΝΑ ΟΡΓΑΝΟΚΑΣΣΙΤΕΡΙΚΑ, ΣΤΕΡΕΑ, ΤΟΞΙΚΑ	6.1	T7	I	6.1	61 274 648	LQ0	E5	P002 IBC07		MP18	T6	TP33	S10AH L10CH	TU14TU15 TE19TE21	AT	1 (C/E)	V10 V12		CV1 CV13 CV28	S9 S14	66	2786	ΠΑΡΑΣΙΤΟΚΤΟΝΑ ΟΡΓΑΝΟΚΑΣΣΙΤΕΡΙΚΑ, ΣΤΕΡΕΑ, ΤΟΞΙΚΑ
2786	ΠΑΡΑΣΙΤΟΚΤΟΝΑ ΟΡΓΑΝΟΚΑΣΣΙΤΕΡΙΚΑ, ΣΤΕΡΕΑ, ΤΟΞΙΚΑ	6.1	T7	II	6.1	61 274 648	LQ18	E4	P002 IBC08	B4	MP10	T3	TP33	SGAH L4BH	TU15 TE19	AT	2 (D/E)	V11		CV13 CV28	S9 S19	60	2786	ΠΑΡΑΣΙΤΟΚΤΟΝΑ ΟΡΓΑΝΟΚΑΣΣΙΤΕΡΙΚΑ, ΣΤΕΡΕΑ, ΤΟΞΙΚΑ
2786	ΠΑΡΑΣΙΤΟΚΤΟΝΑ ΟΡΓΑΝΟΚΑΣΣΙΤΕΡΙΚΑ, ΣΤΕΡΕΑ, ΤΟΞΙΚΑ	6.1	T7	III	6.1	61 274 648	LQ9	E1	P002 IBC08 LP02 R001	B3	MP10	T1	TP33	SGAH L4BH	TU15 TE19	AT	2 (E)		VV9	CV13 CV28	S9	60	2786	ΠΑΡΑΣΙΤΟΚΤΟΝΑ ΟΡΓΑΝΟΚΑΣΣΙΤΕΡΙΚΑ, ΣΤΕΡΕΑ, ΤΟΞΙΚΑ
2787	ΠΑΡΑΣΙΤΟΚΤΟΝΑ ΟΡΓΑΝΟΚΑΣΣΙΤΕΡΙΚΑ, ΥΓΡΑ, ΕΥΦΛΕΚΤΑ, ΤΟΞΙΚΑ σημείο ανάφλεξης χαμηλότερο από 23 °C	3	FT2	I	3 +6.1	61 274	LQ3	E0	P001		MP7 MP17	T14	TP2 TP27	L10CH	TU14TU15 TE21	FL	1 (C/E)			CV13 CV28	S2 S22	336	2787	ΠΑΡΑΣΙΤΟΚΤΟΝΑ ΟΡΓΑΝΟΚΑΣΣΙΤΕΡΙΚΑ, ΥΓΡΑ, ΕΥΦΛΕΚΤΑ, ΤΟΞΙΚΑ σημείο ανάφλεξης χαμηλότερο από 23 °C
2787	ΠΑΡΑΣΙΤΟΚΤΟΝΑ ΟΡΓΑΝΟΚΑΣΣΙΤΕΡΙΚΑ, ΥΓΡΑ, ΕΥΦΛΕΚΤΑ, ΤΟΞΙΚΑ σημείο ανάφλεξης χαμηλότερο από 23 °C	3	FT2	II	3 +6.1	61 274	LQ4	E2	P001 IBC02 R001		MP19	T11	TP2 TP27	L4BH	TU15	FL	2 (D/E)			CV13 CV28	S2 S22	336	2787	ΠΑΡΑΣΙΤΟΚΤΟΝΑ ΟΡΓΑΝΟΚΑΣΣΙΤΕΡΙΚΑ, ΥΓΡΑ, ΕΥΦΛΕΚΤΑ, ΤΟΞΙΚΑ σημείο ανάφλεξης χαμηλότερο από 23 °C
2788	ΕΝΩΣΕΙΣ ΟΡΓΑΝΟΚΑΣΣΙΤΕΡΙΚΕΣ, ΥΓΡΕΣ, Ε.Α.Ο.	6.1	T3	I	6.1	43 274	LQ0	E5	P001		MP8 MP17	T14	TP2 TP27	L10CH	TU14TU15 TE19TE21	AT	1 (C/E)			CV1 CV13 CV28	S9 S14	66	2788	ΕΝΩΣΕΙΣ ΟΡΓΑΝΟΚΑΣΣΙΤΕΡΙΚΕΣ, ΥΓΡΕΣ, Ε.Α.Ο.
2788	ΕΝΩΣΕΙΣ ΟΡΓΑΝΟΚΑΣΣΙΤΕΡΙΚΕΣ, ΥΓΡΕΣ, Ε.Α.Ο.	6.1	T3	II	6.1	43 274	LQ17	E4	P001 IBC02		MP19	T11	TP2 TP27	L4BH	TU15 TE19	AT	2 (D/E)			CV13 CV28	S9 S19	60	2788	ΕΝΩΣΕΙΣ ΟΡΓΑΝΟΚΑΣΣΙΤΕΡΙΚΕΣ, ΥΓΡΕΣ, Ε.Α.Ο.
2788	ΕΝΩΣΕΙΣ ΟΡΓΑΝΟΚΑΣΣΙΤΕΡΙΚΕΣ, ΥΓΡΕΣ, Ε.Α.Ο.	6.1	T3	III	6.1	43 274	LQ7	E1	P001 IBC03 LP01 R001		MP15	T7	TP2 TP28	L4BH	TU15 TE19	AT	2 (E)			CV13 CV28	S9	60	2788	ΕΝΩΣΕΙΣ ΟΡΓΑΝΟΚΑΣΣΙΤΕΡΙΚΕΣ, ΥΓΡΕΣ, Ε.Α.Ο.
2789	ΟΞΙΚΟ ΟΞΥ, ΠΑΓΟΜΟΡΦΟ ή ΟΞΙΚΟ ΟΞΥ, ΣΕ ΔΙΑΛΥΜΑ, περισσότερο από 80% οξύ, κατά βάρος	8	CF1	II	8 +3		LQ22	E2	P001 IBC02		MP15	T7	TP2	L4BN		FL	2 (D/E)				S2	83	2789	ΟΞΙΚΟ ΟΞΥ, ΠΑΓΟΜΟΡΦΟ ή ΟΞΙΚΟ ΟΞΥ, ΣΕ ΔΙΑΛΥΜΑ, περισσότερο από 80% οξύ, κατά βάρος
2790	ΟΞΙΚΟ ΟΞΥ, ΣΕ ΔΙΑΛΥΜΑ, όχι λιγότερο από 50% αλλά όχι περισσότερο από 80% οξύ, κατά βάρος	8	C3	II	8		LQ22	E2	P001 IBC02		MP19	T7	TP2	L4BN		AT	2 (E)					80	2790	ΟΞΙΚΟ ΟΞΥ, ΣΕ ΔΙΑΛΥΜΑ, όχι λιγότερο από 50% αλλά όχι περισσότερο από 80% οξύ, κατά βάρος
2790	ΟΞΙΚΟ ΟΞΥ, ΣΕ ΔΙΑΛΥΜΑ περισσότερο από 10% και λιγότερο από 50% οξύ, κατά βάρος	8	C3	III	8	597 647	LQ7	E1	P001 IBC03 LP01 R001		MP15	T4	TP1	L4BN		AT	3 (E)					80	2790	ΟΞΙΚΟ ΟΞΥ, ΣΕ ΔΙΑΛΥΜΑ περισσότερο από 10% και λιγότερο από 50% οξύ, κατά βάρος

UN Αριθμ.	Όνομα και περιγραφή	Κλάση	Κωδικός Ταξινόμησης	Ομάδα Συσκευασίας	Ετικέτα	Ειδικές διατάξεις	Περιορισμένες και εξαιρούμενες ποσότητες		Συσκευασία			Φορητές δεξαμενές και εμπορευματοκιβώτια χύδην		ADR δεξαμενή		Όχημα για μεταφορά δεξαμενής	Κατηγορία μεταφοράς (Κωδικός περιορισμού για σήραγγες)	Ειδικές διατάξεις για μεταφορά				Αριθμ. Αναγνώρισης κινδύνου	UN Αριθμ.	Όνομα και περιγραφή
									Οδηγίες συσκευασίας	Ειδικές διατάξεις συσκευασίας	Διατάξεις μικτής συσκευασίας	Οδηγίες	Ειδικές διατάξεις	Κώδικας δεξαμενής	Ειδικές διατάξεις			Κόλα	Χύμα	Φόρτωση, εκφόρτωση και χειρισμός	Διαδικασία			
	3.1.2	2.2	2.2	2.1.1.3	5.2.2	3.3	3.4.6 / 3.5.1.2		4.1.4	4.1.4	4.1.10	4.2.5.2 7.3.2	4.2.5.3	4.3	4.3.5, 6.8.4	9.1.1.2	1.1.3.6 8.6	7.2.4	7.3.3	7.5.11	8.5	5.3.2.3		3.1.2
(1)	(2)	(3a)	(3b)	(4)	(5)	(6)	(7a)	(7b)	(8)	(9a)	(9b)	(10)	(11)	(12)	(13)	(14)	(15)	(16)	(17)	(18)	(19)	(20)	(1)	(2)
2793	ΣΙΔΗΡΟΜΕΤΑΛΛΙΚΑ ΡΙΝΙΣΜΑΤΑ, ΕΚΤΡΥΠΑΝΙΣΜΑΤΑ, ΥΠΟΛΕΙΜΜΑΤΑ ΤΟΡΝΟΥ ή ΚΟΜΜΑΤΙΑ σε μορφή ευπαθή σε αυτοθέρμανση	4.2	S4	III	4.2	592	LQ0	E1	P003 IBC08 LP02 R001	PP20 B3B6	MP14						3 (E)	V1	VV4			40	2793	ΣΙΔΗΡΟΜΕΤΑΛΛΙΚΑ ΡΙΝΙΣΜΑΤΑ, ΕΚΤΡΥΠΑΝΙΣΜΑΤΑ, ΥΠΟΛΕΙΜΜΑΤΑ ΤΟΡΝΟΥ ή ΚΟΜΜΑΤΙΑ σε μορφή ευπαθή σε αυτοθέρμανση
2794	ΜΠΑΤΑΡΙΕΣ, ΝΩΠΕΣ, ΓΕΜΑΤΕΣ ΜΕ ΟΞΥ, ηλεκτρική συσσώρευση	8	C11		8	295 598	LQ0	E0	P801 P801a								3 (E)		VV14			80	2794	ΜΠΑΤΑΡΙΕΣ, ΝΩΠΕΣ, ΓΕΜΑΤΕΣ ΜΕ ΟΞΥ, ηλεκτρική συσσώρευση
2795	ΜΠΑΤΑΡΙΕΣ, ΝΩΠΕΣ, ΓΕΜΑΤΕΣ ΜΕ ΑΛΚΑΛΙ, ηλεκτρική συσσώρευση	8	C11		8	295 598	LQ0	E0	P801 P801a								3 (E)		VV14			80	2795	ΜΠΑΤΑΡΙΕΣ, ΝΩΠΕΣ, ΓΕΜΑΤΕΣ ΜΕ ΑΛΚΑΛΙ, ηλεκτρική συσσώρευση
2796	ΘΕΙΙΚΟ ΟΞΥ, με όχι περισσότερο από 51% οξύ ή ΥΓΡΑ ΜΠΑΤΑΡΙΑΣ, ΟΞΙΝΑ	8	C1	II	8		LQ22	E2	P001 IBC02		MP15	T8	TP2	L4BN		AT	2 (E)					80	2796	ΘΕΙΙΚΟ ΟΞΥ, με όχι περισσότερο από 51% οξύ ή ΥΓΡΑ ΜΠΑΤΑΡΙΑΣ, ΟΞΙΝΑ
2797	ΥΓΡΑ ΜΠΑΤΑΡΙΑΣ, ΑΛΚΑΛΙΚΑ	8	C5	II	8		LQ22	E2	P001 IBC02		MP15	T7	TP2 TP28	L4BN		AT	2 (E)					80	2797	ΥΓΡΑ ΜΠΑΤΑΡΙΑΣ, ΑΛΚΑΛΙΚΑ
2798	ΔΙΧΛΩΡΙΟΥΧΟΣ ΦΑΙΝΥΛΟΦΩΣΦΟΡΟΣ	8	C3	II	8		LQ22	E2	P001 IBC02		MP15	T7	TP2	L4BN		AT	2 (E)					80	2798	ΔΙΧΛΩΡΙΟΥΧΟΣ ΦΑΙΝΥΛΟΦΩΣΦΟΡΟΣ
2799	ΘΕΙΟΔΙΧΛΩΡΙΟΥΧΟΣ ΦΑΙΝΥΛΟΦΩΣΦΟΡΟΣ	8	C3	II	8		LQ22	E2	P001 IBC02		MP15	T7	TP2	L4BN		AT	2 (E)					80	2799	ΘΕΙΟΔΙΧΛΩΡΙΟΥΧΟΣ ΦΑΙΝΥΛΟΦΩΣΦΟΡΟΣ
2800	ΜΠΑΤΑΡΙΕΣ, ΝΩΠΕΣ, ΑΝΕΝΕΡΓΕΣ, ηλεκτρική συσσώρευση	8	C11		8	238 295 598	LQ0	E0	P003 P801a	PP16							3 (E)		VV14			80	2800	ΜΠΑΤΑΡΙΕΣ, ΝΩΠΕΣ, ΑΝΕΝΕΡΓΕΣ, ηλεκτρική συσσώρευση
2801	ΒΑΦΕΣ, ΥΓΡΕΣ, ΔΙΑΒΡΩΤΙΚΕΣ, Ε.Α.Ο. ή ΕΝΔΙΑΜΕΣΑ ΒΑΦΩΝ, ΥΓΡΑ, ΔΙΑΒΡΩΤΙΚΑ, Ε.Α.Ο.	8	C9	I	8	274	LQ0	E0	P001		MP8 MP17	T14	TP2 TP27	L10BH		AT	1 (E)				S20	88	2801	ΒΑΦΕΣ, ΥΓΡΕΣ, ΔΙΑΒΡΩΤΙΚΕΣ, Ε.Α.Ο. ή ΕΝΔΙΑΜΕΣΑ ΒΑΦΩΝ, ΥΓΡΑ, ΔΙΑΒΡΩΤΙΚΑ, Ε.Α.Ο.
2801	ΒΑΦΕΣ, ΥΓΡΕΣ, ΔΙΑΒΡΩΤΙΚΕΣ, Ε.Α.Ο. ή ΕΝΔΙΑΜΕΣΑ ΒΑΦΩΝ, ΥΓΡΑ, ΔΙΑΒΡΩΤΙΚΑ, Ε.Α.Ο.	8	C9	II	8	274	LQ22	E2	P001 IBC02		MP19	T11	TP2 TP27	L4BN		AT	2 (E)					80	2801	ΒΑΦΕΣ, ΥΓΡΕΣ, ΔΙΑΒΡΩΤΙΚΕΣ, Ε.Α.Ο. ή ΕΝΔΙΑΜΕΣΑ ΒΑΦΩΝ, ΥΓΡΑ, ΔΙΑΒΡΩΤΙΚΑ, Ε.Α.Ο.
2801	ΒΑΦΕΣ, ΥΓΡΕΣ, ΔΙΑΒΡΩΤΙΚΕΣ, Ε.Α.Ο. ή ΕΝΔΙΑΜΕΣΑ ΒΑΦΩΝ, ΥΓΡΑ, ΔΙΑΒΡΩΤΙΚΑ, Ε.Α.Ο.	8	C9	III	8	274	LQ7	E1	P001 IBC03 LP01 R001		MP15	T7	TP1 TP28	L4BN		AT	3 (E)					80	2801	ΒΑΦΕΣ, ΥΓΡΕΣ, ΔΙΑΒΡΩΤΙΚΕΣ, Ε.Α.Ο. ή ΕΝΔΙΑΜΕΣΑ ΒΑΦΩΝ, ΥΓΡΑ, ΔΙΑΒΡΩΤΙΚΑ, Ε.Α.Ο.
2802	ΧΛΩΡΙΟΥΧΟΣ ΧΑΛΚΟΣ	8	C2	III	8		LQ24	E1	P002 IBC08 LP02 R001	B3	MP10	T1	TP33	SGAV		AT	3 (E)		VV9			80	2802	ΧΛΩΡΙΟΥΧΟΣ ΧΑΛΚΟΣ
2803	ΓΑΛΛΙΟ	8	C10	III	8		LQ24	E0	P800	PP41	MP10	T1	TP33	SGAV L4BN		AT	3 (E)		VV9			80	2803	ΓΑΛΛΙΟ
2805	ΥΔΡΙΔΙΟ ΤΟΥ ΛΙΘΙΟΥ, ΛΥΩΜΕΝΟ ΣΤΕΡΕΟ	4.3	W2	II	4.3		LQ11	E2	P410 IBC04	PP40	MP14	T3	TP33	SCAN		AT	2 (D/E)	V1		CV23		423	2805	ΥΔΡΙΔΙΟ ΤΟΥ ΛΙΘΙΟΥ, ΛΥΩΜΕΝΟ ΣΤΕΡΕΟ
2806	ΝΙΤΡΙΔΙΟ ΤΟΥ ΛΙΘΙΟΥ	4.3	W2	I	4.3		LQ0	E0	P403 IBC04		MP2						1 (E)	V1		CV23	S20		2806	ΝΙΤΡΙΔΙΟ ΤΟΥ ΛΙΘΙΟΥ
2807	Μαγνητισμένα υλικά	9	M11	ΔΕΝ ΥΠΟΚΕΙΤΑΙ ΣΤΗΝ ΠΑΡΟΥΣΑ ΣΥΜΦΩΝΙΑ ADR								ΔΕΝ ΥΠΟΚΕΙΤΑΙ ΣΤΗΝ ΠΑΡΟΥΣΑ ΣΥΜΦΩΝΙΑ ADR											2807	Μαγνητισμένα υλικά
2809	ΥΔΡΑΡΓΥΡΟΣ	8	C9	III	8	599	LQ19	E0	P800		MP15			L4BN		AT	3 (E)					80	2809	ΥΔΡΑΡΓΥΡΟΣ
2810	ΤΟΞΙΚΑ ΥΓΡΑ, ΟΡΓΑΝΙΚΑ, Ε.Α.Ο.	6.1	T1	I	6.1	274 315 614	LQ0	E5	P001		MP8 MP17	T14	TP2 TP27	L10CH	TU14TU15 TE19TE21	AT	1 (C/E)			CV1 CV13 CV28	S9 S14	66	2810	ΤΟΞΙΚΑ ΥΓΡΑ, ΟΡΓΑΝΙΚΑ, Ε.Α.Ο.
2810	ΤΟΞΙΚΑ ΥΓΡΑ, ΟΡΓΑΝΙΚΑ, Ε.Α.Ο.	6.1	T1	II	6.1	274 614	LQ17	E4	P001 IBC02		MP15	T11	TP2 TP27	L4BH	TU15 TE19	AT	2 (D/E)			CV13 CV28	S9 S19	60	2810	ΤΟΞΙΚΑ ΥΓΡΑ, ΟΡΓΑΝΙΚΑ, Ε.Α.Ο.
2810	ΤΟΞΙΚΑ ΥΓΡΑ, ΟΡΓΑΝΙΚΑ, Ε.Α.Ο.	6.1	T1	III	6.1	274 614	LQ7	E1	P001 IBC03 LP01 R001		MP19	T7	TP1 TP28	L4BH	TU15 TE19	AT	2 (E)			CV13 CV28	S9	60	2810	ΤΟΞΙΚΑ ΥΓΡΑ, ΟΡΓΑΝΙΚΑ, Ε.Α.Ο.
2811	ΤΟΞΙΚΑ ΣΤΕΡΕΑ, ΟΡΓΑΝΙΚΑ, Ε.Α.Ο.	6.1	T2	I	6.1	274 614	LQ0	E5	P002 IBC07		MP18	T6	TP33	S10AH L10CH	TU15 TE19	AT	1 (C/E)	V10 V12		CV1 CV13 CV28	S9 S14	66	2811	ΤΟΞΙΚΑ ΣΤΕΡΕΑ, ΟΡΓΑΝΙΚΑ, Ε.Α.Ο.
2811	ΤΟΞΙΚΑ ΣΤΕΡΕΑ, ΟΡΓΑΝΙΚΑ, Ε.Α.Ο.	6.1	T2	II	6.1	274 614	LQ18	E4	P002 IBC08	B4	MP10	T3	TP33	SGAH L4BH	TU15 TE19	AT	2 (D/E)	V11		CV13 CV28	S9 S19	60	2811	ΤΟΞΙΚΑ ΣΤΕΡΕΑ, ΟΡΓΑΝΙΚΑ, Ε.Α.Ο.
2811	ΤΟΞΙΚΑ ΣΤΕΡΕΑ, ΟΡΓΑΝΙΚΑ, Ε.Α.Ο.	6.1	T2	III	6.1	274 614	LQ9	E1	P002 IBC08 LP02 R001	B3	MP10	T1	TP33	SGAH L4BH	TU15 TE19	AT	2 (E)		VV9	CV13 CV28	S9	60	2811	ΤΟΞΙΚΑ ΣΤΕΡΕΑ, ΟΡΓΑΝΙΚΑ, Ε.Α.Ο.
2812	Αργιλικό νάτριο, στερεό	8	C6	ΔΕΝ ΥΠΟΚΕΙΤΑΙ ΣΤΗΝ ΠΑΡΟΥΣΑ ΣΥΜΦΩΝΙΑ ADR								ΔΕΝ ΥΠΟΚΕΙΤΑΙ ΣΤΗΝ ΠΑΡΟΥΣΑ ΣΥΜΦΩΝΙΑ ADR											2812	Αργιλικό νάτριο, στερεό
2813	ΕΝΕΡΓΑ ΜΕ ΤΟ ΝΕΡΟ, ΣΤΕΡΕΑ, Ε.Α.Ο.	4.3	W2	I	4.3	274	LQ0	E0	P403 IBC99	PP83	MP2	T9	TP7 TP33	S10AN L10DH	TU4 TU14 TU22 TE21 TM2	AT	0 (E)	V1		CV23	S20	X423	2813	ΕΝΕΡΓΑ ΜΕ ΤΟ ΝΕΡΟ, ΣΤΕΡΕΑ, Ε.Α.Ο.

UN Αριθμ.	Όνομα και περιγραφή	Κλάση	Κωδικός Ταξινόμησης	Ομάδα Συσκευασίας	Ετι-κέτα	Ειδικές διατάξεις	Περιορισμένες και εξαιρούμενες ποσότητες		Συσκευασία			Φορητές δεξαμενές και εμπορευματοκιβώτια χύδην		ADR δεξαμενή		Όχημα για μεταφορά δεξαμενής	Κατηγορία μεταφοράς (Κωδικός περιορισμού για σήραγγες)	Ειδικές διατάξεις για μεταφορά				Αριθμ. Αναγνώρισης κινδύνου	UN Αριθμ.	Όνομα και περιγραφή
									Οδηγίες συσκευασίας	Ειδικές διατάξεις συσκευασίας	Διατάξεις μικτής συσκευασίας	Οδηγίες	Ειδικές διατάξεις	Κώδικας δεξαμενής	Ειδικές διατάξεις			Κόλα	Χύμα	Φόρτωση, εκφόρτωση και χειρισμός	Διαδικασία			
	3.1.2	2.2	2.2	2.1.1.3	5.2.2	3.3	3.4.6 / 3.5.1.2		4.1.4	4.1.4	4.1.10	4.2.5.2 7.3.2	4.2.5.3	4.3	4.3.5, 6.8.4	9.1.1.2	1.1.3.6 8.6	7.2.4	7.3.3	7.5.11	8.5	5.3.2.3		3.1.2
(1)	(2)	(3a)	(3b)	(4)	(5)	(6)	(7a)	(7b)	(8)	(9a)	(9b)	(10)	(11)	(12)	(13)	(14)	(15)	(16)	(17)	(18)	(19)	(20)	(1)	(2)
2813	ΕΝΕΡΓΑ ΜΕ ΤΟ ΝΕΡΟ, ΣΤΕΡΕΑ, Ε.Α.Ο.	4.3	W2	II	4.3	274	LQ11	E2	P410 IBC07	PP83	MP14	T3	TP33	SCAN		AT	0 (D/E)	V1 V12		CV23		423	2813	ΕΝΕΡΓΑ ΜΕ ΤΟ ΝΕΡΟ, ΣΤΕΡΕΑ, Ε.Α.Ο.
2813	ΕΝΕΡΓΑ ΜΕ ΤΟ ΝΕΡΟ, ΣΤΕΡΕΑ, Ε.Α.Ο.	4.3	W2	III	4.3	274	LQ12	E1	P410 IBC08 R001	PP83 B4	MP14	T1	TP33	SCAN		AT	0 (E)	V1	VV5	CV23		423	2813	ΕΝΕΡΓΑ ΜΕ ΤΟ ΝΕΡΟ, ΣΤΕΡΕΑ, Ε.Α.Ο.
2814	ΜΟΛΥΣΜΑΤΙΚΕΣ ΟΥΣΙΕΣ ΜΕ ΕΠΙΔΡΑΣΗ ΣΤΟΝ ΑΝΘΡΩΠΟ	6.2	I1		6.2	318	LQ0	E0	P620		MP5						0 (E)			CV13 CV25 CV26 CV28	S3 S9 S15		2814	ΜΟΛΥΣΜΑΤΙΚΕΣ ΟΥΣΙΕΣ ΜΕ ΕΠΙΔΡΑΣΗ ΣΤΟΝ ΑΝΘΡΩΠΟ
2814	ΜΟΛΥΣΜΑΤΙΚΕΣ ΟΥΣΙΕΣ ΜΕ ΕΠΙΔΡΑΣΗ ΣΤΟΝ ΑΝΘΡΩΠΟ, κατεψυγμένα σε υγρό άζωτο	6.2	I1		6.2 +2.2	318	LQ0	E0	P620		MP5						0 (E)			CV13 CV25 CV26 CV28	S3 S9 S15		2814	ΜΟΛΥΣΜΑΤΙΚΕΣ ΟΥΣΙΕΣ ΜΕ ΕΠΙΔΡΑΣΗ ΣΤΟΝ ΑΝΘΡΩΠΟ, κατεψυγμένα σε υγρό άζωτο
2814	ΜΟΛΥΣΜΑΤΙΚΕΣ ΟΥΣΙΕΣ ΜΕ ΕΠΙΔΡΑΣΗ ΣΤΟΝ ΑΝΘΡΩΠΟ, (μόνο ζωικό υλικό)	6.2	I1		6.2	318	LQ0	E0	P620		MP5	BK1 BK2					0 (E)			CV13 CV25 CV26 CV28	S3 S9 S15	606	2814	ΜΟΛΥΣΜΑΤΙΚΕΣ ΟΥΣΙΕΣ ΜΕ ΕΠΙΔΡΑΣΗ ΣΤΟΝ ΑΝΘΡΩΠΟ, (μόνο πτώματα ζώων)
2815	N-ΑΜΙΝΟΑΙΘΥΛΟΠΙΠΕΡΑΖΙΝΗ	8	C7	III	8		LQ7	E1	P001 IBC03 LP01 R001		MP19	T4	TP1	L4BN		AT	3 (E)					80	2815	N-ΑΜΙΝΟΑΙΘΥΛΟΠΙΠΕΡΑΖΙΝΗ
2817	ΥΔΡΟΦΘΟΡΙΟΥΧΟ ΑΜΜΩΝΙΟ ΔΙΑΛΥΜΑ	8	CT1	II	8 +6.1		LQ22	E2	P001 IBC02		MP15	T8	TP2	L4DH	TU14 TE21	AT	2 (E)			CV13 CV28		86	2817	ΥΔΡΟΦΘΟΡΙΟΥΧΟ ΑΜΜΩΝΙΟ ΔΙΑΛΥΜΑ
2817	ΥΔΡΟΦΘΟΡΙΟΥΧΟ ΑΜΜΩΝΙΟ ΔΙΑΛΥΜΑ	8	CT1	III	8 +6.1		LQ7	E1	P001 IBC03 R001		MP19	T4	TP1	L4DH	TU14 TE21	AT	3 (E)			CV13 CV28		86	2817	ΥΔΡΟΦΘΟΡΙΟΥΧΟ ΑΜΜΩΝΙΟ ΔΙΑΛΥΜΑ
2818	ΠΟΛΥΘΕΙΟΥΧΟ ΑΜΜΩΝΙΟ ΔΙΑΛΥΜΑ	8	CT1	II	8 +6.1		LQ22	E2	P001 IBC02		MP19	T7	TP2	L4BN		AT	2 (E)			CV13 CV28		86	2818	ΠΟΛΥΘΕΙΟΥΧΟ ΑΜΜΩΝΙΟ ΔΙΑΛΥΜΑ
2818	ΠΟΛΥΘΕΙΟΥΧΟ ΑΜΜΩΝΙΟ ΔΙΑΛΥΜΑ	8	CT1	III	8 +6.1		LQ7	E1	P001 IBC03 R001		MP15	T4	TP1	L4BN		AT	3 (E)			CV13 CV28		86	2818	ΠΟΛΥΘΕΙΟΥΧΟ ΑΜΜΩΝΙΟ ΔΙΑΛΥΜΑ
2819	ΟΞΙΝΟΣ ΦΩΣΦΟΡΙΚΟΣ ΑΜΥΛΕΣΤΕΡΑΣ	8	C3	III	8		LQ7	E1	P001 IBC03 LP01 R001		MP19	T4	TP1	L4BN		AT	3 (E)					80	2819	ΟΞΙΝΟΣ ΦΩΣΦΟΡΙΚΟΣ ΑΜΥΛΕΣΤΕΡΑΣ
2820	ΒΟΥΤΥΡΙΚΟ ΟΞΥ	8	C3	III	8		LQ7	E1	P001 IBC03 LP01 R001		MP19	T4	TP1	L4BN		AT	3 (E)					80	2820	ΒΟΥΤΥΡΙΚΟ ΟΞΥ
2821	ΦΑΙΝΟΛΗ ΔΙΑΛΥΜΑ	6.1	T1	II	6.1		LQ17	E4	P001 IBC02		MP15	T7	TP2	L4BH	TU15 TE19	AT	2 (D/E)			CV13 CV28	S9 S19	60	2821	ΦΑΙΝΟΛΗ ΔΙΑΛΥΜΑ
2821	ΦΑΙΝΟΛΗ ΔΙΑΛΥΜΑ	6.1	T1	III	6.1		LQ7	E1	P001 IBC03 LP01 R001		MP19	T4	TP1	L4BH	TU15 TE19	AT	2 (D/E)			CV13 CV28	S9	60	2821	ΦΑΙΝΟΛΗ ΔΙΑΛΥΜΑ
2822	2-ΧΛΩΡΟΠΥΡΙΔΙΝΗ	6.1	T1	II	6.1		LQ17	E4	P001 IBC02		MP15	T7	TP2	L4BH	TU15 TE19	AT	2 (D/E)			CV13 CV28	S9 S19	60	2822	2-ΧΛΩΡΟΠΥΡΙΔΙΝΗ
2823	ΚΡΟΤΟΝΙΚΟ ΟΞΥ, ΣΤΕΡΕΟ	8	C4	III	8		LQ24	E1	P002 IBC08 LP02 R001	B3	MP10	T1	TP33	SGAV L4BN		AT	3 (E)		VV9			80	2823	ΚΡΟΤΟΝΙΚΟ ΟΞΥ, ΣΤΕΡΕΟ
2826	ΧΛΩΡΟΘΕΙΟΜΥΡΜΗΚΙΚΟΣ ΑΙΘΥΛΕΣΤΕΡΑΣ	8	CF1	II	8 +3		LQ22	E2	P001		MP15	T7	TP2	L4BN		FL	2 (D/E)				S2	83	2826	ΧΛΩΡΟΘΕΙΟΜΥΡΜΗΚΙΚΟΣ ΑΙΘΥΛΕΣΤΕΡΑΣ
2829	ΚΑΠΡΟΝΙΚΟ ΟΞΥ	8	C3	III	8		LQ7	E1	P001 IBC03 LP01 R001		MP19	T4	TP1	L4BN		AT	3 (E)					80	2829	ΚΑΠΡΟΝΙΚΟ ΟΞΥ
2830	ΣΙΔΗΡΟΠΥΡΙΤΙΚΟ ΛΙΘΙΟ	4.3	W2	II	4.3		LQ11	E2	P410 IBC07		MP14	T3	TP33	SCAN		AT	2 (D/E)	V1 V12		CV23		423	2830	ΣΙΔΗΡΟΠΥΡΙΤΙΚΟ ΛΙΘΙΟ
2831	1,1,1-ΤΡΙΧΛΩΡΟΑΙΘΑΝΙΟ	6.1	T1	III	6.1		LQ7	E1	P001 IBC03 LP01 R001		MP19	T4	TP1	L4BH	TU15 TE19	AT	2 (E)			CV13 CV28	S9	60	2831	1,1,1-ΤΡΙΧΛΩΡΟΑΙΘΑΝΙΟ
2834	ΟΞΙΝΟΣ ΦΩΣΦΟΡΟΣ	8	C2	III	8		LQ24	E1	P002 IBC08 LP02 R001	B3	MP10	T1	TP33	SGAV		AT	3 (E)		VV9			80	2834	ΟΞΙΝΟΣ ΦΩΣΦΟΡΟΣ
2835	ΥΔΡΙΔΙΟ ΤΟΥ ΝΑΤΡΑΡΓΙΛΙΟΥ	4.3	W2	II	4.3		LQ11	E2	P410 IBC04		MP14	T3	TP33	SCAN		AT	2 (D/E)	V1		CV23		423	2835	ΥΔΡΙΔΙΟ ΤΟΥ ΝΑΤΡΑΡΓΙΛΙΟΥ
2837	ΔΙΘΕΙΙΚΑ ΑΛΑΤΑ, ΥΔΑΤΙΚΟ ΔΙΑΛΥΜΑ	8	C1	II	8	274	LQ22	E2	P001 IBC02		MP15	T7	TP2	L4BN		AT	2 (E)					80	2837	ΔΙΘΕΙΙΚΑ ΑΛΑΤΑ, ΥΔΑΤΙΚΟ ΔΙΑΛΥΜΑ
2837	ΔΙΘΕΙΙΚΑ ΑΛΑΤΑ, ΥΔΑΤΙΚΟ ΔΙΑΛΥΜΑ	8	C1	III	8	274	LQ7	E1	P001 IBC03 LP01 R001		MP19	T4	TP1	L4BN		AT	3 (E)					80	2837	ΔΙΘΕΙΙΚΑ ΑΛΑΤΑ, ΥΔΑΤΙΚΟ ΔΙΑΛΥΜΑ
2838	ΒΟΥΤΥΡΙΚΟΣ ΒΙΝΥΛΕΣΤΕΡΑΣ, ΣΤΑΘΕΡΟΠΟΙΗΜΕΝΟΣ	3	F1	II	3		LQ4	E2	P001 IBC02 R001		MP19	T4	TP1	LGBF		FL	2 (D/E)				S2 S20	339	2838	ΒΟΥΤΥΡΙΚΟΣ ΒΙΝΥΛΕΣΤΕΡΑΣ, ΣΤΑΘΕΡΟΠΟΙΗΜΕΝΟΣ
2839	ΑΛΔΟΛΗ	6.1	T1	II	6.1		LQ17	E4	P001 IBC02		MP15	T7	TP2	L4BH	TU15 TE19	AT	2 (D/E)			CV13 CV28	S9 S19	60	2839	ΑΛΔΟΛΗ
2840	ΒΟΥΤΥΡΑΛΔΟΞΙΜΗ	3	F1	III	3		LQ7	E1	P001 IBC03 LP01 R001		MP19	T2	TP1	LGBF		FL	3 (E)				S2	30	2840	ΒΟΥΤΥΡΑΛΔΟΞΙΜΗ
2841	ΔΙ-Ν-ΑΜΥΛΑΜΙΝΗ	3	FT1	III	3 +6.1		LQ7	E1	P001 IBC03 R001		MP19	T4	TP1	L4BH	TU15	FL	3 (E)			CV13 CV28	S2	36	2841	ΔΙ-Ν-ΑΜΥΛΑΜΙΝΗ
2842	ΝΙΤΡΟΑΙΘΑΝΙΟ	3	F1	III	3		LQ7	E1	P001 IBC03 LP01 R001		MP19	T2	TP1	LGBF		FL	3 (E)				S2	30	2842	ΝΙΤΡΟΑΙΘΑΝΙΟ
2844	ΑΣΒΕΣΤΟΜΑΓΝΗΣΙΟΥΧΟ ΠΥΡΙΤΙΟ	4.3	W2	III	4.3		LQ12	E1	P410 IBC08 R001	B4	MP14	T1	TP33	SCAN		AT	3 (E)	V1	VV5 VV7	CV23		423	2844	ΑΣΒΕΣΤΟΜΑΓΝΗΣΙΟΥΧΟ ΠΥΡΙΤΙΟ
2845	ΠΥΡΟΦΟΡΑ ΥΓΡΑ, ΟΡΓΑΝΙΚΑ, Ε.Α.Ο.	4.2	S1	I	4.2	274	LQ0	E0	P400		MP2	T22	TP2 TP7	L21DH	TU14TC1 TE21 TM1	AT	0 (B/E)	V1			S20	333	2845	ΠΥΡΟΦΟΡΑ ΥΓΡΑ, ΟΡΓΑΝΙΚΑ, Ε.Α.Ο.

UN Αριθμ.	Όνομα και περιγραφή	Κλάση	Κωδικός Ταξινόμησης	Ομάδα Συσκευασίας	Ετι-κέτα	Ειδικές διατάξεις	Περιορισμένες και εξαιρούμενες ποσότητες		Συσκευασία			Φορητές δεξαμενές και εμπορευματοκιβώτια χύδην		ADR δεξαμενή		Όχημα για μεταφορά δεξαμενής	Κατηγορία μεταφοράς (Κωδικός περιορισμού για σήραγγες)	Ειδικές διατάξεις για μεταφορά				Αριθμ. Αναγνώρισης κινδύνου	UN Αριθμ.	Όνομα και περιγραφή
									Οδηγίες συσκευασίας	Ειδικές διατάξεις συσκευασίας	Διατάξεις μικτής συσκευασίας	Οδηγίες	Ειδικές διατάξεις	Κώδικας δεξαμενής	Ειδικές διατάξεις			Κόλα	Χύμα	Φόρτωση, εκφόρτωση και χειρισμός	Διαδικασία			
	3.1.2	2.2	2.2	2.1.1.3	5.2.2	3.3	3.4.6 / 3.5.1.2		4.1.4	4.1.4	4.1.10	4.2.5.2 7.3.2	4.2.5.3	4.3	4.3.5, 6.8.4	9.1.1.2	1.1.3.6 8.6	7.2.4	7.3.3	7.5.11	8.5	5.3.2.3		3.1.2
(1)	(2)	(3a)	(3b)	(4)	(5)	(6)	(7a)	(7b)	(8)	(9a)	(9b)	(10)	(11)	(12)	(13)	(14)	(15)	(16)	(17)	(18)	(19)	(20)	(1)	(2)
2846	ΠΥΡΟΦΟΡΑ ΣΤΕΡΕΑ, ΟΡΓΑΝΙΚΑ, Ε.Α.Ο.	4.2	S2	I	4.2	274	LQ0	E0	P404		MP13						0 (E)	V1			S20		2846	ΠΥΡΟΦΟΡΑ ΣΤΕΡΕΑ, ΟΡΓΑΝΙΚΑ, Ε.Α.Ο.
2849	3-ΧΛΩΡΟΠΡΟΠΑΝΟΛΗ -1	6.1	T1	III	6.1		LQ7	E1	P001 IBC03 LP01 R001		MP19	T4	TP1	L4BH	TU15 TE19	AT	2 (E)			CV13 CV28	S9	60	2849	3-ΧΛΩΡΟΠΡΟΠΑΝΟΛΗ -1
2850	ΤΕΤΡΑΜΕΡΕΣ ΠΡΟΠΥΛΕΝΙΟ	3	F1	III	3		LQ7	E1	P001 IBC03 LP01 R001		MP19	T2	TP1	LGBF		FL	3 (E)				S2	30	2850	ΤΕΤΡΑΜΕΡΕΣ ΠΡΟΠΥΛΕΝΙΟ
2851	ΤΡΙΦΘΟΡΙΟΥΧΟ ΒΟΡΙΟ, ΔΙΕΝΥΔΑΤΩΜΕΝΟ	8	C1	II	8		LQ22	E2	P001 IBC02		MP15	T7	TP2	L4BN		AT	2 (E)					80	2851	ΤΡΙΦΘΟΡΙΟΥΧΟ ΒΟΡΙΟ, ΔΙΕΝΥΔΑΤΩΜΕΝΟ
2852	ΔΙΠΙΚΡΥΛΟΣΟΥΛΦΥΔΙΟ, ΝΩΠΟ με όχι λιγότερο από 10% νερό, κατά βάρος	4.1	D	I	4.1	545	LQ0	E0	P406	PP24	MP2						1 (B)				S14		2852	ΔΙΠΙΚΡΥΛΟΣΟΥΛΦΥΔΙΟ, ΝΩΠΟ με όχι λιγότερο από 10% νερό, κατά βάρος
2853	ΦΘΟΡΟΠΥΡΙΤΙΚΟ ΜΑΓΝΗΣΙΟ	6.1	T5	III	6.1		LQ9	E1	P002 IBC08 LP02 R001	B3	MP10	T1	TP33	SGAH L4BH	TU15 TE19	AT	2 (E)		VV9	CV13 CV28	S9	60	2853	ΦΘΟΡΟΠΥΡΙΤΙΚΟ ΜΑΓΝΗΣΙΟ
2854	ΦΘΟΡΟΠΥΡΙΤΙΚΟ ΑΜΜΩΝΙΟ	6.1	T5	III	6.1		LQ9	E1	P002 IBC08 LP02 R001	B3	MP10	T1	TP33	SGAH L4BH	TU15 TE19	AT	2 (E)		VV9	CV13 CV28	S9	60	2854	ΦΘΟΡΟΠΥΡΙΤΙΚΟ ΑΜΜΩΝΙΟ
2855	ΦΘΟΡΟΠΥΡΙΤΙΚΟΣ ΨΕΥΔΑΡΓΥΡΟΣ	6.1	T5	III	6.1		LQ9	E1	P002 IBC08 LP02 R001	B3	MP10	T1	TP33	SGAH L4BH	TU15 TE19	AT	2 (E)		VV9	CV13 CV28	S9	60	2855	ΦΘΟΡΟΠΥΡΙΤΙΚΟΣ ΨΕΥΔΑΡΓΥΡΟΣ
2856	ΦΘΟΡΟΠΥΡΙΤΙΚΑ ΑΛΑΤΑ, Ε.Α.Ο.	6.1	T5	III	6.1	274	LQ9	E1	P002 IBC08 LP02 R001	B3	MP10	T1	TP33	SGAH L4BH	TU15 TE19	AT	2 (E)		VV9	CV13 CV28	S9	60	2856	ΦΘΟΡΟΠΥΡΙΤΙΚΑ ΑΛΑΤΑ, Ε.Α.Ο.
2857	ΨΥΚΤΙΚΕΣ ΜΗΧΑΝΕΣ, που περιέχουν μη-εύφλεκτα, μη-τοξικά αέρια ή διαλύματα αμμωνίας (UN 2672)	2	6A		2.2	119	LQ0	E0	P003	PP32	MP9						3 (E)			CV9			2857	ΨΥΚΤΙΚΕΣ ΜΗΧΑΝΕΣ, που περιέχουν μη-εύφλεκτα, μη-τοξικά αέρια ή διαλύματα αμμωνίας (UN 2672)
2858	ΖΙΡΚΟΝΙΟ, ΞΗΡΟ, σπειρωμένο σύρμα, φύλα φινιρισμένου μετάλλου, φλύδα (πιο λεπτή 254 μικρά αλλά όχι πιο λεπτή από 18 μικρά)	4.1	F3	III	4.1	546	LQ9	E1	P002 LP02 R001		MP11						3 (E)		VV1			40	2858	ΖΙΡΚΟΝΙΟ, ΞΗΡΟ, σπειρωμένο σύρμα, φύλα φινιρισμένου μετάλλου, φλύδα (πιο λεπτή 254 μικρά αλλά όχι πιο λεπτή από 18 μικρά)
2859	ΜΕΤΑΒΑΝΑΔΙΚΟ ΑΜΜΩΝΙΟ	6.1	T5	II	6.1		LQ18	E4	P002 IBC08	B4	MP10	T3	TP33	SGAH	TU15TE19	AT	2 (D/E)	V11		CV13 CV28	S9 S19	60	2859	ΜΕΤΑΒΑΝΑΔΙΚΟ ΑΜΜΩΝΙΟ
2861	ΠΟΛΥΒΑΝΑΔΙΚΟ ΑΜΜΩΝΙΟ	6.1	T5	II	6.1		LQ18	E4	P002 IBC08	B4	MP10	T3	TP33	SGAH	TU15TE19	AT	2 (D/E)	V11		CV13 CV28	S9 S19	60	2861	ΠΟΛΥΒΑΝΑΔΙΚΟ ΑΜΜΩΝΙΟ
2862	ΠΕΝΤΟΞΕΙΔΙΟ ΤΟΥ ΒΑΝΑΔΙΟΥ, μορφή χωρίς φυτίλι	6.1	T5	III	6.1	600	LQ9	E1	P002 IBC08 LP02 R001	B3	MP10	T1	TP33	SGAH	TU15 TE19	AT	2 (E)		VV9	CV13 CV28	S9	60	2862	ΠΕΝΤΟΞΕΙΔΙΟ ΤΟΥ ΒΑΝΑΔΙΟΥ, μορφή χωρίς φυτίλι
2863	ΒΑΝΑΔΙΚΟ ΝΑΤΡΑΜΜΩΝΙΟ	6.1	T5	II	6.1		LQ18	E4	P002 IBC08	B4	MP10	T3	TP33	SGAH	TU15 TE19	AT	2 (D/E)	V11		CV13 CV28	S9 S19	60	2863	ΒΑΝΑΔΙΚΟ ΝΑΤΡΑΜΜΩΝΙΟ
2864	ΜΕΤΑΒΑΝΑΔΙΚΟ ΚΑΛΙΟ	6.1	T5	II	6.1		LQ18	E4	P002 IBC08	B4	MP10	T3	TP33	SGAH	TU15 TE19	AT	2 (D/E)	V11		CV13 CV28	S9 S19	60	2864	ΜΕΤΑΒΑΝΑΔΙΚΟ ΚΑΛΙΟ
2865	ΘΕΙΙΚΗ ΥΔΡΟΞΥΛΑΜΙΝΗ	8	C2	III	8		LQ24	E1	P002 IBC08 LP02 R001	B3	MP10	T1	TP33	SGAV		AT	3 (E)		VV9			80	2865	ΘΕΙΙΚΗ ΥΔΡΟΞΥΛΑΜΙΝΗ
2869	ΤΡΙΧΛΩΡΙΟΥΧΟ ΤΙΤΑΝΙΟ, ΜΕΙΓΜΑ	8	C2	II	8		LQ23	E2	P002 IBC08	B4	MP10	T3	TP33	SCAN		AT	2 (E)	V11				80	2869	ΤΡΙΧΛΩΡΙΟΥΧΟ ΤΙΤΑΝΙΟ, ΜΕΙΓΜΑ
2869	ΤΡΙΧΛΩΡΙΟΥΧΟ ΤΙΤΑΝΙΟ, ΜΕΙΓΜΑ	8	C2	III	8		LQ24	E1	P002 IBC08 LP02 R001	B3	MP10	T1	TP33	SGAV		AT	3 (E)		VV9			80	2869	ΤΡΙΧΛΩΡΙΟΥΧΟ ΤΙΤΑΝΙΟ, ΜΕΙΓΜΑ
2870	ΒΟΡΙΟΫΔΡΙΔΙΟ ΤΟΥ ΑΛΟΥΜΙΝΙΟΥ	4.2	SW	I	4.2 +4.3		LQ0	E0	P400		MP2	T21	TP7 TP33	L21DH	TU14TC1 TE21 TM1	AT	0 (E)	V1			S20	X333	2870	ΒΟΡΙΟΫΔΡΙΔΙΟ ΤΟΥ ΑΛΟΥΜΙΝΙΟΥ
2870	ΒΟΡΙΟΫΔΡΙΔΙΟ ΤΟΥ ΑΛΟΥΜΙΝΙΟΥ ΣΕ ΣΥΣΚΕΥΕΣ	4.2	SW	I	4.2 +4.3		LQ0	E0	P002	PP13	MP2						0 (E)	V1			S20		2870	ΒΟΡΙΟΫΔΡΙΔΙΟ ΤΟΥ ΑΛΟΥΜΙΝΙΟΥ ΣΕ ΣΥΣΚΕΥΕΣ
2871	ΑΝΤΙΜΟΝΙΟ ΣΕ ΣΚΟΝΗ	6.1	T5	III	6.1		LQ9	E1	P002 IBC08 LP02 R001	B3	MP10	T1	TP33	SGAH L4BH	TU15 TE19	AT	2 (E)		VV9	CV13 CV28	S9	60	2871	ΑΝΤΙΜΟΝΙΟ ΣΕ ΣΚΟΝΗ
2872	ΔΙΒΡΩΜΟΧΛΩΡΟΠΡΟΠΑΝΙΑ	6.1	T1	II	6.1		LQ17	E4	P001 IBC02		MP15	T7	TP2	L4BH	TU15 TE19	AT	2 (D/E)			CV13 CV28	S9 S19	60	2872	ΔΙΒΡΩΜΟΧΛΩΡΟΠΡΟΠΑΝΙΑ
2872	ΔΙΒΡΩΜΟΧΛΩΡΟΠΡΟΠΑΝΙΑ	6.1	T1	III	6.1		LQ7	E1	P001 IBC03 LP01 R001		MP19	T4	TP1	L4BH	TU15 TE19	AT	2 (E)			CV13 CV28	S9	60	2872	ΔΙΒΡΩΜΟΧΛΩΡΟΠΡΟΠΑΝΙΑ
2873	ΔΙΒΟΥΤΥΛΑΜΙΝΟΑΙΘΑΝΟΛΗ	6.1	T1	III	6.1		LQ7	E1	P001 IBC03 LP01 R001		MP19	T4	TP1	L4BH	TU15 TE19	AT	2 (E)			CV13 CV28	S9	60	2873	ΔΙΒΟΥΤΥΛΑΜΙΝΟΑΙΘΑΝΟΛΗ
2874	ΦΟΥΡΦΟΥΡΥΛΑΛΚΟΟΛΗ	6.1	T1	III	6.1		LQ7	E1	P001 IBC03 LP01 R001		MP19	T4	TP1	L4BH	TU15 TE19	AT	2 (E)			CV13 CV28	S9	60	2874	ΦΟΥΡΦΟΥΡΥΛΑΛΚΟΟΛΗ
2875	ΕΞΑΧΛΩΡΟΦΑΙΝΙΟ	6.1	T2	III	6.1		LQ9	E1	P002 IBC08 LP02 R001	B3	MP10	T1	TP33	SGAH L4BH	TU15 TE19	AT	2 (E)		VV9	CV13 CV28	S9	60	2875	ΕΞΑΧΛΩΡΟΦΑΙΝΙΟ
2876	ΡΕΖΟΡΚΙΝΗ	6.1	T2	III	6.1		LQ9	E1	P002 IBC08 LP02 R001	B3	MP10	T1	TP33	SGAH L4BH	TU15 TE19	AT	2 (E)		VV9	CV13 CV28	S9	60	2876	ΡΕΖΟΡΚΙΝΗ
2878	ΣΠΟΓΓΩΔΕΣ ΤΙΤΑΝΙΟ, ΣΕ ΜΟΡΦΗ ΣΚΟΝΗΣ ή ΚΟΚΚΩΝ	4.1	F3	III	4.1		LQ9	E1	P002 IBC08 LP02 R001	B3	MP11	T1	TP33	SGAV		AT	3 (E)		VV1			40	2878	ΣΠΟΓΓΩΔΕΣ ΤΙΤΑΝΙΟ, ΣΕ ΜΟΡΦΗ ΣΚΟΝΗΣ ή ΚΟΚΚΩΝ
2879	ΟΞΥΧΛΩΡΙΟΥΧΟ ΣΕΛΗΝΙΟ	8	CT1	I	8 +6.1		LQ0	E0	P001		MP8 MP17	T10	TP2	L10BH		AT	1 (C/D)			CV13 CV28	S14	X886	2879	ΟΞΥΧΛΩΡΙΟΥΧΟ ΣΕΛΗΝΙΟ

UN Αριθμ.	Όνομα και περιγραφή	Κλάση	Κωδι-κός Ταξινό-μησης	Ομάδα Συσκευασί ας	Ετι-κέτα	Ειδικές διατάξεις	Περιορισμένες και εξαιρούμενες ποσότητες		Συσκευασία			Φορητές δεξαμενές και εμπορευματοκιβώτια χύδην		ADR δεξαμενή		Όχημα για μεταφορά δεξαμενής	Κατηγορία μεταφοράς (Κωδικός περιορισμού για σήραγγες)	Ειδικές διατάξεις για μεταφορά				Αριθμ. Αναγνώρισης κινδύνου	UN Αριθμ.	Όνομα και περιγραφή
									Οδηγίες συσκευασίας	Ειδικές διατάξεις συσκευασίας	Διατάξεις μικτής συσκευασίας	Οδηγίες	Ειδικές διατάξεις	Κώδικας δεξαμενής	Ειδικές διατάξεις			Κόλα	Χύμα	Φόρτωση, εκφόρτωση και χειρισμός	Διαδικασία			
	3.1.2	2.2	2.2	2.1.1.3	5.2.2	3.3	3.4.6 / 3.5.1.2		4.1.4	4.1.4	4.1.10	4.2.5.2 7.3.2	4.2.5.3	4.3	4.3.5, 6.8.4	9.1.1.2	1.1.3.6 8.6	7.2.4	7.3.3	7.5.11	8.5	5.3.2.3		3.1.2
(1)	(2)	(3a)	(3b)	(4)	(5)	(6)	(7a)	(7b)	(8)	(9a)	(9b)	(10)	(11)	(12)	(13)	(14)	(15)	(16)	(17)	(18)	(19)	(20)	(1)	(2)
2880	ΥΠΟΧΛΩΡΙΩΔΕΣ ΑΣΒΕΣΤΙΟ, ΕΝΥΔΑΤΩΜΕΝΟ ή ΜΕΙΓΜΑ ΕΝΥΔΑΤΩΜΕΝΟΥ ΥΠΟΧΛΩΡΙΩΔΟΥΣ ΑΣΒΕΣΤΙΟΥ με όχι λιγότερο από 5.5% και όχι περισσότερο από 16% νερό	5.1	O2	II	5.1	313 314 322	LQ11	E2	P002 IBC08	B4 B13	MP10			SCAN	TU3	AT	2 (E)	V11		CV24 CV35		50	2880	ΥΠΟΧΛΩΡΙΩΔΕΣ ΑΣΒΕΣΤΙΟ, ΕΝΥΔΑΤΩΜΕΝΟ ή ΜΕΙΓΜΑ ΕΝΥΔΑΤΩΜΕΝΟΥ ΥΠΟΧΛΩΡΙΩΔΟΥΣ ΑΣΒΕΣΤΙΟΥ με όχι λιγότερο από 5.5% και όχι περισσότερο από 16% νερό
2880	ΥΠΟΧΛΩΡΙΩΔΕΣ ΑΣΒΕΣΤΙΟ, ΕΝΥΔΑΤΩΜΕΝΟ ή ΜΕΙΓΜΑ ΕΝΥΔΑΤΩΜΕΝΟΥ ΥΠΟΧΛΩΡΙΩΔΟΥΣ ΑΣΒΕΣΤΙΟΥ με όχι λιγότερο από 5.5% και όχι περισσότερο από 16% νερό	5.1	O2	III	5.1	313 314	LQ12	E1	P002 IBC08 R001	B4	MP10			SGAV	TU3	AT	3 (E)		VV8	CV24 CV35		50	2880	ΥΠΟΧΛΩΡΙΩΔΕΣ ΑΣΒΕΣΤΙΟ, ΕΝΥΔΑΤΩΜΕΝΟ ή ΜΕΙΓΜΑ ΕΝΥΔΑΤΩΜΕΝΟΥ ΥΠΟΧΛΩΡΙΩΔΟΥΣ ΑΣΒΕΣΤΙΟΥ με όχι λιγότερο από 5.5% και όχι περισσότερο από 16% νερό
2881	ΚΑΤΑΛΥΤΗΣ ΜΕΤΑΛΛΟΥ, ΞΗΡΟΣ	4.2	S4	I	4.2	274	LQ0	E0	P404		MP13	T21	TP7 TP33			AT	0 (B/E)	V1			S20	43	2881	ΚΑΤΑΛΥΤΗΣ ΜΕΤΑΛΛΟΥ, ΞΗΡΟΣ
2881	ΚΑΤΑΛΥΤΗΣ ΜΕΤΑΛΛΟΥ, ΞΗΡΟΣ	4.2	S4	II	4.2	274	LQ0	E2	P410 IBC06		MP14	T3	TP33	SCAN		AT	2 (D/E)	V1 V12				40	2881	ΚΑΤΑΛΥΤΗΣ ΜΕΤΑΛΛΟΥ, ΞΗΡΟΣ
2881	ΚΑΤΑΛΥΤΗΣ ΜΕΤΑΛΛΟΥ, ΞΗΡΟΣ	4.2	S4	III	4.2	274	LQ0	E1	P002 IBC08 LP02 R001	B3	MP14	T1	TP33	SCAN		AT	3 (E)	V1	VV4			40	2881	ΚΑΤΑΛΥΤΗΣ ΜΕΤΑΛΛΟΥ, ΞΗΡΟΣ
2900	ΜΟΛΥΣΜΑΤΙΚΕΣ ΥΛΕΣ, ΜΕ ΕΠΙΔΡΑΣΗ ΜΟΝΟ ΣΤΑ ΖΩΑ	6.2	I2		6.2	318	LQ0	E0	P620		MP5						0 (E)			CV13 CV25 CV26 CV28	S3 S9 S15		2900	ΜΟΛΥΣΜΑΤΙΚΕΣ ΥΛΕΣ, ΜΕ ΕΠΙΔΡΑΣΗ ΜΟΝΟ ΣΤΑ ΖΩΑ
2900	ΜΟΛΥΣΜΑΤΙΚΕΣ ΥΛΕΣ, ΜΕ ΕΠΙΔΡΑΣΗ ΜΟΝΟ ΣΤΑ ΖΩΑ, κατεψυγμένες σε υγρό άζωτο	6.2	I2		6.2 +2.2	318	LQ0	E0	P620		MP5						0 (E)			CV13 CV25 CV26 CV28	S3 S9 S15		2900	ΜΟΛΥΣΜΑΤΙΚΕΣ ΥΛΕΣ, ΜΕ ΕΠΙΔΡΑΣΗ ΜΟΝΟ ΣΤΑ ΖΩΑ, κατεψυγμένες σε υγρό άζωτο
2900	ΜΟΛΥΣΜΑΤΙΚΗ ΟΥΣΙΑ, ΠΟΥ ΠΡΟΣΒΑΛΕΙ ΜΟΝΟ ΖΩΑ (ΖΩΙΚΟ ΥΛΙΚΟ ΜΟΝΟ)	6.2	I2		6.2	318	LQ0	E0	P620		MP5	BK1 BK2					0 (E)			CV13 CV25 CV26 CV28	S3 S9 S15	606	2900	ΜΟΛΥΣΜΑΤΙΚΗ ΟΥΣΙΑ, ΠΟΥ ΠΡΟΣΒΑΛΕΙ ΜΟΝΟ ΖΩΑ (ΚΟΥΦΑΡΙΑ ΖΩΩΝ ΚΑΙ ΑΠΟΒΛΗΤΑ ΜΟΝΟ)
2901	ΒΡΩΜΙΟΥΧΟ ΝΑΤΡΙΟ	2	2TOC		2.3 +5.1 +8		LQ0		P200		MP9	(M)		PxBH(M)		AT	1 (C/D)			CV9 CV10 CV36	S14	265	2901	ΒΡΩΜΙΟΥΧΟ ΝΑΤΡΙΟ
2902	ΠΑΡΑΣΙΤΟΚΤΟΝΑ ΥΓΡΑ, ΤΟΞΙΚΑ, Ε.Α.Ο.	6.1	T6	I	6.1	61 274 648	LQ0	E5	P001		MP8 MP17	T14	TP2 TP27	L10CH	TU14TU15 TE19TE21	AT	1 (C/E)			CV1 CV13 CV28	S9 S14	66	2902	ΠΑΡΑΣΙΤΟΚΤΟΝΑ ΥΓΡΑ, ΤΟΞΙΚΑ, Ε.Α.Ο.
2902	ΠΑΡΑΣΙΤΟΚΤΟΝΑ ΥΓΡΑ, ΤΟΞΙΚΑ, Ε.Α.Ο.	6.1	T6	II	6.1	61 274	LQ17	E4	P001 IBC02		MP15	T11	TP2 TP27	L4BH	TU15 TE19	AT	2 (D/E)			CV13 CV28	S9 S19	60	2902	ΠΑΡΑΣΙΤΟΚΤΟΝΑ ΥΓΡΑ, ΤΟΞΙΚΑ, Ε.Α.Ο.
2902	ΠΑΡΑΣΙΤΟΚΤΟΝΑ ΥΓΡΑ, ΤΟΞΙΚΑ, Ε.Α.Ο.	6.1	T6	III	6.1	61 648	LQ7	E1	P001 IBC03 LP01 R001		MP19	T7	TP2 TP28	L4BH	TU15 TE19	AT	2 (E)			CV13 CV28	S9	60	2902	ΠΑΡΑΣΙΤΟΚΤΟΝΑ ΥΓΡΑ, ΤΟΞΙΚΑ, Ε.Α.Ο.
2903	ΠΑΡΑΣΙΤΟΚΤΟΝΑ ΥΓΡΑ, ΤΟΞΙΚΑ, ΕΥΦΛΕΚΤΑ Ε.Α.Ο με σημείο ανάφλεξης όχι χαμηλότερο από 23 °C	6.1	TF2	I	6.1 +3	61 274	LQ0	E5	P001		MP8 MP17	T14	TP2 TP27	L10CH	TU14TU15 TE19TE21	FL	1 (C/E)			CV1 CV13 CV28	S2 S9 S14	663	2903	ΠΑΡΑΣΙΤΟΚΤΟΝΑ ΥΓΡΑ, ΤΟΞΙΚΑ, ΕΥΦΛΕΚΤΑ, Ε.Α.Ο με σημείο ανάφλεξης όχι χαμηλότερο από 23 °C
2903	ΠΑΡΑΣΙΤΟΚΤΟΝΑ ΥΓΡΑ, ΤΟΞΙΚΑ, ΕΥΦΛΕΚΤΑ Ε.Α.Ο.με σημείο ανάφλεξης όχι χαμηλότερο από 23 °C	6.1	TF2	II	6.1 +3	61 274	LQ17	E4	P001 IBC02		MP15	T11	TP2 TP27	L4BH	TU15 TE19	FL	2 (D/E)			CV13 CV28	S2 S9 S19	63	2903	ΠΑΡΑΣΙΤΟΚΤΟΝΑ ΥΓΡΑ, ΤΟΞΙΚΑ, ΕΥΦΛΕΚΤΑ, Ε.Α.Ο.με σημείο ανάφλεξης όχι χαμηλότερο από 23 °C
2903	ΠΑΡΑΣΙΤΟΚΤΟΝΑ ΥΓΡΑ, ΤΟΞΙΚΑ, ΕΥΦΛΕΚΤΑ Ε.Α.Ο.με σημείο ανάφλεξης χαμηλότερο από 23 °C	6.1	TF2	III	6.1 +3	61 274	LQ7	E1	P001 IBC03 R001		MP19	T7	TP2	L4BH	TU15 TE19	FL	2 (D/E)			CV13 CV28	S2 S9	63	2903	ΠΑΡΑΣΙΤΟΚΤΟΝΑ ΥΓΡΑ, ΤΟΞΙΚΑ, ΕΥΦΛΕΚΤΑ, Ε.Α.Ο.με σημείο ανάφλεξης χαμηλότερο από 23 °C
2904	ΧΛΩΡΟΦΑΙΝΟΛΙΚΑ ΑΛΑΤΑ, ΥΓΡΑ ή ΦΑΙΝΟΛΙΚΑ ΑΛΑΤΑ, ΥΓΡΑ	8	C9	III	8		LQ7	E1	P001 IBC03 LP01 R001		MP19			L4BN		AT	3 (E)					80	2904	ΧΛΩΡΟΦΑΙΝΟΛΙΚΑ ΑΛΑΤΑ, ΥΓΡΑ ή ΦΑΙΝΟΛΙΚΑ ΑΛΑΤΑ, ΥΓΡΑ
2905	ΧΛΩΡΟΦΑΙΝΟΛΙΚΑ ΑΛΑΤΑ, ΣΤΕΡΕΑ ή ΦΑΙΝΟΛΙΚΑ ΑΛΑΤΑ, ΣΤΕΡΕΑ	8	C10	III	8		LQ24	E1	P002 IBC08 LP02 R001	B3	MP10	T1	TP33	SGAV L4BN		AT	3 (E)		VV9			80	2905	ΧΛΩΡΟΦΑΙΝΟΛΙΚΑ ΑΛΑΤΑ, ΣΤΕΡΕΑ ή ΦΑΙΝΟΛΙΚΑ ΑΛΑΤΑ, ΣΤΕΡΕΑ
2907	ΙΣΟΣΟΡΒΙΔΙΟ ΔΙΝΙΤΡΙΚΟ ΜΙΓΜΑ με όχι λιγότερο από 60% λακτόση, μαννόζη, άμυλο ή φωσφορικό υδροξείδιο του ασβεστίου	4.1	D	II	4.1	127	LQ8	E0	P406 IBC06	PP26 PP80 B12	MP2						2 (B)	V11 V12			S14		2907	ΙΣΟΣΟΡΒΙΔΙΟ ΔΙΝΙΤΡΙΚΟ ΜΙΓΜΑ μ όχι λιγότερο από 60% λακτόση, μαννόζη, άμυλο ή φωσφορικό υδροξείδιο του ασβεστίου

UN Αριθμ.	Όνομα και περιγραφή	Κλάση	Κωδι-κός Ταξινό-μησης	Ομάδα Συσκευασί ας	Ετι-κέτα	Ειδικές διατάξεις	Περιορισμένες και εξαιρούμενες ποσότητες		Συσκευασία			Φορητές δεξαμενές και εμπορευματοκιβώτια χύδην		ADR δεξαμενή		Όχημα για μεταφορά δεξαμενής	Κατηγορία μεταφοράς (Κωδικός περιορισμού για σήραγγες)	Ειδικές διατάξεις για μεταφορά				Αριθμ. Αναγνώρισης κινδύνου	UN Αριθμ.	Όνομα και περιγραφή
									Οδηγίες συσκευασίας	Ειδικές διατάξεις συσκευασίας	Διατάξεις μικτής συσκευασίας	Οδηγίες	Ειδικές διατάξεις	Κώδικας δεξαμενής	Ειδικές διατάξεις			Κόλα	Χύμα	Φόρτωση, εκφόρτωση και χειρισμός	Διαδικασία			
	3.1.2	2.2	2.2	2.1.1.3	5.2.2	3.3	3.4.6 / 3.5.1.2		4.1.4	4.1.4	4.1.10	4.2.5.2 7.3.2	4.2.5.3	4.3	4.3.5, 6.8.4	9.1.1.2	1.1.3.6 8.6	7.2.4	7.3.3	7.5.11	8.5	5.3.2.3		3.1.2
(1)	(2)	(3a)	(3b)	(4)	(5)	(6)	(7a)	(7b)	(8)	(9a)	(9b)	(10)	(11)	(12)	(13)	(14)	(15)	(16)	(17)	(18)	(19)	(20)	(1)	(2)
2908	ΡΑΔΙΕΝΕΡΓΑ ΥΛΙΚΑ, ΕΞΑΙΡΟΥΜΕΝΟ ΚΟΛΟ-ΚΕΝΗ ΣΥΣΚΕΥΑΣΙΑ	7				290	LQ0	E0	Βλ. 1.7	Βλ. 4.1.9.1.3							4 (E)			CV33	S5 S13 S21		2908	ΡΑΔΙΕΝΕΡΓΑ ΥΛΙΚΑ, ΕΞΑΙΡΟΥΜΕΝΟ ΚΟΛΟ- ΚΕΝΗ ΣΥΣΚΕΥΑΣΙΑ
2909	ΡΑΔΙΕΝΕΡΓΑ ΥΛΙΚΑ, ΕΞΑΙΡΟΥΜΕΝΟ ΚΟΛΟ - ΕΙΔΗ ΚΑΤΑΣΚΕΥΑΣΜΕΝΑ ΑΠΟ ΦΥΣΙΚΟ ΟΥΡΑΝΙΟ ή ΕΞΑΝΤΛΗΜΕΝΟ ΟΥΡΑΝΙΟ ή ΦΥΣΙΚΟ ΘΟΡΙΟ	7				290	LQ0	E0	Βλ. 1.7	Βλ. 4.1.9.1.3							4 (E)			CV33	S5 S13 S21		2909	ΡΑΔΙΕΝΕΡΓΑ ΥΛΙΚΑ, ΕΞΑΙΡΟΥΜΕΝΟ ΚΟΛΟ - ΕΙΔΗ ΚΑΤΑΣΚΕΥΑΣΜΕΝΑ ΑΠΟ ΦΥΣΙΚΟ ΟΥΡΑΝΙΟ ή ΕΞΑΝΤΛΗΜΕΝΟ ΟΥΡΑΝΙΟ ή ΦΥΣΙΚΟ ΘΟΡΙΟ
2910	ΡΑΔΙΕΝΕΡΓΑ ΥΛΙΚΑ, ΕΞΑΙΡΟΥΜΕΝΟ ΚΟΛΟ - ΠΕΡΙΟΡΙΣΜΕΝΗ ΠΟΣΟΤΗΤΑ ΥΛΙΚΟΥ	7				290	LQ0	E0	Βλ. 1.7	Βλ. 4.1.9.1.3							4 (E)			CV33	S5 S13 S21		2910	ΡΑΔΙΕΝΕΡΓΑ ΥΛΙΚΑ, ΕΞΑΙΡΟΥΜΕΝΟ ΚΟΛΟ - ΠΕΡΙΟΡΙΣΜΕΝΗ ΠΟΣΟΤΗΤΑ ΥΛΙΚΟΥ
2911	ΡΑΔΙΕΝΕΡΓΑ ΥΛΙΚΑ, ΕΞΑΙΡΟΥΜΕΝΟ ΚΟΛΟ - ΟΡΓΑΝΑ ή ΕΙΔΗ	7				290	LQ0	E0	Βλ. 1.7	Βλ. 4.1.9.1.3							4 (E)			CV33	S5 S13 S21		2911	ΡΑΔΙΕΝΕΡΓΑ ΥΛΙΚΑ, ΕΞΑΙΡΟΥΜΕΝΟ ΚΟΛΟ - ΟΡΓΑΝΑ ή ΕΙΔΗ
2912	ΡΑΔΙΕΝΕΡΓΑ ΥΛΙΚΑ,ΧΑΜΗΛΗΣ ΕΙΔΙΚΗΣ ΔΡΑΣΤΙΚΟΤΗΤΑΣ (LSA-I), μη σχάσιμα ή εξαιρούμενα σχάσης	7			7X	172 317 325	LQ0	E0	Βλ. 2.2.7 και 4. 1.9	Βλ. 4.1.9.1.3		T5	TP4	S2.65AN(+) L2.65CN(+)	TU36TT7 TM7	AT	0 (E)		VV16	CV33	S6 S11 S13 S21	70	2912	ΡΑΔΙΕΝΕΡΓΑ ΥΛΙΚΑ,ΧΑΜΗΛΗΣ ΕΙΔΙΚΗΣ ΔΡΑΣΤΙΚΟΤΗΤΑΣ (LSA-I), μη σχάσιμα ή εξαιρούμενα σχάσης
2913	ΡΑΔΙΕΝΕΡΓΑ ΥΛΙΚΑ, ΕΠΙΦΑΝΕΙΑΣ ΜΟΛΥΣΜΕΝΑ ΑΝΤΙΚΕΙΜΕΝΑ (SCO-I ή SCO-II) μη σχάσιμα ή εξαιρούμενα σχάσης	7			7X	172 317 336	LQ0	E0	Βλ. 2.2.7 και 4. 1.9	Βλ. 4.1.9.1.3							0 (E)		VV16	CV33	S6 S11 S13 S21	70	2913	ΡΑΔΙΕΝΕΡΓΑ ΥΛΙΚΑ, ΕΠΙΦΑΝΕΙΑΣ ΜΟΛΥΣΜΕΝΑ ΑΝΤΙΚΕΙΜΕΝΑ (SCO-I ή SCO-II), μη σχάσιμα ή εξαιρούμενα σχάσης
2915	ΡΑΔΙΕΝΕΡΓΑ ΥΛΙΚΑ, ΣΥΣΚΕΥΑΣΙΑ ΤΥΠΟΥ Α, μη-ειδική σύνθεση, μη σχάσιμα ή εξαιρούμενα σχάσης	7			7X	172 317 325	LQ0	E0	Βλ. 2.2.7 και 4. 1.9	Βλ. 4.1.9.1.3							0 (E)			CV33	S6 S11 S12 S13 S21	70	2915	ΡΑΔΙΕΝΕΡΓΑ ΥΛΙΚΑ, ΣΥΣΚΕΥΑΣΙΑ ΤΥΠΟΥ Α, μη-ειδική σύνθεση, μη σχάσιμα ή εξαιρούμενα σχάσης
2916	ΡΑΔΙΕΝΕΡΓΑ ΥΛΙΚΑ, ΣΥΣΚΕΥΑΣΙΑ ΤΥΠΟΥ Β(U), μη σχάσιμα ή εξαιρούμενα σχάσης	7			7X	172 317 337	LQ0	E0	Βλ. 2.2.7 και 4. 1.9	Βλ. 4.1.9.1.3							0 (E)			CV33	S6 S11 S12 S13 S21	70	2916	ΡΑΔΙΕΝΕΡΓΑ ΥΛΙΚΑ, ΣΥΣΚΕΥΑΣΙΑ ΤΥΠΟΥ Β(U), μη σχάσιμα ή εξαιρούμενα σχάσης
2917	ΡΑΔΙΕΝΕΡΓΑ ΥΛΙΚΑ, ΣΥΣΚΕΥΑΣΙΑ ΤΥΠΟΥ Β(M), μη σχάσιμα ή εξαιρούμενα σχάσης	7			7X	172 317 337	LQ0	E0	Βλ. 2.2.7 και 41 9	Βλ. 41913							0 (E)			CV33	S6 S11 S13 S21	70	2917	ΡΑΔΙΕΝΕΡΓΑ ΥΛΙΚΑ, ΣΥΣΚΕΥΑΣΙΑ ΤΥΠΟΥ Β(M), μη σχάσιμα ή εξαιρούμενα σχάσης
2919	ΡΑΔΙΕΝΕΡΓΑ ΥΛΙΚΑ, ΜΕΤΑΦΕΡΟΜΕΝΑ ΥΠΟ ΕΙΔΙΚΗ ΔΙΕΥΘΕΤΗΣΗ μη σχάσιμα ή εξαιρούμενα σχάσης	7			7X	172 317	LQ0	E0	Βλ. 2.2.7 και 41 9	Βλ. 41913							0 (-)			CV33	S6 S11 S13 S21	70	2919	ΡΑΔΙΕΝΕΡΓΑ ΥΛΙΚΑ, ΜΕΤΑΦΕΡΟΜΕΝΑ ΥΠΟ ΕΙΔΙΚΗ ΔΙΕΥΘΕΤΗΣΗ μη σχάσιμα ή εξαιρούμενα σχάσης
2920	ΔΙΑΒΡΩΤΙΚΑ ΥΓΡΑ, ΕΥΦΛΕΚΤΑ, Ε.Α.Ο.	8	CF1	I	8 +3	274	LQ0	E0	P001		MP8 MP17	T14	TP2 TP27	L10BH		FL	1 (D'E)				S2 S14	883	2920	ΔΙΑΒΡΩΤΙΚΑ ΥΓΡΑ, ΕΥΦΛΕΚΤΑ, Ε.Α.Ο.
2920	ΔΙΑΒΡΩΤΙΚΑ ΥΓΡΑ, ΕΥΦΛΕΚΤΑ, Ε.Α.Ο.	8	CF1	II	8 +3	274	LQ22	E2	P001 IBC02		MP15	T11	TP2 TP27	L4BN		FL	2 (D'E)				S2	83	2920	ΔΙΑΒΡΩΤΙΚΑ ΥΓΡΑ, ΕΥΦΛΕΚΤΑ, Ε.Α.Ο.
2921	ΔΙΑΒΡΩΤΙΚΑ ΣΤΕΡΕΑ, ΕΥΦΛΕΚΤΑ, Ε.Α.Ο.	8	CF2	I	8 +4.1	274	LQ0	E0	P002 IBC05		MP18	T6	TP33	S10AN L10BH		AT	1 (E)	V10			S14	884	2921	ΔΙΑΒΡΩΤΙΚΑ ΣΤΕΡΕΑ, ΕΥΦΛΕΚΤΑ, Ε.Α.Ο.
2921	ΔΙΑΒΡΩΤΙΚΑ ΣΤΕΡΕΑ, ΕΥΦΛΕΚΤΑ, Ε.Α.Ο.	8	CF2	II	8 +4.1	274	LQ23	E2	P002 IBC08	B4	MP10	T3	TP33	SCAN L4BN		AT	2 (E)	V11				84	2921	ΔΙΑΒΡΩΤΙΚΑ ΣΤΕΡΕΑ, ΕΥΦΛΕΚΤΑ, Ε.Α.Ο.
2922	ΔΙΑΒΡΩΤΙΚΑ ΥΓΡΑ, ΤΟΞΙΚΑ, Ε.Α.Ο.	8	CT1	I	8 +6.1	274	LQ0	E0	P001		MP8 MP17	T14	TP2 TP27	L10BH		AT	1 (C/D)			CV13 CV28	S14	886	2922	ΔΙΑΒΡΩΤΙΚΑ ΥΓΡΑ, ΤΟΞΙΚΑ, Ε.Α.Ο.
2922	ΔΙΑΒΡΩΤΙΚΑ ΥΓΡΑ, ΤΟΞΙΚΑ, Ε.Α.Ο.	8	CT1	II	8 +6.1	274	LQ22	E2	P001 IBC02		MP15	T7	TP2	L4BN		AT	2 (E)			CV13 CV28		86	2922	ΔΙΑΒΡΩΤΙΚΑ ΥΓΡΑ, ΤΟΞΙΚΑ, Ε.Α.Ο.
2922	ΔΙΑΒΡΩΤΙΚΑ ΥΓΡΑ, ΤΟΞΙΚΑ, Ε.Α.Ο.	8	CT1	III	8 +6.1	274	LQ7	E1	P001 IBC03 R001		MP19	T7	TP1 TP28	L4BN		AT	3 (E)			CV13 CV28		86	2922	ΔΙΑΒΡΩΤΙΚΑ ΥΓΡΑ, ΤΟΞΙΚΑ, Ε.Α.Ο.
2923	ΔΙΑΒΡΩΤΙΚΑ ΣΤΕΡΕΑ, ΤΟΞΙΚΑ, Ε.Α.Ο.	8	CT2	I	8 +6.1	274	LQ0	E0	P002 IBC05		MP18	T6	TP33	S10AN L10BH		AT	1 (E)	V10		CV13 CV28	S14	886	2923	ΔΙΑΒΡΩΤΙΚΑ ΣΤΕΡΕΑ, ΤΟΞΙΚΑ, Ε.Α.Ο.
2923	ΔΙΑΒΡΩΤΙΚΑ ΣΤΕΡΕΑ, ΤΟΞΙΚΑ, Ε.Α.Ο.	8	CT2	II	8 +6.1	274	LQ23	E2	P002 IBC08	B4	MP10	T3	TP33	SCAN L4BN		AT	2 (E)	V11		CV13 CV28		86	2923	ΔΙΑΒΡΩΤΙΚΑ ΣΤΕΡΕΑ, ΤΟΞΙΚΑ, Ε.Α.Ο.
2923	ΔΙΑΒΡΩΤΙΚΑ ΣΤΕΡΕΑ, ΤΟΞΙΚΑ, Ε.Α.Ο.	8	CT2	III	8 +6.1	274	LQ24	E1	P002 IBC08 R001	B3	MP10	T1	TP33	SGAV L4BN		AT	3 (E)		VV9	CV13 CV28		86	2923	ΔΙΑΒΡΩΤΙΚΑ ΣΤΕΡΕΑ, ΤΟΞΙΚΑ, Ε.Α.Ο.

UN Αριθμ.	Όνομα και περιγραφή	Κλάση	Κωδικός Ταξινόμησης	Ομάδα Συσκευασίας	Ετικέτα	Ειδικές διατάξεις	Περιορισμένες και εξαιρούμενες ποσότητες		Συσκευασία			Φορητές δεξαμενές και εμπορευματοκιβώτια χύδην		ADR δεξαμενή		Όχημα για μεταφορά δεξαμενής	Κατηγορία μεταφοράς (Κωδικός περιορισμού για σήραγγες)	Ειδικές διατάξεις για μεταφορά				Αριθμ. Αναγνώρισης κινδύνου	UN Αριθμ.	Όνομα και περιγραφή
									Οδηγίες συσκευασίας	Ειδικές διατάξεις συσκευασίας	Διατάξεις μικτής συσκευασίας	Οδηγίες	Ειδικές διατάξεις	Κώδικας δεξαμενής	Ειδικές διατάξεις			Κάλα	Χύμα	Φόρτωση, εκφόρτωση και χειρισμός	Διαδικασία			
	3.1.2	2.2	2.2	2.1.1.3	5.2.2	3.3	3.4.6 / 3.5.1.2		4.1.4	4.1.4	4.1.10	4.2.5.2 7.3.2	4.2.5.3	4.3	4.3.5, 6.8.4	9.1.1.2	1.1.3.6 8.6	7.2.4	7.3.3	7.5.11	8.5	5.3.2.3		3.1.2
(1)	(2)	(3a)	(3b)	(4)	(5)	(6)	(7a)	(7b)	(8)	(9a)	(9b)	(10)	(11)	(12)	(13)	(14)	(15)	(16)	(17)	(18)	(19)	(20)	(1)	(2)
2924	ΕΥΦΛΕΚΤΑ ΥΓΡΑ, ΔΙΑΒΡΩΤΙΚΑ, Ε.Α.Ο.	3	FC	I	3 +8	274	LQ3	E0	P001		MP7 MP17	T14	TP2	L10CH	TU14 TE21	FL	1 (C/E)				S2 S20	338	2924	ΕΥΦΛΕΚΤΑ ΥΓΡΑ, ΔΙΑΒΡΩΤΙΚΑ, Ε.Α.Ο.
2924	ΕΥΦΛΕΚΤΑ ΥΓΡΑ, ΔΙΑΒΡΩΤΙΚΑ, Ε.Α.Ο.	3	FC	II	3 +8	274	LQ4	E2	P001 IBC02		MP19	T11	TP2 TP27	L4BH		FL	2 (D/E)				S2 S20	338	2924	ΕΥΦΛΕΚΤΑ ΥΓΡΑ, ΔΙΑΒΡΩΤΙΚΑ, Ε.Α.Ο.
2924	ΕΥΦΛΕΚΤΑ ΥΓΡΑ, ΔΙΑΒΡΩΤΙΚΑ, Ε.Α.Ο.	3	FC	III	3 +8	274	LQ7	E1	P001 IBC03 R001		MP19	T7	TP1 TP28	L4BN		FL	3 (E)				S2	38	2924	ΕΥΦΛΕΚΤΑ ΥΓΡΑ, ΔΙΑΒΡΩΤΙΚΑ, Ε.Α.Ο.
2925	ΕΥΦΛΕΚΤΑ ΣΤΕΡΕΑ, ΔΙΑΒΡΩΤΙΚΑ, ΟΡΓΑΝΙΚΑ Ε.Α.Ο.	4.1	FC1	II	4.1 +8	274	LQ0	E2	P002 IBC06		MP10	T3	TP33	SCAN		AT	2 (E)	V11 V12				48	2925	ΕΥΦΛΕΚΤΑ ΣΤΕΡΕΑ, ΔΙΑΒΡΩΤΙΚΑ, ΟΡΓΑΝΙΚΑ, Ε.Α.Ο.
2925	ΕΥΦΛΕΚΤΑ ΣΤΕΡΕΑ, ΔΙΑΒΡΩΤΙΚΑ, ΟΡΓΑΝΙΚΑ Ε.Α.Ο.	4.1	FC1	III	4.1 +8	274	LQ0	E1	P002 IBC06 R001		MP10	T1	TP33	SCAN		AT	3 (E)	V12				48	2925	ΕΥΦΛΕΚΤΑ ΣΤΕΡΕΑ, ΔΙΑΒΡΩΤΙΚΑ, ΟΡΓΑΝΙΚΑ, Ε.Α.Ο.
2926	ΕΥΦΛΕΚΤΑ ΣΤΕΡΕΑ, ΤΟΞΙΚΑ, ΟΡΓΑΝΙΚΑ, Ε.Α.Ο.	4.1	FT1	II	4.1 +6.1	274	LQ0	E2	P002 IBC06		MP10	T3	TP33	SCAN		AT	2 (E)	V11 V12		CV28		46	2926	ΕΥΦΛΕΚΤΑ ΣΤΕΡΕΑ, ΤΟΞΙΚΑ, ΟΡΓΑΝΙΚΑ, Ε.Α.Ο.
2926	ΕΥΦΛΕΚΤΑ ΣΤΕΡΕΑ, ΤΟΞΙΚΑ, ΟΡΓΑΝΙΚΑ, Ε.Α.Ο.	4.1	FT1	III	4.1 +6.1	274	LQ0	E1	P002 IBC06 R001		MP10	T1	TP33	SCAN		AT	3 (E)	V12		CV28		46	2926	ΕΥΦΛΕΚΤΑ ΣΤΕΡΕΑ, ΤΟΞΙΚΑ, ΟΡΓΑΝΙΚΑ, Ε.Α.Ο.
2927	ΤΟΞΙΚΑ ΥΓΡΑ, ΔΙΑΒΡΩΤΙΚΑ, ΟΡΓΑΝΙΚΑ, Ε.Α.Ο.	6.1	TC1	I	6.1 +8	274 315	LQ0	E5	P001		MP8 MP17	T14	TP2 TP27	L10CH	TU14TU15 TE19TE21	AT	1 (C/E)			CV1 CV13 CV28	S9 S14	668	2927	ΤΟΞΙΚΑ ΥΓΡΑ, ΔΙΑΒΡΩΤΙΚΑ, ΟΡΓΑΝΙΚΑ, Ε.Α.Ο.
2927	ΤΟΞΙΚΑ ΥΓΡΑ, ΔΙΑΒΡΩΤΙΚΑ, ΟΡΓΑΝΙΚΑ, Ε.Α.Ο.	6.1	TC1	II	6.1 +8	274	LQ17	E4	P001 IBC02		MP15	T11	TP2 TP27	L4BH	TU15 TE19	AT	2 (D/E)			CV13 CV28	S9 S19	68	2927	ΤΟΞΙΚΑ ΥΓΡΑ, ΔΙΑΒΡΩΤΙΚΑ, ΟΡΓΑΝΙΚΑ, Ε.Α.Ο.
2928	ΤΟΞΙΚΑ ΣΤΕΡΕΑ, ΔΙΑΒΡΩΤΙΚΑ, ΟΡΓΑΝΙΚΑ, Ε.Α.Ο.	6.1	TC2	I	6.1 +8	274	LQ0	E5	P002 IBC05		MP18	T6	TP33	S10AH	TU14TU15 TE19TE21	AT	1 (E)	V10		CV1 CV13 CV28	S9 S14	668	2928	ΤΟΞΙΚΑ ΣΤΕΡΕΑ, ΔΙΑΒΡΩΤΙΚΑ, ΟΡΓΑΝΙΚΑ, Ε.Α.Ο.
2928	ΤΟΞΙΚΑ ΣΤΕΡΕΑ, ΔΙΑΒΡΩΤΙΚΑ, ΟΡΓΑΝΙΚΑ, Ε.Α.Ο.	6.1	TC2	II	6.1 +8	274	LQ18	E4	P002 IBC06		MP10	T3	TP33	SGAH L4BH	TU15 TE19	AT	2 (D/E)	V11 V12		CV13 CV28	S9 S19	68	2928	ΤΟΞΙΚΑ ΣΤΕΡΕΑ, ΔΙΑΒΡΩΤΙΚΑ, ΟΡΓΑΝΙΚΑ, Ε.Α.Ο.
2929	ΤΟΞΙΚΑ ΥΓΡΑ, ΕΥΦΛΕΚΤΑ, ΟΡΓΑΝΙΚΑ, Ε.Α.Ο.	6.1	TF1	I	6.1 +3	274 315	LQ0	E5	P001		MP8 MP17	T14	TP2 TP27	L10CH	TU14TU15 TE19TE21	FL	1 (C/D)			CV1 CV13 CV28	S2 S9 S14	663	2929	ΤΟΞΙΚΑ ΥΓΡΑ, ΕΥΦΛΕΚΤΑ, ΟΡΓΑΝΙΚΑ, Ε.Α.Ο.
2929	ΤΟΞΙΚΑ ΥΓΡΑ, ΕΥΦΛΕΚΤΑ, ΟΡΓΑΝΙΚΑ, Ε.Α.Ο.	6.1	TF1	II	6.1 +3	274	LQ17	E4	P001 IBC02		MP15	T11	TP2 TP27	L4BH	TU15 TE19	FL	2 (D/E)			CV13 CV28	S2 S9 S19	63	2929	ΤΟΞΙΚΑ ΥΓΡΑ, ΕΥΦΛΕΚΤΑ, ΟΡΓΑΝΙΚΑ, Ε.Α.Ο.
2930	ΤΟΞΙΚΑ ΣΤΕΡΕΑ, ΕΥΦΛΕΚΤΑ, ΟΡΓΑΝΙΚΑ, Ε.Α.Ο.	6.1	TF3	I	6.1 +4.1	274	LQ0	E5	P002 IBC05		MP18	T6	TP33			AT	1 (C/E)	V10		CV1 CV13 CV28	S9 S14	664	2930	ΤΟΞΙΚΑ ΣΤΕΡΕΑ, ΕΥΦΛΕΚΤΑ, ΟΡΓΑΝΙΚΑ, Ε.Α.Ο.
2930	ΤΟΞΙΚΑ ΣΤΕΡΕΑ, ΕΥΦΛΕΚΤΑ, ΟΡΓΑΝΙΚΑ, Ε.Α.Ο.	6.1	TF3	II	6.1 +4.1	274	LQ18	E4	P002 IBC08	B4	MP10	T3	TP33	SGAH L4BH	TU15 TE19	AT	2 (D/E)	V11		CV13 CV28	S9 S19	64	2930	ΤΟΞΙΚΑ ΣΤΕΡΕΑ, ΕΥΦΛΕΚΤΑ, ΟΡΓΑΝΙΚΑ, Ε.Α.Ο.
2931	ΘΕΙΙΚΟ ΒΑΝΑΔΥΛΙΟ	6.1	T5	II	6.1		LQ18	E4	P002 IBC08	B4	MP10	T3	TP33	SGAH	TU15TE19	AT	2 (D/E)	V11		CV13 CV28	S9 S19	60	2931	ΘΕΙΙΚΟ ΒΑΝΑΔΥΛΙΟ
2933	2-ΧΛΩΡΟΠΡΟΠΙΟΝΙΚΟΣ ΜΕΘΥΛΕΣΤΕΡΑΣ	3	F1	III	3		LQ7	E1	P001 IBC03 LP01 R001		MP19	T2	TP1	LGBF		FL	3 (E)				S2	30	2933	2-ΧΛΩΡΟΠΡΟΠΙΟΝΙΚΟΣ ΜΕΘΥΛΕΣΤΕΡΑΣ
2934	2-ΧΛΩΡΟΠΡΟΠΙΟΝΙΚΟΣ ΙΣΟΠΡΟΠΥΛΕΣΤΕΡΑΣ	3	F1	III	3		LQ7	E1	P001 IBC03 LP01 R001		MP19	T2	TP1	LGBF		FL	3 (E)				S2	30	2934	2-ΧΛΩΡΟΠΡΟΠΙΟΝΙΚΟΣ ΙΣΟΠΡΟΠΥΛΕΣΤΕΡΑΣ
2935	2-ΧΛΩΡΟΠΡΟΠΙΟΝΙΚΟΣ ΑΙΘΥΛΕΣΤΕΡΑΣ	3	F1	III	3		LQ7	E1	P001 IBC03 LP01 R001		MP19	T2	TP1	LGBF		FL	3 (E)				S2	30	2935	2-ΧΛΩΡΟΠΡΟΠΙΟΝΙΚΟΣ ΑΙΘΥΛΕΣΤΕΡΑΣ
2936	ΘΕΙΟΓΛΑΚΤΙΚΟ ΟΞΥ	6.1	T1	II	6.1		LQ17	E4	P001 IBC02		MP15	T7	TP2	L4BH	TU15 TE19	AT	2 (D/E)			CV13 CV28	S9 S19	60	2936	ΘΕΙΟΓΛΑΚΤΙΚΟ ΟΞΥ
2937	Α-ΜΕΘΥΛΟΒΕΝΖΥΛΑΛΚΟΟΛΗ, ΥΓΡΗ	6.1	T1	III	6.1		LQ7	E1	P001 IBC03 LP01 R001		MP19	T4	TP1	L4BH	TU15 TE19	AT	2 (E)			CV13 CV28	S9	60	2937	Α-ΜΕΘΥΛΟΒΕΝΖΥΛΑΛΚΟΟΛΗ, ΥΓΡΗ
2940	9-ΦΩΣΦΟΡΟΔΙΚΥΚΛΟΕΝΝΕΑΝΙΑ (ΚΥΚΛΟΟΚΤΑΔΙΕΝΟΦΩΣΦΙΝΗ)	4.2	S2	II	4.2		LQ0	E2	P410 IBC06		MP14	T3	TP33	SCAN		AT	2 (D/E)	V1 V12				40	2940	9-ΦΩΣΦΟΡΟΔΙΚΥΚΛΟΕΝΝΕΑΝΙΑ (ΚΥΚΛΟΟΚΤΑΔΙΕΝΟΦΩΣΦΙΝΗ)
2941	ΦΘΟΡΟΑΝΙΔΙΝΕΣ	6.1	T1	III	6.1		LQ7	E1	P001 IBC03 LP01 R001		MP19	T4	TP1	L4BH	TU15 TE19	AT	2 (E)			CV13 CV28	S9	60	2941	ΦΘΟΡΟΑΝΙΔΙΝΕΣ
2942	2-ΤΡΙΦΘΟΡΟΜΕΘΥΛΑΝΙΔΙΝΗ	6.1	T1	III	6.1		LQ7	E1	P001 IBC03 LP01 R001		MP19			L4BH	TU15 TE19	AT	2 (E)			CV13 CV28	S9	60	2942	2-ΤΡΙΦΘΟΡΟΜΕΘΥΛΑΝΙΔΙΝΗ
2943	ΤΕΤΡΑΥΔΡΟΦΟΥΡΦΟΥΡΥΛΑΜΙΝΗ	3	F1	III	3		LQ7	E1	P001 IBC03 LP01 R001		MP19	T2	TP1	LGBF		FL	3 (E)				S2	30	2943	ΤΕΤΡΑΥΔΡΟΦΟΥΡΦΟΥΡΥΛΑΜΙΝΗ
2945	Ν-ΜΕΘΥΛΟΒΟΥΤΥΛΑΜΙΝΗ	3	FC	II	3 +8		LQ4	E2	P001 IBC02		MP19	T7	TP1	L4BH		FL	2 (D/E)				S2 S20	338	2945	Ν-ΜΕΘΥΛΟΒΟΥΤΥΛΑΜΙΝΗ
2946	2-ΑΜΙΝΟ-5-ΔΙΑΙΘΥΛΑΜΙΝΟΠΕΝΤΑΝΙΟ	6.1	T1	III	6.1		LQ7	E1	P001 IBC03 LP01 R001		MP19	T4	TP1	L4BH	TU15 TE19	AT	2 (E)			CV13 CV28	S9	60	2946	2-ΑΜΙΝΟ-5-ΔΙΑΙΘΥΛΑΜΙΝΟΠΕΝΤΑΝΙΟ
2947	ΜΟΝΟΧΛΩΡΟΞΙΚΟΣ ΙΣΟΠΡΟΠΥΛΕΣΤΕΡΑΣ	3	F1	III	3		LQ7	E1	P001 IBC03 LP01 R001		MP19	T2	TP1	LGBF		FL	3 (E)				S2	30	2947	ΜΟΝΟΧΛΩΡΟΞΙΚΟΣ ΙΣΟΠΡΟΠΥΛΕΣΤΕΡΑΣ
2948	3-ΤΡΙΦΘΟΡΟΜΕΘΥΛΑΝΙΔΙΝΗ	6.1	T1	II	6.1		LQ17	E4	P001 IBC02		MP15	T7	TP2	L4BH	TU15 TE19	AT	2 (D/E)			CV13 CV28	S9 S19	60	2948	3-ΤΡΙΦΘΟΡΟΜΕΘΥΛΑΝΙΔΙΝΗ

UN Αριθμ.	Όνομα και περιγραφή	Κλάση	Κωδικός Ταξινόμησης	Ομάδα Συσκευασίας	Επι-κέτα	Ειδικές διατάξεις	Περιορισμένες και εξαιρούμενες ποσότητες		Συσκευασία			Φορητές δεξαμενές και εμπορευματοκιβώτια χύδην		ADR δεξαμενή		Όχημα για μεταφορά δεξαμενής	Κατηγορία μεταφοράς (Κωδικός περιορισμού για σήραγγες)	Ειδικές διατάξεις για μεταφορά				Αριθμ. Αναγνώρισης κινδύνου	UN Αριθμ.	Όνομα και περιγραφή
									Οδηγίες συσκευασίας	Ειδικές διατάξεις συσκευασίας	Διατάξεις μικτής συσκευασίας	Οδηγίες	Ειδικές διατάξεις	Κώδικας δεξαμενής	Ειδικές διατάξεις			Κόλα	Χύμα	Φόρτωση, εκφόρτωση και χειρισμός	Διαδικασία			
	3.1.2	2.2	2.2	2.1.1.3	5.2.2	3.3	3.4.6 / 3.5.1.2		4.1.4	4.1.4	4.1.10	4.2.5.2 7.3.2	4.2.5.3	4.3	4.3.5, 6.8.4	9.1.1.2	1.1.3.6 8.6	7.2.4	7.3.3	7.5.11	8.5	5.3.2.3		3.1.2
(1)	(2)	(3a)	(3b)	(4)	(5)	(6)	(7a)	(7b)	(8)	(9a)	(9b)	(10)	(11)	(12)	(13)	(14)	(15)	(16)	(17)	(18)	(19)	(20)	(1)	(2)
2949	ΟΞΙΝΟ ΘΕΙΩΔΕΣ ΝΑΤΡΙΟ, ΕΝΥΔΑΤΩΜΕΝΟ, με όχι λιγότερο από 25% νερό από κρυστάλλωση	8	C6	II	8	523	LQ23	E2	P002 IBC08	B4	MP10	T7	TP2	SCAN L4BN		AT	2 (E)	V11				80	2949	ΟΞΙΝΟ ΘΕΙΩΔΕΣ ΝΑΤΡΙΟ, ΕΝΥΔΑΤΩΜΕΝΟ, με όχι λιγότερο από 25% νερό από κρυστάλλωση
2950	ΜΑΓΝΗΣΙΟ ΣΕ ΚΟΚΚΟΥΣ, ΚΑΛΥΜΜΕΝΟ μεγέθους σωματιδίων όχι μικρότερο από 149μm	4.3	W2	III	4.3		LQ12	E1	P410 IBC08 R001	B4	MP14	T1 BK2	TP33	SCAN		AT	3 (E)	V1	VV5	CV23		423	2950	ΜΑΓΝΗΣΙΟ ΣΕ ΚΟΚΚΟΥΣ, ΚΑΛΥΜΜΕΝΟ μεγέθους σωματιδίων όχι μικρότερο από 149μm
2956	5-τριποταγές-ΒΟΥΤΥΛΟ-2,4,6-ΤΡΙΝΙΤΡΟ-m-ΞΥΛΕΝΙΟ (ΜΟΣΧΟΞΥΛΕΝΙΟ)	4.1	SR1	III	4.1	638	LQ0	E1	P409		MP2						3 (D)			CV14	S24		2956	5-τριποταγές-ΒΟΥΤΥΛΟ-2,4,6-ΤΡΙΝΙΤΡΟ-m-ΞΥΛΕΝΙΟ (ΜΟΣΧΟΞΥΛΕΝΙΟ)
2965	ΔΙΜΕΘΥΛΑΙΘΕΡΙΚΑ ΑΛΑΤΑ ΤΡΙΦΘΟΡΙΟΥΧΟΥ ΒΟΡΙΟΥ	4.3	WFC	I	4.3 +3 +8		LQ0	E0	P401		MP2	T10	TP2 TP7	L10DH	TU4TU14 TU22 TE21 TM2	FL	0 (B/E)	V1		CV23	S2 S20	382	2965	ΔΙΜΕΘΥΛΑΙΘΕΡΙΚΑ ΑΛΑΤΑ ΤΡΙΦΘΟΡΙΟΥΧΟΥ ΒΟΡΙΟΥ
2966	ΘΕΙΟΓΛΥΚΟΛΗ	6.1	T1	II	6.1		LQ17	E4	P001 IBC02		MP15	T7	TP2	L4BH	TU15 TE19	AT	2 (D/E)			CV13 CV28	S9 S19	60	2966	ΘΕΙΟΓΛΥΚΟΛΗ
2967	ΣΟΥΛΦΑΜΙΚΟ ΟΞΥ	8	C2	III	8		LQ24	E1	P002 IBC08 LP02 R001	B3	MP10	T1	TP33	SGAV		AT	3 (E)		VV9			80	2967	ΣΟΥΛΦΑΜΙΚΟ ΟΞΥ
2968	ΜΑΝΕΒ, ΣΤΑΘΕΡΟΠΟΙΗΜΕΝΟ ή ΠΑΡΑΣΚΕΥΑΣΜΑΤΑ ΜΑΝΕΒ, ΣΤΑΘΕΡΟΠΟΙΗΜΕΝΑ έναντι αυτοθέρμανσης	4.3	W2	III	4.3	547	LQ12	E1	P002 IBC08 R001	B4	MP14	T1	TP33	SCAN		AT	0 (E)	V1	VV5	CV23		423	2968	ΜΑΝΕΒ, ΣΤΑΘΕΡΟΠΟΙΗΜΕΝΟ ή ΠΑΡΑΣΚΕΥΑΣΜΑΤΑ ΜΑΝΕΒ, ΣΤΑΘΕΡΟΠΟΙΗΜΕΝΑ έναντι αυτοθέρμανσης
2969	ΣΠΟΡΟΙ ΡΙΚΙΝΟΥ ή ΑΛΕΣΜΑ ΡΙΚΙΝΟΥ ή ΕΚΧΥΛΙΣΜΑ ΡΙΚΙΝΟΥ ή ΝΙΦΑΔΕΣ ΡΙΚΙΝΟΥ	9	M11	II	9	141	LQ25	E2	P002 IBC08	PP34 B4	MP10	T3 BK1 BK2	TP33	SGAV		AT	2 (E)	V11	VV3			90	2969	ΣΠΟΡΟΙ ΡΙΚΙΝΟΥ ή ΑΛΕΣΜΑ ΡΙΚΙΝΟΥ ή ΕΚΧΥΛΙΣΜΑ ΡΙΚΙΝΟΥ ή ΝΙΦΑΔΕΣ ΡΙΚΙΝΟΥ
2977	ΡΑΔΙΕΝΕΡΓΑ ΥΛΙΚΑ, ΕΞΑΦΘΟΡΙΟΥΧΟ ΟΥΡΑΝΙΟ, ΣΧΑΣΙΜΑ	7			7X +7E +8	172	LQ0	E0	Βλ. 2.2.7 και 4 1 9	Βλ. 41913							0 (C)			CV33	S6 S11 S13 S21	78	2977	ΡΑΔΙΕΝΕΡΓΑ ΥΛΙΚΑ, ΕΞΑΦΘΟΡΙΟΥΧΟ ΟΥΡΑΝΙΟ, ΣΧΑΣΙΜΑ
2978	ΡΑΔΙΕΝΕΡΓΑ ΥΛΙΚΑ, ΕΞΑΦΘΟΡΙΟΥΧΟ ΟΥΡΑΝΙΟ, μη σχάσιμα ή εξαιρούμενα σχάσης	7			7X +8	172 317	LQ0	E0	Βλ. 2.2.7 και 4 1 9	Βλ. 41913							0 (C)			CV33	S6 S11 S13 S21	78	2978	ΡΑΔΙΕΝΕΡΓΑ ΥΛΙΚΑ, ΕΞΑΦΘΟΡΙΟΥΧΟ ΟΥΡΑΝΙΟ, μη σχάσιμα ή εξαιρούμενα σχάσης
2983	ΑΙΘΥΛΕΝΟΞΕΙΔΙΟ ΚΑΙ ΠΡΟΠΥΛΕΝΟΞΕΙΔΙΟ ΜΙΓΜΑ, με όχι περισσότερο από 30% αιθυλενοξείδιο	3	FT1	I	3 +6.1		LQ0	E0	P001		MP7 MP17	T14	TP2 TP7	L10CH	TU14TU15 TE21	FL	1 (C/E)			CV13 CV28	S2 S22	336	2983	ΑΙΘΥΛΕΝΟΞΕΙΔΙΟ ΚΑΙ ΠΡΟΠΥΛΕΝΟΞΕΙΔΙΟ ΜΙΓΜΑ, με όχι περισσότερο από 30% αιθυλενοξείδιο
2984	ΥΠΕΡΟΞΕΙΔΙΟ ΤΟΥ ΥΔΡΟΓΟΝΟΥ ΥΔΑΤΙΚΟ ΔΙΑΛΥΜΑ με όχι λιγότερο από 8% αλλά λιγότερο από 20% υπεροξείδιο του υδρογόνου (σταθεροποιημένο όπου είναι απαραίτητο)	5.1	O1	III	5.1	65	LQ13	E1	P504 IBC02 R001	PP10 B5	MP15	T4	TP1 TP6 TP24	LGBV	TU3TC2 TE8TE11 TT1	AT	3 (E)			CV24		50	2984	ΥΠΕΡΟΞΕΙΔΙΟ ΤΟΥ ΥΔΡΟΓΟΝΟΥ ΥΔΑΤΙΚΟ ΔΙΑΛΥΜΑ με όχι λιγότερο από 8% αλλά λιγότερο από 20% υπεροξείδιο του υδρογόνου (σταθεροποιημένο όπου είναι απαραίτητο)
2985	ΧΛΩΡΟΣΙΛΑΝΙΑ, ΕΥΦΛΕΚΤΑ, ΔΙΑΒΡΩΤΙΚΑ, Ε.Α.Ο.	3	FC	II	3 +8	274 548	LQ4	E2	P010		MP19	T14	TP2 TP7 TP27	L4BH		FL	2 (D/E)				S2 S20	X338	2985	ΧΛΩΡΟΣΙΛΑΝΙΑ, ΕΥΦΛΕΚΤΑ, ΔΙΑΒΡΩΤΙΚΑ, Ε.Α.Ο.
2986	ΧΛΩΡΟΣΙΛΑΝΙΑ, ΔΙΑΒΡΩΤΙΚΑ, ΕΥΦΛΕΚΤΑ, Ε.Α.Ο.	8	CF1	II	8 +3	274 548	LQ22	E2	P010		MP15	T14	TP2 TP7 TP27	L4BN		FL	2 (D/E)				S2	X83	2986	ΧΛΩΡΟΣΙΛΑΝΙΑ, ΔΙΑΒΡΩΤΙΚΑ, ΕΥΦΛΕΚΤΑ, Ε.Α.Ο.
2987	ΧΛΩΡΟΣΙΛΑΝΙΑ, ΔΙΑΒΡΩΤΙΚΑ, Ε.Α.Ο.	8	C3	II	8	274 548	LQ22	E2	P010		MP15	T14	TP2 TP7 TP27	L4BN		AT	2 (E)					X80	2987	ΧΛΩΡΟΣΙΛΑΝΙΑ, ΔΙΑΒΡΩΤΙΚΑ, Ε.Α.Ο.
2988	ΧΛΩΡΟΣΙΛΑΝΙΑ, ΕΝΕΡΓΑ ΜΕ ΤΟ ΝΕΡΟ, ΕΥΦΛΕΚΤΑ, ΔΙΑΒΡΩΤΙΚΑ, Ε.Α.Ο.	4.3	WFC	I	4.3 +3 +8	274 549	LQ0	E0	P401	RR7	MP2	T14	TP2 TP7	L10DH	TU14 TU26 TE21 TM2 TM3	FL	0 (B/E)	V1		CV23	S2 S20	X338	2988	ΧΛΩΡΟΣΙΛΑΝΙΑ, ΕΝΕΡΓΑ ΜΕ ΤΟ ΝΕΡΟ, ΕΥΦΛΕΚΤΑ, ΔΙΑΒΡΩΤΙΚΑ, Ε.Α.Ο.
2989	ΦΩΣΦΟΡΩΔΗΣ ΜΟΛΥΒΔΟΣ, ΔΙΒΑΣΙΚΟΣ	4.1	F3	II	4.1		LQ8	E2	P002 IBC08	B4	MP11	T3	TP33	SCAN		AT	2 (E)	V11				40	2989	ΦΩΣΦΟΡΩΔΗΣ ΜΟΛΥΒΔΟΣ, ΔΙΒΑΣΙΚΟΣ
2989	ΦΩΣΦΟΡΩΔΗΣ ΜΟΛΥΒΔΟΣ, ΔΙΒΑΣΙΚΟΣ	4.1	F3	III	4.1		LQ9	E1	P002 IBC08 LP02 R001	B3	MP11	T1	TP33	SGAV		AT	3 (E)		VV1			40	2989	ΦΩΣΦΟΡΩΔΗΣ ΜΟΛΥΒΔΟΣ, ΔΙΒΑΣΙΚΟΣ
2990	ΣΩΣΤΙΚΑ ΜΕΣΑ, ΠΟΥ ΦΟΥΣΚΩΝΟΥΝ ΜΟΝΑ ΤΟΥΣ	9	M5		9	296 635	LQ0	E0	P905								3 (E)						2990	ΣΩΣΤΙΚΑ ΜΕΣΑ, ΠΟΥ ΦΟΥΣΚΩΝΟΥΝ ΜΟΝΑ ΤΟΥΣ
2991	ΚΑΡΒΑΜΙΚΑ ΠΑΡΑΣΙΤΟΚΤΟΝΑ, ΥΓΡΑ, ΤΟΞΙΚΑ ΕΥΦΛΕΚΤΑ σημείο ανάφλεξης όχι χαμηλότερο από 23°C	6.1	TF2	I	6.1 +3	61 274	LQ0	E5	P001		MP8 MP17	T14	TP2 TP27	L10CH	TU14TU15 TE19TE21	FL	1 (C/E)			CV1 CV13 CV28	S2 S9 S14	663	2991	ΚΑΡΒΑΜΙΚΑ ΠΑΡΑΣΙΤΟΚΤΟΝΑ, ΥΓΡΑ, ΤΟΞΙΚΑ ΕΥΦΛΕΚΤΑ σημείο ανάφλεξης όχι χαμηλότερο από 23°C

UN Αριθμ.	Όνομα και περιγραφή	Κλάση	Κωδικός Ταξινόμησης	Ομάδα Συσκευασίας	Ετικέτα	Ειδικές διατάξεις	Περιορισμένες και εξαιρούμενες ποσότητες		Συσκευασία			Φορητές δεξαμενές και εμπορευματοκιβώτια χύδην		ADR δεξαμενή		Όχημα για μεταφορά δεξαμενής	Κατηγορία μεταφοράς (Κωδικός περιορισμού για σήραγγες)	Ειδικές διατάξεις για μεταφορά				Αριθμ. Αναγνώρισης κινδύνου	UN Αριθμ.	Όνομα και περιγραφή
									Οδηγίες συσκευασίας	Ειδικές διατάξεις συσκευασίας	Διατάξεις μικτής συσκευασίας	Οδηγίες	Ειδικές διατάξεις	Κώδικας δεξαμενής	Ειδικές διατάξεις			Κόλα	Χύμα	Φόρτωση, εκφόρτωση και χειρισμός	Διαδικασία			
	3.1.2	2.2	2.2	2.1.1.3	5.2.2	3.3	3.4.6 / 3.5.1.2		4.1.4	4.1.4	4.1.10	4.2.5.2 7.3.2	4.2.5.3	4.3	4.3.5, 6.8.4	9.1.1.2	1.1.3.6 8.6	7.2.4	7.3.3	7.5.11	8.5	5.3.2.3		3.1.2
(1)	(2)	(3a)	(3b)	(4)	(5)	(6)	(7a)	(7b)	(8)	(9a)	(9b)	(10)	(11)	(12)	(13)	(14)	(15)	(16)	(17)	(18)	(19)	(20)	(1)	(2)
2991	ΚΑΡΒΑΜΙΚΑ ΠΑΡΑΣΙΤΟΚΤΟΝΑ, ΥΓΡΑ, ΤΟΞΙΚΑ ΕΥΦΛΕΚΤΑ σημείο ανάφλεξης όχι χαμηλότερο από 23°C	6.1	TF2	II	6.1 +3	61 274	LQ17	E4	P001 IBC02		MP15	T11	TP2 TP27	L4BH	TU15 TE19	FL	2 (D/E)			CV13 CV28	S2S9 S19	63	2991	ΚΑΡΒΑΜΙΚΑ ΠΑΡΑΣΙΤΟΚΤΟΝΑ, ΥΓΡΑ, ΤΟΞΙΚΑ ΕΥΦΛΕΚΤΑ σημείο ανάφλεξης όχι χαμηλότερο από 23°C
2991	ΚΑΡΒΑΜΙΚΑ ΠΑΡΑΣΙΤΟΚΤΟΝΑ, ΥΓΡΑ, ΤΟΞΙΚΑ ΕΥΦΛΕΚΤΑ σημείο ανάφλεξης όχι χαμηλότερο από 23°C	6.1	TF2	III	6.1 +3	61 274	LQ7	E1	P001 IBC03 R001		MP19	T7	TP2 TP28	L4BH	TU15 TE19	FL	2 (D/E)			CV13 CV28	S2S9	63	2991	ΚΑΡΒΑΜΙΚΑ ΠΑΡΑΣΙΤΟΚΤΟΝΑ, ΥΓΡΑ, ΤΟΞΙΚΑ ΕΥΦΛΕΚΤΑ σημείο ανάφλεξης όχι χαμηλότερο από 23°C
2992	ΚΑΡΒΑΜΙΚΑ ΠΑΡΑΣΙΤΟΚΤΟΝΑ, ΥΓΡΑ, ΤΟΞΙΚΑ	6.1	T6	I	6.1	61 274 648	LQ0	E5	P001		MP8 MP17	T14	TP2 TP27	L10CH	TU14TU15 TE19TE21	AT	1 (C/E)			CV1 CV13 CV28	S9 S14	66	2992	ΚΑΡΒΑΜΙΚΑ ΠΑΡΑΣΙΤΟΚΤΟΝΑ, ΥΓΡΑ, ΤΟΞΙΚΑ
2992	ΚΑΡΒΑΜΙΚΑ ΠΑΡΑΣΙΤΟΚΤΟΝΑ, ΥΓΡΑ, ΤΟΞΙΚΑ	6.1	T6	II	6.1	61 274 648	LQ17	E4	P001 IBC02		MP15	T11	TP2 TP27	L4BH	TU15 TE19	AT	2 (D/E)			CV13 CV28	S9 S19	60	2992	ΚΑΡΒΑΜΙΚΑ ΠΑΡΑΣΙΤΟΚΤΟΝΑ, ΥΓΡΑ, ΤΟΞΙΚΑ
2992	ΚΑΡΒΑΜΙΚΑ ΠΑΡΑΣΙΤΟΚΤΟΝΑ, ΥΓΡΑ, ΤΟΞΙΚΑ	6.1	T6	III	6.1	61 274 648	LQ7	E1	P001 IBC03 LP01 R001		MP19	T7	TP2 TP28	L4BH	TU15 TE19	AT	2 (E)			CV13 CV28	S9	60	2992	ΚΑΡΒΑΜΙΚΑ ΠΑΡΑΣΙΤΟΚΤΟΝΑ, ΥΓΡΑ, ΤΟΞΙΚΑ
2993	ΠΑΡΑΣΙΤΟΚΤΟΝΑ ΜΕ ΑΡΣΕΝΙΚΟ, ΥΓΡΑ, ΤΟΞΙΚΑ, ΕΥΦΛΕΚΤΑ σημείο ανάφλεξης όχι χαμηλότερο από 23°C	6.1	TF2	I	6.1 +3	61 274	LQ0	E5	P001		MP8 MP17	T14	TP2 TP27	L10CH	TU14TU15 TE19TE21	FL	1 (C/E)			CV1 CV13 CV28	S2 S9 S14	663	2993	ΠΑΡΑΣΙΤΟΚΤΟΝΑ ΜΕ ΑΡΣΕΝΙΚΟ, ΥΓΡΑ, ΤΟΞΙΚΑ, ΕΥΦΛΕΚΤΑ σημείο ανάφλεξης όχι χαμηλότερο από 23°C
2993	ΠΑΡΑΣΙΤΟΚΤΟΝΑ ΜΕ ΑΡΣΕΝΙΚΟ, ΥΓΡΑ, ΤΟΞΙΚΑ, ΕΥΦΛΕΚΤΑ σημείο ανάφλεξης όχι χαμηλότερο από 23°C	6.1	TF2	II	6.1 +3	61 274	LQ17	E4	P001 IBC02		MP15	T11	TP2 TP27	L4BH	TU15 TE19	FL	2 (D/E)			CV13 CV28	S2 S9 S19	63	2993	ΠΑΡΑΣΙΤΟΚΤΟΝΑ ΜΕ ΑΡΣΕΝΙΚΟ, ΥΓΡΑ, ΤΟΞΙΚΑ, ΕΥΦΛΕΚΤΑ σημείο ανάφλεξης όχι χαμηλότερο από 23°C
2993	ΠΑΡΑΣΙΤΟΚΤΟΝΑ ΜΕ ΑΡΣΕΝΙΚΟ, ΥΓΡΑ, ΤΟΞΙΚΑ, ΕΥΦΛΕΚΤΑ σημείο ανάφλεξης όχι χαμηλότερο από 23°C	6.1	TF2	III	6.1 +3	61 274	LQ7	E1	P001 IBC03 R001		MP19	T7	TP2 TP28	L4BH	TU15 TE19	FL	2 (D/E)			CV13 CV28	S2 S9	63	2993	ΠΑΡΑΣΙΤΟΚΤΟΝΑ ΜΕ ΑΡΣΕΝΙΚΟ, ΥΓΡΑ, ΤΟΞΙΚΑ, ΕΥΦΛΕΚΤΑ σημείο ανάφλεξης όχι χαμηλότερο από 23°C
2994	ΠΑΡΑΣΙΤΟΚΤΟΝΑ ΜΕ ΑΡΣΕΝΙΚΟ, ΥΓΡΑ, ΤΟΞΙΚΑ	6.1	T6	I	6.1	61 274 648	LQ0		P001		MP8 MP17	T14	TP2 TP27	L10CH	TU14TU15 TE19TE21	AT	1 (C/E)			CV1 CV13 CV28	S9 S14	66	2994	ΠΑΡΑΣΙΤΟΚΤΟΝΑ ΜΕ ΑΡΣΕΝΙΚΟ, ΥΓΡΑ, ΤΟΞΙΚΑ
2994	ΠΑΡΑΣΙΤΟΚΤΟΝΑ ΜΕ ΑΡΣΕΝΙΚΟ, ΥΓΡΑ, ΤΟΞΙΚΑ	6.1	T6	II	6.1	61 274 648	LQ17	E4	P001 IBC02		MP15	T11	TP2 TP27	L4BH	TU15 TE19	AT	2 (D/E)			CV13 CV28	S9 S19	60	2994	ΠΑΡΑΣΙΤΟΚΤΟΝΑ ΜΕ ΑΡΣΕΝΙΚΟ, ΥΓΡΑ, ΤΟΞΙΚΑ
2994	ΠΑΡΑΣΙΤΟΚΤΟΝΑ ΜΕ ΑΡΣΕΝΙΚΟ, ΥΓΡΑ, ΤΟΞΙΚΑ	6.1	T6	III	6.1	61 648	LQ7	E1	P001 IBC03 LP01 R001		MP19	T7	TP2 TP28	L4BH	TU15 TE19	AT	2 (E)			CV13 CV28	S9	60	2994	ΠΑΡΑΣΙΤΟΚΤΟΝΑ ΜΕ ΑΡΣΕΝΙΚΟ, ΥΓΡΑ, ΤΟΞΙΚΑ
2995	ΟΡΓΑΝΟΧΛΩΡΙΟΥΧΑ ΠΑΡΑΣΙΤΟΚΤΟΝΑ, ΥΓΡΑ, ΤΟΞΙΚΑ, ΕΥΦΛΕΚΤΑ, σημείο ανάφλεξης όχι χαμηλότερο από 23°C	6.1	TF2	I	6.1 +3	61 274	LQ0	E5	P001		MP8 MP17	T14	TP2 TP27	L10CH	TU14TU15 TE19TE21	FL	1 (C/E)			CV1 CV13 CV28	S2 S9 S14	663	2995	ΟΡΓΑΝΟΧΛΩΡΙΟΥΧΑ ΠΑΡΑΣΙΤΟΚΤΟΝΑ, ΥΓΡΑ, ΤΟΞΙΚΑ, ΕΥΦΛΕΚΤΑ, σημείο ανάφλεξης όχι χαμηλότερο από 23°C
2995	ΟΡΓΑΝΟΧΛΩΡΙΟΥΧΑ ΠΑΡΑΣΙΤΟΚΤΟΝΑ, ΥΓΡΑ, ΤΟΞΙΚΑ, ΕΥΦΛΕΚΤΑ, σημείο ανάφλεξης όχι χαμηλότερο από 23°C	6.1	TF2	II	6.1 +3	61 274	LQ17	E4	P001 IBC02		MP15	T11	TP2 TP27	L4BH	TU15 TE19	FL	2 (D/E)			CV13 CV28	S2 S9 S19	63	2995	ΟΡΓΑΝΟΧΛΩΡΙΟΥΧΑ ΠΑΡΑΣΙΤΟΚΤΟΝΑ, ΥΓΡΑ, ΤΟΞΙΚΑ, ΕΥΦΛΕΚΤΑ, σημείο ανάφλεξης όχι χαμηλότερο από 23°C
2995	ΟΡΓΑΝΟΧΛΩΡΙΟΥΧΑ ΠΑΡΑΣΙΤΟΚΤΟΝΑ, ΥΓΡΑ, ΤΟΞΙΚΑ, ΕΥΦΛΕΚΤΑ, σημείο ανάφλεξης όχι χαμηλότερο από 23°C	6.1	TF2	III	6.1 +3	61 274	LQ7	E1	P001 IBC03 R001		MP19	T7	TP2 TP28	L4BH	TU15 TE19	FL	2 (D/E)			CV13 CV28	S2 S9	63	2995	ΟΡΓΑΝΟΧΛΩΡΙΟΥΧΑ ΠΑΡΑΣΙΤΟΚΤΟΝΑ, ΥΓΡΑ, ΤΟΞΙΚΑ, ΕΥΦΛΕΚΤΑ, σημείο ανάφλεξης όχι χαμηλότερο από 23°C
2996	ΟΡΓΑΝΟΧΛΩΡΙΟΥΧΑ ΠΑΡΑΣΙΤΟΚΤΟΝΑ, ΥΓΡΑ, ΤΟΞΙΚΑ	6.1	T6	I	6.1	61 274 648	LQ0	E5	P001		MP8 MP17	T14	TP2 TP27	L10CH	TU14TU15 TE19TE21	AT	1 (C/E)			CV1 CV13 CV28	S9 S14	66	2996	ΟΡΓΑΝΟΧΛΩΡΙΟΥΧΑ ΠΑΡΑΣΙΤΟΚΤΟΝΑ, ΥΓΡΑ, ΤΟΞΙΚΑ
2996	ΟΡΓΑΝΟΧΛΩΡΙΟΥΧΑ ΠΑΡΑΣΙΤΟΚΤΟΝΑ, ΥΓΡΑ, ΤΟΞΙΚΑ	6.1	T6	II	6.1	61 274 648	LQ17	E4	P001 IBC02		MP15	T11	TP2 TP27	L4BH	TU15 TE19	AT	2 (D/E)			CV13 CV28	S9 S19	60	2996	ΟΡΓΑΝΟΧΛΩΡΙΟΥΧΑ ΠΑΡΑΣΙΤΟΚΤΟΝΑ, ΥΓΡΑ, ΤΟΞΙΚΑ
2996	ΟΡΓΑΝΟΧΛΩΡΙΟΥΧΑ ΠΑΡΑΣΙΤΟΚΤΟΝΑ, ΥΓΡΑ, ΤΟΞΙΚΑ	6.1	T6	III	6.1	61 274 648	LQ7	E1	P001 IBC03 LP01 R001		MP19	T7	TP2 TP28	L4BH	TU15 TE19	AT	2 (E)			CV13 CV28	S9	60	2996	ΟΡΓΑΝΟΧΛΩΡΙΟΥΧΑ ΠΑΡΑΣΙΤΟΚΤΟΝΑ, ΥΓΡΑ, ΤΟΞΙΚΑ
2997	ΠΑΡΑΣΙΤΟΚΤΟΝΑ ΤΡΙΑΖΙΝΗΣ, ΥΓΡΑ, ΤΟΞΙΚΑ, ΕΥΦΛΕΚΤΑ	6.1	TF2	I	6.1 +3	61 274	LQ0	E5	P001		MP8 MP17	T14	TP2 TP27	L10CH	TU14TU15 TE19TE21	FL	1 (C/E)			CV1 CV13 CV28	S2 S9 S14	663	2997	ΠΑΡΑΣΙΤΟΚΤΟΝΑ ΤΡΙΑΖΙΝΗΣ, ΥΓΡΑ, ΤΟΞΙΚΑ, ΕΥΦΛΕΚΤΑ

UN Αριθμ.	Όνομα και περιγραφή	Κλάση	Κωδι-κός Ταξινό-μησης	Ομάδα Συσκευασί ας	Ετι-κέτα	Ειδικές διατάξεις	Περιορισμένες και εξαιρούμενες ποσότητες		Συσκευασία			Φορητές δεξαμενές και εμπορευματοκιβώτια χύδην		ADR δεξαμενή		Όχημα για μεταφορά δεξαμενής	Κατηγορία μεταφοράς (Κωδικός περιορισμού για σήραγγες)	Ειδικές διατάξεις για μεταφορά				Αριθμ. Αναγνώρισης κινδύνου	UN Αριθμ.	Όνομα και περιγραφή
									Οδηγίες συσκευασίας	Ειδικές διατάξεις συσκευασίας	Διατάξεις μικτής συσκευασίας	Οδηγίες	Ειδικές διατάξεις	Κώδικας δεξαμενής	Ειδικές διατάξεις			Κόλα	Χύμα	Φόρτωση, εκφόρτωση και χειρισμός	Διαδικασία			
	3.1.2	2.2	2.2	2.1.1.3	5.2.2	3.3	3.4.6 / 3.5.1.2		4.1.4	4.1.4	4.1.10	4.2.5.2 7.3.2	4.2.5.3	4.3	4.3.5, 6.8.4	9.1.1.2	1.1.3.6 8.6	7.2.4	7.3.3	7.5.11	8.5	5.3.2.3		3.1.2
(1)	(2)	(3a)	(3b)	(4)	(5)	(6)	(7a)	(7b)	(8)	(9a)	(9b)	(10)	(11)	(12)	(13)	(14)	(15)	(16)	(17)	(18)	(19)	(20)	(1)	(2)
2997	ΠΑΡΑΣΙΤΟΚΤΟΝΑ ΤΡΙΑΖΙΝΗΣ, ΥΓΡΑ, ΤΟΞΙΚΑ, ΕΥΦΛΕΚΤΑ σημείο ανάφλεξης όχι χαμηλότερο από 23°C	6.1	TF2	II	6.1 +3	61 274	LQ17	E4	P001 IBC02		MP15	T11	TP2 TP27	L4BH	TU15 TE19	FL	2 (D/E)			CV13 CV28	S2 S9 S19	63	2997	ΠΑΡΑΣΙΤΟΚΤΟΝΑ ΤΡΙΑΖΙΝΗΣ, ΥΓΡΑ, ΤΟΞΙΚΑ, ΕΥΦΛΕΚΤΑ σημείο ανάφλεξης όχι χαμηλότερο από 23°C
2997	ΠΑΡΑΣΙΤΟΚΤΟΝΑ ΤΡΙΑΖΙΝΗΣ, ΥΓΡΑ, ΤΟΞΙΚΑ, ΕΥΦΛΕΚΤΑ σημείο ανάφλεξης όχι χαμηλότερο από 23°C	6.1	TF2	III	6.1 +3	61 274	LQ7	E1	P001 IBC03 R001		MP19	T7	TP2 TP28	L4BH	TU15 TE19	FL	2 (D/E)			CV13 CV28	S2 S9	63	2997	ΠΑΡΑΣΙΤΟΚΤΟΝΑ ΤΡΙΑΖΙΝΗΣ, ΥΓΡΑ, ΤΟΞΙΚΑ, ΕΥΦΛΕΚΤΑ σημείο ανάφλεξης όχι χαμηλότερο από 23°C
2998	ΠΑΡΑΣΙΤΟΚΤΟΝΑ ΤΡΙΑΖΙΝΗΣ, ΥΓΡΑ, ΤΟΞΙΚΑ	6.1	T6	I	6.1	61 274 648	LQ0	E5	P001		MP8 MP17	T14	TP2 TP27	L10CH	TU14TU15 TE19TE21	AT	1 (C/E)			CV1 CV13 CV28	S9 S14	66	2998	ΠΑΡΑΣΙΤΟΚΤΟΝΑ ΤΡΙΑΖΙΝΗΣ, ΥΓΡΑ, ΤΟΞΙΚΑ
2998	ΠΑΡΑΣΙΤΟΚΤΟΝΑ ΤΡΙΑΖΙΝΗΣ, ΥΓΡΑ, ΤΟΞΙΚΑ	6.1	T6	II	6.1	61 274 648	LQ17	E4	P001 IBC02		MP15	T11	TP2 TP27	L4BH	TU15 TE19	AT	2 (D/E)			CV13 CV28	S9 S19	60	2998	ΠΑΡΑΣΙΤΟΚΤΟΝΑ ΤΡΙΑΖΙΝΗΣ, ΥΓΡΑ, ΤΟΞΙΚΑ
2998	ΠΑΡΑΣΙΤΟΚΤΟΝΑ ΤΡΙΑΖΙΝΗΣ, ΥΓΡΑ, ΤΟΞΙΚΑ	6.1	T6	III	6.1	61 274	LQ7	E1	P001 IBC03 LP01 R001		MP19	T7	TP2 TP28	L4BH	TU15 TE19	AT	2 (E)			CV13 CV28	S9	60	2998	ΠΑΡΑΣΙΤΟΚΤΟΝΑ ΤΡΙΑΖΙΝΗΣ, ΥΓΡΑ, ΤΟΞΙΚΑ
3005	ΘΕΙΟΚΑΡΒΑΜΙΚΑ ΠΑΡΑΣΙΤΟΚΤΟΝΑ, ΥΓΡΑ, ΤΟΞΙΚΑ, ΕΥΦΛΕΚΤΑ σημείο ανάφλεξης όχι χαμηλότερο από 23°C	6.1	TF2	I	6.1 +3	61 274	LQ0	E5	P001		MP8 MP17	T14	TP2	L10CH	TU14TU15 TE19TE21	FL	1 (C/E)			CV1 CV13 CV28	S2 S9 S14	663	3005	ΘΕΙΟΚΑΡΒΑΜΙΚΑ ΠΑΡΑΣΙΤΟΚΤΟΝΑ, ΥΓΡΑ, ΤΟΞΙΚΑ ΕΥΦΛΕΚΤΑ σημείο ανάφλεξης όχι χαμηλότερο από 23°C
3005	ΘΕΙΟΚΑΡΒΑΜΙΚΑ ΠΑΡΑΣΙΤΟΚΤΟΝΑ, ΥΓΡΑ, ΤΟΞΙΚΑ, ΕΥΦΛΕΚΤΑ σημείο ανάφλεξης όχι χαμηλότερο από 23°C	6.1	TF2	II	6.1 +3	61 274	LQ17	E4	P001 IBC02		MP15	T11	TP2 TP27	L4BH	TU15 TE19	FL	2 (D/E)			CV13 CV28	S2 S9 S19	63	3005	ΘΕΙΟΚΑΡΒΑΜΙΚΑ ΠΑΡΑΣΙΤΟΚΤΟΝΑ, ΥΓΡΑ, ΤΟΞΙΚΑ ΕΥΦΛΕΚΤΑ σημείο ανάφλεξης όχι χαμηλότερο από 23°C
3005	ΘΕΙΟΚΑΡΒΑΜΙΚΑ ΠΑΡΑΣΙΤΟΚΤΟΝΑ, ΥΓΡΑ, ΤΟΞΙΚΑ, ΕΥΦΛΕΚΤΑ σημείο ανάφλεξης όχι χαμηλότερο από 23°C	6.1	TF2	III	6.1 +3	61 274	LQ7		P001 IBC03 R001		MP19	T7	TP2 TP28	L4BH	TU15 TE19	FL	2 (D/E)			CV13 CV28	S2 S9	63	3005	ΘΕΙΟΚΑΡΒΑΜΙΚΑ ΠΑΡΑΣΙΤΟΚΤΟΝΑ, ΥΓΡΑ, ΤΟΞΙΚΑ ΕΥΦΛΕΚΤΑ σημείο ανάφλεξης όχι χαμηλότερο από 23°C
3006	ΘΕΙΟΚΑΡΒΑΜΙΚΑ ΠΑΡΑΣΙΤΟΚΤΟΝΑ, ΥΓΡΑ, ΤΟΞΙΚΑ	6.1	T6	I	6.1	61 274 648	LQ0	E5	P001		MP8 MP17	T14	TP2	L10CH	TU14TU15 TE19TE21	AT	1 (C/E)			CV1 CV13 CV28	S9 S14	66	3006	ΘΕΙΟΚΑΡΒΑΜΙΚΑ ΠΑΡΑΣΙΤΟΚΤΟΝΑ, ΥΓΡΑ, ΤΟΞΙΚΑ
3006	ΘΕΙΟΚΑΡΒΑΜΙΚΑ ΠΑΡΑΣΙΤΟΚΤΟΝΑ, ΥΓΡΑ, ΤΟΞΙΚΑ	6.1	T6	II	6.1	61 274 648	LQ17	E4	P001 IBC02		MP15	T11	TP2 TP27	L4BH	TU15 TE19	AT	2 (D/E)			CV13 CV28	S9 S19	60	3006	ΘΕΙΟΚΑΡΒΑΜΙΚΑ ΠΑΡΑΣΙΤΟΚΤΟΝΑ, ΥΓΡΑ, ΤΟΞΙΚΑ
3006	ΘΕΙΟΚΑΡΒΑΜΙΚΑ ΠΑΡΑΣΙΤΟΚΤΟΝΑ, ΥΓΡΑ, ΤΟΞΙΚΑ	6.1	T6	III	6.1	61 274 648	LQ7	E1	P001 IBC03 LP01 R001		MP19	T7	TP2 TP28	L4BH	TU15 TE19	AT	2 (E)			CV13 CV28	S9	60	3006	ΘΕΙΟΚΑΡΒΑΜΙΚΑ ΠΑΡΑΣΙΤΟΚΤΟΝΑ, ΥΓΡΑ, ΤΟΞΙΚΑ
3009	ΠΑΡΑΣΙΤΟΚΤΟΝΑ ΜΕ ΒΑΣΗ ΤΟ ΧΑΛΚΟ, ΥΓΡΑ, ΤΟΞΙΚΑ, ΕΥΦΛΕΚΤΑ σημείο ανάφλεξης όχι χαμηλότερο από 23°C	6.1	TF2	I	6.1 +3	61 274	LQ0	E5	P001		MP8 MP17	T14	TP2 TP27	L10CH	TU14TU15 TE19TE21	FL	1 (C/E)			CV1 CV13 CV28	S2 S9 S14	663	3009	ΠΑΡΑΣΙΤΟΚΤΟΝΑ ΜΕ ΒΑΣΗ ΤΟ ΧΑΛΚΟ, ΥΓΡΑ, ΤΟΞΙΚΑ, ΕΥΦΛΕΚΤΑ σημείο ανάφλεξης όχι χαμηλότερο από 23°C
3009	ΠΑΡΑΣΙΤΟΚΤΟΝΑ ΜΕ ΒΑΣΗ ΤΟ ΧΑΛΚΟ, ΥΓΡΑ, ΤΟΞΙΚΑ, ΕΥΦΛΕΚΤΑ σημείο ανάφλεξης όχι χαμηλότερο από 23°C	6.1	TF2	II	6.1 +3	61 274	LQ17	E4	P001 IBC02		MP15	T11	TP2 TP27	L4BH	TU15 TE19	FL	2 (D/E)			CV13 CV28	S2 S9 S19	63	3009	ΠΑΡΑΣΙΤΟΚΤΟΝΑ ΜΕ ΒΑΣΗ ΤΟ ΧΑΛΚΟ, ΥΓΡΑ, ΤΟΞΙΚΑ, ΕΥΦΛΕΚΤΑ σημείο ανάφλεξης όχι χαμηλότερο από 23°C
3009	ΠΑΡΑΣΙΤΟΚΤΟΝΑ ΜΕ ΒΑΣΗ ΤΟ ΧΑΛΚΟ, ΥΓΡΑ, ΤΟΞΙΚΑ, ΕΥΦΛΕΚΤΑ σημείο ανάφλεξης όχι χαμηλότερο από 23°C	6.1	TF2	III	6.1 +3	61 274	LQ7	E1	P001 IBC03 R001		MP19	T7	TP2 TP28	L4BH	TU15 TE19	FL	2 (D/E)			CV13 CV28	S2 S9	63	3009	ΠΑΡΑΣΙΤΟΚΤΟΝΑ ΜΕ ΒΑΣΗ ΤΟ ΧΑΛΚΟ, ΥΓΡΑ, ΤΟΞΙΚΑ, ΕΥΦΛΕΚΤΑ σημείο ανάφλεξης όχι χαμηλότερο από 23°C
3010	ΠΑΡΑΣΙΤΟΚΤΟΝΑ ΜΕ ΒΑΣΗ ΤΟ ΧΑΛΚΟ, ΥΓΡΑ, ΤΟΞΙΚΑ	6.1	T6	I	6.1	61 274 648	LQ0	E5	P001		MP8 MP17	T14	TP2 TP27	L10CH	TU14TU15 TE19TE21	AT	1 (C/E)			CV1 CV13 CV28	S9 S14	66	3010	ΠΑΡΑΣΙΤΟΚΤΟΝΑ ΜΕ ΒΑΣΗ ΤΟ ΧΑΛΚΟ, ΥΓΡΑ, ΤΟΞΙΚΑ
3010	ΠΑΡΑΣΙΤΟΚΤΟΝΑ ΜΕ ΒΑΣΗ ΤΟ ΧΑΛΚΟ, ΥΓΡΑ, ΤΟΞΙΚΑ	6.1	T6	II	6.1	61 274 648	LQ17	E4	P001 IBC02		MP15	T11	TP2 TP27	L4BH	TU15 TE19	AT	2 (D/E)			CV13 CV28	S9 S19	60	3010	ΠΑΡΑΣΙΤΟΚΤΟΝΑ ΜΕ ΒΑΣΗ ΤΟ ΧΑΛΚΟ, ΥΓΡΑ, ΤΟΞΙΚΑ
3010	ΠΑΡΑΣΙΤΟΚΤΟΝΑ ΜΕ ΒΑΣΗ ΤΟ ΧΑΛΚΟ, ΥΓΡΑ, ΤΟΞΙΚΑ	6.1	T6	III	6.1	61 274 648	LQ7	E1	P001 IBC03 LP01 R001		MP19	T7	TP2 TP28	L4BH	TU15 TE19	AT	2 (E)			CV13 CV28	S9	60	3010	ΠΑΡΑΣΙΤΟΚΤΟΝΑ ΜΕ ΒΑΣΗ ΤΟ ΧΑΛΚΟ, ΥΓΡΑ, ΤΟΞΙΚΑ
3011	ΠΑΡΑΣΙΤΟΚΤΟΝΑ ΜΕ ΒΑΣΗ ΤΟΝ ΥΔΡΑΡΓΥΡΟ ΥΓΡΑ, ΤΟΞΙΚΑ, ΕΥΦΛΕΚΤΑ σημείο ανάφλεξης όχι χαμηλότερο από 23°C	6.1	TF2	I	6.1 +3	61 274	LQ0	E5	P001		MP8 MP17	T14	TP2 TP27	L10CH	TU14TU15 TE19TE21	FL	1 (C/E)			CV1 CV13 CV28	S2 S9 S14	663	3011	ΠΑΡΑΣΙΤΟΚΤΟΝΑ ΜΕ ΒΑΣΗ ΤΟΝ ΥΔΡΑΡΓΥΡΟ, ΥΓΡΑ, ΤΟΞΙΚΑ, ΕΥΦΛΕΚΤΑ σημείο ανάφλεξης όχι χαμηλότερο από 23°C

UN Αριθμ.	Όνομα και περιγραφή	Κλάση	Κωδι-κός Ταξινό-μησης	Ομάδα Συσκευασί ας	Ετι-κέτα	Ειδικές διατάξεις	Περιορισμένες και εξαιρούμενες ποσότητες		Συσκευασία			Φορητές δεξαμενές και εμπορευματοκιβώτια χύδην		ADR δεξαμενή		Όχημα για μεταφορά δεξαμενής	Κατηγορία μεταφοράς (Κωδικός περιορισμού για σήραγγες)	Ειδικές διατάξεις για μεταφορά				Αριθμ. Αναγνώρισης κινδύνου	UN Αριθμ.	Όνομα και περιγραφή
									Οδηγίες συσκευασίας	Ειδικές διατάξεις συσκευασίας	Διατάξεις μικτής συσκευασίας	Οδηγίες	Ειδικές διατάξεις	Κώδικας δεξαμενής	Ειδικές διατάξεις			Κόλα	Χύμα	Φόρτωση, εκφόρτηση και χειρισμός	Διαδικασία			
	3.1.2	2.2	2.2	2.1.1.3	5.2.2	3.3	3.4.6 / 3.5.1.2		4.1.4	4.1.4	4.1.10	4.2.5.2 7.3.2	4.2.5.3	4.3	4.3.5, 6.8.4	9.1.1.2	1.1.3.6 8.6	7.2.4	7.3.3	7.5.11	8.5	5.3.2.3		3.1.2
(1)	(2)	(3a)	(3b)	(4)	(5)	(6)	(7a)	(7b)	(8)	(9a)	(9b)	(10)	(11)	(12)	(13)	(14)	(15)	(16)	(17)	(18)	(19)	(20)	(1)	(2)
3011	ΠΑΡΑΣΙΤΟΚΤΟΝΑ ΜΕ ΒΑΣΗ ΤΟΝ ΥΔΡΑΡΓΥΡΟ ΥΓΡΑ, ΤΟΞΙΚΑ, ΕΥΦΛΕΚΤΑ σημείο ανάφλεξης όχι χαμηλότερο από 23°C	6.1	TF2	II	6.1 +3	61 274	LQ17	E4	P001 IBC02		MP15	T11	TP2 TP27	L4BH	TU15 TE19	FL	2 (D/E)			CV13 CV28	S2 S9 S19	63	3011	ΠΑΡΑΣΙΤΟΚΤΟΝΑ ΜΕ ΒΑΣΗ ΤΟΝ ΥΔΡΑΡΓΥΡΟ, ΥΓΡΑ, ΤΟΞΙΚΑ, ΕΥΦΛΕΚΤΑ σημείο ανάφλεξης όχι χαμηλότερο από 23°C
3011	ΠΑΡΑΣΙΤΟΚΤΟΝΑ ΜΕ ΒΑΣΗ ΤΟΝ ΥΔΡΑΡΓΥΡΟ ΥΓΡΑ, ΤΟΞΙΚΑ, ΕΥΦΛΕΚΤΑ σημείο ανάφλεξης όχι χαμηλότερο από 23°C	6.1	TF2	III	6.1 +3	61 274	LQ7	E1	P001 IBC03 R001		MP19	T7	TP2 TP28	L4BH	TU15 TE19	FL	2 (D/E)			CV13 CV28	S2 S9	63	3011	ΠΑΡΑΣΙΤΟΚΤΟΝΑ ΜΕ ΒΑΣΗ ΤΟΝ ΥΔΡΑΡΓΥΡΟ, ΥΓΡΑ, ΤΟΞΙΚΑ, ΕΥΦΛΕΚΤΑ σημείο ανάφλεξης όχι χαμηλότερο από 23°C
3012	ΠΑΡΑΣΙΤΟΚΤΟΝΑ ΜΕ ΒΑΣΗ ΤΟΝ ΥΔΡΑΡΓΥΡΟ ΥΓΡΑ, ΤΟΞΙΚΑ	6.1	T6	I	6.1	61 274 648	LQ0	E5	P001		MP8 MP17	T14	TP2 TP27	L10CH	TU14TU15 TE19TE21	AT	1 (C/E)			CV1 CV13 CV28	S9 S14	66	3012	ΠΑΡΑΣΙΤΟΚΤΟΝΑ ΜΕ ΒΑΣΗ ΤΟΝ ΥΔΡΑΡΓΥΡΟ, ΥΓΡΑ, ΤΟΞΙΚΑ
3012	ΠΑΡΑΣΙΤΟΚΤΟΝΑ ΜΕ ΒΑΣΗ ΤΟΝ ΥΔΡΑΡΓΥΡΟ ΥΓΡΑ, ΤΟΞΙΚΑ	6.1	T6	II	6.1	61 274 648	LQ17	E4	P001 IBC02		MP15	T11	TP2 TP27	L4BH	TU15 TE19	AT	2 (D/E)			CV13 CV28	S9 S19	60	3012	ΠΑΡΑΣΙΤΟΚΤΟΝΑ ΜΕ ΒΑΣΗ ΤΟΝ ΥΔΡΑΡΓΥΡΟ, ΥΓΡΑ, ΤΟΞΙΚΑ
3012	ΠΑΡΑΣΙΤΟΚΤΟΝΑ ΜΕ ΒΑΣΗ ΤΟΝ ΥΔΡΑΡΓΥΡΟ ΥΓΡΑ, ΤΟΞΙΚΑ	6.1	T6	III	6.1	61 274 648	LQ7	E1	P001 IBC03 LP01 R001		MP19	T7	TP2 TP28	L4BH	TU15 TE19	AT	2 (E)			CV13 CV28	S9	60	3012	ΠΑΡΑΣΙΤΟΚΤΟΝΑ ΜΕ ΒΑΣΗ ΤΟΝ ΥΔΡΑΡΓΥΡΟ, ΥΓΡΑ, ΤΟΞΙΚΑ
3013	ΠΑΡΑΣΙΤΟΚΤΟΝΑ ΥΠΟΚΑΤΕΣΤΗΜΕΝΗΣ ΝΙΤΡΟΦΑΙΝΟΛΗΣ, ΥΓΡΑ, ΤΟΞΙΚΑ, ΕΥΦΛΕΚΤΑ σημείο ανάφλεξης όχι χαμηλότερο από 23°C	6.1	TF2	I	6.1 +3	61 274	LQ0	E5	P001		MP8 MP17	T14	TP2 TP27	L10CH	TU14TU15 TE19TE21	FL	1 (C/E)			CV1 CV13 CV28	S2 S9 S14	663	3013	ΠΑΡΑΣΙΤΟΚΤΟΝΑ ΥΠΟΚΑΤΕΣΤΗΜΕΝΗΣ ΝΙΤΡΟΦΑΙΝΟΛΗΣ, ΥΓΡΑ, ΤΟΞΙΚΑ, ΕΥΦΛΕΚΤΑ σημείο ανάφλεξης όχι χαμηλότερο από 23°C
3013	ΠΑΡΑΣΙΤΟΚΤΟΝΑ ΥΠΟΚΑΤΕΣΤΗΜΕΝΗΣ ΝΙΤΡΟΦΑΙΝΟΛΗΣ, ΥΓΡΑ, ΤΟΞΙΚΑ, ΕΥΦΛΕΚΤΑ σημείο ανάφλεξης όχι χαμηλότερο από 23°C	6.1	TF2	II	6.1 +3	61 274	LQ17	E4	P001 IBC02		MP15	T11	TP2 TP27	L4BH	TU15 TE19	FL	2 (D/E)			CV13 CV28	S2 S9 S19	63	3013	ΠΑΡΑΣΙΤΟΚΤΟΝΑ ΥΠΟΚΑΤΕΣΤΗΜΕΝΗΣ ΝΙΤΡΟΦΑΙΝΟΛΗΣ, ΥΓΡΑ, ΤΟΞΙΚΑ, ΕΥΦΛΕΚΤΑ σημείο ανάφλεξης όχι χαμηλότερο από 23°C
3013	ΠΑΡΑΣΙΤΟΚΤΟΝΑ ΥΠΟΚΑΤΕΣΤΗΜΕΝΗΣ ΝΙΤΡΟΦΑΙΝΟΛΗΣ, ΥΓΡΑ, ΤΟΞΙΚΑ, ΕΥΦΛΕΚΤΑ σημείο ανάφλεξης όχι χαμηλότερο από 23°C	6.1	TF2	III	6.1 +3	61 274	LQ7	E1	P001 IBC03 R001		MP19	T7	TP2 TP28	L4BH	TU15 TE19	FL	2 (D/E)			CV13 CV28	S2 S9	63	3013	ΠΑΡΑΣΙΤΟΚΤΟΝΑ ΥΠΟΚΑΤΕΣΤΗΜΕΝΗΣ ΝΙΤΡΟΦΑΙΝΟΛΗΣ, ΥΓΡΑ, ΤΟΞΙΚΑ, ΕΥΦΛΕΚΤΑ σημείο ανάφλεξης όχι χαμηλότερο από 23°C
3014	ΠΑΡΑΣΙΤΟΚΤΟΝΑ ΥΠΟΚΑΤΕΣΤΗΜΕΝΗΣ ΝΙΤΡΟΦΑΙΝΟΛΗΣ, ΥΓΡΑ, ΤΟΞΙΚΑ	6.1	T6	I	6.1	61 274 648	LQ0	E5	P001		MP8 MP17	T14	TP2 TP27	L10CH	TU14TU15 TE19TE21	AT	1 (C/E)			CV1 CV13 CV28	S9 S14	66	3014	ΠΑΡΑΣΙΤΟΚΤΟΝΑ ΥΠΟΚΑΤΕΣΤΗΜΕΝΗΣ ΝΙΤΡΟΦΑΙΝΟΛΗΣ, ΥΓΡΑ, ΤΟΞΙΚΑ
3014	ΠΑΡΑΣΙΤΟΚΤΟΝΑ ΥΠΟΚΑΤΕΣΤΗΜΕΝΗΣ ΝΙΤΡΟΦΑΙΝΟΛΗΣ, ΥΓΡΑ, ΤΟΞΙΚΑ	6.1	T6	II	6.1	61 274 648	LQ17	E4	P001 IBC02		MP15	T11	TP2 TP27	L4BH	TU15 TE19	AT	2 (D/E)			CV13 CV28	S9 S19	60	3014	ΠΑΡΑΣΙΤΟΚΤΟΝΑ ΥΠΟΚΑΤΕΣΤΗΜΕΝΗΣ ΝΙΤΡΟΦΑΙΝΟΛΗΣ, ΥΓΡΑ, ΤΟΞΙΚΑ
3014	ΠΑΡΑΣΙΤΟΚΤΟΝΑ ΥΠΟΚΑΤΕΣΤΗΜΕΝΗΣ ΝΙΤΡΟΦΑΙΝΟΛΗΣ, ΥΓΡΑ, ΤΟΞΙΚΑ	6.1	T6	III	6.1	61 274 648	LQ7	E1	P001 IBC03 LP01 R001		MP19	T7	TP2 TP28	L4BH	TU15 TE19	AT	2 (E)			CV13 CV28	S9	60	3014	ΠΑΡΑΣΙΤΟΚΤΟΝΑ ΥΠΟΚΑΤΕΣΤΗΜΕΝΗΣ ΝΙΤΡΟΦΑΙΝΟΛΗΣ, ΥΓΡΑ, ΤΟΞΙΚΑ
3015	ΠΑΡΑΣΙΤΟΚΤΟΝΑ ΔΙΠΥΡΙΔΙΛΙΟΥ, ΥΓΡΑ, ΤΟΞΙΚΑ, ΕΥΦΛΕΚΤΑ σημείο ανάφλεξης όχι χαμηλότερο από 23°C	6.1	TF2	I	6.1 +3	61 274	LQ0	E5	P001		MP8 MP17	T14	TP2 TP27	L10CH	TU14TU15 TE19TE21	FL	1 (C/E)			CV1 CV13 CV28	S2 S9 S14	663	3015	ΠΑΡΑΣΙΤΟΚΤΟΝΑ ΔΙΠΥΡΙΔΙΛΙΟΥ, ΥΓΡΑ, ΤΟΞΙΚΑ, ΕΥΦΛΕΚΤΑ σημείο ανάφλεξης όχι χαμηλότερο από 23°C
3015	ΠΑΡΑΣΙΤΟΚΤΟΝΑ ΔΙΠΥΡΙΔΙΛΙΟΥ, ΥΓΡΑ, ΤΟΞΙΚΑ, ΕΥΦΛΕΚΤΑ σημείο ανάφλεξης όχι χαμηλότερο από 23°C	6.1	TF2	II	6.1 +3	61 274	LQ17	E4	P001 IBC02		MP15	T11	TP2 TP27	L4BH	TU15 TE19	FL	2 (D/E)			CV13 CV28	S2 S9 S19	63	3015	ΠΑΡΑΣΙΤΟΚΤΟΝΑ ΔΙΠΥΡΙΔΙΛΙΟΥ, ΥΓΡΑ, ΤΟΞΙΚΑ, ΕΥΦΛΕΚΤΑ σημείο ανάφλεξης όχι χαμηλότερο από 23°C
3015	ΠΑΡΑΣΙΤΟΚΤΟΝΑ ΔΙΠΥΡΙΔΙΛΙΟΥ, ΥΓΡΑ, ΤΟΞΙΚΑ, ΕΥΦΛΕΚΤΑ	6.1	TF2	III	6.1 +3	61 274	LQ7	E1	P001 IBC03 R001		MP19	T7	TP2 TP28	L4BH	TU15 TE19	FL	2 (D/E)			CV13 CV28	S2 S9	63	3015	ΠΑΡΑΣΙΤΟΚΤΟΝΑ ΔΙΠΥΡΙΔΙΛΙΟΥ, ΥΓΡΑ, ΤΟΞΙΚΑ, ΕΥΦΛΕΚΤΑ
3016	ΠΑΡΑΣΙΤΟΚΤΟΝΑ ΔΙΠΥΡΙΔΙΛΙΟΥ, ΥΓΡΑ, ΤΟΞΙΚΑ	6.1	T6	I	6.1	61 274 648	LQ0	E5	P001		MP8 MP17	T14	TP2 TP27	L10CH	TU14TU15 TE19TE21	AT	1 (C/E)			CV1 CV13 CV28	S9 S14	66	3016	ΠΑΡΑΣΙΤΟΚΤΟΝΑ ΔΙΠΥΡΙΔΙΛΙΟΥ, ΥΓΡΑ, ΤΟΞΙΚΑ
3016	ΠΑΡΑΣΙΤΟΚΤΟΝΑ ΔΙΠΥΡΙΔΙΛΙΟΥ, ΥΓΡΑ, ΤΟΞΙΚΑ	6.1	T6	II	6.1	61 274 648	LQ17	E4	P001 IBC02		MP15	T11	TP2 TP27	L4BH	TU15 TE19	AT	2 (D/E)			CV13 CV28	S9 S19	60	3016	ΠΑΡΑΣΙΤΟΚΤΟΝΑ ΔΙΠΥΡΙΔΙΛΙΟΥ, ΥΓΡΑ, ΤΟΞΙΚΑ

UN Αριθμ.	Όνομα και περιγραφή	Κλάση	Κωδικός Ταξινόμησης	Ομάδα Συσκευασίας	Ετικέτα	Ειδικές διατάξεις	Περιορισμένες και εξαιρούμενες ποσότητες		Συσκευασία			Φορητές δεξαμενές και εμπορευματοκιβώτια χύδην		ADR δεξαμενή		Όχημα για μεταφορά δεξαμενής	Κατηγορία μεταφοράς (Κωδικός περιορισμού για σήραγγες)	Ειδικές διατάξεις για μεταφορά				Αριθμ. Αναγνώρισης κινδύνου	UN Αριθμ.	Όνομα και περιγραφή
									Οδηγίες συσκευασίας	Ειδικές διατάξεις συσκευασίας	Διατάξεις μικτής συσκευασίας	Οδηγίες	Ειδικές διατάξεις	Κύδικας δεξαμενής	Ειδικές διατάξεις			Κόλα	Χύμα	Φόρτωση, εκφόρτηση και χειρισμός	Διαδικασία			
	3.1.2	2.2	2.2	2.1.1.3	5.2.2	3.3	3.4.6 / 3.5.1.2		4.1.4	4.1.4	4.1.10	4.2.5.2 7.3.2	4.2.5.3	4.3	4.3.5, 6.8.4	9.1.1.2	1.1.3.6 8.6	7.2.4	7.3.3	7.5.11	8.5	5.3.2.3		3.1.2
(1)	(2)	(3a)	(3b)	(4)	(5)	(6)	(7a)	(7b)	(8)	(9a)	(9b)	(10)	(11)	(12)	(13)	(14)	(15)	(16)	(17)	(18)	(19)	(20)	(1)	(2)
3016	ΠΑΡΑΣΙΤΟΚΤΟΝΑ ΔΙΠΥΡΙΔΙΛΙΟΥ, ΥΓΡΑ, ΤΟΞΙΚΑ	6.1	T6	III	6.1	61 274	LQ7	E1	P001 IBC03 LP01 R001		MP19	T7	TP2 TP28	L4BH	TU15 TE19	AT	2 (E)			CV13 CV28	S9	60	3016	ΠΑΡΑΣΙΤΟΚΤΟΝΑ ΔΙΠΥΡΙΔΙΛΙΟΥ, ΥΓΡΑ, ΤΟΞΙΚΑ
3017	ΟΡΓΑΝΟΦΩΣΦΟΡΙΚΑ ΠΑΡΑΣΙΤΟΚΤΟΝΑ, ΥΓΡΑ, ΤΟΞΙΚΑ, ΕΥΦΛΕΚΤΑ σημείο ανάφλεξης όχι χαμηλότερο από 23°C	6.1	TF2	I	6.1 +3	61 274	LQ0	E5	P001		MP8 MP17	T14	TP2 TP27	L10CH	TU14TU15 TE19TE21	FL	1 (C/E)			CV1 CV13 CV28	S2 S9 S14	663	3017	ΟΡΓΑΝΟΦΩΣΦΟΡΙΚΑ ΠΑΡΑΣΙΤΟΚΤΟΝΑ, ΥΓΡΑ, ΤΟΞΙΚΑ ΕΥΦΛΕΚΤΑ σημείο ανάφλεξης όχι χαμηλότερο από 23°C
3017	ΟΡΓΑΝΟΦΩΣΦΟΡΙΚΑ ΠΑΡΑΣΙΤΟΚΤΟΝΑ, ΥΓΡΑ, ΤΟΞΙΚΑ, ΕΥΦΛΕΚΤΑ σημείο ανάφλεξης όχι χαμηλότερο από 23°C	6.1	TF2	II	6.1 +3	61 274	LQ17	E4	P001 IBC02		MP15	T11	TP2 TP27	L4BH	TU15 TE19	FL	2 (D/E)			CV13 CV28	S2 S9 S19	63	3017	ΟΡΓΑΝΟΦΩΣΦΟΡΙΚΑ ΠΑΡΑΣΙΤΟΚΤΟΝΑ, ΥΓΡΑ, ΤΟΞΙΚΑ ΕΥΦΛΕΚΤΑ σημείο ανάφλεξης όχι χαμηλότερο από 23°C
3017	ΟΡΓΑΝΟΦΩΣΦΟΡΙΚΑ ΠΑΡΑΣΙΤΟΚΤΟΝΑ, ΥΓΡΑ, ΤΟΞΙΚΑ, ΕΥΦΛΕΚΤΑ σημείο ανάφλεξης όχι χαμηλότερο από 23°C	6.1	TF2	III	6.1 +3	61 274	LQ7	E1	P001 IBC03 R001		MP19	T7	TP2 TP28	L4BH	TU15 TE19	FL	2 (D/E)			CV13 CV28	S2 S9	63	3017	ΟΡΓΑΝΟΦΩΣΦΟΡΙΚΑ ΠΑΡΑΣΙΤΟΚΤΟΝΑ, ΥΓΡΑ, ΤΟΞΙΚΑ ΕΥΦΛΕΚΤΑ σημείο ανάφλεξης όχι χαμηλότερο από 23°C
3018	ΟΡΓΑΝΟΦΩΣΦΟΡΙΚΑ ΠΑΡΑΣΙΤΟΚΤΟΝΑ, ΥΓΡΑ, ΤΟΞΙΚΑ	6.1	T6	I	6.1	61 274 648	LQ0	E5	P001		MP8 MP17	T14	TP2 TP27	L10CH	TU14TU15 TE19TE21	AT	1 (C/E)			CV1 CV13 CV28	S9 S14	66	3018	ΟΡΓΑΝΟΦΩΣΦΟΡΙΚΑ ΠΑΡΑΣΙΤΟΚΤΟΝΑ, ΥΓΡΑ, ΤΟΞΙΚΑ
3018	ΟΡΓΑΝΟΦΩΣΦΟΡΙΚΑ ΠΑΡΑΣΙΤΟΚΤΟΝΑ, ΥΓΡΑ, ΤΟΞΙΚΑ	6.1	T6	II	6.1	61 274 648	LQ17	E4	P001 IBC02		MP15	T11	TP2 TP27	L4BH	TU15 TE19	AT	2 (D/E)			CV13 CV28	S9 S19	60	3018	ΟΡΓΑΝΟΦΩΣΦΟΡΙΚΑ ΠΑΡΑΣΙΤΟΚΤΟΝΑ, ΥΓΡΑ, ΤΟΞΙΚΑ
3018	ΟΡΓΑΝΟΦΩΣΦΟΡΙΚΑ ΠΑΡΑΣΙΤΟΚΤΟΝΑ, ΥΓΡΑ, ΤΟΞΙΚΑ	6.1	T6	III	6.1	61 274 648	LQ7	E1	P001 IBC03 LP01 R001		MP19	T7	TP2 TP28	L4BH	TU15 TE19	AT	2 (E)			CV13 CV28	S9	60	3018	ΟΡΓΑΝΟΦΩΣΦΟΡΙΚΑ ΠΑΡΑΣΙΤΟΚΤΟΝΑ, ΥΓΡΑ, ΤΟΞΙΚΑ
3019	ΠΑΡΑΣΙΤΟΚΤΟΝΑ ΟΡΓΑΝΟΚΑΣΣΙΤΕΡΙΚΑ, ΥΓΡΑ, ΤΟΞΙΚΑ, ΕΥΦΛΕΚΤΑ σημείο ανάφλεξης όχι χαμηλότερο από 23°C	6.1	TF2	I	6.1 +3	61 274	LQ0	E5	P001		MP8 MP17	T14	TP2 TP27	L10CH	TU14TU15 TE19TE21	FL	1 (C/E)			CV1 CV13 CV28	S2 S9 S14	663	3019	ΠΑΡΑΣΙΤΟΚΤΟΝΑ ΟΡΓΑΝΟΚΑΣΣΙΤΕΡΙΚΑ, ΥΓΡΑ, ΤΟΞΙΚΑ, ΕΥΦΛΕΚΤΑ σημείο ανάφλεξης όχι χαμηλότερο από 23°C
3019	ΠΑΡΑΣΙΤΟΚΤΟΝΑ ΟΡΓΑΝΟΚΑΣΣΙΤΕΡΙΚΑ, ΥΓΡΑ, ΤΟΞΙΚΑ, ΕΥΦΛΕΚΤΑ	6.1	TF2	II	6.1 +3	61 274	LQ17	E4	P001 IBC02		MP15	T11	TP2 TP27	L4BH	TU15 TE19	FL	2 (D/E)			CV13 CV28	S2S9 S19	63	3019	ΠΑΡΑΣΙΤΟΚΤΟΝΑ ΟΡΓΑΝΟΚΑΣΣΙΤΕΡΙΚΑ, ΥΓΡΑ, ΤΟΞΙΚΑ, ΕΥΦΛΕΚΤΑ
3019	ΠΑΡΑΣΙΤΟΚΤΟΝΑ ΟΡΓΑΝΟΚΑΣΣΙΤΕΡΙΚΑ, ΥΓΡΑ, ΤΟΞΙΚΑ, ΕΥΦΛΕΚΤΑ σημείο ανάφλεξης όχι χαμηλότερο από 23°C	6.1	TF2	III	6.1 +3	61 274	LQ7	E1	P001 IBC03 R001		MP19	T7	TP2 TP28	L4BH	TU15 TE19	FL	2 (D/E)			CV13 CV28	S2 S9	63	3019	ΠΑΡΑΣΙΤΟΚΤΟΝΑ ΟΡΓΑΝΟΚΑΣΣΙΤΕΡΙΚΑ, ΥΓΡΑ, ΤΟΞΙΚΑ, ΕΥΦΛΕΚΤΑ σημείο ανάφλεξης όχι χαμηλότερο από 23°C
3020	ΠΑΡΑΣΙΤΟΚΤΟΝΑ ΟΡΓΑΝΟΚΑΣΣΙΤΕΡΙΚΑ, ΥΓΡΑ, ΤΟΞΙΚΑ	6.1	T6	I	6.1	61 274 648	LQ0	E5	P001		MP8 MP17	T14	TP2 TP27	L10CH	TU14TU15 TE19TE21	AT	1 (C/E)			CV1 CV13 CV28	S9 S14	66	3020	ΠΑΡΑΣΙΤΟΚΤΟΝΑ ΟΡΓΑΝΟΚΑΣΣΙΤΕΡΙΚΑ, ΥΓΡΑ, ΤΟΞΙΚΑ
3020	ΠΑΡΑΣΙΤΟΚΤΟΝΑ ΟΡΓΑΝΟΚΑΣΣΙΤΕΡΙΚΑ, ΥΓΡΑ, ΤΟΞΙΚΑ	6.1	T6	II	6.1	61 274 648	LQ17	E4	P001 IBC02		MP15	T11	TP2 TP27	L4BH	TU15 TE19	AT	2 (D/E)			CV13 CV28	S9 S19	60	3020	ΠΑΡΑΣΙΤΟΚΤΟΝΑ ΟΡΓΑΝΟΚΑΣΣΙΤΕΡΙΚΑ, ΥΓΡΑ, ΤΟΞΙΚΑ
3020	ΠΑΡΑΣΙΤΟΚΤΟΝΑ ΟΡΓΑΝΟΚΑΣΣΙΤΕΡΙΚΑ, ΥΓΡΑ, ΤΟΞΙΚΑ	6.1	T6	III	6.1	61 274 648	LQ7	E1	P001 IBC03 LP01 R001		MP19	T7	TP2 TP28	L4BH	TU15 TE19	AT	2 (E)			CV13 CV28	S9	60	3020	ΠΑΡΑΣΙΤΟΚΤΟΝΑ ΟΡΓΑΝΟΚΑΣΣΙΤΕΡΙΚΑ, ΥΓΡΑ, ΤΟΞΙΚΑ
3021	ΠΑΡΑΣΙΤΟΚΤΟΝΑ, ΥΓΡΑ, ΕΥΦΛΕΚΤΑ, ΤΟΞΙΚΑ, Ε.Α.Ο. σημείο ανάφλεξης όχι χαμηλότερο από 23°C	3	FT2	I	3 +6.1	61 274	LQ3	E0	P001		MP7 MP17	T14	TP2 TP27	L10CH	TU14TU15 TE21	FL	1 (C/E)			CV13 CV28	S2 S22	336	3021	ΠΑΡΑΣΙΤΟΚΤΟΝΑ, ΥΓΡΑ, ΕΥΦΛΕΚΤΑ, ΤΟΞΙΚΑ, Ε.Α.Ο. σημείο ανάφλεξης όχι χαμηλότερο από 23°C
3021	ΠΑΡΑΣΙΤΟΚΤΟΝΑ, ΥΓΡΑ, ΕΥΦΛΕΚΤΑ, ΤΟΞΙΚΑ, Ε.Α.Ο. σημείο ανάφλεξης όχι χαμηλότερο από 23°C	3	FT2	II	3 +6.1	61 274	LQ4	E2	P001 IBC02 R001		MP19	T11	TP2 TP27	L4BH	TU15	FL	2 (D/E)			CV13 CV28	S2 S22	336	3021	ΠΑΡΑΣΙΤΟΚΤΟΝΑ, ΥΓΡΑ, ΕΥΦΛΕΚΤΑ, ΤΟΞΙΚΑ, Ε.Α.Ο. σημείο ανάφλεξης όχι χαμηλότερο από 23°C
3022	1,2-ΒΟΥΤΥΛΕΝΟΞΕΙΔΙΟ, ΣΤΑΘΕΡΟΠΟΙΗΜΕΝΟ	3	F1	II	3		LQ4	E2	P001 IBC02 R001		MP19	T4	TP1	LGBF		FL	2 (D/E)				S2 S20	339	3022	1,2-ΒΟΥΤΥΛΕΝΟΞΕΙΔΙΟ, ΣΤΑΘΕΡΟΠΟΙΗΜΕΝΟ
3023	2-ΜΕΘΥΛ-2-ΕΠΤΑΝΕΘΕΙΟΛΗ	6.1	TF1	I	6.1 +3		LQ0	E5	P001		MP8 MP17	T20	TP2 TP35	L10CH	TU14TU15 TE19TE21	FL	1 (C/D)			CV1 CV13 CV28	S2 S9 S14	663	3023	2-ΜΕΘΥΛ-2-ΕΠΤΑΝΕΘΕΙΟΛΗ

UN Αριθμ.	Όνομα και περιγραφή	Κλάση	Κωδικός Ταξινόμησης	Ομάδα Συσκευασίας	Ετι-κέτα	Ειδικές διατάξεις	Περιορισμένες και εξαιρούμενες ποσότητες		Συσκευασία			Φορητές δεξαμενές και εμπορευματοκιβώτια χύδην		ADR δεξαμενή		Όχημα για μεταφορά δεξαμενής	Κατηγορία μεταφοράς (Κωδικός περιορισμού για σήραγγες)	Ειδικές διατάξεις για μεταφορά				Αριθμ. Αναγνώρισης κινδύνου	UN Αριθμ.	Όνομα και περιγραφή
									Οδηγίες συσκευασίας	Ειδικές διατάξεις συσκευασίας	Διατάξεις μικτής συσκευασίας	Οδηγίες	Ειδικές διατάξεις	Κώδικας δεξαμενής	Ειδικές διατάξεις			Κόλα	Χύμα	Φόρτωση, εκφόρτωση και χειρισμός	Διαδικασία			
	3.1.2	2.2	2.2	2.1.1.3	5.2.2	3.3	3.4.6 / 3.5.1.2		4.1.4	4.1.4	4.1.10	4.2.5.2 7.3.2	4.2.5.3	4.3	4.3.5, 6.8.4	9.1.1.2	1.1.3.6 8.6	7.2.4	7.3.3	7.5.11	8.5	5.3.2.3		3.1.2
(1)	(2)	(3a)	(3b)	(4)	(5)	(6)	(7a)	(7b)	(8)	(9a)	(9b)	(10)	(11)	(12)	(13)	(14)	(15)	(16)	(17)	(18)	(19)	(20)	(1)	(2)
3024	ΠΑΡΑΣΙΤΟΚΤΟΝΑ ΠΑΡΑΓΩΓΑ ΤΗΣ ΚΟΥΜΑΡΙΝΗΣ, ΥΓΡΑ, ΕΥΦΛΕΚΤΑ, ΤΟΞΙΚΑ σημείο ανάφλεξης όχι χαμηλότερο από 23°C	3	FT2	I	3 +6.1	61 274	LQ3	E0	P001		MP7 MP17	T14	TP2 TP27	L10CH	TU14TU15 TE21	FL	1 (C/E)			CV13 CV28	S2 S22	336	3024	ΠΑΡΑΣΙΤΟΚΤΟΝΑ ΠΑΡΑΓΩΓΑ ΤΗΣ ΚΟΥΜΑΡΙΝΗΣ, ΥΓΡΑ, ΕΥΦΛΕΚΤΑ, ΤΟΞΙΚΑ σημείο ανάφλεξης όχι χαμηλότερο από 23°C
3024	ΠΑΡΑΣΙΤΟΚΤΟΝΑ ΠΑΡΑΓΩΓΑ ΤΗΣ ΚΟΥΜΑΡΙΝΗΣ, ΥΓΡΑ, ΕΥΦΛΕΚΤΑ, ΤΟΞΙΚΑ σημείο ανάφλεξης όχι χαμηλότερο από 23°C	3	FT2	II	3 +6.1	61 274	LQ4	E2	P001 IBC02 R001		MP19	T11	TP2 TP27	L4BH	TU15	FL	2 (D/E)			CV13 CV28	S2 S22	336	3024	ΠΑΡΑΣΙΤΟΚΤΟΝΑ ΠΑΡΑΓΩΓΑ ΤΗΣ ΚΟΥΜΑΡΙΝΗΣ, ΥΓΡΑ, ΕΥΦΛΕΚΤΑ, ΤΟΞΙΚΑ σημείο ανάφλεξης όχι χαμηλότερο από 23°C
3025	ΠΑΡΑΣΙΤΟΚΤΟΝΑ ΠΑΡΑΓΩΓΑ ΤΗΣ ΚΟΥΜΑΡΙΝΗΣ, ΥΓΡΑ, ΤΟΞΙΚΑ, ΕΥΦΛΕΚΤΑ σημείο ανάφλεξης όχι χαμηλότερο από 23°C	6.1	TF2	I	6.1 +3	61 274	LQ0	E5	P001		MP8 MP17	T14	TP2 TP27	L10CH	TU14TU15 TE19TE21	FL	1 (C/E)			CV1 CV13 CV28	S2 S9 S14	663	3025	ΠΑΡΑΣΙΤΟΚΤΟΝΑ ΠΑΡΑΓΩΓΑ ΤΗΣ ΚΟΥΜΑΡΙΝΗΣ, ΥΓΡΑ, ΤΟΞΙΚΑ, ΕΥΦΛΕΚΤΑ σημείο ανάφλεξης όχι χαμηλότερο από 23°C
3025	ΠΑΡΑΣΙΤΟΚΤΟΝΑ ΠΑΡΑΓΩΓΑ ΤΗΣ ΚΟΥΜΑΡΙΝΗΣ, ΥΓΡΑ, ΤΟΞΙΚΑ, ΕΥΦΛΕΚΤΑ σημείο ανάφλεξης όχι χαμηλότερο από 23°C	6.1	TF2	II	6.1 +3	61 274	LQ17	E4	P001 IBC02		MP15	T11	TP2 TP27	L4BH	TU15 TE19	FL	2 (D/E)			CV13 CV28	S2 S9 S19	63	3025	ΠΑΡΑΣΙΤΟΚΤΟΝΑ ΠΑΡΑΓΩΓΑ ΤΗΣ ΚΟΥΜΑΡΙΝΗΣ, ΥΓΡΑ, ΤΟΞΙΚΑ, ΕΥΦΛΕΚΤΑ σημείο ανάφλεξης όχι χαμηλότερο από 23°C
3025	ΠΑΡΑΣΙΤΟΚΤΟΝΑ ΠΑΡΑΓΩΓΑ ΤΗΣ ΚΟΥΜΑΡΙΝΗΣ, ΥΓΡΑ, ΤΟΞΙΚΑ, ΕΥΦΛΕΚΤΑ σημείο ανάφλεξης όχι χαμηλότερο από 23°C	6.1	TF2	III	6.1 +3	61 274	LQ7	E1	P001 IBC03 R001		MP19	T7	TP1 TP28	L4BH	TU15 TE19	FL	2 (D/E)			CV13 CV28	S2 S9	63	3025	ΠΑΡΑΣΙΤΟΚΤΟΝΑ ΠΑΡΑΓΩΓΑ ΤΗΣ ΚΟΥΜΑΡΙΝΗΣ, ΥΓΡΑ, ΤΟΞΙΚΑ, ΕΥΦΛΕΚΤΑ σημείο ανάφλεξης όχι χαμηλότερο από 23°C
3026	ΠΑΡΑΣΙΤΟΚΤΟΝΑ ΠΑΡΑΓΩΓΑ ΤΗΣ ΚΟΥΜΑΡΙΝΗΣ, ΥΓΡΑ, ΤΟΞΙΚΑ	6.1	T6	I	6.1	61 274 648	LQ0	E5	P001		MP8 MP17	T14	TP2 TP27	L10CH	TU14TU15 TE19TE21	AT	1 (C/E)			CV1 CV13 CV28	S9 S14	66	3026	ΠΑΡΑΣΙΤΟΚΤΟΝΑ ΠΑΡΑΓΩΓΑ ΤΗΣ ΚΟΥΜΑΡΙΝΗΣ, ΥΓΡΑ, ΤΟΞΙΚΑ
3026	ΠΑΡΑΣΙΤΟΚΤΟΝΑ ΠΑΡΑΓΩΓΑ ΤΗΣ ΚΟΥΜΑΡΙΝΗΣ, ΥΓΡΑ, ΤΟΞΙΚΑ	6.1	T6	II	6.1	61 274 648	LQ17	E4	P001 IBC02		MP15	T11	TP2 TP27	L4BH	TU15 TE19	AT	2 (D/E)			CV13 CV28	S9 S19	60	3026	ΠΑΡΑΣΙΤΟΚΤΟΝΑ ΠΑΡΑΓΩΓΑ ΤΗΣ ΚΟΥΜΑΡΙΝΗΣ, ΥΓΡΑ, ΤΟΞΙΚΑ
3026	ΠΑΡΑΣΙΤΟΚΤΟΝΑ ΠΑΡΑΓΩΓΑ ΤΗΣ ΚΟΥΜΑΡΙΝΗΣ, ΥΓΡΑ, ΤΟΞΙΚΑ	6.1	T6	III	6.1	61 274 648	LQ7	E1	P001 IBC03 LP01 R001		MP19	T7	TP1 TP28	L4BH	TU15 TE19	AT	2 (E)			CV13 CV28	S9	60	3026	ΠΑΡΑΣΙΤΟΚΤΟΝΑ ΠΑΡΑΓΩΓΑ ΤΗΣ ΚΟΥΜΑΡΙΝΗΣ, ΥΓΡΑ, ΤΟΞΙΚΑ
3027	ΠΑΡΑΣΙΤΟΚΤΟΝΑ ΠΑΡΑΓΩΓΑ ΤΗΣ ΚΟΥΜΑΡΙΝΗΣ, ΣΤΕΡΕΑ, ΤΟΞΙΚΑ	6.1	T7	I	6.1	61 274 648	LQ0	E5	P002 IBC07		MP18	T6	TP33	S10AH L10CH	TU14TU15 TE19TE21	AT	1 (C/E)	V10 V12		CV1 CV13 CV28	S9 S14	66	3027	ΠΑΡΑΣΙΤΟΚΤΟΝΑ ΠΑΡΑΓΩΓΑ ΤΗΣ ΚΟΥΜΑΡΙΝΗΣ, ΣΤΕΡΕΑ, ΤΟΞΙΚΑ
3027	ΠΑΡΑΣΙΤΟΚΤΟΝΑ ΠΑΡΑΓΩΓΑ ΤΗΣ ΚΟΥΜΑΡΙΝΗΣ, ΣΤΕΡΕΑ, ΤΟΞΙΚΑ	6.1	T7	II	6.1	61 274 648	LQ18	E4	P002 IBC08	B4	MP10	T3	TP33	SGAH L4BH	TU15 TE19	AT	2 (D/E)	V11		CV13 CV28	S9 S19	60	3027	ΠΑΡΑΣΙΤΟΚΤΟΝΑ ΠΑΡΑΓΩΓΑ ΤΗΣ ΚΟΥΜΑΡΙΝΗΣ, ΣΤΕΡΕΑ, ΤΟΞΙΚΑ
3027	ΠΑΡΑΣΙΤΟΚΤΟΝΑ ΠΑΡΑΓΩΓΑ ΤΗΣ ΚΟΥΜΑΡΙΝΗΣ, ΣΤΕΡΕΑ, ΤΟΞΙΚΑ	6.1	T7	III	6.1	61 274 648	LQ9	E1	P002 IBC08 LP02 R001	B3	MP10	T1	TP33	SGAH L4BH	TU15 TE19	AT	2 (E)		VV9	CV13 CV28	S9	60	3027	ΠΑΡΑΣΙΤΟΚΤΟΝΑ ΠΑΡΑΓΩΓΑ ΤΗΣ ΚΟΥΜΑΡΙΝΗΣ, ΣΤΕΡΕΑ, ΤΟΞΙΚΑ
3028	ΜΠΑΤΑΡΙΕΣ, ΞΗΡΕΣ, ΠΟΥ ΠΕΡΙΕΧΟΥΝ ΥΔΡΟΞΕΙΔΙΟ ΤΟΥ ΚΑΛΙΟΥ ΣΤΕΡΕΟ, ηλεκτρική συσσώρευση	8	C11		8	295 304 598	LQ0	E0	P801 P801a								3 (E)		VV14			80	3028	ΜΠΑΤΑΡΙΕΣ, ΞΗΡΕΣ, ΠΟΥ ΠΕΡΙΕΧΟΥΝ ΥΔΡΟΞΕΙΔΙΟ ΤΟΥ ΚΑΛΙΟΥ ΣΤΕΡΕΟ, ηλεκτρική συσσώρευση
3048	ΠΑΡΑΣΙΤΟΚΤΟΝΟ ΦΩΣΦΟΡΟΥΧΟΥ ΑΡΓΙΛΙΟΥ	6.1	T7	I	6.1	153 274 648	LQ0	E5	P002 IBC07		MP18	T6	TP33	S10AH	TU15 TE19	AT	1 (C/E)	V10 V12		CV1 CV13 CV28	S9 S14	642	3048	ΠΑΡΑΣΙΤΟΚΤΟΝΟ ΦΩΣΦΟΡΟΥΧΟΥ ΑΡΓΙΛΙΟΥ
3054	ΚΥΚΛΟΕΞΥΛΟΜΕΡΚΑΠΤΑΝΗ	3	F1	III	3		LQ7	E1	P001 IBC03 LP01 R001		MP19	T2	TP1	LGBF		FL	3 (E)				S2	30	3054	ΚΥΚΛΟΕΞΥΛΟΜΕΡΚΑΠΤΑΝΗ
3055	2-(2-ΑΜΙΝΟΑΙΘΟΞΥ) ΑΙΘΑΝΟΛΗ	8	C7	III	8		LQ7	E1	P001 IBC03 LP01 R001		MP19	T4	TP1	L4BN		AT	3 (E)					80	3055	2-(2-ΑΜΙΝΟΑΙΘΟΞΥ) ΑΙΘΑΝΟΛΗ
3056	Ν-ΕΠΤΑΛΔΕΫΔΗ	3	F1	III	3		LQ7	E1	P001 IBC03 LP01 R001		MP19	T2	TP1	LGBF		FL	3 (E)				S2	30	3056	Ν-ΕΠΤΑΛΔΕΫΔΗ
3057	ΤΡΙΦΘΟΡΟΛΑΚΕΤΥΛΟΧΛΩΡΙΔΙΟ	2	2TC		2.3 +8		LQ0		P200		MP9	T50	TP21	PxBH(M)		AT	1 (C/D)			CV9 CV10 CV36	S14	268	3057	ΤΡΙΦΘΟΡΟΛΑΚΕΤΥΛΟΧΛΩΡΙΔΙΟ
3064	ΝΙΤΡΟΓΛΥΚΕΡΙΝΗ, ΔΙΑΛΥΜΑ ΣΕ ΑΛΚΟΟΛΗ με περισσότερο από 1% αλλά όχι λιγότερο από 5% νιτρογλυκερίνη	3	D	II	3		LQ0	E0	P300		MP2						2 (B)				S2 S14		3064	ΝΙΤΡΟΓΛΥΚΕΡΙΝΗ, ΔΙΑΛΥΜΑ ΣΕ ΑΛΚΟΟΛΗ με περισσότερο από 1% αλλά όχι λιγότερο από 5% νιτρογλυκερίνη
3065	ΑΛΚΟΟΛΟΥΧΑ ΠΟΤΑ, με περισσότερο από 70% αλκοόλης κατ' όγκο	3	F1	II	3		LQ5	E2	P001 IBC02 R001	PP2	MP19	T4	TP1	LGBF		FL	2 (D/E)				S2 S20	33	3065	ΑΛΚΟΟΛΟΥΧΑ ΠΟΤΑ, με περισσότερο από 70% αλκοόλης κατ' όγκο

UN Αριθμ.	Όνομα και περιγραφή	Κλάση	Κωδι-κός Ταξινό-μησης	Ομάδα Συσκευασί ας	Ετι-κέτα	Ειδικές διατάξεις	Περιορισμένες και εξαιρούμενες ποσότητες		Συσκευασία			Φορητές δεξαμενές και εμπορευματοκιβώτια χύδην		ADR δεξαμενή		Όχημα για μεταφορά δεξαμενής	Κατηγορία μεταφοράς (Κωδικός περιορισμού για σήραγγες)	Ειδικές διατάξεις για μεταφορά				Αριθμ. Αναγνώρισης κινδύνου	UN Αριθμ.	Όνομα και περιγραφή
									Οδηγίες συσκευασίας	Ειδικές διατάξεις συσκευασίας	Διατάξεις μικτής συσκευασίας	Οδηγίες	Ειδικές διατάξεις	Κώδικας δεξαμενής	Ειδικές διατάξεις			Κώλα	Χύμα	Φόρτωση, εκφόρτωση και χειρισμός	Διαδικασία			
	3.1.2	2.2	2.2	2.1.1.3	5.2.2	3.3	3.4.6 / 3.5.1.2		4.1.4	4.1.4	4.1.10	4.2.5.2 7.3.2	4.2.5.3	4.3	4.3.5, 6.8.4	9.1.1.2	1.1.3.6 8.6	7.2.4	7.3.3	7.5.11	8.5	5.3.2.3		3.1.2
(1)	(2)	(3a)	(3b)	(4)	(5)	(6)	(7a)	(7b)	(8)	(9a)	(9b)	(10)	(11)	(12)	(13)	(14)	(15)	(16)	(17)	(18)	(19)	(20)	(1)	(2)
3065	ΑΛΚΟΟΛΟΥΧΑ ΠΟΤΑ, με περισσότερο από 24% αλλά όχι περισσότερο από 70% αλκοόλης κατ' όγκο	3	F1	III	3	144 145 247	LQ7	E1	P001 IBC03 R001	PP2	MP19	T2	TP1	LGBF		FL	3 (E)				S2	30	3065	ΑΛΚΟΟΛΟΥΧΑ ΠΟΤΑ, με περισσότερο από 24% αλλά όχι περισσότερο από 70% αλκοόλης κατ' όγκο
3066	ΧΡΩΜΑΤΑ (συμπεριλαμανομένων χρώματος, λάκας, σμάλτου, stain, γομολάκας, βερνικιού, στυλβωτικού, υγρού πληρωτικού και υγρής βάσης λάκας) ή ΥΛΙΚΑ ΣΧΕΤΙΚΑ ΜΕ ΧΡΩΜΑΤΑ (συμπεριλαμβανομένων γιάννης αγκαβανάκης μάσων λέπτυνσης χρώματος και αναγωγικών ενώσεων)	8	C9	II	8	163	LQ22	E2	P001 IBC02		MP15	T7	TP2 TP28	L4BN		AT	2 (E)					80	3066	ΧΡΩΜΑΤΑ (συμπεριλαμανομένων χρώματος, λάκας, σμάλτου, stain, γομολάκας, βερνικιού, στυλβωτικού, υγρού πληρωτικού και υγρής βάσης λάκας) ή ΥΛΙΚΑ ΣΧΕΤΙΚΑ ΜΕ ΧΡΩΜΑΤΑ (συμπεριλαμβανομένων γιάννης αγκαβανάκης μάσων λέπτυνσης χρώματος και αναγωγικών ενώσεων)
3066	ΧΡΩΜΑΤΑ (συμπεριλαμανομένων χρώματος, λάκας, σμάλτου, γομολάκας, βερνικιού, στυλβωτικού, υγρού πληρωτικού και υγρής βάσης λάκας) ή ΥΛΙΚΑ ΣΧΕΤΙΚΑ ΜΕ ΧΡΩΜΑΤΑ (συμπεριλαμβανομένων γιάννης αγκαβανάκης μάσων λέπτυνσης χρώματος και αναγωγικών ενώσεων)	8	C9	III	8	163	LQ7	E1	P001 IBC03 R001		MP19	T4	TP1 TP29	L4BN		AT	3 (E)					80	3066	ΧΡΩΜΑΤΑ (συμπεριλαμανομένων χρώματος, λάκας, σμάλτου, γομολάκας, βερνικιού, στυλβωτικού, υγρού πληρωτικού και υγρής βάσης λάκας) ή ΥΛΙΚΑ ΣΧΕΤΙΚΑ ΜΕ ΧΡΩΜΑΤΑ (συμπεριλαμβανομένων γιάννης αγκαβανάκης μάσων λέπτυνσης χρώματος και αναγωγικών ενώσεων)
3070	ΑΙΘΥΛΕΝΟΞΕΙΔΙΟΥ ΚΑΙ ΔΙΧΛΩΡΟΔΙΦΘΟΡΟΜΕΘΑΝΙΟΥ ΜΕΙΓΜΑΤΑ με όχι περισσότερο από 12.5% αιθυλενοξείδιο	2	2A		2.2		LQ1	E1	P200		MP9	(M) T50		PxBN(M)		AT	3 (C/E)			CV9 CV10 CV36		20	3070	ΑΙΘΥΛΕΝΟΞΕΙΔΙΟΥ ΚΑΙ ΔΙΧΛΩΡΟΔΙΦΘΟΡΟΜΕΘΑΝΙΟΥ ΜΕΙΓΜΑΤΑ με όχι περισσότερο από 12.5% αιθυλενοξείδιο
3071	ΜΕΙΓΜΑ ΜΕΡΚΑΠΤΑΝΩΝ, ΥΓΡΟ, ΤΟΞΙΚΟ, ΕΥΦΛΕΚΤΟ, Ε.Α.Ο. ή ΜΕΡΚΑΠΤΑΝΕΣ, ΥΓΡΕΣ, ΤΟΞΙΚΕΣ, ΕΥΦΛΕΚΤΕΣ, Ε.Α.Ο.	6.1	TF1	II	6.1 +3	274	LQ17	E4	P001 IBC02		MP15	T11	TP2 TP27	L4BH	TU15 TE19	FL	2 (D/E)			CV13 CV28	S2 S9 S19	63	3071	ΜΕΙΓΜΑ ΜΕΡΚΑΠΤΑΝΩΝ, ΥΓΡΟ, ΤΟΞΙΚΟ, ΕΥΦΛΕΚΤΟ, Ε.Α.Ο. ή ΜΕΡΚΑΠΤΑΝΕΣ, ΥΓΡΕΣ, ΤΟΞΙΚΕΣ, ΕΥΦΛΕΚΤΕΣ, Ε.Α.Ο.
3072	ΣΩΣΤΙΚΑ ΜΕΣΑ ΠΟΥ ΔΕΝ ΦΟΥΣΚΩΝΟΥΝ ΜΟΝΑ ΤΟΥΣ που περιέχουν επικίνδυνα εμπορεύματα ως εξοπλισμό	9	M5		9	296 635	LQ0	E0	P905									3 (E)						3072	ΣΩΣΤΙΚΑ ΜΕΣΑ ΠΟΥ ΔΕΝ ΦΟΥΣΚΩΝΟΥΝ ΜΟΝΑ ΤΟΥΣ που περιέχουν επικίνδυνα εμπορεύματα ως εξοπλισμό
3073	ΒΙΝΥΛΟΠΥΡΙΔΙΝΕΣ, ΣΤΑΘΕΡΟΠΟΙΗΜΕΝΕΣ	6.1	TFC	II	6.1 +3 +8		LQ17	E4	P001 IBC01		MP15	T7	TP2	L4BH	TU15 TE19	FL	2 (D/E)			CV13 CV28	S2 S9 S19	638	3073	ΒΙΝΥΛΟΠΥΡΙΔΙΝΕΣ, ΣΤΑΘΕΡΟΠΟΙΗΜΕΝΕΣ
3077	ΠΕΡΙΒΑΛΛΟΝΤΙΚΑ ΕΠΙΚΙΝΔΥΝΕΣ ΟΥΣΙΕΣ, ΣΤΕΡΕΕΣ, Ε.Α.Ο.	9	M7	III	9	274 601 335	LQ27	E1	P002 IBC08 LP02 R001	PP12 B3	MP10	1 BK1 BK	TP33	SGAV LGBV		AT	3 (E)	V13	VV1	CV13		90	3077	ΠΕΡΙΒΑΛΛΟΝΤΙΚΑ ΕΠΙΚΙΝΔΥΝΕΣ ΟΥΣΙΕΣ, ΣΤΕΡΕΕΣ, Ε.Α.Ο.
3078	ΔΗΜΗΤΡΙΟ, ρινίσματα ή αμμώδης σκόνη	4.3	W2	II	4.3	550	LQ11	E2	P410 IBC07		MP14	T3	TP33	SCAN		AT	2 (D/E)	V1 V12		CV23		423	3078	ΔΗΜΗΤΡΙΟ, ρινίσματα ή αμμώδης σκόνη
3079	ΜΕΘΑΚΡΥΛΟΝΙΤΡΙΛΙΟ, ΣΤΑΘΕΡΟΠΟΙΗΜΕΝΟ	3	FT1	I	3 +6.1		LQ0	E0	P001		MP7 MP17	T14	TP2	L10CH	TU14TU15 TE21	FL	1 (C/E)			CV13 CV28	S2 S22	336	3079	ΜΕΘΑΚΡΥΛΟΝΙΤΡΙΛΙΟ, ΣΤΑΘΕΡΟΠΟΙΗΜΕΝΟ
3080	ΙΣΟΚΥΑΝΙΚΑ ΑΛΑΤΑ, ΤΟΞΙΚΑ, ΕΥΦΛΕΚΤΑ, Ε.Α.Ο. ή ΔΙΑΛΥΜΑ ΙΣΟΚΥΑΝΙΚΩΝ ΑΛΑΤΩΝ, ΤΟΞΙΚΟ, ΕΥΦΛΕΚΤΟ, Ε.Α.Ο.	6.1	TF1	II	6.1 +3	274 551	LQ17	E4	P001 IBC02		MP15	T11	TP2 TP27	L4BH	TU15 TE19	FL	2 (D/E)			CV13 CV28	S2 S9 S19	63	3080	ΙΣΟΚΥΑΝΙΚΑ ΑΛΑΤΑ, ΤΟΞΙΚΑ, ΕΥΦΛΕΚΤΑ, Ε.Α.Ο. ή ΔΙΑΛΥΜΑ ΙΣΟΚΥΑΝΙΚΩΝ ΑΛΑΤΩΝ, ΤΟΞΙΚΟ ΕΥΦΛΕΚΤΟ, Ε.Α.Ο.
3082	ΠΕΡΙΒΑΛΛΟΝΤΙΚΑ ΕΠΙΚΙΝΔΥΝΕΣ ΟΥΣΙΕΣ, ΥΓΡΕΣ, Ε.Α.Ο.	9	M6	III	9	274 601 335	LQ7	E1	P001 IBC03 LP01 R001	PP1	MP19 PP1	T4	TP1 TP29	LGBV		AT	3 (E)			CV13		90	3082	ΠΕΡΙΒΑΛΛΟΝΤΙΚΑ ΕΠΙΚΙΝΔΥΝΕΣ ΟΥΣΙΕΣ, ΥΓΡΕΣ, Ε.Α.Ο.
3083	ΦΘΟΡΙΟΥΧΟ ΥΠΕΡΧΛΩΡΥΛΙΟ	2	2TO		2.3 +5.1		LQ0		P200		MP9	(M)		PxBH(M)		AT	1 (C/D)			CV9 CV10 CV36	S14	265	3083	ΦΘΟΡΙΟΥΧΟ ΥΠΕΡΧΛΩΡΥΛΙΟ
3084	ΔΙΑΒΡΩΤΙΚΑ ΣΤΕΡΕΑ, ΟΞΕΙΔΩΤΙΚΑ, Ε.Α.Ο.	8	CO2	I	8 +5.1	274	LQ0	E0	P002		MP18	T6	TP33	S10AN L10BH		AT	1 (E)			CV24	S14	885	3084	ΔΙΑΒΡΩΤΙΚΑ ΣΤΕΡΕΑ, ΟΞΕΙΔΩΤΙΚΑ, Ε.Α.Ο.
3084	ΔΙΑΒΡΩΤΙΚΑ ΣΤΕΡΕΑ, ΟΞΕΙΔΩΤΙΚΑ, Ε.Α.Ο.	8	CO2	II	8 +5.1	274	LQ23	E2	P002 IBC06		MP10	T3	TP33	SCAN L4BN		AT	2 (E)	V11 V12		CV24		85	3084	ΔΙΑΒΡΩΤΙΚΑ ΣΤΕΡΕΑ, ΟΞΕΙΔΩΤΙΚΑ, Ε.Α.Ο.

UN Αριθμ.	Όνομα και περιγραφή	Κλάση	Κωδι-κός Ταξινό-μησης	Ομάδα Συσκευασί ας	Ετι-κέτα	Ειδικές διατάξεις	Περιορισμένες και εξαιρούμενες ποσότητες		Συσκευασία			Φορητές δεξαμενές και εμπορευματοκιβώτια χύδην		ADR δεξαμενή		Όχημα για μεταφορά δεξαμενής	Κατηγορία μεταφοράς (Κωδικός περιορισμού για σήραγγες)	Ειδικές διατάξεις για μεταφορά				Αριθμ. Αναγνώρισης κινδύνου	UN Αριθμ.	Όνομα και περιγραφή
									Οδηγίες συσκευασίας	Ειδικές διατάξεις συσκευασίας	Διατάξεις μικτής συσκευασίας	Οδηγίες	Ειδικές διατάξεις	Κώδικας δεξαμενής	Ειδικές διατάξεις			Κόλα	Χύμα	Φόρτωση, εκφόρτωση και χειρισμός	Διαδικασία			
	3.1.2	2.2	2.2	2.1.1.3	5.2.2	3.3	3.4.6 / 3.5.1.2		4.1.4	4.1.4	4.1.10	4.2.5.2 7.3.2	4.2.5.3	4.3	4.3.5, 6.8.4	9.1.1.2	1.1.3.6 8.6	7.2.4	7.3.3	7.5.11	8.5	5.3.2.3		3.1.2
(1)	(2)	(3a)	(3b)	(4)	(5)	(6)	(7a)	(7b)	(8)	(9a)	(9b)	(10)	(11)	(12)	(13)	(14)	(15)	(16)	(17)	(18)	(19)	(20)	(1)	(2)
3085	ΟΞΕΙΔΩΤΙΚΑ ΣΤΕΡΕΑ, ΔΙΑΒΡΩΤΙΚΑ, Ε.Α.Ο.	5.1	OC2	I	5.1 +8	274	LQ0	E0	P503		MP2						1 (B/E)			CV24	S20		3085	ΟΞΕΙΔΩΤΙΚΑ ΣΤΕΡΕΑ, ΔΙΑΒΡΩΤΙΚΑ, Ε.Α.Ο.
3085	ΟΞΕΙΔΩΤΙΚΑ ΣΤΕΡΕΑ, ΔΙΑΒΡΩΤΙΚΑ, Ε.Α.Ο.	5.1	OC2	II	5.1 +8	274	LQ11	E2	P002 IBC06		MP2	T3	TP33	SCAN	TU3	AT	2 (E)	V11 V12		CV24		58	3085	ΟΞΕΙΔΩΤΙΚΑ ΣΤΕΡΕΑ, ΔΙΑΒΡΩΤΙΚΑ, Ε.Α.Ο.
3085	ΟΞΕΙΔΩΤΙΚΑ ΣΤΕΡΕΑ, ΔΙΑΒΡΩΤΙΚΑ, Ε.Α.Ο.	5.1	OC2	III	5.1 +8	274	LQ12	E1	P002 IBC08 R001	B3	MP2	T1	TP33	SCAN	TU3	AT	3 (E)			CV24		58	3085	ΟΞΕΙΔΩΤΙΚΑ ΣΤΕΡΕΑ, ΔΙΑΒΡΩΤΙΚΑ, Ε.Α.Ο.
3086	ΤΟΞΙΚΑ ΣΤΕΡΕΑ, ΟΞΕΙΔΩΤΙΚΑ, Ε.Α.Ο.	6.1	TO2	I	6.1 +5.1	274	LQ0	E5	P002		MP18	T6	TP33	S10AH L10CH	TU14TU15 TE19TE21	AT	1 (C/E)			CV1 CV13 CV28	S9 S14	665	3086	ΤΟΞΙΚΑ ΣΤΕΡΕΑ, ΟΞΕΙΔΩΤΙΚΑ, Ε.Α.Ο.
3086	ΤΟΞΙΚΑ ΣΤΕΡΕΑ, ΟΞΕΙΔΩΤΙΚΑ, Ε.Α.Ο.	6.1	TO2	II	6.1 +5.1	274	LQ18	E4	P002 IBC06		MP10	T3	TP33	SGAH L4BH	TU15 TE19	AT	2 (D/E)	V11 V12		CV13 CV28	S9 S19	65	3086	ΤΟΞΙΚΑ ΣΤΕΡΕΑ, ΟΞΕΙΔΩΤΙΚΑ, Ε.Α.Ο.
3087	ΟΞΕΙΔΩΤΙΚΑ ΣΤΕΡΕΑ, ΤΟΞΙΚΑ, Ε.Α.Ο.	5.1	OT2	I	5.1 +6.1	274	LQ0	E0	P503		MP2						1 (E)			CV24 CV28	S20		3087	ΟΞΕΙΔΩΤΙΚΑ ΣΤΕΡΕΑ, ΤΟΞΙΚΑ, Ε.Α.Ο.
3087	ΟΞΕΙΔΩΤΙΚΑ ΣΤΕΡΕΑ, ΤΟΞΙΚΑ, Ε.Α.Ο.	5.1	OT2	II	5.1 +6.1	274	LQ11	E2	P002 IBC06		MP2	T3	TP33	SCAN	TU3	AT	2 (E)	V11 V12		CV24 CV28		56	3087	ΟΞΕΙΔΩΤΙΚΑ ΣΤΕΡΕΑ, ΤΟΞΙΚΑ, Ε.Α.Ο.
3087	ΟΞΕΙΔΩΤΙΚΑ ΣΤΕΡΕΑ, ΤΟΞΙΚΑ, Ε.Α.Ο.	5.1	OT2	III	5.1 +6.1	274	LQ12	E1	P002 IBC08 R001	B3	MP2	T1	TP33	SCAN	TU3	AT	3 (E)			CV24 CV28		56	3087	ΟΞΕΙΔΩΤΙΚΑ ΣΤΕΡΕΑ, ΤΟΞΙΚΑ, Ε.Α.Ο.
3088	ΑΥΤΟΘΕΡΜΑΙΝΟΜΕΝΑ ΣΤΕΡΕΑ, ΟΡΓΑΝΙΚΑ, Ε.Α.Ο.	4.2	S2	II	4.2	274	LQ0	E2	P410 IBC06		MP14	T3	TP33	SGAV		AT	2 (D/E)	V1 V12				40	3088	ΑΥΤΟΘΕΡΜΑΙΝΟΜΕΝΑ ΣΤΕΡΕΑ, ΟΡΓΑΝΙΚΑ, Ε.Α.Ο.
3088	ΑΥΤΟΘΕΡΜΑΙΝΟΜΕΝΑ ΣΤΕΡΕΑ, ΟΡΓΑΝΙΚΑ, Ε.Α.Ο.	4.2	S2	III	4.2	274	LQ0	E1	P002 IBC08 LP02 R001	B3	MP14	T1	TP33	SGAV		AT	3 (E)	V1				40	3088	ΑΥΤΟΘΕΡΜΑΙΝΟΜΕΝΑ ΣΤΕΡΕΑ, ΟΡΓΑΝΙΚΑ, Ε.Α.Ο.
3089	ΣΚΟΝΗ ΜΕΤΑΛΛΟΥ, ΕΥΦΛΕΚΤΗ, Ε.Α.Ο.	4.1	F3	II	4.1	274 552	LQ8	E2	P002 IBC08	B4	MP11	T3	TP33	SCAN		AT	2 (E)	V11				40	3089	ΣΚΟΝΗ ΜΕΤΑΛΛΟΥ, ΕΥΦΛΕΚΤΗ, Ε.Α.Ο.
3089	ΣΚΟΝΗ ΜΕΤΑΛΛΟΥ, ΕΥΦΛΕΚΤΗ, Ε.Α.Ο.	4.1	F3	III	4.1	274 552	LQ9	E1	P002 IBC06 R001		MP11	T1	TP33	SGAV		AT	3 (E)	V12	VV1			40	3089	ΣΚΟΝΗ ΜΕΤΑΛΛΟΥ, ΕΥΦΛΕΚΤΗ, Ε.Α.Ο.
3090	ΜΕΤΑΛΛΙΚΕΣ ΜΠΑΤΑΡΙΕΣ ΛΙΘΙΟΥ (συμπεριλαμβανομένων μπαταριών κράματος λιθίου)	9	M4	II	9	188 230 310 636	LQ0	E0	P903 P903a) P903b)								2 (E)						3090	ΜΠΑΤΑΡΙΕΣ ΛΙΘΙΟΥ
3091	ΜΕΤΑΛΛΙΚΕΣ ΜΠΑΤΑΡΙΕΣ ΛΙΘΙΟΥ ΠΟΥ ΠΕΡΙΕΧΟΝΤΑΙ ΣΕ ΣΥΣΚΕΥΕΣ ή ΜΕΤΑΛΛΙΚΕΣ ΜΠΑΤΑΡΙΕΣ ΛΙΘΙΟΥ ΣΥΣΚΕΥΑΣΜΕΝΕΣ με ΣΥΣΚΕΥΕΣ (συμπεριλαμβανομένων μπαταριών κράματος λιθίου)	9	M4	II	9	188 230 636	LQ0	E0	P903 P903a) P903b)								2 (E)						3091	ΜΠΑΤΑΡΙΕΣ ΛΙΘΙΟΥ ΠΟΥ ΠΕΡΙΕΧΟΝΤΑΙ ΣΕ ΣΥΣΚΕΥΕΣ ή ΜΠΑΤΑΡΙΕΣ ΛΙΘΙΟΥ ΣΥΣΚΕΥΑΣΜΕΝΕΣ με ΣΥΣΚΕΥΕΣ
3092	1-ΜΕΘΟΞΥ-2-ΠΡΟΠΑΝΟΛΗ	3	F1	III	3		LQ7	E1	P001 IBC03 LP01 R001		MP19	T2	TP1	LGBF		FL	3 (E)				S2	30	3092	1-ΜΕΘΟΞΥ-2-ΠΡΟΠΑΝΟΛΗ
3093	ΔΙΑΒΡΩΤΙΚΑ ΥΓΡΑ, ΟΞΕΙΔΩΤΙΚΑ, Ε.Α.Ο.	8	CO1	I	8 +5.1	274	LQ0	E0	P001		MP8 MP17			L10BH		AT	1 (E)			CV24	S14	885	3093	ΔΙΑΒΡΩΤΙΚΑ ΥΓΡΑ, ΟΞΕΙΔΩΤΙΚΑ, Ε.Α.Ο.
3093	ΔΙΑΒΡΩΤΙΚΑ ΥΓΡΑ, ΟΞΕΙΔΩΤΙΚΑ, Ε.Α.Ο.	8	CO1	II	8 +5.1	274	LQ22	E2	P001 IBC02		MP15			L4BN		AT	2 (E)			CV24		85	3093	ΔΙΑΒΡΩΤΙΚΑ ΥΓΡΑ, ΟΞΕΙΔΩΤΙΚΑ, Ε.Α.Ο.
3094	ΔΙΑΒΡΩΤΙΚΑ ΥΓΡΑ, ΕΝΕΡΓΑ ΜΕ ΤΟ ΝΕΡΟ, Ε.Α.Ο.	8	CW1	I	8 +4.3	274	LQ0	E0	P001		MP8 MP17			L10BH		AT	1 (D/E)				S14	823	3094	ΔΙΑΒΡΩΤΙΚΑ ΥΓΡΑ, ΕΝΕΡΓΑ ΜΕ ΤΟ ΝΕΡΟ, Ε.Α.Ο.
3094	ΔΙΑΒΡΩΤΙΚΑ ΥΓΡΑ, ΕΝΕΡΓΑ ΜΕ ΤΟ ΝΕΡΟ, Ε.Α.Ο.	8	CW1	II	8 +4.3	274	LQ22	E2	P001		MP15			L4BN		AT	2 (E)					823	3094	ΔΙΑΒΡΩΤΙΚΑ ΥΓΡΑ, ΕΝΕΡΓΑ ΜΕ ΤΟ ΝΕΡΟ, Ε.Α.Ο.
3095	ΔΙΑΒΡΩΤΙΚΑ ΣΤΕΡΕΑ, ΑΥΤΟΘΕΡΜΑΙΝΟΜΕΝΑ Ε.Α.Ο.	8	CS2	I	8 +4.2	274	LQ0	E0	P002		MP18	T6	TP33	S10AN		AT	1 (E)				S14	884	3095	ΔΙΑΒΡΩΤΙΚΑ ΣΤΕΡΕΑ, ΑΥΤΟΘΕΡΜΑΙΝΟΜΕΝΑ, Ε.Α.Ο.
3095	ΔΙΑΒΡΩΤΙΚΑ ΣΤΕΡΕΑ, ΑΥΤΟΘΕΡΜΑΙΝΟΜΕΝΑ Ε.Α.Ο.	8	CS2	II	8 +4.2	274	LQ23	E2	P002 IBC06		MP10	T3	TP33	SCAN		AT	2 (E)	V11 V12				84	3095	ΔΙΑΒΡΩΤΙΚΑ ΣΤΕΡΕΑ, ΑΥΤΟΘΕΡΜΑΙΝΟΜΕΝΑ, Ε.Α.Ο.
3096	ΔΙΑΒΡΩΤΙΚΑ ΣΤΕΡΕΑ, ΕΝΕΡΓΑ ΜΕ ΤΟ ΝΕΡΟ, Ε.Α.Ο.	8	CW2	I	8 +4.3	274	LQ0	E0	P002		MP18	T6	TP33	S10AN L10BH		AT	1 (E)				S14	842	3096	ΔΙΑΒΡΩΤΙΚΑ ΣΤΕΡΕΑ, ΕΝΕΡΓΑ ΜΕ ΤΟ ΝΕΡΟ, Ε.Α.Ο.
3096	ΔΙΑΒΡΩΤΙΚΑ ΣΤΕΡΕΑ, ΕΝΕΡΓΑ ΜΕ ΤΟ ΝΕΡΟ, Ε.Α.Ο.	8	CW2	II	8 +4.3	274	LQ23	E2	P002 IBC06		MP10	T3	TP33	SCAN L4BN		AT	2 (E)	V11 V12				842	3096	ΔΙΑΒΡΩΤΙΚΑ ΣΤΕΡΕΑ, ΕΝΕΡΓΑ ΜΕ ΤΟ ΝΕΡΟ, Ε.Α.Ο.
3097	ΕΥΦΛΕΚΤΑ ΣΤΕΡΕΑ, ΟΞΕΙΔΩΤΙΚΑ, Ε.Α.Ο.	4.1	FO	ΑΠΑΓΟΡΕΥΕΤΑΙ Η ΜΕΤΑΦΟΡΑ										ΑΠΑΓΟΡΕΥΕΤΑΙ Η ΜΕΤΑΦΟΡΑ									3097	ΕΥΦΛΕΚΤΑ ΣΤΕΡΕΑ, ΟΞΕΙΔΩΤΙΚΑ, Ε.Α.Ο.
3098	ΟΞΕΙΔΩΤΙΚΑ ΥΓΡΑ, ΔΙΑΒΡΩΤΙΚΑ, Ε.Α.Ο.	5.1	OC1	I	5.1 +8	274	LQ0	E0	P502		MP2						1 (E)			CV24	S20		3098	ΟΞΕΙΔΩΤΙΚΑ ΥΓΡΑ, ΔΙΑΒΡΩΤΙΚΑ, Ε.Α.Ο.

UN Αριθμ.	Όνομα και περιγραφή	Κλάση	Κωδικός Ταξινόμησης	Ομάδα Συσκευασίας	Ετι-κέτα	Ειδικές διατάξεις	Περιορισμένες και εξαιρούμενες ποσότητες		Συσκευασία			Φορητές δεξαμενές και εμπορευματοκιβώτια χύδην		ADR δεξαμενή		Όχημα για μεταφορά δεξαμενής	Κατηγορία μεταφοράς (Κωδικός περιορισμού για σήραγγες)	Ειδικές διατάξεις για μεταφορά				Αριθμ. Αναγνώρισης κινδύνου	UN Αριθμ.	Όνομα και περιγραφή
									Οδηγίες συσκευασίας	Ειδικές διατάξεις συσκευασίας	Διατάξεις μικτής συσκευασίας	Οδηγίες	Ειδικές διατάξεις	Κώδικας δεξαμενής	Ειδικές διατάξεις			Κόλα	Χύμα	Φόρτωση, εκφόρτωση και χειρισμός	Διαδικασία			
	3.1.2	2.2	2.2	2.1.1.3	5.2.2	3.3	3.4.6 / 3.5.1.2		4.1.4	4.1.4	4.1.10	4.2.5.2 7.3.2	4.2.5.3	4.3	4.3.5, 6.8.4	9.1.1.2	1.1.3.6 8.6	7.2.4	7.3.3	7.5.11	8.5	5.3.2.3		3.1.2
(1)	(2)	(3a)	(3b)	(4)	(5)	(6)	(7a)	(7b)	(8)	(9a)	(9b)	(10)	(11)	(12)	(13)	(14)	(15)	(16)	(17)	(18)	(19)	(20)	(1)	(2)
3098	ΟΞΕΙΔΩΤΙΚΑ ΥΓΡΑ, ΔΙΑΒΡΩΤΙΚΑ, Ε.Α.Ο.	5.1	OC1	II	5.1 +8	274	LQ10	E2	P504 IBC01		MP2						2 (E)			CV24			3098	ΟΞΕΙΔΩΤΙΚΑ ΥΓΡΑ, ΔΙΑΒΡΩΤΙΚΑ, Ε.Α.Ο.
3098	ΟΞΕΙΔΩΤΙΚΑ ΥΓΡΑ, ΔΙΑΒΡΩΤΙΚΑ, Ε.Α.Ο.	5.1	OC1	III	5.1 +8	274	LQ13	E1	P504 IBC02 R001		MP2						3 (E)			CV24			3098	ΟΞΕΙΔΩΤΙΚΑ ΥΓΡΑ, ΔΙΑΒΡΩΤΙΚΑ, Ε.Α.Ο.
3099	ΟΞΕΙΔΩΤΙΚΑ ΥΓΡΑ, ΤΟΞΙΚΑ, Ε.Α.Ο.	5.1	OT1	I	5.1 +6.1	274	LQ0	E0	P502		MP2						1 (E)			CV24 CV28	S20		3099	ΟΞΕΙΔΩΤΙΚΑ ΥΓΡΑ, ΤΟΞΙΚΑ, Ε.Α.Ο.
3099	ΟΞΕΙΔΩΤΙΚΑ ΥΓΡΑ, ΤΟΞΙΚΑ, Ε.Α.Ο.	5.1	OT1	II	5.1 +6.1	274	LQ10	E2	P504 IBC01		MP2						2 (E)			CV24 CV28			3099	ΟΞΕΙΔΩΤΙΚΑ ΥΓΡΑ, ΤΟΞΙΚΑ, Ε.Α.Ο.
3099	ΟΞΕΙΔΩΤΙΚΑ ΥΓΡΑ, ΤΟΞΙΚΑ, Ε.Α.Ο.	5.1	OT1	III	5.1 +6.1	274	LQ13	E1	P504 IBC02 R001		MP2						3 (E)			CV24 CV28			3099	ΟΞΕΙΔΩΤΙΚΑ ΥΓΡΑ, ΤΟΞΙΚΑ, Ε.Α.Ο.
3100	ΟΞΕΙΔΩΤΙΚΑ ΣΤΕΡΕΑ, ΑΥΤΟΘΕΡΜΑΙΝΟΜΕΝΑ Ε.Α.Ο.	5.1	OS	ΑΠΑΓΟΡΕΥΕΤΑΙ Η ΜΕΤΑΦΟΡΑ										ΑΠΑΓΟΡΕΥΕΤΑΙ Η ΜΕΤΑΦΟΡΑ									3100	ΟΞΕΙΔΩΤΙΚΑ ΣΤΕΡΕΑ, ΑΥΤΟΘΕΡΜΑΙΝΟΜΕΝΑ, Ε.Α.Ο.
3101	ΟΡΓΑΝΙΚΑ ΥΠΕΡΟΞΕΙΔΙΑ ΤΥΠΟΥ Β, ΥΓΡΟ	5.2	P1		5.2 +1	122 181 274	LQ14	E0	P520		MP4						1 (B)	V1 V5		CV15 CV20 CV22 CV24	S9 S17		3101	ΟΡΓΑΝΙΚΑ ΥΠΕΡΟΞΕΙΔΙΑ ΤΥΠΟΥ Β, ΥΓΡΟ
3102	ΟΡΓΑΝΙΚΑ ΥΠΕΡΟΞΕΙΔΙΑ ΤΥΠΟΥ Β, ΣΤΕΡΕΟ	5.2	P1		5.2 +1	122 181 274	LQ15	E0	P520		MP4						1 (B)	V1 V5		CV15 CV20 CV22 CV24	S9 S17		3102	ΟΡΓΑΝΙΚΑ ΥΠΕΡΟΞΕΙΔΙΑ ΤΥΠΟΥ Β, ΣΤΕΡΕΟ
3103	ΟΡΓΑΝΙΚΑ ΥΠΕΡΟΞΕΙΔΙΑ ΤΥΠΟΥ C, ΥΓΡΟ	5.2	P1		5.2	122 274	LQ14	E0	P520		MP4						1 (D)	V1		CV15 CV20 CV22 CV24	S8 S18		3103	ΟΡΓΑΝΙΚΑ ΥΠΕΡΟΞΕΙΔΙΑ ΤΥΠΟΥ C, ΥΓΡΟ
3104	ΟΡΓΑΝΙΚΑ ΥΠΕΡΟΞΕΙΔΙΑ ΤΥΠΟΥ C, ΣΤΕΡΕΟ	5.2	P1		5.2	122 274	LQ15	E0	P520		MP4						1 (D)	V1		CV15 CV20 CV22 CV24	S8 S18		3104	ΟΡΓΑΝΙΚΑ ΥΠΕΡΟΞΕΙΔΙΑ ΤΥΠΟΥ C, ΣΤΕΡΕΟ
3105	ΟΡΓΑΝΙΚΑ ΥΠΕΡΟΞΕΙΔΙΑ ΤΥΠΟΥ D, ΥΓΡΟ	5.2	P1		5.2	122 274	LQ16	E0	P520		MP4						2 (D)	V1		CV15 CV22 CV24	S19		3105	ΟΡΓΑΝΙΚΑ ΥΠΕΡΟΞΕΙΔΙΑ ΤΥΠΟΥ D, ΥΓΡΟ
3106	ΟΡΓΑΝΙΚΑ ΥΠΕΡΟΞΕΙΔΙΑ ΤΥΠΟΥ D, ΣΤΕΡΕΟ	5.2	P1		5.2	122 274	LQ11	E0	P520		MP4						2 (D)	V1		CV15 CV22 CV24	S19		3106	ΟΡΓΑΝΙΚΑ ΥΠΕΡΟΞΕΙΔΙΑ ΤΥΠΟΥ D, ΣΤΕΡΕΟ
3107	ΟΡΓΑΝΙΚΑ ΥΠΕΡΟΞΕΙΔΙΑ ΤΥΠΟΥ Ε, ΥΓΡΟ	5.2	P1		5.2	122 274	LQ16	E0	P520		MP4						2 (D)	V1		CV15 CV22 CV24			3107	ΟΡΓΑΝΙΚΑ ΥΠΕΡΟΞΕΙΔΙΑ ΤΥΠΟΥ Ε, ΥΓΡΟ
3108	ΟΡΓΑΝΙΚΑ ΥΠΕΡΟΞΕΙΔΙΑ ΤΥΠΟΥ Ε, ΣΤΕΡΕΟ	5.2	P1		5.2	122 274	LQ11	E0	P520		MP4						2 (D)	V1		CV15 CV22 CV24			3108	ΟΡΓΑΝΙΚΑ ΥΠΕΡΟΞΕΙΔΙΑ ΤΥΠΟΥ Ε, ΣΤΕΡΕΟ
3109	ΟΡΓΑΝΙΚΑ ΥΠΕΡΟΞΕΙΔΙΑ, ΤΥΠΟΥ F, ΥΓΡΑ	5.2	P1		5.2	122 274	LQ16	E0	P520 IBC520		MP4	T23		L4BN(+)	TU3 TU13 TU30 TE12 TA2TM4	AT	2 (D)	V1		CV15 CV22 CV24		539	3109	ΟΡΓΑΝΙΚΑ ΥΠΕΡΟΞΕΙΔΙΑ, ΤΥΠΟΥ F, ΥΓΡΑ
3110	ΟΡΓΑΝΙΚΑ ΥΠΕΡΟΞΕΙΔΙΑ, ΤΥΠΟΥ F, ΣΤΕΡΕΑ	5.2	P1		5.2	122 274	LQ11	E0	P520 IBC520		MP4	T23	TP33	S4AN(+)	TU3 TU13 TU30 TE12 TA2TM4	AT	2 (D)	V1		CV15 CV22 CV24		539	3110	ΟΡΓΑΝΙΚΑ ΥΠΕΡΟΞΕΙΔΙΑ, ΤΥΠΟΥ F, ΣΤΕΡΕΑ
3111	ΟΡΓΑΝΙΚΑ ΥΠΕΡΟΞΕΙΔΙΑ, ΤΥΠΟΥ Β, ΥΓΡΑ, ΜΕ ΕΛΕΓΧΟΜΕΝΗ ΘΕΡΜΟΚΡΑΣΙΑ	5.2	P2		5.2 +1	122 181 274	LQ0	E0	P520		MP4						1 (B)	V8		CV15 CV20 CV21 CV22 CV24	S4 S9 S16		3111	ΟΡΓΑΝΙΚΑ ΥΠΕΡΟΞΕΙΔΙΑ, ΤΥΠΟΥ Β, ΥΓΡΑ, ΜΕ ΕΛΕΓΧΟΜΕΝΗ ΘΕΡΜΟΚΡΑΣΙΑ
3112	ΟΡΓΑΝΙΚΑ ΥΠΕΡΟΞΕΙΔΙΑ, ΤΥΠΟΥ Β, ΣΤΕΡΕΑ, ΜΕ ΕΛΕΓΧΟΜΕΝΗ ΘΕΡΜΟΚΡΑΣΙΑ	5.2	P2		5.2 +1	122 181 274	LQ0	E0	P520		MP4						1 (B)	V8		CV15 CV20 CV21 CV22 CV24	S4S9S16		3112	ΟΡΓΑΝΙΚΑ ΥΠΕΡΟΞΕΙΔΙΑ, ΤΥΠΟΥ Β, ΣΤΕΡΕΑ, ΜΕ ΕΛΕΓΧΟΜΕΝΗ ΘΕΡΜΟΚΡΑΣΙΑ
3113	ΟΡΓΑΝΙΚΑ ΥΠΕΡΟΞΕΙΔΙΑ, ΤΥΠΟΥ C, ΥΓΡΑ, ΜΕ ΕΛΕΓΧΟΜΕΝΗ ΘΕΡΜΟΚΡΑΣΙΑ	5.2	P2		5.2	122 274	LQ0	E0	P520		MP4						1 (D)	V8		CV15 CV20 CV21 CV22 CV24	S4 S8 S17		3113	ΟΡΓΑΝΙΚΑ ΥΠΕΡΟΞΕΙΔΙΑ, ΤΥΠΟΥ C, ΥΓΡΑ, ΜΕ ΕΛΕΓΧΟΜΕΝΗ ΘΕΡΜΟΚΡΑΣΙΑ
3114	ΟΡΓΑΝΙΚΑ ΥΠΕΡΟΞΕΙΔΙΑ, ΤΥΠΟΥ C, ΣΤΕΡΕΑ, ΜΕ ΕΛΕΓΧΟΜΕΝΗ ΘΕΡΜΟΚΡΑΣΙΑ	5.2	P2		5.2	122 274	LQ0	E0	P520		MP4						1 (D)	V8		CV15 CV20 CV21 CV22 CV24	S4 S8 S17		3114	ΟΡΓΑΝΙΚΑ ΥΠΕΡΟΞΕΙΔΙΑ, ΤΥΠΟΥ C, ΣΤΕΡΕΑ, ΜΕ ΕΛΕΓΧΟΜΕΝΗ ΘΕΡΜΟΚΡΑΣΙΑ

UN Αριθμ.	Όνομα και περιγραφή	Κλάση	Κωδικός Ταξινόμησης	Ομάδα Συσκευασίας	Ετικέτα	Ειδικές διατάξεις	Περιορισμένες και εξαιρούμενες ποσότητες		Συσκευασία			Φορητές δεξαμενές και εμπορευματοκιβώτια χύδην		ADR δεξαμενή		Όχημα για μεταφορά δεξαμενής	Κατηγορία μεταφοράς (Κωδικός περιορισμού για σήραγγες)	Ειδικές διατάξεις για μεταφορά				Αριθμ. Αναγνώρισης κινδύνου	UN Αριθμ.	Όνομα και περιγραφή
									Οδηγίες συσκευασίας	Ειδικές διατάξεις συσκευασίας	Διατάξεις μικτής συσκευασίας	Οδηγίες	Ειδικές διατάξεις	Κώδικας δεξαμενής	Ειδικές διατάξεις			Κάλα	Χύμα	Φόρτωση, εκφόρτωση και χειρισμός	Διαδικασία			
	3.1.2	2.2	2.2	2.1.1.3	5.2.2	3.3	3.4.6 / 3.5.1.2		4.1.4	4.1.4	4.1.10	4.2.5.2 7.3.2	4.2.5.3	4.3	4.3.5, 6.8.4	9.1.1.2	1.1.3.6 8.6	7.2.4	7.3.3	7.5.11	8.5	5.3.2.3		3.1.2
(1)	(2)	(3a)	(3b)	(4)	(5)	(6)	(7a)	(7b)	(8)	(9a)	(9b)	(10)	(11)	(12)	(13)	(14)	(15)	(16)	(17)	(18)	(19)	(20)	(1)	(2)
3115	ΟΡΓΑΝΙΚΑ ΥΠΕΡΟΞΕΙΔΙΑ, ΤΥΠΟΥ D, ΥΓΡΑ, ΜΕ ΕΛΕΓΧΟΜΕΝΗ ΘΕΡΜΟΚΡΑΣΙΑ	5.2	P2		5.2	122 274	LQ0	E0	P520		MP4						1 (D)	V8		CV15 CV21 CV22 CV24	S4 S18		3115	ΟΡΓΑΝΙΚΑ ΥΠΕΡΟΞΕΙΔΙΑ, ΤΥΠΟΥ D, ΥΓΡΑ, ΜΕ ΕΛΕΓΧΟΜΕΝΗ ΘΕΡΜΟΚΡΑΣΙΑ
3116	ΟΡΓΑΝΙΚΑ ΥΠΕΡΟΞΕΙΔΙΑ, ΤΥΠΟΥ D, ΣΤΕΡΕΑ, ΜΕ ΕΛΕΓΧΟΜΕΝΗ ΘΕΡΜΟΚΡΑΣΙΑ	5.2	P2		5.2	122 274	LQ0	E0	P520		MP4						1 (D)	V8		CV15 CV21 CV22 CV24	S4 S18		3116	ΟΡΓΑΝΙΚΑ ΥΠΕΡΟΞΕΙΔΙΑ, ΤΥΠΟΥ D, ΣΤΕΡΕΑ, ΜΕ ΕΛΕΓΧΟΜΕΝΗ ΘΕΡΜΟΚΡΑΣΙΑ
3117	ΟΡΓΑΝΙΚΑ ΥΠΕΡΟΞΕΙΔΙΑ, ΤΥΠΟΥ E, ΥΓΡΑ, ΜΕ ΕΛΕΓΧΟΜΕΝΗ ΘΕΡΜΟΚΡΑΣΙΑ	5.2	P2		5.2	122 274	LQ0	E0	P520		MP4						1 (D)	V8		CV15 CV21 CV22 CV24	S4 S19		3117	ΟΡΓΑΝΙΚΑ ΥΠΕΡΟΞΕΙΔΙΑ, ΤΥΠΟΥ E, ΥΓΡΑ, ΜΕ ΕΛΕΓΧΟΜΕΝΗ ΘΕΡΜΟΚΡΑΣΙΑ
3118	ΟΡΓΑΝΙΚΑ ΥΠΕΡΟΞΕΙΔΙΑ, ΤΥΠΟΥ E, ΣΤΕΡΕΑ, ΜΕ ΕΛΕΓΧΟΜΕΝΗ ΘΕΡΜΟΚΡΑΣΙΑ	5.2	P2		5.2	122 274	LQ0	E0	P520		MP4						1 (D)	V8		CV15 CV21 CV22 CV24	S4 S19		3118	ΟΡΓΑΝΙΚΑ ΥΠΕΡΟΞΕΙΔΙΑ, ΤΥΠΟΥ E, ΣΤΕΡΕΑ, ΜΕ ΕΛΕΓΧΟΜΕΝΗ ΘΕΡΜΟΚΡΑΣΙΑ
3119	ΟΡΓΑΝΙΚΑ ΥΠΕΡΟΞΕΙΔΙΑ, ΤΥΠΟΥ F, ΥΓΡΑ, ΜΕ ΕΛΕΓΧΟΜΕΝΗ ΘΕΡΜΟΚΡΑΣΙΑ	5.2	P2		5.2	122 274	LQ0	E0	P520 IBC520		MP4	T23		L4BN(+)	TU3 TU13 TU30 TE12 TA2 TM4	AT	1 (D)	V8		CV15 CV21 CV22 CV24	S4	539	3119	ΟΡΓΑΝΙΚΑ ΥΠΕΡΟΞΕΙΔΙΑ, ΤΥΠΟΥ F, ΥΓΡΑ, ΜΕ ΕΛΕΓΧΟΜΕΝΗ ΘΕΡΜΟΚΡΑΣΙΑ
3120	ΟΡΓΑΝΙΚΑ ΥΠΕΡΟΞΕΙΔΙΑ, ΤΥΠΟΥ F, ΣΤΕΡΕΑ, ΜΕ ΕΛΕΓΧΟΜΕΝΗ ΘΕΡΜΟΚΡΑΣΙΑ	5.2	P2		5.2	122 274	LQ0	E0	P520 IBC520		MP4	T23	TP33	S4AN(+)	TU3 TU13 TU30 TE12 TA2 TM4	AT	1 (D)	V8		CV15 CV21 CV22 CV24	S4	539	3120	ΟΡΓΑΝΙΚΑ ΥΠΕΡΟΞΕΙΔΙΑ, ΤΥΠΟΥ F, ΣΤΕΡΕΑ, ΜΕ ΕΛΕΓΧΟΜΕΝΗ ΘΕΡΜΟΚΡΑΣΙΑ
3121	ΟΞΕΙΔΩΤΙΚΑ ΣΤΕΡΕΑ, ΕΝΕΡΓΑ ΜΕ ΤΟ ΝΕΡΟ, Ε.Α.Ο.	5.1	OW	ΑΠΑΓΟΡΕΥΕΤΑΙ Η ΜΕΤΑΦΟΡΑ										ΑΠΑΓΟΡΕΥΕΤΑΙ Η ΜΕΤΑΦΟΡΑ									3121	ΟΞΕΙΔΩΤΙΚΑ ΣΤΕΡΕΑ, ΕΝΕΡΓΑ ΜΕ ΤΟ ΝΕΡΟ, Ε.Α.Ο.
3122	ΤΟΞΙΚΑ ΥΓΡΑ, ΟΞΕΙΔΩΤΙΚΑ, Ε.Α.Ο.	6.1	TO1	I	6.1 +5.1	274 315	LQ0	E5	P001		MP8 MP17			L10CH	TU14 TU15 TE19 TE21	AT	1 (C/E)			CV1 CV13 CV28	S9 S14	665	3122	ΤΟΞΙΚΑ ΥΓΡΑ, ΟΞΕΙΔΩΤΙΚΑ, Ε.Α.Ο.
3122	ΤΟΞΙΚΑ ΥΓΡΑ, ΟΞΕΙΔΩΤΙΚΑ, Ε.Α.Ο.	6.1	TO1	II	6.1 +5.1	274	LQ17	E4	P001 IBC02		MP15			L4BH	TU15 TE19	AT	2 (D/E)			CV13 CV28	S9 S19	65	3122	ΤΟΞΙΚΑ ΥΓΡΑ, ΟΞΕΙΔΩΤΙΚΑ, Ε.Α.Ο.
3123	ΤΟΞΙΚΑ ΥΓΡΑ, ΕΝΕΡΓΑ ΜΕ ΤΟ ΝΕΡΟ, Ε.Α.Ο.	6.1	TW1	I	6.1 +4.3	274 315	LQ0	E5	P099		MP8 MP17			L10CH	TU14 TU15 TE19 TE21	AT	1 (C/E)			CV1 CV13 CV28	S9 S14	623	3123	ΤΟΞΙΚΑ ΥΓΡΑ, ΕΝΕΡΓΑ ΜΕ ΤΟ ΝΕΡΟ, Ε.Α.Ο.
3123	ΤΟΞΙΚΑ ΥΓΡΑ, ΕΝΕΡΓΑ ΜΕ ΤΟ ΝΕΡΟ, Ε.Α.Ο.	6.1	TW1	II	6.1 +4.3	274	LQ17	E4	P001 IBC02		MP15			L4BH	TU15 TE19	AT	2 (D/E)			CV13 CV28	S9 S19	623	3123	ΤΟΞΙΚΑ ΥΓΡΑ, ΕΝΕΡΓΑ ΜΕ ΤΟ ΝΕΡΟ, Ε.Α.Ο.
3124	ΤΟΞΙΚΑ ΣΤΕΡΕΑ, ΑΥΤΟΘΕΡΜΑΙΝΟΜΕΝΑ, Ε.Α.Ο.	6.1	TS	I	6.1 +4.2	274	LQ0	E5	P002		MP18	T6	TP33	S10AH L10CH	TU14 TU15 TE19 TE21	AT	1 (C/E)			CV1 CV13 CV28	S9 S14	664	3124	ΤΟΞΙΚΑ ΣΤΕΡΕΑ, ΑΥΤΟΘΕΡΜΑΙΝΟΜΕΝΑ, Ε.Α.Ο.
3124	ΤΟΞΙΚΑ ΣΤΕΡΕΑ, ΑΥΤΟΘΕΡΜΑΙΝΟΜΕΝΑ, Ε.Α.Ο.	6.1	TS	II	6.1 +4.2	274	LQ18	E4	P002 IBC06		MP10	T3	TP33	SGAH L4BH	TU15 TE19	AT	2 (D/E)	V11 V12		CV13 CV28	S9 S19	64	3124	ΤΟΞΙΚΑ ΣΤΕΡΕΑ, ΑΥΤΟΘΕΡΜΑΙΝΟΜΕΝΑ, Ε.Α.Ο.
3125	ΤΟΞΙΚΑ ΣΤΕΡΕΑ, ΕΝΕΡΓΑ ΜΕ ΤΟ ΝΕΡΟ, Ε.Α.Ο.	6.1	TW2	I	6.1 +4.3	274	LQ0	E5	P099		MP18	T6	TP33	S10AH L10CH	TU14 TU15 TE19 TE21	AT	1 (C/E)			CV1 CV13 CV28	S9 S14	642	3125	ΤΟΞΙΚΑ ΣΤΕΡΕΑ, ΕΝΕΡΓΑ ΜΕ ΤΟ ΝΕΡΟ, Ε.Α.Ο.
3125	ΤΟΞΙΚΑ ΣΤΕΡΕΑ, ΕΝΕΡΓΑ ΜΕ ΤΟ ΝΕΡΟ, Ε.Α.Ο.	6.1	TW2	II	6.1 +4.3	274	LQ18	E4	P002 IBC06		MP10	T3	TP33	SGAH L4BH	TU15 TE19	AT	2 (D/E)	V11 V12		CV13 CV28	S9 S19	642	3125	ΤΟΞΙΚΑ ΣΤΕΡΕΑ, ΕΝΕΡΓΑ ΜΕ ΤΟ ΝΕΡΟ, Ε.Α.Ο.
3126	ΑΥΤΟΘΕΡΜΑΙΝΟΜΕΝΑ ΣΤΕΡΕΑ, ΔΙΑΒΡΩΤΙΚΑ ΟΡΓΑΝΙΚΑ, Ε.Α.Ο.	4.2	SC2	II	4.2 +8	274	LQ0	E2	P410 IBC05		MP14	T3	TP33	SCAN		AT	2 (D/E)	V1				48	3126	ΑΥΤΟΘΕΡΜΑΙΝΟΜΕΝΑ ΣΤΕΡΕΑ, ΔΙΑΒΡΩΤΙΚΑ, ΟΡΓΑΝΙΚΑ, Ε.Α.Ο.
3126	ΑΥΤΟΘΕΡΜΑΙΝΟΜΕΝΑ ΣΤΕΡΕΑ, ΔΙΑΒΡΩΤΙΚΑ ΟΡΓΑΝΙΚΑ, Ε.Α.Ο.	4.2	SC2	III	4.2 +8	274	LQ0	E1	P002 IBC08 R001	B3	MP14	T1	TP33	SCAN		AT	3 (E)	V1				48	3126	ΑΥΤΟΘΕΡΜΑΙΝΟΜΕΝΑ ΣΤΕΡΕΑ, ΔΙΑΒΡΩΤΙΚΑ, ΟΡΓΑΝΙΚΑ, Ε.Α.Ο.
3127	ΑΥΤΟΘΕΡΜΑΙΝΟΜΕΝΑ ΣΤΕΡΕΑ, ΟΞΕΙΔΩΤΙΚΑ, Ε.Α.Ο.	4.2	SO	ΑΠΑΓΟΡΕΥΕΤΑΙ Η ΜΕΤΑΦΟΡΑ										ΑΠΑΓΟΡΕΥΕΤΑΙ Η ΜΕΤΑΦΟΡΑ									3127	ΑΥΤΟΘΕΡΜΑΙΝΟΜΕΝΑ ΣΤΕΡΕΑ, ΟΞΕΙΔΩΤΙΚΑ, Ε.Α.Ο.
3128	ΑΥΤΟΘΕΡΜΑΙΝΟΜΕΝΑ ΣΤΕΡΕΑ, ΤΟΞΙΚΑ, ΟΡΓΑΝΙΚΑ, Ε.Α.Ο.	4.2	ST2	II	4.2 +6.1	274	LQ0	E2	P410 IBC05		MP14	T3	TP33	SCAN		AT	2 (D/E)	V1		CV28		46	3128	ΑΥΤΟΘΕΡΜΑΙΝΟΜΕΝΑ ΣΤΕΡΕΑ, ΤΟΞΙΚΑ, ΟΡΓΑΝΙΚΑ, Ε.Α.Ο.
3128	ΑΥΤΟΘΕΡΜΑΙΝΟΜΕΝΑ ΣΤΕΡΕΑ, ΤΟΞΙΚΑ, ΟΡΓΑΝΙΚΑ, Ε.Α.Ο.	4.2	ST2	III	4.2 +6.1	274	LQ0	E1	P002 IBC08 R001	B3	MP14	T1	TP33	SCAN		AT	3 (E)	V1		CV28		46	3128	ΑΥΤΟΘΕΡΜΑΙΝΟΜΕΝΑ ΣΤΕΡΕΑ, ΤΟΞΙΚΑ, ΟΡΓΑΝΙΚΑ, Ε.Α.Ο.
3129	ΕΝΕΡΓΑ ΜΕ ΤΟ ΝΕΡΟ ΥΓΡΑ, ΔΙΑΒΡΩΤΙΚΑ, Ε.Α.Ο.	4.3	WC1	I	4.3 +8	274	LQ0	E0	P402	RR7 RR8	MP2	T14	TP2 TP7	L10DH	TU14 TE21 TM2	AT	0 (B/E)	V1		CV23	S20	X382	3129	ΕΝΕΡΓΑ ΜΕ ΤΟ ΝΕΡΟ ΥΓΡΑ, ΔΙΑΒΡΩΤΙΚΑ, Ε.Α.Ο.
3129	ΕΝΕΡΓΑ ΜΕ ΤΟ ΝΕΡΟ ΥΓΡΑ, ΔΙΑΒΡΩΤΙΚΑ, Ε.Α.Ο.	4.3	WC1	II	4.3 +8	274	LQ10	E2	P402 IBC01	RR8	MP15	T11	TP2	L4DH	TU14 TE21 TM2	AT	0 (D/E)	V1		CV23		382	3129	ΕΝΕΡΓΑ ΜΕ ΤΟ ΝΕΡΟ ΥΓΡΑ, ΔΙΑΒΡΩΤΙΚΑ, Ε.Α.Ο.

UN Αριθμ.	Όνομα και περιγραφή	Κλάση	Κωδικός Ταξινόμησης	Ομάδα Συσκευασίας	Ετι-κέτα	Ειδικές διατάξεις	Περιορισμένες και εξαιρούμενες ποσότητες		Συσκευασία			Φορητές δεξαμενές και εμπορευματοκιβώτια χύδην		ADR δεξαμενή		Όχημα για μεταφορά δεξαμενής	Κατηγορία μεταφοράς (Κωδικός περιορισμού για σήραγγες)	Ειδικές διατάξεις για μεταφορά				Αριθμ. Αναγνώρισης κινδύνου	UN Αριθμ.	Όνομα και περιγραφή
									Οδηγίες συσκευασίας	Ειδικές διατάξεις συσκευασίας	Διατάξεις μικτής συσκευασίας	Οδηγίες	Ειδικές διατάξεις	Κώδικας δεξαμενής	Ειδικές διατάξεις			Κάλυμ	Χύμα	Φόρτωση, εκφόρτωση και χειρισμός	Διαδικασία			
	3.1.2	2.2	2.2	2.1.1.3	5.2.2	3.3	3.4.6 / 3.5.1.2		4.1.4	4.1.4	4.1.10	4.2.5.2 7.3.2	4.2.5.3	4.3	4.3.5, 6.8.4	9.1.1.2	1.1.3.6 8.6	7.2.4	7.3.3	7.5.11	8.5	5.3.2.3		3.1.2
(1)	(2)	(3a)	(3b)	(4)	(5)	(6)	(7a)	(7b)	(8)	(9a)	(9b)	(10)	(11)	(12)	(13)	(14)	(15)	(16)	(17)	(18)	(19)	(20)	(1)	(2)
3129	ΕΝΕΡΓΑ ΜΕ ΤΟ ΝΕΡΟ ΥΓΡΑ, ΔΙΑΒΡΩΤΙΚΑ, Ε.Α.Ο.	4.3	WC1	III	4.3 +8	274	LQ13	E1	P001 IBC02 R001		MP15	T7	TP1	L4DH	TU14 TE21 TM2	AT	0 (E)	V1		CV23		382	3129	ΕΝΕΡΓΑ ΜΕ ΤΟ ΝΕΡΟ ΥΓΡΑ, ΔΙΑΒΡΩΤΙΚΑ, Ε.Α.Ο.
3130	ΕΝΕΡΓΑ ΜΕ ΤΟ ΝΕΡΟ ΥΓΡΑ, ΤΟΞΙΚΑ, Ε.Α.Ο.	4.3	WT1	I	4.3 +6.1	274	LQ0	E0	P402	RR4 RR8	MP2			L10DH	TU14 TE21 TM2	AT	0 (B/E)	V1		CV23 CV28	S20	X362	3130	ΕΝΕΡΓΑ ΜΕ ΤΟ ΝΕΡΟ ΥΓΡΑ, ΤΟΞΙΚΑ, Ε.Α.Ο.
3130	ΕΝΕΡΓΑ ΜΕ ΤΟ ΝΕΡΟ ΥΓΡΑ, ΤΟΞΙΚΑ, Ε.Α.Ο.	4.3	WT1	II	4.3 +6.1	274	LQ10	E2	P402 IBC01	RR4 BB1 RR8	MP15			L4DH	TU14 TE21 TM2	AT	0 (D/E)	V1		CV23 CV28		362	3130	ΕΝΕΡΓΑ ΜΕ ΤΟ ΝΕΡΟ ΥΓΡΑ, ΤΟΞΙΚΑ, Ε.Α.Ο.
3130	ΕΝΕΡΓΑ ΜΕ ΤΟ ΝΕΡΟ ΥΓΡΑ, ΤΟΞΙΚΑ, Ε.Α.Ο.	4.3	WT1	III	4.3 +6.1	274	LQ13	E1	P001 IBC02 R001		MP15			L4DH	TU14 TE21 TM2	AT	0 (E)	V1		CV23 CV28		362	3130	ΕΝΕΡΓΑ ΜΕ ΤΟ ΝΕΡΟ ΥΓΡΑ, ΤΟΞΙΚΑ, Ε.Α.Ο.
3131	ΕΝΕΡΓΑ ΜΕ ΤΟ ΝΕΡΟ ΣΤΕΡΕΑ, ΔΙΑΒΡΩΤΙΚΑ, Ε.Α.Ο.	4.3	WC2	I	4.3 +8	274	LQ0	E0	P403		MP2	T9	TP7 TP33	S10AN L10DH	TU4 TU14 TU22 TE21 TM2	AT	0 (E)	V1		CV23	S20	X482	3131	ΕΝΕΡΓΑ ΜΕ ΤΟ ΝΕΡΟ ΣΤΕΡΕΑ, ΔΙΑΒΡΩΤΙΚΑ, Ε.Α.Ο.
3131	ΕΝΕΡΓΑ ΜΕ ΤΟ ΝΕΡΟ ΣΤΕΡΕΑ, ΔΙΑΒΡΩΤΙΚΑ, Ε.Α.Ο.	4.3	WC2	II	4.3 +8	274	LQ11	E2	P410 IBC06		MP14	T3	TP33	SCAN		AT	0 (D/E)	V1 V12		CV23		482	3131	ΕΝΕΡΓΑ ΜΕ ΤΟ ΝΕΡΟ ΣΤΕΡΕΑ, ΔΙΑΒΡΩΤΙΚΑ, Ε.Α.Ο.
3131	ΕΝΕΡΓΑ ΜΕ ΤΟ ΝΕΡΟ ΣΤΕΡΕΑ, ΔΙΑΒΡΩΤΙΚΑ, Ε.Α.Ο.	4.3	WC2	III	4.3 +8	274	LQ12	E1	P410 IBC08 R001	B4	MP14	T1	TP33	SCAN		AT	0 (E)	V1		CV23		482	3131	ΕΝΕΡΓΑ ΜΕ ΤΟ ΝΕΡΟ ΣΤΕΡΕΑ, ΔΙΑΒΡΩΤΙΚΑ, Ε.Α.Ο.
3133	ΕΝΕΡΓΑ ΜΕ ΤΟ ΝΕΡΟ ΣΤΕΡΕΑ, ΟΞΕΙΔΩΤΙΚΑ, Ε.Α.Ο.	4.3	WO	ΑΠΑΓΟΡΕΥΕΤΑΙ Η ΜΕΤΑΦΟΡΑ										ΑΠΑΓΟΡΕΥΕΤΑΙ Η ΜΕΤΑΦΟΡΑ									3133	ΕΝΕΡΓΑ ΜΕ ΤΟ ΝΕΡΟ ΣΤΕΡΕΑ, ΟΞΕΙΔΩΤΙΚΑ, Ε.Α.Ο.
3134	ΕΝΕΡΓΑ ΜΕ ΤΟ ΝΕΡΟ ΣΤΕΡΕΑ, ΤΟΞΙΚΑ, Ε.Α.Ο.	4.3	WT2	I	4.3 +6.1	274	LQ0	E0	P403		MP2						0 (E)	V1		CV23 CV28	S20		3134	ΕΝΕΡΓΑ ΜΕ ΤΟ ΝΕΡΟ ΣΤΕΡΕΑ, ΤΟΞΙΚΑ, Ε.Α.Ο.
3134	ΕΝΕΡΓΑ ΜΕ ΤΟ ΝΕΡΟ ΣΤΕΡΕΑ, ΤΟΞΙΚΑ, Ε.Α.Ο.	4.3	WT2	II	4.3 +6.1	274	LQ11	E2	P410 IBC05		MP14	T3	TP33	SCAN		AT	0 (D/E)	V1		CV23 CV28		462	3134	ΕΝΕΡΓΑ ΜΕ ΤΟ ΝΕΡΟ ΣΤΕΡΕΑ, ΤΟΞΙΚΑ, Ε.Α.Ο.
3134	ΕΝΕΡΓΑ ΜΕ ΤΟ ΝΕΡΟ ΣΤΕΡΕΑ, ΤΟΞΙΚΑ, Ε.Α.Ο.	4.3	WT2	III	4.3 +6.1	274	LQ12	E1	P410 IBC08 R001	B4	MP14	T1	TP33	SCAN		AT	0 (E)	V1		CV23 CV28		462	3134	ΕΝΕΡΓΑ ΜΕ ΤΟ ΝΕΡΟ ΣΤΕΡΕΑ, ΤΟΞΙΚΑ, Ε.Α.Ο.
3136	ΤΡΙΦΘΟΡΟΜΕΘΑΝΙΟ, ΥΓΡΟ ΥΠΟ ΚΑΤΑΨΥΞΗ	2	3A		2.2	593	LQ1	E1	P203		MP9	T75	TP5	RxBN	TU19	AT	3 (C/E)	V5		CV9 CV11 CV36	S20	22	3136	ΤΡΙΦΘΟΡΟΜΕΘΑΝΙΟ, ΥΓΡΟ ΥΠΟ ΚΑΤΑΨΥΞΗ
3137	ΟΞΕΙΔΩΤΙΚΑ ΣΤΕΡΕΑ, ΕΥΦΛΕΚΤΑ, Ε.Α.Ο.	5.1	OF	ΑΠΑΓΟΡΕΥΕΤΑΙ Η ΜΕΤΑΦΟΡΑ										ΑΠΑΓΟΡΕΥΕΤΑΙ Η ΜΕΤΑΦΟΡΑ									3137	ΟΞΕΙΔΩΤΙΚΑ ΣΤΕΡΕΑ, ΕΥΦΛΕΚΤΑ, Ε.Α.Ο.
3138	ΑΙΘΥΛΕΝΙΟ, ΑΚΕΤΥΛΑΕΝΙΟ ΚΑΙ ΠΡΟΠΥΛΕΝΙΟ ΜΕΙΓΜΑ, ΥΓΡΟ ΥΠΟ ΚΑΤΑΨΥΞΗ που περιέχει τουλάχιστον 71.5% αιθυλένιο με όχι περισσότερο από 22.5% ακετυλένιο και όχι περισσότερο από 6% προπυλένιο	2	3F		2.1		LQ0		P203		MP9	T75	TP5	RxBN	TU18	FL	2 (B/D)	V5		CV9 CV11 CV36	S2 S17	223	3138	ΑΙΘΥΛΕΝΙΟ, ΑΚΕΤΥΛΕΝΙΟ ΚΑΙ ΠΡΟΠΥΛΕΝΙΟ ΜΕΙΓΜΑ, ΥΓΡΟ ΥΠΟ ΚΑΤΑΨΥΞΗ που περιέχει τουλάχιστον 71.5% αιθυλένιο με όχι περισσότερο από 22.5% ακετυλένιο και όχι περισσότερο από 6% προπυλένιο
3139	ΟΞΕΙΔΩΤΙΚΑ ΥΓΡΑ, Ε.Α.Ο.	5.1	O1	I	5.1	274	LQ0	E0	P502		MP2						1 (E)			CV24	S20		3139	ΟΞΕΙΔΩΤΙΚΑ ΥΓΡΑ, Ε.Α.Ο.
3139	ΟΞΕΙΔΩΤΙΚΑ ΥΓΡΑ, Ε.Α.Ο.	5.1	O1	II	5.1	274	LQ10	E2	P504 IBC02		MP2						2 (E)			CV24			3139	ΟΞΕΙΔΩΤΙΚΑ ΥΓΡΑ, Ε.Α.Ο.
3139	ΟΞΕΙΔΩΤΙΚΑ ΥΓΡΑ, Ε.Α.Ο.	5.1	O1	III	5.1	274	LQ13	E1	P504 IBC02 R001		MP2						3 (E)			CV24			3139	ΟΞΕΙΔΩΤΙΚΑ ΥΓΡΑ, Ε.Α.Ο.
3140	ΑΛΚΑΛΟΕΙΔΗ, ΥΓΡΑ, Ε.Α.Ο. ή ΑΛΑΤΑ ΑΛΚΑΛΟΕΙΔΩΝ, ΥΓΡΑ, Ε.Α.Ο.	6.1	T1	I	6.1	43 274	LQ0	E5	P001		MP8 MP17			L10CH	TU14TU15 TE19TE21	AT	1 (C/E)			CV1 CV13 CV28	S9 S14	66	3140	ΑΛΚΑΛΟΕΙΔΗ, ΥΓΡΑ, Ε.Α.Ο. ή ΑΛΑΤΑ ΑΛΚΑΛΟΕΙΔΩΝ, ΥΓΡΑ, Ε.Α.Ο.
3140	ΑΛΚΑΛΟΕΙΔΗ, ΥΓΡΑ, Ε.Α.Ο. ή ΑΛΑΤΑ ΑΛΚΑΛΟΕΙΔΩΝ, ΥΓΡΑ, Ε.Α.Ο.	6.1	T1	II	6.1	43 274	LQ17	E4	P001 IBC02		MP15			L4BH	TU15 TE19	AT	2 (D/E)			CV13 CV28	S9 S19	60	3140	ΑΛΚΑΛΟΕΙΔΗ, ΥΓΡΑ, Ε.Α.Ο. ή ΑΛΑΤΑ ΑΛΚΑΛΟΕΙΔΩΝ, ΥΓΡΑ, Ε.Α.Ο.
3140	ΑΛΚΑΛΟΕΙΔΗ, ΥΓΡΑ, Ε.Α.Ο. ή ΑΛΑΤΑ ΑΛΚΑΛΟΕΙΔΩΝ, ΥΓΡΑ, Ε.Α.Ο.	6.1	T1	III	6.1	43 274	LQ7	E1	P001 IBC03 LP01 R001		MP19			L4BH	TU15 TE19	AT	2 (E)			CV13 CV28	S9	60	3140	ΑΛΚΑΛΟΕΙΔΗ, ΥΓΡΑ, Ε.Α.Ο. ή ΑΛΑΤΑ ΑΛΚΑΛΟΕΙΔΩΝ, ΥΓΡΑ, Ε.Α.Ο.
3141	ΕΝΩΣΕΙΣ ΑΝΤΙΜΟΝΙΟΥ, ΑΝΟΡΓΑΝΕΣ, ΥΓΡΕΣ, Ε.Α.Ο.	6.1	T4	III	6.1	45 274 512	LQ7	E1	P001 IBC03 LP01 R001		MP19			L4BH	TU15 TE19	AT	2 (E)			CV13 CV28	S9	60	3141	ΕΝΩΣΕΙΣ ΑΝΤΙΜΟΝΙΟΥ, ΑΝΟΡΓΑΝΕΣ, ΥΓΡΕΣ, Ε.Α.Ο.
3142	ΑΠΟΛΥΜΑΝΤΙΚΑ, ΥΓΡΑ, ΤΟΞΙΚΑ, Ε.Α.Ο.	6.1	T1	I	6.1	274	LQ0	E5	P001		MP8 MP17			L10CH	TU14TU15 TE19TE21	AT	1 (C/E)			CV1 CV13 CV28	S9 S14	66	3142	ΑΠΟΛΥΜΑΝΤΙΚΑ, ΥΓΡΑ, ΤΟΞΙΚΑ, Ε.Α.Ο.
3142	ΑΠΟΛΥΜΑΝΤΙΚΑ, ΥΓΡΑ, ΤΟΞΙΚΑ, Ε.Α.Ο.	6.1	T1	II	6.1	274	LQ17	E4	P001 IBC02		MP15			L4BH	TU15 TE19	AT	2 (D/E)			CV13 CV28	S9 S19	60	3142	ΑΠΟΛΥΜΑΝΤΙΚΑ, ΥΓΡΑ, ΤΟΞΙΚΑ, Ε.Α.Ο.
3142	ΑΠΟΛΥΜΑΝΤΙΚΑ, ΥΓΡΑ, ΤΟΞΙΚΑ, Ε.Α.Ο.	6.1	T1	III	6.1	274	LQ7	E1	P001 IBC03 LP01 R001		MP19			L4BH	TU15 TE19	AT	2 (E)			CV13 CV28	S9	60	3142	ΑΠΟΛΥΜΑΝΤΙΚΑ, ΥΓΡΑ, ΤΟΞΙΚΑ, Ε.Α.Ο.
3143	ΒΑΦΕΣ, ΣΤΕΡΕΕΣ, ΤΟΞΙΚΕΣ, Ε.Α.Ο. ή ΕΝΔΙΑΜΕΣΑ ΒΑΦΗΣ, ΣΤΕΡΕΑ, ΤΟΞΙΚΑ, Ε.Α.Ο.	6.1	T2	I	6.1	274	LQ0	E5	P002 IBC07		MP18	T6	TP33	S10AH L10CH	TU15 TE19	AT	1 (C/E)	V10 V12		CV1 CV13 CV28	S9 S14	66	3143	ΒΑΦΕΣ, ΣΤΕΡΕΕΣ, ΤΟΞΙΚΕΣ, Ε.Α.Ο. ή ΕΝΔΙΑΜΕΣΑ ΒΑΦΗΣ, ΣΤΕΡΕΑ, ΤΟΞΙΚΑ, Ε.Α.Ο

UN Αριθμ.	Όνομα και περιγραφή	Κλάση	Κωδι-κός Ταξινό-μησης	Ομάδα Συσκευασί ας	Ετι-κέτα	Ειδικές διατάξεις	Περιορισμένες και εξαιρούμενες ποσότητες		Συσκευασία			Φορητές δεξαμενές και εμπορευματοκιβώτια χύδην		ADR δεξαμενή		Όχημα για μεταφορά δεξαμενής	Κατηγορία μεταφοράς (Κωδικός περιορισμού για σήραγγες)	Ειδικές διατάξεις για μεταφορά				Αριθμ. Αναγνώρισης κινδύνου	UN Αριθμ.	Όνομα και περιγραφή
									Οδηγίες συσκευασίας	Ειδικές διατάξεις συσκευασίας	Διατάξεις μικτής συσκευασίας	Οδηγίες	Ειδικές διατάξεις	Κώδικας δεξαμενής	Ειδικές διατάξεις			Κόλα	Χύμα	Φόρτωση, εκφόρτηση και χειρισμός	Διαδικασία			
	3.1.2	2.2	2.2	2.1.1.3	5.2.2	3.3	3.4.6 / 3.5.1.2		4.1.4	4.1.4	4.1.10	4.2.5.2 7.3.2	4.2.5.3	4.3	4.3.5, 6.8.4	9.1.1.2	1.1.3.6 8.6	7.2.4	7.3.3	7.5.11	8.5	5.3.2.3		3.1.2
(1)	(2)	(3a)	(3b)	(4)	(5)	(6)	(7a)	(7b)	(8)	(9a)	(9b)	(10)	(11)	(12)	(13)	(14)	(15)	(16)	(17)	(18)	(19)	(20)	(1)	(2)
3143	ΒΑΦΕΣ, ΣΤΕΡΕΕΣ, ΤΟΞΙΚΕΣ, Ε.Α.Ο. ή ΕΝΔΙΑΜΕΣΑ ΒΑΦΗΣ, ΣΤΕΡΕΑ, ΤΟΞΙΚΑ, Ε.Α.Ο.	6.1	T2	II	6.1	274	LQ18	E4	P002 IBC08	B4	MP10	T3	TP33	SGAH L4BH	TU15 TE19	AT	2 (D/E)	V11		CV13 CV28	S9 S19	60	3143	ΒΑΦΕΣ, ΣΤΕΡΕΕΣ, ΤΟΞΙΚΕΣ, Ε.Α.Ο. ή ΕΝΔΙΑΜΕΣΑ ΒΑΦΗΣ, ΣΤΕΡΕΑ, ΤΟΞΙΚΑ, Ε.Α.Ο.
3143	ΒΑΦΕΣ, ΣΤΕΡΕΕΣ, ΤΟΞΙΚΕΣ, Ε.Α.Ο. ή ΕΝΔΙΑΜΕΣΑ ΒΑΦΗΣ, ΣΤΕΡΕΑ, ΤΟΞΙΚΑ, Ε.Α.Ο.	6.1	T2	III	6.1	274	LQ9	E1	P002 IBC08 LP02 R001	B3	MP10	T1	TP33	SGAH L4BH	TU15 TE19	AT	2 (E)		VV9	CV13 CV28	S9	60	3143	ΒΑΦΕΣ, ΣΤΕΡΕΕΣ, ΤΟΞΙΚΕΣ, Ε.Α.Ο. ή ΕΝΔΙΑΜΕΣΑ ΒΑΦΗΣ, ΣΤΕΡΕΑ, ΤΟΞΙΚΑ, Ε.Α.Ο.
3144	ΕΝΩΣΕΙΣ ΝΙΚΟΤΙΝΗΣ, ΥΓΡΕΣ ή ΠΑΡΑΣΚΕΥΑΣΜΑΤΑ ΝΙΚΟΤΙΝΗΣ, ΥΓΡΑ, Ε.Α.Ο.	6.1	T1	I	6.1	43 274	LQ0	E5	P001		MP8 MP17			L10CH	TU14TU15 TE19TE21	AT	1 (C/E)			CV1 CV13 CV28	S9 S14	66	3144	ΕΝΩΣΕΙΣ ΝΙΚΟΤΙΝΗΣ, ΥΓΡΕΣ ή ΠΑΡΑΣΚΕΥΑΣΜΑΤΑ ΝΙΚΟΤΙΝΗΣ, ΥΓΡΑ, Ε.Α.Ο.
3144	ΕΝΩΣΕΙΣ ΝΙΚΟΤΙΝΗΣ, ΥΓΡΕΣ ή ΠΑΡΑΣΚΕΥΑΣΜΑΤΑ ΝΙΚΟΤΙΝΗΣ, ΥΓΡΑ, Ε.Α.Ο.	6.1	T1	II	6.1	43 274	LQ17	E4	P001 IBC02		MP15			L4BH	TU15 TE19	AT	2 (D/E)			CV13 CV28	S9 S19	60	3144	ΕΝΩΣΕΙΣ ΝΙΚΟΤΙΝΗΣ, ΥΓΡΕΣ ή ΠΑΡΑΣΚΕΥΑΣΜΑΤΑ ΝΙΚΟΤΙΝΗΣ, ΥΓΡΑ, Ε.Α.Ο.
3144	ΕΝΩΣΕΙΣ ΝΙΚΟΤΙΝΗΣ, ΥΓΡΕΣ ή ΠΑΡΑΣΚΕΥΑΣΜΑΤΑ ΝΙΚΟΤΙΝΗΣ, ΥΓΡΑ, Ε.Α.Ο.	6.1	T1	III	6.1	43 274	LQ7	E1	P001 IBC03 LP01 R001		MP19			L4BH	TU15 TE19	AT	2 (E)			CV13 CV28	S9	60	3144	ΕΝΩΣΕΙΣ ΝΙΚΟΤΙΝΗΣ, ΥΓΡΕΣ ή ΠΑΡΑΣΚΕΥΑΣΜΑΤΑ ΝΙΚΟΤΙΝΗΣ, ΥΓΡΑ, Ε.Α.Ο.
3145	ΑΛΚΥΛΟΦΑΙΝΟΛΕΣ, ΥΓΡΕΣ, Ε.Α.Ο. (συμπεριλαμβανομένων των C2-C12 ομολόγων)	8	C3	I	8	274	LQ0	E0	P001		MP8 MP17	T14	TP2	L10BH		AT	1 (E)				S20	88	3145	ΑΛΚΥΛΟΦΑΙΝΟΛΕΣ, ΥΓΡΕΣ, Ε.Α.Ο. (συμπεριλαμβανομένων των C2 C12 ομολόγων)
3145	ΑΛΚΥΛΟΦΑΙΝΟΛΕΣ, ΥΓΡΕΣ, Ε.Α.Ο. (συμπεριλαμβανομένων των C2-C12 ομολόγων)	8	C3	II	8	274	LQ22	E2	P001 IBC02		MP15	T11	TP2 TP27	L4BN		AT	2 (D/E)					80	3145	ΑΛΚΥΛΟΦΑΙΝΟΛΕΣ, ΥΓΡΕΣ, Ε.Α.Ο. (συμπεριλαμβανομένων των C2 C12 ομολόγων)
3145	ΑΛΚΥΛΟΦΑΙΝΟΛΕΣ, ΥΓΡΕΣ, Ε.Α.Ο. (συμπεριλαμβανομένων των C2-C12 ομολόγων)	8	C3	III	8	274	LQ7	E1	P001 IBC03 LP01 R001		MP19	T7	TP1 TP28	L4BN		AT	3 (E)					80	3145	ΑΛΚΥΛΟΦΑΙΝΟΛΕΣ, ΥΓΡΕΣ, Ε.Α.Ο. (συμπεριλαμβανομένων των C2 C12 ομολόγων)
3146	ΟΡΓΑΝΟΚΑΣΣΙΤΕΡΙΚΕΣ ΕΝΩΣΕΙΣ, ΣΤΕΡΕΕΣ, Ε.Α.Ο.	6.1	T3	I	6.1	43 274	LQ0	E5	P002 IBC07		MP18	T6	TP33	S10AH L10CH	TU14TU15 TE19TE21	AT	1 (C/E)	V10 V12		CV1 CV13 CV28	S9 S14	66	3146	ΟΡΓΑΝΟΚΑΣΣΙΤΕΡΙΚΕΣ ΕΝΩΣΕΙΣ, ΣΤΕΡΕΕΣ, Ε.Α.Ο.
3146	ΟΡΓΑΝΟΚΑΣΣΙΤΕΡΙΚΕΣ ΕΝΩΣΕΙΣ, ΣΤΕΡΕΕΣ, Ε.Α.Ο.	6.1	T3	II	6.1	43 274	LQ18	E4	P002 IBC08	B4	MP10	T3	TP33	SGAH L4BH	TU15 TE19	AT	2 (D/E)	V11		CV13 CV28	S9 S19	60	3146	ΟΡΓΑΝΟΚΑΣΣΙΤΕΡΙΚΕΣ ΕΝΩΣΕΙΣ, ΣΤΕΡΕΕΣ, Ε.Α.Ο.
3146	ΟΡΓΑΝΟΚΑΣΣΙΤΕΡΙΚΕΣ ΕΝΩΣΕΙΣ, ΣΤΕΡΕΕΣ, Ε.Α.Ο.	6.1	T3	III	6.1	43 274	LQ9	E1	P002 IBC08 LP02 R001	B3	MP10	T1	TP33	SGAH L4BH	TU15 TE19	AT	2 (E)		VV9	CV13 CV28	S9	60	3146	ΟΡΓΑΝΟΚΑΣΣΙΤΕΡΙΚΕΣ ΕΝΩΣΕΙΣ, ΣΤΕΡΕΕΣ, Ε.Α.Ο.
3147	ΒΑΦΕΣ, ΣΤΕΡΕΕΣ, ΔΙΑΒΡΩΤΙΚΕΣ, Ε.Α.Ο. ή ΕΝΔΙΑΜΕΣΑ ΒΑΦΩΝ, ΣΤΕΡΕΕΣ, ΔΙΑΒΡΩΤΙΚΕΣ, Ε.Α.Ο.	8	C10	I	8	274	LQ0	E0	P002 IBC07		MP18	T6	TP33	S10AN L10BH		AT	1 (E)	V10 V12			S20	88	3147	ΒΑΦΕΣ, ΣΤΕΡΕΕΣ, ΔΙΑΒΡΩΤΙΚΕΣ, Ε.Α.Ο. ή ΕΝΔΙΑΜΕΣΑ ΒΑΦΩΝ, ΣΤΕΡΕΕΣ, ΔΙΑΒΡΩΤΙΚΕΣ, Ε.Α.Ο.
3147	ΒΑΦΕΣ, ΣΤΕΡΕΕΣ, ΔΙΑΒΡΩΤΙΚΕΣ, Ε.Α.Ο. ή ΕΝΔΙΑΜΕΣΑ ΒΑΦΩΝ, ΣΤΕΡΕΕΣ, ΔΙΑΒΡΩΤΙΚΕΣ, Ε.Α.Ο.	8	C10	II	8	274	LQ23	E2	P002 IBC08	B4	MP10	T3	TP33	SCAN L4BN		AT	2 (E)	V11				80	3147	ΒΑΦΕΣ, ΣΤΕΡΕΕΣ, ΔΙΑΒΡΩΤΙΚΕΣ, Ε.Α.Ο. ή ΕΝΔΙΑΜΕΣΑ ΒΑΦΩΝ, ΣΤΕΡΕΕΣ, ΔΙΑΒΡΩΤΙΚΕΣ, Ε.Α.Ο.
3147	ΒΑΦΕΣ, ΣΤΕΡΕΕΣ, ΔΙΑΒΡΩΤΙΚΕΣ, Ε.Α.Ο. ή ΕΝΔΙΑΜΕΣΑ ΒΑΦΩΝ, ΣΤΕΡΕΕΣ, ΔΙΑΒΡΩΤΙΚΕΣ, Ε.Α.Ο.	8	C10	III	8	274	LQ24	E1	P002 IBC08 LP02 R001	B3	MP10	T1	TP33	SGAV L4BN		AT	3 (E)		VV9			80	3147	ΒΑΦΕΣ, ΣΤΕΡΕΕΣ, ΔΙΑΒΡΩΤΙΚΕΣ, Ε.Α.Ο. ή ΕΝΔΙΑΜΕΣΑ ΒΑΦΩΝ, ΣΤΕΡΕΕΣ, ΔΙΑΒΡΩΤΙΚΕΣ, Ε.Α.Ο.
3148	ΕΝΕΡΓΑ ΜΕ ΤΟ ΝΕΡΟ ΥΓΡΑ, Ε.Α.Ο.	4.3	W1	I	4.3	274	LQ0	E0	P402	RR8	MP2	T9	TP2 TP7	L10DH	TU14 TE21 TM2	AT	0 (B/E)	V1		CV23	S20	X323	3148	ΕΝΕΡΓΑ ΜΕ ΤΟ ΝΕΡΟ ΥΓΡΑ, Ε.Α.Ο.
3148	ΕΝΕΡΓΑ ΜΕ ΤΟ ΝΕΡΟ ΥΓΡΑ, Ε.Α.Ο.	4.3	W1	II	4.3	274	LQ10	E2	P402 IBC01	RR8	MP15	T7	TP2	L4DH	TU14 TE21 TM2	AT	0 (D/E)	V1		CV23		323	3148	ΕΝΕΡΓΑ ΜΕ ΤΟ ΝΕΡΟ ΥΓΡΑ, Ε.Α.Ο.
3148	ΕΝΕΡΓΑ ΜΕ ΤΟ ΝΕΡΟ ΥΓΡΑ, Ε.Α.Ο.	4.3	W1	III	4.3	274	LQ13	E1	P001 IBC02 R001		MP15	T7	TP1	L4DH	TU14 TE21 TM2	AT	0 (E)	V1		CV23		323	3148	ΕΝΕΡΓΑ ΜΕ ΤΟ ΝΕΡΟ ΥΓΡΑ, Ε.Α.Ο.
3149	ΥΠΕΡΟΞΕΙΔΙΟ ΤΟΥ ΥΔΡΟΓΟΝΟΥ ΚΑΙ ΥΠΕΡΟΞΙΚΟ ΟΞΥ ΜΙΓΜΑ με οξ(ά)α, νερό και όχι περισσότερο από 5% υπεροξικό οξύ, ΣΤΑΘΕΡΟΠΟΙΗΜΕΝΟ	5.1	OC1	II	5.1 +8	196 553	LQ10	E2	P504 IBC02	PP10 B5	MP15	T7	TP2 TP6 TP24	L4BV(+)	TU3TC2 TE8TE11 TT1	AT	2 (E)			CV24		58	3149	ΥΠΕΡΟΞΕΙΔΙΟ ΤΟΥ ΥΔΡΟΓΟΝΟΥ ΚΑΙ ΥΠΕΡΟΞΙΚΟ ΟΞΥ ΜΙΓΜΑ με οξ(έα), νερό και όχι περισσότερο από 5% υπεροξικό οξύ, ΣΤΑΘΕΡΟΠΟΙΗΜΕΝΟ
3150	ΣΥΣΚΕΥΕΣ, ΜΙΚΡΕΣ, ΜΕ ΙΣΧΥ ΑΠΟ ΥΔΡΟΓΟΝΑΝΘΡΑΚΑ ή ΣΥΣΚΕΥΕΣ ΓΕΜΙΣΜΑΤΟΣ ΑΕΡΙΟΥ ΥΔΡΟΓΟΝΑΝΘΡΑΚΑ ΓΙΑ ΜΙΚΡΕΣ ΣΥΣΚΕΥΕΣ με συσκευή εκτόνωσης	2	6F		2.1		LQ0		P206		MP9						2 (D)			CV9	S2		3150	ΣΥΣΚΕΥΕΣ, ΜΙΚΡΕΣ, ΜΕ ΙΣΧΥ ΑΠΟ ΥΔΡΟΓΟΝΑΝΘΡΑΚΑ ή ΣΥΣΚΕΥΕΣ ΓΕΜΙΣΜΑΤΟΣ ΑΕΡΙΟΥ ΥΔΡΟΓΟΝΑΝΘΡΑΚΑ ΓΙΑ ΜΙΚΡΕΣ ΣΥΣΚΕΥΕΣ με συσκευή εκτόνωσης
3151	ΠΟΛΥΑΛΟΓΟΝΩΜΕΝΑ ΔΙΦΑΙΝΥΛΙΑ, ΥΓΡΑ ή ΠΟΛΥΑΛΟΓΟΝΩΜΕΝΑ ΤΡΙΦΑΙΝΥΛΙΑ, ΥΓΡΑ	9	M2	II	9	203 305	LQ26	E2	P906 IBC02		MP15			L4BH	TU15	AT	0 (D/E)		VV15	CV1 CV13 CV28	S19	90	3151	ΠΟΛΥΑΛΟΓΟΝΩΜΕΝΑ ΔΙΦΑΙΝΥΛΙΑ, ΥΓΡΑ ή ΠΟΛΥΑΛΟΓΟΝΩΜΕΝΑ ΤΡΙΦΑΙΝΥΛΙΑ, ΥΓΡΑ

UN Αριθμ.	Όνομα και περιγραφή	Κλάση	Κωδι-κός Ταξινό-μησης	Ομάδα Συσκευασί ας	Ετι-κέτα	Ειδικές διατάξεις	Περιορισμένες και εξαιρούμενες ποσότητες		Συσκευασία			Φορητές δεξαμενές και εμπορευματοκιβώτια χύδην		ADR δεξαμενή		Όχημα για μεταφορά δεξαμενής	Κατηγορία μεταφοράς (Κωδικός περιορισμού για σήραγγες)	Ειδικές διατάξεις για μεταφορά				Αριθμ. Αναγνώρισης κινδύνου	UN Αριθμ.	Όνομα και περιγραφή
									Οδηγίες συσκευασίας	Ειδικές διατάξεις συσκευασίας	Διατάξεις μικτής συσκευασίας	Οδηγίες	Ειδικές διατάξεις	Κώδικας δεξαμενής	Ειδικές διατάξεις			Κόλα	Χύμα	Φόρτωση, εκφόρτωση και χειρισμός	Διαδικασία			
	3.1.2	2.2	2.2	2.1.1.3	5.2.2	3.3	3.4.6 / 3.5.1.2		4.1.4	4.1.4	4.1.10	4.2.5.2 7.3.2	4.2.5.3	4.3	4.3.5, 6.8.4	9.1.1.2	1.1.3.6 8.6	7.2.4	7.3.3	7.5.11	8.5	5.3.2.3		3.1.2
(1)	(2)	(3a)	(3b)	(4)	(5)	(6)	(7a)	(7b)	(8)	(9a)	(9b)	(10)	(11)	(12)	(13)	(14)	(15)	(16)	(17)	(18)	(19)	(20)	(1)	(2)
3152	ΠΟΛΥΑΛΟΓΟΝΩΜΕΝΑ ΔΙΦΑΙΝΥΛΙΑ, ΣΤΕΡΕΑ ή ΠΟΛΥΑΛΟΓΟΝΩΜΕΝΑ ΤΡΙΦΑΙΝΥΛΙΑ, ΣΤΕΡΕΑ	9	M2	II	9	203 305	LQ25	E2	P906 IBC08	B4	MP10	T3	TP33	S4AH L4BH	TU15	AT	0 (D/E)	V11	VV15	CV1 CV13 CV28	S19	90	3152	ΠΟΛΥΑΛΟΓΟΝΩΜΕΝΑ ΔΙΦΑΙΝΥΛΙΑ, ΣΤΕΡΕΑ ή ΠΟΛΥΑΛΟΓΟΝΩΜΕΝΑ ΤΡΙΦΑΙΝΥΛΙΑ, ΣΤΕΡΕΑ
3153	ΥΠΕΡΘΘΟΡΟ (ΜΕΘΥΛΟΒΙΝΥΛΑΙΘΕΡΑΣ)	2	2F		2.1		LQ0		P200		MP9	(M) T50		PxBN(M)		FL	2 (B/D)			CV9 CV10 CV36	S2 S20	23	3153	ΥΠΕΡΘΘΟΡΟ (ΜΕΘΥΛΟΒΙΝΥΛΑΙΘΕΡΑΣ)
3154	ΥΠΕΡΘΘΟΡΟ (ΜΕΘΥΛΟΒΙΝΥΛΑΙΘΕΡΑΣ)	2	2F		2.1		LQ0		P200		MP9	(M)		PxBN(M)		FL	2 (B/D)			CV9 CV10 CV36	S2 S20	23	3154	ΥΠΕΡΘΘΟΡΟ (ΜΕΘΥΛΟΒΙΝΥΛΑΙΘΕΡΑΣ)
3155	ΠΕΝΤΑΧΛΩΡΟΦΑΙΝΟΛΗ	6.1	T2	II	6.1	43	LQ18	E4	P002 IBC08	B4	MP10	T3	TP33	SGAH	TU15TE19	AT	2 (D/E)	V11		CV13 CV28	S9 S19	60	3155	ΠΕΝΤΑΧΛΩΡΟΦΑΙΝΟΛΗ
3156	ΣΥΜΠΙΕΣΜΕΝΟ ΑΕΡΙΟ, ΟΞΕΙΔΩΤΙΚΟ, Ε.Α.Ο.	2	1O		2.2 +5.1	274	LQ0	E0	P200		MP9	(M)		CxBN(M)		AT	3 (E)			CV9 CV10 CV36		25	3156	ΣΥΜΠΙΕΣΜΕΝΟ ΑΕΡΙΟ, ΟΞΕΙΔΩΤΙΚΟ, Ε.Α.Ο.
3157	ΥΓΡΟΠΟΙΗΜΕΝΟ ΑΕΡΙΟ, ΟΞΕΙΔΩΤΙΚΟ, Ε.Α.Ο.	2	2O		2.2 +5.1	274	LQ0	E0	P200		MP9	(M)		PxBN(M)		AT	3 (C/E)			CV9 CV10 CV36		25	3157	ΥΓΡΟΠΟΙΗΜΕΝΟ ΑΕΡΙΟ, ΟΞΕΙΔΩΤΙΚΟ, Ε.Α.Ο.
3158	ΑΕΡΙΟ, ΥΓΡΟ ΥΠΟ ΚΑΤΑΨΥΞΗ, Ε.Α.Ο.	2	3A		2.2	274 593	LQ1	E1	P203		MP9	T75	TP5	RxBN	TU19	AT	3 (C/E)	V5		CV9 CV11 CV36	S20	22	3158	ΑΕΡΙΟ, ΥΓΡΟ ΥΠΟ ΚΑΤΑΨΥΞΗ, Ε.Α.Ο.
3159	1,1,1,2-ΤΕΤΡΑΦΘΟΡΟΑΙΘΑΝΙΟ (ΨΥΚΤΙΚΟ ΑΕΡΙΟ R 134a)	2	2A		2.2		LQ1	E1	P200		MP9	(M) T50		PxBN(M)		AT	3 (C/E)			CV9 CV10 CV36		20	3159	1,1,1,2-ΤΕΤΡΑΦΘΟΡΟΑΙΘΑΝΙΟ (ΨΥΚΤΙΚΟ ΑΕΡΙΟ R 134a)
3160	ΥΓΡΟΠΟΙΗΜΕΝΟ ΑΕΡΙΟ, ΤΟΞΙΚΟ, ΕΦΛΕΚΤΟ, Ε.Α.Ο.	2	2TF		2.3 +2.1	274	LQ0		P200		MP9	(M)		PxBH(M)	TU6	FL	1 (B/D)			CV9 CV10 CV36	S2 S14	263	3160	ΥΓΡΟΠΟΙΗΜΕΝΟ ΑΕΡΙΟ, ΤΟΞΙΚΟ, ΕΦΛΕΚΤΟ, Ε.Α.Ο.
3161	ΥΓΡΟΠΟΙΗΜΕΝΟ ΑΕΡΙΟ, ΕΦΛΕΚΤΟ, Ε.Α.Ο.	2	2F		2.1	274	LQ0		P200		MP9	(M) T50		PxBN(M)		FL	2 (B/D)			CV9 CV10 CV36	S2 S20	23	3161	ΥΓΡΟΠΟΙΗΜΕΝΟ ΑΕΡΙΟ, ΕΦΛΕΚΤΟ, Ε.Α.Ο.
3162	ΥΓΡΟΠΟΙΗΜΕΝΟ ΑΕΡΙΟ, ΤΟΞΙΚΟ, Ε.Α.Ο.	2	2T		2.3	274	LQ0		P200		MP9	(M)		PxBH(M)	TU6	AT	1 (C/D)			CV9 CV10 CV36	S14	26	3162	ΥΓΡΟΠΟΙΗΜΕΝΟ ΑΕΡΙΟ, ΤΟΞΙΚΟ, Ε.Α.Ο.
3163	ΥΓΡΟΠΟΙΗΜΕΝΟ ΑΕΡΙΟ, Ε.Α.Ο.	2	2A		2.2	274	LQ1	E1	P200		MP9	(M) T50		PxBN(M)		AT	3 (C/E)			CV9 CV10 CV36		20	3163	ΥΓΡΟΠΟΙΗΜΕΝΟ ΑΕΡΙΟ, Ε.Α.Ο.
3164	ΕΙΔΗ, ΠΕΠΙΕΣΜΕΝΑ, ΠΝΕΥΜΑΤΙΚΑ ή ΥΔΡΑΥΛΙΚΑ (που περιέχουν μη-εύφλεκτο αέριο)	2	6A		2.2	283 594	LQ0	E0	P003		MP9						3 (E)			CV9			3164	ΕΙΔΗ, ΠΕΠΙΕΣΜΕΝΑ, ΠΝΕΥΜΑΤΙΚΑ ή ΥΔΡΑΥΛΙΚΑ (που περιέχουν μη-εύφλεκτο αέριο)
3165	ΔΕΞΑΜΕΝΗ ΚΑΥΣΙΜΩΝ ΑΕΡΟΣΚΑΦΩΝ ΜΕ ΥΔΡΑΥΛΙΚΗ ΜΟΝΑΔΑ ΙΣΧΥΟΣ (που περιέχει μίγμα άνυδρης υδραζίνης και μεθυλυδραζίνης) (καύσιμο M86)	3	FTC	I	3 +6.1 +8		LQ0		P301		MP7						1 (E)			CV13 CV28	S2 S19		3165	ΔΕΞΑΜΕΝΗ ΚΑΥΣΙΜΩΝ ΑΕΡΟΣΚΑΦΩΝ ΜΕ ΥΔΡΑΥΛΙΚΗ ΜΟΝΑΔΑ ΙΣΧΥΟΣ (που περιέχει μίγμα άνυδρης υδραζίνης και μεθυλυδραζίνης) (καύσιμο M86)
3166	Μηχανές, εσωτερικής καύσης, ή οχήματα με ισχύ από εύφλεκτο αέριο, ή οχήματα με ισχύ από εύφλεκτο υγρό	9	M11	ΔΕΝ ΥΠΟΚΕΙΤΑΙ ΣΤΗΝ ΠΑΡΟΥΣΑ ΣΥΜΦΩΝΙΑ ADR										ΔΕΝ ΥΠΟΚΕΙΤΑΙ ΣΤΗΝ ΠΑΡΟΥΣΑ ΣΥΜΦΩΝΙΑ ADR									3166	Μηχανές, εσωτερικής καύσης, ή οχήματα με ισχύ από εύφλεκτο αέριο, ή οχήματα με ισχύ από εύφλεκτο υγρό
3167	ΔΕΙΓΜΑ ΑΕΡΙΟΥ, ΜΗ-ΠΕΠΙΕΣΜΕΝΟ, ΕΦΛΕΚΤΟ, Ε.Α.Ο., μη-ψυγμένο υγρό	2	7F		2.1	274	LQ0		P201		MP9						2 (D)			CV9	S2		3167	ΔΕΙΓΜΑ ΑΕΡΙΟΥ, ΜΗ-ΠΕΠΙΕΣΜΕΝΟ, ΕΦΛΕΚΤΟ, Ε.Α.Ο., μη-ψυγμένο υγρό
3168	ΔΕΙΓΜΑ ΑΕΡΙΟΥ, ΜΗ ΠΕΠΙΕΣΜΕΝΟ, ΤΟΞΙΚΟ, ΕΦΛΕΚΤΟ, Ε.Α.Ο, μη-ψυγμένο υγρό	2	7TF		2.3 +2.1	274	LQ0		P201		MP9						1 (R2697D)			CV9	S2		3168	ΔΕΙΓΜΑ ΑΕΡΙΟΥ, ΜΗ ΠΕΠΙΕΣΜΕΝΟ, ΤΟΞΙΚΟ, ΕΦΛΕΚΤΟ, Ε.Α.Ο, μη-ψυγμένο υγρό
3169	ΔΕΙΓΜΑ ΑΕΡΙΟΥ, ΜΗ ΠΕΠΙΕΣΜΕΝΟ, ΤΟΞΙΚΟ, Ε.Α.Ο, μη-ψυγμένο υγρό	2	7T		2.3	274	LQ0		P201		MP9						1 (D)			CV9			3169	ΔΕΙΓΜΑ ΑΕΡΙΟΥ, ΜΗ ΠΕΠΙΕΣΜΕΝΟ, ΤΟΞΙΚΟ, Ε.Α.Ο, μη-ψυγμένο υγρό
3170	ΥΠΟΠΡΟΪΟΝΤΑ ΕΞΑΓΩΓΗΣ ΜΕ ΤΗΞΗ ΑΛΟΥΜΙΝΙΟΥ ή ΥΠΟΠΡΟΪΟΝΤΑ ΑΝΑΤΗΞΗΣ ΑΛΟΥΜΙΝΙΟΥ	4.3	W2	II	4.3	244	LQ11	E2	P410 IBC07		MP14	T3 BK1 BK2	TP33	SCAN		AT	2 (D/E)	V1 V12	VV3	CV23		423	3170	ΥΠΟΠΡΟΪΟΝΤΑ ΕΞΑΓΩΓΗΣ ΜΕ ΤΗΞΗ ΑΛΟΥΜΙΝΙΟΥ ή ΥΠΟΠΡΟΪΟΝΤΑ ΑΝΑΤΗΞΗΣ ΑΛΟΥΜΙΝΙΟΥ
3170	ΥΠΟΠΡΟΪΟΝΤΑ ΕΞΑΓΩΓΗΣ ΜΕ ΤΗΞΗ ΑΛΟΥΜΙΝΙΟΥ ή ΥΠΟΠΡΟΪΟΝΤΑ ΑΝΑΤΗΞΗΣ ΑΛΟΥΜΙΝΙΟΥ	4.3	W2	III	4.3	244	LQ12		P002 IBC08 R001	B4	MP14	T1 BK1 BK2	TP33	SCAN		AT	3 (E)	V1	VV1 VV5	CV23		423	3170	ΥΠΟΠΡΟΪΟΝΤΑ ΕΞΑΓΩΓΗΣ ΜΕ ΤΗΞΗ ΑΛΟΥΜΙΝΙΟΥ ή ΥΠΟΠΡΟΪΟΝΤΑ ΑΝΑΤΗΞΗΣ ΑΛΟΥΜΙΝΙΟΥ

UN Αριθμ.	Ονομα και περιγραφή							Συσκευασία			Φορητές δεξαμενές και εμπορευματοκιβώτια χύδην		ADR δεξαμενή		Οχήμα για μεταφορά δέσμευσης	Κατηγορία μεταφοράς (κωδικός περιορισμού για σήραγγες)	Ειδικές διατάξεις για τη μεταφορά			Αριθμ. Ανεγνώρισης κινδύνου	UN Αριθμ.	Ονομα και περιγραφή
	3.1.2	Κλάση	Κωδικός Ταξινόμησης	Ομάδα Συσκευασίας	Ετικέτες	Ειδικές διατάξεις	Περιορισμένες και εξαιρούμενες ποσότητες		Οδηγίες συσκευασίας	Ειδικές διατάξεις συσκευασίας	Διατάξεις μικτής συσκευασίας	Οδηγίες	Ειδικές διατάξεις	Κώδικες δεξαμενής	Ειδικές διατάξεις		Κώδικας	Χύμα	Φόρτωση, εκφόρτωση και χειρισμός	Διάσπαση			3.1.2
		2.2	2.2	2.1.1.3	5.2.2	3.3	3.4.6 / 3.5.1.2		4.1.4	4.1.4	4.1.10	4.2.5.2 7.3.2	4.2.5.3	4.3	4.3.5, 6.8.4	9.1.1.2	7.2.4	7.3.3	7.5.11	8.5	5.3.2.3		
		(3a)	(3b)	(4)	(5)	(6)	(7a)	(7b)	(8)	(9a)	(9b)	(10)	(11)	(12)	(13)	(14)	(15)	(16)	(17)	(18)	(19)	(20)	(1)	(2)
3171	Οχημα με ισχυ από μπαταρία ή Συσκευή με ισχυ από μπαταρία	9	M11		ΔΕΝ ΥΠΟΚΕΙΤΑΙ ΣΤΗΝ ΠΑΡΟΥΣΑ ΣΥΜΦΩΝΙΑ ADR									ΔΕΝ ΥΠΟΚΕΙΤΑΙ ΣΤΗΝ ΠΑΡΟΥΣΑ ΣΥΜΦΩΝΙΑ ADR											3171	Οχημα με ισχυ από μπαταρία ή Συσκευή με ισχυ από μπαταρία
3172	ΤΟΞΙΝΕΣ, ΞΕΣΤΟΜΕΝΕΣ ΑΠΟ ΖΩΙΚΗ ΠΗΓΗ, ΥΓΡΕΣ Ε.Α.Ο.	6.1	T1	I	6.1	210 274	LQ0	E5	P001		MP8 MP17			L10CH	TU14TU15 TE19TE21	AT	1 (C/E)		CV1 CV13 CV28	S9 S14	66	3172	ΤΟΞΙΝΕΣ, ΞΕΣΤΟΜΕΝΕΣ ΑΠΟ ΖΩΙΚΗ ΠΗΓΗ, ΥΓΡΕΣ Ε.Α.Ο.
3172	ΤΟΞΙΝΕΣ, ΞΕΣΤΟΜΕΝΕΣ ΑΠΟ ΖΩΙΚΗ ΠΗΓΗ, ΥΓΡΕΣ Ε.Α.Ο.	6.1	T1	II	6.1	210 274	LQ17	E4	P001 IBC02		MP15			L4BH	TU15 TE19	AT	2 (D/E)		CV13 CV28	S9 S19	60	3172	ΤΟΞΙΝΕΣ, ΞΕΣΤΟΜΕΝΕΣ ΑΠΟ ΖΩΙΚΗ ΠΗΓΗ, ΥΓΡΕΣ Ε.Α.Ο.
3172	ΤΟΞΙΝΕΣ, ΞΕΣΤΟΜΕΝΕΣ ΑΠΟ ΖΩΙΚΗ ΠΗΓΗ, ΥΓΡΕΣ Ε.Α.Ο.	6.1	T1	III	6.1	210 274	LQ7	E1	P001 IBC03 LP01 R001		MP19			L4BH	TU15 TE19	AT	2 (E)		CV13 CV28	S9	60	3172	ΤΟΞΙΝΕΣ, ΞΕΣΤΟΜΕΝΕΣ ΑΠΟ ΖΩΙΚΗ ΠΗΓΗ, ΥΓΡΕΣ Ε.Α.Ο.
3174	ΔΙΘΕΙΟΥΧΟ ΤΙΤΑΝΙΟ	4.2	S4	III	4.2		LQ0	E1	P002 IBC08 LP02 R001	B3	MP14	T1	TP33	SCAN		AT	3 (E)	V1			40	3174	ΔΙΘΕΙΟΥΧΟ ΤΙΤΑΝΙΟ
3175	ΣΤΕΡΕΑ ή μείγματα στερεών (όπως παρασκευάσματα και απόβλητα) ΠΟΥ ΠΕΡΙΕΧΟΥΝ ΕΥΦΛΕΚΤΑ ΥΓΡΑ Ε.Α.Ο. που έχουν σημείο ανάφλεξης μέχρι 60°C	4.1	F1	II	4.1	216 274	LQ8	E2	P002 IBC06 R001	PP9	MP11	T3 BK1 BK2	TP3 TP26	LGBV	TU27TE4 TE6	AT	2 (E)	V11 V12	VV3		40	3175	ΣΤΕΡΕΑ ή μείγματα στερεών (όπως παρασκευάσματα και απόβλητα) ΠΟΥ ΠΕΡΙΕΧΟΥΝ ΕΥΦΛΕΚΤΑ ΥΓΡΑ Ε.Α.Ο. που έχουν σημείο ανάφλεξης μέχρι 60°C
3176	ΕΥΦΛΕΚΤΑ ΣΤΕΡΕΑ, ΟΡΓΑΝΙΚΑ, ΤΗΓΜΕΝΑ, Ε.Α.Ο.	4.1	F2	II	4.1	274	LQ0	E0				T3	TP3 TP26	LGBV	TU27TE4 TE6	AT	2 (E)				44	3176	ΕΥΦΛΕΚΤΑ ΣΤΕΡΕΑ, ΟΡΓΑΝΙΚΑ, ΤΗΓΜΕΝΑ, Ε.Α.Ο.
3176	ΕΥΦΛΕΚΤΑ ΣΤΕΡΕΑ, ΟΡΓΑΝΙΚΑ, ΤΗΓΜΕΝΑ, Ε.Α.Ο.	4.1	F2	III	4.1	274	LQ0					T1	TP3 TP26	LGBV	TU27TE4 TE6	AT	3 (E)				44	3176	ΕΥΦΛΕΚΤΑ ΣΤΕΡΕΑ, ΟΡΓΑΝΙΚΑ, ΤΗΓΜΕΝΑ, Ε.Α.Ο.
3178	ΕΥΦΛΕΚΤΑ ΣΤΕΡΕΑ, ΑΝΟΡΓΑΝΑ, Ε.Α.Ο.	4.1	F3	II	4.1	274	LQ8	E2	P002 IBC08	B4	MP11	T3	TP33	SCAN		AT	2 (E)	V11			40	3178	ΕΥΦΛΕΚΤΑ ΣΤΕΡΕΑ, ΑΝΟΡΓΑΝΑ, Ε.Α.Ο.
3178	ΕΥΦΛΕΚΤΑ ΣΤΕΡΕΑ, ΑΝΟΡΓΑΝΑ, Ε.Α.Ο.	4.1	F3	III	4.1	274	LQ9	E1	P002 IBC08 LP02 R001	B3	MP11	T1	TP33	SGAV		AT	3 (E)	VV1			40	3178	ΕΥΦΛΕΚΤΑ ΣΤΕΡΕΑ, ΑΝΟΡΓΑΝΑ, Ε.Α.Ο.
3179	ΕΥΦΛΕΚΤΑ ΣΤΕΡΕΑ, ΤΟΞΙΚΑ, ΑΝΟΡΓΑΝΑ, Ε.Α.Ο.	4.1	FT2	II	4.1+6.1	274	LQ0	E2	P002 IBC06		MP10	T3	TP33	SCAN		AT	2 (E)	V11 V12	CV28		46	3179	ΕΥΦΛΕΚΤΑ ΣΤΕΡΕΑ, ΤΟΞΙΚΑ, ΑΝΟΡΓΑΝΑ, Ε.Α.Ο.
3179	ΕΥΦΛΕΚΤΑ ΣΤΕΡΕΑ, ΤΟΞΙΚΑ, ΑΝΟΡΓΑΝΑ, Ε.Α.Ο.	4.1	FT2	III	4.1+6.1	274	LQ0	E1	P002 IBC06 R001		MP10	T1	TP33	SCAN		AT	3 (E)	V12	CV28		46	3179	ΕΥΦΛΕΚΤΑ ΣΤΕΡΕΑ, ΤΟΞΙΚΑ, ΑΝΟΡΓΑΝΑ, Ε.Α.Ο.
3180	ΕΥΦΛΕΚΤΑ ΣΤΕΡΕΑ, ΔΙΑΒΡΩΤΙΚΑ, ΑΝΟΡΓΑΝΑ, Ε.Α.Ο.	4.1	FC2	II	4.1 +8	274	LQ0	E2	P002 IBC06		MP10	T3	TP33	SCAN		AT	2 (E)	V11 V12			48	3180	ΕΥΦΛΕΚΤΑ ΣΤΕΡΕΑ, ΔΙΑΒΡΩΤΙΚΑ, ΑΝΟΡΓΑΝΑ, Ε.Α.Ο.
3180	ΕΥΦΛΕΚΤΑ ΣΤΕΡΕΑ, ΔΙΑΒΡΩΤΙΚΑ, ΑΝΟΡΓΑΝΑ, Ε.Α.Ο.	4.1	FC2	III	4.1 +8	274	LQ0	E1	P002 IBC06 R001		MP10	T1	TP33	SCAN		AT	3 (E)	V12			48	3180	ΕΥΦΛΕΚΤΑ ΣΤΕΡΕΑ, ΔΙΑΒΡΩΤΙΚΑ, ΑΝΟΡΓΑΝΑ, Ε.Α.Ο.
3181	ΜΕΤΑΛΛΙΚΑ ΑΛΑΤΑ ΟΡΓΑΝΙΚΩΝ ΕΝΩΣΕΩΝ, ΕΥΦΛΕΚΤΑ, Ε.Α.Ο.	4.1	F3	II	4.1	274	LQ8	E2	P002 IBC08	B4	MP11	T3	TP33	SCAN		AT	2 (E)	V11			40	3181	ΜΕΤΑΛΛΙΚΑ ΑΛΑΤΑ ΟΡΓΑΝΙΚΩΝ ΕΝΩΣΕΩΝ, ΕΥΦΛΕΚΤΑ, Ε.Α.Ο.
3181	ΜΕΤΑΛΛΙΚΑ ΑΛΑΤΑ ΟΡΓΑΝΙΚΩΝ ΕΝΩΣΕΩΝ, ΕΥΦΛΕΚΤΑ, Ε.Α.Ο.	4.1	F3	III	4.1	274	LQ9	E1	P002 IBC08 LP02 R001	B3	MP11	T1	TP33	SGAV		AT	3 (E)		VV1		40	3181	ΜΕΤΑΛΛΙΚΑ ΑΛΑΤΑ ΟΡΓΑΝΙΚΩΝ ΕΝΩΣΕΩΝ, ΕΥΦΛΕΚΤΑ, Ε.Α.Ο.
3182	ΥΔΡΙΔΙΑ ΜΕΤΑΛΛΩΝ, ΕΥΦΛΕΚΤΑ, Ε.Α.Ο.	4.1	F3	II	4.1	274 5S4	LQ8	E2	P410 IBC04	PP40	MP11	T3	TP33	SCAN		AT	2 (E)				40	3182	ΥΔΡΙΔΙΑ ΜΕΤΑΛΛΩΝ, ΕΥΦΛΕΚΤΑ, Ε.Α.Ο.
3182	ΥΔΡΙΔΙΑ ΜΕΤΑΛΛΩΝ, ΕΥΦΛΕΚΤΑ, Ε.Α.Ο.	4.1	F3	III	4.1	274 5S4	LQ9	E1	P002 IBC04 R001		MP11	T1	TP33	SGAV		AT	3 (E)		VV1		40	3182	ΥΔΡΙΔΙΑ ΜΕΤΑΛΛΩΝ, ΕΥΦΛΕΚΤΑ, Ε.Α.Ο.
3183	ΑΥΤΟΘΕΡΜΑΙΝΟΜΕΝΑ ΥΓΡΑ, ΟΡΓΑΝΙΚΑ, Ε.Α.Ο.	4.2	S1	II	4.2	274	LQ0	E2	P001 IBC02		MP15			L4DH	TU14 TE21	AT	2 (D/E)	V1			30	3183	ΑΥΤΟΘΕΡΜΑΙΝΟΜΕΝΑ ΥΓΡΑ, ΟΡΓΑΝΙΚΑ, Ε.Α.Ο.
3183	ΑΥΤΟΘΕΡΜΑΙΝΟΜΕΝΑ ΥΓΡΑ, ΟΡΓΑΝΙΚΑ, Ε.Α.Ο.	4.2	S1	III	4.2	274	LQ0	E1	P001 IBC02 R001		MP15			L4DH	TU14 TE21	AT	3 (E)	V1			30	3183	ΑΥΤΟΘΕΡΜΑΙΝΟΜΕΝΑ ΥΓΡΑ, ΟΡΓΑΝΙΚΑ, Ε.Α.Ο.
3184	ΑΥΤΟΘΕΡΜΑΙΝΟΜΕΝΑ ΥΓΡΑ, ΟΡΓΑΝΙΚΑ, Ε.Α.Ο.	4.2	ST1	II	4.2 +6.1	274	LQ0	E2	P402 IBC02		MP15			L4DH	TU14 TE21	AT	2 (D/E)	V1	CV28		36	3184	ΑΥΤΟΘΕΡΜΑΙΝΟΜΕΝΑ ΥΓΡΑ, ΤΟΞΙΚΑ, ΟΡΓΑΝΙΚΑ, Ε.Α.Ο.
3184	ΑΥΤΟΘΕΡΜΑΙΝΟΜΕΝΑ ΥΓΡΑ, ΤΟΞΙΚΑ, ΟΡΓΑΝΙΚΑ, Ε.Α.Ο.	4.2	ST1	III	4.2 +6.1	274	LQ0	E1	P001 IBC02 R001		MP15			L4DH	TU14 TE21	AT	3 (E)	V1	CV28		36	3184	ΑΥΤΟΘΕΡΜΑΙΝΟΜΕΝΑ ΥΓΡΑ, ΤΟΞΙΚΑ, ΟΡΓΑΝΙΚΑ, Ε.Α.Ο.
3185	ΑΥΤΟΘΕΡΜΑΙΝΟΜΕΝΑ ΥΓΡΑ, ΔΙΑΒΡΩΤΙΚΑ, ΟΡΓΑΝΙΚΑ, Ε.Α.Ο.	4.2	SC1	II	4.2 +8	274	LQ0	E2	P402 IBC02		MP15			L4DH	TU14 TE21	AT	2 (D/E)	V1			38	3185	ΑΥΤΟΘΕΡΜΑΙΝΟΜΕΝΑ ΥΓΡΑ, ΔΙΑΒΡΩΤΙΚΑ, ΟΡΓΑΝΙΚΑ, Ε.Α.Ο.
3185	ΑΥΤΟΘΕΡΜΑΙΝΟΜΕΝΑ ΥΓΡΑ, ΔΙΑΒΡΩΤΙΚΑ, ΟΡΓΑΝΙΚΑ, Ε.Α.Ο.	4.2	SC1	III	4.2 +8	274	LQ0	E1	P001 IBC02 R001		MP15			L4DH	TU14 TE21	AT	3 (E)	V1			38	3185	ΑΥΤΟΘΕΡΜΑΙΝΟΜΕΝΑ ΥΓΡΑ, ΔΙΑΒΡΩΤΙΚΑ, ΟΡΓΑΝΙΚΑ, Ε.Α.Ο.
3186	ΑΥΤΟΘΕΡΜΑΙΝΟΜΕΝΑ ΥΓΡΑ, ΑΝΟΡΓΑΝΑ, Ε.Α.Ο.	4.2	S3	II	4.2	274	LQ0	E2	P001 IBC02		MP15			L4DH	TU14 TE21	AT	2 (D/E)	V1			30	3186	ΑΥΤΟΘΕΡΜΑΙΝΟΜΕΝΑ ΥΓΡΑ, ΑΝΟΡΓΑΝΑ, Ε.Α.Ο.

UN Αριθμ.	Όνομα και περιγραφή	Κλάση	Κωδικός Ταξινόμησης	Ομάδα Συσκευασίας	Ετικέτα	Ειδικές διατάξεις	Περιορισμένες και εξαιρούμενες ποσότητες		Συσκευασία			Φορητές δεξαμενές και εμπορευματοκιβώτια χύδην		ADR δεξαμενή		Όχημα για μεταφορά δεξαμενής	Κατηγορία μεταφοράς (Κωδικός περιορισμού για σήραγγες)	Ειδικές διατάξεις για μεταφορά				Αριθμ. Αναγνώρισης κινδύνου	UN Αριθμ.	Όνομα και περιγραφή
									Οδηγίες συσκευασίας	Ειδικές διατάξεις συσκευασίας	Διατάξεις μικτής συσκευασίας	Οδηγίες	Ειδικές διατάξεις	Κώδικας δεξαμενής	Ειδικές διατάξεις			Κάδα	Χύμα	Φόρτωση, εκφόρτωση και χειρισμός	Διαδικασία			
	3.1.2	2.2	2.2	2.1.1.3	5.2.2	3.3	3.4.6 / 3.5.1.2		4.1.4	4.1.4	4.1.10	4.2.5.2 7.3.2	4.2.5.3	4.3	4.3.5, 6.8.4	9.1.1.2	1.1.3.6 8.6	7.2.4	7.3.3	7.5.11	8.5	5.3.2.3		3.1.2
(1)	(2)	(3a)	(3b)	(4)	(5)	(6)	(7a)	(7b)	(8)	(9a)	(9b)	(10)	(11)	(12)	(13)	(14)	(15)	(16)	(17)	(18)	(19)	(20)	(1)	(2)
3186	ΑΥΤΟΘΕΡΜΑΙΝΟΜΕΝΑ ΥΓΡΑ, ΑΝΟΡΓΑΝΑ, Ε.Α.Ο.	4.2	S3	III	4.2	274	LQ0	E1	P001 IBC02 R001		MP15			L4DH	TU14 TE21	AT	3 (E)	V1				30	3186	ΑΥΤΟΘΕΡΜΑΙΝΟΜΕΝΑ ΥΓΡΑ, ΑΝΟΡΓΑΝΑ, Ε.Α.Ο.
3187	ΑΥΤΟΘΕΡΜΑΙΝΟΜΕΝΑ ΥΓΡΑ, ΤΟΞΙΚΑ, ΑΝΟΡΓΑΝΑ, Ε.Α.Ο.	4.2	ST3	II	4.2 +6.1	274	LQ0	E2	P402 IBC02		MP15			L4DH	TU14 TE21	AT	2 (D/E)	V1		CV28		36	3187	ΑΥΤΟΘΕΡΜΑΙΝΟΜΕΝΑ ΥΓΡΑ, ΤΟΞΙΚΑ, ΑΝΟΡΓΑΝΑ, Ε.Α.Ο.
3187	ΑΥΤΟΘΕΡΜΑΙΝΟΜΕΝΑ ΥΓΡΑ, ΤΟΞΙΚΑ, ΑΝΟΡΓΑΝΑ, Ε.Α.Ο.	4.2	ST3	III	4.2 +6.1	274	LQ0	E1	P001 IBC02 R001		MP15			L4DH	TU14 TE21	AT	3 (E)	V1		CV28		36	3187	ΑΥΤΟΘΕΡΜΑΙΝΟΜΕΝΑ ΥΓΡΑ, ΤΟΞΙΚΑ, ΑΝΟΡΓΑΝΑ, Ε.Α.Ο.
3188	ΑΥΤΟΘΕΡΜΑΙΝΟΜΕΝΑ ΥΓΡΑ, ΔΙΑΒΡΩΤΙΚΑ, ΑΝΟΡΓΑΝΑ, Ε.Α.Ο.	4.2	SC3	II	4.2 +8	274	LQ0	E2	P402 IBC02		MP15			L4DH	TU14 TE21	AT	2 (D/E)	V1				38	3188	ΑΥΤΟΘΕΡΜΑΙΝΟΜΕΝΑ ΥΓΡΑ, ΔΙΑΒΡΩΤΙΚΑ, ΑΝΟΡΓΑΝΑ, Ε.Α.Ο.
3188	ΑΥΤΟΘΕΡΜΑΙΝΟΜΕΝΑ ΥΓΡΑ, ΔΙΑΒΡΩΤΙΚΑ, ΑΝΟΡΓΑΝΑ, Ε.Α.Ο.	4.2	SC3	III	4.2 +8	274	LQ0	E1	P001 IBC02 R001		MP15			L4DH	TU14 TE21	AT	3 (E)	V1				38	3188	ΑΥΤΟΘΕΡΜΑΙΝΟΜΕΝΑ ΥΓΡΑ, ΔΙΑΒΡΩΤΙΚΑ, ΑΝΟΡΓΑΝΑ, Ε.Α.Ο.
3189	ΣΚΟΝΗ ΜΕΤΑΛΛΟΥ, ΑΥΤΟΘΕΡΜΑΙΝΟΜΕΝΗ, Ε.Α.Ο.	4.2	S4	II	4.2	274 555	LQ0	E2	P410 IBC06		MP14	T3	TP33	SCAN		AT	2 (D/E)	V1 V12				40	3189	ΣΚΟΝΗ ΜΕΤΑΛΛΟΥ, ΑΥΤΟΘΕΡΜΑΙΝΟΜΕΝΗ, Ε.Α.Ο.
3189	ΣΚΟΝΗ ΜΕΤΑΛΛΟΥ, ΑΥΤΟΘΕΡΜΑΙΝΟΜΕΝΗ, Ε.Α.Ο.	4.2	S4	III	4.2	274 555	LQ0	E1	P002 IBC08 LP02 R001	B3	MP14	T1	TP33	SCAN		AT	3 (E)	V1	VV4			40	3189	ΣΚΟΝΗ ΜΕΤΑΛΛΟΥ, ΑΥΤΟΘΕΡΜΑΙΝΟΜΕΝΗ, Ε.Α.Ο.
3190	ΑΥΤΟΘΕΡΜΑΙΝΟΜΕΝΑ ΣΤΕΡΕΑ, ΑΝΟΡΓΑΝΑ, Ε.Α.Ο.	4.2	S4	II	4.2	274	LQ0	E2	P410 IBC06		MP14	T3	TP33	SCAN		AT	2 (D/E)	V1 V12				40	3190	ΑΥΤΟΘΕΡΜΑΙΝΟΜΕΝΑ ΣΤΕΡΕΑ, ΑΝΟΡΓΑΝΑ, Ε.Α.Ο.
3190	ΑΥΤΟΘΕΡΜΑΙΝΟΜΕΝΑ ΣΤΕΡΕΑ, ΑΝΟΡΓΑΝΑ, Ε.Α.Ο.	4.2	S4	III	4.2	274	LQ0	E1	P002 IBC08 LP02 R001	B3	MP14	T1	TP33	SCAN		AT	3 (E)	V1	VV4			40	3190	ΑΥΤΟΘΕΡΜΑΙΝΟΜΕΝΑ ΣΤΕΡΕΑ, ΑΝΟΡΓΑΝΑ, Ε.Α.Ο.
3191	ΑΥΤΟΘΕΡΜΑΙΝΟΜΕΝΑ ΣΤΕΡΕΑ, ΤΟΞΙΚΑ, ΑΝΟΡΓΑΝΑ, Ε.Α.Ο.	4.2	ST4	II	4.2 +6.1	274	LQ0	E2	P410 IBC05		MP14	T3	TP33	SCAN		AT	2 (D/E)	V1		CV28		46	3191	ΑΥΤΟΘΕΡΜΑΙΝΟΜΕΝΑ ΣΤΕΡΕΑ, ΤΟΞΙΚΑ, ΑΝΟΡΓΑΝΑ, Ε.Α.Ο.
3191	ΑΥΤΟΘΕΡΜΑΙΝΟΜΕΝΑ ΣΤΕΡΕΑ, ΤΟΞΙΚΑ, ΑΝΟΡΓΑΝΑ, Ε.Α.Ο.	4.2	ST4	III	4.2 +6.1	274	LQ0	E1	P002 IBC08 R001	B3	MP14	T1	TP33	SCAN		AT	3 (E)	V1		CV28		46	3191	ΑΥΤΟΘΕΡΜΑΙΝΟΜΕΝΑ ΣΤΕΡΕΑ, ΤΟΞΙΚΑ, ΑΝΟΡΓΑΝΑ, Ε.Α.Ο.
3192	ΑΥΤΟΘΕΡΜΑΙΝΟΜΕΝΑ ΣΤΕΡΕΑ, ΔΙΑΒΡΩΤΙΚΑ, ΑΝΟΡΓΑΝΑ, Ε.Α.Ο.	4.2	SC4	II	4.2 +8	274	LQ0	E2	P410 IBC08		MP14	T3	TP33	SCAN		AT	2 (D/E)	V1				48	3192	ΑΥΤΟΘΕΡΜΑΙΝΟΜΕΝΑ ΣΤΕΡΕΑ, ΔΙΑΒΡΩΤΙΚΑ, ΑΝΟΡΓΑΝΑ, Ε.Α.Ο.
3192	ΑΥΤΟΘΕΡΜΑΙΝΟΜΕΝΑ ΣΤΕΡΕΑ, ΔΙΑΒΡΩΤΙΚΑ, ΑΝΟΡΓΑΝΑ, Ε.Α.Ο.	4.2	SC4	III	4.2 +8	274	LQ0	E1	P002 IBC08 R001	B3	MP14	T1	TP33	SCAN		AT	3 (E)	V1				48	3192	ΑΥΤΟΘΕΡΜΑΙΝΟΜΕΝΑ ΣΤΕΡΕΑ, ΔΙΑΒΡΩΤΙΚΑ, ΑΝΟΡΓΑΝΑ, Ε.Α.Ο.
3194	ΠΥΡΟΦΟΡΑ ΥΓΡΑ, ΑΝΟΡΓΑΝΑ, Ε.Α.Ο.	4.2	S3	I	4.2	274	LQ0	E0	P400		MP2			L21DH	TU14TC1 TE21 TM1	AT	0 (B/E)	V1			S20	333	3194	ΠΥΡΟΦΟΡΑ ΥΓΡΑ, ΑΝΟΡΓΑΝΑ, Ε.Α.Ο.
3200	ΠΥΡΟΦΟΡΑ ΥΓΡΑ, ΑΝΟΡΓΑΝΑ, Ε.Α.Ο.	4.2	S4	I	4.2	274	LQ0	E0	P404		MP13	T21	TP7 TP33			AT	0 (B/E)	V1			S20	43	3200	ΠΥΡΟΦΟΡΑ ΥΓΡΑ, ΑΝΟΡΓΑΝΑ, Ε.Α.Ο.
3205	ΑΛΚΟΟΛΙΚΑ ΑΛΑΤΑ ΜΕΤΑΛΛΩΝ ΤΗΣ ΣΕΙΡΑΣ ΤΩΝ ΑΛΚΑΛΙΚΩΝ ΓΑΙΩΝ, Ε.Α.Ο.	4.2	S4	II	4.2	183 274	LQ0	E2	P410 IBC06		MP14	T3	TP33	SCAN		AT	2 (D/E)	V1 V12				40	3205	ΑΛΚΟΟΛΙΚΑ ΑΛΑΤΑ ΜΕΤΑΛΛΩΝ ΤΗΣ ΣΕΙΡΑΣ ΤΩΝ ΑΛΚΑΛΙΚΩΝ ΓΑΙΩΝ, Ε.Α.Ο.
3205	ΑΛΚΟΟΛΙΚΑ ΑΛΑΤΑ ΜΕΤΑΛΛΩΝ ΤΗΣ ΣΕΙΡΑΣ ΤΩΝ ΑΛΚΑΛΙΚΩΝ ΓΑΙΩΝ, Ε.Α.Ο.	4.2	S4	III	4.2	183 274	LQ0	E1	P002 IBC08 LP02 R001	B3	MP14	T1	TP33	SCAN		AT	3 (E)	V1				40	3205	ΑΛΚΟΟΛΙΚΑ ΑΛΑΤΑ ΜΕΤΑΛΛΩΝ ΤΗΣ ΣΕΙΡΑΣ ΤΩΝ ΑΛΚΑΛΙΚΩΝ ΓΑΙΩΝ, Ε.Α.Ο.
3206	ΑΛΚΟΟΛΙΚΑ ΑΛΑΤΑ ΑΛΚΑΛΙΚΩΝ ΜΕΤΑΛΛΩΝ, ΑΥΤΟΘΕΡΜΑΙΝΟΜΕΝΑ, ΔΙΑΒΡΩΤΙΚΑ, Ε.Α.Ο.	4.2	SC4	II	4.2 +8	182 274	LQ0	E2	P410 IBC08		MP14	T3	TP33	SCAN		AT	2 (D/E)	V1				48	3206	ΑΛΚΟΟΛΙΚΑ ΑΛΑΤΑ ΑΛΚΑΛΙΚΩΝ ΜΕΤΑΛΛΩΝ, ΑΥΤΟΘΕΡΜΑΙΝΟΜΕΝΑ, ΔΙΑΒΡΩΤΙΚΑ, Ε.Α.Ο.
3206	ΑΛΚΟΟΛΙΚΑ ΑΛΑΤΑ ΑΛΚΑΛΙΚΩΝ ΜΕΤΑΛΛΩΝ, ΑΥΤΟΘΕΡΜΑΙΝΟΜΕΝΑ, ΔΙΑΒΡΩΤΙΚΑ, Ε.Α.Ο.	4.2	SC4	III	4.2 +8	182 274	LQ0	E1	P002 IBC08 R001	B3	MP14	T1	TP33	SCAN		AT	3 (E)	V1				48	3206	ΑΛΚΟΟΛΙΚΑ ΑΛΑΤΑ ΑΛΚΑΛΙΚΩΝ ΜΕΤΑΛΛΩΝ, ΑΥΤΟΘΕΡΜΑΙΝΟΜΕΝΑ, ΔΙΑΒΡΩΤΙΚΑ, Ε.Α.Ο.
3208	ΜΕΤΑΛΛΙΚΕΣ ΥΛΕΣ, ΕΝΕΡΓΕΣ ΜΕ ΤΟ ΝΕΡΟ, Ε.Α.Ο.	4.3	W2	I	4.3	274 557	LQ0	E0	P403 IBC99		MP2						1 (E)	V1		CV23	S20		3208	ΜΕΤΑΛΛΙΚΕΣ ΥΛΕΣ, ΕΝΕΡΓΕΣ ΜΕ ΤΟ ΝΕΡΟ, Ε.Α.Ο.
3208	ΜΕΤΑΛΛΙΚΕΣ ΥΛΕΣ, ΕΝΕΡΓΕΣ ΜΕ ΤΟ ΝΕΡΟ, Ε.Α.Ο.	4.3	W2	II	4.3	274 557	LQ11	E2	P410 IBC07		MP14	T3	TP33	SCAN		AT	2 (D/E)	V1 V12		CV23		423	3208	ΜΕΤΑΛΛΙΚΕΣ ΥΛΕΣ, ΕΝΕΡΓΕΣ ΜΕ ΤΟ ΝΕΡΟ, Ε.Α.Ο.
3208	ΜΕΤΑΛΛΙΚΕΣ ΥΛΕΣ, ΕΝΕΡΓΕΣ ΜΕ ΤΟ ΝΕΡΟ, Ε.Α.Ο.	4.3	W2	III	4.3	274 557	LQ12		P410 IBC08 R001	B4	MP14	T1	TP33	SCAN		AT	3 (E)	V1	VV5	CV23		423	3208	ΜΕΤΑΛΛΙΚΕΣ ΥΛΕΣ, ΕΝΕΡΓΕΣ ΜΕ ΤΟ ΝΕΡΟ, Ε.Α.Ο.

UN Αριθμ.	Όνομα και περιγραφή	Κλάση	Κωδικός Ταξινόμησης	Ομάδα Συσκευασίας	Ετικέτα	Ειδικές διατάξεις	Περιορισμένες και εξαιρούμενες ποσότητες		Συσκευασία			Φορητές δεξαμενές και εμπορευματοκιβώτια χύδην		ADR δεξαμενή		Όχημα για μεταφορά δεξαμενής	Κατηγορία μεταφοράς (Κωδικός περιορισμού για σήραγγες)	Ειδικές διατάξεις για μεταφορά				Αριθμ. Αναγνώρισης κινδύνου	UN Αριθμ.	Όνομα και περιγραφή
									Οδηγίες συσκευασίας	Ειδικές διατάξεις συσκευασίας	Διατάξεις μικτής συσκευασίας	Οδηγίες	Ειδικές διατάξεις	Κώδικας δεξαμενής	Ειδικές διατάξεις			Κόλα	Χύμα	Φόρτωση, εκφόρτωση και χειρισμός	Διαδικασία			
	3.1.2	2.2	2.2	2.1.1.3	5.2.2	3.3	3.4.6 / 3.5.1.2		4.1.4	4.1.4	4.1.10	4.2.5.2 7.3.2	4.2.5.3	4.3	4.3.5, 6.8.4	9.1.1.2	1.1.3.6 8.6	7.2.4	7.3.3	7.5.11	8.5	5.3.2.3		3.1.2
(1)	(2)	(3a)	(3b)	(4)	(5)	(6)	(7a)	(7b)	(8)	(9a)	(9b)	(10)	(11)	(12)	(13)	(14)	(15)	(16)	(17)	(18)	(19)	(20)	(1)	(2)
3209	ΜΕΤΑΛΛΙΚΕΣ ΥΛΕΣ, ΕΝΕΡΓΕΣ ΜΕ ΤΟ ΝΕΡΟ, ΑΥΤΟΘΕΡΜΑΙΝΟΜΕΝΕΣ, Ε.Α.Ο.	4.3	WS	I	4.3 +4.2	274 558	LQ0	E0	P403		MP2						1 (B/E)	V1		CV23	S20		3209	ΜΕΤΑΛΛΙΚΕΣ ΥΛΕΣ, ΕΝΕΡΓΕΣ ΜΕ ΤΟ ΝΕΡΟ, ΑΥΤΟΘΕΡΜΑΙΝΟΜΕΝΕΣ, Ε.Α.Ο.
3209	ΜΕΤΑΛΛΙΚΕΣ ΥΛΕΣ, ΕΝΕΡΓΕΣ ΜΕ ΤΟ ΝΕΡΟ, ΑΥΤΟΘΕΡΜΑΙΝΟΜΕΝΕΣ, Ε.Α.Ο.	4.3	WS	II	4.3 +4.2	274 558	LQ11	E2	P410 IBC05		MP14	T3	TP33	SCAN		AT	2 (E)	V1		CV23		423	3209	ΜΕΤΑΛΛΙΚΕΣ ΥΛΕΣ, ΕΝΕΡΓΕΣ ΜΕ ΤΟ ΝΕΡΟ, ΑΥΤΟΘΕΡΜΑΙΝΟΜΕΝΕΣ, Ε.Α.Ο.
3209	ΜΕΤΑΛΛΙΚΕΣ ΥΛΕΣ, ΕΝΕΡΓΕΣ ΜΕ ΤΟ ΝΕΡΟ, ΑΥΤΟΘΕΡΜΑΙΝΟΜΕΝΕΣ, Ε.Α.Ο.	4.3	WS	III	4.3 +4.2	274 558	LQ12		P410 IBC08 R001	B4	MP14	T1	TP33	SCAN		AT	3 (E)	V1	VV5	CV23		423	3209	ΜΕΤΑΛΛΙΚΕΣ ΥΛΕΣ, ΕΝΕΡΓΕΣ ΜΕ ΤΟ ΝΕΡΟ, ΑΥΤΟΘΕΡΜΑΙΝΟΜΕΝΕΣ, Ε.Α.Ο.
3210	ΥΔΑΤΙΚΑ ΔΙΑΛΥΜΑΤΑ ΧΛΩΡΙΚΩΝ ΑΛΑΤΩΝ, ΑΝΟΡΓΑΝΑ Ε.Α.Ο.	5.1	O1	II	5.1	274 605	LQ10	E2	P504 IBC02		MP2	T4	TP1	L4BN	TU3	AT	2 (E)			CV24		50	3210	ΥΔΑΤΙΚΑ ΔΙΑΛΥΜΑΤΑ ΧΛΩΡΙΚΩΝ ΑΛΑΤΩΝ, ΑΝΟΡΓΑΝΑ Ε.Α.Ο.
3210	ΥΔΑΤΙΚΑ ΔΙΑΛΥΜΑΤΑ ΧΛΩΡΙΚΩΝ ΑΛΑΤΩΝ, ΑΝΟΡΓΑΝΑ Ε.Α.Ο.	5.1	O1	III	5.1	274 605	LQ13	E1	P504 IBC02 R001		MP2	T4	TP1	LGBV	TU3	AT	3 (E)			CV24		50	3210	ΥΔΑΤΙΚΑ ΔΙΑΛΥΜΑΤΑ ΧΛΩΡΙΚΩΝ ΑΛΑΤΩΝ, ΑΝΟΡΓΑΝΑ Ε.Α.Ο.
3211	ΥΔΑΤΙΚΑ ΔΙΑΛΥΜΑΤΑ ΥΠΕΡΧΛΩΡΙΚΩΝ ΑΛΑΤΩΝ, ΑΝΟΡΓΑΝΑ, Ε.Α.Ο.	5.1	O1	II	5.1	274	LQ10	E2	P504 IBC02		MP2	T4	TP1	L4BN	TU3	AT	2 (E)			CV24		50	3211	ΥΔΑΤΙΚΑ ΔΙΑΛΥΜΑΤΑ ΥΠΕΡΧΛΩΡΙΚΩΝ ΑΛΑΤΩΝ, ΑΝΟΡΓΑΝΑ, Ε.Α.Ο.
3211	ΥΔΑΤΙΚΑ ΔΙΑΛΥΜΑΤΑ ΥΠΕΡΧΛΩΡΙΚΩΝ ΑΛΑΤΩΝ, ΑΝΟΡΓΑΝΑ, Ε.Α.Ο.	5.1	O1	III	5.1	274	LQ13	E1	P504 IBC02 R001		MP2	T4	TP1	LGBV	TU3	AT	3 (E)			CV24		50	3211	ΥΔΑΤΙΚΑ ΔΙΑΛΥΜΑΤΑ ΥΠΕΡΧΛΩΡΙΚΩΝ ΑΛΑΤΩΝ, ΑΝΟΡΓΑΝΑ, Ε.Α.Ο.
3212	ΥΠΟΧΛΩΡΙΩΔΗ ΑΛΑΤΑ, ΑΝΟΡΓΑΝΑ, Ε.Α.Ο.	5.1	O2	II	5.1	274 559	LQ11	E2	P002 IBC08	B4	MP10	T3	TP33	SCAN	TU3	AT	2 (E)	V11		CV24		50	3212	ΥΠΟΧΛΩΡΙΩΔΗ ΑΛΑΤΑ, ΑΝΟΡΓΑΝΑ, Ε.Α.Ο.
3213	ΥΔΑΤΙΚΑ ΔΙΑΛΥΜΑΤΑ ΒΡΩΜΙΚΩΝ ΑΛΑΤΩΝ, ΑΝΟΡΓΑΝΑ, Ε.Α.Ο.	5.1	O1	II	5.1	274 604	LQ10	E2	P504 IBC02		MP2	T4	TP1	L4BN	TU3	AT	2 (E)			CV24		50	3213	ΥΔΑΤΙΚΑ ΔΙΑΛΥΜΑΤΑ ΒΡΩΜΙΚΩΝ ΑΛΑΤΩΝ, ΑΝΟΡΓΑΝΑ, Ε.Α.Ο.
3213	ΥΔΑΤΙΚΑ ΔΙΑΛΥΜΑΤΑ ΒΡΩΜΙΚΩΝ ΑΛΑΤΩΝ, ΑΝΟΡΓΑΝΑ, Ε.Α.Ο.	5.1	O1	III	5.1	274 604	LQ13	E1	P504 IBC02 R001		MP15	T4	TP1	LGBV	TU3	AT	3 (E)			CV24		50	3213	ΥΔΑΤΙΚΑ ΔΙΑΛΥΜΑΤΑ ΒΡΩΜΙΚΩΝ ΑΛΑΤΩΝ, ΑΝΟΡΓΑΝΑ, Ε.Α.Ο.
3214	ΥΔΑΤΙΚΑ ΔΙΑΛΥΜΑΤΑ ΥΠΕΡΜΑΓΓΑΝΙΚΩΝ ΑΛΑΤΩΝ, ΑΝΟΡΓΑΝΑ, Ε.Α.Ο.	5.1	O1	II	5.1	274 608	LQ10	E2	P504 IBC02		MP2	T4	TP1	L4BN	TU3	AT	2 (E)			CV24		50	3214	ΥΔΑΤΙΚΑ ΔΙΑΛΥΜΑΤΑ ΥΠΕΡΜΑΓΓΑΝΙΚΩΝ ΑΛΑΤΩΝ, ΑΝΟΡΓΑΝΑ, Ε.Α.Ο.
3215	ΥΠΕΡΘΕΙΙΚΑ ΑΛΑΤΑ, ΑΝΟΡΓΑΝΑ, Ε.Α.Ο.	5.1	O2	III	5.1	274	LQ12	E1	P002 IBC08 LP02 R001	B3	MP10	T1	TP33	SGAV	TU3	AT	3 (E)		VV8	CV24		50	3215	ΥΠΕΡΘΕΙΙΚΑ ΑΛΑΤΑ, ΑΝΟΡΓΑΝΑ, Ε.Α.Ο.
3216	ΥΔΑΤΙΚΑ ΔΙΑΛΥΜΑΤΑ ΥΠΕΡΘΕΙΙΚΩΝ ΑΛΑΤΩΝ, ΑΝΟΡΓΑΝΑ, Ε.Α.Ο.	5.1	O1	III	5.1	274	LQ13	E1	P504 IBC02 R001		MP15	T4	TP1 TP29	LGBV	TU3	AT	3 (E)			CV24		50	3216	ΥΔΑΤΙΚΑ ΔΙΑΛΥΜΑΤΑ ΥΠΕΡΘΕΙΙΚΩΝ ΑΛΑΤΩΝ, ΑΝΟΡΓΑΝΑ, Ε.Α.Ο.
3218	ΥΔΑΤΙΚΑ ΔΙΑΛΥΜΑΤΑ ΝΙΤΡΙΚΩΝ ΑΛΑΤΩΝ, ΑΝΟΡΓΑΝΑ, Ε.Α.Ο.	5.1	O1	II	5.1	270 274 511	LQ10	E2	P504 IBC02		MP15	T4	TP1	L4BN	TU3	AT	2 (E)			CV24		50	3218	ΥΔΑΤΙΚΑ ΔΙΑΛΥΜΑΤΑ ΝΙΤΡΙΚΩΝ ΑΛΑΤΩΝ, ΑΝΟΡΓΑΝΑ, Ε.Α.Ο.
3218	ΥΔΑΤΙΚΑ ΔΙΑΛΥΜΑΤΑ ΝΙΤΡΙΚΩΝ ΑΛΑΤΩΝ, ΑΝΟΡΓΑΝΑ, Ε.Α.Ο.	5.1	O1	III	5.1	270 274 511	LQ13	E1	P504 IBC02 R001		MP15	T4	TP1	LGBV	TU3	AT	3 (E)			CV24		50	3218	ΥΔΑΤΙΚΑ ΔΙΑΛΥΜΑΤΑ ΝΙΤΡΙΚΩΝ ΑΛΑΤΩΝ, ΑΝΟΡΓΑΝΑ, Ε.Α.Ο.
3219	ΥΔΑΤΙΚΑ ΔΙΑΛΥΜΑΤΑ ΝΙΤΡΩΔΩΝ ΑΛΑΤΩΝ, ΑΝΟΡΓΑΝΑ, Ε.Α.Ο.	5.1	O1	II	5.1	103 274	LQ10	E2	P504 IBC01		MP15	T4	TP1	L4BN	TU3	AT	2 (E)			CV24		50	3219	ΥΔΑΤΙΚΑ ΔΙΑΛΥΜΑΤΑ ΝΙΤΡΩΔΩΝ ΑΛΑΤΩΝ, ΑΝΟΡΓΑΝΑ, Ε.Α.Ο.
3219	ΥΔΑΤΙΚΑ ΔΙΑΛΥΜΑΤΑ ΝΙΤΡΩΔΩΝ ΑΛΑΤΩΝ, ΑΝΟΡΓΑΝΑ, Ε.Α.Ο.	5.1	O1	III	5.1	103 274	LQ13	E1	P504 IBC02 R001		MP15	T4	TP1	LGBV	TU3	AT	3 (E)			CV24		50	3219	ΥΔΑΤΙΚΑ ΔΙΑΛΥΜΑΤΑ ΝΙΤΡΩΔΩΝ ΑΛΑΤΩΝ, ΑΝΟΡΓΑΝΑ, Ε.Α.Ο.
3220	ΠΕΝΤΑΦΘΟΡΟΑΙΘΑΝΙΟ (ΨΥΚΤΙΚΟ ΑΕΡΙΟ R 125)	2	2A		2.2		LQ1	E1	P200		MP9	(M) T50		PxBN(M)		AT	3 (C/E)			CV9 CV10 CV36		20	3220	ΠΕΝΤΑΦΘΟΡΟΑΙΘΑΝΙΟ (ΨΥΚΤΙΚΟ ΑΕΡΙΟ R 125)
3221	ΑΥΤΕΝΕΡΓΟ ΥΓΡΟ ΤΥΠΟΥ Β	4.1	SR1		4.1 +1	181 194 274	LQ14	E0	P520	PP21	MP2						1 (B)	V1		CV15 CV20 CV22	S9 S17		3221	ΑΥΤΕΝΕΡΓΟ ΥΓΡΟ ΤΥΠΟΥ Β

UN Αριθμ.	Όνομα και περιγραφή	Κλάση	Κωδι-κός Ταξινό-μησης	Ομάδα Συσκευασί ας	Ετι-κέτα	Ειδικές διατάξεις	Περιορισμένες και εξαιρούμενες ποσότητες		Συσκευασία			Φορητές δεξαμενές και εμπορευματοκιβώτια χύδην		ADR δεξαμενή		Όχημα για μεταφορά δεξαμενής	Κατηγορία μεταφοράς (Κωδικός περιορισμού για σήραγγες)	Ειδικές διατάξεις για μεταφορά				Αριθμ. Αναγνώρισης κινδύνου	UN Αριθμ.	Όνομα και περιγραφή
									Οδηγίες συσκευασίας	Ειδικές διατάξεις συσκευασίας	Διατάξεις μικτής συσκευασίας	Οδηγίες	Ειδικές διατάξεις	Κώδικας δεξαμενής	Ειδικές διατάξεις			Κώδ.α	Χώμα	Φόρτωση, εκφόρτιση και χειρισμός	Διαδικασία			
	3.1.2	2.2	2.2	2.1.1.3	5.2.2	3.3	3.4.6 / 3.5.1.2		4.1.4	4.1.4	4.1.10	4.2.5.2 7.3.2	4.2.5.3	4.3	4.3.5, 6.8.4	9.1.1.2	1.1.3.6 8.6	7.2.4	7.3.3	7.5.11	8.5	5.3.2.3		3.1.2
(1)	(2)	(3a)	(3b)	(4)	(5)	(6)	(7a)	(7b)	(8)	(9a)	(9b)	(10)	(11)	(12)	(13)	(14)	(15)	(16)	(17)	(18)	(19)	(20)	(1)	(2)
3222	ΑΥΤΕΝΕΡΓΟ ΣΤΕΡΕΟ ΤΥΠΟΥ B	4.1	SR1		4.1 +1	181 194 274	LQ15	E0	P520	PP21	MP2						1 (B)	V1		CV15 CV20 CV22	S9 S17		3222	ΑΥΤΕΝΕΡΓΟ ΣΤΕΡΕΟ ΤΥΠΟΥ B
3223	ΑΥΤΕΝΕΡΓΟ ΥΓΡΟ ΤΥΠΟΥ C	4.1	SR1		4.1	194 274	LQ14	E0	P520	PP21	MP2						1 (D)	V1		CV15 CV20 CV22	S8 S18		3223	ΑΥΤΕΝΕΡΓΟ ΥΓΡΟ ΤΥΠΟΥ C
3224	ΑΥΤΕΝΕΡΓΟ ΣΤΕΡΕΟ ΤΥΠΟΥ C	4.1	SR1		4.1	194 274	LQ15	E0	P520	PP21	MP2						1 (D)	V1		CV15 CV20 CV22	S8 S18		3224	ΑΥΤΕΝΕΡΓΟ ΣΤΕΡΕΟ ΤΥΠΟΥ C
3225	ΑΥΤΕΝΕΡΓΟ ΥΓΡΟ ΤΥΠΟΥ D	4.1	SR1		4.1	194 274	LQ16	E0	P520		MP2						2 (D)	V1		CV15 CV22	S19		3225	ΑΥΤΕΝΕΡΓΟ ΥΓΡΟ ΤΥΠΟΥ D
3226	ΑΥΤΕΝΕΡΓΟ ΣΤΕΡΕΟ ΤΥΠΟΥ D	4.1	SR1		4.1	194 274	LQ11	E0	P520		MP2						2 (D)	V1		CV15 CV22	S19		3226	ΑΥΤΕΝΕΡΓΟ ΣΤΕΡΕΟ ΤΥΠΟΥ D
3227	ΑΥΤΕΝΕΡΓΟ ΥΓΡΟ ΤΥΠΟΥ E	4.1	SR1		4.1	194 274	LQ16	E0	P520		MP2						2 (D)	V1		CV15 CV22			3227	ΑΥΤΕΝΕΡΓΟ ΥΓΡΟ ΤΥΠΟΥ E
3228	ΑΥΤΕΝΕΡΓΟ ΣΤΕΡΕΟ ΤΥΠΟΥ E	4.1	SR1		4.1	194 274	LQ11	E0	P520		MP2						2 (D)	V1		CV15 CV22			3228	ΑΥΤΕΝΕΡΓΟ ΣΤΕΡΕΟ ΤΥΠΟΥ E
3229	ΑΥΤΕΝΕΡΓΟ ΥΓΡΟ ΤΥΠΟΥ F	4.1	SR1		4.1	194 274	LQ16	E0	P520 IBC99		MP2	T23				AT	2 (D)	V1		CV15 CV22		40	3229	ΑΥΤΕΝΕΡΓΟ ΥΓΡΟ ΤΥΠΟΥ F
3230	ΑΥΤΕΝΕΡΓΟ ΣΤΕΡΕΟ ΤΥΠΟΥ F	4.1	SR1		4.1	194 274	LQ11	E0	P520 IBC99		MP2	T23				AT	2 (D)	V1		CV15 CV22		40	3230	ΑΥΤΕΝΕΡΓΟ ΣΤΕΡΕΟ ΤΥΠΟΥ F
3231	ΑΥΤΕΝΕΡΓΟ ΥΓΡΟ ΤΥΠΟΥ B, ΜΕ ΕΛΕΓΧΟΜΕΝΗ ΘΕΡΜΟΚΡΑΣΙΑ	4.1	SR2		4.1 +1	181 194 274	LQ0	E0	P520	PP21	MP2						1 (B)	V8		CV15 CV20 CV21 CV22	S4 S9 S16		3231	ΑΥΤΕΝΕΡΓΟ ΥΓΡΟ ΤΥΠΟΥ B, ΜΕ ΕΛΕΓΧΟΜΕΝΗ ΘΕΡΜΟΚΡΑΣΙΑ
3232	ΑΥΤΕΝΕΡΓΟ ΣΤΕΡΕΟ ΤΥΠΟΥ B, ΜΕ ΕΛΕΓΧΟΜΕΝΗ ΘΕΡΜΟΚΡΑΣΙΑ	4.1	SR2		4.1 +1	181 194 274	LQ0	E0	P520	PP21	MP2						1 (B)	V8		CV15 CV20 CV21 CV22	S4 S9 S16		3232	ΑΥΤΕΝΕΡΓΟ ΣΤΕΡΕΟ ΤΥΠΟΥ B, ΜΕ ΕΛΕΓΧΟΜΕΝΗ ΘΕΡΜΟΚΡΑΣΙΑ
3233	ΑΥΤΕΝΕΡΓΟ ΥΓΡΟ ΤΥΠΟΥ C, ΜΕ ΕΛΕΓΧΟΜΕΝΗ ΘΕΡΜΟΚΡΑΣΙΑ	4.1	SR2		4.1	194 274	LQ0	E0	P520	PP21	MP2						1 (D)	V8		CV15 CV20 CV21 CV22	S4 S8 S17		3233	ΑΥΤΕΝΕΡΓΟ ΥΓΡΟ ΤΥΠΟΥ C, ΜΕ ΕΛΕΓΧΟΜΕΝΗ ΘΕΡΜΟΚΡΑΣΙΑ
3234	ΑΥΤΕΝΕΡΓΟ ΣΤΕΡΕΟ ΤΥΠΟΥ C, ΜΕ ΕΛΕΓΧΟΜΕΝΗ ΘΕΡΜΟΚΡΑΣΙΑ	4.1	SR2		4.1	194 274	LQ0	E0	P520	PP21	MP2						1 (D)	V8		CV15 CV20 CV21 CV22	S4 S8 S17		3234	ΑΥΤΕΝΕΡΓΟ ΣΤΕΡΕΟ ΤΥΠΟΥ C, ΜΕ ΕΛΕΓΧΟΜΕΝΗ ΘΕΡΜΟΚΡΑΣΙΑ
3235	ΑΥΤΕΝΕΡΓΟ ΥΓΡΟ ΤΥΠΟΥ D, ΜΕ ΕΛΕΓΧΟΜΕΝΗ ΘΕΡΜΟΚΡΑΣΙΑ	4.1	SR2		4.1	194 274	LQ0	E0	P520		MP2						1 (D)	V8		CV15 CV21 CV22	S4 S18		3235	ΑΥΤΕΝΕΡΓΟ ΥΓΡΟ ΤΥΠΟΥ D, ΜΕ ΕΛΕΓΧΟΜΕΝΗ ΘΕΡΜΟΚΡΑΣΙΑ
3236	ΑΥΤΕΝΕΡΓΟ ΣΤΕΡΕΟ ΤΥΠΟΥ D, ΜΕ ΕΛΕΓΧΟΜΕΝΗ ΘΕΡΜΟΚΡΑΣΙΑ	4.1	SR2		4.1	194 274	LQ0	E0	P520		MP2						1 (D)	V8		CV15 CV21 CV22	S4 S18		3236	ΑΥΤΕΝΕΡΓΟ ΣΤΕΡΕΟ ΤΥΠΟΥ D, ΜΕ ΕΛΕΓΧΟΜΕΝΗ ΘΕΡΜΟΚΡΑΣΙΑ
3237	ΑΥΤΕΝΕΡΓΟ ΥΓΡΟ ΤΥΠΟΥ E, ΜΕ ΕΛΕΓΧΟΜΕΝΗ ΘΕΡΜΟΚΡΑΣΙΑ	4.1	SR2		4.1	194 274	LQ0	E0	P520		MP2						1 (D)	V8		CV15 CV21 CV22	S4 S19		3237	ΑΥΤΕΝΕΡΓΟ ΥΓΡΟ ΤΥΠΟΥ E, ΜΕ ΕΛΕΓΧΟΜΕΝΗ ΘΕΡΜΟΚΡΑΣΙΑ
3238	ΑΥΤΕΝΕΡΓΟ ΣΤΕΡΕΟ ΤΥΠΟΥ E, ΜΕ ΕΛΕΓΧΟΜΕΝΗ ΘΕΡΜΟΚΡΑΣΙΑ	4.1	SR2		4.1	194 274	LQ0	E0	P520		MP2						1 (D)	V8		CV15 CV21 CV22	S4 S19		3238	ΑΥΤΕΝΕΡΓΟ ΣΤΕΡΕΟ ΤΥΠΟΥ E, ΜΕ ΕΛΕΓΧΟΜΕΝΗ ΘΕΡΜΟΚΡΑΣΙΑ
3239	ΑΥΤΕΝΕΡΓΟ ΥΓΡΟ ΤΥΠΟΥ F, ΜΕ ΕΛΕΓΧΟΜΕΝΗ ΘΕΡΜΟΚΡΑΣΙΑ	4.1	SR2		4.1	194 274	LQ0	E0	P520		MP2	T23				AT	1 (D)	V8		CV15 CV21 CV22	S4	40	3239	ΑΥΤΕΝΕΡΓΟ ΥΓΡΟ ΤΥΠΟΥ F, ΜΕ ΕΛΕΓΧΟΜΕΝΗ ΘΕΡΜΟΚΡΑΣΙΑ
3240	ΑΥΤΕΝΕΡΓΟ ΣΤΕΡΕΟ ΤΥΠΟΥ F, ΜΕ ΕΛΕΓΧΟΜΕΝΗ ΘΕΡΜΟΚΡΑΣΙΑ	4.1	SR2		4.1	194 274	LQ0	E0	P520		MP2	T23				AT	1 (D)	V8		CV15 CV21 CV22	S4	40	3240	ΑΥΤΕΝΕΡΓΟ ΣΤΕΡΕΟ ΤΥΠΟΥ F, ΜΕ ΕΛΕΓΧΟΜΕΝΗ ΘΕΡΜΟΚΡΑΣΙΑ
3241	2-ΒΡΩΜΟ-2-ΝΙΤΡΟΠΡΟΠΑΝΟ-1,3-ΔΙΟΛΗ	4.1	SR1	III	4.1	638	LQ0	E1	P520 IBC08	PP22 B3	MP2						3 (D)			CV14	S24		3241	2-ΒΡΩΜΟ-2-ΝΙΤΡΟΠΡΟΠΑΝΟ-1,3-ΔΙΟΛΗ
3242	ΑΖΟΔΙΚΑΡΒΟΝΑΜΙΔΙΟ	4.1	SR1	II	4.1	215 638	LQ0	E2	P409		MP2	T3	TP33			AT	2 (D)			CV14	S24	40	3242	ΑΖΟΔΙΚΑΡΒΟΝΑΜΙΔΙΟ

UN Αριθμ.	Όνομα και περιγραφή	Κλάση	Κωδικός Ταξινόμησης	Ομάδα Συσκευασίας	Ετικέτα	Ειδικές διατάξεις	Περιορισμένες και εξαιρούμενες ποσότητες		Συσκευασία			Φορητές δεξαμενές και εμπορευματοκιβώτια χύδην		ADR δεξαμενή		Όχημα για μεταφορά δεξαμενής	Κατηγορία μεταφοράς (Κωδικός περιορισμού για σήραγγες)	Ειδικές διατάξεις για μεταφορά				Αριθμ. Αναγνώρισης κινδύνου	UN Αριθμ.	Όνομα και περιγραφή
									Οδηγίες συσκευασίας	Ειδικές διατάξεις συσκευασίας	Διατάξεις μικτής συσκευασίας	Οδηγίες	Ειδικές διατάξεις	Κώδικας δεξαμενής	Ειδικές διατάξεις			Κάδια	Χύμα	Φόρτωση, εκφόρτωση και χειρισμός	Διαδικασία			
	3.1.2	2.2	2.2	2.1.1.3	5.2.2	3.3	3.4.6 / 3.5.1.2		4.1.4	4.1.4	4.1.10	4.2.5.2 7.3.2	4.2.5.3	4.3	4.3.5, 6.8.4	9.1.1.2	1.1.3.6 8.6	7.2.4	7.3.3	7.5.11	8.5	5.3.2.3		3.1.2
(1)	(2)	(3a)	(3b)	(4)	(5)	(6)	(7a)	(7b)	(8)	(9a)	(9b)	(10)	(11)	(12)	(13)	(14)	(15)	(16)	(17)	(18)	(19)	(20)	(1)	(2)
3243	ΣΤΕΡΕΑ ΠΕΡΙΕΧΟΝΤΑ ΤΟΞΙΚΑ ΥΓΡΑ, Ε.Α.Ο.	6.1	T9	II	6.1	217 274	LQ18	E4	P002 IBC02	PP9	MP10	T3 BK1 BK2	TP33	SGAH	TU15TE19	AT	2 (D/E)		VV10	CV13 CV28	S9 S19	60	3243	ΣΤΕΡΕΑ ΠΕΡΙΕΧΟΝΤΑ ΤΟΞΙΚΑ ΥΓΡΑ, Ε.Α.Ο.
3244	ΣΤΕΡΕΑ ΠΕΡΙΕΧΟΝΤΑ ΔΙΑΒΡΩΤΙΚΑ ΥΓΡΑ, Ε.Α.Ο.	8	C10	II	8	218 274	LQ23	E2	P002 IBC05	PP9	MP10	T3 BK1 BK2	TP33	SGAV		AT	2 (E)		VV10			80	3244	ΣΤΕΡΕΑ ΠΕΡΙΕΧΟΝΤΑ ΔΙΑΒΡΩΤΙΚΑ ΥΓΡΑ, Ε.Α.Ο.
3245	ΓΕΝΕΤΙΚΑ ΤΡΟΠΟΠΟΙΗΜΕΝΟΙ ΜΙΚΡΟΟΡΓΑΝΙΣΜΟΙ ή ΓΕΝΕΤΙΚΑ ΤΡΟΠΟΠΟΙΗΜΕΝΟΙ ΟΡΓΑΝΙΣΜΟΙ	9	M8		9	219 637	LQ0	E0	P904 IBC08		MP6						2 (E)			CV1 CV13 CV26 CV27 CV28	S17		3245	ΓΕΝΕΤΙΚΑ ΤΡΟΠΟΠΟΙΗΜΕΝΟΙ ΜΙΚΡΟΟΡΓΑΝΙΣΜΟΙ ή ΓΕΝΕΤΙΚΑ ΤΡΟΠΟΠΟΙΗΜΕΝΟΙ ΟΡΓΑΝΙΣΜΟΙ
3245	ΓΕΝΕΤΙΚΑ ΤΡΟΠΟΠΟΙΗΜΕΝΟΙ ΜΙΚΡΟΟΡΓΑΝΙΣΜΟΙ ή ΓΕΝΕΤΙΚΑ ΤΡΟΠΟΠΟΙΗΜΕΝΟΙ ΟΡΓΑΝΙΣΜΟΙ κατεψυγμένοι σε υγρό άζωτο	9	M8		9 +2.2	219 637	LQ0		P904 IBC08		MP6						2 (E)			CV1 CV13 CV26 CV27 CV28	S17		3245	ΓΕΝΕΤΙΚΑ ΤΡΟΠΟΠΟΙΗΜΕΝΟΙ ΜΙΚΡΟΟΡΓΑΝΙΣΜΟΙ ή ΓΕΝΕΤΙΚΑ ΤΡΟΠΟΠΟΙΗΜΕΝΟΙ ΟΡΓΑΝΙΣΜΟΙ κατεψυγμένοι σε υγρό άζωτο
3246	ΜΕΘΑΝΟΣΟΥΛΦΟΝΥΛΟΧΛΩΡΙΔΙΟ	6.1	TC1	I	6.1 +8		LQ0	E5	P001		MP8 MP17	T14	TP2	L10CH	TU14TU15 TE19TE21	AT	1 (C/E)			CV1 CV13 CV28	S9 S14	668	3246	ΜΕΘΑΝΟΣΟΥΛΦΟΝΥΛΟΧΛΩΡΙΔΙΟ
3247	ΥΠΕΡΟΞΟΒΟΡΙΚΟ ΝΑΤΡΙΟ, ΑΝΥΔΡΟ	5.1	O2	II	5.1		LQ11	E2	P002 IBC08	B4	MP2	T3	TP33	SCAN	TU3	AT	2 (E)	V11		CV24		50	3247	ΥΠΕΡΟΞΟΒΟΡΙΚΟ ΝΑΤΡΙΟ, ΑΝΥΔΡΟ
3248	ΦΑΡΜΑΚΑ, ΥΓΡΑ, ΕΥΦΛΕΚΤΑ, ΤΟΞΙΚΑ, Ε.Α.Ο.	3	FT1	II	3 +6.1	220 221 274 601	LQ0	E2	P001		MP19			L4BH	TU15	FL	2 (D/E)			CV13 CV28	S2 S19	336	3248	ΦΑΡΜΑΚΑ, ΥΓΡΑ, ΕΥΦΛΕΚΤΑ, ΤΟΞΙΚΑ, Ε.Α.Ο.
3248	ΦΑΡΜΑΚΑ, ΥΓΡΑ, ΕΥΦΛΕΚΤΑ, ΤΟΞΙΚΑ, Ε.Α.Ο.	3	FT1	III	3 +6.1	220 221 274 601	LQ7	E1	P001 R001		MP19			L4BH	TU15	FL	3 (E)			CV13 CV28	S2	36	3248	ΦΑΡΜΑΚΑ, ΥΓΡΑ, ΕΥΦΛΕΚΤΑ, ΤΟΞΙΚΑ, Ε.Α.Ο.
3249	ΦΑΡΜΑΚΑ, ΣΤΕΡΕΑ, ΤΟΞΙΚΑ, Ε.Α.Ο.	6.1	T2	II	6.1	221 274 601	LQ18	E4	P002		MP10	T3	TP33	SGAH L4BH	TU15 TE19	AT	2 (D/E)			CV13 CV28	S9 S19	60	3249	ΦΑΡΜΑΚΑ, ΣΤΕΡΕΑ, ΤΟΞΙΚΑ, Ε.Α.Ο.
3249	ΦΑΡΜΑΚΑ, ΣΤΕΡΕΑ, ΤΟΞΙΚΑ, Ε.Α.Ο.	6.1	T2	III	6.1	221 274 601	LQ9	E1	P002 LP02 R001		MP10	T1	TP33	SGAH L4BH	TU15 TE19	AT	2 (E)		VV9	CV13 CV28	S9	60	3249	ΦΑΡΜΑΚΑ, ΣΤΕΡΕΑ, ΤΟΞΙΚΑ, Ε.Α.Ο.
3250	ΜΟΝΟΧΛΩΡΟΞΙΚΟ ΟΞΥ, ΤΕΤΗΓΜΕΝΟ	6.1	TC1	II	6.1 +8		LQ0	E0				T7	TP3 TP28	L4BH	TU15TC4 TE19	AT	0 (D/E)			CV13	S9 S19	68	3250	ΜΟΝΟΧΛΩΡΟΞΙΚΟ ΟΞΥ, ΤΕΤΗΓΜΕΝΟ
3251	ΙΣΟΣΟΡΒΟΥΧΑ-5-ΜΟΝΟΝΙΤΡΙΚΑ ΑΛΑΤΑ	4.1	SR1	III	4.1	226 638	LQ0	E1	P409		MP2						3 (D)			CV14	S24		3251	ΙΣΟΣΟΡΒΟΥΧΑ-5-ΜΟΝΟΝΙΤΡΙΚΑ ΑΛΑΤΑ
3252	ΔΙΦΘΟΡΟΜΕΘΑΝΙΟ (ΨΥΚΤΙΚΟ ΑΕΡΙΟ R 32)	2	2F		2.1		LQ0		P200		MP9			PxBN(M)		FL	2 (B/D)			CV9 CV10 CV36	S2 S20	23	3252	ΔΙΦΘΟΡΟΜΕΘΑΝΙΟ (ΨΥΚΤΙΚΟ ΑΕΡΙΟ R 32)
3253	ΤΡΙΟΞΟΠΥΡΙΤΙΚΟ ΔΙΝΑΤΡΙΟ	8	C6	III	8		LQ24	E1	P002 IBC08 LP02 R001	B3	MP10	T1	TP33	SGAV		AT	3 (E)		VV9			80	3253	ΤΡΙΟΞΟΠΥΡΙΤΙΚΟ ΔΙΝΑΤΡΙΟ
3254	ΤΡΙΒΟΥΤΥΛΟΦΩΣΦΑΝΙΟ	4.2	S1	I	4.2		LQ0	E0	P400		MP2	T21	TP2 TP7			AT	0 (B/E)	V1			S20	333	3254	ΤΡΙΒΟΥΤΥΛΟΦΩΣΦΑΝΙΟ
3255	ΥΠΟΧΛΩΡΙΩΔΕΣ τριτοταγές ΒΟΥΤΥΛΙΟ	4.2	SC1	ΑΠΑΓΟΡΕΥΕΤΑΙ Η ΜΕΤΑΦΟΡΑ										ΑΠΑΓΟΡΕΥΕΤΑΙ Η ΜΕΤΑΦΟΡΑ									3255	ΥΠΟΧΛΩΡΙΩΔΕΣ τριτοταγές ΒΟΥΤΥΛΙΟ
3256	ΥΓΡΑ ΥΨΗΛΗΣ ΘΕΡΜΟΚΡΑΣΙΑΣ, ΕΥΦΛΕΚΤΑ, Ε.Α.Ο. με σημείο ανάφλεξης πάνω από 60°C, στο ή πάνω από το σημείο ανάφλεξής τους	3	F2	III	3	274 560	LQ0	E0	P099 IBC99		MP2	T3	TP3 TP29	LGAV	TU35 TE24	FL	3 (D/E)				S2	30	3256	ΥΓΡΑ ΥΨΗΛΗΣ ΘΕΡΜΟΚΡΑΣΙΑΣ, ΕΥΦΛΕΚΤΑ, Ε.Α.Ο. με σημείο ανάφλεξης πάνω από 60°C, στο ή πάνω από το σημείο ανάφλεξής τους
3257	ΥΓΡΑ ΥΨΗΛΗΣ ΘΕΡΜΟΚΡΑΣΙΑΣ, Ε.Α.Ο.ΣΤΟΥΣ Η ΠΑΝΩ ΑΠΟ ΤΟΥΣ 100°C ΚΑΙ ΚΑΤΩ ΑΠΟ ΤΟ ΣΗΜΕΙΟ ΑΝΑΦΛΕΞΗΣ ΤΟΥΣ (συμπεριλαμβανομένων λιωμένων μετάλλων, τηγμένων αλάτων κλπ.) γεμισμένα σε θερμοκρασία υψηλότερη από 190 °C	9	M9	III	9	274 580 643	LQ0	E0	P099 IBC99			T3	TP3 TP29	LGAV	TU35 TC7 TE6 TE14 TE18TE24	AT	3 (D)		VV12			99	3257	ΥΓΡΑ ΥΨΗΛΗΣ ΘΕΡΜΟΚΡΑΣΙΑΣ, Ε.Α.Ο.ΣΤΟΥΣ Η ΠΑΝΩ ΑΠΟ ΤΟΥΣ 100°C ΚΑΙ ΚΑΤΩ ΑΠΟ ΤΟ ΣΗΜΕΙΟ ΑΝΑΦΛΕΞΗΣ ΤΟΥΣ (συμπεριλαμβανομένων λιωμένων μετάλλων, τηγμένων αλάτων κλπ.) γεμισμένα σε θερμοκρασία υψηλότερη από 190 °C

UN Αριθμ.	Όνομα και περιγραφή	Κλάση	Κωδικός Ταξινόμησης	Ομάδα Συσκευασίας	Ετικέτα	Ειδικές διατάξεις	Περιορισμένες και εξαιρούμενες ποσότητες		Συσκευασία			Φορητές δεξαμενές και εμπορευματοκιβώτια χύδην		ADR δεξαμενή		Όχημα για μεταφορά δεξαμενής	Κατηγορία μεταφοράς (Κωδικός περιορισμού για σήραγγες)	Ειδικές διατάξεις για μεταφορά				Αριθμ. Αναγνώρισης κινδύνου	UN Αριθμ.	Όνομα και περιγραφή
									Οδηγίες συσκευασίας	Ειδικές διατάξεις συσκευασίας	Διατάξεις μικτής συσκευασίας	Οδηγίες	Ειδικές διατάξεις	Κώδικας δεξαμενής	Ειδικές διατάξεις			Κόλα	Χύμα	Φόρτωση, εκφόρτωση και χειρισμός	Διαδικασία			
	3.1.2	2.2	2.2	2.1.1.3	5.2.2	3.3	3.4.6 / 3.5.1.2		4.1.4	4.1.4	4.1.10	4.2.5.2 7.3.2	4.2.5.3	4.3	4.3.5, 6.8.4	9.1.1.2	1.1.3.6 8.6	7.2.4	7.3.3	7.5.11	8.5	5.3.2.3		3.1.2
(1)	(2)	(3a)	(3b)	(4)	(5)	(6)	(7a)	(7b)	(8)	(9a)	(9b)	(10)	(11)	(12)	(13)	(14)	(15)	(16)	(17)	(18)	(19)	(20)	(1)	(2)
3257	ΥΓΡΑ ΥΨΗΛΗΣ ΘΕΡΜΟΚΡΑΣΙΑΣ, Ε.Α.Ο.ΣΤΟΥΣ Η ΠΑΝΩ ΑΠΟ ΤΟΥΣ 100°C ΚΑΙ ΚΑΤΩ ΑΠΟ ΤΟ ΣΗΜΕΙΟ ΑΝΑΦΛΕΞΗΣΣ ΤΟΥΣ (συμπεριλαμβανομένων λιωμένων μετάλλων, λιωμένων αλάτων κλπ.) γεμισμένα σε θερμοκρασία ίση η χαμηλότερη από 190 °C	9	M9	III	9	274 580 643	LQ0	E0	P099 IBC99			T3	TP3 TP29	LGAV	TU35 TC7 TE6 TEH TE24	AT	3 (D)		VV12			99	3257	ΥΓΡΑ ΥΨΗΛΗΣ ΘΕΡΜΟΚΡΑΣΙΑΣ, Ε.Α.Ο.ΣΤΟΥΣ Η ΠΑΝΩ ΑΠΟ ΤΟΥΣ 100°C ΚΑΙ ΚΑΤΩ ΑΠΟ ΤΟ ΣΗΜΕΙΟ ΑΝΑΦΛΕΞΗΣΣ ΤΟΥΣ (συμπεριλαμβανομένων λιωμένων μετάλλων, λιωμένων αλάτων κλπ.) γεμισμένα σε θερμοκρασία ίση η χαμηλότερη από 190 °C
3258	ΣΤΕΡΕΑ ΥΨΗΛΗΣ ΘΕΡΜΟΚΡΑΣΙΑΣ, Ε.Α.Ο., στους ή πάνω από 240°C	9	M10	III	9	274 580 643	LQ0	E0	P099 IBC99								3 (D)		VV13			99	3258	ΣΤΕΡΕΑ ΥΨΗΛΗΣ ΘΕΡΜΟΚΡΑΣΙΑΣ, Ε.Α.Ο., στους ή πάνω από 240°C
3259	ΑΜΙΝΕΣ, ΣΤΕΡΕΕΣ, ΔΙΑΒΡΩΤΙΚΕΣ, Ε.Α.Ο. ή ΠΟΛΥΑΜΙΝΕΣ, ΣΤΕΡΕΕΣ, ΔΙΑΒΡΩΤΙΚΕΣ, Ε.Α.Ο.	8	C8	I	8	274	LQ0	E0	P002 IBC07		MP18	T6	TP33	S10AN L10BH		AT	1 (E)	V10 V12			S20	88	3259	ΑΜΙΝΕΣ, ΣΤΕΡΕΕΣ, ΔΙΑΒΡΩΤΙΚΕΣ, Ε.Α.Ο. ή ΠΟΛΥΑΜΙΝΕΣ, ΣΤΕΡΕΕΣ, ΔΙΑΒΡΩΤΙΚΕΣ, Ε.Α.Ο.
3259	ΑΜΙΝΕΣ, ΣΤΕΡΕΕΣ, ΔΙΑΒΡΩΤΙΚΕΣ, Ε.Α.Ο. ή ΠΟΛΥΑΜΙΝΕΣ, ΣΤΕΡΕΕΣ, ΔΙΑΒΡΩΤΙΚΕΣ, Ε.Α.Ο.	8	C8	II	8	274	LQ23	E2	P002 IBC08	B4	MP10	T3	TP33	SCAN L4BN		AT	2 (E)	V11				80	3259	ΑΜΙΝΕΣ, ΣΤΕΡΕΕΣ, ΔΙΑΒΡΩΤΙΚΕΣ, Ε.Α.Ο. ή ΠΟΛΥΑΜΙΝΕΣ, ΣΤΕΡΕΕΣ, ΔΙΑΒΡΩΤΙΚΕΣ, Ε.Α.Ο.
3259	ΑΜΙΝΕΣ, ΣΤΕΡΕΕΣ, ΔΙΑΒΡΩΤΙΚΕΣ, Ε.Α.Ο. ή ΠΟΛΥΑΜΙΝΕΣ, ΣΤΕΡΕΕΣ, ΔΙΑΒΡΩΤΙΚΕΣ, Ε.Α.Ο.	8	C8	III	8	274	LQ24	E1	P002 IBC08 LP02 R001	B3	MP10	T1	TP33	SGAV L4BN		AT	3 (E)		VV9			80	3259	ΑΜΙΝΕΣ, ΣΤΕΡΕΕΣ, ΔΙΑΒΡΩΤΙΚΕΣ, Ε.Α.Ο. ή ΠΟΛΥΑΜΙΝΕΣ, ΣΤΕΡΕΕΣ, ΔΙΑΒΡΩΤΙΚΕΣ, Ε.Α.Ο.
3260	ΔΙΑΒΡΩΤΙΚΑ ΣΤΕΡΕΑ, ΟΞΙΝΑ, ΑΝΟΡΓΑΝΑ, Ε.Α.Ο.	8	C2	I	8	274	LQ0	E0	P002 IBC07		MP18	T6	TP33	S10AN		AT	1 (E)	V10 V12			S20	88	3260	ΔΙΑΒΡΩΤΙΚΑ ΣΤΕΡΕΑ, ΟΞΙΝΑ, ΑΝΟΡΓΑΝΑ, Ε.Α.Ο.
3260	ΔΙΑΒΡΩΤΙΚΑ ΣΤΕΡΕΑ, ΟΞΙΝΑ, ΑΝΟΡΓΑΝΑ, Ε.Α.Ο.	8	C2	II	8	274	LQ23	E2	P002 IBC08	B4	MP10	T3	TP33	SCAN		AT	2 (E)	V11				80	3260	ΔΙΑΒΡΩΤΙΚΑ ΣΤΕΡΕΑ, ΟΞΙΝΑ, ΑΝΟΡΓΑΝΑ, Ε.Α.Ο.
3260	ΔΙΑΒΡΩΤΙΚΑ ΣΤΕΡΕΑ, ΟΞΙΝΑ, ΑΝΟΡΓΑΝΑ, Ε.Α.Ο.	8	C2	III	8	274	LQ24	E1	P002 IBC08 LP02 R001	B3	MP10	T1	TP33	SGAV		AT	3 (E)		VV9			80	3260	ΔΙΑΒΡΩΤΙΚΑ ΣΤΕΡΕΑ, ΟΞΙΝΑ, ΑΝΟΡΓΑΝΑ, Ε.Α.Ο.
3261	ΔΙΑΒΡΩΤΙΚΑ ΣΤΕΡΕΑ, ΟΞΙΝΑ, ΟΡΓΑΝΙΚΑ, Ε.Α.Ο.	8	C4	I	8	274	LQ0	E0	P002 IBC07		MP18	T6	TP33	S10AN L10BH		AT	1 (E)	V10 V12			S20	88	3261	ΔΙΑΒΡΩΤΙΚΑ ΣΤΕΡΕΑ, ΟΞΙΝΑ, ΟΡΓΑΝΙΚΑ, Ε.Α.Ο.
3261	ΔΙΑΒΡΩΤΙΚΑ ΣΤΕΡΕΑ, ΟΞΙΝΑ, ΟΡΓΑΝΙΚΑ, Ε.Α.Ο.	8	C4	II	8	274	LQ23	E2	P002 IBC08	B4	MP10	T3	TP33	SCAN L4BN		AT	2 (E)	V11				80	3261	ΔΙΑΒΡΩΤΙΚΑ ΣΤΕΡΕΑ, ΟΞΙΝΑ, ΟΡΓΑΝΙΚΑ, Ε.Α.Ο.
3261	ΔΙΑΒΡΩΤΙΚΑ ΣΤΕΡΕΑ, ΟΞΙΝΑ, ΟΡΓΑΝΙΚΑ, Ε.Α.Ο.	8	C4	III	8	274	LQ24	E1	P002 IBC08 LP02 R001	B3	MP10	T1	TP33	SGAV L4BN		AT	3 (E)		VV9			80	3261	ΔΙΑΒΡΩΤΙΚΑ ΣΤΕΡΕΑ, ΟΞΙΝΑ, ΟΡΓΑΝΙΚΑ, Ε.Α.Ο.
3262	ΔΙΑΒΡΩΤΙΚΑ ΣΤΕΡΕΑ, ΒΑΣΙΚΑ, ΑΝΟΡΓΑΝΑ, Ε.Α.Ο.	8	C6	I	8	274	LQ0	E0	P002 IBC07		MP18	T6	TP33	S10AN L10BH		AT	1 (E)	V10 V12			S20	88	3262	ΔΙΑΒΡΩΤΙΚΑ ΣΤΕΡΕΑ, ΒΑΣΙΚΑ, ΑΝΟΡΓΑΝΑ, Ε.Α.Ο.
3262	ΔΙΑΒΡΩΤΙΚΑ ΣΤΕΡΕΑ, ΒΑΣΙΚΑ, ΑΝΟΡΓΑΝΑ, Ε.Α.Ο.	8	C6	II	8	274	LQ23	E2	P002 IBC08	B4	MP10	T3	TP33	SCAN L4BN		AT	2 (E)	V11				80	3262	ΔΙΑΒΡΩΤΙΚΑ ΣΤΕΡΕΑ, ΒΑΣΙΚΑ, ΑΝΟΡΓΑΝΑ, Ε.Α.Ο.
3262	ΔΙΑΒΡΩΤΙΚΑ ΣΤΕΡΕΑ, ΒΑΣΙΚΑ, ΑΝΟΡΓΑΝΑ, Ε.Α.Ο.	8	C6	III	8	274	LQ24	E1	P002 IBC08 LP02 R001	B3	MP10	T1	TP33	SGAV L4BN		AT	3 (E)		VV9			80	3262	ΔΙΑΒΡΩΤΙΚΑ ΣΤΕΡΕΑ, ΒΑΣΙΚΑ, ΑΝΟΡΓΑΝΑ, Ε.Α.Ο.
3263	ΔΙΑΒΡΩΤΙΚΑ ΣΤΕΡΕΑ, ΒΑΣΙΚΑ, ΟΡΓΑΝΙΚΑ, Ε.Α.Ο.	8	C8	I	8	274	LQ0	E0	P002 IBC07		MP18	T6	TP33	S10AN L10BH		AT	1 (E)	V10 V12			S20	88	3263	ΔΙΑΒΡΩΤΙΚΑ ΣΤΕΡΕΑ, ΒΑΣΙΚΑ, ΟΡΓΑΝΙΚΑ, Ε.Α.Ο.
3263	ΔΙΑΒΡΩΤΙΚΑ ΣΤΕΡΕΑ, ΒΑΣΙΚΑ, ΟΡΓΑΝΙΚΑ, Ε.Α.Ο.	8	C8	II	8	274	LQ23		P002 IBC08	B4	MP10	T3	TP33	SCAN L4BN		AT	2 (E)	V11				80	3263	ΔΙΑΒΡΩΤΙΚΑ ΣΤΕΡΕΑ, ΒΑΣΙΚΑ, ΟΡΓΑΝΙΚΑ, Ε.Α.Ο.
3263	ΔΙΑΒΡΩΤΙΚΑ ΣΤΕΡΕΑ, ΒΑΣΙΚΑ, ΟΡΓΑΝΙΚΑ, Ε.Α.Ο.	8	C8	III	8	274	LQ24	E1	P002 IBC08 LP02 R001	B3	MP10	T1	TP33	SGAV L4BN		AT	3 (E)		VV9			80	3263	ΔΙΑΒΡΩΤΙΚΑ ΣΤΕΡΕΑ, ΒΑΣΙΚΑ, ΟΡΓΑΝΙΚΑ, Ε.Α.Ο.
3264	ΔΙΑΒΡΩΤΙΚΑ ΥΓΡΑ, ΟΞΙΝΑ, ΑΝΟΡΓΑΝΑ, Ε.Α.Ο.	8	C1	I	8	274	LQ0	E0	P001		MP8 MP17	T14	TP2 TP27	L10BH		AT	1 (E)				S20	88	3264	ΔΙΑΒΡΩΤΙΚΑ ΥΓΡΑ, ΟΞΙΝΑ, ΑΝΟΡΓΑΝΑ, Ε.Α.Ο.
3264	ΔΙΑΒΡΩΤΙΚΑ ΥΓΡΑ, ΟΞΙΝΑ, ΑΝΟΡΓΑΝΑ, Ε.Α.Ο.	8	C1	II	8	274	LQ22	E2	P001 IBC02		MP15	T11	TP2 TP27	L4BN		AT	2 (E)					80	3264	ΔΙΑΒΡΩΤΙΚΑ ΥΓΡΑ, ΟΞΙΝΑ, ΑΝΟΡΓΑΝΑ, Ε.Α.Ο.
3264	ΔΙΑΒΡΩΤΙΚΑ ΥΓΡΑ, ΟΞΙΝΑ, ΑΝΟΡΓΑΝΑ, Ε.Α.Ο.	8	C1	III	8	274	LQ7	E1	P001 IBC03 LP01 R001		MP19	T7	TP1 TP28	L4BN		AT	3 (E)					80	3264	ΔΙΑΒΡΩΤΙΚΑ ΥΓΡΑ, ΟΞΙΝΑ, ΑΝΟΡΓΑΝΑ, Ε.Α.Ο.
3265	ΔΙΑΒΡΩΤΙΚΑ ΥΓΡΑ, ΟΞΙΝΑ, ΟΡΓΑΝΙΚΑ, Ε.Α.Ο.	8	C3	I	8	274	LQ0	E0	P001		MP8 MP17	T14	TP2 TP27	L10BH		AT	1 (E)				S20	88	3265	ΔΙΑΒΡΩΤΙΚΑ ΥΓΡΑ, ΟΞΙΝΑ, ΟΡΓΑΝΙΚΑ, Ε.Α.Ο.
3265	ΔΙΑΒΡΩΤΙΚΑ ΥΓΡΑ, ΟΞΙΝΑ, ΟΡΓΑΝΙΚΑ, Ε.Α.Ο.	8	C3	II	8	274	LQ22	E2	P001 IBC02		MP15	T11	TP2 TP27	L4BN		AT	2 (E)					80	3265	ΔΙΑΒΡΩΤΙΚΑ ΥΓΡΑ, ΟΞΙΝΑ, ΟΡΓΑΝΙΚΑ, Ε.Α.Ο.
3265	ΔΙΑΒΡΩΤΙΚΑ ΥΓΡΑ, ΟΞΙΝΑ, ΟΡΓΑΝΙΚΑ, Ε.Α.Ο.	8	C3	III	8	274	LQ7	E1	P001 IBC03 LP01 R001		MP19	T7	TP1 TP28	L4BN		AT	3 (E)					80	3265	ΔΙΑΒΡΩΤΙΚΑ ΥΓΡΑ, ΟΞΙΝΑ, ΟΡΓΑΝΙΚΑ, Ε.Α.Ο.

UN Αριθμ.	Όνομα και περιγραφή	Κλάση	Κωδικός Ταξινόμησης	Ομάδα Συσκευασίας	Ετικέτα	Ειδικές διατάξεις	Περιορισμένες και εξαιρούμενες ποσότητες		Συσκευασία			Φορητές δεξαμενές και εμπορευματοκιβώτια χύδην		ADR δεξαμενή		Όχημα για μεταφορά δεξαμενής	Κατηγορία μεταφοράς (Κωδικός περιορισμού για σήραγγες)	Ειδικές διατάξεις για μεταφορά				Αριθμ. Αναγνώρισης κινδύνου	UN Αριθμ.	Όνομα και περιγραφή
									Οδηγίες συσκευασίας	Ειδικές διατάξεις συσκευασίας	Διατάξεις μικτής συσκευασίας	Οδηγίες	Ειδικές διατάξεις	Κώδικας δεξαμενής	Ειδικές διατάξεις			Κάλυ	Χύμα	Φόρτωση, εκφόρτωση και χειρισμός	Διαδικασία			
	3.1.2	2.2	2.2	2.1.1.3	5.2.2	3.3	3.4.6 / 3.5.1.2		4.1.4	4.1.4	4.1.10	4.2.5.2 7.3.2	4.2.5.3	4.3	4.3.5, 6.8.4	9.1.1.2	1.1.3.6 8.6	7.2.4	7.3.3	7.5.11	8.5	5.3.2.3		3.1.2
(1)	(2)	(3a)	(3b)	(4)	(5)	(6)	(7a)	(7b)	(8)	(9a)	(9b)	(10)	(11)	(12)	(13)	(14)	(15)	(16)	(17)	(18)	(19)	(20)	(1)	(2)
3266	ΔΙΑΒΡΩΤΙΚΑ ΥΓΡΑ, ΒΑΣΙΚΑ, ΑΝΟΡΓΑΝΑ, Ε.Α.Ο.	8	C5	I	8	274	LQ0		P001		MP8 MP17	T14	TP2 TP27	L10BH		AT	1 (E)				S20	88	3266	ΔΙΑΒΡΩΤΙΚΑ ΥΓΡΑ, ΒΑΣΙΚΑ, ΑΝΟΡΓΑΝΑ, Ε.Α.Ο.
3266	ΔΙΑΒΡΩΤΙΚΑ ΥΓΡΑ, ΒΑΣΙΚΑ, ΑΝΟΡΓΑΝΑ, Ε.Α.Ο.	8	C5	II	8	274	LQ22	E2	P001 IBC02		MP15	T11	TP2 TP27	L4BN		AT	2 (E)					80	3266	ΔΙΑΒΡΩΤΙΚΑ ΥΓΡΑ, ΒΑΣΙΚΑ, ΑΝΟΡΓΑΝΑ, Ε.Α.Ο.
3266	ΔΙΑΒΡΩΤΙΚΑ ΥΓΡΑ, ΒΑΣΙΚΑ, ΑΝΟΡΓΑΝΑ, Ε.Α.Ο.	8	C5	III	8	274	LQ7	E1	P001 IBC03 LP01 R001		MP19	T7	TP1 TP28	L4BN		AT	3 (E)					80	3266	ΔΙΑΒΡΩΤΙΚΑ ΥΓΡΑ, ΒΑΣΙΚΑ, ΑΝΟΡΓΑΝΑ, Ε.Α.Ο.
3267	ΔΙΑΒΡΩΤΙΚΑ ΥΓΡΑ, ΒΑΣΙΚΑ, ΟΡΓΑΝΙΚΑ, Ε.Α.Ο.	8	C7	I	8	274	LQ0		P001		MP8 MP17	T14	TP2 TP27	L10BH		AT	1 (E)				S20	88	3267	ΔΙΑΒΡΩΤΙΚΑ ΥΓΡΑ, ΒΑΣΙΚΑ, ΟΡΓΑΝΙΚΑ, Ε.Α.Ο.
3267	ΔΙΑΒΡΩΤΙΚΑ ΥΓΡΑ, ΒΑΣΙΚΑ, ΟΡΓΑΝΙΚΑ, Ε.Α.Ο.	8	C7	II	8	274	LQ22	E2	P001 IBC02		MP15	T11	TP2 TP27	L4BN		AT	2 (E)					80	3267	ΔΙΑΒΡΩΤΙΚΑ ΥΓΡΑ, ΒΑΣΙΚΑ, ΟΡΓΑΝΙΚΑ, Ε.Α.Ο.
3267	ΔΙΑΒΡΩΤΙΚΑ ΥΓΡΑ, ΒΑΣΙΚΑ, ΟΡΓΑΝΙΚΑ, Ε.Α.Ο.	8	C7	III	8	274	LQ7	E1	P001 IBC03 LP01 R001		MP19	T7	TP1 TP28	L4BN		AT	3 (E)					80	3267	ΔΙΑΒΡΩΤΙΚΑ ΥΓΡΑ, ΒΑΣΙΚΑ, ΟΡΓΑΝΙΚΑ, Ε.Α.Ο.
3268	ΣΥΣΚΕΥΕΣ ΦΟΥΣΚΩΜΑΤΟΣ ΑΕΡΟΣΑΚΚΩΝ, ή ΜΕΡΗ ΑΕΡΟΣΑΚΚΩΝ, ή ΠΡΟΕΝΤΑΤΗΡΕΣ ΖΩΝΩΝ ΑΣΦΑΛΕΙΑΣ	9	M5	III	9	280 289	LQ0	E0	P902 LP902								4 (E)						3268	ΣΥΣΚΕΥΕΣ ΦΟΥΣΚΩΜΑΤΟΣ ΑΕΡΟΣΑΚΚΩΝ, ή ΜΕΡΗ ΑΕΡΟΣΑΚΚΩΝ, ή ΠΡΟΕΝΤΑΤΗΡΕΣ ΖΩΝΩΝ ΑΣΦΑΛΕΙΑΣ
3269	ΚΙΤ ΠΟΛΥΕΣΤΕΡΙΚΗΣ ΡΗΤΙΝΗΣ	3	Fl	II	3	236 340	LQ6	E0	P302 R001								2 (E)				S2 S20		3269	ΚΙΤ ΠΟΛΥΕΣΤΕΡΙΚΗΣ ΡΗΤΙΝΗΣ
3269	ΚΙΤ ΠΟΛΥΕΣΤΕΡΙΚΗΣ ΡΗΤΙΝΗΣ	3	Fl	III	3	236 340	LQ7	E1	P302 R001								3 (E)				S2		3269	ΚΙΤ ΠΟΛΥΕΣΤΕΡΙΚΗΣ ΡΗΤΙΝΗΣ
3270	ΦΙΛΤΡΑ ΜΕΜΒΡΑΝΗΣ ΝΙΤΡΟΚΥΤΤΑΡΙΝΗΣ, μεόχι περισσότερο από 12.6% κατά βάρος άζωτο, κατά βάρος	4.1	Fl	II	4.1	237 286	LQ8	E2	P411		MP11						2 (E)						3270	ΦΙΛΤΡΑ ΜΕΜΒΡΑΝΗΣ ΝΙΤΡΟΚΥΤΤΑΡΙΝΗΣ, μεόχι περισσότερο από 12.6% κατά βάρος άζωτο, κατά βάρος
3271	ΑΙΘΕΡΕΣ, Ε.Α.Ο.	3	Fl	II	3	274	LQ4	E2	P001 IBC02 R001		MP19	T7	TP1 TP8 TP28	LGBF		FL	2 (D/E)				S2 S20	33	3271	ΑΙΘΕΡΕΣ, Ε.Α.Ο.
3271	ΑΙΘΕΡΕΣ, Ε.Α.Ο.	3	Fl	III	3	274	LQ7	E1	P001 IBC03 LP01 R001		MP19	T4	TP1 TP29	LGBF		FL	3 (E)				S2	30	3271	ΑΙΘΕΡΕΣ, Ε.Α.Ο.
3272	ΕΣΤΕΡΕΣ, Ε.Α.Ο.	3	Fl	II	3	274 601	LQ4	E2	P001 IBC02 R001		MP19	T7	TP1 TP8 TP28	LGBF		FL	2 (D/E)				S2 S20	33	3272	ΕΣΤΕΡΕΣ, Ε.Α.Ο.
3272	ΕΣΤΕΡΕΣ, Ε.Α.Ο.	3	Fl	III	3	274 601	LQ7	E1	P001 IBC03 LP01 R001		MP19	T4	TP1 TP29	LGBF		FL	3 (E)				S2	30	3272	ΕΣΤΕΡΕΣ, Ε.Α.Ο.
3273	ΝΙΤΡΙΛΙΑ, ΕΥΦΛΕΚΤΑ, ΤΟΞΙΚΑ, Ε.Α.Ο.	3	FT1	I	3 +6.1	274	LQ0	E0	P001		MP7 MP17	T14	TP2 TP27	L10CH	TU14TU15 TE21	FL	1 (C/E)			CV13 CV28	S2 S22	336	3273	ΝΙΤΡΙΛΙΑ, ΕΥΦΛΕΚΤΑ, ΤΟΞΙΚΑ, Ε.Α.Ο.
3273	ΝΙΤΡΙΛΙΑ, ΕΥΦΛΕΚΤΑ, ΤΟΞΙΚΑ, Ε.Α.Ο.	3	FT1	II	3 +6.1	274	LQ0	E2	P001 IBC02		MP19	T11	TP2 TP27	L4BH	TU15	FL	2 (D/E)			CV13 CV28	S2 S19	336	3273	ΝΙΤΡΙΛΙΑ, ΕΥΦΛΕΚΤΑ, ΤΟΞΙΚΑ, Ε.Α.Ο.
3274	ΔΙΑΛΥΜΑΤΑ ΑΛΚΟΟΛΙΚΩΝ ΑΛΑΤΩΝ, Ε.Α.Ο.	3	FC	II	3 +8	274	LQ4	E2	P001 IBC02		MP19			L4BH		FL	2 (D/E)				S2 S20	338	3274	ΔΙΑΛΥΜΑΤΑ ΑΛΚΟΟΛΙΚΩΝ ΑΛΑΤΩΝ, Ε.Α.Ο.
3275	ΝΙΤΡΙΛΙΑ, ΤΟΞΙΚΑ, ΕΥΦΛΕΚΤΑ, Ε.Α.Ο.	6.1	TF1	I	6.1 +3	274 315	LQ0	E5	P001		MP8 MP17	T14	TP2 TP27	L10CH	TU14TU15 TE19TE21	FL	1 (C/D)			CV1 CV13 CV28	S2 S9 S14	663	3275	ΝΙΤΡΙΛΙΑ, ΤΟΞΙΚΑ, ΕΥΦΛΕΚΤΑ, Ε.Α.Ο.
3275	ΝΙΤΡΙΛΙΑ, ΤΟΞΙΚΑ, ΕΥΦΛΕΚΤΑ, Ε.Α.Ο.	6.1	TF1	II	6.1 +3	274	LQ17	E4	P001 IBC02		MP15	T11	TP2 TP27	L4BH	TU15 TE19	FL	2 (D/E)			CV13 CV28	S2 S9 S19	63	3275	ΝΙΤΡΙΛΙΑ, ΤΟΞΙΚΑ, ΕΥΦΛΕΚΤΑ, Ε.Α.Ο.
3276	ΝΙΤΡΙΛΙΑ, ΤΟΞΙΚΑ, ΥΓΡΑ, Ε.Α.Ο.	6.1	T1	I	6.1	274 315	LQ0	E5	P001		MP8 MP17	T14	TP2 TP27	L10CH	TU14TU15 TE19TE21	AT	1 (C/E)			CV1 CV13 CV28	S9 S14	66	3276	ΝΙΤΡΙΛΙΑ, ΤΟΞΙΚΑ, ΥΓΡΑ, Ε.Α.Ο.
3276	ΝΙΤΡΙΛΙΑ, ΤΟΞΙΚΑ, ΥΓΡΑ, Ε.Α.Ο.	6.1	T1	II	6.1	274	LQ17	E4	P001 IBC02		MP15	T11	TP2 TP27	L4BH	TU15 TE19	AT	2 (D/E)			CV13 CV28	S9 S19	60	3276	ΝΙΤΡΙΛΙΑ, ΤΟΞΙΚΑ, ΥΓΡΑ, Ε.Α.Ο.
3276	ΝΙΤΡΙΛΙΑ, ΤΟΞΙΚΑ, ΥΓΡΑ, Ε.Α.Ο.	6.1	T1	III	6.1	274	LQ7	E1	P001 IBC03 LP01 R001		MP19	T7	TP1 TP28	L4BH	TU15 TE19	AT	2 (E)			CV13 CV28	S9	60	3276	ΝΙΤΡΙΛΙΑ, ΤΟΞΙΚΑ, ΥΓΡΑ, Ε.Α.Ο.
3277	ΧΛΩΡΟΦΟΡΜΙΚΑ ΑΛΑΤΑ, ΤΟΞΙΚΑ, ΔΙΑΒΡΩΤΙΚΑ, Ε.Α.Ο.	6.1	TC1	II	6.1 +8	274 561	LQ17	E4	P001 IBC02		MP15	T8	TP2 TP28	L4BH	TU15 TE19	AT	2 (D/E)			CV13 CV28	S9 S19	68	3277	ΧΛΩΡΟΦΟΡΜΙΚΑ ΑΛΑΤΑ, ΤΟΞΙΚΑ, ΔΙΑΒΡΩΤΙΚΑ, Ε.Α.Ο.
3278	ΟΡΓΑΝΟΦΩΣΦΟΡΙΚΕΣ ΕΝΩΣΕΙΣ, ΤΟΞΙΚΕΣ, ΥΓΡΕΣ, Ε.Α.Ο.	6.1	T1	I	6.1	43 274 315	LQ0	E5	P001		MP8 MP17	T14	TP2 TP27	L10CH	TU14TU15 TE19TE21	AT	1 (C/E)			CV1 CV13 CV28	S9 S14	66	3278	ΟΡΓΑΝΟΦΩΣΦΟΡΙΚΕΣ ΕΝΩΣΕΙΣ, ΤΟΞΙΚΕΣ, ΥΓΡΕΣ, Ε.Α.Ο.
3278	ΟΡΓΑΝΟΦΩΣΦΟΡΙΚΕΣ ΕΝΩΣΕΙΣ, ΤΟΞΙΚΕΣ, ΥΓΡΕΣ, Ε.Α.Ο.	6.1	T1	II	6.1	43 274	LQ17	E4	P001 IBC02		MP15	T11	TP2 TP27	L4BH	TU15 TE19	AT	2 (D/E)			CV13 CV28	S9 S19	60	3278	ΟΡΓΑΝΟΦΩΣΦΟΡΙΚΕΣ ΕΝΩΣΕΙΣ, ΤΟΞΙΚΕΣ, ΥΓΡΕΣ, Ε.Α.Ο.

UN Αριθμ.	Όνομα και περιγραφή	Κλάση	Κωδι-κός Ταξινό-μησης	Ομάδα Συσκευασί ας	Ετι-κέτα	Ειδικές διατάξεις	Περιορισμένες και εξαιρούμενες ποσότητες		Συσκευασία			Φορητές δεξαμενές και εμπορευματοκιβώτια χύδην		ADR δεξαμενή		Όχημα για μεταφορά δεξαμενής	Κατηγορία μεταφοράς (Κωδικός περιορισμού για σήραγγες)	Ειδικές διατάξεις για μεταφορά				Αριθμ. Αναγνώρισης κινδύνου	UN Αριθμ.	Όνομα και περιγραφή
									Οδηγίες συσκευασίας	Ειδικές διατάξεις συσκευασίας	Διατάξεις μικτής συσκευασίας	Οδηγίες	Ειδικές διατάξεις	Κώδικας δεξαμενής	Ειδικές διατάξεις			Κόλα	Χύμα	Φόρτωση, εκφόρτωση και χειρισμός	Διαδικασία			
	3.1.2	2.2	2.2	2.1.1.3	5.2.2	3.3	3.4.6 / 3.5.1.2		4.1.4	4.1.4	4.1.10	4.2.5.2 7.3.2	4.2.5.3	4.3	4.3.5, 6.8.4	9.1.1.2	1.1.3.6 8.6	7.2.4	7.3.3	7.5.11	8.5	5.3.2.3		3.1.2
(1)	(2)	(3a)	(3b)	(4)	(5)	(6)	(7a)	(7b)	(8)	(9a)	(9b)	(10)	(11)	(12)	(13)	(14)	(15)	(16)	(17)	(18)	(19)	(20)	(1)	(2)
3278	ΟΡΓΑΝΟΦΩΣΦΟΡΙΚΕΣ ΕΝΩΣΕΙΣ, ΤΟΞΙΚΕΣ, ΥΓΡΕΣ, Ε.Α.Ο.	6.1	TI	III	6.1	43 274	LQ7	E1	P001 IBC03 LP01 R001		MP19	T7	TP1 TP28	L4BH	TU15 TE19	AT	2 (E)			CV13 CV28	S9	60	3278	ΟΡΓΑΝΟΦΩΣΦΟΡΙΚΕΣ ΕΝΩΣΕΙΣ, ΤΟΞΙΚΕΣ, ΥΓΡΕΣ, Ε.Α.Ο.
3279	ΟΡΓΑΝΟΦΩΣΦΟΡΙΚΕΣ ΕΝΩΣΕΙΣ, ΤΟΞΙΚΕΣ, ΕΥΦΛΕΚΤΕΣ, Ε.Α.Ο.	6.1	TF1	I	6.1 +3	43 274 315	LQ0	E5	P001		MP8 MP17	T14	TP2 TP27	L10CH	TU14TU15 TE19TE21	FL	1 (C/D)			CV1 CV13 CV28	S2 S9 S14	663	3279	ΟΡΓΑΝΟΦΩΣΦΟΡΙΚΕΣ ΕΝΩΣΕΙΣ, ΤΟΞΙΚΕΣ, ΕΥΦΛΕΚΤΕΣ, Ε.Α.Ο.
3279	ΟΡΓΑΝΟΦΩΣΦΟΡΙΚΕΣ ΕΝΩΣΕΙΣ, ΤΟΞΙΚΕΣ, ΕΥΦΛΕΚΤΕΣ, Ε.Α.Ο.	6.1	TF1	II	6.1 +3	43 274	LQ17	E4	P001		MP15	T11	TP2 TP27	L4BH	TU15 TE19	FL	2 (D/E)			CV13 CV28	S2S9 S19	63	3279	ΟΡΓΑΝΟΦΩΣΦΟΡΙΚΕΣ ΕΝΩΣΕΙΣ, ΤΟΞΙΚΕΣ, ΕΥΦΛΕΚΤΕΣ, Ε.Α.Ο.
3280	ΟΡΓΑΝΟΑΡΣΕΝΙΚΕΣ ΕΝΩΣΕΙΣ, ΥΓΡΕΣ, Ε.Α.Ο.	6.1	T3	I	6.1	274 315	LQ0	E5	P001		MP8 MP17	T14	TP2 TP27	L10CH	TU14TU15 TE19TE21	AT	1 (C/E)			CV1 CV13 CV28	S9 S14	66	3280	ΟΡΓΑΝΟΑΡΣΕΝΙΚΕΣ ΕΝΩΣΕΙΣ, ΥΓΡΕΣ, Ε.Α.Ο.
3280	ΟΡΓΑΝΟΑΡΣΕΝΙΚΕΣ ΕΝΩΣΕΙΣ, ΥΓΡΕΣ, Ε.Α.Ο.	6.1	T3	II	6.1	274	LQ17	E4	P001 IBC02		MP15	T11	TP2 TP27	L4BH	TU15 TE19	AT	2 (D/E)			CV13 CV28	S9 S19	60	3280	ΟΡΓΑΝΟΑΡΣΕΝΙΚΕΣ ΕΝΩΣΕΙΣ, ΥΓΡΕΣ, Ε.Α.Ο.
3280	ΟΡΓΑΝΟΑΡΣΕΝΙΚΕΣ ΕΝΩΣΕΙΣ, ΥΓΡΕΣ, Ε.Α.Ο.	6.1	T3	III	6.1	274	LQ7	E1	P001 IBC03 LP01 R001		MP19	T7	TP1 TP28	L4BH	TU15 TE19	AT	2 (E)			CV13 CV28	S9	60	3280	ΟΡΓΑΝΟΑΡΣΕΝΙΚΕΣ ΕΝΩΣΕΙΣ, ΥΓΡΕΣ, Ε.Α.Ο.
3281	ΚΑΡΒΟΝΥΛΙΑ ΜΕΤΑΛΛΩΝ, ΥΓΡΑ, Ε.Α.Ο.	6.1	T3	I	6.1	274 315 562	LQ0	E5	P601		MP8 MP17	T14	TP2 TP27	L10CH	TU14TU15 TE19TE21	AT	1 (C/E)			CV1 CV13 CV28	S9 S14	66	3281	ΚΑΡΒΟΝΥΛΙΑ ΜΕΤΑΛΛΩΝ, ΥΓΡΑ, Ε.Α.Ο.
3281	ΚΑΡΒΟΝΥΛΙΑ ΜΕΤΑΛΛΩΝ, ΥΓΡΑ, Ε.Α.Ο.	6.1	T3	II	6.1	274 562	LQ17	E4	P001 IBC02		MP15	T11	TP2 TP27	L4BH	TU15 TE19	AT	2 (D/E)			CV13 CV28	S9 S19	60	3281	ΚΑΡΒΟΝΥΛΙΑ ΜΕΤΑΛΛΩΝ, ΥΓΡΑ, Ε.Α.Ο.
3281	ΚΑΡΒΟΝΥΛΙΑ ΜΕΤΑΛΛΩΝ, ΥΓΡΑ, Ε.Α.Ο.	6.1	T3	III	6.1	274 562	LQ7	E1	P001 IBC03 LP01 R001		MP19	T7	TP1 TP28	L4BH	TU15 TE19	AT	2 (E)			CV13 CV28	S9	60	3281	ΚΑΡΒΟΝΥΛΙΑ ΜΕΤΑΛΛΩΝ, ΥΓΡΑ, Ε.Α.Ο.
3282	ΟΡΓΑΝΟΜΕΤΑΛΛΙΚΕΣ ΕΝΩΣΕΙΣ, ΤΟΞΙΚΕΣ, ΥΓΡΕΣ , Ε.Α.Ο.	6.1	T3	I	6.1	274 562	LQ0	E5	P001		MP8 MP17	T14	TP2 TP27	L10CH	TU14TU15 TE19TE21	AT	1 (C/E)			CV1 CV13 CV28	S9 S14	66	3282	ΟΡΓΑΝΟΜΕΤΑΛΛΙΚΕΣ ΕΝΩΣΕΙΣ, ΤΟΞΙΚΕΣ, ΥΓΡΕΣ , Ε.Α.Ο.
3282	ΟΡΓΑΝΟΜΕΤΑΛΛΙΚΕΣ ΕΝΩΣΕΙΣ, ΤΟΞΙΚΕΣ, ΥΓΡΕΣ , Ε.Α.Ο.	6.1	T3	II	6.1	274 562	LQ17	E4	P001 IBC02		MP15	T11	TP2 TP27	L4BH	TU15 TE19	AT	2 (D/E)			CV13 CV28	S9 S19	60	3282	ΟΡΓΑΝΟΜΕΤΑΛΛΙΚΕΣ ΕΝΩΣΕΙΣ, ΤΟΞΙΚΕΣ, ΥΓΡΕΣ , Ε.Α.Ο.
3282	ΟΡΓΑΝΟΜΕΤΑΛΛΙΚΕΣ ΕΝΩΣΕΙΣ, ΤΟΞΙΚΕΣ, ΥΓΡΕΣ , Ε.Α.Ο.	6.1	T3	III	6.1	274 562	LQ7	E1	P001 IBC03 LP01 R001		MP19	T7	TP1 TP28	L4BH	TU15 TE19	AT	2 (E)			CV13 CV28	S9	60	3282	ΟΡΓΑΝΟΜΕΤΑΛΛΙΚΕΣ ΕΝΩΣΕΙΣ, ΤΟΞΙΚΕΣ, ΥΓΡΕΣ , Ε.Α.Ο.
3283	ΕΝΩΣΕΙΣ ΣΕΛΗΝΙΟΥ, Ε.Α.Ο.	6.1	T5	I	6.1	274 563	LQ0	E5	P002 IBC07		MP18	T6	TP33	S10AH L10CH	TU14TU15 TE19TE21	AT	1 (C/E)	V10 V12		CV1 CV13 CV28	S9 S14	66	3283	ΕΝΩΣΕΙΣ ΣΕΛΗΝΙΟΥ, Ε.Α.Ο.
3283	ΕΝΩΣΕΙΣ ΣΕΛΗΝΙΟΥ, Ε.Α.Ο.	6.1	T5	II	6.1	274 563	LQ18	E4	P002 IBC08	B4	MP10	T3	TP33	SGAH L4BH	TU15 TE19	AT	2 (D/E)	V11		CV13 CV28	S9 S19	60	3283	ΕΝΩΣΕΙΣ ΣΕΛΗΝΙΟΥ, Ε.Α.Ο.
3283	ΕΝΩΣΕΙΣ ΣΕΛΗΝΙΟΥ, Ε.Α.Ο.	6.1	T5	III	6.1	274 563	LQ9	E1	P002 IBC08 LP02 R001	B3	MP10	T1	TP33	SGAH L4BH	TU15 TE19	AT	2 (E)		VV9	CV13 CV28	S9	60	3283	ΕΝΩΣΕΙΣ ΣΕΛΗΝΙΟΥ, Ε.Α.Ο.
3284	ΕΝΩΣΕΙΣ ΤΕΛΛΟΥΡΙΟΥ, Ε.Α.Ο.	6.1	T5	I	6.1	274	LQ0	E5	P002 IBC07		MP18	T6	TP33	S10AH L10CH	TU14TU15 TE19TE21	AT	1 (C/E)	V10 V12		CV1 CV13 CV28	S9 S14	66	3284	ΕΝΩΣΕΙΣ ΤΕΛΛΟΥΡΙΟΥ, Ε.Α.Ο.
3284	ΕΝΩΣΕΙΣ ΤΕΛΛΟΥΡΙΟΥ, Ε.Α.Ο.	6.1	T5	II	6.1	274	LQ18	E4	P002 IBC08	B4	MP10	T3	TP33	SGAH L4BH	TU15 TE19	AT	2 (D/E)	V11		CV13 CV28	S9 S19	60	3284	ΕΝΩΣΕΙΣ ΤΕΛΛΟΥΡΙΟΥ, Ε.Α.Ο.
3284	ΕΝΩΣΕΙΣ ΤΕΛΛΟΥΡΙΟΥ, Ε.Α.Ο.	6.1	T5	III	6.1	274	LQ9	E1	P002 IBC08 LP02 R001	B3	MP10	T1	TP33	SGAH L4BH	TU15 TE19	AT	2 (E)		VV9	CV13 CV28	S9	60	3284	ΕΝΩΣΕΙΣ ΤΕΛΛΟΥΡΙΟΥ, Ε.Α.Ο.
3285	ΕΝΩΣΕΙΣ ΒΑΝΑΔΙΟΥ, Ε.Α.Ο.	6.1	T5	I	6.1	274 564	LQ0	E5	P002 IBC07		MP18	T6	TP33	S10AH L10CH	TU14TU15 TE19TE21	AT	1 (C/E)	V10 V12		CV1 CV13 CV28	S9 S174	66	3285	ΕΝΩΣΕΙΣ ΒΑΝΑΔΙΟΥ, Ε.Α.Ο.
3285	ΕΝΩΣΕΙΣ ΒΑΝΑΔΙΟΥ, Ε.Α.Ο.	6.1	T5	II	6.1	274 564	LQ18	E4	P002 IBC08	B4	MP10	T3	TP33	SGAH L4BH	TU15 TE19	AT	2 (D/E)	V11		CV13 CV28	S9 S19	60	3285	ΕΝΩΣΕΙΣ ΒΑΝΑΔΙΟΥ, Ε.Α.Ο.
3285	ΕΝΩΣΕΙΣ ΒΑΝΑΔΙΟΥ, Ε.Α.Ο.	6.1	T5	III	6.1	274 564	LQ9	E1	P002 IBC08 LP02 R001	B3	MP10	T1	TP33	SGAH L4BH	TU15 TE19	AT	2 (E)		VV9	CV13 CV28	S9	60	3285	ΕΝΩΣΕΙΣ ΒΑΝΑΔΙΟΥ, Ε.Α.Ο.
3286	ΕΥΦΛΕΚΤΑ ΥΓΡΑ, ΤΟΞΙΚΑ, ΔΙΑΒΡΩΤΙΚΑ, Ε.Α.Ο.	3	FTC	I	3 +6.1 +8	274	LQ0		P001		MP7 MP17	T14	TP2 TP27	L10CH	TU14TU15 TE21	FL	1 (C/E)			CV13 CV28	S2 S22	368	3286	ΕΥΦΛΕΚΤΑ ΥΓΡΑ, ΤΟΞΙΚΑ, ΔΙΑΒΡΩΤΙΚΑ, Ε.Α.Ο.
3286	ΕΥΦΛΕΚΤΑ ΥΓΡΑ, ΤΟΞΙΚΑ, ΔΙΑΒΡΩΤΙΚΑ, Ε.Α.Ο.	3	FTC	II	3 +6.1 +8	274	LQ0	E2	P001 IBC02		MP19	T11	TP2 TP27	L4BH	TU15	FL	2 (D/E)			CV13 CV28	S2 S22	368	3286	ΕΥΦΛΕΚΤΑ ΥΓΡΑ, ΤΟΞΙΚΑ, ΔΙΑΒΡΩΤΙΚΑ, Ε.Α.Ο.
3287	ΤΟΞΙΚΑ ΥΓΡΑ, ΑΝΟΡΓΑΝΑ, Ε.Α.Ο.	6.1	T4	I	6.1	274 315	LQ0	E5	P001		MP8 MP17	T14	TP2 TP27	L10CH	TU14TU15 TE19TE21	AT	1 (C/E)			CV1 CV13 CV28	S9 S14	66	3287	ΤΟΞΙΚΑ ΥΓΡΑ, ΑΝΟΡΓΑΝΑ, Ε.Α.Ο.
3287	ΤΟΞΙΚΑ ΥΓΡΑ, ΑΝΟΡΓΑΝΑ, Ε.Α.Ο.	6.1	T4	II	6.1	274	LQ17	E4	P001 IBC02		MP15	T11	TP2 TP27	L4BH	TU15 TE19	AT	2 (D/E)			CV13 CV28	S9 S19	60	3287	ΤΟΞΙΚΑ ΥΓΡΑ, ΑΝΟΡΓΑΝΑ, Ε.Α.Ο.

UN Αριθμ.	Όνομα και περιγραφή	Κλάση	Κωδικός Ταξινόμησης	Ομάδα Συσκευασίας	Ετι-κέτα	Ειδικές διατάξεις	Περιορισμένες και εξαιρούμενες ποσότητες		Συσκευασία			Φορητές δεξαμενές και εμπορευματοκιβώτια χύδην		ADR δεξαμενή		Όχημα για μεταφορά δεξαμενής	Κατηγορία μεταφοράς (Κωδικός περιορισμού για σήραγγες)	Ειδικές διατάξεις για μεταφορά				Αριθμ. Αναγνώρισης κινδύνου	UN Αριθμ.	Όνομα και περιγραφή
									Οδηγίες συσκευασίας	Ειδικές διατάξεις συσκευασίας	Διατάξεις μικτής συσκευασίας	Οδηγίες	Ειδικές διατάξεις	Κώδικας δεξαμενής	Ειδικές διατάξεις			Κόλα	Χύμα	Φόρτωση, εκφόρτωση και χειρισμός	Διαδικασία			
	3.1.2	2.2	2.2	2.1.1.3	5.2.2	3.3	3.4.6 / 3.5.1.2		4.1.4	4.1.4	4.1.10	4.2.5.2 7.3.2	4.2.5.3	4.3	4.3.5, 6.8.4	9.1.1.2	1.1.3.6 8.6	7.2.4	7.3.3	7.5.11	8.5	5.3.2.3		3.1.2
(1)	(2)	(3a)	(3b)	(4)	(5)	(6)	(7a)	(7b)	(8)	(9a)	(9b)	(10)	(11)	(12)	(13)	(14)	(15)	(16)	(17)	(18)	(19)	(20)	(1)	(2)
3287	ΤΟΞΙΚΑ ΥΓΡΑ, ΑΝΟΡΓΑΝΑ, Ε.Α.Ο.	6.1	T4	III	6.1	274	LQ7	E1	P001 IBC03 LP01 R001		MP19	T7	TP1 TP28	L4BH	TU15 TE19	AT	2 (E)			CV13 CV28	S9	60	3287	ΤΟΞΙΚΑ ΥΓΡΑ, ΑΝΟΡΓΑΝΑ, Ε.Α.Ο.
3288	ΤΟΞΙΚΑ ΣΤΕΡΕΑ, ΑΝΟΡΓΑΝΑ, Ε.Α.Ο.	6.1	T5	I	6.1	274	LQ0	E5	P002 IBC07		MP18	T6	TP33	S10AH L10CH	TU14TU15 TE19TE21	AT	1 (C/E)	VI1 VI2		CV1 CV13 CV28	S9 S14	66	3288	ΤΟΞΙΚΑ ΣΤΕΡΕΑ, ΑΝΟΡΓΑΝΑ, Ε.Α.Ο.
3288	ΤΟΞΙΚΑ ΣΤΕΡΕΑ, ΑΝΟΡΓΑΝΑ, Ε.Α.Ο.	6.1	T5	II	6.1	274	LQ18	E4	P002 IBC08	B4	MP10	T3	TP33	SGAH L4BH	TU15 TE19	AT	2 (D/E)	VI1		CV13 CV28	S9 S19	60	3288	ΤΟΞΙΚΑ ΣΤΕΡΕΑ, ΑΝΟΡΓΑΝΑ, Ε.Α.Ο.
3288	ΤΟΞΙΚΑ ΣΤΕΡΕΑ, ΑΝΟΡΓΑΝΑ, Ε.Α.Ο.	6.1	T5	III	6.1	274	LQ9	E1	P002 IBC08 LP02 R001	B3	MP10	T1	TP33	SGAH L4BH	TU15 TE19	AT	2 (E)		VV9	CV13 CV28	S9	60	3288	ΤΟΞΙΚΑ ΣΤΕΡΕΑ, ΑΝΟΡΓΑΝΑ, Ε.Α.Ο.
3289	ΤΟΞΙΚΑ ΥΓΡΑ, ΔΙΑΒΡΩΤΙΚΑ, ΑΝΟΡΓΑΝΑ, Ε.Α.Ο.	6.1	TC3	I	6.1 +8	274 315	LQ0	E5	P001		MP8 MP17	T14	TP2 TP27	L10CH	TU14TU15 TE19TE21	AT	1 (C/E)			CV1 CV13 CV28	S9 S14	668	3289	ΤΟΞΙΚΑ ΥΓΡΑ, ΔΙΑΒΡΩΤΙΚΑ, ΑΝΟΡΓΑΝΑ, Ε.Α.Ο.
3289	ΤΟΞΙΚΑ ΥΓΡΑ, ΔΙΑΒΡΩΤΙΚΑ, ΑΝΟΡΓΑΝΑ, Ε.Α.Ο.	6.1	TC3	II	6.1 +8	274	LQ17	E4	P001 IBC02		MP15	T11	TP2 TP27	L4BH	TU15 TE19	AT	2 (D/E)			CV13 CV28	S9 S19	68	3289	ΤΟΞΙΚΑ ΥΓΡΑ, ΔΙΑΒΡΩΤΙΚΑ, ΑΝΟΡΓΑΝΑ, Ε.Α.Ο.
3290	ΤΟΞΙΚΑ ΣΤΕΡΕΑ, ΔΙΑΒΡΩΤΙΚΑ, ΑΝΟΡΓΑΝΟ, Ε.Α.Ο.	6.1	TC4	I	6.1 +8	274	LQ0	E5	P002 IBC05		MP18	T6	TP33	S10AH L10CH	TU15 TE19	AT	1 (C/E)	VI0		CV1 CV13 CV28	S9 S14	668	3290	ΤΟΞΙΚΑ ΣΤΕΡΕΑ, ΔΙΑΒΡΩΤΙΚΑ, ΑΝΟΡΓΑΝΟ, Ε.Α.Ο.
3290	ΤΟΞΙΚΑ ΣΤΕΡΕΑ, ΔΙΑΒΡΩΤΙΚΑ, ΑΝΟΡΓΑΝΟ, Ε.Α.Ο.	6.1	TC4	II	6.1 +8	274	LQ18	E4	P002 IBC06		MP10	T3	TP33	SGAH L4BH	TU15 TE19	AT	2 (D/E)	VI1 VI2		CV13 CV28	S9 S19	68	3290	ΤΟΞΙΚΑ ΣΤΕΡΕΑ, ΔΙΑΒΡΩΤΙΚΑ, ΑΝΟΡΓΑΝΟ, Ε.Α.Ο.
3291	ΝΟΣΟΚΟΜΕΙΑΚΑ ΑΠΟΒΛΗΤΑ, ΑΠΡΟΣΔΙΟΡΙΣΤΑ, Ε.Α.Ο. ή (BIO) ΝΟΣΟΚΟΜΕΙΑΚΑ ΑΠΟΒΛΗΤΑ, Ε.Α.Ο. ή REGULATED ΝΟΣΟΚΟΜΕΙΑΚΑ ΑΠΟΒΛΗΤΑ, Ε.Α.Ο.	6.2	13	II	6.2	565	LQ0	E0	P621 IBC620 LP621		MP6	BK2		S4AH L4BH	TU15 TE19	AT	2 (-)	V1	VV11	CV13 CV25 CV28	S3	606	3291	ΝΟΣΟΚΟΜΕΙΑΚΑ ΑΠΟΒΛΗΤΑ, ΑΠΡΟΣΔΙΟΡΙΣΤΑ, Ε.Α.Ο. ή (BIO) ΝΟΣΟΚΟΜΕΙΑΚΑ ΑΠΟΒΛΗΤΑ, Ε.Α.Ο. ή REGULATED ΝΟΣΟΚΟΜΕΙΑΚΑ ΑΠΟΒΛΗΤΑ, Ε.Α.Ο.
3291	ΝΟΣΟΚΟΜΕΙΑΚΑ ΑΠΟΒΛΗΤΑ, ΑΠΡΟΣΔΙΟΡΙΣΤΑ, Ε.Α.Ο. ή (BIO) ΝΟΣΟΚΟΜΕΙΑΚΑ ΑΠΟΒΛΗΤΑ, Ε.Α.Ο. ή REGULATED ΝΟΣΟΚΟΜΕΙΑΚΑ ΑΠΟΒΛΗΤΑ, Ε.Α.Ο.κατεψυγμένα σε υγρό άζωτο	6.2	13	II	6.2 +2.2	565	LQ0	E0	P621 IBC620 LP621		MP6						2 (-)	V1		CV13 CV25 CV28	S3		3291	ΝΟΣΟΚΟΜΕΙΑΚΑ ΑΠΟΒΛΗΤΑ, ΑΠΡΟΣΔΙΟΡΙΣΤΑ, Ε.Α.Ο. ή (BIO) ΝΟΣΟΚΟΜΕΙΑΚΑ ΑΠΟΒΛΗΤΑ, Ε.Α.Ο. ή REGULATED ΝΟΣΟΚΟΜΕΙΑΚΑ ΑΠΟΒΛΗΤΑ, Ε.Α.Ο.κατεψυγμένα σε υγρό άζωτο
3292	ΜΠΑΤΑΡΙΕΣ, ΠΟΥ ΠΕΡΙΕΧΟΥΝ ΝΑΤΡΙΟ, ή ΣΤΟΙΧΕΙΑ, ΠΟΥ ΠΕΡΙΕΧΟΥΝ ΝΑΤΡΙΟ	4.3	W3	II	4.3	239 295	LQ0	E0	P408								2 (E)	V1		CV23			3292	ΜΠΑΤΑΡΙΕΣ, ΠΟΥ ΠΕΡΙΕΧΟΥΝ ΝΑΤΡΙΟ, ή ΣΤΟΙΧΕΙΑ, ΠΟΥ ΠΕΡΙΕΧΟΥΝ ΝΑΤΡΙΟ
3293	ΥΔΡΑΖΙΝΗΣ, ΥΔΑΤΙΚΟ ΔΙΑΛΥΜΑ, με όχι περισσότερο από 37% υδραζίνη, κατά βάρος	6.1	T4	III	6.1	566	LQ7	E1	P001 IBC03 LP01 R001		MP19	T4	TP1	L4BH	TU15 TE19	AT	2 (E)			CV13 CV28	S9	60	3293	ΥΔΡΑΖΙΝΗΣ, ΥΔΑΤΙΚΟ ΔΙΑΛΥΜΑ, με όχι περισσότερο από 37% υδραζίνη, κατά βάρος
3294	ΥΔΡΟΚΥΑΝΙΟ, ΔΙΑΛΥΜΑ ΣΕ ΑΛΚΟΟΛΗ με όχι περισσότερο από 45% υδροκυάνιο	6.1	TF1	I	6.1 +3	610	LQ0	E5	P601		MP8 MP17	T14	TP2	L15DH(+)	TU14TU15 TE19TE21	FL	0 (C/D)			CV1 CV13 CV28	S2 S9 S14	663	3294	ΥΔΡΟΚΥΑΝΙΟ, ΔΙΑΛΥΜΑ ΣΕ ΑΛΚΟΟΛΗ με όχι περισσότερο από 45% υδροκυάνιο
3295	ΥΔΡΟΓΟΝΑΝΘΡΑΚΕΣ, ΥΓΡΟΙ, Ε.Α.Ο.	3	Fl	I	3	649	LQ3	E3	P001		MP7 MP17	T11	TP1 TP8 TP28	L4BN		FL	1 (D/E)				S2 S20	33	3295	ΥΔΡΟΓΟΝΑΝΘΡΑΚΕΣ, ΥΓΡΟΙ, Ε.Α.Ο.
3295	ΥΔΡΟΓΟΝΑΝΘΡΑΚΕΣ, ΥΓΡΟΙ, Ε.Α.Ο. (τάση ατμών στους 50°C περισσότερο από 110kPa)	3	Fl	II	3	640C 649	LQ4	E2	P001		MP19	T7	TP1 TP8 TP28	L1.5BN		FL	2 (D/E)				S2 S20	33	3295	ΥΔΡΟΓΟΝΑΝΘΡΑΚΕΣ, ΥΓΡΟΙ, Ε.Α.Ο. (τάση ατμών στους 50°C περισσότερο από 110kPa)
3295	ΥΔΡΟΓΟΝΑΝΘΡΑΚΕΣ, ΥΓΡΟΙ, Ε.Α.Ο. (τάση ατμών στους 50°C περισσότερο από 110kPa)	3	Fl	II	3	640D 649	LQ4	E2	P001 IBC02 R001		MP19	T7	TP1 TP8 TP28	LGBF		FL	2 (D/E)				S2 S20	33	3295	ΥΔΡΟΓΟΝΑΝΘΡΑΚΕΣ, ΥΓΡΟΙ, Ε.Α.Ο. (τάση ατμών στους 50°C περισσότερο από 110kPa)
3295	ΥΔΡΟΓΟΝΑΝΘΡΑΚΕΣ, ΥΓΡΟΙ, Ε.Α.Ο.	3	Fl	III	3		LQ7	E1	P001 IBC03 LP01 R001		MP19	T4	TP1 TP29	LGBF		FL	3 (E)				S2	30	3295	ΥΔΡΟΓΟΝΑΝΘΡΑΚΕΣ, ΥΓΡΟΙ, Ε.Α.Ο.
3296	ΕΠΤΑΦΘΟΡΟΠΡΟΠΑΝΙΟ (ΨΥΚΤΙΚΟ ΑΕΡΙΟ R 227)	2	2A		2.2		LQ1	E1	P200		MP9	(M) T50		PxBN(M)		AT	3 (C/E)			CV9 CV10 CV36		20	3296	ΕΠΤΑΦΘΟΡΟΠΡΟΠΑΝΙΟ (ΨΥΚΤΙΚΟ ΑΕΡΙΟ R 227)
3297	ΑΙΘΥΛΕΝΟΞΕΙΔΙΟ ΚΑΙ ΧΛΩΡΟΤΕΤΡΑΦΘΟΡΟΑΙΘΑΝΙΟ ΜΙΓΜΑ με όχι περισσότερο από 8.8% αιθυλενοξείδιο	2	2A		2.2		LQ1	E1	P200		MP9	(M) T50		PxBN(M)		AT	3 (C/E)			CV9 CV10 CV36		20	3297	ΑΙΘΥΛΕΝΟΞΕΙΔΙΟ ΚΑΙ ΧΛΩΡΟΤΕΤΡΑΦΘΟΡΟΑΙΘΑΝΙΟ ΜΙΓΜΑ με όχι περισσότερο από 8.8% αιθυλενοξείδιο

UN Αριθμ.	Όνομα και περιγραφή	Κλάση	Κωδικός Ταξινόμησης	Ομάδα Συσκευασίας	Ετι-κέτα	Ειδικές διατάξεις	Περιορισμένες και εξαιρούμενες ποσότητες		Συσκευασία			Φορητές δεξαμενές και εμπορευματοκιβώτια χύδην		ADR δεξαμενή		Όχημα για μεταφορά δεξαμενής	Κατηγορία μεταφοράς (Κωδικός περιορισμού για σήραγγες)	Ειδικές διατάξεις για μεταφορά				Αριθμ. Αναγνώρισης κινδύνου	UN Αριθμ.	Όνομα και περιγραφή
									Οδηγίες συσκευασίας	Ειδικές διατάξεις συσκευασίας	Διατάξεις μικτής συσκευασίας	Οδηγίες	Ειδικές διατάξεις	Κώδικας δεξαμενής	Ειδικές διατάξεις			Κόλα	Χύμα	Φόρτωση, εκφόρτωση και χειρισμός	Διαδικασία			
	3.1.2	2.2	2.2	2.1.1.3	5.2.2	3.3	3.4.6 / 3.5.1.2		4.1.4	4.1.4	4.1.10	4.2.5.2 7.3.2	4.2.5.3	4.3	4.3.5, 6.8.4	9.1.1.2	1.1.3.6 8.6	7.2.4	7.3.3	7.5.11	8.5	5.3.2.3		3.1.2
(1)	(2)	(3a)	(3b)	(4)	(5)	(6)	(7a)	(7b)	(8)	(9a)	(9b)	(10)	(11)	(12)	(13)	(14)	(15)	(16)	(17)	(18)	(19)	(20)	(1)	(2)
3298	ΑΙΘΥΛΕΝΟΞΕΙΔΙΟ ΚΑΙ ΠΕΝΤΑΦΘΟΡΟΑΙΘΑΝΙΟ ΜΙΓΜΑ με όχι περισσότερο από 7.9% αιθυλενοξείδιο	2	2A		2.2		LQ1	E1	P200		MP9	(M) T50		PxBN(M)		AT	3 (C/E)			CV9 CV10 CV36		20	3298	ΑΙΘΥΛΕΝΟΞΕΙΔΙΟ ΚΑΙ ΠΕΝΤΑΦΘΟΡΟΑΙΘΑΝΙΟ ΜΙΓΜΑ με όχι περισσότερο από 7.9% αιθυλενοξείδιο
3299	ΑΙΘΥΛΕΝΟΞΕΙΔΙΟ ΚΑΙ ΤΕΤΡΑΦΘΟΡΟΑΙΘΑΝΙΟ ΜΙΓΜΑ με όχι περισσότερο από 7.9% αιθυλενοξείδιο	2	2A		2.2		LQ1	E1	P200		MP9	(M) T50		PxBN(M)		AT	3 (C/E)			CV9 CV10 CV36		20	3299	ΑΙΘΥΛΕΝΟΞΕΙΔΙΟ ΚΑΙ ΤΕΤΡΑΦΘΟΡΟΑΙΘΑΝΙΟ ΜΙΓΜΑ με όχι περισσότερο από 7.9% αιθυλενοξείδιο
3300	ΑΙΘΥΛΕΝΟΞΕΙΔΙΟ ΚΑΙ ΔΙΟΞΕΙΔΙΟ ΤΟΥ ΑΝΘΡΑΚΑ ΜΙΓΜΑ με όχι περισσότερο από 7.9% αιθυλενοξείδιο	2	2TF		2.3 +2.1		LQ0		P200		MP9	(M)		PxBH(M)		FL	1 (B/D)			CV9 CV10 CV36	S2 S14	263	3300	ΑΙΘΥΛΕΝΟΞΕΙΔΙΟ ΚΑΙ ΔΙΟΞΕΙΔΙΟ ΤΟΥ ΑΝΘΡΑΚΑ ΜΙΓΜΑ με όχι περισσότερο από 7.9% αιθυλενοξείδιο
3301	ΔΙΑΒΡΩΤΙΚΑ ΥΓΡΑ, ΑΥΤΟΘΕΡΜΑΙΝΟΜΕΝΑ, Ε.Α.Ο.	8	CS1	I	8 +4.2	274	LQ0	E0	P001		MP8 MP17			L10BH		AT	1 (E)				S14	884	3301	ΔΙΑΒΡΩΤΙΚΑ ΥΓΡΑ, ΑΥΤΟΘΕΡΜΑΙΝΟΜΕΝΑ, Ε.Α.Ο.
3301	ΔΙΑΒΡΩΤΙΚΑ ΥΓΡΑ, ΑΥΤΟΘΕΡΜΑΙΝΟΜΕΝΑ, Ε.Α.Ο.	8	CS1	II	8 +4.2	274	LQ22	E2	P001		MP15			L4BN		AT	2 (E)					84	3301	ΔΙΑΒΡΩΤΙΚΑ ΥΓΡΑ, ΑΥΤΟΘΕΡΜΑΙΝΟΜΕΝΑ, Ε.Α.Ο.
3302	ΑΚΡΥΛΙΚΟ 2-ΔΙΜΕΘΥΛΑΜΙΝΟΑΙΘΥΛΙΟ	6.1	T1	II	6.1		LQ17	E4	P001 IBC02		MP15	T7	TP2	L4BH	TU15 TE19	AT	2 (D/E)			CV13 CV28	S9 S19	60	3302	ΑΚΡΥΛΙΚΟ 2-ΔΙΜΕΘΥΛΑΜΙΝΟΑΙΘΥΛΙΟ
3303	ΣΥΜΠΙΕΣΜΕΝΟ ΑΕΡΙΟ, ΤΟΞΙΚΟ, ΟΞΕΙΔΩΤΙΚΟ Ε.Α.Ο.	2	1TO		2.3 +5.1	274	LQ0		P200		MP9	(M)		CxBH(M)	TU6	AT	1 (C/D)			CV9 CV10 CV36	S14	265	3303	ΣΥΜΠΙΕΣΜΕΝΟ ΑΕΡΙΟ, ΤΟΞΙΚΟ, ΟΞΕΙΔΩΤΙΚΟ, Ε.Α.Ο.
3304	ΣΥΜΠΙΕΣΜΕΝΟ ΑΕΡΙΟ, ΤΟΞΙΚΟ, ΔΙΑΒΡΩΤΙΚΟ Ε.Α.Ο.	2	1TC		2.3 +8	274	LQ0		P200		MP9	(M)		CxBH(M)	TU6	AT	1 (C/D)			CV9 CV10 CV36	S14	268	3304	ΣΥΜΠΙΕΣΜΕΝΟ ΑΕΡΙΟ, ΤΟΞΙΚΟ, ΔΙΑΒΡΩΤΙΚΟ, Ε.Α.Ο.
3305	ΣΥΜΠΙΕΣΜΕΝΟ ΑΕΡΙΟ, ΤΟΞΙΚΟ, ΕΦΛΕΚΤΟ, ΔΙΑΒΡΩΤΙΚΟ, Ε.Α.Ο.	2	1TFC		2.3 +2.1 +8	274	LQ0		P200		MP9	(M)		CxBH(M)	TU6	FL	1 (B/D)			CV9 CV10 CV36	S2 S14	263	3305	ΣΥΜΠΙΕΣΜΕΝΟ ΑΕΡΙΟ, ΤΟΞΙΚΟ, ΕΦΛΕΚΤΟ, ΔΙΑΒΡΩΤΙΚΟ, Ε.Α.Ο.
3306	ΣΥΜΠΙΕΣΜΕΝΟ ΑΕΡΙΟ, ΤΟΞΙΚΟ, ΟΞΕΙΔΩΤΙΚΟ ΔΙΑΒΡΩΤΙΚΟ, Ε.Α.Ο.	2	1TOC		2.3 +5.1 +8	274	LQ0		P200		MP9	(M)		CxBH(M)	TU6	AT	1 (C/D)			CV9 CV10 CV36	S14	265	3306	ΣΥΜΠΙΕΣΜΕΝΟ ΑΕΡΙΟ, ΤΟΞΙΚΟ, ΟΞΕΙΔΩΤΙΚΟ, ΔΙΑΒΡΩΤΙΚΟ, Ε.Α.Ο.
3307	ΥΓΡΟΠΟΙΗΜΕΝΟ ΑΕΡΙΟ, ΤΟΞΙΚΟ, ΟΞΕΙΔΩΤΙΚΟ, Ε.Α.Ο.	2	2TO		2.3 +5.1	274	LQ0		P200		MP9	(M)		PxBH(M)	TU6	AT	1 (C/D)			CV9 CV10 CV36	S14	265	3307	ΥΓΡΟΠΟΙΗΜΕΝΟ ΑΕΡΙΟ, ΤΟΞΙΚΟ, ΟΞΕΙΔΩΤΙΚΟ, Ε.Α.Ο.
3308	ΥΓΡΟΠΟΙΗΜΕΝΟ ΑΕΡΙΟ, ΤΟΞΙΚΟ, ΔΙΑΒΡΩΤΙΚΟ, Ε.Α.Ο.	2	2TC		2.3 +8	274	LQ0		P200		MP9	(M)		PxBH(M)	TU6	AT	1 (C/D)			CV9 CV10 CV36	S14	268	3308	ΥΓΡΟΠΟΙΗΜΕΝΟ ΑΕΡΙΟ, ΤΟΞΙΚΟ, ΔΙΑΒΡΩΤΙΚΟ, Ε.Α.Ο.
3309	ΥΓΡΟΠΟΙΗΜΕΝΟ ΑΕΡΙΟ, ΤΟΞΙΚΟ, ΕΦΛΕΚΤΟ, ΔΙΑΒΡΩΤΙΚΟ, Ε.Α.Ο.	2	2TFC		2.3 +2.1 +8	274	LQ0		P200		MP9	(M)		PxBH(M)	TU6	FL	1 (B/D)			CV9 CV10 CV36	S2 S14	263	3309	ΥΓΡΟΠΟΙΗΜΕΝΟ ΑΕΡΙΟ, ΤΟΞΙΚΟ, ΕΦΛΕΚΤΟ, ΔΙΑΒΡΩΤΙΚΟ, Ε.Α.Ο.
3310	ΥΓΡΟΠΟΙΗΜΕΝΟ ΑΕΡΙΟ, ΤΟΞΙΚΟ, ΟΞΕΙΔΩΤΙΚΟ, ΔΙΑΒΡΩΤΙΚΟ, Ε.Α.Ο.	2	2TOC		2.3 +5.1 +8	274	LQ0		P200		MP9	(M)		PxBH(M)	TU6	AT	1 (C/D)			CV9 CV10 CV36	S14	265	3310	ΥΓΡΟΠΟΙΗΜΕΝΟ ΑΕΡΙΟ, ΤΟΞΙΚΟ, ΟΞΕΙΔΩΤΙΚΟ, ΔΙΑΒΡΩΤΙΚΟ, Ε.Α.Ο.
3311	ΑΕΡΙΟ, ΥΓΡΟ ΥΠΟ ΚΑΤΑΨΥΞΗ, ΟΞΕΙΔΩΤΙΚΟ, Ε.Α.Ο.	2	3O		2.2 +5.1	274	LQ0	E0	P203		MP9	T75	TP5 TP22	RxBN	TU7TU19	AT	3 (C/E)	V5		CV9 CV11 CV36	S20	225	3311	ΑΕΡΙΟ, ΥΓΡΟ ΥΠΟ ΚΑΤΑΨΥΞΗ, ΟΞΕΙΔΩΤΙΚΟ, Ε.Α.Ο.
3312	ΑΕΡΙΟ, ΥΓΡΟ ΥΠΟ ΚΑΤΑΨΥΞΗ, ΕΦΛΕΚΤΟ, Ε.Α.Ο.	2	3F		2.1	274	LQ0		P203		MP9	T75	TP5	RxBN	TU18	FL	2 (B/D)	V5		CV9 CV11 CV36	S2 S17	223	3312	ΑΕΡΙΟ, ΥΓΡΟ ΥΠΟ ΚΑΤΑΨΥΞΗ, ΕΦΛΕΚΤΟ, Ε.Α.Ο.

UN Αριθμ.	Όνομα και περιγραφή	Κλάση	Κωδικός Ταξινόμησης	Ομάδα Συσκευασίας	Ετι-κέτα	Ειδικές διατάξεις	Περιορισμένες και εξαιρούμενες ποσότητες		Συσκευασία			Φορητές δεξαμενές και εμπορευματοκιβώτια χύδην		ADR δεξαμενή		Όχημα για μεταφορά δεξαμενής	Κατηγορία μεταφοράς (Κωδικός περιορισμού για σήραγγες)	Ειδικές διατάξεις για μεταφορά				Αριθμ. Αναγνώρισης κινδύνου	UN Αριθμ.	Όνομα και περιγραφή
									Οδηγίες συσκευασίας	Ειδικές διατάξεις συσκευασίας	Διατάξεις μικτής συσκευασίας	Οδηγίες	Ειδικές διατάξεις	Κώδικας δεξαμενής	Ειδικές διατάξεις			Κόλα	Χύμα	Φόρτωση, εκφόρτωση και χειρισμός	Διαδικασία			
	3.1.2	2.2	2.2	2.1.1.3	5.2.2	3.3	3.4.6 / 3.5.1.2		4.1.4	4.1.4	4.1.10	4.2.5.2 7.3.2	4.2.5.3	4.3	4.3.5, 6.8.4	9.1.1.2	1.1.3.6 8.6	7.2.4	7.3.3	7.5.11	8.5	5.3.2.3		3.1.2
(1)	(2)	(3a)	(3b)	(4)	(5)	(6)	(7a)	(7b)	(8)	(9a)	(9b)	(10)	(11)	(12)	(13)	(14)	(15)	(16)	(17)	(18)	(19)	(20)	(1)	(2)
3313	ΟΡΓΑΝΙΚΑ ΠΙΓΜΕΝΤΑ, ΑΥΤΟΘΕΡΜΑΙΝΟΜΕΝΑ	4.2	S2	II	4.2		LQ0	E2	P002 IBC08	B4	MP14	T3	TP33	SGAV		AT	2 (D/E)	V1				40	3313	ΟΡΓΑΝΙΚΑ ΠΙΓΜΕΝΤΑ, ΑΥΤΟΘΕΡΜΑΙΝΟΜΕΝΑ
3313	ΟΡΓΑΝΙΚΑ ΠΙΓΜΕΝΤΑ, ΑΥΤΟΘΕΡΜΑΙΝΟΜΕΝΑ	4.2	S2	III	4.2		LQ0	E1	P002 IBC08 LP02 R001	B3	MP14	T1	TP33	SGAV		AT	3 (E)	V1				40	3313	ΟΡΓΑΝΙΚΑ ΠΙΓΜΕΝΤΑ, ΑΥΤΟΘΕΡΜΑΙΝΟΜΕΝΑ
3314	ΕΝΩΣΗ ΠΛΑΣΤΙΚΩΝ ΚΑΛΟΥΠΙΩΝ σε μορφή ζύμης, φύλου ή μορφοποιημένου με εξώθηση κορδονιού που αναπτύσσει εύφλεκτο ατμό	9	M3	III	None	207 633	LQ27	E1	P002 IBC08 R001	PP14 B3B6	MP10						3 (D/E)		VV3			90	3314	ΕΝΩΣΗ ΠΛΑΣΤΙΚΩΝ ΚΑΛΟΥΠΙΩΝ σε μορφή ζύμης, φύλου ή μορφοποιημένου με εξώθηση κορδονιού που αναπτύσσει εύφλεκτο ατμό
3315	ΧΗΜΙΚΑ ΔΕΙΓΜΑΤΑ ΤΟΞΙΚΑ, ΥΓΡΑ ή ΣΤΕΡΕΑ	6.1	T8	I	6.1	250	LQ0	E5	P099		MP8 MP17						1 (E)			CV1 CV13 CV28	S9 S14		3315	ΧΗΜΙΚΑ ΔΕΙΓΜΑΤΑ ΤΟΞΙΚΑ, ΥΓΡΑ ή ΣΤΕΡΕΑ
3316	ΧΗΜΙΚΑ ΚΙΤ ή ΚΙΤ ΠΡΩΤΩΝ ΒΟΗΘΕΙΩΝ	9	M11	II	9	251	LQ0	E0	P901								2 (E)						3316	ΧΗΜΙΚΑ ΚΙΤ ή ΚΙΤ ΠΡΩΤΩΝ ΒΟΗΘΕΙΩΝ
3316	ΧΗΜΙΚΑ ΚΙΤ ή ΚΙΤ ΠΡΩΤΩΝ ΒΟΗΘΕΙΩΝ	9	M11	III	9	251	LQ0	E0	P901								3 (E)						3316	ΧΗΜΙΚΑ ΚΙΤ ή ΚΙΤ ΠΡΩΤΩΝ ΒΟΗΘΕΙΩΝ
3317	2-ΑΜΙΝΟ-4,6-ΔΙΝΙΤΡΟΦΑΙΝΟΛΗ, ΝΩΠΗ με όχι λιγότερο από 20% νερό, κατά βάρος	4.1	D	I	4.1		LQ0	E0	P406	PP26	MP2						1 (B)				S14		3317	2-ΑΜΙΝΟ-4,6-ΔΙΝΙΤΡΟΦΑΙΝΟΛΗ, ΝΩΠΗ με όχι λιγότερο από 20% νερό, κατά βάρος
3318	ΔΙΑΛΥΜΑ ΑΜΜΩΝΙΑΣ, σχετικής πυκνότητας μικρότερης από 0,880 στους 15°C στο νερό, με περισσότερο από 50% αμμωνία	2	4TC		2.3 +8	23	LQ0		P200		MP9	(M) T50		PxBH(M)		AT	1 (C/D)			CV9 CV10	S14	268	3318	ΔΙΑΛΥΜΑ ΑΜΜΩΝΙΑΣ, σχετικής πυκνότητας μικρότερης από 0,880 στους 15°C στο νερό, με περισσότερο από 50% αμμωνία
3319	ΜΕΙΓΜΑ ΝΙΤΡΟΓΛΥΚΕΡΙΝΗΣ, ΑΠΕΥΑΙΣΘΗΤΟΠΟΙΗΜΕΝΟ, ΣΤΕΡΕΟ, Ε.Α.Ο. με περισσότερο από 2% αλλά όχι περισσότερο από 10% νιτρογλυκερίνη, κατά βάρος	4.1	D	II	4.1	272 274	LQ0	E0	P099 IBC99		MP2						2 (B)				S14		3319	ΜΕΙΓΜΑ ΝΙΤΡΟΓΛΥΚΕΡΙΝΗΣ, ΑΠΕΥΑΙΣΘΗΤΟΠΟΙΗΜΕΝΟ, ΣΤΕΡΕΟ, Ε.Α.Ο. με περισσότερο από 2% αλλά όχι περισσότερο από 10% νιτρογλυκερίνη, κατά βάρος
3320	ΒΟΡΟΫΔΡΙΔΙΟ ΤΟΥ ΝΑΤΡΙΟΥ ΚΑΙ ΥΔΡΟΞΕΙΔΙΟ ΤΟΥ ΝΑΤΡΙΟΥ ΔΙΑΛΥΜΑ, με όχι περισσότερο από 12% βοροϋδρίδιο του νατρίου και όχι περισσότερο από 40% υδροξείδιο του νατρίου κατά βάρος	8	C5	II	8		LQ22	E2	P001 IBC02		MP15	T7	TP2	L4BN		AT	2 (E)					80	3320	ΒΟΡΟΫΔΡΙΔΙΟ ΤΟΥ ΝΑΤΡΙΟΥ ΚΑΙ ΥΔΡΟΞΕΙΔΙΟ ΤΟΥ ΝΑΤΡΙΟΥ ΔΙΑΛΥΜΑ, με όχι περισσότερο από 12% βοροϋδρίδιο του νατρίου και όχι περισσότερο από 40% υδροξείδιο του νατρίου κατά βάρος
3320	ΒΟΡΟΫΔΡΙΔΙΟ ΤΟΥ ΝΑΤΡΙΟΥ ΚΑΙ ΥΔΡΟΞΕΙΔΙΟ ΤΟΥ ΝΑΤΡΙΟΥ ΔΙΑΛΥΜΑ, με όχι περισσότερο από 12% βοροϋδρίδιο του νατρίου και όχι περισσότερο από 40% υδροξείδιο του νατρίου κατά βάρος	8	C5	III	8		LQ7	E1	P001 IBC03 LP01 R001		MP19	T4	TP2	L4BN		AT	3 (E)					80	3320	ΒΟΡΟΫΔΡΙΔΙΟ ΤΟΥ ΝΑΤΡΙΟΥ ΚΑΙ ΥΔΡΟΞΕΙΔΙΟ ΤΟΥ ΝΑΤΡΙΟΥ ΔΙΑΛΥΜΑ, με όχι περισσότερο από 12% βοροϋδρίδιο του νατρίου και όχι περισσότερο από 40% υδροξείδιο του νατρίου κατά βάρος

UN Αριθμ.	Όνομα και περιγραφή	Κλάση	Κωδικός Ταξινόμησης	Ομάδα Συσκευασίας	Ετικέτα	Ειδικές διατάξεις	Περιορισμένες και εξαιρούμενες ποσότητες		Συσκευασία			Φορητές δεξαμενές και εμπορευματοκιβώτια χύδην		ADR δεξαμενή		Όχημα για μεταφορά δεξαμενής	Κατηγορία μεταφοράς (Κωδικός περιορισμού για σήραγγες)	Ειδικές διατάξεις για μεταφορά				Αριθμ. Αναγνώρισης κινδύνου	UN Αριθμ.	Όνομα και περιγραφή
									Οδηγίες συσκευασίας	Ειδικές διατάξεις συσκευασίας	Διατάξεις μικτής συσκευασίας	Οδηγίες	Ειδικές διατάξεις	Κώδικας δεξαμενής	Ειδικές διατάξεις			Κόλα	Χύμα	Φόρτωση, εκφόρτωση και χειρισμός	Διαδικασία			
	3.1.2	2.2	2.2	2.1.1.3	5.2.2	3.3	3.4.6 / 3.5.1.2		4.1.4	4.1.4	4.1.10	4.2.5.2 7.3.2	4.2.5.3	4.3	4.3.5, 6.8.4	9.1.1.2	1.1.3.6 8.6	7.2.4	7.3.3	7.5.11	8.5	5.3.2.3		3.1.2
(1)	(2)	(3a)	(3b)	(4)	(5)	(6)	(7a)	(7b)	(8)	(9a)	(9b)	(10)	(11)	(12)	(13)	(14)	(15)	(16)	(17)	(18)	(19)	(20)	(1)	(2)
3321	ΡΑΔΙΕΝΕΡΓΑ ΥΛΙΚΑ, ΡΑΔΙΕΝΕΡΓΑ ΥΛΙΚΑ, ΧΑΜΗΛΗΣ ΕΙΔΙΚΗΣ ΔΡΑΣΤΙΚΟΤΗΤΑΣ (LSA-II) μη σχάσιμα ή εξαιρούμενα σχάσης	7			7X	172 317 325 336	LQ0	E0	Βλ. 2.2.7 και 4. 1.9	Βλ. 4.1.9.1.3		T5	TP4	S2.65AN(+) L2.65CN(+)	TU36T17 TM7	AT	0 (E)			CV33	S6 S11 S13 S21	70	3321	ΡΑΔΙΕΝΕΡΓΑ ΥΛΙΚΑ, ΡΑΔΙΕΝΕΡΓΑ ΥΛΙΚΑ, ΧΑΜΗΛΗΣ ΕΙΔΙΚΗΣ ΔΡΑΣΤΙΚΟΤΗΤΑΣ (LSA-II), μη σχάσιμα ή εξαιρούμενα σχάσης
3322	ΡΑΔΙΕΝΕΡΓΑ ΥΛΙΚΑ, ΡΑΔΙΕΝΕΡΓΑ ΥΛΙΚΑ, ΧΑΜΗΛΗΣ ΕΙΔΙΚΗΣ ΔΡΑΣΤΙΚΟΤΗΤΑΣ (LSA-III), μη σχάσιμα ή εξαιρούμενα σχάσης	7			7X	172 317 325 336	LQ0	E0	Βλ. 2.2.7 και 41 9	Βλ. 41913		T5	TP4	S2.65AN(+) L2.65CN(+)	TU36T17 TM7	AT	0 (E)			CV33	S6 S11 S13 S21	70	3322	ΡΑΔΙΕΝΕΡΓΑ ΥΛΙΚΑ, ΡΑΔΙΕΝΕΡΓΑ ΥΛΙΚΑ, ΧΑΜΗΛΗΣ ΕΙΔΙΚΗΣ ΔΡΑΣΤΙΚΟΤΗΤΑΣ (LSA-III), μη σχάσιμα ή εξαιρούμενα σχάσης
3323	ΡΑΔΙΕΝΕΡΓΑ ΥΛΙΚΑ, ΚΟΛΟ ΤΥΠΟΥ C, μη σχάσιμα ή εξαιρούμενα σχάσης	7			7X	172 317	LQ0	E0	Βλ. 2.2.7 και 41 9	Βλ. 41913							0 (E)			CV33	S6 S11 S13 S21	70	3323	ΡΑΔΙΕΝΕΡΓΑ ΥΛΙΚΑ, ΚΟΛΟ ΤΥΠΟΥ C, μη σχάσιμα ή εξαιρούμενα σχάσης
3324	ΡΑΔΙΕΝΕΡΓΑ ΥΛΙΚΑ, ΧΑΜΗΛΗΣ ΕΙΔΙΚΗΣ ΔΡΑΣΤΙΚΟΤΗΤΑΣ (LSA-II), ΣΧΑΣΙΜΑ	7			7X +7E	172 326 336	LQ0	E0	Βλ. 2.2.7 και 4. 1.9	Βλ. 4.1.9.1.3							0 (E)			CV33	S6 S11 S13 S21	70	3324	ΡΑΔΙΕΝΕΡΓΑ ΥΛΙΚΑ, ΧΑΜΗΛΗΣ ΕΙΔΙΚΗΣ ΔΡΑΣΤΙΚΟΤΗΤΑΣ (LSA-II), ΣΧΑΣΙΜΑ
3325	ΡΑΔΙΕΝΕΡΓΑ ΥΛΙΚΑ, ΧΑΜΗΛΗΣ ΕΙΔΙΚΗΣ ΔΡΑΣΤΙΚΟΤΗΤΑΣ (LSA-III), ΣΧΑΣΙΜΑ	7			7X +7E	172 326 336	LQ0	E0	Βλ. 2.2.7 και 4. 1.9	Βλ. 4.1.9.1.3							0 (E)			CV33	S6 S11 S13 S21	70	3325	ΡΑΔΙΕΝΕΡΓΑ ΥΛΙΚΑ, ΧΑΜΗΛΗΣ ΕΙΔΙΚΗΣ ΔΡΑΣΤΙΚΟΤΗΤΑΣ (LSA-III), ΣΧΑΣΙΜΑ
3326	ΡΑΔΙΕΝΕΡΓΑ ΥΛΙΚΑ, ΕΠΙΦΑΝΕΙΑΚΑ ΜΟΛΥΣΜΕΝΑ ΑΝΤΙΚΕΙΜΕΝΑ (SCO-I ή SCO-II) ΣΧΑΣΙΜΑ	7			7X +7E	172 336	LQ0	E0	Βλ. 2.2.7 και 4 1 9	Βλ. 41913							0 (E)			CV33	S6 S11 S13 S21	70	3326	ΡΑΔΙΕΝΕΡΓΑ ΥΛΙΚΑ, ΕΠΙΦΑΝΕΙΑΚΑ ΜΟΛΥΣΜΕΝΑ ΑΝΤΙΚΕΙΜΕΝΑ (SCO-I ή SCO-II), ΣΧΑΣΙΜΑ
3327	ΡΑΔΙΕΝΕΡΓΑ ΥΛΙΚΑ, ΚΟΛΟ ΤΥΠΟΥ A, σχάσιμα, μη ειδικής μορφής	7			7X +7E	172 326	LQ0	E0	Βλ. 2.2.7 και 41 9	Βλ. 41913							0 (E)			CV33	S6 S11 S13 S21	70	3327	ΡΑΔΙΕΝΕΡΓΑ ΥΛΙΚΑ, ΚΟΛΟ ΤΥΠΟΥ A, σχάσιμα, μη ειδικής μορφής
3328	ΡΑΔΙΕΝΕΡΓΑ ΥΛΙΚΑ, ΚΟΛΟ ΤΥΠΟΥ B(U), ΣΧΑΣΙΜΑ	7			7X +7E	172 337	LQ0	E0	Βλ. 2.2.7 και 41 9	Βλ. 41913							0 (E)			CV33	S6 S11 S13 S21	70	3328	ΡΑΔΙΕΝΕΡΓΑ ΥΛΙΚΑ, ΚΟΛΟ ΤΥΠΟΥ B(U), ΣΧΑΣΙΜΑ
3329	ΡΑΔΙΕΝΕΡΓΑ ΥΛΙΚΑ, ΚΟΛΟ ΤΥΠΟΥ B(M), ΣΧΑΣΙΜΑ	7			7X +7E	172 337	LQ0	E0	Βλ. 2.2.7 και 4. 1.9	Βλ. 4.1.9.1.3							0 (E)			CV33	S6 S11 S13 S21	70	3329	ΡΑΔΙΕΝΕΡΓΑ ΥΛΙΚΑ, ΚΟΛΟ ΤΥΠΟΥ B(M), ΣΧΑΣΙΜΑ
3330	ΡΑΔΙΕΝΕΡΓΑ ΥΛΙΚΑ, ΚΟΛΟ ΤΥΠΟΥ C, ΣΧΑΣΙΜΑ	7			7X +7E	172	LQ0	E0	Βλ. 2.2.7 και 4. 1.9	Βλ. 4.1.9.1.3							0 (E)			CV33	S6 S11 S13 S21	70	3330	ΡΑΔΙΕΝΕΡΓΑ ΥΛΙΚΑ, ΚΟΛΟ ΤΥΠΟΥ C, ΣΧΑΣΙΜΑ
3332	ΡΑΔΙΕΝΕΡΓΑ ΥΛΙΚΑ, ΚΟΛΟ ΤΥΠΟΥ A, ΕΙΔΙΚΗΣ ΜΟΡΦΗΣ, μη σχάσιμα ή εξαιρούμενα σχάσης	7			7X +7E	172	LQ0	E0	Βλ. 2.2.7 και 4. 1.9	Βλ. 4.1.9.1.3							0 (-)			CV33	S6 S11 S13 S21	70	3332	ΡΑΔΙΕΝΕΡΓΑ ΥΛΙΚΑ, ΚΟΛΟ ΤΥΠΟΥ A, ΕΙΔΙΚΗΣ ΜΟΡΦΗΣ, μη σχάσιμα ή εξαιρούμενα σχάσης
3332	ΡΑΔΙΕΝΕΡΓΑ ΥΛΙΚΑ, ΚΟΛΟ ΤΥΠΟΥ A, ΕΙΔΙΚΗΣ ΜΟΡΦΗΣ, μη σχάσιμα ή εξαιρούμενα σχάσης	7			7X	172 317	LQ0	E0	Βλ. 2.2.7 και 4. 1.9	Βλ. 4.1.9.1.3							0 (E)			CV33	S6 S11 S13 S21	70	3332	ΡΑΔΙΕΝΕΡΓΑ ΥΛΙΚΑ, ΚΟΛΟ ΤΥΠΟΥ A, ΕΙΔΙΚΗΣ ΜΟΡΦΗΣ, μη σχάσιμα ή εξαιρούμενα σχάσης
3333	ΡΑΔΙΕΝΕΡΓΑ ΥΛΙΚΑ, ΚΟΛΟ ΤΥΠΟΥ A, ΕΙΔΙΚΗΣ ΜΟΡΦΗΣ, ΣΧΑΣΙΜΑ	7			7X +7E	172	LQ0	E0	Βλ. 2.2.7 και 41 9	Βλ. 41913							0 (E)			CV33	S6 S11 S13 S21	70	3333	ΡΑΔΙΕΝΕΡΓΑ ΥΛΙΚΑ, ΚΟΛΟ ΤΥΠΟΥ A, ΕΙΔΙΚΗΣ ΜΟΡΦΗΣ, ΣΧΑΣΙΜΑ

UN Αριθμ.	Όνομα και περιγραφή	Κλάση	Κωδι-κός Ταξινό-μησης	Ομάδα Συσκευασί ας	Ετι-κέτα	Ειδικές διατάξεις	Περιορισμένες και εξαιρούμενες ποσότητες		Συσκευασία			Φορητές δεξαμενές και εμπορευματοκιβώτια χύδην		ADR δεξαμενή		Όχημα για μεταφορά δεξαμενής	Κατηγορία μεταφοράς (Κωδικός περιορισμού για σήραγγες)	Ειδικές διατάξεις για μεταφορά				Αριθμ. Αναγνώρισης κινδύνου	UN Αριθμ.	Όνομα και περιγραφή
									Οδηγίες συσκευασίας	Ειδικές διατάξεις συσκευασίας	Διατάξεις μικτής συσκευασίας	Οδηγίες	Ειδικές διατάξεις	Κώδικας δεξαμενής	Ειδικές διατάξεις			Κόλα	Χύμα	Φόρτωση, εκφόρτωση και χειρισμός	Διαδικασία			
	3.1.2	2.2	2.2	2.1.1.3	5.2.2	3.3	3.4.6 / 3.5.1.2		4.1.4	4.1.4	4.1.10	4.2.5.2 7.3.2	4.2.5.3	4.3	4.3.5, 6.8.4	9.1.1.2	1.1.3.6 8.6	7.2.4	7.3.3	7.5.11	8.5	5.3.2.3		3.1.2
(1)	(2)	(3a)	(3b)	(4)	(5)	(6)	(7a)	(7b)	(8)	(9a)	(9b)	(10)	(11)	(12)	(13)	(14)	(15)	(16)	(17)	(18)	(19)	(20)	(1)	(2)
3334	Υγρό κατάλληλο για την Αεροπορία, Ε.Α.Ο.	9	M11	ΔΕΝ ΥΠΟΚΕΙΤΑΙ ΣΤΗΝ ΠΑΡΟΥΣΑ ΣΥΜΦΩΝΙΑ ADR										ΔΕΝ ΥΠΟΚΕΙΤΑΙ ΣΤΗΝ ΠΑΡΟΥΣΑ ΣΥΜΦΩΝΙΑ ADR										3334	Υγρό κατάλληλο για την Αεροπορία, Ε.Α.Ο.
3335	Στερεό κατάλληλο για την Αεροπορία, Ε.Α.Ο.	9	M11	ΔΕΝ ΥΠΟΚΕΙΤΑΙ ΣΤΗΝ ΠΑΡΟΥΣΑ ΣΥΜΦΩΝΙΑ ADR										ΔΕΝ ΥΠΟΚΕΙΤΑΙ ΣΤΗΝ ΠΑΡΟΥΣΑ ΣΥΜΦΩΝΙΑ ADR										3335	Στερεό κατάλληλο για την Αεροπορία, Ε.Α.Ο.
3336	ΜΕΡΚΑΠΤΑΝΗ, ΥΓΡΗ, ΕΦΛΕΚΤΗ, Ε.Α.Ο. ή ΜΕΙΓΜΑ ΜΕΡΚΑΠΤΑΝΗΣ ΥΓΡΟ, ΕΦΛΕΚΤΟ, Ε.Α.Ο.	3	F1	I	3	274	LQ3	E3	P001		MP7 MP17	T11	TP2	L4BN		FL	1 (D/E)				S2 S20	33	3336	ΜΕΡΚΑΠΤΑΝΗ, ΥΓΡΗ, ΕΦΛΕΚΤΗ, Ε.Α.Ο. ή ΜΕΙΓΜΑ ΜΕΡΚΑΠΤΑΝΗΣ ΥΓΡΟ, ΕΦΛΕΚΤΟ, Ε.Α.Ο.
3336	ΜΕΡΚΑΠΤΑΝΗ, ΥΓΡΗ, ΕΦΛΕΚΤΗ, Ε.Α.Ο. ή ΜΕΙΓΜΑ ΜΕΡΚΑΠΤΑΝΗΣ ΥΓΡΟ, ΕΦΛΕΚΤΟ, Ε.Α.Ο. (τάση ατμών στους 50°C περισσότερη από 110kPa)	3	F1	II	3	274 640C	LQ4	E2	P001		MP19	T7	TP1 TP8 TP28	L1.5BN		FL	2 (D/E)				S2 S20	33	3336	ΜΕΡΚΑΠΤΑΝΗ, ΥΓΡΗ, ΕΦΛΕΚΤΗ, Ε.Α.Ο. ή ΜΕΙΓΜΑ ΜΕΡΚΑΠΤΑΝΗΣ ΥΓΡΟ, ΕΦΛΕΚΤΟ, Ε.Α.Ο. (τάση ατμών στους 50°C περισσότερη από 110kPa)
3336	ΜΕΡΚΑΠΤΑΝΗ, ΥΓΡΗ, ΕΦΛΕΚΤΗ, Ε.Α.Ο. ή ΜΕΙΓΜΑ ΜΕΡΚΑΠΤΑΝΗΣ ΥΓΡΟ, ΕΦΛΕΚΤΟ, Ε.Α.Ο. (τάση ατμών στους 50°C όχι περισσότερη από 110kPa)	3	F1	II	3	274 640D	LQ4	E2	P001 IBC02 R001		MP19	T7	TP1 TP8 TP28	LGBF		FL	2 (D/E)				S2 S20	33	3336	ΜΕΡΚΑΠΤΑΝΗ, ΥΓΡΗ, ΕΦΛΕΚΤΗ, Ε.Α.Ο. ή ΜΕΙΓΜΑ ΜΕΡΚΑΠΤΑΝΗΣ ΥΓΡΟ, ΕΦΛΕΚΤΟ, Ε.Α.Ο. (τάση ατμών στους 50°C όχι περισσότερη από 110kPa)
3336	ΜΕΡΚΑΠΤΑΝΗ, ΥΓΡΗ, ΕΦΛΕΚΤΗ, Ε.Α.Ο. ή ΜΕΙΓΜΑ ΜΕΡΚΑΠΤΑΝΗΣ ΥΓΡΟ, ΕΦΛΕΚΤΟ, Ε.Α.Ο.	3	F1	III	3	274	LQ7	E1	P001 IBC03 LP01 R001		MP19	T4	TP1 TP29	LGBF		FL	3 (E)				S2	30	3336	ΜΕΡΚΑΠΤΑΝΗ, ΥΓΡΗ, ΕΦΛΕΚΤΗ, Ε.Α.Ο. ή ΜΕΙΓΜΑ ΜΕΡΚΑΠΤΑΝΗΣ ΥΓΡΟ, ΕΦΛΕΚΤΟ, Ε.Α.Ο.
3337	ΨΥΚΤΙΚΟ ΑΕΡΙΟ R 404A (Πενταφθοροαιθάνιο, 1,1,1-τριφθοροαιθάνιο και 1,1,1,2-τετραφθοροαιθάνιο αζεότροπο μίγμα με 44% κατά προσέγγιση πενταφθοροαιθάνιο και 52% 1,1,1-τριφθοροαιθάνιο)	2	2A		2.2		LQ1	E1	P200		MP9	(M) T50		PxBN(M)		AT	3 (C/E)			CV9 CV10 CV36		20	3337	ΨΥΚΤΙΚΟ ΑΕΡΙΟ R 404A (Πενταφθοροαιθάνιο, 1,1,1-τριφθοροαιθάνιο και 1,1,1,2-τετραφθοροαιθάνιο αζεότροπο μίγμα με 44% κατά προσέγγιση πενταφθοροαιθάνιο και 52% 1,1,1-τριφθοροαιθάνιο)
3338	ΨΥΚΤΙΚΟ ΑΕΡΙΟ R 407A (Διφθορομεθάνιο, πενταφθοροαιθάνιο, και 1,1,1,2-τετραφθοροαιθάνιο αζεότροπο μίγμα με 20% κατά προσέγγιση διφθορομεθάνιο και 40% πενταφθοροαιθάνιο)	2	2A		2.2		LQ1	E1	P200		MP9	(M) T50		PxBN(M)		AT	3 (C/E)			CV9 CV10 CV36		20	3338	ΨΥΚΤΙΚΟ ΑΕΡΙΟ R 407A (Διφθορομεθάνιο, πενταφθοροαιθάνιο, και 1,1,1,2-τετραφθοροαιθάνιο αζεότροπο μίγμα με 20% κατά προσέγγιση διφθορομεθάνιο και 40% πενταφθοροαιθάνιο)
3339	ΨΥΚΤΙΚΟ ΑΕΡΙΟ R 407A (Διφθορομεθάνιο, πενταφθοροαιθάνιο, και 1,1,1,2-τετραφθοροαιθάνιο αζεότροπο μίγμα με 10% κατά προσέγγιση διφθορομεθάνιο και 70% πενταφθοροαιθάνιο)	2	2A		2.2		LQ1	E1	P200		MP9	(M) T50		PxBN(M)		AT	3 (C/E)			CV9 CV10 CV36		20	3339	ΨΥΚΤΙΚΟ ΑΕΡΙΟ R 407A (Διφθορομεθάνιο, πενταφθοροαιθάνιο, και 1,1,1,2-τετραφθοροαιθάνιο αζεότροπο μίγμα με 10% κατά προσέγγιση διφθορομεθάνιο και 70% πενταφθοροαιθάνιο)
3340	ΨΥΚΤΙΚΟ ΑΕΡΙΟ R 407A (Διφθορομεθάνιο, πενταφθοροαιθάνιο, και 1,1,1,2-τετραφθοροαιθάνιο αζεότροπο μίγμα με 23% κατά προσέγγιση διφθορομεθάνιο και 25% πενταφθοροαιθάνιο)	2	2A		2.2		LQ1	E1	P200		MP9	(M) T50		PxBN(M)		AT	3 (C/E)			CV9 CV10 CV36		20	3340	ΨΥΚΤΙΚΟ ΑΕΡΙΟ R 407A (Διφθορομεθάνιο, πενταφθοροαιθάνιο, και 1,1,1,2-τετραφθοροαιθάνιο αζεότροπο μίγμα με 23% κατά προσέγγιση διφθορομεθάνιο και 25% πενταφθοροαιθάνιο)

UN Αριθμ.	Όνομα και περιγραφή	Κλάση	Κωδικός Ταξινόμησης	Ομάδα Συσκευασίας	Ετικέτα	Ειδικές διατάξεις	Περιορισμένες και εξαιρούμενες ποσότητες		Συσκευασία			Φορητές δεξαμενές και εμπορευματοκιβώτια χύδην		ADR δεξαμενή		Όχημα για μεταφορά δεξαμενής	Κατηγορία μεταφοράς (Κωδικός περιορισμού για σήραγγες)	Ειδικές διατάξεις για μεταφορά				Αριθμ. Αναγνώρισης κινδύνου	UN Αριθμ.	Όνομα και περιγραφή
									Οδηγίες συσκευασίας	Ειδικές διατάξεις συσκευασίας	Διατάξεις μικτής συσκευασίας	Οδηγίες	Ειδικές διατάξεις	Κώδικας δεξαμενής	Ειδικές διατάξεις			Κόλα	Χύμα	Φόρτωση, εκφόρτωση και χειρισμός	Μαδικασία			
	3.1.2	2.2	2.2	2.1.1.3	5.2.2	3.3	3.4.6 / 3.5.1.2		4.1.4	4.1.4	4.1.10	4.2.5.2 7.3.2	4.2.5.3	4.3	4.3.5, 6.8.4	9.1.1.2	1.1.3.6 8.6	7.2.4	7.3.3	7.5.11	8.5	5.3.2.3		3.1.2
(1)	(2)	(3a)	(3b)	(4)	(5)	(6)	(7a)	(7b)	(8)	(9a)	(9b)	(10)	(11)	(12)	(13)	(14)	(15)	(16)	(17)	(18)	(19)	(20)	(1)	(2)
3341	ΔΙΟΞΕΙΔΙΟ ΤΗΣ ΘΕΙΟΥΡΙΑΣ	4.2	S2	II	4.2		LQ0	E2	P002 IBC06		MP14	T3	TP33	SGAV		AT	2 (D/E)	V1 V12				40	3341	ΔΙΟΞΕΙΔΙΟ ΤΗΣ ΘΕΙΟΥΡΙΑΣ
3341	ΔΙΟΞΕΙΔΙΟ ΤΗΣ ΘΕΙΟΥΡΙΑΣ	4.2	S2	III	4.2		LQ0	E1	P002 IBC08 LP02 R001	B3	MP14	T1	TP33	SGAV		AT	3 (E)	V1				40	3341	ΔΙΟΞΕΙΔΙΟ ΤΗΣ ΘΕΙΟΥΡΙΑΣ
3342	ΞΑΝΘΙΚΑ ΑΛΑΤΑ	4.2	S2	II	4.2		LQ0	E2	P002 IBC06		MP14	T3	TP33	SGAV		AT	2 (D/E)	V1 V12				40	3342	ΞΑΝΘΙΚΑ ΑΛΑΤΑ
3342	ΞΑΝΘΙΚΑ ΑΛΑΤΑ	4.2	S2	III	4.2		LQ0	E1	P002 IBC08 LP02 R001	B3	MP14	T1	TP33	SGAV		AT	3 (E)	V1				40	3342	ΞΑΝΘΙΚΑ ΑΛΑΤΑ
3343	ΝΙΤΡΟΓΛΥΚΕΡΙΝΗΣ ΜΕΙΓΜΑ, ΑΠΕΥΑΙΣΘΗΤΟΠΟΙΗΜΕΝΟ, ΥΓΡΟ, ΕΦΛΕΚΤΟ, Ε.Α.Ο. με λιγότερο από 30% νιτρογλυκερίνης κατά βάρος	3	D		3	274 278	LQ0	E0	P099		MP2						0 (B)				S2S17		3343	ΝΙΤΡΟΓΛΥΚΕΡΙΝΗΣ ΜΕΙΓΜΑ, ΑΠΕΥΑΙΣΘΗΤΟΠΟΙΗΜΕΝΟ, ΥΓΡΟ, ΕΦΛΕΚΤΟ, Ε.Α.Ο. με λιγότερο από 30% νιτρογλυκερίνης κατά βάρος
3344	ΤΕΤΡΑΝΙΤΡΙΚΟΣ ΠΕΝΤΑΕΡΥΘΡΙΤΗΣ ΜΕΙΓΜΑ, ΑΠΕΥΑΙΣΘΗΤΟΠΟΙΗΜΕΝΟ, ΣΤΕΡΕΟ, Ε.Α.Ο. με περισσότερο από 10% αλλά όχι περισσότερο από 20% PETN, κατά βάρος	4.1	D	II	4.1	272 274	LQ0	E0	P099		MP2						2 (B)				S14		3344	ΤΕΤΡΑΝΙΤΡΙΚΟΣ ΠΕΝΤΑΕΡΥΘΡΙΤΗΣ ΜΕΙΓΜΑ, ΑΠΕΥΑΙΣΘΗΤΟΠΟΙΗΜΕΝΟ, ΣΤΕΡΕΟ, Ε.Α.Ο. με περισσότερο από 10% αλλά όχι περισσότερο από 20% PETN, κατά βάρος
3345	ΠΑΡΑΣΙΤΟΚΤΟΝΑ ΠΑΡΑΓΩΓΩΝ ΤΟΥ ΦΑΙΝΟΞΟΕΙΚΟΥ ΟΞΕΟΣ, ΣΤΕΡΕΑ, ΤΟΞΙΚΑ	6.1	T7	I	6.1	61 274 648	LQ0	E5	P002 IBC07		MP18	T6	TP33	S10AH L10CH	TU14TU15 TE19TE21	AT	1 (C/E)	V10 V12		CV1 CV13 CV28	S9 S14	66	3345	ΠΑΡΑΣΙΤΟΚΤΟΝΑ ΠΑΡΑΓΩΓΩΝ ΤΟΥ ΦΑΙΝΟΞΟΕΙΚΟΥ ΟΞΕΟΣ, ΣΤΕΡΕΑ, ΤΟΞΙΚΑ
3345	ΠΑΡΑΣΙΤΟΚΤΟΝΑ ΠΑΡΑΓΩΓΩΝ ΤΟΥ ΦΑΙΝΟΞΟΕΙΚΟΥ ΟΞΕΟΣ, ΣΤΕΡΕΑ, ΤΟΞΙΚΑ	6.1	T7	II	6.1	61 274 648	LQ18	E4	P002 IBC08	B4	MP10	T3	TP33	SGAH L4BH	TU15 TE19	AT	2 (D/E)	V11		CV13 CV28	S9 S19	60	3345	ΠΑΡΑΣΙΤΟΚΤΟΝΑ ΠΑΡΑΓΩΓΩΝ ΤΟΥ ΦΑΙΝΟΞΟΕΙΚΟΥ ΟΞΕΟΣ, ΣΤΕΡΕΑ, ΤΟΞΙΚΑ
3345	ΠΑΡΑΣΙΤΟΚΤΟΝΑ ΠΑΡΑΓΩΓΩΝ ΤΟΥ ΦΑΙΝΟΞΟΕΙΚΟΥ ΟΞΕΟΣ, ΣΤΕΡΕΑ, ΤΟΞΙΚΑ	6.1	T7	III	6.1	61 274 648	LQ9	E1	P002 IBC08 LP02 R001	B3	MP10	T1	TP33	SGAH L4BH	TU15 TE19	AT	2 (E)		VV9	CV13 CV28	S9	60	3345	ΠΑΡΑΣΙΤΟΚΤΟΝΑ ΠΑΡΑΓΩΓΩΝ ΤΟΥ ΦΑΙΝΟΞΟΕΙΚΟΥ ΟΞΕΟΣ, ΣΤΕΡΕΑ, ΤΟΞΙΚΑ
3346	ΠΑΡΑΣΙΤΟΚΤΟΝΑ ΠΑΡΑΓΩΓΩΝ ΤΟΥ ΦΑΙΝΟΞΟΕΙΚΟΥ ΟΞΕΟΣ, ΥΓΡΑ, ΕΥΦΛΕΚΤΑ, ΤΟΞΙΚΑ με σημείο ανάφλεψης χαμηλότερο από 23°C	3	FT2	I	3 +6.1	61 274	LQ3	E0	P001		MP7 MP17	T14	TP2 TP27	L10CH	TU14TU15 TE21	FL	1 (C/E)			CV13 CV28	S2 S22	336	3346	ΠΑΡΑΣΙΤΟΚΤΟΝΑ ΠΑΡΑΓΩΓΩΝ ΤΟΥ ΦΑΙΝΟΞΟΕΙΚΟΥ ΟΞΕΟΣ, ΥΓΡΑ, ΕΥΦΛΕΚΤΑ, ΤΟΞΙΚΑ με σημείο ανάφλεψης χαμηλότερο από 23°C

UN Αριθμ.	Όνομα και περιγραφή	Κλάση	Κωδι-κός Ταξινό-μησης	Ομάδα Συσκευασί ας	Ετι-κέτα	Ειδικές διατάξεις	Περιορισμένες και εξαιρούμενες ποσότητες		Συσκευασία			Φορητές δεξαμενές και εμπορευματοκιβώτια χύδην		ADR δεξαμενή		Όχημα για μεταφορά δεξαμενής	Κατηγορία μεταφοράς (Κωδικός περιορισμού για σήραγγες)	Ειδικές διατάξεις για μεταφορά				Αριθμ. Αναγνώρισης κινδύνου	UN Αριθμ.	Όνομα και περιγραφή
									Οδηγίες συσκευασίας	Ειδικές διατάξεις συσκευασίας	Διατάξεις μικτής συσκευασίας	Οδηγίες	Ειδικές διατάξεις	Κώδικας δεξαμενής	Ειδικές διατάξεις			Κόλα	Χύμα	Φόρτωση, εκφόρτωση και χειρισμός	Διαδικασία			
	3.1.2	2.2	2.2	2.1.1.3	5.2.2	3.3	3.4.6 / 3.5.1.2		4.1.4	4.1.4	4.1.10	4.2.5.2 7.3.2	4.2.5.3	4.3	4.3.5, 6.8.4	9.1.1.2	1.1.3.6 8.6	7.2.4	7.3.3	7.5.11	8.5	5.3.2.3		3.1.2
(1)	(2)	(3a)	(3b)	(4)	(5)	(6)	(7a)	(7b)	(8)	(9a)	(9b)	(10)	(11)	(12)	(13)	(14)	(15)	(16)	(17)	(18)	(19)	(20)	(1)	(2)
3346	ΠΑΡΑΣΙΤΟΚΤΟΝΑ ΠΑΡΑΓΩΓΩΝ ΤΟΥ ΦΑΙΝΟΞΟΪΚΟΥ ΟΞΕΟΣ, ΥΓΡΑ, ΕΥΦΛΕΚΤΑ, ΤΟΞΙΚΑ σημείο ανάφλεξης χαμηλότερο από 23°C	3	FT2	II	3 +6.1	61 274	LQ4	E2	P001 IBC02 R001		MP19	T11	TP2 TP27	L4BH	TU15	FL	2 (D/E)			CV13 CV28	S2 S22	336	3346	ΠΑΡΑΣΙΤΟΚΤΟΝΑ ΠΑΡΑΓΩΓΩΝ ΤΟΥ ΦΑΙΝΟΞΟΪΚΟΥ ΟΞΕΟΣ, ΥΓΡΑ, ΕΥΦΛΕΚΤΑ, ΤΟΞΙΚΑ σημείο ανάφλεξης χαμηλότερο από 23°C
3347	ΠΑΡΑΣΙΤΟΚΤΟΝΑ ΠΑΡΑΓΩΓΩΝ ΤΟΥ ΦΑΙΝΟΞΟΪΚΟΥ ΟΞΕΟΣ, ΥΓΡΑ, ΤΟΞΙΚΑ, ΕΥΦΛΕΚΤΑ σημείο ανάφλεξης όχι χαμηλότερο από 23°C	6.1	TF2	I	6.1 +3	61 274	LQ0	E5	P001		MP8 MP17	T14	TP2 TP27	L10CH	TU14TU15 TE19TE21	FL	1 (C/E)			CV1 CV13 CV28	S2 S9 S14	663	3347	ΠΑΡΑΣΙΤΟΚΤΟΝΑ ΠΑΡΑΓΩΓΩΝ ΤΟΥ ΦΑΙΝΟΞΟΪΚΟΥ ΟΞΕΟΣ, ΥΓΡΑ, ΤΟΞΙΚΑ, ΕΥΦΛΕΚΤΑ σημείο ανάφλεξης όχι χαμηλότερο από 23°C
3347	ΠΑΡΑΣΙΤΟΚΤΟΝΑ ΠΑΡΑΓΩΓΩΝ ΤΟΥ ΦΑΙΝΟΞΟΪΚΟΥ ΟΞΕΟΣ, ΥΓΡΑ, ΤΟΞΙΚΑ, ΕΥΦΛΕΚΤΑ σημείο ανάφλεξης όχι χαμηλότερο από 23°C	6.1	TF2	II	6.1 +3	61 274	LQ17	E4	P001 IBC02		MP15	T11	TP2 TP27	L4BH	TU15 TE19	FL	2 (D/E)			CV13 CV28	S2S9 S19	63	3347	ΠΑΡΑΣΙΤΟΚΤΟΝΑ ΠΑΡΑΓΩΓΩΝ ΤΟΥ ΦΑΙΝΟΞΟΪΚΟΥ ΟΞΕΟΣ, ΥΓΡΑ, ΤΟΞΙΚΑ, ΕΥΦΛΕΚΤΑ σημείο ανάφλεξης όχι χαμηλότερο από 23°C
3347	ΠΑΡΑΣΙΤΟΚΤΟΝΑ ΠΑΡΑΓΩΓΩΝ ΤΟΥ ΦΑΙΝΟΞΟΪΚΟΥ ΟΞΕΟΣ, ΥΓΡΑ, ΤΟΞΙΚΑ, ΕΥΦΛΕΚΤΑ σημείο ανάφλεξης όχι χαμηλότερο από 23°C	6.1	TF2	III	6.1 +3	61 274	LQ7	E1	P001 IBC03 R001		MP19	T7	TP2 TP28	L4BH	TU15 TE19	FL	2 (D/E)			CV13 CV28	S2S9	63	3347	ΠΑΡΑΣΙΤΟΚΤΟΝΑ ΠΑΡΑΓΩΓΩΝ ΤΟΥ ΦΑΙΝΟΞΟΪΚΟΥ ΟΞΕΟΣ, ΥΓΡΑ, ΤΟΞΙΚΑ, ΕΥΦΛΕΚΤΑ σημείο ανάφλεξης όχι χαμηλότερο από 23°C
3348	ΠΑΡΑΣΙΤΟΚΤΟΝΑ ΠΑΡΑΓΩΓΩΝ ΤΟΥ ΦΑΙΝΟΞΟΪΚΟΥ ΟΞΕΟΣ, ΥΓΡΑ, ΤΟΞΙΚΑ	6.1	T6	I	6.1	61 274 648	LQ0	E5	P001		MP8 MP17	T14	TP2 TP27	L10CH	TU14TU15 TE19TE21	AT	1 (C/E)			CV1 CV13 CV28	S9 S14	66	3348	ΠΑΡΑΣΙΤΟΚΤΟΝΑ ΠΑΡΑΓΩΓΩΝ ΤΟΥ ΦΑΙΝΟΞΟΪΚΟΥ ΟΞΕΟΣ, ΥΓΡΑ, ΤΟΞΙΚΑ
3348	ΠΑΡΑΣΙΤΟΚΤΟΝΑ ΠΑΡΑΓΩΓΩΝ ΤΟΥ ΦΑΙΝΟΞΟΪΚΟΥ ΟΞΕΟΣ, ΥΓΡΑ, ΤΟΞΙΚΑ	6.1	T6	II	6.1	61 274 648	LQ17	E4	P001 IBC02		MP15	T11	TP2 TP27	L4BH	TU15 TE19	AT	2 (D/E)			CV13 CV28	S9 S19	60	3348	ΠΑΡΑΣΙΤΟΚΤΟΝΑ ΠΑΡΑΓΩΓΩΝ ΤΟΥ ΦΑΙΝΟΞΟΪΚΟΥ ΟΞΕΟΣ, ΥΓΡΑ, ΤΟΞΙΚΑ
3348	ΠΑΡΑΣΙΤΟΚΤΟΝΑ ΠΑΡΑΓΩΓΩΝ ΤΟΥ ΦΑΙΝΟΞΟΪΚΟΥ ΟΞΕΟΣ, ΥΓΡΑ, ΤΟΞΙΚΑ	6.1	T6	III	6.1	61 274 648	LQ7	E1	P001 IBC03 LP01 R001		MP19	T7	TP2 TP28	L4BH	TU15 TE19	AT	2 (E)			CV13 CV28	S9	60	3348	ΠΑΡΑΣΙΤΟΚΤΟΝΑ ΠΑΡΑΓΩΓΩΝ ΤΟΥ ΦΑΙΝΟΞΟΪΚΟΥ ΟΞΕΟΣ, ΥΓΡΑ, ΤΟΞΙΚΑ
3349	PYRETHROID ΠΑΡΑΣΙΤΟΚΤΟΝΑ, ΣΤΕΡΕΑ, ΤΟΞΙΚΑ	6.1	T7	I	6.1	61 274 648	LQ0	E5	P002 IBC07		MP18	T6	TP33	S10AH L10CH	TU14TU15 TE19TE21	AT	1 (E)	V10 V12		CV1 CV13 CV28	S9 S14	66	3349	PYRETHROID ΠΑΡΑΣΙΤΟΚΤΟΝΑ, ΣΤΕΡΕΑ, ΤΟΞΙΚΑ
3349	PYRETHROID ΠΑΡΑΣΙΤΟΚΤΟΝΑ, ΣΤΕΡΕΑ, ΤΟΞΙΚΑ	6.1	T7	II	6.1	61 274 648	LQ18	E4	P002 IBC08	B4	MP10	T3	TP33	SGAH L4BH	TU15 TE19	AT	2 (D/E)	V11		CV13 CV28	S9 S19	60	3349	PYRETHROID ΠΑΡΑΣΙΤΟΚΤΟΝΑ, ΣΤΕΡΕΑ, ΤΟΞΙΚΑ
3349	PYRETHROID ΠΑΡΑΣΙΤΟΚΤΟΝΑ, ΣΤΕΡΕΑ, ΤΟΞΙΚΑ	6.1	T7	III	6.1	61 274 648	LQ9	E1	P002 IBC08 LP02 R001	B3	MP10	T1	TP33	SGAH L4BH	TU15 TE19	AT	2 (E)		VV9	CV13 CV28	S9	60	3349	PYRETHROID ΠΑΡΑΣΙΤΟΚΤΟΝΑ, ΣΤΕΡΕΑ, ΤΟΞΙΚΑ
3350	PYRETHROID ΠΑΡΑΣΙΤΟΚΤΟΝΑ, ΥΓΡΑ, ΕΥΦΛΕΚΤΑ, ΤΟΞΙΚΑ σημείο ανάφλεξης χαμηλότερο από 23°C	3	FT2	I	3 +6.1	61 274	LQ3	E0	P001		MP7 MP17	T14	TP2 TP27	L10CH	TU14TU15 TE21	FL	1 (C/E)			CV13 CV28	S2 S22	336	3350	PYRETHROID ΠΑΡΑΣΙΤΟΚΤΟΝΑ, ΥΓΡΑ, ΕΥΦΛΕΚΤΑ, ΤΟΞΙΚΑ σημείο ανάφλεξης χαμηλότερο από 23°C
3350	PYRETHROID ΠΑΡΑΣΙΤΟΚΤΟΝΑ, ΥΓΡΑ, ΕΥΦΛΕΚΤΑ, ΤΟΞΙΚΑ σημείο ανάφλεξης χαμηλότερο από 23°C	3	FT2	II	3 +6.1	61 274	LQ4	E2	P001 IBC02 R001		MP19	T11	TP2 TP27	L4BH	TU15	FL	2 (D/E)			CV13 CV28	S2 S22	336	3350	PYRETHROID ΠΑΡΑΣΙΤΟΚΤΟΝΑ, ΥΓΡΑ, ΕΥΦΛΕΚΤΑ, ΤΟΞΙΚΑ σημείο ανάφλεξης χαμηλότερο από 23°C

UN Αριθμ.	Όνομα και περιγραφή	Κλάση	Κωδικός Ταξινόμησης	Ομάδα Συσκευασίας	Ετι-κέτα	Ειδικές διατάξεις	Περιορισμένες και εξαιρούμενες ποσότητες		Συσκευασία			Φορητές δεξαμενές και εμπορευματοκιβώτια χύδην		ADR δεξαμενή		Όχημα για μεταφορά δεξαμενής	Κατηγορία μεταφοράς (Κωδικός περιορισμού για σήραγγες)	Ειδικές διατάξεις για μεταφορά				Αριθμ. Αναγνώρισης κινδύνου	UN Αριθμ.	Όνομα και περιγραφή
									Οδηγίες συσκευασίας	Ειδικές διατάξεις συσκευασίας	Διατάξεις μικτής συσκευασίας	Οδηγίες	Ειδικές διατάξεις	Κώδικας δεξαμενής	Ειδικές διατάξεις			Κόμα	Χύμα	Φόρτωση, εκφόρτωση και χειρισμός	Διαδικασία			
	3.1.2	2.2	2.2	2.1.1.3	5.2.2	3.3	3.4.6 / 3.5.1.2		4.1.4	4.1.4	4.1.10	4.2.5.2 7.3.2	4.2.5.3	4.3	4.3.5, 6.8.4	9.1.1.2	1.1.3.6 8.6	7.2.4	7.3.3	7.5.11	8.5	5.3.2.3		3.1.2
(1)	(2)	(3a)	(3b)	(4)	(5)	(6)	(7a)	(7b)	(8)	(9a)	(9b)	(10)	(11)	(12)	(13)	(14)	(15)	(16)	(17)	(18)	(19)	(20)	(1)	(2)
3351	PYRETHROID ΠΑΡΑΣΙΤΟΚΤΟΝΑ, ΥΓΡΑ, ΤΟΞΙΚΑ, ΕΥΦΛΕΚΤΑ σημείο ανάφλεξης όχι χαμηλότερο από 23°C	6.1	TF2	I	6.1 +3	61 274	LQ0	E5	P001		MP8 MP17	T14	TP2 TP27	L10CH	TU14TU15 TE19TE21	FL	1 (C/E)			CV1 CV13 CV28	S2 S9 S14	663	3351	PYRETHROID ΠΑΡΑΣΙΤΟΚΤΟΝΑ, ΥΓΡΑ, ΤΟΞΙΚΑ, ΕΥΦΛΕΚΤΑ σημείο ανάφλεξης όχι χαμηλότερο από 23°C
3351	PYRETHROID ΠΑΡΑΣΙΤΟΚΤΟΝΑ, ΥΓΡΑ, ΤΟΞΙΚΑ, ΕΥΦΛΕΚΤΑ σημείο ανάφλεξης όχι χαμηλότερο από 23°C	6.1	TF2	II	6.1 +3	61 274	LQ17	E4	P001 IBC02		MP15	T11	TP2 TP27	L4BH	TU15 TE19	FL	2 (D/E)			CV13 CV28	S2S9 S19	63	3351	PYRETHROID ΠΑΡΑΣΙΤΟΚΤΟΝΑ, ΥΓΡΑ, ΤΟΞΙΚΑ, ΕΥΦΛΕΚΤΑ σημείο ανάφλεξης όχι χαμηλότερο από 23°C
3351	PYRETHROID ΠΑΡΑΣΙΤΟΚΤΟΝΑ, ΥΓΡΑ, ΤΟΞΙΚΑ, ΕΥΦΛΕΚΤΑ με σημείο ανάφλεψης όχι χαμηλότερο από 23°C	6.1	TF2	III	6.1 +3	61 274	LQ7	E1	P001 IBC03 R001		MP19	T7	TP2 TP28	L4BH	TU15 TE19	FL	2 (D/E)			CV13 CV28	S2 S9	63	3351	PYRETHROID ΠΑΡΑΣΙΤΟΚΤΟΝΑ, ΥΓΡΑ, ΤΟΞΙΚΑ, ΕΥΦΛΕΚΤΑ με σημείο ανάφλεψης όχι χαμηλότερο από 23°C
3352	PYRETHROID ΠΑΡΑΣΙΤΟΚΤΟΝΑ, ΥΓΡΑ, ΤΟΞΙΚΑ	6.1	T6	I	6.1	61 274 648	LQ0	E5	P001		MP8 MP17	T14	TP2 TP27	L10CH	TU14TU15 TE19TE21	AT	1 (C/E)			CV1 CV13 CV28	S9 S14	66	3352	PYRETHROID ΠΑΡΑΣΙΤΟΚΤΟΝΑ, ΥΓΡΑ, ΤΟΞΙΚΑ
3352	PYRETHROID ΠΑΡΑΣΙΤΟΚΤΟΝΑ, ΥΓΡΑ, ΤΟΞΙΚΑ	6.1	T6	II	6.1	61 274 648	LQ17	E4	P001 IBC02		MP15	T11	TP2 TP27	L4BH	TU15 TE19	AT	2 (D/E)			CV13 CV28	S9 S19	60	3352	PYRETHROID ΠΑΡΑΣΙΤΟΚΤΟΝΑ, ΥΓΡΑ, ΤΟΞΙΚΑ
3352	PYRETHROID ΠΑΡΑΣΙΤΟΚΤΟΝΑ, ΥΓΡΑ, ΤΟΞΙΚΑ	6.1	T6	III	6.1	61 274 648	LQ7	E1	P001 IBC03 LP01 R001		MP19	T7	TP2 TP28	L4BH	TU15 TE19	AT	2 (E)			CV13 CV28	S9	60	3352	PYRETHROID ΠΑΡΑΣΙΤΟΚΤΟΝΑ, ΥΓΡΑ, ΤΟΞΙΚΑ
3354	ΕΝΤΟΜΟΚΤΟΝΑ ΑΕΡΙΑ, ΕΥΦΛΕΚΤΑ, Ε.Α.Ο.	2	2F		2.1	274	LQ0		P200		MP9	(M)		PxBN(M)		FL	2 (B/D)			CV9 CV10 CV36	S2 S20	23	3354	ΕΝΤΟΜΟΚΤΟΝΑ ΑΕΡΙΑ, ΕΥΦΛΕΚΤΑ, Ε.Α.Ο.
3355	ΕΝΤΟΜΟΚΤΟΝΑ ΑΕΡΙΑ, ΤΟΞΙΚΑ, ΕΥΦΛΕΚΤΑ, Ε.Α.Ο.	2	2TF		2.3 +2.1	274	LQ0		P200		MP9	(M)		PxBH(M)	TU6	FL	1 (B/D)			CV9 CV10 CV36	S2 S14	263	3355	ΕΝΤΟΜΟΚΤΟΝΑ ΑΕΡΙΑ, ΤΟΞΙΚΑ, ΕΥΦΛΕΚΤΑ, Ε.Α.Ο.
3356	ΠΑΡΑΓΩΓΗ ΟΞΥΓΟΝΟΥ, ΧΗΜΙΚΗ	5.1	O3	II	5.1	284	LQ0	E0	P500		MP2						2 (E)			CV24			3356	ΠΑΡΑΓΩΓΗ ΟΞΥΓΟΝΟΥ, ΧΗΜΙΚΗ
3357	ΝΙΤΡΟΓΛΥΚΕΡΙΝΗ ΜΕΙΓΜΑ, ΑΠΕΥΑΙΣΘΗΤΟΠΟΙΗΜΕΝΟ, ΥΓΡΟ, Ε.Α.Ο. με όχι περισσότερο από 30% νιτρογλυκερίνη, κατά βάρος	3	D	II	3	274 288	LQ0	E0	P099		MP2						2 (B)				S2 S17		3357	ΝΙΤΡΟΓΛΥΚΕΡΙΝΗ ΜΕΙΓΜΑ, ΑΠΕΥΑΙΣΘΗΤΟΠΟΙΗΜΕΝΟ, ΥΓΡΟ, Ε.Α.Ο. με όχι περισσότερο από 30% νιτρογλυκερίνη, κατά βάρος
3358	ΜΗΧΑΝΕΣ ΚΑΤΑΨΥΞΗΣ που περιέχουν εύφλεκτο, μη-τοξικό, υγροποιημένο αέριο	2	6F		2.1	291	LQ0		P003	PP32	MP9						2 (D)			CV9	S2		3358	ΜΗΧΑΝΕΣ ΚΑΤΑΨΥΞΗΣ που περιέχουν εύφλεκτο, μη-τοξικό, υγροποιημένο αέριο
3359	ΜΟΝΑΔΑ ΑΠΟΛΥΜΑΝΣΗΣ ΜΕ ΚΑΠΝΟ	9	M11			302											(-)						3359	ΜΟΝΑΔΑ ΑΠΟΛΥΜΑΝΣΗΣ ΜΕ ΚΑΠΝΟ
3360	ΙΝΕΣ, λαχανικά, ξηρά	4.1	F1	ΔΕΝ ΥΠΟΚΕΙΤΑΙ ΣΤΗΝ ΠΑΡΟΥΣΑ ΣΥΜΦΩΝΙΑ ADR										ΔΕΝ ΥΠΟΚΕΙΤΑΙ ΣΤΗΝ ΠΑΡΟΥΣΑ ΣΥΜΦΩΝΙΑ ADR											3360	ΙΝΕΣ, λαχανικά, ξηρά

UN Αριθμ.	Όνομα και περιγραφή	Κλάση	Κωδικός Ταξινόμησης	Ομάδα Συσκευασίας	Ετικέτα	Ειδικές διατάξεις	Περιορισμένες και εξαιρούμενες ποσότητες		Συσκευασία			Φορητές δεξαμενές και εμπορευματοκιβώτια χύδην		ADR δεξαμενή		Όχημα για μεταφορά δεξαμενής	Κατηγορία μεταφοράς (Κωδικός περιορισμού για σήραγγες)	Ειδικές διατάξεις για μεταφορά				Αριθμ. Αναγνώρισης κινδύνου	UN Αριθμ.	Όνομα και περιγραφή
									Οδηγίες συσκευασίας	Ειδικές διατάξεις συσκευασίας	Διατάξεις μικτής συσκευασίας	Οδηγίες	Ειδικές διατάξεις	Κώδικας δεξαμενής	Ειδικές διατάξεις			Κόλα	Χύμα	Φόρτωση, εκφόρτωση και χειρισμός	Διαδικασία			
	3.1.2	2.2	2.2	2.1.1.3	5.2.2	3.3	3.4.6 / 3.5.1.2		4.1.4	4.1.4	4.1.10	4.2.5.2 7.3.2	4.2.5.3	4.3	4.3.5, 6.8.4	9.1.1.2	1.1.3.6 8.6	7.2.4	7.3.3	7.5.11	8.5	5.3.2.3		3.1.2
(1)	(2)	(3a)	(3b)	(4)	(5)	(6)	(7a)	(7b)	(8)	(9a)	(9b)	(10)	(11)	(12)	(13)	(14)	(15)	(16)	(17)	(18)	(19)	(20)	(1)	(2)
3361	ΧΛΩΡΟΣΙΛΑΝΕΣ, ΤΟΞΙΚΕΣ, ΔΙΑΒΡΩΤΙΚΕΣ, Ε.Α.Ο.	6.1	TC1	II	6.1 +8	274	LQ0	E4			MP15	T14	TP2 TP7 TP27	L4BH	TU15 TE19	AT	2 (D/E)			CV13 CV28	S9 S19	68	3361	ΧΛΩΡΟΣΙΛΑΝΕΣ, ΤΟΞΙΚΕΣ, ΔΙΑΒΡΩΤΙΚΕΣ, Ε.Α.Ο.
3362	ΧΛΩΡΟΣΙΛΑΝΕΣ, ΤΟΞΙΚΕΣ, ΔΙΑΒΡΩΤΙΚΕΣ, ΕΥΦΛΕΚΤΕΣ, Ε.Α.Ο.	6.1	TFC	II	6.1 +3 +8	274	LQ0	E4			MP15	T14	TP2 TP7 TP27	L4BH	TU15 TE19	FL	2 (D/E)			CV13 CV28	S2 S9 S19	638	3362	ΧΛΩΡΟΣΙΛΑΝΕΣ, ΤΟΞΙΚΕΣ, ΔΙΑΒΡΩΤΙΚΕΣ, ΕΥΦΛΕΚΤΕΣ, Ε.Α.Ο.
3363	Επικίνδυνα εμπορεύματα σε μηχανήματα ή επικίνδυνα εμπορεύματα σε διατάξεις	9	M11	ΔΕΝ ΥΠΟΚΕΙΤΑΙ ΣΤΗΝ ΠΑΡΟΥΣΑ ΣΥΜΦΩΝΙΑ ADR [βλέπε επίσης 1.1.3.1(b0)]										ΔΕΝ ΥΠΟΚΕΙΤΑΙ ΣΤΗΝ ΠΑΡΟΥΣΑ ΣΥΜΦΩΝΙΑ ADR [βλέπε επίσης 1.1.3.1(b0)]										3363	Επικίνδυνα εμπορεύματα σε μηχανήματα ή επικίνδυνα εμπορεύματα σε διατάξεις
3364	ΤΡΙΝΙΤΡΟΦΑΙΝΟΛΗ (ΠΙΚΡΙΚΟ ΟΞΥ) ΝΩΠΗ με όχι λιγότερο από 10% νερό, κατά βάρος	4.1	D	I	4.1		LQ0	E0	P406	PP24	MP2						1 (B)				S14		3364	ΤΡΙΝΙΤΡΟΦΑΙΝΟΛΗ (ΠΙΚΡΙΚΟ ΟΞΥ) ΝΩΠΗ με όχι λιγότερο από 10% νερό, κατά βάρος
3365	ΤΡΙΝΙΤΡΟΧΛΩΡΟΒΕΝΖΟΛΙΟ (ΧΛΩΡΟΠΙΚΡΙΑΙΟ), ΝΩΠΟ, με όχι λιγότερο από 10% νερό κατά βάρος	4.1	D	I	4.1		LQ0	E0	P406	PP24	MP2						1 (B)				S14		3365	ΤΡΙΝΙΤΡΟΧΛΩΡΟΒΕΝΖΟΛΙΟ (ΧΛΩΡΟΠΙΚΡΙΑΙΟ), ΝΩΠΟ, με όχι λιγότερο από 10% νερό κατά βάρος
3366	ΤΡΙΝΙΤΡΟΤΟΛΟΥΛΙΟ (TNT), ΝΩΠΟ, με όχι λιγότερο από 10% νερό, κατά βάρος	4.1	D	I	4.1		LQ0	E0	P406	PP24	MP2						1 (B)				S14		3366	ΤΡΙΝΙΤΡΟΤΟΛΟΥΛΙΟ (TNT), ΝΩΠΟ, με όχι λιγότερο από 10% νερό, κατά βάρος
3367	ΤΡΙΝΙΤΡΟΒΕΝΖΟΛΙΟ, ΝΩΠΟ, με όχι λιγότερο από 10% νερό κατά βάρος	4.1	D	I	4.1		LQ0	E0	P406	PP24	MP2						1 (B)				S14		3367	ΤΡΙΝΙΤΡΟΒΕΝΖΟΛΙΟ, ΝΩΠΟ, με όχι λιγότερο από 10% νερό κατά βάρος
3368	ΤΡΙΝΙΤΡΟΒΕΝΖΟΪΚΟ ΟΞΥ, ΝΩΠΟ, με όχι λιγότερο από 10% νερό κατά βάρος	4.1	D	I	4.1		LQ0	E0	P406	PP24	MP2						1 (B)				S14		3368	ΤΡΙΝΙΤΡΟΒΕΝΖΟΪΚΟ ΟΞΥ, ΝΩΠΟ, με όχι λιγότερο από 10% νερό κατά βάρος
3369	ΔΙΝΙΤΡΟ-Ο-ΚΡΕΖΟΛΙΚΟ ΝΑΤΡΙΟ, ΝΩΠΟ, με όχι λιγότερο από 10% νερό, κατά βάρος	4.1	DT	I	4.1 +6.1		LQ0	E0	P406	PP24	MP2						1 (B)			CV13 CV28	S14		3369	ΔΙΝΙΤΡΟ-Ο-ΚΡΕΖΟΛΙΚΟ ΝΑΤΡΙΟ, ΝΩΠΟ, με όχι λιγότερο από 10% νερό, κατά βάρος
3370	ΝΙΤΡΙΚΗ ΟΥΡΙΑ, ΝΩΠΗ, με όχι λιγότερο από 10% νερό κατά βάρος	4.1	D	I	4.1		LQ0	E0	P406	PP78	MP2						1 (B)				S14		3370	ΝΙΤΡΙΚΗ ΟΥΡΙΑ, ΝΩΠΗ, με όχι λιγότερο από 10% νερό κατά βάρος
3371	2-ΜΕΘΥΛΒΟΥΤΑΝΑΛΗ	3	F1	II	3		LQ4	E2	P001 IBC02 R001		MP19	T4	TP1	LGBF		FL	2 (D/E)				S2 S20	33	3371	2-ΜΕΘΥΛΒΟΥΤΑΝΑΛΗ
3373	ΒΙΟΛΟΓΙΚΕΣ ΟΥΣΙΕΣ ΚΑΤΗΓΟΡΙΑΣ Β	6.2	I4		6.2	319	LQ0	E0	P650			T1	TP1	L4BH	TU15TU37 TE19	AT	(-)				S3	606	3373	ΒΙΟΛΟΓΙΚΕΣ ΟΥΣΙΕΣ ΚΑΤΗΓΟΡΙΑΣ Β
3374	ΑΚΕΤΥΛΕΝΙΟ, ΕΛΕΥΘΕΡΟ ΔΙΑΛΥΤΗ	2	2F		2.1		LQ0		P200		MP9						2 (D)			CV9 CV10 CV36	S2 S20		3374	ΑΚΕΤΥΛΕΝΙΟ, ΕΛΕΥΘΕΡΟ ΔΙΑΛΥΤΗ
3375	ΝΙΤΡΙΚΟ ΑΜΜΩΝΙΟ ΓΑΛΑΚΤΩΜΑ ή ΑΙΩΡΗΜΑ, ή ΓΕΛΗ ενδιάμεσο για εκρηκτικά, υγρό	5.1	O1	II	5.1	309	LQ0	E2	P099 IBC99		MP2	T1	TP1 TP9 TP17 TP32	LGAV(+)	TU3TU12 TU39TE10 TE23 TA1 TA3	AT	2 (E)			CV24	S9 S23	50	3375	ΝΙΤΡΙΚΟ ΑΜΜΩΝΙΟ ΓΑΛΑΚΤΩΜΑ ή ΑΙΩΡΗΜΑ, ή ΓΕΛΗ ενδιάμεσο για εκρηκτικά, υγρό
3375	ΝΙΤΡΙΚΟ ΑΜΜΩΝΙΟ ΓΑΛΑΚΤΩΜΑ ή ΑΙΩΡΗΜΑ, ή ΓΕΛΗ ενδιάμεσο για εκρηκτικά, στερεό	5.1	O2	II	5.1	309	LQ0	E2	P099 IBC99		MP2	T1	TP1 TP9 TP17 TP32	SGAV(+)	TU3TU12 TU39TE10 TE23 TA1 TA3	AT	2 (E)			CV24	S9 S23	50	3375	ΝΙΤΡΙΚΟ ΑΜΜΩΝΙΟ ΓΑΛΑΚΤΩΜΑ ή ΑΙΩΡΗΜΑ, ή ΓΕΛΗ ενδιάμεσο για εκρηκτικά, στερεό
3376	4- ΝΙΤΡΟΦΑΙΝΥΛΥΔΡΑΖΙΝΗ, με όχι λιγότερο από 30% νερό κατά βάρος	4.1	D	I	4.1		LQ0	E0	P406	PP26	MP2						1 (B)	V1			S14		3376	4- ΝΙΤΡΟΦΑΙΝΥΛΥΔΡΑΖΙΝΗ, με όχι λιγότερο από 30% νερό κατά βάρος

UN Αριθμ.	Όνομα και περιγραφή	Κλάση	Κωδικός Ταξινόμησης	Ομάδα Συσκευασίας	Ετικέτα	Ειδικές διατάξεις	Περιορισμένες και εξαιρούμενες ποσότητες		Συσκευασία			Φορητές δεξαμενές και εμπορευματοκιβώτια χύδην		ADR δεξαμενή		Όχημα για μεταφορά δεξαμενής	Κατηγορία μεταφοράς (Κωδικός περιορισμού για σήραγγες)	Ειδικές διατάξεις για μεταφορά				Αριθμ. Αναγνώρισης κινδύνου	UN Αριθμ.	Όνομα και περιγραφή
									Οδηγίες συσκευασίας	Ειδικές διατάξεις συσκευασίας	Διατάξεις μικτής συσκευασίας	Οδηγίες	Ειδικές διατάξεις	Κώδικας δεξαμενής	Ειδικές διατάξεις			Κ.Ώ.α	Χύμα	Φόρτωση, εκφόρτωση και χειρισμός	Διαδικασία			
	3.1.2	2.2	2.2	2.1.1.3	5.2.2	3.3	3.4.6 / 3.5.1.2		4.1.4	4.1.4	4.1.10	4.2.5.2 7.3.2	4.2.5.3	4.3	4.3.5, 6.8.4	9.1.1.2	1.1.3.6 8.6	7.2.4	7.3.3	7.5.11	8.5	5.3.2.3		3.1.2
(1)	(2)	(3a)	(3b)	(4)	(5)	(6)	(7a)	(7b)	(8)	(9a)	(9b)	(10)	(11)	(12)	(13)	(14)	(15)	(16)	(17)	(18)	(19)	(20)	(1)	(2)
3377	ΥΠΕΡΒΟΡΙΚΟ ΝΑΤΡΙΟ ΜΟΝΟΕΝΥΔΑΤΩΜΕΝΟ	5.1	O2	III	5.1		LQ12	E1	P002 IBC08 LP02 R001	B3	MP10	T1 BK1 BK2	TP33	SGAV	TU3	AT	3 (E)		VV8	CV24		50	3377	ΥΠΕΡΒΟΡΙΚΟ ΝΑΤΡΙΟ ΜΟΝΟΕΝΥΔΑΤΩΜΕΝΟ
3378	ΑΝΘΡΑΚΙΚΟ ΝΑΤΡΙΟ ΥΠΕΡΟΞΥ-ΕΝΥΔΡΟ	5.1	O2	II	5.1		LQ11	E2	P002 IBC08	B4	MP10	T3 BK1 BK2	TP33	SGAV	TU3	AT	2 (E)	V11	VV8	CV24		50	3378	ΑΝΘΡΑΚΙΚΟ ΝΑΤΡΙΟ ΥΠΕΡΟΞΥ-ΕΝΥΔΡΟ
3378	ΑΝΘΡΑΚΙΚΟ ΝΑΤΡΙΟ ΥΠΕΡΟΞΥ-ΕΝΥΔΡΟ	5.1	O2	III	5.1		LQ12	E1	P002 IBC08 LP02 R001	B3	MP10	T1 BK1 BK2	TP33	SGAV	TU3	AT	3 (E)		VV8	CV24		50	3378	ΑΝΘΡΑΚΙΚΟ ΝΑΤΡΙΟ ΥΠΕΡΟΞΥ-ΕΝΥΔΡΟ
3379	ΑΠΕΥΑΙΣΘΗΤΟΠΟΙΗΜΕΝΟ ΕΚΡΗΚΤΙΚΟ, ΥΓΡΟ Ε.Α.Ο.	3	D	I	3	274 311	LQ0	E0	P099		MP2						1 (B)				S2 S14		3379	ΑΠΕΥΑΙΣΘΗΤΟΠΟΙΗΜΕΝΟ ΕΚΡΗΚΤΙΚΟ, ΥΓΡΟ Ε.Α.Ο.
3380	ΑΠΕΥΑΙΣΘΗΤΟΠΟΙΗΜΕΝΟ ΕΚΡΗΚΤΙΚΟ, ΣΤΕΡΕΟ Ε.Α.Ο.	4.1	D	I	4.1	274 311	LQ0	E0	P099		MP2						1 (B)				S14		3380	ΑΠΕΥΑΙΣΘΗΤΟΠΟΙΗΜΕΝΟ ΕΚΡΗΚΤΙΚΟ, ΣΤΕΡΕΟ Ε.Α.Ο.
3381	ΤΟΞΙΚΟ ΔΙΑ ΕΙΣΠΝΟΗΣ ΥΓΡΟ, Ε.Α.Ο., με τοξικότητα εισπνοής χαμηλότερη ή ίση από 200ml/m^3 και συγκέντρωση κορεσμένων ατμών μεγαλύτερη ή ίση από 500 LC_{50}	6.1	T1 oder T4	I	6.1	274	LQ0	E5	P601		MP8 MP17	T22	TP2	L10CH	TU14TU15 TE19TE21	AT	1 (C/D)			CV1 CV13 CV28	S9 S14	66	3381	ΤΟΞΙΚΟ ΔΙΑ ΕΙΣΠΝΟΗΣ ΥΓΡΟ, Ε.Α.Ο., με τοξικότητα εισπνοής χαμηλότερη ή ίση από 200ml/m^3 και συγκέντρωση κορεσμένων ατμών μεγαλύτερη ή ίση από 500 LC_{50}
3382	ΤΟΞΙΚΟ ΔΙΑ ΕΙΣΠΝΟΗΣ ΥΓΡΟ, Ε.Α.Ο., με τοξικότητα εισπνοής χαμηλότερη ή ίση από 1000ml/m^3 και συγκέντρωση κορεσμένων ατμών μεγαλύτερη ή ίση από 10 LC_{50}	6.1	T1 oder T4	I	6.1	274	LQ0	E5	P602		MP8 MP17	T20	TP2	L10CH	TU14TU15 TE19TE21	AT	1 (C/D)			CV1 CV13 CV28	S9 S14	66	3382	ΤΟΞΙΚΟ ΔΙΑ ΕΙΣΠΝΟΗΣ ΥΓΡΟ, Ε.Α.Ο., με τοξικότητα εισπνοής χαμηλότερη ή ίση από 1000ml/m^3 και συγκέντρωση κορεσμένων ατμών μεγαλύτερη ή ίση από 10 LC_{50}
3383	ΤΟΞΙΚΟ ΔΙΑ ΕΙΣΠΝΟΗΣ ΥΓΡΟ, ΕΥΦΛΕΚΤΟ, Ε.Α.Ο., με τοξικότητα εισπνοής χαμηλότερη ή ίση από 200ml/m^3 και συγκέντρωση κορεσμένων ατμών μεγαλύτερη ή ίση από 500 LC_{50}	6.1	TF1	I	6.1 + 3	274	LQ0	E5	P601		MP8 MP17	T22	TP2	L10CH	TU14TU15 TE19TE21	FL	1 (C/D)			CV1 CV13 CV28	S2 S9 S14	663	3383	ΤΟΞΙΚΟ ΔΙΑ ΕΙΣΠΝΟΗΣ ΥΓΡΟ, ΕΥΦΛΕΚΤΟ, Ε.Α.Ο., με τοξικότητα εισπνοής χαμηλότερη ή ίση από 200ml/m^3 και συγκέντρωση κορεσμένων ατμών μεγαλύτερη ή ίση από 500 LC_{50}
3384	ΤΟΞΙΚΟ ΔΙΑ ΕΙΣΠΝΟΗΣ ΥΓΡΟ, ΕΥΦΛΕΚΤΟ, Ε.Α.Ο., με τοξικότητα εισπνοής χαμηλότερη ή ίση από 1000ml/m^3 και συγκέντρωση κορεσμένων ατμών μεγαλύτερη ή ίση από 10 LC_{50}	6.1	TF1	I	6.1 + 3	274	LQ0	E5	P602		MP8 MP17	T20	TP2	L10CH	TU14TU15 TE19TE21	FL	1 (C/D)			CV1 CV13 CV28	S2 S9 S14	663	3384	ΤΟΞΙΚΟ ΔΙΑ ΕΙΣΠΝΟΗΣ ΥΓΡΟ, ΕΥΦΛΕΚΤΟ, Ε.Α.Ο., με τοξικότητα εισπνοής χαμηλότερη ή ίση από 1000ml/m^3 και συγκέντρωση κορεσμένων ατμών μεγαλύτερη ή ίση από 10 LC_{50}
3385	ΤΟΞΙΚΟ ΔΙΑ ΕΙΣΠΝΟΗΣ ΥΓΡΟ, ΕΝΕΡΓΟ ΜΕ ΤΟ ΝΕΡΟ, Ε.Α.Ο., με τοξικότητα εισπνοής χαμηλότερη ή ίση από 200ml/m^3 και συγκέντρωση κορεσμένων ατμών μεγαλύτερη ή ίση από 500 LC_{50}	6.1	TW1	I	6.1 + 4.3	274	LQ0	E5	P601		MP8 MP17	T22	TP2	L10CH	TU14TU15 TE19TE21	AT	1 (C/D)			CV1 CV13 CV28	S9 S14	623	3385	ΤΟΞΙΚΟ ΔΙΑ ΕΙΣΠΝΟΗΣ ΥΓΡΟ, ΕΝΕΡΓΟ ΜΕ ΤΟ ΝΕΡΟ, Ε.Α.Ο., με τοξικότητα εισπνοής χαμηλότερη ή ίση από 200ml/m^3 και συγκέντρωση κορεσμένων ατμών μεγαλύτερη ή ίση από 500 LC_{50}
3386	ΤΟΞΙΚΟ ΔΙΑ ΕΙΣΠΝΟΗΣ ΥΓΡΟ, ΕΝΕΡΓΟ ΜΕ ΤΟ ΝΕΡΟ, Ε.Α.Ο., με τοξικότητα εισπνοής χαμηλότερη ή ίση από 1000ml/m^3 και συγκέντρωση κορεσμένων ατμών μεγαλύτερη ή ίση από 10 LC_{50}	6.1	TW1	I	6.1 + 4.3	274	LQ0	E5	P602		MP8 MP17	T20	TP2	L10CH	TU14TU15 TE19TE21	AT	1 (C/D)			CV1 CV13 CV28	S9 S14	623	3386	ΤΟΞΙΚΟ ΔΙΑ ΕΙΣΠΝΟΗΣ ΥΓΡΟ, ΕΝΕΡΓΟ ΜΕ ΤΟ ΝΕΡΟ, Ε.Α.Ο., με τοξικότητα εισπνοής χαμηλότερη ή ίση από 1000ml/m^3 και συγκέντρωση κορεσμένων ατμών μεγαλύτερη ή ίση από 10 LC_{50}

UN Αριθμ.	Όνομα και περιγραφή	Κλάση	Κωδικός Ταξινόμησης	Ομάδα Συσκευασίας	Ετικέτα	Ειδικές διατάξεις	Περιορισμένες και εξαιρούμενες ποσότητες		Συσκευασία			Φορητές δεξαμενές και εμπορευματοκιβώτια χύδην		ADR δεξαμενή		Όχημα για μεταφορά δεξαμενής	Κατηγορία μεταφοράς (Κωδικός περιορισμού για σήραγγες)	Ειδικές διατάξεις για μεταφορά				Αριθμ. Αναγνώρισης κινδύνου	UN Αριθμ.	Όνομα και περιγραφή
									Οδηγίες συσκευασίας	Ειδικές διατάξεις συσκευασίας	Διατάξεις μικτής συσκευασίας	Οδηγίες	Ειδικές διατάξεις	Κώδικας δεξαμενής	Ειδικές διατάξεις			Κόλα	Χύμα	Φόρτωση, εκφόρτωση και χειρισμός	Διαδικασία			
	3.1.2	2.2	2.2	2.1.1.3	5.2.2	3.3	3.4.6 / 3.5.1.2		4.1.4	4.1.4	4.1.10	4.2.5.2 7.3.2	4.2.5.3	4.3	4.3.5, 6.8.4	9.1.1.2	1.1.3.6 8.6	7.2.4	7.3.3	7.5.11	8.5	5.3.2.3		3.1.2
(1)	(2)	(3a)	(3b)	(4)	(5)	(6)	(7a)	(7b)	(8)	(9a)	(9b)	(10)	(11)	(12)	(13)	(14)	(15)	(16)	(17)	(18)	(19)	(20)	(1)	(2)
3387	ΤΟΞΙΚΟ ΔΙΑ ΕΙΣΠΝΟΗΣ ΥΓΡΟ, ΟΞΕΙΔΩΤΙΚΟ, Ε.Α.Ο., με τοξικότητα εισπνοής χαμηλότερη ή ίση από 200ml/m^3 και συγκέντρωση κορεσμένων ατμών μεγαλύτερη ή ίση από 500 LC_{50}	6.1	TO1	I	6.1 + 5.1	274	LQ0	E5	P601		MP8 MP17	T22	TP2	L10CH	TU14TU15 TE19TE21	AT	1 (C/D)			CV1 CV13 CV28	S9 S14	665	3387	ΤΟΞΙΚΟ ΔΙΑ ΕΙΣΠΝΟΗΣ ΥΓΡΟ, ΟΞΕΙΔΩΤΙΚΟ, Ε.Α.Ο., με τοξικότητα εισπνοής χαμηλότερη ή ίση από 200ml/m^3 και συγκέντρωση κορεσμένων ατμών μεγαλύτερη ή ίση από 500 LC_{50}
3388	ΤΟΞΙΚΟ ΔΙΑ ΕΙΣΠΝΟΗΣ ΥΓΡΟ, ΟΞΕΙΔΩΤΙΚΟ, Ε.Α.Ο., με τοξικότητα εισπνοής χαμηλότερη ή ίση από 1000ml/m^3 και συγκέντρωση κορεσμένων ατμών μεγαλύτερη ή ίση από 10 LC_{50}	6.1	TO1	I	6.1 + 5.1	274	LQ0	E5	P602		MP8 MP17	T20	TP2	L10CH	TU14TU15 TE19TE21	AT	1 (C/D)			CV1 CV13 CV28	S9 S14	665	3388	ΤΟΞΙΚΟ ΔΙΑ ΕΙΣΠΝΟΗΣ ΥΓΡΟ, ΟΞΕΙΔΩΤΙΚΟ, Ε.Α.Ο., με τοξικότητα εισπνοής χαμηλότερη ή ίση από 1000ml/m^3 και συγκέντρωση κορεσμένων ατμών μεγαλύτερη ή ίση από 10 LC_{50}
3389	ΤΟΞΙΚΟ ΔΙΑ ΕΙΣΠΝΟΗΣ ΥΓΡΟ, ΔΙΑΒΡΩΤΙΚΟ, Ε.Α.Ο., με τοξικότητα εισπνοής χαμηλότερη ή ίση από 200ml/m^3 και συγκέντρωση κορεσμένων ατμών μεγαλύτερη ή ίση από 500 LC_{50}	6.1	TC1 ή TC3	I	6.1 + 8	274	LQ0	E5	P601		MP8 MP17	T22	TP2	L10CH	TU14TU15 TE19TE21	AT	1 (C/D)			CV1 CV13 CV28	S9 S14	668	3389	ΤΟΞΙΚΟ ΔΙΑ ΕΙΣΠΝΟΗΣ ΥΓΡΟ, ΔΙΑΒΡΩΤΙΚΟ, Ε.Α.Ο., με τοξικότητα εισπνοής χαμηλότερη ή ίση από 200ml/m^3 και συγκέντρωση κορεσμένων ατμών μεγαλύτερη ή ίση από 500 LC_{50}
3390	ΤΟΞΙΚΟ ΔΙΑ ΕΙΣΠΝΟΗΣ ΥΓΡΟ, ΔΙΑΒΡΩΤΙΚΟ, Ε.Α.Ο., με τοξικότητα εισπνοής χαμηλότερη ή ίση από 1000ml/m^3 και συγκέντρωση κορεσμένων ατμών μεγαλύτερη ή ίση από 10 LC_{50}	6.1	TC1 ή TC3	I	6.1 + 8	274	LQ0	E5	P602		MP8 MP17	T20	TP2	L10CH	TU14TU15 TE19TE21	AT	1 (C/D)			CV1 CV13 CV28	S9 S17	668	3390	ΤΟΞΙΚΟ ΔΙΑ ΕΙΣΠΝΟΗΣ ΥΓΡΟ, ΔΙΑΒΡΩΤΙΚΟ, Ε.Α.Ο., με τοξικότητα εισπνοής χαμηλότερη ή ίση από 1000ml/m^3 και συγκέντρωση κορεσμένων ατμών μεγαλύτερη ή ίση από 10 LC_{50}
3391	ΟΡΓΑΝΟΜΕΤΑΛΛΙΚΗ ΟΥΣΙΑ, ΣΤΕΡΕΗ, ΠΥΡΟΦΟΡΑ	4.2	S5	I	4.2	274	LQ0	E0	P404	PP86	MP2	T21	TP7 TP33	L21DH	TU4TU14 TU22 TCI TE21 TM1	AT	0 (B/E)	V1			S20	43	3391	ΟΡΓΑΝΟΜΕΤΑΛΛΙΚΗ ΟΥΣΙΑ, ΣΤΕΡΕΗ, ΠΥΡΟΦΟΡΑ
3392	ΟΡΓΑΝΟΜΕΤΑΛΛΙΚΗ ΟΥΣΙΑ, ΥΓΡΗ, ΠΥΡΟΦΟΡΑ	4.2	S5	I	4.2	274	LQ0	E0	P400	PP86	MP2	T21	TP2 TP7	L21DH	TU4TU14 TU22 TCI TE21 TM1	AT	0 (B/E)	V1			S20	333	3392	ΟΡΓΑΝΟΜΕΤΑΛΛΙΚΗ ΟΥΣΙΑ, ΥΓΡΗ, ΠΥΡΟΦΟΡΑ
3393	ΟΡΓΑΝΟΜΕΤΑΛΛΙΚΗ ΟΥΣΙΑ, ΣΤΕΡΕΗ, ΠΥΡΟΦΟΡΑ, ΕΝΕΡΓΗ ΜΕ ΤΟ ΝΕΡΟ	4.2	SW	I	4.2 + 4.3	274	LQ0	E0	P404	PP86	MP2	T21	TP7 TP33	L21DH	TU4TU14 TU22 TCI TE21 TM1	AT	0 (B/E)	V1			S20	X432	3393	ΟΡΓΑΝΟΜΕΤΑΛΛΙΚΗ ΟΥΣΙΑ, ΣΤΕΡΕΗ, ΠΥΡΟΦΟΡΑ, ΕΝΕΡΓΗ ΜΕ ΤΟ ΝΕΡΟ
3394	ΟΡΓΑΝΟΜΕΤΑΛΛΙΚΗ ΟΥΣΙΑ, ΥΓΡΗ, ΠΥΡΟΦΟΡΑ, ΕΝΕΡΓΗ ΜΕ ΤΟ ΝΕΡΟ	4.2	SW	I	4.2 + 4.3	274	LQ0	E0	P400	PP86	MP2	T21	TP2 TP7	L21DH	TU4TU14 TU22 TCI TE21 TM1	AT	0 (B/E)	V1			S20	X333	3394	ΟΡΓΑΝΟΜΕΤΑΛΛΙΚΗ ΟΥΣΙΑ, ΥΓΡΗ, ΠΥΡΟΦΟΡΑ, ΕΝΕΡΓΗ ΜΕ ΤΟ ΝΕΡΟ
3395	ΟΡΓΑΝΟΜΕΤΑΛΛΙΚΗ ΟΥΣΙΑ, ΣΤΕΡΕΗ, ΕΝΕΡΓΗ ΜΕ ΤΟ ΝΕΡΟ	4.3	W2	I	4.3	274	LQ0	E0	P403		MP2	T9	TP7 TP33	S10AN L10DH	TU4TU14 TU22 TE21 TM2	AT	1 (B/E)	V1		CV23	S20	X423	3395	ΟΡΓΑΝΟΜΕΤΑΛΛΙΚΗ ΟΥΣΙΑ, ΣΤΕΡΕΗ, ΕΝΕΡΓΗ ΜΕ ΤΟ ΝΕΡΟ
3395	ΟΡΓΑΝΟΜΕΤΑΛΛΙΚΗ ΟΥΣΙΑ, ΣΤΕΡΕΗ, ΕΝΕΡΓΗ ΜΕ ΤΟ ΝΕΡΟ	4.3	W2	II	4.3	274	LQ11	E2	P410 IBC04		MP14	T3	TP33	SCAN L4DH	TU14 TE21 TM2	AT	2 (D/E)	V1		CV23		423	3395	ΟΡΓΑΝΟΜΕΤΑΛΛΙΚΗ ΟΥΣΙΑ, ΣΤΕΡΕΗ, ΕΝΕΡΓΗ ΜΕ ΤΟ ΝΕΡΟ
3395	ΟΡΓΑΝΟΜΕΤΑΛΛΙΚΗ ΟΥΣΙΑ, ΣΤΕΡΕΗ, ΕΝΕΡΓΗ ΜΕ ΤΟ ΝΕΡΟ	4.3	W2	III	4.3	274	LQ12		P410 IBC06		MP14	T1	TP33	SCAN L4DH	TU14 TE21 TM2	AT	3 (E)	V1		CV23		423	3395	ΟΡΓΑΝΟΜΕΤΑΛΛΙΚΗ ΟΥΣΙΑ, ΣΤΕΡΕΗ, ΕΝΕΡΓΗ ΜΕ ΤΟ ΝΕΡΟ
3396	ΟΡΓΑΝΟΜΕΤΑΛΛΙΚΗ ΟΥΣΙΑ, ΣΤΕΡΕΗ, ΕΝΕΡΓΗ ΜΕ ΤΟ ΝΕΡΟ, ΕΥΦΛΕΚΤΗ	4.3	WF2	I	4.3 + 4.1	274	LQ0	E0	P403		MP2	T9	TP7 TP33	S10AN L10DH	TU4TU14 TU22 TE21 TM2	AT	0 (B/E)	V1		CV23	S20	X423	3396	ΟΡΓΑΝΟΜΕΤΑΛΛΙΚΗ ΟΥΣΙΑ, ΣΤΕΡΕΗ, ΕΝΕΡΓΗ ΜΕ ΤΟ ΝΕΡΟ, ΕΥΦΛΕΚΤΗ
3396	ΟΡΓΑΝΟΜΕΤΑΛΛΙΚΗ ΟΥΣΙΑ, ΣΤΕΡΕΗ, ΕΝΕΡΓΗ ΜΕ ΤΟ ΝΕΡΟ, ΕΥΦΛΕΚΤΗ	4.3	WF2	II	4.3 + 4.1	274	LQ11	E2	P410 IBC04		MP14	T3	TP33	SCAN L4DH	TU14 TE21 TM2	AT	0 (D/E)	V1		CV23		423	3396	ΟΡΓΑΝΟΜΕΤΑΛΛΙΚΗ ΟΥΣΙΑ, ΣΤΕΡΕΗ, ΕΝΕΡΓΗ ΜΕ ΤΟ ΝΕΡΟ, ΕΥΦΛΕΚΤΗ

UN Αριθμ.	Όνομα και περιγραφή	Κλάση	Κωδι-κός Ταξινό-μησης	Ομάδα Συσκευασί ας	Ετι-κέτα	Ειδικές διατάξεις	Περιορισμένες και εξαιρούμενες ποσότητες		Συσκευασία			Φορητές δεξαμενές και εμπορευματοκιβώτια χύδην		ADR δεξαμενή		Όχημα για μεταφορά δεξαμενής	Κατηγορία μεταφοράς (Κωδικός περιορισμού για σήραγγες)	Ειδικές διατάξεις για μεταφορά				Αριθμ. Αναγνώρισης κινδύνου	UN Αριθμ.	Όνομα και περιγραφή
									Οδηγίες συσκευασίας	Ειδικές διατάξεις συσκευασίας	Διατάξεις μικτής συσκευασίας	Οδηγίες	Ειδικές διατάξεις	Κώδικας δεξαμενής	Ειδικές διατάξεις			Κώδ.α	Χώμα	Φόρτωση, εκφόρτωση και χειρισμός	Διαδικασία			
	3.1.2	2.2	2.2	2.1.1.3	5.2.2	3.3	3.4.6 / 3.5.1.2		4.1.4	4.1.4	4.1.10	4.2.5.2 7.3.2	4.2.5.3	4.3	4.3.5, 6.8.4	9.1.1.2	1.1.3.6 8.6	7.2.4	7.3.3	7.5.11	8.5	5.3.2.3		3.1.2
(1)	(2)	(3a)	(3b)	(4)	(5)	(6)	(7a)	(7b)	(8)	(9a)	(9b)	(10)	(11)	(12)	(13)	(14)	(15)	(16)	(17)	(18)	(19)	(20)	(1)	(2)
3396	ΟΡΓΑΝΟΜΕΤΑΛΛΙΚΗ ΟΥΣΙΑ, ΣΤΕΡΕΗ, ΕΝΕΡΓΗ ΜΕ ΤΟ ΝΕΡΟ, ΕΥΦΛΕΚΤΗ	4.3	WF2	III	4.3 + 4.1	274	LQ12		P410 IBC06		MP14	T1	TP33	SCAN L4DH	TU14 TE21 TM2	AT	0 (E)	V1		CV23		423	3396	ΟΡΓΑΝΟΜΕΤΑΛΛΙΚΗ ΟΥΣΙΑ, ΣΤΕΡΕΗ, ΕΝΕΡΓΗ ΜΕ ΤΟ ΝΕΡΟ, ΕΥΦΛΕΚΤΗ
3397	ΟΡΓΑΝΟΜΕΤΑΛΛΙΚΗ ΟΥΣΙΑ, ΣΤΕΡΕΗ, ΕΝΕΡΓΗ ΜΕ ΤΟ ΝΕΡΟ, ΑΥΤΟΘΕΡΜΑΙΝΟΜΕΝΗ	4.3	WS	I	4.3 + 4.2	274	LQ0	E0	P403		MP2	T9	TP7 TP33	S10AN L10DH	TU14 TE21 TM2	AT	1 (B/E)	V1		CV23	S20	X423	3397	ΟΡΓΑΝΟΜΕΤΑΛΛΙΚΗ ΟΥΣΙΑ, ΣΤΕΡΕΗ, ΕΝΕΡΓΗ ΜΕ ΤΟ ΝΕΡΟ, ΑΥΤΟΘΕΡΜΑΙΝΟΜΕΝΗ
3397	ΟΡΓΑΝΟΜΕΤΑΛΛΙΚΗ ΟΥΣΙΑ, ΣΤΕΡΕΗ, ΕΝΕΡΓΗ ΜΕ ΤΟ ΝΕΡΟ, ΑΥΤΟΘΕΡΜΑΙΝΟΜΕΝΗ	4.3	WS	II	4.3 + 4.2	274	LQ11	E2	P410 IBC04		MP14	T3	TP33	SCAN L4DH		AT	2 (D/E)	V1		CV23		423	3397	ΟΡΓΑΝΟΜΕΤΑΛΛΙΚΗ ΟΥΣΙΑ, ΣΤΕΡΕΗ, ΕΝΕΡΓΗ ΜΕ ΤΟ ΝΕΡΟ, ΑΥΤΟΘΕΡΜΑΙΝΟΜΕΝΗ
3397	ΟΡΓΑΝΟΜΕΤΑΛΛΙΚΗ ΟΥΣΙΑ, ΣΤΕΡΕΗ, ΕΝΕΡΓΗ ΜΕ ΤΟ ΝΕΡΟ, ΑΥΤΟΘΕΡΜΑΙΝΟΜΕΝΗ	4.3	WS	III	4.3 + 4.2	274	LQ12		P410 IBC06		MP14	T1	TP33	SCAN L4DH		AT	3 (E)	V1		CV23		423	3397	ΟΡΓΑΝΟΜΕΤΑΛΛΙΚΗ ΟΥΣΙΑ, ΣΤΕΡΕΗ, ΕΝΕΡΓΗ ΜΕ ΤΟ ΝΕΡΟ, ΑΥΤΟΘΕΡΜΑΙΝΟΜΕΝΗ
3398	ΟΡΓΑΝΟΜΕΤΑΛΛΙΚΗ ΟΥΣΙΑ, ΥΓΡΗ, ΕΝΕΡΓΗ ΜΕ ΤΟ ΝΕΡΟ	4.3	W1	I	4.3	274	LQ0	E0	P402		MP2	T13	TP2 TP7	L10DH	TU4TU14 TU22 TE21 TM2	AT	0 (B/E)	V1		CV23	S20	X323	3398	ΟΡΓΑΝΟΜΕΤΑΛΛΙΚΗ ΟΥΣΙΑ, ΥΓΡΗ, ΕΝΕΡΓΗ ΜΕ ΤΟ ΝΕΡΟ
3398	ΟΡΓΑΝΟΜΕΤΑΛΛΙΚΗ ΟΥΣΙΑ, ΥΓΡΗ, ΕΝΕΡΓΗ ΜΕ ΤΟ ΝΕΡΟ	4.3	W1	II	4.3	274	LQ10	E2	P001 IBC01		MP15	T7	TP2 TP7	L4DH	TU14 TE21 TM2	AT	0 (D/E)	V1		CV23		323	3398	ΟΡΓΑΝΟΜΕΤΑΛΛΙΚΗ ΟΥΣΙΑ, ΥΓΡΗ, ΕΝΕΡΓΗ ΜΕ ΤΟ ΝΕΡΟ
3398	ΟΡΓΑΝΟΜΕΤΑΛΛΙΚΗ ΟΥΣΙΑ, ΥΓΡΗ, ΕΝΕΡΓΗ ΜΕ ΤΟ ΝΕΡΟ	4.3	W1	III	4.3	274	LQ13		P001 IBC02		MP15	T7	TP2 TP7	L4DH	TU14 TE21 TM2	AT	0 (E)	V1		CV23		323	3398	ΟΡΓΑΝΟΜΕΤΑΛΛΙΚΗ ΟΥΣΙΑ, ΥΓΡΗ, ΕΝΕΡΓΗ ΜΕ ΤΟ ΝΕΡΟ
3399	ΟΡΓΑΝΟΜΕΤΑΛΛΙΚΗ ΟΥΣΙΑ, ΥΓΡΗ, ΕΝΕΡΓΗ ΜΕ ΤΟ ΝΕΡΟ, ΕΥΦΛΕΚΤΗ	4.3	WF1	I	4.3 +3	274	LQ0	E0	P402		MP2	T13	TP2 TP7	L10DH	TU4TU14 TU22 TE21 TM2	FL	0 (B/E)	V1		CV23	S2 S20	X323	3399	ΟΡΓΑΝΟΜΕΤΑΛΛΙΚΗ ΟΥΣΙΑ, ΥΓΡΗ, ΕΝΕΡΓΗ ΜΕ ΤΟ ΝΕΡΟ, ΕΥΦΛΕΚΤΗ
3399	ΟΡΓΑΝΟΜΕΤΑΛΛΙΚΗ ΟΥΣΙΑ, ΥΓΡΗ, ΕΝΕΡΓΗ ΜΕ ΤΟ ΝΕΡΟ, ΕΥΦΛΕΚΤΗ	4.3	WF1	II	4.3 +3	274	LQ10	E2	P001 IBC01		MP15	T7	TP2 TP7	L4DH	TU4TU14 TU22 TE21 TM2	FL	0 (D/E)	V1		CV23	S2	323	3399	ΟΡΓΑΝΟΜΕΤΑΛΛΙΚΗ ΟΥΣΙΑ, ΥΓΡΗ, ΕΝΕΡΓΗ ΜΕ ΤΟ ΝΕΡΟ, ΕΥΦΛΕΚΤΗ
3399	ΟΡΓΑΝΟΜΕΤΑΛΛΙΚΗ ΟΥΣΙΑ, ΥΓΡΗ, ΕΝΕΡΓΗ ΜΕ ΤΟ ΝΕΡΟ, ΕΥΦΛΕΚΤΗ	4.3	WF1	III	4.3 +3	274	LQ13		P001 IBC02 R001		MP15	T7	TP2 TP7	L4DH	TU14 TE21 TM2	FL	0 (E)	V1		CV23	S2	323	3399	ΟΡΓΑΝΟΜΕΤΑΛΛΙΚΗ ΟΥΣΙΑ, ΥΓΡΗ, ΕΝΕΡΓΗ ΜΕ ΤΟ ΝΕΡΟ, ΕΥΦΛΕΚΤΗ
3400	ΟΡΓΑΝΟΜΕΤΑΛΛΙΚΗ ΟΥΣΙΑ, ΣΤΕΡΕΗ, ΑΥΤΟΘΕΡΜΑΙΝΟΜΕΝΗ	4.2	S5	II	4.2	274	LQ18	E2	P410 IBC06		MP14	T3	TP33	SCAN L4BN		AT	2 (D/E)	V1 V12				40	3400	ΟΡΓΑΝΟΜΕΤΑΛΛΙΚΗ ΟΥΣΙΑ, ΣΤΕΡΕΗ, ΑΥΤΟΘΕΡΜΑΙΝΟΜΕΝΗ
3400	ΟΡΓΑΝΟΜΕΤΑΛΛΙΚΗ ΟΥΣΙΑ, ΣΤΕΡΕΗ, ΑΥΤΟΘΕΡΜΑΙΝΟΜΕΝΗ	4.2	S5	III	4.2	274	LQ11	E1	P002 IBC08		MP14	T1	TP33	SCAN L4BN		AT	3 (E)	V1				40	3400	ΟΡΓΑΝΟΜΕΤΑΛΛΙΚΗ ΟΥΣΙΑ, ΣΤΕΡΕΗ, ΑΥΤΟΘΕΡΜΑΙΝΟΜΕΝΗ
3401	ΑΜΑΛΓΑΜΑ ΑΛΚΑΛΙΜΕΤΑΛΛΩΝ, ΣΤΕΡΕΟ	4.3	W2	I	4.3	182 274	LQ0	E0	P403		MP2	T9	TP7 TP33	L10BN(+)	TU1TE5 TT3TM2	AT	1 (B/E)	V1		CV23	S20	X423	3401	ΑΜΑΛΓΑΜΑ ΑΛΚΑΛΙΜΕΤΑΛΛΩΝ, ΣΤΕΡΕΟ
3402	ΑΜΑΛΓΑΜΑ ΜΕΤΑΛΛΩΝ ΑΛΚΑΛΙΚΩΝ ΓΑΙΩΝ, ΣΤΕΡΕΟ	4.3	W2	I	4.3	183 274 506	LQ0	E0	P403		MP2	T9	TP7 TP33	L10BN(+)	TU1TE5 TT3TM2	AT	1 (B/E)	V1		CV23	S20	X423	3402	ΑΜΑΛΓΑΜΑ ΜΕΤΑΛΛΩΝ ΑΛΚΑΛΙΚΩΝ ΓΑΙΩΝ, ΣΤΕΡΕΟ
3403	ΜΕΤΑΛΛΙΚΑ ΚΡΑΜΑΤΑ ΚΑΛΙΟΥ, ΣΤΕΡΕΑ	4.3	W2	I	4.3		LQ0	E0	P403		MP2	T9	TP7 TP33	L10BN(+)	TU1TE5 TT3TM2	AT	1 (B/E)	V1		CV23	S20	X423	3403	ΜΕΤΑΛΛΙΚΑ ΚΡΑΜΑΤΑ ΚΑΛΙΟΥ, ΣΤΕΡΕΑ
3404	ΚΡΑΜΑΤΑ ΚΑΛΙΟΥ, ΝΑΤΡΙΟΥ, ΣΤΕΡΕΑ	4.3	W2	I	4.3		LQ0	E0	P403		MP2	T9	TP7 TP33	L10BN(+)	TU1TE5 TT3TM2	AT	1 (B/E)	V1		CV23	S20	X423	3404	ΚΡΑΜΑΤΑ ΚΑΛΙΟΥ, ΝΑΤΡΙΟΥ, ΣΤΕΡΕΑ
3405	ΧΛΩΡΙΚΟ ΒΑΡΙΟ, ΔΙΑΛΥΜΑ	5.1	OT1	II	5.1 +6.1		LQ10	E2	P504 IBC02		MP2	T4	TP1	L4BN	TU3	AT	2 (E)			CV24 CV28		56	3405	ΧΛΩΡΙΚΟ ΒΑΡΙΟ, ΔΙΑΛΥΜΑ

UN Αριθμ.	Όνομα και περιγραφή	Κλάση	Κωδικός Ταξινόμησης	Ομάδα Συσκευασίας	Ετι-κέτα	Ειδικές διατάξεις	Περιορισμένες και εξαιρούμενες ποσότητες		Συσκευασία			Φορητές δεξαμενές και εμπορευματοκιβώτια χύδην		ADR δεξαμενή		Όχημα για μεταφορά δεξαμενής	Κατηγορία μεταφοράς (Κωδικός περιορισμού για σήραγγες)	Ειδικές διατάξεις για μεταφορά				Αριθμ. Αναγνώρισης κινδύνου	UN Αριθμ.	Όνομα και περιγραφή
									Οδηγίες συσκευασίας	Ειδικές διατάξεις συσκευασίας	Διατάξεις μικτής συσκευασίας	Οδηγίες	Ειδικές διατάξεις	Κώδικας δεξαμενής	Ειδικές διατάξεις			Κόλα	Χύμα	Φόρτωση, εκφόρτωση και χειρισμός	Διαδικασία			
	3.1.2	2.2	2.2	2.1.1.3	5.2.2	3.3	3.4.6 / 3.5.1.2		4.1.4	4.1.4	4.1.10	4.2.5.2 7.3.2	4.2.5.3	4.3	4.3.5, 6.8.4	9.1.1.2	1.1.3.6 8.6	7.2.4	7.3.3	7.5.11	8.5	5.3.2.3		3.1.2
(1)	(2)	(3a)	(3b)	(4)	(5)	(6)	(7a)	(7b)	(8)	(9a)	(9b)	(10)	(11)	(12)	(13)	(14)	(15)	(16)	(17)	(18)	(19)	(20)	(1)	(2)
3405	ΧΛΩΡΙΚΟ ΒΑΡΙΟ, ΔΙΑΛΥΜΑ	5.1	OT1	III	5.1 +6.1		LQ13	E1	P001 IBC02		MP2	T4	TP1	LGBV	TU3	AT	3 (E)			CV24 CV28		56	3405	ΧΛΩΡΙΚΟ ΒΑΡΙΟ, ΔΙΑΛΥΜΑ
3406	ΥΠΕΡΧΛΩΡΙΚΟ ΒΑΡΙΟ, ΔΙΑΛΥΜΑ	5.1	OT1	II	5.1 +6.1		LQ10	E2	P504 IBC02		MP2	T4	TP1	L4BN	TU3	AT	2 (E)			CV24 CV28		56	3406	ΥΠΕΡΧΛΩΡΙΚΟ ΒΑΡΙΟ, ΔΙΑΛΥΜΑ
3406	ΥΠΕΡΧΛΩΡΙΚΟ ΒΑΡΙΟ, ΔΙΑΛΥΜΑ	5.1	OT1	III	5.1 +6.1		LQ13	E1	P001 IBC02		MP2	T4	TP1	LGBV	TU3	AT	3 (E)			CV24 CV28		56	3406	ΥΠΕΡΧΛΩΡΙΚΟ ΒΑΡΙΟ, ΔΙΑΛΥΜΑ
3407	ΧΛΩΡΙΚΟ ΚΑΙ ΧΛΩΡΙΟΥΧΟ ΜΑΓΝΗΣΙΟ ΜΙΓΜΑ, ΔΙΑΛΥΜΑ	5.1	O1	II	5.1		LQ10	E2	P504 IBC02		MP2	T4	TP1	L4BN	TU3	AT	2 (E)			CV24		50	3407	ΧΛΩΡΙΚΟ ΚΑΙ ΧΛΩΡΙΟΥΧΟ ΜΑΓΝΗΣΙΟ ΜΙΓΜΑ, ΔΙΑΛΥΜΑ
3407	ΧΛΩΡΙΚΟ ΚΑΙ ΧΛΩΡΙΟΥΧΟ ΜΑΓΝΗΣΙΟ ΜΙΓΜΑ, ΔΙΑΛΥΜΑ	5.1	O1	III	5.1		LQ13	E1	P504 IBC02		MP2	T4	TP1	LGBV	TU3	AT	3 (E)			CV24		50	3407	ΧΛΩΡΙΚΟ ΚΑΙ ΧΛΩΡΙΟΥΧΟ ΜΑΓΝΗΣΙΟ ΜΙΓΜΑ, ΔΙΑΛΥΜΑ
3408	ΥΠΕΡΧΛΩΡΙΚΟΣ ΜΟΛΥΒΔΟΣ, ΔΙΑΛΥΜΑ	5.1	OT1	II	5.1 +6.1		LQ10	E2	P504 IBC02		MP2	T4	TP1	L4BN	TU3	AT	2 (E)			CV24 CV28		56	3408	ΥΠΕΡΧΛΩΡΙΚΟΣ ΜΟΛΥΒΔΟΣ, ΔΙΑΛΥΜΑ
3408	ΥΠΕΡΧΛΩΡΙΚΟΣ ΜΟΛΥΒΔΟΣ, ΔΙΑΛΥΜΑ	5.1	OT1	III	5.1 +6.1		LQ13	E1	P001 IBC02		MP2	T4	TP1	LGBV	TU3	AT	3 (E)			CV24 CV28		56	3408	ΥΠΕΡΧΛΩΡΙΚΟΣ ΜΟΛΥΒΔΟΣ, ΔΙΑΛΥΜΑ
3409	ΧΛΩΡΟΝΙΤΡΟΒΕΝΖΟΛΙΟ, ΥΓΡΟ	6.1	T1	II	6.1	279	LQ17	E4	P001 IBC02		MP15	T7	TP2	L4BH	TU15 TE19	AT	2 (D/E)			CV13 CV28	S9 S19	60	3409	ΧΛΩΡΟΝΙΤΡΟΒΕΝΖΟΛΙΟ, ΥΓΡΟ
3410	4-ΧΛΩΡΟ-Ο-ΤΟΛΟΥΟΔΙΝΙΟ ΥΠΟΧΛΩΡΙΩΔΕΣ, ΔΙΑΛΥΜΑ	6.1	T1	III	6.1		LQ7	E1	P001 IBC03 R001		MP19	T4	TP1	L4BH	TU15 TE19	AT	2 (E)			CV13 CV28	S9	60	3410	4-ΧΛΩΡΟ-Ο-ΤΟΛΟΥΟΔΙΝΙΟ ΥΠΟΧΛΩΡΙΩΔΕΣ, ΔΙΑΛΥΜΑ
3411	Β-ΝΑΦΘΥΛΑΜΙΝΗ ΔΙΑΛΥΜΑ	6.1	T1	II	6.1		LQ17	E4	P001 IBC02		MP15	T7	TP2	L4BH	TU15 TE19	AT	2 (D/E)			CV13 CV28	S9 S19	60	3411	Β-ΝΑΦΘΥΛΑΜΙΝΗ ΔΙΑΛΥΜΑ
3411	Β-ΝΑΦΘΥΛΑΜΙΝΗ ΔΙΑΛΥΜΑ	6.1	T1	III	6.1		LQ7	E1	P001 IBC02		MP19	T7	TP2	L4BH	TU15 TE19	AT	2 (E)			CV13 CV28	S9	60	3411	Β-ΝΑΦΘΥΛΑΜΙΝΗ ΔΙΑΛΥΜΑ
3412	ΜΥΡΜΗΚΙΚΟ ΟΞΥ με όχι λιγότερο από 10% αλλά όχι περισσότερο από 85% οξύ κατά βάρος	8	C3	II	8		LQ22	E2	P001 IBC02		MP15	T7	TP2	L4BN		AT	2 (E)					80	3412	ΜΥΡΜΗΚΙΚΟ ΟΞΥ με όχι λιγότερο από 10% αλλά όχι περισσότερο από 85% οξύ κατά βάρος
3412	ΜΥΡΜΗΚΙΚΟ ΟΞΥ με όχι λιγότερο από 5% αλλά όχι περισσότερο από 10% οξύ κατά βάρος	8	C3	III	8		LQ7	E1	P001 IBC03 LP01 R001		MP19	T4	TP1	L4BN		AT	3 (E)					80	3412	ΜΥΡΜΗΚΙΚΟ ΟΞΥ με όχι λιγότερο από 5% αλλά όχι περισσότερο από 10% οξύ κατά βάρος
3413	ΚΥΑΝΙΔΙΟ ΤΟΥ ΚΑΛΙΟΥ ΔΙΑΛΥΜΑ	6.1	T4	I	6.1		LQ0	E5	P001		MP8 MP17	T14	TP2	L10CH	TU14TU15 TE19TE21	AT	1 (C/E)			CV1 CV13 CV28	S9 S14	66	3413	ΚΥΑΝΙΔΙΟ ΤΟΥ ΚΑΛΙΟΥ ΔΙΑΛΥΜΑ
3413	ΚΥΑΝΙΔΙΟ ΤΟΥ ΚΑΛΙΟΥ ΔΙΑΛΥΜΑ	6.1	T4	II	6.1		LQ17	E4	P001 IBC02		MP15	T11	TP2 TP27	L4BH	TU15 TE19	AT	2 (D/E)			CV13 CV28	S9 S19	60	3413	ΚΥΑΝΙΔΙΟ ΤΟΥ ΚΑΛΙΟΥ ΔΙΑΛΥΜΑ
3413	ΚΥΑΝΙΔΙΟ ΤΟΥ ΚΑΛΙΟΥ ΔΙΑΛΥΜΑ	6.1	T4	III	6.1		LQ7	E1	P001 IBC03 LP01 R001		MP19	T7	TP2 TP28	L4BH	TU15 TE19	AT	2 (E)			CV13 CV28	S9	60	3413	ΚΥΑΝΙΔΙΟ ΤΟΥ ΚΑΛΙΟΥ ΔΙΑΛΥΜΑ
3414	ΚΥΑΝΙΔΙΟ ΤΟΥ ΝΑΤΡΙΟΥ ΔΙΑΛΥΜΑ	6.1	T4	I	6.1		LQ0	E5	P001		MP8 MP17	T14	TP2	L10CH	TU14TU15 TE19TE21	AT	1 (C/E)			CV1 CV13 CV28	S9 S14	66	3414	ΚΥΑΝΙΔΙΟ ΤΟΥ ΝΑΤΡΙΟΥ ΔΙΑΛΥΜΑ
3414	ΚΥΑΝΙΔΙΟ ΤΟΥ ΝΑΤΡΙΟΥ ΔΙΑΛΥΜΑ	6.1	T4	II	6.1		LQ17	E4	P001 IBC02		MP15	T11	TP2 TP27	L4BH	TU15 TE19	AT	2 (D/E)			CV13 CV28	S9 S19	60	3414	ΚΥΑΝΙΔΙΟ ΤΟΥ ΝΑΤΡΙΟΥ ΔΙΑΛΥΜΑ
3414	ΚΥΑΝΙΔΙΟ ΤΟΥ ΝΑΤΡΙΟΥ ΔΙΑΛΥΜΑ	6.1	T4	III	6.1		LQ7	E1	P001 IBC03 LP01 R001		MP19	T7	TP2 TP28	L4BH	TU15 TE19	AT	2 (E)			CV13 CV28	S9	60	3414	ΚΥΑΝΙΔΙΟ ΤΟΥ ΝΑΤΡΙΟΥ ΔΙΑΛΥΜΑ

UN Αριθμ.	Όνομα και περιγραφή	Κλάση	Κωδικός Ταξινόμησης	Ομάδα Συσκευασίας	Ετι-κέτα	Ειδικές διατάξεις	Περιορισμένες και εξαιρούμενες ποσότητες		Συσκευασία			Φορητές δεξαμενές και εμπορευματοκιβώτια χύδην	ADR δεξαμενή		Όχημα για μεταφορά δεξαμενής	Κατηγορία μεταφοράς (Κωδικός περιορισμού για σήραγγες)	Ειδικές διατάξεις μεταφοράς και διανομής			Αριθμ. Αναγνώρισης κινδύνου	UN Αριθμ.	Όνομα και περιγραφή
	3.1.2	2.2	2.2	2.1.1.3	5.2.2	3.3	3.4.6 / 3.5.1.2		Οδηγίες συσκευασίας	Ειδικές διατάξεις συσκευασίας	Ικανότητες μικτής συσκευασίας	Οδηγίες	Ειδικές διατάξεις	Κώδικας δεξαμενής	Ειδικές διατάξεις		Κόλα	Χύμα	Φόρτωση, εκφόρτωση και χειρισμός	Διαδικασία			3.1.2
(1)	(2)	(3a)	(3b)	(4)	(5)	(6)	(7a)	(7b)	(8)	(9a)	(9b)	(10)	(11)	(12)	(13)	(14)	(15)	(16)	(17)	(18)	(19)	(20)	(1)	(2)
3415	ΘΕΩΡΗΤΟΧΟ ΝΑΤΡΙΟ ΔΙΑΛΥΜΑ	6.1	T4	III	6.1		LQ7		P001 IBC03 LP01 R001		MP19	T4	TP1	L4BH	TU15 TE19	AT	2 (E)			CV13 CV28	S9	60	3415	ΘΕΩΡΗΤΟΧΟ ΝΑΤΡΙΟ ΔΙΑΛΥΜΑ
3416	ΧΛΩΡΟΛΑΚΕΤΟΦΑΙΝΟΝΗ, ΥΓΡΗ	6.1	T1	II	6.1		LQ17	E4	P001 IBC02		MP15	T7	TP2	L4BH	TU15 TE19	AT	2 (D/E)			CV13 CV28	S9 S19	60	3416	ΧΛΩΡΟΛΑΚΕΤΟΦΑΙΝΟΝΗ, ΥΓΡΗ
3417	ΒΡΩΜΙΟΥΧΟ ΞΥΛΟΛΙΘ, ΣΤΕΡΕΟ	6.1	T2	II	6.1		LQ18	E4	P002 IBC08	B4	MP10	T3	TP33	SGAH L4BH	TU15 TE19	AT	2 (D/E)	V11		CV13 CV28	S9 S19	60	3417	ΒΡΩΜΙΟΥΧΟ ΞΥΛΟΛΙΘ, ΣΤΕΡΕΟ
3418	2,4 ΤΟΛΟΥΝΕΔΙΑΜΙΝΗ ΔΙΑΛΥΜΑ	6.1	T1	III	6.1		LQ7	E1	P001 IBC03 LP01 R001		MP19	T4	TP1	L4BH	TU15 TE19	AT	2 (E)			CV13 CV28	S9	60	3418	2,4 ΤΟΛΟΥΝΕΔΙΑΜΙΝΗ ΔΙΑΛΥΜΑ
3419	ΠΡΟΦΟΡΟΥΧΟ ΒΟΡΙΟ ΟΞΙΚΟ ΟΞΥ ΣΥΜΠΛΟΚΟ, ΣΤΕΡΕΟ	8	C4	II	8		LQ23	E2	P002 IBC08	B4	MP10	T3	TP33	SCAN L4BN		AT	2 (E)	V11			S9	80	3419	ΠΡΟΦΟΡΟΥΧΟ ΒΟΡΙΟ ΟΞΙΚΟ ΟΞΥ ΣΥΜΠΛΟΚΟ, ΣΤΕΡΕΟ
3420	ΠΡΟΦΟΡΟΥΧΟ ΒΟΡΙΟ ΠΡΟΠΙΟΝΙΚΟ ΟΞΥ ΣΥΜΠΛΟΚΟ, ΣΤΕΡΕΟ	8	C4	II	8		LQ23	E2	P002 IBC08	B4	MP10	T3	TP33	SCAN L4BN		AT	2 (E)	V11			S9	80	3420	ΠΡΟΦΟΡΟΥΧΟ ΒΟΡΙΟ ΠΡΟΠΙΟΝΙΚΟ ΟΞΥ ΣΥΜΠΛΟΚΟ, ΣΤΕΡΕΟ
3421	ΥΔΡΟΔΙΘΕΩΡΙΟΥΧΟ ΚΑΛΙΟ ΔΙΑΛΥΜΑ	8	CT1	II	8 +6.1		LQ22	E2	P001 IBC02		MP15	T7	TP2	L4DH	TU14 TE21	AT	2 (E)			CV13 CV28	S9	86	3421	ΥΔΡΟΔΙΘΕΩΡΙΟΥΧΟ ΚΑΛΙΟ ΔΙΑΛΥΜΑ
3421	ΥΔΡΟΔΙΘΕΩΡΙΟΥΧΟ ΚΑΛΙΟ ΔΙΑΛΥΜΑ	8	CT1	III	8 +6.1		LQ7	E1	P001 IBC03 R001		MP19	T4	TP1	L4DH	TU14 TE21	AT	3 (E)			CV13 CV28	S9	86	3421	ΥΔΡΟΔΙΘΕΩΡΙΟΥΧΟ ΚΑΛΙΟ ΔΙΑΛΥΜΑ
3422	ΘΕΩΡΗΤΟΥΧΟ ΚΑΛΙΟ ΔΙΑΛΥΜΑ	6.1	T4	III	6.1		LQ7	E1	P001 IBC03 LP01 R001		MP19	T4	TP1	L4BH	TU15 TE19	AT	2 (E)			CV13 CV28	S9	60	3422	ΘΕΩΡΗΤΟΥΧΟ ΚΑΛΙΟ ΔΙΑΛΥΜΑ
3423	ΥΔΡΟΞΕΙΔΙΟ ΤΕΤΡΑΜΕΘΥΛΑΜΜΩΝΙΟΥ, ΣΤΕΡΕΟ	8	C8	II	8		LQ24	E2	P002 IBC08	B4	MP10	T3	TP33	SCAN L4BN		AT	2 (E)	V11				80	3423	ΥΔΡΟΞΕΙΔΙΟ ΤΕΤΡΑΜΕΘΥΛΑΜΜΩΝΙΟΥ, ΣΤΕΡΕΟ
3424	ΔΙΝΙΤΡΟ-Ο-ΚΡΕΖΟΛΙΚΟ ΑΜΜΩΝΙΟ, ΔΙΑΛΥΜΑ	6.1	T1	II	6.1		LQ17	E4	P001 IBC02		MP15	T7	TP2	L4BH	TU15 TE19	AT	2 (D/E)			CV13 CV28	S9 S19	60	3424	ΔΙΝΙΤΡΟ-Ο-ΚΡΕΖΟΛΙΚΟ ΑΜΜΩΝΙΟ, ΔΙΑΛΥΜΑ
3424	ΔΙΝΙΤΡΟ-Ο-ΚΡΕΖΟΛΙΚΟ ΑΜΜΩΝΙΟ, ΔΙΑΛΥΜΑ	6.1	T1	III	6.1		LQ7	E1	P001 IBC02		MP19	T7	TP2	L4BH	TU15 TE19	AT	2 (E)			CV13 CV28	S9	60	3424	ΔΙΝΙΤΡΟ-Ο-ΚΡΕΖΟΛΙΚΟ ΑΜΜΩΝΙΟ, ΔΙΑΛΥΜΑ
3425	ΒΡΩΜΟΟΞΙΚΟ ΟΞΥ, ΣΤΕΡΕΟ	8	C4	II	8		LQ23	E2	P002 IBC08	B4	MP10	T3	TP33	SCAN L4BN		AT	2 (E)	V11				80	3425	ΒΡΩΜΟΟΞΙΚΟ ΟΞΥ, ΣΤΕΡΕΟ
3426	ΑΚΡΥΛΑΜΙΔΙΟ ΔΙΑΛΥΜΑ	6.1	T1	III	6.1		LQ7	E1	P001 IBC03 LP01 R001		MP19	T4	TP1	L4BH	TU15 TE19	AT	2 (E)			CV13 CV28	S9	60	3426	ΑΚΡΥΛΑΜΙΔΙΟ ΔΙΑΛΥΜΑ
3427	ΧΛΩΡΟΒΕΝΖΥΛΟΧΛΩΡΙΔΙΑ, ΣΤΕΡΕΑ	6.1	T2	III	6.1		LQ9	E1	P002 IBC08 LP02 R001	B3	MP10	T1	TP33	SGAH L4BH	TU15 TE19	AT	2 (E)		VV9	CV13 CV28	S9	60	3427	ΧΛΩΡΟΒΕΝΖΥΛΟΧΛΩΡΙΔΙΑ, ΣΤΕΡΕΑ
3428	3-ΧΛΩΡΟ-4-ΜΕΘΥΛΦΑΝΥΛΙΔΟΚΥΑΝΙΚΟ ΑΛΑΣ, ΣΤΕΡΕΟ	6.1	T2	II	6.1		LQ18	E4	P002 IBC08	B4	MP10	T3	TP33	SGAH L4BH	TU15 TE19	AT	2 (D/E)	V11		CV13 CV28	S9 S19	60	3428	3-ΧΛΩΡΟ-4-ΜΕΘΥΛΦΑΝΥΛΟΚΥΑΝΙΚΟ ΑΛΑΣ, ΣΤΕΡΕΟ
3429	ΧΛΩΡΟΤΟΛΟΥΙΔΙΝΕΣ, ΥΓΡΕΣ	6.1	T1	III	6.1		LQ7	E1	P001 IBC03 LP01 R001		MP19	T4	TP1	L4BH	TU15 TE19	AT	2 (E)			CV13 CV28	S9	60	3429	ΧΛΩΡΟΤΟΛΟΥΙΔΙΝΕΣ, ΥΓΡΕΣ
3430	ΞΥΛΕΝΟΛΕΣ, ΥΓΡΑ	6.1	T1	II	6.1		LQ17	E4	P001 IBC02		MP15	T7	TP2	L4BH	TU15 TE19	AT	2 (D/E)			CV13 CV28	S9 S19	60	3430	ΞΥΛΕΝΟΛΕΣ, ΥΓΡΑ
3431	ΝΙΤΡΟΒΕΝΖΟΤΡΙΦΘΟΡΙΔΙΑ, ΣΤΕΡΕΑ	6.1	T2	II	6.1		LQ18	E4	P002 IBC08	B4	MP10	T3	TP33	SGAH L4BH	TU15 TE19	AT	2 (D/E)	V11		CV13 CV28	S9 S19	60	3431	ΝΙΤΡΟΒΕΝΖΟΤΡΙΦΘΟΡΙΔΙΑ, ΣΤΕΡΕΑ
3432	ΠΟΛΥΧΛΩΡΙΩΜΕΝΑ ΔΙΦΑΙΝΥΛΙΑ, ΣΤΕΡΕΑ	9	M2	II	9	305	LQ25	E2	P906 IBC08	B4	MP10	T3	TP33	S4AH L4BH	TU15	AT	0 (D/E)	V11	VV15	CV1 CV13 CV28	S19	90	3432	ΠΟΛΥΧΛΩΡΙΩΜΕΝΑ ΔΙΦΑΙΝΥΛΙΑ ΣΤΕΡΕΑ

UN Αριθμ.	Όνομα και περιγραφή	Κλάση	Κωδικός Ταξινόμησης	Ομάδα Συσκευασίας	Ετικέτα	Ειδικές διατάξεις	Περιορισμός και εξαιρούμενες ποσότητες		Συσκευασία		Φορητές δεξαμενές και εμπορευματοκιβώτια χύδην		ADR δεξαμενή		Όχημα για μεταφορά δεξαμενής	Κατηγορία μεταφοράς (Κωδικός περιορισμού για σήραγγες)	Ειδικές διατάξεις για μεταφορά				Αριθμ. Αναγνώρισης κινδύνου	UN Αριθμ.	Όνομα και περιγραφή
	3.1.2	2.2	2.2	2.1.1.3	5.2.2	3.3	3.4.6 / 3.5.1.2		Οδηγίες συσκευασίας	Ειδικές διατάξεις συσκευασίας	Διατάξεις μικτής συσκευασίας	Οδηγίες	Ειδικές διατάξεις	Κώδικας δεξαμενής	Ειδικές διατάξεις		Κόλαι	Χύμα	Φόρτωση, εκφόρτωση και χειρισμός	Διαλιπούσα			3.1.2
(1)	(2)	(3a)	(3b)	(4)	(5)	(6)	(7a)	(7b)	(8)	(9a)	(9b)	(10)	(11)	(12)	(13)	(14)	(15)	(16)	(17)	(18)	(19)	(20)	(1)	(2)
3434	ΝΙΤΡΟΚΡΕΖΟΛΕΣ, ΥΓΡΕΣ	6.1	T1	III	6.1		LQ7	E1	P001 IBC03 LP01 R001		MP19	T4	TP1	L4BH	TU15 TE19	AT	2 (E)			CV13 CV28	S9	60	3434	ΝΙΤΡΟΚΡΕΖΟΛΕΣ, ΥΓΡΕΣ
3436	ΕΞΑΦΘΟΡΟΑΚΕΤΟΝΗ ΕΝΥΔΡΗ, ΣΤΕΡΕΗ	6.1	T2	II	6.1		LQ18	E4	P002 IBC08	B4	MP10	T3	TP33	SGAH L4BH	TU15 TE19	AT	2 (D/E)	V11		CV13 CV28	S9 S19	60	3436	ΕΞΑΦΘΟΡΟΑΚΕΤΟΝΗ ΕΝΥΔΡΗ, ΣΤΕΡΕΗ
3437	ΧΛΩΡΟΚΡΕΖΟΛΕΣ, ΣΤΕΡΕΕΣ	6.1	T2	II	6.1		LQ18		P002 IBC08	B4	MP10	T3	TP33	SGAH L4BH	TU15 TE19	AT	2 (D/E)	V11		CV13 CV28	S9 S19	60	3437	ΧΛΩΡΟΚΡΕΖΟΛΕΣ, ΣΤΕΡΕΕΣ
3438	Α-ΜΕΘΥΛΒΕΝΖΥΛΑΛΚΟΟΛΗ, ΣΤΕΡΕΗ	6.1	T2	III	6.1		LQ9	E1	P002 IBC08 LP02 R001	B3	MP10	T1	TP33	SGAH L4BH	TU15 TE19	AT	2 (E)		VV9	CV13 CV28	S9	60	3438	Α-ΜΕΘΥΛΒΕΝΖΥΛΑΛΚΟΟΛΗ, ΣΤΕΡΕΗ
3439	ΝΙΤΡΙΛΙΑ, ΤΟΞΙΚΑ, ΣΤΕΡΕΑ, Ε.Α.Ο.	6.1	T2	I	6.1	274	LQ0	E5	P002 IBC07		MP18	T6	TP33	S10AH L10CH	TU14TU15 TE19TE21	AT	1 (C/E)	V10 V12		CV1 CV13 CV28	S9 S14	66	3439	ΝΙΤΡΙΛΙΑ, ΤΟΞΙΚΑ, ΣΤΕΡΕΑ, Ε.Α.Ο
3439	ΝΙΤΡΙΛΙΑ, ΤΟΞΙΚΑ, ΣΤΕΡΕΑ, Ε.Α.Ο.	6.1	T2	II	6.1	274	LQ18	E4	P002 IBC08	B4	MP10	T3	TP33	SGAH L4BH	TU15 TE19	AT	2 (D/E)	V11		CV13 CV28	S9 S19	60	3439	ΝΙΤΡΙΛΙΑ, ΤΟΞΙΚΑ, ΣΤΕΡΕΑ, Ε.Α.Ο.
3439	ΝΙΤΡΙΛΙΑ, ΤΟΞΙΚΑ, ΣΤΕΡΕΑ, Ε.Α.Ο.	6.1	T2	III	6.1	274	LQ9	E1	P002 IBC08 LP02 R001		MP10	T1	TP33	SGAH L4BH	TU15 TE19	AT	2 (E)		VV9	CV13 CV28	S9	60	3439	ΝΙΤΡΙΛΙΑ, ΤΟΞΙΚΑ, ΣΤΕΡΕΑ, Ε.Α.Ο.
3440	ΕΝΩΣΗ ΣΕΛΗΝΙΟΥ, ΥΓΡΗ, Ε.Α.Ο.	6.1	T4	I	6.1	274 563	LQ0	E5	P001		MP8 MP17	T14	TP2 TP27	L10CH	TU14TU15 TE19TE21	AT	1 (C/E)			CV1 CV13 CV28	S9 S14	66	3440	ΕΝΩΣΗ ΣΕΛΗΝΙΟΥ, ΥΓΡΗ, Ε.Α.Ο.
3440	ΕΝΩΣΗ ΣΕΛΗΝΙΟΥ, ΥΓΡΗ, Ε.Α.Ο.	6.1	T4	II	6.1	274 563	LQ17	E4	P001 IBC02		MP15	T11	TP2 TP27	L4BH	TU15 TE19	AT	2 (D/E)			CV13 CV28	S9 S19	60	3440	ΕΝΩΣΗ ΣΕΛΗΝΙΟΥ, ΥΓΡΗ, Ε.Α.Ο.
3440	ΕΝΩΣΗ ΣΕΛΗΝΙΟΥ, ΥΓΡΗ, Ε.Α.Ο.	6.1	T4	III	6.1	274 563	LQ7	E1	P001 IBC03 R001		MP19	T7	TP1 TP28	L4BH	TU15 TE19	AT	2 (E)			CV13 CV28	S9	60	3440	ΕΝΩΣΗ ΣΕΛΗΝΙΟΥ, ΥΓΡΗ, Ε.Α.Ο.
3441	ΧΛΩΡΟΔΙΝΙΤΡΟΒΕΝΖΟΛΙΟ, ΣΤΕΡΕΟ	6.1	T2	II	6.1	279	LQ18	E4	P002 IBC08	B4	MP10	T3	TP33	SGAH L4BH	TU15 TE19	AT	2 (D/E)	V11		CV13 CV28	S9 S19	60	3441	ΧΛΩΡΟΔΙΝΙΤΡΟΒΕΝΖΟΛΙΟ, ΣΤΕΡΕΟ
3442	ΔΙΧΛΩΡΟΑΝΙΛΙΝΕΣ, ΣΤΕΡΕΕΣ	6.1	T2	II	6.1	279	LQ18	E4	P002 IBC08	B4	MP10	T3	TP33	SGAH L4BH	TU15 TE19	AT	2 (D/E)	V11		CV13 CV28	S9 S19	60	3442	ΔΙΧΛΩΡΟΑΝΙΛΙΝΕΣ, ΣΤΕΡΕΕΣ
3443	ΔΙΝΙΤΡΟΒΕΝΖΟΛΗ, ΣΤΕΡΕΑ	6.1	T2	II	6.1		LQ18	E4	P002 IBC08	B4	MP10	T3	TP33	SGAH L4BH	TU15 TE19	AT	2 (D/E)	V11		CV13 CV28	S9 S19	60	3443	ΔΙΝΙΤΡΟΒΕΝΖΟΛΗ, ΣΤΕΡΕΑ
3444	ΥΔΡΟΧΛΩΡΙΚΗ ΝΙΚΟΤΙΝΗ, ΣΤΕΡΕΗ	6.1	T2	II	6.1	43	LQ18	E4	P002 IBC08	B4	MP10	T3	TP33	SGAH	TU15TE19	AT	2 (D/E)	V11		CV13 CV28	S9 S19	60	3444	ΥΔΡΟΧΛΩΡΙΚΗ ΝΙΚΟΤΙΝΗ, ΣΤΕΡΕΗ
3445	ΘΕΙΙΚΗ ΝΙΚΟΤΙΝΗ, ΣΤΕΡΕΗ	6.1	T2	II	6.1		LQ18	E4	P002 IBC08	B4	MP10	T3	TP33	SGAH	TU15TE19	AT	2 (D/E)	V11		CV13 CV28	S9 S19	60	3445	ΘΕΙΙΚΗ ΝΙΚΟΤΙΝΗ, ΣΤΕΡΕΗ
3446	ΝΙΤΡΟΤΟΛΟΥΟΛΙΑ, ΣΤΕΡΕΑ	6.1	T2	II	6.1		LQ18	E4	P002 IBC08	B4	MP10	T3	TP33	SGAH L4BH	TU15 TE19	AT	2 (D/E)	V11		CV13 CV28	S9 S19	60	3446	ΝΙΤΡΟΤΟΛΟΥΟΛΙΑ, ΣΤΕΡΕΑ
3447	ΝΙΤΡΟΞΥΛΕΝΙΑ, ΣΤΕΡΕΑ	6.1	T2	II	6.1		LQ18	E4	P002 IBC08	B4	MP10	T3	TP33	SGAH L4BH	TU15 TE19	AT	2 (D/E)	V11		CV13 CV28	S9 S19	60	3447	ΝΙΤΡΟΞΥΛΕΝΙΑ, ΣΤΕΡΕΑ
3448	ΔΑΚΡΥΤΟΝΑ ΑΕΡΙΑ ΟΥΣΙΕΣ, ΣΤΕΡΕΕΣ, Ε.Α.Ο.	6.1	T2	I	6.1	274	LQ0	E5	P002		MP18	T6	TP33	S10AH L10CH	TU14TU15 TE19TE21	AT	1 (C/E)			CV1 CV13 CV28	S9 S14	66	3448	ΔΑΚΡΥΤΟΝΑ ΑΕΡΙΑ ΟΥΣΙΕΣ, ΣΤΕΡΕΕΣ, Ε.Α.Ο.
3448	ΔΑΚΡΥΤΟΝΑ ΑΕΡΙΑ ΟΥΣΙΕΣ, ΣΤΕΡΕΕΣ, Ε.Α.Ο.	6.1	T2	II	6.1	274	LQ18	E4	P002 IBC08	B4	MP10	T3	TP33	SGAH L4BH	TU15 TE19	AT	2 (D/E)	V11		CV13 CV28	S9 S19	60	3448	ΔΑΚΡΥΤΟΝΑ ΑΕΡΙΑ ΟΥΣΙΕΣ, ΣΤΕΡΕΕΣ, Ε.Α.Ο.
3449	ΚΥΑΝΙΔΙΑ ΤΟΥ ΒΡΩΜΟΒΕΝΖΟΛΙΟΥ, ΣΤΕΡΕΑ	6.1	T2	I	6.1	138	LQ0	E5	P002		MP18	T6	TP33	S10AH L10CH	TU15 TE19	AT	1 (C/E)			CV1 CV13 CV28	S9 S14	66	3449	ΚΥΑΝΙΔΙΑ ΤΟΥ ΒΡΩΜΟΒΕΝΖΟΛΙΟΥ, ΣΤΕΡΕΑ

UN Αριθμ.	Όνομα και περιγραφή	Κλάση	Κωδικός Ταξινόμησης	Ομάδα Συσκευασίας	Ετικέτα	Ειδικές διατάξεις	Περιορισμένες και εξαιρούμενες ποσότητες		Συσκευασία			Φορητές δεξαμενές και εμπορευματοκιβώτια χύδην		ADR δεξαμενή		Όχημα για μεταφορά δεξαμενής	Κατηγορία μεταφοράς (Κωδικός περιορισμού για σήραγγες)	Ειδικές διατάξεις για μεταφορά				Αριθμ. Αναγνώρισης κινδύνου	UN Αριθμ.	Όνομα και περιγραφή
									Οδηγίες συσκευασίας	Ειδικές διατάξεις συσκευασίας	Διατάξεις μικτής συσκευασίας	Οδηγίες	Ειδικές διατάξεις	Κώδικας δεξαμενής	Ειδικές διατάξεις			Κόλα	Χύμα	Φόρτωση, εκφόρτωση και χειρισμός	Διαδικασία			
	3.1.2	2.2	2.2	2.1.1.3	5.2.2	3.3	3.4.6 / 3.5.1.2		4.1.4	4.1.4	4.1.10	4.2.5.2 7.3.2	4.2.5.3	4.3	4.3.5, 6.8.4	9.1.1.2	1.1.3.6 8.6	7.2.4	7.3.3	7.5.11	8.5	5.3.2.3		3.1.2
(1)	(2)	(3a)	(3b)	(4)	(5)	(6)	(7a)	(7b)	(8)	(9a)	(9b)	(10)	(11)	(12)	(13)	(14)	(15)	(16)	(17)	(18)	(19)	(20)	(1)	(2)
3450	ΔΙΦΑΙΝΥΛΟΧΛΩΡΟΑΡΣΙΝΗ, ΣΤΕΡΕΗ	6.1	T3	I	6.1		LQ0	E5	P002 IBC07		MP18	T6	TP33	S10AH L10CH	TU15 TE19	AT	1 (C/E)	V10 V12		CV1 CV13 CV28	S9 S14	66	3450	ΔΙΦΑΙΝΥΛΟΧΛΩΡΟΑΡΣΙΝΗ, ΣΤΕΡΕΗ
3451	ΤΟΛΟΥΙΔΙΝΕΣ, ΣΤΕΡΕΕΣ	6.1	T2	II	6.1	279	LQ18	E4	P002 IBC08	B4	MP10	T3	TP33	SGAH L4BH	TU15 TE19	AT	2 (D/E)	V11		CV13 CV28	S9 S19	60	3451	ΤΟΛΟΥΙΔΙΝΕΣ, ΣΤΕΡΕΕΣ
3452	ΞΥΛΙΔΙΝΕΣ, ΣΤΕΡΕΕΣ	6.1	T2	II	6.1		LQ18	E4	P002 IBC08	B4	MP10	T3	TP33	SGAH L4BH	TU15 TE19	AT	2 (D/E)	V11		CV13 CV28	S9 S19	60	3452	ΞΥΛΙΔΙΝΕΣ, ΣΤΕΡΕΕΣ
3453	ΦΩΣΦΟΡΙΚΟ ΟΞΥ, ΣΤΕΡΕΟ	8	C2	III	8		LQ24	E1	P002 IBC08 LP02 R001	B3	MP10	T1	TP33	SGAV L4BN		AT	3 (E)		VV9			80	3453	ΦΩΣΦΟΡΙΚΟ ΟΞΥ, ΣΤΕΡΕΟ
3454	ΔΙΝΙΤΡΟΤΟΛΟΥΛΙΑ, ΣΤΕΡΕΑ	6.1	T2	II	6.1		LQ18	E4	P002 IBC08	B4	MP10	T3	TP33	SGAH L4BH	TU15 TE19	AT	2 (D/E)	V11		CV13 CV28	S9 S19	60	3454	ΔΙΝΙΤΡΟΤΟΛΟΥΛΙΑ, ΣΤΕΡΕΑ
3455	ΚΡΕΖΟΛΕΣ, ΣΤΕΡΕΕΣ	6.1	TC2	II	6.1 +8		LQ18	E4	P002 IBC08	B4	MP10	T3	TP33	SGAH L4BH	TU15 TE19	AT	2 (D/E)	V11		CV13 CV28	S9 S19	68	3455	ΚΡΕΖΟΛΕΣ, ΣΤΕΡΕΕΣ
3456	ΝΙΤΡΟΘΕΙΙΚΟ ΟΞΥ, ΣΤΕΡΕΟ	8	C2	II	8		LQ23	E2	P002 IBC08	B4	MP10	T3	TP33	SCAN L4BN		AT	2 (E)	V11				X80	3456	ΝΙΤΡΟΘΕΙΙΚΟ ΟΞΥ, ΣΤΕΡΕΟ
3457	ΧΛΩΡΟΝΙΤΡΟΤΟΛΟΥΟΛΙΑ, ΣΤΕΡΕΣ	6.1	T2	III	6.1		LQ9	E1	P002 IBC08 LP02 R001	B3	MP10	T1	TP33	SGAH L4BH	TU15 TE19	AT	2 (E)		VV9	CV13 CV28	S9	60	3457	ΧΛΩΡΟΝΙΤΡΟΤΟΛΟΥΟΛΙΑ, ΣΤΕΡΕΣ
3458	ΝΙΤΡΟΑΝΙΣΟΛΕΣ, ΣΤΕΡΕΕΣ	6.1	T2	III	6.1	279	LQ9	E1	P002 IBC08 LP02 R001	B3	MP10	T1	TP33	SGAH L4BH	TU15 TE19	AT	2 (E)		VV9	CV13 CV28	S9	60	3458	ΝΙΤΡΟΑΝΙΣΟΛΕΣ, ΣΤΕΡΕΕΣ
3459	ΝΙΤΡΟΒΡΩΜΟΒΕΝΖΟΛΙΑ, ΣΤΕΡΕΑ	6.1	T2	III	6.1		LQ9	E1	P002 IBC08 LP02 R001	B3	MP10	T1	TP33	SGAH L4BH	TU15 TE19	AT	2 (E)		VV9	CV13 CV28	S9	60	3459	ΝΙΤΡΟΒΡΩΜΟΒΕΝΖΟΛΙΑ, ΣΤΕΡΕΑ
3460	Ν-ΑΙΘΥΛΒΕΝΥΛΤΟΛΟΥΟΔΙΝΕΣ, ΣΤΕΡΕΕΣ	6.1	T2	III	6.1		LQ9	E1	P002 IBC08 LP02 R001	B3	MP10	T1	TP33	SGAH L4BH	TU15 TE19	AT	2 (E)		VV9	CV13 CV28	S9	60	3460	Ν-ΑΙΘΥΛΒΕΝΥΛΤΟΛΟΥΟΔΙΝΕΣ, ΣΤΕΡΕΕΣ
3462	ΤΟΞΙΝΕΣ, ΕΞΑΓΟΜΕΝΕΣ ΑΠΟ ΖΩΙΚΗ ΠΗΓΗ, ΣΤΕΡΕΕΣ, Ε.Α.Ο.	6.1	T2	I	6.1	210 274	LQ0	E5	P002 IBC07		MP18	T6	TP33	S10AH L10CH	TU15 TE19	AT	1 (C/E)	V10 V12		CV1 CV13 CV28	S9 S14	66	3462	ΤΟΞΙΝΕΣ, ΕΞΑΓΟΜΕΝΕΣ ΑΠΟ ΖΩΙΚΗ ΠΗΓΗ, ΣΤΕΡΕΕΣ, Ε.Α.Ο.
3462	ΤΟΞΙΝΕΣ, ΕΞΑΓΟΜΕΝΕΣ ΑΠΟ ΖΩΙΚΗ ΠΗΓΗ, ΣΤΕΡΕΕΣ, Ε.Α.Ο.	6.1	T2	II	6.1	210 274	LQ18	E4	P002 IBC08	B4	MP10	T3	TP33	SGAH L4BH	TU15 TE19	AT	2 (D/E)	V11		CV13 CV28	S9 S19	60	3462	ΤΟΞΙΝΕΣ, ΕΞΑΓΟΜΕΝΕΣ ΑΠΟ ΖΩΙΚΗ ΠΗΓΗ, ΣΤΕΡΕΕΣ, Ε.Α.Ο.
3462	ΤΟΞΙΝΕΣ, ΕΞΑΓΟΜΕΝΕΣ ΑΠΟ ΖΩΙΚΗ ΠΗΓΗ, ΣΤΕΡΕΕΣ, Ε.Α.Ο.	6.1	T2	III	6.1	210 274	LQ9	E1	P002 IBC08 R001	B3	MP10	T1	TP33	SGAH L4BH	TU15 TE19	AT	2 (E)		VV9	CV13 CV28	S9	60	3462	ΤΟΞΙΝΕΣ, ΕΞΑΓΟΜΕΝΕΣ ΑΠΟ ΖΩΙΚΗ ΠΗΓΗ, ΣΤΕΡΕΕΣ, Ε.Α.Ο.
3463	ΠΡΟΠΙΟΝΙΚΟ ΟΞΥ, με όχι λιγότερο από 90% οξύ κατά βάρος	8	CF1	II	8 +3		LQ22	E2	P001 IBC02		MP15	T7	TP2	L4BN		FL	2 (D/E)				S2	83	3463	ΠΡΟΠΙΟΝΙΚΟ ΟΞΥ, με όχι λιγότερο από 90% οξύ κατά βάρος
3464	ΟΡΓΑΝΟΦΩΣΦΟΡΟΥΧΕΣ ΕΝΩΣΕΙΣ, ΤΟΞΙΚΕΣ, Ε.Α.Ο.	6.1	T2	I	6.1	43 274	LQ0	E5	P002 IBC07		MP18	T6	TP33	S10AH L10CH	TU14 TU15 TE19 TE21	AT	1 (C/E)	V10 V12		CV1 CV13 CV28	S9 S14	66	3464	ΟΡΓΑΝΟΦΩΣΦΟΡΟΥΧΕΣ ΕΝΩΣΕΙΣ, ΤΟΞΙΚΕΣ, Ε.Α.Ο.
3464	ΟΡΓΑΝΟΦΩΣΦΟΡΟΥΧΕΣ ΕΝΩΣΕΙΣ, ΤΟΞΙΚΕΣ, Ε.Α.Ο.	6.1	T2	II	6.1	43 274	LQ18	E4	P002 IBC08	B4	MP10	T3	TP33	SGAH L4BH	TU15 TE19	AT	2 (D/E)	V11		CV13 CV28	S9 S19	60	3464	ΟΡΓΑΝΟΦΩΣΦΟΡΟΥΧΕΣ ΕΝΩΣΕΙΣ, ΤΟΞΙΚΕΣ, Ε.Α.Ο.
3464	ΟΡΓΑΝΟΦΩΣΦΟΡΟΥΧΕΣ ΕΝΩΣΕΙΣ, ΤΟΞΙΚΕΣ, Ε.Α.Ο.	6.1	T2	III	6.1	43 274	LQ9	E1	P002 IBC08 LP02 R001	B3	MP10	T1	TP33	SGAH L4BH	TU15 TE19	AT	2 (E)		VV9	CV13 CV28	S9	60	3464	ΟΡΓΑΝΟΦΩΣΦΟΡΟΥΧΕΣ ΕΝΩΣΕΙΣ, ΤΟΞΙΚΕΣ, Ε.Α.Ο.

UN Αριθμ.	Όνομα και περιγραφή	Κλάση	Κωδικός Ταξινόμησης	Ομάδα Συσκευασίας	Ετικέτα	Ειδικές διατάξεις	Περιορισμένες και εξαιρούμενες ποσότητες		Συσκευασία			Φορητές δεξαμενές και εμπορευματοκιβώτια χύδην		ADR δεξαμενή		Όχημα για μεταφορά δεξαμενής	Κατηγορία μεταφοράς (Κωδικός περιορισμού για σήραγγες)	Ειδικές διατάξεις για μεταφορά				Αριθμ. Αναγνώρισης κινδύνου	UN Αριθμ.	Όνομα και περιγραφή
									Οδηγίες συσκευασίας	Ειδικές διατάξεις συσκευασίας	Διατάξεις μικτής συσκευασίας	Οδηγίες	Ειδικές διατάξεις	Κώδικας δεξαμενής	Ειδικές διατάξεις			Κάψα	Χύμα	Φόρτωση, εκφόρτωση και χειρισμός	Διαδικασία			
	3.1.2	2.2	2.2	2.1.1.3	5.2.2	3.3	3.4.6 / 3.5.1.2		4.1.4	4.1.4	4.1.10	4.2.5.2 7.3.2	4.2.5.3	4.3	4.3.5, 6.8.4	9.1.1.2	1.1.3.6 8.6	7.2.4	7.3.3	7.5.11	8.5	5.3.2.3		3.1.2
(1)	(2)	(3a)	(3b)	(4)	(5)	(6)	(7a)	(7b)	(8)	(9a)	(9b)	(10)	(11)	(12)	(13)	(14)	(15)	(16)	(17)	(18)	(19)	(20)	(1)	(2)
3465	ΟΡΓΑΝΟΑΡΣΕΝΙΚΕΣ ΕΝΩΣΕΙΣ, ΣΤΕΡΕΕΣ, Ε.Α.Ο.	6.1	T3	I	6.1	274	LQ0	E5	P002 IBC07		MP18	T6	TP33	S10AH L10CH	TU14TU15 TE19TE21	AT	1 (C/E)	V10 V12		CV1 CV13 CV28	S9 S14	66	3465	ΟΡΓΑΝΟΑΡΣΕΝΙΚΕΣ ΕΝΩΣΕΙΣ, ΣΤΕΡΕΕΣ, Ε.Α.Ο.
3465	ΟΡΓΑΝΟΑΡΣΕΝΙΚΕΣ ΕΝΩΣΕΙΣ, ΣΤΕΡΕΕΣ, Ε.Α.Ο.	6.1	T3	II	6.1	274	LQ18	E4	P002 IBC08	B4	MP10	T3	TP33	SGAH L4BH	TU15 TE19	AT	2 (D/E)	V11		CV13 CV28	S9 S19	60	3465	ΟΡΓΑΝΟΑΡΣΕΝΙΚΕΣ ΕΝΩΣΕΙΣ, ΣΤΕΡΕΕΣ, Ε.Α.Ο.
3465	ΟΡΓΑΝΟΑΡΣΕΝΙΚΕΣ ΕΝΩΣΕΙΣ, ΣΤΕΡΕΕΣ, Ε.Α.Ο.	6.1	T3	III	6.1	274	LQ9	E1	P002 IBC08 LP02 R001	B3	MP10	T1	TP33	SGAH L4BH	TU15 TE19	AT	2 (E)		VV9	CV13 CV28	S9	60	3465	ΟΡΓΑΝΟΑΡΣΕΝΙΚΕΣ ΕΝΩΣΕΙΣ, ΣΤΕΡΕΕΣ, Ε.Α.Ο.
3466	ΜΕΤΑΛΛΙΚΑ ΚΑΡΒΟΝΥΛΙΑ, ΣΤΕΡΕΑ, Ε.Α.Ο.	6.1	T3	I	6.1	274 562	LQ0	E5	P002 IBC07		MP18	T6	TP33	S10AH L10CH	TU14TU15 TE19TE21	AT	1 (C/E)	V10 V12		CV1 CV13 CV28	S9 S14	66	3466	ΜΕΤΑΛΛΙΚΑ ΚΑΡΒΟΝΥΛΙΑ, ΣΤΕΡΕΑ, Ε.Α.Ο.
3466	ΜΕΤΑΛΛΙΚΑ ΚΑΡΒΟΝΥΛΙΑ, ΣΤΕΡΕΑ, Ε.Α.Ο.	6.1	T3	II	6.1	274 562	LQ18	E4	P002 IBC08	B4	MP10	T3	TP33	SGAH L4BH	TU15 TE19	AT	2 (D/E)	V11		CV13 CV28	S9 S19	60	3466	ΜΕΤΑΛΛΙΚΑ ΚΑΡΒΟΝΥΛΙΑ, ΣΤΕΡΕΑ, Ε.Α.Ο.
3466	ΜΕΤΑΛΛΙΚΑ ΚΑΡΒΟΝΥΛΙΑ, ΣΤΕΡΕΑ, Ε.Α.Ο.	6.1	T3	III	6.1	274 562	LQ9	E1	P002 IBC08 LP02 R001	B3	MP10	T1	TP33	SGAH L4BH	TU15 TE19	AT	2 (E)		VV9	CV13 CV28	S9	60	3466	ΜΕΤΑΛΛΙΚΑ ΚΑΡΒΟΝΥΛΙΑ, ΣΤΕΡΕΑ, Ε.Α.Ο.
3467	ΟΡΓΑΝΟΜΕΤΑΛΛΙΚΕΣ ΕΝΩΣΕΙΣ, ΤΟΞΙΚΕΣ, ΣΤΕΡΕΕΣ, Ε.Α.Ο.	6.1	T3	I	6.1	274 562	LQ0	E5	P002 IBC07		MP18	T6	TP33	S10AH L10CH	TU14TU15 TE19TE21	AT	1 (C/E)	V10 V12		CV1 CV13 CV28	S9 S14	66	3467	ΟΡΓΑΝΟΜΕΤΑΛΛΙΚΕΣ ΕΝΩΣΕΙΣ, ΤΟΞΙΚΕΣ, ΣΤΕΡΕΕΣ, Ε.Α.Ο.
3467	ΟΡΓΑΝΟΜΕΤΑΛΛΙΚΕΣ ΕΝΩΣΕΙΣ, ΤΟΞΙΚΕΣ, ΣΤΕΡΕΕΣ, Ε.Α.Ο.	6.1	T3	II	6.1	274 562	LQ18	E4	P002 IBC08	B4	MP10	T3	TP33	SGAH L4BH	TU15 TE19	AT	2 (D/E)	V11		CV13 CV28	S9 S19	60	3467	ΟΡΓΑΝΟΜΕΤΑΛΛΙΚΕΣ ΕΝΩΣΕΙΣ, ΤΟΞΙΚΕΣ, ΣΤΕΡΕΕΣ, Ε.Α.Ο.
3467	ΟΡΓΑΝΟΜΕΤΑΛΛΙΚΕΣ ΕΝΩΣΕΙΣ, ΤΟΞΙΚΕΣ, ΣΤΕΡΕΕΣ, Ε.Α.Ο.	6.1	T3	III	6.1	274 562	LQ9	E1	P002 IBC08 LP02 R001	B3	MP10	T1	TP33	SGAH L4BH	TU15 TE19	AT	2 (E)		VV9	CV13 CV28	S9	60	3467	ΟΡΓΑΝΟΜΕΤΑΛΛΙΚΕΣ ΕΝΩΣΕΙΣ, ΤΟΞΙΚΕΣ, ΣΤΕΡΕΕΣ, Ε.Α.Ο.
3468	ΥΔΡΟΓΟΝΟ ΣΕ ΣΥΣΤΗΜΑ ΑΠΟΘΗΚΕΥΣΗΣ ΜΕΤΑΛΛΙΚΟΥ ΥΔΡΙΔΙΟΥ	2	1F		2.1	321	LQ0		P099		MP9						2 (D)			CV9 CV10 CV36	S2 S20		3468	ΥΔΡΟΓΟΝΟ ΣΕ ΣΥΣΤΗΜΑ ΑΠΟΘΗΚΕΥΣΗΣ ΜΕΤΑΛΛΙΚΟΥ ΥΔΡΙΔΙΟΥ
3469	ΕΛΑΙΟΧΡΩΜΑΤΑ, ΕΥΦΛΕΚΤΑ, ΔΙΑΒΡΩΤΙΚΑ (συμπεριλαμβανομένης (συμπεριλαμβανομένων χρώματος, λάκας, σμάλτου, βαφής, γομολάκας, βερνικιού, λούστρου, υγρού πληρωτικού μέσου και υγρής βάσης λάκας) ή ΥΛΙΚΑ ΣΧΕΤΙΚΑ ΜΕ ΧΡΩΜΑ, ΕΥΦΛΕΚΤΑ, ΔΙΑΒΡΩΤΙΚΑ (συμπεριλαβανομένων ενώσεων λέπτυνσης ή μείωσης του χρώματος)	3	FC	I	3 +8	163	LQ3	E0	P001		MP7 MP17	T11	TP2 TP27	L10CH	TU14 TE21	FL	1 (C/E)				S2 S20	338	3469	ΕΛΑΙΟΧΡΩΜΑΤΑ, ΕΥΦΛΕΚΤΑ, ΔΙΑΒΡΩΤΙΚΑ (συμπεριλαμβανομένης (συμπεριλαμβανομένων χρώματος, λάκας, σμάλτου, βαφής, γομολάκας, βερνικιού, λούστρου, υγρού πληρωτικού μέσου και υγρής βάσης λάκας) ή ΥΛΙΚΑ ΣΧΕΤΙΚΑ ΜΕ ΧΡΩΜΑ, ΕΥΦΛΕΚΤΑ, ΔΙΑΒΡΩΤΙΚΑ (συμπεριλαβανομένων ενώσεων λέπτυνσης ή μείωσης του χρώματος)
3469	ΕΛΑΙΟΧΡΩΜΑΤΑ, ΕΥΦΛΕΚΤΑ, ΔΙΑΒΡΩΤΙΚΑ (συμπεριλαμβανομένης (συμπεριλαμβανομένων χρώματος, λάκας, σμάλτου, βαφής, γομολάκας, βερνικιού, λούστρου, υγρού πληρωτικού μέσου και υγρής βάσης λάκας) ή ΥΛΙΚΑ ΣΧΕΤΙΚΑ ΜΕ ΧΡΩΜΑ, ΕΥΦΛΕΚΤΑ, ΔΙΑΒΡΩΤΙΚΑ (συμπεριλαβανομένων ενώσεων λέπτυνσης ή μείωσης του χρώματος)	3	FC	II	3 +8	163	LQ4	E2	P001 IBC02		MP19	T7	TP2 TP8 TP28	L4BH		FL	2 (D/E)				S2 S20	338	3469	ΕΛΑΙΟΧΡΩΜΑΤΑ, ΕΥΦΛΕΚΤΑ, ΔΙΑΒΡΩΤΙΚΑ (συμπεριλαμβανομένης (συμπεριλαμβανομένων χρώματος, λάκας, σμάλτου, βαφής, γομολάκας, βερνικιού, λούστρου, υγρού πληρωτικού μέσου και υγρής βάσης λάκας) ή ΥΛΙΚΑ ΣΧΕΤΙΚΑ ΜΕ ΧΡΩΜΑ, ΕΥΦΛΕΚΤΑ, ΔΙΑΒΡΩΤΙΚΑ (συμπεριλαβανομένων ενώσεων λέπτυνσης ή μείωσης του χρώματος)

UN Αριθμ.	Όνομα και περιγραφή	Κλάση	Κωδικός Ταξινόμησης	Ομάδα Συσκευασίας	Ετι-κέτα	Ειδικές διατάξεις	Περιορισμένες και εξαιρούμενες ποσότητες		Συσκευασία			Φορητές δεξαμενές και εμπορευματοκιβώτια χύδην		ADR δεξαμενή		Όχημα για μεταφορά δεξαμενής	Κατηγορία μεταφοράς (Κωδικός περιορισμού για σήραγγες)	Ειδικές διατάξεις για μεταφορά				Αριθμ. Αναγνώρισης κινδύνου	UN Αριθμ.	Όνομα και περιγραφή
									Οδηγίες συσκευασίας	Ειδικές διατάξεις συσκευασίας	Διατάξεις μικτής συσκευασίας	Οδηγίες	Ειδικές διατάξεις	Κώδικας δεξαμενής	Ειδικές διατάξεις			Κόλα	Χύμα	Φόρτωση, εκφόρτωση και χειρισμός	Διαδικασία			
	3.1.2	2.2	2.2	2.1.1.3	5.2.2	3.3	3.4.6 / 3.5.1.2		4.1.4	4.1.4	4.1.10	4.2.5.2 7.3.2	4.2.5.3	4.3	4.3.5, 6.8.4	9.1.1.2	1.1.3.6 8.6	7.2.4	7.3.3	7.5.11	8.5	5.3.2.3		3.1.2
(1)	(2)	(3a)	(3b)	(4)	(5)	(6)	(7a)	(7b)	(8)	(9a)	(9b)	(10)	(11)	(12)	(13)	(14)	(15)	(16)	(17)	(18)	(19)	(20)	(1)	(2)
3469	ΕΛΑΙΟΧΡΩΜΑΤΑ, ΕΥΦΛΕΚΤΑ, ΔΙΑΒΡΩΤΙΚΑ (συμπεριλαμβανομένης (συμπεριλαμβανομένων χρώματος, λάκας, σμάλτου, βαφής, γομολάκας, βερνικιού, λούστρου, υγρού πληρωτικού μέσου και υγρής βάσης λάκας) ή ΥΛΙΚΑ ΣΧΕΤΙΚΑ ΜΕ ΧΡΩΜΑ, ΕΥΦΛΕΚΤΑ, ΔΙΑΒΡΩΤΙΚΑ (συμπεριλαβανομένων ενώσεων λέπτυνσης ή μείωσης του χρώματος)	3	FC	III	3 +8	163	LQ7	E1	P001		MP19	T4	TP1	L4BN		FL	3 (E)				S2	38	3469	ΕΛΑΙΟΧΡΩΜΑΤΑ, ΕΥΦΛΕΚΤΑ, ΔΙΑΒΡΩΤΙΚΑ (συμπεριλαμβανομένης (συμπεριλαμβανομένων χρώματος, λάκας, σμάλτου, βαφής, γομολάκας, βερνικιού, λούστρου, υγρού πληρωτικού μέσου και υγρής βάσης λάκας) ή ΥΛΙΚΑ ΣΧΕΤΙΚΑ ΜΕ ΧΡΩΜΑ, ΕΥΦΛΕΚΤΑ, ΔΙΑΒΡΩΤΙΚΑ (συμπεριλαβανομένων ενώσεων λέπτυνσης ή μείωσης του χρώματος)
3470	ΕΛΑΙΟΧΡΩΜΑΤΑ, ΔΙΑΒΡΩΤΙΚΑ, ΕΥΦΛΕΚΤΑ, (συμπεριλαμβανομένων χρώματος, λάκας, σμάλτου, βαφής, γομολάκκας, βερνικιού, λούστρου, υγρού πληρωτικού μέσου και υγρής βάσης λάκας) ή ΥΛΙΚΑ ΣΧΕΤΙΖΟΜΕΝΑ ΜΕ ΧΡΩΜΑ, ΔΙΑΒΡΩΤΙΚΑ, ΕΥΦΛΕΚΤΑ, (συμπεριλαβανομένων ενώσιων λέπτυνσης ή μείωσης του χρώματος)	8	CF1	II	8 +3	163	LQ22	E2	P001		MP15	T7	TP2	L4BN		FL	2 (D/E)				S2	83	3470	ΕΛΑΙΟΧΡΩΜΑΤΑ, ΕΥΦΛΕΚΤΑ, ΔΙΑΒΡΩΤΙΚΑ (συμπεριλαμβανομένης (συμπεριλαμβανομένων χρώματος, λάκας, σμάλτου, βαφής, γομολάκας, βερνικιού, λούστρου, υγρού πληρωτικού μέσου και υγρής βάσης λάκας) ή ΥΛΙΚΑ ΣΧΕΤΙΖΟΜΕΝΑ ΜΕ ΧΡΩΜΑ, ΕΥΦΛΕΚΤΑ, ΔΙΑΒΡΩΤΙΚΑ (συμπεριλαβανομένων ενώσεων λέπτυνσης ή μείωσης του χρώματος)
3471	ΥΔΡΟΓΟΝΟΔΙΦΘΟΡΙΚΑ ΑΛΑΤΑ, ΔΙΑΛΥΜΑ, Ε.Α.Ο.	8	CT1	II	8 +6.1		LQ22	E2	P001		MP15	T7	TP2	L4DH	TU14 TE21	AT	2 (E)			CV13		86	3471	ΥΔΡΟΓΟΝΟΔΙΦΘΟΡΙΚΑ ΑΛΑΤΑ, ΔΙΑΛΥΜΑ, Ε.Α.Ο.
3471	ΥΔΡΟΓΟΝΟΔΙΦΘΟΡΙΚΑ ΑΛΑΤΑ, ΔΙΑΛΥΜΑ, Ε.Α.Ο.	8	CT1	III	8 +6.1		LQ7	E1	P001		MP19	T4	TP1	L4DH	TU14 TE21	AT	3 (E)			CV13		86	3471	ΥΔΡΟΓΟΝΟΔΙΦΘΟΡΙΚΑ ΑΛΑΤΑ, ΔΙΑΛΥΜΑ, Ε.Α.Ο.
3472	ΚΡΩΤΟΝΙΚΟ ΟΞΥ, ΥΓΡΟ	8	C3	III	8		LQ7	E1	P001		MP19	T4	TP1				3 (E)						3472	ΚΡΩΤΟΝΙΚΟ ΟΞΥ, ΥΓΡΟ
3473	ΦΥΣΙΓΓΙΑ ΚΕΛΙΩΝ ΚΑΥΣΙΜΟΥ, που περιέχουν εύφλεκτα υγρά	3	F1		3	328	LQ13	E0	P003	PP88							3 (E)						3473	ΦΥΣΙΓΓΙΑ ΚΕΛΙΩΝ ΚΑΥΣΙΜΟΥ, που περιέχουν εύφλεκτα υγρά
505	ΣΗΜΑΤΟΔΟΤΕΣ, ΚΙΝΔΥΝΟΥ, πλοίων	1	1.4G		1.4		LQ0	E0	P135		MP23 MP24						2 (E)	V2		CV1 CV2 CV3	S1		505	ΣΗΜΑΤΟΔΟΤΕΣ, ΚΙΝΔΥΝΟΥ, πλοίω
506	ΣΗΜΑΤΟΔΟΤΕΣ, ΚΙΝΔΥΝΟΥ, πλοίων	1	1.4S		1.4		LQ0	E0	P135		MP23 MP24						4 (E)			CV1 CV2 CV3	S1		506	ΣΗΜΑΤΟΔΟΤΕΣ, ΚΙΝΔΥΝΟΥ, πλοίω
507	ΣΗΜΑΤΟΔΟΤΕΣ, ΚΑΠΝΟΥ	1	1.4S		1.4		LQ0	E0	P135		MP23 MP24						4 (E)			CV1 CV2 CV3	S1		507	ΣΗΜΑΤΟΔΟΤΕΣ, ΚΑΠΝΟΥ
508	1-ΥΔΡΟΞΥΜΠΕΝΖΟΤΡΙΑΖΟΛΗ, ΑΝΥΔΡΟΣ, ξηρά ή υγρή με λιγότερο από 20% νερό, κατά μάζα	1	1.3C		1		LQ0	E0	P114b	PP48 PP50	MP20						1 (CS000D)	V2 V3		CV1 CV2 CV3	S1		508	1-ΥΔΡΟΞΥΜΠΕΝΖΟΤΡΙΑΖΟΛΗ, ΑΝΥΔΡΟΣ, ξηρά ή υγρή με λιγότερο από 20% νερό, κατά μάζα
2031	ΝΙΤΡΙΚΟ ΟΞΥ, άλλο από ερυθρό ατμίζον, με λιγότερο από 65% νιτρικό οξύ	8	C1	II	8+5.1		LQ22	E2	P001 IBC02	PP81 B15	MP15	T8	TP2	L4BN		AT	2 (E)					80	2031	ΝΙΤΡΙΚΟ ΟΞΥ, άλλο από ερυθρό ατμίζον, με λιγότερο από 65% νιτρικό οξύ

UN Αριθμ.	Όνομα και περιγραφή	Κλάση	Κωδικός Ταξινόμησης	Ομάδα Συσκευασίας	Ετικέτα	Ειδικές διατάξεις	Περιορισμένες και εξαιρούμενες ποσότητες		Συσκευασία			Φορητές δεξαμενές και εμπορευματοκιβώτια χύδην		ADR δεξαμενή		Όχημα για μεταφορά δεξαμενής	Κατηγορία μεταφοράς (Κωδικός περιορισμού για σήραγγες)	Ειδικές διατάξεις για μεταφορά				Αριθμ. Αναγνώρισης κινδύνου	UN Αριθμ.	Όνομα και περιγραφή
									Οδηγίες συσκευασίας	Ειδικές διατάξεις συσκευασίας	Διατάξεις μικτής συσκευασίας	Οδηγίες	Ειδικές διατάξεις	Κώδικας δεξαμενής	Ειδικές διατάξεις			Κόλα	Χύμα	Φόρτωση, εκφόρτωση και χειρισμός	Διαδικασία			
	3.1.2	2.2	2.2	2.1.1.3	5.2.2	3.3	3.4.6 / 3.5.1.2		4.1.4	4.1.4	4.1.10	4.2.5.2 7.3.2	4.2.5.3	4.3	4.3.5, 6.8.4	9.1.1.2	1.1.3.6 8.6	7.2.4	7.3.3	7.5.11	8.5	5.3.2.3		3.1.2
(1)	(2)	(3a)	(3b)	(4)	(5)	(6)	(7a)	(7b)	(8)	(9a)	(9b)	(10)	(11)	(12)	(13)	(14)	(15)	(16)	(17)	(18)	(19)	(20)	(1)	(2)
3132	ΕΝΕΡΓΑ ΜΕ ΤΟ ΝΕΡΟ ΣΤΕΡΕΑ, ΕΥΦΛΕΚΤΑ, Ε.Α.Ο.	4.3	WF2	I	4.3+4.1	274	LQ0	E0	P403 IBC99		MP2						0 (B/E)	V1		CV23	S20		3132	ΕΝΕΡΓΑ ΜΕ ΤΟ ΝΕΡΟ ΣΤΕΡΕΑ, ΕΥΦΛΕΚΤΑ, Ε.Α.Ο.
3132	ΕΝΕΡΓΑ ΜΕ ΤΟ ΝΕΡΟ ΣΤΕΡΕΑ, ΕΥΦΛΕΚΤΑ, Ε.Α.Ο.	4.3	WF2	II	4.3+4.1	274	LQ11	E2	P410 IBC04		MP14	T3	TP33	SGAN L4DH	TU14 TE21 TM2	AT	0 (D/E)	V1		CV23		423	3132	ΕΝΕΡΓΑ ΜΕ ΤΟ ΝΕΡΟ ΣΤΕΡΕΑ, ΕΥΦΛΕΚΤΑ, Ε.Α.Ο.
3132	ΕΝΕΡΓΑ ΜΕ ΤΟ ΝΕΡΟ ΣΤΕΡΕΑ, ΕΥΦΛΕΚΤΑ, Ε.Α.Ο.	4.3	WF2	III	4.3+4.1	274	LQ12	E1	P410 IBC06		MP14	T1	TP33	SGAN L4DH	TU14 TE21 TM2	AT	0 (E)	V1		CV23		423	3132	ΕΝΕΡΓΑ ΜΕ ΤΟ ΝΕΡΟ ΣΤΕΡΕΑ, ΕΥΦΛΕΚΤΑ, Ε.Α.Ο.
3135	ΕΝΕΡΓΑ ΜΕ ΤΟ ΝΕΡΟ ΣΤΕΡΕΑ, ΑΥΤΟΘΕΡΜΑΙΝΟΜΕΝΑ, Ε.Α.Ο.	4.3	WS	I	4.3+4.2	274	LQ0	E0	P403		MP2						1 (B/E)	V1		CV23	S20		3135	ΕΝΕΡΓΑ ΜΕ ΤΟ ΝΕΡΟ ΣΤΕΡΕΑ, ΑΥΤΟΘΕΡΜΑΙΝΟΜΕΝΑ, Ε.Α.Ο.
3135	ΕΝΕΡΓΑ ΜΕ ΤΟ ΝΕΡΟ ΣΤΕΡΕΑ, ΑΥΤΟΘΕΡΜΑΙΝΟΜΕΝΑ, Ε.Α.Ο.	4.3	WS	II	4.3+4.2	274	LQ11	E2	P410 IBC05		MP14	T3	TP33	SGAN L4DH	TU14 TE21 TM2	AT	2 (D/E)	V1		CV23		423	3135	ΕΝΕΡΓΑ ΜΕ ΤΟ ΝΕΡΟ ΣΤΕΡΕΑ, ΑΥΤΟΘΕΡΜΑΙΝΟΜΕΝΑ, Ε.Α.Ο.
3135	ΕΝΕΡΓΑ ΜΕ ΤΟ ΝΕΡΟ ΣΤΕΡΕΑ, ΑΥΤΟΘΕΡΜΑΙΝΟΜΕΝΑ, Ε.Α.Ο.	4.3	WS	III	4.3+4.2	274	LQ12	E1	P410 IBC08	B4	MP14	T1	TP33	SGAN L4DH	TU14 TE21 TM2	AT	3 (E)	V1		CV23		423	3135	ΕΝΕΡΓΑ ΜΕ ΤΟ ΝΕΡΟ ΣΤΕΡΕΑ, ΑΥΤΟΘΕΡΜΑΙΝΟΜΕΝΑ, Ε.Α.Ο.
3373	ΒΙΟΛΟΓΙΚΕΣ ΟΥΣΙΕΣ ΚΑΤΗΓΟΡΙΑΣ Β (ζωικό υλικό μόνο)	6.2	I4		6.2	319	LQ0	E0	P650			T1 BK1 BK2	TP1	L4BH	TU15 TU37 TE19	AT	- (-)				S3	606	3373	ΒΙΟΛΟΓΙΚΕΣ ΟΥΣΙΕΣ ΚΑΤΗΓΟΡΙΑΣ Β (ζωικό υλικό μόνο)
3474	1-ΥΔΡΟΞΥΜΠΕΝΖΟΤΡΙΑΖΟΛΗ, ΑΝΥΔΡΟΣ, ΥΓΡΗ με όχι λιγότερο από 20% νερό, κατά μάζα	4.1	D	I	4.1		LQ0	E0	P406	PP48	MP2						1 (B)				S17		3474	1-ΥΔΡΟΞΥΜΠΕΝΖΟΤΡΙΑΖΟΛΗ, ΑΝΥΔΡΟΣ, ΥΓΡΗ με όχι λιγότερο από 20% νερό, κατά μάζα
3475	ΜΙΓΜΑ ΑΙΘΑΝΟΛΗΣ ΚΑΙ ΒΕΝΖΙΝΗΣ ή ΑΙΘΑΝΟΛΗΣ ή ΜΙΓΜΑΤΟΣ ΑΙΘΑΝΟΛΗΣ ΚΑΙ ΚΑΥΣΙΜΟΥ ΚΙΝΗΤΗΡΩΝ ή ΜΙΓΜΑΤΟΣ ΑΙΘΑΝΟΛΗΣ ΚΑΙ ΠΕΤΡΕΛΑΙΟΥ, με άνω του 10% αιθανολης	3	F1	II	3	333	LQ4	E2	P001 IBC02		MP19	T4	TP1	LGBF		FL	2 (D/3)				S2 S20	33	3475	ΜΙΓΜΑ ΑΙΘΑΝΟΛΗΣ ΚΑΙ ΒΕΝΖΙΝΗΣ ή ΑΙΘΑΝΟΛΗΣ ή ΜΙΓΜΑΤΟΣ ΑΙΘΑΝΟΛΗΣ ΚΑΙ ΚΑΥΣΙΜΟΥ ΚΙΝΗΤΗΡΩΝ ή ΜΙΓΜΑΤΟΣ ΑΙΘΑΝΟΛΗΣ ΚΑΙ ΠΕΤΡΕΛΑΙΟΥ, με άνω του 10% αιθανολης
3476	ΦΥΣΙΓΤΕΣ ΚΥΨΕΛΩΝ ΚΑΥΣΙΜΟΥ ή ΦΥΣΙΓΤΕΣ ΚΥΨΕΛΩΝ ΚΑΥΣΙΜΟΥ ΠΟΥ ΠΕΡΙΕΧΟΝΤΑΙ ΣΕ ΕΞΟΠΛΑΣΜΟ ή ΦΥΣΙΓΤΕΣ ΚΥΨΕΛΩΝ ΚΑΥΣΙΜΟΥ ΣΥΣΚΕΑΣΜΕΝΕΣ ΜΕ ΤΟΝ ΕΞΟΠΛΑΣΜΟ, που περιέχουν ουσίες αντιδρώσες με νερό	4.3	W3		4.3	328 334	LQ10 LQ11	E0	P004								3 (E)	V1		CV23			3476	ΦΥΣΙΓΤΕΣ ΚΥΨΕΛΩΝ ΚΑΥΣΙΜΟΥ ή ΦΥΣΙΓΤΕΣ ΚΥΨΕΛΩΝ ΚΑΥΣΙΜΟΥ ΠΟΥ ΠΕΡΙΕΧΟΝΤΑΙ ΣΕ ΕΞΟΠΛΑΣΜΟ ή ΦΥΣΙΓΤΕΣ ΚΥΨΕΛΩΝ ΚΑΥΣΙΜΟΥ ΣΥΣΚΕΑΣΜΕΝΕΣ ΜΕ ΤΟΝ ΕΞΟΠΛΑΣΜΟ, που περιέχουν ουσίες αντιδρώσες με νερό
3477	ΦΥΣΙΓΤΕΣ ΚΥΨΕΛΩΝ ΚΑΥΣΙΜΟΥ ή ΦΥΣΙΓΤΕΣ ΚΥΨΕΛΩΝ ΚΑΥΣΙΜΟΥ ΠΟΥ ΠΕΡΙΕΧΟΝΤΑΙ ΣΕ ΕΞΟΠΛΑΣΜΟ ή ΦΥΣΙΓΤΕΣ ΚΥΨΕΛΩΝ ΚΑΥΣΙΜΟΥ ΣΥΣΚΕΑΣΜΕΝΕΣ ΜΕ ΤΟΝ ΕΞΟΠΛΑΣΜΟ, που περιέχουν διαβρωτικές ουσίες	8	C11		8	328 334	LQ12 LQ13	E0	P004								3 (E)						3477	ΦΥΣΙΓΤΕΣ ΚΥΨΕΛΩΝ ΚΑΥΣΙΜΟΥ ή ΦΥΣΙΓΤΕΣ ΚΥΨΕΛΩΝ ΚΑΥΣΙΜΟΥ ΠΟΥ ΠΕΡΙΕΧΟΝΤΑΙ ΣΕ ΕΞΟΠΛΑΣΜΟ ή ΦΥΣΙΓΤΕΣ ΚΥΨΕΛΩΝ ΚΑΥΣΙΜΟΥ ΣΥΣΚΕΑΣΜΕΝΕΣ ΜΕ ΤΟΝ ΕΞΟΠΛΑΣΜΟ, που περιέχουν διαβρωτικές ουσίες
3478	ΦΥΣΙΓΤΕΣ ΚΥΨΕΛΩΝ ΚΑΥΣΙΜΟΥ ή ΦΥΣΙΓΤΕΣ ΚΥΨΕΛΩΝ ΚΑΥΣΙΜΟΥ ΠΟΥ ΠΕΡΙΕΧΟΝΤΑΙ ΣΕ ΕΞΟΠΛΑΣΜΟ ή ΦΥΣΙΓΤΕΣ ΚΥΨΕΛΩΝ ΚΑΥΣΙΜΟΥ ΣΥΣΚΕΑΣΜΕΝΕΣ ΜΕ ΤΟΝ ΕΞΟΠΛΑΣΜΟ, που περιέχουν υγροποιημένο εύφλεκτο αέριο	2	6F		2.1	328 338	LQ1	E0	P004								2 (B/D)			CV9 CV12	S2		3478	ΦΥΣΙΓΤΕΣ ΚΥΨΕΛΩΝ ΚΑΥΣΙΜΟΥ ή ΦΥΣΙΓΤΕΣ ΚΥΨΕΛΩΝ ΚΑΥΣΙΜΟΥ ΠΟΥ ΠΕΡΙΕΧΟΝΤΑΙ ΣΕ ΕΞΟΠΛΑΣΜΟ ή ΦΥΣΙΓΤΕΣ ΚΥΨΕΛΩΝ ΚΑΥΣΙΜΟΥ ΣΥΣΚΕΑΣΜΕΝΕΣ ΜΕ ΤΟΝ ΕΞΟΠΛΑΣΜΟ, που περιέχουν υγροποιημένο εύφλεκτο αέριο
3479	ΦΥΣΙΓΤΕΣ ΚΥΨΕΛΩΝ ΚΑΥΣΙΜΟΥ ή ΦΥΣΙΓΤΕΣ ΚΥΨΕΛΩΝ ΚΑΥΣΙΜΟΥ ΠΟΥ ΠΕΡΙΕΧΟΝΤΑΙ ΣΕ ΕΞΟΠΛΑΣΜΟ ή ΦΥΣΙΓΤΕΣ ΚΥΨΕΛΩΝ ΚΑΥΣΙΜΟΥ ΣΥΣΚΕΑΣΜΕΝΕΣ ΜΕ ΤΟΝ ΕΞΟΠΛΑΣΜΟ, που περιέχουν υδρογόνο σε υδρίδιο μετάλλου	2	6F		2.1	328 339	LQ1	E0	P004								2 (B/D)			CV9 CV12	S2		3479	ΦΥΣΙΓΤΕΣ ΚΥΨΕΛΩΝ ΚΑΥΣΙΜΟΥ ή ΦΥΣΙΓΤΕΣ ΚΥΨΕΛΩΝ ΚΑΥΣΙΜΟΥ ΠΟΥ ΠΕΡΙΕΧΟΝΤΑΙ ΣΕ ΕΞΟΠΛΑΣΜΟ ή ΦΥΣΙΓΤΕΣ ΚΥΨΕΛΩΝ ΚΑΥΣΙΜΟΥ ΣΥΣΚΕΑΣΜΕΝΕΣ ΜΕ ΤΟΝ ΕΞΟΠΛΑΣΜΟ, που περιέχουν υδρογόνο σε υδρίδιο μετάλλου

UN Αριθμ.	Ονομα και περιγραφή	Κλάση	Κωδικός Ταξινόμησης	Ομάδα Συσκευασίας	Ετικέτα	Ειδικές διατάξεις	Περιορισμένες και εξαιρούμενες ποσότητες		Συσκευασία			Φορητές δεξαμενές και εμπορευματοκιβώτια χύδην		ADR δεξαμενή		Οχήματα για μεταφορά δέξαμενής	Κατηγορία μεταφοράς (Κωδικός περιορισμού για σήραγγες)	Εδικές διατάξεις για μεταφορά					Αριθμ. Αναγνώρισης κινδύνου	UN Αριθμ.	Ονομα και περιγραφή
									Οδηγίες συσκευασίας	Ειδικές διατάξεις συσκευασίας	Διατάξεις μικτής συσκευασίας	Οδηγίες	Ειδικές διατάξεις	Κώδικας δεξαμενής	Ειδικές διατάξεις			Κύκλοι	Χύμα	Φόρτωση, εκφόρτωση και χειρισμός	Διαδικασία				
	3.1.2	2.2	2.2	2.1.1.3	5.2.2.2	3.3	3.4.6 / 3.5.1.2		4.1.4	4.1.4	4.1.10	4.2.5.2 7.3.2	4.2.5.3	4.3	4.3.5, 6.8.4	9.1.1.2	1.1.3.6 8.6	7.2.4	7.3.3	7.5.11	8.5	5.3.2.3		3.1.2
(1)	(2)	(3a)	(3b)	(4)	(5)	(6)	(7a)	(7b)	(8)	(9a)	(9b)	(10)	(11)	(12)	(13)	(14)	(15)	(16)	(17)	(18)	(19)	(20)	(1)	(2)
3480	ΜΠΑΤΑΡΙΕΣ ΙΟΝΤΩΝ ΛΙΘΙΟΥ (συμπεριλαμβανομένων μπαταριών πολυμερών ιόντων λιθίου)	9	M4	11	9	188 230 310 636	LQ0	E0	P903 P903a P903b								2 (E)						3480	ΜΠΑΤΑΡΙΕΣ ΙΟΝΤΩΝ ΛΙΘΙΟΥ (συμπεριλαμβανομένων μπαταριών πολυμερών ιόντων λιθίου)
3481	ΜΠΑΤΑΡΙΕΣ ΙΟΝΤΩΝ ΛΙΘΙΟΥ ΠΟΥ ΠΕΡΙΕΧΟΝΤΑΙ ΣΕ ΕΞΟΠΛΙΣΜΟ ή ΜΠΑΤΑΡΙΕΣ ΙΟΝΤΩΝ ΛΙΘΙΟΥ ΣΥΣΚΕΥΑΣΜΕΝΕΣ ΜΕ ΕΞΟΠΛΙΣΜΟ (συμπεριλαμβανομένων μπαταριών πολυμερών ιόντων λιθίου)	9	M4	11	9	188 230 636	LQ0	E0	P903 P903a P903b								2 (E)						3481	ΜΠΑΤΑΡΙΕΣ ΙΟΝΤΩΝ ΛΙΘΙΟΥ ΠΟΥ ΠΕΡΙΕΧΟΝΤΑΙ ΣΕ ΕΞΟΠΛΙΣΜΟ ή ΜΠΑΤΑΡΙΕΣ ΙΟΝΤΩΝ ΛΙΘΙΟΥ ΣΥΣΚΕΥΑΣΜΕΝΕΣ ΜΕ ΕΞΟΠΛΙΣΜΟ (συμπεριλαμβανομένων μπαταριών πολυμερών ιόντων λιθίου)

3.2.2 Πίνακας Β: Αλφαβητικός κατάλογος των ουσιών και των ειδών της Συμφωνίας ADR

Ο κατάλογος αυτός είναι μία αλφαβητική λίστα των ουσιών και των ειδών που αναφέρονται σε αριθμητική σειρά UN στον Πίνακα Α της 3.2.1. Δεν αποτελεί ακέραιο μέρος της παρούσας Συμφωνίας ADR. Δεν έχει υποβληθεί ούτε στην Ομάδα Εργασίας για τη Μεταφορά Επικίνδυνων Εμπορευμάτων της Επιτροπής Μεταφορών για έλεγχο και έγκριση, ούτα και στα Συμβαλλόμενα Μέρη της παρούσας Συμφωνίας για επίσημη αποδοχή. Έχει ετοιμαστεί, με όλη την απαραίτητη φροντίδα της Γραμματείας της Οικονομικής Ευρωπαϊκής Επιτροπής για τα Ηνωμένα Έθνη, προκειμένου να διαυκολύνεται η χρήση των παραρτημάτων Α και Β, αλλά δεν μπορεί να κανείς να βασιστεί σε αυτόν και να θεωρηθεί υποκατάσταση όταν πρόκειται για προσεκτική μελέτηκαι παρατήρηση των πραγματικών διατάξεων των παραρτημάτων αυτών, τα οποία σε περίπτωση διαφοράς, θεωρούνται επίσημα.

ΣΗΜΕΙΩΣΗ 1 *: Για λόγους ορισμού της αλφαβητικής σειράς οι ακόλουθες πληροφορίες έχουν αγνοηθεί ακόμα και αν αποτελούν τμήμα της κατάλληλης ονομασίας αποστολής : ελληνικά γράμματα, οι συντομεύσεις "sec" και "τριτ" και τα γράμματα "Ν" (άζωτο), "n" (κανονικός), "ο" ορθο, "m" (μετα), "p" (παρα) και "ε.α.ο" (εκτός αν άλλως ορίζεται)..*
ΣΗΜΕΙΩΣΗ 2 *: Το όνομα της ουσίας ή του είδους σε κεφαλαία γράμματα υποδεικνύει κατάλληλή ονομασία αποστολής (βλέπε 3.1.2.).*
ΣΗΜΕΙΩΣΗ 3 *: Το όνομα μιας ουσία ή είδους σε κεφαλαία γράμματ ακολουθούμενο από τη λέξη βλέπε υποδεικνύει μια διαφορετική κατάλληλη ονομασία αποστολής ή μέρος της κατάλληλης ονομασίας αποστολής.*
ΣΗΜΕΙΩΣΗ 4 *: Μία καταχώρηση με μικρά γράμματα ακολουθούμενη από τη λέξη βλεέπ υποδεικνύει ότι η καταχώρηση δεν αποτελεί κατάλληλη ονομασία αποστολής, είναι συνώνυμη*
ΣΗΜΕΙΩΣΗ 5 *: Όταν μία καταχώρηση είναι εν μέρει με κεφαλαία γράμματα και εν μέρει με μικρά, το τελευταίο μέρος δεν θεωρείται ότι είναι μέρος της κατάλληλης ονομασίας αποστολής (βλέπε 3.1.2.1)*
ΣΗΜΕΙΩΣΗ 6 *: Μία κατάλληλη ονομασία αποστολής μπορεί να χρησιμοποιείται στον ενικό ή στον πληθυντικό, κατάλληλα για λόγους τεκμηρίωσης και σήμανσης συσκευασίας (βλέπε 3.1.2.3)*
ΣΗΜΕΙΩΣΗ 7*: Για τον ακριβή ορισμό της κατάλληλης ονομασίας αποστολής, βλέπε 3.1.2.*

Ονομασία και περιγραφή	UN	Κλάση	Επισημάνσεις
ΑΒΙΕΤΙΚΟ ΑΛΟΥΜΙΝΙΟ	2715	4.1	
ΑΒΙΕΤΙΚΟ ΑΣΒΕΣΤΙΟ	1313	4.1	
ΑΒΙΕΤΙΚΟ ΑΣΒΕΣΤΙΟ, ΛΥΩΜΕΝΟ	1314	4.1	
ΑΒΙΕΤΙΚΟ ΚΟΒΑΛΤΙΟ, ΚΑΤΑΒΥΘΙΣΜΕΝΟ	1318	4.1	
ΑΒΙΕΤΙΚΟ ΜΑΓΓΑΝΙΟ	1330	4.1	
ΑΒΙΕΤΙΚΟΣ ΨΕΥΔΑΡΓΥΡΟΣ	2714	4.1	
ΑΔΙΠΟΝΙΤΡΙΛΙΟ	2205	6.1	
ΑΕΡΑΣ, ΒΑΘΙΑΣ ΚΑΤΑΨΥΞΗΣ	1003	2	
ΑΕΡΑΣ, ΣΥΜΠΙΕΣΜΕΝΟΣ	1002	2	
ΑΕΡΙΑ ΠΕΤΡΕΛΑΙΟΥ, ΥΓΡΟΠΟΙΗΜΕΝΑ	1075	2	
ΑΕΡΙΕΛΑΙΟ, ΠΕΠΙΕΣΜΕΝΟ	1071	2	
ΑΕΡΙΟ ΑΝΘΡΑΚΑ, ΠΕΠΙΕΣΜΕΝΟ	1023	2	
ΑΕΡΙΟ, ΥΓΡΟ ΥΠΟ ΚΑΤΑΨΥΞΗ, Ε.Α.Ο.	3158	2	
ΑΕΡΙΟ, ΥΓΡΟ ΥΠΟ ΚΑΤΑΨΥΞΗ, ΕΦΛΕΚΤΟ, Ε.Α.Ο.	3312	2	
ΑΕΡΙΟ, ΥΓΡΟ ΥΠΟ ΚΑΤΑΨΥΞΗ, ΟΞΕΙΔΩΤΙΚΟ, Ε.Α.Ο.	3311	2	
ΑΕΡΙΟΘΟΥΜΕΝΑ ΔΙΕΙΣΔΥΤΙΚΑ ΟΠΛΑ, ΓΟΜΩΜΕΝΑ για πετρελαιοπηγές, χωρίς ΠΥΡΟΚΡΟΤΗΤΗ	0494	1	
ΑΕΡΙΟΘΟΥΜΕΝΑ ΔΙΕΙΣΔΥΤΙΚΑ ΟΠΛΑ, ΓΟΜΩΜΕΝΑ, πετρελαιοπηγών, χωρίς ΠΥΡΟΚΡΟΤΗΤΗ	0124	1	
ΑΕΡΟΛΥΜΑ, ασφυξιογόνο	1950	2	
ΑΕΡΟΛΥΜΑ, διαβρωτικό	1950	2	
ΑΕΡΟΛΥΜΑ, διαβρωτικό, οξειδωτικό	1950	2	
ΑΕΡΟΛΥΜΑ, εύφλεκτο	1950	2	
ΑΕΡΟΛΥΜΑ, εύφλεκτο, διαβρωτικό	1950	2	
ΑΕΡΟΛΥΜΑ, οξειδωτικό	1950	2	
ΑΕΡΟΛΥΜΑ, τοξικό	1950	2	
ΑΕΡΟΛΥΜΑ, τοξικό, διαβρωτικό	1950	2	
ΑΕΡΟΛΥΜΑ, τοξικό, εύφλεκτο	1950	2	
ΑΕΡΟΛΥΜΑ, τοξικό, εύφλεκτο, διαβρωτικό	1950	2	
ΑΕΡΟΛΥΜΑ, τοξικό, οξειδωτικό	1950	2	

Ονομασία και περιγραφή	UN	Κλάση	Επισημάνσεις
ΑΕΡΟΛΥΜΑ, τοξικό, οξειδωτικό, διαβρωτικό	1950	2	
ΑΖΙΔΙΟ ΒΑΡΙΟΥ, ΝΩΠΟ ΜΕ ΠΕΡΙΣΣΟΤΕΡΟ ΑΠΟ 50% ΝΕΡΟ, ΚΑΤΑ ΒΑΡΟΣ	1571	4.1	
ΑΖΙΔΙΟ ΒΑΡΙΟΥ, ΞΗΡΟ Η ΝΩΠΟ ΜΕ ΛΙΓΟΤΕΡΟ ΑΠΟ 50% ΝΕΡΟ , ΚΑΤΑ ΒΑΡΟΣ	0224	1	
ΑΖΙΔΙΟ ΜΟΛΥΒΔΟΥ, ΝΩΠΟ ΜΕ ΟΧΙ ΛΙΓΟΤΕΡΟ ΑΠΟ 20% ΝΕΡΟ , Η ΜΕΙΓΜΑ ΑΛΚΟΟΛΗΣ ΚΑΙ ΝΕΡΟΥ, ΚΑΤΑ ΒΑΡΟΣ	0129	1	
ΑΖΙΔΙΟ ΤΟΥ ΝΑΤΡΙΟΥ	1687	6.1	
ΑΖΟΔΙΚΑΡΒΟΝΑΜΙΔΙΟ	3242	4.1	
Άζωτο, ΠΕΠΙΕΣΜΕΝΟ	1066	2	
ΑΖΩΤΟ, ΥΓΡΟ ΥΠΟ ΚΑΤΑΨΥΞΗ	1977	2	
ΑΙΘΑΝΙΟ	1035	2	
1,2-ΔΙ-(ΔΙΜΕΘΥΛΑΜΙΝΟ) ΑΙΘΑΝΙΟ	2372	3	
ΑΙΘΑΝΙΟ, ΥΓΡΟ ΥΠΟ ΚΑΤΑΨΥΞΗ	1961	2	
ΑΙΘΑΝΟΛΑΜΙΝΗ, Η ΔΙΑΛΥΜΑ ΑΥΤΗΣ	2491	8	
ΑΙΘΑΝΟΛΗ (ΑΙΘΥΛΙΚΗ ΑΛΚΟΟΛΗ) Η ΔΙΑΛΥΜΑ ΑΙΘΑΝΟΛΗΣ (ΔΙΑΛΥΜΑ ΑΙΘΥΛΙΚΗΣ ΑΛΚΟΟΛΗ)	1170	3	
ΑΙΘΑΝΟΛΗ (ΑΙΘΥΛΙΚΗ ΑΛΚΟΟΛΗ) Η ΔΙΑΛΥΜΑ ΑΙΘΑΝΟΛΗΣ (ΔΙΑΛΥΜΑ ΑΙΘΥΛΙΚΗΣ ΑΛΚΟΟΛΗ)	1170	3	
2-(2-ΑΜΙΝΟΑΙΘΟΞΥ) ΑΙΘΑΝΟΛΗ	3055	8	
ΑΙΘΕΡΕΣ, Ε.Α.Ο.	3271	3	
ΑΙΘΕΡΕΣ, Ε.Α.Ο.	3271	3	
ΑΙΘΕΡΙΚΟΣ ΔΙΑΙΘΥΛΕΣΤΕΡΑΣ ΤΟΥ ΤΡΙΦΘΟΡΙΟΥΧΟΥ ΒΟΡΙΟΥ	2604	8	
1,2-ΕΠΟΞΥ-3-ΑΙΘΟΞΥΠΡΟΠΑΝΙΟ	2752	3	
ΑΙΘΥΛΑΚΕΤΥΛΕΝΙΟ, ΣΤΑΘΕΡΟΠΟΙΗΜΕΝΟ	2452	2	
ΑΙΘΥΛΑΜΙΝΗ	1036	2	
2- ΑΙΘΥΛΑΝΙΛΙΝΗ	2273	6.1	
Ν-ΑΙΘΥΛΑΝΙΛΙΝΗ	2272	6.1	
ΑΙΘΥΛΒΟΥΤΥΛΑΙΘΕΡΑΣ	1179	3	

Ονομασία και περιγραφή	UN	Κλάση	Επισημάνσεις
2-ΑΙΘΥΛΒΟΥΤΥΡΑΛΔΕΫΔΗ	1178	3	
ΑΙΘΥΛΔΙΧΛΩΡΟΣΙΛΑΝΙΟ	1183	4.3	
ΑΙΘΥΛΕΝΙΜΙΝΗ, ΣΤΑΘΕΡΟΠΟΙΗΜΕΝΗ	1185	6.1	
ΑΙΘΥΛΕΝΙΟ	1962	2	
ΑΙΘΥΛΕΝΙΟ, ΑΚΕΤΥΛΕΝΙΟ ΚΑΙ ΠΡΟΠΥΛΕΝΙΟ ΣΕ ΜΕΙΓΜΑ, ΥΓΡΟ ΥΠΟ ΚΑΤΑΨΥΞΗ ΠΕΡΙΕΧΟΝ ΤΟΥΛΑΧΙΣΤΟΝ 71.5% ΑΙΘΥΛΕΝΙΟ ΜΕ ΟΧΙ ΠΕΡΙΣΣΟΤΕΡΟ ΑΠΟ 22.5% ΑΚΕΤΥΛΕΝΙΟ ΚΑΙ ΛΙΓΟΤΕΡΟ ΑΠΟ 6% ΠΡΟΠΥΛΕΝΙΟ	3138	2	
ΑΙΘΥΛΕΝΙΟ, ΥΓΡΟ ΥΠΟ ΚΑΤΑΨΥΞΗ	1038	2	
ΑΙΘΥΛΕΝΟΔΙΑΜΙΝΗ	1604	8	
ΑΙΘΥΛΕΝΟΔΙΧΛΩΡΙΔΙΟ	1184	3	
ΑΙΘΥΛΕΝΟΞΕΙΔΙΟ	1040	2	
ΑΙΘΥΛΕΝΟΞΕΙΔΙΟ ΜΕ ΑΖΩΤΟ ΜΕΧΡΙ ΣΥΝΟΛΙΚΗ ΠΙΕΣΗ 1 MPa (10 bar) ΣΤΟΥΣ 50 °C	1040	2	
ΑΙΘΥΛΕΝΟΧΛΩΡΥΔΡΙΝΗ	1135	6.1	
ΑΙΘΥΛ-ΜΕΘΥΛ-ΚΕΤΟΝΗ (ΜΕΘΥΛ-ΑΙΘΥΛ-ΚΕΤΟΝΗ)	1193	3	
ΑΙΘΥΛΟΑΜΥΛΟΚΕΤΟΝΕΣ	2271	3	
ΑΙΘΥΛΟΒΕΝΖΟΛΙΟ	1175	3	
Ν-ΑΙΘΥΛΟ-Ν-ΒΕΝΖΥΛΑΝΙΛΙΝΗ	2274	6.1	
Ν-ΑΙΘΥΛΟΒΕΝΖΥΛΟΤΟΛΟΥΪΔΙΝΕΣ, ΣΤΕΡΕΕΣ	2753	6.1	
Ν-ΑΙΘΥΛΟΒΕΝΖΥΛΟΤΟΛΟΥΪΔΙΝΕΣ, ΥΓΡΕΣ	2753	6.1	
2-ΑΙΘΥΛΟΒΟΥΤΑΝΟΛΗ	2275	3	
ΑΙΘΥΛΟΒΡΩΜΙΔΙΟ	1891	6.1	
ΑΙΘΥΛΟΔΙΧΛΩΡΟΑΡΣΙΝΗ	1892	6.1	
2-ΑΙΘΥΛΟΕΞΥΛΑΜΙΝΗ	2276	3	
ΑΙΘΥΛΟΜΕΘΥΛΑΙΘΕΡΑΣ	1039	2	
ΑΙΘΥΛΟΜΕΡΚΑΠΤΑΝΗ	2363	3	
1-ΑΙΘΥΛΟΠΙΠΕΡΙΔΙΝΗ	2386	3	
Ν-ΑΜΙΝΟΑΙΘΥΛΟΠΙΠΕΡΑΖΙΝΗ	2815	8	

Ονομασία και περιγραφή	UN	Κλάση	Επισημάνσεις
2-ΜΕΘΥΛΟ-5-ΑΙΘΥΛΟΠΥΡΙΔΙΝΗ	2300	6.1	
ΑΙΘΥΛΟΠΡΟΠΥΛΑΙΘΕΡΑΣ	2615	3	
Ν- ΑΙΘΥΛΟΤΟΛΟΥΪΔΙΝΕΣ	2754	6.1	
ΑΙΘΥΛΟΦΑΙΝΥΛΟΔΙΧΛΩΡΟΣΙΛΑΝΙΟ	2435	8	
ΑΙΘΥΛΟΦΘΟΡΙΔΙΟ (ΨΥΚΤΙΚΟ ΑΕΡΙΟ R 161)	2453	2	
ΑΙΘΥΛΟΧΛΩΡΙΔΙΟ	1037	2	
ΑΙΘΥΛΤΡΙΧΛΩΡΟΣΙΛΑΝΙΟ	1196	3	
ΑΚΑΘΑΡΤΟ (ΑΡΓΟ) ΠΕΤΡΕΛΑΙΟ	1267	3	
ΑΚΑΘΑΡΤΟ (ΑΡΓΟ) ΠΕΤΡΕΛΑΙΟ	1267	3	
ΑΚΑΘΑΡΤΟ (ΑΡΓΟ) ΠΕΤΡΕΛΑΙΟ (ΠΙΕΣΗ ΑΤΜΟΥ ΛΙΓΟΤΕΡΟ ΑΠΟ 110kPa ΣΤΟΥΣ 50°C)	1267	3	
ΑΚΑΘΑΡΤΟ (ΑΡΓΟ) ΠΕΤΡΕΛΑΙΟ (ΠΙΕΣΗ ΑΤΜΟΥ ΠΕΡΙΣΣΟΤΕΡΟ ΑΠΟ 110kPa ΣΤΟΥΣ 50°C)	1267	3	
ΑΚΕΤΑΛΔΕΫΔΗ	1089	3	
ΑΚΕΤΑΛΔΕΫΔΙΚΗ ΑΜΜΩΝΙΑ	1841	9	
ΑΚΕΤΑΛΗ	1088	3	
ΑΚΕΤΟΑΡΣΕΝΙΤΗΣ ΤΟΥ ΧΑΛΚΟΥ	1585	6.1	
ΑΚΕΤΟΝΗ	1090	3	
ΑΚΕΤΟΝΙΤΡΙΛΙΟ	1648	3	
ΑΚΕΤΥΛΕΝΙΟ, ΔΙΑΛΥΜΕΝΟ	1001	2	
ΑΚΕΤΥΛΕΝΙΟ, ΕΛΕΥΘΕΡΟ ΔΙΑΛΥΤΗ	3374	2	
ΑΚΕΤΥΛΟΒΡΩΜΙΔΙΟ	1716	8	
ΑΚΕΤΥΛΟΪΩΔΙΔΙΟ	1898	8	
ΑΚΕΤΥΛΟΜΕΘΥΛΟΚΑΡΒΙΝΟΛΗ	2621	3	
ΑΚΕΤΥΛΟΧΛΩΡΙΔΙΟ	1717	3	
ΑΚΡΙΔΙΝΗ	2713	6.1	
ΑΚΡΟΛΕΪΝΗ,ΣΤΑΘΕΡΟΠΟΙΗΜΕΝΗ	1092	6.1	
ΑΚΡΥΛΑΜΙΔΙΑ, ΣΤΕΡΕΑ	2074	6.1	
ΑΚΡΥΛΑΜΙΔΙΟ ΔΙΑΛΥΜΑ	3426	6.1	
ΑΚΡΥΛΙΚΟ 2-ΔΙΜΕΘΥΛΑΜΙΝΟΑΙΘΥΛΙΟ	3302	6.1	

Ονομασία και περιγραφή	UN	Κλάση	Επισημάνσεις
ΑΚΡΥΛΙΚΟ ΟΞΥ, ΣΤΑΘΕΡΟΠΟΙΗΜΕΝΟ	2218	8	
ΑΚΡΥΛΙΚΟΣ ΑΙΘΥΛΕΣΤΕΡΑΣ, ΣΤΑΘΕΡΟΠΟΙΗΜΕΝΟΣ	1917	3	
ΑΚΡΥΛΙΚΟΣ ΒΟΥΤΥΛΕΣΤΕΡΑΣ, ΣΤΑΘΕΡΟΠΟΙΗΜΕΝΟΣ	2348	3	
ΑΚΡΥΛΙΚΟΣ ΙΣΟΒΟΥΤΥΛΕΣΤΕΡΑΣ, ΣΤΑΘΕΡΟΠΟΙΗΜΕΝΟΣ	2527	3	
ΑΚΡΥΛΙΚΟΣ ΜΕΘΥΛΕΣΤΕΡΑΣ, ΣΤΑΘΕΡΟΠΟΙΗΜΕΝΟΣ	1919	3	
ΑΚΡΥΛΟΝΙΤΡΙΛΙΟ, ΣΤΑΘΕΡΟΠΟΙΗΜΕΝΟ	1093	3	
ΑΛΑΣ ΥΔΡΑΡΓΥΡΟΥ ΜΕ ΙΩΔΙΔΙΚΟ ΚΑΛΙΟ	1643	6.1	
ΑΛΑΣ ΥΔΡΑΡΓΥΡΟΥ ΜΕ ΧΛΩΡΙΟΥΧΟ ΑΜΜΩΝΙΟ	1630	6.1	
ΑΛΔΕΫΔΕΣ, Ε.Α.Ο.	1989	3	
ΑΛΔΕΫΔΕΣ, Ε.Α.Ο.	1989	3	
ΑΛΔΕΫΔΕΣ, Ε.Α.Ο. (ΤΑΣΗ ΑΤΜΩΝ ΠΕΡΙΣΣΟΤΕΡΟ ΑΠΟ 110kPa ΣΤΟΥΣ 50°C)	1989	3	
ΑΛΔΕΫΔΕΣ, Ε.Α.Ο.(ΤΑΣΗ ΑΤΜΩΝ ΛΙΓΟΤΕΡΟ ΑΠΟ 110kPa ΣΤΟΥΣ 50°C)	1989	3	
ΑΛΔΕΫΔΕΣ, ΕΥΦΛΕΚΤΕΣ, ΤΟΞΙΚΕΣ, Ε.Α.Ο.	1988	3	
ΑΛΔΕΫΔΕΣ, ΕΥΦΛΕΚΤΕΣ, ΤΟΞΙΚΕΣ, Ε.Α.Ο.	1988	3	
ΑΛΔΕΫΔΕΣ, ΕΥΦΛΕΚΤΕΣ, ΤΟΞΙΚΕΣ, Ε.Α.Ο.	1988	3	
ΑΛΔΟΛΗ	2839	6.1	
ΑΛΕΣΜΑ ΨΑΡΙΩΝ (ΥΠΟΛΕΙΜΜΑΤΑ ΨΑΡΙΩΝ), ΜΗ ΣΤΑΘΕΡΟΠΟΙΗΜΕΝΑ	1374	4.2	
Αλεσμένα ψάρια (Υπολείμματα ψαριών), σταθεροποιημένα	2216	9	Δεν υπόκειται στην ADR
ΑΛΚΑΛΙΚΑ ΑΜΙΔΙΑ ΜΕΤΑΛΛΟΥ	1390	4.3	
ΑΛΚΑΛΙΚΑ ΚΡΑΜΑΤΑ ΜΕΤΑΛΛΩΝ, ΥΓΡΑ, Ε.Α.Ο.	1421	4.3	
ΑΛΚΑΛΙΚΗ ΔΙΑΣΠΟΡΑ ΜΕΤΑΛΛΟΥ Η ΔΙΑΣΠΟΡΑ ΜΕΤΑΛΛΟΥ ΤΗΣ ΣΕΙΡΑΣ ΑΛΚΑΛΙΚΩΝ ΓΑΙΩΝ (με σημείο ανάφλεξης αμηλότερο από 60°C)	1391	4.3	
ΑΛΚΑΛΙΚΗ ΔΙΑΣΠΟΡΑ ΜΕΤΑΛΛΟΥ Η ΔΙΑΣΠΟΡΑ ΜΕΤΑΛΛΟΥ ΤΗΣ ΣΕΙΡΑΣ ΑΛΚΑΛΙΚΩΝ ΓΑΙΩΝ (με σημείο ανάφλεξης υψηλότερο από 60°C)	1391	4.3	
ΑΛΚΑΛΙΚΟ ΑΜΑΛΓΑΜΑ ΜΕΤΑΛΛΟΥ ΥΓΡΟ	1389	4.3	
ΑΛΚΑΛΟΕΙΔΗ, ΣΤΕΡΕΑ, Ε.Α.Ο. Η ΑΛΑΤΑ ΑΛΚΑΛΟΕΙΔΩΝ, ΣΤΕΡΕΑ, Ε.Α.Ο.	1544	6.1	
ΑΛΚΑΛΟΕΙΔΗ, ΣΤΕΡΕΑ, Ε.Α.Ο. Η ΑΛΑΤΑ ΑΛΚΑΛΟΕΙΔΩΝ, ΣΤΕΡΕΑ, Ε.Α.Ο.	1544	6.1	
ΑΛΚΑΛΟΕΙΔΗ, ΣΤΕΡΕΑ, Ε.Α.Ο. Η ΑΛΑΤΑ ΑΛΚΑΛΟΕΙΔΩΝ, ΣΤΕΡΕΑ, Ε.Α.Ο.	1544	6.1	
ΑΛΚΑΛΟΕΙΔΗ, ΥΓΡΑ, Ε.Α.Ο. Η ΑΛΑΤΑ ΑΛΚΑΛΟΕΙΔΩΝ, ΥΓΡΑ, Ε.Α.Ο.	3140	6.1	
ΑΛΚΑΛΟΕΙΔΗ, ΥΓΡΑ, Ε.Α.Ο. Η ΑΛΑΤΑ ΑΛΚΑΛΟΕΙΔΩΝ, ΥΓΡΑ, Ε.Α.Ο.	3140	6.1	
ΑΛΚΑΛΟΕΙΔΗ, ΥΓΡΑ, Ε.Α.Ο. Η ΑΛΑΤΑ ΑΛΚΑΛΟΕΙΔΩΝ, ΥΓΡΑ, Ε.Α.Ο.	3140	6.1	
ΑΛΚΟΟΛΕΣ, Ε.Α.Ο.	1987	3	
ΑΛΚΟΟΛΕΣ, Ε.Α.Ο. (ΤΑΣΗ ΑΤΜΩΝ ΠΕΡΙΣΣΟΤΕΡΟ ΑΠΟ 110kPa ΣΤΟΥΣ 50°C)	1987	3	
ΑΛΚΟΟΛΕΣ, Ε.Α.Ο.(ΤΑΣΗ ΑΤΜΩΝ ΛΙΓΟΤΕΡΟ ΑΠΟ 110kPa ΣΤΟΥΣ 50°C)	1987	3	
ΑΛΚΟΟΛΕΣ, ΕΥΦΛΕΚΤΕΣ, ΤΟΞΙΚΕΣ, Ε.Α.Ο.	1986	3	
ΑΛΚΟΟΛΕΣ, ΕΥΦΛΕΚΤΕΣ, ΤΟΞΙΚΕΣ, Ε.Α.Ο.	1986	3	
ΑΛΚΟΟΛΕΣ, ΕΥΦΛΕΚΤΕΣ, ΤΟΞΙΚΕΣ, Ε.Α.Ο.	1986	3	
ΑΛΚΟΟΛΙΚΑ ΑΛΑΤΑ ΑΛΚΑΛΙΚΩΝ ΜΕΤΑΛΛΩΝ, ΑΥΤΟΘΕΡΜΕΝΟΜΕΝΑ, ΔΙΑΒΡΩΤΙΚΑ, Ε.Α.Ο.	3206	4.2	
ΑΛΚΟΟΛΙΚΑ ΑΛΑΤΑ ΑΛΚΑΛΙΚΩΝ ΜΕΤΑΛΛΩΝ, ΑΥΤΟΘΕΡΜΕΝΟΜΕΝΑ, ΔΙΑΒΡΩΤΙΚΑ, Ε.Α.Ο.	3206	4.2	
ΑΛΚΟΟΛΙΚΑ ΑΛΑΤΑ ΜΕΤΑΛΛΩΝ ΤΗΣ ΣΕΙΡΑΣ ΤΩΝ ΑΛΚΑΛΙΚΩΝ ΓΑΙΩΝ, Ε.Α.Ο.	3205	4.2	

Ονομασία και περιγραφή	UN	Κλάση	Επισημάνσεις
ΑΛΚΟΟΛΙΚΑ ΑΛΑΤΑ ΜΕΤΑΛΛΩΝ ΤΗΣ ΣΕΙΡΑΣ ΤΩΝ ΑΛΚΑΛΙΚΩΝ ΓΑΙΩΝ, Ε.Α.Ο.	3205	4.2	
ΑΛΚΟΟΛΙΚΟ ΔΙΑΛΥΜΑ ΥΔΡΟΚΥΑΝΙΟΥ ΜΕ ΛΙΓΟΤΕΡΟ ΑΠΟ 45% ΥΔΡΟΚΥΑΝΙΟ	3294	6.1	
ΑΛΚΟΟΛΟΥΧΑ ΠΟΤΑ, ΜΕ ΠΕΡΙΣΣΟΤΕΡΟ ΑΠΟ 24% ΚΑΙ ΛΙΓΟΤΕΡΟ ΑΠΟ 70% ΑΛΚΟΟΛ ΚΑΤ' ΟΓΚΟ	3065	3	
ΑΛΚΟΟΛΟΥΧΑ ΠΟΤΑ, ΜΕ ΠΕΡΙΣΣΟΤΕΡΟ ΑΠΟ 70% ΑΛΚΟΟΛ ΚΑΤ'ΟΓΚΟ	3065	3	
ΑΛΚΥΛΟΣΟΥΛΦΟΝΙΚΑ ΟΞΕΑ, ΣΤΕΡΕΑ Η ΑΡΥΛΟΣΟΥΛΦΟΝΙΚΑ ΟΞΕΑ, ΣΤΕΡΕΑ με περισσότερο από 5% ελεύθερο θειικό οξύ	2585	8	
ΑΛΚΥΛΟΣΟΥΛΦΟΝΙΚΑ ΟΞΕΑ, ΣΤΕΡΕΑ ή ΑΡΥΛΟΣΟΥΛΦΟΝΙΚΑ ΟΞΕΑ, ΣΤΕΡΕΑ με περισσότερο από 5% ελεύθερο θειικό οξύ	2583	8	
ΑΛΚΥΛΟΣΟΥΛΦΟΝΙΚΑ ΟΞΕΑ, ΥΓΡΑ ή ΑΡΥΛΟΣΟΥΛΦΟΝΙΚΑ ΟΞΕΑ, ΥΓΡΑ με περισσότερο από 5% ελεύθερο θειικό οξύ	2584	8	
ΑΛΚΥΛΟΣΟΥΛΦΟΝΙΚΑ ΟΞΕΑ, ΥΓΡΑ Η ΑΡΥΛΟΣΟΥΛΦΟΝΙΚΑ ΟΞΕΑ, ΥΓΡΑμε περισσότερο από 5% ελεύθερο θειικό οξύ	2586	8	
ΑΛΚΥΛΟΦΑΙΝΟΛΕΣ, ΣΤΕΡΕΕΣ, Ε.Α.Ο.(συμπεριλαμβανομένων των C2-C12 ομολόγων)	2430	8	
ΑΛΚΥΛΟΦΑΙΝΟΛΕΣ, ΣΤΕΡΕΕΣ, Ε.Α.Ο.(συμπεριλαμβανομένων των C2-C12 ομολόγων)	2430	8	
ΑΛΚΥΛΟΦΑΙΝΟΛΕΣ, ΣΤΕΡΕΕΣ, Ε.Α.Ο.(συμπεριλαμβανομένων των C2-C12 ομολόγων)	2430	8	
ΑΛΚΥΛΟΦΑΙΝΟΛΕΣ, ΥΓΡΕΣ, Ε.Α.Ο. (συμπεριλαμβανομένων των C2-C12 ομολόγων)	3145	8	
ΑΛΚΥΛΟΦΑΙΝΟΛΕΣ, ΥΓΡΕΣ, Ε.Α.Ο. (συμπεριλαμβανομένων των C2-C12 ομολόγων)	3145	8	
ΑΛΚΥΛΟΦΑΙΝΟΛΕΣ, ΥΓΡΕΣ, Ε.Α.Ο. (συμπεριλαμβανομένων των C2-C12 ομολόγων)	3145	8	
ΑΛΚΥΛΟΦΩΣΦΟΡΙΚΑ ΟΞΕΑ	2571	8	
ΑΛΛΥΛΑΙΘΥΛΑΙΘΕΡΑΣ	2335	3	
ΑΛΛΥΛΑΜΙΝΗ	2334	6.1	
ΑΛΛΥΛΙΚΗ ΑΛΚΟΟΛΗ	1098	6.1	
ΑΛΛΥΛΙΚΟ ΒΡΩΜΙΔΙΟ	1099	3	
ΑΛΛΥΛΙΚΟ ΧΛΩΡΙΔΙΟ	1100	3	
ΑΛΛΥΛΟΓΛΥΚΙΔΥΛΑΙΘΕΡΑΣ	2219	3	
ΑΛΛΥΛΟΤΡΙΧΛΩΡΟΣΙΛΑΝΙΟ, ΣΤΑΘΕΡΟΠΟΙΗΜΕΝΟ	1724	8	
ΑΜΑΛΓΑΜΑ ΑΛΚΑΛΙΜΕΤΑΛΛΩΝ, ΣΤΕΡΕΟ	3401	4.3	
ΑΜΑΛΓΑΜΑ ΜΕΤΑΛΛΩΝ ΑΛΚΑΛΙΚΩΝ ΓΑΙΩΝ, ΣΤΕΡΕΟ	3402	4.3	
Α-ΜΕΘΥΛΟΒΑΛΕΡΑΛΔΕΫΔΗ	2367	3	
Α-ΜΕΘΥΛΟΒΕΝΖΥΛΑΛΚΟΟΛΗ	2937	6.1	
ΑΜΙΝΕΣ, ΕΥΦΛΕΚΤΕΣ, ΔΙΑΒΡΩΤΙΚΕΣ, Ε.Α.Ο. Η ΠΟΛΥΑΜΙΝΕΣ, ΕΥΦΛΕΚΤΕΣ, ΔΙΑΒΡΩΤΙΚΕΣ, Ε.Α.Ο.	2733	3	
ΑΜΙΝΕΣ, ΕΥΦΛΕΚΤΕΣ, ΔΙΑΒΡΩΤΙΚΕΣ, Ε.Α.Ο. ή ΠΟΛΥΑΜΙΝΕΣ, ΕΥΦΛΕΚΤΕΣ, ΔΙΑΒΡΩΤΙΚΕΣ, Ε.Α.Ο.	2733	3	
ΑΜΙΝΕΣ, ΕΥΦΛΕΚΤΕΣ, ΔΙΑΒΡΩΤΙΚΕΣ, Ε.Α.Ο. Ή ΠΟΛΥΑΜΙΝΕΣ, ΕΥΦΛΕΚΤΕΣ, ΔΙΑΒΡΩΤΙΚΕΣ, Ε.Α.Ο.	2733	3	
ΑΜΙΝΕΣ, ΣΤΕΡΕΕΣ, ΔΙΑΒΡΩΤΙΚΕΣ, Ε.Α.Ο. Η ΠΟΛΥΑΜΙΝΕΣ, ΣΤΕΡΕΕΣ, ΔΙΑΒΡΩΤΙΚΕΣ, Ε.Α.Ο.	3259	8	
ΑΜΙΝΕΣ, ΣΤΕΡΕΕΣ, ΔΙΑΒΡΩΤΙΚΕΣ, Ε.Α.Ο. Η ΠΟΛΥΑΜΙΝΕΣ, ΣΤΕΡΕΕΣ, ΔΙΑΒΡΩΤΙΚΕΣ, Ε.Α.Ο.	3259	8	
ΑΜΙΝΕΣ, ΣΤΕΡΕΕΣ, ΔΙΑΒΡΩΤΙΚΕΣ, Ε.Α.Ο. Η ΠΟΛΥΑΜΙΝΕΣ, ΣΤΕΡΕΕΣ, ΔΙΑΒΡΩΤΙΚΕΣ, Ε.Α.Ο.	3259	8	
ΑΜΙΝΕΣ, ΥΓΡΕΣ, ΔΙΑΒΡΩΤΙΚΕΣ, Ε.Α.Ο. ή ΠΟΛΥΑΜΙΝΕΣ, ΥΓΡΕΣ, ΔΙΑΒΡΩΤΙΚΕΣ, Ε.Α.Ο.	2735	8	
ΑΜΙΝΕΣ, ΥΓΡΕΣ, ΔΙΑΒΡΩΤΙΚΕΣ, Ε.Α.Ο. ή ΠΟΛΥΑΜΙΝΕΣ, ΥΓΡΕΣ, ΔΙΑΒΡΩΤΙΚΕΣ, Ε.Α.Ο.	2735	8	

Ονομασία και περιγραφή	UN	Κλάση	Επισημάνσεις
ΑΜΙΝΕΣ, ΥΓΡΕΣ, ΔΙΑΒΡΩΤΙΚΕΣ, Ε.Α.Ο. ή ΠΟΛΥΑΜΙΝΕΣ, ΥΓΡΕΣ, ΔΙΑΒΡΩΤΙΚΕΣ, Ε.Α.Ο.	2735	8	
ΑΜΙΝΕΣ, ΥΓΡΕΣ, ΔΙΑΒΡΩΤΙΚΕΣ, ΕΥΦΛΕΚΤΕΣ, Ε.Α.Ο. ή ΠΟΛΥΑΜΙΝΕΣ, ΥΓΡΕΣ, ΔΙΑΒΡΩΤΙΚΕΣ, ΕΥΦΛΕΚΤΕΣ, Ε.Α.Ο.	2734	8	
ΑΜΙΝΕΣ, ΥΓΡΕΣ, ΔΙΑΒΡΩΤΙΚΕΣ, ΕΥΦΛΕΚΤΕΣ, Ε.Α.Ο. ή ΠΟΛΥΑΜΙΝΕΣ, ΥΓΡΕΣ, ΔΙΑΒΡΩΤΙΚΕΣ, ΕΥΦΛΕΚΤΕΣ, Ε.Α.Ο.	2734	8	
ΑΜΙΝΟΠΥΡΙΔΙΝΕΣ (Ο-, Μ-, Ρ-)	2671	6.1	
ΑΜΙΝΟΦΑΙΝΟΛΕΣ (Ο-, Μ-, Ρ-)	2512	6.1	
ΑΜΜΩΝΙΑ, ΑΝΥΔΡΗ	1005	2	
ΑΜΥΛΑΜΙΝΗ	1106	3	
ΑΜΥΛΑΜΙΝΗ	1106	3	
ΑΜΥΛΙΚΟ ΧΛΩΡΙΔΙΟ	1107	3	
ΑΜΥΛΜΕΡΚΑΠΤΑΝΗ	1111	3	
ΑΜΥΛΟΤΡΙΧΛΩΡΟΣΙΛΑΝΙΟ	1728	8	
Ν-ΑΜΥΛΜΕΘΥΛΚΕΤΟΝΗ	1110	3	
ΑΝΑΠΤΗΡΕΣ Η ΑΝΤΑΛΛΑΚΤΙΚΑ ΑΝΑΠΤΗΡΩΝ (ΤΣΙΓΑΡΑ) ΠΕΡΙΕΧΟΝ ΕΦΛΕΚΤΑ ΑΕΡΙΑ	1057	2	
ΑΝΑΠΤΗΡΕΣ ΦΛΟΓΟΣ, ΣΤΕΡΕΟΙ ΜΕ ΕΥΦΛΕΚΤΑ ΥΓΡΑ	2623	4.1	
ΑΝΑΠΤΗΡΕΣ, ΦΥΤΙΛΙ	0131	1	
Α-ΝΑΦΘΥΛΑΜΙΝΗ	2077	6.1	
ΑΝΑΦΛΕΞΙΜΑ ΜΕΤΑΛΙΚΑ ΑΛΑΤΑ ΑΡΩΜΑΤΙΚΩΝ ΝΙΤΡΟΠΑΡΑΓΩΓΩΝ, Ε.Α.Ο.	0132	1	
ΑΝΘΡΑΚΑΣ, ΕΝΕΡΓΟΣ	1362	4.2	
ΑΝΘΡΑΚΑΣ, φυτικής ή ζωικής προέλευσης	1361	4.2	
ΑΝΘΡΑΚΑΣ, φυτικής ή ζωικής προέλευσης	1361	4.2	
ΑΝΘΡΑΚΙΚΟΣ ΔΙΑΙΘΥΛΕΣΤΕΡΑΣ	2366	3	
ΑΝΘΡΑΚΙΚΟΣ ΔΙΜΕΘΥΛΕΣΤΕΡΑΣ	1161	3	
ΑΝΙΛΙΝΗ	1547	6.1	
ΑΝΙΣΙΔΙΝΕΣ	2431	6.1	
ΑΝΙΣΟΛΗ	2222	3	
ΑΝΙΣΟΫΛΟΧΛΩΡΙΔΙΟ	1729	8	
ΑΝΙΧΝΕΥΤΕΣ ΓΙΑ ΠΥΡΟΜΑΧΙΚΑ	0212	1	
ΑΝΙΧΝΕΥΤΕΣ ΓΙΑ ΠΥΡΟΜΑΧΙΚΑ	0306	1	
ΑΝΟΡΓΑΝΑ ΝΙΤΡΩΔΗ ΑΛΑΤΑ, Ε.Α.Ο.	2627	5.1	
ΑΝΤΙΜΟΝΙΟ ΜΕ ΥΔΡΟΓΟΝΟ	2676	2	
ΑΝΤΙΜΟΝΙΟ ΣΕ ΣΚΟΝΗ	2871	6.1	
ΑΠΕΥΑΙΣΘΗΤΟΠΟΙΗΜΕΝΟ ΕΚΡΗΚΤΙΚΟ, ΣΤΕΡΕΟ Ε.Α.Ο.	3380	4.1	
ΑΠΕΥΑΙΣΘΗΤΟΠΟΙΗΜΕΝΟ ΕΚΡΗΚΤΙΚΟ, ΥΓΡΟ Ε.Α.Ο.	3379	3	
Α-ΠΙΝΕΝΙΟ	2368	3	
ΑΠΟΛΥΜΑΝΤΙΚΑ, ΣΤΕΡΕΑ, ΤΟΞΙΚΑ, Ε.Α.Ο.	1601	6.1	
ΑΠΟΛΥΜΑΝΤΙΚΑ, ΣΤΕΡΕΑ, ΤΟΞΙΚΑ, Ε.Α.Ο.	1601	6.1	
ΑΠΟΛΥΜΑΝΤΙΚΑ, ΣΤΕΡΕΑ, ΤΟΞΙΚΑ, Ε.Α.Ο.	1601	6.1	
ΑΠΟΛΥΜΑΝΤΙΚΑ, ΥΓΡΑ, ΔΙΑΒΡΩΤΙΚΑ, Ε.Α.Ο.	1903	8	
ΑΠΟΛΥΜΑΝΤΙΚΑ, ΥΓΡΑ, ΔΙΑΒΡΩΤΙΚΑ, Ε.Α.Ο.	1903	8	
ΑΠΟΛΥΜΑΝΤΙΚΑ, ΥΓΡΑ, ΔΙΑΒΡΩΤΙΚΑ, Ε.Α.Ο.	1903	8	
ΑΠΟΛΥΜΑΝΤΙΚΑ, ΥΓΡΑ, ΤΟΞΙΚΑ, Ε.Α.Ο.	3142	6.1	
ΑΠΟΛΥΜΑΝΤΙΚΑ, ΥΓΡΑ, ΤΟΞΙΚΑ, Ε.Α.Ο.	3142	6.1	
ΑΠΟΛΥΜΑΝΤΙΚΑ, ΥΓΡΑ, ΤΟΞΙΚΑ, Ε.Α.Ο.	3142	6.1	
ΑΡΓΟ, ΠΕΠΙΕΣΜΕΝΟ	1006	2	
ΑΡΓΟ, ΥΓΡΟ ΥΠΟ ΚΑΤΑΨΥΞΗ	1951	2	
ΑΡΓΥΛΙΚΟ ΝΑΤΡΙΟ, ΣΤΕΡΕΟ	2812	8	Δεν υπόκει-ται στην ADR
ΑΡΣΑΝΙΛΙΚΟ ΝΑΤΡΙΟ	2473	6.1	
ΑΡΣΕΝΙΚΙΚΑ ΑΛΑΤΑ ΜΟΛΥΒΔΟΥ	1617	6.1	
ΑΡΣΕΝΙΚΙΚΟ ΑΜΜΩΝΙΟ	1546	6.1	
ΑΡΣΕΝΙΚΙΚΟ ΑΣΒΕΣΤΙΟ	1573	6.1	
ΑΡΣΕΝΙΚΙΚΟ ΚΑΛΙΟ	1677	6.1	
Ονομασία και περιγραφή	**UN**	**Κλάση**	**Επισημ-**

			μάνσεις
ΑΡΣΕΝΙΚΙΚΟ ΜΑΓΝΗΣΙΟ	1622	6.1	
ΑΡΣΕΝΙΚΙΚΟ ΝΑΤΡΙΟ	1685	6.1	
ΑΡΣΕΝΙΚΙΚΟ ΟΞΥ, ΣΤΕΡΕΟ	1554	6.1	
ΑΡΣΕΝΙΚΙΚΟ ΟΞΥ, ΥΓΡΟ	1553	6.1	
ΑΡΣΕΝΙΚΙΚΟΣ ΔΙΣΘΕΝΗΣ ΣΙΔΗΡΟΣ	1608	6.1	
ΑΡΣΕΝΙΚΙΚΟΣ ΤΡΙΣΘΕΝΗΣ ΣΙΔΗΡΟΣ	1606	6.1	
ΑΡΣΕΝΙΚΙΚΟΣ ΥΔΡΑΡΓΥΡΟΣ	1623	6.1	
ΑΡΣΕΝΙΚΙΚΟΣ ΨΕΥΔΑΡΓΥΡΟΣ, ΑΡΣΕΝΙΤΗΣ ΤΟΥ ΨΕΥΔΑΡΓΥΡΟΥ Η ΜΕΙΓΜΑ ΑΡΣΕΝΙΚΙΚΟΥ ΨΕΥΔΑΡΓΥΡΟΥ ΚΑΙ ΑΡΣΕΝΙΤΗ ΤΟΥ ΨΕΥΔΑΡΓΥΡΟΥ	1712	6.1	
ΑΡΣΕΝΙΚΟ	1558	6.1	
ΑΡΣΕΝΙΤΗΣ ΚΑΛΙΟΥ	1678	6.1	
ΑΡΣΕΝΙΤΗΣ ΤΟΥ ΑΡΓΥΡΟΥ	1683	6.1	
ΑΡΣΕΝΙΤΗΣ ΤΟΥ ΜΟΛΥΒΔΟΥ	1618	6.1	
ΑΡΣΕΝΙΤΗΣ ΤΟΥ ΝΑΤΡΙΟΥ, ΣΤΕΡΕΟΣ	2027	6.1	
ΑΡΣΕΝΙΤΗΣ ΤΟΥ ΣΤΡΟΝΤΙΟΥ	1691	6.1	
ΑΡΣΕΝΙΤΗΣ ΤΟΥ ΧΑΛΚΟΥ	1586	6.1	
ΑΡΣΕΝΙΤΗΣ ΤΡΙΣΘΕΝΟΥΣ ΣΙΔΗΡΟΥ	1607	6.1	
ΑΡΣΙΝΗ	2188	2	
ΑΣΒΕΣΤΙΟ	1401	4.3	
ΑΣΒΕΣΤΙΟ, ΑΥΤΟΑΝΑΦΛΕΞΙΜΟ Η ΚΡΑΜΑΤΑ ΑΣΒΕΣΤΙΟΥ, ΑΥΤΟΑΝΑΦΛΕΞΙΜΑ	1855	4.2	
ΑΣΒΕΣΤΟΜΑΓΝΗΣΙΟΥΧΟ ΠΥΡΙΤΙΟ	2844	4.3	
ΑΣΦΑΛΤΟΥΧΟΣ ΣΧΙΣΤΟΛΙΘΟΣ	1288	3	
ΑΣΦΑΛΤΟΥΧΟΣ ΣΧΙΣΤΟΛΙΘΟΣ	1288	3	
ΑΥΤΟΑΝΑΦΛΕΞΙΜΑ ΣΤΕΡΕΑ, ΟΡΓΑΝΙΚΑ, Ε.Α.Ο.	2846	4.2	
ΑΥΤΟΑΝΑΦΛΕΞΙΜΑ ΥΓΡΑ, ΑΝΟΡΓΑΝΑ, Ε.Α.Ο.	3194	4.2	
ΑΥΤΟΑΝΑΦΛΕΞΙΜΑ ΥΓΡΑ, ΑΝΟΡΓΑΝΑ, Ε.Α.Ο.	3200	4.2	
ΑΥΤΟΑΝΑΦΛΕΞΙΜΑ ΥΓΡΑ, ΟΡΓΑΝΙΚΑ, Ε.Α.Ο.	2845	4.2	

Ονομασία και περιγραφή	UN	Κλάση	Επιση-μάνσεις
ΑΥΤΟΘΕΡΜΑΙΝΟΜΕΝΑ ΣΤΕΡΕΑ, ΑΝΟΡΓΑΝΑ, Ε.Α.Ο.	3190	4.2	
ΑΥΤΟΘΕΡΜΑΙΝΟΜΕΝΑ ΣΤΕΡΕΑ, ΑΝΟΡΓΑΝΑ, Ε.Α.Ο.	3190	4.2	
ΑΥΤΟΘΕΡΜΑΙΝΟΜΕΝΑ ΣΤΕΡΕΑ, ΔΙΑΒΡΩΤΙΚΑ, ΑΝΟΡΓΑΝΑ, Ε.Α.Ο.	3192	4.2	
ΑΥΤΟΘΕΡΜΑΙΝΟΜΕΝΑ ΣΤΕΡΕΑ, ΔΙΑΒΡΩΤΙΚΑ, ΑΝΟΡΓΑΝΑ, Ε.Α.Ο.	3192	4.2	
ΑΥΤΟΘΕΡΜΑΙΝΟΜΕΝΑ ΣΤΕΡΕΑ, ΔΙΑΒΡΩΤΙΚΑ, ΟΡΓΑΝΙΚΑ, Ε.Α.Ο.	3126	4.2	
ΑΥΤΟΘΕΡΜΑΙΝΟΜΕΝΑ ΣΤΕΡΕΑ, ΔΙΑΒΡΩΤΙΚΑ, ΟΡΓΑΝΙΚΑ, Ε.Α.Ο.	3126	4.2	
ΑΥΤΟΘΕΡΜΑΙΝΟΜΕΝΑ ΣΤΕΡΕΑ, ΟΡΓΑΝΙΚΑ, Ε.Α.Ο.	3088	4.2	
ΑΥΤΟΘΕΡΜΑΙΝΟΜΕΝΑ ΣΤΕΡΕΑ, ΟΡΓΑΝΙΚΑ, Ε.Α.Ο.	3088	4.2	
ΑΥΤΟΘΕΡΜΑΙΝΟΜΕΝΑ ΣΤΕΡΕΑ, ΤΟΞΙΚΑ, ΑΝΟΡΓΑΝΑ, Ε.Α.Ο.	3191	4.2	
ΑΥΤΟΘΕΡΜΑΙΝΟΜΕΝΑ ΣΤΕΡΕΑ, ΤΟΞΙΚΑ, ΑΝΟΡΓΑΝΑ, Ε.Α.Ο.	3191	4.2	
ΑΥΤΟΘΕΡΜΑΙΝΟΜΕΝΑ ΣΤΕΡΕΑ, ΤΟΞΙΚΑ, ΟΡΓΑΝΙΚΑ, Ε.Α.Ο.	3128	4.2	
ΑΥΤΟΘΕΡΜΑΙΝΟΜΕΝΑ ΣΤΕΡΕΑ, ΤΟΞΙΚΑ, ΟΡΓΑΝΙΚΑ, Ε.Α.Ο.	3128	4.2	
ΑΥΤΟΘΕΡΜΑΙΝΟΜΕΝΑ ΥΓΡΑ, ΑΝΟΡΓΑΝΑ, Ε.Α.Ο.	3186	4.2	
ΑΥΤΟΘΕΡΜΑΙΝΟΜΕΝΑ ΥΓΡΑ, ΑΝΟΡΓΑΝΑ, Ε.Α.Ο.	3186	4.2	
ΑΥΤΟΘΕΡΜΑΙΝΟΜΕΝΑ ΥΓΡΑ, ΔΙΑΒΡΩΤΙΚΑ, ΑΝΟΡΓΑΝΑ, Ε.Α.Ο.	3188	4.2	
ΑΥΤΟΘΕΡΜΑΙΝΟΜΕΝΑ ΥΓΡΑ, ΔΙΑΒΡΩΤΙΚΑ, ΑΝΟΡΓΑΝΑ, Ε.Α.Ο.	3188	4.2	
ΑΥΤΟΘΕΡΜΑΙΝΟΜΕΝΑ ΥΓΡΑ, ΔΙΑΒΡΩΤΙΚΑ, ΟΡΓΑΝΙΚΑ, Ε.Α.Ο.	3185	4.2	
ΑΥΤΟΘΕΡΜΑΙΝΟΜΕΝΑ ΥΓΡΑ, ΔΙΑΒΡΩΤΙΚΑ, ΟΡΓΑΝΙΚΑ, Ε.Α.Ο.	3185	4.2	
ΑΥΤΟΘΕΡΜΑΙΝΟΜΕΝΑ ΥΓΡΑ, ΟΡΓΑΝΙΚΑ, Ε.Α.Ο.	3183	4.2	

Ονομασία και περιγραφή	UN	Κλάση	Επισημάνσεις
ΑΥΤΟΘΕΡΜΑΙΝΟΜΕΝΑ ΥΓΡΑ, ΟΡΓΑΝΙΚΑ, Ε.Α.Ο.	3183	4.2	
ΑΥΤΟΘΕΡΜΑΙΝΟΜΕΝΑ ΥΓΡΑ, ΤΟΞΙΚΑ, ΑΝΟΡΓΑΝΑ, Ε.Α.Ο.	3187	4.2	
ΑΥΤΟΘΕΡΜΑΙΝΟΜΕΝΑ ΥΓΡΑ, ΤΟΞΙΚΑ, ΑΝΟΡΓΑΝΑ, Ε.Α.Ο.	3187	4.2	
ΑΥΤΟΘΕΡΜΑΙΝΟΜΕΝΑ ΥΓΡΑ, ΤΟΞΙΚΑ, ΟΡΓΑΝΙΚΑ, Ε.Α.Ο.	3184	4.2	
ΑΥΤΟΘΕΡΜΑΙΝΟΜΕΝΑ ΥΓΡΑ, ΤΟΞΙΚΑ, ΟΡΓΑΝΙΚΑ, Ε.Α.Ο.	3184	4.2	
ΑΥΤΟΘΕΡΜΑΙΝΟΜΕΝΟ ΣΤΕΡΕΟ ΤΥΠΟΥ C	3224	4.1	
ΑΥΤΟΘΕΡΜΑΙΝΟΜΕΝΟ ΣΤΕΡΕΟ ΤΥΠΟΥ C, ΜΕ ΕΛΕΓΧΟΜΕΝΗ ΘΕΡΜΟΚΡΑΣΙΑ	3234	4.1	
ΑΥΤΟΘΕΡΜΑΙΝΟΜΕΝΟ ΣΤΕΡΕΟ ΤΥΠΟΥ D	3226	4.1	
ΑΥΤΟΘΕΡΜΑΙΝΟΜΕΝΟ ΣΤΕΡΕΟ ΤΥΠΟΥ D, ΜΕ ΕΛΕΓΧΟΜΕΝΗ ΘΕΡΜΟΚΡΑΣΙΑ	3236	4.1	
ΑΥΤΟΘΕΡΜΑΙΝΟΜΕΝΟ ΣΤΕΡΕΟ ΤΥΠΟΥ E	3228	4.1	
ΑΥΤΟΘΕΡΜΑΙΝΟΜΕΝΟ ΣΤΕΡΕΟ ΤΥΠΟΥ E, ΜΕ ΕΛΕΓΧΟΜΕΝΗ ΘΕΡΜΟΚΡΑΣΙΑ	3238	4.1	
ΑΥΤΟΘΕΡΜΑΙΝΟΜΕΝΟ ΣΤΕΡΕΟ ΤΥΠΟΥ F	3230	4.1	
ΑΥΤΟΘΕΡΜΑΙΝΟΜΕΝΟ ΣΤΕΡΕΟ ΤΥΠΟΥ F, ΜΕ ΕΛΕΓΧΟΜΕΝΗ ΘΕΡΜΟΚΡΑΣΙΑ	3240	4.1	
ΑΥΤΟΘΕΡΜΑΙΝΟΜΕΝΟ ΣΤΕΡΕΟ ΤΥΠΟΥ B	3222	4.1	
ΑΥΤΟΘΕΡΜΑΙΝΟΜΕΝΟ ΣΤΕΡΕΟ ΤΥΠΟΥ B, ΜΕ ΕΛΕΓΧΟΜΕΝΗ ΘΕΡΜΟΚΡΑΣΙΑ	3232	4.1	
ΑΥΤΟΘΕΡΜΑΙΝΟΜΕΝΟ ΥΓΡΟ ΤΥΠΟΥ C	3223	4.1	
ΑΥΤΟΘΕΡΜΑΙΝΟΜΕΝΟ ΥΓΡΟ ΤΥΠΟΥ C, ΜΕ ΕΛΕΓΧΟΜΕΝΗ ΘΕΡΜΟΚΡΑΣΙΑ	3233	4.1	
ΑΥΤΟΘΕΡΜΑΙΝΟΜΕΝΟ ΥΓΡΟ ΤΥΠΟΥ D	3225	4.1	
ΑΥΤΟΘΕΡΜΑΙΝΟΜΕΝΟ ΥΓΡΟ ΤΥΠΟΥ D, ΜΕ ΕΛΕΓΧΟΜΕΝΗ ΘΕΡΜΟΚΡΑΣΙΑ	3235	4.1	
ΑΥΤΟΘΕΡΜΑΙΝΟΜΕΝΟ ΥΓΡΟ ΤΥΠΟΥ E	3227	4.1	
ΑΥΤΟΘΕΡΜΑΙΝΟΜΕΝΟ ΥΓΡΟ ΤΥΠΟΥ E, ΜΕ ΕΛΕΓΧΟΜΕΝΗ ΘΕΡΜΟΚΡΑΣΙΑ	3237	4.1	
ΑΥΤΟΘΕΡΜΑΙΝΟΜΕΝΟ ΥΓΡΟ ΤΥΠΟΥ F	3229	4.1	
ΑΥΤΟΘΕΡΜΑΙΝΟΜΕΝΟ ΥΓΡΟ ΤΥΠΟΥ F, ΜΕ ΕΛΕΓΧΟΜΕΝΗ ΘΕΡΜΟΚΡΑΣΙΑ	3239	4.1	
ΑΥΤΟΘΕΡΜΑΙΝΟΜΕΝΟ ΥΓΡΟ ΤΥΠΟΥ B	3221	4.1	
ΑΥΤΟΘΕΡΜΑΙΝΟΜΕΝΟ ΥΓΡΟ ΤΥΠΟΥ B, ΜΕ ΕΛΕΓΧΟΜΕΝΗ ΘΕΡΜΟΚΡΑΣΙΑ	3231	4.1	
ΑΥΤΟΘΕΡΜΕΝΟΜΕΝΑ ΟΞΕΙΔΩΤΙΚΑ, Ε.Α.Ο.	3127	4.2	
ΑΦΝΙΟ ΣΕ ΣΚΟΝΗ, ΝΩΠΟ ΜΕ ΠΕΡΙΣΣΟΤΕΡΟ ΑΠΟ 25% ΝΕΡΟ	1326	4.1	
ΑΦΝΙΟ ΣΕ ΣΚΟΝΗ, ΞΗΡΟ	2545	4.2	
ΑΦΝΙΟ ΣΕ ΣΚΟΝΗ, ΞΗΡΟ	2545	4.2	
ΑΦΝΙΟ ΣΕ ΣΚΟΝΗ, ΞΗΡΟ	2545	4.2	
Άχυρα, Καλάμια, ή Bhusa	1327	4.1	Δεν υπόκειται στη συμφωνία ADR
ΒΑΛΕΡΑΛΔΕΫΔΗ	2058	3	
ΒΑΛΕΡΙΑΝΥΛΟΧΛΩΡΙΔΙΟ	2502	8	
ΒΑΜΒΑΚΙ ΑΧΡΗΣΤΟ, ΕΛΑΙΩΔΕΣ	1364	4.2	
ΒΑΜΒΑΚΙ, ΒΡΕΓΜΕΝΟ	1365	4.2	
ΒΑΜΜΑΤΑ, ΦΑΡΜΑΚΕΥΤΙΚΑ	1293	3	
ΒΑΜΜΑΤΑ, ΦΑΡΜΑΚΕΥΤΙΚΑ	1293	3	
ΒΑΝΑΔΙΚΟ ΝΑΤΡΑΜΜΩΝΙΟ	2863	6.1	
ΒΑΡΙΟ	1400	4.3	
ΒΑΦΕΣ, ΣΤΕΡΕΕΣ, ΔΙΑΒΡΩΤΙΚΕΣ, Ε.Α.Ο. Η ΕΝΔΙΑΜΕΣΑ ΒΑΦΩΝ, ΣΤΕΡΕΕΣ, ΔΙΑΒΡΩΤΙΚΕΣ, Ε.Α.Ο.	3147	8	
ΒΑΦΕΣ, ΣΤΕΡΕΕΣ, ΔΙΑΒΡΩΤΙΚΕΣ, Ε.Α.Ο. Η ΕΝΔΙΑΜΕΣΑ ΒΑΦΩΝ, ΣΤΕΡΕΕΣ, ΔΙΑΒΡΩΤΙΚΕΣ, Ε.Α.Ο.	3147	8	
ΒΑΦΕΣ, ΣΤΕΡΕΕΣ, ΔΙΑΒΡΩΤΙΚΕΣ, Ε.Α.Ο. Η ΕΝΔΙΑΜΕΣΑ ΒΑΦΩΝ, ΣΤΕΡΕΕΣ, ΔΙΑΒΡΩΤΙΚΕΣ, Ε.Α.Ο.	3147	8	
ΒΑΦΕΣ, ΣΤΕΡΕΕΣ, ΤΟΞΙΚΕΣ, Ε.Α.Ο. Η ΕΝΔΙΑΜΕΣΑ ΒΑΦΗΣ, ΣΤΕΡΕΑ, ΤΟΞΙΚΑ, Ε.Α.Ο.	3143	6.1	
ΒΑΦΕΣ, ΣΤΕΡΕΕΣ, ΤΟΞΙΚΕΣ, Ε.Α.Ο. Η ΕΝΔΙΑΜΕΣΑ ΒΑΦΗΣ, ΣΤΕΡΕΑ, ΤΟΞΙΚΑ, Ε.Α.Ο.	3143	6.1	
ΒΑΦΕΣ, ΣΤΕΡΕΕΣ, ΤΟΞΙΚΕΣ, Ε.Α.Ο. ή ΕΝΔΙΑΜΕΣΑ ΒΑΦΗΣ, ΣΤΕΡΕΑ, ΤΟΞΙΚΑ, Ε.Α.Ο.	3143	6.1	

Ονομασία και περιγραφή	UN	Κλάση	Επισημάνσεις
ΒΑΦΕΣ, ΥΓΡΕΣ, ΔΙΑΒΡΩΤΙΚΕΣ, Ε.Α.Ο. Η ΕΝΔΙΑΜΕΣΑ ΒΑΦΩΝ, ΥΓΡΕΣ, ΔΙΑΒΡΩΤΙΚΕΣ, Ε.Α.Ο.	2801	8	
ΒΑΦΕΣ, ΥΓΡΕΣ, ΔΙΑΒΡΩΤΙΚΕΣ, Ε.Α.Ο. Η ΕΝΔΙΑΜΕΣΑ ΒΑΦΩΝ, ΥΓΡΕΣ, ΔΙΑΒΡΩΤΙΚΕΣ, Ε.Α.Ο.	2801	8	
ΒΑΦΕΣ, ΥΓΡΕΣ, ΔΙΑΒΡΩΤΙΚΕΣ, Ε.Α.Ο. Η ΕΝΔΙΑΜΕΣΑ ΒΑΦΩΝ, ΥΓΡΕΣ, ΔΙΑΒΡΩΤΙΚΕΣ, Ε.Α.Ο.	2801	8	
ΒΑΦΕΣ, ΥΓΡΕΣ, ΤΟΞΙΚΕΣ, Ε.Α.Ο. Η ΕΝΔΙΑΜΕΣΑ ΒΑΦΗΣ, ΥΓΡΑ, ΤΟΞΙΚΑ, Ε.Α.Ο.	1602	6.1	
ΒΑΦΕΣ, ΥΓΡΕΣ, ΤΟΞΙΚΕΣ, Ε.Α.Ο. Η ΕΝΔΙΑΜΕΣΑ ΒΑΦΗΣ, ΥΓΡΑ, ΤΟΞΙΚΑ, Ε.Α.Ο.	1602	6.1	
ΒΑΦΕΣ, ΥΓΡΕΣ, ΤΟΞΙΚΕΣ, Ε.Α.Ο. Η ΕΝΔΙΑΜΕΣΑ ΒΑΦΗΣ, ΥΓΡΑ, ΤΟΞΙΚΑ, Ε.Α.Ο.	1602	6.1	
ΒΕΝΖΑΛΔΕΫΔΗ	1990	9	
ΒΕΝΖΙΔΙΝΗ	1885	6.1	
ΒΕΝΖΟΪΚΟΣ ΥΔΡΑΡΓΥΡΟΣ	1631	6.1	
ΒΕΝΖΟΚΙΝΟΝΗ	2587	6.1	
ΒΕΝΖΟΛΙΟ	1114	3	
ΒΕΝΖΟΛΟΣΟΥΛΦΟΝΥΛΟΧΛΩΡΙΔΙΟ	2225	8	
ΒΕΝΖΟΝΙΤΡΙΛΙΟ	2224	6.1	
ΒΕΝΖΟΤΡΙΦΘΟΡΙΔΙΟ	2338	3	
ΒΕΝΖΟΤΡΙΧΛΩΡΙΔΙΟ	2226	8	
ΒΕΝΖΥΛΙΩΔΙΔΙΟ	2653	6.1	
ΒΕΝΖΥΛΟΒΡΩΜΙΔΙΟ	1737	6.1	
ΒΕΝΖΥΛΟΔΙΜΕΘΥΛΑΜΙΝΗ	2619	8	
ΒΕΝΖΥΛΟΧΛΩΡΙΔΙΟ	1738	6.1	
ΒΗΡΥΛΛΙΟ ΣΕ ΣΚΟΝΗ	1567	6.1	
βητα- ΝΑΦΘΥΛΑΜΙΝΗΣ, ΣΤΕΡΕΗ	1650	6.1	
ΒΙΝΥΛΑΙΘΥΛΑΙΘΕΡΑΣ, ΣΤΑΘΕΡΟΠΟΙΗΜΕΝΟΣ	1302	3	
ΒΙΝΥΛΙΔΕΝΟΧΛΩΡΙΔΙΟ, ΣΤΑΘΕΡΟΠΟΙΗΜΕΝΟ	1303	3	
ΒΙΝΥΛΟΒΡΩΜΙΔΙΟ, ΣΤΑΘΕΡΟΠΟΙΗΜΕΝΟ	1085	2	
ΒΙΝΥΛΟΪΣΟΒΟΥΤΥΛΑΙΘΕΡΑΣ, ΣΤΑΘΕΡΟΠΟΙΗΜΕΝΟΣ	1304	3	
ΒΙΝΥΛΟΠΥΡΙΔΙΝΗ, ΣΤΑΘΕΡΟΠΟΙΗΜΕΝΗ	3073	6.1	
ΒΙΝΥΛΟΤΟΛΟΥΟΛΙΟ, ΣΤΑΘΕΡΟΠΟΙΗΜΕΝΟ	2618	3	
ΒΙΝΥΛΟΤΡΙΧΛΩΡΟΣΙΛΑΝΙΟ, ΑΣΤΑΘΕΡΟΠΟΙΗΜΕΝΟ	1305	3	

Ονομασία και περιγραφή	UN	Κλάση	Επισημάνσεις
ΒΙΝΥΛΟΦΘΟΡΙΔΙΟ, ΣΤΑΘΕΡΟΠΟΙΗΜΕΝΟ	1860	2	
ΒΙΝΥΛΟΧΡΩΜΙΔΙΟ, ΣΤΑΘΕΡΟΠΟΙΗΜΕΝΟ	1086	2	
ΒΙΝΥΜΕΘΥΛΑΙΘΕΡΑΣ, ΣΤΑΘΕΡΟΠΟΙΗΜΕΝΟΣ	1087	2	
ΒΙΟΛΟΓΙΚΕΣ ΟΥΣΙΕΣ ΚΑΤΗΓΟΡΙΑΣ Β	3373	6.2	
ΒΛΗΜΑΤΑ με εκρηκτική γόμωση	0167	1	
ΒΛΗΜΑΤΑ με εκρηκτική γόμωση	0168	1	
ΒΛΗΜΑΤΑ με εκρηκτική γόμωση	0169	1	
ΒΛΗΜΑΤΑ με εκρηκτική γόμωση	0324	1	
ΒΛΗΜΑΤΑ με εκρηκτική γόμωση	0344	1	
ΒΛΗΜΑΤΑ με ΕΚΡΗΚΤΙΚΟ ΜΗΧΑΝΙΣΜΟ ή βλητική γόμωση	0346	1	
ΒΛΗΜΑΤΑ με ΕΚΡΗΚΤΙΚΟ ΜΗΧΑΝΙΣΜΟ ή βλητική γόμωση	0347	1	
ΒΛΗΜΑΤΑ με ΕΚΡΗΚΤΙΚΟ ΜΗΧΑΝΙΣΜΟ ή βλητική γόμωση	0426	1	
ΒΛΗΜΑΤΑ με ΕΚΡΗΚΤΙΚΟ ΜΗΧΑΝΙΣΜΟ ή βλητική γόμωση	0427	1	
ΒΛΗΜΑΤΑ με ΕΚΡΗΚΤΙΚΟ ΜΗΧΑΝΙΣΜΟ ή βλητική γόμωση	0434	1	
ΒΛΗΜΑΤΑ με ΕΚΡΗΚΤΙΚΟ ΜΗΧΑΝΙΣΜΟ ή βλητική γόμωση	0435	1	
ΒΛΗΜΑΤΑ, ΑΔΡΑΝΗ με ανιχνευτή	0345	1	
ΒΛΗΜΑΤΑ, ΑΔΡΑΝΗ με ανιχνευτή	0424	1	
ΒΛΗΜΑΤΑ, ΑΔΡΑΝΗ με ανιχνευτή	0425	1	
Β-ΝΑΦΘΥΛΑΜΙΝΗ ΔΙΑΛΥΜΑ	3411	6.1	
Β-ΝΑΦΘΥΛΑΜΙΝΗ ΔΙΑΛΥΜΑ	3411	6.1	
ΒΟΜΒΕΣ με εκρηκτική γόμωση	0033	1	
ΒΟΜΒΕΣ με εκρηκτική γόμωση	0034	1	
ΒΟΜΒΕΣ με εκρηκτική γόμωση	0035	1	
ΒΟΜΒΕΣ με εκρηκτική γόμωση	0291	1	
ΒΟΜΒΕΣ με ΕΥΦΛΕΚΤΟ ΥΓΡΟ με εκρηκτική γόμωση	0399	1	
ΒΟΜΒΕΣ με ΕΥΦΛΕΚΤΟ ΥΓΡΟ με εκρηκτική γόμωση	0400	1	
ΒΟΜΒΕΣ, ΚΑΠΝΟΥ, ΜΗ ΕΚΡΗΚΤΙΚΑ, με διαβρωτικά υγρά χωρίς συσκευή ανάφλεξης	2028	8	
ΒΟΜΒΕΣ, ΦΩΤΙΣΤΙΚΑ-ΛΑΜΨΗΣ	0299	1	
ΒΟΜΒΕΣ, ΦΩΤΙΣΤΙΚΕΣ-ΛΑΜΨΗΣ	0037	1	

Ονομασία και περιγραφή	UN	Κλάση	Επισημάνσεις
ΒΟΜΒΕΣ, ΦΩΤΙΣΤΙΚΕΣ-ΛΑΜΨΗΣ	0038	1	
ΒΟΜΒΕΣ, ΦΩΤΙΣΤΙΚΕΣ-ΛΑΜΨΗΣ	0039	1	
ΒΟΜΒΙΔΕΣ ΕΚΠΑΙΔΕΥΤΙΚΕΣ, χειρός ή όπλου	0110	1	
ΒΟΜΒΙΔΕΣ, ΕΞΑΣΚΗΣΗΣ, χειρός ή όπλου	0318	1	
ΒΟΜΒΙΔΕΣ, ΕΞΑΣΚΗΣΗΣ, χειρός ή όπλου	0372	1	
ΒΟΜΒΙΔΕΣ, ΕΞΑΣΚΗΣΗΣ, χειρός ή όπλου	0452	1	
ΒΟΜΒΙΔΕΣ, χειρός ή όπλου, με εκρηκτική γόμωση	0284	1	
ΒΟΜΒΙΔΕΣ, χειρός ή όπλου, με εκρηκτική γόμωση	0285	1	
ΒΟΜΒΙΔΕΣ, χειρός ή όπλου, με εκρηκτική γόμωση	0292	1	
ΒΟΜΒΙΔΕΣ, χειρός ή όπλου, με εκρηκτική γόμωση	0293	1	
ΒΟΡΙΚΟ ΤΡΙΑΛΛΥΛΙΟ	2609	6.1	
ΒΟΡΙΚΟ ΤΡΙΪΣΟΠΡΟΠΥΛΙΟ	2616	3	
ΒΟΡΙΚΟ ΤΡΙΪΣΟΠΡΟΠΥΛΙΟ	2616	3	
ΒΟΡΙΚΟΣ ΑΙΘΥΛΕΣΤΕΡΑΣ	1176	3	
ΒΟΡΙΚΟΣ ΤΡΙΜΕΘΥΛΕΣΤΕΡΑΣ	2416	3	
ΒΟΡΙΟΫΔΡΙΔΙΟ ΤΟΥ ΑΛΟΥΜΙΝΙΟΥ	2870	4.2	
ΒΟΡΙΟΫΔΡΙΔΙΟ ΤΟΥ ΑΛΟΥΜΙΝΙΟΥ ΣΕ ΣΥΣΚΕΥΕΣ	2870	4.2	
ΒΟΡΙΟΫΔΡΙΔΙΟ ΤΟΥ ΚΑΛΙΟΥ	1870	4.3	
ΒΟΡΙΟΫΔΡΙΔΙΟ ΤΟΥ ΛΙΘΙΟΥ	1413	4.3	
ΒΟΡΙΟΫΔΡΙΔΙΟ ΤΟΥ ΝΑΤΡΙΟΥ	1426	4.3	
ΒΟΡΝΕΟΛΗ (ΒΟΡΝΕΟΚΑΜΦΟΡΑ)	1312	4.1	
ΒΟΥΤΑΝΙΟ	1011	2	
ΒΟΥΤΑΝΟΔΙΟΝΗ	2346	3	
ΒΟΥΤΑΝΟΛΕΣ	1120	3	
ΒΟΥΤΑΝΟΛΕΣ	1120	3	
ΒΟΥΤΥΛΕΝΙΟΥ ΜΙΓΜΑ ή 1-ΒΟΥΤΥΛΕΝΙΟ ή CIS-2-ΒΟΥΤΥΛΕΝΙΟ ή TRANS-2-ΒΟΥΤΥΛΕΝΙΟ	1012	2	
ΒΟΥΤΥΛΙΚΟΣ ΜΕΘΥΛΕΣΤΕΡΑΣ	1237	3	
ΒΟΥΤΥΛΟΒΕΝΖΟΛΙΑ	2709	3	
ΒΟΥΤΥΛΟΒΙΝΥΛΑΙΘΕΡΑΣ, ΣΤΑΘΕΡΟΠΟΙΗΜΕΝΟΣ	2352	3	
ΒΟΥΤΥΛΟΜΕΘΥΛΑΙΘΕΡΑΣ	2350	3	

Ονομασία και περιγραφή	UN	Κλάση	Επισημάνσεις
ΒΟΥΤΥΛΟΜΕΡΚΑΠΤΑΝΗ	2347	3	
ΒΟΥΤΥΛΟΤΟΛΟΥΟΛΙΑ	2667	6.1	
ΒΟΥΤΥΛΟΤΡΙΧΛΩΡΟΣΙΛΑΝΙΟ	1747	8	
ΒΟΥΤΥΡΑΛΔΕΫΔΗ	1129	3	
ΒΟΥΤΥΡΑΛΔΟΞΙΜΗ	2840	3	
ΒΟΥΤΥΡΙΚΟ ΟΞΥ	2820	8	
ΒΟΥΤΥΡΙΚΟΙ ΑΜΥΛΕΣΤΕΡΕΣ	2620	3	
ΒΟΥΤΥΡΙΚΟΣ ΑΙΘΥΛΕΣΤΕΡΑΣ	1180	3	
ΒΟΥΤΥΡΙΚΟΣ ΑΝΥΔΡΙΤΗΣ	2739	8	
ΒΟΥΤΥΡΙΚΟΣ ΒΙΝΥΛΕΣΤΕΡΑΣ, ΑΔΡΑΝΗΣ	2838	3	
ΒΟΥΤΥΡΙΚΟΣ ΙΣΟΠΡΟΠΥΛΕΣΤΕΡΑΣ	2405	3	
ΒΟΥΤΥΡΟΝΙΤΡΙΛΙΟ	2411	3	
ΒΡΟΜΟΤΡΙΦΘΟΡΟΑΙΘΥΛΕΝΙΟ	2419	2	
ΒΡΥΚΙΝΗ	1570	6.1	
ΒΡΩΜΙΚΑ ΑΛΑΤΑ, ΑΝΟΡΓΑΝΑ, Ε.Α.Ο.	1450	5.1	
ΒΡΩΜΙΚΟ ΒΑΡΙΟ	2719	5.1	
ΒΡΩΜΙΚΟ ΚΑΛΙΟ	1484	5.1	
ΒΡΩΜΙΚΟ ΜΑΓΝΗΣΙΟ	1473	5.1	
ΒΡΩΜΙΚΟ ΝΑΤΡΙΟ	1494	5.1	
ΒΡΩΜΙΚΟΣ ΨΕΥΔΑΡΓΥΡΟΣ	2469	5.1	
ΒΡΩΜΙΟ Η ΔΙΑΛΥΜΑ ΒΡΩΜΙΟΥ	1744	8	
ΒΡΩΜΙΟΥΧΑ ΑΛΑΤΑ ΥΔΡΑΡΓΥΡΟΥ	1634	6.1	
ΒΡΩΜΙΟΥΧΟ ΑΛΟΥΜΙΝΙΟ, ΑΝΥΔΡΟ	1725	8	
ΒΡΩΜΙΟΥΧΟ ΑΡΣΕΝΙΚΟ	1555	6.1	
ΒΡΩΜΙΟΥΧΟ ΔΙΦΑΙΝΥΛΟΜΕΘΥΛΙΟ	1770	8	
ΒΡΩΜΙΟΥΧΟ ΚΥΑΝΟΓΟΝΟ	1889	6.1	
ΒΡΩΜΙΟΥΧΟ ΜΕΘΥΛΟΜΑΓΝΗΣΙΟ ΣΕ ΑΙΘΥΛΑΙΘΕΡΑ	1928	4.3	
ΒΡΩΜΙΟΥΧΟ ΝΑΤΡΙΟ	2901	2	
ΒΡΩΜΙΟΥΧΟ ΞΥΛΟΛΙΟ, ΣΤΕΡΕΟ	3417	6.1	
ΒΡΩΜΟΑΚΕΤΟΝΗ	1569	6.1	
ΒΡΩΜΟΑΚΕΤΥΛΟΒΡΩΜΙΔΙΟ	2513	8	
ΒΡΩΜΟΒΕΝΖΟΛΙΟ	2514	3	
ΒΡΩΜΟΜΕΘΥΛΟΠΡΟΠΑΝΙΑ	2342	3	
ΒΡΩΜΟΞΙΚΟ ΟΞΥ, ΔΙΑΛΥΜΑ	1938	8	
ΒΡΩΜΟΞΙΚΟ ΟΞΥ, ΔΙΑΛΥΜΑ	1938	8	

Ονομασία και περιγραφή	UN	Κλάση	Επισημάνσεις
ΒΡΩΜΟΞΙΚΟΣ ΑΙΘΥΛΕΣΤΕΡΑΣ	1603	6.1	
ΒΡΩΜΟΞΙΚΟΣ ΜΕΘΥΛΕΣΤΕΡΑΣ	2643	6.1	
ΒΡΩΜΟΟΞΙΚΟ ΟΞΥ, ΣΤΕΡΕΟ	3425	8	
ΒΡΩΜΟΠΡΟΠΑΝΙΑ	2344	3	
ΒΡΩΜΟΠΡΟΠΑΝΙΑ	2344	3	
ΒΡΩΜΟΤΡΙΦΘΟΡΟΜΕΘΑΝΙΟ (ΨΥΚΤΙΚΟ ΑΕΡΙΟ R 13B1)	1009	2	
ΒΡΩΜΟΦΟΡΜΙΟ	2515	6.1	
ΒΡΩΜΟΧΛΩΡΟΜΕΘΑΝΙΟ	1887	6.1	
ΓΑΛΑΚΤΙΚΟ ΑΝΤΙΜΟΝΙΟ	1550	6.1	
ΓΑΛΑΚΤΙΚΟΣ ΑΙΘΥΛΕΣΤΕΡΑΣ	1192	3	
ΓΑΛΛΙΟ	2803	8	
ΓΕΝΕΤΙΚΑ ΜΕΤΑΛΛΑΓΜΕΝΟΙ ΜΙΚΡΟΟΡΓΑΝΙΣΜΟΙ η ΓΕΝΕΤΙΚΑ ΜΕΤΑΛΛΑΓΜΕΝΟΙ ΟΡΓΑΝΙΣΜΟΙ	3245	9	
ΓΕΝΕΤΙΚΑ ΜΕΤΑΛΛΑΓΜΕΝΟΙ ΜΙΚΡΟΟΡΓΑΝΙΣΜΟΙ η ΓΕΝΕΤΙΚΑ ΜΕΤΑΛΛΑΓΜΕΝΟΙ ΟΡΓΑΝΙΣΜΟΙ κατεψυγμένοι σε υγρό άζωτο	3245	9	
ΓΕΡΜΑΝΙΟ	2192	2	
ΓΚΑΖΟΙΛ (ΑΕΡΙΕΛΑΙΟ) ή ΚΑΥΣΙΜΟ ΝΤΗΖΕΛ ή ΠΕΤΡΕΛΑΙΟ ΘΕΡΜΑΝΣΗΣ ΕΛΑΦΡΟ (ΣΗΜΕΙΟ ΑΝΑΦΛΕΞΗΣ ΠΑΝΩ ΑΠΟ 60°C ΚΑΙ ΛΙΓΟΤΕΡΟ ΑΠΟ 100°C)	1202	3	
ΓΚΑΖΟΙΛ (ΑΕΡΙΕΛΑΙΟ) ή ΚΑΥΣΙΜΟ ΠΕΤΡΕΛΑΙΟ ή ΠΕΤΡΕΛΑΙΟ ΘΕΡΜΑΝΣΗΣ ΕΛΑΦΡΟ (ΣΗΜΕΙΟ ΑΝΑΦΛΕΞΗΣ ΚΑΤΩ ΑΠΟ 61°C)	1202	3	
ΓΛΥΚΕΡΟΛΟ-Α-ΜΟΝΟΧΛΩΡΥΔΡΙΝΗ	2689	6.1	
ΓΛΥΚΙΔΑΛΔΕΫΔΗ	2622	3	
ΓΛΥΚΟΝΙΚΟΣ ΥΔΡΑΡΓΥΡΟΣ	1637	6.1	
ΓΟΜΩΣΕΙΣ ΠΥΡΟΣΒΕΣΤΗΡΩΝ, διαβρωτικό υγρό	1774	8	
ΓΟΜΩΣΕΙΣ, ΒΑΘΟΥΣ	0056	1	
ΓΟΜΩΣΕΙΣ, ΕΚΡΗΚΤΙΚΑ, ΕΜΠΟΡΙΚΑ χωρίς ΠΥΡΟΚΡΟΤΗΤΗ	0442	1	
ΓΟΜΩΣΕΙΣ, ΕΚΡΗΚΤΙΚΑ, ΕΜΠΟΡΙΚΑ χωρίς ΠΥΡΟΚΡΟΤΗΤΗ	0443	1	
ΓΟΜΩΣΕΙΣ, ΕΚΡΗΚΤΙΚΑ, ΕΜΠΟΡΙΚΑ χωρίς ΠΥΡΟΚΡΟΤΗΤΗ	0445	1	
ΓΟΜΩΣΕΙΣ, εκρηκτικές, ΜΕ ΠΛΑΣΤΙΚΟΥΣ ΣΥΝΔΕΣΜΟΥΣ	0457	1	
ΓΟΜΩΣΕΙΣ, εκρηκτικές, ΜΕ ΠΛΑΣΤΙΚΟΥΣ ΣΥΝΔΕΣΜΟΥΣ	0458	1	
ΓΟΜΩΣΕΙΣ, εκρηκτικές, ΜΕ ΠΛΑΣΤΙΚΟΥΣ ΣΥΝΔΕΣΜΟΥΣ	0459	1	
ΓΟΜΩΣΕΙΣ, εκρηκτικές, ΜΕ ΠΛΑΣΤΙΚΟΥΣ ΣΥΝΔΕΣΜΟΥΣ	0460	1	
ΓΟΜΩΣΕΙΣ, ΚΑΤΕΔΑΦΙΣΗΣ	0048	1	
ΓΟΜΩΣΕΙΣ, ΜΟΡΦΟΠΟΙΗΜΕΝΕΣ χωρίς ΠΥΡΟΚΡΟΤΗΤΗ	0059	1	
ΓΟΜΩΣΕΙΣ, ΜΟΡΦΟΠΟΙΗΜΕΝΕΣ, ΕΥΚΑΜΠΤΕΣ, ΓΡΑΜΜΙΚΕΣ	0237	1	
ΓΟΜΩΣΕΙΣ, ΜΟΡΦΟΠΟΙΗΜΕΝΕΣ, ΕΥΚΑΜΠΤΕΣ, ΓΡΑΜΜΙΚΕΣ	0288	1	
ΓΟΜΩΣΕΙΣ, ΜΟΡΦΟΠΟΙΗΜΕΝΕΣ, χωρίς ΠΥΡΟΚΡΟΤΗΤΗ	0439	1	
ΓΟΜΩΣΕΙΣ, ΜΟΡΦΟΠΟΙΗΜΕΝΕΣ, χωρίς ΠΥΡΟΚΡΟΤΗΤΗ	0440	1	
ΓΟΜΩΣΕΙΣ, ΜΟΡΦΟΠΟΙΗΜΕΝΕΣ, χωρίς ΠΥΡΟΚΡΟΤΗΤΗ	0441	1	
ΓΟΜΩΣΕΙΣ, προωθητικές	0271	1	
ΓΟΜΩΣΕΙΣ, προωθητικές	0272	1	
ΓΟΜΩΣΕΙΣ, προωθητικές	0415	1	
ΓΟΜΩΣΕΙΣ, προωθητικές	0491	1	
ΓΟΜΩΣΕΙΣ, προωθητικές, ΓΙΑ ΚΑΝΟΝΙΑ	0242	1	
ΓΟΜΩΣΕΙΣ, προωθητικές, ΓΙΑ ΚΑΝΟΝΙΑ	0279	1	
ΓΟΜΩΣΕΙΣ, προωθητικές, ΓΙΑ ΚΑΝΟΝΙΑ	0414	1	
ΓΟΜΩΣΕΙΣ, ΣΥΜΠΛΗΡΩΜΑΤΙΚΕΣ, ΕΚΡΗΚΤΙΚΩΝ	0060	1	
ΓΟΥΑΝΥΛΟΝΙΤΡΟΖΑΜΙΝΟ-ΓΟΥΑΝΥΛΟΤΕΤΡΑΖΕΝΙΟ (ΤΕΤΡΑΖΕΝΙΟ), ΝΩΠΟ ΜΕ ΟΧΙ ΛΙΓΟΤΕΡΟ ΑΠΟ 30% ΝΕΡΟ , Η ΜΕΙΓΜΑ ΑΛΚΟΟΛΗΣ ΚΑΙ ΝΕΡΟΥ, ΚΑΤΑ ΒΑΡΟΣ	0114	1	

Ονομασία και περιγραφή	UN	Κλάση	Επισημάνσεις
ΓΟΥΑΝΥΛΟΝΙΤΡΟΖΑΜΙΝΟ-ΓΟΥΑΝΥLIDENE HYDRAZINE, ΝΩΠΟ ΜΕ ΟΧΙ ΛΙΓΟΤΕΡΟ ΑΠΟ 30% ΝΕΡΟ, ΚΑΤΑ ΒΑΡΟΣ	0113	1	
ΔΑΚΡΥΓΟΝΑ ΑΕΡΙΑ ΟΥΣΙΕΣ, ΣΤΕΡΕΕΣ, Ε.Α.Ο.	3448	6.1	
ΔΑΚΡΥΓΟΝΑ ΑΕΡΙΑ ΟΥΣΙΕΣ, ΣΤΕΡΕΕΣ, Ε.Α.Ο.	3448	6.1	
ΔΑΚΡΥΓΟΝΑ ΚΕΡΙΑ	1700	6.1	
ΔΕΙΓΜΑ ΑΕΡΙΟΥ, ΜΗ ΠΕΠΙΕΣΜΕΝΟ, ΤΟΞΙΚΟ, Ε.Α.Ο, μη-ψυγμένο υγρό	3169	2	
ΔΕΙΓΜΑ ΑΕΡΙΟΥ, ΜΗ ΠΕΠΙΕΣΜΕΝΟ, ΤΟΞΙΚΟ, ΕΦΛΕΚΤΟ, Ε.Α.Ο, μη-ψυγμένο υγρό	3168	2	
ΔΕΙΓΜΑ ΑΕΡΙΟΥ, ΜΗ-ΠΕΠΙΕΣΜΕΝΟ, ΕΦΛΕΚΤΟ, Ε.Α.Ο., μη-ψυγμένο υγρό	3167	2	
ΔΕΙΓΜΑΤΑ, ΕΚΡΗΚΤΙΚΑ, άλλα από εκκινητικά ΕΚΡΗΚΤΙΚΑ	0190	1	
ΔΕΚΑΒΟΡΑΝΙΟ	1868	4.1	
ΔΕΚΑΕΞΥΛΟΤΡΙΧΛΩΡΟΣΙΛΑΝΙΟ	1781	8	
ΔΕΚΑΟΚΤΥΛΟΤΡΙΧΛΩΡΟΣΙΛΑΝΙΟ	1800	8	
ΔΕΚΑΫΔΡΟΝΑΦΘΑΛΕΝΙΟ	1147	3	
ΔΕΞΑΜΕΝΗ ΚΑΥΣΙΜΩΝ ΑΕΡΟΣΚΑΦΩΝ ΜΕ ΥΔΡΑΥΛΙΚΗ ΜΟΝΑΔΑ ΙΣΧΥΟΣ (που περιέχει μίγμα άνυδρης υδραζίνης και μεθυλυδραζίνης) (καύσιμο Μ86)	3165	3	
ΔΕΥΤΕΡΙΟ, ΠΕΠΙΕΣΜΕΝΟ	1957	2	
ΔΗΜΗΤΡΙΟ, πλάκες, ράβδη ή βέργες	1333	4.1	
ΔΗΜΗΤΡΙΟ, ρινίσματα ή αμμώδης σκόνη	3078	4.3	
ΔΙ-Ν-ΑΜΥΛΑΜΙΝΗ	2841	3	
ΔΙ-Ν-ΒΟΥΤΥΛΑΜΙΝΗ	2248	8	
ΔΙ-Ν-ΠΡΟΠΥΛΑΙΘΕΡΑΣ	2384	3	
ΔΙΑΖΟΔΙΝΙΤΡΟΦΑΙΝΟΛΗ,ΝΩΠΗ ΜΕ ΟΧΙ ΛΙΓΟΤΕΡΟ ΑΠΟ 40% ΝΕΡΟ , Ή ΜΕΙΓΜΑ ΑΛΚΟΟΛΗΣ ΚΑΙ ΝΕΡΟΥ, ΚΑΤΑ ΒΑΡΟΣ	0074	1	
ΔΙΑΒΡΩΤΙΚΑ ΣΤΕΡΕΑ, ΑΥΤΟΘΕΡΜΑΙΝΟΜΕΝΑ, Ε.Α.Ο.	3095	8	
ΔΙΑΒΡΩΤΙΚΑ ΣΤΕΡΕΑ, ΑΥΤΟΘΕΡΜΑΙΝΟΜΕΝΑ, Ε.Α.Ο.	3095	8	
ΔΙΑΒΡΩΤΙΚΑ ΣΤΕΡΕΑ, ΒΑΣΙΚΑ, ΑΝΟΡΓΑΝΑ, Ε.Α.Ο.	3262	8	
ΔΙΑΒΡΩΤΙΚΑ ΣΤΕΡΕΑ, ΒΑΣΙΚΑ, ΑΝΟΡΓΑΝΑ, Ε.Α.Ο.	3262	8	
ΔΙΑΒΡΩΤΙΚΑ ΣΤΕΡΕΑ, ΒΑΣΙΚΑ, ΟΡΓΑΝΙΚΑ, Ε.Α.Ο.	3263	8	
ΔΙΑΒΡΩΤΙΚΑ ΣΤΕΡΕΑ, ΒΑΣΙΚΑ, ΟΡΓΑΝΙΚΑ, Ε.Α.Ο.	3263	8	
ΔΙΑΒΡΩΤΙΚΑ ΣΤΕΡΕΑ, ΒΑΣΙΚΑ, ΟΡΓΑΝΙΚΑ, Ε.Α.Ο.	3263	8	
ΔΙΑΒΡΩΤΙΚΑ ΣΤΕΡΕΑ, Ε.Α.Ο.	1759	8	
ΔΙΑΒΡΩΤΙΚΑ ΣΤΕΡΕΑ, Ε.Α.Ο.	1759	8	
ΔΙΑΒΡΩΤΙΚΑ ΣΤΕΡΕΑ, Ε.Α.Ο.	1759	8	
ΔΙΑΒΡΩΤΙΚΑ ΣΤΕΡΕΑ, ΕΝΕΡΓΑ ΜΕ ΤΟ ΝΕΡΟ, Ε.Α.Ο.	3096	8	
ΔΙΑΒΡΩΤΙΚΑ ΣΤΕΡΕΑ, ΕΝΕΡΓΑ ΜΕ ΤΟ ΝΕΡΟ, Ε.Α.Ο.	3096	8	
ΔΙΑΒΡΩΤΙΚΑ ΣΤΕΡΕΑ, ΕΥΦΛΕΚΤΑ, Ε.Α.Ο.	2921	8	
ΔΙΑΒΡΩΤΙΚΑ ΣΤΕΡΕΑ, ΕΥΦΛΕΚΤΑ, Ε.Α.Ο.	2921	8	
ΔΙΑΒΡΩΤΙΚΑ ΣΤΕΡΕΑ, ΟΞΕΙΔΩΤΙΚΑ, Ε.Α.Ο.	3084	8	
ΔΙΑΒΡΩΤΙΚΑ ΣΤΕΡΕΑ, ΟΞΕΙΔΩΤΙΚΑ, Ε.Α.Ο.	3084	8	
ΔΙΑΒΡΩΤΙΚΑ ΣΤΕΡΕΑ, ΟΞΙΝΑ, ΑΝΟΡΓΑΝΑ, Ε.Α.Ο.	3260	8	
ΔΙΑΒΡΩΤΙΚΑ ΣΤΕΡΕΑ, ΟΞΙΝΑ, ΑΝΟΡΓΑΝΑ, Ε.Α.Ο.	3260	8	
ΔΙΑΒΡΩΤΙΚΑ ΣΤΕΡΕΑ, ΟΞΙΝΑ, ΑΝΟΡΓΑΝΑ, Ε.Α.Ο.	3260	8	
ΔΙΑΒΡΩΤΙΚΑ ΣΤΕΡΕΑ, ΟΞΙΝΑ, ΟΡΓΑΝΙΚΑ, Ε.Α.Ο.	3261	8	
ΔΙΑΒΡΩΤΙΚΑ ΣΤΕΡΕΑ, ΟΞΙΝΑ, ΟΡΓΑΝΙΚΑ, Ε.Α.Ο.	3261	8	
ΔΙΑΒΡΩΤΙΚΑ ΣΤΕΡΕΑ, ΟΞΙΝΑ, ΟΡΓΑΝΙΚΑ, Ε.Α.Ο.	3261	8	
ΔΙΑΒΡΩΤΙΚΑ ΣΤΕΡΕΑ, ΤΟΞΙΚΑ, Ε.Α.Ο.	2923	8	
ΔΙΑΒΡΩΤΙΚΑ ΣΤΕΡΕΑ, ΤΟΞΙΚΑ, Ε.Α.Ο.	2923	8	
ΔΙΑΒΡΩΤΙΚΑ ΣΤΕΡΕΑ, ΤΟΞΙΚΑ, Ε.Α.Ο.	2923	8	
ΔΙΑΒΡΩΤΙΚΑ ΥΓΡΑ, ΑΥΤΟΘΕΡΜΑΙΝΟΜΕΝΑ, Ε.Α.Ο.	3301	8	
ΔΙΑΒΡΩΤΙΚΑ ΥΓΡΑ, ΑΥΤΟΘΕΡΜΑΙΝΟΜΕΝΑ, Ε.Α.Ο.	3301	8	
ΔΙΑΒΡΩΤΙΚΑ ΥΓΡΑ, ΒΑΣΙΚΑ, ΑΝΟΡΓΑΝΑ, Ε.Α.Ο.	3266	8	

Ονομασία και περιγραφή	UN	Κλάση	Επισημάνσεις
ΔΙΑΒΡΩΤΙΚΑ ΥΓΡΑ, ΒΑΣΙΚΑ, ΑΝΟΡΓΑΝΑ, Ε.Α.Ο.	3266	8	
ΔΙΑΒΡΩΤΙΚΑ ΥΓΡΑ, ΒΑΣΙΚΑ, ΑΝΟΡΓΑΝΑ, Ε.Α.Ο.	3266	8	
ΔΙΑΒΡΩΤΙΚΑ ΥΓΡΑ, ΒΑΣΙΚΑ, ΟΡΓΑΝΙΚΑ, Ε.Α.Ο.	3267	8	
ΔΙΑΒΡΩΤΙΚΑ ΥΓΡΑ, ΒΑΣΙΚΑ, ΟΡΓΑΝΙΚΑ, Ε.Α.Ο.	3267	8	
ΔΙΑΒΡΩΤΙΚΑ ΥΓΡΑ, ΒΑΣΙΚΑ, ΟΡΓΑΝΙΚΑ, Ε.Α.Ο.	3267	8	
ΔΙΑΒΡΩΤΙΚΑ ΥΓΡΑ, Ε.Α.Ο.	1760	8	
ΔΙΑΒΡΩΤΙΚΑ ΥΓΡΑ, Ε.Α.Ο.	1760	8	
ΔΙΑΒΡΩΤΙΚΑ ΥΓΡΑ, Ε.Α.Ο.	1760	8	
ΔΙΑΒΡΩΤΙΚΑ ΥΓΡΑ, ΕΝΕΡΓΑ ΜΕ ΤΟ ΝΕΡΟ, Ε.Α.Ο.	3094	8	
ΔΙΑΒΡΩΤΙΚΑ ΥΓΡΑ, ΕΝΕΡΓΑ ΜΕ ΤΟ ΝΕΡΟ, Ε.Α.Ο.	3094	8	
ΔΙΑΒΡΩΤΙΚΑ ΥΓΡΑ, ΕΥΦΛΕΚΤΑ, Ε.Α.Ο.	2920	8	
ΔΙΑΒΡΩΤΙΚΑ ΥΓΡΑ, ΕΥΦΛΕΚΤΑ, Ε.Α.Ο.	2920	8	
ΔΙΑΒΡΩΤΙΚΑ ΥΓΡΑ, ΟΞΕΙΔΩΤΙΚΑ, Ε.Α.Ο.	3093	8	
ΔΙΑΒΡΩΤΙΚΑ ΥΓΡΑ, ΟΞΕΙΔΩΤΙΚΑ, Ε.Α.Ο.	3093	8	
ΔΙΑΒΡΩΤΙΚΑ ΥΓΡΑ, ΟΞΙΝΑ, ΑΝΟΡΓΑΝΑ, Ε.Α.Ο.	3264	8	
ΔΙΑΒΡΩΤΙΚΑ ΥΓΡΑ, ΟΞΙΝΑ, ΑΝΟΡΓΑΝΑ, Ε.Α.Ο.	3264	8	
ΔΙΑΒΡΩΤΙΚΑ ΥΓΡΑ, ΟΞΙΝΑ, ΑΝΟΡΓΑΝΑ, Ε.Α.Ο.	3264	8	
ΔΙΑΒΡΩΤΙΚΑ ΥΓΡΑ, ΟΞΙΝΑ, ΟΡΓΑΝΙΚΑ, Ε.Α.Ο.	3265	8	
ΔΙΑΒΡΩΤΙΚΑ ΥΓΡΑ, ΟΞΙΝΑ, ΟΡΓΑΝΙΚΑ, Ε.Α.Ο.	3265	8	
ΔΙΑΒΡΩΤΙΚΑ ΥΓΡΑ, ΟΞΙΝΑ, ΟΡΓΑΝΙΚΑ, Ε.Α.Ο.	3265	8	
ΔΙΑΒΡΩΤΙΚΑ ΥΓΡΑ, ΤΟΞΙΚΑ, Ε.Α.Ο.	2922	8	
ΔΙΑΒΡΩΤΙΚΑ ΥΓΡΑ, ΤΟΞΙΚΑ, Ε.Α.Ο.	2922	8	
ΔΙΑΒΡΩΤΙΚΑ ΥΓΡΑ, ΤΟΞΙΚΑ, Ε.Α.Ο.	2922	8	
ΔΙΑΙΘΟΞΥΜΕΘΑΝΙΟ	2373	3	
ΔΙΑΙΘΥΛΑΙΘΕΡΑΣ (ΑΙΘΥΛΑΙΘΕΡΑΣ)	1155	3	
ΔΙΑΙΘΥΛΑΙΘΕΡΑΣ ΤΗΣ ΑΙΘΥΛΕΝΟΓΛΥΚΟΛΗΣ	1153	3	

Ονομασία και περιγραφή	UN	Κλάση	Επισημάνσεις
ΔΙΑΙΘΥΛΑΙΘΕΡΑΣ ΤΗΣ ΑΙΘΥΛΕΝΟΓΛΥΚΟΛΗΣ	1153	3	
ΔΙΑΙΘΥΛΑΜΙΝΗ	1154	3	
ΔΙΑΙΘΥΛΕΝΟΤΡΙΑΜΙΝΗ	2079	8	
ΔΙΑΙΘΥΛ-ΚΕΤΟΝΗ	1156	3	
ΔΙΑΙΘΥΛΟΒΕΝΖΟΛΙΑ	2049	3	
ΔΙΑΙΘΥΛΟΔΙΧΛΩΡΟΣΙΛΑΝΙΟ	1767	8	
ΔΙΑΙΘΥΛΟΘΕΙΟΦΩΣΦΟΡΥΛΟΧΛΩΡΙΔΙΟ	2751	8	
ΔΙΑΙΘΥΛΟΣΟΥΛΦΙΔΙΟ	2375	3	
ΔΙΑΚΕΤΟΝΑΛΚΟΟΛΗ	1148	3	
ΔΙΑΚΕΤΟΝΑΛΚΟΟΛΗ	1148	3	
ΔΙΑΛΛΥΛΑΙΘΕΡΑΣ	2360	3	
ΔΙΑΛΛΥΛΑΜΙΝΗ	2359	3	
ΔΙΑΛΥΜΑ ΑΜΜΩΝΙΑΣ, σχετική πυκνότητα μεταξύ 0.880 και 0.957 στους 15oC σε νερό με περισσότερα από 10% αλλά όχι περισσότερο από 35% αμμωνία	2672	8	
ΔΙΑΛΥΜΑ ΑΜΜΩΝΙΑΣ, ΣΧΕΤΙΚΗ ΠΥΚΝΟΤΗΤΑ ΜΙΚΡΟΤΕΡΗ ΑΠΟ 0.880 ΣΤΟΥΣ 15oC ΣΤΟ ΝΕΡΟ, ΜΕ ΠΕΡΙΣΣΟΤΕΡΗ ΑΠΟ 35% ΚΑΙ ΛΙΓΟΤΕΡΗ ΑΠΟ 50% ΑΜΜΩΝΙΑ	2073	2	
ΔΙΑΛΥΜΑ ΑΜΜΩΝΙΑΣ, ΣΧΕΤΙΚΗΣ ΠΥΚΝΟΤΗΤΑΣ ΜΙΚΡΟΤΕΡΗΣ ΑΠΟ 0,880 ΣΤΟΥΣ 15°C ΣΤΟ ΝΕΡΟ, ΜΕ ΠΕΡΙΣΣΟΤΕΡΟ ΑΠΟ 50% ΑΜΜΩΝΙΑ	3318	2	
ΔΙΑΛΥΜΑ ΑΡΓΙΛΙΚΟΥ ΝΑΤΡΙΟΥ	1819	8	
ΔΙΑΛΥΜΑ ΑΡΓΙΛΙΚΟΥ ΝΑΤΡΙΟΥ	1819	8	
ΔΙΑΛΥΜΑ ΒΟΡΟΫΔΡΙΔΙΟΥ ΤΟΥ ΝΑΤΡΙΟΥ ΚΑΙ ΥΔΡΟΞΕΙΔΙΟΥ ΤΟΥ ΝΑΤΡΙΟΥ, ΜΕ ΟΧΙ ΠΕΡΙΣΣΟΤΕΡΟ ΑΠΟ 12% ΒΟΡΟΫΔΡΙΔΙΟ ΤΟΥ ΝΑΤΡΙΟΥ ΚΑΙ ΟΧΙ ΠΕΡΙΣΣΟΤΕΡΟ ΑΠΟ 40% ΥΔΡΟΞΕΙΔΙΟ ΤΟΥ ΝΑΤΡΙΟΥ ΚΑΤΑ ΒΑΡΟΣ	3320	8	
ΔΙΑΛΥΜΑ ΒΟΡΟΫΔΡΙΔΙΟΥ ΤΟΥ ΝΑΤΡΙΟΥ ΚΑΙ ΥΔΡΟΞΕΙΔΙΟΥ ΤΟΥ ΝΑΤΡΙΟΥ, ΜΕ ΟΧΙ ΠΕΡΙΣΣΟΤΕΡΟ ΑΠΟ 12% ΒΟΡΟΫΔΡΙΔΙΟ ΤΟΥ ΝΑΤΡΙΟΥ ΚΑΙ ΟΧΙ ΠΕΡΙΣΣΟΤΕΡΟ ΑΠΟ 40% ΥΔΡΟΞΕΙΔΙΟ ΤΟΥ ΝΑΤΡΙΟΥ ΚΑΤΑ ΒΑΡΟΣ	3320	8	
ΔΙΑΛΥΜΑ ΒΡΩΜΙΟΥΧΟΥ ΑΛΟΥΜΙΝΙΟΥ	2580	8	

Ονομασία και περιγραφή	UN	Κλάση	Επισημάνσεις
ΔΙΑΛΥΜΑ ΔΙΝΙΤΡΟΦΑΙΝΟΛΗΣ	1599	6.1	
ΔΙΑΛΥΜΑ ΔΙΝΙΤΡΟΦΑΙΝΟΛΗΣ	1599	6.1	
ΔΙΑΛΥΜΑ ΕΞΑΜΕΘΥΛΕΝΟΔΙΑΜΙΝΗΣ	1783	8	
ΔΙΑΛΥΜΑ ΕΞΑΜΕΘΥΛΕΝΟΔΙΑΜΙΝΗΣ	1783	8	
ΔΙΑΛΥΜΑ ΘΕΙΟΥΧΟΥ ΑΜΜΩΝΙΟΥ	2683	8	
ΔΙΑΛΥΜΑ ΚΑΟΥΤΣΟΥΚ	1287	3	
ΔΙΑΛΥΜΑ ΚΑΟΥΤΣΟΥΚ	1287	3	
ΔΙΑΛΥΜΑ ΚΑΟΥΤΣΟΥΚ (ΠΙΕΣΗ ΑΤΜΟΥ ΛΙΓΟΤΕΡΟ ΑΠΟ 110kPa ΣΤΟΥΣ 50°C)	1287	3	
ΔΙΑΛΥΜΑ ΚΑΟΥΤΣΟΥΚ (ΕΧΟΥΝ ΣΗΜΕΙΟ ΑΝΑΦΛΕΞΗΣ ΚΑΤΩ ΑΠΟ ΤΟΥΣ 23°C ΚΑΙ ΙΞΩΔΗΣ ΣΥΜΦΩΝΑ ΜΕ ΤΟ 2.2.3.1.4) (ΠΙΕΣΗ ΑΤΜΩΝ ΛΙΓΟΤΕΡΟ ΑΠΟ 110kPa ΣΤΟΥΣ 50°C)	1287	3	
ΔΙΑΛΥΜΑ ΚΑΟΥΤΣΟΥΚ (ΕΧΟΥΝ ΣΗΜΕΙΟ ΑΝΑΦΛΕΞΗΣ ΚΑΤΩ ΑΠΟ ΤΟΥΣ 23°C ΚΑΙ ΙΞΩΔΗΣ ΣΥΜΦΩΝΑ ΜΕ ΤΟ 2.2.3.1.4) (ΠΙΕΣΗ ΑΤΜΩΝ ΠΕΡΙΣΣΟΤΕΡΟ ΑΠΟ 110 kPa ΣΤΟΥΣ 50°C) ((σημείο βρασμού υψηλότερο από 35°C)	1287	3	
ΔΙΑΛΥΜΑ ΚΑΟΥΤΣΟΥΚ (ΕΧΟΥΝ ΣΗΜΕΙΟ ΑΝΑΦΛΕΞΗΣ ΚΑΤΩ ΑΠΟ ΤΟΥΣ 23°C ΚΑΙ ΙΞΩΔΗΣ ΣΥΜΦΩΝΑ ΜΕ ΤΟ 2.2.3.1.4) (σημείο βρασμού χαμηλότερο από 35°C)	1287	3	
ΔΙΑΛΥΜΑ ΚΑΟΥΤΣΟΥΚ (ΠΙΕΣΗ ΑΤΜΟΥ ΠΕΡΙΣΣΟΤΕΡΟ ΑΠΟ 110kPa ΣΤΟΥΣ 50°C)	1287	3	
ΔΙΑΛΥΜΑ ΚΥΠΡΙΑΙΘΥΛΕΝΟΔΙΑΜΙΝΗΣ	1761	8	
ΔΙΑΛΥΜΑ ΚΥΠΡΙΑΙΘΥΛΕΝΟΔΙΑΜΙΝΗΣ	1761	8	
ΔΙΑΛΥΜΑ ΜΕΘΥΛΙΚΟΥ ΝΑΤΡΙΟΥ ΣΕ ΑΛΚΟΟΛΗ	1289	3	
ΔΙΑΛΥΜΑ ΜΕΘΥΛΙΚΟΥ ΝΑΤΡΙΟΥ ΣΕ ΑΛΚΟΟΛΗ	1289	3	
ΔΙΑΛΥΜΑ ΜΟΝΟΧΛΩΡΙΚΟΥ ΟΞΕΟΣ	1750	6.1	
ΔΙΑΛΥΜΑ ΝΙΤΡΟΓΛΥΚΕΡΙΝΗΣ ΣΕ ΑΛΚΟΟΛΗ ΜΕ ΛΙΓΟΤΕΡΟ ΑΠΟ 1% ΝΙΤΡΟΓΛΥΚΕΡΙΝΗ	1204	3	
ΔΙΑΛΥΜΑ ΝΙΤΡΟΓΛΥΚΕΡΙΝΗΣ ΣΕ ΑΛΚΟΟΛΗ ΜΕ ΠΕΡΙΣΣΟΤΕΡΟ ΑΠΟ 1% ΚΑΙ ΛΙΓΟΤΕΡΟ ΑΠΟ 10% ΝΙΤΡΟΓΛΥΚΕΡΙΝΗ	0144	1	
ΔΙΑΛΥΜΑ ΝΙΤΡΟΚΥΤΤΑΡΙΝΗΣ, ΕΥΦΛΕΚΤΟ με λιγότερο από 12.6% άζωτο επί του ξηρού βάρους και λιγότερο από 55% νιτροκυτταρίνη	2059	3	
ΔΙΑΛΥΜΑ ΝΙΤΡΟΚΥΤΤΑΡΙΝΗΣ, ΕΥΦΛΕΚΤΟ με λιγότερο από 12.6% άζωτο επί του ξηρού βάρους και λιγότερο από 55% νιτροκυτταρίνη	2059	3	
ΔΙΑΛΥΜΑ ΝΙΤΡΟΚΥΤΤΑΡΙΝΗΣ, ΕΥΦΛΕΚΤΟ με λιγότερο από 12.6% άζωτο επί του ξηρού βάρους και λιγότερο από 55% νιτροκυτταρίνη (ΤΑΣΗ ΑΤΜΟΥ ΛΙΓΟΤΕΡΟ ΑΠΟ 110kPa ΣΤΟΥΣ 50°C)	2059	3	
ΔΙΑΛΥΜΑ ΝΙΤΡΟΚΥΤΤΑΡΙΝΗΣ, ΕΥΦΛΕΚΤΟ με λιγότερο από 12.6% άζωτο επί του ξηρού βάρους και λιγότερο από 55% νιτροκυτταρίνη (ΤΑΣΗ ΑΤΜΟΥ ΠΕΡΙΣΣΟΤΕΡΟ ΑΠΟ 110kPa ΣΤΟΥΣ 50°C)	2059	3	
ΔΙΑΛΥΜΑ ΝΙΤΡΩΔΟΥΣ ΑΙΘΥΛΙΟΥ	1194	3	
ΔΙΑΛΥΜΑ ΟΞΕΙΔΙΟΥ ΤΗΣ ΤΡΙΣ-(1-ΑΖΙΡΙΔΙΝΥΛΟ) ΦΩΣΦΙΝΗΣ	2501	6.1	
ΔΙΑΛΥΜΑ ΟΞΕΙΔΙΟΥ ΤΗΣ ΤΡΙΣ-(1-ΑΖΙΡΙΔΙΝΥΛΟ) ΦΩΣΦΙΝΗΣ	2501	6.1	
ΔΙΑΛΥΜΑ ΠΕΝΤΑΧΛΩΡΙΟΥΧΟΥ ΑΝΤΙΜΟΝΙΟΥ	1731	8	
ΔΙΑΛΥΜΑ ΠΕΝΤΑΧΛΩΡΙΟΥΧΟΥ ΑΝΤΙΜΟΝΙΟΥ	1731	8	
ΔΙΑΛΥΜΑ ΠΟΛΥΘΕΙΟΥΧΟΥ ΑΜΜΩΝΙΟΥ	2818	8	
ΔΙΑΛΥΜΑ ΠΟΛΥΘΕΙΟΥΧΟΥ ΑΜΜΩΝΙΟΥ	2818	8	
ΔΙΑΛΥΜΑ ΡΗΤΙΝΗΣ, ΕΥΦΛΕΚΤΟ	1866	3	
ΔΙΑΛΥΜΑ ΡΗΤΙΝΗΣ, ΕΦΛΕΚΤΟ	1866	3	
ΔΙΑΛΥΜΑ ΡΗΤΙΝΗΣ, ΕΦΛΕΚΤΟ (ΜΕ ΣΗΜΕΙΟ ΑΝΑΦΛΕΞΗΣ ΚΑΤΩ ΑΠΟ ΤΟΥΣ 23°C ΚΑΙ ΙΞΩΔΕΣ ΣΥΜΦΩΝΑ ΜΕ ΤΟ 2.2.3.1.4) (ΤΑΣΗ ΑΤΜΩΝ ΠΕΡΙΣΣΟΤΕΡΟ ΑΠΟ 110 kPa ΣΤΟΥΣ 50°C)	1866	3	

Ονομασία και περιγραφή	UN	Κλάση	Επισημάνσεις
ΔΙΑΛΥΜΑ ΡΗΤΙΝΗΣ, ΕΦΛΕΚΤΟ (ΜΕ ΣΗΜΕΙΟ ΑΝΑΦΛΕΞΗΣ ΚΑΤΩ ΑΠΟ ΤΟΥΣ 23°C ΚΑΙ ΙΞΩΔΕΣ ΣΥΜΦΩΝΑ ΜΕ ΤΟ 2.2.3.1.4) (ΤΑΣΗ ΑΤΜΩΝ ΠΕΡΙΣΣΟΤΕΡΟ ΑΠΟ 110 kPa ΣΤΟΥΣ 50°C, ΣΗΜΕΙΟ ΒΡΑΣΜΟΥ ΠΕΡΙΣΣΟΤΕΡΟ ΑΠΟ 35°C)	1866	3	
ΔΙΑΛΥΜΑ ΡΗΤΙΝΗΣ, ΕΦΛΕΚΤΟ (ΜΕ ΣΗΜΕΙΟ ΑΝΑΦΛΕΞΗΣ ΚΑΤΩ ΑΠΟ ΤΟΥΣ 23°C ΚΑΙ ΙΞΩΔΗΣ ΣΥΜΦΩΝΑ ΜΕ ΤΟ 2.2.3.1.4) B1364	1866	3	
ΔΙΑΛΥΜΑ ΡΗΤΙΝΗΣ, ΕΦΛΕΚΤΟ (ΤΑΣΗ ΑΤΜΩΝ ΛΙΓΟΤΕΡΟ ΑΠΟ 110kPa ΣΤΟΥΣ 50°C)	1866	3	
ΔΙΑΛΥΜΑ ΡΗΤΙΝΗΣ, ΕΦΛΕΚΤΟ (ΤΑΣΗ ΑΤΜΩΝ ΠΕΡΙΣΣΟΤΕΡΟ ΑΠΟ 110kPa ΣΤΟΥΣ 50°C)	1866	3	
ΔΙΑΛΥΜΑ ΤΡΙΧΛΩΡΟΞΙΚΟΥ ΟΞΕΟΣ	2564	8	
ΔΙΑΛΥΜΑ ΤΡΙΧΛΩΡΟΞΙΚΟΥ ΟΞΕΟΣ	2564	8	
ΔΙΑΛΥΜΑ ΥΔΡΟΞΕΙΔΙΟΥ ΤΟΥ ΚΑΙΣΙΟΥ	2681	8	
ΔΙΑΛΥΜΑ ΥΔΡΟΞΕΙΔΙΟΥ ΤΟΥ ΚΑΙΣΙΟΥ	2681	8	
ΔΙΑΛΥΜΑ ΥΔΡΟΞΕΙΔΙΟΥ ΤΟΥ ΚΑΛΙΟΥ	1814	8	
ΔΙΑΛΥΜΑ ΥΔΡΟΞΕΙΔΙΟΥ ΤΟΥ ΚΑΛΙΟΥ	1814	8	
ΔΙΑΛΥΜΑ ΥΔΡΟΞΕΙΔΙΟΥ ΤΟΥ ΛΙΘΙΟΥ	2679	8	
ΔΙΑΛΥΜΑ ΥΔΡΟΞΕΙΔΙΟΥ ΤΟΥ ΛΙΘΙΟΥ	2679	8	
ΔΙΑΛΥΜΑ ΥΔΡΟΞΕΙΔΙΟΥ ΤΟΥ ΝΑΤΡΙΟΥ	1824	8	
ΔΙΑΛΥΜΑ ΥΔΡΟΞΕΙΔΙΟΥ ΤΟΥ ΡΟΥΒΙΔΙΟΥ	2677	8	
ΔΙΑΛΥΜΑ ΥΔΡΟΞΕΙΔΙΟΥ ΤΟΥ ΡΟΥΒΙΔΙΟΥ	2677	8	
ΔΙΑΛΥΜΑ ΥΔΡΟΞΕΙΔΙΟΥ ΤΟΥ ΤΕΤΡΑΜΕΘΥΛΑΜΜΩΝΙΟΥ	1835	8	
ΔΙΑΛΥΜΑ ΥΔΡΟΦΘΟΡΙΟΥΧΟΥ ΑΜΜΩΝΙΟΥ	2817	8	
ΔΙΑΛΥΜΑ ΥΔΡΟΦΘΟΡΙΟΥΧΟΥ ΑΜΜΩΝΙΟΥ	2817	8	
ΔΙΑΛΥΜΑ ΦΑΙΝΟΛΗΣ	2821	6.1	
ΔΙΑΛΥΜΑ ΦΑΙΝΟΛΗΣ	2821	6.1	
ΔΙΑΛΥΜΑ ΦΘΟΡΙΟΥΧΟΥ ΧΡΩΜΙΟΥ	1757	8	
ΔΙΑΛΥΜΑ ΦΘΟΡΙΟΥΧΟΥ ΧΡΩΜΙΟΥ	1757	8	
ΔΙΑΛΥΜΑ ΦΟΡΜΑΛΔΕΫΔΗΣ ΜΕ ΠΕΡΙΣΣΟΤΕΡΟ ΑΠΟ 25% ΦΟΡΜΑΛΔΕΫΔΗ	2209	8	
ΔΙΑΛΥΜΑ ΦΟΡΜΑΛΔΕΫΔΗΣ, ΕΥΦΛΕΚΤΟ	1198	3	
ΔΙΑΛΥΜΑ ΧΑΛΚΟΚΥΑΝΙΟΥΧΟΥ ΝΑΤΡΙΟΥ	2317	6.1	
ΔΙΑΛΥΜΑ ΧΛΩΡΙΟΥΧΟΥ ΑΛΟΥΜΙΝΙΟΥ	2581	8	
ΔΙΑΛΥΜΑ ΧΛΩΡΙΟΥΧΟΥ ΣΙΔΗΡΟΥ	2582	8	
ΔΙΑΛΥΜΑ ΧΛΩΡΙΟΥΧΟΥ ΨΕΥΔΑΡΓΥΡΟΥ	1840	8	
ΔΙΑΛΥΜΑ ΧΡΩΜΙΚΟΥ ΟΞΕΟΣ	1755	8	
ΔΙΑΛΥΜΑ ΧΡΩΜΙΚΟΥ ΟΞΕΟΣ	1755	8	
ΔΙΑΛΥΜΑΤΑ ΑΛΚΟΟΛΙΚΩΝ ΑΛΑΤΩΝ, Ε.Α.Ο.	3274	3	
ΔΙΑΜΙΝΗ ΤΟΥ ΜΑΓΝΗΣΙΟΥ	2004	4.2	
ΔΙΒΕΝΖΥΛΟΔΙΧΛΩΡΟΣΙΛΑΝΙΟ	2434	8	
ΔΙΒΙΝΥΛΑΙΘΕΡΑΣ, ΣΤΑΘΕΡΟΠΟΙΗΜΕΝΟΣ	1167	3	
ΔΙΒΟΡΑΝΙΟ	1911	2	
ΔΙΒΟΥΤΥΛΑΙΘΕΡΑΣ	1149	3	
ΔΙΒΟΥΤΥΛΑΜΙΝΟΑΙΘΑΝΟΛΗ	2873	6.1	
ΔΙΒΡΩΜΟΔΙΦΘΟΡΟΜΕΘΑΝΙΟ	1941	9	
ΔΙΒΡΩΜΟΜΕΘΑΝΙΟ	2664	6.1	
ΔΙΒΡΩΜΟΧΛΩΡΟΠΡΟΠΑΝΙΑ	2872	6.1	
ΔΙΒΡΩΜΟΧΛΩΡΟΠΡΟΠΑΝΙΑ	2872	6.1	
ΔΙΘΕΙΟΚΑΡΒΑΜΙΚΑ ΠΑΡΑΣΙΤΟΚΤΟΝΑ, ΣΤΕΡΕΑ, ΤΟΞΙΚΑ	2771	6.1	
ΔΙΘΕΙΟΚΑΡΒΑΜΙΚΑ ΠΑΡΑΣΙΤΟΚΤΟΝΑ, ΣΤΕΡΕΑ, ΤΟΞΙΚΑ	2771	6.1	
ΔΙΘΕΙΟΚΑΡΒΑΜΙΚΑ ΠΑΡΑΣΙΤΟΚΤΟΝΑ, ΣΤΕΡΕΑ, ΤΟΞΙΚΑ	2771	6.1	
ΔΙΘΕΙΟΚΑΡΒΑΜΙΚΑ ΠΑΡΑΣΙΤΟΚΤΟΝΑ, ΥΓΡΑ, ΕΥΦΛΕΚΤΑ, ΤΟΞΙΚΑ (σημείο ανάφλεξης χαμηλότερο από 23 °C)	2772	3	
ΔΙΘΕΙΟΚΑΡΒΑΜΙΚΑ ΠΑΡΑΣΙΤΟΚΤΟΝΑ, ΥΓΡΑ, ΕΥΦΛΕΚΤΑ, ΤΟΞΙΚΑ (σημείο ανάφλεξης χαμηλότερο από 23 °C)	2772	3	

Ονομασία και περιγραφή	UN	Κλάση	Επισημάνσεις
ΔΙΘΕΙΟΚΑΡΒΑΜΙΚΑ ΠΑΡΑΣΙΤΟΚΤΟΝΑ, ΥΓΡΑ, ΤΟΞΙΚΑ	3006	6.1	
ΔΙΘΕΙΟΚΑΡΒΑΜΙΚΑ ΠΑΡΑΣΙΤΟΚΤΟΝΑ, ΥΓΡΑ, ΤΟΞΙΚΑ	3006	6.1	
ΔΙΘΕΙΟΚΑΡΒΑΜΙΚΑ ΠΑΡΑΣΙΤΟΚΤΟΝΑ, ΥΓΡΑ, ΤΟΞΙΚΑ	3006	6.1	
ΔΙΘΕΙΟΚΑΡΒΑΜΙΚΑ ΠΑΡΑΣΙΤΟΚΤΟΝΑ, ΥΓΡΑ, ΤΟΞΙΚΑ, ΕΥΦΛΕΚΤΑ που έχουν σημείο ανάφλεξης όχι χαμηλότερο από 23°C	3005	6.1	
ΔΙΘΕΙΟΚΑΡΒΑΜΙΚΑ ΠΑΡΑΣΙΤΟΚΤΟΝΑ, ΥΓΡΑ, ΤΟΞΙΚΑ, ΕΥΦΛΕΚΤΑ που έχουν σημείο ανάφλεξης όχι χαμηλότερο από 23°C	3005	6.1	
ΔΙΘΕΙΟΚΑΡΒΑΜΙΚΑ ΠΑΡΑΣΙΤΟΚΤΟΝΑ, ΥΓΡΑ, ΤΟΞΙΚΑ, ΕΥΦΛΕΚΤΑ που έχουν σημείο ανάφλεξης όχι χαμηλότερο από 23°C	3005	6.1	
ΔΙΘΕΙΟΝΙΚΟ ΝΑΤΡΙΟ (ΑΛΑΣ ΝΑΤΡΙΟΥ ΜΕ ΥΔΡΟΘΕΙΟ)	1384	4.2	
ΔΙΘΕΙΟΠΥΡΟΦΩΣΦΟΡΙΚΟΣ ΤΕΤΡΑΑΙΘΥΛΕΣΤΕΡΑΣ	1704	6.1	
ΔΙΘΕΙΟΥΧΟ ΣΕΛΗΝΙΟ	2657	6.1	
ΔΙΘΕΙΟΥΧΟ ΤΙΤΑΝΙΟ	3174	4.2	
ΔΙΘΕΙΟΥΧΟΣ ΑΝΘΡΑΚΑΣ	1131	3	
ΔΙΘΥΛΕΝΟΔΙΒΡΩΜΙΔΙΟ	1605	6.1	
ΔΙΪΣΟΒΟΥΤΥΛΑΜΙΝΗ	2361	3	
ΔΙΙΣΟΒΟΥΤΥΛΚΕΤΟΝΗ	1157	3	
ΔΙΪΣΟΚΥΑΝΙΚΗ ΙΣΟΦΟΡΟΝΗ	2290	6.1	
ΔΙΪΣΟΚΥΑΝΙΚΟ ΤΟΛΟΥΟΛΙΟ	2078	6.1	
ΔΙΪΣΟΚΥΑΝΙΚΟ ΤΡΙΜΕΘΥΛΟΕΞΑΜΕΘΥΛΕΝΙΟ	2328	6.1	
ΔΙΙΣΟΠΡΟΠΥΛΑΙΘΕΡΑΣ	1159	3	
ΔΙΙΣΟΠΡΟΠΥΛΑΜΙΝΗ	1158	3	
ΔΙΚΕΤΕΝΙΟ, ΑΔΡΑΝΕΣ	2521	6.1	
ΔΙΚΥΚΛΟ[2.2.1]ΕΠΤΑ-2,5-ΔΙΕΝΙΟ, (2,5-ΝΟΡΜΠΟΡΝΑΔΙΕΝΙΟ, ΣΤΑΘΕΡΟΠΟΙΗΜΕΝΟ)	2251	3	
ΔΙΚΥΚΛΟΕΞΥΛΑΜΙΝΗ	2565	8	
ΔΙΚΥΚΛΟΠΕΝΤΑΔΙΕΝΙΑ	2048	3	
ΔΙΜΕΘΥΛΑΙΘΕΡΑΣ	1033	2	
ΔΙΜΕΘΥΛΑΙΘΕΡΙΚΑ ΑΛΑΤΑ ΤΡΙΦΘΟΡΙΟΥΧΟΥ ΒΟΡΙΟΥ	2965	4.3	

Ονομασία και περιγραφή	UN	Κλάση	Επισημάνσεις
ΔΙΜΕΘΥΛΑΝΙΝΗ, ΑΝΥΔΡΗ	1032	2	
ΔΙΜΕΘΥΛΔΙΧΛΩΡΟΣΙΛΑΝΙΟ	1162	3	
ΔΙΜΕΘΥΛΟ-Ν-ΠΡΟΠΥΛΑΜΙΝΗ	2266	3	
ΔΙΜΕΘΥΛΟΔΙΑΙΘΟΞΥΣΙΛΑΝΙΟ	2380	3	
ΔΙΜΕΘΥΛΟΔΙΟΞΑΝΙΑ	2707	3	
ΔΙΜΕΘΥΛΟΔΙΟΞΑΝΙΑ	2707	3	
ΔΙΜΕΘΥΛΟΘΕΙΟΦΩΣΦΟΡΥΛΟ ΧΛΩΡΙΔΙΟ	2267	6.1	
ΔΙΜΕΘΥΛΟΚΑΡΒΑΜΟΫΛΟΧΛΩΡΙΔΙΟ	2262	8	
ΔΙΜΕΘΥΛΟΚΥΚΛΟΕΞΑΝΙΑ	2263	3	
ΔΙΜΕΘΥΛΟΣΟΥΛΦΙΔΙΟ	1164	3	
ΔΙΜΕΘΥΛΟΣΟΥΛΦΙΔΙΟ	2381	3	
ΔΙΜΕΘΥΛΟΨΕΥΔΑΡΓΥΡΟΣ	1370	4.2	
ΔΙΜΕΘΥΛΥΔΡΑΖΙΝΗ, ΑΣΥΜΜΕΤΡΙΚΗ	1163	6.1	
ΔΙΜΕΘΥΛΥΔΡΑΞΙΝΗ, ΣΥΜΜΕΤΡΙΚΗ	2382	6.1	
ΔΙΜΕΡΗΣ ΑΚΡΟΛΕΪΝΗ, ΣΤΑΘΕΡΟΠΟΙΗΜΕΝΗ	2607	3	
ΔΙΝΙΤΡΙΚΗ ΔΙΑΙΘΥΛΕΝΟΓΛΥΚΟΛΗ, ΑΠΕΥΑΙΣΘΗΤΟΠΟΙΗΜΕΝΗ με όχι λιγότερο από 25% μη-πτητικό, αδιάλυτο στο νερό επιβραδυντή, κατά βάρος	0075	1	
ΔΙΝΙΤΡΟ- Ο-ΚΡΕΖΟΛΙΚΟ ΑΜΜΩΝΙΟ	1843	6.1	
ΔΙΝΙΤΡΟGEN TETROXIDE (ΔΙΟΞΕΙΔΙΟ ΤΟΥ ΑΖΩΤΟΥ)	1067	2	
ΔΙΝΙΤΡΟ-Ο-ΚΡΕΖΟΛΗ	1598	6.1	
ΔΙΝΙΤΡΟ-ο-ΚΡΕΖΟΛΙΚΟ ΝΑΤΡΙΟ, ΞΗΡΟ Η ΝΩΠΟ ΜΕ ΛΙΓΟΤΕΡΟ ΑΠΟ 15% ΝΕΡΟ , ΚΑΤΑ ΒΑΡΟΣ	0234	1	
ΔΙΝΙΤΡΟ-ο-ΚΡΕΖΟΛΙΚΟ ΝΑΤΡΙΟ, ΝΩΠΟ ΜΕ ΠΕΡΙΣΣΟΤΕΡΟ ΑΠΟ 15% ΝΕΡΟ, ΚΑΤΑ ΒΑΡΟΣ	1348	4.1	
ΔΙΝΙΤΡΟΑΝΙΛΙΝΕΣ	1596	6.1	
ΔΙΝΙΤΡΟΒΕΝΖΟΛΙΑ, ΣΤΕΡΕΑ	1597	6.1	
ΔΙΝΙΤΡΟΒΕΝΖΟΛΙΑ, ΣΤΕΡΕΑ	3443	6.1	
ΔΙΝΙΤΡΟΒΕΝΖΟΛΙΑ, ΥΓΡΑ	1597	6.1	
ΔΙΝΙΤΡΟΓΛΥΚΟΛΟΥΡΙΛΙΟ (DINGU)	0489	1	
ΔΙΝΙΤΡΟΖΟΒΕΝΖΟΛΙΟ	0406	1	
ΔΙΝΙΤΡΟ-Ο-ΚΡΕΖΟΛΙΚΟ ΑΜΜΩΝΙΟ, ΔΙΑΛΥΜΑ	3424	6.1	

Ονομασία και περιγραφή	UN	Κλάση	Επισημάνσεις
ΔΙΝΙΤΡΟ-Ο-ΚΡΕΖΟΛΙΚΟ ΑΜΜΩΝΙΟ, ΔΙΑΛΥΜΑ	3424	6.1	
ΔΙΝΙΤΡΟ-Ο-ΚΡΕΖΟΛΙΚΟ ΝΑΤΡΙΟ, ΝΩΠΟ, με όχι λιγότερο από 10% νερό, κατά βάρος	3369	4.1	
ΔΙΝΙΤΡΟΡΕΖΟΡΣΙΝΟΛΗ, ΝΩΠΗ ΜΕ ΠΕΡΙΣΣΟΤΕΡΟ ΑΠΟ 15% ΝΕΡΟ, ΚΑΤΑ ΒΑΡΟΣ	1322	4.1	
ΔΙΝΙΤΡΟΡΕΖΟΡΣΙΝΟΛΗ, ΞΗΡΗ Ή ΝΩΠΗ ΜΕ ΛΙΓΟΤΕΡΟ ΑΠΟ 15% ΝΕΡΟ , ΚΑΤΑ ΒΑΡΟΣ	0078	1	
ΔΙΝΙΤΡΟΤΟΛΟΥΛΙΟΑ, ΣΤΕΡΕΣ	3454	6.1	
ΔΙΝΙΤΡΟΤΟΛΟΥΟΛΙΑ, ΥΓΡΑ	2038	6.1	
ΔΙΝΙΤΡΟΤΟΛΟΥΟΛΙΟ, ΤΕΤΗΓΜΕΝΟ	1600	6.1	
ΔΙΝΙΤΡΟΦΑΙΝΟΛΗ, ΝΩΠΗ ΜΕ ΠΕΡΙΣΣΟΤΕΡΟ ΑΠΟ 15% ΝΕΡΟ, ΚΑΤΑ ΒΑΡΟΣ	1320	4.1	
ΔΙΝΙΤΡΟΦΑΙΝΟΛΗ, ΞΗΡΗ Η ΝΩΠΗ ΜΕ ΛΙΓΟΤΕΡΟ ΑΠΟ 15% ΝΕΡΟ , ΚΑΤΑ ΒΑΡΟΣ	0076	1	
ΔΙΝΙΤΡΟΦΑΙΝΟΛΙΚΑ ΑΛΑΤΑ, αλκαλικών μετάλλων, ΞΗΡΑ Η ΝΩΠΑ ΜΕ ΛΙΓΟΤΕΡΟ ΑΠΟ 15% ΝΕΡΟ , ΚΑΤΑ ΒΑΡΟΣ	0077	1	
ΔΙΝΙΤΡΟΦΑΙΝΟΛΙΚΑ ΑΛΑΤΑ, ΝΩΠΑ ΜΕ ΠΕΡΙΣΣΟΤΕΡΟ ΑΠΟ 15% ΝΕΡΟ, ΚΑΤΑ ΒΑΡΟΣ	1321	4.1	
ΔΙΟΞΑΝΙΟ	1165	3	
ΔΙΟΞΕΙΔΙΟ ΤΗΣ ΘΕΙΟΥΡΙΑΣ	3341	4.2	
ΔΙΟΞΕΙΔΙΟ ΤΗΣ ΘΕΙΟΥΡΙΑΣ	3341	4.2	
ΔΙΟΞΕΙΔΙΟ ΤΟΥ ΑΝΘΡΑΚΑ	1013	2	
ΔΙΟΞΕΙΔΙΟ ΤΟΥ ΑΝΘΡΑΚΑ ΞΗΡΟ (Ξηρός πάγος)	1845	9	Δεν υπόκειται στην ADR
ΔΙΟΞΕΙΔΙΟ ΤΟΥ ΑΝΘΡΑΚΑ, ΥΓΡΟ ΥΠΟ ΚΑΤΑΨΥΞΗ	2187	2	
ΔΙΟΞΕΙΔΙΟ ΤΟΥ ΘΕΙΟΥ	1079	2	
ΔΙΟΞΕΙΔΙΟ ΤΟΥ ΜΟΛΥΒΔΟΥ	1872	5.1	
ΔΙΟΞΟΛΑΝΙΟ	1166	3	
ΔΙΠΕΝΤΕΝΙΟ	2052	3	
ΔΙΠΙΚΡΥΛΟΣΟΥΛΦΙΔΙΟ, ΞΗΡΟ Η ΝΩΠΟ ΜΕ ΛΙΓΟΤΕΡΟ ΑΠΟ 10% ΝΕΡΟ, ΚΑΤΑ ΒΑΡΟΣ	0401	1	
ΔΙΠΙΚΡΥΛΟΣΟΥΛΦΥΔΙΟ, ΝΩΠΟ ΜΕ ΠΕΡΙΣΣΟΤΕΡΟ ΑΠΟ 10% ΝΕΡΟ, ΚΑΤΑ ΒΑΡΟΣ	2852	4.1	
ΔΙΠΡΟΠΥΛΑΜΙΝΗ	2383	3	
ΔΙΠΡΟΠΥΛΟΚΕΤΟΝΕΣ	2710	3	
ΔΙΦΑΙΝΥΛΑΜΙΝΟΧΛΩΡΟΑΡΣΙΝΗ	1698	6.1	
ΔΙΦΑΙΝΥΛΟΔΙΧΛΩΡΟΣΙΛΑΝΙΟ	1769	8	
ΔΙΦΑΙΝΥΛΟΧΛΩΡΟΑΡΣΙΝΗ, ΣΤΕΡΕΗ	3450	6.1	
ΔΙΦΑΙΝΥΛΟΧΛΩΡΟΑΡΣΙΝΗ, ΥΓΡΗ	1699	6.1	
ΔΙΦΘΟΡΙΟΥΧΟ ΟΞΥΓΟΝΟ, ΠΕΠΙΕΣΜΕΝΟ	2190	2	
ΔΙΦΘΟΡΟΜΕΘΑΝΙΟ (ΨΥΚΤΙΚΟ ΑΕΡΙΟ R 32)	3252	2	
ΔΙΦΘΟΡΟΦΩΣΦΟΡΙΚΟ ΟΞΥ, ΑΝΥΔΡΟ	1768	8	
ΔΙΧΛΩΡΙΟΥΧΟΣ ΦΑΙΝΥΛΟΦΩΣΦΟΡΟΣ	2798	8	
ΔΙΧΛΩΡΟΑΝΙΛΙΝΕΣ, ΣΤΕΡΕΕΣ	3442	6.1	
ΔΙΧΛΩΡΟΑΝΙΛΙΝΕΣ, ΥΓΡΕΣ	1590	6.1	
ΔΙΧΛΩΡΟΔΙΦΘΟΡΟΑΙΘΕΡΑΣ, ΣΥΜΜΕΤΡΙΚΟΣ	2249	6.1	Απαγορεύεται η μεταφορά
ΔΙΧΛΩΡΟΔΙΦΘΟΡΟΜΕΘΑΝΙΟ (ΨΥΚΤΙΚΟ ΑΕΡΙΟ R 12)	1028	2	
ΔΙΧΛΩΡΟΔΙΦΘΟΡΟΜΕΘΑΝΙΟ ΚΑΙ ΔΙΦΘΟΡΟΜΕΘΑΝΙΟ, ΑΖΕΟΤΡΟΠΟ ΜΙΓΜΑ ΜΕ ΠΕΡΙΠΟΥ 74% ΔΙΧΛΩΡΟΔΙΦΘΟΡΟΜΕΘΑΝΙΟ (ΨΥΚΤΙΚΟ ΑΕΡΙΟ R 503)	2602	2	
ΔΙΧΛΩΡΟΪΣΟΚΥΑΝΟΥΡΙΚΟ ΟΞΥ, ΞΗΡΟ ή ΑΛΑΤΑ ΤΟΥ ΔΙΧΛΩΡΟΪΣΟΚΥΑΝΟΥΡΙΚΟΥ ΟΞΕΟΣ	2465	5.1	
ΔΙΧΛΩΡΟΪΣΟΠΡΟΠΥΛΑΙΘΕΡΑΣ	2490	6.1	
ΔΙΧΛΩΡΟΜΕΘΑΝΙΟ	1593	6.1	
ΔΙΧΛΩΡΟΞΙΚΟ ΟΞΥ	1764	8	
ΔΙΧΛΩΡΟΞΙΚΟΣ ΜΕΘΥΛΕΣΤΕΡΑΣ	2299	6.1	
ΔΙΧΛΩΡΟΠΕΝΤΑΝΙΑ	1152	3	
ΔΙΧΛΩΡΟΠΡΟΠΕΝΙΑ	2047	3	
ΔΙΧΛΩΡΟΠΡΟΠΕΝΙΑ	2047	3	
ΔΙΧΛΩΡΟΣΙΛΑΝΙΟ	2189	2	
ΔΙΧΛΩΡΟΦΑΙΝΥΛΟΤΡΙΧΛΩΡΟΣΙΛΑΝΙΟ	1766	8	
ΔΙΧΛΩΡΟΦΘΟΡΟΜΕΘΑΝΙΟ (ΨΥΚΤΙΚΟ ΑΕΡΙΟ R 21)	1029	2	
ΔΙΧΡΩΜΙΚΟ ΑΜΜΩΝΙΟ	1439	5.1	
ΔΟΧΕΙΑ, ΜΙΚΡΑ, ΠΟΥ ΠΕΡΙΕΧΟΥΝ ΑΕΡΙΟ (ΦΥΣΙΓΓΙΑ ΑΕΡΙΟΥ) χωρίς μηχανισμό εκτόνωσης, μη-επαναγεμιζόμενα	2037	2	

Ονομασία και περιγραφή	UN	Κλάση	Επισημάνσεις
ΔΟΧΕΙΑ, ΜΙΚΡΑ, ΠΟΥ ΠΕΡΙΕΧΟΥΝ ΑΕΡΙΟ (ΦΥΣΙΓΓΙΑ ΑΕΡΙΟΥ) χωρίς μηχανισμό εκτόνωσης, μη-επαναγεμιζόμενα	2037	2	
ΔΟΧΕΙΑ, ΜΙΚΡΑ, ΠΟΥ ΠΕΡΙΕΧΟΥΝ ΑΕΡΙΟ (ΦΥΣΙΓΓΙΑ ΑΕΡΙΟΥ) χωρίς μηχανισμό εκτόνωσης, μη-επαναγεμιζόμενα	2037	2	
ΔΟΧΕΙΑ, ΜΙΚΡΑ, ΠΟΥ ΠΕΡΙΕΧΟΥΝ ΑΕΡΙΟ (ΦΥΣΙΓΓΙΑ ΑΕΡΙΟΥ) χωρίς μηχανισμό εκτόνωσης, μη-επαναγεμιζόμενα	2037	2	
ΔΟΧΕΙΑ, ΜΙΚΡΑ, ΠΟΥ ΠΕΡΙΕΧΟΥΝ ΑΕΡΙΟ (ΦΥΣΙΓΓΙΑ ΑΕΡΙΟΥ) χωρίς μηχανισμό εκτόνωσης, μη-επαναγεμιζόμενα	2037	2	
ΔΟΧΕΙΑ, ΜΙΚΡΑ, ΠΟΥ ΠΕΡΙΕΧΟΥΝ ΑΕΡΙΟ (ΦΥΣΙΓΓΙΑ ΑΕΡΙΟΥ) χωρίς μηχανισμό εκτόνωσης, μη-επαναγεμιζόμενα	2037	2	
ΔΟΧΕΙΑ, ΜΙΚΡΑ, ΠΟΥ ΠΕΡΙΕΧΟΥΝ ΑΕΡΙΟ (ΦΥΣΙΓΓΙΑ ΑΕΡΙΟΥ) χωρίς μηχανισμό εκτόνωσης, μη-επαναγεμιζόμενα	2037	2	
ΔΟΧΕΙΑ, ΜΙΚΡΑ, ΠΟΥ ΠΕΡΙΕΧΟΥΝ ΑΕΡΙΟ (ΦΥΣΙΓΓΙΑ ΑΕΡΙΟΥ) χωρίς μηχανισμό εκτόνωσης, μη-επαναγεμιζόμενα	2037	2	
ΔΩΔΕΚΥΛΟΤΡΙΧΛΩΡΟΣΙΛΑΝΙΟ	1771	8	
ΕΓΧΥΤΕΣ, ΣΩΛΗΝΟΕΙΔΕΙΣ	0319	1	
ΕΓΧΥΤΕΣ, ΣΩΛΗΝΟΕΙΔΕΙΣ	0320	1	
ΕΓΧΥΤΕΣ, ΣΩΛΗΝΟΕΙΔΕΙΣ	0376	1	
ΕΓΧΥΤΕΣ, ΤΥΠΟΥ ΚΑΨΥΛΙΟΥ	0044	1	
ΕΓΧΥΤΕΣ, ΤΥΠΟΥ ΚΑΨΥΛΙΟΥ	0377	1	
ΕΓΧΥΤΕΣ, ΤΥΠΟΥ ΚΑΨΥΛΙΟΥ	0378	1	
ΕΙΔΗ, ΕΚΡΗΚΤΙΚΑ, Ε.Α.Ο.	0349	1	
ΕΙΔΗ, ΕΚΡΗΚΤΙΚΑ, Ε.Α.Ο.	0350	1	
ΕΙΔΗ, ΕΚΡΗΚΤΙΚΑ, Ε.Α.Ο.	0351	1	
ΕΙΔΗ, ΕΚΡΗΚΤΙΚΑ, Ε.Α.Ο.	0352	1	
ΕΙΔΗ, ΕΚΡΗΚΤΙΚΑ, Ε.Α.Ο.	0353	1	
ΕΙΔΗ, ΕΚΡΗΚΤΙΚΑ, Ε.Α.Ο.	0354	1	
ΕΙΔΗ, ΕΚΡΗΚΤΙΚΑ, Ε.Α.Ο.	0355	1	
ΕΙΔΗ, ΕΚΡΗΚΤΙΚΑ, Ε.Α.Ο.	0356	1	
ΕΙΔΗ, ΕΚΡΗΚΤΙΚΑ, Ε.Α.Ο.	0462	1	
ΕΙΔΗ, ΕΚΡΗΚΤΙΚΑ, Ε.Α.Ο.	0463	1	
ΕΙΔΗ, ΕΚΡΗΚΤΙΚΑ, Ε.Α.Ο.	0464	1	
ΕΙΔΗ, ΕΚΡΗΚΤΙΚΑ, Ε.Α.Ο.	0465	1	
ΕΙΔΗ, ΕΚΡΗΚΤΙΚΑ, Ε.Α.Ο.	0466	1	
ΕΙΔΗ, ΕΚΡΗΚΤΙΚΑ, Ε.Α.Ο.	0467	1	
ΕΙΔΗ, ΕΚΡΗΚΤΙΚΑ, Ε.Α.Ο.	0468	1	
ΕΙΔΗ, ΕΚΡΗΚΤΙΚΑ, Ε.Α.Ο.	0469	1	
ΕΙΔΗ, ΕΚΡΗΚΤΙΚΑ, Ε.Α.Ο.	0470	1	
ΕΙΔΗ, ΕΚΡΗΚΤΙΚΑ, Ε.Α.Ο.	0471	1	
ΕΙΔΗ, ΕΚΡΗΚΤΙΚΑ, Ε.Α.Ο.	0472	1	
ΕΙΔΗ, ΕΚΡΗΚΤΙΚΑ, ΕΞΑΙΡΕΤΙΚΑ ΑΠΕΥΑΙΣΘΗΤΟΠΟΙΗΜΕΝΑ (ΕΙΔΗ, ΕΕΙ)	0486	1	
ΕΙΔΗ, ΠΕΠΙΕΣΜΕΝΑ, ΠΝΕΥΜΑΤΙΚΑ ή ΥΔΡΑΥΛΙΚΑ (που περιέχουν μη-εύφλεκτο αέριο)	3164	2	
ΕΙΔΗ, ΠΥΡΟΤΕΧΝΙΚΑ ΓΙΑ τεχνικούς σκοπούς	0428	1	
ΕΙΔΗ, ΠΥΡΟΤΕΧΝΙΚΑ ΓΙΑ τεχνικούς σκοπούς	0429	1	
ΕΙΔΗ, ΠΥΡΟΤΕΧΝΙΚΑ ΓΙΑ τεχνικούς σκοπούς	0430	1	
ΕΙΔΗ, ΠΥΡΟΤΕΧΝΙΚΑ ΓΙΑ τεχνικούς σκοπούς	0431	1	
ΕΙΔΗ, ΠΥΡΟΤΕΧΝΙΚΑ ΓΙΑ τεχνικούς σκοπούς	0432	1	
ΕΙΔΗ, ΠΥΡΟΦΟΡΙΚΑ	0380	1	
ΕΚΡΗΚΤΙΚΑ, ΑΝΑΤΙΝΑΞΗ, ΤΥΠΟΥ Α	0081	1	
ΕΚΡΗΚΤΙΚΑ, ΑΝΑΤΙΝΑΞΗ, ΤΥΠΟΥ Β	0082	1	
ΕΚΡΗΚΤΙΚΑ, ΑΝΑΤΙΝΑΞΗ, ΤΥΠΟΥ Β	0331	1	
ΕΚΡΗΚΤΙΚΑ, ΑΝΑΤΙΝΑΞΗ, ΤΥΠΟΥ C	0083	1	
ΕΚΡΗΚΤΙΚΑ, ΑΝΑΤΙΝΑΞΗ, ΤΥΠΟΥ D	0084	1	
ΕΚΡΗΚΤΙΚΑ, ΑΝΑΤΙΝΑΞΗ, ΤΥΠΟΥ Ε	0241	1	
ΕΚΡΗΚΤΙΚΑ, ΑΝΑΤΙΝΑΞΗ, ΤΥΠΟΥ Ε	0332	1	
ΕΚΡΗΚΤΙΚΟΙ ΜΗΧΑΝΙΣΜΟΙ, ΕΚΡΗΚΤΙΚΑ	0043	1	
ΕΚΧΥΛΙΣΜΑΤΑ, ΑΡΩΜΑΤΙΚΑ, ΥΓΡΑ	1169	3	
ΕΚΧΥΛΙΣΜΑΤΑ, ΑΡΩΜΑΤΙΚΑ, ΥΓΡΑ	1197	3	
ΕΚΧΥΛΙΣΜΑΤΑ, ΑΡΩΜΑΤΙΚΑ, ΥΓΡΑ	1169	3	

Ονομασία και περιγραφή	UN	Κλάση	Επισημάνσεις
ΕΚΧΥΛΙΣΜΑΤΑ, ΑΡΩΜΑΤΙΚΑ, ΥΓΡΑ	1197	3	
ΕΚΧΥΛΙΣΜΑΤΑ, ΑΡΩΜΑΤΙΚΑ, ΥΓΡΑ (ΕΧΟΥΝ ΣΗΜΕΙΟ ΑΝΑΦΛΕΞΗΣ ΚΑΤΩ ΑΠΟ ΤΟΥΣ 23°C ΚΑΙ ΙΞΩΔΕΣ ΣΥΜΦΩΝΑ ΜΕ ΤΟ 2.2.3.1.4) (ΣΗΜΕΙΟ ΒΡΑΣΜΟΥ ΧΑΜΗΛΟΤΕΡΟ ΤΩΝ 35°C)	1169	3	
ΕΚΧΥΛΙΣΜΑΤΑ, ΑΡΩΜΑΤΙΚΑ, ΥΓΡΑ (ΕΧΟΥΝ ΣΗΜΕΙΟ ΑΝΑΦΛΕΞΗΣ ΚΑΤΩ ΑΠΟ ΤΟΥΣ 23°C ΚΑΙ ΙΞΩΔΕΣ ΣΥΜΦΩΝΑ ΜΕ ΤΟ 2.2.3.1.4) (ΣΗΜΕΙΟ ΒΡΑΣΜΟΥ ΧΑΜΗΛΟΤΕΡΟ ΤΩΝ 35°C)	1197	3	
ΕΚΧΥΛΙΣΜΑΤΑ, ΑΡΩΜΑΤΙΚΑ, ΥΓΡΑ (ΕΧΟΥΝ ΣΗΜΕΙΟ ΑΝΑΦΛΕΞΗΣ ΚΑΤΩ ΑΠΟ ΤΟΥΣ 23°C ΚΑΙ ΙΞΩΔΗΣ ΣΥΜΦΩΝΑ ΜΕ ΤΟ 2.2.3.1.4) (ΠΙΕΣΗ ΑΤΜΟΥ ΠΕΡΙΣΣΟΤΕΡΟ ΑΠΟ 110kPa ΣΤΟΥΣ 50°C ΚΑΙ ΣΗΜΕΙΟ ΒΡΑΣΜΟΥ ΥΨΗΛΟΤΕΡΟ ΤΩΝ 35°C)	1169	3	
ΕΚΧΥΛΙΣΜΑΤΑ, ΑΡΩΜΑΤΙΚΑ, ΥΓΡΑ (ΕΧΟΥΝ ΣΗΜΕΙΟ ΑΝΑΦΛΕΞΗΣ ΚΑΤΩ ΑΠΟ ΤΟΥΣ 23°C ΚΑΙ ΙΞΩΔΗΣ ΣΥΜΦΩΝΑ ΜΕ ΤΟ 2.2.3.1.4) (ΠΙΕΣΗ ΑΤΜΟΥ ΠΕΡΙΣΣΟΤΕΡΟ ΑΠΟ 110kPa ΣΤΟΥΣ 50°C ΚΑΙ ΣΗΜΕΙΟ ΒΡΑΣΜΟΥ ΥΨΗΛΟΤΕΡΟ ΤΩΝ 35°C)	1197	3	
ΕΚΧΥΛΙΣΜΑΤΑ, ΑΡΩΜΑΤΙΚΑ, ΥΓΡΑ (ΕΧΟΥΝ ΣΗΜΕΙΟ ΑΝΑΦΛΕΞΗΣ ΚΑΤΩ ΑΠΟ ΤΟΥΣ 23°C ΚΑΙ ΙΞΩΔΗΣ ΣΥΜΦΩΝΑ ΜΕ ΤΟ 2.2.3.1.4) (ΠΙΕΣΗ ΑΤΜΩΝ ΧΑΜΗΛΟΤΕΡΗ ΑΠΟ 110kPa ΣΤΟΥΣ 50°C)	1169	3	
ΕΚΧΥΛΙΣΜΑΤΑ, ΑΡΩΜΑΤΙΚΑ, ΥΓΡΑ (ΕΧΟΥΝ ΣΗΜΕΙΟ ΑΝΑΦΛΕΞΗΣ ΚΑΤΩ ΑΠΟ ΤΟΥΣ 23°C ΚΑΙ ΙΞΩΔΗΣ ΣΥΜΦΩΝΑ ΜΕ ΤΟ 2.2.3.1.4) (ΠΙΕΣΗ ΑΤΜΩΝ ΧΑΜΗΛΟΤΕΡΗ ΑΠΟ 110kPa ΣΤΟΥΣ 50°C)	1197	3	
ΕΚΧΥΛΙΣΜΑΤΑ, ΑΡΩΜΑΤΙΚΑ, ΥΓΡΑ (ΠΙΕΣΗ ΑΤΜΟΥ ΛΙΓΟΤΕΡΟ ΑΠΟ 110kPa ΣΤΟΥΣ 50°C)	1169	3	
ΕΚΧΥΛΙΣΜΑΤΑ, ΑΡΩΜΑΤΙΚΑ, ΥΓΡΑ (ΠΙΕΣΗ ΑΤΜΟΥ ΛΙΓΟΤΕΡΟ ΑΠΟ 110kPa ΣΤΟΥΣ 50°C)	1197	3	
ΕΚΧΥΛΙΣΜΑΤΑ, ΑΡΩΜΑΤΙΚΑ, ΥΓΡΑ (ΠΙΕΣΗ ΑΤΜΟΥ ΠΕΡΙΣΣΟΤΕΡΟ ΑΠΟ 110kPa ΣΤΟΥΣ 50°C)	1169	3	
ΕΚΧΥΛΙΣΜΑΤΑ, ΑΡΩΜΑΤΙΚΑ, ΥΓΡΑ (ΠΙΕΣΗ ΑΤΜΟΥ ΠΕΡΙΣΣΟΤΕΡΟ ΑΠΟ 110kPa ΣΤΟΥΣ 50°C)	1197	3	
ΕΛΑΙΑ ΑΚΕΤΟΝΗΣ	1091	3	
ΕΛΑΪΚΟΣ ΥΔΡΑΡΓΥΡΟΣ	1640	6.1	
ΕΛΑΙΟΧΡΩΜΑΤΑ (συμπεριλαμβανομένων χρώματος, λάκας, σμάλτου, βαφής, γομολάκας, βερνικιού, λούστρου, υγρού πληρωτικού μέσου και υγρής βάσης λάκας) η ΥΚΙΚΑ ΣΧΕΤΙΖΟΜΕΝΑ ΜΕ ΧΡΩΜΑ (συμπεριλαβανομένων ενώσεων λέπτυνσης η μείωσης του χρώματος)	1263	3	
ΕΛΑΙΟΧΡΩΜΑΤΑ (συμπεριλαμβανομένων χρώματος, λάκας, σμάλτου, βαφής, γομολάκας, βερνικιού, λούστρου, υγρού πληρωτικού μέσου και υγρής βάσης λάκας) η ΥΛΙΚΑ ΣΧΕΤΙΖΟΜΕΝΑ ΜΕ ΧΡΩΜΑ (συμπεριλαβανομένων ενώσεων λέπτυνσης η μείωσης του χρώματος)	1263	3	
ΕΛΑΙΟΧΡΩΜΑΤΑ (συμπεριλαμβανομένων χρώματος, λάκας, σμάλτου, βαφής, γομολάκας, βερνικιού, λούστρου, υγρού πληρωτικού μέσου και υγρής βάσης λάκας) η ΥΛΙΚΑ ΣΧΕΤΙΖΟΜΕΝΑ ΜΕ ΧΡΩΜΑ (συμπεριλαβανομένων ενώσεων λέπτυνσης η μείωσης του χρώματος) (ΠΙΕΣΗ ΑΤΜΟΥ ΠΕΡΙΣΣΟΤΕΡΟ ΑΠΟ 110kPa ΣΤΟΥΣ 50°C)	1263	3	
ΕΛΑΙΟΧΡΩΜΑΤΑ (συμπεριλαμβανομένων χρώματος, λάκας, σμάλτου, βαφής, γομολάκας, βερνικιού, λούστρου, υγρού πληρωτικού μέσου και υγρής βάσης λάκας) η ΥΛΙΚΑ ΣΧΕΤΙΖΟΜΕΝΑ ΜΕ ΧΡΩΜΑ (συμπεριλαβανομένων ενώσεων λέπτυνσης η μείωσης του χρώματος) (ΠΙΕΣΗ ΑΤΜΟΥ ΧΑΜΗΛΟΤΕΡΗ ΑΠΟ 110kPa ΣΤΟΥΣ 50°C)	1263	3	

Ονομασία και περιγραφή	UN	Κλάση	Επισημάνσεις
ΕΛΑΙΟΧΡΩΜΑΤΑ (συμπεριλαμβανομένων χρώματος, λάκας, σμάλτου, βαφής, γομολάκας, βερνικιού, λούστρου, υγρού πληρωτικού μέσου και υγρής βάσης λάκας) η ΥΛΙΚΑ ΣΧΕΤΙΖΟΜΕΝΑ ΜΕ ΧΡΩΜΑ (συμπεριλαβανομένων ενώσεων λέπτυνσης η μείωσης του χρώματος) (ΣΗΜΕΙΟ ΑΝΑΦΛΕΞΗΣ ΚΑΤΩ ΑΠΟ ΤΟΥΣ 23°C ΚΑΙ ΙΞΩΔΕΣ ΣΥΜΦΩΝΑ ΜΕ ΤΟ 2.2.3.1.4) (ΠΙΕΣΗ ΑΤΜΩΝ ΥΨΗΛΟΤΕΡΗ ΑΠΟ 110kPa ΣΤΟΥΣ 50°C, ΣΗΜΕΙΟ ΒΡΑΣΜΟΥ ΜΕΓΑΛΥΤΕΡΟ ΑΠΟ 35oC)	1263	3	
ΕΛΑΙΟΧΡΩΜΑΤΑ (συμπεριλαμβανομένων χρώματος, λάκας, σμάλτου, βαφής, γομολάκας, βερνικιού, λούστρου, υγρού πληρωτικού μέσου και υγρής βάσης λάκας) η ΥΛΙΚΑ ΣΧΕΤΙΖΟΜΕΝΑ ΜΕ ΧΡΩΜΑ (συμπεριλαβανομένων ενώσεων λέπτυνσης η μείωσης του χρώματος) (ΣΗΜΕΙΟ ΑΝΑΦΛΕΞΗΣ ΚΑΤΩ ΑΠΟ ΤΟΥΣ 23°C ΚΑΙ ΙΞΩΔΕΣ ΣΥΜΦΩΝΑ ΜΕ ΤΟ 2.2.3.1.4) (ΣΗΜΕΙΟ ΒΡΑΣΜΟΥ ΧΑΜΗΛΟΤΕΡΟ ΤΩΝ 35°C)	1263	3	
ΕΛΑΙΟΧΡΩΜΑΤΑ (συμπεριλαμβανομένων χρώματος, λάκας, σμάλτου, βαφής, γομολάκας, βερνικιού, λούστρου, υγρού πληρωτικού μέσου και υγρής βάσης λάκας) η ΥΛΙΚΑ ΣΧΕΤΙΖΟΜΕΝΑ ΜΕ ΧΡΩΜΑ (συμπεριλαβανομένων ενώσεων λέπτυνσης η μείωσης του χρώματος)(ΣΗΜΕΙΟ ΑΝΑΦΛΕΞΗΣ ΚΑΤΩ ΑΠΟ ΤΟΥΣ 23°C ΚΑΙ ΙΞΩΔΕΣ ΣΥΜΦΩΝΑ ΜΕ ΤΟ 2.2.3.1.4) (ΠΙΕΣΗ ΑΤΜΩΝ ΧΑΜΗΛΟΤΕΡΗ ΑΠΟ 110kPa ΣΤΟΥΣ 50°C)	1263	3	
ΕΛΑΙΟΧΡΩΜΑΤΑ, ΕΥΦΛΕΚΤΑ, ΔΙΑΒΡΩΤΙΚΑ (συμπεριλαμβανομένης (συμπεριλαμβανομένων χρώματος, λάκας, σμάλτου, βαφής, γομολάκας, βερνικιού, λούστρου, υγρού πληρωτικού μέσου και υγρής βάσης λάκας) η ΥΚΙΚΑ ΣΧΕΤΙΖΟΜΕΝΑ ΜΕ ΧΡΩΜΑ, ΕΥΦΛΕΚΤΑ, ΔΙΑΒΡΩΤΙΚΑ (συμπεριλαβανομένων ενώσεων λέπτυνσης η μείωσης του χρώματος)	3469	3	

Ονομασία και περιγραφή	UN	Κλάση	Επισημάνσεις
ΕΛΑΙΟΧΡΩΜΑΤΑ, ΕΥΦΛΕΚΤΑ, ΔΙΑΒΡΩΤΙΚΑ (συμπεριλαμβανομένης (συμπεριλαμβανομένων χρώματος, λάκας, σμάλτου, βαφής, γομολάκας, βερνικιού, λούστρου, υγρού πληρωτικού μέσου και υγρής βάσης λάκας) η ΥΚΙΚΑ ΣΧΕΤΙΖΟΜΕΝΑ ΜΕ ΧΡΩΜΑ, ΕΥΦΛΕΚΤΑ, ΔΙΑΒΡΩΤΙΚΑ (συμπεριλαβανομένων ενώσεων λέπτυνσης η μείωσης του χρώματος)	3469	3	
ΕΛΑΙΟΧΡΩΜΑΤΑ, ΕΥΦΛΕΚΤΑ, ΔΙΑΒΡΩΤΙΚΑ (συμπεριλαμβανομένης (συμπεριλαμβανομένων χρώματος, λάκας, σμάλτου, βαφής, γομολάκας, βερνικιού, λούστρου, υγρού πληρωτικού μέσου και υγρής βάσης λάκας) η ΥΚΙΚΑ ΣΧΕΤΙΖΟΜΕΝΑ ΜΕ ΧΡΩΜΑ, ΕΥΦΛΕΚΤΑ, ΔΙΑΒΡΩΤΙΚΑ (συμπεριλαβανομένων ενώσεων λέπτυνσης η μείωσης του χρώματος)	3470	8	
ΕΝΑΙΩΡΗΜΑ ΖΙΡΚΟΝΙΟΥ ΣΕ ΕΥΦΛΕΚΤΟ ΥΓΡΟ	1308	3	
ΕΝΑΙΩΡΗΜΑ ΖΙΡΚΟΝΙΟΥ ΣΕ ΕΥΦΛΕΚΤΟ ΥΓΡΟ	1308	3	
ΕΝΑΙΩΡΗΜΑ ΖΙΡΚΟΝΙΟΥ ΣΕ ΕΥΦΛΕΚΤΟ ΥΓΡΟ (ΤΑΣΗ ΑΤΜΩΝ ΠΕΡΙΣΣΟΤΕΡΟ ΑΠΟ 110kPa ΣΤΟΥΣ 50°C)	1308	3	
ΕΝΑΙΩΡΗΜΑ ΖΙΡΚΟΝΙΟΥ ΣΕ ΕΥΦΛΕΚΤΟ ΥΓΡΟ (ΠΙΕΣΗ ΑΤΜΟΥ ΛΙΓΟΤΕΡΟ ΑΠΟ 110kPa ΣΤΟΥΣ 50°C)	1308	3	
ΕΝΔΕΚΑΝΙΟ	2330	3	
ΕΝΙΣΧΥΤΕΣ ΜΕ ΠΥΡΟΚΡΟΤΗΤΗ	0225	1	
ΕΝΙΣΧΥΤΕΣ ΜΕ ΠΥΡΟΚΡΟΤΗΤΗ	0268	1	
ΕΝΙΣΧΥΤΕΣ χωρίς ΠΥΡΟΚΡΟΤΗΤΗ	0042	1	

Ονομασία και περιγραφή	UN	Κλάση	Επισημάνσεις
ΕΝΙΣΧΥΤΕΣ χωρίς ΠΥΡΟΚΡΟΤΗΤΗ	0283	1	
ΕΝΝΕΑΝΙΑ	1920	3	
ΕΝΝΕΑΝΥΛΟΤΡΙΧΛΩΡΟΣΙΛΑΝΙΟ	1799	8	
ΕΝΤΟΜΟΚΤΟΝΑ ΑΕΡΙΑ, ΕΦΛΕΚΤΑ, Ε.Α.Ο.	3354	2	
ΕΝΤΟΜΟΚΤΟΝΑ ΑΕΡΙΑ, ΤΟΞΙΚΑ, ΕΦΛΕΚΤΑ, Ε.Α.Ο.	3355	2	
ΕΝΤΟΜΟΚΤΟΝΟ ΑΕΡΙΟ, Ε.Α.Ο.	1967	2	
ΕΝΤΟΜΟΚΤΟΝΟ ΑΕΡΙΟ, ΤΟΞΙΚΟ, Ε.Α.Ο.	1968	2	
ΕΝΩΣΕΙΣ ΑΝΤΙΜΟΝΙΟΥ, ΑΝΟΡΓΑΝΕΣ, ΣΤΕΡΕΕΣ, Ε.Α.Ο.	1549	6.1	
ΕΝΩΣΕΙΣ ΑΝΤΙΜΟΝΙΟΥ, ΑΝΟΡΓΑΝΕΣ, ΥΓΡΕΣ, Ε.Α.Ο.	3141	6.1	
ΕΝΩΣΕΙΣ ΑΡΣΕΝΙΚΟΥ, ΣΤΕΡΕΕΣ, Ε.Α.Ο., ΑΝΟΡΓΑΝΕΣ, ΠΕΡΙΕΧΟΝ: ΑΡΣΕΝΙΚΙΚΑ ΑΛΑΤΑ, Ε.Α.Ο., ΑΡΣΕΝΙΤΗ, Ε.Α.Ο., ΚΑΙ ΘΕΙΟΥΧΟ ΑΡΣΕΝΙΚΟ, Ε.Α.Ο.	1557	6.1	
ΕΝΩΣΕΙΣ ΑΡΣΕΝΙΚΟΥ, ΣΤΕΡΕΕΣ, Ε.Α.Ο., ΑΝΟΡΓΑΝΕΣ, ΠΕΡΙΕΧΟΝ: ΑΡΣΕΝΙΚΙΚΑ ΑΛΑΤΑ, Ε.Α.Ο., ΑΡΣΕΝΙΤΗ, Ε.Α.Ο., ΚΑΙ ΘΕΙΟΥΧΟ ΑΡΣΕΝΙΚΟ, Ε.Α.Ο.	1557	6.1	
ΕΝΩΣΕΙΣ ΑΡΣΕΝΙΚΟΥ, ΣΤΕΡΕΕΣ, Ε.Α.Ο., ΑΝΟΡΓΑΝΕΣ, ΠΕΡΙΕΧΟΝ: ΑΡΣΕΝΙΚΙΚΑ ΑΛΑΤΑ, Ε.Α.Ο., ΑΡΣΕΝΙΤΗ, Ε.Α.Ο., ΚΑΙ ΘΕΙΟΥΧΟ ΑΡΣΕΝΙΚΟ, Ε.Α.Ο.	1557	6.1	
ΕΝΩΣΕΙΣ ΑΡΣΕΝΙΚΟΥ, ΥΓΡΕΣ, Ε.Α.Ο., ΑΝΟΡΓΑΝΕΣ, ΠΕΡΙΕΧΟΝ: ΑΡΣΕΝΙΚΙΚΑ ΑΛΑΤΑ, Ε.Α.Ο., ΑΡΣΕΝΙΤΗ, Ε.Α.Ο., ΚΑΙ ΘΕΙΟΥΧΟ ΑΡΣΕΝΙΚΟ, Ε.Α.Ο.	1556	6.1	
ΕΝΩΣΕΙΣ ΑΡΣΕΝΙΚΟΥ, ΥΓΡΕΣ, Ε.Α.Ο., ΑΝΟΡΓΑΝΕΣ, ΠΕΡΙΕΧΟΝ: ΑΡΣΕΝΙΚΙΚΑ ΑΛΑΤΑ, Ε.Α.Ο., ΑΡΣΕΝΙΤΗ, Ε.Α.Ο., ΚΑΙ ΘΕΙΟΥΧΟ ΑΡΣΕΝΙΚΟ, Ε.Α.Ο.	1556	6.1	
ΕΝΩΣΕΙΣ ΑΡΣΕΝΙΚΟΥ, ΥΓΡΕΣ, Ε.Α.Ο., ΑΝΟΡΓΑΝΕΣ, ΠΕΡΙΕΧΟΝ: ΑΡΣΕΝΙΚΙΚΑ ΑΛΑΤΑ, Ε.Α.Ο., ΑΡΣΕΝΙΤΗ, Ε.Α.Ο., ΚΑΙ ΘΕΙΟΥΧΟ ΑΡΣΕΝΙΚΟ, Ε.Α.Ο.	1556	6.1	
ΕΝΩΣΕΙΣ ΒΑΝΑΔΙΟΥ, Ε.Α.Ο.	3285	6.1	
ΕΝΩΣΕΙΣ ΒΑΝΑΔΙΟΥ, Ε.Α.Ο.	3285	6.1	

Ονομασία και περιγραφή	UN	Κλάση	Επισημάνσεις
ΕΝΩΣΕΙΣ ΒΑΝΑΔΙΟΥ, Ε.Α.Ο.	3285	6.1	
ΕΝΩΣΕΙΣ ΒΑΡΙΟΥ, Ε.Α.Ο.	1564	6.1	
ΕΝΩΣΕΙΣ ΒΑΡΙΟΥ, Ε.Α.Ο.	1564	6.1	
ΕΝΩΣΕΙΣ ΒΗΡΥΛΛΙΟΥ, Ε.Α.Ο.	1566	6.1	
ΕΝΩΣΕΙΣ ΒΗΡΥΛΛΙΟΥ, Ε.Α.Ο.	1566	6.1	
ΕΝΩΣΕΙΣ Η ΠΑΡΑΣΚΕΥΑΣΜΑΤΑ ΝΙΚΟΤΙΝΗΣ, ΣΤΕΡΕΑ, Ε.Α.Ο.	1655	6.1	
ΕΝΩΣΕΙΣ Η ΠΑΡΑΣΚΕΥΑΣΜΑΤΑ ΝΙΚΟΤΙΝΗΣ, ΣΤΕΡΕΑ, Ε.Α.Ο.	1655	6.1	
ΕΝΩΣΕΙΣ Η ΠΑΡΑΣΚΕΥΑΣΜΑΤΑ ΝΙΚΟΤΙΝΗΣ, ΣΤΕΡΕΑ, Ε.Α.Ο.	1655	6.1	
ΕΝΩΣΕΙΣ ή ΠΑΡΑΣΚΕΥΑΣΜΑΤΑ ΝΙΚΟΤΙΝΗΣ, ΥΓΡΑ, Ε.Α.Ο.	3144	6.1	
ΕΝΩΣΕΙΣ ή ΠΑΡΑΣΚΕΥΑΣΜΑΤΑ ΝΙΚΟΤΙΝΗΣ, ΥΓΡΑ, Ε.Α.Ο.	3144	6.1	
ΕΝΩΣΕΙΣ ή ΠΑΡΑΣΚΕΥΑΣΜΑΤΑ ΝΙΚΟΤΙΝΗΣ, ΥΓΡΑ, Ε.Α.Ο.	3144	6.1	
ΕΝΩΣΕΙΣ ΘΑΛΛΙΟΥ, Ε.Α.Ο.	1707	6.1	
ΕΝΩΣΕΙΣ ΚΑΔΜΙΟΥ	2570	6.1	
ΕΝΩΣΕΙΣ ΚΑΔΜΙΟΥ	2570	6.1	
ΕΝΩΣΕΙΣ ΚΑΔΜΙΟΥ	2570	6.1	
ΕΝΩΣΕΙΣ ΜΟΛΥΒΔΟΥ, ΔΙΑΛΥΤΕΣ, Ε.Α.Ο.	2291	6.1	
ΕΝΩΣΕΙΣ ΟΡΓΑΝΟΚΑΣΣΙΤΕΡΙΚΕΣ, ΣΤΕΡΕΕΣ, Ε.Α.Ο.	3146	6.1	
ΕΝΩΣΕΙΣ ΟΡΓΑΝΟΚΑΣΣΙΤΕΡΙΚΕΣ, ΣΤΕΡΕΕΣ, Ε.Α.Ο.	3146	6.1	
ΕΝΩΣΕΙΣ ΟΡΓΑΝΟΚΑΣΣΙΤΕΡΙΚΕΣ, ΣΤΕΡΕΕΣ, Ε.Α.Ο.	3146	6.1	
ΕΝΩΣΕΙΣ ΟΡΓΑΝΟΚΑΣΣΙΤΕΡΙΚΕΣ, ΥΓΡΕΣ, Ε.Α.Ο.	2788	6.1	
ΕΝΩΣΕΙΣ ΟΡΓΑΝΟΚΑΣΣΙΤΕΡΙΚΕΣ, ΥΓΡΕΣ, Ε.Α.Ο.	2788	6.1	
ΕΝΩΣΕΙΣ ΟΡΓΑΝΟΚΑΣΣΙΤΕΡΙΚΕΣ, ΥΓΡΕΣ, Ε.Α.Ο.	2788	6.1	
ΕΝΩΣΕΙΣ ΠΥΡΙΤΙΟΥ ΜΕ ΑΣΒΕΣΤΙΟ	1405	4.3	
ΕΝΩΣΕΙΣ ΠΥΡΙΤΙΟΥ ΜΕ ΑΣΒΕΣΤΙΟ	1405	4.3	

Ονομασία και περιγραφή	UN	Κλάση	Επισημάνσεις
ΕΝΩΣΕΙΣ ΣΕΛΗΝΙΟΥ, Ε.Α.Ο.	3283	6.1	
ΕΝΩΣΕΙΣ ΣΕΛΗΝΙΟΥ, Ε.Α.Ο.	3283	6.1	
ΕΝΩΣΕΙΣ ΣΕΛΗΝΙΟΥ, Ε.Α.Ο.	3283	6.1	
ΕΝΩΣΕΙΣ ΤΕΛΛΟΥΡΙΟΥ, Ε.Α.Ο.	3284	6.1	
ΕΝΩΣΕΙΣ ΤΕΛΛΟΥΡΙΟΥ, Ε.Α.Ο.	3284	6.1	
ΕΝΩΣΕΙΣ ΤΕΛΛΟΥΡΙΟΥ, Ε.Α.Ο.	3284	6.1	
ΕΝΩΣΕΙΣ ΥΔΡΑΡΓΥΡΟΥ, ΣΤΕΡΕΕΣ, Ε.Α.Ο.	2025	6.1	
ΕΝΩΣΕΙΣ ΥΔΡΑΡΓΥΡΟΥ, ΣΤΕΡΕΕΣ, Ε.Α.Ο.	2025	6.1	
ΕΝΩΣΕΙΣ ΥΔΡΑΡΓΥΡΟΥ, ΣΤΕΡΕΕΣ, Ε.Α.Ο.	2025	6.1	
ΕΝΩΣΕΙΣ ΥΔΡΑΡΓΥΡΟΥ, ΥΓΡΕΣ, Ε.Α.Ο.	2024	6.1	
ΕΝΩΣΕΙΣ ΥΔΡΑΡΓΥΡΟΥ, ΥΓΡΕΣ, Ε.Α.Ο.	2024	6.1	
ΕΝΩΣΕΙΣ ΥΔΡΑΡΓΥΡΟΥ, ΥΓΡΕΣ, Ε.Α.Ο.	2024	6.1	
ΕΝΩΣΗ ΠΛΑΣΤΙΚΩΝ ΚΑΛΟΥΠΙΩΝ σε μορφή ζύμης, φύλου ή μορφοποιημένου με εξώθηση κορδονιού που αναπτύσσει εύφλεκτο ατμό	3314	9	
ΕΝΩΣΗ ΣΕΛΗΝΙΟΥ, ΥΓΡΗ, Ε.Α.Ο.	3440	6.1	
ΕΝΩΣΗ ΣΕΛΗΝΙΟΥ, ΥΓΡΗ, Ε.Α.Ο.	3440	6.1	
ΕΝΩΣΗ ΣΕΛΗΝΙΟΥ, ΥΓΡΗ, Ε.Α.Ο.	3440	6.1	
ΕΞΑΔΙΕΝΙΟ	2458	3	
ΕΞΑΛΔΕΫΔΗ	1207	3	
ΕΞΑΜΕΘΥΛΕΝΙΜΙΝΗ	2493	3	
ΕΞΑΜΕΘΥΛΕΝΟΔΙΑΜΙΝΗ, ΣΤΕΡΕΑ	2280	8	
ΕΞΑΜΕΘΥΛΕΝΟΔΙΪΣΟΚΥΑΝΙΚΑ ΑΛΑΤΑ	2281	6.1	
ΕΞΑΜΕΘΥΛΕΝΟΤΕΤΡΑΜΙΝΗ	1328	4.1	
ΕΞΑΝΙΑ	1208	3	
ΕΞΑΝΙΤΡΙΚΗ ΜΑΝΝΙΤΟΛΗ (ΝΙΤΡΟΜΑΝΝΙΤΗΣ), ΝΩΠΗ ΜΕ ΟΧΙ ΛΙΓΟΤΕΡΟ ΑΠΟ 40% ΝΕΡΟ , Η ΜΕΙΓΜΑ ΑΛΚΟΟΛΗΣ ΚΑΙ ΝΕΡΟΥ, ΚΑΤΑ ΒΑΡΟΣ	0133	1	
ΕΞΑΝΙΤΡΟΔΙΦΑΙΝΥΛΑΜΙΝΗ (ΠΙΚΡΥΛΑΜΙΝΗ, ΕΞΥΛΙΟ)	0079	1	
ΕΞΑΝΙΤΡΟΣΤΙΛΒΕΝΙΟ	0392	1	
ΕΞΑΝΟΛΕΣ	2282	3	
ΕΞΑΦΘΟΡΙΟΥΧΟ ΒΟΛΦΡΑΜΙΟ	2196	2	
ΕΞΑΦΘΟΡΙΟΥΧΟ ΣΕΛΗΝΙΟ	2194	2	
ΕΞΑΦΘΟΡΙΟΥΧΟ ΤΕΛΛΟΥΡΙΟ	2195	2	
ΕΞΑΦΘΟΡΟΑΙΘΑΝΙΟ, ΠΕΠΙΕΣΜΕΝΟ (ΨΥΚΤΙΚΟ ΑΕΡΙΟ R 116, ΠΕΠΙΕΣΜΕΝΟ)	2193	2	
ΕΞΑΦΘΟΡΟΑΚΕΤΟΝΗ	2420	2	
ΕΞΑΦΘΟΡΟΑΚΕΤΟΝΗ ΕΝΥΔΡΗ, ΣΤΕΡΕΗ	3436	6.1	
ΕΞΑΦΘΟΡΟΑΚΕΤΟΝΗ, ΕΝΥΔΑΤΩΜΕΝΗ	2552	6.1	
ΕΞΑΦΘΟΡΟΠΡΟΠΥΛΕΝΙΟ (ΨΥΚΤΙΚΟ ΑΕΡΙΟ R 1216)	1858	2	
ΕΞΑΦΘΟΡΟΦΩΣΦΟΡΙΚΟ ΟΞΥ	1782	8	
ΕΞΑΧΛΩΡΑΚΕΤΟΝΗ	2661	6.1	
ΕΞΑΧΛΩΡΟΒΕΝΖΟΛΙΟ	2729	6.1	
ΕΞΑΧΛΩΡΟΒΟΥΤΑΔΙΕΝΙΟ	2279	6.1	
ΕΞΑΧΛΩΡΟΚΥΚΛΟΠΕΝΤΑΔΙΕΝΙΟ	2646	6.1	
ΕΞΑΧΛΩΡΟΦΑΙΝΙΟ	2875	6.1	
ΕΞΟΛΙΤΗΣ (EXOTOL), ΞΗΡΟΣ Η ΝΩΠΟΣ ΜΕ ΛΙΓΟΤΕΡΟ ΑΠΟ 15% ΝΕΡΟ , ΚΑΤΑ ΒΑΡΟΣ	0118	1	
ΕΞΟΤΟΝΑΛΗ	0393	1	
ΕΞΥΛΟΤΡΙΧΛΩΡΟΣΙΛΑΝΙΟ	1784	8	
ΕΠΙΒΡΩΜΟΫΔΡΙΝΗ	2558	6.1	
ΕΠΙΚΑΛΥΠΤΙΚΟ ΔΙΑΛΥΜΑ (ΠΕΡΙΛΑΜΒΑΝΕΙ ΕΠΙΦΑΝΕΙΑΚΕΣ ΚΑΤΕΡΓΑΣΙΕΣ Η ΕΠΙΚΑΛΥΨΕΙΣ ΒΙΟΜΗΧΑΝΙΚΗΣ Η ΑΛΛΗΣ ΧΡΗΣΗΣ, ΟΠΩΣ ΠΧ. ΟΧΗΜΑΤΑ ΜΕ ΕΠΙΚΑΛΥΨΗ, ΒΑΡΕΛΙΑ Η ΕΠΙΣΤΡΩΣΕΙΣ ΒΑΡΕΛΙΩΝ)	1139	3	
ΕΠΙΚΑΛΥΠΤΙΚΟ ΔΙΑΛΥΜΑ (ΠΕΡΙΛΑΜΒΑΝΕΙ ΕΠΙΦΑΝΕΙΑΚΕΣ ΚΑΤΕΡΓΑΣΙΕΣ Η ΕΠΙΚΑΛΥΨΕΙΣ ΒΙΟΜΗΧΑΝΙΚΗΣ Η ΑΛΛΗΣ ΧΡΗΣΗΣ, ΟΠΩΣ ΠΧ. ΟΧΗΜΑΤΑ ΜΕ ΕΠΙΚΑΛΥΨΗ, ΒΑΡΕΛΙΑ Η ΕΠΙΣΤΡΩΣΕΙΣ ΒΑΡΕΛΙΩΝ)	1139	3	

Ονομασία και περιγραφή	UN	Κλάση	Επισημάνσεις
ΕΠΙΚΑΛΥΠΤΙΚΟ ΔΙΑΛΥΜΑ (ΜΕ ΕΠΙΦΑΝΕΙΑΚΕΣ ΚΑΤΕΡΓΑΣΙΕΣ Η ΕΠΙΚΑΛΥΨΕΙΣ ΒΙΟΜΗΧΑΝΙΚΗΣ Η ΑΛΛΗΣ ΧΡΗΣΗΣ, ΟΠΩΣ ΠΧ. ΟΧΗΜΑΤΑ ΜΕ ΕΠΙΚΑΛΥΨΗ, ΒΑΡΕΛΙΑ Η ΕΠΙΣΤΡΩΣΕΙΣ ΒΑΡΕΛΙΩΝ) (ΕΧΟΥΝ ΣΗΜΕΙΟ ΑΝΑΦΛΕΞΗΣ ΚΑΤΩ ΑΠΟ ΤΟΥΣ 23°C ΚΑΙ ΙΞΩΔΕΣ ΣΥΜΦΩΝΑ ΜΕ ΤΟ 2.2.3.1.4) (ΠΙΕΣΗ ΑΤΜΟΥ ΠΕΡΙΣΣΟΤΕΡΟ ΑΠΟ 110kPa ΣΤΟΥΣ 50°C ΚΑΙ ΣΗΜΕΙΟ ΒΡΑΣΜΟΥ ΧΑΜΗΛΟΤΕΡΟ ΤΩΝ 35°C)	1139	3	
ΕΠΙΚΑΛΥΠΤΙΚΟ ΔΙΑΛΥΜΑ (ΜΕ ΕΠΙΦΑΝΕΙΑΚΕΣ ΚΑΤΕΡΓΑΣΙΕΣ Η ΕΠΙΚΑΛΥΨΕΙΣ ΒΙΟΜΗΧΑΝΙΚΗΣ Η ΑΛΛΗΣ ΧΡΗΣΗΣ, ΟΠΩΣ ΠΧ. ΟΧΗΜΑΤΑ ΜΕ ΕΠΙΚΑΛΥΨΗ, ΒΑΡΕΛΙΑ Η ΕΠΙΣΤΡΩΣΕΙΣ ΒΑΡΕΛΙΩΝ) (ΕΧΟΥΝ ΣΗΜΕΙΟ ΑΝΑΦΛΕΞΗΣ ΚΑΤΩ ΑΠΟ ΤΟΥΣ 23°C ΚΑΙ ΙΞΩΔΕΣ ΣΥΜΦΩΝΑ ΜΕ ΤΟ 2.2.3.1.4) (ΠΙΕΣΗ ΑΤΜΟΥ ΠΕΡΙΣΣΟΤΕΡΟ ΑΠΟ 110kPa ΣΤΟΥΣ 50°C)	1139	3	
ΕΠΙΚΑΛΥΠΤΙΚΟ ΔΙΑΛΥΜΑ (ΜΕ ΕΠΙΦΑΝΕΙΑΚΕΣ ΚΑΤΕΡΓΑΣΙΕΣ Η ΕΠΙΚΑΛΥΨΕΙΣ ΒΙΟΜΗΧΑΝΙΚΗΣ Η ΑΛΛΗΣ ΧΡΗΣΗΣ, ΟΠΩΣ ΠΧ. ΟΧΗΜΑΤΑ ΜΕ ΕΠΙΚΑΛΥΨΗ, ΒΑΡΕΛΙΑ Η ΕΠΙΣΤΡΩΣΕΙΣ ΒΑΡΕΛΙΩΝ) (ΕΧΟΥΝ ΣΗΜΕΙΟ ΑΝΑΦΛΕΞΗΣ ΚΑΤΩ ΑΠΟ ΤΟΥΣ 23°C ΚΑΙ ΙΞΩΔΕΣ ΣΥΜΦΩΝΑ ΜΕ ΤΟ 2.2.3.1.4) (ΣΗΜΕΙΟ ΒΡΑΣΜΟΥ ΧΑΜΗΛΟΤΕΡΟ ΤΩΝ 35°C)	1139	3	
ΕΠΙΚΑΛΥΠΤΙΚΟ ΔΙΑΛΥΜΑ (ΜΕ ΕΠΙΦΑΝΕΙΑΚΕΣ ΚΑΤΕΡΓΑΣΙΕΣ Η ΕΠΙΚΑΛΥΨΕΙΣ ΒΙΟΜΗΧΑΝΙΚΗΣ Η ΑΛΛΗΣ ΧΡΗΣΗΣ, ΟΠΩΣ ΠΧ. ΟΧΗΜΑΤΑ ΜΕ ΕΠΙΚΑΛΥΨΗ, ΒΑΡΕΛΙΑ Η ΕΠΙΣΤΡΩΣΕΙΣ ΒΑΡΕΛΙΩΝ)(ΠΙΕΣΗ ΑΤΜΟΥ ΛΙΓΟΤΕΡΟ ΑΠΟ 110kPa ΣΤΟΥΣ 50°C)	1139	3	

Ονομασία και περιγραφή	UN	Κλάση	Επισημάνσεις
ΕΠΙΚΑΛΥΠΤΙΚΟ ΔΙΑΛΥΜΑ (ΜΕ ΕΠΙΦΑΝΕΙΑΚΕΣ ΚΑΤΕΡΓΑΣΙΕΣ Η ΕΠΙΚΑΛΥΨΕΙΣ ΒΙΟΜΗΧΑΝΙΚΗΣ Η ΑΛΛΗΣ ΧΡΗΣΗΣ, ΟΠΩΣ ΠΧ. ΟΧΗΜΑΤΑ ΜΕ ΕΠΙΚΑΛΥΨΗ, ΒΑΡΕΛΙΑ Η ΕΠΙΣΤΡΩΣΕΙΣ ΒΑΡΕΛΙΩΝ)(ΠΙΕΣΗ ΑΤΜΟΥ ΠΕΡΙΣΣΟΤΕΡΟ ΑΠΟ 110kPa ΣΤΟΥΣ 50°C)	1139	3	
Επικίνδυνα εμπορεύματα σε μηχανήματα ή επικίνδυνα εμπορεύματα σε διατάξεις	3363	9	Δεν υπόκειται στην ADR
ΕΠΙΧΛΩΡΥΔΡΙΝΗ	2023	6.1	
ΕΠΤΑΘΕΙΟΥΧΟΣ ΦΩΣΦΟΡΟΣ, ΑΠΑΛΛΑΓΜΕΝΟΣ ΑΠΟ ΚΙΤΡΙΝΟ ΚΑΙ ΛΕΥΚΟ ΦΩΣΦΟΡΟ	1339	4.1	
ΕΠΤΑΝΙΑ	1206	3	
ΕΠΤΑΦΘΟΡΟΠΡΟΠΑΝΙΟ (ΨΥΚΤΙΚΟ ΑΕΡΙΟ R 227)	3296	2	
ΕΣΤΕΡΕΣ, Ε.Α.Ο.	3272	3	
ΕΣΤΕΡΕΣ, Ε.Α.Ο.	3272	3	
ΕΥΦΛΕΚΤΑ ΣΤΕΡΕΑ, ΑΝΟΡΓΑΝΑ, Ε.Α.Ο.	3178	4.1	
ΕΥΦΛΕΚΤΑ ΣΤΕΡΕΑ, ΑΝΟΡΓΑΝΑ, Ε.Α.Ο.	3178	4.1	
ΕΥΦΛΕΚΤΑ ΣΤΕΡΕΑ, ΔΙΑΒΡΩΤΙΚΑ, ΑΝΟΡΓΑΝΑ, Ε.Α.Ο.	3180	4.1	
ΕΥΦΛΕΚΤΑ ΣΤΕΡΕΑ, ΔΙΑΒΡΩΤΙΚΑ, ΑΝΟΡΓΑΝΑ, Ε.Α.Ο.	3180	4.1	
ΕΥΦΛΕΚΤΑ ΣΤΕΡΕΑ, ΔΙΑΒΡΩΤΙΚΑ, ΟΡΓΑΝΙΚΑ, Ε.Α.Ο.	2925	4.1	
ΕΥΦΛΕΚΤΑ ΣΤΕΡΕΑ, ΔΙΑΒΡΩΤΙΚΑ, ΟΡΓΑΝΙΚΑ, Ε.Α.Ο.	2925	4.1	
ΕΥΦΛΕΚΤΑ ΣΤΕΡΕΑ, ΟΡΓΑΝΙΚΑ, Ε.Α.Ο.	1325	4.1	
ΕΥΦΛΕΚΤΑ ΣΤΕΡΕΑ, ΟΡΓΑΝΙΚΑ, Ε.Α.Ο.	1325	4.1	
ΕΥΦΛΕΚΤΑ ΣΤΕΡΕΑ, ΟΡΓΑΝΙΚΑ, ΤΕΤΗΓΜΕΝΑ, Ε.Α.Ο.	3176	4.1	
ΕΥΦΛΕΚΤΑ ΣΤΕΡΕΑ, ΟΡΓΑΝΙΚΑ, ΤΕΤΗΓΜΕΝΑ, Ε.Α.Ο.	3176	4.1	
ΕΥΦΛΕΚΤΑ ΣΤΕΡΕΑ, ΤΟΞΙΚΑ, ΑΝΟΡΓΑΝΑ, Ε.Α.Ο.	3179	4.1	

Ονομασία και περιγραφή	UN	Κλάση	Επισημάνσεις
ΕΥΦΛΕΚΤΑ ΣΤΕΡΕΑ, ΤΟΞΙΚΑ, ΑΝΟΡΓΑΝΑ, Ε.Α.Ο.	3179	4.1	
ΕΥΦΛΕΚΤΑ ΣΤΕΡΕΑ, ΤΟΞΙΚΑ, ΟΡΓΑΝΙΚΑ, Ε.Α.Ο.	2926	4.1	
ΕΥΦΛΕΚΤΑ ΣΤΕΡΕΑ, ΤΟΞΙΚΑ, ΟΡΓΑΝΙΚΑ, Ε.Α.Ο.	2926	4.1	
ΕΥΦΛΕΚΤΑ ΥΓΡΑ, ΔΙΑΒΡΩΤΙΚΑ, Ε.Α.Ο.	2924	3	
ΕΥΦΛΕΚΤΑ ΥΓΡΑ, ΔΙΑΒΡΩΤΙΚΑ, Ε.Α.Ο.	2924	3	
ΕΥΦΛΕΚΤΑ ΥΓΡΑ, ΔΙΑΒΡΩΤΙΚΑ, Ε.Α.Ο.	2924	3	
ΕΥΦΛΕΚΤΑ ΥΓΡΑ, ΤΟΞΙΚΑ, ΔΙΑΒΡΩΤΙΚΑ, Ε.Α.Ο.	3286	3	
ΕΥΦΛΕΚΤΑ ΥΓΡΑ, ΤΟΞΙΚΑ, ΔΙΑΒΡΩΤΙΚΑ, Ε.Α.Ο.	3286	3	
ΕΥΦΛΕΚΤΑ ΥΓΡΑ, ΤΟΞΙΚΑ, Ε.Α.Ο.	1992	3	
ΕΥΦΛΕΚΤΑ ΥΓΡΑ, ΤΟΞΙΚΑ, Ε.Α.Ο.	1992	3	
ΕΥΦΛΕΚΤΑ ΥΓΡΑ, ΤΟΞΙΚΑ, Ε.Α.Ο.	1992	3	
ΕΦΛΕΚΤΑ ΣΤΕΡΕΑ, ΟΞΕΙΔΩΤΙΚΑ, Ε.Α.Ο.	3097	4.1	Απαγορεύεται η μεταφορά
ΕΦΛΕΚΤΑ ΥΓΡΑ, Ε.Α.Ο.	1993	3	
ΕΦΛΕΚΤΑ ΥΓΡΑ, Ε.Α.Ο.	1993	3	
ΕΦΛΕΚΤΑ ΥΓΡΑ, Ε.Α.Ο. (ΤΑΣΗ ΑΤΜΩΝ ΛΙΓΟΤΕΡΟ ΑΠΟ 110kPa ΣΤΟΥΣ 50°C)	1993	3	
ΕΦΛΕΚΤΑ ΥΓΡΑ, Ε.Α.Ο. (ΜΕ ΣΗΜΕΙΟ ΑΝΑΦΛΕΞΗΣ ΚΑΤΩ ΑΠΟ ΤΟΥΣ 23°C ΚΑΙ ΙΞΩΔΕΣ ΣΥΜΦΩΝΑ ΜΕ ΤΟ 2.2.3.1.4) (ΣΗΜΕΙΟ ΒΡΑΣΜΟΥ ΧΑΜΗΛΟΤΕΡΟ ΑΠΟ 35°C)	1993	3	
ΕΦΛΕΚΤΑ ΥΓΡΑ, Ε.Α.Ο. (ΜΕ ΣΗΜΕΙΟ ΑΝΑΦΛΕΞΗΣ ΚΑΤΩ ΑΠΟ ΤΟΥΣ 23°C ΚΑΙ ΙΞΩΔΕΣ ΣΥΜΦΩΝΑ ΜΕ ΤΟ 2.2.3.1.4) (ΤΑΣΗ ΑΤΜΩΝ ΛΙΓΟΤΕΡΟ ΑΠΟ 110kPa ΣΤΟΥΣ 50°C)	1993	3	
ΕΦΛΕΚΤΑ ΥΓΡΑ, Ε.Α.Ο. (ΜΕ ΣΗΜΕΙΟ ΑΝΑΦΛΕΞΗΣ ΚΑΤΩ ΑΠΟ ΤΟΥΣ 23°C ΚΑΙ ΙΞΩΔΕΣ ΣΥΜΦΩΝΑ ΜΕ ΤΟ 2.2.3.1.4) (ΤΑΣΗ ΑΤΜΩΝ ΠΕΡΙΣΣΟΤΕΡΟ ΑΠΟ 110 kPa ΣΤΟΥΣ 50°C, ΣΗΜΕΙΟ ΒΡΑΣΜΟΥ ΠΕΡΙΣΣΟΤΕΡΟ ΑΠΟ 35°C)	1993	3	
ΕΦΛΕΚΤΑ ΥΓΡΑ, Ε.Α.Ο. (ΤΑΣΗ ΑΤΜΩΝ ΠΕΡΙΣΣΟΤΕΡΟ ΑΠΟ 110kPa ΣΤΟΥΣ 50°C)	1993	3	

Ονομασία και περιγραφή	UN	Κλάση	Επισημάνσεις
ΖΙΡΚΟΝΙΟ ΜΗ ΧΡΗΣΙΜΟΠΟΙΗΣΙΜΟ	1932	4.2	
ΖΙΡΚΟΝΙΟ ΣΕ ΣΚΟΝΗ, ΝΩΠΟ ΜΕ ΠΕΡΙΣΟΤΕΡΟ ΑΠΟ 25% ΝΕΡΟ	1358	4.1	
ΖΙΡΚΟΝΙΟ ΣΕ ΣΚΟΝΗ, ΞΗΡΟ	2008	4.2	
ΖΙΡΚΟΝΙΟ ΣΕ ΣΚΟΝΗ, ΞΗΡΟ	2008	4.2	
ΖΙΡΚΟΝΙΟ ΣΕ ΣΚΟΝΗ, ΞΗΡΟ	2008	4.2	
ΖΙΡΚΟΝΙΟ, ΞΗΡΟ, ολοκληρωμένα φύλλα, λωρίδα, ή σπειροειδές σύρμα	2009	4.2	
ΖΙΡΚΟΝΙΟ, ΞΗΡΟ, σπειρωμένο σύρμα, φύλα φινιρισμένου μετάλλου, φλύδα (πιο λεπτή 254 μικρά αλλά όχι πιο λεπτή από 18 μικρά)	2858	4.1	
ΖΥΜΕΛΑΙΟ	1201	3	
ΖΥΜΕΛΑΙΟ	1201	3	
ΗΛΙΟ, ΥΓΡΟ ΥΠΟ ΚΑΤΑΨΥΞΗ	1963	2	
ΗΛΙΟ, ΠΕΠΙΕΣΜΕΝΟ	1046	2	
ΗΧΗΤΙΚΕΣ ΣΥΣΚΕΥΕΣ, ΕΚΡΗΚΤΙΚΑ	0204	1	
ΘΕΙΙΚΗ ΝΙΚΟΤΙΝΗ, ΔΙΑΛΥΜΑ	1658	6.1	
ΘΕΙΙΚΗ ΝΙΚΟΤΙΝΗ, ΔΙΑΛΥΜΑ	1658	6.1	
ΘΕΙΙΚΗ ΝΙΚΟΤΙΝΗ, ΣΤΕΡΕΗ	3445	6.1	
ΘΕΙΙΚΗ ΥΔΡΟΞΥΛΑΜΙΝΗ	2865	8	
ΘΕΙΙΚΟ ΒΑΝΑΔΥΛΙΟ	2931	6.1	
ΘΕΙΙΚΟ ΟΞΥ	1906	8	
ΘΕΙΙΚΟ ΟΞΥ, ΑΤΜΙΖΟΝ	1831	8	
ΘΕΙΙΚΟ ΟΞΥ, ΜΕ ΠΕΡΙΣΣΟΤΕΡΟ ΑΠΟ 51% ΟΞΥ Η ΥΓΡΑ ΜΠΑΤΑΡΙΑΣ, ΟΞΙΝΑ	2796	8	
ΘΕΙΙΚΟ ΟΞΥ, ΠΕΡΙΕΧΟΝ ΠΕΡΙΣΣΟΤΕΡΟ ΑΠΟ 51% ΟΞΥ	1830	8	
ΘΕΙΙΚΟ ΟΞΥ, ΧΡΗΣΙΜΟΠΟΙΗΜΕΝΟ	1832	8	
ΘΕΙΙΚΟΣ ΔΙΑΙΘΥΛΕΣΤΕΡΑΣ	1594	6.1	
ΘΕΙΙΚΟΣ ΔΙΜΕΘΥΛΕΣΤΕΡΑΣ	1595	6.1	
ΘΕΙΙΚΟΣ ΜΟΛΥΒΔΟΣ ΜΕ ΠΕΡΙΣΣΟΤΕΡΟ ΑΠΟ 3% ΕΛΕΥΘΕΡΟ ΟΞΥ	1794	8	
ΘΕΙΙΚΟΣ ΥΔΡΑΡΓΥΡΟΣ	1645	6.1	
ΘΕΙΟ	1350	4.1	
ΘΕΙΟ, ΤΕΤΗΓΜΕΝΟ	2448	4.1	
ΘΕΙΟΓΑΛΑΚΤΙΚΟ ΟΞΥ	2936	6.1	
ΘΕΙΟΓΛΥΚΟΛΗ	2966	6.1	
ΘΕΙΟΓΛΥΚΟΛΙΚΟ ΟΞΥ	1940	8	

Ονομασία και περιγραφή	UN	Κλάση	Επισημάνσεις
ΘΕΙΟΔΙΧΛΩΡΙΟΥΧΟΣ ΦΑΙΝΥΛΟΦΩΣΦΟΡΟΣ	2799	8	
ΘΕΙΟΚΥΑΝΙΚΟΣ ΥΔΡΑΡΓΥΡΟΣ	1646	6.1	
ΘΕΙΟΝΥΛΟΧΛΩΡΙΔΙΟ	1836	8	
ΘΕΙΟΞΙΚΟ ΟΞΥ	2436	3	
ΘΕΙΟΥΧΟ ΚΑΛΙΟ, ΑΝΥΔΡΟ Η ΘΕΙΟΥΧΟ ΚΑΛΙΟ, ΜΕ ΛΙΓΟΤΕΡΟ ΑΠΟ 30% ΝΕΡΟ ΑΠΟ ΚΡΥΣΤΑΛΛΩΣΗ	1382	4.2	
ΘΕΙΟΥΧΟ ΚΑΛΙΟ, ΕΝΥΔΑΤΩΜΕΝΟ ΜΕ ΠΕΡΙΣΣΟΤΕΡΟ ΑΠΟ 30% ΝΕΡΟ ΑΠΟΚΡΥΣΤΑΛΛΩΣΗΣ	1847	8	
ΘΕΙΟΥΧΟ ΝΑΤΡΙΟ, ΑΝΥΔΡΟ Η ΘΕΙΟΥΧΟ ΝΑΤΡΙΟ, ΜΕ ΛΙΓΟΤΕΡΟ ΑΠΟ 30% ΝΕΡΟ ΑΠΟ ΚΡΥΣΤΑΛΛΩΣΗ	1385	4.2	
ΘΕΙΟΥΧΟ ΝΑΤΡΙΟ, ΕΝΥΔΑΤΩΜΕΝΟ ΜΕ ΠΕΡΙΣΣΟΤΕΡΟ ΑΠΟ 30% ΝΕΡΟ	1849	8	
ΘΕΙΟΦΑΙΝΕΙΟ	2414	3	
ΘΕΙΟΦΘΟΡΙΔΙΟ	1080	2	
ΘΕΙΟΦΩΣΓΕΝΙΟ	2474	6.1	
ΘΕΙΟΦΩΣΦΟΡΥΛΟΧΛΩΡΙΔΙΟ	1837	8	
ΘΕΙΟΧΛΩΡΙΔΙΑ	1828	8	
ΘΕΙΩΔΕΣ ΟΞΥ	1833	8	
ΘΗΚΕΣ, ΕΥΦΛΑΙΚΤΕΣ, ΚΕΝΕΣ, χωρίς ΕΓΧΥΤΗ	0447	1	
ΘΗΚΕΣ, ΕΥΦΛΕΚΤΕΣ, ΚΕΝΕΣ, χωρίς ΕΓΧΥΤΗ	0446	1	
ΘΗΚΕΣ, ΦΥΣΙΓΓΙΩΝ, ΚΕΝΕΣ, με ΕΓΧΥΤΗ	0055	1	
ΘΗΚΕΣ, ΦΥΣΙΓΓΙΩΝ, ΚΕΝΕΣ, με ΕΓΧΥΤΗ	0379	1	
ΘΡΑΥΣΤΙΚΕΣ ΜΗΧΑΝΕΣ, ΕΚΡΗΚΤΙΚΑ χωρίς ΠΥΡΟΚΡΟΤΗΤΗ, πετρελαιοπηγές	0099	1	
ΙΝΕΣ ή ΥΦΑΣΜΑΤΑ ΔΙΑΠΟΤΙΣΜΕΝΑ με ΕΛΑΦΡΩΣ ΝΙΤΡΩΜΕΝΗ ΝΙΤΡΟΚΥΤΤΑΡΙΝΗ, Ε.Α.Ο.	1353	4.1	
ΙΝΕΣ, ΖΩΙΚΕΣ, ΦΥΤΙΚΕΣ Η ΣΥΝΘΕΤΙΚΕΣ Ε.Α.Ο., ΜΕ ΛΑΔΙ	1373	4.2	
ΙΝΕΣ, ΛΑΧΑΝΙΚΑ, ΞΗΡΑ	3360	4.1	Δεν υπόκειται στην ADR
ΙΣΟΒΑΛΕΡΙΑΝΙΚΟΣ ΜΕΘΥΛΕΣΤΕΡΑΣ	2400	3	
ΙΣΟΒΟΥΤΑΝΙΟ	1969	2	
ΙΣΟΒΟΥΤΑΝΟΛΗ (ΙΣΟΒΟΥΤΥΛΙΚΗ ΑΛΚΟΟΛΗ)	1212	3	

Ονομασία και περιγραφή	UN	Κλάση	Επισημάνσεις
ΙΣΟΒΟΥΤΥΛΑΜΙΝΗ	1214	3	
ΙΣΟΒΟΥΤΥΛΕΝΙΟ	1055	2	
ΙΣΟΒΟΥΤΥΡΑΛΔΕΫΔΗ (ΙΣΟΒΟΥΤΑΛΔΕΫΔΗ)	2045	3	
ΙΣΟΒΟΥΤΥΡΙΚΟ ΟΞΥ	2529	3	
ΙΣΟΒΟΥΤΥΡΙΚΟΣ ΑΙΘΥΛΕΣΤΕΡΑΣ	2385	3	
ΙΣΟΒΟΥΤΥΡΙΚΟΣ ΑΝΥΔΡΙΤΗΣ	2531	8	
ΙΣΟΒΟΥΤΥΡΙΚΟΣ ΙΣΟΒΟΥΤΥΛΕΣΤΕΡΑΣ	2528	3	
ΙΣΟΒΟΥΤΥΡΙΚΟΣ ΙΣΟΠΡΟΠΥΛΕΣΤΕΡΑΣ	2406	3	
ΙΣΟΒΟΥΤΥΡΟΝΙΤΡΙΛΙΟ	2284	3	
ΙΣΟΒΟΥΤΥΡΥΛΟΧΛΩΡΙΔΙΟ	2395	3	
ΙΣΟΕΞΕΝΙΟ	2288	3	
ΙΣΟΕΠΤΕΝΙΟ	2287	3	
ΙΣΟΘΕΙΟΚΥΑΝΙΚΟ ΑΛΛΥΛΙΟ, ΣΤΑΘΕΡΟΠΟΙΗΜΕΝΟ	1545	6.1	
ΙΣΟΘΕΙΟΚΥΑΝΙΚΟΣ ΜΕΘΥΛΕΣΤΕΡΑΣ	2477	6.1	
ΙΣΟΚΥΑΝΙΚΑ ΑΛΑΤΑ, ΕΥΦΛΕΚΤΑ, ΤΟΞΙΚΑ, Ε.Α.Ο. Η ΔΙΑΛΥΜΑΤΑ ΑΥΤΩΝ, ΕΥΦΛΕΚΤΑ, ΤΟΞΙΚΑ, Ε.Α.Ο.	2478	3	
ΙΣΟΚΥΑΝΙΚΑ ΑΛΑΤΑ, ΕΥΦΛΕΚΤΑ, ΤΟΞΙΚΑ, Ε.Α.Ο. Η ΔΙΑΛΥΜΑΤΑ ΑΥΤΩΝ, ΕΥΦΛΕΚΤΑ, ΤΟΞΙΚΑ, Ε.Α.Ο.	2478	3	
ΙΣΟΚΥΑΝΙΚΑ ΑΛΑΤΑ, ΤΟΞΙΚΑ, Ε.Α.Ο. ή ΔΙΑΛΥΜΑΤΑ ΙΣΟΚΥΑΝΙΚΩΝ ΑΛΑΤΩΝ, ΤΟΞΙΚΑ, Ε.Α.Ο.	2206	6.1	
ΙΣΟΚΥΑΝΙΚΑ ΑΛΑΤΑ, ΤΟΞΙΚΑ, Ε.Α.Ο. ή ΔΙΑΛΥΜΑΤΑ ΙΣΟΚΥΑΝΙΚΩΝ ΑΛΑΤΩΝ, ΤΟΞΙΚΑ, Ε.Α.Ο.	2206	6.1	
ΙΣΟΚΥΑΝΙΚΑ ΑΛΑΤΑ, ΤΟΞΙΚΑ, ΕΥΦΛΕΚΤΑ, Ε.Α.Ο. Ή ΔΙΑΛΥΜΑ ΙΣΟΚΥΑΝΙΚΩΝ ΑΛΑΤΩΝ, ΤΟΞΙΚΟ, ΕΥΦΛΕΚΤΟ, Ε.Α.Ο.	3080	6.1	
ΙΣΟΚΥΑΝΙΚΟΒΕΝΖΟΤΡΙΦΘΟΡΙΔΙΑ	2285	6.1	
ΙΣΟΚΥΑΝΙΚΟΣ Ν-ΒΟΥΤΥΛΕΣΤΕΡΑΣ	2485	6.1	
ΙΣΟΚΥΑΝΙΚΟΣ Ν-ΠΡΟΠΥΛΕΣΤΕΡΑΣ	2482	6.1	
ΙΣΟΚΥΑΝΙΚΟΣ ΑΙΘΥΛΕΣΤΕΡΑΣ	2481	3	
ΙΣΟΚΥΑΝΙΚΟΣ ΔΙΧΛΩΡΟΦΑΙΝΥΛΕΣΤΕΡΑΣ	2250	6.1	

Ονομασία και περιγραφή	UN	Κλάση	Επισημάνσεις
ΙΣΟΚΥΑΝΙΚΟΣ ΙΣΟΒΟΥΤΥΛΕΣΤΕΡΑΣ	2486	3	
ΙΣΟΚΥΑΝΙΚΟΣ ΙΣΟΠΡΟΠΥΛΕΣΤΕΡΑΣ	2483	3	
ΙΣΟΚΥΑΝΙΚΟΣ ΚΥΚΛΟΕΞΥΛΕΣΤΕΡΑΣ	2488	6.1	
ΙΣΟΚΥΑΝΙΚΟΣ ΜΕΘΟΞΥΜΕΘΥΛΕΣΤΕΡΑΣ	2605	3	
ΙΣΟΚΥΑΝΙΚΟΣ ΜΕΘΥΛΕΣΤΕΡΑΣ	2480	6.1	
ΙΣΟΚΥΑΝΙΚΟΣ ΤΡΙΤΟΤΑΓΗΣ ΒΟΥΤΥΛΕΣΤΕΡΑΣ	2484	6.1	
ΙΣΟΚΥΑΝΙΚΟΣ ΦΑΙΝΥΛΕΣΤΕΡΑΣ	2487	6.1	
ΙΣΟΜΕΡΙΚΕΣ ΕΝΩΣΕΙΣ ΔΙΪΣΟΒΟΥΤΥΛΕΝΙΟΥ	2050	3	
ΙΣΟΟΚΤΕΝΙΑ	1216	3	
ΙΣΟΠΕΝΤΕΝΙΑ	2371	3	
ΙΣΟΠΡΕΝΙΟ, ΣΤΑΘΕΡΟΠΟΙΗΜΕΝΟ	1218	3	
ΙΣΟΠΡΟΠΑΝΟΛΗ (ΙΣΟΠΡΟΠΥΛΙΚΗ ΑΛΚΟΟΛΗ)	1219	3	
ΙΣΟΠΡΟΠΕΝΥΛΟΒΕΝΖΟΛΙΟ	2303	3	
ΙΣΟΠΡΟΠΥΛΑΜΙΝΗ	1221	3	
ΙΣΟΠΡΟΠΥΛΕΣΤΕΡΑΣ ΧΛΩΡΟΦΟΡΜΙΚΟΣ	2407	6.1	
ΙΣΟΠΡΟΠΥΛΟΒΕΝΖΟΛΙΟ	1918	3	
ΙΣΟΣΟΡΒΟΥΧΑ-5-ΜΟΝΟΝΙΤΡΙΚΑ ΑΛΑΤΑ	3251	4.1	
ΙΣΟΦΟΡΟΝΟΔΙΑΜΙΝΗ	2289	8	
ΙΩΔΙΟΥΧΟ ΑΛΛΥΛΙΟ	1723	3	
ΙΩΔΙΟΥΧΟΣ ΥΔΡΑΡΓΥΡΟΣ	1638	6.1	
ΙΩΔΟΜΕΘΥΛΟΠΡΟΠΑΝΙΑ	2391	3	
ΙΩΔΟΠΡΟΠΑΝΙΑ	2392	3	
ΚΑΙΣΙΟ	1407	4.3	
ΚΑΚΟΔΥΛΙΚΟ ΝΑΤΡΙΟ	1688	6.1	
ΚΑΚΟΔΥΛΙΚΟ ΟΞΥ (ΑΛΚΑΡΖΕΝ)	1572	6.1	
ΚΑΛΙΟ	2257	4.3	
ΚΑΜΦΟΡΑ, ΣΥΝΘΕΤΙΚΗ	2717	4.1	
ΚΑΜΦΟΡΕΛΑΙΟ	1130	3	
ΚΑΟΥΤΣΟΥΚ ΜΗ ΧΡΗΣΙΜΟΠΟΙΗΣΙΜΟ Η ΚΑΟΥΤΣΟΥΚ ΚΑΚΗΣ ΠΟΙΟΤΗΤΑΣ, σε σκόνη ή κόκκους	1345	4.1	
ΚΑΠΡΟΝΙΚΟ ΟΞΥ	2829	8	
ΚΑΡΒΑΜΙΚΑ ΠΑΡΑΣΙΤΟΚΤΟΝΑ, ΣΤΕΡΕΑ, ΤΟΞΙΚΑ	2757	6.1	
ΚΑΡΒΑΜΙΚΑ ΠΑΡΑΣΙΤΟΚΤΟΝΑ, ΣΤΕΡΕΑ, ΤΟΞΙΚΑ	2757	6.1	
ΚΑΡΒΑΜΙΚΑ ΠΑΡΑΣΙΤΟΚΤΟΝΑ, ΥΓΡΑ, ΕΥΦΛΕΚΤΑ, ΤΟΞΙΚΑ (σημείο ανάφλεξης χαμηλότερο από 23 °C)	2758	3	
ΚΑΡΒΑΜΙΚΑ ΠΑΡΑΣΙΤΟΚΤΟΝΑ, ΥΓΡΑ, ΕΥΦΛΕΚΤΑ, ΤΟΞΙΚΑ (σημείο ανάφλεξης χαμηλότερο από 23 °C)	2758	3	
ΚΑΡΒΑΜΙΚΑ ΠΑΡΑΣΙΤΟΚΤΟΝΑ, ΥΓΡΑ, ΤΟΞΙΚΑ	2992	6.1	
ΚΑΡΒΑΜΙΚΑ ΠΑΡΑΣΙΤΟΚΤΟΝΑ, ΥΓΡΑ, ΤΟΞΙΚΑ	2992	6.1	
ΚΑΡΒΑΜΙΚΑ ΠΑΡΑΣΙΤΟΚΤΟΝΑ, ΥΓΡΑ, ΤΟΞΙΚΑ	2992	6.1	
ΚΑΡΒΑΜΙΚΑ ΠΑΡΑΣΙΤΟΚΤΟΝΑ, ΥΓΡΑ, ΤΟΞΙΚΑ ΕΥΦΛΕΚΤΑ που έχουν σημείο ανάφλεξης οχι χαμηλότερο από 23°C	2991	6.1	
ΚΑΡΒΑΜΙΚΑ ΠΑΡΑΣΙΤΟΚΤΟΝΑ, ΥΓΡΑ, ΤΟΞΙΚΑ ΕΥΦΛΕΚΤΑ που έχουν σημείο ανάφλεξης οχι χαμηλότερο από 23°C	2991	6.1	
ΚΑΡΒΑΜΙΚΑ ΠΑΡΑΣΙΤΟΚΤΟΝΑ, ΥΓΡΑ, ΤΟΞΙΚΑ ΕΥΦΛΕΚΤΑ που έχουν σημείο ανάφλεξης οχι χαμηλότερο από 23°C	2991	6.1	
ΚΑΡΒΙΔΙΟ ΑΛΟΥΜΙΝΙΟΥ	1394	4.3	
ΚΑΡΒΙΔΙΟ ΑΣΒΕΣΤΙΟΥ	1402	4.3	
ΚΑΡΒΙΔΙΟ ΑΣΒΕΣΤΙΟΥ	1402	4.3	
ΚΑΡΒΟΝΥΛΙΑ ΜΕΤΑΛΛΩΝ, Ε.Α.Ο., ΥΓΡΑ	3281	6.1	
ΚΑΡΒΟΝΥΛΙΑ ΜΕΤΑΛΛΩΝ, Ε.Α.Ο., ΥΓΡΑ	3281	6.1	
ΚΑΡΒΟΝΥΛΙΑ ΜΕΤΑΛΛΩΝ, Ε.Α.Ο., ΥΓΡΑ	3281	6.1	
ΚΑΡΒΟΝΥΛΙΟ ΤΟΥ ΝΙΚΕΛΙΟΥ	1259	6.1	
ΚΑΡΒΟΝΥΛΟΣΟΥΛΦΙΔΙΟ	2204	2	
ΚΑΡΒΟΝΥΛΟΦΘΟΡΙΔΙΟ, ΠΕΠΙΕΣΜΕΝΟ	2417	2	

Ονομασία και περιγραφή	UN	Κλάση	Επισημάνσεις
ΚΑΤΑΛΥΤΗΣ ΜΕΤΑΛΛΟΥ, ΝΩΠΟΣ ΜΕ ΟΡΑΤΟ ΠΛΕΟΝΑΣΜΑ ΥΓΡΟΥ	1378	4.2	
ΚΑΤΑΛΥΤΗΣ ΜΕΤΑΛΛΟΥ, ΞΗΡΟΣ	2881	4.2	
ΚΑΤΑΛΥΤΗΣ ΜΕΤΑΛΛΟΥ, ΞΗΡΟΣ	2881	4.2	
ΚΑΤΑΛΥΤΗΣ ΜΕΤΑΛΛΟΥ, ΞΗΡΟΣ	2881	4.2	
ΚΑΥΣΙΜΑ ΑΕΡΟΠΟΡΙΑΣ, ΣΤΡΟΒΙΛΟΜΗΧΑΝΩΝ	1863	3	
ΚΑΥΣΙΜΑ ΑΕΡΟΠΟΡΙΑΣ, ΣΤΡΟΒΙΛΟΜΗΧΑΝΩΝ	1863	3	
ΚΑΥΣΙΜΑ ΑΕΡΟΠΟΡΙΑΣ, ΣΤΡΟΒΙΛΟΜΗΧΑΝΩΝ (ΤΑΣΗ ΑΤΜΩΝ ΛΙΓΟΤΕΡΟ ΑΠΟ 110kPa ΣΤΟΥΣ 50°C)	1863	3	
ΚΑΥΣΙΜΑ ΑΕΡΟΠΟΡΙΑΣ, ΣΤΡΟΒΙΛΟΜΗΧΑΝΩΝ (ΤΑΣΗ ΑΤΜΩΝ ΠΕΡΙΣΣΟΤΕΡΟ ΑΠΟ 110kPa ΣΤΟΥΣ 50°C)	1863	3	
ΚΑΥΣΙΜΟ ΝΤΗΖΕΛ ΣΥΜΦΩΝΑ ΜΕ ΤΙΣ ΠΡΟΔΙΑΓΡΑΦΕΣ ΤΟΥ ΕΝ 590:1993 ή ΓΚΑΖΟΙΛ (ΑΕΡΙΕΛΑΙΟ) ή ΠΕΤΡΕΛΑΙΟ ΘΕΡΜΑΝΣΗΣ ΕΛΑΦΡΟ ΜΕ ΣΗΜΕΙΟ ΑΝΑΦΛΕΞΗΣ ΟΠΩΣ ΑΥΤΟ ΠΡΟΣΔΙΟΡΙΖΕΤΑΙ ΣΤΟ ΕΝ 590:1993	1202	3	
ΚΑΥΣΤΙΚΟ ΑΛΚΑΛΙΚΟ ΥΓΡΟ, Ε.Α.Ο.	1719	8	
ΚΑΥΣΤΙΚΟ ΑΛΚΑΛΙΚΟ ΥΓΡΟ, Ε.Α.Ο.	1719	8	
ΚΕΤΟΝΕΣ, ΥΓΡΕΣ, Ε.Α.Ο.	1224	3	
ΚΕΤΟΝΕΣ, ΥΓΡΕΣ, Ε.Α.Ο.(ΤΑΣΗ ΑΤΜΩΝ ΟΧΙ ΠΕΡΙΣΣΟΤΕΡΟ ΑΠΟ 110kPa ΣΤΟΥΣ 50°C)	1224	3	
ΚΕΤΟΝΕΣ, ΥΓΡΕΣ, Ε.Α.Ο.(ΤΑΣΗ ΑΤΜΩΝ ΠΕΡΙΣΣΟΤΕΡΟ ΑΠΟ 110kPa ΣΤΟΥΣ 50°C)	1224	3	
ΚΕΦΑΛΕΣ, ΡΟΥΚΕΤΑ με εκρηκτική γόμωση	0286	1	
ΚΕΦΑΛΕΣ, ΡΟΥΚΕΤΑ με εκρηκτική γόμωση	0287	1	
ΚΕΦΑΛΕΣ, ΡΟΥΚΕΤΑ με εκρηκτική γόμωση	0369	1	
ΚΕΦΑΛΕΣ, ΡΟΥΚΕΤΩΝ με ΕΚΡΗΚΤΙΚΟ ΜΗΧΑΝΙΣΜΟ ή βλητική γόμωση	0370	1	
ΚΕΦΑΛΕΣ, ΡΟΥΚΕΤΩΝ με ΕΚΡΗΚΤΙΚΟ ΜΗΧΑΝΙΣΜΟ ή βλητική γόμωση	0371	1	
ΚΕΦΑΛΕΣ, ΤΟΡΠΙΛΩΝ με εκρηκτική γόμωση	0221	1	
ΚΗΡΟΖΙΝΗ	1223	3	
ΚΙΝΗΤΗΡΕΣ ΡΟΥΚΕΤΩΝ	0280	1	
ΚΙΝΗΤΗΡΕΣ ΡΟΥΚΕΤΩΝ	0281	1	
ΚΙΝΗΤΗΡΕΣ ΡΟΥΚΕΤΩΝ	0186	1	
ΚΙΝΗΤΗΡΕΣ ΡΟΥΚΕΤΩΝ με ΥΠΕΡΓΟΛΙΚΑ ΥΓΡΑ με ή χωρίς βλητική γόμωση	0250	1	
ΚΙΝΗΤΗΡΕΣ ΡΟΥΚΕΤΩΝ, ΥΓΡΩΝ ΚΑΥΣΙΜΩΝ	0395	1	
ΚΙΝΗΤΗΡΕΣ ΡΟΥΚΕΤΩΝ, ΥΓΡΩΝ ΚΑΥΣΙΜΩΝ	0396	1	
ΚΙΝΟΛΙΝΗ	2656	6.1	
ΚΛΑΣΜΑΤΑ ΛΙΘΑΝΘΡΑΚΟΠΙΣΣΑΣ, ΕΦΛΕΚΤΑ	1136	3	
ΚΛΑΣΜΑΤΑ ΛΙΘΑΝΘΡΑΚΟΠΙΣΣΑΣ, ΕΦΛΕΚΤΑ	1136	3	
ΚΛΑΣΜΑΤΑ ΠΕΤΡΕΛΑΙΟΥ, Ε.Α.Ο. ή ΠΡΟΪΟΝΤΑ ΠΕΤΡΕΛΑΙΟΥ, Ε.Α.Ο.	1268	3	
ΚΛΑΣΜΑΤΑ ΠΕΤΡΕΛΑΙΟΥ, Ε.Α.Ο. ή ΠΡΟΪΟΝΤΑ ΠΕΤΡΕΛΑΙΟΥ, Ε.Α.Ο.	1268	3	
ΚΛΑΣΜΑΤΑ ΠΕΤΡΕΛΑΙΟΥ, Ε.Α.Ο. ή ΠΡΟΪΟΝΤΑ ΠΕΤΡΕΛΑΙΟΥ, Ε.Α.Ο. (ΠΙΕΣΗ ΑΤΜΟΥ ΛΙΓΟΤΕΡΟ ΑΠΟ 110kPa ΣΤΟΥΣ 50°C)	1268	3	
ΚΛΑΣΜΑΤΑ ΠΕΤΡΕΛΑΙΟΥ, Ε.Α.Ο. ή ΠΡΟΪΟΝΤΑ ΠΕΤΡΕΛΑΙΟΥ, Ε.Α.Ο. (ΠΙΕΣΗ ΑΤΜΟΥ ΠΕΡΙΣΣΟΤΕΡΟ ΑΠΟ 110kPa ΣΤΟΥΣ 50°C)	1268	3	
ΚΟΛΛΩΔΕΙΣ ΥΛΕΣ ΠΕΡΙΕΧΟΝ ΕΦΛΕΚΤΑ ΥΓΡΑ (ΕΧΟΥΝ ΣΗΜΕΙΟ ΑΝΑΦΛΕΞΗΣ ΚΑΤΩ ΑΠΟ ΤΟΥΣ 23°C ΚΑΙ ΙΞΩΔΕΣ ΣΥΜΦΩΝΑ ΜΕ ΤΟ 2.2.3.1.4) (ΠΙΕΣΗ ΑΤΜΩΝ ΛΙΓΟΤΕΡΟ ΑΠΟ 110kPa ΣΤΟΥΣ 50°C)	1133	3	
ΚΟΛΛΩΔΕΙΣ ΥΛΕΣ ΠΕΡΙΕΧΟΝ ΕΦΛΕΚΤΑ ΥΓΡΑ (ΕΧΟΥΝ ΣΗΜΕΙΟ ΑΝΑΦΛΕΞΗΣ ΚΑΤΩ ΑΠΟ ΤΟΥΣ 23°C ΚΑΙ ΙΞΩΔΕΣ ΣΥΜΦΩΝΑ ΜΕ ΤΟ 2.2.3.1.4) (ΠΙΕΣΗ ΑΤΜΩΝ ΠΕΡΙΣΣΟΤΕΡΟ ΑΠΟ 110 kPa ΣΤΟΥΣ 35°C)	1133	3	
ΚΟΛΛΩΔΕΙΣ ΥΛΕΣ ΠΕΡΙΕΧΟΥΣΕΣ ΕΦΛΕΚΤΑ ΥΓΡΑ	1133	3	

Ονομασία και περιγραφή	UN	Κλάση	Επισημάνσεις
ΚΟΛΛΩΔΕΙΣ ΥΛΕΣ ΠΕΡΙΕΧΟΥΣΕΣ ΕΦΛΕΚΤΑ ΥΓΡΑ (ΕΧΟΥΝ ΣΗΜΕΙΟ ΑΝΑΦΛΕΞΗΣ ΚΑΤΩ ΑΠΟ ΤΟΥΣ 23°C ΚΑΙ ΙΞΩΔΕΣ ΣΥΜΦΩΝΑ ΜΕ ΤΟ 2.2.3.1.4) (ΣΗΜΕΙΟ ΒΡΑΣΜΟΥ < 35°C)	1133	3	
ΚΟΛΛΩΔΕΙΣ ΥΛΕΣ ΠΕΡΙΕΧΟΥΣΕΣ ΕΦΛΕΚΤΑ ΥΓΡΑ (ΠΙΕΣΗ ΑΤΜΟΥ > 110kPa ΣΤΟΥΣ 50°C)	1133	3	
ΚΟΛΛΩΔΕΙΣ ΥΛΕΣ ΠΕΡΙΕΧΟΥΣΕΣ ΕΦΛΕΚΤΑ ΥΓΡΑ (ΠΙΕΣΗ ΑΤΜΟΥ < 110kPa ΣΤΟΥΣ 50°C)	1133	3	
ΚΟΛΛΩΔΕΙΣ ΥΛΕΣ ΠΕΡΙΕΧΟΥΣΕΣ ΕΦΛΕΚΤΑ ΥΓΡΑ	1133	3	
ΚΟΠΡΑ (ΕΝΔΟΚΑΡΠΙΟ ΤΟΥ ΚΟΚΟΚΑΡΥΟΥ)	1363	4.2	
ΚΟΠΤΕΣ, ΚΑΛΩΔΙΩΝ, ΕΚΡΗΚΤΙΚΑ	0070	1	
ΚΟΡΔΟΝΙ (ΦΥΤΙΛΙ), ΕΚΡΗΚΤΙΚΟ ΠΥΡΟΔΟΤΙΚΟ με μεταλλική επένδυση	0290	1	
ΚΟΡΔΟΝΙ, ΕΚΡΗΚΤΙΚΟ ΠΥΡΟΔΟΤΙΚΟ εύκαμπτο	0289	1	
ΚΟΥΜΕΝΙΑ	2046	3	
ΚΟΥΡΕΛΙΑ, ΕΛΑΙΩΔΗ	1856	4.2	Δεν υπόκειται στην ADR
ΚΡΑΜΑ ΜΕΤΑΛΛΩΝ ΤΗΣ ΣΕΙΡΑΣ ΑΛΚΑΛΙΚΩΝ ΓΑΙΩΝ, Ε.Α.Ο.	1393	4.3	
ΚΡΑΜΑΤΑ ΒΑΡΙΟΥ, ΑΥΤΟΑΝΑΦΛΕΞΙΜΑ	1854	4.2	
ΚΡΑΜΑΤΑ ΚΑΛΙΟΥ, ΝΑΤΡΙΟΥ, ΣΤΕΡΕΑ	3404	4.3	
ΚΡΑΜΑΤΑ ΜΕΤΑΛΛΩΝ ΜΕ ΚΑΛΙΟ	1420	4.3	
ΚΡΑΜΑΤΑ ΝΑΤΡΙΟΥ ΜΕ ΚΑΛΙΟ	1422	4.3	
ΚΡΕΖΟΛΕΣ, ΣΤΕΡΕΕΣ	3455	6.1	
ΚΡΕΖΟΛΕΣ, ΥΓΡΕΣ	2076	6.1	
ΚΡΟΤΟΝΑΛΔΕΫΔΗ, ΣΤΑΘΕΡΟΠΟΙΗΜΕΝΗ	1143	6.1	
ΚΡΟΤΟΝΙΚΟ ΟΞΥ	2823	8	
ΚΡΟΤΟΝΙΚΟΣ ΑΙΘΥΛΕΣΤΕΡΑΣ	1862	3	
ΚΡΟΤΟΝΥΛΕΝΙΟ	1144	3	
ΚΡΥΖΥΛΙΚΟ ΟΞΥ	2022	6.1	
ΚΡΥΠΤΟ, ΠΕΠΙΕΣΜΕΝΟ	1056	2	
ΚΡΥΠΤΟ, ΥΓΡΟ ΥΠΟ ΚΑΤΑΨΥΞΗ	1970	2	
ΚΡΩΤΟΝΙΚΟ ΟΞΥ, ΥΓΡΟ	3472	8	
ΚΥΑΝΑΜΙΔΙΟ ΑΣΒΕΣΤΙΟΥ ΜΕ ΠΕΡΙΣΣΟΤΕΡΟ ΑΠΟ 0.1% ΚΑΡΒΙΔΙΟ ΤΟΥ ΑΣΒΕΣΤΙΟΥ	1403	4.3	
ΚΥΑΝΙΔΙΑ, ΑΝΟΡΓΑΝΑ, ΣΤΕΡΕΑ, Ε.Α.Ο.	1588	6.1	
ΚΥΑΝΙΔΙΑ, ΑΝΟΡΓΑΝΑ, ΣΤΕΡΕΑ, Ε.Α.Ο.	1588	6.1	
ΚΥΑΝΙΔΙΑ, ΑΝΟΡΓΑΝΑ, ΣΤΕΡΕΑ, Ε.Α.Ο.	1588	6.1	
ΚΥΑΝΙΔΙΟ ΑΣΒΕΣΤΙΟΥ	1575	6.1	
ΚΥΑΝΙΔΙΟ ΤΟΥ ΑΡΓΥΡΟΥ	1684	6.1	
ΚΥΑΝΙΔΙΟ ΤΟΥ ΒΑΡΙΟΥ	1565	6.1	
ΚΥΑΝΙΔΙΟ ΤΟΥ ΒΡΩΜΟΒΕΝΖΟΛΙΟΥ, ΣΤΕΡΕΟ	3449	6.1	
ΚΥΑΝΙΔΙΟ ΤΟΥ ΒΡΩΜΟΒΕΝΖΟΛΙΟΥ, ΥΓΡΟ	1694	6.1	
ΚΥΑΝΙΔΙΟ ΤΟΥ ΚΑΛΙΟΥ ΔΙΑΛΥΜΑ	3413	6.1	
ΚΥΑΝΙΔΙΟ ΤΟΥ ΚΑΛΙΟΥ ΔΙΑΛΥΜΑ	3413	6.1	
ΚΥΑΝΙΔΙΟ ΤΟΥ ΚΑΛΙΟΥ ΔΙΑΛΥΜΑ	3413	6.1	
ΚΥΑΝΙΔΙΟ ΤΟΥ ΝΑΤΡΙΟΥ ΔΙΑΛΥΜΑ	3414	6.1	
ΚΥΑΝΙΔΙΟ ΤΟΥ ΝΑΤΡΙΟΥ ΔΙΑΛΥΜΑ	3414	6.1	
ΚΥΑΝΙΔΙΟ ΤΟΥ ΝΑΤΡΙΟΥ ΔΙΑΛΥΜΑ	3414	6.1	
ΚΥΑΝΙΔΙΟ ΤΟΥ ΝΙΚΕΛΙΟΥ	1653	6.1	
ΚΥΑΝΙΔΙΟ ΤΟΥ ΥΔΡΑΡΓΥΡΟΥ	1636	6.1	
ΚΥΑΝΙΔΡΙΝΗ ΤΗΣ ΑΚΕΤΟΝΗΣ, ΣΤΑΘΕΡΟΠΟΙΗΜΕΝΗ	1541	6.1	
ΚΥΑΝΙΟΥΧΑ ΔΙΑΛΥΜΑΤΑ, Ε.Α.Ο.	1935	6.1	
ΚΥΑΝΙΟΥΧΑ ΔΙΑΛΥΜΑΤΑ, Ε.Α.Ο.	1935	6.1	
ΚΥΑΝΙΟΥΧΑ ΔΙΑΛΥΜΑΤΑ, Ε.Α.Ο.	1935	6.1	
ΚΥΑΝΙΟΥΧΟ ΚΑΛΙΟ	1680	6.1	
ΚΥΑΝΙΟΥΧΟ ΝΑΤΡΙΟ, ΣΤΕΡΕΟ	1689	6.1	
ΚΥΑΝΙΟΥΧΟΣ ΜΟΛΥΒΔΟΣ	1620	6.1	
ΚΥΑΝΙΟΥΧΟΣ ΧΑΛΚΟΣ	1587	6.1	
ΚΥΑΝΟΓΟΝΟ	1026	2	
ΚΥΑΝΟΓΟΝΟ ΧΛΩΡΙΔΙΟ, ΣΤΑΘΕΡΟΠΟΙΗΜΕΝΟ	1589	2	

Ονομασία και περιγραφή	UN	Κλάση	Επισημάνσεις
ΚΥΑΝΟΥΡΙΚΟ ΧΛΩΡΙΔΙΟ	2670	8	
ΚΥΑΝΟΥΧΟΣ ΨΕΥΔΑΡΓΥΡΟΣ	1713	6.1	
ΚΥΚΛΟΤΕΤΡΑΜΕΘΥΛΕΝΟ-ΤΕΤΡΑ-ΝΙΤΡΑΜΙΝΗ (ΗΜΧ, ΟΚΤΟΓΟΝΟ), ΑΠΕΥΑΙΣΘΗΤΟΠΟΙΗΜΕΝΟ	0484	1	
ΚΥΚΛΟΤΡΙΜΕΘΥΛΕΝΟΤΡΙΝΙΤΡΑΜΙΝΗ (ΚΥΚΛΟΝΙΤΗΣ, ΕΞΟΓΟΝΟ, RDX), ΑΠΕΥΑΙΣΘΗΤΟΠΟΙΗΜΕΝΗ	0483	1	
ΚΥΚΛΟΒΟΥΤΑΝΙΟ	2601	2	
ΚΥΚΛΟΕΞΑΝΙΟ	1145	3	
ΚΥΚΛΟΕΞΑΝΟΝΗ	1915	3	
ΚΥΚΛΟΕΞΕΝΙΟ	2256	3	
ΚΥΚΛΟΕΞΕΝΥΛΟΤΡΙΧΛΩΡΟΣΙΛΑΝΙΟ	1762	8	
ΚΥΚΛΟΕΞΥΛΑΜΙΝΗ	2357	8	
ΚΥΚΛΟΕΞΥΛΟΜΕΡΚΑΠΤΑΝΗ	3054	3	
ΚΥΚΛΟΕΞΥΛΟΤΡΙΧΛΩΡΟΣΙΛΑΝΙΟ	1763	8	
ΚΥΚΛΟΕΠΤΑΝΙΟ	2241	3	
ΚΥΚΛΟΕΠΤΑΤΡΙΕΝΙΟ	2603	3	
ΚΥΚΛΟΕΠΤΕΝΙΟ	2242	3	
ΚΥΚΛΟΟΚΤΑΔΙΕΝΙΑ	2520	3	
ΚΥΚΛΟΟΚΤΑΤΕΤΡΑΕΝΙΟ	2358	3	
ΚΥΚΛΟΠΕΝΤΑΝΙΟ	1146	3	
ΚΥΚΛΟΠΕΝΤΑΝΟΛΗ	2244	3	
ΚΥΚΛΟΠΕΝΤΑΝΟΝΗ	2245	3	
ΚΥΚΛΟΠΕΝΤΕΝΙΟ	2246	3	
ΚΥΚΛΟΠΡΟΠΑΝΙΟ	1027	2	
ΚΥΚΛΟΤΕΤΡΑΜΕΘΥΛΕΝΟ-ΤΕΤΡΑΝΙΤΡΑΜΙΝΗ (ΗΜΧ, ΟΚΤΟΓΟΝΟ), ΝΩΠΗ ΜΕ ΟΧΙ ΛΙΓΟΤΕΡΟ ΑΠΟ 15% ΝΕΡΟ , ΚΑΤΑ ΒΑΡΟΣ	0226	1	
ΚΥΚΛΟΤΡΙΜΕΘΥΛΕΝΟΤΡΙΝΙΤΡΑΜΙΝΗ (ΚΥΚΛΟΝΙΤΗΣ, ΕΞΟΓΟΝΟ, RDX), ΝΩΠΗ ΜΕ ΟΧΙ ΛΙΓΟΤΕΡΟ ΑΠΟ 15% ΝΕΡΟ , ΚΑΤΑ ΒΑΡΟΣ	0072	1	
ΛΑΔΙ ΚΟΛΟΦΩΝΙΟΥ (ΡΗΤΙΝΟΠΙΣΣΑΣ)	1286	3	
ΛΑΔΙ ΚΟΛΟΦΩΝΙΟΥ (ΡΗΤΙΝΟΠΙΣΣΑΣ)	1286	3	
ΛΑΔΙ ΚΟΛΟΦΩΝΙΟΥ (ΡΗΤΙΝΟΠΙΣΣΑΣ) (ΠΙΕΣΗ ΑΤΜΟΥ ΛΙΓΟΤΕΡΟ ΑΠΟ 110kPa ΣΤΟΥΣ 50°C)	1286	3	
ΛΑΔΙ ΚΟΛΟΦΩΝΙΟΥ (ΡΗΤΙΝΟΠΙΣΣΑΣ) (ΕΧΟΥΝ ΣΗΜΕΙΟ ΑΝΑΦΛΕΞΗΣ ΚΑΤΩ ΑΠΟ ΤΟΥΣ 23°C ΚΑΙ ΙΞΩΔΗΣ ΣΥΜΦΩΝΑ ΜΕ ΤΟ 2.2.3.1.4) (ΠΙΕΣΗ ΑΤΜΩΝ ΛΙΓΟΤΕΡΟ ΑΠΟ 110 kPa ΣΤΟΥΣ 50°C)	1286	3	
ΛΑΔΙ ΚΟΛΟΦΩΝΙΟΥ (ΡΗΤΙΝΟΠΙΣΣΑΣ) (ΕΧΟΥΝ ΣΗΜΕΙΟ ΑΝΑΦΛΕΞΗΣ ΚΑΤΩ ΑΠΟ ΤΟΥΣ 23°C ΚΑΙ ΙΞΩΔΗΣ ΣΥΜΦΩΝΑ ΜΕ ΤΟ 2.2.3.1.4) (ΠΙΕΣΗ ΑΤΜΩΝ ΠΕΡΙΣΣΟΤΕΡΟ ΑΠΟ 110 kPa ΣΤΟΥΣ 50°C)	1286	3	
ΛΑΔΙ ΚΟΛΟΦΩΝΙΟΥ (ΡΗΤΙΝΟΠΙΣΣΑΣ) (ΜΗ ΙΞΩΔΗΣ)	1286	3	
ΛΑΔΙ ΚΟΛΟΦΩΝΙΟΥ (ΡΗΤΙΝΟΠΙΣΣΑΣ) (ΠΙΕΣΗ ΑΤΜΟΥ ΠΕΡΙΣΣΟΤΕΡΟ ΑΠΟ 110kPa ΣΤΟΥΣ 50°C)	1286	3	
ΛΑΔΙ ΠΕΥΚΟΥ	1272	3	
ΛΑΜΨΗΣ ΠΥΡΙΤΙΔΑ	0305	1	
ΛΕΥΚΟΣ ΑΜΙΑΝΤΟΣ (χρυσοτίλης, ακτινολίτης, ανθυφυλλίτης, τρεμολίτης)	2590	9	
ΛΙΘΙΟ	1415	4.3	
ΛΙΠΑΣΜΑ ΑΜΜΩΝΙΩΣΗΣ ΔΙΑΛΥΜΑ με ελεύθερη αμμωνία	1043	2	
Λιπάσματα με βάση νιτρικού αμμωνίου, ομοιογενή μίγματα τύπου αζώτου/φοσφορικά, αζώτου/ ανθρακικού καλίου ή αζώτου/φωσφορικά/ καλίου που περιέχουν όχι περισσότερο από 70% νιτρικό αμμώνιο και όχι περισσότερο από 0.4% συνολική καύσιμη/οργανική ύλη υπολογισμένη ως άνθρακας ή όχι περισσότερο από 45% νιτρικό αμμώνιο και απεριόριστη ποσότητα καύσιμης ύλης	2071	9	Δεν υπόκειται στη συμφωνία ADR
ΛΙΠΑΣΜΑΤΑ ΝΙΤΡΙΚΟΥ ΑΜΜΩΝΙΟΥ, ΤΥΠΟΥ Α1	2067	5.1	
ΜΑΓΝΗΣΙΟ Η ΚΡΑΜΑΤΑ ΜΑΓΝΗΣΙΟΥ με περισσότερο από 50% μαγνήσιο σε σβώλους, ρινίσματα ή ταινίες	1869	4.1	
ΜΑΓΝΗΣΙΟ ΣΕ ΚΟΚΚΟΥΣ, ΚΑΛΥΜΜΕΝΟ μεγέθους σωματιδίων όχι μικρότερο από 149μm	2950	4.3	
ΜΑΓΝΗΣΙΟ ΣΕ ΣΚΟΝΗ Η ΚΡΑΜΑ ΜΑΓΝΗΣΙΟΥ ΣΕ ΣΚΟΝΗ	1418	4.3	

Ονομασία και περιγραφή	UN	Κλάση	Επισημάνσεις
ΜΑΓΝΗΣΙΟ ΣΕ ΣΚΟΝΗ ή ΚΡΑΜΑ ΜΑΓΝΗΣΙΟΥ ΣΕ ΣΚΟΝΗ	1418	4.3	
ΜΑΓΝΗΣΙΟ ΣΕ ΣΚΟΝΗ Ή ΚΡΑΜΑ ΜΑΓΝΗΣΙΟΥ ΣΕ ΣΚΟΝΗ	1418	4.3	
ΜΑΓΝΗΤΙΚΑ ΥΛΙΚΑ	2807	9	Δεν υπόκειται στην ADR
ΜΑΛΕΪΝΙΚΟ ΑΝΥΔΡΙΔΙΟ	2215	8	
ΜΑΛΕΪΝΙΚΟ ΑΝΥΔΡΙΔΙΟ, ΤΕΤΗΓΜΕΝΟ	2215	8	
ΜΑΛΛΙ, ΑΧΡΗΣΤΟ, ΝΩΠΟ	1387	4.2	Δεν υπόκειται στην ADR
ΜΑΥΡΗ ΠΥΡΙΤΙΔΑ (ΜΠΑΡΟΥΤΙ), ΚΟΚΚΩΔΗΣ ή σε μορφή αλέσματος	0027	1	
ΜΑΥΡΗ ΠΥΡΙΤΙΔΑ (ΜΠΑΡΟΥΤΙ), ΠΕΠΙΕΣΜΕΝΗ ή ΜΑΥΡΗ ΠΥΡΙΤΙΔΑ (ΜΠΑΡΟΥΤΙ), ΣΕ ΣΒΩΛΟΥΣ	0028	1	
ΜΕΘΑΚΡΥΛΑΛΔΕΫΔΗ, ΣΤΑΘΕΡΟΠΟΙΗΜΕΝΗ	2396	3	
ΜΕΘΑΚΡΥΛΙΚΟ ΟΞΥ	2533	6.1	
ΜΕΘΑΚΡΥΛΙΚΟΣ ΑΙΘΥΛΕΣΤΕΡΑΣ, ΣΤΑΘΕΡΟΠΟΙΗΜΕΝΟΣ	2277	3	
ΜΕΘΑΚΡΥΛΙΚΟΣ ΙΣΟΒΟΥΤΥΛΕΣΤΕΡΑΣ, ΣΤΑΘΕΡΟΠΟΙΗΜΕΝΟΣ	2283	3	
ΜΕΘΑΚΡΥΛΟΝΙΤΡΙΛΙΟ, ΣΤΑΘΕΡΟΠΟΙΗΜΕΝΟ	3079	3	
ΜΕΘΑΛΛΥΛΙΚΗ ΑΛΚΟΟΛΗ	2614	3	
ΜΕΘΑΝΙΟ, ΠΕΠΙΕΣΜΕΝΟ Η ΦΥΣΙΚΟ ΑΕΡΙΟ, ΠΕΠΙΕΣΜΕΝΟ ΜΕ ΜΕΓΑΛΗ ΠΕΡΙΕΚΤΙΚΟΤΗΤΑ ΜΕΘΑΝΙΟΥ	1971	2	
ΜΕΘΑΝΙΟ, ΥΓΡΟ ΥΠΟ ΚΑΤΑΨΥΞΗ Η ΦΥΣΙΚΟ ΑΕΡΙΟ ΥΓΡΟ ΥΠΟ ΚΑΤΑΨΥΞΗ ΜΕ ΜΕΓΑΛΗ ΠΕΡΙΕΚΤΙΚΟΤΗΤΑ ΜΕΘΑΝΙΟΥ	1972	2	
ΜΕΘΑΝΟΛΗ	1230	3	
ΜΕΘΑΝΟΣΟΥΛΦΟΝΥΛΟΧΛΩΡΙΔΙΟ	3246	6.1	
ΜΕΘΥΛΑΛΗ	1234	3	
ΜΕΘΥΛΑΛΛΥΛΟΧΛΩΡΙΔΙΟ	2554	3	
ΜΕΘΥΛΑΜΙΝΗ, ΑΝΥΔΡΗ	1061	2	
ΜΕΘΥΛ-ΒΙΝΥΛ-ΚΕΤΟΝΗ, ΣΤΑΘ.	1251	6.1	
ΜΕΘΥΛΔΙΧΛΩΡΟΣΙΛΑΝΙΟ	1242	4.3	
ΜΕΘΥΛΙΚΟ ΝΑΤΡΙΟ	1431	4.2	
ΜΕΘΥΛ-ΙΣΟΒΟΥΤΥΛ-ΚΕΤΟΝΗ	1245	3	
ΜΕΘΥΛ-ΙΣΟΠΡΟΠΕΝΥΛ-ΚΕΤΟΝΗ, ΣΤΑΘΕΡΟΠΟΙΗΜΕΝΗ	1246	3	
ΜΕΘΥΛΙΩΔΙΔΙΟ	2644	6.1	
ΜΕΘΥΛΟΒΡΩΜΙΔΙΟ	1062	2	
ΜΕΘΥΛΟΪΣΟΒΟΥΤΥΛΟΚΑΡΒΙΝΟΛΗ	2053	3	
ΜΕΘΥΛΟΚΥΚΛΟΕΞΑΝΙΟ	2296	3	
ΜΕΘΥΛΟΚΥΚΛΟΕΞΑΝΟΛΕΣ, εύφλεκτες	2617	3	
ΜΕΘΥΛΟΚΥΚΛΟΕΞΑΝΟΝΕΣ	2297	3	
ΜΕΘΥΛΟΚΥΚΛΟΠΕΝΤΑΝΙΟ	2298	3	
ΜΕΘΥΛΟΜΕΡΚΑΠΤΑΝΗ	1064	2	
ΜΕΘΥΛΟΠΕΝΤΑΔΙΕΝΙΟ	2461	3	
ΜΕΘΥΛΟΠΡΟΠΥΛΑΙΘΕΡΑΣ	2612	3	
ΜΕΘΥΛΟΤΕΤΡΑΫΔΡΟΦΟΥΡΑΝΙΟ	2536	3	
ΜΕΘΥΛΟ-ΤΡΙΤΟΤΑΓΗΣ ΒΟΥΤΥΛΑΙΘΕΡΑΣ	2398	3	
ΜΕΘΥΛΟΦΑΙΝΥΛΟΔΙΧΛΩΡΟΣΙΛΑΝΙΟ	2437	8	
ΜΕΘΥΛΟΦΘΟΡΙΔΙΟ (ΨΥΚΤΙΚΟ ΑΕΡΙΟ R 41)	2454	2	
ΜΕΘΥΛ-ΠΡΟΠΥΛ-ΚΕΤΟΝΗ	1249	3	
ΜΕΘΥΛΤΡΙΧΛΩΡΟΣΙΛΑΝΙΟ	1250	3	
ΜΕΘΥΛΥΔΡΑΖΙΝΗ	1244	6.1	
ΜΕΘΥΛ-ΧΛΩΡΟΜΕΘΥΛ-ΑΙΘΕΡΑΣ	1239	6.1	
ΜΕΙΓΜΑ ΑΕΡΙΟΥ ΥΔΡΟΓΟΝΑΝΘΡΑΚΑ, ΠΕΠΙΕΣΜΕΝΟ, Ε.Α.Ο.	1964	2	
ΜΕΙΓΜΑ ΑΕΡΙΟΥ ΥΔΡΟΓΟΝΑΝΘΡΑΚΑ, ΥΓΡΟΠΟΙΗΜΕΝΟ, Ε.Α.Ο. ΟΠΩΣ ΜΕΙΓΜΑ Α, Α01, Α02, Α1, Β1, Β2, Β ή C	1965	2	
ΜΕΙΓΜΑ ΑΙΘΥΛΕΝΟΞΕΙΔΙΟΥ ΚΑΙ ΔΙΟΞΕΙΔΙΟΥ ΤΟΥ ΑΝΘΡΑΚΑ ΜΕ ΛΙΓΟΤΕΡΟ ΑΠΟ 9% ΑΙΘΥΛΕΝΟΞΕΙΔΙΟ	1952	2	
ΜΕΙΓΜΑ ΑΙΘΥΛΕΝΟΞΕΙΔΙΟΥ ΚΑΙ ΔΙΟΞΕΙΔΙΟΥ ΤΟΥ ΑΝΘΡΑΚΑ ΜΕ ΠΑΝΩ ΑΠΟ 87% ΑΙΘΥΛΕΝΟΞΕΙΔΙΟ	3300	2	
ΜΕΙΓΜΑ ΑΙΘΥΛΕΝΟΞΕΙΔΙΟΥ ΚΑΙ ΔΙΟΞΕΙΔΙΟΥ ΤΟΥ ΑΝΘΡΑΚΑ ΜΕ ΠΕΡΙΣΣΟΤΕΡΟ ΑΠΟ 9% ΚΑΙ ΛΙΓΟΤΕΡΟ ΑΠΟ 87% ΑΙΘΥΛΕΝΟΞΕΙΔΙΟ	1041	2	

Ονομασία και περιγραφή	UN	Κλάση	Επισημάνσεις
ΜΕΙΓΜΑ ΑΙΘΥΛΕΝΟΞΕΙΔΙΟΥ ΚΑΙ ΠΕΝΤΑΦΘΟΡΟΑΙΘΑΝΙΟΥ ΜΕ ΛΙΓΟΤΕΡΟ ΑΠΟ 7,9% ΑΙΘΥΛΕΝΟΞΕΙΔΙΟ	3298	2	
ΜΕΙΓΜΑ ΑΙΘΥΛΕΝΟΞΕΙΔΙΟΥ ΚΑΙ ΠΡΟΠΥΛΕΝΟΞΕΙΔΙΟΥ ΜΕ ΛΙΓΟΤΕΡΟ ΑΠΟ 30% ΑΙΘΥΛΕΝΟΞΕΙΔΙΟ	2983	3	
ΜΕΙΓΜΑ ΑΙΘΥΛΕΝΟΞΕΙΔΙΟΥ ΚΑΙ ΤΕΤΡΑΦΘΟΡΟΑΙΘΑΝΙΟΥ ΜΕ ΛΙΓΟΤΕΡΟ ΑΠΟ 5,6% ΑΙΘΥΛΕΝΟΞΕΙΔΙΟ	3299	2	
ΜΕΙΓΜΑ ΑΙΘΥΛΕΝΟΞΕΙΔΙΟΥ ΚΑΙ ΧΛΩΡΟΤΕΤΡΑΦΘΟΡΟΑΙΘΑΝΙΟΥ ΜΕ ΛΙΓΟΤΕΡΟ ΑΠΟ 8.8% ΑΙΘΥΛΕΝΟΞΕΙΔΙΟ	3297	2	
ΜΕΙΓΜΑ ΑΛΑΤΩΝ ΧΛΩΡΙΟΥ ΚΑΙ ΒΟΡΙΟΥ	1458	5.1	
ΜΕΙΓΜΑ ΑΛΑΤΩΝ ΧΛΩΡΙΟΥ ΚΑΙ ΒΟΡΙΟΥ	1458	5.1	
ΜΕΙΓΜΑ ΑΡΣΕΝΙΚΙΚΟΥ ΑΣΒΕΣΤΙΟΥ ΚΑΙ ΑΡΣΕΝΙΤΗ ΤΟΥ ΑΣΒΕΣΤΙΟΥ, ΣΤΕΡΕΟ	1574	6.1	
ΜΕΙΓΜΑ ΚΑΥΣΙΜΩΝ ΓΙΑ ΑΠΟΦΥΓΗ ΧΤΥΠΗΜΑΤΩΝ ΜΗΧΑΝΩΝ ΜΕ ΣΗΜΕΙΟ ΑΝΑΦΛΕΞΗΣ ΥΨΗΛΟΤΕΡΟ ΑΠΟ 60oC	1649	6.1	
ΜΕΙΓΜΑ ΚΑΥΣΙΜΩΝ ΓΙΑ ΑΠΟΦΥΓΗ ΧΤΥΠΗΜΑΤΩΝ ΜΗΧΑΝΩΝ ΜΕ ΣΗΜΕΙΟ ΑΝΑΦΛΕΞΗΣ ΥΨΗΛΟΤΕΡΟ ΑΠΟ 60oC	1649	6.1	
ΜΕΙΓΜΑ ΜΕΘΥΛΑΚΕΤΥΛΕΝΙΟΥ ΚΑΙ ΠΡΟΠΑΔΙΕΝΙΟΥ, ΣΤΑΘΕΡΟΠΟΙΗΜΕΝΟ ΟΠΩΣ ΜΕΙΓΜΑ P1 Η ΜΕΙΓΜΑ P2	1060	2	
ΜΕΙΓΜΑ ΜΕΡΚΑΠΤΑΝΩΝ, ΥΓΡΟ, ΤΟΞΙΚΟ, ΕΥΦΛΕΚΤΟ, Ε.Α.Ο. Η ΜΕΡΚΑΠΤΑΝΕΣ, ΥΓΡΕΣ, ΤΟΞΙΚΕΣ, ΕΥΦΛΕΚΤΕΣ, Ε.Α.Ο.	3071	6.1	
ΜΕΙΓΜΑ ΝΙΤΡΙΚΟΥ ΚΑΛΙΟΥ ΚΑΙ ΝΙΤΡΩΔΟΥΣ ΝΑΤΡΙΟΥ	1487	5.1	
ΜΕΙΓΜΑ ΝΙΤΡΙΚΟΥ ΝΑΤΡΙΟΥ ΚΑΙ ΝΙΤΡΙΚΟΥ ΚΑΛΙΟΥ	1499	5.1	
ΜΕΙΓΜΑ ΝΙΤΡΟΓΛΥΚΕΡΙΝΗΣ, ΑΠΕΥΑΙΣΘΗΤΟΠΟΙΗΜΕΝΟ, ΣΤΕΡΕΟ, Ε.Α.Ο.ΜΕ ΠΕΡΙΣΣΟΤΕΡΟ ΑΠΟ 2% ΚΑΙ ΛΙΓΟΤΕΡΟ ΑΠΟ 10% ΝΙΤΡΟΛΓΥΚΕΡΙΝΗ, ΚΑΤΑ ΒΑΡΟΣ	3319	4.1	
ΜΕΙΓΜΑ ΝΙΤΡΟΓΛΥΚΕΡΙΝΗΣ, ΑΠΕΥΑΙΣΘΗΤΟΠΟΙΗΜΕΝΟ, ΥΓΡΟ, Ε.Α.Ο. ΜΕ ΛΙΓΟΤΕΡΟ ΑΠΟ 30% ΝΙΤΡΟΓΛΥΚΕΡΙΝΗ, ΚΑΤΑ ΒΑΡΟΣ	3357	3	
ΜΕΙΓΜΑ ΝΙΤΡΟΓΛΥΚΕΡΙΝΗΣ, ΑΠΕΥΑΙΣΘΗΤΟΠΟΙΗΜΕΝΟ, ΥΓΡΟ, ΕΦΛΕΚΤΟ, Ε.Α.Ο. ΜΕ ΛΙΓΟΤΕΡΟ ΑΠΟ 30% ΝΙΤΡΟΓΛΥΚΕΡΙΝΗ, ΚΑΤΑ ΒΑΡΟΣ	3343	3	
ΜΕΙΓΜΑ ΟΞΕΟΣ ΝΙΤΡΩΣΕΩΣ ΜΕ ΟΧΙ ΠΕΡΙΣΣΟΤΕΡΟ ΑΠΟ 50% ΝΙΤΡΙΚΟ ΟΞΥ	1796	8	
ΜΕΙΓΜΑ ΟΞΕΟΣ ΝΙΤΡΩΣΕΩΣ ΠΕΡΙΕΧΟΝ ΠΕΡΙΣΣΟΤΕΡΟ ΑΠΟ 50% ΝΙΤΡΙΚΟ ΟΞΥ	1796	8	
ΜΕΙΓΜΑ ΟΞΕΟΣ ΝΙΤΡΩΣΕΩΣ, ΧΡΗΣΙΜΟΠΟΙΗΜΕΝΟ ΜΕ ΟΧΙ ΠΕΡΙΣΣΟΤΕΡΟ ΑΠΟ 50% ΝΙΤΡΙΚΟ ΟΞΥ	1826	8	
ΜΕΙΓΜΑ ΟΞΕΟΣ ΝΙΤΡΩΣΕΩΣ, ΧΡΗΣΙΜΟΠΟΙΗΜΕΝΟ ΜΕ ΠΕΡΙΣΣΟΤΕΡΟ ΑΠΟ 50% ΝΙΤΡΙΚΟ ΟΞΥ	1826	8	
ΜΕΙΓΜΑ 'ΤΕΤΡΑΝΙΤΡΙΚΟΥ ΠΕΝΤΑΕΡΥΘΡΙΤΗ, ΑΠΕΥΑΙΣΘΗΤΟΠΟΙΗΜΕΝΟ, ΣΤΕΡΕΟ, Ε.Α.Ο. ΜΕ ΠΕΡΙΣΣΟΤΕΡΟ ΑΠΟ 10% ΚΑΙ ΛΙΓΟΤΕΡΟ ΑΠΟ 20% ΡΕΤΝ, ΚΑΤΑ ΒΑΡΟΣ	3344	4.1	
ΜΕΙΓΜΑ ΤΕΤΡΑΦΩΣΦΟΡΙΚΟΥ ΕΞΑΑΙΘΥΛΕΣΤΕΡΑ ΚΑΙ ΠΕΠΙΕΣΜΕΝΟΥ ΑΕΡΑ	1612	2	
ΜΕΙΓΜΑ ΤΡΙΧΛΩΡΙΟΥΧΟΥ ΤΙΤΑΝΙΟΥ	2869	8	
ΜΕΙΓΜΑ ΤΡΙΧΛΩΡΙΟΥΧΟΥ ΤΙΤΑΝΙΟΥ	2869	8	
ΜΕΙΓΜΑ ΥΔΡΟΓΟΝΟΥ ΚΑΙ ΜΕΘΑΝΙΟΥ, ΠΕΠΙΕΣΜΕΝΟ	2034	2	
ΜΕΙΓΜΑ ΥΔΡΟΦΘΟΡΙΚΟΥ ΟΞΕΟΣ ΚΑΙ ΦΩΣΦΟΡΙΚΟΥ ΟΞΕΟΣ	1786	8	
ΜΕΙΓΜΑ ΥΠΕΡΟΞΕΙΔΙΟΥ ΤΟΥ ΥΔΡΟΓΟΝΟΥ ΚΑΙ ΥΠΕΡΟΞΙΚΟΥ ΟΞΕΟΣ ΜΕ ΟΞΕΑ, ΝΕΡΟ ΚΑΙ ΛΙΓΟΤΕΡΟ ΑΠΟ 5% ΥΠΕΡΟΞΙΚΟ ΟΞΥ, ΣΤΑΘΕΡΟΠΟΙΗΜΕΝΟ	3149	5.1	
ΜΕΙΓΜΑ ΥΠΟΧΛΩΡΙΩΔΟΥΣ ΑΣΒΕΣΤΙΟΥ, ΞΗΡΟ ΜΕ ΠΕΡΙΣΣΟΤΕΡΟ ΑΠΟ 10% ΚΑΙ ΛΙΓΟΤΕΡΟ ΑΠΟ 39% ΔΙΑΘΕΣΙΜΟ ΧΛΩΡΙΟ	2208	5.1	

Ονομασία και περιγραφή	UN	Κλάση	Επισημάνσεις
ΜΕΙΓΜΑ ΧΛΩΡΙΚΩΝ ΑΛΑΤΩΝ ΚΑΙ ΧΛΩΡΙΟΥΧΟΥ ΜΑΓΝΗΣΙΟΥ	1459	5.1	
ΜΕΙΓΜΑ ΧΛΩΡΙΚΩΝ ΑΛΑΤΩΝ ΚΑΙ ΧΛΩΡΙΟΥΧΟΥ ΜΑΓΝΗΣΙΟΥ	1459	5.1	
ΜΕΙΓΜΑ ΧΛΩΡΟΔΙΦΘΟΡΟΜΕΘΑΝΙΟΥ ΚΑΙ ΧΛΩΡΟΠΕΝΤΑΦΘΟΥΡΟΑΙΘΑΝΙΟΥ ΜΕ ΣΤΑΘΕΡΟ ΣΗΜΕΙΟ ΒΡΑΣΜΟΥ, ΜΕ ΠΕΡΙΠΟΥ 49% ΧΛΩΡΟΔΙΦΘΟΡΟΜΕΘΑΝΙΟ (ΨΥΚΤΙΚΟ ΑΕΡΙΟ R 502)	1973	2	
ΜΕΙΓΜΑΤΑ ΔΙΧΛΩΡΟΔΙΦΘΟΡΟΜΕΘΑΝΙΟΥ ΚΑΙ ΑΙΘΥΛΕΝΟΞΕΙΔΙΟΥ ΜΕ ΟΧΙ ΠΕΡΙΣΣΟΤΕΡΟ ΑΠΟ 12,5% ΑΙΘΥΛΕΝΟΞΕΙΔΙΟ	3070	2	
ΜΕΙΓΜΑΤΑ ΜΕΘΥΛΟΒΡΩΜΙΔΙΟΥ ΚΑΙ ΑΙΘΥΛΕΝΟΒΡΩΜΙΔΙΟΥ, ΥΓΡΑ	1647	6.1	
ΜΕΙΓΜΑΤΑ ΜΕΘΥΛΟΒΡΩΜΙΔΙΟΥ ΚΑΙ ΧΛΩΡΟΠΙΚΡΙΝΗΣ ΜΕ ΟΧΙ ΠΕΡΙΣΣΟΤΕΡΟ ΑΠΟ 2% ΧΛΩΡΟΠΙΚΡΙΝΗ	1581	2	
ΜΕΙΓΜΑΤΑ ΜΕΘΥΛΟΧΛΩΡΙΔΙΟΥ ΚΑΙ ΜΕΘΥΛΕΝΟΧΛΩΡΙΔΙΟΥ	1912	2	
ΜΕΙΓΜΑΤΑ ΜΕΘΥΛΟΧΛΩΡΙΔΙΟΥ ΚΑΙ ΧΛΩΡΟΠΙΚΡΙΝΗΣ	1582	2	
ΜΕΙΓΜΑΤΑ ΧΛΩΡΟΠΙΚΡΙΝΗΣ, Ε.Α.Ο.	1583	6.1	
ΜΕΙΓΜΑΤΑ ΧΛΩΡΟΠΙΚΡΙΝΗΣ, Ε.Α.Ο.	1583	6.1	
ΜΕΙΓΜΑΤΑ ΧΛΩΡΟΠΙΚΡΙΝΗΣ, Ε.Α.Ο.	1583	6.1	
ΜΕΛΑΝΙ ΤΥΠΟΓΡΑΦΙΑΣ, εύφλεκτο ή ΜΕΛΑΝΙ ΤΥΠΟΓΡΑΦΙΑΣ RELATED MATERIAL (περιλαμβάνει ΜΕΛΑΝΙ ΤΥΠΟΓΡΑΦΙΑΣ αραιωτικό η προϊόν αραίωσης),ευφλεκτο (ΣΗΜΕΙΟ ΑΝΑΦΛΕΞΗΣ ΚΑΤΩ ΑΠΟ ΤΟΥΣ 23°C ΚΑΙ ΙΞΩΔΕΣ ΣΥΜΦΩΝΑ ΜΕ ΤΟ 2.2.3.1.4) (ΣΗΜΕΙΟ ΒΡΑΣΜΟΥ ΥΨΗΛΟΤΕΡΟ ΤΩΝ 35°C)	1210	3	
ΜΕΛΑΝΙ ΤΥΠΟΓΡΑΦΙΑΣ, εύφλεκτο ή ΜΕΛΑΝΙ ΤΥΠΟΓΡΑΦΙΑΣ RELATED MATERIAL (περιλαμβάνει ΜΕΛΑΝΙ ΤΥΠΟΓΡΑΦΙΑΣ αραιωτικό ή προϊόν μείωσης χρώματος), εύφλεκτο (ΠΙΕΣΗ ΑΤΜΟΥ ΠΕΡΙΣΣΟΤΕΡΟ ΑΠΟ 110kPa ΣΤΟΥΣ 50°C)	1210	3	
ΜΕΛΑΝΙ ΤΥΠΟΓΡΑΦΙΑΣ, εύφλεκτο ή ΜΕΛΑΝΙ ΤΥΠΟΓΡΑΦΙΑΣ RELATED MATERIAL (περιλαμβάνει ΜΕΛΑΝΙ ΤΥΠΟΓΡΑΦΙΑΣ αραιωτικό ή προϊόν μείωσης χρώματος),εύφλεκτο	1210	3	
ΜΕΛΑΝΙ ΤΥΠΟΓΡΑΦΙΑΣ, εύφλεκτο ή ΜΕΛΑΝΙ ΤΥΠΟΓΡΑΦΙΑΣ RELATED MATERIAL (περιλαμβάνει ΜΕΛΑΝΙ ΤΥΠΟΓΡΑΦΙΑΣ αραιωτικό ή προϊόν μείωσης χρώματος),εύφλεκτο	1210	3	
ΜΕΛΑΝΙ ΤΥΠΟΓΡΑΦΙΑΣ, εύφλεκτο ή ΜΕΛΑΝΙ ΤΥΠΟΓΡΑΦΙΑΣ RELATED MATERIAL (περιλαμβάνει ΜΕΛΑΝΙ ΤΥΠΟΓΡΑΦΙΑΣ αραιωτικό ή προϊόν μείωσης χρώματος),εύφλεκτο (ΠΙΕΣΗ ΑΤΜΟΥ ΧΑΜΗΛΟΤΕΡΗ ΑΠΟ 110kPa ΣΤΟΥΣ 50°C)	1210	3	
ΜΕΛΑΝΙ ΤΥΠΟΓΡΑΦΙΑΣ, εύφλεκτο ή ΜΕΛΑΝΙ ΤΥΠΟΓΡΑΦΙΑΣ RELATED MATERIAL (περιλαμβάνει ΜΕΛΑΝΙ ΤΥΠΟΓΡΑΦΙΑΣ αραιωτικό ή προϊόν μείωσης χρώματος),εύφλεκτο (ΣΗΜΕΙΟ ΑΝΑΦΛΕΞΗΣ ΚΑΤΩ ΑΠΟ ΤΟΥΣ 23°C ΚΑΙ ΙΞΩΔΕΣ ΣΥΜΦΩΝΑ ΜΕ ΤΟ 2.2.3.1.4) (ΠΙΕΣΗ ΑΤΜΩΝ ΧΑΜΗΛΟΤΕΡΗ ΑΠΟ 110kPa ΣΤΟΥΣ 50°C)	1210	3	
ΜΕΛΑΝΙ ΤΥΠΟΓΡΑΦΙΑΣ, εύφλεκτο ή ΜΕΛΑΝΙ ΤΥΠΟΓΡΑΦΙΑΣ RELATED MATERIAL (περιλαμβάνει ΜΕΛΑΝΙ ΤΥΠΟΓΡΑΦΙΑΣ αραιωτικό ή προϊόν μείωσης χρώματος),εύφλεκτο (ΣΗΜΕΙΟ ΑΝΑΦΛΕΞΗΣ ΚΑΤΩ ΑΠΟ ΤΟΥΣ 23°C ΚΑΙ ΙΞΩΔΕΣ ΣΥΜΦΩΝΑ ΜΕ ΤΟ 2.2.3.1.4) (ΣΗΜΕΙΟ ΒΡΑΣΜΟΥ ΧΑΜΗΛΟΤΕΡΟ ΤΩΝ 35°C)	1210	3	
ΜΕΜΒΡΑΝΕΣ (ΦΙΛΜ) ΝΙΤΡΟΚΥΤΤΑΡΙΝΙΚΗΣ ΒΑΣΗΣ, επικαλυμένα με ζελατίνη	1324	4.1	

Ονομασία και περιγραφή	UN	Κλάση	Επισημάνσεις
ΜΕΡΚΑΠΤΑΝΕΣ, ΥΓΡΕΣ, ΕΥΦΛΕΚΤΕΣ, ΤΟΞΙΚΕΣ, Ε.Α.Ο. Η ΜΕΙΓΜΑ ΜΕΡΚΑΠΤΑΝΩΝ, ΥΓΡΕΣ, ΕΥΦΛΕΚΤΕΣ, ΤΟΞΙΚΕΣ, Ε.Α.Ο.	1228	3	
ΜΕΡΚΑΠΤΑΝΕΣ, ΥΓΡΕΣ, ΕΥΦΛΕΚΤΕΣ, ΤΟΞΙΚΕΣ, Ε.Α.Ο. Η ΜΕΙΓΜΑ ΜΕΡΚΑΠΤΑΝΩΝ, ΥΓΡΕΣ, ΕΥΦΛΕΚΤΕΣ, ΤΟΞΙΚΕΣ, Ε.Α.Ο.	1228	3	
ΜΕΡΚΑΠΤΑΝΗ, ΥΓΡΗ, ΕΦΛΕΚΤΗ, Ε.Α.Ο. Η ΜΕΙΓΜΑ ΜΕΡΚΑΠΤΑΝΗΣ ΥΓΡΟ, ΕΦΛΕΚΤΟ, Ε.Α.Ο.	3336	3	
ΜΕΡΚΑΠΤΑΝΗ, ΥΓΡΗ, ΕΦΛΕΚΤΗ, Ε.Α.Ο. Η ΜΕΙΓΜΑ ΜΕΡΚΑΠΤΑΝΗΣ ΥΓΡΟ, ΕΦΛΕΚΤΟ, Ε.Α.Ο.	3336	3	
ΜΕΡΚΑΠΤΑΝΗ, ΥΓΡΗ, ΕΦΛΕΚΤΗ, Ε.Α.Ο. Η ΜΕΙΓΜΑ ΜΕΡΚΑΠΤΑΝΗΣ ΥΓΡΟ, ΕΦΛΕΚΤΟ, Ε.Α.Ο. (ΠΙΕΣΗ ΑΤΜΩΝ ΠΕΡΙΣΣΟΤΕΡΟ ΑΠΟ 110 kPa ΣΤΟΥΣ 50°C)	3336	3	
ΜΕΡΚΑΠΤΑΝΗ, ΥΓΡΗ, ΕΦΛΕΚΤΗ, Ε.Α.Ο. Η ΜΕΙΓΜΑ ΜΕΡΚΑΠΤΑΝΗΣ ΥΓΡΟ, ΕΦΛΕΚΤΟ, Ε.Α.Ο. (ΠΙΕΣΗ ΑΤΜΩΝ ΛΙΓΟΤΕΡΟ ΑΠΟ 110 kPa ΣΤΟΥΣ 50°C)	3336	3	
ΜΕΣΙΤΥΛΟΞΕΙΔΙΟ	1229	3	
ΜΕΤΑΒΑΝΑΔΙΚΟ ΑΜΜΩΝΙΟ	2859	6.1	
ΜΕΤΑΒΑΝΑΔΙΚΟ ΚΑΛΙΟ	2864	6.1	
ΜΕΤΑΛΔΕΫΔΗ	1332	4.1	
ΜΕΤΑΛΛΙΚΑ ΑΛΑΤΑ ΟΡΓΑΝΙΚΩΝ ΕΝΩΣΕΩΝ, ΕΥΦΛΕΚΤΑ, Ε.Α.Ο.	3181	4.1	
ΜΕΤΑΛΛΙΚΑ ΑΛΑΤΑ ΟΡΓΑΝΙΚΩΝ ΕΝΩΣΕΩΝ, ΕΥΦΛΕΚΤΑ, Ε.Α.Ο.	3181	4.1	
ΜΕΤΑΛΛΙΚΑ ΚΑΡΒΟΝΥΛΙΑ, ΣΤΕΡΕΑ, Ε.Α.Ο.	3466	6.1	
ΜΕΤΑΛΛΙΚΑ ΚΑΡΒΟΝΥΛΙΑ, ΣΤΕΡΕΑ, Ε.Α.Ο.	3466	6.1	
ΜΕΤΑΛΛΙΚΑ ΚΑΡΒΟΝΥΛΙΑ, ΣΤΕΡΕΑ, Ε.Α.Ο.	3466	6.1	
ΜΕΤΑΛΛΙΚΑ ΚΡΑΜΑΤΑ ΚΑΛΙΟΥ, ΣΤΕΡΕΑ	3403	4.3	
ΜΕΤΑΛΛΙΚΕΣ ΥΛΕΣ, ΕΝΕΡΓΕΣ ΜΕ ΤΟ ΝΕΡΟ, ΑΥΤΟΘΕΡΜΑΙΝΟΜΕΝΕΣ, Ε.Α.Ο.	3209	4.3	
ΜΕΤΑΛΛΙΚΕΣ ΥΛΕΣ, ΕΝΕΡΓΕΣ ΜΕ ΤΟ ΝΕΡΟ, ΑΥΤΟΘΕΡΜΑΙΝΟΜΕΝΕΣ, Ε.Α.Ο.	3209	4.3	
ΜΕΤΑΛΛΙΚΕΣ ΥΛΕΣ, ΕΝΕΡΓΕΣ ΜΕ ΤΟ ΝΕΡΟ, Ε.Α.Ο.	3208	4.3	
ΜΕΤΑΛΛΙΚΕΣ ΥΛΕΣ, ΕΝΕΡΓΕΣ ΜΕ ΤΟ ΝΕΡΟ, Ε.Α.Ο.	3208	4.3	
ΜΕΤΑΛΛΙΚΕΣ ΥΛΕΣ, ΕΝΕΡΓΕΣ ΜΕ ΤΟ ΝΕΡΟ, Ε.Α.Ο.	3208	4.3	
ΜΕΤΑΛΛΟ ΤΗΣ ΣΕΙΡΑΣ ΤΩΝ ΑΛΚΑΛΙΚΩΝ ΓΑΙΩΝ	1392	4.3	
ΜΗΛΟΝΟΝΙΤΡΙΛΙΟ	2647	6.1	
ΜΗΧΑΝΕΣ ΚΑΤΑΨΥΞΗΣ ΠΕΡΙΕΧΟΝ ΕΦΛΕΚΤΑ, ΜΗ ΤΟΞΙΚΑ, ΥΓΡΟΠΟΙΗΜΕΝΑ ΑΕΡΙΑ	3358	2	
Μηχανές, εσωτερικής καύσης, ή οχήματα με ισχύ από εύφλεκτο αέριο, ή οχήματα με ισχύ από εύφλεκτο υγρό	3166	9	Δεν υπόκει-ται στην ADR
ΜΗΧΑΝΗΜΑΤΑ ΗΧΟΥ, ΕΚΡΗΚΤΙΚΑ	0296	1	
ΜΗΧΑΝΗΜΑΤΑ ΗΧΟΥ, ΕΚΡΗΚΤΙΚΑ	0374	1	
ΜΗΧΑΝΗΜΑΤΑ ΗΧΟΥ, ΕΚΡΗΚΤΙΚΑ	0375	1	
ΜΗΧΑΝΗΜΑΤΑ ΣΗΜΑΤΟΔΟΤΗΣΗΣ, ΧΕΙΡΟΣ	0373	1	
ΜΗΧΑΝΗΜΑΤΑ, ΕΝΕΡΓΟΠΟΙΟΥΜΕΝΑ ΜΕ ΝΕΡΟ με ΕΚΡΗΚΤΙΚΟ ΜΗΧΑΝΙΣΜΟ, βλητικής γόμωσης ή προωθητικ γόμωση	0248	1	
ΜΗΧΑΝΗΜΑΤΑ, ΕΝΕΡΓΟΠΟΙΟΥΜΕΝΑ ΜΕ ΝΕΡΟ με ΕΚΡΗΚΤΙΚΟ ΜΗΧΑΝΙΣΜΟ, βλητικής γόμωσης ή προωθητικής γόμωσης	0249	1	
ΜΙΓΜΑ ΔΙΝΙΤΡΙΚΟΥ ΙΣΟΣΟΡΒΙΔΙΟΥ με όχι λιγότερο από 60% λακτόζη, μανόζη, άμυλο ή υδροφωσφορικό ασβέστιο	2907	4.1	

Ονομασία και περιγραφή	UN	Κλάση	Επισημάνσεις
ΜΙΓΜΑ ΚΥΚΛΟΤΡΙΜΕΘΥΛΕΝΟ-ΤΡΙΝΙΤΡΑΜΙΝΗΣ (ΚΥΚΛΟΝΙΤΗΣ, ΕΞΟΓΟΝΟ, RDX) ΚΑΙ ΚΥΚΛΟΕΤΡΑΜΕΘΥΛΕΝΟΤΕΤΡΑΝΙΤΡΑΜΙΝΗΣ (ΗΜΧ; ΟΚΤΟΓΟΝΟ), ΝΩΠΟ με όχι λιγότερο από 15% νερό, κατά βάρος ή ΑΠΕΥΑΙΣΘΗΤΟΠΟΙΗΜΕΝΟ με όχι λιγότερο από 10% επιβραδυντή κατά βάρος	0391	1	
ΜΙΓΜΑ ΝΙΤΡΙΚΟΥ ΟΞΕΙΔΙΟΥ ΚΑΙ ΤΕΤΡΟΞΕΙΔΙΟΥ ΤΟΥ ΔΙΑΖΩΤΟΥ (ΜΙΓΜΑ ΝΙΤΡΙΚΟΥ ΟΞΕΙΔΙΟΥ ΚΑΙ ΔΙΟΞΕΙΔΙΟΥ ΤΟΥ ΑΖΩΤΟΥ)	1975	2	
ΜΙΓΜΑ ΤΡΙΝΙΤΡΟΤΟΛΟΥΟΛΙΟΥ (TNT) ΚΑΙ ΤΡΙΝΙΤΡΟΒΕΝΖΟΛΙΟΥ ή ΜΙΓΜΑ ΤΡΙΝΙΤΡΟΤΟΛΟΥΟΛΙΟΥ (TNT) ΚΑΙ ΕΞΑΝΙΤΡΟΣΤΙΛΒΕΝΙΟΥ	0388	1	
ΜΙΓΜΑ ΤΡΙΝΙΤΡΟΤΟΛΟΥΟΛΙΟΥ (TNT) ΚΑΙ ΤΡΙΝΙΤΡΟΒΕΝΖΟΛΙΟΥ ή ΜΙΓΜΑ ΤΡΙΝΙΤΡΟΤΟΛΟΥΟΛΙΟΥ (TNT) ΚΑΙ ΕΞΑΝΙΤΡΟΣΤΙΛΒΕΝΙΟΥ	0389	1	
ΜΟΛΥΣΜΑΤΙΚΕΣ ΥΛΕΣ, ΜΕ ΕΠΙΔΡΑΣΗ ΜΟΝΟ ΣΤΑ ΖΩΑ	2900	6.2	
ΜΟΛΥΣΜΑΤΙΚΕΣ ΥΛΕΣ, ΜΕ ΕΠΙΔΡΑΣΗ ΜΟΝΟ ΣΤΑ ΖΩΑ, κατεψυγμένες σε υγρό άζωτο	2900	6.2	
ΜΟΛΥΣΜΑΤΙΚΕΣ ΥΛΕΣ, ΜΕ ΕΠΙΔΡΑΣΗ ΣΤΟΝ ΑΝΘΡΩΠΟ	2814	6.2	
ΜΟΛΥΣΜΑΤΙΚΕΣ ΥΛΕΣ, ΜΕ ΕΠΙΔΡΑΣΗ ΣΤΟΝ ΑΝΘΡΩΠΟ, (μόνο πτώματα ζώων)	2814	6.2	
ΜΟΛΥΣΜΑΤΙΚΕΣ ΥΛΕΣ, ΜΕ ΕΠΙΔΡΑΣΗ ΣΤΟΝ ΑΝΘΡΩΠΟ, κατεψυγμένα σε υγρό άζωτο	2814	6.2	
ΜΟΛΥΣΜΑΤΙΚΗ ΟΥΣΙΑ, ΠΟΥ ΠΡΟΣΒΑΛΕΙ ΜΟΝΟ ΖΩΑ (ΚΟΥΦΑΡΙΑ ΖΩΩΝ ΚΑΙ ΑΠΟΒΛΗΤΑ ΜΟΝΟ)	2900	6.2	
ΜΟΝΑΔΑ ΑΠΟΛΥΜΑΝΣΗΣ ΜΕ ΚΑΠΝΟ	3359	9	
ΜΟΝΟΕΝΥΔΡΟ ΥΠΕΡΒΟΡΙΚΟ ΝΑΤΡΙΟ	3377	5.1	
ΜΟΝΟΜΕΘΥΛΑΙΘΕΡΑΣ ΤΗΣ ΑΙΘΥΛΕΝΟΓΛΥΚΟΛΗΣ	1171	3	
ΜΟΝΟΜΕΘΥΛΑΙΘΕΡΑΣ ΤΗΣ ΑΙΘΥΛΕΝΟΓΛΥΚΟΛΗΣ	1188	3	
ΜΟΝΟΜΕΡΕΣ ΣΤΥΡΕΝΙΟ, ΣΤΑΘΕΡΟΠΟΙΗΜΕΝΟ	2055	3	
ΜΟΝΟΜΕΡΕΣ ΤΟΥ ΜΕΘΑΚΡΥΛΙΚΟΥ ΜΕΘΥΛΕΣΤΕΡΑ, ΣΤΑΘΕΡΟΠΟΙΗΜΕΝΟ	1247	3	
ΜΟΝΟΞΕΙΔΙΟ ΤΟΥ ΑΝΘΡΑΚΑ, ΠΕΠΙΕΣΜΕΝΟ	1016	2	
ΜΟΝΟΞΕΙΔΙΟ ΤΟΥ ΚΑΛΙΟΥ	2033	8	
ΜΟΝΟΞΕΙΔΙΟ ΤΟΥ ΝΑΤΡΙΟΥ	1825	8	
ΜΟΝΟΧΛΩΡΙΚΟ ΟΞΥ, ΣΤΕΡΕΟ	1751	6.1	
ΜΟΝΟΧΛΩΡΙΟΥΧΟ ΙΩΔΙΟ	1792	8	
ΜΟΝΟΧΛΩΡΟΞΙΚΟ ΝΑΤΡΙΟ	2659	6.1	
ΜΟΝΟΧΛΩΡΟΞΙΚΟ ΟΞΥ, ΤΕΤΗΓΜΕΝΟ	3250	6.1	
ΜΟΝΟΧΛΩΡΟΞΙΚΟΣ ΑΙΘΥΛΕΣΤΕΡΑΣ	1181	6.1	
ΜΟΝΟΧΛΩΡΟΞΙΚΟΣ ΒΙΝΥΛΕΣΤΕΡΑΣ	2589	6.1	
ΜΟΝΟΧΛΩΡΟΞΙΚΟΣ ΙΣΟΠΡΟΠΥΛΕΣΤΕΡΑΣ	2947	3	
ΜΟΝΟΧΛΩΡΟΞΙΚΟΣ ΜΕΘΥΛΕΣΤΕΡΑΣ	2295	6.1	
ΜΟΡΦΟΛΙΝΗ	2054	8	
ΜΠΑΤΑΡΙΕΣ ΛΙΘΙΟΥ	3090	9	
ΜΠΑΤΑΡΙΕΣ ΛΙΘΙΟΥ ΠΟΥ ΠΕΡΙΕΧΟΝΤΑΙ ΣΕ ΣΥΣΚΕΥΕΣ ή ΜΠΑΤΑΡΙΕΣ ΛΙΘΙΟΥ ΣΥΣΚΕΥΑΣΜΕΝΕΣ με ΣΥΣΚΕΥΕΣ	3091	9	
ΜΠΑΤΑΡΙΕΣ, ΝΩΠΕΣ, ΑΝΕΝΕΡΓΕΣ, ηλεκτρική συσσώρευση	2800	8	
ΜΠΑΤΑΡΙΕΣ, ΝΩΠΕΣ, ΓΕΜΑΤΕΣ ΜΕ ΑΛΚΑΛΙ, ηλεκτική συσσώρευση	2795	8	
ΜΠΑΤΑΡΙΕΣ, ΝΩΠΕΣ, ΓΕΜΑΤΕΣ ΜΕ ΟΞΥ, ηλεκτική συσσώρευση	2794	8	
ΜΠΑΤΑΡΙΕΣ, ΞΗΡΕΣ, ΠΕΡΙΕΧΟΝ ΥΔΡΟΞΕΙΔΙΟ ΤΟΥ ΚΑΛΙΟΥ ΣΤΕΡΕΟ, ηλεκτρική συσσώρευση	3028	8	
ΜΠΑΤΑΡΙΕΣ, ΠΟΥ ΠΕΡΙΕΧΟΥΝ ΝΑΤΡΙΟ, Η ΣΤΟΙΧΕΙΑ, ΠΟΥ ΠΕΡΙΕΧΟΥΝ ΝΑΤΡΙΟ	3292	4.3	
ΜΠΛΕ ΑΜΙΑΝΤΟΣ (ΚΡΟΚΙΔΩΛΙΤΗΣ) ή ΚΑΦΕ ΑΜΙΑΝΤΟΣ (ΑΜΟΣΙΤΗΣ Η ΜΥΣΟΡΙΤΗΣ)	2212	9	
ΜΥΡΜΗΚΙΚΟ ΟΞΥ με όχι λιγότερο από 10% αλλά όχι περισσότερο από 85% οξύ κατά βάρος	3412	8	

Ονομασία και περιγραφή	UN	Κλάση	Επισημάνσεις
ΜΥΡΜΗΚΙΚΟ ΟΞΥ με όχι λιγότερο από 5% αλλά όχι περισσότερο από 10% οξύ κατά βάρος	3412	8	
ΜΥΡΜΗΚΙΚΟ ΟΞΥ, με περισσότερο από 85% οξύ κατά βάρος	1779	8	
ΜΥΡΜΗΚΙΚΟΙ ΑΜΥΛΕΣΤΕΡΕΣ	1109	3	
ΜΥΡΜΗΚΙΚΟΙ ΠΡΟΠΥΛΕΣΤΕΡΕΣ	1281	3	
ΜΥΡΜΗΚΙΚΟΣ ΑΙΘΥΛΕΣΤΕΡΑΣ	1190	3	
ΜΥΡΜΗΚΙΚΟΣ ΑΛΛΥΛΑΙΘΕΡΑΣ	2336	3	
ΜΥΡΜΗΚΙΚΟΣ ΙΣΟΒΟΥΤΥΛΕΣΤΕΡΑΣ	2393	3	
ΜΥΡΜΗΚΙΚΟΣ ΜΕΘΥΛΕΣΤΕΡΑΣ	1243	3	
Ν, Ν ΔΙΜΕΘΥΛΟΚΥΚΛΟΕΞΥΛΑΜΙΝΗ	2264	8	
Ν-ΑΙΘΥΛΒΕΝΥΛΤΟΛΟΥΟΔΙΝΕΣ, ΣΤΕΡΕΕΣ	3460	6.1	
ΝΑΡΚΕΣ με εκρηκτική γόμωση	0136	1	
ΝΑΡΚΕΣ με εκρηκτική γόμωση	0137	1	
ΝΑΡΚΕΣ με εκρηκτική γόμωση	0138	1	
ΝΑΡΚΕΣ με εκρηκτική γόμωση	0294	1	
ΝΑΤΡΙΟ	1428	4.3	
ΝΑΦΘΑ ή ΒΕΝΖΙΝΗ	1203	3	
ΝΑΦΘΑΛΕΝΙΟ, ΤΕΤΗΓΜΕΝΟ	2304	4.1	
ΝΑΦΘΑΛΙΝΙΟ, ΑΚΑΘΑΡΤΟ Η ΝΑΦΘΑΛΙΝΙΟ ΚΑΘΑΡΙΣΜΕΝΟ	1334	4.1	
ΝΑΦΘΕΝΙΚΑ ΑΛΑΤΑ ΤΟΥ ΚΟΒΑΛΤΙΟΥ, ΣΕ ΣΚΟΝΗ	2001	4.1	
ΝΑΦΘΥΛΘΕΙΟΥΡΙΑ	1651	6.1	
ΝΑΦΘΥΛΟΥΡΙΑ	1652	6.1	
ΝΕΟΝ, ΠΕΠΙΕΣΜΕΝΟ	1065	2	
ΝΙΚΟΤΙΝΗ	1654	6.1	
NITROSTARCH, ΞΗΡΟ Η ΝΩΠΟ ΜΕ ΛΙΓΟΤΕΡΟ ΑΠΟ 20% ΝΕΡΟ , ΚΑΤΑ ΒΑΡΟΣ	0146	1	
ΝΙΤΡΑΜΥΛΟ, ΝΩΠΟ ΜΕ ΠΕΡΙΣΣΟΤΕΡΟ ΑΠΟ 20% ΝΕΡΟ, ΚΑΤΑ ΒΑΡΟΣ	1337	4.1	
ΝΙΤΡΑΝΙΣΟΛΗ, ΥΓΡΗ	2730	6.1	
ΝΙΤΡΑΣΒΕΣΤΟΣ ΜΕ ΠΕΡΙΣΣΟΤΕΡΟ ΑΠΟ 4% ΥΔΡΟΞΕΙΔΙΟ ΤΟΥ ΝΑΤΡΙΟΥ	1907	8	
ΝΙΤΡΙΚΑ ΑΛΑΤΑ, ΑΝΟΡΓΑΝΑ, Ε.Α.Ο.	1477	5.1	
ΝΙΤΡΙΚΑ ΑΛΑΤΑ, ΑΝΟΡΓΑΝΑ, Ε.Α.Ο.	1477	5.1	
ΝΙΤΡΙΚΗ ΓΟΥΑΝΙΔΙΝΗ	1467	5.1	
ΝΙΤΡΙΚΗ ΟΥΡΙΑ, ΝΩΠΗ, με όχι λιγότερο από 10% νερό κατά βάρος	3370	4.1	
ΝΙΤΡΙΚΗ ΟΥΡΙΑ, ΝΩΠΟ ΜΕ ΠΕΡΙΣΣΟΤΕΡΟ ΑΠΟ 20% ΝΕΡΟ, ΚΑΤΑ ΒΑΡΟΣ	1357	4.1	
ΝΙΤΡΙΚΗ ΟΥΡΙΑ, ΞΗΡΗ Η ΝΩΠΗ ΜΕ ΛΙΓΟΤΕΡΟ ΑΠΟ 20% ΝΕΡΟ , ΚΑΤΑ ΒΑΡΟΣ	0220	1	
ΝΙΤΡΙΚΟ ΑΛΑΣ ΤΡΙΣΘΕΝΟΥΣ ΣΙΔΗΡΟΥ	1466	5.1	
ΝΙΤΡΙΚΟ ΑΛΟΥΜΙΝΙΟ	1438	5.1	
ΝΙΤΡΙΚΟ ΑΜΜΩΝΙΑ ΓΑΛΑΚΤΩΜΑ ή ΑΙΩΡΗΜΑ, ή ΓΕΛΗ ενδιάμεσο για εκρηκτικά, στερεό	3375	5.1	
ΝΙΤΡΙΚΟ ΑΜΜΩΝΙΑ ΓΑΛΑΚΤΩΜΑ ή ΑΙΩΡΗΜΑ, ή ΓΕΛΗ ενδιάμεσο για εκρηκτικά, υγρό	3375	5.1	
ΝΙΤΡΙΚΟ ΑΜΜΩΝΙΟ με όχι περισσότερο από0.2% καύσιμιες ύλες, συμπεριλαμβανομένης οποιασδήποτε οργανικής ουσίας υπολογιζόμενη ως άνθρακας, για τον αποκλεισμό κάθε άλλης προστιθέμενης ουσίας	1942	5.1	
ΝΙΤΡΙΚΟ ΑΜΜΩΝΙΟ με περισσότερο από 0.2% εύφλεκτες ύλες, συμπεριλαμβανομένης οποιασδήποτε οργανικής ύλης υπολογιζόμενης ως άνθρακας, εξαιρουμένης οποιασδήποτε άλλης πρόσθετης ύλης	0222	1	
ΝΙΤΡΙΚΟ ΑΜΜΩΝΙΟ, ΥΓΡΟ, (ΘΕΡΜΟ ΣΥΜΠΥΚΝΩΜΕΝΟ ΔΙΑΛΥΜΑ)	2426	5.1	
ΝΙΤΡΙΚΟ ΑΜΥΛΙΟ	1112	3	
ΝΙΤΡΙΚΟ ΑΣΒΕΣΤΙΟ	1454	5.1	
ΝΙΤΡΙΚΟ ΒΑΡΙΟ	1446	5.1	
ΝΙΤΡΙΚΟ ΒΗΡΥΛΛΙΟ	2464	5.1	
ΝΙΤΡΙΚΟ ΔΙΔΥΜΙΟ	1465	5.1	
ΝΙΤΡΙΚΟ ΖΙΡΚΟΝΙΟ	2728	5.1	
ΝΙΤΡΙΚΟ ΘΑΛΛΙΟ	2727	6.1	
ΝΙΤΡΙΚΟ ΚΑΙΣΙΟ	1451	5.1	
ΝΙΤΡΙΚΟ ΚΑΛΙΟ	1486	5.1	
ΝΙΤΡΙΚΟ ΛΙΘΙΟ	2722	5.1	

Ονομασία και περιγραφή	UN	Κλάση	Επισημάνσεις
ΝΙΤΡΙΚΟ ΜΑΓΝΗΣΙΟ	1474	5.1	
ΝΙΤΡΙΚΟ ΜΑΓΝΗΣΙΟ	2724	5.1	
ΝΙΤΡΙΚΟ ΝΑΤΡΙΟ	1498	5.1	
ΝΙΤΡΙΚΟ ΝΙΚΕΛΙΟ	2725	5.1	
ΝΙΤΡΙΚΟ ΟΞΕΙΔΙΟ, ΠΕΠΙΕΣΜΕΝΟ	1660	2	
ΝΙΤΡΙΚΟ ΟΞΥ, ΕΚΤΟΣ ΑΠΟ ΕΡΥΘΡΟ ΑΤΜΙΖΟΝ, ΜΕ ΛΙΓΟΤΕΡΟ ΑΠΟ 70% ΝΙΤΡΙΚΟ ΟΞΥ	2031	8	
ΝΙΤΡΙΚΟ ΟΞΥ, ΕΚΤΟΣ ΑΠΟ ΕΡΥΘΡΟ ΑΤΜΙΖΟΝ, ΜΕ ΠΕΡΙΣΣΟΤΕΡΟ ΑΠΟ 70% ΝΙΤΡΙΚΟ ΟΞΥ	2031	8	
ΝΙΤΡΙΚΟ ΟΞΥ, ΕΡΥΘΡΟ, ΑΤΜΙΖΟΝ	2032	8	
ΝΙΤΡΙΚΟ ΣΤΡΟΝΤΙΟ	1507	5.1	
ΝΙΤΡΙΚΟ ΧΡΩΜΙΟ	2720	5.1	
ΝΙΤΡΙΚΟΣ n-ΠΡΟΠΥΛΕΣΤΕΡΑΣ	1865	3	
ΝΙΤΡΙΚΟΣ ΑΡΓΥΡΟΣ	1493	5.1	
ΝΙΤΡΙΚΟΣ ΙΣΟΠΡΟΠΥΛΕΣΤΕΡΑΣ	1222	3	
ΝΙΤΡΙΚΟΣ ΜΟΛΥΒΔΟΣ	1469	5.1	
ΝΙΤΡΙΚΟΣ ΥΔΡΑΡΓΥΡΟΣ	1625	6.1	
ΝΙΤΡΙΚΟΣ ΥΦΥΔΡΑΡΓΥΡΟΣ	1627	6.1	
ΝΙΤΡΙΚΟΣ ΦΑΙΝΥΛΥΔΡΑΡΓΥΡΟΣ	1895	6.1	
ΝΙΤΡΙΚΟΣ ΨΕΥΔΑΡΓΥΡΟΣ	1514	5.1	
ΝΙΤΡΙΛΙΑ, ΕΥΦΛΕΚΤΑ, ΤΟΞΙΚΑ, Ε.Α.Ο.	3273	3	
ΝΙΤΡΙΛΙΑ, ΕΥΦΛΕΚΤΑ, ΤΟΞΙΚΑ, Ε.Α.Ο.	3273	3	
ΝΙΤΡΙΛΙΑ, ΤΟΞΙΚΑ, Ε.Α.Ο.	3276	6.1	
ΝΙΤΡΙΛΙΑ, ΤΟΞΙΚΑ, Ε.Α.Ο.	3276	6.1	
ΝΙΤΡΙΛΙΑ, ΤΟΞΙΚΑ, Ε.Α.Ο.	3276	6.1	
ΝΙΤΡΙΛΙΑ, ΤΟΞΙΚΑ, ΕΥΦΛΕΚΤΑ, Ε.Α.Ο.	3275	6.1	
ΝΙΤΡΙΛΙΑ, ΤΟΞΙΚΑ, ΕΥΦΛΕΚΤΑ, Ε.Α.Ο.	3275	6.1	
ΝΙΤΡΙΛΙΑ, ΤΟΞΙΚΑ, ΣΤΕΡΕΑ, Ε.Α.Ο.	3439	6.1	
ΝΙΤΡΙΛΙΑ, ΤΟΞΙΚΑ, ΣΤΕΡΕΑ, Ε.Α.Ο.	3439	6.1	

Ονομασία και περιγραφή	UN	Κλάση	Επισημάνσεις
ΝΙΤΡΙΛΙΑ, ΤΟΞΙΚΑ, ΣΤΕΡΕΑ, Ε.Α.Ο.	3439	6.1	
ΝΙΤΡΟCRESOLS, ΣΤΕΡΕΕΣ	2446	6.1	
ΝΙΤΡΟΤΡΙΑΖΟΛΟΝΗ (ΝΤΟ)	0490	1	
ΝΙΤΡΟΑΙΘΑΝΙΟ	2842	3	
ΝΙΤΡΟΑΝΙΛΙΝΕΣ (Ο-, Μ-, Ρ-)	1661	6.1	
ΝΙΤΡΟΑΝΙΣΟΛΕΣ, ΣΤΕΡΕΕΣ	3458	6.1	
ΝΙΤΡΟΒΕΝΖΕΝΟΣΟΥΛΦΟΝΙΚΟ ΟΞΥ	2305	8	
ΝΙΤΡΟΒΕΝΖΟΛΙΟ	1662	6.1	
ΝΙΤΡΟΒΕΝΖΟΤΡΙΦΘΟΡΙΔΙΑ, ΣΤΕΡΕΑ	3431	6.1	
ΝΙΤΡΟΒΕΝΖΟΤΡΙΦΘΟΡΙΔΙΑ, ΥΓΡΑ	2306	6.1	
ΝΙΤΡΟΒΡΩΜΟΒΕΝΖΟΛΙΑ, ΣΤΕΡΕΑ	3459	6.1	
ΝΙΤΡΟΒΡΩΜΟΒΕΝΖΟΛΙΟ, ΥΓΡΟ	2732	6.1	
ΝΙΤΡΟΓΛΥΚΕΡΙΝΗ, ΑΠΕΥΑΙΣΘΗΤΟΠΟΙΗΜΕΝΗ με όχι λιγότερο από 40% μη-πτητικό αδιάλυτο στο νερό επιβραδυντή, κατά βάρος	0143	1	
ΝΙΤΡΟΓΛΥΚΕΡΙΝΗ, ΔΙΑΛΥΜΑ ΣΕ ΑΛΚΟΟΛΗ ΜΕ ΠΕΡΙΣΣΟΤΕΡΟ ΑΠΟ 1% ΚΑΙ ΛΙΓΟΤΕΡΟ ΑΠΟ 5% ΝΙΤΡΟΓΛΥΚΕΡΙΝΗ	3064	3	
ΝΙΤΡΟΓΟΥΑΝΙΔΙΝΗ (ΠΙΚΡΙΤΗΣ), ΝΩΠΗ ΜΕ ΠΕΡΙΣΣΟΤΕΡΟ ΑΠΟ 20% ΝΕΡΟ, ΚΑΤΑ ΒΑΡΟΣ	1336	4.1	
ΝΙΤΡΟΓΟΥΑΝΙΔΙΝΗ (ΠΙΚΡΙΤΗΣ), ΞΗΡΗ Η ΝΩΠΗ ΜΕ ΛΙΓΟΤΕΡΟ ΑΠΟ 20% ΝΕΡΟ, ΚΑΤΑ ΒΑΡΟΣ	0282	1	
ΝΙΤΡΟΖΥΛΟΧΛΩΡΙΔΙΟ	1069	2	
ΝΙΤΡΟΘΕΙΙΚΟ ΟΞΥ, ΣΤΕΡΕΟ	3456	8	
ΝΙΤΡΟΚΡΕΖΟΛΕΣ, ΥΓΡΕΣ	3434	6.1	
ΝΙΤΡΟΚΥΤΤΑΡΙΝΗ (ΜΕ ΛΙΓΟΤΕΡΟ ΑΠΟ 12.6% ΑΖΩΤΟ, ΚΑΤΑ ΞΗΡΟ ΒΑΡΟΣ, ΜΕΙΓΜΑ ΜΕ Η ΧΩΡΙΣ ΠΛΑΣΤΙΚΟΠΟΙΗΤΗ, ΜΕ ή ΧΩΡΙΣ ΠΙΓΜΕΝΤΟ)	2557	4.1	
ΝΙΤΡΟΚΥΤΤΑΡΙΝΗ ΣΕ ΑΛΚΟΟΛΗ (ΟΧΙ ΛΙΓΟΤΕΡΟ ΑΠΟ 25% ΑΛΚΟΟΛ, ΚΑΤΑ ΒΑΡΟΣ, ΚΑΙ ΛΙΓΟΤΕΡΟ ΑΠΟ 12.6% ΑΖΩΤΟ, ΚΑΤΑ ΞΗΡΟ ΒΑΡΟΣ)	2556	4.1	

Ονομασία και περιγραφή	UN	Κλάση	Επισημάνσεις
ΝΙΤΡΟΚΥΤΤΑΡΙΝΗ ΣΕ ΝΕΡΟ (ΟΧΙ ΛΙΓΟΤΕΡΟ ΑΠΟ 25% ΝΕΡΟ, ΚΑΤΑ ΒΑΡΟΣ)	2555	4.1	
ΝΙΤΡΟΚΥΤΤΑΡΙΝΗ, ατροποποίητη ή πλαστικοποιημένη με λιγότερο από 18% πλαστικοποιητή, κατά βάρος	0341	1	
ΝΙΤΡΟΚΥΤΤΑΡΙΝΗ, ΝΩΠΟ ΜΕ ΟΧΙ ΛΙΓΟΤΕΡΟ ΑΠΟ 25% ΑΛΚΟΟΛΗ, ΚΑΤΑ ΒΑΡΟΣ	0342	1	
ΝΙΤΡΟΚΥΤΤΑΡΙΝΗ, ΞΗΡΟ Η ΝΩΠΟ ΜΕ ΛΙΓΟΤΕΡΟ ΑΠΟ 25% ΝΕΡΟ (Η ΑΛΚΟΟΛΗ), ΚΑΤΑ ΒΑΡΟΣ	0340	1	
ΝΙΤΡΟΚΥΤΤΑΡΙΝΗ, ΠΛΑΣΤΙΚΟΠΟΙΗΜΕΝΗ με όχι λιγότερο από 18% πλαστικοποιητή, κατά βάρος	0343	1	
ΝΙΤΡΟΜΕΘΑΝΙΟ	1261	3	
ΝΙΤΡΟΝΑΦΘΑΛΕΝΙΟ	2538	4.1	
ΝΙΤΡΟΞΥΛΕΝΙΑ, ΣΤΕΡΕΑ	3447	6.1	
ΝΙΤΡΟΞΥΛΟΛΙΑ, ΥΓΡΗ	1665	6.1	
ΝΙΤΡΟΟΥΡΙΑ	0147	1	
ΝΙΤΡΟΠΡΟΠΑΝΙΑ	2608	3	
ΝΙΤΡΟΤΟΛΟΥΪΔΙΝΕΣ (ΜΟΝΟ)	2660	6.1	
ΝΙΤΡΟΤΟΛΟΥΟΛΙΑ, ΥΓΡΑ	1664	6.1	
ΝΙΤΡΟΤΟΛΟΥΟΛΙΟ, ΣΤΕΡΕΟ	3446	6.1	
ΝΙΤΡΟΥΔΡΟΧΛΩΡΙΚΟ ΟΞΥ	1798	8	Απαγορεύεται η μεταφορά
ΝΙΤΡΟΥΧΟ ΛΙΘΙΟ	2806	4.3	
ΝΙΤΡΟΦΑΙΝΟΛΕΣ (Ο-, Μ-, Ρ-)	1663	6.1	
ΝΙΤΡΩΔΕΣ ΑΜΜΩΝΙΟ ΤΟΥ Zn	1512	5.1	
ΝΙΤΡΩΔΕΣ ΑΜΥΛΙΟ	1113	3	
ΝΙΤΡΩΔΕΣ ΒΟΥΤΥΛΙΟ	2351	3	
ΝΙΤΡΩΔΕΣ ΒΟΥΤΥΛΙΟ	2351	3	
ΝΙΤΡΩΔΕΣ ΔΙΚΥΚΛΟΕΞΥΛΑΜΜΩΝΙΟ	2687	4.1	
ΝΙΤΡΩΔΕΣ ΚΑΛΙΟ	1488	5.1	
ΝΙΤΡΩΔΕΣ ΜΕΘΥΛΙΟ	2455	2	Απαγορεύεται η μεταφορά
ΝΙΤΡΩΔΕΣ ΝΑΤΡΙΟ	1500	5.1	
ΝΙΤΡΩΔΕΣ ΝΙΚΕΛΙΟ	2726	5.1	
ΝΙΤΡΩΔΥΛΟΘΕΙΙΚΟ ΟΞΥ, ΥΓΡΟ	2308	8	
ΝΟΣΟΚΟΜΕΙΑΚΑ ΑΠΟΒΛΗΤΑ, ΑΠΡΟΣΔΙΟΡΙΣΤΑ, Ε.Α.Ο. Η (ΒΙΟ) ΝΟΣΟΚΟΜΕΙΑΚΑ ΑΠΟΒΛΗΤΑ, Ε.Α.Ο. Η REGULATED ΝΟΣΟΚΟΜΕΙΑΚΑ ΑΠΟΒΛΗΤΑ, Ε.Α.Ο.	3291	6.2	
ΝΟΣΟΚΟΜΕΙΑΚΑ ΑΠΟΒΛΗΤΑ, ΑΠΡΟΣΔΙΟΡΙΣΤΑ, Ε.Α.Ο. Η (ΒΙΟ) ΝΟΣΟΚΟΜΕΙΑΚΑ ΑΠΟΒΛΗΤΑ, Ε.Α.Ο. Η REGULATED ΝΟΣΟΚΟΜΕΙΑΚΑ ΑΠΟΒΛΗΤΑ, Ε.Α.Ο.κατεψυγμένα σε υγό άζωτο	3291	6.2	
ΝΟΥΚΛΕΑΤΙΚΟΣ ΥΔΡΑΡΓΥΡΟΣ	1639	6.1	
Ν-ΠΡΟΠΑΝΟΛΗ (ΠΡΟΠΥΛΙΚΗ ΑΛΚΟΟΛΗ, ΚΑΝΟΝΙΚΗ)	1274	3	
Ν-ΠΡΟΠΑΝΟΛΗ (ΠΡΟΠΥΛΙΚΗ ΑΛΚΟΟΛΗ, ΚΑΝΟΝΙΚΗ)	1274	3	
ΞΑΝΘΟΓΟΝΙΚΑ ΑΛΑΤΑ	3342	4.2	
ΞΑΝΘΟΓΟΝΙΚΑ ΑΛΑΤΑ	3342	4.2	
ΞΕΝΟΝ, ΠΕΠΙΕΣΜΕΝΟ	2036	2	
ΞΕΝΟΝ, ΨΥΚΤΙΚΟ ΥΓΡΟ	2591	2	
ΞΥΛΕΝΙΑ	1307	3	
ΞΥΛΕΝΙΑ	1307	3	
ΞΥΛΕΝΟΛΕΣ, ΥΓΡΑ	3430	6.1	
ΞΥΛΕΝΟΛΕΣ, ΥΓΡΕΣ	2261	6.1	
ΞΥΛΙΔΙΝΕΣ, ΣΤΕΡΕΕΣ	3452	6.1	
ΞΥΛΙΔΙΝΙΑ, ΥΓΡΑ	1711	6.1	
ΞΥΛΥΛΟΒΡΩΜΙΔΙΟ, ΥΓΡΟ	1701	6.1	
ΟΚΤΑΔΙΕΝΙΟ	2309	3	
ΟΚΤΑΛΔΕΫΔΕΣ	1191	3	
ΟΚΤΑΝΙΑ	1262	3	
ΟΚΤΑΦΘΟΡΟΒΟΥΤ-2-ΕΝΙΟ (ΨΥΚΤΙΚΟ ΑΕΡΙΟ R 1318)	2422	2	
ΟΚΤΑΦΘΟΡΟΚΥΚΛΟΒΟΥΤΑΝΙΟ (ΨΥΚΤΙΚΟ ΑΕΡΙΟ RC 318)	1976	2	
ΟΚΤΑΦΘΟΡΟΠΡΟΠΑΝΙΟ (ΨΥΚΤΙΚΟ ΑΕΡΙΟ R 218)	2424	2	
ΟΚΤΟΛΙΤΗΣ (ΟΚΤΟΛΗ), ΞΗΡΟ Η ΝΩΠΟ ΜΕ ΛΙΓΟΤΕΡΟ ΑΠΟ 15% ΝΕΡΟ, ΚΑΤΑ ΒΑΡΟΣ	0266	1	
ΟΚΤΥΛΟΤΡΙΧΛΩΡΟΣΙΛΑΝΙΟ	1801	8	
ΟΞΑΛΙΚΟΣ ΑΙΘΥΛΕΣΤΕΡΑΣ	2525	6.1	
ΟΞΕΙΔΙΟ ΤΟΥ ΑΣΒΕΣΤΙΟΥ	1910	8	Δεν υπόκειται στην ADR
ΟΞΕΙΔΙΟ ΤΟΥ ΒΑΡΙΟΥ	1884	6.1	

Ονομασία και περιγραφή	UN	Κλάση	Επισημάνσεις
ΟΞΕΙΔΙΟ ΤΟΥ ΣΙΔΗΡΟΥ, ΧΡΗΣΙΜΟΠΟΙΗΜΕΝΟ ή ΣΠΟΓΓΩΔΗΣ ΣΙΔΗΡΟΣ, ΧΡΗΣΙΜΟΠΟΙΗΜΕΝΟΣ προερχόμενο από εξευγενισμό αερίου άνθρακα	1376	4.2	
ΟΞΕΙΔΙΟ ΤΟΥ ΥΔΡΑΡΓΥΡΟΥ	1641	6.1	
ΟΞΕΙΔΩΤΙΚΑ ΣΤΕΡΕΑ, ΑΥΤΟΘΕΡΜΑΙΝΟΜΕΝΑ, Ε.Α.Ο.	3100	5.1	Απαγορεύεται η μεταφορά
ΟΞΕΙΔΩΤΙΚΑ ΣΤΕΡΕΑ, ΔΙΑΒΡΩΤΙΚΑ, Ε.Α.Ο.	3085	5.1	
ΟΞΕΙΔΩΤΙΚΑ ΣΤΕΡΕΑ, ΔΙΑΒΡΩΤΙΚΑ, Ε.Α.Ο.	3085	5.1	
ΟΞΕΙΔΩΤΙΚΑ ΣΤΕΡΕΑ, ΔΙΑΒΡΩΤΙΚΑ, Ε.Α.Ο.	3085	5.1	
ΟΞΕΙΔΩΤΙΚΑ ΣΤΕΡΕΑ, Ε.Α.Ο.	1479	5.1	
ΟΞΕΙΔΩΤΙΚΑ ΣΤΕΡΕΑ, Ε.Α.Ο.	1479	5.1	
ΟΞΕΙΔΩΤΙΚΑ ΣΤΕΡΕΑ, Ε.Α.Ο.	1479	5.1	
ΟΞΕΙΔΩΤΙΚΑ ΣΤΕΡΕΑ, ΕΝΕΡΓΑ ΜΕ ΤΟ ΝΕΡΟ, Ε.Α.Ο.	3121	5.1	Απαγορεύεται η μεταφορά
ΟΞΕΙΔΩΤΙΚΑ ΣΤΕΡΕΑ, ΕΦΛΕΚΤΑ, Ε.Α.Ο.	3137	5.1	Απαγορεύεται η μεταφορά
ΟΞΕΙΔΩΤΙΚΑ ΣΤΕΡΕΑ, ΤΟΞΙΚΑ, Ε.Α.Ο.	3087	5.1	
ΟΞΕΙΔΩΤΙΚΑ ΣΤΕΡΕΑ, ΤΟΞΙΚΑ, Ε.Α.Ο.	3087	5.1	
ΟΞΕΙΔΩΤΙΚΑ ΣΤΕΡΕΑ, ΤΟΞΙΚΑ, Ε.Α.Ο.	3087	5.1	
ΟΞΕΙΔΩΤΙΚΑ ΥΓΡΑ, ΔΙΑΒΡΩΤΙΚΑ, Ε.Α.Ο.	3098	5.1	
ΟΞΕΙΔΩΤΙΚΑ ΥΓΡΑ, ΔΙΑΒΡΩΤΙΚΑ, Ε.Α.Ο.	3098	5.1	
ΟΞΕΙΔΩΤΙΚΑ ΥΓΡΑ, ΔΙΑΒΡΩΤΙΚΑ, Ε.Α.Ο.	3098	5.1	
ΟΞΕΙΔΩΤΙΚΑ ΥΓΡΑ, Ε.Α.Ο.	3139	5.1	
ΟΞΕΙΔΩΤΙΚΑ ΥΓΡΑ, Ε.Α.Ο.	3139	5.1	
ΟΞΕΙΔΩΤΙΚΑ ΥΓΡΑ, Ε.Α.Ο.	3139	5.1	
ΟΞΕΙΔΩΤΙΚΑ ΥΓΡΑ ΤΟΞΙΚΑ ε.α.ο	3099	5.1	
ΟΞΕΙΔΩΤΙΚΑ ΥΓΡΑ, ΤΟΞΙΚΑ, Ε.Α.Ο.	3099	5.1	
ΟΞΕΙΔΩΤΙΚΑ ΥΓΡΑ, ΤΟΞΙΚΑ, Ε.Α.Ο.	3099	5.1	
ΟΞΙΚΟ ΒΙΝΥΛΙΟ	1301	3	
ΟΞΙΚΟ ΟΞΥ, ΠΑΓΟΜΟΡΦΟ Η ΟΞΙΚΟ ΟΞΥ, ΣΕ ΔΙΑΛΥΜΑ, ΠΑΝΩ ΑΠΟ 80% ΟΞΥ, κ.β	2789	8	
ΟΞΙΚΟ ΟΞΥ, ΣΕ ΔΙΑΛΥΜΑ ΠΕΡΙΣΣΟΤΕΡΟ ΑΠΟ 10% ΚΑΙ ΛΙΓΟΤΕΡΟ ΑΠΟ 50% ΟΞΥ, ΚΑΤΑ ΒΑΡΟΣ	2790	8	
ΟΞΙΚΟ ΟΞΥ, ΣΕ ΔΙΑΛΥΜΑ ΠΕΡΙΣΣΟΤΕΡΟ ΑΠΟ 50% ΚΑΙ ΛΙΓΟΤΕΡΟ ΑΠΟ 80% ΟΞΥ, ΚΑΤΑ ΒΑΡΟΣ	2790	8	
ΟΞΙΚΟΙ ΑΜΥΛΕΣΤΕΡΕΣ	1104	3	
ΟΞΙΚΟΙ ΒΟΥΤΥΛΕΣΤΕΡΕΣ	1123	3	
ΟΞΙΚΟΙ ΒΟΥΤΥΛΕΣΤΕΡΕΣ	1123	3	
ΟΞΙΚΟΣ 2-ΑΙΘΥΛΒΟΥΤΥΛΕΣΤΕΡΑΣ	1177	3	
ΟΞΙΚΟΣ ΑΙΘΥΛΕΣΤΕΡΑΣ	1173	3	
ΟΞΙΚΟΣ ΑΛΛΥΛΕΣΤΕΡΑΣ	2333	3	
ΟΞΙΚΟΣ ΑΝΥΔΡΙΤΗΣ	1715	8	
ΟΞΙΚΟΣ ΙΣΟΒΟΥΤΥΛΕΣΤΕΡΑΣ	1213	3	
ΟΞΙΚΟΣ ΙΣΟΠΡΟΠΕΝΥΛΕΣΤΕΡΑΣ	2403	3	
ΟΞΙΚΟΣ ΙΣΟΠΡΟΠΥΛΕΣΤΕΡΑΣ	1220	3	
ΟΞΙΚΟΣ ΚΥΚΛΟΕΞΥΛΕΣΤΕΡΑΣ	2243	3	
ΟΞΙΚΟΣ ΜΕΘΥΛΑΜΥΛΕΣΤΕΡΑΣ	1233	3	
ΟΞΙΚΟΣ ΜΕΘΥΛΕΣΤΕΡΑΣ	1231	3	
ΟΞΙΚΟΣ ΜΟΛΥΒΔΟΣ	1616	6.1	
ΟΞΙΚΟΣ ΜΟΝΟΜΕΘΥΛΑΙΘΕΡΑΣ ΤΗΣ ΑΙΘΥΛΕΝΟΓΛΥΚΟΛΗΣ	1172	3	
ΟΞΙΚΟΣ ΜΟΝΟΜΕΘΥΛΑΙΘΕΡΑΣ ΤΗΣ ΑΙΘΥΛΕΝΟΓΛΥΚΟΛΗΣ	1189	3	
ΟΞΙΚΟΣ ΥΔΡΑΡΓΥΡΟΣ	1629	6.1	
ΟΞΙΚΟΣ ΦΑΙΝΥΛΥΔΡΑΡΓΥΡΟΣ	1674	6.1	
ΟΞΙΜΗ ΤΗΣ ΑΚΕΤΑΛΔΕΫΔΗΣ	2332	3	
ΟΞΙΝΟ ΔΙΦΘΟΡΙΟΥΧΟ ΝΑΤΡΙΟ	2439	8	
ΟΞΙΝΟ ΘΕΙΙΚΟ ΑΜΜΩΝΙΟ	2506	8	
ΟΞΙΝΟ ΘΕΙΙΚΟ ΚΑΛΙΟ	2509	8	
ΟΞΙΝΟ ΦΩΣΦΟΡΙΚΟ ΑΜΥΛΙΟ	2819	8	
ΟΞΙΝΟ ΦΩΣΦΟΡΙΚΟ ΒΟΥΤΥΛΙΟ	1718	8	
ΟΞΙΝΟ ΦΩΣΦΟΡΙΚΟ ΔΙΪΣΟΟΚΤΥΛΙΟ	1902	8	
ΟΞΙΝΟ ΦΩΣΦΟΡΙΚΟ ΙΣΟΠΡΟΠΥΛΙΟ	1793	8	

Ονομασία και περιγραφή	UN	Κλάση	Επισημάνσεις
ΟΞΙΝΟΣ ΦΩΣΦΟΡΟΣ	2834	8	
ΟΞΥΒΡΩΜΙΟΥΧΟΣ ΦΩΣΦΟΡΟΣ	1939	8	
ΟΞΥΒΡΩΜΙΟΥΧΟΣ ΦΩΣΦΟΡΟΣ, ΤΕΤΗΓΜΕΝΟ	2576	8	
ΟΞΥΓΟΝΟ, ΠΕΠΙΕΣΜΕΝΟ	1072	2	
ΟΞΥΓΟΝΟ, ΥΓΡΟ ΥΠΟ ΚΑΤΑΨΥΞΗ	1073	2	
ΟΞΥΚΥΑΝΙΔΙΟ ΤΟΥ ΥΔΡΑΡΓΥΡΟΥ, ΑΠΕΥΑΙΣΘΗΤΟΠΟΙΗΜΕΝΟ	1642	6.1	
ΟΞΥΤΡΙΧΛΩΡΙΟΥΧΟ ΒΑΝΑΔΙΟ	2443	8	
ΟΞΥΧΛΩΡΙΟΥΧΟ ΣΕΛΗΝΙΟ	2879	8	
ΟΞΥΧΛΩΡΙΟΥΧΟ ΧΡΩΜΙΟ	1758	8	
ΟΞΥΧΛΩΡΙΟΥΧΟΣ ΦΩΣΦΟΡΟΣ	1810	8	
ΟΡΓΑΝΙΚΑ ΠΙΓΜΕΝΤΑ, ΑΥΤΟΘΕΡΜΑΙΝΟΜΕΝΑ	3313	4.2	
ΟΡΓΑΝΙΚΑ ΠΙΓΜΕΝΤΑ, ΑΥΤΟΘΕΡΜΑΙΝΟΜΕΝΑ	3313	4.2	
ΟΡΓΑΝΙΚΑ ΥΠΕΡΟΞΕΙΔΙΑ ΤΥΠΟΥ C, ΣΤΕΡΕΟ	3104	5.2	
ΟΡΓΑΝΙΚΑ ΥΠΕΡΟΞΕΙΔΙΑ ΤΥΠΟΥ C, ΥΓΡΟ	3103	5.2	
ΟΡΓΑΝΙΚΑ ΥΠΕΡΟΞΕΙΔΙΑ ΤΥΠΟΥ D, ΣΤΕΡΕΟ	3106	5.2	
ΟΡΓΑΝΙΚΑ ΥΠΕΡΟΞΕΙΔΙΑ ΤΥΠΟΥ D, ΥΓΡΟ	3105	5.2	
ΟΡΓΑΝΙΚΑ ΥΠΕΡΟΞΕΙΔΙΑ ΤΥΠΟΥ E, ΣΤΕΡΕΟ	3108	5.2	
ΟΡΓΑΝΙΚΑ ΥΠΕΡΟΞΕΙΔΙΑ ΤΥΠΟΥ E, ΥΓΡΟ	3107	5.2	
ΟΡΓΑΝΙΚΑ ΥΠΕΡΟΞΕΙΔΙΑ ΤΥΠΟΥ B, ΣΤΕΡΕΟ	3102	5.2	
ΟΡΓΑΝΙΚΑ ΥΠΕΡΟΞΕΙΔΙΑ ΤΥΠΟΥ B, ΥΓΡΟ	3101	5.2	
ΟΡΓΑΝΙΚΑ ΥΠΕΡΟΞΕΙΔΙΑ, ΤΥΠΟΥ B, ΣΤΕΡΕΑ, ΜΕ ΕΛΕΓΧΟΜΕΝΗ ΘΕΡΜΟΚΡΑΣΙΑ	3112	5.2	
ΟΡΓΑΝΙΚΑ ΥΠΕΡΟΞΕΙΔΙΑ, ΤΥΠΟΥ B, ΥΓΡΑ, ΜΕ ΕΛΕΓΧΟΜΕΝΗ ΘΕΡΜΟΚΡΑΣΙΑ	3111	5.2	
ΟΡΓΑΝΙΚΑ ΥΠΕΡΟΞΕΙΔΙΑ, ΤΥΠΟΥ C, ΣΤΕΡΕΑ, ΜΕ ΕΛΕΓΧΟΜΕΝΗ ΘΕΡΜΟΚΡΑΣΙΑ	3114	5.2	
ΟΡΓΑΝΙΚΑ ΥΠΕΡΟΞΕΙΔΙΑ, ΤΥΠΟΥ C, ΥΓΡΑ, ΜΕ ΕΛΕΓΧΟΜΕΝΗ ΘΕΡΜΟΚΡΑΣΙΑ	3113	5.2	
ΟΡΓΑΝΙΚΑ ΥΠΕΡΟΞΕΙΔΙΑ, ΤΥΠΟΥ D, ΣΤΕΡΕΑ, ΜΕ ΕΛΕΓΧΟΜΕΝΗ ΘΕΡΜΟΚΡΑΣΙΑ	3116	5.2	
ΟΡΓΑΝΙΚΑ ΥΠΕΡΟΞΕΙΔΙΑ, ΤΥΠΟΥ D, ΥΓΡΑ, ΜΕ ΕΛΕΓΧΟΜΕΝΗ ΘΕΡΜΟΚΡΑΣΙΑ	3115	5.2	
ΟΡΓΑΝΙΚΑ ΥΠΕΡΟΞΕΙΔΙΑ, ΤΥΠΟΥ F, ΣΤΕΡΕΑ	3110	5.2	
ΟΡΓΑΝΙΚΑ ΥΠΕΡΟΞΕΙΔΙΑ, ΤΥΠΟΥ F, ΣΤΕΡΕΑ, ΜΕ ΕΛΕΓΧΟΜΕΝΗ ΘΕΡΜΟΚΡΑΣΙΑ	3120	5.2	
ΟΡΓΑΝΙΚΑ ΥΠΕΡΟΞΕΙΔΙΑ, ΤΥΠΟΥ F, ΥΓΡΑ	3109	5.2	
ΟΡΓΑΝΙΚΑ ΥΠΕΡΟΞΕΙΔΙΑ, ΤΥΠΟΥ F, ΥΓΡΑ, ΜΕ ΕΛΕΓΧΟΜΕΝΗ ΘΕΡΜΟΚΡΑΣΙΑ	3119	5.2	
ΟΡΓΑΝΙΚΑ ΥΠΕΡΟΞΕΙΔΙΑ, ΤΥΠΟΥ E, ΣΤΕΡΕΑ, ΜΕ ΕΛΕΓΧΟΜΕΝΗ ΘΕΡΜΟΚΡΑΣΙΑ	3118	5.2	
ΟΡΓΑΝΙΚΑ ΥΠΕΡΟΞΕΙΔΙΑ, ΤΥΠΟΥ E, ΥΓΡΑ, ΜΕ ΕΛΕΓΧΟΜΕΝΗ ΘΕΡΜΟΚΡΑΣΙΑ	3117	5.2	
ΟΡΓΑΝΟΑΡΣΕΝΙΚΕΣ ΕΝΩΣΕΙΣ, Ε.Α.Ο., ΥΓΡΕΣ	3280	6.1	
ΟΡΓΑΝΟΑΡΣΕΝΙΚΕΣ ΕΝΩΣΕΙΣ, Ε.Α.Ο., ΥΓΡΕΣ	3280	6.1	
ΟΡΓΑΝΟΑΡΣΕΝΙΚΕΣ ΕΝΩΣΕΙΣ, Ε.Α.Ο., ΥΓΡΕΣ	3280	6.1	
ΟΡΓΑΝΟΑΡΣΕΝΙΚΕΣ ΕΝΩΣΕΙΣ, ΣΤΕΡΕΕΣ, Ε.Α.Ο.	3465	6.1	
ΟΡΓΑΝΟΑΡΣΕΝΙΚΕΣ ΕΝΩΣΕΙΣ, ΣΤΕΡΕΕΣ, Ε.Α.Ο.	3465	6.1	
ΟΡΓΑΝΟΑΡΣΕΝΙΚΕΣ ΕΝΩΣΕΙΣ, ΣΤΕΡΕΕΣ, Ε.Α.Ο.	3465	6.1	
ΟΡΓΑΝΟΜΕΤΑΛΛΙΚΕΣ ΕΝΩΣΕΙΣ, ΤΟΞΙΚΕΣ, Ε.Α.Ο., ΥΓΡΕΣ	3282	6.1	
ΟΡΓΑΝΟΜΕΤΑΛΛΙΚΕΣ ΕΝΩΣΕΙΣ, ΤΟΞΙΚΕΣ, Ε.Α.Ο., ΥΓΡΕΣ	3282	6.1	
ΟΡΓΑΝΟΜΕΤΑΛΛΙΚΕΣ ΕΝΩΣΕΙΣ, ΤΟΞΙΚΕΣ, Ε.Α.Ο., ΥΓΡΕΣ	3282	6.1	
ΟΡΓΑΝΟΜΕΤΑΛΛΙΚΕΣ ΕΝΩΣΕΙΣ, ΤΟΞΙΚΕΣ, ΣΤΕΡΕΕΣ, Ε.Α.Ο.	3467	6.1	
ΟΡΓΑΝΟΜΕΤΑΛΛΙΚΕΣ ΕΝΩΣΕΙΣ, ΤΟΞΙΚΕΣ, ΣΤΕΡΕΕΣ, Ε.Α.Ο.	3467	6.1	
ΟΡΓΑΝΟΜΕΤΑΛΛΙΚΕΣ ΕΝΩΣΕΙΣ, ΤΟΞΙΚΕΣ, ΣΤΕΡΕΕΣ, Ε.Α.Ο.	3467	6.1	
ΟΡΓΑΝΟΜΕΤΑΛΛΙΚΗ ΟΥΣΙΑ, ΣΤΕΡΕΑ, ΠΥΡΟΦΟΡΑ	3391	4.2	

Ονομασία και περιγραφή	UN	Κλάση	Επισημάνσεις
ΟΡΓΑΝΟΜΕΤΑΛΛΙΚΗ ΟΥΣΙΑ, ΣΤΕΡΕΗ, ΑΥΤΟΘΕΡΜΑΙΝΟΜΕΝΗ	3400	4.2	
ΟΡΓΑΝΟΜΕΤΑΛΛΙΚΗ ΟΥΣΙΑ, ΣΤΕΡΕΗ, ΑΥΤΟΘΕΡΜΑΙΝΟΜΕΝΗ	3400	4.2	
ΟΡΓΑΝΟΜΕΤΑΛΛΙΚΗ ΟΥΣΙΑ, ΣΤΕΡΕΗ, ΕΝΕΡΓΗ ΜΕ ΤΟ ΝΕΡΟ	3395	4.3	
ΟΡΓΑΝΟΜΕΤΑΛΛΙΚΗ ΟΥΣΙΑ, ΣΤΕΡΕΗ, ΕΝΕΡΓΗ ΜΕ ΤΟ ΝΕΡΟ	3395	4.3	
ΟΡΓΑΝΟΜΕΤΑΛΛΙΚΗ ΟΥΣΙΑ, ΣΤΕΡΕΗ, ΕΝΕΡΓΗ ΜΕ ΤΟ ΝΕΡΟ	3395	4.3	
ΟΡΓΑΝΟΜΕΤΑΛΛΙΚΗ ΟΥΣΙΑ, ΣΤΕΡΕΗ, ΕΝΕΡΓΗ ΜΕ ΤΟ ΝΕΡΟ, ΑΥΤΟΘΕΡΜΑΙΝΟΜΕΝΗ	3397	4.3	
ΟΡΓΑΝΟΜΕΤΑΛΛΙΚΗ ΟΥΣΙΑ, ΣΤΕΡΕΗ, ΕΝΕΡΓΗ ΜΕ ΤΟ ΝΕΡΟ, ΑΥΤΟΘΕΡΜΑΙΝΟΜΕΝΗ	3397	4.3	
ΟΡΓΑΝΟΜΕΤΑΛΛΙΚΗ ΟΥΣΙΑ, ΣΤΕΡΕΗ, ΕΝΕΡΓΗ ΜΕ ΤΟ ΝΕΡΟ, ΑΥΤΟΘΕΡΜΑΙΝΟΜΕΝΗ	3397	4.3	
ΟΡΓΑΝΟΜΕΤΑΛΛΙΚΗ ΟΥΣΙΑ, ΣΤΕΡΕΗ, ΕΝΕΡΓΗ ΜΕ ΤΟ ΝΕΡΟ, ΕΥΦΛΕΚΤΗ	3396	4.3	
ΟΡΓΑΝΟΜΕΤΑΛΛΙΚΗ ΟΥΣΙΑ, ΣΤΕΡΕΗ, ΕΝΕΡΓΗ ΜΕ ΤΟ ΝΕΡΟ, ΕΥΦΛΕΚΤΗ	3396	4.3	
ΟΡΓΑΝΟΜΕΤΑΛΛΙΚΗ ΟΥΣΙΑ, ΣΤΕΡΕΗ, ΕΝΕΡΓΗ ΜΕ ΤΟ ΝΕΡΟ, ΕΥΦΛΕΚΤΗ	3396	4.3	
ΟΡΓΑΝΟΜΕΤΑΛΛΙΚΗ ΟΥΣΙΑ, ΣΤΕΡΕΗ, ΠΥΡΟΦΟΡΑ, ΕΝΕΡΓΗ ΜΕ ΤΟ ΝΕΡΟ	3393	4.2	
ΟΡΓΑΝΟΜΕΤΑΛΛΙΚΗ ΟΥΣΙΑ, ΥΓΡΗ, ΕΝΕΡΓΗ ΜΕ ΤΟ ΝΕΡΟ	3398	4.3	
ΟΡΓΑΝΟΜΕΤΑΛΛΙΚΗ ΟΥΣΙΑ, ΥΓΡΗ, ΕΝΕΡΓΗ ΜΕ ΤΟ ΝΕΡΟ	3398	4.3	
ΟΡΓΑΝΟΜΕΤΑΛΛΙΚΗ ΟΥΣΙΑ, ΥΓΡΗ, ΕΝΕΡΓΗ ΜΕ ΤΟ ΝΕΡΟ	3398	4.3	
ΟΡΓΑΝΟΜΕΤΑΛΛΙΚΗ ΟΥΣΙΑ, ΥΓΡΗ, ΕΝΕΡΓΗ ΜΕ ΤΟ ΝΕΡΟ, ΕΥΦΛΕΚΤΗ	3399	4.3	
ΟΡΓΑΝΟΜΕΤΑΛΛΙΚΗ ΟΥΣΙΑ, ΥΓΡΗ, ΕΝΕΡΓΗ ΜΕ ΤΟ ΝΕΡΟ, ΕΥΦΛΕΚΤΗ	3399	4.3	
ΟΡΓΑΝΟΜΕΤΑΛΛΙΚΗ ΟΥΣΙΑ, ΥΓΡΗ, ΕΝΕΡΓΗ ΜΕ ΤΟ ΝΕΡΟ, ΕΥΦΛΕΚΤΗ	3399	4.3	
ΟΡΓΑΝΟΜΕΤΑΛΛΙΚΗ ΟΥΣΙΑ, ΥΓΡΗ, ΠΥΡΟΦΟΡΑ	3392	4.2	
ΟΡΓΑΝΟΜΕΤΑΛΛΙΚΗ ΟΥΣΙΑ, ΥΓΡΗ, ΠΥΡΟΦΟΡΑ, ΕΝΕΡΓΗ ΜΕ ΤΟ ΝΕΡΟ	3394	4.2	

Ονομασία και περιγραφή	UN	Κλάση	Επισημάνσεις
ΟΡΓΑΝΟΦΟΣΦΟΡΟΥΧΕΣ ΕΝΩΣΕΙΣ, ΤΟΞΙΚΕΣ, Ε.Α.Ο.	3464	6.1	
ΟΡΓΑΝΟΦΟΣΦΟΡΟΥΧΕΣ ΕΝΩΣΕΙΣ, ΤΟΞΙΚΕΣ, Ε.Α.Ο.	3464	6.1	
ΟΡΓΑΝΟΦΟΣΦΟΡΟΥΧΕΣ ΕΝΩΣΕΙΣ, ΤΟΞΙΚΕΣ, Ε.Α.Ο.	3464	6.1	
ΟΡΓΑΝΟΦΩΣΦΟΡΙΚΑ ΠΑΡΑΣΙΤΟΚΤΟΝΑ, ΣΤΕΡΕΑ, ΤΟΞΙΚΑ	2783	6.1	
ΟΡΓΑΝΟΦΩΣΦΟΡΙΚΑ ΠΑΡΑΣΙΤΟΚΤΟΝΑ, ΣΤΕΡΕΑ, ΤΟΞΙΚΑ	2783	6.1	
ΟΡΓΑΝΟΦΩΣΦΟΡΙΚΑ ΠΑΡΑΣΙΤΟΚΤΟΝΑ, ΣΤΕΡΕΑ, ΤΟΞΙΚΑ	2783	6.1	
ΟΡΓΑΝΟΦΩΣΦΟΡΙΚΑ ΠΑΡΑΣΙΤΟΚΤΟΝΑ, ΥΓΡΑ, ΕΥΦΛΕΚΤΑ, ΤΟΞΙΚΑ (σημείο ανάφλεξης χαμηλότερο από 23 °C)	2784	3	
ΟΡΓΑΝΟΦΩΣΦΟΡΙΚΑ ΠΑΡΑΣΙΤΟΚΤΟΝΑ, ΥΓΡΑ, ΕΥΦΛΕΚΤΑ, ΤΟΞΙΚΑ (σημείο ανάφλεξης χαμηλότερο από 23 °C)	2784	3	
ΟΡΓΑΝΟΦΩΣΦΟΡΙΚΑ ΠΑΡΑΣΙΤΟΚΤΟΝΑ, ΥΓΡΑ, ΤΟΞΙΚΑ	3018	6.1	
ΟΡΓΑΝΟΦΩΣΦΟΡΙΚΑ ΠΑΡΑΣΙΤΟΚΤΟΝΑ, ΥΓΡΑ, ΤΟΞΙΚΑ	3018	6.1	
ΟΡΓΑΝΟΦΩΣΦΟΡΙΚΑ ΠΑΡΑΣΙΤΟΚΤΟΝΑ, ΥΓΡΑ, ΤΟΞΙΚΑ	3018	6.1	
ΟΡΓΑΝΟΦΩΣΦΟΡΙΚΑ ΠΑΡΑΣΙΤΟΚΤΟΝΑ, ΥΓΡΑ, ΤΟΞΙΚΑ, ΕΥΦΛΕΚΤΑ που έχουν σημείο ανάφλεξης οχι χαμηλότερο από 23°C	3017	6.1	
ΟΡΓΑΝΟΦΩΣΦΟΡΙΚΑ ΠΑΡΑΣΙΤΟΚΤΟΝΑ, ΥΓΡΑ, ΤΟΞΙΚΑ, ΕΥΦΛΕΚΤΑ που έχουν σημείο ανάφλεξης οχι χαμηλότερο από 23°C	3017	6.1	
ΟΡΓΑΝΟΦΩΣΦΟΡΙΚΑ ΠΑΡΑΣΙΤΟΚΤΟΝΑ, ΥΓΡΑ, ΤΟΞΙΚΑ, ΕΥΦΛΕΚΤΑ που έχουν σημείο ανάφλεξης οχι χαμηλότερο από 23°C	3017	6.1	
ΟΡΓΑΝΟΦΩΣΦΟΡΙΚΕΣ ΕΝΩΣΕΙΣ, ΤΟΞΙΚΕΣ, Ε.Α.Ο., ΥΓΡΕΣ	3278	6.1	
ΟΡΓΑΝΟΦΩΣΦΟΡΙΚΕΣ ΕΝΩΣΕΙΣ, ΤΟΞΙΚΕΣ, Ε.Α.Ο., ΥΓΡΕΣ	3278	6.1	

Ονομασία και περιγραφή	UN	Κλάση	Επισημάνσεις
ΟΡΓΑΝΟΦΩΣΦΟΡΙΚΕΣ ΕΝΩΣΕΙΣ, ΤΟΞΙΚΕΣ, Ε.Α.Ο., ΥΓΡΕΣ	3278	6.1	
ΟΡΓΑΝΟΦΩΣΦΟΡΙΚΕΣ ΕΝΩΣΕΙΣ, ΤΟΞΙΚΕΣ, ΕΥΦΛΕΚΤΕΣ, Ε.Α.Ο.	3279	6.1	
ΟΡΓΑΝΟΦΩΣΦΟΡΙΚΕΣ ΕΝΩΣΕΙΣ, ΤΟΞΙΚΕΣ, ΕΥΦΛΕΚΤΕΣ, Ε.Α.Ο.	3279	6.1	
ΟΡΓΑΝΟΧΛΩΡΙΚΑ ΠΑΡΑΣΙΤΟΚΤΟΝΑ, ΣΤΕΡΕΑ, ΤΟΞΙΚΑ	2761	6.1	
ΟΡΓΑΝΟΧΛΩΡΙΚΑ ΠΑΡΑΣΙΤΟΚΤΟΝΑ, ΣΤΕΡΕΑ, ΤΟΞΙΚΑ	2761	6.1	
ΟΡΓΑΝΟΧΛΩΡΙΚΑ ΠΑΡΑΣΙΤΟΚΤΟΝΑ, ΣΤΕΡΕΑ, ΤΟΞΙΚΑ	2761	6.1	
ΟΡΓΑΝΟΧΛΩΡΙΚΑ ΠΑΡΑΣΙΤΟΚΤΟΝΑ, ΥΓΡΑ, ΕΥΦΛΕΚΤΑ, ΤΟΞΙΚΑ (σημείο ανάφλεξης χαμηλότερο από 23 °C)	2762	3	
ΟΡΓΑΝΟΧΛΩΡΙΚΑ ΠΑΡΑΣΙΤΟΚΤΟΝΑ, ΥΓΡΑ, ΕΥΦΛΕΚΤΑ, ΤΟΞΙΚΑ (σημείο ανάφλεξης χαμηλότερο από 23 °C)	2762	3	
ΟΡΓΑΝΟΧΛΩΡΙΚΑ ΠΑΡΑΣΙΤΟΚΤΟΝΑ, ΥΓΡΑ, ΤΟΞΙΚΑ	2996	6.1	
ΟΡΓΑΝΟΧΛΩΡΙΚΑ ΠΑΡΑΣΙΤΟΚΤΟΝΑ, ΥΓΡΑ, ΤΟΞΙΚΑ	2996	6.1	
ΟΡΓΑΝΟΧΛΩΡΙΚΑ ΠΑΡΑΣΙΤΟΚΤΟΝΑ, ΥΓΡΑ, ΤΟΞΙΚΑ	2996	6.1	
ΟΡΓΑΝΟΧΛΩΡΙΚΑ ΠΑΡΑΣΙΤΟΚΤΟΝΑ, ΥΓΡΑ, ΤΟΞΙΚΑ, ΕΥΦΛΕΚΤΑ, που έχουν σημείο ανάφλεξης όχι χαμηλότερο από 23°C	2995	6.1	
ΟΡΓΑΝΟΧΛΩΡΙΚΑ ΠΑΡΑΣΙΤΟΚΤΟΝΑ, ΥΓΡΑ, ΤΟΞΙΚΑ, ΕΥΦΛΕΚΤΑ, που έχουν σημείο ανάφλεξης όχι χαμηλότερο από 23°C	2995	6.1	
ΟΡΓΑΝΟΧΛΩΡΙΚΑ ΠΑΡΑΣΙΤΟΚΤΟΝΑ, ΥΓΡΑ, ΤΟΞΙΚΑ, ΕΥΦΛΕΚΤΑ, που έχουν σημείο ανάφλεξης όχι χαμηλότερο από 23°C	2995	6.1	
ΟΡΘΟΜΥΡΜΗΚΙΚΟΣ ΑΙΘΥΛΕΣΤΕΡΑΣ	2524	3	
ΟΡΘΟΠΥΡΙΤΙΚΟΣ ΜΕΘΥΛΕΣΤΕΡΑΣ	2606	6.1	
ΟΡΘΟΤΙΤΑΝΙΚΟΣ ΤΕΤΡΑΠΡΟΠΥΛΕΣΤΕΡΑΣ	2413	3	
Όχημα με ισχύ από μπαταρία ή Συσκευή με ισχύ από μπαταρία	3171	9	Δεν υπόκειται στη συμφωνία ADR
ΠΑΡΑΛΔΕΫΔΗ	1264	3	
ΠΑΡΑΣΙΤΟΚΤΟΝΑ ΔΙΠΥΡΙΔΙΛΙΟΥ, ΣΤΕΡΕΑ, ΤΟΞΙΚΑ	2781	6.1	
ΠΑΡΑΣΙΤΟΚΤΟΝΑ ΔΙΠΥΡΙΔΙΛΙΟΥ, ΣΤΕΡΕΑ, ΤΟΞΙΚΑ	2781	6.1	
ΠΑΡΑΣΙΤΟΚΤΟΝΑ ΔΙΠΥΡΙΔΙΛΙΟΥ, ΣΤΕΡΕΑ, ΤΟΞΙΚΑ	2781	6.1	
ΠΑΡΑΣΙΤΟΚΤΟΝΑ ΔΙΠΥΡΙΔΙΛΙΟΥ, ΥΓΡΑ, ΕΥΦΛΕΚΤΑ, ΤΟΞΙΚΑ (σημείο ανάφλεξης χαμηλότερο από 23 °C)	2782	3	
ΠΑΡΑΣΙΤΟΚΤΟΝΑ ΔΙΠΥΡΙΔΙΛΙΟΥ, ΥΓΡΑ, ΕΥΦΛΕΚΤΑ, ΤΟΞΙΚΑ (σημείο ανάφλεξης χαμηλότερο από 23 °C)	2782	3	
ΠΑΡΑΣΙΤΟΚΤΟΝΑ ΔΙΠΥΡΙΔΙΛΙΟΥ, ΥΓΡΑ, ΤΟΞΙΚΑ	3016	6.1	
ΠΑΡΑΣΙΤΟΚΤΟΝΑ ΔΙΠΥΡΙΔΙΛΙΟΥ, ΥΓΡΑ, ΤΟΞΙΚΑ	3016	6.1	
ΠΑΡΑΣΙΤΟΚΤΟΝΑ ΔΙΠΥΡΙΔΙΛΙΟΥ, ΥΓΡΑ, ΤΟΞΙΚΑ	3016	6.1	
ΠΑΡΑΣΙΤΟΚΤΟΝΑ ΔΙΠΥΡΙΔΙΛΙΟΥ, ΥΓΡΑ, ΤΟΞΙΚΑ, ΕΥΦΛΕΚΤΑ	3015	6.1	
ΠΑΡΑΣΙΤΟΚΤΟΝΑ ΔΙΠΥΡΙΔΙΛΙΟΥ, ΥΓΡΑ, ΤΟΞΙΚΑ, ΕΥΦΛΕΚΤΑ που έχουν σημείο ανάφλεξης οχι χαμηλότερο από 23°C	3015	6.1	
ΠΑΡΑΣΙΤΟΚΤΟΝΑ ΔΙΠΥΡΙΔΙΛΙΟΥ, ΥΓΡΑ, ΤΟΞΙΚΑ, ΕΥΦΛΕΚΤΑ που έχουν σημείο ανάφλεξης οχι < 23°C	3015	6.1	
ΠΑΡΑΣΙΤΟΚΤΟΝΑ ΜΕ ΑΡΣΕΝΙΚΟ, ΣΤΕΡΕΑ, ΤΟΞΙΚΑ	2759	6.1	
ΠΑΡΑΣΙΤΟΚΤΟΝΑ ΜΕ ΑΡΣΕΝΙΚΟ, ΣΤΕΡΕΑ, ΤΟΞΙΚΑ	2759	6.1	
ΠΑΡΑΣΙΤΟΚΤΟΝΑ ΜΕ ΑΡΣΕΝΙΚΟ, ΣΤΕΡΕΑ, ΤΟΞΙΚΑ (σημείο ανάφλεξης < 23 °C)	2759	6.1	
ΠΑΡΑΣΙΤΟΚΤΟΝΑ ΜΕ ΑΡΣΕΝΙΚΟ, ΥΓΡΑ, ΕΥΦΛΕΚΤΑ, ΤΟΞΙΚΑ (σημείο ανάφλεξης < 23 °C)	2760	3	

Ονομασία και περιγραφή	UN	Κλάση	Επισημάνσεις
ΠΑΡΑΣΙΤΟΚΤΟΝΑ ΜΕ ΑΡΣΕΝΙΚΟ, ΥΓΡΑ, ΕΥΦΛΕΚΤΑ, ΤΟΞΙΚΑ (σημείο ανάφλεξης χαμηλότερο από 23 °C)	2760	3	
ΠΑΡΑΣΙΤΟΚΤΟΝΑ ΜΕ ΑΡΣΕΝΙΚΟ, ΥΓΡΑ, ΤΟΞΙΚΑ	2994	6.1	
ΠΑΡΑΣΙΤΟΚΤΟΝΑ ΜΕ ΑΡΣΕΝΙΚΟ, ΥΓΡΑ, ΤΟΞΙΚΑ	2994	6.1	
ΠΑΡΑΣΙΤΟΚΤΟΝΑ ΜΕ ΑΡΣΕΝΙΚΟ, ΥΓΡΑ, ΤΟΞΙΚΑ	2994	6.1	
ΠΑΡΑΣΙΤΟΚΤΟΝΑ ΜΕ ΑΡΣΕΝΙΚΟ, ΥΓΡΑ, ΤΟΞΙΚΑ, ΕΥΦΛΕΚΤΑ που έχουν σημείο ανάφλεξης οχι χαμηλότερο από 23°C	2993	6.1	
ΠΑΡΑΣΙΤΟΚΤΟΝΑ ΜΕ ΑΡΣΕΝΙΚΟ, ΥΓΡΑ, ΤΟΞΙΚΑ, ΕΥΦΛΕΚΤΑ που έχουν σημείο ανάφλεξης οχι χαμηλότερο από 23°C	2993	6.1	
ΠΑΡΑΣΙΤΟΚΤΟΝΑ ΜΕ ΑΡΣΕΝΙΚΟ, ΥΓΡΑ, ΤΟΞΙΚΑ, ΕΥΦΛΕΚΤΑ που έχουν σημείο ανάφλεξης οχι χαμηλότερο από 23°C	2993	6.1	
ΠΑΡΑΣΙΤΟΚΤΟΝΑ ΜΕ ΒΑΣΗ ΤΟ ΧΑΛΚΟ, ΣΤΕΡΕΑ, ΤΟΞΙΚΑ	2775	6.1	
ΠΑΡΑΣΙΤΟΚΤΟΝΑ ΜΕ ΒΑΣΗ ΤΟ ΧΑΛΚΟ, ΣΤΕΡΕΑ, ΤΟΞΙΚΑ	2775	6.1	
ΠΑΡΑΣΙΤΟΚΤΟΝΑ ΜΕ ΒΑΣΗ ΤΟ ΧΑΛΚΟ, ΣΤΕΡΕΑ, ΤΟΞΙΚΑ	2775	6.1	
ΠΑΡΑΣΙΤΟΚΤΟΝΑ ΜΕ ΒΑΣΗ ΤΟ ΧΑΛΚΟ, ΥΓΡΑ, ΕΥΦΛΕΚΤΑ, ΤΟΞΙΚΑ (σημείο ανάφλεξης χαμηλότερο από 23 °C)	2776	3	
ΠΑΡΑΣΙΤΟΚΤΟΝΑ ΜΕ ΒΑΣΗ ΤΟ ΧΑΛΚΟ, ΥΓΡΑ, ΕΥΦΛΕΚΤΑ, ΤΟΞΙΚΑ (σημείο ανάφλεξης χαμηλότερο από 23 °C)	2776	3	
ΠΑΡΑΣΙΤΟΚΤΟΝΑ ΜΕ ΒΑΣΗ ΤΟ ΧΑΛΚΟ, ΥΓΡΑ, ΤΟΞΙΚΑ	3010	6.1	
ΠΑΡΑΣΙΤΟΚΤΟΝΑ ΜΕ ΒΑΣΗ ΤΟ ΧΑΛΚΟ, ΥΓΡΑ, ΤΟΞΙΚΑ	3010	6.1	
ΠΑΡΑΣΙΤΟΚΤΟΝΑ ΜΕ ΒΑΣΗ ΤΟ ΧΑΛΚΟ, ΥΓΡΑ, ΤΟΞΙΚΑ	3010	6.1	
ΠΑΡΑΣΙΤΟΚΤΟΝΑ ΜΕ ΒΑΣΗ ΤΟ ΧΑΛΚΟ, ΥΓΡΑ, ΤΟΞΙΚΑ, ΕΥΦΛΕΚΤΑ που έχουν σημείο ανάφλεξης οχι χαμηλότερο από 23°C	3009	6.1	
ΠΑΡΑΣΙΤΟΚΤΟΝΑ ΜΕ ΒΑΣΗ ΤΟ ΧΑΛΚΟ, ΥΓΡΑ, ΤΟΞΙΚΑ, ΕΥΦΛΕΚΤΑ που έχουν σημείο ανάφλεξης οχι χαμηλότερο από 23°C	3009	6.1	
ΠΑΡΑΣΙΤΟΚΤΟΝΑ ΜΕ ΒΑΣΗ ΤΟ ΧΑΛΚΟ, ΥΓΡΑ, ΤΟΞΙΚΑ, ΕΥΦΛΕΚΤΑ που έχουν σημείο ανάφλεξης οχι χαμηλότερο από 23°C	3009	6.1	
ΠΑΡΑΣΙΤΟΚΤΟΝΑ ΜΕ ΒΑΣΗ ΤΟ ΧΑΛΚΟ, ΥΓΡΑ, ΤΟΞΙΚΑ, ΕΥΦΛΕΚΤΑ που έχουν σημείο ανάφλεξης οχι χαμηλότερο από 23°C	3009	6.1	
ΠΑΡΑΣΙΤΟΚΤΟΝΑ ΜΕ ΒΑΣΗ ΤΟΝ ΥΔΡΑΡΓΥΡΟ, ΣΤΕΡΕΑ, ΤΟΞΙΚΑ	2777	6.1	
ΠΑΡΑΣΙΤΟΚΤΟΝΑ ΜΕ ΒΑΣΗ ΤΟΝ ΥΔΡΑΡΓΥΡΟ, ΣΤΕΡΕΑ, ΤΟΞΙΚΑ	2777	6.1	
ΠΑΡΑΣΙΤΟΚΤΟΝΑ ΜΕ ΒΑΣΗ ΤΟΝ ΥΔΡΑΡΓΥΡΟ, ΣΤΕΡΕΑ, ΤΟΞΙΚΑ	2777	6.1	
ΠΑΡΑΣΙΤΟΚΤΟΝΑ ΜΕ ΒΑΣΗ ΤΟΝ ΥΔΡΑΡΓΥΡΟ, ΥΓΡΑ, ΕΥΦΛΕΚΤΑ, ΤΟΞΙΚΑ (σημείο ανάφλεξης χαμηλότερο από 23 °C)	2778	3	
ΠΑΡΑΣΙΤΟΚΤΟΝΑ ΜΕ ΒΑΣΗ ΤΟΝ ΥΔΡΑΡΓΥΡΟ, ΥΓΡΑ, ΕΥΦΛΕΚΤΑ, ΤΟΞΙΚΑ (σημείο ανάφλεξης χαμηλότερο από 23 °C)	2778	3	
ΠΑΡΑΣΙΤΟΚΤΟΝΑ ΜΕ ΒΑΣΗ ΤΟΝ ΥΔΡΑΡΓΥΡΟ, ΥΓΡΑ, ΤΟΞΙΚΑ	3012	6.1	
ΠΑΡΑΣΙΤΟΚΤΟΝΑ ΜΕ ΒΑΣΗ ΤΟΝ ΥΔΡΑΡΓΥΡΟ, ΥΓΡΑ, ΤΟΞΙΚΑ	3012	6.1	
ΠΑΡΑΣΙΤΟΚΤΟΝΑ ΜΕ ΒΑΣΗ ΤΟΝ ΥΔΡΑΡΓΥΡΟ, ΥΓΡΑ, ΤΟΞΙΚΑ	3012	6.1	
ΠΑΡΑΣΙΤΟΚΤΟΝΑ ΜΕ ΒΑΣΗ ΤΟΝ ΥΔΡΑΡΓΥΡΟ, ΥΓΡΑ, ΤΟΞΙΚΑ, ΕΥΦΛΕΚΤΑ που έχουν σημείο ανάφλεξης οχι χαμηλότερο από 23°C	3011	6.1	
ΠΑΡΑΣΙΤΟΚΤΟΝΑ ΜΕ ΒΑΣΗ ΤΟΝ ΥΔΡΑΡΓΥΡΟ, ΥΓΡΑ, ΤΟΞΙΚΑ, ΕΥΦΛΕΚΤΑ που έχουν σημείο ανάφλεξης οχι χαμηλότερο από 23°C	3011	6.1	
ΠΑΡΑΣΙΤΟΚΤΟΝΑ ΜΕ ΒΑΣΗ ΤΟΝ ΥΔΡΑΡΓΥΡΟ, ΥΓΡΑ, ΤΟΞΙΚΑ, ΕΥΦΛΕΚΤΑ που έχουν σημείο ανάφλεξης όχι χαμηλότερο από 23°C	3011	6.1	
ΠΑΡΑΣΙΤΟΚΤΟΝΑ ΟΡΓΑΝΟΚΑΣΣΙΤΕΡΙΚΑ, ΣΤΕΡΕΑ, ΤΟΞΙΚΑ	2786	6.1	
ΠΑΡΑΣΙΤΟΚΤΟΝΑ ΟΡΓΑΝΟΚΑΣΣΙΤΕΡΙΚΑ, ΣΤΕΡΕΑ, ΤΟΞΙΚΑ	2786	6.1	
ΠΑΡΑΣΙΤΟΚΤΟΝΑ ΟΡΓΑΝΟΚΑΣΣΙΤΕΡΙΚΑ, ΣΤΕΡΕΑ, ΤΟΞΙΚΑ	2786	6.1	

Ονομασία και περιγραφή	UN	Κλάση	Επισημάνσεις
ΠΑΡΑΣΙΤΟΚΤΟΝΑ ΟΡΓΑΝΟΚΑΣΣΙΤΕΡΙΚΑ, ΥΓΡΑ, ΕΥΦΛΕΚΤΑ, ΤΟΞΙΚΑ (σημείο ανάφλεξης χαμηλότερο από 23 °C)	2787	3	
ΠΑΡΑΣΙΤΟΚΤΟΝΑ ΟΡΓΑΝΟΚΑΣΣΙΤΕΡΙΚΑ, ΥΓΡΑ, ΕΥΦΛΕΚΤΑ, ΤΟΞΙΚΑ (σημείο ανάφλεξης χαμηλότερο από 23 °C)	2787	3	
ΠΑΡΑΣΙΤΟΚΤΟΝΑ ΟΡΓΑΝΟΚΑΣΣΙΤΕΡΙΚΑ, ΥΓΡΑ, ΤΟΞΙΚΑ	3020	6.1	
ΠΑΡΑΣΙΤΟΚΤΟΝΑ ΟΡΓΑΝΟΚΑΣΣΙΤΕΡΙΚΑ, ΥΓΡΑ, ΤΟΞΙΚΑ	3020	6.1	
ΠΑΡΑΣΙΤΟΚΤΟΝΑ ΟΡΓΑΝΟΚΑΣΣΙΤΕΡΙΚΑ, ΥΓΡΑ, ΤΟΞΙΚΑ	3020	6.1	
ΠΑΡΑΣΙΤΟΚΤΟΝΑ ΟΡΓΑΝΟΚΑΣΣΙΤΕΡΙΚΑ, ΥΓΡΑ, ΤΟΞΙΚΑ, ΕΥΦΛΕΚΤΑ	3019	6.1	
ΠΑΡΑΣΙΤΟΚΤΟΝΑ ΟΡΓΑΝΟΚΑΣΣΙΤΕΡΙΚΑ, ΥΓΡΑ, ΤΟΞΙΚΑ, ΕΥΦΛΕΚΤΑ που έχουν σημείο ανάφλεξης οχι χαμηλότερο από 23°C	3019	6.1	
ΠΑΡΑΣΙΤΟΚΤΟΝΑ ΟΡΓΑΝΟΚΑΣΣΙΤΕΡΙΚΑ, ΥΓΡΑ, ΤΟΞΙΚΑ, ΕΥΦΛΕΚΤΑ που έχουν σημείο ανάφλεξης οχι χαμηλότερο από 23°C	3019	6.1	
ΠΑΡΑΣΙΤΟΚΤΟΝΑ ΠΑΡΑΓΩΓΑ ΤΗΣ ΚΟΥΜΑΡΙΝΗΣ, ΣΤΕΡΕΑ, ΤΟΞΙΚΑ	3027	6.1	
ΠΑΡΑΣΙΤΟΚΤΟΝΑ ΠΑΡΑΓΩΓΑ ΤΗΣ ΚΟΥΜΑΡΙΝΗΣ, ΣΤΕΡΕΑ, ΤΟΞΙΚΑ	3027	6.1	
ΠΑΡΑΣΙΤΟΚΤΟΝΑ ΠΑΡΑΓΩΓΑ ΤΗΣ ΚΟΥΜΑΡΙΝΗΣ, ΣΤΕΡΕΑ, ΤΟΞΙΚΑ	3027	6.1	
ΠΑΡΑΣΙΤΟΚΤΟΝΑ ΠΑΡΑΓΩΓΑ ΤΗΣ ΚΟΥΜΑΡΙΝΗΣ, ΥΓΡΑ, ΕΥΦΛΕΚΤΑ, ΤΟΞΙΚΑ που έχουν σημείο ανάφλεξης οχι χαμηλότερο από 23°C	3024	3	
ΠΑΡΑΣΙΤΟΚΤΟΝΑ ΠΑΡΑΓΩΓΑ ΤΗΣ ΚΟΥΜΑΡΙΝΗΣ, ΥΓΡΑ, ΕΥΦΛΕΚΤΑ, ΤΟΞΙΚΑ που έχουν σημείο ανάφλεξης οχι χαμηλότερο από 23°C	3024	3	
ΠΑΡΑΣΙΤΟΚΤΟΝΑ ΠΑΡΑΓΩΓΑ ΤΗΣ ΚΟΥΜΑΡΙΝΗΣ, ΥΓΡΑ, ΤΟΞΙΚΑ	3026	6.1	
ΠΑΡΑΣΙΤΟΚΤΟΝΑ ΠΑΡΑΓΩΓΑ ΤΗΣ ΚΟΥΜΑΡΙΝΗΣ, ΥΓΡΑ, ΤΟΞΙΚΑ	3026	6.1	
ΠΑΡΑΣΙΤΟΚΤΟΝΑ ΠΑΡΑΓΩΓΑ ΤΗΣ ΚΟΥΜΑΡΙΝΗΣ, ΥΓΡΑ, ΤΟΞΙΚΑ	3025	6.1	
ΠΑΡΑΣΙΤΟΚΤΟΝΑ ΠΑΡΑΓΩΓΑ ΤΗΣ ΚΟΥΜΑΡΙΝΗΣ, ΥΓΡΑ, ΤΟΞΙΚΑ, ΕΥΦΛΕΚΤΑ που έχουν σημείο ανάφλεξης οχι χαμηλότερο από 23°C	3025	6.1	
ΠΑΡΑΣΙΤΟΚΤΟΝΑ ΠΑΡΑΓΩΓΑ ΤΗΣ ΚΟΥΜΑΡΙΝΗΣ, ΥΓΡΑ, ΤΟΞΙΚΑ, ΕΥΦΛΕΚΤΑ που έχουν σημείο ανάφλεξης οχι χαμηλότερο από 23°C	3025	6.1	
ΠΑΡΑΣΙΤΟΚΤΟΝΑ ΠΑΡΑΓΩΓΩΝ ΤΟΥ ΦΑΙΝΟΞΟΞΙΚΟΥ ΟΞΕΟΣ, ΣΤΕΡΕΑ, ΤΟΞΙΚΑ	3345	6.1	
ΠΑΡΑΣΙΤΟΚΤΟΝΑ ΠΑΡΑΓΩΓΩΝ ΤΟΥ ΦΑΙΝΟΞΟΞΙΚΟΥ ΟΞΕΟΣ, ΣΤΕΡΕΑ, ΤΟΞΙΚΑ	3345	6.1	
ΠΑΡΑΣΙΤΟΚΤΟΝΑ ΠΑΡΑΓΩΓΩΝ ΤΟΥ ΦΑΙΝΟΞΟΞΙΚΟΥ ΟΞΕΟΣ, ΣΤΕΡΕΑ, ΤΟΞΙΚΑ	3345	6.1	
ΠΑΡΑΣΙΤΟΚΤΟΝΑ ΠΑΡΑΓΩΓΩΝ ΤΟΥ ΦΑΙΝΟΞΟΞΙΚΟΥ ΟΞΕΟΣ, ΥΓΡΑ, ΕΦΛΕΚΤΑ, ΤΟΞΙΚΑ με σημείο ανάφλεψης χαμηλότερο από 23°C	3346	3	
ΠΑΡΑΣΙΤΟΚΤΟΝΑ ΠΑΡΑΓΩΓΩΝ ΤΟΥ ΦΑΙΝΟΞΟΞΙΚΟΥ ΟΞΕΟΣ, ΥΓΡΑ, ΕΦΛΕΚΤΑ, ΤΟΞΙΚΑ με σημείο ανάφλεψης χαμηλότερο από 23°C	3346	3	
ΠΑΡΑΣΙΤΟΚΤΟΝΑ ΠΑΡΑΓΩΓΩΝ ΤΟΥ ΦΑΙΝΟΞΟΞΙΚΟΥ ΟΞΕΟΣ, ΥΓΡΑ, ΤΟΞΙΚΑ	3348	6.1	
ΠΑΡΑΣΙΤΟΚΤΟΝΑ ΠΑΡΑΓΩΓΩΝ ΤΟΥ ΦΑΙΝΟΞΟΞΙΚΟΥ ΟΞΕΟΣ, ΥΓΡΑ, ΤΟΞΙΚΑ	3348	6.1	
ΠΑΡΑΣΙΤΟΚΤΟΝΑ ΠΑΡΑΓΩΓΩΝ ΤΟΥ ΦΑΙΝΟΞΟΞΙΚΟΥ ΟΞΕΟΣ, ΥΓΡΑ, ΤΟΞΙΚΑ	3348	6.1	
ΠΑΡΑΣΙΤΟΚΤΟΝΑ ΠΑΡΑΓΩΓΩΝ ΤΟΥ ΦΑΙΝΟΞΟΞΙΚΟΥ ΟΞΕΟΣ, ΥΓΡΑ, ΤΟΞΙΚΑ, ΕΦΛΕΚΤΑ με σημείο ανάφλεψης χαμηλότερο από 23°C	3347	6.1	

Ονομασία και περιγραφή	UN	Κλάση	Επισημάνσεις
ΠΑΡΑΣΙΤΟΚΤΟΝΑ ΠΑΡΑΓΩΓΩΝ ΤΟΥ ΦΑΙΝΟΞΟΙΚΟΥ ΟΞΕΟΣ, ΥΓΡΑ, ΤΟΞΙΚΑ, ΕΦΛΕΚΤΑ με σημείο ανάφλεψης χαμηλότερο από 23°C	3347	6.1	
ΠΑΡΑΣΙΤΟΚΤΟΝΑ ΠΑΡΑΓΩΓΩΝ ΤΟΥ ΦΑΙΝΟΞΟΙΚΟΥ ΟΞΕΟΣ, ΥΓΡΑ, ΤΟΞΙΚΑ, ΕΦΛΕΚΤΑ με σημείο ανάφλεψης χαμηλότερο από 23°C	3347	6.1	
ΠΑΡΑΣΙΤΟΚΤΟΝΑ ΣΤΕΡΕΑ, ΤΟΞΙΚΑ, Ε.Α.Ο.	2588	6.1	
ΠΑΡΑΣΙΤΟΚΤΟΝΑ ΣΤΕΡΕΑ, ΤΟΞΙΚΑ, Ε.Α.Ο.	2588	6.1	
ΠΑΡΑΣΙΤΟΚΤΟΝΑ ΣΤΕΡΕΑ, ΤΟΞΙΚΑ, Ε.Α.Ο.	2588	6.1	
ΠΑΡΑΣΙΤΟΚΤΟΝΑ ΤΡΙΑΖΙΝΗΣ, ΣΤΕΡΕΑ, ΤΟΞΙΚΑ	2763	6.1	
ΠΑΡΑΣΙΤΟΚΤΟΝΑ ΤΡΙΑΖΙΝΗΣ, ΣΤΕΡΕΑ, ΤΟΞΙΚΑ	2763	6.1	
ΠΑΡΑΣΙΤΟΚΤΟΝΑ ΤΡΙΑΖΙΝΗΣ, ΣΤΕΡΕΑ, ΤΟΞΙΚΑ	2763	6.1	
ΠΑΡΑΣΙΤΟΚΤΟΝΑ ΤΡΙΑΖΙΝΗΣ, ΥΓΡΑ, ΕΥΦΛΕΚΤΑ, ΤΟΞΙΚΑ (σημείο ανάφλεξης χαμηλότερο από 23 °C)	2764	3	
ΠΑΡΑΣΙΤΟΚΤΟΝΑ ΤΡΙΑΖΙΝΗΣ, ΥΓΡΑ, ΕΥΦΛΕΚΤΑ, ΤΟΞΙΚΑ (σημείο ανάφλεξης χαμηλότερο από 23 °C)	2764	3	
ΠΑΡΑΣΙΤΟΚΤΟΝΑ ΤΡΙΑΖΙΝΗΣ, ΥΓΡΑ, ΤΟΞΙΚΑ	2998	6.1	
ΠΑΡΑΣΙΤΟΚΤΟΝΑ ΤΡΙΑΖΙΝΗΣ, ΥΓΡΑ, ΤΟΞΙΚΑ	2998	6.1	
ΠΑΡΑΣΙΤΟΚΤΟΝΑ ΤΡΙΑΖΙΝΗΣ, ΥΓΡΑ, ΤΟΞΙΚΑ	2998	6.1	
ΠΑΡΑΣΙΤΟΚΤΟΝΑ ΤΡΙΑΖΙΝΗΣ, ΥΓΡΑ, ΤΟΞΙΚΑ, ΕΥΦΛΕΚΤΑ	2997	6.1	
ΠΑΡΑΣΙΤΟΚΤΟΝΑ ΤΡΙΑΖΙΝΗΣ, ΥΓΡΑ, ΤΟΞΙΚΑ, ΕΥΦΛΕΚΤΑ που έχουν σημείο ανάφλεξης οχι χαμηλότερο από 23°C	2997	6.1	
ΠΑΡΑΣΙΤΟΚΤΟΝΑ ΤΡΙΑΖΙΝΗΣ, ΥΓΡΑ, ΤΟΞΙΚΑ, ΕΥΦΛΕΚΤΑ που έχουν σημείο ανάφλεξης οχι χαμηλότερο από 23°C	2997	6.1	
ΠΑΡΑΣΙΤΟΚΤΟΝΑ ΥΓΡΑ, ΤΟΞΙΚΑ, Ε.Α.Ο.	2902	6.1	
ΠΑΡΑΣΙΤΟΚΤΟΝΑ ΥΓΡΑ, ΤΟΞΙΚΑ, Ε.Α.Ο.	2902	6.1	
ΠΑΡΑΣΙΤΟΚΤΟΝΑ ΥΓΡΑ, ΤΟΞΙΚΑ, Ε.Α.Ο.	2902	6.1	

Ονομασία και περιγραφή	UN	Κλάση	Επισημάνσεις
ΠΑΡΑΣΙΤΟΚΤΟΝΑ ΥΓΡΑ, ΤΟΞΙΚΑ, ΕΥΦΛΕΚΤΑ, Ε.Α.Ο με σημείο ανάφλεξης όχι χαμηλότερο από 23 °C	2903	6.1	
ΠΑΡΑΣΙΤΟΚΤΟΝΑ ΥΓΡΑ, ΤΟΞΙΚΑ, ΕΥΦΛΕΚΤΑ, Ε.Α.Ο.με σημείο ανάφλεξης όχι χαμηλότερο από 23 °C	2903	6.1	
ΠΑΡΑΣΙΤΟΚΤΟΝΑ ΥΓΡΑ, ΤΟΞΙΚΑ, ΕΥΦΛΕΚΤΑ, Ε.Α.Ο.με σημείο ανάφλεξης χαμηλότερο από 23 °C	2903	6.1	
ΠΑΡΑΣΙΤΟΚΤΟΝΑ ΥΠΟΚΑΤΕΣΤΗΜΕΝΗΣ ΝΙΤΡΟΦΑΙΝΟΛΗΣ, ΣΤΕΡΕΑ, ΤΟΞΙΚΑ	2779	6.1	
ΠΑΡΑΣΙΤΟΚΤΟΝΑ ΥΠΟΚΑΤΕΣΤΗΜΕΝΗΣ ΝΙΤΡΟΦΑΙΝΟΛΗΣ, ΣΤΕΡΕΑ, ΤΟΞΙΚΑ	2779	6.1	
ΠΑΡΑΣΙΤΟΚΤΟΝΑ ΥΠΟΚΑΤΕΣΤΗΜΕΝΗΣ ΝΙΤΡΟΦΑΙΝΟΛΗΣ, ΣΤΕΡΕΑ, ΤΟΞΙΚΑ	2779	6.1	
ΠΑΡΑΣΙΤΟΚΤΟΝΑ ΥΠΟΚΑΤΕΣΤΗΜΕΝΗΣ ΝΙΤΡΟΦΑΙΝΟΛΗΣ, ΥΓΡΑ, ΕΥΦΛΕΚΤΑ, ΤΟΞΙΚΑ (σημείο ανάφλεξης χαμηλότερο από 23 °C)	2780	3	
ΠΑΡΑΣΙΤΟΚΤΟΝΑ ΥΠΟΚΑΤΕΣΤΗΜΕΝΗΣ ΝΙΤΡΟΦΑΙΝΟΛΗΣ, ΥΓΡΑ, ΕΥΦΛΕΚΤΑ, ΤΟΞΙΚΑ (σημείο ανάφλεξης χαμηλότερο από 23 °C)	2780	3	
ΠΑΡΑΣΙΤΟΚΤΟΝΑ ΥΠΟΚΑΤΕΣΤΗΜΕΝΗΣ ΝΙΤΡΟΦΑΙΝΟΛΗΣ, ΥΓΡΑ, ΤΟΞΙΚΑ	3014	6.1	
ΠΑΡΑΣΙΤΟΚΤΟΝΑ ΥΠΟΚΑΤΕΣΤΗΜΕΝΗΣ ΝΙΤΡΟΦΑΙΝΟΛΗΣ, ΥΓΡΑ, ΤΟΞΙΚΑ	3014	6.1	
ΠΑΡΑΣΙΤΟΚΤΟΝΑ ΥΠΟΚΑΤΕΣΤΗΜΕΝΗΣ ΝΙΤΡΟΦΑΙΝΟΛΗΣ, ΥΓΡΑ, ΤΟΞΙΚΑ	3014	6.1	
ΠΑΡΑΣΙΤΟΚΤΟΝΑ ΥΠΟΚΑΤΕΣΤΗΜΕΝΗΣ ΝΙΤΡΟΦΑΙΝΟΛΗΣ, ΥΓΡΑ, ΤΟΞΙΚΑ, ΕΥΦΛΕΚΤΑ που έχουν σημείο ανάφλεξης οχι χαμηλότερο από 23°C	3013	6.1	

Ονομασία και περιγραφή	UN	Κλάση	Επισημάνσεις
ΠΑΡΑΣΙΤΟΚΤΟΝΑ ΥΠΟΚΑΤΕΣΤΗΜΕΝΗΣ ΝΙΤΡΟΦΑΙΝΟΛΗΣ, ΥΓΡΑ, ΤΟΞΙΚΑ, ΕΥΦΛΕΚΤΑ που έχουν σημείο ανάφλεξης οχι χαμηλότερο από 23°C	3013	6.1	
ΠΑΡΑΣΙΤΟΚΤΟΝΑ ΥΠΟΚΑΤΕΣΤΗΜΕΝΗΣ ΝΙΤΡΟΦΑΙΝΟΛΗΣ, ΥΓΡΑ, ΤΟΞΙΚΑ, ΕΥΦΛΕΚΤΑ που έχουν σημείο ανάφλεξης οχι χαμηλότερο από 23°C	3013	6.1	
ΠΑΡΑΣΙΤΟΚΤΟΝΑ, ΥΓΡΑ, ΕΥΦΛΕΚΤΑ, ΤΟΞΙΚΑ, Ε.Α.Ο. που έχουν σημείο ανάφλεξης οχι χαμηλότερο από 23°C	3021	3	
ΠΑΡΑΣΙΤΟΚΤΟΝΑ, ΥΓΡΑ, ΕΥΦΛΕΚΤΑ, ΤΟΞΙΚΑ, Ε.Α.Ο.που έχουν σημείο ανάφλεξης οχι χαμηλότερο από 23°C	3021	3	
ΠΑΡΑΣΙΤΟΚΤΟΝΟ ΦΩΣΦΟΡΟΥΧΟΥ ΑΡΓΙΛΙΟΥ	3048	6.1	
ΠΑΡΑΦΟΡΜΑΛΔΕΫΔΗ	2213	4.1	
ΠΕΝΤΑΒΟΡΑΝΙΟ	1380	4.2	
ΠΕΝΤΑΒΡΩΜΙΟΥΧΟΣ ΦΩΣΦΟΡΟΣ	2691	8	
ΠΕΝΤΑΘΕΙΟΥΧΟΣ ΦΩΣΦΟΡΟΣ, ΑΠΑΛΛΑΓΜΕΝΟΣ ΑΠΟ ΚΙΤΡΙΝΟ ΚΑΙ ΛΕΥΚΟ ΦΩΣΦΟΡΟ	1340	4.3	
ΠΕΝΤΑΚΑΡΒΟΝΥΛΙΟ ΤΟΥ ΣΙΔΗΡΟΥ	1994	6.1	
ΠΕΝΤΑΜΕΘΥΛΟ ΕΠΤΑΝΙΟ	2286	3	
ΠΕΝΤΑΝΙΑ, ΥΓΡΑ	1265	3	
ΠΕΝΤΑΝΙΑ, ΥΓΡΑ	1265	3	
ΠΕΝΤΑΝΟ-2,4-ΔΙΟΝΗ	2310	3	
ΠΕΝΤΑΝΟΛΕΣ	1105	3	
ΠΕΝΤΑΝΟΛΕΣ	1105	3	
ΠΕΝΤΑΦΘΟΡΙΟΥΧΟ ΑΝΤΙΜΟΝΙΟ	1732	8	
ΠΕΝΤΑΦΘΟΡΙΟΥΧΟ ΒΡΩΜΙΟ	1745	5.1	
ΠΕΝΤΑΦΘΟΡΙΟΥΧΟ ΙΩΔΙΟ	2495	5.1	
ΠΕΝΤΑΦΘΟΡΙΟΥΧΟ ΧΛΩΡΙΟ	2548	2	
ΠΕΝΤΑΦΘΟΡΙΟΥΧΟΣ ΦΩΣΦΟΡΟΣ, ΠΕΠΙΕΣΜΕΝΟΣ	2198	2	
ΠΕΝΤΑΦΘΟΡΟΑΙΘΑΝΙΟ (ΨΥΚΤΙΚΟ ΑΕΡΙΟ R 125)	3220	2	
ΠΕΝΤΑΧΛΩΡΙΟΥΧΟ ΑΝΤΙΜΟΝΙΟ, ΥΓΡΟ	1730	8	
ΠΕΝΤΑΧΛΩΡΙΟΥΧΟ ΜΟΛΥΒΔΕΝΙΟ	2508	8	
ΠΕΝΤΑΧΛΩΡΙΟΥΧΟΣ ΦΩΣΦΟΡΟΣ	1806	8	
ΠΕΝΤΑΧΛΩΡΟΑΙΘΑΝΙΟ	1669	6.1	
ΠΕΝΤΑΧΛΩΡΟΦΑΙΝΙΚΟ ΝΑΤΡΙΟ	2567	6.1	
ΠΕΝΤΑΧΛΩΡΟΦΑΙΝΟΛΗ	3155	6.1	
ΠΕΝΤΟΛΙΤΗΣ, ΞΗΡΟΣ Η ΝΩΠΟΣ ΜΕ ΛΙΓΟΤΕΡΟ ΑΠΟ 15% ΝΕΡΟ , ΚΑΤΑ ΒΑΡΟΣ	0151	1	
ΠΕΝΤΟΞΕΙΔΙΟ ΤΟΥ ΑΡΣΕΝΙΚΟΥ	1559	6.1	
ΠΕΝΤΟΞΕΙΔΙΟ ΤΟΥ ΒΑΝΑΔΙΟΥ, μορφή χωρίς φυτίλι	2862	6.1	
ΠΕΝΤΟΞΕΙΔΙΟ ΤΟΥ ΦΩΣΦΟΡΟΥ	1807	8	
ΠΕΠΙΕΣΜΕΝΟ ΑΕΡΙΟ, Ε.Α.Ο.	1956	2	
ΠΕΠΙΕΣΜΕΝΟ ΑΕΡΙΟ, ΕΦΛΕΚΤΟ Ε.Α.Ο.	1954	2	
ΠΕΠΙΕΣΜΕΝΟ ΑΕΡΙΟ, ΟΞΕΙΔΩΤΙΚΟ, Ε.Α.Ο.	3156	2	
ΠΕΠΙΕΣΜΕΝΟ ΑΕΡΙΟ, ΤΟΞΙΚΟ, ΔΙΑΒΡΩΤΙΚΟ, Ε.Α.Ο.	3304	2	
ΠΕΠΙΕΣΜΕΝΟ ΑΕΡΙΟ, ΤΟΞΙΚΟ, Ε.Α.Ο.	1955	2	
ΠΕΠΙΕΣΜΕΝΟ ΑΕΡΙΟ, ΤΟΞΙΚΟ, ΕΦΛΕΚΤΟ Ε.Α.Ο.	1953	2	
ΠΕΠΙΕΣΜΕΝΟ ΑΕΡΙΟ, ΤΟΞΙΚΟ, ΕΦΛΕΚΤΟ, ΔΙΑΒΡΩΤΙΚΟ, Ε.Α.Ο.	3305	2	
ΠΕΠΙΕΣΜΕΝΟ ΑΕΡΙΟ, ΤΟΞΙΚΟ, ΟΞΕΙΔΩΤΙΚΟ, ΔΙΑΒΡΩΤΙΚΟ, Ε.Α.Ο.	3306	2	
ΠΕΠΙΕΣΜΕΝΟ ΑΕΡΙΟ, ΤΟΞΙΚΟ, ΟΞΕΙΔΩΤΙΚΟ, Ε.Α.Ο.	3303	2	
ΠΕΡΙΒΑΛΛΟΝΤΙΚΑ ΕΠΙΚΙΝΔΥΝΕΣ ΟΥΣΕΙΣ, ΥΓΡΕΣ, Ε.Α.Ο.	3082	9	
ΠΙΚΟΛΙΝΕΣ	2313	3	
ΠΙΚΡΑΜΙΚΟ ΖΙΡΚΟΝΙΟ, ΝΩΠΟ ΜΕ ΠΕΡΙΣΣΟΤΕΡΟ ΑΠΟ 20% ΝΕΡΟ, ΚΑΤΑ ΒΑΡΟΣ	1517	4.1	
ΠΙΚΡΑΜΙΚΟ ΖΙΡΚΟΝΙΟ, ΞΗΡΟ Η ΝΩΠΟ ΜΕ ΛΙΓΟΤΕΡΟ ΑΠΟ 20% ΝΕΡΟ , ΚΑΤΑ ΒΑΡΟΣ	0236	1	
ΠΙΚΡΑΜΙΚΟ ΝΑΤΡΙΟ, ΞΗΡΟ Η ΝΩΠΟ ΜΕ ΛΙΓΟΤΕΡΟ ΑΠΟ 20% ΝΕΡΟ , ΚΑΤΑ ΒΑΡΟΣ	0235	1	

Ονομασία και περιγραφή	UN	Κλάση	Επισημάνσεις
ΠΙΚΡΑΜΙΚΟ ΝΑΤΡΙΟ, ΝΩΠΟ ΜΕ ΠΕΡΙΣΣΟΤΕΡΟ ΑΠΟ 20% ΝΕΡΟ, ΚΑΤΑ ΒΑΡΟΣ	1349	4.1	
ΠΙΚΡΙΚΟ ΑΜΜΩΝΙΟ ξηρό ή νωπό με λιγότερο από 10% νερό κατά βάρος	0004	1	
ΠΙΚΡΙΚΟ ΑΜΜΩΝΙΟ,ΝΩΠΟ ΜΕ ΠΕΡΙΣΣΟΤΕΡΟ ΑΠΟ 10% ΝΕΡΟ, ΚΑΤΑ ΒΑΡΟΣ	1310	4.1	
ΠΙΚΡΙΚΟΣ ΑΡΓΥΡΟΣ, ΝΩΠΟΣ ΜΕ ΠΕΡΙΣΣΟΤΕΡΟ ΑΠΟ 30% ΝΕΡΟ, ΚΑΤΑ ΒΑΡΟΣ	1347	4.1	
ΠΙΠΕΡΑΖΙΝΗ	2579	8	
ΠΙΠΕΡΙΔΙΝΗ	2401	8	
ΠΙΡΤΣΙΝΙΑ, ΕΚΡΗΚΤΙΚΑ	0174	1	
ΠΙΣΣΕΣ, ΥΓΡΕΣ συμπεριλαμβανομένων άσφαλτου δρόμου και ελαίων, βιτουμενίων	1999	3	
ΠΙΣΣΕΣ, ΥΓΡΕΣ συμπεριλαμβανομένων άσφαλτου δρόμου και ελαίων, βιτουμενίων (ΤΑΣΗ ΑΤΜΟΥ ΛΙΓΟΤΕΡΟ ΑΠΟ 110kPa ΣΤΟΥΣ 50°C)	1999	3	
ΠΙΣΣΕΣ, ΥΓΡΕΣ συμπεριλαμβανομένων άσφαλτου δρόμου και ελαίων, βιτουμενίων (ΕΧΟΥΝ ΣΗΜΕΙΟ ΑΝΑΦΛΕΞΗΣ ΚΑΤΩ ΑΠΟ ΤΟΥΣ 23°C ΚΑΙ ΙΞΩΔΗΣ ΣΥΜΦΩΝΑ ΜΕ ΤΟ 2.2.3.1.4) (ΠΙΕΣΗ ΑΤΜΟΥ ΠΕΡΙΣΣΟΤΕΡΟ ΑΠΟ 110kPa ΣΤΟΥΣ 50°C και σημείο βρασμού χαμηλότερο από 35°C)	1999	3	
ΠΙΣΣΕΣ, ΥΓΡΕΣ συμπεριλαμβανομένων άσφαλτου δρόμου και ελαίων, βιτουμενίων (ΤΑΣΗ ΑΤΜΟΥ ΠΕΡΙΣΣΟΤΕΡΟ ΑΠΟ 110kPa ΣΤΟΥΣ 50°C)	1999	3	
ΠΙΣΣΕΣ, ΥΓΡΕΣσυμπεριλαμβανομένων άσφαλτου δρόμου και ελαίων, βιτουμενίων (ΕΧΟΥΝ ΣΗΜΕΙΟ ΑΝΑΦΛΕΞΗΣ ΚΑΤΩ ΑΠΟ ΤΟΥΣ 23°C ΚΑΙ ΙΞΩΔΗΣ ΣΥΜΦΩΝΑ ΜΕ ΤΟ 2.2.3.1.4) (ΠΙΕΣΗ ΑΤΜΟΥ ΠΕΡΙΣΣΟΤΕΡΟ ΑΠΟ 110kPa ΣΤΟΥΣ 50°C και σημείο βρασμού υψηλότερο από 35°C)	1999	3	
ΠΙΣΣΕΣ, ΥΓΡΕΣσυμπεριλαμβανομένων άσφαλτου δρόμου και ελαίων, βιτουμενίων (ΕΧΟΥΝ ΣΗΜΕΙΟ ΑΝΑΦΛΕΞΗΣ ΚΑΤΩ ΑΠΟ ΤΟΥΣ 23°C ΚΑΙ ΙΞΩΔΗΣ ΣΥΜΦΩΝΑ ΜΕ ΤΟ 2.2.3.1.4) (σημείο βρασμού χαμηλότερο από 35°C)	1999	3	

Ονομασία και περιγραφή	UN	Κλάση	Επισημάνσεις
ΠΛΑΣΤΙΚΑ, ΝΙΤΡΟΚΥΤΤΑΡΙΝΗ-BASED, ΑΥΤΟΘΕΡΜΑΙΝΟΜΕΝΑ, Ε.Α.Ο.	2006	4.2	
ΠΟΛΥΑΛΟΓΟΝΩΜΕΝΑ ΔΙΦΑΙΝΥΛΙΑ, ΣΤΕΡΕΑ Η ΠΟΛΥΑΛΟΓΟΝΩΜΕΝΑ ΤΕΡΦΑΙΝΥΛΙΑ, ΣΤΕΡΕΑ	3152	9	
ΠΟΛΥΑΛΟΓΟΝΩΜΕΝΑ ΔΙΦΑΙΝΥΛΙΑ, ΥΓΡΑ Η ΠΟΛΥΑΛΟΓΟΝΩΜΕΝΑ ΤΕΡΦΑΙΝΥΛΙΑ, ΥΓΡΑ	3151	9	
ΠΟΛΥΒΑΝΑΔΙΚΟ ΑΜΜΩΝΙΟ	2861	6.1	
ΠΟΛΥΜΕΡΙΚΕΣ ΚΛΙΝΕΣ, ΕΠΕΚΤΕΙΝΟΜΕΝΕΣ που αναπτύσουν εύφλεκτο ατμό	2211	9	
ΠΟΛΥΧΛΩΡΙΟΜΕΝΑ ΔΙΦΑΙΝΥΛΙΑ, ΣΤΕΡΕΣ	3432	9	
ΠΟΛΥΧΛΩΡΙΩΜΕΝΑ ΔΙΦΑΙΝΥΛΙΑ	2315	9	
ΠΟΡΦΥΡΟ ΤΟΥ ΛΟΝΔΙΝΟΥ	1621	6.1	
ΠΡΟΪΟΝΤΑ ΑΡΩΜΑΤΟΠΟΙΪΑΣ, ΜΕ ΕΦΛΕΚΤΟΥΣ ΔΙΑΛΥΤΕΣ	1266	3	
ΠΡΟΪΟΝΤΑ ΑΡΩΜΑΤΟΠΟΙΪΑΣ, ΜΕ ΕΦΛΕΚΤΟΥΣ ΔΙΑΛΥΤΕΣ	1266	3	
ΠΡΟΪΟΝΤΑ ΑΡΩΜΑΤΟΠΟΙΪΑΣ, ΜΕ ΕΦΛΕΚΤΟΥΣ ΔΙΑΛΥΤΕΣ (ΜΕ ΑΝΑΦΛΕΞΗΣ ΚΑΤΩ ΑΠΟ ΤΟΥΣ 23°C ΚΑΙ ΙΞΩΔΗΣ ΣΥΜΦΩΝΑ ΜΕ ΤΟ 2.2.3.1.4) (ΠΙΕΣΗ ΑΤΜΩΝ ΠΕΡΙΣΣΟΤΕΡΟ ΑΠΟ 110 kPa ΣΤΟΥΣ 50°C)	1266	3	
ΠΡΟΪΟΝΤΑ ΑΡΩΜΑΤΟΠΟΙΪΑΣ, ΜΕ ΕΥΦΛΕΚΤΟΥΣ ΔΙΑΛΥΤΕΣ (ΠΙΕΣΗ ΑΤΜΟΥ ΛΙΓΟΤΕΡΟ ΑΠΟ 110kPa ΣΤΟΥΣ 50°C)	1266	3	
ΠΡΟΪΟΝΤΑ ΑΡΩΜΑΤΟΠΟΙΪΑΣ, ΜΕ ΕΦΛΕΚΤΟΥΣ ΔΙΑΛΥΤΕΣ (ΣΗΜΕΙΟ ΑΝΑΦΛΕΞΗΣ ΚΑΤΩ ΑΠΟ ΤΟΥΣ 23°C ΚΑΙ ΙΞΩΔΕΣ ΣΥΜΦΩΝΑ ΜΕ ΤΟ 2.2.3.1.4) (ΣΗΜΕΙΟ ΒΡΑΣΜΟΥ ΧΑΜΗΛΟΤΕΡΟ ΤΩΝ 35°C)	1266	3	
ΠΡΟΪΟΝΤΑ ΑΡΩΜΑΤΟΠΟΙΪΑΣ, ΜΕ ΕΦΛΕΚΤΟΥΣ ΔΙΑΛΥΤΕΣ(ΠΙΕΣΗ ΑΤΜΟΥ ΠΕΡΙΣΣΟΤΕΡΟ ΑΠΟ 110kPa ΣΤΟΥΣ 50°C)	1266	3	

Ονομασία και περιγραφή	UN	Κλάση	Επισημάνσεις
ΠΡΟΪΟΝΤΑ ΑΡΩΜΑΤΟΠΟΙΪΑΣ, ΜΕ ΕΦΛΕΚΤΟΥΣ ΔΙΑΛΥΤΕΣ(ΣΗΜΕΙΟ ΑΝΑΦΛΕΞΗΣ ΚΑΤΩ ΑΠΟ ΤΟΥΣ 23°C ΚΑΙ ΙΞΩΔΕΣ ΣΥΜΦΩΝΑ ΜΕ ΤΟ 2.2.3.1.4) (ΤΑΣΗ ΑΤΜΩΝ ΣΤΟΥΣ 50oC ΠΕΡΙΣΣΟΤΕΡΟ ΑΠΌ 110kPa, ΣΗΜΕΙΟ ΡΑΣΜΟΥ ΥΨΗΛΟΤΕΡΟ 35°C)	1266	3	
ΠΡΟΠΑΔΙΕΝΙΟ, ΣΤΑΘΕΡΟΠΟΙΗΜΕΝΟ	2200	2	
ΠΡΟΠΑΝΙΟ	1978	2	
ΠΡΟΠΑΝΟΘΙΟΛΕΣ	2402	3	
ΠΡΟΠΙΟΝΑΛΔΕΫΔΗ	1275	3	
ΠΡΟΠΙΟΝΙΚΟ ΟΞΥ	1848	8	
ΠΡΟΠΙΟΝΙΚΟ ΟΞΥ, με όχι λιγότερο από 90% οξύ κατά βάρος	3463	8	
ΠΡΟΠΙΟΝΙΚΟΣ ΑΙΘΥΛΕΣΤΕΡΑΣ	1195	3	
ΠΡΟΠΙΟΝΙΚΟΣ ΑΝΥΔΡΙΤΗΣ	2496	8	
ΠΡΟΠΙΟΝΙΚΟΣ ΒΟΥΤΥΛΕΣΤΕΡΑΣ	1914	3	
ΠΡΟΠΙΟΝΙΚΟΣ ΙΣΟΒΟΥΤΥΛΕΣΤΕΡΑΣ	2394	3	
ΠΡΟΠΙΟΝΙΚΟΣ ΙΣΟΠΡΟΠΥΛΕΣΤΕΡΑΣ	2409	3	
ΠΡΟΠΙΟΝΙΚΟΣ ΜΕΘΥΛΕΣΤΕΡΑΣ	1248	3	
ΠΡΟΠΙΟΝΙΤΡΙΛΙΟ	2404	3	
ΠΡΟΠΙΟΝΥΛΟΧΛΩΡΙΔΙΟ	1815	3	
ΠΡΟΠΥΛΑΜΙΝΗ	1277	3	
ΠΡΟΠΥΛΕΝΙΜΙΝΗ, ΣΤΑΘΕΡΟΠΟΙΗΜΕΝΗ	1921	3	
ΠΡΟΠΥΛΕΝΙΟ	1077	2	
ΠΡΟΠΥΛΕΝΟΞΕΙΔΙΟ	1280	3	
ΠΡΟΠΥΛΕΝΟΧΛΩΡΥΔΡΙΝΗ	2611	6.1	
ΠΡΟΠΥΛΟΤΡΙΧΛΩΡΟΣΙΛΑΝΙΟ	1816	8	
ΠΡΟΩΘΗΤΙΚΟ ΚΑΥΣΙΜΟ, ΣΤΕΡΕΟ	0498	1	
ΠΡΟΩΘΗΤΙΚΟ ΚΑΥΣΙΜΟ, ΣΤΕΡΕΟ	0499	1	
ΠΡΟΩΘΗΤΙΚΟ ΚΑΥΣΙΜΟ, ΣΤΕΡΕΟ	0501	1	
ΠΡΟΩΘΗΤΙΚΟ ΚΑΥΣΙΜΟ, ΥΓΡΟ	0495	1	
ΠΡΟΩΘΗΤΙΚΟ ΚΑΥΣΙΜΟ, ΥΓΡΟ	0497	1	
ΠΥΡΙΔΙΝΗ	1282	3	

Ονομασία και περιγραφή	UN	Κλάση	Επισημάνσεις
ΠΥΡΙΤΙΔΑ ΛΑΜΨΗΣ	0094	1	
ΠΥΡΙΤΙΔΑ ΣΥΣΣΩΜΑΤΩΜΕΝΗ (ΠΥΡΙΤΙΔΑ ΣΕ ΠΑΣΤΑ) ΝΩΠΟ ΜΕ ΟΧΙ ΛΙΓΟΤΕΡΟ ΑΠΟ 17% ΑΛΚΟΟΛΗ, ΚΑΤΑ ΒΑΡΟΣ	0433	1	
ΠΥΡΙΤΙΔΑ ΣΥΣΣΩΜΑΤΩΜΕΝΗ (ΠΥΡΙΤΙΔΑ ΣΕ ΠΑΣΤΑ), ΝΩΠΟ ΜΕ ΟΧΙ ΛΙΓΟΤΕΡΟ ΑΠΟ 25% ΝΕΡΟ , ΚΑΤΑ ΒΑΡΟΣ	0159	1	
ΠΥΡΙΤΙΔΑ, ΑΚΑΠΝΗ	0160	1	
ΠΥΡΙΤΙΔΑ, ΑΚΑΠΝΗ	0161	1	
ΠΥΡΙΤΙΚΗ ΣΚΟΝΗ ΑΛΟΥΜΙΝΙΟΥ, ΜΗ ΚΑΛΥΜΜΕΝΗ	1398	4.3	
ΠΥΡΙΤΙΚΟ ΜΑΓΝΗΣΙΟ	2624	4.3	
ΠΥΡΙΤΙΚΟΣ ΤΕΤΡΑΑΙΘΥΛΕΣΤΕΡΑΣ	1292	3	
ΠΥΡΙΤΙΟ ΣΕ ΣΚΟΝΗ, ΑΜΟΡΦΟ	1346	4.1	
ΠΥΡΙΤΙΟΥΧΟ ΛΙΘΙΟ	1417	4.3	
ΠΥΡΟΔΟΤΙΚΟΙ ΜΗΧΑΝΙΣΜΟΙ	0121	1	
ΠΥΡΟΔΟΤΙΚΟΙ ΜΗΧΑΝΙΣΜΟΙ	0314	1	
ΠΥΡΟΔΟΤΙΚΟΙ ΜΗΧΑΝΙΣΜΟΙ	0315	1	
ΠΥΡΟΔΟΤΙΚΟΙ ΜΗΧΑΝΙΣΜΟΙ	0325	1	
ΠΥΡΟΔΟΤΙΚΟΙ ΜΗΧΑΝΙΣΜΟΙ	0454	1	
ΠΥΡΟΚΡΟΤΗΤΕΣ ΓΙΑ ΠΥΡΟΜΑΧΙΚΑ	0073	1	
ΠΥΡΟΚΡΟΤΗΤΕΣ ΓΙΑ ΠΥΡΟΜΑΧΙΚΑ	0364	1	
ΠΥΡΟΚΡΟΤΗΤΕΣ ΓΙΑ ΠΥΡΟΜΑΧΙΚΑ	0365	1	
ΠΥΡΟΚΡΟΤΗΤΕΣ ΓΙΑ ΠΥΡΟΜΑΧΙΚΑ	0366	1	
ΠΥΡΟΚΡΟΤΗΤΕΣ, ΗΛΕΚΤΡΙΚ ΓΙΑ ΑΝΑΤΙΝΑΞΕΙΣ	0255	1	
ΠΥΡΟΚΡΟΤΗΤΕΣ, ΗΛΕΚΤΡΙΚΟΙ ΓΙΑ ΑΝΑΤΙΝΑΞΕΙΣ	0030	1	
ΠΥΡΟΚΡΟΤΗΤΕΣ, ΗΛΕΚΤΡΙΚΟΙ ΓΙΑ ΑΝΑΤΙΝΑΞΕΙΣ	0456	1	
ΠΥΡΟΚΡΟΤΗΤΕΣ, ΜΗ-ΗΛΕΚΤΡΙΚΟΙ ΓΙΑ ΑΝΑΤΙΝΑΞΕΙΣ	0455	1	
ΠΥΡΟΚΡΟΤΗΤΕΣ, ΟΧΙ ΗΛΕΚΤΡΙΚΟΙ ΓΙΑ ΑΝΑΤΙΝΑΞΕΙΣ	0029	1	
ΠΥΡΟΚΡΟΤΗΤΕΣ, ΟΧΙ ΗΛΕΚΤΡΙΚΟΙ ΓΙΑ ΑΝΑΤΙΝΑΞΕΙΣ	0267	1	

Ονομασία και περιγραφή	UN	Κλάση	Επισημάνσεις
ΠΥΡΟΜΑΧΙΚΑ, ΑΝΤΟΧΗΣ	0363	1	
ΠΥΡΟΜΑΧΙΚΑ, ΔΑΚΡΥΓΟΝΑ με ΕΚΡΗΚΤΙΚΟ ΜΗΧΑΝΙΣΜΟ, βλητικής γόμωσης ή προωθητικής γόμωσης	0018	1	
ΠΥΡΟΜΑΧΙΚΑ, ΔΑΚΡΥΓΟΝΑ με ΕΚΡΗΚΤΙΚΟ ΜΗΧΑΝΙΣΜΟ, βλητικής γόμωσης ή προωθητικής γόμωσης	0301	1	
ΠΥΡΟΜΑΧΙΚΑ, ΔΑΚΡΥΓΟΝΑ με ΕΚΡΗΚΤΙΚΟ ΜΗΧΑΝΙΣΜΟ, βλητικής γόμωσης ή προωθητικής γόμωσης	0019	1	
ΠΥΡΟΜΑΧΙΚΑ, ΔΑΚΡΥΓΟΝΑ, ΜΗ ΕΚΡΗΚΤΙΚΑ χωρίς εκρηκτικό μηχανισμό ή βλητική γόμωση, χωρίς πυροσωλήνα	2017	6.1	
ΠΥΡΟΜΑΧΙΚΑ, ΕΜΠΡΗΣΤΙΚΑ με ή χωρίς ΕΚΡΗΚΤΙΚΟ ΜΗΧΑΝΙΣΜΟ, με ή χωρίς εκρηκτικό μηχανισμό, βλητικής γόμωσης ή προωθητικής γόμωσης	0010	1	
ΠΥΡΟΜΑΧΙΚΑ, ΕΜΠΡΗΣΤΙΚΑ με ή χωρίς ΕΚΡΗΚΤΙΚΟ ΜΗΧΑΝΙΣΜΟ, βλητικής γόμωσης ή προωθητικής γόμωσης	0300	1	
ΠΥΡΟΜΑΧΙΚΑ, ΕΜΠΡΗΣΤΙΚΑ με ή χωρίς ΕΚΡΗΚΤΙΚΟ ΜΗΧΑΝΙΣΜΟ, με ή χωρίς εκρηκτικό μηχανισμό, βλητικής γόμωσης ή προωθητικής γόμωσης	0009	1	
ΠΥΡΟΜΑΧΙΚΑ, ΕΜΠΡΗΣΤΙΚΑ, ΛΕΥΚΟΥ ΦΩΣΦΟΡΟΥ με ΕΚΡΗΚΤΙΚΟ ΜΗΧΑΝΙΣΜΟ, βλητικής γόμωσης ή προωθητικής γόμωσης	0243	1	
ΠΥΡΟΜΑΧΙΚΑ, ΕΜΠΡΗΣΤΙΚΑ, ΛΕΥΚΟΥ ΦΩΣΦΟΡΟΥ με ΕΚΡΗΚΤΙΚΟ ΜΗΧΑΝΙΣΜΟ, βλητικής γόμωσης ή προωθητικής γόμωσης	0244	1	
ΠΥΡΟΜΑΧΙΚΑ, ΕΜΠΡΗΣΤΙΚΑ, υγρά ή τζέλ, με ΕΚΡΗΚΤΙΚΟ ΜΗΧΑΝΙΣΜΟ, βλητικής γόμωσης ή προωθητικής γόμωσης	0247	1	
ΠΥΡΟΜΑΧΙΚΑ, ΕΞΑΣΚΗΣΗΣ	0362	1	
ΠΥΡΟΜΑΧΙΚΑ, ΕΞΑΣΚΗΣΗΣ	0488	1	
ΠΥΡΟΜΑΧΙΚΑ, ΚΑΠΝΟΥ με ή χωρίς ΕΚΡΗΚΤΙΚΟ ΜΗΧΑΝΙΣΜΟ, βλητικής γόμωσης ή προωθητικής γόμωσης	0015	1	
ΠΥΡΟΜΑΧΙΚΑ, ΚΑΠΝΟΥ με ή χωρίς ΕΚΡΗΚΤΙΚΟ ΜΗΧΑΝΙΣΜΟ, βλητικής γόμωσης ή προωθητικής γόμωσης	0016	1	
ΠΥΡΟΜΑΧΙΚΑ, ΚΑΠΝΟΥ με ή χωρίς ΕΚΡΗΚΤΙΚΟ ΜΗΧΑΝΙΣΜΟ, βλητικής γόμωσης ή προωθητικής γόμωσης	0303	1	
ΠΥΡΟΜΑΧΙΚΑ, ΚΑΠΝΟΥ με ή χωρίς ΕΚΡΗΚΤΙΚΟ ΜΗΧΑΝΙΣΜΟ, βλητικής γόμωσης ή προωθητικής γόμωσης που περιέχει διαβρωτικές ουσίες	0015	1	
ΠΥΡΟΜΑΧΙΚΑ, ΚΑΠΝΟΥ με ή χωρίς ΕΚΡΗΚΤΙΚΟ ΜΗΧΑΝΙΣΜΟ, βλητικής γόμωσης ή προωθητικής γόμωσης που περιέχει διαβρωτικές ουσίες	0303	1	
ΠΥΡΟΜΑΧΙΚΑ, ΚΑΠΝΟΥ με ή χωρίς ΕΚΡΗΚΤΙΚΟ ΜΗΧΑΝΙΣΜΟ, βλητικής γόμωσης ή προωθητικής γόμωσης, που περιέχουν διαβρωτικές ουσίες	0016	1	
ΠΥΡΟΜΑΧΙΚΑ, ΚΑΠΝΟΥ, ΛΕΥΚΟΥ ΦΩΣΦΟΡΟΥ με ΕΚΡΗΚΤΙΚΟ ΜΗΧΑΝΙΣΜΟ, βλητικής γόμωσης ή προωθητικής γόμωσης	0245	1	
ΠΥΡΟΜΑΧΙΚΑ, ΚΑΠΝΟΥ, ΛΕΥΚΟΥ ΦΩΣΦΟΡΟΥ με ΕΚΡΗΚΤΙΚΟ ΜΗΧΑΝΙΣΜΟ, βλητικής γόμωσης ή προωθητικής γόμωσης	0246	1	
ΠΥΡΟΜΑΧΙΚΑ, ΤΟΞΙΚΑ με ΕΚΡΗΚΤΙΚΟ ΜΗΧΑΝΙΣΜΟ, βλητικής γόμωσης ή προωθητικής γόμωσης	0020	1	Απαγορεύεται η μεταφορά
ΠΥΡΟΜΑΧΙΚΑ, ΤΟΞΙΚΑ με ΕΚΡΗΚΤΙΚΟ ΜΗΧΑΝΙΣΜΟ, βλητικής γόμωσης ή προωθητικής γόμωσης	0021	1	Απαγορεύεται η μεταφορά
ΠΥΡΟΜΑΧΙΚΑ, ΤΟΞΙΚΑ, ΜΗ ΕΚΡΙΚΤΙΚΑ, χωρίς εκρηκτικό μηχανισμό ή βλητική γόμωση, non-fuzed	2016	6.1	
ΠΥΡΟΜΑΧΙΚΑ, ΦΩΤΙΣΤΙΚΑ με ή χωρίς ΕΚΡΗΚΤΙΚΟ ΜΗΧΑΝΙΣΜΟ, βλητικής γόμωσης ή προωθητικ γόμωση	0254	1	
ΠΥΡΟΜΑΧΙΚΑ, ΦΩΤΙΣΤΙΚΑ με ή χωρίς ΕΚΡΗΚΤΙΚΟ ΜΗΧΑΝΙΣΜΟ, βλητικής γόμωσης ή προωθητικ γόμωση	0297	1	
ΠΥΡΟΜΑΧΙΚΑ, ΦΩΤΙΣΤΙΚΑ με ή χωρίς ΕΚΡΗΚΤΙΚΟ ΜΗΧΑΝΙΣΜΟ, βλητικής γόμωσης ή προωθητικής γόμωσης	0171	1	
ΠΥΡΟΣΒΕΣΤΗΡΕΣ ΜΕ ΠΕΠΙΕΣΜΕΝΟ Η ΥΓΡΟΠΟΙΗΜΕΝΟ ΑΕΡΙΟ	1044	2	

Ονομασία και περιγραφή	UN	Κλάση	Επισημάνσεις
ΠΥΡΟΣΟΥΛΦΟΥΡΥΛΟΧΛΩΡΙΔΙΟ	1817	8	
ΠΥΡΟΤΕΧΝΗΜΑΤΑ	0333	1	
ΠΥΡΟΤΕΧΝΗΜΑΤΑ	0334	1	
ΠΥΡΟΤΕΧΝΗΜΑΤΑ	0335	1	
ΠΥΡΟΤΕΧΝΗΜΑΤΑ	0336	1	
ΠΥΡΟΤΕΧΝΗΜΑΤΑ	0337	1	
ΠΥΡΟΦΟΡΙΚΟ ΜΕΤΑΛΛΟ, Ε.Α.Ο. ή ΠΥΡΟΦΟΡΙΚΟ ΚΡΑΜΑ, Ε.Α.Ο.	1383	4.2	
ΠΥΡΡΟΛΙΔΙΝΗ	1922	3	
ΡΑΔΙΕΝΕΡΓΑ ΥΛΙΚΑ, ΜΕΤΑΦΕΡΟΜΕΝΑ ΥΠΟ ΕΙΔΙΚΗ ΔΙΕΥΘΕΤΗΣΗ μη σχάσιμα ή εξαιρούμενα σχάσης	2919	7	
ΡΑΔΙΕΝΕΡΓΑ ΥΛΙΚΑ, ΕΞΑΙΡΟΥΜΕΝΟ ΚΟΛΟ - ΕΙΔΗ ΚΑΤΑΣΚΕΥΑΣΜΕΝΑ ΑΠΟ ΦΥΣΙΚΟ ΟΥΡΑΝΙΟ ή ΕΞΑΝΤΛΗΜΕΝΟ ΟΥΡΑΝΙΟ ή ΦΥΣΙΚΟ ΘΟΡΙΟ	2909	7	
ΡΑΔΙΕΝΕΡΓΑ ΥΛΙΚΑ, ΕΞΑΙΡΟΥΜΕΝΟ ΚΟΛΟ - ΟΡΓΑΝΑ ή ΕΙΔΗ	2911	7	
ΡΑΔΙΕΝΕΡΓΑ ΥΛΙΚΑ, ΕΞΑΙΡΟΥΜΕΝΟ ΚΟΛΟ - ΠΕΡΙΟΡΙΣΜΕΝΗ ΠΟΣΟΤΗΤΑ ΥΛΙΚΟΥ	2910	7	
ΡΑΔΙΕΝΕΡΓΑ ΥΛΙΚΑ, ΕΞΑΙΡΟΥΜΕΝΟ ΚΟΛΟ- ΚΕΝΗ ΣΥΣΚΕΥΑΣΙΑ	2908	7	
ΡΑΔΙΕΝΕΡΓΑ ΥΛΙΚΑ, ΕΞΑΦΘΟΡΙΟΥΧΟ ΟΥΡΑΝΙΟ, μη σχάσιμα ή εξαιρούμενα σχάσης	2978	7	
ΡΑΔΙΕΝΕΡΓΑ ΥΛΙΚΑ, ΕΞΑΦΘΟΡΙΟΥΧΟ ΟΥΡΑΝΙΟ, ΣΧΑΣΙΜΑ	2977	7	
ΡΑΔΙΕΝΕΡΓΑ ΥΛΙΚΑ, ΕΠΙΦΑΝΕΙΑΚΑ ΜΟΛΥΣΜΕΝΑ ΑΝΤΙΚΕΙΜΕΝΑ (SCO-I ή SCO-II), ΣΧΑΣΙΜΑ	3326	7	
ΡΑΔΙΕΝΕΡΓΑ ΥΛΙΚΑ, ΕΠΙΦΑΝΕΙΑΣ ΜΟΛΥΣΜΕΝΑ ΑΝΤΙΚΕΙΜΕΝΑ (SCO-I ή SCO-II), μη σχάσιμα ή εξαιρούμενα σχάσης	2913	7	
ΡΑΔΙΕΝΕΡΓΑ ΥΛΙΚΑ, ΚΟΛΟ ΤΥΠΟΥ B(M), ΣΧΑΣΙΜΑ	3329	7	
ΡΑΔΙΕΝΕΡΓΑ ΥΛΙΚΑ, ΚΟΛΟ ΤΥΠΟΥ B(U), ΣΧΑΣΙΜΑ	3328	7	
ΡΑΔΙΕΝΕΡΓΑ ΥΛΙΚΑ, ΚΟΛΟ ΤΥΠΟΥ C, μη σχάσιμα ή εξαιρούμενα σχάσης	3323	7	
ΡΑΔΙΕΝΕΡΓΑ ΥΛΙΚΑ, ΚΟΛΟ ΤΥΠΟΥ C, ΣΧΑΣΙΜΑ	3330	7	
ΡΑΔΙΕΝΕΡΓΑ ΥΛΙΚΑ, ΚΟΛΟ ΤΥΠΟΥ A, ΕΙΔΙΚΗΣ ΜΟΡΦΗΣ, μη σχάσιμα ή εξαιρούμενα σχάσης	3332	7	
ΡΑΔΙΕΝΕΡΓΑ ΥΛΙΚΑ, ΚΟΛΟ ΤΥΠΟΥ A, ΕΙΔΙΚΗΣ ΜΟΡΦΗΣ, ΣΧΑΣΙΜΑ	3333	7	
ΡΑΔΙΕΝΕΡΓΑ ΥΛΙΚΑ, ΚΟΛΟ ΤΥΠΟΥ A, σχάσιμα, μη ειδικής μορφής	3327	7	
ΡΑΔΙΕΝΕΡΓΑ ΥΛΙΚΑ, ΜΕΤΑΦΕΡΟΜΕΝΑ ΥΠΟ ΕΙΔΙΚΗ ΔΙΑΤΑΞΗ, ΣΧΑΣΙΜΑ	3331	7	
ΡΑΔΙΕΝΕΡΓΑ ΥΛΙΚΑ, ΡΑΔΙΕΝΕΡΓΑ ΥΛΙΚΑ, ΧΑΜΗΛΗΣ ΕΙΔΙΚΗΣ ΔΡΑΣΤΙΚΟΤΗΤΑΣ (LSA-II), μη σχάσιμα ή εξαιρούμενα σχάσης	3321	7	
ΡΑΔΙΕΝΕΡΓΑ ΥΛΙΚΑ, ΡΑΔΙΕΝΕΡΓΑ ΥΛΙΚΑ, ΧΑΜΗΛΗΣ ΕΙΔΙΚΗΣ ΔΡΑΣΤΙΚΟΤΗΤΑΣ (LSA-III), μη σχάσιμα ή εξαιρούμενα σχάσης	3322	7	
ΡΑΔΙΕΝΕΡΓΑ ΥΛΙΚΑ, ΣΥΣΚΕΥΑΣΙΑ ΤΥΠΟΥ A, μη-ειδική σύνθεση, μη σχάσιμα ή εξαιρούμενα σχάσης	2915	7	
ΡΑΔΙΕΝΕΡΓΑ ΥΛΙΚΑ, ΣΥΣΚΕΥΑΣΙΑ ΤΥΠΟΥ B(M), μη σχάσιμα ή εξαιρούμενα σχάσης	2917	7	
ΡΑΔΙΕΝΕΡΓΑ ΥΛΙΚΑ, ΣΥΣΚΕΥΑΣΙΑ ΤΥΠΟΥ B(U), μη σχάσιμα ή εξαιρούμενα σχάσης	2916	7	
ΡΑΔΙΕΝΕΡΓΑ ΥΛΙΚΑ, ΧΑΜΗΛΗΣ ΕΙΔΙΚΗΣ ΔΡΑΣΤΙΚΟΤΗΤΑΣ (LSA-II), ΣΧΑΣΙΜΑ	3324	7	
ΡΑΔΙΕΝΕΡΓΑ ΥΛΙΚΑ, ΧΑΜΗΛΗΣ ΕΙΔΙΚΗΣ ΔΡΑΣΤΙΚΟΤΗΤΑΣ (LSA-III), ΣΧΑΣΙΜΑ	3325	7	
ΡΑΔΙΕΝΕΡΓΑ ΥΛΙΚΑ,ΧΑΜΗΛΗΣ ΕΙΔΙΚΗΣ ΔΡΑΣΤΙΚΟΤΗΤΑΣ (LSA-I), μη σχάσιμα ή εξαιρούμενα σχάσης	2912	7	
ΡΕΖΟΡΣΙΝΗ	2876	6.1	
ΡΟΥΒΙΔΙΟ	1423	4.3	
ΡΟΥΚΕΤΕΣ με ΑΔΡΑΝΕΙΣ κεφαλές	0183	1	

Ονομασία και περιγραφή	UN	Κλάση	Επισημάνσεις
ΡΟΥΚΕΤΕΣ με ΑΔΡΑΝΕΙΣ κεφαλές	0502	1	
ΡΟΥΚΕΤΕΣ με βλητική γόμωση	0436	1	
ΡΟΥΚΕΤΕΣ με βλητική γόμωση	0437	1	
ΡΟΥΚΕΤΕΣ με βλητική γόμωση	0438	1	
ΡΟΥΚΕΤΕΣ με εκρηκτική γόμωση	0180	1	
ΡΟΥΚΕΤΕΣ με εκρηκτική γόμωση	0181	1	
ΡΟΥΚΕΤΕΣ με εκρηκτική γόμωση	0182	1	
ΡΟΥΚΕΤΕΣ με εκρηκτική γόμωση	0295	1	
ΡΟΥΚΕΤΕΣ, LINE-THROWING	0238	1	
ΡΟΥΚΕΤΕΣ, LINE-THROWING	0240	1	
ΡΟΥΚΕΤΕΣ, LINE-THROWING	0453	1	
ΡΟΥΚΕΤΕΣ, ΥΓΡΩΝ ΚΑΥΣΙΜΩΝ με εκρηκτική γόμωση	0397	1	
ΡΟΥΚΕΤΕΣ, ΥΓΡΩΝ ΚΑΥΣΙΜΩΝ με εκρηκτική γόμωση	0398	1	
ΣΑΛΙΚΙΛΙΚΗ ΝΙΚΟΤΙΝΗ	1657	6.1	
ΣΑΛΙΚΙΛΙΚΟΣ ΥΔΡΑΡΓΥΡΟΣ	1644	6.1	
ΣΕΛΗΝΙΚΑ ΑΛΑΤΑ ή ΣΕΛΗΝΙΤΕΣ	2630	6.1	
ΣΕΛΗΝΙΚΟ ΟΞΥ	1905	8	
ΣΕΛΛΟΥΛΟΪΝΤ, ΨΗΓΜΑΤΑ	2002	4.2	
ΣΕΛΟΥΛΟΪΝΤ, σε κομμάτι, ράβδο, ρολό, φύλλα, σωλήνες κλπ., εκτός από ψήγματα	2000	4.1	
ΣΗΜΑΤΟΔΟΤΕΣ, ΚΑΠΝΟΥ	0196	1	
ΣΗΜΑΤΟΔΟΤΕΣ, ΚΑΠΝΟΥ	0197	1	
ΣΗΜΑΤΟΔΟΤΕΣ, ΚΑΠΝΟΥ	0313	1	
ΣΗΜΑΤΟΔΟΤΕΣ, ΚΑΠΝΟΥ	0487	1	
ΣΗΜΑΤΟΔΟΤΕΣ, ΚΙΝΔΥΝΟΥ, πλοίων	0194	1	
ΣΗΜΑΤΟΔΟΤΕΣ, ΚΙΝΔΥΝΟΥ, πλοίων	0195	1	
ΣΗΜΑΤΟΔΟΤΕΣ, ΣΙΔΗΡΟΔΡΟΜΙΚΩΝ ΓΡΑΜΜΩΝ ΕΚΡΗΚΤΙΚΑ	0192	1	
ΣΗΜΑΤΟΔΟΤΕΣ, ΣΙΔΗΡΟΔΡΟΜΙΚΩΝ ΓΡΑΜΜΩΝ ΕΚΡΗΚΤΙΚΑ	0193	1	
ΣΗΜΑΤΟΔΟΤΕΣ, ΣΙΔΗΡΟΔΡΟΜΙΚΩΝ ΓΡΑΜΜΩΝ, ΕΚΡΗΚΤΙΚΑ	0492	1	
ΣΗΜΑΤΟΔΟΤΕΣ, ΣΙΔΗΡΟΔΡΟΜΙΚΩΝ ΓΡΑΜΜΩΝ, ΕΚΡΗΚΤΙΚΑ	0493	1	
ΣΙΔΗΡΟΔΗΜΗΤΡΙΟ	1323	4.1	
ΣΙΔΗΡΟΜΕΤΑΛΛΙΚΑ ΡΙΝΙΣΜΑΤΑ, ΕΚΤΡΥΠΑΝΙΣΜΑΤΑ, ΥΠΟΛΕΙΜΜΑΤΑ ΤΟΡΝΟΥ Η ΚΟΜΜΑΤΙΑ σε μορφή ευπαθή σε αυτανάφλεξη	2793	4.2	
ΣΙΔΗΡΟΠΥΡΙΤΙΚΗ ΣΚΟΝΗ ΑΛΟΥΜΙΝΙΟΥ	1395	4.3	
ΣΙΔΗΡΟΠΥΡΙΤΙΚΟ ΛΙΘΙΟ	2830	4.3	
ΣΙΔΗΡΟΠΥΡΙΤΙΟ ΜΕ 30% Η ΚΑΙ ΠΕΡΙΣΣΟΤΕΡΟ ΑΛΛΑ ΛΙΓΟΤΕΡΟ ΑΠΟ 90% ΠΥΡΙΤΙΟ	1408	4.3	
ΣΙΛΑΝΙΟ, ΠΕΠΙΕΣΜΕΝΟ	2203	2	
ΣΚΟΝΗ ΑΛΟΥΜΙΝΙΟΥ, ΕΠΙΚΑΛΥΜΜΕΝΗ	1309	4.1	
ΣΚΟΝΗ ΑΛΟΥΜΙΝΙΟΥ, ΕΠΙΚΑΛΥΜΜΕΝΗ	1309	4.1	
ΣΚΟΝΗ ΑΛΟΥΜΙΝΙΟΥ, ΜΗ ΚΑΛΥΜΜΕΝΗ	1396	4.3	
ΣΚΟΝΗ ΑΛΟΥΜΙΝΙΟΥ, ΜΗ ΚΑΛΥΜΜΕΝΗ	1396	4.3	
ΣΚΟΝΗ ΜΕ ΑΡΣΕΝΙΚΟ	1562	6.1	
ΣΚΟΝΗ ΜΕΤΑΛΛΟΥ, ΑΥΤΟΘΕΡΜΑΙΝΟΜΕΝΗ, Ε.Α.Ο.	3189	4.2	
ΣΚΟΝΗ ΜΕΤΑΛΛΟΥ, ΑΥΤΟΘΕΡΜΑΙΝΟΜΕΝΗ, Ε.Α.Ο.	3189	4.2	
ΣΚΟΝΗ ΜΕΤΑΛΛΟΥ, ΕΥΦΛΕΚΤΗ, Ε.Α.Ο.	3089	4.1	
ΣΚΟΝΗ ΜΕΤΑΛΛΟΥ, ΕΥΦΛΕΚΤΗ, Ε.Α.Ο.	3089	4.1	
ΣΚΟΝΗ ΨΕΥΔΑΡΓΥΡΟΥ Η ΛΕΠΤΗ ΣΚΟΝΗ ΨΕΥΔΑΡΓΥΡΟΥ	1436	4.3	
ΣΚΟΝΗ ΨΕΥΔΑΡΓΥΡΟΥ Η ΛΕΠΤΗ ΣΚΟΝΗ ΨΕΥΔΑΡΓΥΡΟΥ	1436	4.3	
ΣΚΟΝΗ ΨΕΥΔΑΡΓΥΡΟΥ Η ΛΕΠΤΗ ΣΚΟΝΗ ΨΕΥΔΑΡΓΥΡΟΥ	1436	4.3	
ΣΟΥΛΦΑΜΙΚΟ ΟΞΥ	2967	8	
ΣΟΥΛΦΟΥΡΥΛΟΦΘΟΡΙΔΙΟ	2191	2	
ΣΟΥΛΦΟΥΡΥΛΟΧΛΩΡΙΔΙΟ	1834	8	
ΣΠΙΡΤΑ, ΑΝΑΒΟΥΝ ΟΠΟΥΔΗΠΟΤΕ	1331	4.1	
ΣΠΙΡΤΑ, ΑΣΦΑΛΕΙΑΣ (βιβλίο, κάρτα ή με τρίψιμο στο κουτί)	1944	4.1	
ΣΠΙΡΤΑ, ΚΕΡΙΟΥ 'VESTA'	1945	4.1	

Ονομασία και περιγραφή	UN	Κλάση	Επισημάνσεις
ΣΠΙΡΤΑ, ΦΥΤΙΛΙΑ	2254	4.1	
ΣΠΟΓΓΩΔΕΣ ΤΙΤΑΝΙΟ, ΣΕ ΜΟΡΦΗ ΣΚΟΝΗΣ Η ΚΟΚΚΩΝ	2878	4.1	
ΣΠΟΡΟΙ ΡΙΚΙΝΟΥ ή ΑΛΕΣΜΑ ΡΙΚΙΝΟΥ ή ΕΚΧΥΛΙΣΜΑ ΡΙΚΙΝΟΥ ή ΝΙΦΑΔΕΣ ΡΙΚΙΝΟΥ	2969	9	
ΣΤΕΡΕΑ η μείγματα στερεών (όπως προπαρασκευάσματα και απόβλητα) ΠΟΥ ΠΕΡΙΕΧΟΥΝ ΕΥΦΛΕΚΤΑ ΥΓΡΑ Ε.Α.Ο. που έχουν σημείο ανάφλεξης μέχρι 60°C	3175	4.1	
ΣΤΕΡΕΑ ΠΕΡΙΕΧΟΝΤΑ ΔΙΑΒΡΩΤΙΚΑ ΥΓΡΑ, Ε.Α.Ο.	3244	8	
ΣΤΕΡΕΑ ΠΕΡΙΕΧΟΝΤΑ ΤΟΞΙΚΑ ΥΓΡΑ, Ε.Α.Ο.	3243	6.1	
ΣΤΕΡΕΑ, ΕΝΕΡΓΑ ΜΕ ΤΟ ΝΕΡΟ, ΑΥΤΟΘΕΡΜΕΝΟΜΕΝΑ, Ε.Α.Ο.	3135	4.3	Απαγορεύεται η μεταφορά
ΣΤΕΡΕΑ, ΕΝΕΡΓΑ ΜΕ ΤΟ ΝΕΡΟ, ΔΙΑΒΡΩΤΙΚΑ, Ε.Α.Ο.	3131	4.3	
ΣΤΕΡΕΑ, ΕΝΕΡΓΑ ΜΕ ΤΟ ΝΕΡΟ, ΔΙΑΒΡΩΤΙΚΑ, Ε.Α.Ο.	3131	4.3	
ΣΤΕΡΕΑ, ΕΝΕΡΓΑ ΜΕ ΤΟ ΝΕΡΟ, ΔΙΑΒΡΩΤΙΚΑ, Ε.Α.Ο.	3131	4.3	
ΣΤΕΡΕΑ, ΕΝΕΡΓΑ ΜΕ ΤΟ ΝΕΡΟ, Ε.Α.Ο.	2813	4.3	
ΣΤΕΡΕΑ, ΕΝΕΡΓΑ ΜΕ ΤΟ ΝΕΡΟ, Ε.Α.Ο.	2813	4.3	
ΣΤΕΡΕΑ, ΕΝΕΡΓΑ ΜΕ ΤΟ ΝΕΡΟ, Ε.Α.Ο.	2813	4.3	
ΣΤΕΡΕΑ, ΕΝΕΡΓΑ ΜΕ ΤΟ ΝΕΡΟ, ΕΦΛΕΚΤΑ, Ε.Α.Ο.	3132	4.3	Απαγορεύεται η μεταφορά
ΣΤΕΡΕΑ, ΕΝΕΡΓΑ ΜΕ ΤΟ ΝΕΡΟ, ΟΞΕΙΔΩΤΙΚΑ, Ε.Α.Ο.	3133	4.3	
ΣΤΕΡΕΑ, ΕΝΕΡΓΑ ΜΕ ΤΟ ΝΕΡΟ, ΤΟΞΙΚΑ, Ε.Α.Ο.	3134	4.3	
ΣΤΕΡΕΑ, ΕΝΕΡΓΑ ΜΕ ΤΟ ΝΕΡΟ, ΤΟΞΙΚΑ, Ε.Α.Ο.	3134	4.3	
ΣΤΕΡΕΑ, ΕΝΕΡΓΑ ΜΕ ΤΟ ΝΕΡΟ, ΤΟΞΙΚΑ, Ε.Α.Ο.	3134	4.3	
Στερεό κατάλληλο για την Αεροπορία, Ε.Α.Ο.	3335	9	Δεν υπόκειται στην ADR
ΣΤΡΥΧΝΙΝΗ Η ΑΛΑΤΑ ΑΥΤΗΣ	1692	6.1	
ΣΤΥΦΝΙΚΟΣ ΜΟΛΥΒΔΟΣ (ΤΡΙΝΙΤΡΟΡΕΖΟΡΣΙΝΙΚΟΣ ΜΟΛΥΒΔΟΣ), ΝΩΠΟΣ ΜΕ ΟΧΙ ΛΙΓΟΤΕΡΟ ΑΠΟ 20% ΝΕΡΟ , Η ΜΕΙΓΜΑ ΑΛΚΟΟΛΗΣ ΚΑΙ ΝΕΡΟΥ, ΚΑΤΑ ΒΑΡΟΣ	0130	1	
ΣΥΜΠΛΟΚΟ ΤΡΙΦΘΟΡΙΟΥΧΟΥ ΒΟΡΙΟΥ ΚΑΙ ΟΞΙΚΟΥ ΟΞΕΟΣ	1742	8	
ΣΥΜΠΛΟΚΟ ΤΡΙΦΘΟΡΙΟΥΧΟΥ ΒΟΡΙΟΥ ΚΑΙ ΠΡΟΠΙΟΝΙΚΟΥ ΟΞΕΟΣ	1743	8	
ΣΥΝΟΛΑ ΠΥΡΟΚΡΟΤΗΤΩΝ, ΟΧΙ ΗΛΕΚΤΡΙΚΩΝ ΓΙΑ ΑΝΑΤΙΝΑΞΕΙΣ	0360	1	
ΣΥΝΟΛΑ ΠΥΡΟΚΡΟΤΗΤΩΝ, ΟΧΙ ΗΛΕΚΤΡΙΚΩΝ ΓΙΑ ΑΝΑΤΙΝΑΞΕΙΣ	0361	1	
ΣΥΝΤΗΡΗΤΙΚΑ ΞΥΛΟΥ, ΥΓΡΑ (ΕΧΟΥΝ ΣΗΜΕΙΟ ΑΝΑΦΛΕΞΗΣ ΚΑΤΩ ΑΠΟ ΤΟΥΣ 23°C ΚΑΙ ΙΞΩΔΕΣ ΣΥΜΦΩΝΑ ΜΕ ΤΟ 2.2.3.1.4) (ΠΙΕΣΗ ΑΤΜΩΝ ΛΙΓΟΤΕΡΟ ΑΠΟ 110kPa ΣΤΟΥΣ 50°C)	1306	3	
ΣΥΝΤΗΡΗΤΙΚΑ ΞΥΛΟΥ, ΥΓΡΑ (ΕΧΟΥΝ ΣΗΜΕΙΟ ΑΝΑΦΛΕΞΗΣ ΚΑΤΩ ΑΠΟ ΤΟΥΣ 23°C ΚΑΙ ΙΞΩΔΕΣ ΣΥΜΦΩΝΑ ΜΕ ΤΟ 2.2.3.1.4) (ΤΑΣΗ ΑΤΜΩΝ ΠΕΡΙΣΣΟΤΕΡΟ ΑΠΟ 110 kPa ΣΤΟΥΣ 50°C, ΣΗΜΕΙΟ ΒΡΑΣΜΟΥ ΠΕΡΙΣΣΟΤΕΡΟ ΑΠΌ 35oC)	1306	3	
ΣΥΝΤΗΡΗΤΙΚΑ ΞΥΛΟΥ, ΥΓΡΑ (ΕΧΟΥΝ ΣΗΜΕΙΟ ΑΝΑΦΛΕΞΗΣ ΚΑΤΩ ΑΠΟ ΤΟΥΣ 23°C ΚΑΙ ΙΞΩΔΗΣ ΣΥΜΦΩΝΑ ΜΕ ΤΟ 2.2.3.1.4) (σημείο βρασμού χαμηλότερο από 35°C)	1306	3	
ΣΥΝΤΗΡΗΤΙΚΑ ΞΥΛΟΥ, ΥΓΡΑ (ΠΙΕΣΗ ΑΤΜΟΥ ΛΙΓΟΤΕΡΟ ΑΠΟ 110kPa ΣΤΟΥΣ 50°C)	1306	3	
ΣΥΝΤΗΡΗΤΙΚΑ ΞΥΛΟΥ, ΥΓΡΑ (ΠΙΕΣΗ ΑΤΜΟΥ ΠΕΡΙΣΣΟΤΕΡΟ ΑΠΟ 110kPa ΣΤΟΥΣ 50°C)	1306	3	
ΣΥΝΤΗΡΗΤΙΚΑ ΞΥΛΟΥ, ΥΓΡΑ (ΡΗΤΙΝΟΠΙΣΣΑΣ)	1306	3	
ΣΥΣΚΕΥΕΣ ΕΚΤΟΝΩΣΗΣ, ΕΚΡΗΚΤΙΚΑ	0173	1	
ΣΥΣΚΕΥΕΣ ΠΟΥ ΦΟΥΣΚΩΝΟΥΝ ΑΕΡΟΣΑΚΚΟΥΣ, ΠΥΡΟΤΕΧΝΙΚΕΣ ή ΜΕΡΗ ΑΕΡΟΣΑΚΚΩΝ, ΠΥΡΟΤΕΧΝΙΚΑ ή ΠΡΟΕΝΤΑΤΗΡΕΣ ΖΩΝΩΝ ΑΣΦΑΛΕΙΑΣ,ΠΥΡΟΤΕΧΝΙΚΟΙ	0503	1	
ΣΥΣΚΕΥΕΣ ΣΗΜΑΤΟΔΟΤΗΣΗΣ, ΧΕΙΡΟΣ	0191	1	

Ονομασία και περιγραφή	UN	Κλάση	Επισημάνσεις
ΣΥΣΚΕΥΕΣ ΦΟΥΣΚΩΜΑΤΟΣ ΑΕΡΟΣΑΚΚΩΝ, πυροτεχνικοί ή ΜΕΡΗ ΑΕΡΟΣΑΚΚΩΝ, πυροτεχνικά ή ΠΡΟΕΝΤΑΤΗΡΕΣ ΖΩΝΩΝ ΑΣΦΑΛΕΙΑΣ, πυροτεχνικοί	3268	9	
ΣΥΣΚΕΥΕΣ, ΜΙΚΡΕΣ, ΜΕ ΙΣΧΥ ΑΠΟ ΥΔΡΟΓΟΝΑΝΘΡΑΚΑ ή ΣΥΣΚΕΥΕΣ ΓΕΜΙΣΜΑΤΟΣ ΑΕΡΙΟΥ ΥΔΡΟΓΟΝΑΝΘΡΑΚΑ ΓΙΑ ΜΙΚΡΕΣ ΣΥΣΚΕΥΕΣ με συσκευή εκτόνωσης	3150	2	
ΣΥΣΚΕΥΗ ΠΑΡΑΓΩΓΗΣ ΟΞΥΓΟΝΟΥ, ΧΗΜΙΚΗ	3356	5.1	
ΣΥΣΣΩΜΑΤΩΜΑ ΣΠΟΡΩΝ ΜΕ ΠΕΡΙΣΣΟΤΕΡΟ ΑΠΟ 1.5% ΛΑΔΙ ΚΑΙ ΛΙΓΟΤΕΡΟ ΑΠΟ 11% ΥΓΡΑΣΙΑ	1386	4.2	
ΣΥΣΣΩΜΑΤΩΜΑΤΑ ΣΠΟΡΩΝ ΜΕ ΛΙΓΟΤΕΡΟ ΑΠΟ 1,5% ΛΑΔΙ ΚΑΙ ΛΙΓΟΤΕΡΟ ΑΠΟ 11% ΥΓΡΑΣΙΑ	2217	4.2	
ΣΥΣΤΑΤΙΚΑ ΔΑΚΡΥΓΟΝΩΝ ΑΕΡΙΩΝ, ΥΓΡΑ , Ε.Α.Ο.	1693	6.1	
ΣΥΣΤΑΤΙΚΑ ΔΑΚΡΥΓΟΝΩΝ ΑΕΡΙΩΝ, ΥΓΡΑ , Ε.Α.Ο.	1693	6.1	
ΣΥΣΤΑΤΙΚΑ ΕΙΔΗ, ΕΚΡΗΚΤΙΚΑ, ΣΙΔΗΡΟΔΡΟΜΩΝ, Ε.Α.Ο.	0382	1	
ΣΥΣΤΑΤΙΚΑ ΕΙΔΗ, ΕΚΡΗΚΤΙΚΑ, ΣΙΔΗΡΟΔΡΟΜΩΝ, Ε.Α.Ο.	0383	1	
ΣΥΣΤΑΤΙΚΑ ΕΙΔΗ, ΕΚΡΗΚΤΙΚΑ, ΣΙΔΗΡΟΔΡΟΜΩΝ, Ε.Α.Ο.	0384	1	
ΣΥΣΤΑΤΙΚΑ ΜΕΡΗ, ΕΚΡΗΚΤΙΚΑ ΤΡΕΝΩΝ, Ε.Α.Ο.	0461	1	
ΣΥΣΤΗΜΑΤΑ ΠΥΡΟΚΡΟΤΗΤΩΝ, ΟΧΙ ΗΛΕΚΤΡΙΚΩΝ ΓΙΑ ΑΝΑΤΙΝΑΞΕΙΣ	0500	1	
ΣΩΣΤΙΚΑ ΜΕΣΑ ΠΟΥ ΔΕΝ ΦΟΥΣΚΩΝΟΥΝ ΜΟΝΑ ΤΟΥΣ που περιέχουν επικίνδυνα είδη ως εξοπλισμό	3072	9	
ΣΩΣΤΙΚΑ ΜΕΣΑ, ΠΟΥ ΦΟΥΣΚΩΝΟΥΝ ΜΟΝΑ ΤΟΥΣ	2990	9	
ΤΕΡΠΕΝΙΑ ΥΔΡΟΓΟΝΑΝΘΡΑΚΕΣ, Ε.Α.Ο.	2319	3	
ΤΕΡΠΙΝΟΛΕΝΙΟ	2541	3	
ΤΕΤΡΑΑΙΘΥΛΕΝΟΠΕΝΤΑΜΙΝΗ	2320	8	
ΤΕΤΡΑΒΡΩΜΙΟΥΧΟΣ ΑΝΘΡΑΚΑΣ	2516	6.1	
ΤΕΤΡΑΒΡΩΜΟΑΙΘΑΝΙΟ	2504	6.1	

Ονομασία και περιγραφή	UN	Κλάση	Επισημάνσεις
ΤΕΤΡΑΘΕΙΟΥΧΟΣ ΦΩΣΦΟΡΟΣ, ΑΠΑΛΛΑΓΜΕΝΟΣ ΑΠΟ ΚΙΤΡΙΝΟ ΚΑΙ ΛΕΥΚΟ ΦΩΣΦΟΡΟ	1341	4.1	
ΤΕΤΡΑΜΕΘΥΛΟΣΙΛΑΝΙΟ	2749	3	
ΤΕΤΡΑΜΕΡΕΣ ΠΡΟΠΥΛΕΝΙΟ	2850	3	
ΤΕΤΡΑΝΙΤΡΙΚΟΣ ΠΕΝΤΑΕΡΥΘΡΙΤΗΣ (ΤΕΤΡΑΝΙΤΙΚΗ ΠΕΝΤΑΕΡΥΘΡΙΤΟΛΗ, PETN), ΝΩΠΟΣ ΜΕ ΟΧΙ ΛΙΓΟΤΕΡΟ ΑΠΟ 25% ΝΕΡΟ , ΚΑΤΑ ΒΑΡΟΣ, ή ΑΠΕΥΑΙΣΘΗΤΟΠΟΙΗΜΕΝΟΣ με όχι λιγότερο από 15% επιβραδυντή, κατά βάρος	0150	1	
ΤΕΤΡΑΝΙΤΡΟΑΝΥΛΙΝΗ	0207	1	
ΤΕΤΡΑΝΙΤΡΟΜΕΘΑΝΙΟ	1510	5.1	
1,1,1,2-ΤΕΤΡΑΦΘΟΡΟΑΙΘΑΝΙΟ (ΨΥΚΤΙΚΟ ΑΕΡΙΟ R 134a)	3159	2	
ΤΕΤΡΑΫΔΡΟΘΕΙΟΦΑΙΝΕΙΟ	2412	3	
ΤΕΤΡΑΫΔΡΟΦΘΑΛΙΚΟΙ ΑΝΥΔΡΙΤΕΣ με περισσότερο από 0,05% μαλεϊκό ανυδρίδιο	2698	8	
ΤΕΤΡΑΫΔΡΟΦΟΥΡΑΝΙΟ	2056	3	
ΤΕΤΡΑΫΔΡΟΦΟΥΡΦΟΥΡΥΛΑΜΙΝΗ	2943	3	
ΤΕΤΡΑΦΘΟΡΙΟΥΧΟ ΠΥΡΙΤΙΟ, ΠΕΠΙΕΣΜΕΝΟ	1859	2	
ΤΕΤΡΑΦΘΟΡΟΑΙΘΥΛΕΝΙΟ, ΣΤΑΘΕΡΟΠΟΙΗΜΕΝΟ	1081	2	
ΤΕΤΡΑΦΘΟΡΟΜΕΘΑΝΙΟ, ΠΕΠΙΕΣΜΕΝΟ (ΨΥΚΤΙΚΟ ΑΕΡΙΟ R 14,ΠΕΠΙΕΣΜΕΝΟ)	1982	2	
ΤΕΤΡΑΦΘΩΡΙΟΥΧΟΣ ΦΩΣΦΟΡΟΣ	2418	2	
ΤΕΤΡΑΦΩΣΦΟΡΙΚΟΣ ΕΞΑΑΙΘΥΛΕΣΤΕΡΑΣ	1611	6.1	
ΤΕΤΡΑΧΛΩΡΑΝΘΡΑΚΑΣ	1846	6.1	
ΤΕΤΡΑΧΛΩΡΙΟΥΧΟ ΒΑΝΑΔΙΟ	2444	8	
ΤΕΤΡΑΧΛΩΡΙΟΥΧΟ ΖΙΡΚΟΝΙΟ	2503	8	
ΤΕΤΡΑΧΛΩΡΙΟΥΧΟ ΠΥΡΙΤΙΟ	1818	8	
ΤΕΤΡΑΧΛΩΡΙΟΥΧΟ ΤΙΤΑΝΙΟ	1838	8	
ΤΕΤΡΑΧΛΩΡΟΑΙΘΥΛΕΝΙΟ	1897	6.1	
ΤΕΤΡΟΞΕΙΔΙΟ ΤΟΥ ΟΣΜΙΟΥ	2471	6.1	
ΤΕΦΡΑ ΨΕΥΔΑΡΓΥΡΟΥ	1435	4.3	

Ονομασία και περιγραφή	UN	Κλάση	Επισημάνσεις
ΤΙΤΑΝΙΟ ΣΕ ΣΚΟΝΗ, ΝΩΠΟ ΜΕ ΠΕΡΙΣΣΟΤΕΡΟ ΑΠΟ 25% ΝΕΡΟ	1352	4.1	
ΤΙΤΑΝΙΟ ΣΕ ΣΚΟΝΗ, ΞΗΡΟ	2546	4.2	
ΤΙΤΑΝΙΟ ΣΕ ΣΚΟΝΗ, ΞΗΡΟ	2546	4.2	
ΤΙΤΑΝΙΟ ΣΕ ΣΚΟΝΗ, ΞΗΡΟ	2546	4.2	
ΤΟΛΟΥΙΔΙΝΕΣ, ΣΤΕΡΕΕΣ	3451	6.1	
ΤΟΛΟΥΪΔΙΝΕΣ, ΥΓΡΕΣ	1708	6.1	
ΤΟΛΟΥΟΛΙΟ	1294	3	
ΤΟΞΙΚΟ ΔΙΑ ΕΙΣΠΝΟΗΣ ΥΓΡΟ, ΕΥΦΛΕΚΤΟ, Ε.Α.Ο., με τοξικότητα εισπνοής χαμηλότερη ή ίση από 1000ml/m3 και συγκέντρωση κορεσμένων ατμών μεγαλύτερη ή ίση από 10 LC50	3384	6.1	
ΤΟΞΙΚΟ ΔΙΑ ΕΙΣΠΝΟΗΣ ΥΓΡΟ, ΕΥΦΛΕΚΤΟ, Ε.Α.Ο., με τοξικότητα εισπνοής χαμηλότερη ή ίση από 200ml/m3 και συγκέντρωση κορεσμένων ατμών μεγαλύτερη ή ίση από 500 LC50	3383	6.1	
ΤΟΞΙΚΟ ΔΙΑ ΕΙΣΠΝΟΗΣ ΥΓΡΟ, ΔΙΑΒΡΩΤΙΚΟ, Ε.Α.Ο., με τοξικότητα εισπνοής χαμηλότερη ή ίση από 1000ml/m3 και συγκέντρωση κορεσμένων ατμόων μεγαλύτερη ή ίση από 10 LC50	3390	6.1	
ΤΟΞΙΚΟ ΔΙΑ ΕΙΣΠΝΟΗΣ ΥΓΡΟ, ΔΙΑΒΡΩΤΙΚΟ, Ε.Α.Ο., με τοξικότητα εισπνοής χαμηλότερη ή ίση από 200ml/m3 και συγκέντρωση κορεσμένων ατμόων μεγαλύτερη ή ίση από 500 LC50	3389	6.1	
ΤΟΞΙΚΟ ΔΙΑ ΕΙΣΠΝΟΗΣ ΥΓΡΟ, Ε.Α.Ο., με τοξικότητα εισπνοής χαμηλότερη ή ίση από 1000ml/m3 και συγκέντρωση κορεσμένων ατμόων μεγαλύτερη ή ίση από 10 LC50	3382	6.1	
ΤΟΞΙΚΟ ΔΙΑ ΕΙΣΠΝΟΗΣ ΥΓΡΟ, Ε.Α.Ο., με τοξικότητα εισπνοής χαμηλότερη ή ίση από 200ml/m3 και συγκέντρωση κορεσμένων ατμόων μεγαλύτερη ή ίση από 500 LC50	3381	6.1	
ΤΟΞΙΚΟ ΔΙΑ ΕΙΣΠΝΟΗΣ ΥΓΡΟ, ΕΝΕΡΓΟ ΜΕ ΤΟ ΝΕΡΟ, Ε.Α.Ο., με τοξικότητα εισπνοής χαμηλότερη ή ίση από 1000ml/m3 και συγκέντρωση κορεσμένων ατμόων μεγαλύτερη ή ίση από 10 LC50	3386	6.1	
ΤΟΞΙΚΟ ΔΙΑ ΕΙΣΠΝΟΗΣ ΥΓΡΟ, ΕΝΕΡΓΟ ΜΕ ΤΟ ΝΕΡΟ, Ε.Α.Ο., με τοξικότητα εισπνοής χαμηλότερη ή ίση από 200ml/m3 και συγκέντρωση κορεσμένων ατμόων μεγαλύτερη ή ίση από 500 LC50	3385	6.1	
ΤΟΞΙΚΟ ΔΙΑ ΕΙΣΠΝΟΗΣ ΥΓΡΟ, ΟΞΕΙΔΩΤΙΚΟ, Ε.Α.Ο., με τοξικότητα εισπνοής χαμηλότερη ή ίση από 1000ml/m3 και συγκέντρωση κορεσμένων ατμόων μεγαλύτερη ή ίση από 10 LC50	3388	6.1	
ΤΟΞΙΚΟ ΔΙΑ ΕΙΣΠΝΟΗΣ ΥΓΡΟ, ΟΞΕΙΔΩΤΙΚΟ, Ε.Α.Ο., με τοξικότητα εισπνοής χαμηλότερη ή ίση από 200ml/m3 και συγκέντρωση κορεσμένων ατμόων μεγαλύτερη ή ίση από 500 LC50	3387	6.1	
ΤΟΞΙΚΑ ΣΤΕΡΕΑ, ΑΝΟΡΓΑΝΑ, Ε.Α.Ο.	3288	6.1	
ΤΟΞΙΚΑ ΣΤΕΡΕΑ, ΑΝΟΡΓΑΝΑ, Ε.Α.Ο.	3288	6.1	
ΤΟΞΙΚΑ ΣΤΕΡΕΑ, ΑΝΟΡΓΑΝΑ, Ε.Α.Ο.	3288	6.1	
ΤΟΞΙΚΑ ΣΤΕΡΕΑ, ΑΥΤΟΘΕΡΜΑΙΝΟΜΕΝΑ, Ε.Α.Ο.	3124	6.1	
ΤΟΞΙΚΑ ΣΤΕΡΕΑ, ΑΥΤΟΘΕΡΜΑΙΝΟΜΕΝΑ, Ε.Α.Ο.	3124	6.1	
ΤΟΞΙΚΑ ΣΤΕΡΕΑ, ΔΙΑΒΡΩΤΙΚΑ, ΑΝΟΡΓΑΝΟ, Ε.Α.Ο.	3290	6.1	
ΤΟΞΙΚΑ ΣΤΕΡΕΑ, ΔΙΑΒΡΩΤΙΚΑ, ΑΝΟΡΓΑΝΟ, Ε.Α.Ο.	3290	6.1	
ΤΟΞΙΚΑ ΣΤΕΡΕΑ, ΔΙΑΒΡΩΤΙΚΑ, ΟΡΓΑΝΙΚΑ, Ε.Α.Ο.	2928	6.1	
ΤΟΞΙΚΑ ΣΤΕΡΕΑ, ΔΙΑΒΡΩΤΙΚΑ, ΟΡΓΑΝΙΚΑ, Ε.Α.Ο.	2928	6.1	
ΤΟΞΙΚΑ ΣΤΕΡΕΑ, ΕΝΕΡΓΑ ΜΕ ΤΟ ΝΕΡΟ, Ε.Α.Ο.	3125	6.1	
ΤΟΞΙΚΑ ΣΤΕΡΕΑ, ΕΝΕΡΓΑ ΜΕ ΤΟ ΝΕΡΟ, Ε.Α.Ο.	3125	6.1	
ΤΟΞΙΚΑ ΣΤΕΡΕΑ, ΕΥΦΛΕΚΤΑ, ΟΡΓΑΝΙΚΑ, Ε.Α.Ο.	2930	6.1	
ΤΟΞΙΚΑ ΣΤΕΡΕΑ, ΕΥΦΛΕΚΤΑ, ΟΡΓΑΝΙΚΑ, Ε.Α.Ο.	2930	6.1	
ΤΟΞΙΚΑ ΣΤΕΡΕΑ, ΟΞΕΙΔΩΤΙΚΑ, Ε.Α.Ο.	3086	6.1	
ΤΟΞΙΚΑ ΣΤΕΡΕΑ, ΟΞΕΙΔΩΤΙΚΑ, Ε.Α.Ο.	3086	6.1	
ΤΟΞΙΚΑ ΣΤΕΡΕΑ, ΟΡΓΑΝΙΚΑ, Ε.Α.Ο.	2811	6.1	
ΤΟΞΙΚΑ ΣΤΕΡΕΑ, ΟΡΓΑΝΙΚΑ, Ε.Α.Ο.	2811	6.1	

Ονομασία και περιγραφή	UN	Κλάση	Επισημάνσεις
ΤΟΞΙΚΑ ΣΤΕΡΕΑ, ΟΡΓΑΝΙΚΑ, Ε.Α.Ο.	2811	6.1	
ΤΟΞΙΚΑ ΥΓΡΑ, ΑΝΟΡΓΑΝΑ, Ε.Α.Ο.	3287	6.1	
ΤΟΞΙΚΑ ΥΓΡΑ, ΑΝΟΡΓΑΝΑ, Ε.Α.Ο.	3287	6.1	
ΤΟΞΙΚΑ ΥΓΡΑ, ΑΝΟΡΓΑΝΑ, Ε.Α.Ο.	3287	6.1	
ΤΟΞΙΚΑ ΥΓΡΑ, ΔΙΑΒΡΩΤΙΚΑ, ΑΝΟΡΓΑΝΑ, Ε.Α.Ο.	3289	6.1	
ΤΟΞΙΚΑ ΥΓΡΑ, ΔΙΑΒΡΩΤΙΚΑ, ΑΝΟΡΓΑΝΑ, Ε.Α.Ο.	3289	6.1	
ΤΟΞΙΚΑ ΥΓΡΑ, ΔΙΑΒΡΩΤΙΚΑ, ΟΡΓΑΝΙΚΑ, Ε.Α.Ο.	2927	6.1	
ΤΟΞΙΚΑ ΥΓΡΑ, ΔΙΑΒΡΩΤΙΚΑ, ΟΡΓΑΝΙΚΑ, Ε.Α.Ο.	2927	6.1	
ΤΟΞΙΚΑ ΥΓΡΑ, ΕΝΕΡΓΑ ΜΕ ΤΟ ΝΕΡΟ, Ε.Α.Ο.	3123	6.1	
ΤΟΞΙΚΑ ΥΓΡΑ, ΕΝΕΡΓΑ ΜΕ ΤΟ ΝΕΡΟ, Ε.Α.Ο.	3123	6.1	
ΤΟΞΙΚΑ ΥΓΡΑ, ΕΥΦΛΕΚΤΑ, ΟΡΓΑΝΙΚΑ, Ε.Α.Ο.	2929	6.1	
ΤΟΞΙΚΑ ΥΓΡΑ, ΕΥΦΛΕΚΤΑ, ΟΡΓΑΝΙΚΑ, Ε.Α.Ο.	2929	6.1	
ΤΟΞΙΚΑ ΥΓΡΑ, ΟΞΕΙΔΩΤΙΚΑ, Ε.Α.Ο.	3122	6.1	
ΤΟΞΙΚΑ ΥΓΡΑ, ΟΞΕΙΔΩΤΙΚΑ, Ε.Α.Ο.	3122	6.1	
ΤΟΞΙΚΑ ΥΓΡΑ, ΟΡΓΑΝΙΚΑ, Ε.Α.Ο.	2810	6.1	
ΤΟΞΙΚΑ ΥΓΡΑ, ΟΡΓΑΝΙΚΑ, Ε.Α.Ο.	2810	6.1	
ΤΟΞΙΚΑ ΥΓΡΑ, ΟΡΓΑΝΙΚΑ, Ε.Α.Ο.	2810	6.1	
ΤΟΞΙΝΕΣ, ΕΞΑΓΟΜΕΝΕΣ ΑΠΟ ΖΩΙΚΗ ΠΗΓΗ, ΣΤΕΡΕΕΣ, Ε.Α.Ο.	3462	6.1	
ΤΟΞΙΝΕΣ, ΕΞΑΓΟΜΕΝΕΣ ΑΠΟ ΖΩΙΚΗ ΠΗΓΗ, ΣΤΕΡΕΕΣ, Ε.Α.Ο.	3462	6.1	
ΤΟΞΙΝΕΣ, ΕΞΑΓΟΜΕΝΕΣ ΑΠΟ ΖΩΙΚΗ ΠΗΓΗ, ΣΤΕΡΕΕΣ, Ε.Α.Ο.	3462	6.1	
ΤΟΞΙΝΕΣ, ΕΞΑΓΟΜΕΝΕΣ ΑΠΟ ΖΩΙΚΗ ΠΗΓΗ, ΥΓΡΕΣ Ε.Α.Ο.	3172	6.1	
ΤΟΞΙΝΕΣ, ΕΞΑΓΟΜΕΝΕΣ ΑΠΟ ΖΩΙΚΗ ΠΗΓΗ, ΥΓΡΕΣ Ε.Α.Ο.	3172	6.1	
ΤΟΞΙΝΕΣ, ΕΞΑΓΟΜΕΝΕΣ ΑΠΟ ΖΩΙΚΗ ΠΗΓΗ, ΥΓΡΕΣ Ε.Α.Ο.	3172	6.1	
ΤΟΡΠΙΛΕΣ με εκρηκτική γόμωση	0329	1	
ΤΟΡΠΙΛΕΣ με εκρηκτική γόμωση	0330	1	
ΤΟΡΠΙΛΕΣ με εκρηκτική γόμωση	0451	1	

Ονομασία και περιγραφή	UN	Κλάση	Επισημάνσεις
ΤΟΡΠΙΛΕΣ, ΥΓΡΩΝ ΚΑΥΣΙΜΩΝ με ΑΔΡΑΝΕΙΣ κεφαλές	0450	1	
ΤΟΡΠΙΛΕΣ, ΥΓΡΩΝ ΚΑΥΣΙΜΩΝ με ή χωρίς εκρηκτική γόμωση	0449	1	
ΤΟΥΡΠΕΝΤΙΝΗΣ	1299	3	
ΤΡΙΑΙΘΥΛΑΜΙΝΗ	1296	3	
ΤΡΙΑΙΘΥΛΕΝΟΤΕΤΡΑΜΙΝΗ	2259	8	
ΤΡΙΑΛΛΥΛΑΜΙΝΗ	2610	3	
ΤΡΙΒΟΥΤΥΛΑΜΙΝΗ	2542	6.1	
ΤΡΙΒΟΥΤΥΛΟΦΩΣΦΑΝΙΟ	3254	4.2	
ΤΡΙΒΡΩΜΙΟΥΧΟ ΒΟΡΙΟ	2692	8	
ΤΡΙΒΡΩΜΙΟΥΧΟΣ ΦΩΣΦΟΡΟΣ	1808	8	
ΤΡΙΘΕΙΟΥΧΟΣ ΦΩΣΦΟΡΟΣ, ΑΠΑΛΛΑΓΜΕΝΟΣ ΑΠΟ ΚΙΤΡΙΝΟ ΚΑΙ ΛΕΥΚΟ ΦΩΣΦΟΡΟ	1343	4.1	
ΤΡΙΪΣΟΒΟΥΤΥΛΕΝΙΟ	2324	3	
ΤΡΙΜΕΘΥΛΑΚΕΤΥΛΟΧΛΩΡΙΔΙΟ	2438	6.1	
ΤΡΙΜΕΘΥΛΑΜΙΝΗ, ΑΝΥΔΡΗ	1083	2	
ΤΡΙΜΕΘΥΛΟΕΞΑΜΕΘΥΛΕΝΟΔΙΑΜΙΝΕΣ	2327	8	
ΤΡΙΜΕΘΥΛΟΚΥΚΛΟΕΞΥΛΑΜΙΝΗ	2326	8	
ΤΡΙΜΕΘΥΛΟΧΛΩΡΟΣΙΛΑΝΙΟ	1298	3	
ΤΡΙΝΙΤΡΟΑΝΙΛΙΝΗ (ΠΙΚΡΑΜΙΔΙΟ)	0153	1	
ΤΡΙΝΙΤΡΟ-m-ΚΡΕΖΟΛΗ	0216	1	
ΤΡΙΝΙΤΡΟΝΑΦΘΑΛΕΝΙΟ	0217	1	
ΤΡΙΝΙΤΡΟΑΝΙΣΟΛΗ	0213	1	
ΤΡΙΝΙΤΡΟΒΕΝΖΟΪΚΟ ΟΞΥ, ΝΩΠΟ ΜΕ ΠΕΡΙΣΣΟΤΕΡΟ ΑΠΟ 30% ΝΕΡΟ, ΚΑΤΑ ΒΑΡΟΣ	1355	4.1	
ΤΡΙΝΙΤΡΟΒΕΝΖΟΙΚΟ ΟΞΥ, ΝΩΠΟ, με όχι λιγότερο από 10% νερό κατά βάρος	3368	4.1	
ΤΡΙΝΙΤΡΟΒΕΝΖΟΪΚΟ ΟΞΥ, ΞΗΡΟ Η ΝΩΠΟ ΜΕ ΛΙΓΟΤΕΡΟ ΑΠΟ 30% ΝΕΡΟ , ΚΑΤΑ ΒΑΡΟΣ	0215	1	
ΤΡΙΝΙΤΡΟΒΕΝΖΟΛΙΟ, ΝΩΠΟ ΜΕ ΠΕΡΙΣΣΟΤΕΡΟ ΑΠΟ 30% ΝΕΡΟ, ΚΑΤΑ ΒΑΡΟΣ	1354	4.1	
ΤΡΙΝΙΤΡΟΒΕΝΖΟΛΙΟ, ΝΩΠΟ, με όχι λιγότερο από 10% νερό κατά βάρος	3367	4.1	

Ονομασία και περιγραφή	UN	Κλάση	Επισημάνσεις
ΤΡΙΝΙΤΡΟΒΕΝΖΟΛΙΟ, ΞΗΡΟ Η ΝΩΠΟ ΜΕ ΛΙΓΟΤΕΡΟ ΑΠΟ 30% ΝΕΡΟ , ΚΑΤΑ ΒΑΡΟΣ	0214	1	
ΤΡΙΝΙΤΡΟΒΕΝΖΟΛΙΟ-ΣΟΥΛΦΟΝΙΚΟ ΟΞΥ	0386	1	
ΤΡΙΝΙΤΡΟΡΕΖΟΡΣΙΝΟΛΗ (ΣΤΥΦΝΙΚΟ ΟΞΥ), ΝΩΠΗ ΜΕ ΟΧΙ ΛΙΓΟΤΕΡΟ ΑΠΟ 20% ΝΕΡΟ, Η ΜΕΙΓΜΑ ΑΛΚΟΟΛΗΣ ΚΑΙ ΝΕΡΟΥ, ΚΑΤΑ ΒΑΡΟΣ	0394	1	
ΤΡΙΝΙΤΡΟΡΕΖΟΡΣΙΝΟΛΗ (ΣΤΥΦΝΙΚΟ ΟΞΥ), ΞΗΡΟ Η ΝΩΠΟ ΜΕ ΛΙΓΟΤΕΡΟ ΑΠΟ 20% ΝΕΡΟ , Η ΜΕΙΓΜΑ ΑΛΚΟΟΛΗΣ ΚΑΙ ΝΕΡΟΥ, ΚΑΤΑ ΒΑΡΟΣ	0219	1	
ΤΡΙΝΙΤΡΟΤΟΛΟΥΛΙΟ (TNT), ΝΩΠΟ, με όχι λιγότερο από 10% νερό, κατά βάρος	3366	4.1	
ΤΡΙΝΙΤΡΟΤΟΛΟΥΟΛΙΟ (TNT), ΞΗΡΟ Η ΝΩΠΟ ΜΕ ΛΙΓΟΤΕΡΟ ΑΠΟ 30% ΝΕΡΟ , ΚΑΤΑ ΒΑΡΟΣ	0209	1	
ΤΡΙΝΙΤΡΟΤΟΛΟΥΟΛΙΟ, ΝΩΠΟ ΜΕ ΠΕΡΙΣΣΟΤΕΡΟ ΑΠΟ 30% ΝΕΡΟ, ΚΑΤΑ ΒΑΡΟΣ	1356	4.1	
ΤΡΙΝΙΤΡΟΦΑΙΝΕΤΟΛΗ	0218	1	
ΤΡΙΝΙΤΡΟΦΑΙΝΟΛΗ (ΠΙΚΡΙΚΟ ΟΞΥ) ΝΩΠΗ με όχι λιγότερο από 10% νερό, κατά βάρος	3364	4.1	
ΤΡΙΝΙΤΡΟΦΑΙΝΟΛΗ (ΠΙΚΡΙΚΟ ΟΞΥ), ΞΗΡΗ Η ΝΩΠΗ ΜΕ ΛΙΓΟΤΕΡΟ ΑΠΟ 30% ΝΕΡΟ , ΚΑΤΑ ΒΑΡΟΣ	0154	1	
ΤΡΙΝΙΤΡΟΦΑΙΝΟΛΗ, ΝΩΠΗ ΜΕ ΠΕΡΙΣΣΟΤΕΡΟ ΑΠΟ 30% ΝΕΡΟ, ΚΑΤΑ ΒΑΡΟΣ	1344	4.1	
ΤΡΙΝΙΤΡΟΦΑΙΝΥΛΟΜΕΘΥΛΟΝΙΤΡΑΜΙΝΗ (ΤΕΤΡΥΛΙΟ)	0208	1	
ΤΡΙΝΙΤΡΟΦΘΟΡΕΝΟΝΗ	0387	1	
ΤΡΙΝΙΤΡΟΧΛΩΡΟΒΕΝΖΟΛΙΟ (ΠΙΚΡΥΛΟΧΛΩΡΙΔΙΟ)	0155	1	
ΤΡΙΝΙΤΡΟΧΛΩΡΟΒΕΝΖΟΛΙΟ (ΧΛΩΡΟΠΙΚΡΙΛΙΟ), ΝΩΠΟ, με όχι λιγότερο από 10% νερό κατά βάρος	3365	4.1	
ΤΡΙΟΞΕΙΔΙΟ ΤΟΥ ΑΖΩΤΟΥ	2421	2	Απαγορεύεται η μεταφορά
ΤΡΙΟΞΕΙΔΙΟ ΤΟΥ ΑΡΣΕΝΙΚΟΥ	1561	6.1	
ΤΡΙΟΞΕΙΔΙΟ ΤΟΥ ΘΕΙΟΥ, ΣΤΑΘΕΡΟΠΟΙΗΜΕΝΟ	1829	8	
ΤΡΙΟΞΕΙΔΙΟ ΤΟΥ ΦΩΣΦΟΡΟΥ	2578	8	
ΤΡΙΟΞΕΙΔΙΟ ΤΟΥ ΧΡΩΜΙΟΥ, ΑΝΥΔΡΟ	1463	5.1	

Ονομασία και περιγραφή	UN	Κλάση	Επισημάνσεις
ΤΡΙΟΞΟΠΥΡΙΤΙΚΟ ΔΙΝΑΤΡΙΟ	3253	8	
ΤΡΙΠΡΟΠΥΛΑΜΙΝΗ	2260	3	
ΤΡΙΠΡΟΠΥΛΕΝΙΟ	2057	3	
ΤΡΙΠΡΟΠΥΛΕΝΙΟ	2057	3	
ΤΡΙΤΟΝΑΛΗ	0390	1	
ΤΡΙΦΘΟΡΙΟΥΧΟ ΑΖΩΤΟ	2451	2	
ΤΡΙΦΘΟΡΙΟΥΧΟ ΒΟΡΙΟ ΟΞΙΞΟ ΟΞΥ ΣΥΜΠΛΟΚΟ, ΣΤΕΡΕΟ	3419	8	
ΤΡΙΦΘΟΡΙΟΥΧΟ ΒΟΡΙΟ ΠΡΟΠΙΟΝΙΚΟ ΟΞΥ ΣΥΜΠΛΟΚΟ, ΣΤΕΡΕΟ	3420	8	
ΤΡΙΦΘΟΡΙΟΥΧΟ ΒΟΡΙΟ, ΕΝΥΔΑΤΩΜΕΝΟ	2851	8	
ΤΡΙΦΘΟΡΙΟΥΧΟ ΒΟΡΙΟ, ΠΕΠΙΕΣΜΕΝΟ	1008	2	
ΤΡΙΦΘΟΡΙΟΥΧΟ ΒΡΩΜΙΟ	1746	5.1	
ΤΡΙΦΘΟΡΙΟΥΧΟ ΧΛΩΡΙΟ	1749	2	
ΤΡΙΦΘΟΡΟΜΕΘΑΝΙΟ (ΨΥΚΤΙΚΟ ΑΕΡΙΟ R 23)	1984	2	
ΤΡΙΦΘΟΡΟΜΕΘΑΝΙΟ, ΥΓΡΟ ΥΠΟ ΚΑΤΑΨΥΞΗ	3136	2	
ΤΡΙΦΘΟΡΟΞΙΚΟ ΟΞΥ	2699	8	
ΤΡΙΦΘΟΡΟΧΛΩΡΟΑΙΘΥΛΕΝΙΟ, ΣΤΑΘΕΡΟΠΟΙΗΜΕΝΟ	1082	2	
1,1,1-ΤΡΙΦΘΟΡΟΑΙΘΑΝΙΟ (ΨΥΚΤΙΚΟ ΑΕΡΙΟ R 143a)	2035	2	
1,1,1-ΤΡΙΧΛΩΡΟΑΙΘΑΝΙΟ	2831	6.1	
ΤΡΙΧΛΩΡΙΔΙΟ ΤΟΥ ΑΡΣΕΝΙΚΟΥ	1560	6.1	
ΤΡΙΧΛΩΡΙΔΙΟ ΤΟΥ ΒΑΡΙΟΥ	1741	2	
ΤΡΙΧΛΩΡΙΚΟ ΟΞΥ	1839	8	
ΤΡΙΧΛΩΡΙΟΥΧΟ ΑΝΤΙΜΟΝΙΟ	1733	8	
ΤΡΙΧΛΩΡΙΟΥΧΟ ΒΑΝΑΔΙΟ	2475	8	
ΤΡΙΧΛΩΡΙΟΥΧΟ ΤΙΤΑΝΙΟ, ΠΥΡΟΦΟΡΙΚΟ ή ΜΙΓΜΑ ΤΡΙΧΛΩΡΙΟΥΧΟΥ ΤΙΤΑΝΙΟΥ, ΠΥΡΟΦΟΡΙΚΟ	2441	4.2	
ΤΡΙΧΛΩΡΙΟΥΧΟΣ ΣΙΔΗΡΟΣ, ΑΝΥΔΡΟΣ	1773	8	
ΤΡΙΧΛΩΡΙΟΥΧΟΣ ΦΩΣΦΟΡΟΣ	1809	6.1	
ΤΡΙΧΛΩΡΟΑΙΘΥΛΕΝΙΟ	1710	6.1	
ΤΡΙΧΛΩΡΟΑΚΕΤΥΛΟΧΛΩΡΙΔΙΟ	2442	8	
ΤΡΙΧΛΩΡΟΒΕΝΖΟΛΙΑ, ΥΓΡΑ	2321	6.1	
ΤΡΙΧΛΩΡΟΒΟΥΤΕΝΙΟ	2322	6.1	

Ονομασία και περιγραφή	UN	Κλάση	Επισημάνσεις
ΤΡΙΧΛΩΡΟΪΣΟΚΥΑΝΟΥΡΙΚΟ ΟΞΥ, ΞΗΡΟ	2468	5.1	
ΤΡΙΧΛΩΡΟΞΙΚΟΣ ΜΕΘΥΛΕΣΤΕΡΑΣ	2534	2	
ΤΡΙΧΛΩΡΟΣΙΛΑΝΙΟ	1295	4.3	
ΤΡΥΓΙΚΗ ΝΙΚΟΤΙΝΗ	1659	6.1	
ΤΡΥΓΙΚΟ ΑΝΤΙΜΩΝΟΚΑΛΙΟ	1551	6.1	
ΥΒΡΙΔΙΑ ΜΕΤΑΛΛΩΝ, ΕΝΕΡΓΑ ΜΕ ΤΟ ΝΕΡΟ, Ε.Α.Ο.	1409	4.3	
ΥΒΡΙΔΙΑ ΜΕΤΑΛΛΩΝ, ΕΝΕΡΓΑ ΜΕ ΤΟ ΝΕΡΟ, Ε.Α.Ο.	1409	4.3	
ΥΒΡΙΔΙΟ ΖΙΡΚΟΝΙΟΥ	1437	4.1	
ΥΒΡΙΔΙΟΥ ΤΟΥ ΛΙΘΙΟΥ, ΛΥΩΜΕΝΟ ΣΤΕΡΕΟ	2805	4.3	
ΥΓΡΑ ΜΠΑΤΑΡΙΑΣ, ΑΛΚΑΛΙΚΑ	2797	8	
ΥΓΡΑ ΥΨΗΛΗΣ ΘΕΡΜΟΚΡΑΣΙΑΣ, Ε.Α.Ο.ΣΤΟΥΣ Η ΠΑΝΩ ΑΠΟ ΤΟΥΣ 100°C ΚΑΙ ΚΑΤΩ ΑΠΟ ΤΟ ΣΗΜΕΙΟ ΑΝΑΦΛΕΞΗΞΣ ΤΟΥΣ (συμπεριλαμβανομένων λιωμένων μετάλων, λιωμένων αλάτων κλπ.) γεμισμένα σε θερμοκρασία ίση η χαμηλότερη από 190 °C	3257	9	
ΥΓΡΑ ΥΨΗΛΗΣ ΘΕΡΜΟΚΡΑΣΙΑΣ, Ε.Α.Ο.ΣΤΟΥΣ Η ΠΑΝΩ ΑΠΟ ΤΟΥΣ 100°C ΚΑΙ ΚΑΤΩ ΑΠΟ ΤΟ ΣΗΜΕΙΟ ΑΝΑΦΛΕΞΗΞΣ ΤΟΥΣ (συμπεριλαμβανομένων λιωμένων μετάλων, τηγμένων αλάτων κλπ.) γεμισμένα σε θερμοκρασία υψηλότερη από 190 °C	3257	9	
ΥΓΡΑ ΥΨΗΛΗΣ ΘΕΡΜΟΚΡΑΣΙΑΣ, Ε.Α.Ο.ΣΤΟΥΣ Η ΠΑΝΩ ΑΠΟ ΤΟΥΣ 240°C	3258	9	
ΥΓΡΑ ΥΨΗΛΗΣ ΘΕΡΜΟΚΡΑΣΙΑΣ, ΕΥΦΛΕΚΤΑ, Ε.Α.Ο. ΜΕ ΣΗΜΕΙΟ ΑΝΑΦΛΕΞΗΣ ΠΑΝΩ ΑΠΟ ΤΟΥΣ 60°C, ΣΤΟ Η ΠΑΝΩ ΑΠΟ ΤΟ ΣΗΜΕΙΟ ΑΝΑΦΛΕΞΗΣ ΤΟΥΣ	3256	3	
ΥΓΡΑ, ΕΝΕΡΓΑ ΜΕ ΤΟ ΝΕΡΟ, ΔΙΑΒΡΩΤΙΚΑ, Ε.Α.Ο.	3129	4.3	
ΥΓΡΑ, ΕΝΕΡΓΑ ΜΕ ΤΟ ΝΕΡΟ, ΔΙΑΒΡΩΤΙΚΑ, Ε.Α.Ο.	3129	4.3	
ΥΓΡΑ, ΕΝΕΡΓΑ ΜΕ ΤΟ ΝΕΡΟ, ΔΙΑΒΡΩΤΙΚΑ, Ε.Α.Ο.	3129	4.3	
ΥΓΡΑ, ΕΝΕΡΓΑ ΜΕ ΤΟ ΝΕΡΟ, ΤΟΞΙΚΑ, Ε.Α.Ο.	3130	4.3	
ΥΓΡΑ, ΕΝΕΡΓΑ ΜΕ ΤΟ ΝΕΡΟ, ΤΟΞΙΚΑ, Ε.Α.Ο.	3130	4.3	
ΥΓΡΑ, ΕΝΕΡΓΑ ΜΕ ΤΟ ΝΕΡΟ, ΤΟΞΙΚΑ, Ε.Α.Ο.	3130	4.3	
ΥΓΡΑ, ΕΝΕΡΓΑ ΜΕ ΤΟ ΝΕΡΟ,Ε.Α.Ο.	3148	4.3	
ΥΓΡΑ, ΕΝΕΡΓΑ ΜΕ ΤΟ ΝΕΡΟ,Ε.Α.Ο.	3148	4.3	
ΥΓΡΑ, ΕΝΕΡΓΑ ΜΕ ΤΟ ΝΕΡΟ,Ε.Α.Ο.	3148	4.3	
Υγρό κατάλληλο για την Αεροπορία, Ε.Α.Ο.	3334	9	Δεν υπόκειται στη συμφωνία ADR
ΥΓΡΟΠΟΙΗΜΕΝΑ ΑΕΡΙΑ, ΜΗ-ΕΦΛΕΚΤΑ, ΦΟΡΤΙΣΜΕΝΑ ΜΕ ΝΙΤΡΟΓΟΝΟ, ΔΙΟΞΕΙΔΙΟ ΤΟΥ ΑΝΘΡΑΚΑ Η ΑΕΡΑ	1058	2	
ΥΓΡΟΠΟΙΗΜΕΝΟ ΑΕΡΙΟ, Ε.Α.Ο.	3163	2	
ΥΓΡΟΠΟΙΗΜΕΝΟ ΑΕΡΙΟ, ΕΦΛΕΚΤΟ, Ε.Α.Ο.	3161	2	
ΥΓΡΟΠΟΙΗΜΕΝΟ ΑΕΡΙΟ, ΟΞΕΙΔΩΤΙΚΟ, Ε.Α.Ο.	3157	2	
ΥΓΡΟΠΟΙΗΜΕΝΟ ΑΕΡΙΟ, ΤΟΞΙΚΟ, Ε.Α.Ο.	3162	2	
ΥΓΡΟΠΟΙΗΜΕΝΟ ΑΕΡΙΟ, ΤΟΞΙΚΟ, ΔΙΑΒΡΩΤΙΚΟ, Ε.Α.Ο.	3308	2	
ΥΓΡΟΠΟΙΗΜΕΝΟ ΑΕΡΙΟ, ΤΟΞΙΚΟ, ΕΦΛΕΚΤΟ, ΔΙΑΒΡΩΤΙΚΟ, Ε.Α.Ο.	3309	2	
ΥΓΡΟΠΟΙΗΜΕΝΟ ΑΕΡΙΟ, ΤΟΞΙΚΟ, ΕΦΛΕΚΤΟ, Ε.Α.Ο.	3160	2	
ΥΓΡΟΠΟΙΗΜΕΝΟ ΑΕΡΙΟ, ΤΟΞΙΚΟ, ΟΞΕΙΔΩΤΙΚΟ, ΔΙΑΒΡΩΤΙΚΟ, Ε.Α.Ο.	3310	2	
ΥΓΡΟΠΟΙΗΜΕΝΟ ΑΕΡΙΟ, ΤΟΞΙΚΟ, ΟΞΕΙΔΩΤΙΚΟ, Ε.Α.Ο.	3307	2	
ΥΔΑΤΙΚΑ ΔΙΑΛΥΜΑΤΑ ΒΡΩΜΙΚΩΝ ΑΛΑΤΩΝ, ΑΝΟΡΓΑΝΑ, Ε.Α.Ο.	3213	5.1	
ΥΔΑΤΙΚΑ ΔΙΑΛΥΜΑΤΑ ΒΡΩΜΙΚΩΝ ΑΛΑΤΩΝ, ΑΝΟΡΓΑΝΑ, Ε.Α.Ο.	3213	5.1	
ΥΔΑΤΙΚΑ ΔΙΑΛΥΜΑΤΑ ΔΙΘΕΙΩΔΟΥΣ ΑΛΑΤΟΣ, Ε.Α.Ο.	2693	8	
ΥΔΑΤΙΚΑ ΔΙΑΛΥΜΑΤΑ ΝΙΤΡΙΚΩΝ ΑΛΑΤΩΝ, ΑΝΟΡΓΑΝΑ, Ε.Α.Ο.	3218	5.1	
ΥΔΑΤΙΚΑ ΔΙΑΛΥΜΑΤΑ ΝΙΤΡΙΚΩΝ ΑΛΑΤΩΝ, ΑΝΟΡΓΑΝΑ, Ε.Α.Ο.	3218	5.1	
ΥΔΑΤΙΚΑ ΔΙΑΛΥΜΑΤΑ ΝΙΤΡΩΔΩΝ ΑΛΑΤΩΝ, ΑΝΟΡΓΑΝΑ, Ε.Α.Ο.	3219	5.1	

Ονομασία και περιγραφή	UN	Κλάση	Επισημάνσεις
ΥΔΑΤΙΚΑ ΔΙΑΛΥΜΑΤΑ ΝΙΤΡΩΔΩΝ ΑΛΑΤΩΝ, ΑΝΟΡΓΑΝΑ, Ε.Α.Ο.	3219	5.1	
ΥΔΑΤΙΚΑ ΔΙΑΛΥΜΑΤΑ ΥΠΕΡΘΕΙΙΚΩΝ ΑΛΑΤΩΝ, ΑΝΟΡΓΑΝΑ, Ε.Α.Ο.	3216	5.1	
ΥΔΑΤΙΚΑ ΔΙΑΛΥΜΑΤΑ ΥΠΕΡΜΑΓΓΑΝΙΚΩΝ ΑΛΑΤΩΝ, ΑΝΟΡΓΑΝΑ, Ε.Α.Ο.	3214	5.1	
ΥΔΑΤΙΚΑ ΔΙΑΛΥΜΑΤΑ ΥΠΕΡΧΛΩΡΙΚΩΝ ΑΛΑΤΩΝ, ΑΝΟΡΓΑΝΑ, Ε.Α.Ο.	3211	5.1	
ΥΔΑΤΙΚΑ ΔΙΑΛΥΜΑΤΑ ΥΠΕΡΧΛΩΡΙΚΩΝ ΑΛΑΤΩΝ, ΑΝΟΡΓΑΝΑ, Ε.Α.Ο.	3211	5.1	
ΥΔΑΤΙΚΑ ΔΙΑΛΥΜΑΤΑ ΧΛΩΡΙΚΩΝ ΑΛΑΤΩΝ, ΑΝΟΡΓΑΝΑ Ε.Α.Ο.	3210	5.1	
ΥΔΑΤΙΚΑ ΔΙΑΛΥΜΑΤΑ ΧΛΩΡΙΚΩΝ ΑΛΑΤΩΝ, ΑΝΟΡΓΑΝΑ Ε.Α.Ο.	3210	5.1	
ΥΔΑΤΙΚΟ ΔΙΑΛΥΜΑ ΑΙΘΥΛΑΜΙΝΗΣ ΜΕ ΠΕΡΙΣΣΟΤΕΡΟ ΑΠΟ 50% ΑΛΛΑ ΛΙΓΟΤΕΡΟ ΑΠΟ 70% ΑΙΘΥΛΑΜΙΝΗ	2270	3	
ΥΔΑΤΙΚΟ ΔΙΑΛΥΜΑ ΑΡΣΕΝΙΤΗ ΤΟΥ ΝΑΤΡΙΟΥ	1686	6.1	
ΥΔΑΤΙΚΟ ΔΙΑΛΥΜΑ ΑΡΣΕΝΙΤΗ ΤΟΥ ΝΑΤΡΙΟΥ	1686	6.1	
ΥΔΑΤΙΚΟ ΔΙΑΛΥΜΑ ΔΙΘΕΙΙΚΩΝ ΑΛΑΤΩΝ	2837	8	
ΥΔΑΤΙΚΟ ΔΙΑΛΥΜΑ ΔΙΘΕΙΙΚΩΝ ΑΛΑΤΩΝ	2837	8	
ΥΔΑΤΙΚΟ ΔΙΑΛΥΜΑ ΔΙΜΕΘΥΛΑΜΙΝΗΣ	1160	3	
ΥΔΑΤΙΚΟ ΔΙΑΛΥΜΑ ΜΕΘΥΛΑΜΙΝΗΣ	1235	3	
ΥΔΑΤΙΚΟ ΔΙΑΛΥΜΑ ΤΡΙΜΕΘΥΛΑΜΙΝΗΣ, ΜΕ ΛΙΓΟΤΕΡΟ ΑΠΟ 50% ΤΡΙΜΕΘΥΛΑΜΙΝΗ, ΚΑΤΑ ΒΑΡΟΣ	1297	3	
ΥΔΑΤΙΚΟ ΔΙΑΛΥΜΑ ΤΡΙΜΕΘΥΛΑΜΙΝΗΣ, ΜΕ ΛΙΓΟΤΕΡΟ ΑΠΟ 50% ΤΡΙΜΕΘΥΛΑΜΙΝΗ, ΚΑΤΑ ΒΑΡΟΣ	1297	3	
ΥΔΑΤΙΚΟ ΔΙΑΛΥΜΑ ΤΡΙΜΕΘΥΛΑΜΙΝΗΣ, ΜΕ ΛΙΓΟΤΕΡΟ ΑΠΟ 50% ΤΡΙΜΕΘΥΛΑΜΙΝΗ, ΚΑΤΑ ΒΑΡΟΣ	1297	3	

Ονομασία και περιγραφή	UN	Κλάση	Επισημάνσεις
ΥΔΑΤΙΚΟ ΔΙΑΛΥΜΑ ΥΔΡΑΖΙΝΗΣ Η ΥΔΑΤΙΚΟ ΔΙΑΛΥΜΑ ΥΔΡΑΖΙΝΗΣ ΜΕ ΠΕΡΙΣΣΟΤΕΡΟ ΑΠΟ 37% ΚΑΤΑ ΒΑΡΟΣ ΥΔΡΑΖΙΝΗ	2030	8	
ΥΔΑΤΙΚΟ ΔΙΑΛΥΜΑ ΥΔΡΑΖΙΝΗΣ Η ΥΔΑΤΙΚΟ ΔΙΑΛΥΜΑ ΥΔΡΑΖΙΝΗΣ ΜΕ ΠΕΡΙΣΣΟΤΕΡΟ ΑΠΟ 37% ΚΑΤΑ ΒΑΡΟΣ ΥΔΡΑΖΙΝΗ	2030	8	
ΥΔΑΤΙΚΟ ΔΙΑΛΥΜΑ ΥΔΡΑΖΙΝΗΣ Η ΥΔΑΤΙΚΟ ΔΙΑΛΥΜΑ ΥΔΡΑΖΙΝΗΣ ΜΕ ΠΕΡΙΣΣΟΤΕΡΟ ΑΠΟ 37% ΚΑΤΑ ΒΑΡΟΣ ΥΔΡΑΖΙΝΗ, ΚΑΙ ΣΗΜΕΙΟ ΑΝΑΦΛΕΞΗΣ ΠΑΝΩ ΑΠΟ ΤΟΥΣ 60°C	2030	8	
ΥΔΑΤΙΚΟ ΔΙΑΛΥΜΑ ΥΔΡΑΖΙΝΗΣ Η ΥΔΑΤΙΚΟ ΔΙΑΛΥΜΑ ΥΔΡΑΖΙΝΗΣ ΜΕ ΠΕΡΙΣΣΟΤΕΡΟ ΑΠΟ 37% ΚΑΤΑ ΒΑΡΟΣ ΥΔΡΑΖΙΝΗ, ΚΑΙ ΕΧΟΥΝ ΣΗΜΕΙΟ ΑΝΑΦΛΕΞΗΣ ΚΑΤΩ ΑΠΟ ΤΟΥΣ 60°C	2030	8	
ΥΔΑΤΙΚΟ ΔΙΑΛΥΜΑ ΥΔΡΑΖΙΝΗΣ ΜΕ ΛΙΓΟΤΕΡΟ ΑΠΟ 37% ΥΔΡΑΖΙΝΗ, ΚΑΤΑ ΒΑΡΟΣ	3293	6.1	
ΥΔΑΤΙΚΟ ΔΙΑΛΥΜΑ ΥΠΕΡΟΞΕΙΔΙΟΥ ΤΟΥ ΥΔΡΟΓΟΝΟΥ ΜΕ ΠΕΡΙΣΣΟΤΕΡΟ ΑΠΟ 20% ΚΑΙ ΛΙΓΟΤΕΡΟ ΑΠΟ 60% ΥΠΕΡΟΞΕΙΔΙΟ ΤΟΥ ΥΔΡΟΓΟΝΟΥ (σταθεροποιημένο αν είναι αναγκαίο)	2014	5.1	
ΥΔΑΤΙΚΟ ΔΙΑΛΥΜΑ ΥΠΕΡΟΞΕΙΔΙΟΥ ΤΟΥ ΥΔΡΟΓΟΝΟΥ ΜΕ ΠΕΡΙΣΣΟΤΕΡΟ ΑΠΟ 8% ΚΑΙ ΛΙΓΟΤΕΡΟ ΑΠΟ 20% ΥΠΕΡΟΞΕΙΔΙΟΥ ΤΟΥ ΥΔΡΟΓΟΝΟΥ (σταθεροποιημένο όπου είναι απαραίτητο)	2984	5.1	
ΥΔΑΤΙΚΟ ΔΙΑΛΥΜΑ ΧΛΩΡΙΚΟΥ ΑΣΒΕΣΤΙΟΥ	2429	5.1	
ΥΔΑΤΙΚΟ ΔΙΑΛΥΜΑ ΧΛΩΡΙΚΟΥ ΑΣΒΕΣΤΙΟΥ	2429	5.1	
ΥΔΑΤΙΚΟ ΔΙΑΛΥΜΑ ΧΛΩΡΙΚΟΥ ΚΑΛΙΟΥ	2427	5.1	
ΥΔΑΤΙΚΟ ΔΙΑΛΥΜΑ ΧΛΩΡΙΚΟΥ ΚΑΛΙΟΥ	2427	5.1	
ΥΔΑΤΙΚΟ ΔΙΑΛΥΜΑ ΧΛΩΡΙΚΟΥ ΝΑΤΡΙΟΥ	2428	5.1	
ΥΔΑΤΙΚΟ ΔΙΑΛΥΜΑ ΧΛΩΡΙΚΟΥ ΝΑΤΡΙΟΥ	2428	5.1	

Ονομασία και περιγραφή	UN	Κλάση	Επισημάνσεις
ΥΔΑΤΙΚΟ ΔΙΑΛΥΜΑ ΧΛΩΡΙΚΟΥ ΟΞΕΟΣ ΜΕ ΛΙΓΟΤΕΡΟ ΑΠΟ 10% ΧΛΩΡΙΚΟ ΟΞΥ	2626	5.1	
ΥΔΡΑΡΓΥΡΙΚΟ ΚΥΑΝΙΟΥΧΟ ΚΑΛΙΟ	1626	6.1	
ΥΔΡΑΡΓΥΡΟΣ	2809	8	
ΥΔΡΙΔΙΑ ΜΕΤΑΛΛΩΝ, ΕΥΦΛΕΚΤΑ, Ε.Α.Ο.	3182	4.1	
ΥΔΡΙΔΙΑ ΜΕΤΑΛΛΩΝ, ΕΥΦΛΕΚΤΑ, Ε.Α.Ο.	3182	4.1	
ΥΔΡΙΔΙΟ ΑΡΓΥΛΙΟΥ	2463	4.3	
ΥΔΡΙΔΙΟ ΑΣΒΕΣΤΙΟΥ	1404	4.3	
ΥΔΡΙΔΙΟ ΛΙΘΙΟΥ	1414	4.3	
ΥΔΡΙΔΙΟ ΤΟΥ ΛΙΘΑΡΓΥΛΟΥ	1410	4.3	
ΥΔΡΙΔΙΟ ΤΟΥ ΛΙΘΑΡΓΥΛΟΥ, ΑΙΘΕΡΙΚΟ	1411	4.3	
ΥΔΡΙΔΙΟ ΤΟΥ ΜΑΓΝΗΣΙΟΥ	2010	4.3	
ΥΔΡΙΔΙΟ ΤΟΥ ΝΑΤΡΑΡΓΙΛΙΟΥ	2835	4.3	
ΥΔΡΙΔΙΟ ΤΟΥ ΝΑΤΡΙΟΥ	1427	4.3	
ΥΔΡΙΔΙΟΥ ΤΟΥ ΤΙΤΑΝΙΟΥ	1871	4.1	
ΥΔΡΟΒΡΩΜΙΚΟ ΟΞΥ	1788	8	
ΥΔΡΟΒΡΩΜΙΚΟ ΟΞΥ	1788	8	
ΥΔΡΟΒΡΩΜΙΟ, ΑΝΥΔΡΟ	1048	2	
ΥΔΡΟΓΟΝΑΝΘΡΑΚΕΣ, ΥΓΡΟΙ, Ε.Α.Ο.	3295	3	
ΥΔΡΟΓΟΝΑΝΘΡΑΚΕΣ, ΥΓΡΟΙ, Ε.Α.Ο.	3295	3	
ΥΔΡΟΓΟΝΑΝΘΡΑΚΕΣ, ΥΓΡΟΙ, Ε.Α.Ο.(ΤΑΣΗ ΑΤΜΩΝ ΠΑΝΩ ΑΠΟ 110 kPa ΣΤΟΥΣ 50°C)	3295	3	
ΥΔΡΟΓΟΝΑΝΘΡΑΚΕΣ, ΥΓΡΟΙ, Ε.Α.Ο.(ΤΑΣΗ ΑΤΜΩΝ ΠΑΝΩ ΑΠΟ 110 kPa ΣΤΟΥΣ 50°C)	3295	3	
ΥΔΡΟΓΟΝΟ ΣΕ ΣΥΣΤΗΜΑ ΑΠΟΘΗΚΕΥΣΗΣ ΜΕΤΑΛΛΙΚΟΥ ΥΔΡΙΔΙΟΥ	3468	2	
ΥΔΡΟΓΟΝΟ, ΠΕΠΙΕΣΜΕΝΟ	1049	2	
ΥΔΡΟΓΟΝΟ, ΥΓΡΟ ΥΠΟ ΚΑΤΑΨΥΞΗ	1966	2	
ΥΔΡΟΓΟΝΟΔΙΦΘΩΡΙΔΙΑ, ΔΙΑΛΥΜΑ, Ε.Α.Ο.	3471	8	
ΥΔΡΟΓΟΝΟΔΙΦΘΩΡΙΔΙΑ, ΔΙΑΛΥΜΑ, Ε.Α.Ο.	3471	8	
ΥΔΡΟΔΙΦΘΟΡΙΔΙΑ, Ε.Α.Ο.	1740	8	
ΥΔΡΟΔΙΦΘΟΡΙΔΙΑ, Ε.Α.Ο.	1740	8	

Ονομασία και περιγραφή	UN	Κλάση	Επισημάνσεις
ΥΔΡΟΔΙΦΘΟΡΙΟΥΧΟ ΑΜΜΩΝΙΟ, ΣΤΕΡΕΟ	1727	8	
ΥΔΡΟΔΙΦΘΟΡΙΟΥΧΟ ΚΑΛΙΟ ΔΙΑΛΥΜΑ	3421	8	
ΥΔΡΟΔΙΦΘΟΡΙΟΥΧΟ ΚΑΛΙΟ ΔΙΑΛΥΜΑ	3421	8	
ΥΔΡΟΔΙΦΘΟΡΙΟΥΧΟ ΚΑΛΙΟ, ΣΤΕΡΕΟ	1811	8	
ΥΔΡΟΖΙΝΗ, ΑΝΥΔΡΗ	2029	8	
ΥΔΡΟΘΕΙΟ	1053	2	
ΥΔΡΟΘΕΙΟΥΧΟ ΝΑΤΡΙΟ ΜΕ ΛΙΓΟΤΕΡΟ ΑΠΟ 25% ΝΕΡΟ ΚΡΥΣΤΑΛΛΩΣΗΣ	2318	4.2	
ΥΔΡΟΘΕΙΩΔΕΣ ΑΣΒΕΣΤΙΟ	1923	4.2	
ΥΔΡΟΘΕΙΩΔΕΣ ΚΑΛΙΟ	1929	4.2	
ΥΔΡΟΘΕΙΩΔΗΣ ΨΕΥΔΑΡΓΥΡΟΣ	1931	9	
ΥΔΡΟΪΩΔΙΔΙΟ, ΑΝΥΔΡΟ	2197	2	
ΥΔΡΟΪΩΔΙΚΟ ΟΞΥ	1787	8	
ΥΔΡΟΪΩΔΙΚΟ ΟΞΥ	1787	8	
ΥΔΡΟΚΥΑΝΙΟ, ΣΤΑΘΕΡΟΠΟΙΗΜΕΝΟ ΠΕΡΙΕΧΟΝ ΛΙΓΟΤΕΡΟ ΑΠΟ 3% ΝΕΡΟ	1051	6.1	
ΥΔΡΟΚΥΑΝΙΟ, ΣΤΑΘΕΡΟΠΟΙΗΜΕΝΟ, ΠΕΡΙΕΧΟΝ ΛΙΓΟΤΕΡΟ ΑΠΟ 3% ΝΕΡΟ ΚΑΙ ΡΟΦΗΜΕΝΟ ΣΕ ΠΟΡΩΔΕΣ ΑΔΡΑΝΕΣ ΥΛΙΚΟ	1614	6.1	
ΥΔΡΟΚΥΑΝΙΟ, ΥΔΑΤΙΚΟ ΔΙΑΛΥΜΑ (ΥΔΑΤΙΚΟ ΔΙΑΛΥΜΑ ΥΔΡΟΚΥΑΝΙΟΥ) ΜΕ ΛΙΓΟΤΕΡΟ ΑΠΟ 20% ΥΔΡΟΚΥΑΝΙΟ	1613	6.1	
ΥΔΡΟΞΕΙΔΙΟ ΤΕΤΡΑΜΕΘΥΛΑΜΜΩΝΙΟΥ, ΣΤΕΡΕΟ	3423	8	
ΥΔΡΟΞΕΙΔΙΟ ΤΟΥ ΚΑΙΣΙΟΥ	2682	8	
ΥΔΡΟΞΕΙΔΙΟ ΤΟΥ ΚΑΛΙΟΥ, ΣΤΕΡΕΟ	1813	8	
ΥΔΡΟΞΕΙΔΙΟ ΤΟΥ ΛΙΘΙΟΥ,	2680	8	
ΥΔΡΟΞΕΙΔΙΟ ΤΟΥ ΝΑΤΡΙΟΥ, ΣΤΕΡΕΟ	1823	8	
ΥΔΡΟΞΕΙΔΙΟ ΤΟΥ ΡΟΥΒΙΔΙΟΥ	2678	8	
ΥΔΡΟΞΕΙΔΙΟ ΤΟΥ ΤΕΤΡΑΜΕΘΥΛΑΜΜΩΝΙΟΥ	1835	8	
ΥΔΡΟΞΕΙΔΙΟ ΤΟΥ ΦΑΙΝΥΛΥΔΡΑΡΓΥΡΟΥ	1894	6.1	

Ονομασία και περιγραφή	UN	Κλάση	Επισημάνσεις
ΥΔΡΟΞΕΙΔΙΟΥ ΤΟΥ ΝΑΤΡΙΟΥ, ΔΙΑΛΥΜΑ	1824	8	
ΥΔΡΟΣΕΛΗΝΙΔΙΟ, ΑΝΥΔΡΟ	2202	2	
ΥΔΡΟΣΟΥΛΦΙΔΙΟ ΤΟΥ ΝΑΤΡΙΟΥ ΜΕ ΠΕΡΙΣΣΟΤΕΡΙΟ ΑΠΟ 25% ΝΕΡΟ ΑΠΟΚΡΥΣΤΑΛΛΩΣΗΣ	2949	8	
ΥΔΡΟΦΘΟΡΙΚΟ ΟΞΥ ΜΕ ΠΕΡΙΣΣΟΤΕΡΟ ΑΠΟ 85% ΥΔΡΟΦΘΟΡΙΚΟ ΟΞΥ	1790	8	
ΥΔΡΟΦΘΟΡΙΚΟ ΟΞΥ ΜΕ ΛΙΓΟΤΕΡΟ ΑΠΟ 60% ΥΔΡΟΦΘΟΡΙΚΟ ΟΞΥ	1790	8	
ΥΔΡΟΦΘΟΡΙΚΟ ΟΞΥ ΜΕ ΠΕΡΙΣΣΟΤΕΡΟ ΑΠΟ 60% ΑΛΛΑ ΛΙΓΟΤΕΡΟ ΑΠΟ 85% ΥΔΡΟΦΘΟΡΙΚΟ ΟΞΥ	1790	8	
ΥΔΡΟΦΘΟΡΙΟ, ΑΝΥΔΡΟ	1052	8	
ΥΔΡΟΦΘΟΡΙΟΥΧΟ ΚΑΛΙΟ ΔΙΑΛΥΜΑ	3422	6.1	
ΥΔΡΟΧΛΩΡΙΚΗ 4-ΧΛΩΡΟ-Ο-ΤΟΛΟΥΪΔΙΝΗ	1579	6.1	
ΥΔΡΟΧΛΩΡΙΚΗ ΑΝΙΛΙΝΗ	1548	6.1	
ΥΔΡΟΧΛΩΡΙΚΗ ΝΙΚΟΤΙΝΗ, ΥΓΡΗ Η ΔΙΑΛΥΜΑ ΑΥΤΗΣ	1656	6.1	
ΥΔΡΟΧΛΩΡΙΚΗ ΝΙΚΟΤΙΝΗ, ΥΓΡΗ Η ΔΙΑΛΥΜΑ ΑΥΤΗΣ	1656	6.1	
ΥΔΡΟΧΛΩΡΙΚΟ ΟΞΥ	1789	8	
ΥΔΡΟΧΛΩΡΙΚΟ ΟΞΥ	1789	8	
ΥΔΡΟΧΛΩΡΙΟ, ΑΝΥΔΡΟ	1050	2	
ΥΔΡΟΧΛΩΡΙΟ, ΥΓΡΟ ΥΠΟ ΚΑΤΑΨΥΞΗ	2186	2	Απαγορεύεται η μεταφορά
ΥΔΡΟΧΛΩΡΙΩΔΗΣ ΝΙΚΟΤΙΝΗ, ΣΤΕΡΕΗ	3444	6.1	
ΥΛΕΣ ΠΕΡΙΒΑΛΛΟΝΤΙΚΑ ΕΠΙΚΙΝΔΥΝΕΣ, ΣΤΕΡΕΕΣ, Ε.Α.Ο.	3077	9	
ΥΛΕΣ, ΕΚΡΗΚΤΙΚΑ, Ε.Α.Ο.	0357	1	
ΥΛΕΣ, ΕΚΡΗΚΤΙΚΑ, Ε.Α.Ο.	0358	1	
ΥΛΕΣ, ΕΚΡΗΚΤΙΚΑ, Ε.Α.Ο.	0359	1	
ΥΛΕΣ, ΕΚΡΗΚΤΙΚΕΣ, Ε.Α.Ο.	0485	1	
ΥΛΕΣ, ΕΚΡΗΚΤΙΚΕΣ, ΠΟΛΥ ΑΠΕΥΑΙΣΘΗΤΟΠΟΙΗΜΕΝΕΣ (ΥΛΕΣ, EVI), Ε.Α.Ο.	0482	1	
ΥΛΕΣ, ΕΚΡΗΚΤΙΚΩΝ, Ε.Α.Ο.	0473	1	
ΥΛΕΣ, ΕΚΡΗΚΤΙΚΩΝ, Ε.Α.Ο.	0474	1	
ΥΛΕΣ, ΕΚΡΗΚΤΙΚΩΝ, Ε.Α.Ο.	0475	1	
ΥΛΕΣ, ΕΚΡΗΚΤΙΚΩΝ, Ε.Α.Ο.	0476	1	
ΥΛΕΣ, ΕΚΡΗΚΤΙΚΩΝ, Ε.Α.Ο.	0477	1	
ΥΛΕΣ, ΕΚΡΗΚΤΙΚΩΝ, Ε.Α.Ο.	0478	1	
ΥΛΕΣ, ΕΚΡΗΚΤΙΚΩΝ, Ε.Α.Ο.	0479	1	
ΥΛΕΣ, ΕΚΡΗΚΤΙΚΩΝ, Ε.Α.Ο.	0480	1	
ΥΛΕΣ, ΕΚΡΗΚΤΙΚΩΝ, Ε.Α.Ο.	0481	1	
ΥΠΕΡΘΕΙΙΚΑ ΑΛΑΤΑ, ΑΝΟΡΓΑΝΑ, Ε.Α.Ο.	3215	5.1	
ΥΠΕΡΘΕΙΙΚΟ ΑΜΜΩΝΙΟ	1442	5.1	
ΥΠΕΡΘΕΙΙΚΟ ΑΜΜΩΝΙΟ	1444	5.1	
ΥΠΕΡΘΕΙΙΚΟ ΚΑΛΙΟ	1492	5.1	
ΥΠΕΡΘΕΙΙΚΟ ΝΑΤΡΙΟ	1505	5.1	
ΥΠΕΡΜΑΓΓΑΝΙΚΑ ΑΛΑΤΑ, ΑΝΟΡΓΑΝΑ, Ε.Α.Ο.	1482	5.1	
ΥΠΕΡΜΑΓΓΑΝΙΚΑ ΑΛΑΤΑ, ΑΝΟΡΓΑΝΑ, Ε.Α.Ο.	1482	5.1	
ΥΠΕΡΜΑΓΓΑΝΙΚΟ ΑΣΒΕΣΤΙΟ	1456	5.1	
ΥΠΕΡΜΑΓΓΑΝΙΚΟ ΒΑΡΙΟ	1448	5.1	
ΥΠΕΡΜΑΓΓΑΝΙΚΟ ΚΑΛΙΟ	1490	5.1	
ΥΠΕΡΜΑΓΓΑΝΙΚΟ ΝΑΤΡΙΟ	1503	5.1	
ΥΠΕΡΜΑΓΓΑΝΙΚΟΣ ΨΕΥΔΑΡΓΥΡΟΣ	1515	5.1	
ΥΠΕΡΟΞΕΙΔΙΑ, ΑΝΟΡΓΑΝΑ, Ε.Α.Ο.	1483	5.1	
ΥΠΕΡΟΞΕΙΔΙΑ, ΑΝΟΡΓΑΝΑ, Ε.Α.Ο.	1483	5.1	
ΥΠΕΡΟΞΕΙΔΙΟ ΤΟΥ ΑΣΒΕΣΤΙΟΥ	1457	5.1	
ΥΠΕΡΟΞΕΙΔΙΟ ΤΟΥ ΒΑΡΙΟΥ	1449	5.1	
ΥΠΕΡΟΞΕΙΔΙΟ ΤΟΥ ΚΑΛΙΟΥ	1491	5.1	
ΥΠΕΡΟΞΕΙΔΙΟ ΤΟΥ ΛΙΘΙΟΥ	1472	5.1	
ΥΠΕΡΟΞΕΙΔΙΟ ΤΟΥ ΜΑΓΝΗΣΙΟΥ	1476	5.1	
ΥΠΕΡΟΞΕΙΔΙΟ ΤΟΥ ΝΑΤΡΙΟΥ	1504	5.1	
ΥΠΕΡΟΞΕΙΔΙΟ ΤΟΥ ΝΑΤΡΙΟΥ	2466	5.1	
ΥΠΕΡΟΞΕΙΔΙΟ ΤΟΥ ΝΑΤΡΙΟΥ	2547	5.1	
ΥΠΕΡΟΞΕΙΔΙΟ ΤΟΥ ΣΤΡΟΝΤΙΟΥ	1509	5.1	
ΥΠΕΡΟΞΕΙΔΙΟ ΤΟΥ ΥΔΡΟΓΟΝΟΥ ΤΗΣ ΟΥΡΙΑΣ	1511	5.1	

Ονομασία και περιγραφή	UN	Κλάση	Επισημάνσεις
ΥΠΕΡΟΞΕΙΔΙΟ ΤΟΥ ΥΔΡΟΓΟΝΟΥ, ΣΤΑΘΕΡΟΠΟΙΗΜΕΝΟ με περισσότερο από 60% υπεροξείδιο του υδρογόνου και όχι περισσότερο από 70% υπεροξείδιο του υδρογόνου	2015	5.1	
ΥΠΕΡΟΞΕΙΔΙΟ ΤΟΥ ΥΔΡΟΓΟΝΟΥ, ΣΤΑΘΕΡΟΠΟΙΗΜΕΝΟ με περισσότερο από 70% υπεροξείδιο του υδρογόνου	2015	5.1	
ΥΠΕΡΟΞΕΙΔΙΟ ΤΟΥ ΨΕΥΔΑΡΓΥΡΟΥ	1516	5.1	
ΥΠΕΡΟΞΟΒΟΡΙΚΟ ΝΑΤΡΙΟ, ΑΝΥΔΡΟ	3247	5.1	
ΥΠΕΡΟΞΥ-ΕΝΥΔΡΟ ΑΝΘΡΑΚΙΚΟ ΝΑΤΡΙΟ	3378	5.1	
ΥΠΕΡΟΞΥ-ΕΝΥΔΡΟ ΑΝΘΡΑΚΙΚΟ ΝΑΤΡΙΟ	3378	5.1	
ΥΠΕΡΦΘΟΡΟ (ΜΕΘΥΛΟΒΙΝΥΛΑΙΘΕΡΑΣ)	3153	2	
ΥΠΕΡΦΘΟΡΟ (ΜΕΘΥΛΟΒΙΝΥΛΑΙΘΕΡΑΣ)	3154	2	
ΥΠΕΡΧΛΩΡΙΚΑ ΑΛΑΤΑ, ΑΝΟΡΓΑΝΑ, Ε.Α.Ο.	1481	5.1	
ΥΠΕΡΧΛΩΡΙΚΑ ΑΛΑΤΑ, ΑΝΟΡΓΑΝΑ, Ε.Α.Ο.	1481	5.1	
ΥΠΕΡΧΛΩΡΙΚΟ ΑΜΜΩΝΙΟ	0402	1	
ΥΠΕΡΧΛΩΡΙΚΟ ΑΣΒΕΣΤΙΟ	1455	5.1	
ΥΠΕΡΧΛΩΡΙΚΟ ΒΑΡΙΟ	1447	5.1	
ΥΠΕΡΧΛΩΡΙΚΟ ΒΑΡΙΟ, ΔΙΑΛΥΜΑ	3406	5.1	
ΥΠΕΡΧΛΩΡΙΚΟ ΒΑΡΙΟ, ΔΙΑΛΥΜΑ	3406	5.1	
ΥΠΕΡΧΛΩΡΙΚΟ ΚΑΛΙΟ	1489	5.1	
ΥΠΕΡΧΛΩΡΙΚΟ ΜΑΓΝΗΣΙΟ	1475	5.1	
ΥΠΕΡΧΛΩΡΙΚΟ ΝΑΤΡΙΟ	1502	5.1	
ΥΠΕΡΧΛΩΡΙΚΟ ΟΞΥ ΜΕ ΛΙΓΟΤΕΡΟ ΑΠΟ 50% ΟΞΥ, ΚΑΤΑ ΒΑΡΟΣ	1802	8	
ΥΠΕΡΧΛΩΡΙΚΟ ΟΞΥ, ΜΕ ΠΕΡΙΣΣΟΤΕΡΟ ΑΠΟ 50% ΑΛΛΑ ΟΧΙ ΠΕΡΙΣΣΟΤΕΡΟ ΑΠΟ 72% ΟΞΥ, ΚΑΤΑ ΒΑΡΟΣ	1873	5.1	
ΥΠΕΡΧΛΩΡΙΚΟ ΣΤΡΟΝΤΙΟ	1508	5.1	
ΥΠΕΡΧΛΩΡΙΚΟΣ ΜΟΛΥΒΔΟΣ	1470	5.1	
ΥΠΕΡΧΛΩΡΙΚΟΣ ΜΟΛΥΒΔΟΣ, ΔΙΑΛΥΜΑ	3408	5.1	
ΥΠΕΡΧΛΩΡΙΚΟΣ ΜΟΛΥΒΔΟΣ, ΔΙΑΛΥΜΑ	3408	5.1	
ΥΠΕΡΧΛΩΡΟΜΕΘΥΛΟΜΕΡΚΑΠΤΑΝΗ	1670	6.1	
ΥΠΟΚΑΤΑΣΤΑΤΟ ΤΟΥΡΠΕΝΤΙΝΗ	1300	3	
ΥΠΟΚΑΤΑΣΤΑΤΟ ΤΟΥΡΠΕΝΤΙΝΗ	1300	3	
ΥΠΟΞΕΙΔΙΟ ΤΟΥ ΑΖΩΤΟΥ	1070	2	
ΥΠΟΞΕΙΔΙΟ ΤΟΥ ΑΖΩΤΟΥ, ΥΓΡΟ ΥΠΟ ΚΑΤΑΨΥΞΗ	2201	2	
ΥΠΟΠΡΟΪΟΝΤΑ ΕΞΑΓΩΓΗΣ ΜΕ ΤΗΞΗ ΑΛΟΥΜΙΝΙΟΥ ή ΥΠΟΠΡΟΪΟΝΤΑ ΑΝΑΤΗΞΗΣ ΑΛΟΥΜΙΝΙΟΥ	3170	4.3	
ΥΠΟΠΡΟΪΟΝΤΑ ΕΞΑΓΩΓΗΣ ΜΕ ΤΗΞΗ ΑΛΟΥΜΙΝΙΟΥ ή ΥΠΟΠΡΟΪΟΝΤΑ ΑΝΑΤΗΞΗΣ ΑΛΟΥΜΙΝΙΟΥ	3170	4.3	
ΥΠΟΧΛΩΡΙΩΔΕΣ ΑΣΒΕΣΤΙΟ, ΕΝΥΔΑΤΩΜΕΝΟ ή ΜΕΙΓΜΑ ΕΝΥΔΑΤΩΜΕΝΟΥ ΥΠΟΧΛΩΡΙΩΔΟΥΣ ΑΣΒΕΣΤΙΟΥ με όχι λιγότερο από 5.5% και όχι περισσότερο από 16% νερό	2880	5.1	
ΥΠΟΧΛΩΡΙΩΔΕΣ ΑΣΒΕΣΤΙΟ, ΕΝΥΔΑΤΩΜΕΝΟ ή ΜΕΙΓΜΑ ΕΝΥΔΑΤΩΜΕΝΟΥ ΥΠΟΧΛΩΡΙΩΔΟΥΣ ΑΣΒΕΣΤΙΟΥ με όχι λιγότερο από 5.5% και όχι περισσότερο από 16% νερό	2880	5.1	
ΥΠΟΧΛΩΡΙΩΔΕΣ ΑΣΒΕΣΤΙΟ, ΞΗΡΟ Η ΜΕΙΓΜΑ ΥΠΟΧΛΩΡΙΩΔΟΥΣ ΑΣΒΕΣΤΙΟΥ, ΞΗΡΟ ΜΕ ΠΕΡΙΣΣΟΤΕΡΟ ΑΠΟ 39% ΔΙΑΘΕΣΙΜΟ ΧΛΩΡΙΟ (8.8% ΔΙΑΘΕΣΙΜΟ ΟΞΥΓΟΝΟ)	1748	5.1	
ΥΠΟΧΛΩΡΙΩΔΕΣ ΑΣΒΕΣΤΙΟ, ΞΗΡΟ Η ΜΕΙΓΜΑ ΥΠΟΧΛΩΡΙΩΔΟΥΣ ΑΣΒΕΣΤΙΟΥ, ΞΗΡΟ ΜΕ ΠΕΡΙΣΣΟΤΕΡΟ ΑΠΟ 39% ΔΙΑΘΕΣΙΜΟ ΧΛΩΡΙΟ (8.8% ΔΙΑΘΕΣΙΜΟ ΟΞΥΓΟΝΟ)	1748	5.1	
ΥΠΟΧΛΩΡΙΩΔΕΣ ΒΑΡΙΟ ΜΕ ΠΕΡΙΣΣΟΤΕΡΟ ΑΠΟ 22% ΔΙΑΘΕΣΙΜΟ ΧΛΩΡΙΟ	2741	5.1	
ΥΠΟΧΛΩΡΙΩΔΕΣ ΔΙΑΛΥΜΑ	1791	8	
ΥΠΟΧΛΩΡΙΩΔΕΣ ΔΙΑΛΥΜΑ	1791	8	
ΥΠΟΧΛΩΡΙΩΔΕΣ ΛΙΘΙΟ ΞΗΡΟ Η ΥΠΟΧΛΩΡΙΩΔΕΣ ΛΙΘΙΟ ΣΕ ΜΕΙΓΜΑ	1471	5.1	

Ονομασία και περιγραφή	UN	Κλάση	Επισημάνσεις
ΥΠΟΧΛΩΡΙΩΔΕΣ τριτοταγές ΒΟΥΤΥΛΙΟ	3255	4.2	Απαγορεύεται η μεταφορά
ΥΠΟΧΛΩΡΙΩΔΗ ΑΛΑΤΑ, ΑΝΟΡΓΑΝΑ, Ε.Α.Ο.	3212	5.1	
ΥΦΑΣΜΑΤΑ, ΑΧΡΗΣΤΑ, ΝΩΠΑ	1857	4.2	Δεν υπόκειται στην ADR
ΦΑΙΝΑΚΥΛΟΒΡΩΜΙΔΙΟ	2645	6.1	
ΦΑΙΝΕΤΙΔΙΝΙΑ	2311	6.1	
ΦΑΙΝΟΛΗ, ΣΤΕΡΕΑ	1671	6.1	
ΦΑΙΝΟΛΗ, ΤΕΤΗΓΜΕΝΗ	2312	6.1	
ΦΑΙΝΟΛΙΚΑ ΑΛΑΤΑ, ΣΤΕΡΕΑ Η ΧΛΩΡΟΦΑΙΝΟΛΙΚΑ ΑΛΑΤΑ, ΣΤΕΡΕΑ	2905	8	
ΦΑΙΝΟΛΙΚΑ ΑΛΑΤΑ, ΥΓΡΑ Η ΧΛΩΡΟΦΑΙΝΟΛΙΚΑ ΑΛΑΤΑ, ΥΓΡΑ	2904	8	
ΦΑΙΝΟΛΟΣΟΥΛΦΟΝΙΚΟ ΟΞΥ, ΥΓΡΟ	1803	8	
ΦΑΙΝΥΛΑΚΕΤΟΝΙΤΡΙΛΙΟ, ΥΓΡΟ	2470	6.1	
ΦΑΙΝΥΛΑΚΕΤΥΛΟΧΛΩΡΙΔΙΟ	2577	8	
ΦΑΙΝΥΛΕΝΟΔΙΑΜΙΝΕΣ (Ο-, Μ-)	1673	6.1	
ΦΑΙΝΥΛΟΜΕΡΚΑΠΤΑΝΗ	2337	6.1	
ΦΑΙΝΥΛΟΤΡΙΧΛΩΡΟΣΙΛΑΝΙΟ	1804	8	
ΦΑΙΝΥΛΥΔΡΑΖΙΝΗ	2572	6.1	
ΦΑΡΜΑΚΑ, ΣΤΕΡΕΑ, ΤΟΞΙΚΑ, Ε.Α.Ο.	3249	6.1	
ΦΑΡΜΑΚΑ, ΣΤΕΡΕΑ, ΤΟΞΙΚΑ, Ε.Α.Ο.	3249	6.1	
ΦΑΡΜΑΚΑ, ΥΓΡΑ, ΕΥΦΛΕΚΤΑ, ΤΟΞΙΚΑ, Ε.Α.Ο.	3248	3	
ΦΑΡΜΑΚΑ, ΥΓΡΑ, ΕΥΦΛΕΚΤΑ, ΤΟΞΙΚΑ, Ε.Α.Ο.	3248	3	
ΦΑΡΜΑΚΑ, ΥΓΡΑ, ΤΟΞΙΚΑ, Ε.Α.Ο.	1851	6.1	
ΦΑΡΜΑΚΑ, ΥΓΡΑ, ΤΟΞΙΚΑ, Ε.Α.Ο.	1851	6.1	
ΦΕΝΥΛΥΔΡΑΡΓΥΡΙΚΕΣ ΕΝΩΣΕΙΣ, Ε.Α.Ο.	2026	6.1	
ΦΕΝΥΛΥΔΡΑΡΓΥΡΙΚΕΣ ΕΝΩΣΕΙΣ, Ε.Α.Ο.	2026	6.1	
ΦΕΝΥΛΥΔΡΑΡΓΥΡΙΚΕΣ ΕΝΩΣΕΙΣ, Ε.Α.Ο.	2026	6.1	
ΦΘΑΛΙΚΟ ΑΝΥΔΡΙΔΙΟ > 0,05% ΜΑΛΕΪΝΙΚΟ ΑΝΥΔΡΙΔΙΟ	2214	8	
ΦΘΟΡΙΟ, ΠΕΠΙΕΣΜΕΝΟ	1045	2	

Ονομασία και περιγραφή	UN	Κλάση	Επισημάνσεις
ΦΘΟΡΙΟΥΧΟ ΑΜΜΩΝΙΟ	2505	6.1	
ΦΘΟΡΙΟΥΧΟ ΚΑΛΙΟ, ΣΤΕΡΕΟ	1812	6.1	
ΦΘΟΡΙΟΥΧΟ ΝΑΤΡΙΟ ΔΙΑΛΥΜΑ	3415	6.1	
ΦΘΟΡΙΟΥΧΟ ΝΑΤΡΙΟ, ΣΤΕΡΕΟ	1690	6.1	
ΦΘΟΡΙΟΥΧΟ ΥΠΕΡΧΛΩΡΥΛΙΟ	3083	2	
ΦΘΟΡΙΟΥΧΟ ΧΡΩΜΙΟ, ΣΤΕΡΕΟ	1756	8	
ΦΘΟΡΟΑΝΙΛΙΝΗ	2941	6.1	
ΦΘΟΡΟΒΕΝΖΟΛΙΟ	2387	3	
ΦΘΟΡΟΒΟΡΙΚΟ ΟΞΥ	1775	8	
ΦΘΟΡΟΞΙΚΟ ΚΑΛΙΟ	2628	6.1	
ΦΘΟΡΟΞΙΚΟ ΝΑΤΡΙΟ	2629	6.1	
ΦΘΟΡΟΞΙΚΟ ΟΞΥ	2642	6.1	
ΦΘΟΡΟΠΥΡΙΤΙΚΑ ΑΛΑΤΑ, Ε.Α.Ο.	2856	6.1	
ΦΘΟΡΟΠΥΡΙΤΙΚΟ ΑΜΜΩΝΙΟ	2854	6.1	
ΦΘΟΡΟΠΥΡΙΤΙΚΟ ΚΑΛΙΟ	2655	6.1	
ΦΘΟΡΟΠΥΡΙΤΙΚΟ ΜΑΓΝΗΣΙΟ	2853	6.1	
ΦΘΟΡΟΠΥΡΙΤΙΚΟ ΝΑΤΡΙΟ	2674	6.1	
ΦΘΟΡΟΠΥΡΙΤΙΚΟ ΟΞΥ	1778	8	
ΦΘΟΡΟΠΥΡΙΤΙΚΟΣ ΨΕΥΔΑΡΓΥΡΟΣ	2855	6.1	
ΦΘΟΡΟΣΟΥΛΦΟΝΙΚΟ ΟΞΥ	1777	8	
ΦΘΟΡΟΤΟΛΟΥΟΛΙΑ	2388	3	
ΦΘΟΡΟΦΩΣΦΟΡΙΚΟ ΟΞΥ, ΑΝΥΔΡΟ	1776	8	
ΦΙΛΤΡΑ ΜΕΜΒΡΑΝΗΣ ΝΙΤΡΟΚΥΤΤΑΡΙΝΗΣ, με λιγότερο από 12.6% κατά βάρος άζωτο	3270	4.1	
ΦΟΥΛΜΙΝΙΚΟΣ ΥΔΡΑΡΓΥΡΟΣ, ΝΩΠΟ ΜΕ ΟΧΙ ΛΙΓΟΤΕΡΟ ΑΠΟ 20% ΝΕΡΟ , Η ΜΕΙΓΜΑ ΑΛΚΟΟΛΗΣ ΚΑΙ ΝΕΡΟΥ, ΚΑΤΑ ΒΑΡΟΣ	0135	1	
ΦΟΥΜΑΡΥΛΟΧΛΩΡΙΔΙΟ	1780	8	
ΦΟΥΡΑΝΙΟ	2389	3	
ΦΟΥΡΦΟΥΡΑΛΔΕΫΔΕΣ	1199	6.1	
ΦΟΥΡΦΟΥΡΥΛΑΛΚΟΟΛΗ	2874	6.1	
ΦΟΥΡΦΟΥΡΥΛΑΜΙΝΗ	2526	3	
ΦΥΣΙΓΓΙΑ ΓΙΑ ΟΠΛΑ με εκρηκτική γόμωση	0005	1	

Ονομασία και περιγραφή	UN	Κλάση	Επισημάνσεις
ΦΥΣΙΓΓΙΑ ΓΙΑ ΟΠΛΑ με εκρηκτική γόμωση	0006	1	
ΦΥΣΙΓΓΙΑ ΓΙΑ ΟΠΛΑ με εκρηκτική γόμωση	0007	1	
ΦΥΣΙΓΓΙΑ ΓΙΑ ΟΠΛΑ με εκρηκτική γόμωση	0321	1	
ΦΥΣΙΓΓΙΑ ΓΙΑ ΟΠΛΑ με εκρηκτική γόμωση	0348	1	
ΦΥΣΙΓΓΙΑ ΓΙΑ ΟΠΛΑ με εκρηκτική γόμωση	0412	1	
ΦΥΣΙΓΓΙΑ ΓΙΑ ΟΠΛΑ, ΑΔΡΑΝΕΣ ΒΛΗΜΑ	0328	1	
ΦΥΣΙΓΓΙΑ ΓΙΑ ΟΠΛΑ, ΑΔΡΑΝΕΣ ΒΛΗΜΑ ή ΦΥΣΙΓΓΙΑ, ΜΙΚΡΑ ΟΠΛΑ	0012	1	
ΦΥΣΙΓΓΙΑ ΓΙΑ ΟΠΛΑ, ΑΔΡΑΝΕΣ ΒΛΗΜΑ ή ΦΥΣΙΓΓΙΑ, ΜΙΚΡΑ ΟΠΛΑ	0339	1	
ΦΥΣΙΓΓΙΑ ΓΙΑ ΟΠΛΑ, ΑΔΡΑΝΕΣ ΒΛΗΜΑ ή ΦΥΣΙΓΓΙΑ, ΜΙΚΡΑ ΟΠΛΑ	0417	1	
ΦΥΣΙΓΓΙΑ ΓΙΑ ΟΠΛΑ, ΑΣΦΑΙΡΑ	0326	1	
ΦΥΣΙΓΓΙΑ ΓΙΑ ΟΠΛΑ, ΑΣΦΑΙΡΑ	0413	1	
ΦΥΣΙΓΓΙΑ ΓΙΑ ΟΠΛΑ, ΑΣΦΑΙΡΑ ή ΦΥΣΙΓΓΙΑ, ΜΙΚΡ ΟΠΛΑ, ΑΣΦΑΙΡΑ	0327	1	
ΦΥΣΙΓΓΙΑ ΓΙΑ ΟΠΛΑ, ΑΣΦΑΙΡΑ ή ΦΥΣΙΓΓΙΑ, ΜΙΚΡΑ ΟΠΛΑ, ΑΣΦΑΙΡΑ	0014	1	
ΦΥΣΙΓΓΙΑ ΓΙΑ ΟΠΛΑ, ΑΣΦΑΙΡΑ ή ΦΥΣΙΓΓΙΑ, ΜΙΚΡΑ ΟΠΛΑ, ΑΣΦΑΙΡΑ	0338	1	
ΦΥΣΙΓΓΙΑ ΚΕΛΙΩΝ ΚΑΥΣΙΜΟΥ, που περιέχουν εύφλεκτα υγρά	3473	3	
ΦΥΣΙΓΓΙΑ, ΓΙΑ ΠΕΤΡΕΛΑΙΟΠΗΓΕΣ	0277	1	
ΦΥΣΙΓΓΙΑ, ΓΙΑ ΠΕΤΡΕΛΑΙΟΠΗΓΕΣ	0278	1	
ΦΥΣΙΓΓΙΑ, ΛΑΜΨΗΣ	0049	1	
ΦΥΣΙΓΓΙΑ, ΛΑΜΨΗΣ	0050	1	
ΦΥΣΙΓΓΙΑ, ΜΗΧΑΝΗ ΙΣΧΥΟΣ	0381	1	
ΦΥΣΙΓΓΙΑ, ΣΗΜΑΤΟΔΟΤΗΣΗΣ	0054	1	
ΦΥΣΙΓΓΙΑ, ΣΗΜΑΤΟΔΟΤΗΣΗΣ	0312	1	
ΦΥΣΙΓΓΙΑ, ΣΗΜΑΤΟΔΟΤΗΣΗΣ	0405	1	
ΦΥΣΙΓΓΙΑ, ΣΥΣΚΕΥΩΝ ΙΣΧΥΟΣ	0275	1	
ΦΥΣΙΓΓΙΑ, ΣΥΣΚΕΥΩΝ ΙΣΧΥΟΣ	0276	1	
ΦΥΣΙΓΓΙΑ, ΣΥΣΚΕΥΩΝ ΙΣΧΥΟΣ	0323	1	

Ονομασία και περιγραφή	UN	Κλάση	Επισημάνσεις
ΦΥΤΙΛΙ, ΑΣΦΑΛΕΙΑΣ	0105	1	
ΦΥΤΙΛΙ, ΜΗ-ΕΚΡΗΚΤΙΚΟ ΠΥΡΑΓΩΓΟ	0101	1	
ΦΥΤΙΛΙ, ΠΥΡΟΔΟΤΙΚΟΣ ΜΗΧΑΝΙΣΜΟΣ, ΣΩΛΗΝΟΕΙΔΕΣ, μεταλλικής επένδυσης	0103	1	
ΦΥΤΙΛΙΑ, ΕΚΡΗΚΤΙΚΑ ΠΥΡΟΔΟΤΙΚΑ	0107	1	
ΦΥΤΙΛΙΑ, ΕΚΡΗΚΤΙΚΑ ΠΥΡΑΓΩΓΑ	0367	1	
ΦΥΤΙΛΙΑ, ΕΚΡΗΚΤΙΚΑ ΠΥΡΟΔΟΤΙΚΑ	0106	1	
ΦΥΤΙΛΙΑ, ΕΚΡΗΚΤΙΚΑ ΠΥΡΟΔΟΤΙΚΑ	0257	1	
ΦΥΤΙΛΙΑ, ΕΚΡΗΚΤΙΚΑ ΠΥΡΟΔΟΤΙΚΑ με προστατευτικά στοιχεία	0408	1	
ΦΥΤΙΛΙΑ, ΕΚΡΗΚΤΙΚΑ ΠΥΡΟΔΟΤΙΚΑ με προστατευτικά στοιχεία	0409	1	
ΦΥΤΙΛΙΑ, ΕΚΡΗΚΤΙΚΑ ΠΥΡΟΔΟΤΙΚΑ με προστατευτικά στοιχεία	0410	1	
ΦΥΤΙΛΙΑ, ΠΥΡΟΔΟΤΗΣΗΣ	0316	1	
ΦΥΤΙΛΙΑ, ΠΥΡΟΔΟΤΗΣΗΣ	0317	1	
ΦΥΤΙΛΙΑ, ΠΥΡΟΔΟΤΗΣΗΣ	0368	1	
ΦΩΣΓΕΝΙΟ	1076	2	
ΦΩΣΦΙΝΗ	2199	2	
ΦΩΣΦΟΡΙΚΟ ΟΞΥ, ΔΙΑΛΥΜΑ	1805	8	
ΦΩΣΦΟΡΙΚΟ ΟΞΥ, ΣΤΕΡΕΟ	3453	8	
ΦΩΣΦΟΡΙΚΟ ΤΡΙΚΡΕΖΥΛΙΟ με περισσότερο από 3% ορθο ισομερές	2574	6.1	
ΦΩΣΦΟΡΟΣ, ΑΜΟΡΦΟΣ	1338	4.1	
ΦΩΣΦΟΡΟΣ, ΛΕΥΚΟΣ Η ΚΙΤΡΙΝΟΣ, ΞΗΡΟΣ	1381	4.2	
ΦΩΣΦΟΡΟΣ, ΛΕΥΚΟΣ Η ΚΙΤΡΙΝΟΣ, ΣΕ ΝΕΡΟ Η ΣΕ ΔΙΑΛΥΜΑ	1381	4.2	
ΦΩΣΦΟΡΟΣ, ΛΕΥΚΟΣ Η ΚΙΤΡΙΝΟΣ, ΤΕΤΗΓΜΕΝΟΣ	2447	4.2	
ΦΩΣΦΟΡΟΥΧΕΣ ΕΝΩΣΕΙΣ ΚΑΣΣΙΤΕΡΟΥ	1433	4.3	
ΦΩΣΦΟΡΟΥΧΟ ΑΡΓΙΛΙΟ	1397	4.3	
ΦΩΣΦΟΡΟΥΧΟ ΑΣΒΕΣΤΙΟ	1360	4.3	
ΦΩΣΦΟΡΟΥΧΟ ΚΑΛΙΟ	2012	4.3	
ΦΩΣΦΟΡΟΥΧΟ ΜΑΓΝΗΣΙΟ	2011	4.3	

Ονομασία και περιγραφή	UN	Κλάση	Επισημάνσεις
ΦΩΣΦΟΡΟΥΧΟ ΜΑΓΝΗΣΙΟ ΑΡΓΙΛΙΟ	1419	4.3	
ΦΩΣΦΟΡΟΥΧΟ ΝΑΤΡΙΟ	1432	4.3	
ΦΩΣΦΟΡΟΥΧΟ ΣΤΡΟΝΤΙΟ	2013	4.3	
ΦΩΣΦΟΡΟΥΧΟΣ ΨΕΥΔΑΡΓΥΡΟΣ	1714	4.3	
ΦΩΣΦΟΡΩΔΗΣ ΜΟΛΥΒΔΟΣ, ΔΙΒΑΣΙΚΟΣ	2989	4.1	
ΦΩΣΦΟΡΩΔΗΣ ΜΟΛΥΒΔΟΣ, ΔΙΒΑΣΙΚΟΣ	2989	4.1	
ΦΩΣΦΟΡΩΔΗΣ ΤΡΙΑΙΘΥΛΕΣΤΕΡΑΣ	2323	3	
ΦΩΣΦΟΡΩΔΗΣ ΤΡΙΜΕΘΥΛΕΣΤΕΡΑΣ	2329	3	
ΦΩΤΟΒΟΛΙΔΕΣ, ΑΕΡΟΣ	0093	1	
ΦΩΤΟΒΟΛΙΔΕΣ, ΑΕΡΟΣ	0403	1	
ΦΩΤΟΒΟΛΙΔΕΣ, ΑΕΡΟΣ	0404	1	
ΦΩΤΟΒΟΛΙΔΕΣ, ΑΕΡΟΣ	0420	1	
ΦΩΤΟΒΟΛΙΔΕΣ, ΑΕΡΟΣ	0421	1	
ΦΩΤΟΒΟΛΙΔΕΣ, ΕΠΙΦΑΝΕΙΑΣ	0092	1	
ΦΩΤΟΒΟΛΙΔΕΣ, ΕΠΙΦΑΝΕΙΑΣ	0418	1	
ΦΩΤΟΒΟΛΙΔΕΣ, ΕΠΙΦΑΝΕΙΑΣ	0419	1	
ΧΑΛΚΟΚΥΑΝΙΔΙΟΥ ΤΟΥ ΚΑΛΙΟΥ	1679	6.1	
ΧΑΛΚΟΚΥΑΝΙΟΥΧΟΥ ΝΑΤΡΙΟΥ, ΣΤΕΡΕΟ	2316	6.1	
ΧΑΡΤΙ, ΚΑΤΕΡΓΑΣΜΕΝΟ ΜΕ ΑΚΟΡΕΣΤΟ ΛΑΔΙ, όχι πλήρως αποξηραμένο (συμπεριλαμβανομένου του καρμπόν)	1379	4.2	
ΧΗΜΙΚΑ ΔΕΙΓΜΑΤΑ ΤΟΞΙΚΑ, ΥΓΡΑ Η ΣΤΕΡΕΑ	3315	6.1	
ΧΗΜΙΚΑ ΚΙΤ ή ΚΙΤ ΠΡΩΤΩΝ ΒΟΗΘΕΙΩΝ	3316	9	
ΧΗΜΙΚΑ ΚΙΤ ή ΚΙΤ ΠΡΩΤΩΝ ΒΟΗΘΕΙΩΝ	3316	9	
ΧΛΩΡΑΚΕΤΟΝΙΤΡΙΛΙΟ	2668	6.1	
ΧΛΩΡΑΛΗ, ΑΝΥΔΡΗ, ΣΤΑΘΕΡΟΠΟΙΗΜΕΝΗ	2075	6.1	
ΧΛΩΡΙΔΙΦΘΟΡΟΜΕΘΑΝΙΟ (ΨΥΚΤΙΚΟ ΑΕΡΙΟ R 22)	1018	2	
ΧΛΩΡΙΚΑ ΑΛΑΤΑ, ΑΝΟΡΓΑΝΑ, Ε.Α.Ο.	1461	5.1	
ΧΛΩΡΙΚΟ ΑΣΒΕΣΤΙΟ	1452	5.1	
ΧΛΩΡΙΚΟ ΒΑΡΙΟ	1445	5.1	
ΧΛΩΡΙΚΟ ΒΑΡΙΟ, ΔΙΑΛΥΜΑ	3405	5.1	
ΧΛΩΡΙΚΟ ΒΑΡΙΟ, ΔΙΑΛΥΜΑ	3405	5.1	
ΧΛΩΡΙΚΟ ΒΟΥΤΥΡΥΛΙΟ	2353	3	
ΧΛΩΡΙΚΟ ΘΑΛΛΙΟ	2573	5.1	
ΧΛΩΡΙΚΟ ΚΑΙ ΧΛΩΡΙΟΥΧΟ ΜΑΓΜΝΗΣΙΟ ΜΙΓΜΑ, ΔΙΑΛΥΜΑ	3407	5.1	
ΧΛΩΡΙΚΟ ΚΑΙ ΧΛΩΡΙΟΥΧΟ ΜΑΓΜΝΗΣΙΟ ΜΙΓΜΑ, ΔΙΑΛΥΜΑ	3407	5.1	
ΧΛΩΡΙΚΟ ΚΑΛΙΟ	1485	5.1	
ΧΛΩΡΙΚΟ ΜΑΓΝΗΣΙΟ	2723	5.1	
ΧΛΩΡΙΚΟ ΝΑΤΡΙΟ	1495	5.1	
ΧΛΩΡΙΚΟ ΣΤΡΟΝΤΙΟ	1506	5.1	
ΧΛΩΡΙΚΟΣ ΧΑΛΚΟΣ	2721	5.1	
ΧΛΩΡΙΚΟΣ ΨΕΥΔΑΡΓΥΡΟΣ	1513	5.1	
ΧΛΩΡΙΟ	1017	2	
ΧΛΩΡΙΟΥΧΑ ΦΑΙΝΥΛΟΚΑΡΒΙΛΑΜΙΝΗ	1672	6.1	
ΧΛΩΡΙΟΥΧΟ ΑΛΟΥΜΙΝΙΟ, ΑΝΥΔΡΟ	1726	8	
ΧΛΩΡΙΟΥΧΟ ΒΕΝΖΟΫΛΙΟ	1736	8	
ΧΛΩΡΙΟΥΧΟ ΒΕΝΖΥΛΙΔΕΝΙΟ	1886	6.1	
ΧΛΩΡΙΟΥΧΟ ΔΙΧΛΩΡΟΑΚΕΤΥΛΙΟ	1765	8	
ΧΛΩΡΙΟΥΧΟ ΧΛΩΡΟΑΚΕΤΥΛΙΟ	1752	6.1	
ΧΛΩΡΙΟΥΧΟΣ ΚΑΣΣΙΤΕΡΟΣ, ΑΝΥΔΡΟΣ	1827	8	
ΧΛΩΡΙΟΥΧΟΣ ΚΑΣΣΙΤΕΡΟΣ, ΕΝΥΔΑΤΩΜΕΝΟΣ	2440	8	
ΧΛΩΡΙΟΥΧΟΣ ΥΔΡΑΡΓΥΡΟΣ	1624	6.1	
ΧΛΩΡΙΟΥΧΟΣ ΧΑΛΚΟΣ	2802	8	
ΧΛΩΡΙΟΥΧΟΣ ΨΕΥΔΑΡΓΥΡΟΣ, ΑΝΥΔΡΟΣ	2331	8	
ΧΛΩΡΙΩΔΕΣ ΑΣΒΕΣΤΙΟ	1453	5.1	
ΧΛΩΡΙΩΔΕΣ ΔΙΑΛΥΜΑ	1908	8	
ΧΛΩΡΙΩΔΕΣ ΔΙΑΛΥΜΑ	1908	8	
ΧΛΩΡΙΩΔΕΣ ΝΑΤΡΙΟ	1496	5.1	
ΧΛΩΡΙΩΔΕΣ ΧΛΩΡΟΒΕΝΖΥΛΙΟ, ΣΤΕΡΕΟ	3427	6.1	
ΧΛΩΡΙΩΔΗ ΑΛΑΤΑ, ΑΝΟΡΓΑΝΑ, Ε.Α.Ο.	1462	5.1	

Ονομασία και περιγραφή	UN	Κλάση	Επισημάνσεις
2-ΧΛΩΡΟΑΙΘΑΝΟΛΗ	2232	6.1	
ΧΛΩΡΟΑΚΕΤΟΝΗ, ΣΤΑΘΕΡΟΠΟΙΗΜΕΝΗ	1695	6.1	
ΧΛΩΡΟΑΚΕΤΟΦΑΙΝΟΛΗ, ΣΤΕΡΕΟ	1697	6.1	
ΧΛΩΡΟΑΚΕΤΟΦΑΙΝΟΝΗ, ΥΓΡΗ	3416	6.1	
ΧΛΩΡΟΑΝΙΛΙΝΕΣ, ΣΤΕΡΕΕΣ	2018	6.1	
ΧΛΩΡΟΑΝΙΛΙΝΕΣ, ΥΓΡΕΣ	2019	6.1	
ΧΛΩΡΟΑΝΙΣΙΔΙΝΕΣ	2233	6.1	
ΧΛΩΡΟΒΕΝΖΟΛΙΟ	1134	3	
ΧΛΩΡΟΒΕΝΖΟΤΡΙΦΘΟΡΙΔΙΑ	2234	3	
3-ΝΙΤΡΟ-4-ΧΛΩΡΟΒΕΝΖΟΤΡΙΦΘΟΡΙΔΙΑ	2307	6.1	
ΧΛΩΡΟΒΕΝΖΥΛΟΧΛΩΡΙΔΙΑ	2235	6.1	
ΧΛΩΡΟΒΟΥΤΑΝΙΑ	1127	3	
ΧΛΩΡΟΔΙΝΙΤΡΟΒΕΝΖΟΛΙΑ, ΥΓΡΑ	1577	6.1	
ΧΛΩΡΟΔΙΦΘΟΡΟΒΡΟΜΟΜΕΘΑΝΙΟ (ΨΥΚΤΙΚΟ ΑΕΡΙΟ R 12B1)	1974	2	
ΧΛΩΡΟΘΕΙΟΜΥΡΜΗΚΙΚΟΣ ΑΙΘΥΛΕΣΤΕΡΑΣ	2826	8	
ΧΛΩΡΟΚΡΕΖΟΛΕΣ, ΔΙΑΛΥΜΑ	2669	6.1	
ΧΛΩΡΟΚΡΕΖΟΛΕΣ, ΔΙΑΛΥΜΑ	2669	6.1	
ΧΛΩΡΟΚΡΕΖΟΛΕΣ, ΣΤΕΡΕΕΣ	3437	6.1	
ΧΛΩΡΟΜΕΘΥΛΟΑΙΘΥΛΑΙΘΕΡΑΣ	2354	3	
3-ΧΛΩΡΟ-4-ΜΕΘΥΛΦΑΥΝΥΛΙΣΟΚΥΑΝΙΚΟ ΑΛΑΣ, ΣΤΕΡΕΟ	3428	6.1	
3-ΧΛΩΡΟ-4-ΜΕΘΥΛΟΦΑΙΝΥΛΟΪΣΟΚΥΑΝΙΚΑ ΑΛΑΤΑ, ΥΓΡΑ	2236	6.1	
ΧΛΩΡΟΜΥΡΜΗΚΙΚΟΣ ΑΙΘΥΛΕΣΤΕΡΑΣ	1182	6.1	
ΧΛΩΡΟΜΥΡΜΗΚΙΚΟΣ ΜΕΘΥΛΕΣΤΕΡΑΣ	1238	6.1	
ΧΛΩΡΟΝΙΤΡΟΑΝΙΛΙΝΕΣ	2237	6.1	
ΧΛΩΡΟΝΙΤΡΟΒΕΝΖΟΛΙΑ, ΣΤΕΡΕΑ	1578	6.1	
ΧΛΩΡΟΝΙΤΡΟΒΕΝΖΟΛΙΟ, ΣΤΕΡΕΟ	3441	6.1	
ΧΛΩΡΟΝΙΤΡΟΒΕΝΖΟΛΙΟ, ΥΓΡΟ	3409	6.1	
ΧΛΩΡΟΝΙΤΡΟΤΟΛΟΥΟΛΙΑ, ΣΤΕΡΕΣ	3457	6.1	
ΧΛΩΡΟΝΙΤΡΟΤΟΛΟΥΟΛΙΑ, ΥΓΡΑ	2433	6.1	
ΧΛΩΡΟΠΕΝΤΑΦΘΟΡΟΑΙΘΑΝΙΟ (ΨΥΚΤΙΚΟ ΑΕΡΙΟ R 115)	1020	2	
ΧΛΩΡΟΠΙΚΡΙΝΗ	1580	6.1	
ΧΛΩΡΟΠΛΑΤΙΝΙΚΟ ΟΞΥ, ΣΤΕΡΕΟ	2507	8	
ΧΛΩΡΟΠΡΕΝΙΟ, ΣΤΑΘΕΡΟΠΟΙΗΜΕΝΟ	1991	3	
1-ΧΛΩΡΟΠΡΟΠΑΝΙΟ	1278	3	
2-ΧΛΩΡΟΠΡΟΠΑΝΙΟ	2356	3	
3-ΧΛΩΡΟΠΡΟΠΑΝΟΛΗ -1	2849	6.1	
2-ΧΛΩΡΟΠΡΟΠΕΝΙΟ	2456	3	
2-ΧΛΩΡΟΠΡΟΠΙΟΝΙΚΟ ΟΞΥ, ΔΙΑΛΥΜΑ	2511	8	
2-ΧΛΩΡΟΠΡΟΠΙΟΝΙΚΟΣ ΑΙΘΥΛΕΣΤΕΡΑΣ	2935	3	
2-ΧΛΩΡΟΠΡΟΠΙΟΝΙΚΟΣ ΙΣΟΠΡΟΠΥΛΕΣΤΕΡΑΣ	2934	3	
2-ΧΛΩΡΟΠΡΟΠΙΟΝΙΚΟΣ ΜΕΘΥΛΕΣΤΕΡΑΣ	2933	3	
2-ΧΛΩΡΟΠΥΡΙΔΙΝΗ	2822	6.1	
ΧΛΩΡΟΣΙΛΑΝΙΑ, ΔΙΑΒΡΩΤΙΚΑ, Ε.Α.Ο.	2987	8	
ΧΛΩΡΟΣΙΛΑΝΙΑ, ΔΙΑΒΡΩΤΙΚΑ, ΕΥΦΛΕΚΤΑ, Ε.Α.Ο.	2986	8	
ΧΛΩΡΟΣΙΛΑΝΙΑ, ΕΝΕΡΓΑ ΜΕ ΤΟ ΝΕΡΟ, ΕΥΦΛΕΚΤΑ, ΔΙΑΒΡΩΤΙΚΑ, Ε.Α.Ο.	2988	4.3	
ΧΛΩΡΟΣΙΛΑΝΙΑ, ΕΥΦΛΕΚΤΑ, ΔΙΑΒΡΩΤΙΚΑ, Ε.Α.Ο.	2985	3	
ΧΛΩΡΟΣΚΑΝΕΣ, ΤΟΞΙΚΕΣ, ΔΙΑΒΡΩΤΙΚΕΣ, Ε.Α.Ο.	3361	6.1	
ΧΛΩΡΟΣΚΑΝΕΣ, ΤΟΞΙΚΕΣ, ΔΙΑΒΡΩΤΙΚΕΣ, ΕΥΦΛΕΚΤΕΣ, Ε.Α.Ο.	3362	6.1	
ΧΛΩΡΟΣΟΥΛΦΟΝΙΚΟ ΟΞΥ (ΜΕ Η ΧΩΡΙΣ ΤΡΙΟΞΕΙΔΙΟ ΤΟΥ ΘΕΙΟΥ)	1754	8	
ΧΛΩΡΟΤΟΛΟΥΪΔΙΝΕΣ, ΣΤΕΡΕΕΣ	2239	6.1	
ΧΛΩΡΟΤΟΛΟΥΙΔΙΝΕΣ, ΥΓΡΕΣ	3429	6.1	
4-ΧΛΩΡΟ-Ο-ΤΟΛΟΥΟΔΙΝΙΟ ΥΠΟΧΛΩΡΙΩΔΕΣ, ΔΙΑΛΥΜΑ	3410	6.1	
ΧΛΩΡΟΤΟΛΟΥΟΛΙΟ	2238	3	
ΧΛΩΡΟΤΡΙΦΘΟΡΟΜΕΘΑΝΙΟ (ΨΥΚΤΙΚΟ ΑΕΡΙΟ R 13)	1022	2	

Ονομασία και περιγραφή	UN	Κλάση	Επισημάνσεις
ΧΛΩΡΟΤΡΙΦΘΟΡΟΜΕΘΑΝΙΟ ΚΑΙ ΤΡΙΦΘΟΡΟΜΕΘΑΝΙΟ ΑΖΕΟΤΡΟΠΟ ΜΙΓΜΑ ΜΕ ΠΕΡΙΠΟΥ 60% ΧΛΩΡΟΤΡΙΦΘΟΡΟΜΕΘΑΝΙΟ (ΨΥΚΤΙΚΟ ΑΕΡΙΟ R 503)	2599	2	
ΧΛΩΡΟΦΑΙΝΟΛΕΣ, ΣΤΕΡΕΕΣ	2020	6.1	
ΧΛΩΡΟΦΑΙΝΟΛΕΣ, ΥΓΡΕΣ	2021	6.1	
2-ΑΜΙΝΟ-4-ΧΛΩΡΟΦΑΙΝΟΛΗ	2673	6.1	
ΧΛΩΡΟΦΑΙΝΥΛΟΤΡΙΧΛΩΡΟΣΙΛΑΝΙΟ	1753	8	
ΧΛΩΡΟΦΟΡΜΙΚΑ ΑΛΑΤΑ, ΤΟΞΙΚΑ, ΔΙΑΒΡΩΤΙΚΑ, Ε.Α.Ο.	3277	6.1	
ΧΛΩΡΟΦΟΡΜΙΚΑ ΑΛΑΤΑ, ΤΟΞΙΚΑ, ΔΙΑΒΡΩΤΙΚΑ, ΕΥΦΛΕΚΤΑ, Ε.Α.Ο.	2742	6.1	
ΧΛΩΡΟΦΟΡΜΙΚΟΣ 2-ΑΙΘΥΛΕΞΥΛΕΣΤΕΡΑΣ	2748	6.1	
ΧΛΩΡΟΦΟΡΜΙΚΟΣ ΑΛΛΥΛΕΣΤΕΡΑΣ	1722	6.1	
ΧΛΩΡΟΦΟΡΜΙΚΟΣ ΒΕΝΖΥΛΕΣΤΕΡΑΣ	1739	8	
ΧΛΩΡΟΦΟΡΜΙΚΟΣ ΚΥΚΛΟΒΟΥΤΥΛΕΣΤΕΡΑΣ	2744	6.1	
ΧΛΩΡΟΦΟΡΜΙΚΟΣ ΤΡΙΤΟΤΑΓΗΣ ΒΟΥΤΥΛΟΚΥΚΛΟΕΞΥΛΕΣΤΕΡΑΣ	2747	6.1	
ΧΛΩΡΟΦΟΡΜΙΚΟΣ ΦΑΙΝΥΛΕΣΤΕΡΑΣ	2746	6.1	
ΧΛΩΡΟΦΟΡΜΙΚΟΣ ΧΛΩΡΟΜΕΘΥΛΕΣΤΕΡΑΣ	2745	6.1	
Ν-ΧΛΩΡΟΦΟΡΜΙΚΟΣ ΒΟΥΤΥΛΕΣΤΕΡΑΣ	2743	6.1	
Ν-ΧΛΩΡΟΦΟΡΜΙΚΟΣ ΠΡΟΠΥΛΕΣΤΕΡΑΣ	2740	6.1	
ΧΛΩΡΟΦΟΡΜΙΟ	1888	6.1	
ΧΡΩΜΑΤΑ (συμπεριλαμανομένων χρώματος, λάκας, σμάλτου, stain, γομολάκας, βερνικιού, στυλβωτικού, υγρού πληρωτικού και υγρής βάσης λάκας) Η ΥΛΙΚΑ ΣΧΕΤΙΚΑ ΜΕ ΧΡΩΜΑΤΑ (συμπεριλαμβανομένων γιάννης αγκαβανάκης μέσων λέπτυνσης χρώματος και αναγωγικών ενώσεων)	3066	8	
ΧΡΩΜΑΤΑ (συμπεριλαμανομένων χρώματος, λάκας, σμάλτου, γομολάκας, βερνικιού, στυλβωτικού, υγρού πληρωτικού και υγρής βάσης λάκας) Η ΥΛΙΚΑ ΣΧΕΤΙΚΑ ΜΕ ΧΡΩΜΑΤΑ (συμπεριλαμβανομένων γιάννης αγκαβανάκης μέσων λέπτυνσης χρώματος και αναγωγικών ενώσεων)	3066	8	
ΧΡΩΜΟΘΕΙΙΚΟ ΟΞΥ	2240	8	
ΨΥΚΤΙΚΕΣ ΜΗΧΑΝΕΣ ΠΕΡΙΕΧΟΝ ΜΗ ΕΦΛΕΚΤΑ, ΜΗ ΤΟΞΙΚΑ, ΥΓΡΟΠΟΙΗΜΕΝΑ ΑΕΡΙΑ Η ΔΙΑΛΥΜΑΤΑ ΑΜΜΩΝΙΑΣ (UN 2672)	2857	2	
ΨΥΚΤΙΚΟ ΑΕΡΙΟ R 404A (ΜΕΙΓΜΑ ΠΕΝΤΑΦΘΟΡΟΑΙΘΑΝΙΟΥ 1,1,1-ΤΡΙΦΘΟΡΟΑΙΘΑΝΙΟΥ ΚΑΙ 1,1,1,2-ΤΕΤΡΑΦΘΟΡΟΑΙΘΑΝΙΟΥ zeotropic ΜΕ ΠΕΡΙΠΟΥ 44% ΠΕΝΤΑΦΘΟΡΟΑΙΘΑΝΙΟ ΚΑΙ 52% ΤΡΙΦΘΟΡΟΑΙΘΑΝΙΟ)	3337	2	
ΨΥΚΤΙΚΟ ΑΕΡΙΟ R 407A (ΜΕΙΓΜΑ ΔΙΦΘΟΡΟΜΕΘΑΝΙΟΥ, ΠΕΝΤΑΦΘΟΡΟΑΙΘΑΝΙΟΥ, ΚΑΙ 1,1,1,2-ΤΕΤΡΑΦΘΟΡΟΑΙΘΑΝΙΟΥ ΑΖΕΟΤΡΟΠΟ ΜΕ ΠΕΡΙΠΟΥ 20% ΔΙΦΘΟΡΟΜΕΘΑΝΙΟΥ ΚΑΙ 40% ΠΕΝΤΑΦΘΟΡΟΑΙΘΑΝΙΟΥ)	3338	2	
ΨΥΚΤΙΚΟ ΑΕΡΙΟ R 407C (ΜΕΙΓΜΑ ΔΙΦΘΟΡΟΜΕΘΑΝΙΟΥ, ΠΕΝΤΑΦΘΟΡΟΑΙΘΑΝΙΟΥ, ΚΑΙ 1,1,1,2-ΤΕΤΡΑΦΘΟΡΟΑΙΘΑΝΙΟΥ ΑΖΕΟΤΡΟΠΟ ΜΕ ΠΕΡΙΠΟΥ 23% ΔΙΦΘΟΡΟΜΕΘΑΝΙΟΥ ΚΑΙ 25% ΠΕΝΤΑΦΘΟΡΟΑΙΘΑΝΙΟΥ)	3340	2	
ΨΥΚΤΙΚΟ ΑΕΡΙΟ R 407B (ΜΕΙΓΜΑ ΔΙΦΘΟΡΟΜΕΘΑΝΙΟΥ, ΠΕΝΤΑΦΘΟΡΟΑΙΘΑΝΙΟΥ, ΚΑΙ 1,1,1,2-ΤΕΤΡΑΦΘΟΡΟΑΙΘΑΝΙΟΥ ΑΖΕΟΤΡΟΠΟ ΜΕ ΠΕΡΙΠΟΥ 10% ΔΙΦΘΟΡΟΜΕΘΑΝΙΟΥ ΚΑΙ 70% ΠΕΝΤΑΦΘΟΡΟΑΙΘΑΝΙΟΥ)	3339	2	
ΨΥΚΤΙΚΟ ΑΕΡΙΟ, Ε.Α.Ο., ΟΠΩΣ ΔΙΑΛΥΜΑ F1, ΔΙΑΛΥΜΑ F2 Η ΔΙΑΛΥΜΑ P2	1078	2	

ΚΕΦΑΛΑΙΟ 3.3

ΕΙΔΙΚΕΣ ΔΙΑΤΑΞΕΙΣ ΙΣΧΥΟΥΣΕΣ ΓΙΑ ΟΡΙΣΜΕΝΑ ΕΙΔΗ Η ΟΥΣΙΕΣ

3.3.1 Όταν η Στήλη (6) του Πίνακα Α στο Κεφάλαιο 3.2 υποδεικνύει ότι μία ειδική διάταξη σχετίζεται με μία ουσία ή ένα είδος, η σημασία και οι απαιτήσεις αυτής της ειδικής διάταξης είναι όπως διατυπώνονται παρακάτω.

16 Δείγματα νέων ή ήδη υφιστάμενων εκρηκτικών ουσιών ή ειδών μπορούν να μεταφερθούν σύμφωνα με τις οδηγίες των αρμόδιων αρχών (βλέπε 2.2.1.1.3) για λόγους όπως: δοκιμές, ταξινόμηση, έρευνα και ανάπτυξη, έλεγχο ποιότητας ή ως εμπορικό δείγμα. Εκρηκτικά δείγματα τα οποία δεν είναι νωπά ή απευαισθητοποιημένα θα περιορίζονται σε 10 kg σε μικρά κόλα όπως προσδιορίζεται από τις αρμόδιες αρχές. Εκρηκτικά δείγματα τα οποία είναι νωπά ή απευαισθητοποιημένα θα περιορίζονται σε 25 kg.

23 Αν και η ουσία αυτή παρουσιάζει κίνδυνο ανάφλεξης, επιδεικνύει τον κίνδυνο αυτό μόνο κάτω από ακραίες συνθήκες πυρκαγιάς σε περιορισμένους χώρους.

32 Η ουσία αυτή δεν υπόκειται στις απαιτήσεις της παρούσας Συμφωνίας όταν βρίσκεται σε οποιαδήποτε άλλη μορφή.

37 Η ουσία αυτή δεν υπόκειται στις απαιτήσεις της παρούσας Συμφωνίας όταν είναι επικαλυμμένη.

38 Η ουσία αυτή δεν υπόκειται στις απαιτήσεις της παρούσας Συμφωνίας όταν περιέχει όχι περισσότερο από 0.1% καρβίδιο του ασβεστίου.

39 Η ουσία αυτή δεν υπόκειται στις απαιτήσεις της παρούσας Συμφωνίας όταν περιέχει λιγότερο από 30% ή όχι λιγότερο από 90% πυρίτιο.

43 Οι ουσίες αυτές, όταν δίνονται για μεταφορά ως παρασιτοκτόνα, θα μεταφέρονται σύμφωνα με τις καταχωρήσεις του σχετικού παρασιτοκτόνου και σύμφωνα με τις προδιαγραφές του σχετικού παρασιτοκτόνου (βλέπε 2.2.61.1.10 έως 2.2.61.1.11.2).

45 Σουλφίδια και οξείδια του αντιμονίου τα οποία περιέχουν όχι περισσότερο από 0.5% αρσενικού υπολογισμένο στο συνολικό βάρος δεν υπόκειται στις απαιτήσεις της παρούσας Συμφωνίας

47 Σιδηροκυανιούχα άλατα του σιδήρου (δισθενούς και τρισθενούς) δεν υπόκεινται στις απαιτήσεις της παρούσας Συμφωνίας

48 Η μεταφορά αυτής της ουσίας, όταν περιέχει περισσότερο από 20% υδροκυάνιο, απαγορεύεται.

59 Οι ουσίες αυτές δεν υπόκεινται στις απαιτήσεις της παρούσας Συμφωνίας όταν περιέχουν όχι περισσότερο από 50% μαγνήσιο.

60 Εάν η συγκέντρωση είναι μεγαλύτερη από 72%, η μεταφορά αυτής της ουσίας απαγορεύεται.

61 Η τεχνική ονομασία που θα συνοδεύει την καθαυτό ονομασία της αποστολής θα είναι η κοινή ονομασία σύμφωνα με τις προδιαγραφές της ISO (βλέπε επίσης ISO 1750:1981 "*Γεωργικά φάρμακα και άλλα αγροχημικά - κοινές ονομασίες*", ("*Pesticides and other agrochemicals - common names*") όπως αυτές τροποποιήθηκαν), άλλες ονομασίες όπως αυτές καταγράφονται στις λίστες του Παγκόσμιου Οργανισμού Υγείας (WHO) "*Προτεινόμενη Ταξινόμηση Φυτοφαρμάκων ανάλογα με τον Κίνδυνο*

και Οδηγίες Ταξινόμησης " ("*Recommended Classification of Pesticides by Hazard and Guidelines to Classification*") ή την ονομασία της ενεργής ουσίας (βλέπε επίσης 3.1.2.8.1.1 και 3.1.2.8.1.1).

62 Η ουσία αυτή δεν υπόκειται στις απαιτήσεις της παρούσας Συμφωνίας όταν περιέχει όχι περισσότερο από 4% υδροξείδιο του νατρίου.

65 Υδατικά διαλύματα υπεροξειδίου του υδρογόνου με λιγότερο από 8% υπεροξείδιο του υδρογόνου δεν υπόκεινται στις απαιτήσεις της παρούσας Συμφωνίας.

103 Η μεταφορά νιτρώδες αμμωνίου και μείγματα από ανόργανα νιτρώδη άλατα με αμμωνιακό άλας είναι απαγορευμένη.

105 Οι νιτροκυτταρίνες που ικανοποιούν τις περιγραφές του UN 2556 ή No. 2557 μπορούν να ταξινομηθούν στην Κλάση 4.1.

113 Η μεταφορά χημικά ασταθών μειγμάτων είναι απαγορευμένη.

119 Τα ψυκτικά μηχανήματα περιλαμβάνουν μηχανές ή άλλες συσκευές οι οποίες έχουν σχεδιαστεί για το συγκεκριμένο σκοπό του να κρατάνε φαγητό ή άλλα είδη σε χαμηλές θερμοκρασίες μέσα σε ένα εσωτερικό τμήμα και μονάδες με κλιματισμό. Τα ψυκτικά μηχανήματα και τα τμήματα των ψυκτικών μηχανημάτων δεν υπόκεινται στις απαιτήσεις της παρούσας Συμφωνίας εάν περιέχουν λιγότερο από 12 kg αερίου Κλάσης 2, ομάδας Α ή Ο σύμφωνα με την 2.2.2.1.3, ή εάν περιέχει λιγότερο από 12 *l* διάλυμα αμμωνίας (UN 2672).

122 Οι δευτερεύοντες κίνδυνοι, έλεγχοι και θερμοκρασίες επείγουσας ανάγκης εάν υπάρχουν, καθώς και UN (γενική καταχώρηση) για κάθε μία από τις τρέχουσες καθορισμένες συνθέσεις οργανικών υπεροξειδίων δίνονται στην 2.2.52.4.

127 Άλλα αδρανή υλικά ή μείγματα αδρανών υλικών μπορούν να χρησιμοποιηθούν, δεδομένου ότι το αδρανές αυτό υλικό έχει πανομοιότυπες αδρανοποιητικές ιδιότητες.

131 Οι αδρανοποιημένες ουσίες θα είναι σημαντικά λιγότερο ευαίσθητες από το ξηρό PETN.

135 Το ένυδρο άλας του διχλωροϊσοκυανουρικού οξέος δεν υπόκειται στις απαιτήσεις της παρούσας Συμφωνίας.

138 Το κυανίδιο του p-βρωμοβενζολίου δεν υπόκειται στις απαιτήσεις της παρούσας Συμφωνίας.

141 Προϊόντα τα οποία έχουν υποστεί αρκετή θερμική επεξεργασία έτσι ώστε να μην παρουσιάζουν κανένα κίνδυνο κατά τη μεταφορά δεν υπόκεινται στις απαιτήσεις της παρούσας Συμφωνίας.

142 Χοντράλευρο σπόρων σόγιας εκχυλισμένο με διαλύτη περιέχον όχι περισσότερο από 1.5% λάδι και 11% υγρασία, το οποίο είναι ουσιαστικά απαλλαγμένο από εύφλεκτο διαλύτη, δεν υπόκειται στις απαιτήσεις της παρούσας Συμφωνίας.

144 Ένα υδατικό διάλυμα περιέχον όχι περισσότερο από 24% αλκοόλη κατ' όγκο δεν υπόκειται στις απαιτήσεις της παρούσας Συμφωνίας.

145 Αλκοολούχα ποτά ομάδας συσκευασίας III, όταν μεταφέρονται σε δοχεία των 250 λίτρων ή μικρότερα, δεν υπόκεινται στις απαιτήσεις της παρούσας Συμφωνίας.

152 Η ταξινόμηση αυτής της ουσίας θα διαφέρει ανάλογα με το μέγεθος μορίου και τη συσκευασία, αλλά οι διαχωριστικές γραμμές δεν έχουν πειραματικά καθοριστεί. Κατάλληλη ταξινόμηση θα γίνει σύμφωνα με την 2.2.1.

153 Αυτή η καταχώρηση εφαρμόζεται μόνο αν επιδεικνύεται, επί τη βάση δοκιμών, ότι οι ουσίες όταν έρθουν σε επαφή με νερό δεν είναι εύφλεκτες ούτε έχουν τάση αυτανάφλεξης και ότι το μείγμα αερίων που αναπτύσσεται δεν είναι εύφλεκτο.

162 *(Διαγραφή)*

163 Μία ουσία αναφερόμενη ονομαστικά στον Πίνακα Α του Κεφαλαίου 3.2 δεν θα μεταφέρεται σύμφωνα με αυτή την καταχώρηση. Οι ουσίες που μεταφέρονται σύμφωνα με αυτήν την καταχώρηση μπορούν να περιέχουν 20% ή λιγότερο νιτροκυτταρίνη με την προϋπόθεση ότι η νιτροκυτταρίνη περιέχει όχι περισσότερο από 12.6% άζωτο (κατά βάρος επί ξηρού).

168 Αμίαντος ο οποίος είναι εμβαπτισμένος ή σταθερός σε φυσικό ή τεχνητό συνδετικό υλικό (όπως τσιμέντο, πλαστικά, άσφαλτος, ρητίνες ή μετάλλευμα) με τέτοιο τρόπο ώστε να μην μπορεί να γίνει διαφυγή αναπνεύσιμων ινών αμιάντου σε επικίνδυνες ποσότητες κατά τη μεταφορά, δεν υπόκειται στις απαιτήσεις της παρούσας Συμφωνίας. Βιομηχανικά είδη που περιέχουν αμίαντο και δεν ικανοποιούν αυτές τις προδιαγραφές δεν υπόκεινται στις απαιτήσεις της παρούσας Συμφωνίας όταν συσκευάζονται με τέτοιο τρόπο ώστε να μην γίνει διαφυγή αναπνεύσιμων ινών αμιάντου σε επικίνδυνες ποσότητες κατά τη μεταφορά

169 Φθαλικό ανυδρίδιο σε στερεά κατάσταση και τετραϋδροφθαλικά ανυδρίδια, με όχι περισσότερο από 0.05% μαλεϊκό ανυδρίδιο, δεν υπόκεινται στις απαιτήσεις της παρούσας Συμφωνίας. Το φθαλικό ανυδρίδιο τηγμένο σε θερμοκρασία μεγαλύτερη του σημείου ανάφλεξής του, με όχι περισσότερο από 0.05% μαλεϊκό ανυδρίδιο, θα ταξινομηθεί στον UN 3256.

172 Για ραδιενεργά υλικά με δευτερεύοντα κινδύνο :

(a) Τα κόλα θα σημαίνονται με ετικέτα η οποία θα αναφέρεται σε κάθε δευτερεύοντα κίνδυνο που παρουσιάζει το υλικό, αντίστοιχες επισημάνσεις θα επικολλώνται στο όχημα ή στο εμπορευματοκιβώτιο σύμφωνα με τις σχετικές προδιαγραφές της 5.3.1,

(b) Τα ραδιενεργά υλικά πρέπει να καταμεριστούν σε ομάδες συσκευασίας I, II ή III, όπως και εάν είναι αναγκαία, με εφαρμογή των κριτηρίων της ομάδας όπως αυτά προβλέπονται στο Μέρος 2 αντίστοιχα με τη φύση των επικρατέστερων δευτερευόντων κινδύνων.

Η περιγραφή που απαιτείται στην 5.4.1.2.5.1 (b) θα περιλαμβάνει περιγραφή αυτών των δευτερευόντων κινδύνων (π.χ. "Δευτερεύον κίνδυνος: 3, 6.1"), την ονομασία των συστατικών τα όποια συμβάλλουν επικρατέστερα σε αυτούς τους δευτερεύοντες κινδύνους, και όπου έχει εφαρμογή, την ομάδα συσκευασίας.

177 Το θειικό βάριο δεν υπόκειται στις απαιτήσεις της παρούσας Συμφωνίας.

178 Αυτός ο ορισμός θα χρησιμοποιείται μόνο όταν δεν υπάρχει άλλος κατάλληλος ορισμός στον Πίνακα Α του Κεφαλαίου 3.2, και μόνο με την έγκριση των αρμόδιων αρχών της χώρας προέλευσης τους (βλέπε 2.2.1.1.3).

181 Κόλα που περιέχουν αυτού του τύπου την ουσία θα φέρουν ετικέτα σύμφωνα με το υπόδειγμα No. 1 (βλέπε 5.2.2.2,2) εκτός και αν οι αρμόδιες αρχές της χώρας προέλευσης έχουν επιτρέψει να μην υπάρχει αυτή η ετικέτα στη συγκεκριμένη

συσκευασία, διότι οι δοκιμές έδειξαν ότι η ουσία στη συσκευασία αυτή δεν έχει εκρηκτική συμπεριφορά (βλέπε 5.2.2.1.9).

182 Η ομάδα των αλκαλιμετάλλων περιλαμβάνει λίθιο, νάτριο, κάλιο, ρουβίδιο και καίσιο.

183 Η ομάδα των μετάλλων αλκαλικών γαιών περιλαμβάνει μαγνήσιο, ασβέστιο, στρόντιο και βάριο.

186 Στον καθορισμό του περιεχομένου του νιτρικού αμμωνίου, όλα τα νιτρικά ιόντα, στα οποία το μοριακό ισοδύναμο των αμμωνιακών ιόντων εμφανίζεται στο μείγμα, θα υπολογίζονται σαν νιτρικό αμμώνιο.

188 Ηλεκτρικά στοιχεία και στοιχεία που δίνονται για μεταφορά δεν υπόκεινται σε άλλες απαιτήσεις της παρούσας Συμφωνίας, αν είναι σύμφωνα με τις παρακάτω προδιαγραφές:

(a) Για ηλεκτρικό στοιχείου μετάλλου λιθίου ή κράματος λιθίου, η περιεκτικότητα σε λίθιο δεν είναι μεγαλύτερη από 1 g, και για ηλεκτρικό στοιχείο με ιόντα λιθίου, η ισχύς Βαττώρας δεν είναι μεγαλύτερη από 20 Wh.

(b) Για συσσωρευτή μετάλλου λιθίου ή κράματος λιθίου, το άθροισμα της περιεκτικότητας του λιθίου δεν είναι μεγαλύτερο από 2 g, και για συσσωρευτή με ιόντα λιθίου, η ισχύς Βαττώρας δεν είναι μεγαλύτερη από 100 Wh. Οι μπαταρίες ιόντων λιθίου σύμφωνα με αυτή τη διάταξη θα σημανθούν με την ισχύ της Βαττώρας εξωτερικά του περιβλήματός τους, εκτός εκείνων που κατασκευάσθηκαν προ της 1 Ιανουαρίου 2009 τα οποία μπορούν να μεταφέρονται σύμφωνα με αυτή την ειδική διάταξη και χωρίς αυτή την ένδειξη μέχρι την 31 Δεκεμβρίου 2010.

(c) Για ηλεκτρικά στοιχεία και συσσωρευτές που ανήκουν σε τύπο που πληρεί τις προδιαγραφές κάθε δοκιμής του Εγχειριδίου Δοκιμών και Κριτηρίων (Manual of Tests and Criteria), Μέρος III, υπό-κατηγορία 38.3.

(d) Τα στοιχεία και οι μπαταρίες, εκτός εάν εγκαθίστανται σε εξοπλισμό, θα είναι συσκευασμένα σε εσωτερικές συσκευασίες που εσωκλείουν πλήρως το στοιχείο ή τη μπαταρία. Τα στοιχεία και οι μπαταρίες θα προστατεύονται ώστε να παρεμποδίζονται βραχυκυκλώματα. Αυτό περιλαμβάνει προστασία έναντι επαφής με αγώγιμα υλικά εντός της ίδιας συσκευασίας που θα μπορούσε να οδηγήσει σε βραχυκύκλωμα. Οι εσωτερικές συσκευασίες θα πακετάρονται σε ανθεκτικές εξωτερικές συσκευασίες οι οποίες ικανοποιούν τις διατάξεις των 4.1.1.1, 4.1.1.2 και 4.1.1.5.

(e) Τα στοιχεία και οι μπαταρίες, όταν εγκαθίστανται σε εξοπλισμό, θα προστατεύονται από ζημίες και βραχυκύκλωμα και ο εξοπλισμός θα είναι εφοδιασμένος με ένα αποτελεσματικό μέσο αποκλεισμού τυχαίας ενεργοποίησης. Όταν οι μπαταρίες εγκαθίστανται σε εξοπλισμό, ο εξοπλισμός θα είναι συσκευασμένος σε ανθεκτική εξωτερική συσκευασία κατασκευασμένη από κατάλληλο υλικό ικανής αντοχής και σχεδιασμού σε σχέση με την ικανότητα συσκευασίας και την σκοπούμενη χρήση, εκτός εάν η μπαταρία φέρει ισοδύναμη προστασία από τον εξοπλισμό στον οποίο περιέχεται.

(f) Εκτός από κόλα που δεν περιέχουν άνω των τεσσάρων στοιχείων εγκατεστημένων σε εξοπλισμό ή όχι άνω των δύο μπαταριών εγκατεστημένων σε εξοπλισμό, το κάθε κόλο θα φέρει την εξής σήμανση:

(i) μία σήμανση ότι το κόλο περιέχει «μέταλλο λιθίου» ή «ιόντα λιθίου» στοιχεία ή μπαταρίες, ανάλογα.

(ii) μία σήμανση ότι το κόλο θα τύχει προσεκτικής μεταχείρισης και ότι υφίσταται κίνδυνος ανάφλεξης αν το κόλο καταστραφεί.

(iii) μία σήμανση ότι θα ακολουθηθούν ειδικές διαδικασίες στην περίπτωση που το κόλο καταστραφεί, για να περιληφθεί επιθεώρηση και επανασυσκευασία, αν απαιτηθεί, και

(iv) ένα νούμερο τηλεφώνου για πρόσθετες πληροφορίες

(g) Κάθε φορτίο ενός ή περισσοτέρων κόλων που φέρει σημάνσεις σύμφωνα με την παράγραφο (f) θα συνοδεύεται με ένα έγγραφο που θα περιλαμβάνει τα ακόλουθα:

(i) σήμανση ότι το κόλο περιέχει στοιχεία ή μπαταρίες "λιθίου μετάλλου" ή "ιόντων λιθίου", όπως απαιτείται.

(ii) σήμανση ότι το κόλο θα τύχει προσεκτικής μεταχείρισης και ότι υφίσταται κίνδυνος ανάφλεξης αν το κόλο καταστραφεί.

(iii) σήμανση ότι θα ακολουθηθούν ειδικές διαδικασίες στην περίπτωση που το κόλο καταστραφεί, για να περιληφθεί επιθεώρηση και επανασυσκευασία, αν απαιτηθεί, και

(iv) ένα νούμερο τηλεφώνου για πρόσθετες πληροφορίες.

(h) Εκτός από την περίπτωση που οι μπαταρίες είναι εγκατεστημένες σε εξοπλισμό, κάθε κόλο θα είναι ικανό να αντέξει δοκιμή πτώσης από 1,2 m σε οποιαδήποτε κατεύθυνση χωρίς ζημιά στα στοιχεία ή τις μπαταρίες που περιέχονται σε αυτό, χωρίς μετακίνηση των περιεχομένων ώστε να επιτρέψει επαφή μπαταρίας με μπαταρία (ή στοιχείου με στοιχείο) και χωρίς απελευθέρωση των περιεχομένων, και

(i) Εκτός από την περίπτωση που οι μπαταρίες είναι εγκατεστημένες εντός ή συσκευασμένες μαζί με εξοπλισμό, τα κόλα δεν θα υπερβαίνουν τα 30 kg μικτού βάρους.

Όπως χρησιμοποιήθηκε παραπάνω και αλλού στην παρούσα Συμφωνία, "περιεκτικότητα σε λίθιο" σημαίνει το βάρος του λιθίου στην άνοδο σε ηλεκτρικό στοιχείο με μέταλλα λιθίου ή κράμα λιθίου. Υπάρχουν ξεχωριστές καταχωρίσεις για μπαταρίες λιθίου μετάλλου και μπαταρίες ιόντων λιθίου για να διευκολύνουν τη μεταφορά αυτών των μπαταριών με συγκεκριμένους τρόπους μεταφοράς και για να καταστεί δυνατή η εφαρμογή διαφορετικών ενεργειών σε περίπτωση ανάγκης.

190 Οι διανεμητές αερολυμάτων θα εφοδιαστούν με προστατευτικό κατά των ακούσιων εκκενώσεων. Αερολύματα με χωρητικότητα που δεν ξεπερνάει τα 50 ml περιέχον μόνο μη τοξικά συστατικά δεν υπόκειται στις απαιτήσεις της παρούσας Συμφωνίας.

191 Τα μικρά δοχεία, με χωρητικότητα η οποία δεν ξεπερνάει τα 50 ml, που περιέχουν μόνο μη τοξικά συστατικά δεν υπόκεινται στις απαιτήσεις της παρούσας Συμφωνίας.

194 Οι θερμοκρασίες ελέγχου και άμεσης ανάγκης, εάν υπάρχουν, και ο αριθμός του ΟΗΕ (γενική καταχώρηση) για κάθε μία από τις τρέχουσες αυτενεργές ουσίες δίνονται στην 2.2.41.4.

196 Συνθέσεις οι οποίες σε εργαστηριακές δοκιμές ούτε εκρήγνυνται σε κατάσταση σε κοίλο (cavitate state) μήτε αναφλέγονται, οι οποίες δεν παρουσιάζουν καμμία επίδραση όταν θερμαίνονται υπό περιορισμό και οι οποίες δεν παρουσιάζουν ικανότητα έκρηξης μπορούν να μεταφέρονται υπό την παρούσα καταχώρηση. Η σύνθεση θα πρέπει επίσης να είναι θερμικά σταθερή (π.χ. the SADT είναι 60°C ή περισσότερα για κόλο 50 kg). Οι συνθέσεις που δεν πληρούν τα κριτήρια αυτά θα μεταφέρονται σύμφωνα με τις προδιαγραφές της Κλάσης 5.2, (βλέπε 2.2.52.4).

198 Διαλύματα νιτροκυτταρίνης που περιέχουν όχι περισσότερο από 20% νιτροκυτταρίνη μπορούν να μεταφερθούν σαν μπογιά ή μελάνι εκτύπωσης, σύμφωνα με (βλέπε UN 1210, 1263, 3066, 3469 και 3470).

199 Ενώσεις μολύβδου οι οποίες, όταν αναμιγνύονται σε αναλογία 1:1000 με 0.07M υδροχλωρικό οξύ και αναδεύονται για μία ώρα σε θερμοκρασία 23 °C ± 2 °C, παρουσιάζουν διαλυτότητα 5% ή μικρότερη. (βλέπε ISO 3711:1990 *"Πιγμέντα χρωμικά μολύβδου και χρωμικός μόλυβδος - πιγμέντα μολυβδαινίου - Προδιαγραφές και μέθοδοι δοκιμών")* θεωρούνται αδιάλυτα και δεν υπόκεινται στις απαιτήσεις του ADR εκτός και αν ικανοποιούν τα κριτήρια να συμπεριληφθούν σε άλλη κλάση.

201 Αναπτήρες και αναπληρώσεις αναπτήρων θα πρέπει να συμμωρφόνονται με τις διατάξεις της χώρας στην οποία πληρώθηκαν. Θα πρέπει να παρέχονται με προστασία έναντι ακούσιας εκκένωσης. Η αναλογία σε υγρό του αερίου δεν θα πρέπει να υπερβαίνει το 85% της χωρητικότητας του δοχείου στους 15°C. Τα δοχεία, συμπεριλαμβανομένων και των κλεισιμάτων, θα πρέπει να ικανά να ανθίστανται σε εσωτερική πίεση διπλάσια της πίεσης υγροποιημένου πετρελαίου αερίου στους 55°C. Οι μηχανισμοί βαλβίδας και η συσκευή ανάφλεξης θα πρέπει ασφαλώς να σφραγίζονται, να δένονται ή διαφορετικά να ασφαλίζονται ή να είναι σχεδιασμένες μετρόπο ώστε να εμποδίζεται η λειτουργία ή ή διαρροή του περιεχομένου κατά τη μεταφορά. Οι αναπτήρες δεν θα πρέπει να περιέχουν περισσότερο από 10 g υγροποιημένου πετρελαίου αερίου. Οι αναπληρώσεις αναπτήρων δεν θα πρέπει να περιέχουν περισσότερα από 65 g υγροποιημένου πετρελαίου αερίου.

***ΣΗΜΕΙΩΣΗ*:** Για άχρηστους αναφλεκτήρες που συγκεντρώνονται ξεχωριστά βλέπε Κεφάλαιο 3.3, ειδική διάταξη 654.

203 Η καταχώρηση αυτή δεν θα χρησιμοποιείται σε πολυχλωριωμένα διφαινύλια, υγρά, UN 2315.

204 *(Διαγραφή)*

205 Αυτή η καταχώρηση δεν θα χρησιμοποιείται για την UN 3155 ΠΕΝΤΑΧΛΩΡΟΦΑΙΝΟΛΗ.

207 Τα πολυμερικά σφαιρίδια και οι ενώσεις πολυμερών θα μπορούσαν να γίνουν από πολυστυρένιο, πολύ(μεθακριλικός μεθυλεστέρας) ή άλλα πολυμερικά υλικά.

208 Η εμπορική κλάση των λιπασμάτων νιτρικού ασβεστίου, όταν αποτελούνται κυρίως από διπλό άλας (νιτρικό ασβέστιο και νιτρικό αμμώνιο) που περιέχουν όχι περισσότερο από 10% νιτρικό αμμώνιο και τουλάχιστον 12% νερό αποκρυστάλλωσης, δεν υπόκεινται στις απαιτήσεις της παρούσας Συμφωνίας.

210 Τοξίνες φυτικές, ζωικές ή βακτηρίων οι οποίες περιέχουν μολυσματικές ουσίες, ή τοξίνες που περιέχονται σε μολυσματικές ουσίες, θα ταξινομούνται στην Κλάση 6.2.

215 Η καταχώρηση αυτή εφαρμόζεται στην καθαρά τεχνική ουσία ή στις συνθέσεις που συνεπάγονται απ'αυτή έχοντας ένα SADT μεγαλύτερο των 75 °C και επομένως δεν εφαρμόζονται στις συνθέσεις που είναι αυτενεργές ουσίες (για αυτενεργές ουσίες, βλέπε 2.2.41.4). Ομογενή μίγματα που περιέχουν όχι περισσότερο από 35% κατά βάρος αζοδικαρβαμίδιο και τουλάχιστον 65% αδρανούς ουσίας δεν υπόκεινται στις απαιτήσεις της παρούσας Συμφωνίας εκτός και αν πληρούνται κριτήρια άλλων κλάσεων.

216 Στερεά μείγματα τα οποία δεν υπόκεινται στις απαιτήσεις της παρούσας Συμφωνίας και εύφλεκτα υγρά, μπορούν να μεταφερθούν σύμφωνα με αυτήν την καταχώρηση χωρίς να απαιτείται να εφαρμόσουν πρώτα τα κριτήρια ταξινόμησης της Κλάσης 4.1, δεδομένου ότι δεν υπάρχει ελεύθερο ορατό υγρό την ώρα που η ουσία φορτώνεται ή την ώρα που η συσκευασία, το όχημα ή το εμπορευματοκιβώτιο είναι κλειστό. Σφραγισμένα πακέτα που περιέχουν λιγότερο από 10 ml της ομάδας συσκευασίας II ή III εύφλεκτα υγρά ροφημένα σε στερεό υλικό δεν υπόκεινται στην παρούσα Συμφωνία, δεδομένου ότι δεν υπάρχει ελεύθερο υγρό στο πακέτο.

217 Μείγματα στερεών που δεν υπόκεινται στις απαιτήσεις της παρούσας Συμφωνίας και τοξικά υγρά μπορούν να μεταφερθούν σύμφωνα με την καταχώρηση αυτή χωρίς πρώτα να εφαρμόσουν τα κριτήρια ταξινόμησης της Κλάσης 6.1 δεδομένου ότι δεν υπάρχει ελεύθερο ορατό υγρό την ώρα που η ουσία φορτώνεται ή την ώρα που η συσκευασία, το όχημα ή το εμπορευματοκιβώτιο είναι κλειστό. Η καταχώρηση αυτή δεν πρέπει να χρησιμοποιείται για στερεά που περιέχουν υγρά ομάδας συσκευασίας I.

218 Μείγματα στερεών τα οποία δεν υπόκεινται στις απαιτήσεις της παρούσας Συμφωνίας και διαβρωτικά υγρά μπορούν να μεταφερθούν σύμφωνα με αυτή την καταχώρηση χωρίς πρώτα να εφαρμόσουν τα κριτήρια ταξινόμησης της Κλάσης 8, δεδομένου ότι δεν υπάρχει ελεύθερο ορατό υγρό την ώρα που η ουσία φορτώνεται ή την ώρα που η συσκευασία, το όχημα ή το εμπορευματοκιβώτιο είναι κλειστό.

219 Γενετικά μεταλλαγμένοι μικρό-οργανισμοί και γενετικά μεταλλαγμένοι οργανισμοί οι οποίοι ικανοποιούν τον ορισμό της μολυσματικής ουσίας και τα κριτήρια για να περιληφθούν στην Κλάση 6.2 σύμφωνα με την 2.2.62 θα μεταφέρονται σύμφωνα με τον UN 2814, UN 2900 ή UN 3373, καταλλήλως.

220 Μόνο η τεχνική ονομασία των συστατικών του εύφλεκτου υγρού αυτού του διαλύματος ή μείγματος θα εμφανίζεται σε παρένθεση αμέσως μετά από την κατάλληλη ονομασία αποστολής.

221 Ουσίες που περιλαμβάνονται στην καταχώρηση αυτή δεν θα ανήκουν στην ομάδα συσκευασίας I.

224 Εκτός και αν υποδεικνύεται κατά τη διάρκεια των δοκιμών ότι η ευπάθεια της ουσίας σε κατάσταση ψύξης δεν είναι μεγαλύτερη απ΄αυτήν σε υγρή κατάσταση, η ουσία θα παραμένει σε υγρή μορφή κατά τη διάρκεια κανονικών συνθηκών μεταφοράς. Δεν πρέπει να ψύχεται σε θερμοκρασία πάνω των -15 °C.

225 Πυροσβεστήρες σύμφωνα με αυτή την καταχώρηση μπορούν να περιλαμβάνουν τοποθετημένα ωθούμενα φύσιγγες (φύσιγγες, συσκευών ισχύος με κωδικό ταξινόμησης 1.4C ή 1.4S), χωρίς να γίνει αλλαγή ταξινόμησης της Κλάσης 2, ομάδας

Α ή Ο σύμφωνα με την 2.2.2.1.3 δεδομένου ότι η συνολική ποσότητα εύφλεκτων (προωθητικών) εκρηκτικών δεν υπερβαίνει τα 3.2 g ανά μονάδα απόσβεσης.

226 Συνθέσεις αυτής της ουσίας περιέχον όχι λιγότερο από 30% μη πτητικό, μη εύφλεκτο αδρανοποιητή δεν υπόκεινται στις απαιτήσεις της παρούσας Συμφωνίας.

227 Όταν αδρανοποιείται με νερό και ανόργανα αδρανή υλικά το περιεχόμενο της νιτρικής ουρίας δεν μπορεί να ξεπερνάει τα 75% κατά βάρος και το μείγμα δεν είναι ικανό να εκπυρσοκροτήσει σύμφωνα με τη σειρά 1, τύπου (α), δοκιμές στο Εγχειρίδιο Δοκιμών και Κριτηρίων (*Manual of Tests and Criteria)*, Μέρος 1.

228 Τα μείγματα που δεν είναι σύμφωνα με τα κριτήρια των εύφλεκτων αερίων (βλέπε 2.2.2.1.5) θα μεταφέρονται σύμφωνα με τον UN 3163.

230 Η καταχώρηση αυτή εφαρμόζεται σε στοιχεία συσσωρευτών και συστοιχίες που περιέχουν λίθιο σε οποιαδήποτε μορφή, συμπεριλαμβανομένου στοιχεία συσσωρευτών και συστοιχίες με πολυμερή ιόντα λιθίου.

Στοιχεία συσσωρευτών λιθίου και συστοιχίες θα μεταφέρονται σύμφωνα με την καταχώρηση αυτή εάν πληρούν τις παρακάτω προδιαγραφές:

(α) Κάθε συσσωρευτής ή ηλεκτρικό στοιχείο πρέπει να ικανοποιεί τα κριτήρια εκχώρησης στην Κλάση 9 με βάση τις δοκιμές που πραγματοποιήθηκαν σύμφωνα με το Εγχειρίδιο Δοκιμών και Κριτηρίων (*Manual of Tests and Criteria)*, Μέρος ΙΙΙ, υποτομέας 38.3,

(b) Κάθε συσσωρευτής και ηλεκτρικό στοιχείο θα έχει ενσωματωμένη διάταξη αερισμού ασφάλειας ή να είναι σχεδιασμένος ώστε να προλαμβάνει μία βιαία ρήξη, κάτω από κανονικές συνθήκες μεταφοράς.

(c) Κάθε συσσωρευτής και ηλεκτρικό στοιχείο είναι εξοπλισμένο με τα αναγκαία μέσα για την πρόληψη εξωτερικών βραχυκυκλωμάτων.

(d) Κάθε συσσωρευτής που περιλαμβάνει ηλεκτρικά στοιχεία ή σειρές ηλεκτρικών στοιχείων συνδεμένα παράλληλα, είναι εξοπλισμένος με αποτελεσματικά μέσα τα οποία είναι αναγκαία για την πρόληψη επικίνδυνης αντιστροφής ροής ρεύματος (πχ. δίοδοι, ασφάλειες, κλπ.).

235 Αυτή η καταχώρηση εφαρμόζεται στα είδη τα οποία περιέχουν εκρηκτικές ουσίες της Κλάσης 1 και τα οποία μπορεί επίσης να περιέχουν επικίνδυνα εμπορεύματα άλλων κλάσεων. Τα είδη αυτά χρησιμοποιούνται ως συσκευές φουσκώματος αερόσακων οχημάτων για την ασφάλεια της ζωής ή εξαρτήματα αερόσακων ή προεντατήρες ζωνών καθίσματος.

236 Τα kit πολυεστερικής ρητίνης αποτελούνται από δύο συστατικά: ένα βασικό υλικό (Κλάσης 3, ομάδα συσκευασίας ΙΙ ή ΙΙΙ) και έναν ενεργοποιητή (οργανικό υπεροξείδιο). Τα οργανικά υπεροξείδια πρέπει να είναι τύπου D, E ή F, χωρίς να απαιτείται ρύθμιση της θερμοκρασίας. Η ομάδα συσκευασίας θα είναι ΙΙ ή ΙΙΙ, σύμφωνα με τα κριτήρια της Κλάσης 3, που εφαρμόζονται στο βασικό υλικό. Το όριο ποσότητας το οποίο αναφέρεται στη στήλη (7a) του Πίνακα Α του Κεφαλαίου 3.2 εφαρμόζεται στο βασικό υλικό.

237 Τα φίλτρα μεμβράνης, συμπεριλαμβανόμενου διαχωριστές χαρτιών, επιστρώσεις ή ενισχυτικά υλικά, κ.α., που περιέχονται στη μεταφορά, δεν πρέπει να διαθέτουν κίνδυνο δημιουργίας έκρηξης όντας ελεγμένα με μία από τις δοκιμές που περιγράφονται στο Εγχειρίδιο Δοκιμών και Κριτηρίων (*Manual of Tests and Criteria)*, Μέρος Ι, Δοκιμές Σειράς 1 (a).

Επιπλέον η αρμόδια αρχή μπορεί να καθορίσει, με βάση τα αποτελέσματα κατάλληλων ελέγχων του ρυθμού καύσης λαμβάνοντας υπόψιν τις τυποποιημένες δοκιμές του Εγχειριδίου Δοκιμών και Κριτηρίων (*Manual of Tests and Criteria)*, Μέρος ΙΙΙ, υποτομέας 33.2.1, ότι τα φίλτρα μεμβράνης νιτροκυτταρίνης σε μορφή τέτοια ώστε να μπορούν να μεταφερθούν, δεν υπόκεινται στις προδιαγραφές που εφαρμόζονται στα εύφλεκτα στερεά της Κλάσης 4.1.

238 (a) Οι συσσωρευτές μπορούν να θεωρούνται ότι είναι χωρίς διαρροή εφόσον έχουν τη δυνατότητα να αντέχουν στις διαφορετικές δοκιμές δονήσεως και πιέσεως που δίνονται παρακάτω, χωρίς τη διαρροή υγρού μπαταρίας.

Δοκιμές δόνησης: Ο συσσωρευτής είναι άκαμπτα σφιγμένος στην εξέδρα της δονητικής μηχανής και μία απλή αρμονική ταλάντωση η οποία έχει πλάτος 0.8 mm (1.6 mm μέγιστη συνολική διαδρομή) εφαρμόζεται. Η συχνότητα κυμαίνεται με ρυθμό 1 Hz/λεπτό μεταξύ των ορίων 10 Hz και 55 Hz. Όλη η εμβέλεια συχνοτήτων και η επιστροφή πραγματοποιείται 95 ± 5 λεπτά για κάθε θέση καλουπώματος (κατεύθυνση της δόνησης) του συσσωρευτή. Ο συσσωρευτής ελέγχεται σε τρία κοινά κάθετα σημεία (ώστε να συμπεριληφθεί έλεγχος με ανοίγματα πλήρωσης και εξαεριστήρες, εάν υπάρχουν, σε ανεστραμμένη θέση) για ίσες χρονικές περιόδους.

Δοκιμές διαφοράς πίεσης: Μετά από τη δοκιμή δονήσεως, ο συσσωρευτής αποθηκεύεται για έξι ώρες σε 24 °C ± 4 °C ενώ εκτίθεται σε διαφορά πίεσης τουλάχιστον 88 kPa. Ο συσσωρευτής ελέγχεται σε τρία κοινά κάθετα σημεία (ώστε να συμπεριληφθεί έλεγχος με ανοίγματα πλήρωσης και εξαεριστήρες, εάν υπάρχουν, σε ανεστραμμένη θέση) για τουλάχιστον έξι ώρες για κάθε θέση.

(b) Οι συσσωρευτές χωρίς διαρροή δεν υπόκεινται στις απαιτήσεις της παρούσας Συμφωνίας αν, σε θερμοκρασία των 55 °C, ο ηλεκτρολύτης δεν ρέει από μία σχισμένη ή ραγισμένη θήκη και δεν υπάρχει ελεύθερο υγρό που να ρέει κι αν, συσκευασμένος για μεταφορά, οι ακροδέκτες προστατεύονται από βραχυκύκλωμα.

239 Οι συσσωρευτές ή τα στοιχεία συσσωρευτών δεν πρέπει να περιέχουν άλλες επικίνδυνες ουσίες εκτός του νατρίου, θείου και/ή πολυσουλφιδίων. Οι συσσωρευτές ή τα στοιχεία συσσωρευτών δεν πρέπει να προσφέρονται για μεταφορά σε θερμοκρασία τέτοια ώστε να υπάρχει υγρό στοιχείο νατρίου στο συσσωρευτή ή στα στοιχεία του συσσωρευτή, εκτός και αν είναι εγκεκριμένο και σύμφωνο με τις προϋποθέσεις που έχουν καθιερωθεί από την αρμόδια αρχή της χώρας προέλευσης. Αν η χώρα προέλευσης δεν είναι συμβαλλόμενο μέρος της παρούσας Συμφωνίας, η έγκριση και οι συνθήκες μεταφοράς θα πρέπει να αναγνωριστούν από αρμόδια αρχή της πρώτης χώρας συμβαλλόμενο μέρος που φθάνει η αποστολή.

Τα στοιχεία συσσωρευτών πρέπει να αποτελούνται από ερμητικά κλειστά μεταλλικά περιβλήματα που να εγκλωβίζουν πλήρως τις επικίνδυνες ουσίες και τα οποία είναι έτσι κατασκευασμένα και ασφαλισμένα ώστε να εμποδίζεται η διαρροή επικίνδυνων ουσιών κάτω από κανονικές συνθήκες μεταφοράς.

Οι συσσωρευτές θα πρέπει να αποτελούνται από στοιχεία συσσωρευτών ασφαλισμένα και πλήρως περιφραγμένα από μεταλλικό περίβλημα κατασκευασμένο και σφραγισμένο, ώστε να αποτρέπει τη διαρροή επικίνδυνων ουσιών κάτω από κανονικές συνθήκες μεταφοράς.

241 Η σύνθεση θα πρέπει να προετοιμάζεται έτσι ώστε να παραμένει ομοιογενείς και να μην διαχωρίζεται κατά τη μεταφορά. Συνθέσεις με χαμηλή περιεκτικότητα σε νιτροκυτταρίνη και χωρίς να παρουσιάζουν επικίνδυνες ιδιότητες όταν ελεγχθούν για την προδιάθεση να προκαλέσουν εκπυρσοκρότηση, αστραπιαία καύση ή έκρηξη κατά

τη θέρμανση υπό καθορισμένο περιορισμό από τις δοκιμές των σειρών δοκιμών 1 (a), 2 (b) και 2 (c) αντιστοίχως στο Εγχειρίδιο Δοκιμών και Κριτηρίων (*Manual of Tests and Criteria)*, Μέρος I και χωρίς να είναι εύφλεκτα στερεά όταν ελεγχθούν σύμφωνα με τις δοκιμές No. 1 στο Εγχειρίδιο Δοκιμών και Κριτηρίων (*Manual of Tests and Criteria)*, Μέρος III, υποτομέας 33.2.1.4 (θρύμματα, εάν είναι αναγκαίο, κονιορτοποιημένα και περασμένα από κόσκινο σε κόκκους μικρότερους από 1.25 mm), δεν υπόκεινται στις απαιτήσεις της παρούσας Συμφωνίας.

242 Το θείο δεν υπόκειται στις απαιτήσεις της παρούσας Συμφωνίας όταν έχει μορφοποιηθεί σε συγκεκριμένο σχήμα (π.χ. κόκκους, σβώλους, παστίλιες ή νιφάδες).

243 Βενζίνη, motor spirit and petrol για χρήση σε κινητήρες με εναρκτήρες ανάφλεξης (π.χ. αυτοκίνητα, στάσιμες μηχανές και άλλες μηχανές) θα εντάσσονται στην παρούσα καταχώρηση ανεξαρτήτως των διαφοροπιήσεων σε πτητικότητα.

244 Αυτή η καταχώρηση περιλαμβάνει πχ. προσμείξεις αλουμινίου, υπολείμματα επεξεργασίας αλουμινίου, χρησιμοποιημένες καθόδους, απόβλητα ηλεκτρολυτικών κελλίων παραγωγής αργιλίου, και σκωρίες αλάτων του αργιλίου.

247 Αλκοολούχα ποτά που περιλαμβάνουν περισσότερο από 24% οινόπνευμα αλλά όχι περισσότερο από 70% κατ' όγκο, όταν μεταφέρονται ως μέρος της κατασκευαστικής διαδικασίας, μπορούν να μεταφερθούν σε ξύλινα βαρέλια με χωρητικότητα μεγαλύτερη των 250 λίτρων και μικρότερη των 500 λίτρων ικανοποιώντας τις γενικές απαιτήσεις της 4.1.1, κατάλληλα, υπό τις ακόλουθες συνθήκες :

(a) Τα ξύλινα βαρέλια πρέπει να ελεγχθούν και να συσφιχτούν πριν από την πλήρωση

(b) Πρέπει να αφήνεται αρκετό κενό (όχι λιγότερο από 3%) ώστε να επιτρέπεται η διόγκωση του υγρού,

(c) Το ξύλινο βαρέλι πρέπει να μεταφέρεται με τέτοιο τρόπο ώστε οι τρύπες του βαρελιού να βρίσκονται στην πάνω πλευρά.

(d) Τα ξύλινα βαρέλια πρέπει να μεταφέρονται σε εμπορευματοκιβώτια ικανοποιώντας τις προϋποθέσεις της CSC. Κάθε βαρέλι πρέπει να ασφαλίζεται σε βάση φτιαγμένη κατά παραγγελία και να στερεώνεται με τα κατάλληλα μέσα, ώστε να αποφευχθεί η μετακίνησή του με κάθε τρόπο κατά τη μεταφορά

249 Το σιδεροδημήτριο, αναλλοίωτο κατά της διάβρωσης, με ελάχιστο ποσοστό σιδήρου 10% δεν υπόκειται στις απαιτήσεις της παρούσας Συμφωνίας.

250 Αυτή η καταχώρηση μπορεί να χρησιμοποιηθεί μόνο για χημικά δείγματα που έχουν ληφθεί για ανάλυση κατ' εφαρμογή της συνθήκης για την Απαγόρευση της Ανάπτυξης, Παραγωγής, Αποθήκευσης και Χρήσης Χημικών Όπλων και την Καταστροφή τους. Η μεταφορά ουσιών υπό αυτήν την καταχώρηση, πρέπει να είναι σύμφωνα με τη σειρά επιτήρησης και των διαδικασιών προστασίας που έχουν καθοριστεί από τον Οργανισμό Απαγόρευσης Χημικών Όπλων.

Το χημικό δείγμα μπορεί να μεταφερθεί μόνο με τον όρο ότι έχει δοθεί προηγουμένως έγκριση από την αρμόδια αρχή ή τη Γενική Διεύθυνση του Οργανισμού Απαγόρευσης Χημικών Όπλων και με τον όρο ότι το δείγμα είναι σύμφωνο με τις ακόλουθες προδιαγραφές:

(α) Πρέπει να συσκευαστεί σύμφωνα με την Συμφωνία συσκευασίας 623 στις Τεχνικές Οδηγίες ΔΟΠΑ (ICAO) (βλέπε S-3-8 του Παραρτήματος), και

(b) Κατά τη μεταφορά, πρέπει να είναι προσαρτημένο ένα αντίγραφο του εγγράφου της έγκρισης της μεταφοράς, που να δείχνει τους ποσοτικούς περιορισμούς και τις προδιαγραφές συσκευασίας.

251 Αυτή η καταχώρηση ΧΗΜΙΚΟΥ ΕΞΟΠΛΙΣΜΟΥ ή ΕΞΟΠΛΙΣΜΟΥ ΠΡΩΤΩΝ ΒΟΗΘΕΙΩΝ προορόζεται να εφαρμοστεί στα κιβώτια, τις θήκες κτλ. που περιέχουν μικρές ποσότητες από διάφορα επικίνδυνα εμπορεύματα τα οποία χρησιμοποιούνται για ιατρικούς, αναλυτικούς ή ελεγκτικούς σκοπούς. Οι εξοπλισμοί αυτοί δεν πρέπει να περιέχουν επικίνδυνα εμπορεύματα για τα οποία ο κώδικας "LQ0" έχει παρατεθεί στη στήλη (7a) του Πίνακα Α του Κεφαλαίου 3.2.

Τα συστατικά δεν πρέπει να αντιδρούν επικίνδυνα (βλέπε "επικίνδυνες αντιδράσεις" στην 1.2.1). Η συνολική ποσότητα των επικίνδυνων εμπορευμάτων σε κάθε ένα κιβώτιο δεν πρέπει να υπερβαίνει το 1 *l* ή 1 kg. Η ομάδα συσκευασίας που ορίζεται στο σύνολο του κιβωτίου θα είναι η πιο αυστηρή από τις ομάδες συσκευασίας που ορίζεται για κάθε μία ουσία ξεχωριστά μέσα στο κιβώτιο.

Εξοπλισμοί/κιβώτια που μεταφέρονται με οχήματα για νοσηλευτικούς ή χειρουργικούς σκοπούς, δεν υπόκεινται στις απαιτήσεις της παρούσας Συμφωνίας.

Χημικά κιβώτια/εξοπλισμοί και κιβώτια πρώτων βηθειών που περιέχουν επικίνδυνα εμπορεύματα σε εσωτερική συσκευασία η οποία δεν υπερβαίνει τα όρια ποσότητας για περιορισμένες ποσότητες που εφαρμόζονται σε κάθε ουσία όπως καθορίζεται στην Στήλη 7a του Πίνακα Α του Κεφαλαίου 3.2. σε Συμφωνία με τον Κώδικα LQ που ορίζεται στην 3.4.6 μπορούν να μεταφέρονται σύμφωνα με το Κεφάλαιο 3.4.

252 Εφόσον το νιτρικό αμμώνιο παραμένει σε διάλυμα κάτω από οποιεσδήποτε συνθήκες μεταφοράς, υδατικό διάλυμα νιτρικού αμμωνίου, με όχι περισσότερο από 0.2% εύφλεκτο υλικό, σε συγκέντρωση που να μην υπερβαίνει το 80%, δεν υπόκειται στις απαιτήσεις της παρούσας Συμφωνίας.

266 Αυτή η ουσία, όταν περιέχει λιγότερη αλκοόλη, νερό ή αδρανοποιητή από όσο ορίζεται, δεν πρέπει να μεταφέρεται, εκτός ειδικής εγκρίσεως από την αρμόδια αρχή (βλέπε 2.2.1.1).

267 Κάθε εκρηκτικό, φουρνέλο, τύπου C που περιέχει χλωρικά άλατα, πρέπει να διαχωρίζεται από τα εκρηκτικά που περιέχουν νιτρικό αμμώνιο ή άλλα άλατα αμμωνίου.

270 Υδατικά διαλύματα Κλάσης 5.1 ανόργανες στερεές νιτρικές ουσίες, θεωρούνται ότι δεν πληρούν τα κριτήρια της Κλάσης 5.1 αν η συγκέντρωση των ουσιών στο διάλυμα, στην ελάχιστη θερμοκρασία που μπορεί να υπάρξει κατά τη μεταφορά, δεν είναι μεγαλύτερη από 80% του ορίου κορεσμού.

271 Λακτόζη ή γλυκόζη ή παρόμοια υλικά, μπορούν να χρησιμοποιηθούν ως αδρανοποιητές εφόσον η ουσία περιέχει όχι λιγότερο από 90%, κατά βάρος, αδρανοποιητή. Η αρμόδια αρχή μπορεί να εγκρίνει την ταξινόμηση των υλικών στην Κλάση 4.1 με βάση τις Σειρές Δοκιμών 6(c) Μέρος I Τμήμα 16 στο Εγχειρίδιο Δοκιμών και Κριτηρίων (*Manual of Tests and Criteria)* σε τρία τουλάχιστον κόλα έτοιμα για μεταφορά. Μείγματα που περιέχουν τουλάχιστον 98%, κατά βάρος, αδρανοποιητή δεν υπόκεινται στις απαιτήσεις της παρούσας Συμφωνίας. Κόλα που περιέχουν μείγματα με όχι λιγότερο από 90%, κατά βάρος, αδρανοποιητή δεν χρειάζεται να φέρουν ετικέτα σύμφωνη με το υπόδειγμα No. 6.1.

272 Αυτή η ουσία δεν πρέπει να μεταφέρεται υπό τις προδιαγραφές της Κλάσης 4.1 εκτός ειδικής εγκρίσεως από την αρμόδια αρχή (βλέπε UN 0143).

273 Μανέβ και παρασκευάσματα μανέβ σταθεροποιημένα κατά της αυτο-θέρμανσης δεν χρειάζεται να ταξινομηθούν στην Κλάση 4.2 όταν μπορεί να αποδειχθεί με τη δοκιμή ότι ένας κυβικός όγκος 1 m^3 της ουσίας αυτής δεν αυτο-αναφλέγεται κι ότι η θερμοκρασία στο κέντρο του δείγματος δεν υπερβαίνει τους 200 °C, όταν το δείγμα διατηρείται σε θερμοκρασία όχι λιγότερη των 75 °C ± 2 °C για χρονική περίοδο 24 ωρών.

274 Εφαρμόζονται οι προδιαγραφές της 3.1.2.8.

278 Αυτές οι ουσίες δεν πρέπει να ταξινομούνται και να μεταφέρονται εκτός ειδικής έγκρισης από την αρμόδια αρχή με βάση τα αποτελέσματα της Σειράς δοκιμών 2 και της Σειράς 6(c) δοκιμής του Μέρους I στο Εγχειρίδιο Δοκιμών και Κριτηρίων (*Manual of Tests and Criteria)* σε κόλα έτοιμα για μεταφορά (βλέπε 2.2.1.1). Η αρμόδια αρχή θα καθορίσει την ομάδα συσκευασίας με βάση τα κριτήρια της 2.2.3 και τον τύπο κόλου που χρησιμοποιείται για τις Σειρές δοκιμών 6(c).

279 Αυτή η ουσία έχει καταχωρηθεί σε αυτήν την κατηγορία ή ομάδα συσκευασίας με βάση την ανθρώπινη εμπειρία αντί της αυστηρής εφαρμογής των κριτηρίων ταξινόμησης που παρατίθενται στην παρούσα Συμφωνία.

280 Αυτή η καταχώρηση απευθύνεται στα είδη που χρησιμοποιούνται ως σωτήριες συσκευές φουσκώματος αερόσακου οχημάτων ή μονάδες αερόσακων ή προεντατές ζωνών ασφαλείας, και περιέχουν επικίνδυνα εμπορεύματα της Κλάσης 1 ή επικίνδυνα εμπορεύματα άλλων κλάσεων και όταν μεταφέρονται ως συνιστώντα τμήματα και όταν τα είδη αυτά όπως προσφέρονται για μεταφορά έχουν δοκιμαστεί σύμφωνα με τις σειρές 6 (c) του Μέρους I του Εγχειριδίου Δοκιμών και Κριτηρίων (*Manual of Tests and Criteria)*, χωρίς έκρηξη της συσκευής, χωρίς θρυμματισμό της θήκης της συσκευής ή του δοχείου πίεσης και χωρίς προβολή κινδύνου, ούτε θερμικό αποτέλεσμα το οποίο θα μπορούσε να εμποδίσει σημαντικά την πυρόσβεση ή άλλα μέτρα έκτακτης ανάγκης στην περιοχή άμεσης γειτνίασης.

282 *(Διαγραφή)*

283 Είδη, που περιέχουν αέρια, προοριζόμενα να λειτουργήσουν ως αμορτισέρ, συμπεριλαμβανομένου συσκευές απορρόφησης ενέργειας κατά την πρόσκρουση, ή ελατήρια ελαστικών δεν υπόκεινται στις απαιτήσεις της παρούσας Συμφωνίας εφόσον:

(a) Κάθε είδος έχει χωρητικότητα αερίου που δεν υπερβαίνει τα 1.6 λίτρα και πίεση φόρτισης όχι μεγαλύτερη από 280 bar όπου το προϊόν της χωρητικότητας (λίτρα) και πίεση φόρτισης (bars) δεν υπερβαίνουν τα 80 (π.χ. 0.5 λίτρα αέριου χώρου και 160 bar πίεση φόρτισης, 1 λίτρο αέριου χώρου και 80 bar πίεση φόρτισης 1.6 λίτρα αέριου χώρου και 50 bar πίεση φόρτισης, 0.28 λίτρα αέριου χώρου και 280 bar πίεση φόρτισης),

(b) Κάθε είδος έχει μία ελάχιστη πίεση ρήξης 4 φορές την πίεση φόρτισης στους 20 °C για προϊόντα που δεν υπερβαίνουν τα 0.5 λίτρα χωρητικότητας αέριου χώρου και 5 φορές την πίεση φόρτισης για προϊόντα που έχουν μεγαλύτερο από 0.5 λίτρα χωρητικότητα αέριου χώρου.

(c) Κάθε είδος κατασκευάζεται από υλικά τα οποία δεν θα θρυμματιστούν κατά τη διάρρηξη.

(d) Κάθε είδος κατασκευάζεται σύμφωνα με ένα ποιοτικό επίπεδο ασφαλείας αποδεκτό από την αρμόδια αρχή και,

(e) Ο τύπος σχεδιασμού έχει υποβληθεί σε δοκιμή πυρκαγιάς αποδεικνύοντας ότι το προϊόν εκτονώνει την πίεσή του μέσω πώματος που αλλοιώνεται με τη φωτιά

ή άλλης συσκευής εκτόνωσης πίεσης, τέτοια ώστε το προϊόν να μην θρυμματίζεται και να μην εκτοξεύεται.

Βλέπε επίσης 1.1.3.2 (d) για εξάρτημα χρησιμοποιούμενο για τη λειτουργία του οχήματος.

284 Μία γεννήτρια οξυγόνου, χημική, που περιέχει οξειδωτικές ουσίες πρέπει να ικανοποιεί τις ακόλουθες προϋποθέσεις:

(a) Η γεννήτρια όταν περιέχει μια συσκευή δημιουργίας εκρήξεως, πρέπει να μεταφέρεται μόνο υπό αυτήν την καταχώρηση όταν εξαιρείται από την Κλάση 1, σύμφωνα με την ΣΗΜΕΙΩΣΗ της 2.2.1.1.1 (b).

(b) Η γεννήτρια, χωρίς τη συσκευασία της, πρέπει να ανθίσταται επιτυχώς σε μία δοκιμή πτώσης 1.8 m σε άκαμπτη, μη ελαστική, επίπεδη και οριζόντια επιφάνεια, σε θέση που να μπορεί να προκαλέσει βλάβη, χωρίς απώλεια του περιεχόμενού του και χωρίς ενεργοποίηση.

(c) Όταν μία γεννήτρια είναι εξοπλισμένη με μία συσκευή ενεργοποίησης, πρέπει να έχει τουλάχιστον δύο θετικά μέσα αποτροπής ακούσιας κινητοποίησης.

286 Φίλτρα μεμβράνης νιτροκυτταρίνης που καλύπτονται από αυτήν την καταχώρηση, καθένα με μάζα που δεν υπερβαίνει τα 0.5 g, δεν υπόκεινται στις απαιτήσεις της παρούσας Συμφωνίας όταν περιέχονται ξεχωριστά σε ένα προϊόν ή σφραγισμένο πακέτο.

288 Αυτές οι ουσίες δεν θα πρέπει να ταξινομηθούν και μεταφερθούν εκτός αν έχουν εγκριθεί από την αρμόδια αρχή με βάση τα αποτελέσματα της Σειράς δοκιμών 2 και της Σειράς δοκιμών 6(c) του Μέρους I του Εγχειριδίου Δοκιμών και Κριτηρίων (*Manual of Tests and Criteria)* σε κόλα έτοιμα για μεταφορά (βλέπε 2.2.1.1).

289 Συσκευές φουσκώματος αερόσακων, θάλαμοι αερόσακων ή προεντατές ζωνών ασφαλείας εγκατεστημένες σε οχήματα ή σε ολοκληρωμένα εξαρτήματα οχημάτων όπως οι στύλοι τιμονιού οχημάτων, φύλλα πόρτας, καθίσματα, κτλ. Δεν υπόκεινται στις απαιτήσεις της παρούσας Συμφωνίας.

290 Όταν αυτό το υλικό πληρεί τους ορισμούς και τα κριτήρια άλλων Κλάσεων όπως ορίζεται στο Μέρος 2, πρέπει να ταξινομηθεί σύμφωνα με το επικρατέστερο δευτερεύοντα κίνδυνο. Τέτοιο υλικό πρέπει να δηλωθεί με τη σωστή ονομασία φόρτωσης και UN κατάλληλο για το υλικό στην επικρατέστερη Κλάση, με την προσθήκη του ονόματος που αρμόζει σε αυτό το υλικό σύμφωνα με τη Στήλη (2) του Πίνακα Α του Κεφαλαίου 3.2, και πρέπει να μεταφερθεί σύμφωνα με τις σχετικές διατάξεις με αυτόν τον UN. Άλλωστε, όλες οι άλλες προϋποθέσεις που καθορίζονται στην 1.7.1.5 θα εφαρμοστούν, εκτός από την 5.2.1.7.2 .

291 Τα εύφλεκτα υγροποιημένα αέρια πρέπει να συγκρατούνται στα τμήματα των ψυκτικών μηχανών. Τα τμήματα αυτά πρέπει να σχεδιάζονται και να δοκιμάζονται τουλάχιστον τρεις φορές στην πίεση λειτουργίας του μηχανήματος. Οι ψυκτικές μηχανές πρέπει να σχεδιάζονται και να κατασκευάζονται να περιέχουν το υγροποιημένο αέριο και να αποκλείουν το κίνδυνο ρήξης ή ραγίσματος των τμημάτων που συγκρατούν την πίεση υπό κανονικές συνθήκες μεταφοράς. Οι ψυκτικές μηχανές και τα μέρη των ψυκτικών μηχανών δεν υπόκεινται στις απαιτήσεις της παρούσας Συμφωνίας αν περιέχουν λιγότερο από 12 kg αερίου.

292 Μόνο μείγματα με όχι περισσότερο από 23.5% οξυγόνο μπορούν να μεταφερθούν κάτω από την καταχώρηση αυτή. Ετικέτα σύμφωνη με το υπόδειγμα No. 5.1 δεν απαιτείται για οποιαδήποτε συγκέντρωση εντός του ορίου αυτού.

293 Οι παρακάτω ορισμοί εφαρμόζονται στα σπίρτα:

(a) Μεγάλα σπίρτα είναι τα σπίρτα οι κεφαλές των οποίων παρασκευάζονται με σύνθεση ανάφλεξης ευαίσθητη στην τριβή και πυροτεχνική σύνθεση η οποία αναφλέγεται με λίγο ή καθόλου φλόγα, αλλά με έντονη θερμότητα,

(b) Σπίρτα ασφαλείας είναι σπίρτα τα οποία είναι ενωμένα ή προσαρτημένα στο κουτί, στο βιβλίο ή στην κάρτα που μπορούν να αναφλεγούν με τριβή μόνο σε επεξεργασμένη επιφάνεια,

(c) Σπίρτα που ανάβουν οπουδήποτε είναι τα σπίρτα που μπορούν να αναφλεγούν με τριβή σε στερεά επιφάνεια,

(d) Κηρόσπιρτα είναι τα σπίρτα που μπορούν να αναφλεχθούν με τριβή είτε σε επεξεργασμένη, είτε σε στερεά επιφάνεια.

295 Οι συσσωρευτές δεν απαιτείται να σημειώνονται και να αποκτούν ετικέτα ξεχωριστά εφόσον οι παλέτες φέρουν τις κατάλληλες σφραγίδες και ετικέτες.

296 Οι καταχωρήσεις αυτές εφαρμόζονται σε διατάξεις διάσωσης ζωής, όπως σχεδίες διάσωσης, ατομικές διατάξης επίπλευσης και τσουλήθρες αυτο-διογκούμενες. Ο UN 2990 εφαρμόζεται σε αυτο-διογκούμενες διατάξεις και ο UN 3072 εφαρμόζεται σε διατάξεις διάσωσης ζωής που δεν είναι αυτο-διογκούμενες. Οι διατάξεις διάσωσης ζωής μπορεί να περιέχουν :

(a) Συσκευές σήματος (Κλάσης 1) οι οποίες μπορεί να περιλαμβάνουν προειδοποιητικές φωτοβολίδες καπνού και φωτισμού συσκευασμένες σε κόλα που εμποδίζουν την ακούσια ενεργοποίησή τους.

(b) Για τον UN 2990 μόνο, φυσίγγια, συσκευή ισχύος της Υποδιαίρεσης 1.4, ομάδα συμβατότητας S, μπορούν να περιέχουν για τους λόγους του μηχανισμού της αυτο-διόγκωσης και υπό την προϋπόθεση ότι η ποσότητα των εκρηκτικών ανά διάταξη δεν υπερβαίνει τα 3.2g.

(c) Κλάσης 2 συμπιεσμένα αέρια ομάδας Α ή Ο, σύμφωνα με την 2.2.2.1.3.

(d) Ηλεκτρικούς αποθηκευτικούς συσσωρευτές (Κλάση 8) και συσσωρευτές λιθίου (Κλάση 9).

(d) Κουτιά πρώτων βοηθειών ή κουτιά επισκευής που περιέχουν μικρές ποσότητες επικίνδυνων εμπορευμάτων (π.χ. ουσίες της Κλάσης 3, 4.1, 5.2, 8 ή 9), ή

(e) Σπίρτα που ανάβουν οπουδήποτε, συσκευασμένα σε κόλα που εμποδίζουν την ακούσια ανάφλεξή τους.

298 (Διαγραφή)

300 Άλευρα ψαριών, ή υπολείμματα ψαριών δεν θα πρέπει να φορτώνονται αν η θερμοκρασία την ώρα της φόρτωσης υπερβαίνει τους 35oC ή 5oC πάνω από τη θερμοκρασία περιβάλλοντος, όποια είναι υψηλότερη.

302 Στην κατάλληλη ονομασία αποστολής, λέξη “ΜΟΝΑΔΑ” σημαίνει :

ένα όχημα
ένα εμπορευματοκιβώτιο, ή
μία δεξαμενή

Οχήματα που έχουν απολυμανθεί με καπνό, εμπορευματοκιβώτια και δεξαμενές υπόκεινται μόνο στις διατάξεις της 5.5.2.

303 Δοχεία θα καταχωρούνται στον κωδικό ταξινόμησης του αερίου ή του μίγματος αερίων που περιέχονται σ'αυτά που προσδιορίζεται από της διατάξεις του τμήματος 2.2.2.

304 Συσσωρευτές, ξηροί, που περιέχουν διαβρωτικούς ηλεκτρολύτες οι οποίοι δεν ρέουν έξω από το συσσωρευτή αν η θήκη του συσσωρευτή φέρει ρωγμή δεν υπόκεινται στις απαιτήσεις της παρούσας Συμφωνίας υπό την προύπόθεση ότι οι συσσωρευτές είναι ασφαλώς συσκευασμένοι και προστατευμένοι έναντι βραχυκυκλώματος. Παραδείγματα τέτοιων συσσωρευτών είναι : αλκαλι-μαγγανίου, ψευδαργύρου – άνθρακα, νικελίου – υδριδίου μετάλλου και νικελίου – καδμίου συσσωρευτές.

305 Οι ουσίες αυτές δεν υπόκεινται στις απαιτήσεις της παρούσας Συμφωνίας όταν είναι σε συγκεντρώσεις μεγαλύτερες από 50 mg/kg.

306 Η καταχώρηση αυτή μπορεί να χρησιμοποιείται μόνο για ουσίες που δεν παρουσιάζουν εκρηκτικές ιδιότητες της Κλάσης 1, όταν ελέγχονται σύμφωνα με τις Σειρές Δοκομών 1 και 2 της Κλάσης 1 (βλέπε Εγχειρίδιο Δοκιμών και Κριτηρίων (*Manual of Tests and Criteria)* Μέρος Ι).

307 Η καταχώρηση αυτή μπορεί να χρησιμοποιείται μόνο για ομοιογενή μείγματα που περιέχουν νιτρικό αμμώνιο ως κύριο συστατικό εντός των ακόλουθων ορίων σύστασης:

(a) όχι λιγότερο από 90% νιτρικό αμμώνιο με όχι περισσότερο από 0.2% συνολική καύσιμη / οργανική ύλη υπολογισμένη ως άνθρακας και με προστιθέμενη ύλη, αν υπάρχει, η οποία είναι ανόργανη και αδρανής ως προς το νιτρικό αμμώνιο, η

(b) λιγότερο από 90% αλλά περισσότερο από 70% νιτρικό αμμώνιο με άλλα οργανικά υλικά η περισσότερο από 80%, αλλά λιγότερο από 90% νιτρικό αμμώνιο αναμειγμένο με ανθρακικό ασβέστιο η / και δολομίτη και/ή ορυκτό θειικό ασβέστιο και όχι περισσότερο από 0.4% συνολική καύσιμη / οργανική ύλη υπολογισμένη ως άνθρακας, η

(c) σε λιπάσματα αζώτου με βάση νιτρικού αμμωνίου που περιέχουν μείγματα νιτρικού αμμωνίου και θειϊκού αμμωνίου με περισσότερο από 45% , αλλά λιγότερο από 70% νιτρικό αμμώνιο και όχι περισσότερο από 0.4% συνολική καύσιμη / οργανική ύλη υπολογισμένη ως άνθρακας, τέτοια ώστε το άθροισμα των ποσοστών (%) σύστασης νιτρικού αμμωνίου και θειϊκού αμμωνίου να υπερβαίνει το 70%.

309 Η καταχώρηση αυτή εφαρμόζεται σε μη ευαισθητοποιημένα γαλακτώματα, αιωρήματα και γέλες που αποτελούνται κυρίως από ένα μείγμα νιτρικού αμμωνίου και καυσίμου, που προορίζεται για την παραγωγή εκρηκτικού Τύπου Ε μόνο μετά από περαιτέρω επεξεργασία πριν από τη χρήση.

Το μείγμα για τα γαλακτώματα έχει συνήθως την ακόλουθη σύσταση: 60% μέχρι 85% νιτρικό αμμώνιο, 5-30% νερό, 2-8% καύσιμο, 0.5-4% γαλακτωματοποιητή, 0-10% διαλυτούς καταστολείς φλόγας και ίχνη πρόσθετων. Άλλα ανόργανα νιτρικά άλατα μπορεί να αντικαθιστούν μέρος του νιτρικού αμμωνίου.

Το μείγμα για τα αιωρήματα και τις γέλες έχει συνήθως την ακόλουθη σύσταση: 60% μέχρι 85% νιτρικό αμμώνιο, 0-5% υπερχλωρικό νάτριο η κάλιο, 0-17% νιτρική εξαμίνη η νιτρική μονομεθυλαμίνη, 5-30% νερό, 2-15% καύσιμο, 0.5-4% συσατατκό

πάχυνσης, 0-10% διαλυτούς καταστολείς φλόγας και ίχνη πρόσθετων. Άλλα ανόργανα νιτρικά άλατα μπορεί να αντικαθιστούν μέρος του νιτρικού αμμωνίου.

Οι ουσίες θα ικανοποιούν τις Σειρές Δοκιμών 8 του Εγχειριδίου Δοκιμών και Κριτηρίων, Μέρος I, Τμήμα 8 και θα εγκρίνονται από την αρμόδια αρχή.

310 Οι απαιτήσεις δοκιμών του υπο-τμήματος 38.3 του Εγχειριδίου Δοκιμών και Κριτηρίων, δεν εφαρμόζονται σε σειρές παραγωγής που αποτελούνται από όχι περισσότερες από 100 συσσωρευτές και στοιχεία η σε αναπαραγωγή προτοτύπων συσσωρευτών και στοιχείων όταν αυτά τα πρωτότυπα μεταφέρονται για δοκιμή, αν:

a) οι συσσωρευτές και οι μπαταρίες μεταφέρονται σε εξωτερική συσκευασία η οποία είναι μεταλλική, πλαστική η βαρέλι κόντρα πλακέ η μεταλλικό πλαστικό η ξύλινο κιβώτιο που ικανοποιεί τα κριτήρια της ομάδας συσκευασίας I, και

b) Κάθε μπαταρία και συσσωρευτής είναι συσκευασμένος σε εσωτερική συσκευασία εντός εξωτερικής συσκευασίας και περιβάλλεται από προστατευτικό υλικό που είναι μη αναφλέξιμο και μη αγώγιμο

311 Ουσίες δεν θα μεταφέρονται υπό την καταχώρηση αυτή, εκτός και εάν έχουν εγκριθεί από την αρμόδια αρχή με βάση τα αποτελέσματα κατάλληλων δοκιμών σύμφωνα με το Ηέρος I, του Εγχειριδίου Δοκιμών και Κριτηρίων . Η συσκευασία θα εξασφαλίζει ότι το ποσοστό του διαλύτη δεν είναι χαμηλότερο από το οριζόμενο στην έγκριση της αρμόδιας αρχής, σε κάθε στιγμή κατά τη διάρκεια της μεταφοράς.

312 *(Δεσμευμένο)*

313 Ουσίες και μίγματα που ικανοποιούν τα κριτήρια για την Κλάση 8 θα φέρουν ετικέτα δευτερεύοντος κινδύνου που συμμορφώνεται με το υπόδειγμα Αριθμ 8 (βλέπε 5.2.2.2.2.)

314 (a) Οι ουσίες αυτές είναι ευπαθείς σε εξώθερμη αποσύνθεση σε υψηλές θερμοκρασίες. Η αποσύνθεση μπορεί να αρχίσει εξαιτίας θέρμανσης ή ακαθαρσιών (π.χ. μέταλλα σε σκόνη (σίδηρος, μαγγάνιο, κοβάλτιο, μαγνήσιο) και συστατικά τους.

(b) Κατά τη διάρκεια της πορείας της μεταφοράς,, οι ουσίες αυτές θα σκιάζονται από το άμεσο φως του ήλιου και όλες τις πηγές θερμότητας και θα τοποθετούνται σε αεριζόμενες περιοχές.

315 Η καταχώρηση αυτή θα χρησιμοποιείται για ουσίες της Κλάσης 6.1 οι οποίες ικανοποιούν τα κριτήρια τοξικότητας διά εισπνοής για ομάδα συσκευασίας I που περιγράφεται στην 2.2.61.1.8.

316 Η καταχώρηση αυτή εφαρμόζεται σε υποχλωριώδες ασβέστιο, ξηρό, όταν μεταφέρεται σε μορφή μη εύθρυπτων δισκίων.

317 "Εξαιρούμενα σχάσης" εφαρμόζεται μόνο σε συσκευασίες που συμμορφώνονται με την 6.4.11.2.

318 Για λόγους τεκμηρίωσης, η κατάλληλη ονομασία αποστολής θα συμπληρώνεται με μία τεχνική ονομασία (βλέπε 3.1.2.8). Όταν οι μολυσματικές ουσίες που πρόκειται να μεταφερθούν είναι άγνωστες, αλλά υπόπτες ότι πληρούν τα κριτήρια για να περιληφθούν στην Κατηγορία Α και να καταχωρηθούν στον UN 2814 ή 2900, οι λέξεις "μολυσματικές ουσίες ύποπτες Κατηγορίας Α" θα πρέπει να φαίνονται, σε παρενθέσεις, ακολουθώντας την κατάλληλη ονομασία αποστολής στο έγγραφο μεταφοράς.

319 Ουσίες συσκευασμένες και κόλα που είναι σημασμένα σύμφωνα με την οδηγία συσκευασίας P650 δεν υπόκεινται σε άλλη απαίτηση της παρούσας Συμφωνίας ADR.

320 *(Διαγραφή)*

321 Αυτά τα συστήματα αποθήκευσης θα πρέπει να θεωρούνται ως να περιέχουν υδρογόνο.

322 Όταν μεταφέρονται σε μορφή μη εύθρυπτων δισκίων, τα εμπορεύματα αυτά θα καταχωρούνται στην ομάδα συσκευασίας III.

323 *(Δεσμευμένο)*

324 Η ουσία αυτή χρειάζεται να σταθεροποιείται όταν βρίσκεται σε συγκεντρώσεις όχι περισσότερο από 99%.

325 Στην περίπτωση μη-σχάσιμου ή εξαιρούμενου σχάσης εξαφθοριούχου ουρανίου, το υλικό θα ταξινομείται υπό τον UN 2978.

326 Στην περίπτωση σχάσιμου εξαφθοριούχου ουρανίου, το υλικό θα ταξινομείται υπό τον UN 2977.

327 Απόβλητα αερολύματα που παραδίδονται προς μεταφοράς σύμφωνα με την 5.4.1.1.3 μπορούν να μεταφέρονται υπό την καταχώρηση αυτή για λόγους επεξεργασίας ή διάθεσης. Δεν χρειάζεται να προστατεύονται έναντιη ακούσιας απελευθέρωσης υπό την προϋπόθεση ότι έχουν ληφθεί μέτρα για την αποτροπή συγκέντρωσης πίεσης και επικίνδυνης ατμόσφαιρας. Απόβλητα αερολύματα, άλλα από εκείνα που διαρρέουν ή είναι σημαντικά παραμορφωμένα, θα συσκευάζονται σύμφωνα με την οδηγία συσκευασίας PP87, ή οδηγία συσκευασίας LP02 και ειδική διάταξη συσκευασίας L2. Διαρρέοντα ή σημαντικά παραμορφωμένα αερολύματα θα μεταφέρονται σε συσκευασίες συλλογής υπό την προϋπόθεση ότ έχουν ληφθεί μέτρα που εξασφαλίζουν ότι δεν υπάρχει επικίνδυνη συγκέντρωση πίεσης.

ΣΗΜΕΙΩΣΗ : Για θαλάσσια μεταφορά, απόβλητα αερολύματα θα μεταφέρονται σε κλειστά εμπορευματοκιβώτια.

328 Η καταχώρηση αυτή εφαρμόζεται σε φύσιγγες κελιών καυσίμων συμπεριλαμβανομένων των περιπτώσεων που περιέχονται σε εξοπλισμό ή είναι συσκευασμένες με τον εξοπλισμό. Φύσιγγες κελιών καυσίμων εγκατεστημένες εντός ή που αποτελούν ενιαίο μέρος ενός συστήματος κελιών καυσίμων θεωρούνται ότι περιέχονται στον εξοπλισμό. Φύσιγγες κελιών καυσίμων σημαίνει μία κατασκευή που αποθηκεύει καύσιμο για τροφοδοσία του κελιού καυσίμων μέσω μιας βαλβίδος/ων που ελέγχει/ουν τη τροφοδοσία του καυσίμου στο κελί καυσίμων. Οι φύσιγγες κελιών καυσίμων, συμπεριλαμβανομένων των περιπτώσεων που περιέχονται σε εξοπλισμό, θα σχεδιάζονται και θα κατασκευάζονται για την αποτροπή διαρροής καυσίμου κάτω από συνήθεις συνθήκες μεταφοράς.

Ο τύπος σχεδιασμού φυσίγγων κελιών καυσίμων που χρησιμοποιούν υγρά ως καύσιμα θα υποβάλλεται σε μία δοκιμή εσωτερικής πίεσης σε πίεση 100 kPa (μετρητής) χωρίς διαρροή.

Εκτός από τις φύσιγγες κελιών καυσίμων που περιέχουν υδρογόνο σε υδρίδιο μετάλλου που θα είναι σύμφωνο με την ειδική διάταξη 339, έκαστος τύπος σχεδιασμού φυσίγγων κελιών καυσίμων θα πρέπει να περνάει επιτυχώς μία δοκιμή πτώσης 1.2 m επί μιας άκαμπτης επιφανείας προς την κατεύθυνση που θα ήταν πιθανό να καταλήξει σε αποτυχία του συστήματος ανάσχεσης χωρίς απώλεια των περιεχομένων.

329 *(Δεσμευμένο)*

330 *(Διεγράφη)*

331 *(Δεσμευμένο)*

332 Το εξαϋδρικό νιτρικό μαγνήσιο δεν υπόκειται στις απαιτήσεις του ADR.

333 Η αιθανόλη και η βενζίνη ή μίγματα πετρελαίου για χρήση σε μηχανές ανάφλεξης με μπουζί, (π.χ. σε αυτοκίνητα, σταθερές και άλλες μηχανές) θα μπαίνουν σε αυτή την καταχώρηση άσχετα από τις αποκλίσεις πτητικότητάς τους.

334 Μία φύσιγγα κελιών καυσίμων μπορεί να περιέχει έναν ενεργοποιητή υπό τον όρο ότι είναι εγκατεστημένη με δύο ανεξάρτητα μέσα αποτροπής της τυχαίας πρόσμιξης με το καύσιμο κατά τη μεταφορά.

335 Μίγματα στερεών που δεν υπόκεινται στις απαιτήσεις του ADR και περιβαλλοντικά επικίνδυνα υγρά ή στερεά θα ταξινομούνται σαν UN 3077 και μπορούν να μεταφέρονται σύμφωνα με την παρούσα καταχώρηση υπό τον όρο ότι δεν υπάρχει ελεύθερο υγρό ορατό κατά το χρόνο που η ουσία φορτώνεται η κατά το χρόνο που η συσκευασία ή το όχημα ή το εμπορευματοκιβώτιο είναι κλειστό. Κάθε όχημα ή εμπορευματοκιβώτιο θα είναι στεγανό όταν χρησιμοποιείται για μεταφορά χύμα. Αν εντοπιστεί ελεύθερο υγρό κατά το χρόνο φόρτωσης του μίγματος ή κατά το χρόνο κλεισίματος της συσκευασίας ή οχήματος ή εμπορευματοκιβωτίου, το μίγμα θα ταξινομηθεί σαν UN 3082. Σφραγισμένα πακέτα και αντικείμενα που περιέχουν λιγότερα από 10 ml ενός περιβαλλοντικά επικινδύνου υγρού, απορροφημένου σε στερεό υλικό αλλά χωρίς χυμένο υγρό στο πακέτο ή το αντικείμενο, ή που περιέχει λιγότερα από 10 g ενός περιβαλλοντικά επικινδύνου στερεού, δεν υπόκεινται στις απαιτήσεις του ADR.

336 Ένα απομονωμένο κόλο μη-αναφλέξιμου στερεού LSA-II ή LSA-III υλικού, αν μεταφέρεται αεροπορικώς, δεν πρέπει να περιέχει δραστικότητα μεγαλύτερη του 3000 A_2.

337 Κόλα Τύπου B(U) και Τύπου B(M), αν μεταφέρονται αεροπορικώς, δεν θα περιέχουν δραστικότητες μεγαλύτερες από τις κάτωθι:

(a) Για χαμηλής διασποράς ραδιενεργό υλικό: όπως επιτρέπονται για το σχέδιο του κόλου που ορίζεται στο πιστοποιητικό έγκρισης.

(b) Για ραδιενεργό υλικό ειδικού τύπου: 3000 A_1 ή 100000 A_2, όποιο είναι χαμηλότερο, ή

(c) Για όλα τα άλλα ραδιενεργά υλικά: 3000 A_2.

338 Κάθε φύσιγγα κελιών καυσίμου σύμφωνα με αυτή τη καταχώριση που είναι σχεδιασμένη να περιέχει ένα υγροποιημένο εύφλεκτο αέριο:

(a) Θα είναι σε θέση να αντέχει, χωρίς διαρροή ή έκρηξη, μία πίεση τουλάχιστον δύο φορές της ισορροπίας πίεσης των περιεχομένων στους 55°C.

(b) Δεν θα περιέχει πάνω από 200 ml υγροποιημένο εύφλεκτο αέριο με πίεση ατμών που δεν θα υπερβαίνει τα 1000 kPa στους 55°C, και

(c) Θα περνάει επιτυχώς τη δοκιμασία θερμού μπάνιου ύδατος που περιγράφεται στην 6.2.6.3.1.

339 Φύσιγγες κελιών καυσίμων που περιέχουν υδρογόνο σε υδρίδιο μετάλλου που μεταφέρονται σύμφωνα με την παρούσα καταχώρηση θα έχουν χωρητικότητα νερού μικρότερη ή ίση των 120 ml.

Η πίεση της φύσιγγας κελιών καυσίμων δεν θα υπερβαίνει τα 5 MPa στους 55°C. Ο τύπος σχεδιασμού θα αντέχει, χωρίς διαρροή ή έκρηξη, μία πίεση διπλάσια της πίεσης σχεδιασμού της φύσιγγας στους 55°C ή 200 kPa πάνω από την πίεση σχεδιασμού της φύσιγγας στους 55°C, οποιοδήποτε είναι μεγαλύτερο. Η πίεση στην οποία γίνεται η δοκιμή αναφέρεται στη δοκιμή πτώσης και στη δοκιμή κύκλου υδρογόνου σαν "ελάχιστη πίεση ρήξης περιβλήματος".

Οι φύσιγγες κελιών καυσίμων θα γεμίζονται σύμφωνα με τις διαδικασίες που προβλέπονται από τον κατασκευαστή. Ο κατασκευαστής θα παρέχει τις ακόλουθες πληροφορίες με κάθε φύσιγγα κελιών καυσίμων:

(a) Διαδικασίες επιθεώρησης που πρέπει να γίνουν πριν από την αρχική πλήρωση και πριν από την επαναπλήρωση της φύσιγγας κελιών καυσίμων.

(b) Μέτρα πρόληψης και πιθανοί κίνδυνοι για τους οποίους θα πρέπει να είσαστε ενήμεροι.

(c) Μέθοδος προσδιορισμού πλήρωσης στην προβλεπόμενη χωρητικότητα.

(d) Εύρος ελάχιστης και μέγιστης πίεσης.

(e) Εύρος ελάχιστης και μέγιστης θερμοκρασίας, και

(f) Οιεσδήποτε άλλες απαιτήσεις που πρέπει να ικανοποιηθούν για την αρχική πλήρωση και την επαναπλήρωση, συμπεριλαμβανομένου του τύπου του εξοπλισμού που πρέπει να χρησιμοποιηθεί για την αρχική πλήρωση και για την επαναπλήρωση.

Οι φύσιγγες κελιών καυσίμων θα σχεδιάζονται και θα κατασκευάζονται για να αποτρέπουν τη διαρροή υγρού κάτω από φυσιολογικές συνθήκες μεταφοράς. Κάθε σχεδιαστικός τύπος φύσιγγας, συμπεριλαμβανομένων φυσίγγων ενσωματωμένων στα κελιά καυσίμων, θα υπόκειται σε και θα περνάει επιτυχώς της ακόλουθες δοκιμές:

Δοκιμή πτώσης

Μία δοκιμή πτώσης από 1.8 μέτρα επί άκαμπτης επιφανείας σε τέσσερις διαφορετικές κατευθύνσεις:

(a) Κάθετα, επί του άκρου που περιέχει το συγκρότημα της βαλβίδας διακοπής.

(b) Κάθετα, επί του άκρου κατέναντι του συγκροτήματος της βαλβίδας διακοπής.

(c) Οριζοντίως, επί χαλύβδινης κορυφής με διάμετρο 38 mm, με τη χαλύβδινη κορυφή σε όρθια θέση, και

(d) Σε γωνία 45° στο άκρο που περιέχει το συγκρότημα της βαλβίδας διακοπής

Δεν θα υπάρχει διαρροή η οποία θα εντοπιστεί με τη χρήση διαλύματος για σαπουνόφουσκες ή άλλου ισοδύναμου μέσου σε όλα τα πιθανά σημεία διαρροής, όταν η φύσιγγα έχει γεμίσει στην προβλεπόμενη από τον κατασκευαστή πίεση πληρώσεως. Η φύσιγγα κελιών καυσίμων κατόπιν θα πρεσαριστεί υδροστατικά για καταστροφή.

Η καταγεγραμμένη πίεση διάρρηξης θα υπερβαίνει το 85% της ελάχιστης πίεσης διάρρηξης του περιβλήματος.

Δοκιμή φωτιάς

Μία φύσιγγα κελιών καυσίμων γεμισμένη στην εργοστασιακή της πληρότητα με υδρογόνο θα υποβληθεί σε δοκιμή περικύκλωσης από φωτιά. Ο σχεδιασμός της φύσιγγας, ο οποίος μπορεί να περιλαμβάνει ένα χαρακτηριστικό αερισμού ενσωματωμένο σε αυτή, θα θεωρείται ότι πέρασε επιτυχώς τη δοκιμή αν:

(a) Η εσωτερική πίεση εκτονώνεται σε μηδενική πίεση μετρητή χωρίς ρήξη της φύσιγγας, ή

(b) Η φύσιγγα αντέχει τη φωτιά για 20 λεπτά κατ' ελάχιστο χωρίς ρήξη.

Δοκιμή κύκλου υδρογόνου

Η εν λόγω δοκιμή σκοπό έχει να διασφαλίσει ότι τα σχεδιαστικά όρια καταπόνησης μιας φύσιγγας κελιών καυσίμων δεν παραβιάζονται κατά τη διάρκεια της χρήσης.

Η φύσιγγα κελιών καυσίμων θα δοκιμάζεται με κύκλο ροής υδρογόνου 5% κατ' ελάχιστο, μέχρι 95% κύκλο ροής υδρογόνου κατ' ανώτατο, της εργοστασιακής της χωρητικότητας υδρογόνου, και πίσω μέχρι 5% της εργοστασιακής της χωρητικότητας υδρογόνου. Η βαθμονομημένη πίεση πλήρωσης θα χρησιμοποιείται για την πλήρωση και οι θερμοκρασίες θα διατηρούνται μέσα στο εύρος των θερμοκρασιών λειτουργίας. Το κύκλωμα θα συνεχίζεται για 100 κύκλους κατ' ελάχιστο.

Ακολούθως της δοκιμής κύκλου, η φύσιγγα κελιών καυσίμων θα πληρώνεται και ο όγκος νερού που θα εκτοπίζεται από τη φύσιγγα θα υπολογίζεται. Ο σχεδιασμός της φύσιγγας θεωρείται ότι έχει περάσει επιτυχώς τη δοκιμή κύκλου υδρογόνου αν ο εκτοπισμένος όγκος νερού από τη φύσιγγα δεν ξεπερνάει τον όγκο νερού που εκτοπίστηκε από μία φύσιγγα που δεν υπέστη τη δοκιμή κύκλου πληρωμένη στο 95% της εργοστασιακής της ικανότητας και πιεσμένη στο 75% της ελάχιστης πίεσης διάρρηξης του περιβλήματός της.

Δοκιμή διαρροής παραγωγής

Κάθε φύσιγγα κελιών καυσίμων θα δοκιμάζεται για διαρροές στους 15° C ± 5° C, ενώ θα πιέζεται στην πίεση εργοστασιακής πληρώσεώς της. Δεν θα υπάρξει διαρροή, η οποία θα διαπιστώνεται με τη χρήση διαλύματος για σαπουνόφουσκες ή άλλου ισοδύναμου μέσου σε όλα τα πιθανά σημεία διαρροής.

Κάθε φύσιγγα κελιών καυσίμων θα επισημειώνεται μόνιμα με τις ακόλουθες πληροφορίες:

(a) Την εργοστασιακή πλήρωση πίεσης σε MPa

(b) Τον αύξοντα αριθμό του κατασκευαστή της φύσιγγας κελιών καυσίμων ή το μοναδικό αριθμό ταυτοποίησης, και

(c) Την ημερομηνία εκπνοής που βασίζεται στη μέγιστη διάρκεια ζωής (έτος με τέσσερα ψηφία, μήνας με δύο ψηφία).

340 Χημικά κιτ, κιτ πρώτων βοηθειών και κιτ πολυεστερικής ρητίνης που περιέχουν επικίνδυνες ουσίες σε εσωτερικές συσκευασίες που δεν υπερβαίνουν τα ποσοτικά όρια για εξαιρούμενες ποσότητες που έχουν εφαρμογή σε ατομικές ουσίες όπως ορίζονται στη στήλη (7b) του Πίνακα Α του Κεφαλαίου 3.2, μπορούν να

μεταφέρονται σύμφωνα με τις ουσίες του Κεφαλαίου 3.5 Κλάση 5.2, αν και δεν επιτρέπεται σε ατομική βάση σαν εξαιρούμενες ποσότητες στη στήλη (7b) του Πίνακα Α του Κεφαλαίου 3.2, επιτρέπονται σε αυτά τα κιτ και καταχωρούνται στον Κωδικό Ε2 (βλέπε 3.5.1.2).

341- 499 *(Δεσμευμένο)*

500 UN 3064 νιτρογλυκερίνη, διάλυμα σε οινόπνευμα με περισσότερο από 1% αλλά όχι περισσότερο από 5% νιτρογλυκερίνη, συσκευασμένη σύμφωνα με την οδηγία συσκευασίας P300 του 4.1.4.1, είναι ουσία της Κλάσης 3.

501 Για τηγμένη ναφθαλίνη βλέπε UN 2304.

502 UN 2006 πλαστικά, νιτροκυτταρινικής βάσης, αυτο-θερμαινόμενα, Ε.Α.Ο.., και 2002 κυτταρινοειδή ψήγματα είναι ουσίες της Κλάσης 4.2.

503 Για φώσφορο τηγμένο άσπρο ή κίτρινο βλέπε UN 2447.

504 UN 1847 θειούχο κάλλιο, ένυδρο με όχι λιγότερο από 30% νερό από κρυστάλλωση, UN 1849 θειούχο νάτριο, ένυδρο με όχι λιγότερο από 30% νερό από κρυστάλλωση και UN 2949 υδροθειούχο νάτριο με όχι λιγότερο από 25% νερό από κρυστάλλωση είναι ουσίες της Κλάσης 8.

505 UN 2004 διαμίνη του μαγνησίου είναι ουσία της Κλάσης 4.2.

506 Μέταλλα της σειράς αλκαλικών γαιών και κράματα μετάλλων της σειράς αλκαλικών γαιών σε αυτο-αναφλέξιμη μορφή είναι ουσίες της Κλάσης 4.2.

UN 1869 μαγνήσιο ή κράματα μαγνησίου που περιέχουν περισσότερο από 50% μαγνήσιο σε σβόλους , τορναρίσματα ή ταινίες, είναι ουσίες της Κλάσης 4.1.

507 UN 3048 παρασιτοκτόνα φωσφιδίου αλουμινίου, με πρόσθετα που αναστέλλουν την εκπομπή τοξικών εύφλεκτων αερίων είναι ουσία της Κλάσης 6.1.

508 UN 1871 υδρίδιο του τιτανίου και UN 1437 υδρίδιο ζιρκονίου είναι ουσίες της Κλάσης 4.1. UN 2870 βοριοϋδρίδιο του αλουμινίου είναι ουσία της Κλάσης 4.2.

509 UN 1908 χλωριώδες διάλυμα είναι ουσία της Κλάσης 8.

510 UN 1755 διάλυμα χλωρικού οξέος είναι ουσία της Κλάσης 8.

511 UN 1625 νιτρικός υδράργυρος, UN 1627 νιτρικός υφυδράργυρος και UN 2727 νιτρικό θάλλιο είναι ουσίες της Κλάσης 6.1. Νιτρικό θόριο, στερεό, ενυδατωμένο διάλυμα νιτρικού ουρανυλίου και νιτρικό ουρανύλιο, στερεό είναι ουσίες της Κλάσης 7.

512 UN 1730 πενταχλωριούχο αντιμόνιο, υγρό, UN 1731 διάλυμα πενταχλωρίου αντιμονίου, UN 1732 πενταφθοριούχο αντιμόνιο και UN 1733 τριχλωριούχο αντιμόνιο είναι ουσίες της Κλάσης 8.

513 UN 0224 αζίδιο του βαρίου, ξηρό ή νωπό με λιγότερο από 50% νερό, κατά βάρος είναι ουσία της Κλάσης 2, UN 1571 αζίδιο του βαρίου, νωπό με όχι λιγότερο από 50% νερό κατά βάρος, είναι ουσία της Κλάσης 4.1. UN 1854 κράματα βαρίου, πυροφόρα είναι ουσίες της Κλάσης 4.2, UN 1445 χλωρικό βάριο, UN 1446 νιτρικό βάριο, UN 1447 υπερχλωρικό βάριο, UN 1448 υπερμαγγανικό βάριο, UN 1449 υπεροξείδιο του βαρίου, UN 2719 βρωμικό βάριο, UN 2741 υποχλωριώδες βάριο με περισότερο από 22% διαθέσιμο χλώριο, UN 3405 λωρικό βάριο διάλυμα και UN 3406 υπερχλωρικό

βάριο, διάλυμα, είναι ουσίες της Κλάσης 5.1. UN 1565 κυανίδιο του βαρίου και UN 1884 οξείδιο του βαρίου είναι ουσίες της Κλάσης 6.1.

514 UN 2464 νιτρικό βηρύλλιο είναι ουσία της Κλάσης 5.1.

515 UN 1581 χλωροπικρίνη και μείγμα μεθυλοβρωμιδίου και UN 1582 χλωροπικρίνη και μείγμα μεθυλοχλωριδίου είναι ουσίες της Κλάσης 2.

516 UN 1912 μεθυλοχλωρίδιο και μείγμα μεθυλενοχλωριδίου είναι ουσία της Κλάσης 2.

517 UN 1690 φθοριούχο νάτριο, στερεό, UN 1812 φθοριούχο κάλιο, στερεό, UN 2505 φθοριούχο αμμώνιο, UN 2674 φθοροπυριτικό νάτριο, UN 2856 φθοροπυριτικά άλατα, Ε.Α.Ο., UN 3415 φθοριούχο νάτριο, διάλυμα και UN 3422 φθοριούχο κάλιο είναι ουσίες της Κλάσης 6.1.

518 UN 1463 τριοξείδιο του χρωμίου, άνυδρο (χρωμικό οξύ, στερεό) είναι ουσία της Κλάσης 5.1.

519 UN 1048 υδροβρώμιο, άνυδρο, είναι ουσία της Κλάσης 2.

520 UN 1050 υδροχλώριο, άνυδρο, είναι ουσία της Κλάσης 2.

521 Στερεά χλωριώδη άλατα και υποχλωριώδη άλατα είναι ουσίες της Κλάσης 5.1.

522 UN 1873 υδάτινο διάλυμα υπερχλωρικού οξέος με περισσότερο από 50% αλλά όχι περισσότερο από 72% καθαρό οξύ, κατά βάρος είναι ουσίες της Κλάσης 5.1. Διαλύματα υπερχλωρικού οξέος που περιέχουν περισσότερο από 72% καθαρό οξύ, κατά βάρος, ή μείγματα υπερχλωρικού οξέος με οποιοδήποτε άλλο υγρό εκτός του νερού, δεν πρέπει να εγκρίνονται για μεταφορά.

523 UN 1382 άνυδρο θειούχο κάλλιο και UN 1385 άνυδρο θειούχο νάτριο και τα υδροξείδιά τους με λιγότερο από 30% νερό από κρυστάλλωση, και UN 2318 υδροθειούχο νάτριο με λιγότερο από 25% νερό από κρυστάλλωση είναι ουσίες της Κλάσης 4.2.

524 UN 2858 τελικά προϊόντα ζιρκονίου με πάχος 18 μm ή περισσότερο είναι ουσίες της Κλάσης 4.1.

525 Διαλύματα ανόργανων κυανιδίων με συνολικό περιεχόμενο ιόντων κυανιδίου περισσότερο από 30% πρέπει να ταξινομούνται στην ομάδα συσκευασίας I, διαλύματα με συνολικό περιεχόμενο ιόντων κυανιδίου περισσότερο από 3% και όχι περισσότερο από 30% στην ομάδα συσκευασίας II και διαλύματα με περιεχόμενο ιόντων κυανιδίου περισσότερο από 0.3% κι όχι περισσότερο από 3% στην ομάδα συσκευασίας III.

526 UN 2000 κυτταρίνη ανατίθεται στην Κλάση 4.1.

528 UN 1353 ίνες ή υφάσματα νωπά με ελαφρώς νιτρομένη κυτταρίνη, όχι αυτο-θερμαινόμενες είναι ουσίες της Κλάσης 4.1.

529 UN 0135 βροντώδης υδράργυρος, βρεγμένο με όχι λιγότερο από 20% νερό, ή μείγμα αλκοόλης και νερού, κατά βάρος, είναι ουσία της Κλάσης 1. Χλωριούχος υφυρδάργυρος (καλομέλας) είναι ουσία της Κλάσης 9 (UN 3077).

530 UN 3293 υδατικό διάλυμα υδραζίνης με όχι περισσότερο από 37% υδραζίνη, κατά βάρος, είναι ουσία της Κλάσης 6.1.

531 Μείγματα με σημείο ανάφλεξης κάτω από 23 °C και που περιέχουν περισσότερο από 55% νιτροκυτταρίνη, με οποιοδήποτε περιεχόμενο αζώτου ή που περιέχουν όχι περισσότερο από 55% νιτροκυτταρίνη με περιεχόμενο αζώτου πάνω από 12.6% (κατά ξηρό βάρος), είναι ουσίες της Κλάσης 1 (βλέπε UN 0340 ή 0342) ή της Κλάσης 4.1.

532 UN 2672 διάλυμα αμμωνίας, που περιέχει όχι λιγότερο από 10% αλλά όχι περισσότερο από 35% αμμωνία, είναι ουσία της Κλάσης 8.

533 UN 1198 διαλύματα φορμαλδεΰδης, εύφλεκτα είναι ουσίες της Κλάσης 3. Διαλύματα φορμαλδεΰδης, όχι εύφλεκτα, με λιγότερο από 25% φορμαλδεΰδη δεν υπόκεινται στις απαιτήσεις της παρούσας Συμφωνίας.

534 Ενώ σε κάποιες κλιματικές συνθήκες, η βενζίνη μπορεί να έχει πίεση αερίων ατμών στους 50 °C περισσότερο από 110 kPa (1.10 bar) αλλά όχι περισσότερο από 150 kPa (1.50 bar) θα συνεχιστεί να θεωρείται ως ουσία η οποία έχει τάση ατμών στους 50 °C όχι περισσότερο από 110 kPa (1.10 bar).

535 UN 1469 νιτρικός μόλυβδος και UN 1470 υπερχλωρικός μόλυβδος, στερεός και UN 3408 υπερχλωρικός μόλυβδος, διάλυμα, είναι ουσίες της Κλάσης 5.1.

536 Για ναφθαλίνη, στερεά, βλέπε UN 1334.

537 UN 2869 μείγμα τριχλωριούχου τιτανίου, όχι αυτοαναφλέξιμα, είναι ουσία της Κλάσης 8.

538 Για θείο (σε στερεή μορφή), βλέπε UN 1350.

539 Ισοκυανικά διαλύματα με σημείο ανάφλεξης όχι λιγότερο από 23 °C είναι ουσίες της Κλάσης 6.1.

540 UN 1326 σκόνη αφνίου, νωπή, UN 1352 σκόνη τιτανίου, νωπή ή UN 1358 σκόνη ζιρκονίου, νωπή, με όχι λιγότερο από 25% νερό, είναι ουσίες της Κλάσης 4.1.

541 Μείγματα νιτροκυτταρίνης περιεχόμενο νερό, αλκοόλη ή πλαστικοποιητή λιγότερο από τα δηλωμένα όρια, είναι ουσίες της Κλάσης 1.

542 Τάλκης που περιέχει τρεμολίτη και/ή ακτινολίτη καλύπτεται από αυτήν την καταχώρηση.

543 UN 1005 αμμωνία, άνυδρη, UN 3318 διάλυμα αμμωνίας με περισσότερο από 50% αμμωνία και UN 2073 διάλυμα αμμωνίας, με περισσότερο από 35% αλλά όχι περισσότερο από 50% αμμωνία, είναι ουσίες της Κλάσης 2. Διάλυμα αμμωνίας με όχι περισσότερο από 10% αμμωνία δεν υπόκεινται στις απαιτήσεις της παρούσας Συμφωνίας.

544 UN 1032 διμεθυλαμίνη, άνυδρη, UN 1036 αιθυλαμίνη, UN 1061 μεθυλαμίνη, άνυδρη και UN 1083 τριμεθυλαμίνη, άνυδρη, είναι ουσίες της Κλάσης 2.

545 UN 0401 θειούχο διπικρύλιο, νωπό με λιγότερο από 10% νερό κατά βάρος είναι ουσία της Κλάσης 1.

546 UN 2009 ζιρκόνιο, ξηρό, σε μορφή τελειωμένων φύλλων, λωρίδων ή σπειροειδούς σύρματος, σε πάχος μικρότερο από 18 μm, είναι ουσία της Κλάσης 4.2. Ζιρκόνιο, ξηρό, σε μορφή τελειωμένων φύλλων, λωρίδων ή σπειροειδούς σύρματος, πάχους 254 μm ή περισσότερο, δεν υπόκειται στις απαιτήσεις της παρούσας Συμφωνίας.

547 UN 2210 μανέβ ή UN 2210 προπαρασκευάσματα μανέβ σε αυτο-θερμαινόμενη σύνθεση είναι ουσίες της Κλάσης 4.2.

548 Χλωροσιλάνια, που σε επαφή με το νερό, εκπέμπουν εύφλεκτα αέρια, είναι ουσίες της Κλάσης 4.3.

549 Χλωροσιλάνια με σημείο ανάφλεξης λιγότερο από 23 °C και τα οποία, σε επαφή με νερό, δεν εκπέμπουν εύφλεκτα υγρά είναι ουσίες της Κλάσης 3. Χλωροσιλάνια με σημείο ανάφλεξης ίσο ή μεγαλύτερο από 23 °C και τα οποία, σε επαφή με νερό, δεν εκπέμπουν εύφλεκτα υγρά είναι ουσίες της Κλάσης 8.

550 UN 1333 δημήτριο σε πλάκες, βέργες ή ράβδους είναι ουσία της Κλάσης 4.1.

551 Ισοκυανικά διαλύματα με σημείο ανάφλεξης κάτω από 23 °C είναι ουσίες της Κλάσης 3.

552 Μέταλλα και κράματα σε σκόνη ή άλλη εύφλεκτη μορφή, επιρρεπή σε αυτόματη καύση, είναι ουσίες της Κλάσης 4.2. Μέταλλα και κράματα σε σκόνη ή άλλες εύφλεκτες μορφές οι οποίες, σε επαφή με το νερό, εκπέμπουν εύφλεκτα αέρια είναι ουσίες της Κλάσης 4.3.

553 Αυτό το μείγμα του υπεροξειδίου του υδρογόνου και υπεροξικού οξέος θα πρέπει, στις εργαστηριακές δοκιμές (βλέπε Εγχειρίδιο Δοκιμών και Κριτηρίων (*Manual of Tests and Criteria)*, Μέρος ΙΙ, τομέας 20), να μην εκρήγνυται στην τυρβώδη κατάσταση, να μην αναφλέγεται και δεν θα πρέπει να δείχνει καμία επίδραση όταν θερμαίνεται υπό περιορισμό, ούτε καμία εκρηκτική ισχύ. Η σύνθεση πρέπει να είναι θερμικά σταθερή (αυτο-επιταχυνόμενη αποσυνθετική θερμοκρασία 60 °C ή περισσότερο για 50 kg κόλου), και ένα υγρό συμβατό με το υπεροξικό οξύ πρέπει να χρησιμοποιηθεί για απευαισθητοποίηση. Συνθέσεις που δεν πληρούν αυτά τα κριτήρια πρέπει να θεωρούνται ουσίες της Κλάσης 5.2 (βλέπε Εγχειρίδιο Δοκιμών και Κριτηρίων (*Manual of Tests and Criteria)*, Μέρος ΙΙ, 20.4.3(g)).

554 Υδρίδια μετάλλων που σε επαφή με το νερό, εκπέμπουν εύφλεκτα αέρια είναι ουσίες της Κλάσης 4.3. UN 2870 βοριοϋδρίδιο του αλουμινίου ή UN 2870 βοριοϋδρίδιο του αλουμινίου σε συσκευές είναι ουσίες της Κλάσης 4.2.

555 Σκόνη και σκόνη μετάλλων σε όχι αυθόρμητη καύσιμη μορφή, μη τοξικά τα οποία παρόλα αυτά, σε επαφή με νερό, εκπέμπουν εύφλεκτα αέρια, είναι ουσίες της Κλάσης 4.3.

556 Οργανομεταλλικές ενώσεις και τα διαλύματά τους τα οποία αναφλέγονται αυτόματα είναι ουσίες της Κλάσης 4.2. Εύφλεκτα διαλύματα με οργανομεταλλικές ενώσεις σε συγκεντρώσεις οι οποίες, σε επαφή με το νερό, ούτε εκπέμπουν εύφλεκτα αέρια σε επικίνδυνες ποσότητες μήτε εκπέμπουν αυτόματα είναι ουσίες της Κλάσης 3.

557 Σκόνη και σκόνη μετάλλων σε αυταναφλέξιμη μορφή, είναι ουσίες της Κλάσης 4.2.

558 Μέταλλα και κράματα μετάλλων σε αυταναφλέξιμη μορφή είναι ουσίες της Κλάσης 4.2. Μέταλλα και κράματα μετάλλων τα οποία, σε επαφή με το νερό, δεν εκπέμπουν εύφλεκτα αέρια και δεν είναι αυταναφλέξιμα ή αυτο-θερμαινόμενα, τα οποία όμως αναφλέγονται εύκολα, είναι ουσίες της Κλάσης 4.1.

559 Μείγματα υποχλωρίτη με αμμωνιακό άλας δεν πρέπει να εγκρίνονται για μεταφορά. UN 1791 υποχλωριώδες διάλυμα είναι ουσία της Κλάσης 8.

560 UN 3257 υγρό αυξημένης θερμοκρασίας, ε.α.ο., στους ή πάνω από 100 °C και, για ουσία με σημείο ανάφλεξης, κάτω από το σημείο ανάφλεξής της (συμπεριλαμβανομένων τηγμένων μετάλλων και τηγμένων αλάτων) είναι ουσία της Κλάσης 9.

561 Χλωροφορμικά άλατα που έχουν επικρατέστερες διαβρωτικές δυνατότητες είναι ουσίες της Κλάσης 8.

562 Οργανομεταλλικές ενώσεις που υπόκεινται σε αυτόματη ανάφλεξη είναι ουσίες της Κλάσης 4.2. Εύφλεκτες οργανομεταλλικές ενώσεις που αντιδρούν με το νερό, είναι ουσίες της Κλάσης 4.3.

563 UN 1905 σελινικό οξύ είναι ουσία της Κλάσης 8.

564 UN 2443 οξυτριχλωριούχο βανάδιο, UN 2444 τετραχλωριούχο βανάδιο και UN 2475 τριχλωριούχο βανάδιο, είναι ουσίες της Κλάσης 8.

565 Απροσδιόριστα απόβλητα συνακόλουθα ιατρικών/κτηνιατρικών θεραπειών ανθρώπων/ζώων ή βιολογικών ερευνών, και τα οποία είναι απίθανο να περιέχουν ουσίες της Κλάσης 6.2 θα καταχωρούνται σε αυτήν την καταχώρηση. Κλινικά απόβλητα που έχουν απολυμανθεί ή απόβλητα συνακόλουθα βιολογικών ερευνών τα οποία προηγουμένως περιείχαν μολυσματικές ουσίες, δεν υπόκεινται στις απαιτήσεις της Κλάσης 6.2.

566 UN 2030 υδατικό διάλυμα υδραζίνης, με περισσότερο από 37%, κατά βάρος, είναι ουσίες της Κλάσης 8.

567 Μείγματα που περιέχουν περισσότερο από 21% οξυγόνο κατ' όγκο πρέπει να ταξινομούνται ως οξειδωτικά

568 Αζίδιο του βαρίου με περιεχόμενο νερού λιγότερο από το δηλωμένο όριο είναι ουσία της Κλάσης 1, UN 0224.

569-579 *(Δεσμευμένο)*

580 Βυτιοφόρα οχήματα, εξειδικευμένα οχήματα και ειδικώς εξοπλισμένα οχήματα για μεταφορά χύμα πρέπει να φέρουν στις δυο πλευρές και στο πίσω μέρος, σήμανση που αναφέρεται στην 5.3.3. Εμπορευματοκιβώτια-δεξαμενές, φορητές δεξαμενές, ειδικά εμπορευματοκιβώτια και ειδικά εξοπλισμένα εμπορευματοκιβώτια για μεταφορά χύμα πρέπει να φέρουν αυτό τη σήμανση και στις δύο πλευρές και σε κάθε τέλος.

581 Αυτή η καταχώρηση καλύπτει τα μείγματα μεθυλακετυλενίου και προπαδιένιου με υδρογονάνθρακες, οι οποίοι ως:

Μείγμα P1, περιέχει όχι περισσότερο από 63% μεθυλακετυλένιο και προπαδιένιο κατ' όγκο κι όχι περισσότερο από 24% προπάνιο και προπυλένιο κατ' όγκο, το ποσοστό των C_4-κορεσμένων υδρογονανθράκων δεν είναι λιγότερο από 14% κατ' όγκο. Και ως

Μείγμα P2, περιέχει όχι περισσότερο από 48% μεθυλακετυλένιο και προπαδιένιο κατ' όγκο και όχι περισσότερο από 50% προπάνιο και προπυλένιο κατ' όγκο, το ποσοστό των C_4-κορεσμένων υδρογονανθράκων δεν είναι λιγότερο από 5% κατ' όγκο,

Όπως και μείγματα προπαδιένιου από 1 έως 4% μεθυλακετυλένιο.

Όπου είναι σχετικό, προκειμένου να εκπληρωθούν οι απαιτήσεις του εγγράφου μεταφοράς (5.4.1.1), ο όρος "Μείγμα P1" ή "Μείγμα P2" μπορεί να χρησιμοποιηθεί ως τεχνική ονομασία.

582 Αυτή η καταχώρηση καλύπτει, μεταξύ άλλων, μείγματα αερίων ενδεικνυόμενα από το γράμμα R ..., τα οποία ως

Μείγμα F1, έχουν τάση ατμών στους 70° C που δεν υπερβαίνει τα 1.3 MPa (13 bar) και πυκνότητα στους 50 °C όχι χαμηλότερη από αυτήν του διχλωροδιφθορομεθανίου (1.30 kg/l)

Μείγμα F2, έχουν τάση ατμών στους 70 °C που δεν υπερβαίνει τα 1.9 MPa (19 bar) και πυκνότητα στους 50 °C όχι χαμηλότερη από αυτήν του διχλωροδιφθορομεθανίου (1.21 kg/l)

Μείγμα F3, έχουν τάση ατμών στους 70 °C που δεν υπερβαίνει τα 3 MPa (30 bar) και πυκνότητα στους 50 °C όχι χαμηλότερη από αυτήν του χλωριδιφθορομεθανίου (1.09 kg/l).

ΣΗΜΕΙΩΣΗ: *Τριχλωροφθορομεθάνιο (ψυκτικό αέριο R 11), 1,1,2-τρίχλωρο-1,2,2-τριφθορομεθάνιο (ψυκτικό αέριο R 113), 1,1,1-τριχλωρο-2,2,2-τριφθοροαιθάνιο (ψυκτικό αέριο R 113a), 1-χλωρο-1,2,2-τριφθοροαιθάνιο (ψυκτικό αέριο R 133) και 1-χλωρο-1,1,2-τριφθοροαιθάνιο (ψυκτικό αέριο R 133 b) δεν είναι ουσίες της Κλάσης 2. Μπορούν, ωστόσο, να εισαχθούν στη σύνθεση των μειγμάτων F 1 έως F 3.*

Όπου είναι σχετικό, προκειμένου να εκπληρωθούν οι απαιτήσεις του εγγράφου μεταφοράς (5.4.1.1), ο όρος "Μείγμα F1", "Μείγμα F2" ή "Μείγμα F3" μπορεί να χρησιμοποιηθεί ως τεχνική ονομασία.

583 Αυτή η καταχώρηση καλύπτει, μεταξύ άλλων, μείγματα τα οποία ως:

Μείγμα A, έχει τάση ατμών στους 70 °C που δεν υπερβαίνει τα 1.1 MPa (11 bar) και πυκνότητα στους 50 °C όχι χαμηλότερη από 0.525 kg/l.

Μείγμα A01, έχει τάση ατμών στους 70 °C που δεν υπερβαίνει τα 1.6 MPa (16 bar) και σχετική πυκνότητα στους 50 °C όχι χαμηλότερη από 0.516 kg/l.

Μείγμα A02, έχει τάση ατμών στους 70 °C που δεν υπερβαίνει τα 1.6 MPa (16 bar) και σχετική πυκνότητα στους 50 °C όχι χαμηλότερη από 0.505 kg/l.

Μείγμα A0, έχει τάση ατμών στους 70 °C που δεν υπερβαίνει τα 1.6 MPa (16 bar) και πυκνότητα στους 50 °C όχι χαμηλότερη από 0.495 kg/l.

Μείγμα A1, έχει τάση ατμών στους 70 °C που δεν υπερβαίνει τα 2.1 MPa (21 bar) και πυκνότητα στους 50 °C όχι χαμηλότερη από 0.485 kg/l.

Μείγμα B1, έχει τάση ατμών στους 70 °C που δεν υπερβαίνει τα 2.6 MPa (26 bar) και σχετική πυκνότητα στους 50 °C όχι χαμηλότερη από 0.474 kg/l.

Μείγμα B2, έχει τάση ατμών στους 70 °C που δεν υπερβαίνει τα 2.6 MPa (26 bar) και σχετική πυκνότητα στους 50 °C όχι χαμηλότερη από 0.463 kg/l.

Μείγμα B, έχει τάση ατμώνστους 70 °C που δεν υπερβαίνει τα 2.6 MPa (26 bar) και πυκνότητα στους 50 °C όχι χαμηλότερη από 0.450 kg/l.

Μείγμα C, έχει τάση ατμών στους 70 °C που δεν υπερβαίνει τα 3.1 MPa (31 bar) και σχετική πυκνότητα στους 50 °όχι χαμηλότερη από 0.440 kg/l.

Όπου είναι σχετικό, προκειμένου να εκπληρωθούν οι απαιτήσεις του εγγράφου μεταφοράς (5.4.1.1), οι ακόλουθοι όροι μπορούν να χρησιμοποιηθούν ως τεχνική ονομασία:

- "Μείγμα Α" ή "Βουτάνιο"
- "Μείγμα Α01" ή "Βουτάνιο"
- "Μείγμα Α02" ή "Βουτάνιο"
- "Μείγμα Α0" ή "Βουτάνιο"
- "Μείγμα Α1"
- "Μείγμα Β1"
- "Μείγμα Β2"
- "Μείγμα Β"
- "Μείγμα C" ή "Προπάνιο".

Για μεταφορά σε δεξαμενές, οι εμπορικές επωνυμίες "βουτάνιο" ή "προπάνιο" μπορούν να χρησιμοποιηθούν μόνο ως συμπληρώματα.

584 Αυτό το αέριο δεν υπόκειται στις απαιτήσεις της παρούσας Συμφωνίας όταν:

- είναι σε αέρια μορφή.
- περιέχει όχι περισσότερο από 0.5% αέρα.
- συγκρατείται σε μεταλλικές κάψουλες (ειδικού τύπου φιαλίδια αερίου sodors, sparklets) χωρίς ατέλειες ικανές να μειώσουν την αντοχή τους.
- η μη διαρροή από το καπάκι της κάψουλας είναι διασφαλισμένη.
- η κάψουλα περιέχει όχι περισσότερο από 25 g αυτού του αερίου.
- η κάψουλα περιέχει όχι περισσότερο από 0.75 g του αερίου αυτού για κάθε cm^3 της χωρητικότητας.

585 Το κιννάβαρι δεν υπόκειται στις απαιτήσεις της παρούσας Συμφωνίας.

586 Σκόνη Αφνίου, τιτανίου και ζιρκονίου, πρέπει να περιέχουν εμφανή περίσσεια νερού. Σκόνη Αφνίου, τιτανίου και ζιρκονίου, νωπή, μηχανικώς παραγόμενα, από κόκκους μεγέθους 53 μm και πάνω, ή χημικώς παραγόμενα, από κόκκους μεγέθους 840 μm και πάνω, δεν υπόκεινται στις απαιτήσεις της παρούσας Συμφωνίας.

587 Το στεατικό βάριο και το τιτανικό βάριο δεν υπόκεινται στις απαιτήσεις της παρούσας Συμφωνίας.

588 Στερεές ενυδατωμένες μορφές του βρομιούχου αλουμινίου και χλωριούχου αλουμινίου, δεν υπόκεινται στις απαιτήσεις της παρούσας Συμφωνίας.

589 Μείγματα υποχλωριώδες ασβεστίου, ξηρά, που περιέχουν όχι περισσότερο από 10% ελεύθερου χλωρίου δεν υπόκεινται στις απαιτήσεις της παρούσας Συμφωνίας.

590 Χλωριούχος σίδηρος ενυδατωμένος δεν υπόκειται στις απαιτήσεις της παρούσας Συμφωνίας.

591 Θειικός μόλυβδος με όχι περισσότερο από 3% ελεύθερο οξύ δεν υπόκειται στις απαιτήσεις της παρούσας Συμφωνίας.

592 Ακάθαρτες κενές συσκευασίες (συμπεριλαμβανομένων κενών IBCs και μεγάλων συσκευασιών), κενά βυτιοφόρα οχήματα, κενές αφαιρούμενες δεξαμενές, κενές φορητές δεξαμενές, κενά εμπορευματοκιβώτια-δεξαμενές και μικρά κενά εμπορευματοκιβώτια τα οποία περιείχαν αυτήν την ουσία, δεν υπόκεινται στις απαιτήσεις της παρούσας Συμφωνίας.

593 Αυτό το αέριο, προοριζόμενο για την ψύξη π.χ. ιατρικών ή βιολογικών δειγμάτων, αν περιεχόταν σε δοχεία διπλών τοιχωμάτων τα οποία συμμορφώνονται με τις προδιαγραφές της Συμφωνίας συσκευασίας P203 (12) της 4.1.4.1 δεν υπόκειται στις απαιτήσεις της παρούσας Συμφωνίας.

594 Τα ακόλουθα είδη, κατασκευασμένα και γεμισμένα σύμφωνα με τους κανονισμούς της χώρας κατασκευής και συσκευασμένα σε γερές εξωτερικές συσκευασίες, δεν υπόκεινται στις απαιτήσεις της παρούσας Συμφωνίας:

- UN 1044 πυροσβεστήρες προστατευμένοι έναντι ακούσιας εκκένωσης,

- UN 3164 είδη, σταθερής αεριώδης ή υδραυλικής ατμοσφαιρικής πίεσης, σχεδιασμένα να ανθίστανται επιτυχώς σε πιέσεις μεγαλύτερες από την εσωτερική πίεση του αερίου λόγω μεταφοράς δύναμης, εσωτερικής αντοχής ή δομής.

596 Πιγμέντα καδμίου, όπως θειούχα άλατα του καδμίου, σουλφοσεληνιούχα άλατα καδμίου και άλατα καδμίου με υψηλότερα λιπαρά οξέα (π.χ. στεατικό κάδμιο), δεν υπόκεινται στις απαιτήσεις της παρούσας Συμφωνίας.

597 Διαλύματα οξικού οξέος με όχι περισσότερο από 10% καθαρό οξύ κατά βάρος, δεν υπόκεινται στις απαιτήσεις της παρούσας Συμφωνίας.

598 Τα παρακάτω δεν υπόκεινται στις απαιτήσεις της παρούσας Συμφωνίας:

(a) Νέοι συσσωρευτές αποθήκευσης όταν:

- είναι ασφαλισμένοι με τέτοιον τρόπο ώστε να μην μπορούν να γλιστρήσουν, πέσουν ή πάθουν βλάβη.

- παρέχονται με μηχανήματα μεταφοράς, εκτός και αν είναι κατάλληλα στοιβαγμένοι, π.χ. σε παλέτες,

- δεν υπάρχουν επικίνδυνα ίχνη αλκάλεων ή οξέα σε εξωτερικό χώρο.

- προστατεύονται κατά των βραχυκυκλωμάτων.

(b) Χρησιμοποιημένοι συσσωρευτές αποθήκευσης όταν:

- οι θήκες τους δεν έχουν βλάβη.

- είναι ασφαλισμένοι με τέτοιον τρόπο ώστε δεν μπορούν να έχουν διαρροές, να γλιστρήσουν, να πέσουν ή να πάθουν βλάβη, π.χ. κατά τη στοίβασή τους σε παλέτες,

- δεν υπάρχουν επικίνδυνα ίχνη αλκάλεων ή οξέα στο εξωτερικό των ειδών.

- προστατεύονται κατά των βραχυκυκλωμάτων.

"Χρησιμοποιημένοι συσσωρευτές αποθήκευσης" σημαίνει συσσωρευτές αποθήκευσης οι οποίοι μεταφέρονται για ανακύκλωση μετά το τέλος του κανονικού χρόνου ζωής τους.

599 Κατασκευασμένα είδη ή όργανα που περιέχουν όχι περισσότερο από 1kg υδραργύρου δεν υπόκεινται στις απαιτήσεις της παρούσας Συμφωνίας.

600 Πεντοξείδιο του βαναδίου, λιωμένο και στερεοποιημένο, δεν υπόκειται στις απαιτήσεις της παρούσας Συμφωνίας.

601 Φαρμακευτικά προϊόντα (φάρμακα) έτοιμα για χρήση, τα οποία είναι ουσίες κατασκευασμένες και συσκευασμένες σε πακεταρίσματα τέτοιου τύπου που προορίζεται για λιανική πώληση ή διακίνηση για προσωπική ή οικιακή κατανάλωση δεν υπόκεινται στις απαιτήσεις της παρούσας Συμφωνίας.

602 Θειούχος φώσφορος που δεν είναι απαλλαγμένος από κίτρινο και λευκό φώσφορο δεν πρέπει να εγκρίνονται για μεταφορά.

603 Άνυδρο υδροκυάνιο που δεν πληρεί την περιγραφή για UN 1051 ή UN 1614 δεν πρέπει να εγκρίνεται για μεταφορά. Υδροκυάνιο (υδροκυανικό οξύ) που περιέχει λιγότερο από 3% νερό είναι σταθερό, αν η τιμή του pH είναι 2.5 ± 0.5 και το υγρό είναι καθαρό και άχρωμο.

604 Βρωμικό αμμώνιο και τα υδάτινα διαλύματά του και μείγματα βρωμικού άλατος με άλας αμμωνίου, δεν πρέπει να εγκρίνονται για μεταφορά.

605 Χλωρικό αμμώνιο και τα διαλύματα του και μείγματα του χλωρίου με άλας αμμωνίου δεν πρέπει να εγκρίνονται για μεταφορά.

606 Χλωριώδες αμμώνιο και τα υδάτινα διαλύματά του και μείγματα χλωριώδη αλάτων με άλας αμμωνίου δεν πρέπει να εγκρίνονται για μεταφορά.

607 Μείγματα νιτρικού καλίου και νιτρώδες νάτριο με άλας αμμωνίου δεν πρέπει να εγκρίνονται για μεταφορά.

608 Υπερμαγγανικό αμμώνιο και τα υδάτινα διαλύματά του και μείγματα από υπερμαγγάνιο με άλας αμμωνίου δεν πρέπει να εγκρίνονται για μεταφορά.

609 Τετρανιτρομεθάνιο όχι ελεύθερο από εύφλεκτες ακαθαρσίες δεν πρέπει να εγκρίνεται για μεταφορά.

610 Η μεταφορά αυτής της ουσίας, όταν περιέχει περισσότερο από 45% υδροκυάνιο απαγορεύεται.

611 Νιτρικό αμμώνιο που περιέχει περισσότερο από 0.2% καύσιμες ουσίες (συμπεριλαμβανομένου οποιασδήποτε οργανικής ουσίας υπολογίσιμη ως άνθρακας) δεν πρέπει να εγκρίνεται για μεταφορά εκτός αν είναι συστατικό μίας ουσίας ή ενός είδους της Κλάσης 1.

612 *(Δεσμευμένο)*

613 Διάλυμα χλωρικού οξέος που περιέχει περισσότερο από 10% χλωρικό οξύ και μείγματα χλωρικού οξέος με οποιοδήποτε άλλο υγρό εκτός του νερού δεν πρέπει να εγκρίνεται για μεταφορά.

614 2,3,7,8-τετραχλωροδιβενζο-p-διοξίνη (TCDD) σε συγκεντρώσεις που θεωρούνται πολύ τοξικές σύμφωνα με τα κριτήρια στο 2.2.61.1 δεν πρέπει να εγκρίνεται για μεταφορά.

615 *(Δεσμευμένο)*

616 Ουσίες που περιέχουν περισσότερο από 40% υγρούς νιτρικούς εστέρες θα ικανοποιούν τη δοκιμή εξίδρωσης που καθορίζεται στο 2.3.1.

617 Παράλληλα με τον τύπο του εκρηκτικού, πρέπει να φέρει σήμανση και η εμπορική ονομασία του συγκεκριμένου εκρηκτικού στο κόλο.

618 Σε δοχεία που περιέχουν 1,2-βουταδιένιο, η συγκέντρωση οξυγόνου σε αέρια φάση δεν πρέπει να υπερβαίνει τα 50 ml/m^3.

619-622 *(Δεσμευμένο)*

623 UN 1829 τριοξείδιο του θείου πρέπει να απαγορεύεται. Τριοξείδιο του θείου, 99.95% καθαρό ή παραπάνω, μπορεί να μεταφερθεί χωρίς απαγόρευση σε δεξαμενές οδικώς, εφόσον η θερμοκρασία του διατηρείται στους ή παραπάνω από τους 32.5 °C. Για τη μεταφορά αυτής της ουσίας χωρίς απαγόρευση σε δεξαμενές σε ελάχιστη θερμοκρασία των 32.5 °C, η περιγραφή **"Μεταφορά υπό ελάχιστη θερμοκρασία του προϊόντος των 32.5 °C"** πρέπει να υπάρχει στο έγγραφο μεταφοράς.

625 Κόλα που περιέχουν αυτά τα είδη πρέπει να φέρουν σήμανση καθαρά όπως υποδεικνύεται παρακάτω:
"UN 1950 ΑΕΡΟΛΥΜΑΤΑ"

626-627 *(Δεσμευμένο)*

632 Θεωρείται ότι είναι αυτόματα εύφλεκτο (πυροφόρο).

633 Κόλα και μικρά εμπορευματοκιβώτια που περιέχουν αυτήν την ουσία πρέπει να φέρουν την ακόλουθη σήμανση: "**Διατηρείστε το μακριά από οποιαδήποτε πηγή ανάφλεξης**". Αυτή η σήμανση πρέπει να είναι στην επίσημη γλώσσα της χώρας αποστολής, και επίσης, αν αυτή η γλώσσα δεν είναι τα Αγγλικά, Γαλλικά ή Γερμανικά, σε Αγγλικά, Γαλλικά ή Γερμανικά, εκτός αν υπάρχει συμφωνία μεταξύ των χωρών αναφερόμενη στη διαδικασία μεταφοράς, που προβλέπει διαφορετικά.

634 *(Διαγραφή)*

635 Κόλα που περιέχουν αυτά τα είδη δεν χρειάζεται να φέρουν ετικέτα συμμορφώσιμη με το υπόδειγμα No. 9 εκτός αν το είδος είναι πλήρως κλεισμένο από το πακετάρισμα, ξύλινο δικτυωτό κιβώτιο ή άλλα μέσα που παρεμποδίζει τον άμεσο προσδιορισμό του είδους.

636 (a) Στοιχεία που περιέχονται σε εξοπλισμό δεν θα μπορούν να αποφορτιστούν κατά τη διάρκεια της μεταφοράς σε σημείο που η τάση του ανοικτού κυκλώματος να πέφτει κάτω από τα 2 βολτ ή δύο τρίτα της τάσης του μη αποφορτισθέντος στοιχείου, οτιδήποτε είναι χαμηλότερο.

(b) Χρησιμοποιημένα στοιχεία λιθίου και συσσωρευτές με μικτό βάρος όχι μεγαλύτερο των 500 g έκαστο, τα οποία συλλέγονται και παρουσιάζονται για μεταφορά και διάθεση μεταξύ του σημείου συλλογής καταναλωτών και των εγκαταστάσεων ενδιάμεσης επεξεργασίας, μαζί με άλλα στοιχεία μη-λιθίου ή μπαταρίες δεν υπόκεινται στις άλλες διατάξεις του ADR, αν ικανοποιούν τις ακόλουθες συνθήκες:

(i) Συμμορφώνονται με τις διατάξεις της οδηγίας συσκευασίας P903b

(ii) Ένα σύστημα ποιοτικής διασφάλισης είναι διαθέσιμο για να εξασφαλίσει ότι το συνολικό ποσό των μπαταριών λιθίου ή μπαταριών ανά μονάδα μεταφοράς δεν υπερβαίνει τα 333 kg

(iii) Τα κόλα θα φέρουν την επιγραφή: "ΧΡΗΣΙΜΟΠΟΙΗΜΕΝΕΣ ΜΠΑΤΑΡΙΕΣ ΛΙΘΙΟΥ".

637 Γενετικά τροποποιημένοι μικροοργανισμοί είναι αυτοί οι οποίοι δεν είναι επικίνδυνοι για τους ανθρώπους και τα ζώα, αλλά που μπορούν μεταβάλουν ζωικές, φυτικές, μικροβιολογικές ουσίες και οικοσυστήματα, με τέτοιον τρόπο που δεν μπορούν να συμβούν φυσικώς. Γενετικά τροποποιημένοι μικροοργανισμοί οι οποίοι έχουν λάβει συγκατάθεση για σκόπιμη απελευθέρωση στο περιβάλλον [1] δεν υπόκεινται στις απαιτήσεις της Κλάσης 9. Ζωντανά σπονδυλωτά ή ασπόνδυλα ζώα δεν πρέπει να χρησιμοποιούνται για τη μεταφορά αυτών των ουσιών ταξινομημένες υπό αυτόν τον UN εκτός αν οι ουσίες δεν μπορούν να μεταφερθούν με οποιονδήποτε άλλον τρόπο. Για τη μεταφορά ευκόλως φθαρτών ουσιών υπό αυτόν τον UN πρέπει να δοθούν κατάλληλες πληροφορίες, π.χ.: **"Να δροσίζεται στους +2 °/+4 °C"** ή **"Μεταφορά σε κατεψυγμένη μορφή"** ή **"Να μην καταψυχθεί"**.

638 Ουσίες που σχετίζονται με αυτενεργές ουσίες (βλέπε 2.2.41.1.19).

639 Βλέπε 2.2.2.3, κώδικας ταξινόμησης 2F, UN 1965, Σημείωμα 2.

640 Τα φυσικά και τεχνικά χαρακτηριστικά που αναφέρονται στη στήλη (2) του Πίνακα Α του Κεφαλαίου 3.2, που ορίζουν διαφορετικούς κωδικούς δεξαμενής για τη μεταφορά ουσιών της ίδιας ομάδας συσκευασίας σε δεξαμενές ADR.

Προκειμένου να αναγνωρίζονται αυτά τα φυσικά και τεχνικά χαρακτηριστικά του προϊόντος που μεταφέρεται σε δεξαμενή, τα ακόλουθα θα πρέπει να προστίθενται στις λεπτομέρειες που απαιτούνται στο έγγραφο μεταφοράς, μόνο στην περίπτωση μεταφοράς σε δεξαμενές ADR :

“Ειδική διάταξη 640X”, όπου “X” είναι το ισχύον κεφαλαίοι γράμμα που εμφανίζεται μετά την αναφορά στην ειδική διάταξη 640 στη στήλη (6) του Πίνακα Α του Κεφαλαίου 3.2.

Οι λεπτομέρειες αυτές, μπορούν, ωστόσο, να καθίστανται περιττές στην περίπτωση μεταφοράς με δεξαμενή τύπου, η οποία, για τις ουσίες της συγκεκριμένης ομάδας συσκευασίας συγκεκριμένου UN, ικανοποιεί τουλάχιστον τις αυστηρότερες απαιτήσεις.

642 Εκτός και αν έχει εγκριθεί από την 1.1.4.2, αυτή η καταχώρηση του Υποδείγματος Διατάξεων του UN δεν πρέπει να χρησιμοποιηθεί για μεταφορά λιπασμάτων αμμωνιακών διαλυμάτων με ελεύθερη αμμωνία.

643 Ο λίθος ή το συνολικό μείγμα ασφάλτου δεν υπόκειται στις απαιτήσεις της Κλάσης 9.

644 Η ουσία αυτή είναι αποδεκτή για μεταφορά υπό την προϋπόθεση ότι :

---

[1] *Βλέπε Μέρος C της οδηγίας 2001/18/EC του Ευρωπαϊκού Κοινοβουλίου και του Συμβουλίου για τη σκόπιμη απελευθέρωση στο περιβάλλον γενετικά τροποποιημένων οργανισμών και την ανάκληση της Οδηγίας του Συμβουλίου 90/220/EEC (Επίσημη Εφημερίδα των Ευρωπαϊκών Κοινοτήτων, No. L 106 17 Απριλίου 2001, σελ. 8-14), το οποίο περιγράφει εκτενώς τις διαδικασίες έγκρισης για την Ευρωπαϊκή Ένωση.*

- Το pH είναι μεταξύ 5 και 7 μετρούμενο σε υδατικό διάλυμα 10% της μεταφερόμενης ουσίας.

- Το διάλυμα δεν περιέχει περισσότερο από 0.2% καύσιμο υλικό ή χλωριούχα συστατικά σε ποσότητες τέτοιες ώστε το επίπεδο του χλωρίου υπερβαίνει το 0.02%.

645 Ο κωδικός ταξινόμησης όπως αναφέρεται στη Στήλη (3b) του Πίνακα Α του Κεφαλαίου θα χρησιμοποιούνται μόνο με την έγκριση της αρμόδιας αρχής του Συμβαλλόμενου Μέλους στην παρούσα Συμφωνία ADR πριν από τη μεταφορά. Όταν έχει γίνει καταχώρηση σε μία υποδιαίρεης σύμφωνα με τη διαδικασία της 2.2.1.1.7.2, η αρμόδια αρχή μπορεί να απαιτήσει η ταξινόμηση να επιβεβαιώνεται με βάση δεδομένα δοκιμών που προέρχονται από τις Σειρές Δοκιμών 6 του Εγχειριδίου Δοκιμών και Κριτητρίων, Μέρος I, Τμήμα 6.

646 Άνθρακας φταγμένος από διεργασία ενεργοποίησης ατμού, δεν υπόκειται στις διατάξεις της παρούσας Συμφωνίας.

647 Η μεταφορά ξιδιού και οξικού οξέος βαθμού τροφής με όχι περισσότερο από 25% καθαρό οξύ κατά βάρος υπόκειται μόνο στις ακόλουθες απαιτήσεις :

(a) Συσκευασίες, συμπεριλαμβανομένων IBCs και μεγάλων συσκευασιών, και δεξαμενές θα κατασκευάζονται από ανοξείδωτο χάλλυβα ή πλαστικό υλικό το οποίο είναι μόνιμα ανθεκτικό στη διάβρωση από το ξίδι / το οξικό οξύ βαθμού τροφής.

(b) Συσκευασίες, συμπεριλαμβανομένων IBCs και μεγάλων συσκευασιών, και δεξαμενές θα υπόκεινται σε οπτική επιθεώρηση από τον ιδιοκτήτη τουλάχιστον μία φορά το χρόνο. Τα αποτελέσματα των επιθεωρήσεων θα καταγράφονται και το αρχείο θα τηρείται για τουλάχιστον ένα χρόνο. Φθαρμένες συσκευασίες, συμπεριλαμβανομένων IBCs και μεγάλων συσκευασιών, και δεξαμενές δεν θα πρέπει να γεμίζονται.

(c) Συσκευασίες, συμπεριλαμβανομένων IBCs και μεγάλων συσκευασιών, και δεξαμενές θα πρέπει να γεμίζονται με τέτοιο τρόπο ώστε το προϊόν να μη χύνεται ή να επικολλάται στην εξωτερική επιφάνεια.

(d) Τα πώματα και τα κλεισίματα θα πρέπει να έιναι ανθεκτικά στο ξίδι / οξικό βαθμού τροφής. Συσκευασίες, συμπεριλαμβανομένων IBCs και μεγάλων συσκευασιών, και δεξαμενές θα πρέπει να σφραγίζονται ερμητικά από τον συσκευαστή ή τον πληρωτή έτσι ώστε να μην υπάρχει διαρροή υπό συνήθεις συνθήκες μεταφοράς.

(e) Συνδυασμένες συσκευασίες με εσωτερική συσκευασία κατασκευασμένη από γυαλί ή πλαστικό (βλέπε Συμφωνία συσκευασίας P001 στην 4.1.4.1) οι οποίες πληρούν τις γενικές απαιτήσεις συσκευασίας των 4.1.1.1, 4.1.1.2, 4.1.1.4, 4.1.1.5, 4.1.1.6, 4.1.1.7 και 4.1.1.8 μπορούν να χρησιμοποιούνται.

Οι άλλες διατάξεις της παρούσας Συμφωνίας ADR δεν ισχύουν.

648 Είδη εμβαπτισμένα σε παρασιτοκτόνα, όπως φύλλα από ινοσανίδες, ταινίες χαρτιού, βώλοι βαμβακιού-μαλλιού, φύλλα πλαστικού υλικού, σε ερμητικά κλειστή περιτύλιξη, δεν υπόκεινται στις διατάξεις της παρούσας Συμφωνίας.

649 Για τον προσδιορισμό του αρχικού σημείου βρασμού, όπως αναφέρεται στην 2.2.3.1.3 ομάδα συσκευασίας Ι, η μέθοδος δοκιμής σύμφωνα με το πρότυπο ASTM D86-01[1] είναι κατάλληλη.

650 Απόβλητα που αποτελούνται από υπολείμματα συσκευασιών, στερεοποιημένα υπολείμματα και υγρά υπολείμματα χρωμάτων μπορούν να μεταφέρονται υπό τις συνθήκες της ομάδας συσκευασίας II. Επιπλέον των διατάξεων του UN 1263 ομάδα συσκευασίας ΙΙ, τα απόβλητα μπορούν επίσης να συσκευάζονται και να μεταφέρονται ως ακολούθως :

(a) Τα απόβλητα μπορούν να συσκευάζονται σύμφωνα με την οδηγία συσκευασίας P002 της 4.1.4.1. ή με την οδηγία συσκευασίας IBC06 της 4.1.4.2.

(b) Τα απόβλητα μπορούν να συσκευάζονται σε ένκαμπτα IBCs των τύπων 13H3, 13H4 και 13H5 σε υπερσυσκευασίες με ολοκληρωμένα τοιχώματα.

(c) Οι έλεγχοι των συσκευασιών και των IBCs με βάση τα (a) και (b) μπορούν να πραγματοποιούνται σύμφωνα με τις απαιτήσεις των Κεφαλαίων 6.1 ή 6.5 κατάλληλα, σε σχέση με τα στερεά, στο επίπεδο απόδοσης της ομάδας συσκευασίας ΙΙ.

Οι έλεγχοι θα πραγματοποιούνται σε συσκευασίες και IBCs, γεμάτες με αντιπροσωπευτικό δείγμα αποβλήτων, όπως ατοιμάζεται για τη μεταφορά.

(d) Μεταφορά χύμα σε καλυμμένα οχήματα, κλειστά εμπορευματοκιβώτια ή καλυμμένα μεγάλα εμπορευματοκιβώτια, όλα με ολοκληρωμένα τοιχώματα επιτρέπονται. Το σώμα των οχημάτων ή των εμπορευματοκιβωτίων θα πρέπει να είναι στεγανό από διαρροή ή να καθίσταται στεγανό από διαρροή, για παράδειγμα με μέσα κατάλληλα για επαρκώς ανθεκτική εσωτερική επίστρωση.

(e) Αν τα απόβλητα μεταφέρονται υπό τις συνθήκες αυτής της ειδικής διάταξης, τα εμπορεύματα θα δηλώνονται σύμφωνα με την 5.4.1.1.3 στο έγγραφο μεταφοράς, ως ακολούθως : "ΑΠΟΒΛΗΤΑ, UN 1263, ΧΡΩΜΑΤΑ, 3, ΙΙ".

651 Η Ειδική Διάταξη V2 (1) δεν ισχύει αν το καθαρό εκρηκτικό βάρος ανά μονάδα μεταφοράς δεν υπερβαίνει τα 4000kg, υπό την προϋπόθεση ότι το καθαρό εκρηκτικό βάρος ανά όχημα δεν υπερβαίνει τα 3000kg.

652 Δοχεία από ωστενιτικό ανοξείδωτο χάλυβα, φερριτικό και ωστενιτικό χάλυβα (χάλυβα Duplex) και συγκολλημμένο τιτάνιο που δεν ικανοποιούν τις απαιτήσεις του Κεφαλαίου 6.2 αλλά έχουν κατασκευαστεί και εγκριθεί σύμφωνα με τις εθνικές διατάξεις αεροπλοίας γαι χρήση ως δοχεία καυσίμων αερόστατου θερμού αέρα ή αερόπλοιου, που τίθενται σε λειτουργίας (ημερομηνία αρχικής επιθεώρησης) πριν από την 1η Ιουλίου 2004, μπορούν να μεταφέρονται οδικώς, υπό την προϋπόθεση ότι ικανοποιούν τις ακόλουθες συνθήκες :

(a) Συμμορφώνονται με τις γενικές διατάξεις της 6.2.1

(b) Ο σχεδιασμός και η κατασκευή των δοχείων έχει εγκριθεί για αεροπορική χρήση από την εθνική αρχή αέριας μεταφοράς

[1] *Πρότυπη Μέθοδος Δοκιμής για Διύλιση Προϊόντων Πετρελαίου σε Ατμοσφαιρική Πίεση, δημοσιευμένη 2001 από την ASTM International.*

(c) Ως εξαίρεση από τις διατάξεις της 6.2.3.1.2, ο υπολογισμός της πίεσης θα προκύπτει μειωμένη μέγιστη θερμοκρασίας περιβάλλοντος των +40°C, στην περίπτωση αυτή :

(i) ως εξαίρεση από την 6.2.5.1, οι κύλινδροι μπορούν να κατασκευάζονται από ελασμένο και επανεφερμένο εμπορικά καθαρό τιτάνιο με ελάχιστες απαιτήσεις Rm > 450 MPa, ε_A > 20% (ε_A = επιμήκυνση μετά από θραύση)

(ii) κύλινδροι από ωστεντικό ανοξείδωτο χάλυβα και φερριτικό και ωστενιτικό χάλυβα (χάλυβα Duplex) μπορούν να χρησιμοποιούνται με επίπεδο φόρτισης έως 85% του ελάχιστου εγγυημένου ορίου διαρροής (Re) σε πίεση υπολογισμού που προκύπτει από μειωμένη μέγιστη θερμοκρασίας περιβάλλοντος των +40°C

(iii) τα δοχεία θα πρέπει να είναι εξοπλισμένα με διάταξη εκτόνωσης πίεσης με ονομαστική πίεση 26 bar. Η πίεση ελέγχου των δοχείων αυτών δεν θα πρέπει να είναι μικρότερη από 30 bar.

(d) Όταν οι εξαιρέσεις από το (c) δεν ισχύουν, τα δοχεία θα σχεδιάζονται για θερμοκρασία αναφοράς 65oC και θα εξοπλίζονται με συσκευή εκτόνωσης πίεσης με ονομαστική πίεση που καθορίζεται από την αρμόδια αρχή της χώρας χρήσης.

(e) Το κυρίως σώμα των δοχείων θα είναι καλυμμένο με εξωτερικό, ανθεκτικό στο νερό προστατευτικό στρώμα, πάχους τουλάχιστον 25mm από δομικό πορώδη αφρό ή παρόμοιο υλικό.

(f) Κατά τη μεταφορά, το δοχεία θα είναι γερά ασφαλισμένο σε κλωβό ή σε επιπρόσθετη διάταξη ασφάλειας.

(g) Τα δοχεία θα σημαίνονται με σαφή, ορατή ετικέτα που θα δηλώνει ότι τα δοχεία είναι για χρήση μόνο σε αερόστατα θερμού αέρα και αερόπλοια θερμού αέρα.

(h) Η διάρκεια χρήσης (από την ημερομηνία της αρχικής επιθεώρησης) δεν θα υπερβαίνει τα 25 έτη.

653 Η μεταφορά του αερίου αυτού σε κυλίνδρους μέγιστης χωρητικότητας 0.5 λίτρων, δεν υπόκειται σε άλλες διατάξεις της παρούσας Συμφωνίας αν ικανοποιούνται οι ακόλουθες συνθήκες :

- Οι διατάξεις για κατασκευή και δοκιμή των κυλίνδρων τηρούνται.
- Οι κύλινδροι περιέχονται σε εξωτερικές συσκευασίες οι οποίες πληρούν τουλάχιστον τις απαιτήσεις του Μέρους 4 για συνδυασμένες συσκευασίες. Οι γενικές διατάξεις συσκευασίας των 4.1.1.1, 4.1.1.2 και 4.1.1.5 έως 4.1.1.7 θα πρέπει να τηρούνται
- Οι κύλινδροι δεν συσκευάζονται μαζί με άλλα επικίνδυνα εμπορεύματα
- Το συνολικό μικτό βάρος ενός κόλου δεν υπερβαίνει τα 30kg, και
- Κάθε κόλο είναι σαφώς και ανθεκτικά σημασμένο με "UN 1013". Η σήμανση αυτή εκτίθεται σε περιοχή σχήματος – διαμαντιού που περιβάλλεται από μία γραμμή η οποία έχει μέγεθος τουλάχιστον 100mm επί 100mm.

654 Άχρηστοι αναφλεκτήρες που έχουν συγκεντρωθεί ξεχωριστά και αποστέλλονται σύμφωνα με την 5.4.1.1.3 μπορούν να μεταφέρονται σύμφωνα με αυτή την καταχώρηση για πέταμα. Δεν είναι ανάγκη να προστατεύονται έναντι ακούσιου αδειάσματος, υπό τον όρο ότι έχουν παρθεί μέτρα για την αποφυγή κινδύνου δημιουργίας πίεσης και επικινδύνων ατμοσφαιρών.

Οι άχρηστοι αναφλεκτήρες, εκτός από εκείνους που έχουν διαρροή ή έχουν παραμορφωθεί έντονα, θα συσκευάζονται σύμφωνα με την οδηγία συσκευασίας P003. Επιπρόσθετα οι ακόλουθες διατάξεις θα έχουν εφαρμογή:

- μόνο άκαμπτες συσκευασίες μέγιστης ικανότητας 60 λίτρων θα χρησιμοποιούνται,

- οι συσκευασίες θα γεμίζονται με νερό ή οποιοδήποτε άλλο κατάλληλο προστατευτικό υλικό για να αποφευχθεί οιαδήποτε ανάφλεξη,

- Κάτω από ομαλές συνθήκες μεταφοράς όλοι οι μηχανισμοί ανάφλεξης των αναφλεκτήρων θα καλύπτονται πλήρως από το προστατευτικό υλικό,

- οι συσκευασίες θα αερίζονται επαρκώς για να αποτρέπουν τη δημιουργία εύφλεκτης ατμόσφαιρας και συσσώρευσης πίεσης,

- οι συσκευασίες θα μεταφέρονται μόνο σε αεριζόμενα ανοικτά οχήματα ή εμπορευματοκιβώτια.

Αναφλεκτήρες που έχουν διαρροή ή είναι έντονα παραμορφωμένοι θα μεταφέρονται σε συσκευασίες συλλογής, υπό τον όρο ότι έχουν ληφθεί τα απαραίτητα μέτρα για να διασφαλιστεί ότι δεν έχει συσσωρευθεί επικίνδυνη πίεση.

ΣΗΜΕΙΩΣΗ*: Η ειδική διάταξη 201 και ειδικές διατάξεις συσκευασίας PP84 και RR5 της οδηγίας συσκευασίας P002 στην 4.1.4.1 δεν έχουν εφαρμογή στους άχρηστους αναφλεκτήρες.*

ΚΕΦΑΛΑΙΟ 3.4

ΕΠΙΚΙΝΔΥΝΑ ΕΜΠΟΡΕΥΜΑΤΑ ΣΥΣΚΕΥΑΣΜΕΝΑ ΣΕ ΠΕΡΙΟΡΙΣΜΕΝΕΣ ΠΟΣΟΤΗΤΕΣ

3.4.1 Γενικές απαιτήσεις

3.4.1.1 Συσκευασίες που χρησιμοποιούνται σύμφωνα με την 3.4.3 έως 3.4.6 παρακάτω, χρειάζεται μόνο να συμμορφώνονται με τις γενικές προδιαγραφές της 4.1.1.1, 4.1.1.2 και 4.1.1.4 έως 4.1.1.8.

3.4.1.2 Το μέγιστο μικτό βάρος μιας συνδυασμένης συσκευασίας δεν θα υπερβαίνει τα 30kg και για δίσκους με πλαστική μεμβράνη συρρίκνωσης ή ελαστική μεμβράνη δεν θα υπερβαίνει τα 20kg.

ΣΗΜΕΙΩΣΗ : Το όριο για τις συνδυασμένες συσκευασίες δεν ισχύει όταν καταχωρείται σε LQ5.

3.4.1.3 Επικίνδυνα εμπορεύματα που υπόκεινται στα μέγιστα όρια της 3.4.1.2 και στα μεμονωμένα όρια του πίνακα 3.4.6, μπορούν να συσκευάζονται μαζί με άλλα είδη ή ουσίες, υπό την προϋπόθεση ότι δεν θα αντιδράσουν επικίνδυνα σε περίπτωση διαρροής.

3.4.2 Όταν ο κώδικας "LQ0" φαίνεται στη στήλη (7a) του Πίνακα Α στο Κεφάλαιο 3.2 για μία δεδομένη ουσία ή είδος, αυτή η ουσία ή το είδος δεν εξαιρείται από οποιαδήποτε από τις σχετικές προδιαγραφές των Παραρτημάτων Α και Β όταν είναι συσκευασμένη σε μικρές ποσότητες, εκτός αν καθορίζεται αλλιώς σε αυτά τα.Παραρτήματα

3.4.3 Εκτός αν προβλέπεται αλλιώς σε αυτό το Κεφάλαιο, όταν ένας από τους κώδικες "LQ1" ή "LQ2" φαίνεται στη στήλη (7a) του Πίνακα Α του Κεφαλαίου 3.2 για μία δεδομένη ουσία ή είδος, οι προδιαγραφές των άλλων Κεφαλαίων της παρούσας Συμφωνίας δεν εφαρμόζονται στη μεταφορά αυτής της ουσίας ή του είδους, εφόσον:

(a) Οι προδιαγραφές των 3.4.5 (a) έως (c) τηρούνται. Σε σχέση με αυτές τις προδιαγραφές, τα είδη θεωρούνται ως εσωτερικές συσκευασίες.

(b) Οι εσωτερικές συσκευασίες πληρούν τους όρους των 6.2.5.1 και, 6.2.6.1 έως 6.2.6.3.

3.4.4 Εκτός και αν προβλέπεται αλλιώς σε αυτό το Κεφάλαιο, όταν ένας από τους κώδικες "LQ3", φαίνεται στη στήλη (7a) του Πίνακα Α στο Κεφάλαιο 3.2 για μία δεδομένη ουσία, οι προδιαγραφές των άλλων Κεφαλαίων της παρούσας Συμφωνίας δεν εφαρμόζονται στη μεταφορά αυτής της ουσίας, εφόσον:

(a) Η ουσία μεταφέρεται σε συνδυασμό συσκευασιών, οι ακόλουθες εξωτερικές συσκευασίες επιτρέπονται:

- βαρέλια από χάλυβα ή αλουμίνιο κινούμενης κεφαλής,
- μπιτόνια από χάλυβα ή αλουμίνιο κινούμενης κεφαλής,
- κοντραπλακέ ή βαρέλια από ινοσανίδες,
- πλαστικά βαρέλια ή μπιτόνια κινούμενης κεφαλής,
- κουτιά από φυσικό ξύλο, κοντραπλακέ, ανασυσταμένο ξύλο, ινοσανίδες, πλαστικά, ατσάλι ή αλουμίνιο.

και είναι σχεδιασμένα έτσι ώστε να ικανοποιούν τις σχετικές απαιτήσεις κατασκευής της 6.1.4.

(b) Οι μέγιστες καθαρές ποσότητες για κάθε εσωτερική συσκευασία που φαίνονται στη στήλη (2) ή (4) και για κάθε κόλο στη στήλη (3) ή (5), όπου καθορίζεται, τυ πίνακα 3.4.6 δεν υπερβαίνονται.

(c) Κάθε κόλο φέρει σήμανση καθαρά και στερεά με :

(i) τον UN των εμπορευμάτων που περιέχονται εκεί, όπως δίνεται στη Στήλη (1) του Πίνακα Α στο Κεφάλαιο 3.2, προτάσσοντας τα γράμματα "UN".

(ii) στην περίπτωση διαφορετικών εμπορευμάτων που περιέχονται εκεί με διαφορετικούς UN εντός ενός κόλου:

- οι UN των αγαθών που περιέχονται στη συσκευασία, προτάσσοντας τα γράμματα "UN", ή

- τα γράμματα "LQ" [1].

Αυτές οι σημάνσεις πρέπει να εκθέτονται εντός μίας περιοχής σε σχήμα διαμαντιού περικυκλωμένα από μία γραμμή μεγέθους το λιγότερο 100 mm x 100 mm. Το πλάτος της γραμμής που σχηματίζει το διαμάντι θα είναι τουλάχιστον 2mm, ο αριθμός θα είναι τουλάχιστον 6mm σε ύψος. Όντα στην περίπτωση που περισσότερες από μία ουσίες καταχωρούνται σε διαφορετικούς αριθμούς UN, περιλαμβάνονται στη συσκευασία, το διαμάντι θα είναι αρκετά μεγάλο ώστε να περιλαμβάνει κάθε σχετικό αριθμό UN. Αν το μέγεθος της συσκευασίας το επιβάλει, οι διαστάσεις μπορούν να μειωθούν, αρκεί οι σημάνσεις να παραμένουν ευδιάκριτες.

3.4.5 Εκτός και αν προβλέπεται διαφορετικά σε αυτό το Κεφάλαιο, όταν ένας από τους κώδικες "LQ4" έως "LQ19" και "LQ22" έως "LQ28" φαίνεται στη Στήλη (7a) του Πίνακα Α στο Κεφάλαιο 3.2 για μία δεδομένη ουσία, οι διατάξεις των άλλων Κεφαλαίων της παρούσας Συμφωνίας ADR δεν εφαρμόζονται στη μεταφορά αυτής της ουσίας, εφόσον:

(a) Η ουσία μεταφέρεται:

- σε συνδυασμό συσκευασιών, σύμφωνα με τις προδιαγραφές της 3.4.4 (a), ή

- σε μεταλλική ή πλαστική εσωτερική συσκευασία η οποία δεν είναι επιρρεπής σε θραύση ή στην εύκολη διάτρηση, τοποθετημένη σε δίσκους με πλαστική μεμβράνη συρρίκνωσης ή ελαστική μεμβράνη,

(b) Οι μέγιστες καθαρές ποσότητες για κάθε εσωτερική συσκευασία που φαίνονται στη στήλη (2) ή (4) και για κάθε κόλο στη στήλη (3) ή (5), όπου καθορίζεται, τυ πίνακα 3.4.6 δεν υπερβαίνονται.

(c) Κάθε κόλο φέρει σήμανση καθαρή και ανθεκτική στο χρόνο όπως υποδεικνύεται στην 3.4.4 (c).

[1] *Τα γράμματα "LQ" είναι συντόμευση των Αγγλικών λέξεων "Limited Quantities". Τα γράμματα "LQ" δεν επιτρέπονται από τον Κώδικα IMDG ή από τις Τεχνικές Οδηγίες ICAO.*

3.4.6 Πίνακας

Κωδικός	**Συνδυασμός συσκευασιών[a] Μέγιστη καθαρή ποσότητα**		**Εσωτερικές συσκευασίες τοποθετημένες σε δίσκους[a] με πλαστική μεμβράνη συρρίκνωσης ή ελαστική μεμβράνη**	
	ανά εσωτερική συσκευασία	**ανά κόλο[b]**	**ανά εσωτερική συσκευασία**	**ανά κόλο[b]**
(1)	(2)	(3)	(4)	(5)
LQ0	Δεν υπάρχει εξαίρεση υπό αυτές τις συνθήκες της 3.4.2.			
LQ1	120 ml		120 ml	
LQ2	1 *l*		1 *l*	
LQ3[c]	500 ml	1 *l*	Δεν επιτρέπεται	Δεν επιτρέπεται
LQ4[c]	3 *l*		1 *l*	
LQ5[c]	5 *l*	Απεριόριστη	1 *l*	
LQ6[c]	5 *l*		1 *l*	
LQ7	5 *l*		5 *l*	
LQ8	3 kg		500 g	
LQ9	6 kg		3 kg	
LQ10	500 ml		500 ml	
LQ11	500 g		500 g	
LQ12	1 kg		1 kg	
LQ13	1 *l*		1 *l*	
LQ14	25 ml		25 ml	
LQ15	100 g		100 g	
LQ16	125 ml		125 ml	
LQ17	500 ml	2 *l*	100 ml	2 *l*
LQ18	1 kg	4 kg	500 g	4 kg
LQ19	5 kg		5 kg	
LQ20	Δεσμευμένη	Δεσμευμένη	Δεσμευμένη	Δεσμευμένη
LQ21	Δεσμευμένη	Δεσμευμένη	Δεσμευμένη	Δεσμευμένη
LQ22	1 *l*		500 ml	
LQ23	3 kg		1 kg	
LQ24	6 kg		2 kg	
LQ25[d]	1 kg		1 kg	
LQ26[d]	500 ml	2 *l*	500 ml	2 *l*
LQ27	6 kg		6 kg	
LQ28	3 *l*		3 *l*	

[a] *Βλέπε 3.4.1.2*

[b] *Βλέπε 3.4.1.2*

[c] *Σπερίπτωση ομογενών μειγμάτων της Κλάσης 3, που περιέχουν νερό, οι καθορισμένες ποσότητες αναφέρονται μόνο στην ουσία της Κλάσης 3 που περιέχεται σε αυτά τα μείγματα.*

[d] *Για τους UN 2315, 3151, 3152 και 3432 όταν μεταφέρονται σε συσκευή, οι ποσότητες των εσωτερικών συσκευασιών και η συνολική συσκευασία θα συμμορφώνονται με την 3.4.4 (c). Δίσκοι με πλαστική μεμβράνη συρρίκνωσης ή ελαστική μεμβράνη δεν θα χρησιμοποούνται για συσκευές.*

3.4.7 Υπερσυσκευασίες που περιέχουν κόλα που συμμορφώνονται με τις 3.4.3, 3.4.4 ή 3.4.5 θα σημαίνονται, όπως απαιτείται από την 3.4.4. (c) για κάθε είδος επικίνδυνου εμπορεύματος που περιέχεται στην υπερσυσκευασία, εκτός και αν οι σημάνσεις αντιπροσωπευτικές όλων των επικίνδυνων εμπορευμάτων που περιέχονται στην υπερσυσκευασία είναι ορατές.

3.4.8 Οι απαιτήσεις

(a) της 5.2.1.9 για τοποθέτηση βελών κατεύθυνσης επί κόλων

(b) της 5.1.2.1 (b) για τοποθέτηση βελών κατεύθυνσης επί υπερσυσκευασιών

(c) της 7.5.1.5 για κατεύθυνση των κόλων

θα εφαρμόζονται επίσης σε κόλα και υπερσυσκευασίες που μεταφέρονται σύμφωνα με το παρόν κεφάλαιο.

3.4.9 Οι αποστολείς επικινδύνων εμπορευμάτων συσκευασμένα σε περιορισμένες ποσότητες θα πληροφορούν τον μεταφορέα για το συνολικό μικτό βάρος των εμπορευμάτων που πρόκειται να μεταφερθούν προ της μεταφοράς ότι δεν περιλαμβάνεται μεταφορά δια θαλάσσης.

3.4.10 (a) Μονάδες μεταφοράς με μέγιστο βάρος που ξεπερνά τους 12 τόνους που μεταφέρουν κόλα με επικίνδυνα εμπορεύματα σε περιορισμένες ποσότητες θα επισημαίνονται σύμφωνα με την 3.4.12 στο εμπρόσθιο και στο οπίσθιο μέρος εκτός αν φέρουν πινακίδιο χρώματος πορτοκαλί σύμφωνα με την 5.3.2.

(b) Εμπορευματοκιβώτια που μεταφέρουν κόλα με επικίνδυνα εμπορεύματα σε περιορισμένες ποσότητες επί μονάδων μεταφοράς μεγίστου βάρους που υπερβαίνει τους 12 τόνους, θα φέρουν σημάνσεις σύμφωνα με την 3.4.12 και στις τέσσερις πλευρές, εκτός εάν έχουν ήδη τοποθετηθεί πινακίδες σύμφωνα με την 5.3.

Η μονάδα μεταφοράς δεν απαιτείται να φέρει σήμανση, εκτός στην περίπτωση που οι σημάνσεις που επικολλώνται επί των εμπορευματοκιβωτίων δεν είναι ορατές εξωτερικά αυτής της μονάδας μεταφοράς. Στην τελευταία περίπτωση, οι ίδιες σημάνσεις θα επικολλώνται στο εμπρόσθιο και στο οπίσθιο τμήμα της μονάδας μεταφοράς.

3.4.11 Σημάνσεις που ορίζονται στην 3.4.10 μπορεί να εξαιρεθούν, αν η συνολική μικτή μάζα των κόλων που περιέχουν επικίνδυνα εμπορεύματα συσκευασμένα σε περιορισμένες ποσότητες που μεταφέρονται δεν υπερβαίνει τους 8 τόνους ανά μονάδα μεταφοράς.

3.4.12 Η σήμανση θα αποτελείται από "LTD QTY"[2] με μαύρα γράμματα όχι μικρότερα από 65 mm ύψος σε λευκό φόντο.

3.4.13 Σημάνσεις σύμφωνα με το κεφάλαιο 3.4 του Κώδικα IMDG Code είναι επίσης αποδεκτές για μεταφορά σε μεταφορική αλυσίδα που περιλαμβάνει και θαλάσσια μεταφορά.

[2] Τα γράμματα "LTD QTY" είναι ακρωνύμιο για τις Αγγλικές λέξεις "Limited Quantity".

ΚΕΦΑΛΑΙΟ 3.5

ΕΠΙΚΙΝΔΥΝΑ ΕΜΠΟΡΕΥΜΑΤΑ ΣΥΣΚΕΥΑΣΜΕΝΑ ΣΕ ΕΞΑΙΡΟΥΜΕΝΕΣ ΠΟΣΟΤΗΤΕΣ

3.5.1 Εξαιρούμενες ποσότητες

3.5.1.1 Εξαιρούμενες ποσότητες επικινδύνων εμπορευμάτων ορισμένων κλάσεων, εκτός από είδη, που ικανοποιούν τις διατάξεις αυτού του Κεφαλαίου δεν υπόκεινται σε άλλες διατάξεις του ADR εκτός από:

(a) Τις απαιτήσεις εκπαίδευσης του Κεφαλαίου 1.3.

(b) Τις διαδικασίες ταξινόμησης και τα κριτήρια ομάδων συσκευασίας στο Τμήμα 2.

(c) Τις απαιτήσεις συσκευασίας των 4.1.1.1., 4.1.1.2, 4.1.1.4 και 4.1.1.6.

ΣΗΜΕΙΩΣΗ: *Στην περίπτωση ραδιενεργών υλικών, εφαρμόζονται οι απαιτήσεις για ραδιενεργό υλικό σε εξαιρούμενα κόλα της 1.7.1.5.*

3.5.1.2 Επικίνδυνα εμπορεύματα τα οποία ενδέχεται να μεταφέρονται σαν εξαιρούμενες ποσότητες σύμφωνα με τις διατάξεις του παρόντος κεφαλαίου καταχωρούνται στη στήλη (7b) του Πίνακα Α της λίστας του Κεφαλαίου 3.2 με αλφαριθμητικό κώδικα ως ακολούθως:

ΚΩΔΙΚΟΣ	Μέγιστη καθαρή ποσότητα ανά εσωτερική συσκευασία (σε γραμμάρια για στερεά και σε ml για υγρά και αέρια)	Μέγιστη καθαρή ποσότητα ανά εξωτερική συσκευασία (σε γραμμάρια για στερεά και σε ml για υγρά και αέρια, ή άθροισμα γραμμαρίων και ml σε περίπτωση μικτής συσκευασίας)
E0	Δεν επιτρέπεται σαν εξαιρούμενη ποσότητα	
E1	30	1000
E2	30	500
E3	30	300
E4	1	500
E5	1	300

Για αέρια, ο όγκος που υποδεικνύεται για εσωτερικές συσκευασίες αναφέρεται στην χωρητικότητα νερού του εσωτερικού δοχείου και ο όγκος που υποδεικνύεται για εξωτερικές συσκευασίες αναφέρεται στη συνδυασμένη χωρητικότητα νερού όλων των εσωτερικών συσκευασιών εντός μιας μόνης εξωτερικής συσκευασίας.

3.5.1.3 Εκεί όπου τα επικίνδυνα εμπορεύματα σε εξαιρούμενες ποσότητες, για τα οποία έχουν δοθεί διαφορετικοί κωδικοί, έχουν συσκευασθεί μαζί, η συνολική ποσότητα ανά εξωτερική συσκευασία θα περιορίζεται σε εκείνη που αντιστοιχεί στον πλέον περιοριστικό κώδικα.

3.5.2 Συσκευασίες

Οι συσκευασίες που χρησιμοποιούνται για τη μεταφορά επικινδύνων εμπορευμάτων σε εξαιρούμενες ποσότητες θα συμμορφώνονται με τα κατωτέρω:

(a) Θα υπάρχει μία εσωτερική συσκευασία και κάθε εσωτερική συσκευασία θα είναι κατασκευασμένη από πλαστικό (με ελάχιστο πάχος 0.2 mm όταν χρησιμοποιείται για υγρά), ή από γυαλί, πορσελάνη, ψαμμάργιλο, φαγεντιανή γη ή μέταλλο (βλέπε επίσης 4.1.1.2) και το κλείσιμο εκάστης εσωτερικής συσκευασίας θα στερεώνεται με σύρμα, ταινία ή άλλα σίγουρα μέσα. Κάθε δοχείο που έχει λαιμό με ανάγλυφο

σπείρωμα θα φέρει σπειρωτό καπάκι στεγανοποίησης. Το κλείσιμο θα αντέχει στην πίεση των περιεχομένων.

(b) Κάθε εσωτερική συσκευασία θα είναι ασφαλώς συσκευασμένη σε ενδιάμεση συσκευασία με υλικό απορρόφησης κραδασμών με τέτοιο τρόπο ώστε, κάτω από φυσιολογικές συνθήκες μεταφοράς να μην μπορούν να σπάσουν, να τρυπήσουν ή να διαρρεύσουν τα περιεχόμενά τους. Η ενδιάμεση συσκευασία θα συγκρατεί απόλυτα τα περιεχόμενα σε περίπτωση θραύσης ή διαρροής, άσχετα από την κατεύθυνση του κόλου. Για υγρά, η ενδιάμεση συσκευασία θα περιέχει ικανοποιητικό απορροφητικό υλικό για να απορροφήσει όλα τα περιεχόμενα της εσωτερικής συσκευασίας. Σε αυτές τις περιπτώσεις το απορροφητικό υλικό μπορεί να είναι το υλικό απορρόφησης των κραδασμών . Τα επικίνδυνα εμπορεύματα δεν θα αντιδρούν επικίνδυνα με το υλικό απορρόφησης υλικών, το απορροφητικό υλικό και το υλικό συσκευασίας, ούτε θα μειώνουν την ακεραιτότητα ή τη λειτουργία των υλικών.

(c) Η ενδιάμεση συσκευασία θα είναι ασφαλώς συσκευασμένη σε μία σταθερή, αντοχής εξωτερική συσκευασία (ξύλινη, ινοσανίδας ή άλλου εξίσου ανθεκτικού υλικού).

(d) Κάθε κόλο τύπου θα είναι σύμφωνο με τις διατάξεις της 3.5.3.

(e) Έκαστο κόλο θα είναι τέτοιου μεγέθους ώστε να υπάρχει αρκετός χώρος για τοποθέτηση όλων των απαραίτητων σημάνσεων

(f) Οι υπερσυσκευασίες μπορεί να χρησιμοποιηθούν και μπορεί επίσης να περιέχουν κόλα επικίνδυνων εμπορευμάτων ή εμπορεύματα που δεν υπόκεινται στις απαιτήσεις του ADR.

3.5.3 Δοκιμές για κόλα

3.5.3.1 Το πλήρες κόλο όπως ετοιμάζεται για μεταφορά, με εσωτερικές συσκευασίες πλήρεις τουλάχιστον στο 95% της χωρητικότητάς τους για στερεά, ή 98% για υγρά, θα είναι σε θέση να αντέχουν, όπως καταδεικνύεται με δοκιμές που έχουν κατάλληλα καταγραφεί, χωρίς σπάσιμο ή διαρροή οιασδήποτε εσωτερικής συσκευασίας και χωρίς σημαντική μείωση της αποτελεσματικότητάς τους:

(a) Πτώσεις επί άκαμπτης, μη-ελαστικής, επίπεδης και οριζόντιας επιφάνειας από ύψος 1.8 μ.

(i) Στις περιπτώσεις που το δείγμα έχει τη μορφή κυτίου, θα ρίπτεται σε μία από τις ακόλουθες κατευθύνσεις

- με τον πάτο
- με την από πάνω πλευρά
- με τη μακρύτερη πλευρά
- με τη κοντύτερη πλευρά
- με μία γωνία

(ii) Στις περιπτώσεις που το δείγμα έχει τη μορφή βαρελιού, θα ρίπτεται σε κάθε μία από τις ακόλουθες κατευθύνσεις:

- διαγωνίως με την πάνω κόγχη, με το κέντρο βάρους ακριβώς πάνω από το σημείο κρούσης
- διαγωνίως με την κάτω κόγχη
- με την πλευρά

ΣΗΜΕΙΩΣΗ: Κάθε μία από τις ανωτέρω πτώσεις θα γίνεται με διαφορετικό αλλά πανομοιότυπο κόλο

(b) Μία δύναμη εφαρμοζόμενη στην άνω επιφάνεια για 24 ώρες, ισοδύναμη με το συνολικό βάρος των πανομοιότυπων κόλων αν στιβαχθούν σε ύψος 3 μέτρων (συμπεριλαμβανομένου του δείγματος).

2.5.3.2 Για το σκοπό της δοκιμής, οι ουσίες που πρόκειται να μεταφερθούν στη συσκευασία μπορεί να αντικατασταθούν με άλλες ουσίες εκτός από τις περιπτώσεις όπου αυτό θα μπορούσε να ακυρώσει τα αποτελέσματα των δοκιμών. Για στερεά, όταν χρησιμοποιηθεί άλλη ουσία, θα πρέπει να έχουν τα ίδια φυσικά χαρακτηριστικά (μάζα, μέγεθος κόκκου, κ.λπ.) όπως η ουσία που πρόκειται να μεταφερθεί. Στις δοκιμές πτώσεις για υγρά, όταν χρησιμοποιείται άλλη ουσία, η σχετική της πυκνότητα (ειδικό βάρος) και η ρευστότητά της θα πρέπει να είναι παρόμοια με εκείνα της ουσίας που θα μεταφερθεί.

3.5.4 Σήμανση των κόλων

3.5.4.1 Τα κόλα που περιέχουν εξαιρούμενες ποσότητες επικινδύνων εμπορευμάτων που ετοιμάστηκαν σύμφωνα με το παρόν Κεφάλαιο θα σημαίνονται ανθεκτικά και ευκρινώς με το σήμα που αναφέρεται στην 3.5.4.2. Ο πρώτος ή μοναδικός αριθμός ετικέτας που αναφέρεται στη στήλη (5) του Πίνακα Α του Κεφαλαίου 3.2 για κάθε ένα από τα επικίνδυνα εμπορεύματα που περιέχονται στο κόλο θα αναγράφεται στη σήμανση. Στις περιπτώσεις που το όνομα του αποστολέα ή του παραλήπτη δεν αναφέρεται αλλού επί του κόλου, αυτή η πληροφορία θα περιλαμβάνεται μέσα στο σήμα.

3.5.4.2 Οι διαστάσεις του σήματος θα είναι κατ' ελάχιστο 100 mm X 100 mm.

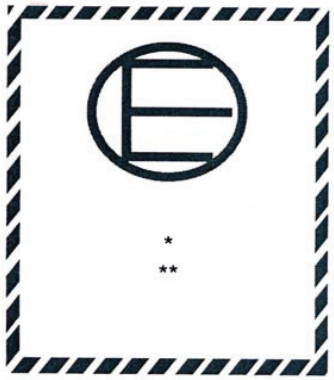

Σήμα εξαιρούμενων ποσοτήτων

Μπορντούρα και σύμβολο του ιδίου χρώματος, μαύρο ή κόκκινο,
επί λευκού ή κατάλληλο φόντο αντίθεσης

* Ο πρώτος ή μοναδικός αριθμός ετικέτας που αναφέρεται στη στήλη (5) του Πίνακα Α του Κεφαλαίου 3.2 θα αναγράφεται σε αυτή εδώ τη θέση.

** Το όνομα του αποστολέα ή του παραλήπτη θα αναγράφεται σε αυτή εδώ τη θέση, αν δεν αναγράφεται αλλού επί της συσκευασίας.

3.5.4.3 Μία υπερσυσκευασία που περιέχει επικίνδυνα εμπορεύματα σε εξαιρούμενες ποσότητες θα αναγράφει τα σήματα που απαιτούνται στη 3.5.4.1, εκτός εάν αυτά τα σήματα υπάρχουν επί κόλων εντός της υπερσυσκευασίας σε καθαρή μορφή.

3.5.5 Μέγιστος αριθμός κόλων σε οιοδήποτε όχημα ή εμπορευματοκιβώτιο

Ο αριθμός των κόλων σε οιοδήποτε όχημα ή εμπορευματοκιβώτιο δεν θα υπερβαίνει τα 1000.

3.5.6 Φορτωτικά έγγραφα

Εάν ένα έγγραφο ή έγγραφα (όπως είναι η φορτωτική, αεροφορτωτική ή το δελτίο αποστολής CMR/CIM) συνοδεύει/ουν επικίνδυνα εμπορεύματα σε εξαιρούμενες ποσότητες, τουλάχιστον ένα από αυτά τα έγγραφα θα περιλαμβάνει τη δήλωση "Επικίνδυνα Εμπορεύματα σε Εξαιρούμενες Ποσότητες" και θα αναγράφει τον αριθμό των κόλων.

ΜΕΡΟΣ 4

Διατάξεις για συσκευασίες και δεξαμενές

ΚΕΦΑΛΑΙΟ 4.1

ΧΡΗΣΗ ΤΩΝ ΣΥΣΚΕΥΑΣΙΩΝ, ΣΥΜΠΕΡΙΛΑΜΒΑΝΟΜΕΝΩΝ ΕΝΔΙΑΜΕΣΩΝ ΕΜΠΟΡΕΥΜΑΤΟΚΙΒΩΤΙΩΝ ΓΙΑ ΜΕΤΑΦΟΡΑ ΧΥΜΑ (IBC) ΚΑΙ ΜΕΓΑΛΩΝ ΣΥΣΚΕΥΑΣΙΩΝ

Εισαγωγικές σημειώσεις

4.1.1 Γενικές διατάξεις για τη συσκευασία επικίνδυνων εμπορευμάτων, σε συσκευασίες, συμπεριλαμβανομένων IBC και μεγάλων συσκευασιών

ΣΗΜΕΙΩΣΗ*: Οι γενικές διατάξεις του τμήματος αυτού εφαρμόζονται μόνο για τη συσκευασία εμπορευμάτων των Κλάσεων 2, 6.2 και 7 όπως υποδεικνύεται στην παράγραφο 4.1.1.16 (Κλάση 2), 4.1.8.2 (Κλάση 6.2), 4.1.9.1.5 (Κλάση 7) και στις εφαρμόσιμες οδηγίες συσκευασίας της παραγράφου 4.1.4. (οδηγίες συσκευασίας P201 και LP02 και P202 για την Κλάση 2 και P620, P621, P650, IBC620 και LP621 για την Κλάση 6.2).*

4.1.1.1 Επικίνδυνα εμπορεύματα θα πρέπει να είναι συσκευασμένα σε καλής ποιότητας συσκευασίες, συμπεριλαμβανομένων IBC και μεγάλων συσκευασιών, που θα πρέπει να είναι γερές αρκετά ώστε να αντέχουν τα χτυπήματα και τα φορτία που συμβαίνουν συνήθως κατά τη διάρκεια της μεταφοράς, συμπεριλαμβανομένης της μεταφόρτωσης μεταξύ μονάδων μεταφοράς και αποθηκών όπως επίσης και κάθε μετακίνηση από μία παλέτα ή υπερσυσκευασία για ακόλουθο χειροκίνητο ή μηχανικό χειρισμό. Συσκευασίες, συμπεριλαμβανομένων IBC και μεγάλων συσκευασιών, θα πρέπει να είναι κατασκευασμένες και κλεισμένες έτσι ώστε να αποφεύγεται οποιαδήποτε διαρροή του περιεχομένου κατά τη διάρκεια της προετοιμασίας προς μεταφορά που θα μπορούσε να προκληθεί σε κανονικές συνθήκες μεταφοράς, από δόνηση, ή αλλαγές στη θερμοκρασία, την υγρασία ή την πίεση (που προκύπτουν από υψόμετρο, για παράδειγμα). Οι συσκευασίες, συμπεριλαμβανομένως IBC και μεγάλων συσκευασιών θα πρέπει να κλείνονται σύμφωνα με τις πληροφορίες που παρέχονται από τον κατασκευαστή. Καμία επικίνδυνη ουσία δεν θα πρέπει να προσκολλάται στο εξωτερικό των συσκευασιών, IBC και μεγάλων συσκευασιών κατά τη διάρκεια της μεταφοράς. Αυτές οι διατάξεις ισχύουν, ως κατάλληλες, για νέες, επαναχρησιμοποιούμενες, επιδιορθωμένες ή επανακατασκευασμένες συσκευασίες και για νέα και επαναχρησιμοποιούμενα IBC και μεγάλες συσκευασίες.

4.1.1.2 Τα μέρη των συσκευασιών, συμπεριλαμβανομένων IBC και μεγάλων συσκευασιών, που είναι σε άμεση επαφή με επικίνδυνα εμπορεύματα:

(a) δε θα πρέπει να προσβάλλονται ή να εξασθενούνται σημαντικά από αυτά τα επικίνδυνα εμπορεύματα και

(b) δε θα πρέπει να προκαλούν μια επικίνδυνη επίδραση π.χ. καταλύοντας μια αντίδραση ή να αντιδρώντας με τα επικίνδυνα εμπορεύματα.

Όπου είναι απαραίτητο, θα πρέπει να έχουν κατάλληλη εσωτερική επικάλυψη ή επεξεργασία

ΣΗΜΕΙΩΣΗ *: Για τη χημική συμβατότητα των πλαστικών συσκευασιών, συμπεριλαμβανομένων IBC, κατασκευασμένες από πολυαιθυλένιο βλέπε παράγραφο 4.1.1.19.*

4.1.1.3 Εκτός αν ορίζεται αλλού στην παρούσα Συμφωνία, κάθε συσκευασία, συμπεριλαμβανομένων IBC και μεγάλων συσκευασιών, εκτός εσωτερικών συσκευασιών, θα πρέπει να συμφωνούν σ' έναν τύπο σχεδιασμού επιτυχώς ελεγμένο σύμφωνα με τις απαιτήσεις των παραγράφων 6.1.5, 6.3.2, 6.5.6 ή 6.6.5, αντίστοιχα. Οι συσκευασίες για τις οποίες ο έλεγχος δεν απαιτείται αναφέρονται υπό την παράγραφο 6.1.1.3.

4.1.1.4 Κατά την πλήρωση συσκευασιών, συμπεριλαμβανομένων IBC και μεγάλων συσκευασιών, με υγρά, θα πρέπει να αφήνεται αρκετός κενός χώρος (νεκρός όγκος) ώστε να εξασφαλίζεται

ότι δεν θα συμβεί ούτε διαρροή ούτε μόνιμη παραμόρφωση της συσκευασίας ως αποτέλεσμα της διαστολής του υγρού που προκαλείται λόγω των θερμοκρασιών που μπορούν να σημειωθούν κατά τη διάρκεια της μεταφοράς. Εκτός εάν καθορίζονται ειδικές απαιτήσεις, τα υγρά δεν θα πρέπει να γεμίζουν πλήρως μια συσκευασία στη θερμοκρασία των 55 °C. Όμως, αρκετός κενός χώρος θα πρέπει να αφήνεται σε ένα IBC ώστε να εξασφαλίζεται ότι στη θερμοκρασία μάζας των 50 °C δεν είναι γεμισμένο με περισσότερο από 98% της χωρητικότητάς του σε νερό. Για θερμοκρασία πλήρωσης 15°C, ο μέγιστος βαθμός πλήρωσης θα πρέπει να προσδιορίζεται ως ακολούθως, εκτός εάν αλλιώς ορίζεται, είτε:

(a)

Σημείο βρασμού (αρχικό σημείο βρασμού) της ουσίας σε °C	<60	≥60 <100	≥100 <200	≥200 <300	≥300
Βαθμός πλήρωσης ως ποσοστό της χωρητικότητας της συσκευασίας	90	92	94	96	98

ή

(b) degree of filling $= \frac{98}{1+\alpha\ (50\ -t_F)}$% of the capacity of the packaging.

Σε αυτόν τον τύπο το α αντιπροσωπεύει το μέσο συντελεστή κυβικής διαστολής της υγρής ουσίας μεταξύ 15°C και 50°C, δηλαδή, για μία μέγιστη αύξηση στη θερμοκρασία 35 °C,

το α υπολογίζεται σύμφωνα με τον τύπο : α =

d_{15} και d_{50} είναι οι σχετικές πυκνότητες [1] του υγρού στους 15°C και 50°C και t_F η μέση θερμοκρασία του υγρού στο χρόνο πλήρωσης.

4.1.1.5 Οι εσωτερικές συσκευασίες θα πρέπει να είναι συσκευασμένες σε μία εξωτερική συσκευασία με τέτοιο τρόπο ώστε, υπό κανονικές συνθήκες μεταφοράς, να μην μπορούν να σπάσουν, να τρυπηθούν ή να παρουσιάσουν διαρροή του περιεχομένου τους μέσα στην εξωτερική συσκευασία. Οι εσωτερικές συσκευασίες που περιέχουν υγρά θα πρέπει να συσκευάζονται έτσι ώστε τα πώματά τους να είναι προς τα πάνω και να τοποθετούνται εντός εξωτερικών συσκευασιών με τις σημάνσεις προσανατολισμού που υποδεικνύονται στην παράγραφο 5.2.1.9. Οι εσωτερικές συσκευασίες που είναι υποκείμενες σε θραύση ή εύκολο τρύπημα, τέτοιες όπως εκείνες που είναι κατασκευασμένες από γυαλί, πορσελάνη ή ψαμμάργιλο ή από ορισμένα πλαστικά υλικά κ.λπ., θα πρέπει να ασφαλίζονται σε εξωτερικές συσκευασίες με κατάλληλο προστατευτικό υλικό Οποιαδήποτε διαρροή του περιεχομένου δεν θα πρέπει να μειώνει ουσιαστικά τις προστατευτικές ιδιότητες του προστατευτικού υλικού ή της εξωτερικής συσκευασίας.

4.1.1.5.1. Στις περιπτώσεις όπου μία εξωτερική συσκευασία συνδυασμού συσκευασιών ή μία μεγάλη συσκευασία έχει ελεγχθεί με επιτυχία με διαφορετικούς τύπους εσωτερικών συσκευασιών, σ'αυτή την εξωτερική συσκευασία ή σε μεγάλη συσκευασία μπορεί επίσης να συναρμολογηθεί μία ποικιλία τέτοιων διαφορετικών εσωτερικών συσκευασιών. Επιπλέον, δεδομένου ότι διατηρείται ένα ισοδύναμο επίπεδο λειτουργίας, οι ακόλουθες παραλλαγές σε εσωτερικές συσκευασίες επιτρέπονται χωρίς περαιτέρω έλεγχο της συσκευασίας :

(a) Εσωτερικές συσκευασίες ισοδύναμου ή μικρότερου μεγέθους μπορούν να χρησιμοποιούνται αρκεί :

[1] *Η σχετική πυκνότητα (density, d) θεωρείται ότι είναι συνώνυμη με το ειδικό βάρος (specific gravity, SG) και θα χρησιμοποιείται σε αυτό το Κεφάλαιο*

(i) οι εσωτερικές συσκευασίες να είναι παρόμοιου σχεδιασμού με τις εσωτερικές συσκευασίες που έχουν ελεγχθεί (π.χ. σχήμα – στρογγυλό, ορθογώνιο, κ.λπ.)

(ii) το υλικό κατασκευής των εσωτερικών συσκευασιών (γυαλί, πλαστικό, μέταλο, κ.λπ.) να παρέχει αντοχή σε δυνάμεις κρούσης και συσσώρευσης ίσες ή μεγαλύτερες από εκείνες των πραγματικών ελεγμένων συσκευασιών

(iii) οι εσωτερικές συσκευασίες να έχουν τα ίδια ή μικρότερα ανοίγματα και το πώμα να είναι παρόμοιου σχεδιασμού (π.χ. βιδωτό καπάκι, καπάκι τριβής, κ.λπ)

(iv) αρκετό επιπλέον προστατευτικό υλικό να χρησιμοποιείται για την κάλυψη των κενών χώρων και την παρεμπόδιση σημαντικής μετακίνησης των εσωτερικών συσκευασιών, και

(v) οι εσωτερικές συσκευασίες να είναι προσανατολισμένες εντός της εξωτερικής συσκευασίας με τον ίδιο τρόπο όπως στην ελεγμένη συσκευασία.

(b) Ένας μικρότερος αριθμός ελεγμένων εσωτερικών συσκευασιών, ή εναλλακτικού τύπου εσωτερικές συσκευασίες όπως περιγράφονται ανωτέρω στο (a), μπορούν να χρησιμοποιούνται αρκεί να προστίθεται επαρκές προστατευτικό υλικό για την πλήρωση του κενού (ών) χώρου (ων) και για την παρεμπόδιση σημαντικής μετακίνησης των εσωτερικών συσκευασιών.

4.1.1.6 Επικίνδυνα εμπορεύματα δεν θα πρέπει να συσκευάζονται μαζί στην ίδια εξωτερική συσκευασία ή σε μεγάλες συσκευασίες, με επικίνδυνα ή άλλα εμπορεύματα αν αντιδρούν επικίνδυνα μεταξύ τους και προκαλούν:

(a) καύση ή έκκληση σημαντικής θερμότητας,

(b) έκκληση εύφλεκτων, ασφυξιογόνων, οξειδωτικών ή τοξικών αερίων

(c) το σχηματισμό διαβρωτικών ουσιών ή

(d) το σχηματισμό ασταθών ουσιών.

ΣΗΜΕΙΩΣΗ: *Για τις ειδικές διατάξεις της μικτής συσκευασίας, βλέπε παράγραφο 4.1.10.*

4.1.1.7 Τα κλεισίματα των συσκευασιών που περιέχουν νωπές ή διαλυμένες ουσίες θα πρέπει να είναι τέτοια ώστε το ποσοστό του υγρού (νερό, διαλύτης ή αδρανοποιητής) να μην πέφτει κάτω από τα οριζόμενα όρια κατά τη διάρκεια της μεταφοράς.

4.1.1.7.1 Όπου δύο ή περισσότερα συστήματα κλεισίματος είναι προσαρμοσμένα σε σειρά πάνω σε ένα IBC, εκείνο που είναι πιο κοντά στην ουσία που μεταφέρεται θα πρέπει να κλείνεται πρώτο.

4.1.1.8 Όπου πίεση μπορεί να αναπτυχθεί σε μία συσκευασία μέσω της έκλυσης αερίου από τα περιεχόμενα (ως αποτέλεσμα αύξησης της θερμοκρασίας ή άλλων αιτιών), η συσκευασία μπορεί να είναι εξοπλισμένη με έναν εξαεριστήρα υπό την προϋπόθεση ότι το αέριο που εκλύεται δεν θα προκαλέσει οποιονδήποτε κίνδυνο εξαιτίας της τοξικότητας του, της ευφλεκτότητάς του, της απελευθερωμένης ποσότητας κ.λπ.

Μία συσκευή εξαερισμού θα πρέπει να τοποθετείται αν μπορεί να αναπτυχθεί επικίνδυνη υπερπίεση εξαιτίας της φυσικής διάσπασης των ουσιών. Ο εξαεριστήρας θα πρέπει να είναι έτσι σχεδιασμένος ώστε, όταν η συσκευασία είναι στη θέση στην οποία προορίζεται να μεταφερθεί, διαρροές υγρού και η διείσδυση ξένης ουσίας παρεμποδίζεται υπό κανονικές συνθήκες μεταφοράς.

ΣΗΜΕΙΩΣΗ *: Ο εξαερισμός συσκευασίας δεν επιτρέπεται για αέρια μεταφορά.*

4.1.1.8.1 Τα υγρά θα πρέπει να γεμίζονται σε εσωτερικές συσκευασίες που έχουν μία κατάλληλη αντοχή στην εσωτερική πίεση που μπορεί να αναπτυχθεί υπό κανονικές συνθήκες μεταφοράς.

4.1.1.9 Νέες, επανακατασκευασμένες ή επαναχρησιμοποιούμενες συσκευασίες, συμπεριλαμβανομένων IBC και μεγάλων συσκευασιών, ή επιδιορθωμένες συσκευασίες και επισκευασμένα IBC θα πρέπει να είναι ικανές να περάσουν τους ελέγχους που ορίζονται στις παραγράφους 6.1.5, 6.3.2., 6.5.6 ή 6.6.5, αντίστοιχα. Πριν γεμιστεί και παραδοθεί για μεταφορά, κάθε συσκευασία, συμπεριλαμβανομένων IBC και μεγάλων συσκευασιών, θα πρέπει να επιθεωρείται ώστε να επιβεβαιώνεται η απουσία διάβρωσης, μόλυνσης ή άλλης ζημιάς και κάθε IBC θα πρέπει να επιθεωρείται σχετικά με τη σωστή λειτουργία κάθε εξαρτήματος εξυπηρέτησης. Οποιαδήποτε συσκευασία που εμφανίζει σημάδια μειωμένης αντοχής σε σύγκριση με τον εγκεκριμένο τύπο σχεδιασμού δεν θα πρέπει να χρησιμοποιείται περαιτέρω ή θα πρέπει να επιδιορθώνονται έτσι ώστε να είναι ικανή να αντέχει τους ελέγχους του τύπου σχεδιασμού. Κάθε IBC που εμφανίζει σημάδια μειωμένης αντοχής σε σύγκριση με τον ελεγμένο τύπο σχεδιασμού δεν θα πρέπει να χρησιμοποιείται περαιτέρω ή θα πρέπει να επισκευάζεται έτσι ώστε να είναι ικανή να αντέχει τους ελέγχους του τύπου σχεδιασμού.

4.1.1.10 Τα υγρά θα πρέπει να γεμίζονται μόνον σε συσκευασίες, συμπεριλαμβανομένων IBC, που έχουν μία κατάλληλη αντοχή στην εσωτερική πίεση που μπορεί να αναπτυχθεί υπό κανονικές συνθήκες μεταφοράς. Συσκευασίες και IBC φέρουσες σήμανση με την υδραυλική πίεση ελέγχου όπως ορίζεται στην παράγραφο 6.1.3.1 (d) και 6.5.2.2.1, θα πρέπει να γεμίζονται μόνον με υγρό που έχει τάση ατμών:

(a) τέτοια ώστε η συνολική πίεση πιεζομέτρου στη συσκευασία ή IBC (δηλ. η τάση ατμών της πληρωτικής ουσίας συν η μερική πίεση του αέρα ή άλλων αδρανών αερίων, μείον 100 kPa) στους 55 °C προσδιορισμένη πάνω στη βάση ενός μέγιστου βαθμού πλήρωσης σύμφωνα με την παράγραφο 4.1.1.4 και μία θερμοκρασία πλήρωσης 15 °C, δεν θα υπερβαίνει τα δύο τρίτα της πίεσης ελέγχου της σήμανσης, ή

(b) στους 50 °C μικρότερη από τα τέσσερα έβδομα του αθροίσματος της πίεσης ελέγχου της σήμανσης συν 100 kPa, ή

(c) στους 55 °C μικρότερη από τα δύο τρίτα του αθροίσματος της πίεσης ελέγχου της σήμανσης συν 100 kPa.

IBC που προορίζονται για τη μεταφορά υγρών δεν θα πρέπει να χρησιμοποιούνται για τη μεταφορά υγρών που έχουν τάση ατμών μεγαλύτερη από 110kPa (1.1 bar) στους 50 °C ή 130kPa (1.3 bar) στους 55 °C.

Παραδείγματα απαιτούμενων πιέσεων ελέγχου σήμανσης για συσκευασίες συμπεριλαμβανομένων IBCs, υπολογιζόμενων όπως στην παράγραφο 4.1.1.10 (c)

UN Αριθμ.	Ονομασία	Κλάση	Ομάδα συσκευ-ασίας	V_{p55} (kPa)	$V_{p55} \times 1.5$ (kPa)	$(V_{p55} \times 1.5)$ μείον 100 (kPa)	Απαιτούμενη ελάχιστη πίεση πιεζομέτρου ελέγχου, υπό την παράγραφο 6.1.5.5.4.(c) (kPa)	Ελάχιστη πίεση πιεζομέτρου ελέγχου που πρέπει να φέρεται σε σήμανση πάνω στη συσκευασία (kPa)
2056	Τετραϋδοφουράνιο	3	II	70	105	5	100	100
2247	n-Δεκάνιο	3	III	1.4	2.1	-97.9	100	100
1593	Διχλωρομεθάνιο	6.1	III	164	246	146	146	150
1155	Διαιθυλαιθέρας	3	I	199	299	199	199	250

ΣΗΜΕΙΩΣΗ 1*: Για καθαρά υγρά η τάση ατμών στους 55 °C (V_{p55}) μπορεί συχνά να λαμβάνεται από επιστημονικούς Πίνακες.*

ΣΗΜΕΙΩΣΗ 2: *Ο Πίνακας αναφέρεται στη χρήση της παραγράφου 4.1.1.10 (c) μόνον, το οποίο σημαίνει ότι η πίεση ελέγχου της σήμανσης θα πρέπει να υπερβαίνει 1.5 φορές την τάση ατμών στους 55 °C μείον 100 kPa. Όταν, για παράδειγμα, η πίεση ελέγχου για το n-δεκάνιο είναι προσδιορισμένη σύμφωνα με την παράγραφο 6.1.5.5.4 (a), η ελάχιστη πίεση ελέγχου της σήμανσης μπορεί να είναι μικρότερη.*

ΣΗΜΕΙΩΣΗ 3: *Για το διαιθυλαιθέρα η απαιτούμενη ελάχιστη πίεση ελέγχου υπό την παράγραφο 6.1.5.5.5 είναι 250 kPa.*

4.1.1.11 Άδειες συσκευασίες, συμπεριλαμβανομένων IBC και μεγάλων συσκευασιών, που περιείχαν στο παρελθόν μία επικίνδυνη ουσία υπόκεινται στις ίδιες απαιτήσεις όπως εκείνες για μια γεμισμένη συσκευασία, εκτός εάν έχουν ληφθεί επαρκή μέτρα για να εξουδετερώσουν κάθε κίνδυνο.

4.1.1.12 Όλες οι συσκευασίες, όπως ορίζονται στο Κεφάλαιο 6.1, προοριζόμενες να περιέχουν υγρά θα πρέπει να υποβάλλονται με επιτυχία σε έναν κατάλληλο έλεγχο στεγανότητας, και να είναι ικανά να ικανοποιούν το κατάλληλο επίπεδο ελέγχου που υποδεικνύεται στην παράγραφο 6.1.5.4.3 :

(a) πριν χρησιμοποιηθεί πρώτη φορά για μεταφορά

(b) μετά από την επανακατασκευή ή την επιδιόρθωση κάθε συσκευασίας, πριν επαναχρησιμοποιηθεί για μεταφορά,

Για αυτόν τον έλεγχο, η συσκευασία δεν χρειάζεται να έχει προσαρμοσμένο το δικό τους πώμα. Το εσωτερικό δοχείο μιας σύνθετης συσκευασίας μπορεί να ελέγχεται χωρίς την εξωτερική συσκευασία υπό την προϋπόθεση ότι τα αποτελέσματα ελέγχου δεν επηρεάζονται. Αυτός ο έλεγχος δεν απαιτείται για:

- εσωτερικές συσκευασίες συνδυασμένων συσκευασιών ή μεγάλες συσκευασίες,
- εσωτερικά δοχεία σύνθετων συσκευασιών (από γυαλί, πορσελάνη ή ψαμμάργιλο) φέροντα σήμανση με το σύμβολο "RID/ADR" σύμφωνα με την παράγραφο 6.1.3.1 (a) (ii),
- ελαφρού περιτυπώματος μεταλλικές συσκευασίες φέρουσες σήμανση με το σύμβολο "RID/ADR" σύμφωνα με την παράγραφο 6.1.3.1 (a) (ii)

4.1.1.13 Συσκευασίες, συμπεριλαμβανομένων IBC, που χρησιμοποιούνται για στερεά που μπορούν να γίνουν υγρά σε θερμοκρασίες που είναι πιθανόν να σημειωθούν κατά τη διάρκεια της μεταφοράς θα πρέπει να είναι επίσης ικανές να περιέχουν την ουσία στην υγρή κατάσταση.

4.1.1.14 Συσκευασίες, συμπεριλαμβανομένων IBC, που χρησιμοποιούνται για σε ουσίες σκόνη ή σε κόκκους θα πρέπει να είναι αδιαπέραστες ή θα πρέπει να είναι εφοδιασμένες με επένδυση.

4.1.1.15 Για πλαστικά βαρέλια και μπιτόνια, άκαμπτα πλαστικά IBC και σύνθετα IBC με πλαστικά εσωτερικά δοχεία, εκτός εάν αλλιώς έχει εγκριθεί από την αρμόδια αρχή, η επιτρεπόμενη περίοδος χρήσης για τη μεταφορά επικίνδυνων ουσιών θα πρέπει να είναι πέντε χρόνια, από την ημερομηνία κατασκευής των δοχείων, εκτός όπου μία βραχύτερη περίοδος χρήσης ορίζεται λόγω της φύσης της προς μεταφορά ουσίας.

4.1.1.16 Συσκευασίες, συμπεριλαμβανομένων IBC και μεγάλων συσκευασιών, φέρουσες σήμανση σύμφωνα με τις παραγράφους 6.1.3, 6.2.2.7, 6.2.2.8, 6.3.1, 6.5.2 ή 6.6.3 αλλά που έχουν εγκριθεί σε μια χώρα που δεν είναι συμβαλλόμενο μέλος της παρούσας Συμφωνίας μπορούν παρ' όλα αυτά να χρησιμοποιούνται για μεταφορά υπό αυτή την Συμφωνία.

4.1.1.17 ***Εκρηκτικά, αυτενεργές ουσίες και οργανικά υπεροξείδια***

Εκτός και αν αντίθετη ειδική διάταξη προβλέπεται στην παρούσα Συμφωνία, οι συσκευασίες, συμπεριλαμβανομένων IBC και μεγάλων συσκευασιών, που χρησιμοποιούνται για εμπορεύματα της Κλάσης 1, αυτενεργές ουσίες της Κλάσης 4.1 και οργανικά υπεροξείδια της Κλάσης 5.2, θα πρέπει να συμμορφώνονται με τις διατάξεις που προβλέπονται για την ομάδα μεσαία επικινδυνότητας (ομάδα συσκευασίας II).

4.1.1.18 ***Χρήση των συσκευασιών συλλογής***

4.1.1.18.1 Φθαρμένα, ελαττωματικά ή διαρρέοντα κόλα, ή επικίνδυνα εμπορεύματα που έχουν χυθεί ή διαρρεύσει μπορούν να μεταφερθούν σε συσκευασίες διασφάλισης που αναφέρονται στην παράγραφο 6.1.5.1.11. Αυτό δεν εμποδίζει τη χρήση συσκευασιών μεγαλύτερου μεγέθους κατάλληλου τύπου και επιπέδου απόδοσης υπό τους όρους των παραγράφων 4.1.1.18.2 και 4.1.1.18.3.

4.1.1.18.2 Κατάλληλα μέτρα θα πρέπει να λαμβάνονται για να αποτραπεί η υπερβολική κίνηση των φθαρμένων ή κόλα που διαρρέουν μέσα σε μια συσκευασία διασφάλισης. Όταν η συσκευασία διασφάλισης περιέχει υγρά, επαρκές εσωτερικό απορροφητικό υλικό θα πρέπει να προστίθεται για να εξαλείψει την παρουσία ελεύθερου υγρού.

4.1.1.18.3 Κατάλληλα μέτρα θα πρέπει να λαμβάνονται για να διασφαλιστεί ότι δεν υπάρχει συσσώρευση πίεσης.

4.1.1.19 **Έλεγχος της χημικής συμβατότητας πλαστικών συσκευασιών, συμπεριλαμβανομένων IBC, μέσω εξομοίωσης των ουσιών πλήρωσης με πρότυπα υγρά**

4.1.19.1 *Σκοπός*

Για συσκευασίες πολυαιθυλενίου όπως ορίζονται στην παράγραφο 6.1.5.2.6. και για IBC's πολυαιθυλενίου όπως ορίζονται στην παράγραφο 6.5.6.3.5, η χημική συμβατότητα με τις ουσίες πλήρωσης μπορεί να ελεγχθεί μέσω εξομοίωσης με πρότυπα υγρά ακολουθώντας τις διαδικασίες, όπως αυτές ορίζονται στις παραγράφους 4.1.1.19.3 έως 4.1.1.19.5 και χρησιμοποιώντας τη λίστα του πίνακα 4.1.1.19.6, αρκεί οι συγκεκριμένοι τύποι σχεδιασμού να έχουν ελεγχθεί με αυτά τα πρότυπα υγρά, σύμφωνα με τις παραγράφους 6.1.5 ή 6.5.6, λαμβάνοντας υπόψη ότι πληρούνται και οι συνθήκες της παραγράφου 4.1.1.19.2. Όταν υ εξομοίωση σύμφωνα με αυτή την υπο-παράγραφο δεν είναι δυνατή, η χημική συμβατότητα είναι αναγκαίο να ελέγχεται μέσω δοκιμών σχεδιασμού τύπου σύμφωνα με την παράγραφο 6.1.5.2.5 ή με εργαστηριακές δοκιμές σύμφωνα με την παράγραφο 6.1.5.2.7 για συσκευασίες, και σύμφωνα με την παράγραφο 6.5.6.6.3 ή 6.5.6.3.6 για IBC αντίστοιχα.

ΣΗΜΕΙΩΣΗ *: Ανεξάρτητα από τις διατάξεις της παρούσας υπο-παραγράφου, η χρήση συσκευασιών, συμπεριλαμβανομένων IBC, για συγκεκριμένη ουσία πλήρωσης, υπόκειται στους περιορισμούς του Πίνακα Α του Κεφαλαίου 3.2 και των οδηγιών συσκευασίας του Κεφαλαίου 4.1.*

4.1.1.19.2 *Συνθήκες*

Οι σχετικές πυκνότητες των ουσιών πλήρωσης δεν θα πρέπει να υπερβαίνουν εκείνη που χρησιμοποιείται για τον προσδιορισμό της δοκιμής πίπτοντος βάρους που εκτελέστηκε με επιτυχία σύμφωνα με την παράγραφο 6.1.5.3.4 ή 6.5.6.9.4 και τη μάζα της δοκιμής στοίβαξης που εκτελέστηκε με επιτυχία σύμφωνα με την παράγραφο 6.1.5..6 ή όπου είναι απαραίτητο σύμφωνα με την παράγραφο 6.5.6.6 με εξομοιούμενα πρότυπα υγρά. Οι τάσεις ατμών των ουσιών πλήρωσης στους 50°C ή στους 55°C δεν θα πρέπει να υπερβαίνουν εκείνη που χρησιμοποιείται για τον προσδιορισμό την τάση για εσωτερική πίεση (υδραυλική) της δοκιμής που εκτελέστηκε με επιτυχία σύμφωνα με την παράγραφο 6.1.5.5.4

ή 6.5.6..4.2. με εξομοιούμενα πρότυπα υγρά. Στην περίπτωση που οι ουσίες πλήρωσης εξομοιούνται με συνδυασμό πρότυπων υγρών, οι αντίστοιχες τιμές των ουσιών πλήρωσης δεν θα πρέπει να υπερβαίνουν τις ελάχιστες τιμές που προκύπτουν από τις δοκιμές πίπτοντος βάρους, βάρους στοίβαξης και εσωτερικής πίεσης.

Παράδειγμα : Χλωριούχο βενζούλιο UN 1736 εξομοιώνεται από συνδυασμό πρότυπων υγρών "Μίγμα υδρογονανθράκων και διαλύματος διαβροχής". Η ουσία έχει τάση ατμών 0.34 kPa στους 50oC και σχετική πυκνότητα περίπου 1.2. Δοκιμές τύπου σχεδιασμού για πλαστικά βαρέλια και μπιτόνια συχνά πραγματοποιούνταν στα ελάχιστα απαιτούμενα επίπεδα δοκιμών. Στην πράξη αυτό σημαίνει ότι οι δοκιμές stacking πραγματοποιείται συχνά με φορτία stacking που θεωρούν μόνο μία σχετική πυκνότητα 1.0 για το "Μίγμα υδρογονανθράκων" και μία σχετική πυκνότητα 1.2 για το "Διάλυμα διαβροχής" (βλέπε ορισμό πρότυπων υγρών στην παράγραφο 6.1.6). Σε συνέπεια αυτού η χημική συμβατότητα τέτοιων ελεγμένων τύπου σχεδιασμού δεν θα επιβεβαίωναν για χλωριούχο βενζούλιο εξαιτίας του ανεπαρκούς επιπέδου δοκιμής για το σχεδιασμού τύπου με το πρότυπο υγρό "μίγμα υδρογονανθράκων" (εξαιτίας του γεγονότος ότι στην πλειοψηφία των περιπτώσεων η εφαρμοζόμενη εσωτερική πίεση υδραυλικής δοκιμής δεν είναι μικρότερη από 100 kPa, η τάση ατμών του χλωριούχου βενζούλιου θα καλυπτόταν από τέτοιο επίπεδο δοκιμής σύμφωνα με την παράγραφο 4.1.1.10).

Όλα τα στοιχεία μιας ουσίας πλήρωσης, που μπορεί να είναι διάλυμα, μίγμα ή παρασκεύασμα, όπως ουσίες διαβροχής σε απορρυπαντικά και εντομοκτόνα, ανεξάρτητα αν είναι ή όχι επικίνδυνα, θα πρέπει να συμπεριλαμβάνονται στις δοκιμές εξομοίωσης.

4.1.1.19.3 *Διαδικασία εξομοίωσης*

Τα ακόλουθα βήματα θα πρέπει να ακολουθούνται προκειμένου η ουσία πλήρωσης να καταχωρηθεί στην λίστα των ουσιών ή ομάδων ουσιών του πίνακα 4.1.1.19.6 (βλέπε επίσης Σχήμα 4.1.1.19.1) :

(a) Ταξινομήστε την ουσία πλήρωσης σύμφωνα με τις διαδικασίες και τα κριτήρια του Μέρους 2 (προσδιορισμός UN αριθμού και ομάδα συσκευασίας)

(b) Αν περιλαμβάνεται εκεί, πηγαίνετε στον αριθμό UN στη στήλη (1) του πίνακα 4.1.1.19.6

(c) Επιλέξτε τη γραμμή που αντιστοιχεί με όρους ομάδας συσκευασίας, συγκέντρωσης, σημείου ανάφλεξης, παρουσίας μη επικίνδυνων συστατικών κ.λπ. μέσω των πληροφοριών που δίνονται στις στήλες (2a), (2b) και (4), αν υπάρχουν περισσότερες από μία καταχωρήσεις γι'αυτό τον UN αριθμό.

Αν αυτό δεν είναι δυνατό, η χημική συμβατότητα θα ελέγχεται σύμφωνα με τις παραγράφους 6.1.5.2.5 ή 6.1.5.2.7 για συσκευασίες και σύμφωνα με τις παραγράφους 6.5.6.3.3 ή 6.5.6.3.6 για IBCs (ωστόσο στην περίπτωση υδατικών διαλυμάτων βλέπε παράγραφο 4.1.1.19.4)

(d) Αν ο αριθμός UN και η ομάδα συσκευασίας της πληρωτικής ουσίας που προσδιορίστηκαν σύμφωνα με το (a) δεν περιλαμβάνονται στη λίστα εξομοίωσης, η χημική συμβατότητα θα αποδεικνύεται σύμφωνα με την παράγραφο 6.1.5.2.5 ή 6.1.5.2.7 για συσκευασίες, και σύμφωνα με την παράγραφο 6.5.6.3.3 ή 6.5.6.3.6 για IBC.

(e) Εφαρμόστε τον «Κανόνα για ομαδικές καταχωρήσεις», όπως περιγράφεται στην παράγραφο 4.1.1.19.5, αν αυτό υποδεικνύεται στην στήλη (5) της επιλεγείσας γραμμής

(f) Η χημική συμβατότητα της πληρωτικής ουσίας μπορεί να θεωρηθεί ότι επιβεβαιώνεται λαμβάνοντας υπόψη τις παραγράφους 4.1.1.19.1 και 4.1.19.2, αν ένα

πρότυπο υγρό ή συνδυασμός πρότυπων υγρών εξομοιούνται στη στήλη (5) και ο τύπος σχεδίου εγκρίνεται από εκείνο/α τα πρότυπα υγρά.

Σχήμα 4.1.1.19.1. Σχήμα για την εξομοίωση της πληρωτικής ουσίας με πρότυπα υγρά.

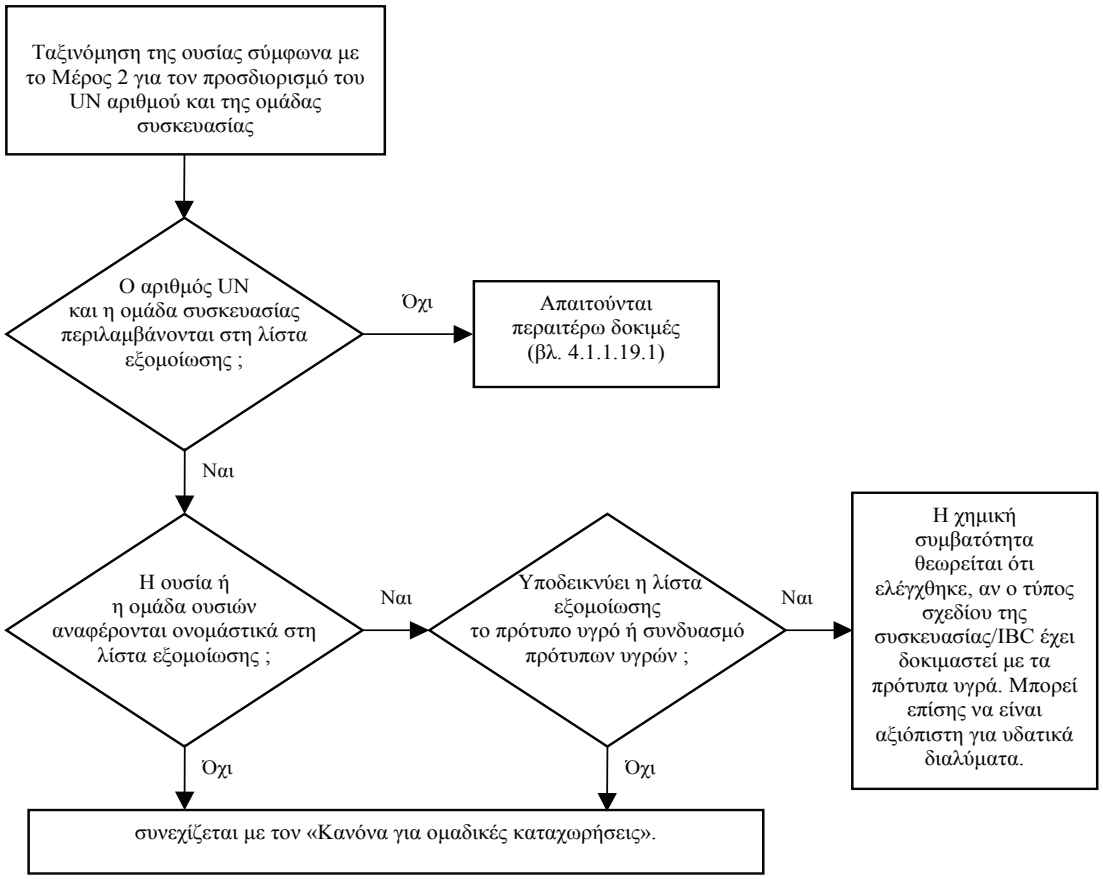

4.1.1.19.4 *Υδατικά διαλύματα*

Υδατικά διαλύματα ουσιών και ομάδων ουσιών που εξομοιώνονται με πρότυπο(α) υγρό(ά) σύμφωνα με την παράγραφο 4.1.1.19.3 μπορούν επίσης να εξομοιωθούν με εκείνο(α) το(α) πρότυπο(α) υγρό(ά) αρκεί να πληρούντα οι ακόλουθες συνθήκες :

(a) το υδατικό διάλυμα μπορεί να καταχωρηθεί στον ίδιο αριθμό UN όπως η αναφερόμενη ουσία σύμφωνα με τα κριτήρια της παραγράφου 2.1.3.3 και

(b) το υδατικό διάλυμα δεν προσδιορίζεται επακριβώς ονομαστικά διαφορετικά στη λίστα εξομοίωσης της 4.1.1.19.6 και

(c) καμία χημική αντίδραση δεν πραγματοποιείται μεταξύ της επικίνδυνης ουσίας και του διαλύτη νερού.

Παράδειγμα : Υδατικά διαλύματα UN 1120 τριτοταγούς βουτανόλης

- *Καθαρή τριτοταγής βουτανόλη καταχωρείται στο πρότυπο υγρό «οξικό οξύ» στη λίστα εξομοίωσης*

- *Υδατικά διαλύματα τεταρτοταγούς βουτανόλης μπορεί να ταξινομηθεί υπό την καταχώρηση UN 1120 ΒΟΥΤΑΝΟΛΕΣ σύμφωνα με την παράγραφο 2.1.3.3, γιατί τα υδατικά διαλύματα της τροτοταγούς βουτανόλης δεν διαφέρουν από τις καταχωρήσεις των καθαρών ουσιών που σχετίζονται με την κλάση, την ομάδα συσκευασίας και τη φυσική κατάσταση. Επιπλέον, η καταχώρηση «1120 ΒΟΥΤΑΝΟΛΕΣ» δεν περιορίζεται ρητώς σε καθαρές ουσίες, και τα υδατικά διαλύματα των ουσιών αυτών δεν αναφέρονται επακριβώς ονομαστικά διαφορετικά στον Πίνακα Α του Κεφαλαίου 3.2 καθώς επίσης και στη λίστα εξομοίωσης.*

- *UN 1120 ΒΟΥΤΑΝΟΛΕΣ δεν αντιδρούν με το νερό υπό συνήθεις συνθήκες μεταφοράς.*

Ως συνέπεια, τα υδατικά διαλύματα αριθμ. UN 1120 τριτοταγούς βουτανόλης μπορούν να καταχωρηθούν στο πρότυπο υγρό «οξικό οξύ».

4.1.1.19.5 *Κανόνας ομαδικών καταχωρήσεων*

Για την εξομοίωση πληρωτικών ουσιών για τις οποίες υποδεικνύεται ο «Κανόνας για ομαδικές καταχωρήσεις» της στήλης (5) θα πρέπει να ακολουθούνται τα ακόλουθα βήματα και να πληρούνται οι σχετικές συνθήκες (βλέπε επίσης Σχήμα 4.1.1.19.2) :

(a) Εκτελέστε τη διαδικασία εξομοίωσης για κάθε επικίνδυνο συστατικό του διαλύματα, του μίγματος ή του παρασκευάσματος σύμφωνα με την παράγραφο 4.1.1.19.3 λαμβάνοντας υπόψη τις συνθήκες της παραγράφου 4.1.1.19.2. Στη περίπτωση γενικών καταχωρήσεων, μπορούν να αγνοηθούν συστατικά, για τα οποία είναι γνωστό ότι δεν καταστρέφουν πολυαιθυλένιο υψηλής πυκνότητας (π.χ. στερεά πιγμέντα στο UN Αριθμ. 1263 ΒΑΦΗ ή ΥΛΙΚΑ ΣΧΕΤΙΚΑ ΜΕ ΒΑΦΗ).

(b) Ένα διάλυμα, μίγμα ή παρασκεύασμα δεν μπορεί να εξομοιωθεί με ένα πρότυπο υγρό αν :

  (i) ο αριθμός UN και η ομάδα συσκευασίας ενός ή περισσότερων επικίνδυνων συστατικών δεν εμφανίζεται στη λίστα εξομοίωσης, ή

  (ii) ο «Κανόνας για ομαδικές καταχωρήσεις» υποδεικνύεται στη στήλη (5) της λίστας εξομοίωσης για ένα ή περισσότερα συστατικά, ή

(iii) (με εξαίρεση τον αριθμό UN 2059 ΔΙΑΛΥΜΑ ΝΙΤΡΟΚΥΤΤΑΡΙΝΗΣ ΕΥΦΛΕΚΤΗ) ο κωδικός ταξινόμησης για ένα ή περισσότερα από τα επικίνδυνα συστατικά του διαφέρει από αυτό του διαλύματος, του μίγματος ή του παρασκευάσματος.

(c) Αν όλα τα επικίνδυνα συστατικά αναγράφονται στον κατάλογο εξομοίωσης, και οι κωδικοί ταξινόμησής τους είναι σε συμφωνία με τον κωδικό ταξινόμησης του ίδιου του διαλύματος, του μίγματος ή του παρασκευάσματος, και όλα τα επικίνδυνα συστατικά εξομοιώνονται με το ίδιο πρότυπο υγρό ή με συνδυασμό πρότυπων υγρών της στήλης (5), η χημική συμβατότητα του διαλύματος θεωρείται ελεγμένη λαμβάνοντας υπόψη τις παραγράφους 4.1.1.19.1 και 4.1.1.19.2.

(d) Αν όλα τα επικίνδυνα συστατικά αναγράφονται στον κατάλογο εξομοίωσης και οι κωδικοί ταξινόμησής τους είναι σε συμφωνία με τον κωδικό ταξινόμησης του ίδιου του διαλύματος, του μίγματος ή του παρασκευάσματος, αλλά διαφορετικά πρότυπα υγρά υποδεικνύονται στη στήλη (5), η χημική συμβατότητα μπορεί να θεωρείται ελεγμένη για τους ακόλουθους συνδυασμούς πρότυπων υγρών, λαμβάνοντας υπόψη τις παραγράφους 4.1.1.19.1 και 4.1.1.19.2 :

(i) νερό / νιτρικό οξύ 55%, με την εξαίρεση των ανόργανων οξέων μαζί με τον κωδικό ταξινόμησης C1, ο οποίος καταχωρείται στο πρότυπο υγρό "νερό".

(ii) νερό / διάλυμα διαβροχής

(iii) νερό / οξικό οξύ

(iv) νερό / μίγμα υδρογονανθράκων

(v) νερό / διάλυμα διαβροχής οξικού n- βουτυλεστέρα – οξικού n- βουτυλεστέρα κορεσμένου

(e) Σκοπός η χημική συμβατότητα δεν θεωρείται ελεγμένη για άλλους συνδυασμούς πρότυπων υγρών άλλων από εκείνα που ορίζονται στο (d) και για όλες τις περιπτώσεις που προδιαγράφονται στο (b). Σε τέτοιες περιπτώσεις η χημική συμβατότητα μπορεί να ελέγχεται με άλλα μέσα (βλέπε 4.1.1.19.3 (d)).

<u>Παράδειγμα 1</u> : Μίγμα UN Αριθμού ΘΕΙΟΓΛΥΚΟΛΙΚΟΥ ΟΞΕΟΣ (50%) και UN Αριθμού 2531 ΜΕΘΑΚΡΥΛΙΚΟΥ ΟΞΕΟΣ, ΣΤΑΘΕΡΟΠΟΙΗΜΕΝΟΥ (50%) : ταξινόμηση του μίγματος UN 3265 ΔΙΑΒΡΩΤΙΚΟ ΥΓΡΟ, ΟΞΙΝΟ, ΟΡΓΑΝΙΚΟ, Ε.Α.Ο.

- *Και οι δύο αριθμοί UN των συστατικών και ο αριθμός UN του μίγματος συμπεριλαμβάνονται στον κατάλογο εξομοίωσης.*

- *Και τα δύο συστατικά και το μίγμα έχουν τον ίδιο κωδικό ταξινόμησης : C3*

- *Ο αριθμός UN 1940 ΘΕΙΟΓΛΥΚΟΛΙΚΟ ΟΞΥ εξομοιώνεται με το πρότυπο υγρό "οξικό οξύ", και ο αριθμός UN 2531 ΜΕΘΑΚΡΥΛΙΚΟ ΟΞΥ, ΣΤΑΘΕΡΟΠΟΙΗΜΕΝΟ εξομοιώνεται με το πρότυπο υγρό "διάλυμα διαβροχής οξικού n- βουτυλεστέρας – οξικού n- βουτυλεστέρα κορεσμένου". Σύμφωνα με την παράγραφο (d) αυτός δεν είναι αποδεκτός συνδυασμός πρότυπων υγρών. Η χημική συμβατότητα του μίγματος θα πρέπει να ελεγχθεί με άλλα μέσα.*

<u>Παράδειγμα 2</u> : Μίγμα UN Αριθμού 1793 ΟΞΙΝΟΥ ΦΩΣΦΟΡΙΚΟΥ ΙΣΟΠΡΟΠΥΛΙΟΥ (50%) και UN Αριθμού 1803 ΦΑΙΝΟΛΟΣΟΥΛΦΟΝΙΚΟΥ ΟΞΕΟΣ, ΥΓΡΟΥ (50%), κωδικός ταξινόμησης του μίγματος UN Αριθμός 3265 ΔΙΑΒΡΩΤΙΚΟ ΥΓΡΟ, ΟΞΙΝΟ, ΟΡΓΑΝΙΚΟ, Ε.Α.Ο.

- *Και οι δύο αριθμοί UN των συστατικών και ο αριθμός UN του μίγματος συμπεριλαμβάνονται στον κατάλογο εξομοίωσης.*

- *Και τα δύο συστατικά και το μίγμα έχουν τον ίδιο κωδικό ταξινόμησης : C3*

- *Ο αριθμός UN 1793 ΟΞΙΝΟ ΦΩΣΦΟΡΙΚΟ ΙΣΟΠΡΟΠΥΛΙΟΥ εξομοιώνεται με το πρότυπο υγρό "διάλυμα διαβροχής", και ο αριθμός UN 1803 ΜΕΘΑΚΡΥΛΙΚΟ ΟΞΥ, ΣΤΑΘΕΡΟΠΟΙΗΜΕΝΟ εξομοιώνεται με το πρότυπο υγρό "νερό". Σύμφωνα με την παράγραφο (d) αυτός είναι ένας από τους αποδεκτούς συνδυασμούς πρότυπων υγρών. Συνεπώς η χημική συμβατότητα μπορεί να θεωρείται ελεγμένη για το μίγμα αυτό, υπό την προϋπόθεση ότι η δοκιμή τύπου σχεδίου εγκρίνεται για τα πρότυπα υγρά "διάλυμα διαβροχής" και "νερό".*

Σχήμα 4.1.1.19.2. Σχήμα "Κανόνας ομαδικών καταχωρήσεων"

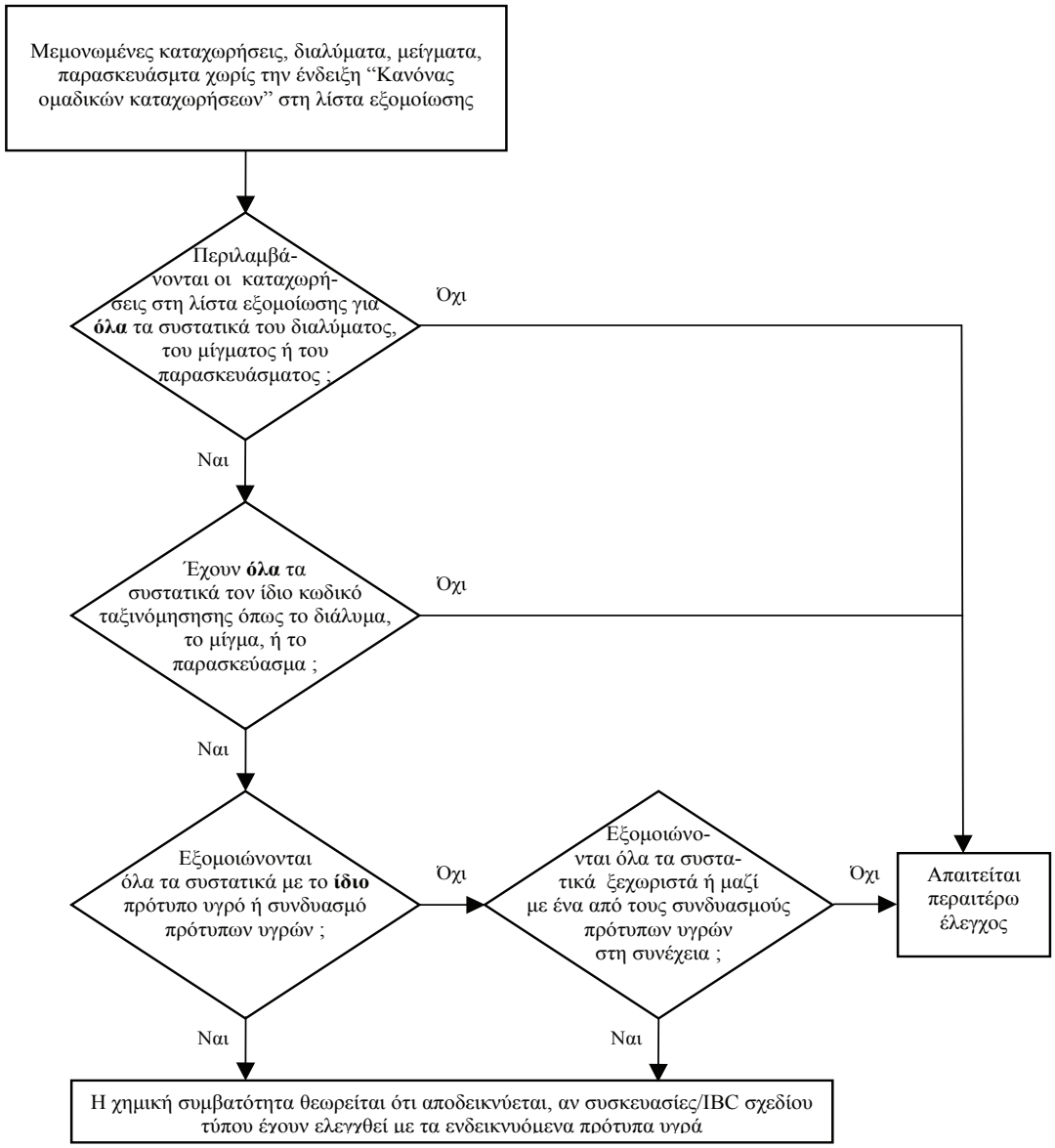

Αποδεκτοί συνδυασμοί πρότυπων υγρών :

- νερό / νιτρικό οξύ 55%, με την εξαίρεση των ανόργανων οξέων μαζί με τον κωδικό ταξινόμησης C1, ο οποίος καταχωρείται στο πρότυπο υγρό "νερό".
- νερό / διάλυμα διαβροχής
- νερό / οξικό οξύ
- νερό / μίγμα υδρογονανθράκων
- νερό / διάλυμα διαβροχής οξικού n- βουτυλεστέρας – οξικού n- βουτυλεστέρα κορεσμένου

4.1.19.6. *Κατάλογος εξομοίωσης*

Στον ακόλουθο πίνακα (κατάλογος εξομοίωσης) επικίνδυνες ουσίες είναι καταχωρημένες με αριθμητική σειρά με βάση τον αριθμό UN. Ως κανόνας, κάθε γραμμή αφορά σε μία επικίνδυνη ουσία, μοναδική καταχώρηση ή ομαδική καταχώρηση που καλύπτεται από έναν συγκεκριμένο αριθμό UN. Ωστόσο, διάφορες διαδοχικές γραμμές μπορεί να χρησιμοποιούνται για τον ίδιο αριθμό UN, αν οι ουσίες που ανήκουν στον ίδιο αριθμό UN έχουν διαφορετική ονομασία (π.χ. μεμονωμένα ισομερή μιας ομάδας ουσιώνμ διαφορετικές χημικές ιδιότητες, διαφορετικές φυσικές ιδιότητες ή/και διαφορετικές συνθήκες μεταφοράς. Σε τέτοιες περιπτώσεις η μοναδική καταχώρηση ή η ομαδική καταχώρηση εντός της συγκεκριμένης ομάδας συσκευασίας είναι η τελευταία στη σειρά των διαδοχικών γραμμών.

Οι στήλες (1) έως (4) του πίνακα 4.1.1.19.6, που ακολουθεί δομή παρόμοια με αυτή του Πίνακα Α του Κεφαλαίου 3.2, χρησιμοποιούνται για την αναγνώριση της ουσίας του σκοπού αυτού του υπο-τμήματος. Η τελευταία στήλη υποδεικνύει το(α) πρότυπο(α) υγρό(ά) με τα οποία μπορεί η ουσία να εξομοιωθεί.

Επεξηγηματικές σημειώσεις για κάθε στήλη :

Στήλη (1) Αριθμ. UN

Περιέχει τον αριθμό UN :

- μιας επικίνδυνης ουσίας, αν η ουσία έχει καταχωρηθεί με το δικό της συγκεκριμένο UN αριθμό, ή

- μιας ομαδικής καταχώρησης στην οποία επικίνδυνες ουσίες που δεν καταγράφονται ονομαστικά έχουν καταχωρηθεί σύμφωνα με τα κριτήρια (“δέντρα αποφάσεων”) του Τμήματος 2.

Στήλη (2a) Κατάλληλη ονομασία αποστολής φορτίου ή τεχνική ονομασίας

Περιέχει το όνομα της ουσίας, το όνομα μιας μοναδικής καταχώρησς, η οποία μπορεί να καλύπτει διάφορα ισομερή, ή το όνομα της ίδιας της ομαδικής καταχώρησης.

Η υποδεικνυόμενη ονομασία μπορεί να αποκλίνει από το εφαρμόσιμο κατάλληλο όνομα αποστολής φορτίου.

Στήλη (2b) Περιγραφή

Περιέχει περιγραφικό κείμενο για την αποσαφήνιση του σκοπού της καταχώρησης στις περιπτώσεις που η ταξινόμηση, οι συνθήκες μεταφοράς ή/και η χημική συμβατότητα μιας ουσίας μπορεί να είναι μεταβλητή.

Στήλη (3a) Κλάση

Περιέχει τον αριθμό της κλάσης, της οποία η επικεφαλίδα καλύπτει την επικίνδυνη ουσία. Ο αριθμός της κλάσης καταχωρείται σύμφωνα με τις διαδικασίες και τα κριτήρια του Μέρους 2.

Στήλη (3b) Κωδικός ταξινόμησης

Περιέχει τον κωδικό ταξινόμησης της επικίνδινης ουσίας σύμφωνα με τις διαδικασίες και τα κριτήρια του Μέρους 2.

Στήλη (4) Ομάδα συσκευασίας

Περιέχει τον(ους) αριθμό(ούς) της ομάδας συσκευασίας (I, II, ή III) που καταχωρούνται στις πικίνδυνες ουσίες σύμφωνα με τις διαδικασίες και τα κριτήρια του Μέρους 2. Συγκεκριμένες ουσίες δεν καταχωρούνται στις ομάδες συσκευασίας.

Στήλη (5) Πρότυπο υγρό

Η στήλη αυτή υποδεικνύει, ως ρητή πληροφορία, είτε ένα πρότυπο υγρό είτε έν συνδυασμό πρότυπων υγρών με τις οποίες η ουσία μπορεί να εξομειωθεί., ή μια αναφορά στον κανόνα για ομαδικές καταχωρήσεις της παραγράφου 4.1.1.19.5.

Πίνακας 4.1.119.6 Κατάλογος εξομοίωσης

Αριθμ. **UN**	**Κατάλληλη ονομασία αποστολής** ή τεχνική ονομασία **3.1.2**	**Περιγραφή** **3.1.2**	**Κλάση** **2.2**	**Κωδικός ταξινόμησης** **2.2**	**Ομάδα συσκευασίας** **2.1.1.3**	**Πρότυπο υγρό**
(1)	**(2a)**	**(2b)**	**(3a)**	**(3b)**	**(4)**	**(5)**
1090	**Ακετόνη**		3	F1	II	Μίγμα υδρογονανθράκων **Επισήμανση :** εφαρμόσιμο μόνο αν αποδεικνύεται ότι η διαπερατότητα της ουσίας έξω από τη συσκευασία μεταφοράς είναι σε αποδεκτό επίπεδο
1093	**Ακρυλονιτρίλιο σταθεροποιημένο**		3	FT1	I	Διάλυμα διαβροχής οξικού n- βουτυλεστέρα – οξικού n-βουτυλεστέρα κορεσμένου
1104	**Οξικοί αμυλεστέρες**	Καθαρά ισομερή και μίγματα ισομερών	3	F1	III	Διάλυμα διαβροχής οξικού n- βουτυλεστέρα – οξικού n-βουτυλεστέρα κορεσμένου
1105	**Πεντανόλες**	Καθαρά ισομερή και μίγματα ισομερών	3	F1	II/III	Διάλυμα διαβροχής οξικού n- βουτυλεστέρα – οξικού n-βουτυλεστέρα κορεσμένου
1106	**Αμυλαμίνες**	Καθαρά ισομερή και μίγματα ισομερών	3	FC	II/III	Μίγμα υδρογονανθράκων **και** διαλύματος διαβροχής
1109	**Μυρμηκικοί αμυλεστέρες**	Καθαρά ισομερή και μίγματα ισομερών	3	F1	III	Διάλυμα διαβροχής οξικού n- βουτυλεστέρα – οξικού n-βουτυλεστέρα κορεσμένου
1120	**Βουτανόλες**	Καθαρά ισομερή και μίγματα ισομερών	3	F1	II/III	Οξικό οξύ
1123	**Οξικοί βουτυλεστέρες**	Καθαρά ισομερή και μίγματα ισομερών	3	F1	II/III	Διάλυμα διαβροχής οξικού n- βουτυλεστέρα – οξικού n-βουτυλεστέρα κορεσμένου
1125	**n- Βουτυλαμίνη**		3	FC	II	Μίγμα υδρογονανθράκων **και** διαλύματος διαβροχής
1128	**n- Μηρμυκικός αμυλεστέρας**		3	F1	II	Διάλυμα διαβροχής οξικού n- βουτυλεστέρα – οξικού n-βουτυλεστέρα κορεσμένου
1129	**Βουτυραλδεύδη**		3	F1	II	Μίγμα υδρογονανθράκων
1133	**Κολλώδεις ύλες**	που περιέχουν ευφλεκτα υγρά	3	F1	I/II/III	Κανόνας ομαδικών καταχωρήσεων

Αριθμ. **UN**	**Κατάλληλη ονομασία αποστολής** ή τεχνική ονομασία **3.1.2**	**Περιγραφή** **3.1.2**	**Κλάση** **2.2**	**Κωδικός ταξινόμησης** **2.2**	**Ομάδα συσκευασίας** **2.1.1.3**	**Πρότυπο υγρό**
(1)	**(2a)**	**(2b)**	**(3a)**	**(3b)**	**(4)**	**(5)**
1139	**Διάλυμα επικάλυψης**	Περιλαμβάνει επιφανειακές κετεργασίες ή επικαλύψεις που χρησιμοποιούνται για βιομηχανικούς ή άλλους σκοπούς όπως οχήματα, βαρέλια ή επικαλύψεις βυτίων	3	F1	I/II/III	Κανόνας ομαδικών καταχωρήσεων
1145	**Κυκλοεξάνιο**		3	F1	II	Μίγμα υδρογονανθράκων
1146	**Κυκλοπεντάνιο**		3	F1	II	Μίγμα υδρογονανθράκων
1153	**Διαθυλαιθέρας της αιθυλενογλυκόλης**		3	F1	III	Διάλυμα διαβροχής οξικού n- βουτυλεστέρα - οξικού n-βουτυλεστέρα κορεσμένου **και** μίγμα υδρογονανθράκων
1154	**Διαθυλαμίνη**			FC	II	Μίγμα υδρογονανθράκων **και** διαλύματος διαβροχής
1158	**Διϊσοπροπυλαμίνη**		3	FC	II	Μίγμα υδρογονανθράκων **και** διαλύματος διαβροχής
1160	**Υδατικό διάλυμα διμεθυλαμίνης**		3	FC	II	Μίγμα υδρογονανθράκων **και** διαλύματος διαβροχής
1165	**Διοξάνιο**		3	F1	II	Μίγμα υδρογονανθράκων
1169	**Εκχυλίσματα, αρωματικά, υγρά**		3	F1	I/II/III	Κανόνας ομαδικών καταχωρήσεων
1170	**Αιθανόλη ή διάλυμα αιθανόλης**	Υδατικό διάλυμα	3	F1	II/III	Οξικό οξύ
1171	**Μονοαιθυλαιθέρας αιθυλενογλυκόλης**		3	F1	III	Διάλυμα διαβροχής οξικού n- βουτυλεστέρα - οξικού n-βουτυλεστέρα κορεσμένου **και** μίγμα υδρογονανθράκων
1172	**Οξικός μονοαιθυλαιθέρας αιθυλενογλυκόλης**		3	F1	III	Διάλυμα διαβροχής οξικού n- βουτυλεστέρα - οξικού n-βουτυλεστέρα κορεσμένου **και** μίγμα υδρογονανθράκων
1173	**Οξικός αιθυλεστέρας**		3	F1	II	Διάλυμα διαβροχής οξικού n- βουτυλεστέρα - οξικού n-βουτυλεστέρα κορεσμένου
1177	**Οξικός 2-αιθυλβουτυλεστέρας**		3	F1	III	Διάλυμα διαβροχής οξικού n- βουτυλεστέρα - οξικού n-βουτυλεστέρα κορεσμένου
1178	**2-Αιθυλεβουτυραλδεύδη**		3	F1	II	Μίγμα υδρογονανθράκων
1180	**Βουτυρικός αιθυλεστέρας**		3	F1	III	Διάλυμα διαβροχής οξικού n- βουτυλεστέρα - οξικού n-βουτυλεστέρα κορεσμένου

Αριθμ. **UN**	**Κατάλληλη ονομασία αποστολής** ή τεχνική ονομασία **3.1.2**	**Περιγραφή** **3.1.2**	**Κλάση** **2.2**	**Κωδικός ταξινόμησης** **2.2**	**Ομάδα συσκευασίας** **2.1.1.3**	**Πρότυπο υγρό**
(1)	**(2a)**	**(2b)**	**(3a)**	**(3b)**	**(4)**	**(5)**
1188	**Μονομεθυλαιθέρας της αιθυλενογλυκόλης**		3	F1	III	Διάλυμα διαβροχής οξικού n- βουτυλεστέρα - οξικού n-βουτυλεστέρα κορεσμένου **και** μίγμα υδρογονανθράκων
1189	**Οξικός μονομεθυλαιθέρας της αιθυλενογλυκόλης**		3	F1	III	Διάλυμα διαβροχής οξικού n- βουτυλεστέρα - οξικού n-βουτυλεστέρα κορεσμένου **και** μίγμα υδρογονανθράκων
1190	**Μυρμηκικός αιθυλεστέρας**		3	F1	II	Διάλυμα διαβροχής οξικού n- βουτυλεστέρα - οξικού n-βουτυλεστέρα κορεσμένου
1191	**Οκταλδεύδη**	Καθαρά ισομερή και μίγματα ισομερών	3	F1	III	Μίγμα υδρογονανθράκων
1192	**Γαλακτικός αιθυλεστέρας**		3	F1	III	Διάλυμα διαβροχής οξικού n- βουτυλεστέρα - οξικού n-βουτυλεστέρα κορεσμένου
1195	**Προπϊονικός αιθελεστέρας**		3	F1	II	Διάλυμα διαβροχής οξικού n- βουτυλεστέρα - οξικού n-βουτυλεστέρα κορεσμένου
1197	**Εκχυλίσματα, αρωματικά γεύσης, υγρά**		3	F1	I/II/III	Κανόνας ομαδικών καταχωρήσεων
1198	**Διάλυμα φρομαλδεύδης εύφλεκτο**	Υδατικό διάλυμα, σημείο ανάφλεξης μεταξύ 23°C και 60°C	3	FC	III	Οξικό οξύ
1202	**Καύσιμο ντήζελ**	Σύμφωνα με EN 590:2004 ή με σημείο ανάφλεξης όχι μεγαλύτερο από 100°C	3	F1	III	Μίγμα υδρογονανθράκων
1202	**Αεριέλαιο**	σημείο ανάφλεξης όχι μεγαλύτερο από 100°C	3	F1	III	Μίγμα υδρογονανθράκων
1202	**Πετρέλαιο θέρμανσης, ελαφρύ**	Πολύ ελαφρύ	3	F1	III	Μίγμα υδρογονανθράκων
1202	**Πετρέλαιο θέρμανσης, ελαφρύ**	Σύμφωνα με EN 590:2004 ή με σημείο ανάφλεξης όχι μεγαλύτερο από 100°C	3	F1	III	Μίγμα υδρογονανθράκων
1203	**Νάφθα ή βενζίνη ή πετρέλαιο**		3	F1	II	Μίγμα υδρογονανθράκων
1206	**Επτάνια**	Καθαρά ισομερή και μίγματα ισομερών	3	F1	II	Μίγμα υδρογονανθράκων
1207	**Εξαλδεύδη**	N- Εξαλδεύδη	3	F1	III	Μίγμα υδρογονανθράκων
1208	**Εξάνια**	Καθαρά ισομερή και μίγματα ισομερών	3	F1	II	Μίγμα υδρογονανθράκων
1210	**Μελάνι εκτύπωσης** ή **Υλικό σχετικό με μελάνι εκτύπωσης**	Εύφλεκτο, συμπεριλαμβανομένου αραιωτικού μελανιού εκτύπωσης ή συστατικού μείωσης χρώματος	3	F1	I/II/III	Κανόνας ομαδικών καταχωρήσεων
1212	**Ισοβουτανόλη**		3	F1	III	Οξικό οξύ

Αριθμ. UN	Κατάλληλη ονομασία αποστολής ή τεχνική ονομασία 3.1.2	Περιγραφή 3.1.2	Κλάση 2.2	Κωδικός ταξινόμησης 2.2	Ομάδα συσκευασίας 2.1.1.3	Πρότυπο υγρό
(1)	(2a)	(2b)	(3a)	(3b)	(4)	(5)
1213	**Οξικός ισοβουτυλεστέρας**		3	FC	II	Διάλυμα διαβροχής οξικού n- βουτυλεστέρα - οξικού n-βουτυλεστέρα κορεσμένου
1214	**Ισοβουτυλαμίνη**		3	FC	II	Μίγμα υδρογονανθράκων **και** διαλύματος διαβροχής
1216	**Ισοοκτένια**	Καθαρά ισομερή και μίγματα ισομερών	3	F1	II	Μίγμα υδρογονανθράκων
1219	**Ισοπροπανόλη**		3	F1	II	Οξικό οξύ
1220	**Οξικός ισοπροπυλεστέρας**		3	F1	II	Διάλυμα διαβροχής οξικού n- βουτυλεστέρα - οξικού n-βουτυλεστέρα κορεσμένου
1221	**Ισοπροπυλαμίνη**		3	FC	I	Μίγμα υδρογονανθράκων **και** διαλύματος διαβροχής
1223	**Κηροζίνη**		3	F1	III	Μίγμα υδρογονανθράκων
1224	**3,3- Διμεθυλ-2-βουτανόνη**		3	F1	II	Μίγμα υδρογονανθράκων
1224	Κετόνες, υγρά, ε.α.ο.		3	F1	II/III	Κανόνας ομαδικών καταχωρήσεων
1230	**Μεθανόλη**		3	FT1	II	Οξικό οξύ
1231	**Οξικός μεθυλεστέρας**		3	F1	II	Διάλυμα διαβροχής οξικού n- βουτυλεστέρα - οξικού n-βουτυλεστέρα κορεσμένου
1233	**Οξικός μεθυλαμυλεστέρας**		3	F1	III	Διάλυμα διαβροχής οξικού n- βουτυλεστέρα - οξικού n-βουτυλεστέρα κορεσμένου
1235	**Μεθυλαμίνη, υδαικό διάλυμα**		3	FC	II	Μίγμα υδρογονανθράκων **και** διαλύματος διαβροχής
1237	**Βουτυρικός μεθυλεστέρας**		3	F1	II	Διάλυμα διαβροχής οξικού n- βουτυλεστέρα - οξικού n-βουτυλεστέρα κορεσμένου
1247	**Μεθακρυλικός μεθυλεστέρας, μονομερές, σταθεροποιημένο**		3	F1	II	Διάλυμα διαβροχής οξικού n- βουτυλεστέρα - οξικού n-βουτυλεστέρα κορεσμένου
1248	**Προπιονικός μεθυλεστέρας**		3	F1	II	Διάλυμα διαβροχής οξικού n- βουτυλεστέρα - οξικού n-βουτυλεστέρα κορεσμένου
1262	**Οκτάνια**	Καθαρά ισομερή και μίγματα ισομερών	3	F1	II	Μίγμα υδρογονανθράκων
1263	**Ελαιοχρώματα** ή **Υλικό σχετικό με Ελαιοχρώματα**	Συμπεριλαμβανομένων ελαιοχρωμάτων, λάκας, σμάλτου, χρωστικών, γομαλάκας βερνικιού, πληρωτικού υγρού και βάση υγρής λάκας ή συμπεριλαμβανομένου αραιωτικού χρώματος και ουσίας μείωσης χρώματος.	3	F1	I/II/III	Κανόνας ομαδικών καταχωρήσεων
1265	**Πεντάνια**	N- Πεντάνια	3	F1	II	Μίγμα υδρογονανθράκων

Αριθμ. **UN** **(1)**	**Κατάλληλη ονομασία αποστολής** ή τεχνική ονομασία **3.1.2** **(2a)**	**Περιγραφή** **3.1.2** **(2b)**	**Κλάση** **2.2** **(3a)**	**Κωδικός ταξινόμησης** **2.2** **(3b)**	**Ομάδα συσκευασίας** **2.1.1.3** **(4)**	**Πρότυπο υγρό** **(5)**
1266	**Προϊόντα αρωματοποιίας**	Με εύφλεκτους διαλύτες	3	F1	I/II/III	Κανόνας ομαδικών καταχωρήσεων
1268	Νάφθα ανθρακόπισσας	Τάση ατμών στους 50°C όχι περισσότερο από 110kPa	3	F1	II	Μίγμα υδρογονανθράκων
1268	**Κλάσματα πετρελαίου ή ε.α.ο ή Προϊόντα πετρελαίου**		3	F1	I/II/III	Κανόνας ομαδικών καταχωρήσεων
1274	**Ν- Προπανόλη**		3	F1	II/III	Οξικό οξύ
1275	**Προπιοναλδεΰδη**		3	F1	II	Μίγμα υδρογονανθράκων
1276	**Ν- Οξικός προπυλεστέρας**		3	F1	II	Διάλυμα διαβροχής οξικού n- βουτυλεστέρα - οξικού n-βουτυλεστέρα κορεσμένου
1277	**Προπυλαμίνη**	Ν-Προπυλαμίνη	3	FC	II	Μίγμα υδρογονανθράκων **και** διαλύματος διαβροχής
1281	**Μυρμηκικοί προπυλεστέρες**	Καθαρά ισομερή και μίγματα ισομερών	3	F1	II	Διάλυμα διαβροχής οξικού n- βουτυλεστέρα - οξικού n-βουτυλεστέρα κορεσμένου
1282	**Πυριδίνη**		3	F1	II	Μίγμα υδρογονανθράκων
1286	**Λάδι κολοφωνίου (ρητινόπισσα)**		3	F1	I/II/III	Κανόνας ομαδικών καταχωρήσεων
1287	**Διάλυμα Κουτσούκ**		3	F1	I/II/III	Κανόνας ομαδικών καταχωρήσεων
1296	**Τριαιθυλαμίνη**		3	FC	II	Μίγμα υδρογονανθράκων **και** διαλύματος διαβροχής
1297	**Τριμεθυλαμίνη, υδατικό διάλυμα**	Όχι περισσότερα από 50% τριμεθυλαμίνη, κατά βάρος	3	FC	I/II/III	Μίγμα υδρογονανθράκων **και** διαλύματος διαβροχής
1301	**Οξικό βινύλιο**		3	F1	II	Διάλυμα διαβροχής οξικού n- βουτυλεστέρα - οξικού n-βουτυλεστέρα κορεσμένου
1306	**Συντηρητικά ξύλου**		3	F1	II/III	Κανόνας ομαδικών καταχωρήσεων
1547	**Ανιλίνη**		6.1	T1	II	Οξικό οξύ
1590	**Διχλωροανιλίνες, υγρή**	Καθαρά ισομερή και μίγματα ισομερών	6.1	T1	II	Οξικό οξύ
1602	**Βαφή, υγρή, τοξική, ε.α.ο.** ή **Ενδιάμεσο βαφής, υγρό τοξικό, ε.α.ο.**		6.1	T1	I/II/III	Κανόνας ομαδικών καταχωρήσεων
1604	**Αιθυλενοδιαμίνη**		8	CF1	II	Μίγμα υδρογονανθράκων **και** διαλύματος διαβροχής
1715	**Οξικός ανυδρίτης**		8	CF1	II	Οξικό οξύ
1717	**Ακετυλοχλωρίδιο**		3	FC	II	Διάλυμα διαβροχής οξικού n- βουτυλεστέρα - οξικού n-βουτυλεστέρα κορεσμένου
1718	**Όξινο φωσφορικό βουτύλιο**		8	C3	III	Διάλυμα διαβροχής
1719	Υδρόθειο	Υδατικό διάλυμα	8	C5	III	Οξικό οξύ
1719	**Καυστικό αλκαλικό υγρό, ε.α.ο.**	Ανόργανο	8	C5	II/III	Κανόνας ομαδικών καταχωρήσεων
1730	**Πενταχλωριούχο αντιμόνιο, υγρό**	Καθαρό	8	C1	II	Νερό

Αριθμ. UN	Κατάλληλη ονομασία αποστολής ή τεχνική ονομασία 3.1.2	Περιγραφή 3.1.2	Κλάση 2.2	Κωδικός ταξινόμησης 2.2	Ομάδα συσκευασίας 2.1.1.3	Πρότυπο υγρό
(1)	(2a)	(2b)	(3a)	(3b)	(4)	(5)
1736	**Χλωριούχο βενζόλιο**		8	C3	II	Μίγμα υδρογονανθράκων **και** διαλύματος διαβροχής
1750	**Διάλυμα χλωροοξικού οξέος**	Υδατικό διάλυμα	6.1	TC1	II	Οξικό οξύ
1750	**Διάλυμα χλωροοξικού οξέος**	Μίγματα μονο- και διχλωροοξικού οξέος	6.1	TC1	II	Οξικό οξύ
1752	**Χλωριούχο χλωροακετύλιο**		6.1	TC1	I	Διάλυμα διαβροχής οξικού n- βουτυλεστέρα - οξικού n- βουτυλεστέρα κορεσμένου
1755	**Διάλυμα χρωμικού οξέος**	Υδατικό διάλυμα με όχι περισσότερο από 30% χρωμικό οξύ	8	C1	II/III	Νιτρικό οξύ
1760	Κυαναμίδιο	Υδατικό διάλυμα με όχι περισσότερο από 50% κυαναμίδιο	8	C9	II	Νερό
1760	O, O- Διαιθυλ-διθειοφωσφορικό οξύ		8	C9	II	Διάλυμα διαβροχής οξικού n- βουτυλεστέρα - οξικού n- βουτυλεστέρα κορεσμένου
1760	O, O-Διισοπροπυλ-διθειοφωσφορικό οξύ		8	C9	II	Διάλυμα διαβροχής οξικού n- βουτυλεστέρα - οξικού n- βουτυλεστέρα κορεσμένου
1760	O, O-Δι-ν-προπυλ-διθειοφωσφορικό οξύ		8	C9	II	Διάλυμα διαβροχής οξικού n- βουτυλεστέρα - οξικού n- βουτυλεστέρα κορεσμένου
1760	**Διαβρωτικό υγρό, ε.α.ο.**	Σημείο ανάφλεξης περισσότερο από 60°C	8	C9	I/II/III	Κανόνας ομαδικών καταχωρήσεων
1761	**Διάλυμα κυπριαιθυλενοδιαμίνη**	Υδατικό διάλυμα	8	CT1	II/III	Μίγμα υδρογονανθράκων **και** διαλύματος διαβροχής
1764	**Διχλωροοξικό οξύ**		8	C3	II	Οξικό οξύ
1775	**Φθοριοβορικό οξύ**	Υδατικό διάλυμα με όχι περισσότερο από 50% φθοριοβορικό οξύ	8	C1	II	Νερό
1778	**Φθοριοπυριτικό οξύ**		8	C1	II	Νερό
1779	**Μυρμηκικό οξύ**	με όχι περισσότερο από 85% οξύ κατά βάρος	8	C3	II	Οξικό οξύ
1783	**Εξαμεθυλενοδιαμίνη διάλυμα**	υδατικό διάλυμα	8	C7	II/III	Μίγμα υδρογονανθράκων **και** διαλύματος διαβροχής
1787	**Υδροιωδικό οξύ**	υδατικό διάλυμα	8	C1	II/III	Νερό
1788	**Υδροβρωμικό οξύ**	υδατικό διάλυμα	8	C1	II/III	Νερό
1789	**Υδροχλωρικό οξύ**	με όχι περισσότερο από 38% υδατικό διάλυμα	8	C1	II/III	Νερό
1790	**Υδροφθορικό οξύ**	με όχι περισσότερο από 60% υδροφθορικό οξύ	8	CT1	II	Νερό με επιτρεπόμενη περίοδο χρήσης όχι περισσότερο από 2 χρόνια

Αριθμ. UN	Κατάλληλη ονομασία αποστολής ή τεχνική ονομασία 3.1.2	Περιγραφή 3.1.2	Κλάση 2.2	Κωδικός ταξινόμησης 2.2	Ομάδα συσκευασίας 2.1.1.3	Πρότυπο υγρό
(1)	(2a)	(2b)	(3a)	(3b)	(4)	(5)
1791	**Υποχλωριώδες διάλυμα**	υδατικό διάλυμα, που περιέχει παράγοντες διαβροχής συνηθισμένους στο εμπόριο	8	C9	II/III	Νιτρικό οξύ* **και** διάλυμα διαβροχής
1791	**Υποχλωριώδες διάλυμα**	υδατικό διάλυμα	8	C9	II/III	Νιτρικό οξύ*
*) για το UN 1791: Η δοκιμή πρέπει να χρησιμοποιηθεί μόνο με εξαέρωση. Αν η δοκιμή πραγματοποιείται με νιτρικό οξύ ως πρότυπο υγρό, χρησιμοποιούνται συστήματα εξαέρωσης και φλάντζες ανθεκτικές σε οξέα. Για υποχλωριώδες διάλυμα επιτρέπονται επίσης συστήματα εξαέρωσης και φλάντζες του ίδιου τύπου σχεδίασης ανθεκτικές σε υποχλωριώδες διάλυμα (π.χ. λάστιχο σιλικόνης) αλλά όχι ανθεκτικές στο νιτρικό οξύ.						
1793	**Όξινο φωσφορικό ισοπροπύλιο**		8	C3	III	
1802	**Υπερχλωρικό οξύ**	υδατικό διάλυμα με όχι περισσότερο από 50% οξύ κατά βάρος	8	CO1	II	Νερό
1803	**Φαινολοσουλφονικό οξύ, υγρό**	ισομερικό μίγμα	8	C3	II	Νερό
1805	**Φωσφορικό οξύ, διάλυμα**		8	C1	III	Νερό
1814	**Υδροξείδιο του καλίου, διάλυμα**	υδατικό διάλυμα	8	C5	II/III	Νερό
1824	**Υδροξείδιο του νατρίου, διάλυμα**	υδατικό διάλυμα	8	C5	II/III	Νερό
1830	**Θειικό οξύ**	με όχι περισσότερο από 51% καθαρό οξύ	8	C1	II	Νερό
1832	**Θειικό οξύ, χρησιμοποιημένο**	χημικά σταθερό	8	C1	II	Νερό
1833	**Θειώδες οξύ**		8	C1	II	Νερό
1835	**Υδροξείδιο του τετραμεθυλαμμωνίου**	υδατικό διάλυμα, σημείο ανάφλεξης όχι περισσότερο από 60°C	8	C7	II	Νερό
1840	**Χλωριούχος ψευδάργυρος, διάλυμα**	υδατικό διάλυμα	8	C1	III	Νερό
1848	**Προπιονικό οξύ**	με όχι λιγότερο από 10% και λιγότερο από 90% οξύ κατά βάρος	8	C3	III	Διάλυμα διαβροχής οξικού n- βουτυλεστέρα - οξικού n-βουτυλεστέρα κορεσμένου
1862	**Κροτονικός αιθυλεστέρας**		3	F1	II	Διάλυμα διαβροχής οξικού n- βουτυλεστέρα - οξικού n-βουτυλεστέρα κορεσμένου
1863	**Καύσιμα αεροπλοίας, στροβιλομηχανών**		3	F1	I/II/III	Μίγμα υδρογονανθράκων
1866	**Διάλυμα ρητίνης**	εύφλεκτο	3	F1	I/II/III	Κανόνας ομαδικών καταχωρήσεων
1902	**Όξινο φωσφορικό διισοκτύλιο**		8	C3	III	Διάλυμα διαβροχής
1906	**Όξινη υλής**		8	C1	II	Νιτρικό οξύ
1908	**Χλωριώδες διάλυμα**	υδατικό διάλυμα	8	C9	II/III	Οξικό οξύ
1914	**Προπιονικός βουτυλεστέρας**		3	F1	III	Διάλυμα διαβροχής οξικού n- βουτυλεστέρα - οξικού n-βουτυλεστέρα κορεσμένου
1915	**Κυκλοεξανόνη**		3	F1	III	Μίγμα υδρογονανθράκων
1917	**Ακρυλικός αιθυλεστέρας, σταθεροποιημένος**		3	F1	II	Διάλυμα διαβροχής οξικού n- βουτυλεστέρα - οξικού n-βουτυλεστέρα κορεσμένου

Αριθμ. UN	Κατάλληλη ονομασία αποστολής ή τεχνική ονομασία 3.1.2	Περιγραφή 3.1.2	Κλάση 2.2	Κωδικός ταξινόμησης 2.2	Ομάδα συσκευασίας 2.1.1.3	Πρότυπο υγρό
(1)	(2a)	(2b)	(3a)	(3b)	(4)	(5)
1919	**Ακρυλικός μεθυλεστέρας, σταθεροποιημένος**		3	F1	II	Διάλυμα διαβροχής οξικού n- βουτυλεστέρα - οξικού n-βουτυλεστέρα κορεσμένου
1920	**Εννεάνιο**	καθαρά ισομερή και ισομερικό μίγμα, σημείο ανάφλεξης μεταξύ 23°C και 60°C	3	F1	III	Μίγμα υδρογονανθράκων
1935	**Κυανιούχα διαλύματα, ε.α.ο.**		6.1	T4	I/II/III	Νερό
1940	**Θειογλυκολικό οξύ**		8	C3	II	Οξικό οξύ
1986	**Αλκοόλες, εύφλεκτες, τοξικές, ε.α.ο.**		3	FT1	I/II/III	Κανόνας ομαδικών καταχωρήσεων
1987	Κυκλοεξανόλη	τεχνικά καθαρή	3	F1	III	Οξικό οξύ
1987	**Αλκοόλες, ε.α.ο.**		3	F1	II/III	Κανόνας ομαδικών καταχωρήσεων
1988	**Αλδεύδες εύφλεκτες, τοξικές, ε.α.ο.**		3	FT1	I/II/III	Κανόνας ομαδικών καταχωρήσεων
1989	**Αλδεύδες ε.α.ο.**		3	F1	I/II/III	Κανόνας ομαδικών καταχωρήσεων
1992	2,6-cis-διμεθυλμορφολίνη		3	FT1	III	Μίγμα υδρογονανθράκων
1992	**Εύφλεκτα, υγρά, τοξικά, ε.α.ο.**		3	FT1	I/II/III	Κανόνας ομαδικών καταχωρήσεων
1993	Όξινος προπιονικός βινυλεστέρας		3	F1	II	Διάλυμα διαβροχής οξικού n- βουτυλεστέρα - οξικού n-βουτυλεστέρα κορεσμένου
1993	Οξικός (1-Μεθοξυ-2-προπυλ) εστέρας		3	F1	III	Διάλυμα διαβροχής οξικού n- βουτυλεστέρα - οξικού n-βουτυλεστέρα κορεσμένου
1993	**Εύφλεκτα, υγρά, ε.α.ο.**		3	F1	I/II/III	Κανόνας ομαδικών καταχωρήσεων
2014	**Υπεροξειδίο του υδρογόνου υδατικό διάλυμα**	με όχι λιγότερο από 20% αλλά περισσότερο από 60% υπεροξείδιο του υδρογόνου, σταθεροποιημένο όπως απαιτείται	5.1	OC1	II	Νιτρικό οξύ
2022	**Κρυζυλικό οξύ**	υγρό μίγμα που περιέχει κρεζόλες, ξυλενόλες και μεθυλ φαινόλες	6.1	TC1	II	Οξικό οξύ
2030	**Υδατικό διάλυμα υδραζίνης**	με όχι λιγότερο από 37% αλλά περισσότερο από 64% υδραζίνης, κατά βάρος	8	CT1	II	Νερό
2030	Υδραζίνη ένυδρη	υδατικό διάλυμα με 64% υδραζίνη	8	CT1	II	Νερό
2031	**Νιτρικό οξύ**	άλλο από κόκκινο καπνογόνο, με όχι περισσότερο από 55% καθαρό οξύ	8	CO1	II	Νιτρικό οξύ
2045	**Ισοβουτυραλδεϋδη**		3	F1	II	Μίγμα υδρογονανθράκων

Αριθμ. UN	Κατάλληλη ονομασία αποστολής ή τεχνική ονομασία 3.1.2	Περιγραφή 3.1.2	Κλάση 2.2	Κωδικός ταξινόμησης 2.2	Ομάδα συσκευασίας 2.1.1.3	Πρότυπο υγρό
(1)	(2a)	(2b)	(3a)	(3b)	(4)	(5)
2050	**Ισομερικές ενώσεις διισοβουτυλενίου**		3	F1	II	Μίγμα υδρογονανθράκων
2053	**Μεθυλοισοβουτυλοκαρβινόλη**		3	F1	III	Οξικό οξύ
2054	**Μορφολίνη**		3	CF1	I	Μίγμα υδρογονανθράκων
2057	**Τριπροπυλένιο**		3	F1	II/III	Μίγμα υδρογονανθράκων
2058	**Βαλεραλδεύδη**		3	F1	II	Μίγμα υδρογονανθράκων
2059	**Νιτροκυτταρίνη, διάλυμα, εύφλεκτη**		3	D	I/II/III	Κανόνας ομαδικών καταχωρήσεων : Παρέκκλιση από τη γενική διαδικασία του κανόνα αυτού μπορεί να εφαρμοστεί για διαλύτες κωδικού ταξινόμησης F1
2075	**Χλωράλη, άνυδρη, σταθεροποιημένη**		6.1	T1	II	Διάλυμα διαβροχής
2076	**Κρεζόλες, υγρές**	καθαρά ισομερή και μίγματα ισομερών	6.1	TC1	II	Οξικό οξύ
2078	**Διισοκυανικό τολουόλιο**	υγρό	6.1	T1	II	Διάλυμα διαβροχής οξικού n- βουτυλεστέρα - οξικού n-βουτυλεστέρα κορεσμένου
2079	**Διαιθυλενοτριαμίνη**		8	C7	II	Μίγμα υδρογονανθράκων
2209	**Διάλυμα φορμαλδύδης**	υδατικό διάλυμα με 37% φορμαλδεύδη, μεθανόλη περιεχόμενο 8-10%	8	C9	III	Οξικό οξύ
2209	**Διάλυμα φορμαλδύδης**	υδατικό διάλυμα, με όχι λιγότερο από 25% φορμαλδεύδη	8	C9	III	Νερό
2218	**Ακρυλικό οξύ σταθεροποιημένο**		8	CF1	II	Διάλυμα διαβροχής οξικού n- βουτυλεστέρα - οξικού n-βουτυλεστέρα κορεσμένου
2227	**Ν-βουτυλομεθακρυλικά άλατα**		3	F1	III	Διάλυμα διαβροχής οξικού n- βουτυλεστέρα - οξικού n-βουτυλεστέρα κορεσμένου
2235	**Χλωροβενδυϋλοχλωρίδια, υγρά**	παρα-λωροβενδυϋλοχλωρίδια	6.1	T2	III	Μίγμα υδρογονανθράκων
2241	**Κυκλοεπτάνιο**		3	F1	II	Μίγμα υδρογονανθράκων
2242	**Κυκλοεπτένιο**		3	F1	II	Μίγμα υδρογονανθράκων
2243	**Οξικός κυκλοεστέρας**		3	F1	III	Διάλυμα διαβροχής οξικού n- βουτυλεστέρα - οξικού n-βουτυλεστέρα κορεσμένου
2244	**Κυκλοπεντανόλη**		3	F1	III	Οξικό οξύ
2245	**Κυκλοπεντανόνη**		3	F1	III	Μίγμα υδρογονανθράκων
2247	**Ν-δεκάνιο**		3	F1	III	Μίγμα υδρογονανθράκων
2248	**Δι-ν-βουτυλαμίνη**		8	CF1	II	Μίγμα υδρογονανθράκων
2258	**1, 2, προπυλενοδιαμίνη**		8	CF1	II	Μίγμα υδρογονανθράκων **και** διάλυμα διαβροχής
2259	**Τριαιθυλενοτετραμίνη**		8	C7	II	Νερό
2260	**Τριπροπυλαμίνη**		3	FC	III	Μίγμα υδρογονανθράκων **και** διάλυμα διαβροχής

Αριθμ. UN	Κατάλληλη ονομασία αποστολής ή τεχνική ονομασία 3.1.2	Περιγραφή 3.1.2	Κλάση 2.2	Κωδικός ταξινόμησης 2.2	Ομάδα συσκευασίας 2.1.1.3	Πρότυπο υγρό
(1)	(2a)	(2b)	(3a)	(3b)	(4)	(5)
2263	**Διμεθυλοκυκλοεξάνια**	καθαρά ισομερή και μίγματα ισομερών	3	F1	II	Μίγμα υδρογονανθράκων
2264	**Ν,Ν- διμεθυλ-κυκλοεξαμίνη**		8	CF1	II	Μίγμα υδρογονανθράκων **και** διάλυμα διαβροχής
2265	**Ν,Ν-διμεθυλοφορμαμίδιο**		3	F1	III	Διάλυμα διαβροχής οξικού n- βουτυλεστέρα - οξικού n-βουτυλεστέρα κορεσμένου
2266	**Διμεθυλ-Ν-προπυλαμίνη**		3	FC	II	Μίγμα υδρογονανθράκων **και** διάλυμα διαβροχής
2269	**3,3 Ιμινο-διπροπυλαμίνη**		8	C7	III	Μίγμα υδρογονανθράκων **και** διάλυμα διαβροχής
2270	**Αιθυλαμίνη, υδατικό διάλυμα**	με όχι λιγότερο από 50% αλλά όχι περισσότερο από 70% αιθυλαμίνη, σημείο ανάφλεξης κάτω από 23oC, διαβρωτικό, ελαφρά διαβρωτικό	3	FC	II	Μίγμα υδρογονανθράκων **και** διάλυμα διαβροχής
2275	**2- Αιθυλοβουτανόλη**		3	F1	III	Διάλυμα διαβροχής οξικού n- βουτυλεστέρα - οξικού n-βουτυλεστέρα κορεσμένου
2276	**2- Αιθυλοεξυλαμίνη**		3	FC	III	Μίγμα υδρογονανθράκων **και** διάλυμα διαβροχής
2277	**Μεθακρυλικός αιθυλεστέρας, σταθεροποιημένος**		3	Fl	II	Διάλυμα διαβροχής οξικού n- βουτυλεστέρα - οξικού n-βουτυλεστέρα κορεσμένου
2278	**Ν-Επτένιο**		3	Fl	II	Μίγμα υδρογονανθράκων
2282	**Εξανόλες**	καθαρά ισομερή και μίγματα ισομερών	3	Fl	III	Διάλυμα διαβροχής οξικού n- βουτυλεστέρα - οξικού n-βουτυλεστέρα κορεσμένου
2283	**Μεθακρυλικός ισοβουτυλεστέρας, σταθεροποιημένος**		3	Fl	III	Διάλυμα διαβροχής οξικού n- βουτυλεστέρα - οξικού n-βουτυλεστέρα κορεσμένου
2286	**Πενταμεθυλοεπτάνιο**		3	Fl	III	Μίγμα υδρογονανθράκων
2287	**Ισοεπτένια**		3	Fl	II	Μίγμα υδρογονανθράκων
2288	**Ισοεξένια**		3	Fl	II	Μίγμα υδρογονανθράκων
2289	**Ισοφορονοδιαμίνη**		8	C7	III	Μίγμα υδρογονανθράκων **και** διάλυμα διαβροχής
2293	**4-Μεθοξυ-4-μεθυλοπενταν-2-όνη**		3	Fl	III	Μίγμα υδρογονανθράκων
2296	**Μεθυλοκυκλοεξάνιο**		3	Fl	II	Μίγμα υδρογονανθράκων
2297	**Μεθυλοκυκλοεξανόνη**	καθαρά ισομερή και μίγματα ισομερών	3	Fl	III	Μίγμα υδρογονανθράκων
2298	**Μεθυλοκυκλοπεντάνιο**		3	Fl	II	Μίγμα υδρογονανθράκων
2302	**5-Μεθυλοεξαν-2όνη**		3	Fl	III	Μίγμα υδρογονανθράκων
2308	**Νιτρωδυλοθειικό οξύ, υγρό**		8	Cl	II	Νερό
2309	**Οκταδιένια**		3	Fl	II	Μίγμα υδρογονανθράκων

Αριθμ. **UN**	**Κατάλληλη ονομασία αποστολής ή τεχνική ονομασία** **3.1.2**	**Περιγραφή** **3.1.2**	**Κλάση** **2.2**	**Κωδικός ταξινόμησης** **2.2**	**Ομάδα συσκευασίας** **2.1.1.3**	**Πρότυπο υγρό**
(1)	**(2a)**	**(2b)**	**(3a)**	**(3b)**	**(4)**	**(5)**
2313	**Πικολίνες**	καθαρά ισομερή και μίγματα ισομερών	3	Fl	III	Μίγμα υδρογονανθράκων
2317	**Διάλυμα χαλκοκυανιούχου νατρίου**	υδατικό διάλυμα	6.1	T4	I	Νερό
2320	**Τετραιθυλενοπενταμίνη**		8	C7	III	Μίγμα υδρογονανθράκων **και** διάλυμα διαβροχής
2324	**Τριισοβουτυλένιο**	μίγμα C-12 μονο-ολεφινών, σημείο ανάφλεξης μεταξύ 23°C και 60°C	3	Fl	III	Μίγμα υδρογονανθράκων
2326	**Τριμεθυλ-κυκλοεξαμίνη**		8	C7	III	Μίγμα υδρογονανθράκων **και** διάλυμα διαβροχής
2327	**Τριμεθυλοεξαμεθυλοδιαμίνες**	καθαρά ισομερή και μίγματα ισομερών	8	C7	III	Μίγμα υδρογονανθράκων **και** διάλυμα διαβροχής
2330	**Ενδεκάνιο**		3	Fl	III	Μίγμα υδρογονανθράκων
2336	**Μυρμηκικός αλλυλαιθέρας**		3	FT1	I	Διάλυμα διαβροχής οξικού n- βουτυλεστέρα - οξικού n-βουτυλεστέρα κορεσμένου
2348	**Ακρυλικός βουτυλεστέρας, σταθεροποιημένος**	καθαρά ισομερή και μίγματα ισομερών	3	Fl	III	Διάλυμα διαβροχής οξικού n- βουτυλεστέρα - οξικού n-βουτυλεστέρα κορεσμένου
2357	**Κυκλοεξυλαμίνη**	σημείο ανάφλεξης μεταξύ 23°C και 60°C	8	CF1	II	Μίγμα υδρογονανθράκων **και** διάλυμα διαβροχής
2361	**Διισοβουτυλαμίνη**		3	FC	III	Μίγμα υδρογονανθράκων **και** διάλυμα διαβροχής
2366	**Ανθρακικός διαιθυλεστέρας**		3	Fl	III	Διάλυμα διαβροχής οξικού n- βουτυλεστέρα - οξικού n-βουτυλεστέρα κορεσμένου
2367	**Α-μεθυλοβαλεραλδεϋδη**		3	Fl	II	Μίγμα υδρογονανθράκων
2370	**1-Εξένιο**		3	Fl	II	Μίγμα υδρογονανθράκων
2372	**1,2-δι-(διμεθυλαμινο)-αιθάνιο**		3	Fl	II	Μίγμα υδρογονανθράκων **και** διάλυμα διαβροχής
2379	**1,3 - Διμεθυλοβουτυλαμίνη**		3	FC	II	Μίγμα υδρογονανθράκων **και** διάλυμα διαβροχής
2383	**Διπροπυλαμίνη**		3	FC	II	Μίγμα υδρογονανθράκων **και** διάλυμα διαβροχής
2385	**Ισοβουτιρικός αιθυλεστέρας**		3	Fl	II	Διάλυμα διαβροχής οξικού n- βουτυλεστέρα - οξικού n-βουτυλεστέρα κορεσμένου
2393	**Μυρμηκικός ισοβουτυλεστέρας**		3	Fl	II	Διάλυμα διαβροχής οξικού n- βουτυλεστέρα - οξικού n-βουτυλεστέρα κορεσμένου

Αριθμ. UN	Κατάλληλη ονομασία αποστολής ή τεχνική ονομασία 3.1.2	Περιγραφή 3.1.2	Κλάση 2.2	Κωδικός ταξινόμησης 2.2	Ομάδα συσκευασίας 2.1.1.3	Πρότυπο υγρό
(1)	(2a)	(2b)	(3a)	(3b)	(4)	(5)
2394	**Προπιονικός ισοβουτυλεστέρας**	σημείο ανάφλεξης μεταξύ 23°C και 60°C	3	Fl	III	Διάλυμα διαβροχής οξικού n- βουτυλεστέρα - οξικού n-βουτυλεστέρα κορεσμένου
2396	**Μεθακρυλαλδεϋδη, σταθεροποιημένη**		3	FT1	II	Μίγμα υδρογονανθράκων
2400	**Ισοβαλεριανικός μεθυλεστέρας**		3	Fl	II	Διάλυμα διαβροχής οξικού n- βουτυλεστέρα - οξικού n-βουτυλεστέρα κορεσμένου
2401	**Πιπεριδίνη**		8	CF1	I	Μίγμα υδρογονανθράκων **και** διάλυμα διαβροχής
2403	**Οξικός ισοπροπενυλεστέρας**		3	Fl	II	Διάλυμα διαβροχής οξικού n- βουτυλεστέρα - οξικού n-βουτυλεστέρα κορεσμένου
2405	**Βουτυρικός ισοπροπυλεστέρας**		3	Fl	III	Διάλυμα διαβροχής οξικού n- βουτυλεστέρα - οξικού n-βουτυλεστέρα κορεσμένου
2406	**Ισοβουτυρικός ισοπροπυλεστέρας**		3	Fl	II	Διάλυμα διαβροχής οξικού n- βουτυλεστέρα - οξικού n-βουτυλεστέρα κορεσμένου
2409	**Προπιονικός ισοπροπυλεστέρας**		3	Fl	II	Διάλυμα διαβροχής οξικού n- βουτυλεστέρα - οξικού n-βουτυλεστέρα κορεσμένου
2410	**1,2,3,6 - Τετραυδροπυρίνη**		3	Fl	II	Μίγμα υδρογονανθράκων
2427	**Χλωρικό κάλιο, υδατικό διάλυμα**		5.1	Ol	II/III	Νερό
2428	**Χλωρικό νάτριο, υδατικό διάλυμα**		5.1	Ol	II/III	Νερό
2429	**Χλωρικό ασβέστιο υδατικό διάλυμα**		5.1	Ol	II/III	Νερό
2436	**Θειοξικό οξύ**		3	Fl	II	Οξικό οξύ
2457	**2,3 - Διμεθυλοβουτάνιο**		3	Fl	II	Μίγμα υδρογονανθράκων
2491	**Αιθανολαμίνη**		8	C7	III	Διάλυμα διαβροχής
2491	**Αιθανολαμίνη διάλυμα**	υδατικό διάλυμα	8	C7	III	Διάλυμα διαβροχής
2496	**Προπιονικός ανυδρίτης**		8	C3	III	Διάλυμα διαβροχής οξικού n- βουτυλεστέρα - οξικού n-βουτυλεστέρα κορεσμένου
2524	**Ορθομυρμηκικός αιθυλεστέρας**		3	Fl	III	Διάλυμα διαβροχής οξικού n- βουτυλεστέρα - οξικού n-βουτυλεστέρα κορεσμένου
2526	**Φουρφουρυλαμίνη**		3	FC	III	Μίγμα υδρογονανθράκων **και** διάλυμα διαβροχής
2527	**Ακρυλικός ισοβουτυλεστέρας, σταθεροποιημένος**		3	Fl	III	Διάλυμα διαβροχής οξικού n- βουτυλεστέρα - οξικού n-βουτυλεστέρα κορεσμένου
2528	**Ισοβουτυρικός ισοβουτυλεστέρας**		3	Fl	III	Διάλυμα διαβροχής οξικού n- βουτυλεστέρα - οξικού n-βουτυλεστέρα κορεσμένου
2529	**Ισοβουτυρικό οξύ**		3	FC	III	Διάλυμα διαβροχής οξικού n- βουτυλεστέρα - οξικού n-βουτυλεστέρα κορεσμένου

Αριθμ. UN	Κατάλληλη ονομασία αποστολής ή τεχνική ονομασία 3.1.2	Περιγραφή 3.1.2	Κλάση 2.2	Κωδικός ταξινόμησης 2.2	Ομάδα συσκευασίας 2.1.1.3	Πρότυπο υγρό
(1)	(2a)	(2b)	(3a)	(3b)	(4)	(5)
2531	**Μεθακρυλικό οξύ σταθεροποιημένο**		8	C3	II	Διάλυμα διαβροχής οξικού n- βουτυλεστέρα - οξικού n-βουτυλεστέρα κορεσμένου
2542	**Τριβουτυλαμίνη**		6.1	Tl	II	Μίγμα υδρογονανθράκων
2560	**2-Μεθυλο-πενταν-2-όνη**		3	Fl	III	Διάλυμα διαβροχής οξικού n- βουτυλεστέρα - οξικού n-βουτυλεστέρα κορεσμένου
2564	**Τριχλωροξικό οξύ, διάλυμα**	υδατικό διάλυμα	8	C3	II/III	Οξικό οξύ
2565	**Δικυκλοεξυλαμίνη**		8	C7	III	Μίγμα υδρογονανθράκων **και** διάλυμα διαβροχής
2571	Αιθυλοφωσφορικό οξύ		8	C3	II	Διάλυμα διαβροχής οξικού n- βουτυλεστέρα - οξικού n-βουτυλεστέρα κορεσμένου
2571	**Αλκυλοφωσφορικά οξέα**		8	C3	II	Κανόνας ομαδικών καταχωρήσεων
2580	**Βρωμιούχο αλουμίνιο, διάλυμα**	υδατικό διάλυμα	8	Cl	III	Νερό
2581	**Διάλυμα χλωριούχου αμμωνίου**	υδατικό διάλυμα	8	Cl	III	Νερό
2582	**Διάλυμα χλωριούχου σιδήρου**	υδατικό διάλυμα	8	Cl	III	Νερό
2584	Μεθανοσουλφονικό οξύ	με περισσότερο από 5% ελεύθερο θειικό οξύ	8	Cl	II	Νερό
2584	**Αλκυλοσουλφονικά οξέα, υγρά**	με περισσότερο από 5% ελεύθερο θειικό οξύ	8	Cl	II	Διάλυμα διαβροχής οξικού n- βουτυλεστέρα - οξικού n-βουτυλεστέρα κορεσμένου
2584	Βενζολοσουλφονικό οξύ	με περισσότερο από 5% ελεύθερο θειικό οξύ	8	Cl	II	Νερό
2584	Τολουολοσουλφονικό οξύ	με περισσότερο από 5% ελεύθερο θειικό οξύ	8	Cl	II	Νερό
2584	**Αρυλοσουλφονικά οξέα, υγρά**	με περισσότερο από 5% ελεύθερο θειικό οξύ	8	Cl	II	Διάλυμα διαβροχής οξικού n- βουτυλεστέρα - οξικού n-βουτυλεστέρα κορεσμένου
2586	Μεθανοσουλφονικό οξύ	με όχι περισσότερο από 5% ελεύθερο θειικό οξύ	8	Cl	III	Νερό
2586	Αλκυλοσουλφονικά οξέα, υγρά	με όχι περισσότερο από 5% ελεύθερο θειικό οξύ	8	Cl	III	Διάλυμα διαβροχής οξικού n- βουτυλεστέρα - οξικού n-βουτυλεστέρα κορεσμένου
2586	Βενζολοσουλφονικό οξύ	με όχι περισσότερο από 5% ελεύθερο θειικό οξύ	8	Cl	III	Νερό
2586	Τολουολοσουλφονικό οξύ	με όχι περισσότερο από 5% ελεύθερο θειικό οξύ	8	Cl	III	Νερό
2586	**Αρυλοσουλφονικά οξέα, υγρά**	με όχι περισσότερο από 5% ελεύθερο θειικό οξύ	8	Cl	III	Διάλυμα διαβροχής οξικού n- βουτυλεστέρα - οξικού n-βουτυλεστέρα κορεσμένου

Αριθμ. **UN**	**Κατάλληλη ονομασία αποστολής ή τεχνική ονομασία** **3.1.2**	**Περιγραφή** **3.1.2**	**Κλάση** **2.2**	**Κωδικός ταξινόμησης** **2.2**	**Ομάδα συσκευασίας** **2.1.1.3**	**Πρότυπο υγρό**
(1)	**(2a)**	**(2b)**	**(3a)**	**(3b)**	**(4)**	**(5)**
2610	**Τριαλλυλαμίνη**		3	FC	III	Μίγμα υδρογονανθράκων **και** διάλυμα διαβροχής
2614	**Μεθαλλυλική αλκοόλη**		3	Fl	III	Οξικό οξύ
2617	Μεθυλοκυκλοεξανόλες	καθαρά ισομερή και μίγματα ισομερών, σημείο ανάφλεξης 23°C μεταξύ και 60°C	3	Fl	III	Οξικό οξύ
2619	**Βενζυλοδιμεθυλαμίνη**		8	CF1	II	Μίγμα υδρογονανθράκων **και** διάλυμα διαβροχής
2620	**Βουτυρικοί αμυλεστέρες**	καθαρά ισομερή και μίγματα ισομερών, σημείο ανάφλεξης 23°C μεταξύ και 60°C	3	Fl	III	Διάλυμα διαβροχής οξικού n- βουτυλεστέρα - οξικού n-βουτυλεστέρα κορεσμένου
2622	**Γλυκιδαλδεϋδη**	σημείο ανάφλεξης κάτω από 23°C	3	FT1	II	Μίγμα υδρογονανθράκων
2626	**Χλωρικό οξύ, υδατικό διάλυμα**	με όχι περισσότερο από 10% χλωρικό οξύ	5.1	Ol	II	Νιτρικό οξύ
2656	**Κινολίνη**	σημείο ανάφλεξης περισσότερο από 60°C	6.1	Tl	III	Νερό
2672	**Διάλυμα αμμωνίας**	σχετική πυκνότητα μεταξύ 0.880 και 0.957 στους 15°C σε νερό, με περισσότερο από 10% αλλά όχι περισσότερο από 35% αμμωνία	8	C5	III	Νερό
2683	**Διάλυμα θειούχου αμμώνιου**	υδατικό διάλυμα, σημείο ανάφλεξης μεταξύ 23°C και 60°C	8	CFT	II	Οξικό οξύ
2684	**3-Διαιθυλοαμινοπροπυλαμίνη**		3	FC	III	Μίγμα υδρογονανθράκων **και** διάλυμα διαβροχής
2685	**N,N Διαιθυλαιθυλενο-διαμίνη**		8	CF1	II	Μίγμα υδρογονανθράκων **και** διάλυμα διαβροχής
2693	**Υδατικά διαλύματα διθειώδους άλατος, ε.α.ο.**	ανόργανο	8	Cl	III	Νερό
2707	**Διμεθυλοδιοξάνια**	καθαρά ισομερή και μίγματα ισομερών	3	Fl	II/III	Μίγμα υδρογονανθράκων
2733	**Αμίνες, εύφλεκτες, διαβρωτικές, ε.α.ο.** ή **Πολυαμίνες, διαβρωτικές, εύφλεκτες, ε.α.ο.**		3	FC	I/II/III	Μίγμα υδρογονανθράκων **και** διάλυμα διαβροχής
2734	Δι-δευτεροταγής-βουτυλαμίνη		8	CF1	II	Μίγμα υδρογονανθράκων

Αριθμ. UN	Κατάλληλη ονομασία αποστολής ή τεχνική ονομασία 3.1.2	Περιγραφή 3.1.2	Κλάση 2.2	Κωδικός ταξινόμησης 2.2	Ομάδα συσκευασίας 2.1.1.3	Πρότυπο υγρό
(1)	(2a)	(2b)	(3a)	(3b)	(4)	(5)
2734	**Αμίνες, υγρές,διαβρωτικές, εύφλεκτες, ε.α.ο.** ή **Πολυαμίνες, υγρές, διαβρωτικές, εύφλεκτες, ε.α.ο.**		8	CF1	I/II	Μίγμα υδρογονανθράκων **και** διάλυμα διαβροχής
2735	**Αμίνες, υγρές,διαβρωτικές, ε.α.ο.** ή **Πολυαμίνες, υγρές, διαβρωτικές, ε.α.ο.**		8	C7	I/II/III	Μίγμα υδρογονανθράκων **και** διάλυμα διαβροχής
2739	**Βουτυρικός ανυδρίτης**		8	C3	III	Διάλυμα διαβροχής οξικού n- βουτυλεστέρα - οξικού n-βουτυλεστέρα κορεσμένου
2789	**Οξικό οξύ, παγόμορφο** ή **Οξικό οξύ διάλυμα**	υδατικό διάλυμα, περισσότερο από 80% οξύ, κατά βάρος	8	CF1	II	Οξικό οξύ
2790	**Οξικό οξύ διάλυμα**	υδατικό διάλυμα, περισσότερο από 10% οξύ αλλά όχι περισσότερο από 80%, κατά βάρος	8	C3	II/III	Οξικό οξύ
2796	**Θειικό οξύ**	με όχι περισσότερο από 51% καθαρό οξύ	8	Cl	II	Νερό
2797	**Υγρά μπαταρίας, αλκαλικά**	Υδροξείδιο καλίου/νατρίου, υδατικό διάλυμα	8	C5	II	Νερό
2810	2-Χλωρο-6-φθοροβενζουλοχλωρίδιο	σταθεροποιημένο	6.1	Tl	III	Μίγμα υδρογονανθράκων
2810	2-Φαινυλαιθανόλη		6.1	Tl	III	Οξικό οξύ
2810	Μονοεξυλαιθέρας αιθυλενογλυκόλης		6.1	Tl	III	Οξικό οξύ
2810	**Τοξικό υγρό, οργανικό ε.α.ο.**		6.1	Tl	I/II/III	Κανόνας ομαδικών καταχωρήσεων
2815	**Ν-Αμινοαιθυλοπιπεραζίνη**		8	C7	III	Μίγμα υδρογονανθράκων **και** διάλυμα διαβροχής
2818	**Πολυθειούχο αμμώνιο διάλυμα**	υδατικό διάλυμα	8	CT1	II/III	Οξικό οξύ
2819	**Όξινο φωσφορικό αμύλιο**		8	C3	III	Διάλυμα διαβροχής
2820	**Βουτυρικό οξύ**	Ν- βουτυρικό οξύ	8	C3	III	Διάλυμα διαβροχής οξικού n- βουτυλεστέρα - οξικού n-βουτυλεστέρα κορεσμένου
2821	**Διάλυμα φαινόλης**	υδατικό διάλυμα, τοξικό μη-αλκαλικό	6.1	Tl	II/III	Οξικό οξύ
2829	**Καπρονικό οξύ**	Ν-Καπρονικό οξύ	8	C3	III	Διάλυμα διαβροχής οξικού n- βουτυλεστέρα - οξικού n-βουτυλεστέρα κορεσμένου
2837	**Διθειικά άλατα, υδατικό διάλυμα**		8	Cl	II/III	Νερό
2838	**Βουτυρικός βινυλεστέρας, σταθεροποιημένος**		3	Fl	II	Διάλυμα διαβροχής οξικού n- βουτυλεστέρα - οξικού n-βουτυλεστέρα κορεσμένου

Αριθμ. UN	Κατάλληλη ονομασία αποστολής ή τεχνική ονομασία 3.1.2	Περιγραφή 3.1.2	Κλάση 2.2	Κωδικός ταξινόμησης 2.2	Ομάδα συσκευασίας 2.1.1.3	Πρότυπο υγρό
(1)	(2a)	(2b)	(3a)	(3b)	(4)	(5)
2841	**Δι-Ν-αμυλαμίνη**		3	FT1	III	Μίγμα υδρογονανθράκων **και** διάλυμα διαβροχής
2850	**Τετραμερές προπυλένιο**	μίγμα C-12 μονο-ολεφινών, σημείο ανάφλεξης μεταξύ 23°C και 60°C	3	Fl	III	Μίγμα υδρογονανθράκων
2873	**Διβουτυλοαμινοαιθανόλη**	N, N, Δι - n-βουτυλοαμινοαιθανόλη	6.1	Tl	III	Οξικό οξύ
2874	**Φουρφουρυλαλκόλη**		6.1	Tl	III	Οξικό οξύ
2920	Ο, Ο -Διαιθυλ-διθειοφωσφορικό οξύ	σημείο ανάφλεξης μεταξύ 23°C και 60°C	8	CF1	II	Διάλυμα διαβροχής οξικού n- βουτυλεστέρα - οξικού n-βουτυλεστέρα κορεσμένου
2920	Ο, Ο -Διμεθυλ-διθειοφωσφορικό οξύ	σημείο ανάφλεξης μεταξύ 23°C και 60°C	8	CF1	II	Διάλυμα διαβροχής
2920	Υδροβρώμιο	33% διάλυμα σε παγόμορφο αξικό οξύ	8	CF1	II	Διάλυμα διαβροχής
2920	Τετραμεθυλαμώνιο υδροξείδιο	υδατικό διάλυμα, σημείο ανάφλεξης μεταξύ 23°C και 60°C	8	CF1	II	Νερό
2920	**Διαβρωτικό, υγρό εύφλεκτο, ε.α.α**		8	CF1	I/II	Κανόνας ομαδικών καταχωρήσεων
2922	Θειούχο αμμώνιο	υδατικό διάλυμα, σημείο ανάφλεξης περισσότερο από 60°C	8	CT1	II	Νερό
2922	Κρεζόλες	υδατικό αλκαλικό διάλυμα, μίγμα κρεζολών νατρίου και καλίου	8	CT1	II	Οξικό οξύ
2922	Φαινόλες	υδατικό αλκαλικό διάλυμα, μίγμα φαινολών νατρίου και καλίου	8	CT1	II	Οξικό οξύ
2922	Δι-υδρο-φθοριούχο νάτριο	υδατικό διάλυμα	8	CT1	III	Νερό
2922	**Διαβρωτικό, υγρό, τοξικό ε.α.ο**		8	CT1	I/II/III	Κανόνας ομαδικών καταχωρήσεων
2924	**Εύφλεκτο υγρό, διαβρωτικό, ε.α.ο.**	ελαφρά διαβρωτικό	3	FC	I/II/III	Κανόνας ομαδικών καταχωρήσεων
2927	**Τοξικό υγρό, διαβρωτικό, οργανικό ε.α.ο.**		6.1	TCI	I/II	Κανόνας ομαδικών καταχωρήσεων
2933	**2-Χλωροπροπιονικός μεθυλεστέρας**		3	Fl	III	Διάλυμα διαβροχής οξικού n- βουτυλεστέρα - οξικού n-βουτυλεστέρα κορεσμένου
2934	**2-Χλωροπροπιονικός Ισοπροπυλεστέρας**		3	Fl	III	Διάλυμα διαβροχής οξικού n- βουτυλεστέρα - οξικού n-βουτυλεστέρα κορεσμένου
2935	**2-Χλωρορπροπιονικός αιθυλεστέρας**		3	Fl	III	Διάλυμα διαβροχής οξικού n- βουτυλεστέρα - οξικού n-βουτυλεστέρα κορεσμένου
2936	**Θειογαλακτικό οξύ**		6.1	Tl	II	Οξικό οξύ
2941	**Φθοροανιλίνες**	καθαρά ισομερή και μίγματα ιαομερών	6.1	Tl	III	Οξικό οξύ

Αριθμ. UN	Κατάλληλη ονομασία αποστολής ή τεχνική ονομασία 3.1.2	Περιγραφή 3.1.2	Κλάση 2.2	Κωδικός ταξινόμησης 2.2	Ομάδα συσκευασίας 2.1.1.3	Πρότυπο υγρό
(1)	(2a)	(2b)	(3a)	(3b)	(4)	(5)
2943	**Τετραϋδροφουρφουρυλαμίνη**		3	Fl	III	Μίγμα υδρογονανθράκων
2945	**Ν-Μεθυλοβουτυλαμίνη**		3	FC	II	Μίγμα υδρογονανθράκων **και** διάλυμα διαβροχής
2946	**2-Αμινο-5-Διαιθυλαμινοπεντάνιο**		6.1	Tl	III	Μίγμα υδρογονανθράκων **και** διάλυμα διαβροχής
2947	**Μονοχλωροξικός ισοπροπυλεστέρας**		3	Fl	III	Διάλυμα διαβροχής οξικού n- βουτυλεστέρα - οξικού n-βουτυλεστέρα κορεσμένου
2984	**Υδατικό διάλυμα υπεροξειδίου του υδρογόνου**	με όχι λιγότερο από 8% αλλά λιγότερο από 20% υπεροξείδιο του υδρογόνου, σταθεροποιημένο, όπου απαιτείται	5.1	Ol	III	Νιτρικό οξύ
3056	**Ν- Επταλδεύδη**		3	Fl	III	Μίγμα υδρογονανθράκων
3065	**Αλκοολούχα ποτά**	με περισσότερο από 24% αλκοόλη κατ'όγκο	3	Fl	II/III	Οξικό οξύ
3066	**Χρώματα,** ή **Συναφή με χρώματα υλικα**	Συμπεριλαμβανομένων ελαιοχρωμάτων, λάκας, σμάλτου, χρωστικών, γομαλάκας βερνικιού, πληρωτικού υγρού και βάση υγρής λάκας ή συμπεριλαμβανομένου αραιωτικού χρώματος και ουσίας μείωσης χρώματος.	8	C9	II/III	Κανόνας ομαδικών καταχωρήσεων
3079	**Μεθακρυλονιτρίλιο, σταθεροποιημένο**		3	FT1	I	Διάλυμα διαβροχής οξικού n- βουτυλεστέρα - οξικού n-βουτυλεστέρα κορεσμένου
3082	Δευτεροταγής πολυ (3-6) αιθοξυλική αλκοόλη C_6 - C_{17}		9	M6	III	Διάλυμα διαβροχής οξικού n- βουτυλεστέρα - οξικού n-βουτυλεστέρα κορεσμένου **και** μίγμα υδρογονανθράκων
3082	Πολυ (1-3) αιθοξυλική αλκοόλη C_{12} - C_{15}		9	M6	III	Διάλυμα διαβροχής οξικού n- βουτυλεστέρα - οξικού n-βουτυλεστέρα κορεσμένου **και** μίγμα υδρογονανθράκων
3082	Πολυ (1-6) αιθοξυλική αλκοόλη C_{13} -		9	M6	III	Διάλυμα διαβροχής οξικού n- βουτυλεστέρα - οξικού n-βουτυλεστέρα κορεσμένου **και** μίγμα υδρογονανθράκων
3082	Καύσιμα αεροπλοίας, στροβιλομηχανών JP-5	σημείο ανάφλεξης περισσότερο από 60^oC	9	M6	III	Μίγμα υδρογονανθράκων

Αριθμ. UN	Κατάλληλη ονομασία αποστολής ή τεχνική ονομασία 3.1.2	Περιγραφή 3.1.2	Κλάση 2.2	Κωδικός ταξινόμησης 2.2	Ομάδα συσκευασίας 2.1.1.3	Πρότυπο υγρό
(1)	(2a)	(2b)	(3a)	(3b)	(4)	(5)
3082	Καύσιμα αεροπλοίας, στροβιλομηχανών JP-7	σημείο ανάφλεξης περισσότερο από 60°C	9	M6	III	Μίγμα υδρογονανθράκων
3082	Ανθρακόπισσα	σημείο ανάφλεξης περισσότερο από 60°C	9	M6	III	Μίγμα υδρογονανθράκων
3082	Νάφθα ανθρακόπισσας	σημείο ανάφλεξης περισσότερο από 60°C	9	M6	III	Μίγμα υδρογονανθράκων
3082	Κρεόζοτο παραγόμενο από ανθρακόπισσα	σημείο ανάφλεξης περισσότερο από 60°C	9	M6	III	Μίγμα υδρογονανθράκων
3082	Κρεόσωτο παραγόμενο από ξυλόπισσα	σημείο ανάφλεξης περισσότερο από 60°C	9	M6	III	Μίγμα υδρογονανθράκων
3082	Φωσφορικό κρεζυλοδιφαινύλιο		9	M6	III	Διάλυμα διαβροχής
3082	Ακρυλικός δεκυλεστέρας		9	M6	III	Διάλυμα διαβροχής οξικού n- βουτυλεστέρα - οξικού n- βουτυλεστέρα κορεσμένου **και** μίγμα υδρογονανθράκων
3082	Φθαλικό διισοβουτύλιο		9	M6	III	Διάλυμα διαβροχής οξικού n- βουτυλεστέρα - οξικού n- βουτυλεστέρα κορεσμένου **και** μίγμα υδρογονανθράκων
3082	Φθαλικό δι-n- βουτύλιο		9	M6	III	Διάλυμα διαβροχής οξικού n- βουτυλεστέρα - οξικού n- βουτυλεστέρα κορεσμένου **και** μίγμα υδρογονανθράκων
3082	Υδρογονάνθρακες	Υγροί με σημείο ανάφλεξης άνω των 61oC, επικίνδυνοι για το περιβάλλον	9	M6	III	Κανόνας ομαδικών καταχωρήσεων
3082	Φωσφορικό ισοδεκυλοδιφαινύλιο		9	M6	III	Διάλυμα διαβροχής
3082	Μεθυλαναφθαλένια	Μίγμα ισομερών, υγρό	9	M6	III	Μίγμα υδρογονανθράκων
3082	Φωσφορικά τριαρύλια	Ε.α.ο.	9	M6	III	Διάλυμα διαβροχής
3082	Φωσφορικό τρικρεζύλια	Με όχι περισσότερο από 3% ορθοισομερές	9	M6	III	Διάλυμα διαβροχής
3082	Φωσφορικό τριξυλενύλιο		9	M6	III	Διάλυμα διαβροχής
3082	Διθειοφοσφωρικό αλκύλιο του ψευδαργύρου	C3-C14	9	M6	III	Διάλυμα διαβροχής
3082	Διθειοφοσφωρικό αρύλιο του ψευδαργύρου	C7-C16	9	M6	III	Διάλυμα διαβροχής
3082	**Περιβαλλοντικά επικίνδυνες ουσίες**		9	M6	III	Κανόνας ομαδικών καταχωρήσεων
3099	**Τοξικές, ε.α.ο.**		5.1	OT1	I/II/III	Κανόνας ομαδικών καταχωρήσεων

Αριθμ. UN	Κατάλληλη ονομασία αποστολής ή τεχνική ονομασία 3.1.2	Περιγραφή 3.1.2	Κλάση 2.2	Κωδικός ταξινόμησης 2.2	Ομάδα συσκευασίας 2.1.1.3	Πρότυπο υγρό
(1)	(2a)	(2b)	(3a)	(3b)	(4)	(5)
3101 3103 3105 3107 3109 3111 3113 3115 3117 3119	**Οργανικά υπεροξείδια, Τύπου B, C, D, E, ή F, υγρά** ή **Οργανικά υπεροξείδια, Τύπου B, C, D, E ή F, υγρά, ελεγχόμενης θερμοκρασίας**		5.2	PI		Διάλυμα διαβροχής οξικού n- βουτυλεστέρα - οξικού n-βουτυλεστέρα κορεσμένου **και** μίγμα υδρογονανθράκων **και** νιτρικό οξύ**
**) Για τα UN αριθμ. 3101, 3103, 3105, 3107, 3109, 3111, 3113, 3115, 3117, 3119 (εξαιρούνται το υδροϋπεροξείδιο του τριτοταγούς βουτυλίου με περιεχόμενο άνω του 40% σε υπεροξείδιο και τα υπεροξικά οξέα). Όλα τα οργανικά υπεροξείδια σε τεχνικά καθαρή μορφή ή σε μορφή διαλυμάτων σε διαλύτες, όσον αφορά στη συμβατότητά τους καλύπτονται από το πρότυπο υγρό «Μίγμα υδρογονανθράκων» στον παρόντα κατάλογο. Η συμβατότητα συστημάτων εξαέρωσης και φλαντζών με οργανικά υπεροξείδια μπορεί να επαληθευτεί επίσης ανεξάρτητα από τη δοκιμή τύπου σχεδιασμού, σε εργαστητιακές δοκιμές με νιτρικό οξύ.						
3145	Βουτυλοφαινόλες	υγρό, ε.α.ο.	8	C3	I/II/III	Οξικό οξύ
3145	**Αλκυλοφαινόλες, υγρά, ε.α.ο.**	συμπεριλαμβανομένων C2 έως C12 ομόλογες ενώσεις	8	C3	I/II/III	Διάλυμα διαβροχής οξικού n- βουτυλεστέρα - οξικού n-βουτυλεστέρα κορεσμένου
3149	**Υπεροξείδιο του υδρογόνου και υπεροξικό οξύ μίγμα, σταθεροποιημένο**	με UN 2790 οξικό οξύ, UN 2796 θειικό οξύ ή/και UN 1805 φωσφορικό οξύ, νερό και όχι περισσότερο από 5% υπεροξικό οξύ	5.1	OC1	II	Διάλυμα διαβροχής **και** Νιτρικό οξύ
3210	**Χλωρικά άλατα, ανόργανα, υδατικό διάλυμα, ε.α.ο.**		5.1	OI	II/III	Νερό
3211	**Υπερχλωρικά άλατα, ανόργανα, υδατικό διάλυμα, ε.α.ο.**		5.1	OI	II/III	Νερό
3213	**Βρωμικά άλατα, ανόργανα, υδατικό διάλυμα, ε.α.ο.**		5.1	OI	II/III	Νερό
3214	**Υπερμαγγανικά άλατα, ανόργανα, υδατικό διάλυμα, ε.α.ο.**		5.1	OI	II	Νερό
3216	**Υπερθειικά άλατα, ανόργανα, υδατικό διάλυμα, ε.α.ο.**		5.1	OI	III	Διάλυμα διαβροχής
3218	**Νιτρικά άλατα, ανόργανα, υδατικό διάλυμα, ε.α.ο.**		5.1	OI	II/III	Νερό
3219	**Νιτρώδη άλατα, ανόργανα, υδατικό διάλυμα, ε.α.ο.**		5.1	OI	II/III	Νερό
3264	Χλωριούχος χαλκός	υδατικό διάλυμα ελαφρά διαβρωτικό	8	CI	III	Νερό
3264	Θειική υδροξυλαμίνη	25% υδατικό διάλυμα	8	CI	III	Νερό
3264	Φωσφορικό οξύ	υδατικό διάλυμα	8	CI	III	Νερό
3264	**Διαβρωτικό υγρό, όξινο, ανόργανο, ε.α.ο.**	σημείο ανάφλεξης περισσότερο από 60°C	8	CI	I/II/III	Κανόνας ομαδικών καταχωρήσεων, δεν εφαρμόζεται σε μίγματα που έχουν ως συστατικά UN Αριθμ.: 1830, 1832, 1906 και 2308

Αριθμ. **UN**	**Κατάλληλη ονομασία αποστολής ή τεχνική ονομασία** **3.1.2**	**Περιγραφή** **3.1.2**	**Κλάση** **2.2**	**Κωδικός ταξινόμησης** **2.2**	**Ομάδα συσκευασίας** **2.1.1.3**	**Πρότυπο υγρό**
(1)	**(2a)**	**(2b)**	**(3a)**	**(3b)**	**(4)**	**(5)**
3265	Μεθοξυοξικό οξύ		8	C3	I	Διάλυμα διαβροχής οξικού n- βουτυλεστέρα - οξικού n- βουτυλεστέρα κορεσμένου
3265	Ανυδρίτης αλυλο-ηλεκτρικού οξέος		8	C3	II	Διάλυμα διαβροχής οξικού n- βουτυλεστέρα - οξικού n- βουτυλεστέρα κορεσμένου
3265	Διθειογλυκολικό οξύ		8	C3	II	Διάλυμα διαβροχής οξικού n- βουτυλεστέρα - οξικού n- βουτυλεστέρα κορεσμένου
3265	Φωσφορικός βουτυλεστέρας	Μίγμα μονο και δι-φωσφορικού βουτυλεστέρα	8	C3	III	Διάλυμα διαβροχής
3265	Καπρυλικό οξύ		8	C3	III	Διάλυμα διαβροχής οξικού n- βουτυλεστέρα - οξικού n- βουτυλεστέρα κορεσμένου
3265	Ισοβαλερικό οξύ		8	C3	III	Διάλυμα διαβροχής οξικού n- βουτυλεστέρα - οξικού n- βουτυλεστέρα κορεσμένου
3265	Πελαργονικό οξύ		8	C3	III	Διάλυμα διαβροχής οξικού n- βουτυλεστέρα - οξικού n- βουτυλεστέρα κορεσμένου
3265	Πυροσταφυλικό οξύ		8	C3	III	Διάλυμα διαβροχής οξικού n- βουτυλεστέρα - οξικού n- βουτυλεστέρα κορεσμένου
3265	Βαλερικό οξύ		8	C3	III	Οξικό οξύ
3265	**Διαβρωτικό υγρό, όξινο, ανόργανο, ε.α.ο.**	σημείο ανάφλεξης περισσότερο από 60°C	8	C3	I/II/III	Κανόνας ομαδικών καταχωρήσεων
3266	Υδροθειούχο νάτριο	υδατικό διάλυμα	8	C5	II	Οξικό οξύ
3266	Θειούχο νάτριο	υδατικό διάλυμα, ελαφρά διαβρωτικό	8	C5	III	Οξικό οξύ
3266	**Διαβρωτικό υγρό, βασικό, ανόργανο, ε.α.ο.**	σημείο ανάφλεξης περισσότερο από 60°C	8	C5	I/II/III	Κανόνας ομαδικών καταχωρήσεων
3267	2,2- (βουτυλιμινο) δισαιθανόλης		8	C7	II	Μίγμα υδρογονανθράκων **και** διάλυμα διαβροχής
3267	**Διαβρωτικό υγρό, βασικό, οργανικό, ε.α.ο.**	σημείο ανάφλεξης περισσότερο από 60°C	8	C7	I/II/III	Κανόνας ομαδικών καταχωρήσεων
3271	Βουτυλικός αιθέρας αιθυλενογλυκόλης	σημείο ανάφλεξης 60°C	3	Fl	III	Οξικό οξύ
3271	**Αιθέρες, ε.α.ο.**		3	Fl	II/III	Κανόνας ομαδικών καταχωρήσεων
3272	Ακρυλικός tert- βουτυλεστέρας		3	Fl	II	Διάλυμα διαβροχής οξικού n- βουτυλεστέρα - οξικού n- βουτυλεστέρα κορεσμένου
3272	Προπιονικός ισοβουτυλεστέρας	σημείο ανάφλεξης κάτω από 23°C	3	Fl	II	Διάλυμα διαβροχής οξικού n- βουτυλεστέρα - οξικού n- βουτυλεστέρα κορεσμένου
3272	Βαλεριανικό μεθύλιο		3	Fl	II	Διάλυμα διαβροχής οξικού n- βουτυλεστέρα - οξικού n- βουτυλεστέρα κορεσμένου
3272	Τριμεθυλ-ορθομυρμηκικός εστέρας		3	Fl	II	Διάλυμα διαβροχής οξικού n- βουτυλεστέρα - οξικού n- βουτυλεστέρα κορεσμένου

Αριθμ. UN	Κατάλληλη ονομασία αποστολής ή τεχνική ονομασία 3.1.2	Περιγραφή 3.1.2	Κλάση 2.2	Κωδικός ταξινόμησης 2.2	Ομάδα συσκευασίας 2.1.1.3	Πρότυπο υγρό
(1)	(2a)	(2b)	(3a)	(3b)	(4)	(5)
3272	Βαλεριανικό αιθύλιο		3	Fl	III	Διάλυμα διαβροχής οξικού n- βουτυλεστέρα - οξικού n-βουτυλεστέρα κορεσμένου
3272	Βαλεριανικός ισοβουτυλεστέρας		3	Fl	III	Διάλυμα διαβροχής οξικού n- βουτυλεστέρα - οξικού n-βουτυλεστέρα κορεσμένου
3272	Προπιονικό-n- αμύλιο		3	Fl	III	Διάλυμα διαβροχής οξικού n- βουτυλεστέρα - οξικού n-βουτυλεστέρα κορεσμένου
3272	n-Βουτυλικός βουτυλεστέρας		3	Fl	III	Διάλυμα διαβροχής οξικού n- βουτυλεστέρα - οξικού n-βουτυλεστέρα κορεσμένου
3272	Γαλακτικός μεθυλεστέρας		3	Fl	III	Διάλυμα διαβροχής οξικού n- βουτυλεστέρα - οξικού n-βουτυλεστέρα κορεσμένου
3272	**Εστέρες ε.α.ο.**		3	Fl	II/III	Κανόνας ομαδικών καταχωρήσεων
3287	Νιτρώδες νάτριο	40% υδατικό διάλυμα	6.1	T4	III	Νερό
3287	**Τοξικά υγρά, ανόργανα, ε.α.ο.**		6.1	T4	I/II/III	Κανόνας ομαδικών καταχωρήσεων
3291	Κλινικά απόβλητα, μη προσδιορισμένα, ε.α.ο.	υγρά	6.2	I3	II	Νερό
3293	Υδραζίνη, υδατικό διάλυμα	με όχι περισσότερο από 37% υδραζίνη κατά βάρος	6.1	T4	III	Νερό
3295	Επτένια	ε.α.ο.	3	Fl	II	Μίγμα υδρογονανθράκων
3295	Εννεάνιο	σημείο ανάφλεξης κάτω από 23°C	3	Fl	II	Μίγμα υδρογονανθράκων
3295	Δεκάνια	ε.α.ο.	3	Fl	III	Μίγμα υδρογονανθράκων
3295	1 ,2,3-Τριμεθυλοβενζόλιο		3	Fl	III	Μίγμα υδρογονανθράκων
3295	**Υδρογονάνθρακες, υγρά, ε.α.ο.**		3	Fl	I/II/III	Κανόνας ομαδικών καταχωρήσεων
3405	Χλωρικό βάριο, διάλυμα	υδατικό διάλυμα	5.1	OT1	II/III	Νερό
3406	**Υπερχλωρικό βάριο, διάλυμα**	υδατικό διάλυμα	5.1	OT1	II/III	Νερό
3408	Υπερχλωρικός μόλυβδος, διάλυμα	υδατικό διάλυμα	5.1	OT1	II/III	Νερό
3413	Κυανιούχο κάλιο, διάλυμα	υδατικό διάλυμα	6.1	T4	I/II/III	Νερό
3414	**Κυανιούχο νάτριο, διάλυμα**	υδατικό διάλυμα	6.1	T4	I/II/III	Νερό
3415	Φθοριούχο νάτριο, διάλυμα	υδατικό διάλυμα	6.1	T4	III	Νερό
3422	Φθοριούχο κάλιο, διάλυμα	υδατικό διάλυμα	6.1	T4	III	Νερό

4.1.2 Πρόσθετες γενικές διατάξεις για τη χρήση των IBC

4.1.2.1 Όταν τα IBC χρησιμοποιούνται για τη μεταφορά υγρών με σημείο ανάφλεξης 60°C (κλειστό καψύλιο) ή χαμηλότερο, ή για τη μεταφορά σκονών υποκείμενων σε έκρηξη σκόνης, θα πρέπει να λαμβάνονται μέτρα ώστε να παρεμποδίζεται μία επικίνδυνη ηλεκτροστατική αποφόρτιση.

4.1.2.2 Κάθε μέταλλο, άκαμπτο πλαστικό και σύνθετο IBC, θα πρέπει να επιθεωρείται και να ελέγχεται, αντίστοιχα, σύμφωνα με τις παραγράφους 6.5.4.4 ή 6.5.4.5 :

- πριν τεθεί σε χρήση
- μετέπειτα κατά διαστήματα που δεν υπερβαίνουν τα δυόμιση και τα πέντε χρόνια, καταλλήλως.
- μετά την επισκευή ή τη μετασκευή, πριν επαναχρησιμοποιηθεί για μεταφορά.

Ένα IBC δεν θα πρέπει να γεμίζεται και να προσφέρεται για μεταφορά μετά την ημερομηνία λήξης του τελευταίου περιοδικού ελέγχου ή επιθεώρησης. Όμως, ένα IBC γεμισμένο πριν από την ημερομηνία λήξης του τελευταίου περιοδικού ελέγχου ή επιθεώρησης μπορεί να μεταφερθεί για μια περίοδο η οποία δεν θα υπερβαίνει τους τρεις μήνες πέρα από την ημερομηνία λήξης του τελευταίου περιοδικού ελέγχου ή επιθεώρησης. Επιπλέον, ένα IBC μπορεί να μεταφέρεται μετά την ημερομηνία λήξης του τελευταίου περιοδικού ελέγχου ή επιθεώρησης:

(a) μετά το άδειασμα αλλά πριν το καθάρισμα, για σκοπούς απόδοσης του απαιτούμενου ελέγχου ή επιθεώρησης πριν από την επαναπλήρωση και

(b) εκτός εάν αλλιώς έχει εγκριθεί από την αρμόδια αρχή, για μια περίοδο η οποία δεν θα υπερβαίνει τους έξι μήνες πέρα από την ημερομηνία λήξης του τελευταίου περιοδικού ελέγχου ή επιθεώρησης προκειμένου να επιτραπεί η επιστροφή των επικίνδυνων εμπορευμάτων ή των υπολειμμάτων από την καθαυτή πώληση ή ανακύκλωση.

ΣΗΜΕΙΩΣΗ*: Για τις λεπτομέρειες στο έγγραφο μεταφοράς, βλέπε παράγραφο 5.4.1.1.11.*

4.1.2.3 IBC τύπου 31HZ2 θα πρέπει να γεμίζονται μέχρι τουλάχιστον 80% του όγκου του εξωτερικού.

4.1.2.4 Με εξαίρεση την περιοδική συντήρηση μετάλλικών, από άκαμπτο πλαστικό, σύνθετων και εύκαμπτων IBC που διενεργούνται από τον ιδιοκτήτη του IBC, του οποίου η Χώρα και το όνομα ή εξουσιοδοτημένο σύμβολο επισημαίνεται στερεά πάνω στο IBC, το μέλος που διενεργεί συνήθη συντήρηση θα επισημαίνει στερεά το IBC κοντά στον UN τύπο σχεδιασμού του κατασκευαστή με τρόπο ώστε να υποδεικνύεται :

(a) Η Χώρα στην οποία πραγματοποιήθηκε η περιοδική συντήρηση, και

(b) Το όνομα ή εξουσιοδοτημένο σύμβολο του μέλους που διενεργεί την περιοδική συντήρηση.

4.1.3 Γενικές διατάξεις που αφορούν οδηγίες συσκευασίας

4.1.3.1 Οι οδηγίες συσκευασίας που εφαρμόζονται στα επικίνδυνα εμπορεύματα των Κλάσεων 1 έως 9 είναι προκαθορισμένες στο Τμήμα 4.1.4. Υποδιαιρούνται σε τρία υπο-τμήματα ανάλογα με τον τύπο των συσκευασιών για τις οποίες ισχύουν:

Υπο-τμήμα 4.1.4.1 για συσκευασίες άλλες από τα IBC και μεγάλες συσκευασίες, αυτές οι οδηγίες συσκευασίας υποδεικνύονται από έναν αλφαριθμητικό κώδικα που ξεκινά με το γράμμα "P" ή "R" για συσκευασίες χαρακτηριστικές των οδηγιών RID και ADR.

Υπο-τμήμα 4.1.4.2 για IBC, αυτές υποδεικνύονται από έναν αλφαριθμητικό κώδικα που ξεκινά με τα γράμματα "IBC".

Υπο-τμήμα 4.1.4.3 για μεγάλες συσκευασίες, αυτές υποδεικνύονται από έναν αλφαριθμητικό κώδικα που ξεκινά με τα γράμματα "LP".

Γενικά, οι οδηγίες συσκευασίας προσδιορίζουν ότι οι γενικές διατάξεις των παραγράφων 4.1.1, 4.1.2 ή 4.1.3, ως κατάλληλες, έχουν εφαρμογή. Μπορούν επίσης να απαιτούν συμμόρφωση προς τις ειδικές διατάξεις των Τμημάτων 4.1.5, 4.1.6, 4.1.7, 4.1.8 ή 4.1.9 όταν πρέπει. Ειδικές διατάξεις συσκευασίας μπορούν επίσης να καθοριστούν στην οδηγία συσκευασίας για μεμονωμένες ουσίες ή είδη. Επίσης χαρακτηρίζονται από έναν αλφαριθμητικό κώδικα που περιλαμβάνει τα γράμματα:

"PP" για συσκευασίες άλλες από IBC και μεγάλες συσκευασίες, ή "RR" για ειδικές διατάξεις χαρακτηριστικές των οδηγιών RID και ADR,

"B" για IBC ή "BB" για ειδικές διατάξεις συσκευασίας χαρακτηριστικές των οδηγιών RID και ADR,

"L" για μεγάλες συσκευασίες.

Εκτός εάν ορίζεται διαφορετικά, κάθε συσκευασία θα πρέπει να συμφωνεί με τις εφαρμόσιμες απαιτήσεις του Μέρους 6. Γενικά οι οδηγίες συσκευασίας δεν παρέχουν καθοδήγηση πάνω στη συμβατότητα και ο χρήστης δεν θα πρέπει να επιλέγει μια συσκευασία χωρίς να ελέγχει ότι η ουσία είναι συμβατή με το επιλεγμένο υλικό συσκευασίας (π.χ. τα γυάλινα δοχεία είναι ακατάλληλα για τα περισσότερα φθοριούχα άλατα). Όπου επιτρέπονται γυάλινα δοχεία στις οδηγίες συσκευασίας, επιτρέπονται επίσης συσκευασίες από πορσελάνη, φαγεντιανά και ψαμμάργιλο.

4.1.3.2 Η Στήλη (8) του Πίνακα Α του Κεφαλαίου 3.2 δείχνει για κάθε είδος ή ουσία την οδηγία (τις οδηγίες) συσκευασίας που θα πρέπει να χρησιμοποιούνται. Οι Στήλες (9a) και (9b) υποδεικνύουν τις ειδικές διατάξεις συσκευασίας και τις διατάξεις μικτής συσκευασίας (βλέπε παράγραφο 4.1.10) που εφαρμόζονται σε συγκεκριμένες ουσίες ή είδη.

4.1.3.3 Κάθε οδηγία συσκευασίας δείχνει, όπου εφαρμόζεται, τις αποδεκτές μεμονωμένες και συνδυασμένες συσκευασίες. Για συνδυασμένες συσκευασίες, εμφανίζονται οι αποδεκτές εξωτερικές συσκευασίες, εσωτερικές συσκευασίες και όταν εφαρμόζεται, η μέγιστη επιτρεπόμενη ποσότητα σε κάθε εσωτερική ή εξωτερική συσκευασία. Το μέγιστο καθαρό βάρος και η μέγιστη χωρητικότητα είναι όπως ορίζονται στην παράγραφο 1.2.1.

4.1.3.4 Οι παρακάτω συσκευασίες δεν θα πρέπει να χρησιμοποιούνται όταν οι ουσίες που μεταφέρονται μπορεί να γίνουν υγρά κατά τη διάρκεια της μεταφοράς:

Συσκευασίες

Βαρέλια:	1D και 1G
Κιβώτια:	4A, 4B, 4C1, 4C2, 4D, 4F, 4G, 4H1 και 4H2
Σάκοι:	5L1, 5L2, 5L3, 5H1, 5H2, 5H3, 5H4, 5M1 και 5M2
Σύνθετες συσκευασίες:	6HC, 6HD2, 6HG1, 6HG2, 6HD1, 6PC, 6PD1, 6PD2, 6PG1, 6PG2 και 6PH1

Μεγάλες συσκευασίες

Εύκαμπτα πλαστικά :	51H (εξωτερική συσκευασία)

IBC

Για ουσίες της ομάδας συσκευασίας I: Όλοι οι τύποι των IBC

Για ουσίες των ομάδων συσκευασίας II και III:

Ξύλινα:	11C, 11D και 11F
Ινοσανίδες:	11G
Εύκαμπτα:	13H1, 13H2, 13H3, 13H4, 13H5, 13L1, 13L2, 13L3, 13L4, 13M1 και 13M2
Σύνθετα:	11HZ2, 21HZ2 και 31HZ2

Για τους σκοπούς αυτής της παραγράφου, ουσίες και μείγματα ουσιών που έχουν σημείο τήξης ίσο με ή μικρότερο από 45°C θα πρέπει να θεωρούνται ως στερεά που μπορεί να γίνουν υγρά κατά τη διάρκεια της μεταφοράς.

4.1.3.5 Όπου οι οδηγίες συσκευασίας σε αυτό το Κεφάλαιο επιτρέπουν τη χρήση ενός συγκεκριμένου τύπου εξωτερικής συσκευασίας σε μια συνδυασμένη συσκευασία (π.χ. 4G, 1A2), συσκευασίες που φέρουν τον ίδιο αναγνωριστικό κωδικό συσκευασίας ακολουθούμενο από τα γράμματα "V", "U" ή "W", φέρουσες σήμανση σύμφωνα με τις απαιτήσεις του Μέρους 6 (π.χ. 4GV, 4GU ή 4GW, 1A2V, 1A2U ή 1A2W) μπορούν επίσης να χρησιμοποιούνται υπό τους ίδιους όρους και περιορισμούς που εφαρμόζονται για τη χρήση αυτού του τύπου εξωτερικής συσκευασίας σύμφωνα με τις σχετικές οδηγίες συσκευασίας. Για παράδειγμα, μια συνδυασμένη συσκευασία φέρουσα σήμανση με τον κωδικό συσκευασίας "4GV" μπορεί να χρησιμοποιείται όταν επιτρέπεται μια συνδυασμένη συσκευασία φέρουσα σήμανση "4G", εφόσον τηρούνται οι απαιτήσεις στη σχετική οδηγία συσκευασίας που αφορούν τύπους εσωτερικών συσκευασιών και περιορισμούς ποσοτήτων.

4.1.3.6 ***Δοχεία πίεσης για υγρά και στερεά***

4.1.3.6.1 Εκτός και αν ορίζεται διαφορετικά στην παρούσα Συμφωνία ADR, τα δοχεία πίεσης θα πρέπει να συμμορφώνονται με :

(a) τις ισχύουσες απαιτήσεις του Κεφαλαίου 6.2, ή

(b) τα εθνικά και διεθνή πρότυπα για το σχεδιασμό, την κατασκευή, τον έλεγχο, την βιομηχανική κατασκευή και την επιθεώρηση, όπως εφαρμόζονται από τη χώρα στην οποία κατασκευάζονται, υπό την προϋπόθεση ότι πληρούνται οι διατάξεις της παραγράφου 4.1.3.6, και ότι οι μεταλλικοί κύλινδροι, οι σωλήνες, τα βαρέλια πίεσης και οι δέσμες κυλίνδρων, είναι τέτοιας κατασκευής ώστε ο ελάχιστος λόγος διάρρηξης (πίεση διάρρηξης διαρεμένη με την πίεση ελέγχου) είναι :

(i) 1.50 για επαναγεμιζόμενα δοχεία πίεσης

(ii) 2.00 για μη-επαναγεμιζόμενα δοχεία πίεσης,

είναι εγκεκριμένα για τη μεταφορά οποιασδήποτε υγρής ή στερεάς ουσίας εκτός από εκρηκτικά, θερμικά ασταθείς ουσίες, οργανικά υπεροξείδια, αυτενεργές ουσίες, ουσίες όπου η κρίσιμη πίεση μπορεί να αυξηθεί από τη δημιουργία χημικής αντίδρασης και ραδιενεργού υλικού (εκτός αν επιτρέπεται με βάση την παράγραφο 4.1.9).

Αυτό το υπο-τμήμα δεν εφαρμόζεται για τις ουσίες που αναφέρονται στην παράγραφο 4.1.4.1, οδηγία συσκευασίας P200, πίνακας 3.

4.1.3.6.2 Κάθε τύπος σχεδίου δοχείου πίεσης θα πρέπει να εγκρίνεται από την αρμόδια αρχή της χώρας κατασκευής ή όπως υποδεικνύεται στο Κεφάλαιο 6.2.

4.1.3.6.3 Εκτός αν ορίζεται διαφορετικά, τα δοχεία πίεσης με ελάχιστη πίεση ελέγχου 0.6MPa θα χρησιμοποιούνται.

4.1.3.6.4 Εκτός αν ορίζεται διαφορετικά, τα δοχεία πίεσης θα μπορούν να παρέχουν με διάταξη εκτόνωσης πίεσης έκτακτης ανάγκης σχεδιασμένη για να παρεμποδίζεται η έκρηξη σε περίπτωση υπερπλήρωσης ή ατυχήματος φωτιάς.

Οι βαλβίδες των δοχείων πίεσης θα είναι σχεδιασμένες κατά τέτοιο τρόπο ώστε να είναι εγγενώς ικανές να αντέχουν την καταστροφή χωρίς απελευθέρωση των περιεχομένων ή θα είναι προστατευμένες από καταστροφή που θα μπορούσε να προκαλέσει ακούσια απελευθέρωση των περιεχομένων του δοχείου πίεσης, με καμία από τις μεθόδους που δίνονται στην παράγραφο 4.1.6.8 (a) έως (e).

4.1.3.6.5 Το επίπεδο πλήρωσης δεν θα πρέπει να υπερβαίνει το 95% της χωρητικότητας του δοχείου πίεσης στους 50°C. Επαρκές έλλειμμα θα πρέπει να αφήνεται για να εξασφαλίζεται ότι το δοχείο πίεσης δεν θα είναι πλήρως υγρό στη θερμοκρασία των 55°C.

4.1.3.6.6 Εκτός και αν ορίζεται διαφορετικά, τα δοχεία πίεσης θα υπόκεινται σε περιοδική επιθεώρηση και έλεγχο κάθε 5 χρόνια. Η περιοδική επιθεώρηση θα περιλαμβάνει εξωτερική εξέταση, εσωτερική εξέταση ή εναλλακτική μέθοδο όπως εγκρίνεται από την αρμόδια αρχή, δοκιμή πίεσης ή ισοδύναμου αποτελέσματος μη-καταστροφική δοκιμή με τη συμφωνία της αρμόδιας αρχής συμπεριλαμβανομένης επιθεώρησης όλων των εξαρτημάτων (π.χ. σφίξιμο βαλβίδων, βαλβίδες εκτόνωσης έκτακτης ανάγκης ή εύτηκτων στοιχείων). Τα δοχεία πίεσης δεν θα πρέπει να γεμίζονται όταν προωθούνται για περιοδική επιθεώρηση και έλεγχο αλλά μπορούν να μεταφέρονται μετά τη λήξη του χρονικού ορίου. Οι επισκευές στα δοχεία πίεσης θα πρέπει να πληρούν τις απαιτήσεις της παραγράφου 4.1.6.11.

4.1.3.6.7 Πριν από την πλήρωση, ο συσκευαστής θα πραγματοποιεί επιθεώρηση του δοχείου πίεσης για να εξασφαλίζεται ότι το δοχείο πίεσης είναι εγκεκριμένο για τις ουσίες που πρόκειται να μεταφέρει και ότι οι απαιτήσεις της παρούσας Συμφωνίας ADR έχουν ικανοποιηθεί. Οι βαλβίδες κλεισίματος θα είναι κλειστές μετά την πλήρωση και θα παραμένουν κλειστές κατά τη διάρκεια της μεταφοράς. Το αποστολέας θα επιβεβαιώνει ότι τα κλεισίματα και ο εξοπλισμός δεν διαρρέουν.

4.1.3.6.8 Επαναγεμιζόμενα δοχεία πίεσης δεν θα γεμίζονται με ουσία διαφορετική από αυτή που προηγουμένως περιείχαν εκτός και αν έχουν πραγματοποιηθεί οι απαραίτητες λειτουργίες για την αλλαγή λειτουργίας.

4.1.3.6.9 Η σήμανση του δοχείου πίεσης για υγρά και στερεά σύμφωνα με την παράγραφο 4.1.3.6 (που δεν συμμορφώνεται με τις απαιτήσεις του Κεφαλαίου 6.2) θα είναι σύμφωνα με τις απαιτήσεις της αρμόδιας αρχής της χώρας κατασκευής.

4.1.3.7 Συσκευασίες ή IBCs που δεν φέρουν ειδική έγκριση στην ισχύουσα οδηγία συσκευασίας δεν θα χρησιμοποιούνται για τη μεταφορά ουσίας ή είδους εκτός και αν επιτρέπονται ειδικά υπό προσωρινή παρέκλιση που συμφωνήθηκε μεταξύ των Συμβαλλόμενων Μελών σύμφωνα με την παράγραφο 1.5.1.

4.1.3.8 ***Ασυσκεύαστα είδη άλλα από τα είδη της Κλάσης 1***

Όπου μεγάλα και στιβαρά είδη δεν μπορούν να συσκευαστούν σύμφωνα με τις απαιτήσεις των Κεφαλαίων 6.1 ή 6.6 και πρέπει να μεταφερθούν κενά, ακάθαρτα και ασυσκεύαστα, η αρμόδια αρχή της χώρας προέλευσης[2] μπορεί να εγκρίνει τέτοια μεταφορά. Για να γίνει αυτό η αρμόδια αρχή θα πρέπει να λάβει υπόψη της ότι :

(a) Τα μεγάλα και στιβαρά είδη θα πρέπει να είναι αρκετά ανθεκτικά για να ανθίστανται σε κραδασμούς και φορτία που συνήθως συμβαίνουν κατά τη διάρκεια της μεταφοράς συμπεριλαμβανομένης της μεταφόρτωσης μεταξύ μονάδων μεταφοράς και μεταξύ μονάδων μεταφοράς και αποθηκών, καθώς και κάθε απομάκρυνση από παλέτα για τον εν συνεχεία χειρωνακτικό ή μηχανικό χειρισμό.

(b) Όλα τα κλεισίματα και τα ανοίγματα θα πρέπει να είνα σφραγισμένα έτσι ώστε να μην υπάρχει απώλεια των περιεχομένων η οποία μπορεί να συμβεί υπό συνήθεις συνθήκες μεταφοράς, από δονήσεις ή από αλλαγές στη θερμοκρασία, την υγρασία ή την πίεση (εξαιτίας υψομέτρου για παράδειγμα). Κανένα επικίνδυνο υπόλλειμμα δεν θα πρέπει να είναι προσκολλημμένο στην εξωτερική επιφάνεια μεγάλων και στιβαρών ειδών.

(c) Τμήματα μεγάλων και στιβαρών ειδών που βρίσκονται σε άμεση επαφή με επικίνδυνα εμπορεύματα :

(i) δεν θα πρέπει να επηρεάζονται ή να εξασθενούν σημαντικά από αυτά τα επικίνδυνα εμπορεύματα και

(ii) δεν θα πρέπει να προκαλούν επικίνδυνο αποτέλεσμα π.χ. κατάλυση μιας αντίδρασης ή να αντιδρούν με τα επικίνδυνα εμπορεύματα

(d) Μεγάλα και στιβαρά είδη που περιέχουν υγρά θα πρέπει να στοιβάζονται και να ασφαλίζονται ώστε να εξασφαλίζεται ότι δεν θα συμβεί ούτε διαρροή ούτε μόνιμη παραμόρφωση κατά τη διάρκεια της μεταφοράς.

(e) Θα πρέπει να στερεώνονται σε λίκνα ή σε κλωβούς ή σε διατάξεις χειρισμού ή στη μονάδα μεταφοράς ή στο εμπορευματοκιβώτιο με τέτοιο τρόπο ώστε να μην χαλαρώνουν κατά τις συνήθεις συνθήκες μεταφοράς φορτίου.

4.1.3.8.2 Ασυσκεύαστα είδη εγκεκριμένα από την αρμίδια αρχή σύμφωνα με τις διατάξεις της παραγράφου 4.1.3.8.1 θα υπόκεινται στις διαδικασίες αποστολής του Μέρους 5. Επιπλέον ο αποστολέας τέτοιων ειδών θα εξασφαλίζει ότι ένα αντίγραφο τέτοιας έγκρισης επισυνάπτεται στο έγγραφο μεταφοράς.

ΣΗΜΕΙΩΣΗ *: Ένα μεγάλο και στιβαρό είδος μπορεί να περιλαμβάνει εύκαμπτα συστήματα συγκράτησης καυσίμου, στρατιωτικό εξοπλισμό, μηχανές ή εξοπλισμό που περιέχει επικίνδυνα εμπορεύματα πάνω από τις περιορισμένες ποσότητες σύμφωνα με την παράγραφο 3.4.6.*

---

[2] *Αν η χώρα προέλευσης δεν είναι Συμβαλλόμενο Μέλος της παρούσας συμφωνίας ADR, η αρμόδια αρχή της πρώτης χώρα συμβαλλόμενου μέλους στην παρούσα συμφωνία ADR που προσεγγίζει η αποστολή.*

4.1.4 Κατάλογος οδηγιών συσκευασίας

ΣΗΜΕΙΩΣΗ*: Παρόλο που οι παρακάτω οδηγίες συσκευασίας χρησιμοποιούν το ίδιο σύστημα αρίθμησης που χρησιμοποιήθηκε στον κώδικα IMDG και στους Κανονισμούς Προτύπων του ΟΗΕ, οι αναγνώστες θα πρέπει να γνωρίζουν ότι κάποιες τις λεπτομέρειες μπορεί να είναι διαφορετικές στην περίπτωση της παρούσας Συμφωνίας.*

4.1.4.1 ***Οδηγίες συσκευασίας που αφορούν χρήση των συσκευασιών (εκτός από IBC και μεγάλες συσκευασίες)***

P001	**ΟΔΗΓΙΑ ΣΥΣΚΕΥΑΣΙΑΣ (ΥΓΡΑ)**			**P001**
Οι παρακάτω συσκευασίες επιτρέπονται εφόσον ικανοποιούνται οι γενικές διατάξεις των **4.1.1** και **4.1.3**:				
Συνδυασμένες συσκευασίες:		**Μέγιστη χωρητικότητα/Καθαρό βάρος (βλέπε 4.1.3.3.)**		
Εσωτερικές συσκευασίες	**Εξωτερικές συσκευασίες**	**Ομάδα συσκευασίας I**	**Ομάδα συσκευασίας II**	**Ομάδα συσκευασίας III**
Γυαλί 10 *l*	**Βαρέλια**			
Πλαστικό 30 *l*	χάλυβας (1A2)	250 kg	400 kg	400 kg
Μέταλλο 40 *l*	αλουμίνιο (1B2)	250 kg	400 kg	400 kg
	μέταλλο, άλλο από χάλυβα ή αλουμίνιο (1N2)	250 kg	400 kg	400 kg
	πλαστικό (1H2)	250 kg	400 kg	400 kg
	κόντρα πλακέ (1D)	150 kg	400 kg	400 kg
	ίνες (1G)	75 kg	400 kg	400 kg
	Κιβώτια			
	χάλυβας (4A)	250 kg	400 kg	400 kg
	αλουμίνιο (4B)	250 kg	400 kg	400 kg
	φυσικό ξύλο (4C1, 4C2)	150 kg	400 kg	400 kg
	κόντρα πλακέ (4D)	150 kg	400 kg	400 kg
	ανασυσταμένο ξύλο (4F)	75 kg	400 kg	400 kg
	ίνες (4G)	75 kg	400 kg	400 kg
	τεταμένο πλαστικό (4H1)	60 kg	60 kg	60 kg
	στερεό πλαστικό (4H2)	150 kg	400 kg	400 kg
	Μπιτόνια			
	χάλυβας (3A2)	120 kg	120 kg	120 kg
	αλουμίνιο (3B2)	120 kg	120 kg	120 kg
	πλαστικό (3H2)	120 kg	120 kg	120 kg
Μεμονωμένες συσκευασίες:				
Βαρέλια				
χαλύβδινα, μη-μετακινούμενης κεφαλής (1A1)		250 *l*	450 *l*	450 *l*
χαλύβδινα, μετακινούμενης κεφαλής (1A2)		250 *l* [a]	450 *l*	450 *l*
αλουμινένια, μη-μετακινούμενης κεφαλής (1B1)		250 *l*	450 *l*	450 *l*
αλουμινένια, μετακινούμενης κεφαλής (1B2)		250 *l* [a]	450 *l*	450 *l*
μεταλλικά, άλλα από χαλύβδινα ή αλουμινένια, μη-μετακινούμενης κεφαλής (1N1)		250 *l*	450 *l*	450 *l*
μεταλλικά, άλλα από χαλύβδινα ή αλουμινένια, μετακινούμενης κεφαλής (1N2)		250 *l* [a]	450 *l*	450 *l*
πλαστικά, μη- μετακινούμενης κεφαλής (1H1)		250 *l*	450 *l*	450 *l*
πλαστικά, μετακινούμενης κεφαλής (1H2)		250 *l* [a]	450 *l*	450 *l*
Μπιτόνια				
χαλύβδινα, μη-μετακινούμενης κεφαλής (3A1)		60 *l*	60 *l*	60 *l*
χαλύβδινα, μετακινούμενης κεφαλής (3A2)		60 *l* [a]	60 *l*	60 *l*
αλουμινένια, μη-μετακινούμενης κεφαλής (3B1)		60 *l*	60 *l*	60 *l*
αλουμινένια, μετακινούμενης κεφαλής (3B2)		60 *l* [a]	60 *l*	60 *l*
πλαστικά, μη- μετακινούμενης κεφαλής (3H1)		60 *l*	60 *l*	60 *l*
πλαστικά, μετακινούμενης κεφαλής (3H2)		60 *l* [a]	60 *l*	60 *l*

[a] *Μόνο ουσίες με ιξώδες μεγαλύτερο από 2 680 mm^2/s επιτρέπονται.*

(συνεχίζεται στην επόμενη σελίδα)

P001	**ΟΔΗΓΙΑ ΣΥΣΚΕΥΑΣΙΑΣ (ΥΓΡΑ)** *(συνέχεια)*		**P001**
Μεμονωμένες συσκευασίες *(συνέχεια)*	**Μέγιστη χωρητικότητα/Καθαρό βάρος (βλέπε 4.1.3.3.)**		
Σύνθετες συσκευασίες	**Ομάδα συσκευασίας I**	**Ομάδα συσκευασίας II**	**Ομάδα συσκευασίας III**
πλαστικό δοχείο με εξωτερικό χαλύβδινο ή αλουμινένιο βαρέλι (6HA1, 6HB1)	250 *l*	250 *l*	250 *l*
πλαστικό δοχείο με εξωτερικό από ίνες, πλαστικό ή κόντρα πλακέ (6HG1, 6HH1, 6HD1)	120 *l*	250 *l*	250 *l*
πλαστικό δοχείο με εξωτερικό χαλύβδινο ή αλουμινένιο κλωβό ή κιβώτιο ή πλαστικό δοχείο με εξωτερικό ξύλινο, από κόντρα πλακέ, από ινοσανίδες ή στερεό πλαστικό κιβώτιο (6HA2, 6HB2, 6HC, 6HD2, 6HG2 ή 6HH2)	60 *l*	60 *l*	60 *l*
δοχείο από γυαλί με εξωτερικό από χάλυβα, αλουμίνιο, ινοσανίδες, κόντρα πλακέ, στερεό πλαστικό ή τεταμένο πλαστικό (6PA1, 6PB1, 6PG1, 6PD1, 6PH1 ή 6PH2) ή με εξωτερικό χαλύβδινο ή αλουμινένιο κλωβό ή κιβώτιο ή με εξωτερικό ξύλινο ή από ινοσανίδες κιβώτιο ή με εξωτερικό ψάθινο σκεπαστό κοφίνι (6PA2, 6PB2, 6PC, 6PG2 ή 6PD2)	60 *l*	60 *l*	60 *l*

Δοχεία πίεσης, με την προϋπόθεση ότι πληρούνται οι γενικές διατάξεις της παραγράφου 4.1.3.6.

Πρόσθετη απαίτηση:

Για ουσίες της Κλάσης 3, ομάδα συσκευασίας III, οι οποίες παράγουν μικρές ποσότητες διοξειδίου του άνθρακα ή αζώτου, οι συσκευασίες θα πρέπει να εξαερίζονται.

Ειδικές διατάξεις συσκευασίας:

PP1 Για UN Αρ. 1133, 1210, 1263 και 1866 και για συγκολλητικές ύλες, μελάνια εκτύπωσης, υλικά σχετιζόμενα με μελάνια εκτύπωσης, μπογιές, υλικά που σχετίζονται με τις μπογιές και διαλύματα ρητίνης τα οποία υπάγονται στο UN 3082, μεταλλικές ή πλαστικές συσκευασίες για ουσίες των ομάδων συσκευασίας II και III σε ποσότητες των 5 λίτρων ή λιγότερο ανά συσκευασία δεν απαιτείται να ικανοποιούν τους ελέγχους απόδοσης του Κεφαλαίου 6.1 όταν μεταφέρονται:

(a) φορτία σε παλέτες, παλετοκιβώτιο ή μέσο φόρτωσης μοναδιαίων φορτίων, π.χ. μεμονωμένες συσκευασίες τοποθετημένες ή στοιβαγμένες και ασφαλισμένες με ιμάντα, συρρικνούμενο ή εκτεινόμενο υλικό περιτυλίγματος ή άλλα κατάλληλα μέσα σε παλέτες ή

(b) ως εσωτερικές συσκευασίες συνδυασμένων συσκευασιών με ένα μέγιστο καθαρό βάρος 40 kg.

PP2 Για UN 3065, ξύλινα βαρέλια μέγιστης χωρητικότητας 250 λίτρων και δεν ικανοποιούν τις διατάξεις του Κεφαλαίου 6.1 μπορούν να χρησιμοποιούνται.

PP4 Για UN 1774, οι συσκευασίες θα πρέπει να ικανοποιούν το επίπεδο απόδοσης ομάδας συσκευασίας II.

PP5 Για UN 1204, οι συσκευασίες θα πρέπει να είναι έτσι κατασκευασμένες ώστε έκρηξη να μην είναι δυνατή λόγω αυξημένης εσωτερικής πίεσης. Κύλινδροι αερίου και γυάλινα δοχεία δεν θα πρέπει να χρησιμοποιούνται για αυτές τις ουσίες.

PP6 Για UN 1851 και 3248, η μέγιστη καθαρή ποσότητα ανά κόλα θα πρέπει να είναι 5 *l*.

PP10 Για UN 1791, ομάδα συσκευασίας II, η συσκευασία θα πρέπει να εξαερίζεται.

PP31 Για UN 1131, οι συσκευασίες θα πρέπει να είναι ερμητικά σφραγισμένες.

PP33 Για UN 1308, ομάδες συσκευασίας I και II, επιτρέπονται μόνο συνδυασμένες συσκευασίες με ένα μέγιστο μικτό βάρος 75 kg.

PP81 Για UN 1790 με περισσότερο από 60% αλλά όχι περισσότερο από 85% υδροφθορικό οξύ και UN 2031με περισσότερο από 55% νιτρικό οξύ, η επιτρεπόμενη χρήση πλαστικών βαρελιών και δοχείων ως μεμονωμένων συσκευασιών θα είναι για δύο χρόνια από την ημερομηνία κατασκευής τους.

Ειδικές διατάξεις συσκευασίας χαρακτηριστικές των οδηγιών RID και ADR

RR2 Για UN 1261, συσκευασίες μετακινούμενης κεφαλής δεν επιτρέπονται.

P002	**ΟΔΗΓΙΑ ΣΥΣΚΕΥΑΣΙΑΣ (ΣΤΕΡΕΑ)**	**P002**

Οι παρακάτω συσκευασίες επιτρέπονται εφόσον ικανοποιούνται οι γενικές διατάξεις των παραγράφων **4.1.1** και **4.1.3**:

Συνδυασμένες συσκευασίες:		**Μέγιστο καθαρό βάρος (βλέπε 4.1.3.3)**		
Εσωτερικές συσκευασίες	**Εξωτερικές συσκευασίες**	**Ομάδα συσκευασίας I**	**Ομάδα συσκευασίας II**	**Ομάδα συσκευασίας III**
	Βαρέλια			
Γυαλί 10 kg	χάλυβας (1A2)	400 kg	400 kg	400 kg
Πλαστικό [a] 50 kg	αλουμίνιο (1B2)	400 kg	400 kg	400 kg
Μέταλλο 50 kg	μέταλλο, άλλο από χάλυβα ή αλουμίνιο (1N2)	400 kg	400 kg	400 kg
Χαρτί [a, b, c] 50 kg	πλαστικό (1H2)	400 kg	400 kg	400 kg
Ίνες [a, b, c] 50 kg	κόντρα πλακέ (1D)	400 kg	400 kg	400 kg
[a] *Αυτές οι εσωτερικές συσκευασίες θα πρέπει να είναι αδιαπέραστες.*	ίνες (1G)	400 kg	400 kg	400 kg
	Κιβώτια			
	χάλυβας (4A)	400 kg	400 kg	400 kg
[b] *Αυτές οι εσωτερικές συσκευασίες δεν θα πρέπει να χρησιμοποιούνται όταν οι μεταφερόμενες ουσίες μπορεί να γίνουν υγρές κατά τη διάρκεια της μεταφοράς (βλέπε 4.1.3.4).*	αλουμίνιο (4B)	400 kg	400 kg	400 kg
	φυσικό ξύλο (4C1)	250 kg	400 kg	400 kg
	φυσικό ξύλο, αδιαπέραστων τοιχωμάτων (4C2)	250 kg	400 kg	400 kg
	κόντρα πλακέ (4D)	250 kg	400 kg	400 kg
	ανασυσταμένο ξύλο (4F)	125 kg	400 kg	400 kg
	ινοσανίδες (4G)	125 kg	400 kg	400 kg
	τεταμένο πλαστικό (4H1)	60 kg	60 kg	60 kg
	στερεό πλαστικό (4H2)	250 kg	400 kg	400 kg
Αυτές οι εσωτερικές συσκευασίες δεν θα πρέπει να χρησιμοποιούνται για ουσίες της ομάδας συσκευασίας I.	**Μπιτόνια**			
	χάλυβας (3A2)	120 kg	120 kg	120 kg
	αλουμίνιο (3B2)	120 kg	120 kg	120 kg
	πλαστικό (3H2)	120 kg	120 kg	120 kg
Μεμονωμένες συσκευασίες:				
Βαρέλια				
χάλυβας (1A1 ή 1A2 [d])		400 kg	400 kg	400 kg
αλουμίνιο (1B1 ή 1B2 [d])		400 kg	400 kg	400 kg
μέταλλο, άλλο από χάλυβα ή αλουμίνιο (1N1 ή 1N2 [d])		400 kg	400 kg	400 kg
πλαστικό (1H1 ή 1H2 [d])				
ίνες (1G) [e]		400 kg	400 kg	400 kg
κόντρα πλακέ (1D) [e]		400 kg	400 kg	400 kg
		400 kg	400 kg	400 kg
Μπιτόνια				
χάλυβας (3A1 ή 3A2 [d])		120 kg	120 kg	120 kg
αλουμίνιο (3B1 ή 3B2 [d])		120 kg	120 kg	120 kg
πλαστικό (3H1 ή 3H2 [d])		120 kg	120 kg	120 kg

[d] *Αυτές οι συσκευασίες δεν θα πρέπει να χρησιμοποιούνται για ουσίες της ομάδας συσκευασίας I που μπορεί να γίνουν υγρά κατά τη διάρκεια της μεταφοράς (βλέπε 4.1.3.4).*

[e] *Αυτές οι συσκευασίες δεν θα πρέπει να χρησιμοποιούνται όταν οι μεταφερόμενες ουσίες μπορεί να γίνουν υγρές κατά τη διάρκεια της μεταφοράς (βλέπε 4.1.3.4).*

(συνεχίζεται στην επόμενη σελίδα)

P002	**ΟΔΗΓΙΑ ΣΥΣΚΕΥΑΣΙΑΣ (ΣΤΕΡΕΑ)** *(συνέχεια)*		**P002**
	Μέγιστο καθαρό βάρος (βλέπε 4.1.3.3.)		
Μεμονωμένες συσκευασίες *(συνέχεια):*	**Ομάδα συσκευασίας I**	**Ομάδα συσκευασίας II**	**Ομάδα συσκευασίας III**
Κιβώτια			
χάλυβας (4A) [e]	Δεν επιτρέπεται	400 kg	400 kg
αλουμίνιο (4B) [e]	Δεν επιτρέπεται	400 kg	400 kg
φυσικό ξύλο (4C1) [e]	Δεν επιτρέπεται	400 kg	400 kg
κόντρα πλακέ (4D) [e]	Δεν επιτρέπεται	400 kg	400 kg
ανασυσταμένο ξύλο (4F) [e]	Δεν επιτρέπεται	400 kg	400 kg
φυσικό ξύλο, αδιαπέραστων τοιχωμάτων (4C2) [e]	Δεν επιτρέπεται	400 kg	400 kg
ινοσανίδες (4G) [e]	Δεν επιτρέπεται	400 kg	400 kg
στερεό πλαστικό (4H2) [e]	Δεν επιτρέπεται	400 kg	400 kg
Σάκοι			
σάκοι (5H3, 5H4, 5L3, 5M2) [e]	Δεν επιτρέπονται	50 kg	50 kg
Σύνθετες συσκευασίες			
πλαστικό δοχείο με εξωτερικό χαλύβδινο, αλουμινένιο, από κόντρα πλακέ, από ίνες ή πλαστικό βαρέλι (6HA1, 6HB1, 6HG1 [e], 6HD1 [e], ή 6HH1)	400 kg	400 kg	400 kg
πλαστικό δοχείο με εξωτερικό χαλύβδινο, αλουμινένιο κλωβό ή κιβώτιο, ξύλινο κιβώτιο, κιβώτιο από κόντρα πλακέ, κιβώτιο από ινοσανίδες ή στερεό πλαστικό κιβώτιο (6HA2, 6HB2, 6HC, 6HD2 [e], 6HG2 [e] ή 6HH2)	75 kg	75 kg	75 kg
δοχείο από γυαλί με εξωτερικό χαλύβδινο, αλουμινένιο, από κόντρα πλακέ ή βαρέλι από ίνες (6PA1, 6PB1, 6PD1 [e] ή 6PG1 [e]) ή με εξωτερικό χαλύβδινο ή αλουμινένιο κλωβό ή κιβώτιο ή με εξωτερικό ξύλινο, ή από ινοσανίδες κιβώτιο ή με εξωτερικό ψάθινο σκεπαστό κοφίνι (6PA2, 6PB2, 6PC, 6PD2 [e], ή 6PG2[e]) ή με εξωτερική συσκευασία από στερεό πλαστικό ή τεταμένο πλαστικό (6PH2 ή 6PH1 [e])	75 kg	75 kg	75 kg
Δοχεία πίεσης, με την προϋπόθεση ότι πληρούνται οι γενικές διατάξεις της παραγράφου 4.1.3.6.			

[e] *Αυτές οι συσκευασίες δεν θα πρέπει να χρησιμοποιούνται όταν οι μεταφερόμενες ουσίες μπορεί να γίνουν υγρές κατά τη διάρκεια της μεταφοράς (βλέπε 4.1.3.4).*

(συνεχίζεται στην επόμενη σελίδα)

P002	ΟΔΗΓΙΑ ΣΥΣΚΕΥΑΣΙΑΣ (ΣΤΕΡΕΑ) *(συνέχεια)*	P002

Ειδικές διατάξεις συσκευασίας:

PP6 Για UN 3249, το μέγιστο καθαρό βάρος ανά κόλο θα πρέπει να είναι 5 kg.

PP7 Για UN 2000, κυτταρινοειδή μπορούν επίσης να μεταφέρονται ασυσκεύαστα πάνω σε παλέτες, τυλιγμένα σε πλαστική μεμβράνη και ασφαλισμένα με κατάλληλα μέσα, όπως ατσάλινους ιμάντες ως πλήρες φορτίο μέσα σε κλειστά οχήματα ή δοχεία. Κάθε παλέτα δεν θα πρέπει να υπερβαίνει τα 1000 kg.

PP8 Για UN 2002, οι συσκευασίες θα πρέπει να είναι έτσι κατασκευασμένες ώστε έκρηξη να μην είναι δυνατή λόγω αυξημένης εσωτερικής πίεσης. Κύλινδροι αερίου και γυάλινα δοχεία δεν θα πρέπει να χρησιμοποιούνται για αυτές τις ουσίες.

PP9 Για UN 3175, 3243 και 3244, οι συσκευασίες θα πρέπει να συμφωνούν με έναν τύπο σχεδιασμού που έχει περάσει έναν έλεγχο στεγανότητας στο επίπεδο απόδοσης της ομάδας συσκευασίας ΙΙ. Για UN 3175 ο έλεγχος στεγανότητας δεν απαιτείται όταν τα υγρά είναι πλήρως ροφημένα σε στερεό υλικό που περιέχεται σε σφραγισμένο σάκο.

PP11 Για UN 1309, ομάδα συσκευασίας ΙΙΙ, και UN 1362, 5H1, 5L1 και 5M1 σάκοι επιτρέπονται αν είναι υπερσυσκευασμένοι σε πλαστικούς σάκους ή είναι τυλιγμένοι με ιμάντα, συρρικνούμενο ή εκτεινόμενο υλικό περιτυλίγματος πάνω σε παλέτες.

PP12 Για UN 1361, 2213 και UN 3077, 5H1, 5L1 και 5M1 επιτρέπονται σάκοι όταν μεταφέρονται μέσα σε κλειστά οχήματα ή δοχεία.

PP13 Για είδη ταξινομημένα υπό UN 2870, επιτρέπονται μόνο συνδυασμένες συσκευασίες που ικανοποιούν επίπεδο απόδοσης της ομάδας συσκευασίας Ι.

PP14 Για UN 2211, 2698 και 3314, οι συσκευασίες δεν απαιτείται να ικανοποιούν τους ελέγχους απόδοσης του Κεφαλαίου 6.1.

PP15 Για UN 1324 και 2623, οι συσκευασίες θα πρέπει να ικανοποιούν το επίπεδο απόδοσης της ομάδας συσκευασίας ΙΙΙ.

PP20 Για UN 2217, κάθε αδιαπέραστο, δοχείο ανθεκτικό στη διάρρηξη μπορεί να χρησιμοποιείται.

PP30 Για UN 2471, εσωτερικές συσκευασίες από χαρτί ή ίνες δεν επιτρέπονται.

PP34 Για UN 2969 (ολόκληροι κόκκοι), 5H1, 5L1 και 5M1 σάκοι επιτρέπονται.

PP37 Για UN 2590 και 2212, 5M1 σάκοι επιτρέπονται. Όλοι οι σάκοι θα πρέπει να μεταφέρονται μέσα σε κλειστά οχήματα ή δοχεία ή με ιμάντα, ή να τοποθετούνται σε κλειστές άκαμπτες υπερσυσκευασίες.

PP38 Για UN 1309, ομάδα συσκευασίας ΙΙ, επιτρέπονται σάκοι μόνο μέσα σε κλειστά οχήματα ή δοχεία.

PP84 Για UN 1057, άκαμπτες εξωτερικές συσκευασίες που ικανοποιούν το επίπεδο απόδοσης της ομάδας συσκευασίας ΙΙ, θα πρέπει να χρησιμοποιούνται. Οι συσκευασίες θα είναι σχεδιασμένες και κατασκευασμένες και διευθετημένες ώστε να εμποδίζεται η κίνηση, η ακούσια έναρξη των συσκευαών ή η ακούσια απελευθέρωση εύφλεκτου αερίου ή υγρού.

ΣΗΜΕΙΩΣΗ: *Για άχρηστους αναφλεκτήρες που συγκεντρώνονται ξεχωριστά βλέπε Κεφάλαιο 3.3, ειδική διάταξη 654.*

Ειδικές διατάξεις συσκευασίας χαρακτηριστικές των οδηγιών RID και ADR :

RR5 Παρά την ειδική διάταξη συσκευασίας PP84, μόνο οι γενικές διατάξεις των παραγράφων 4.1.1.1, 4.1.1.2 και 4.1.1.5 έως 4.1.1.7 θα πρέπει να τηρούνται αν το μικτό βάρος της συσκευασίας δεν είναι μεγαλύτερο από 10kg.

ΣΗΜΕΙΩΣΗ: *Για άχρηστους αναφλεκτήρες που συγκεντρώνονται ξεχωριστά βλέπε Κεφάλαιο 3.3, ειδική διάταξη 654.*

P003	**ΟΔΗΓΙΑ ΣΥΣΚΕΥΑΣΙΑΣ**	**P003**

Επικίνδυνα εμπορεύματα θα πρέπει να τοποθετούνται μέσα σε κατάλληλες εξωτερικές συσκευασίες. Οι συσκευασίες θα πρέπει να ικανοποιούν τις διατάξεις των παραγράφων **4.1.1.1, 4.1.1.2, 4.1.1.4, 4.1.1.8** και **4.1.3** και να είναι έτσι σχεδιασμένες ώστε να ικανοποιούν τις απαιτήσεις κατασκευής της παραγράφου 6.1.4. Θα πρέπει να χρησιμοποιούνται εξωτερικές συσκευασίες κατασκευασμένες από κατάλληλο υλικό επαρκούς αντοχής και σχεδιασμού σε σχέση με τη χωρητικότητα της συσκευασίας και την προοριζόμενη χρήση. Όπου αυτή η οδηγία συσκευασίας χρησιμοποιείται για τη μεταφορά ειδών ή για εσωτερικές συσκευασίες συνδυασμένων συσκευασιών, η συσκευασία θα πρέπει να είναι σχεδιασμένη και κατασκευασμένη ώστε να αποτρέπει ακούσια εκκένωση ειδών κατά τη διάρκεια κανονικών συνθηκών μεταφοράς.

Ειδικές διατάξεις συσκευασίας:

PP16 Για UN 2800, μπαταρίες θα πρέπει να προστατεύονται έναντι βραχυκυκλωμάτων και θα πρέπει να συσκευάζονται με ασφάλεια σε ανθεκτικές εξωτερικές συσκευασίες.

ΣΗΜΕΙΩΣΗ 1*: Μπαταρίες χωρίς διαρροή που αποτελούν αναπόσπαστο τμήμα και αναγκαίο για τη λειτουργία μηχανικού ή ηλεκτρονικού εξαρτήματος, θα πρέπει να δένονται με ασφάλεια στη θήκη μπαταρίας στο εξάρτημα και να προστατεύονται με τέτοιον τρόπο για την αποφυγή φθοράς και βραχυκυκλώματος.*

ΣΗΜΕΙΩΣΗ 2: *Για μεταχειρισμένες μπαταρίες (UN 2800), βλέπε P801a.*

PP17 Για UN 1950 και 2037, οι συσκευασίες δεν θα πρέπει να υπερβαίνουν τα 55kg καθαρό βάρος για συσκευασίες από ινοσανίδες ή τα 125kg καθαρό βάρος για άλλες συσκευασίες.

PP19 Για UN 1364 και 1365, μεταφορά σε μπάλες επιτρέπεται.

PP20 Για UN 1363, 1386, 1408 και 2793 κάθε αδιαπέραστο, δοχείο ανθεκτικό στη διάρρηξη μπορεί να χρησιμοποιηθεί.

PP32 UN 2857 και 3358 μπορούν να μεταφερθούν μη-συσκευασμένα, σε κλωβούς ή σε κατάλληλες υπερσυσκευασίες.

PP87 Για UN 1950 απόβλητα αερολύματα που μεταφέρονται σύμφωνα με την ειδική διάταξη 327, οι συσκευασίες θα φέρουν μέσα συγκράτησης κάθε ελεύθερου υγρού που μπορεί να διαφύγει κατά τη μεταφορά, π.χ. απορροφητικό υλικό. Η συσκευασία θα πρέπει να εξαερίζεται επαρκώς για να εμποδίζεται η δημιουργία εύφλεκτης ατμόσφαιρας και η συσσώρευση πίεσης.

PP88 *(Διεγράφη)*

Ειδικές διατάξεις συσκευασίας χαρακτηριστικές των οδηγιών RID και ADR :

RR6 Για UN 1950 και 2037 στην περίπτωση μεταφοράς σε πλήρη φόρτωση, τα μεταλλικά είδη μπορούν επίσης να συσκευάζονται ως ακολούθως : τα είδη θα ομαδοποιούνται σε μονάδες σε δίσκους και θα κρατούνται στη θέση τους με κατάλληλη πλαστική κάλυψη. Οι μονάδες αυτές θα στοιβάζονται και θα ασφαλίζονται κατάλληλα σε παλέτες.

P 004	**ΟΔΗΓΙΑ ΣΥΣΚΕΥΑΣΙΑΣ**	**P 004**
Η παρούσα οδηγία εφαρμόζεται στους UN Αρ. 3473, 3476, 3477, 3478 και 3479.		
Οι ακόλουθες συσκευασίες επιτρέπονται υπό τον όρον ότι ικανοποιούνται οι γενικές διατάξεις των 4.1.1.1, 4.1.1.2, 4.1.1.3, 4.1.1.6 και 4.1.3: (1) Για φύσιγγες κελιών καυσίμων, συσκευασίες σύμφωνες με το επίπεδο απόδοσης της ομάδας συσκευασίας II, και (2) Για φύσιγγες κελιών καυσίμων που περιέχονται σε εξοπλισμό ή συσκευασμένες με τον εξοπλισμό, ανθεκτικές εξωτερικές συσκευασίες. Ογκώδης, στιβαρός εξοπλισμός (βλέπε 4.1.3.8) που περιέχει φύσιγγες κελιών καυσίμων μπορεί να μεταφέρεται ασυσκεύαστος. Όταν οι φύσιγγες κελιών καυσίμου συσκευάζονται μαζί με τον εξοπλισμό, θα συσκευάζονται σε εσωτερικές συσκευασίες ή θα τοποθετούνται στην εξωτερική συσκευασία με προστατευτικό υλικό ή διαχωριστικά ούτως ώστε οι φύσιγγες κελιών καυσίμων να προστατεύονται έναντι ζημιών που ενδέχεται να προκληθούν από την κίνηση ή τοποθέτηση των περιεχομένων εντός της εξωτερικής συσκευασίας. Φύσιγγες κελιών καυσίμων που είναι εγκατεστημένες σε εξοπλισμό θα προστατεύονται από βραχυκύκλωμα και ολόκληρο το σύστημα θα προστατεύεται από ακούσια λειτουργία.		

P 010		**ΟΔΗΓΙΑ ΣΥΣΚΕΥΑΣΙΑΣ**	**P 010**
Οι παρακάτω συσκευασίες επιτρέπονται, υπό τον όρον ότι ικανοποιούνται οι γενικές διατάξεις των 4.1.1 και 4.1.3.			
Συνδυασμένες συσκευασίες			
Εσωτερικές συσκευασίες		**Εξωτερικές συσκευασίες**	**Μέγιστη καθαρό βάρος (βλ. 4.1.3.3)**
Γυαλί	1 l	**Βαρέλια**	
Χάλυβας	40 l	χάλυβας (1A2)	400 kg
		πλαστικό (1H2)	400 kg
		κόντρα πλακέ (1D)	400 kg
		ίνες (1G)	400 kg
		Κιβώτια	
		χάλυβας (4A)	400 kg
		φυσικό ξύλο (4C1, 4C2)	400 kg
		κόντρα πλακέ (4D)	400 kg
		αναδομημένο ξύλο (4F)	400 kg
		ινοσανίδα (4G)	400 kg
		τεταμένο πλαστικό (4H1)	60 kg
		στερεό πλαστικό (4H2)	400 kg
Μόνες συσκευασίες			**Μέγιστη χωρητικότητα (βλ. 4.1.3.3)**
Βαρέλια			
χάλυβας, μη κινούμενη κεφαλή (1A1)			450 *l*
Μπιτόνια			
χάλυβας, μη κινούμενη κεφαλή (3A1)			60 *l*
Σύνθετες συσκευασίες			
πλαστικό δοχείο σε χαλύβδινα βαρέλια (6HA1)			250 *l*

P099	ΟΔΗΓΙΑ ΣΥΣΚΕΥΑΣΙΑΣ	P099
Μόνο συσκευασίες που έχουν εγκριθεί γι'αυτά τα εμπορεύματα από την αρμόδια αρχή μπορούν να χρησιμοποιούνται. Ένα αντίγραφο της έγκρισης της αρμόδιας αρχής θα συνοδεύει κάθε φορτίο ή τα φορτωτικά έγγραφα θα περιλαμβάνουν μία ένδειξη ότι η συσκευασία εγκρίθηκε από την αρμόδια αρχή.		

P101	ΟΔΗΓΙΑ ΣΥΣΚΕΥΑΣΙΑΣ	P101
Μόνο συσκευασίες που έχουν εγκριθεί από την αρμόδια αρχή της χώρας προέλευσης μπορούν να χρησιμοποιούνται. Αν η χώρα προέλευσης δεν είναι Συμβαλλόμενο Μέρος στην παρούσα Συμφωνία, η συσκευασία θα πρέπει να εγκριθεί από την αρμόδια αρχή του πρώτου Συμβαλλόμενου Μέρους που προσεγγίζει η αποστολή. Το διακριτικό σήμα του κράτους για μηχανοκίνητα οχήματα σε διεθνή οδική κυκλοφορία της χώρας για την οποία ενεργεί η αρχή, θα σημειώνεται ως εξής: "**Συσκευασία εγκεκριμένη από την αρμόδια αρχή της ...**" (βλέπε 5.4.1.2.1 (e))		

P110(a)	ΟΔΗΓΙΑ ΣΥΣΚΕΥΑΣΙΑΣ	P110(a)
ΜΕΛΛΟΝΤΙΚΗ ΚΑΤΑΧΩΡΗΣΗ		
ΣΗΜΕΙΩΣΗ*: Αυτή η οδηγία συσκευασίας στους Κανονισμούς Προτύπων του ΟΗΕ δεν γίνεται δεκτή για μεταφορά υπό αυτή την Συμφωνία.*		

P110(b)	ΟΔΗΓΙΑ ΣΥΣΚΕΥΑΣΙΑΣ	P110(b)
Οι παρακάτω συσκευασίες επιτρέπονται εφόσον ικανοποιούνται οι γενικές διατάξεις των παραγράφων **4.1.1, 4.1.3** και οι ειδικές διατάξεις συσκευασίας της παραγράφου **4.1.5**:		
Εσωτερικές συσκευασίες και ρυθμίσεις **Δοχεία** μέταλλο ξύλο καουτσούκ, αγώγιμος πλαστικό, αγώγιμος **Σάκοι** καουτσούκ, αγώγιμος πλαστικό, αγώγιμος	**Ενδιάμεσες συσκευασίες και ρυθμίσεις** **Διαχωριστικά τμήματα** μέταλλο ξύλο πλαστικό ινοσανίδες	**Εξωτερικές συσκευασίες και ρυθμίσεις** **Κιβώτια** φυσικό ξύλο, αδιαπέραστων τοιχωμάτων (4C2) κόντρα πλακέ (4D) ανασυσταμένο ξύλο (4F)
Ειδική διάταξη συσκευασίας: **PP42** Για UN 0074, 0113, 0114, 0129, 0130, 0135 και 0224, οι παρακάτω όροι θα πρέπει να ικανοποιούνται: (a) Εσωτερικές συσκευασίες δεν θα πρέπει να περιέχουν περισσότερο 50 g εκρηκτικής ουσίας (ποσότητα που αντιστοιχεί σε ξηρή ουσία), (b) Τμήματα ανάμεσα σε διαχωριστικά χωρίσματα δεν θα πρέπει να περιέχουν περισσότερες από μία εσωτερική συσκευασία, σφιχτά προσαρμοσμένη και (c) Η εξωτερική συσκευασία μπορεί να είναι χωρισμένη μέχρι και σε 25 τμήματα.		

P111	ΟΔΗΓΙΑ ΣΥΣΚΕΥΑΣΙΑΣ	P111
Οι παρακάτω συσκευασίες επιτρέπονται εφόσον ικανοποιούνται οι γενικές διατάξεις των παραγράφων **4.1.1, 4.1.3** και οι ειδικές διατάξεις συσκευασίας της παραγράφου **4.1.5**:		
Εσωτερικές συσκευασίες και ρυθμίσεις **Σάκοι** χαρτί, αδιάβροχο πλαστικό ύφασμα, επενδεδυμένο με καουτσούκ **Φύλλα** πλαστικό ύφασμα, επενδεδυμένο με καουτσούκ	**Ενδιάμεσες συσκευασίες και ρυθμίσεις** Όχι απαραίτητες	**Εξωτερικές συσκευασίες και ρυθμίσεις** **Κιβώτια** χάλυβας (4A) αλουμίνιο (4B) φυσικό ξύλο, κοινό (4C1) φυσικό ξύλο, αδιαπέραστο (4C2) κόντρα πλακέ (4D) ανασυσταμένο ξύλο (4F) ινοσανίδες (4G) πλαστικό, τεταμένο (4H1) πλαστικό, στερεό (4H2) **Βαρέλια** χάλυβας, μετακινούμενης κεφαλής (1A2) αλουμίνιο, μετακινούμενης κεφαλής (1B2) κόντρα πλακέ (1D) ίνες (1G) πλαστικό, μετακινούμενης κεφαλής (1H2)
Ειδική διάταξη συσκευασίας: **PP43** Για UN 0159, εσωτερικές συσκευασίες δεν απαιτούνται όταν μεταλλικά (1A2 ή 1B2) ή πλαστικά (1H2) βαρέλια χρησιμοποιούνται ως εξωτερικές συσκευασίες.		

P112(a)	ΟΔΗΓΙΑ ΣΥΣΚΕΥΑΣΙΑΣ (Στερεό νωπό, 1.1D)	P112(a)

Οι παρακάτω συσκευασίες επιτρέπονται εφόσον ικανοποιούνται οι γενικές διατάξεις των παραγράφων **4.1.1, 4.1.3** και οι ειδικές διατάξεις συσκευασίας της παραγράφου **4.1.5**:

Εσωτερικές συσκευασίες και ρυθμίσεις	**Ενδιάμεσες συσκευασίες και ρυθμίσεις**	**Εξωτερικές συσκευασίες και ρυθμίσεις**
Σάκοι χαρτί, πολλαπλών τοιχωμάτων, αδιάβροχο πλαστικό ύφασμα ύφασμα, επενδεδυμένο με καουτσούκ υφαντά πλαστικά **Δοχεία** μέταλλο πλαστικό	**Σάκοι** πλαστικό ύφασμα, επικαλυμμένο με πλαστικό ή επενδεδυμένο **Δοχεία** μέταλλο πλαστικό	**Κιβώτια** χάλυβας (4A) αλουμίνιο (4B) φυσικό ξύλο, κοινό (4C1) φυσικό ξύλο, αδιαπέραστο (4C2) κόντρα πλακέ (4D) ανασυσταμένο ξύλο (4F) ινοσανίδες (4G) πλαστικό, τεταμένο (4H1) πλαστικό, στερεό (4H2) **Βαρέλια** χάλυβας, μετακινούμενης κεφαλής (1A2) αλουμίνιο, μετακινούμενης κεφαλής (1B2) κόντρα πλακέ (1D) ίνες (1G) πλαστικό, μετακινούμενης κεφαλής (1H2)

Πρόσθετη απαίτηση:

Ενδιάμεσες συσκευασίες δεν απαιτούνται αν στεγανά μετακινούμενης κεφαλής βαρέλια χρησιμοποιούνται ως εξωτερική συσκευασία.

Ειδικές διατάξεις συσκευασίας:

PP26 Για UN 0004, 0076, 0078, 0154, 0219 και 0394, οι συσκευασίες θα πρέπει να είναι ελεύθερες μολύβδου.

PP45 Για UN 0072 και 0226, ενδιάμεσες συσκευασίες δεν απαιτούνται.

P112(b)	**ΟΔΗΓΙΑ ΣΥΣΚΕΥΑΣΙΑΣ** **(Στερεό ξηρό, εκτός από σκόνη 1.1D)**	**P112(b)**

Οι παρακάτω συσκευασίες επιτρέπονται εφόσον ικανοποιούνται οι γενικές διατάξεις των παραγράφων **4.1.1, 4.1.3** και οι ειδικές διατάξεις συσκευασίας της παραγράφου **4.1.5**:

Εσωτερικές συσκευασίες και ρυθμίσεις	**Ενδιάμεσες συσκευασίες και ρυθμίσεις**	**Εξωτερικές συσκευασίες και ρυθμίσεις**
Σάκοι χαρτί, kraft χαρτί, πολλαπλών τοιχωμάτων, αδιάβροχο πλαστικό ύφασμα ύφασμα, επενδεδυμένο με καουτσούκ υφαντά πλαστικά	**Σάκοι** (για UN 0150 μόνο) πλαστικό ύφασμα, επικαλυμμένο με πλαστικό ή επενδεδυμένο	**Σάκοι** υφαντά πλαστικά, αδιαπέραστα (5H2) υφαντά πλαστικά, αδιάβροχα (5H3) πλαστικό, φιλμ (5H4) ύφασμα, αδιαπέραστο (5L2) ύφασμα, αδιάβροχο (5L3) χαρτί, πολλαπλών τοιχωμάτων, αδιάβροχο (5M2) **Κιβώτια** χάλυβας (4A) αλουμίνιο (4B) φυσικό ξύλο, κοινό (4C1) φυσικό ξύλο, αδιαπέραστο (4C2) κόντρα πλακέ (4D) ανασυσταμένο ξύλο (4F) ινοσανίδες (4G) πλαστικό, τεταμένο (4H1) πλαστικό, στερεό (4H2) **Βαρέλια** χάλυβας, μετακινούμενης κεφαλής (1A2) αλουμίνιο, μετακινούμενης κεφαλής (1B2) κόντρα πλακέ (1D) ίνες (1G) πλαστικό, μετακινούμενης κεφαλής (1H2)

Ειδικές διατάξεις συσκευασίας:

PP26 Για UN 0004, 0076, 0078, 0154, 0216, 0219 και 0386, οι συσκευασίες θα πρέπει να είναι ελεύθερες μολύβδου.

PP46 Για UN 0209, σάκοι, αδιαπέραστοι (5H2) συνιστώνται για TNT σε νιφάδες ή κόκκους σε ξηρή κατάσταση και μέγιστο καθαρό βάρος 30 kg.

PP47 Για UN 0222, εσωτερικές συσκευασίες δεν απαιτούνται όταν η εξωτερική συσκευασία είναι ένας σάκος.

P112(c)	ΟΔΗΓΙΑ ΣΥΣΚΕΥΑΣΙΑΣ (Στερεή ξηρή σκόνη 1.1D)	P112(c)

Οι παρακάτω συσκευασίες επιτρέπονται εφόσον ικανοποιούνται οι γενικές διατάξεις των παραγράφων **4.1.1, 4.1.3** και οι ειδικές διατάξεις συσκευασίας της παραγράφου **4.1.5**:

Εσωτερικές συσκευασίες και ρυθμίσεις	**Ενδιάμεσες συσκευασίες και ρυθμίσεις**	**Εξωτερικές συσκευασίες και ρυθμίσεις**
Σάκοι χαρτί, πολλαπλών τοιχωμάτων, αδιάβροχο πλαστικό υφαντά πλαστικά **Δοχεία** ινοσανίδες μέταλλο πλαστικό ξύλο	**Σάκοι** χαρτί, πολλαπλών τοιχωμάτων, αδιάβροχο με εσωτερική επίστρωση πλαστικό **Δοχεία** μέταλλο πλαστικό	**Κιβώτια** χάλυβας (4A) φυσικό ξύλο, κοινό (4C1) φυσικό ξύλο, αδιαπέραστο (4C2) κόντρα πλακέ (4D) ανασυσταμένο ξύλο (4F) ινοσανίδες (4G) πλαστικό, στερεό (4H2) **Βαρέλια** χάλυβας, μετακινούμενης κεφαλής (1A2) αλουμίνιο, μετακινούμενης κεφαλής (1B2) κόντρα πλακέ (1D) ίνες (1G) πλαστικό, μετακινούμενης κεφαλής (1H2)

Πρόσθετες απαιτήσεις:

1. Εσωτερικές συσκευασίες δεν απαιτούνται αν χρησιμοποιούνται βαρέλια ως εξωτερική συσκευασία.

2. Η συσκευασία θα πρέπει να είναι αδιαπέραστη.

Ειδικές διατάξεις συσκευασίας:

PP26 Για UN 0004, 0076, 0078, 0154, 0216, 0219 και 0386, οι συσκευασίες θα πρέπει να είναι ελεύθερες μολύβδου.

PP46 Για UN 0209, σάκοι, αδιαπέραστοι (5H2) συνιστώνται για TNT σε νιφάδες ή κόκκους στην ξηρή κατάσταση και μέγιστο καθαρό βάρος 30 kg.

PP48 Για UN 0504, μεταλλικές συσκευασίες δεν θα πρέπει να χρησιμοποιούνται.

P113	**ΟΔΗΓΙΑ ΣΥΣΚΕΥΑΣΙΑΣ**	**P113**
Οι παρακάτω συσκευασίες επιτρέπονται εφόσον ικανοποιούνται οι γενικές διατάξεις των παραγράφων **4.1.1, 4.1.3** και οι ειδικές διατάξεις συσκευασίας της παραγράφου **4.1.5**:		
Εσωτερικές συσκευασίες και ρυθμίσεις **Σάκοι** χαρτί πλαστικό ύφασμα, επενδεδυμένο με καουτσούκ **Δοχεία** ινοσανίδες μέταλλο πλαστικό ξύλο	**Ενδιάμεσες συσκευασίες και ρυθμίσεις** Όχι απαραίτητες	**Εξωτερικές συσκευασίες και ρυθμίσεις** **Κιβώτια** χάλυβας (4A) αλουμίνιο (4B) φυσικό ξύλο, κοινό (4C1) φυσικό ξύλο, αδιαπέραστων τοιχωμάτων (4C2) κόντρα πλακέ (4D) ανασυσταμένο ξύλο (4F) ινοσανίδες (4G) πλαστικό, στερεό (4H2) **Βαρέλια** χάλυβας, μετακινούμενης κεφαλής (1A2) αλουμίνιο, μετακινούμενης κεφαλής (1B2) ίνες (1G) πλαστικό, μετακινούμενης κεφαλής (1H2)
Πρόσθετη απαίτηση: Η συσκευασία θα πρέπει να είναι αδιαπέραστη.		
Ειδικές διατάξεις συσκευασίας: **PP49** Για UN 0094 και 0305, δεν θα πρέπει να συσκευάζεται περισσότερο από 50 g ουσίας σε μία εσωτερική συσκευασία. **PP50** Για UN 0027, εσωτερικές συσκευασίες δεν είναι απαραίτητες όταν βαρέλια χρησιμοποιούνται ως εξωτερικές συσκευασίες. **PP51** Για UN 0028, χαρτί kraft ή κερωμένα χάρτινα φύλλα μπορούν να χρησιμοποιούνται ως εσωτερικές συσκευασίες.		

P114(a)	ΟΔΗΓΙΑ ΣΥΣΚΕΥΑΣΙΑΣ (Στερεό νωπό)	P114(a)

Οι παρακάτω συσκευασίες επιτρέπονται εφόσον ικανοποιούνται οι γενικές διατάξεις των παραγράφων **4.1.1, 4.1.3** και οι ειδικές διατάξεις συσκευασίας της παραγράφου **4.1.5**:

Εσωτερικές συσκευασίες και ρυθμίσεις	**Ενδιάμεσες συσκευασίες και ρυθμίσεις**	**Εξωτερικές συσκευασίες και ρυθμίσεις**
Σάκοι πλαστικό ύφασμα υφαντά πλαστικά **Δοχεία** μέταλλο πλαστικό	**Σάκοι** πλαστικό ύφασμα, επικαλυμμένο με πλαστικό ή επενδεδυμένο **Δοχεία** μέταλλο πλαστικό	**Κιβώτια** χάλυβας (4A) φυσικό ξύλο, κοινό (4C1) φυσικό ξύλο, αδιαπέραστων τοιχωμάτων (4C2) κόντρα πλακέ (4D) ανασυσταμένο ξύλο (4F) ινοσανίδες (4G) πλαστικό, στερεό (4H2) **Βαρέλια** χάλυβας, μετακινούμενης κεφαλής (1A2) αλουμίνιο, μετακινούμενης κεφαλής (1B2) κόντρα πλακέ (1D) ίνες (1G) πλαστικό, μετακινούμενης κεφαλής (1H2)

Πρόσθετη απαίτηση:

Ενδιάμεσες συσκευασίες δεν απαιτούνται αν στεγανά μετακινούμενης κεφαλής βαρέλια χρησιμοποιούνται ως εξωτερικές συσκευασίες.

Ειδικές διατάξεις συσκευασίας:

PP26 Για UN 0077, 0132, 0234, 0235 και 0236, οι συσκευασίες θα πρέπει να είναι ελεύθερες μολύβδου.

PP43 Για UN 0342, εσωτερικές συσκευασίες δεν απαιτούνται όταν μεταλλικά (1A2 ή 1B2) ή πλαστικά (1H2) βαρέλια χρησιμοποιούνται ως εξωτερικές συσκευασίες.

P114(b)	**ΟΔΗΓΙΑ ΣΥΣΚΕΥΑΣΙΑΣ (Στερεό ξηρό)**	**P114(b)**

Οι παρακάτω συσκευασίες επιτρέπονται εφόσον ικανοποιούνται οι γενικές διατάξεις των παραγράφων **4.1.1, 4.1.3** και οι ειδικές διατάξεις συσκευασίας της παραγράφου **4.1.5**:

Εσωτερικές συσκευασίες και ρυθμίσεις	**Ενδιάμεσες συσκευασίες και ρυθμίσεις**	**Εξωτερικές συσκευασίες και ρυθμίσεις**
Σάκοι χαρτί, kraft πλαστικό ύφασμα, αδιαπέραστο υφαντά πλαστικά, αδιαπέραστα **Δοχεία** ινοσανίδες μέταλλο χαρτί πλαστικό υφαντά πλαστικά, αδιαπέραστα	Όχι απαραίτητες	**Κιβώτια** φυσικό ξύλο, κοινό (4C1) φυσικό ξύλο, αδιαπέραστων τοιχωμάτων (4C2) κόντρα πλακέ (4D) ανασυσταμένο ξύλο (4F) ινοσανίδες (4G) **Βαρέλια** χάλυβας, μετακινούμενης κεφαλής (1A2) αλουμίνιο, μετακινούμενης κεφαλής (1B2) κόντρα πλακέ (1D) ίνες (1G) πλαστικό, μετακινούμενης κεφαλής (1H2)

Ειδικές διατάξεις συσκευασίας:

PP26 Για UN 0077, 0132, 0234, 0235 και 0236, συσκευασίες θα πρέπει να είναι ελεύθερες μολύβδου.

PP48 Για UN 0508, δεν θαχρησιμοποιούνται μεταλλικές συσκευασίες.

PP50 Για UN 0160, 0161 και 0508, εσωτερικές συσκευασίες δεν είναι απαραίτητες αν βαρέλια χρησιμοποιούνται ως εξωτερικές συσκευασίες.

PP52 Για UN 0160 και 0161, όταν μεταλλικά βαρέλια (1A2 ή 1B2) χρησιμοποιούνται ως εξωτερικές συσκευασίες, μεταλλικές συσκευασίες θα πρέπει να είναι έτσι κατασκευασμένα ώστε να μειώνεται ο κίνδυνος έκρηξης, εξ αιτίας αυξημένης εσωτερικής πίεσης από εσωτερικά ή εξωτερικά αίτια.

P115	**ΟΔΗΓΙΑ ΣΥΣΚΕΥΑΣΙΑΣ**	**P115**

Οι παρακάτω συσκευασίες επιτρέπονται εφόσον ικανοποιούνται οι γενικές διατάξεις των παραγράφων **4.1.1, 4.1.3** και οι ειδικές διατάξεις συσκευασίας της παραγράφου **4.1.5**:

Εσωτερικές συσκευασίες και ρυθμίσεις	**Ενδιάμεσες συσκευασίες και ρυθμίσεις**	**Εξωτερικές συσκευασίες και ρυθμίσεις**
Δοχεία πλαστικό	**Σάκοι** πλαστικό σε μέταλλο δοχεία **Βαρέλια** μέταλλο	**Κιβώτια** φυσικό ξύλο, κοινό (4C1) φυσικό ξύλο, αδιαπέραστων τοιχωμάτων (4C2) κόντρα πλακέ (4D) ανασυσταμένο ξύλο (4F) **Βαρέλια** χάλυβας, μετακινούμενης κεφαλής (1A2) αλουμίνιο, μετακινούμενης κεφαλής (1B2) κόντρα πλακέ (1D) ίνες (1G) πλαστικό, μετακινούμενης κεφαλής (1H2)

Ειδικές διατάξεις συσκευασίας:

PP45 Για UN 0144, ενδιάμεσες συσκευασίες δεν απαιτούνται.

PP53 Για UN 0075, 0143, 0495 και 0497, όταν κιβώτια χρησιμοποιούνται ως εξωτερικές συσκευασίες, εσωτερικές συσκευασίες θα πρέπει να έχουν κλεισίματα βιδωτού πώματος ασφαλισμένα με ταινία και να είναι χωρητικότητας όχι μεγαλύτερης από 5 λίτρα το καθένα. Οι εσωτερικές συσκευασίες θα πρέπει να περιβάλλονται με μη-καύσιμα απορροφητικά προστατευτικά υλικά. Η ποσότητα του απορροφητικού προστατευτικού υλικού θα πρέπει να είναι ικανή να απορροφήσει τα υγρά περιεχόμενα. Μεταλλικά δοχεία θα πρέπει να προστατεύονται το ένα από το άλλο. Το καθαρό βάρος του προωθητικού περιορίζεται σε 30 kg για κάθε κόλο όταν οι εξωτερικές συσκευασίες είναι κιβώτια.

PP54 Για UN 0075, 0143, 0495 και 0497, όταν χρησιμοποιούνται βαρέλια ως εξωτερικές συσκευασίες και όταν οι ενδιάμεσες συσκευασίες είναι βαρέλια, θα πρέπει να περιβάλλονται με μη-καύσιμο προστατευτικό υλικό σε μια ποσότητα ικανή να απορροφήσει τα υγρά περιεχόμενα. Μια σύνθετη συσκευασία αποτελούμενη από ένα πλαστικό δοχείο μέσα σε ένα μεταλλικό βαρέλι μπορεί να χρησιμοποιείται αντί της εσωτερικής και ενδιάμεσης συσκευασίας. Ο καθαρός όγκος του προωθητικού σε κάθε κόλο θα πρέπει να μην υπερβαίνει τα 120 λίτρα.

PP55 Για UN 0144, απορροφητικό προστατευτικό υλικό θα πρέπει να εισάγεται.

PP56 Για UN 0144, μεταλλικά δοχεία μπορούν να χρησιμοποιούνται ως εσωτερικές συσκευασίες.

PP57 Για UN 0075, 0143, 0495 και 0497, σάκοι θα πρέπει να χρησιμοποιούνται ως ενδιάμεσες συσκευασίες όταν κιβώτια χρησιμοποιούνται ως εξωτερικές συσκευασίες.

PP58 Για UN 0075, 0143, 0495 και 0497, βαρέλια θα πρέπει να χρησιμοποιούνται ως ενδιάμεσες συσκευασίες όταν βαρέλια χρησιμοποιούνται ως εξωτερικές συσκευασίες.

PP59 Για UN 0144, κιβώτια από ινοσανίδες (4G) μπορούν να χρησιμοποιούνται ως εξωτερικές συσκευασίες.

PP60 Για UN 0144, βαρέλια από αλουμίνιο, μετακινούμενης κεφαλής (1B2) δεν θα πρέπει να χρησιμοποιούνται.

P116	**ΟΔΗΓΙΑ ΣΥΣΚΕΥΑΣΙΑΣ**	**P116**

Οι παρακάτω συσκευασίες επιτρέπονται εφόσον ικανοποιούνται οι γενικές διατάξεις των παραγράφων **4.1.1, 4.1.3** και οι ειδικές διατάξεις συσκευασίας της παραγράφου **4.1.5**:

Εσωτερικές συσκευασίες και ρυθμίσεις	**Ενδιάμεσες συσκευασίες και ρυθμίσεις**	**Εξωτερικές συσκευασίες και ρυθμίσεις**
Σάκοι χαρτί, ανθεκτικό στο νερό και στο λάδι πλαστικό ύφασμα, επικαλυμμένο με πλαστικό ή επενδεδυμένο υφαντά πλαστικά, αδιαπέραστα **Δοχεία** ινοσανίδες, αδιάβροχο μέταλλο πλαστικό ξύλο, αδιαπέραστο **Φύλλα** χαρτί, αδιάβροχο χαρτί, κερωμένο πλαστικό	Όχι απαραίτητες	**Σάκοι** υφαντά πλαστικά (5H1) χαρτί, πολλαπλών τοιχωμάτων, αδιάβροχο (5M2) πλαστικό, φιλμ (5H4) ύφασμα, αδιαπέραστο (5L2) ύφασμα, αδιάβροχο (5L3) **Κιβώτια** χάλυβας (4A) αλουμίνιο (4B) φυσικό ξύλο, κοινό (4C1) φυσικό ξύλο, αδιαπέραστων τοιχωμάτων (4C2) κόντρα πλακέ (4D) ανασυσταμένο ξύλο (4F) ινοσανίδες (4G) πλαστικό, στερεό (4H2) **Βαρέλια** χάλυβας, μετακινούμενης κεφαλής (1A2) αλουμίνιο, μετακινούμενης κεφαλής (1B2) ίνες (1G) πλαστικό, μετακινούμενης κεφαλής (1H2) **Μπιτόνια** χάλυβας, μετακινούμενης κεφαλής (3A2) πλαστικό, μετακινούμενης κεφαλής (3H2)

Ειδικές διατάξεις συσκευασίας:

PP61 Για UN 0082, 0241, 0331 και 0332, εσωτερικές συσκευασίες δεν απαιτούνται αν στεγανά μετακινούμενης κεφαλής βαρέλια χρησιμοποιούνται ως εξωτερικές συσκευασίες.

PP62 Για UN 0082, 0241, 0331 και 0332, εσωτερικές συσκευασίες δεν απαιτούνται όταν το εκρηκτικό περιέχεται σε υλικό αδιαπέραστο από υγρό.

PP63 Για UN 0081, εσωτερικές συσκευασίες δεν απαιτούνται όταν περιέχονται σε άκαμπτο πλαστικό που είναι αδιαπέραστο από νιτρικούς εστέρες.

PP64 Για UN 0331, εσωτερικές συσκευασίες δεν απαιτούνται όταν σάκοι (5H2), (5H3) ή (5H4) χρησιμοποιούνται ως εξωτερικές συσκευασίες.

PP65 Για UN 0082, 0241, 0331 και 0332, σάκοι (5H2 ή 5H3) μπορούν να χρησιμοποιούνται ως εξωτερικές συσκευασίες.

PP66 Για UN 0081, σάκοι δεν θα πρέπει να χρησιμοποιούνται ως εξωτερικές συσκευασίες.

P130	**ΟΔΗΓΙΑ ΣΥΣΚΕΥΑΣΙΑΣ**	**P130**
Οι παρακάτω συσκευασίες επιτρέπονται εφόσον ικανοποιούνται οι γενικές διατάξεις των παραγράφων **4.1.1, 4.1.3** και οι ειδικές διατάξεις συσκευασίας της παραγράφου **4.1.5**:		
Εσωτερικές συσκευασίες και ρυθμίσεις	**Ενδιάμεσες συσκευασίες και ρυθμίσεις**	**Εξωτερικές συσκευασίες και ρυθμίσεις**
Όχι απαραίτητες	Όχι απαραίτητες	**Κιβώτια** χάλυβας (4A) αλουμίνιο (4B) φυσικό ξύλο, κοινό (4C1) φυσικό ξύλο, αδιαπέραστων τοιχωμάτων (4C2) κόντρα πλακέ (4D) ανασυσταμένο ξύλο (4F) ινοσανίδες (4G) πλαστικό, τεταμένο (4H1) πλαστικό, στερεό (4H2) **Βαρέλια** χάλυβας, μετακινούμενης κεφαλής (1A2) αλουμίνιο, μετακινούμενης κεφαλής (1B2) ίνες (1G) πλαστικό, μετακινούμενης κεφαλής (1H2)
Ειδική διάταξη συσκευασίας: **PP67** Το παρακάτω εφαρμόζεται στα UN 0006, 0009, 0010, 0015, 0016, 0018, 0019, 0034, 0035, 0038, 0039, 0048, 0056, 0137, 0138, 0168, 0169, 0171, 0181, 0182, 0183, 0186, 0221, 0243, 0244, 0245, 0246, 0254, 0280, 0281, 0286, 0287, 0297, 0299, 0300, 0301, 0303, 0321, 0328, 0329, 0344, 0345, 0346, 0347, 0362, 0363, 0370, 0412, 0424, 0425, 0434, 0435, 0436, 0437, 0438, 0451, 0488 και 0502: Μεγάλα και ισχυρά εκρηκτικά είδη, συνήθως προοριζόμενα για στρατιωτική χρήση, χωρίς το δικό τους μέσον πυροδότησης ή με το δικό τους μέσον πυροδότησης που περιέχει τουλάχιστον δύο αποτελεσματικά προστατευτικά χαρακτηριστικά, μπορούν να μεταφέρονται ασυσκεύαστα. Όταν τέτοιες ουσίες έχουν προωθητικές γομώσεις ή είναι αυτοπροωθούμενες, τα συστήματα πυροδότησής τους θα πρέπει να προστατεύονται έναντι ερεθισμάτων που απαντώνται κατά τη διάρκεια κανονικών συνθηκών μεταφοράς. Ένα αρνητικό αποτέλεσμα στη Σειρά Ελέγχου 4 σε ένα ασυσκεύαστο είδος υποδεικνύει ότι το είδος μπορεί να θεωρηθεί για μεταφορά ασυσκεύαστο. Τέτοια ασυσκεύαστα είδη μπορούν να τοποθετηθούν σε βάσεις ή να συμπεριληφθούν σε ξύλινα δικτυωτά κιβώτια ή σε άλλες κατάλληλες συσκευές διακίνησης.		

P131	**ΟΔΗΓΙΑ ΣΥΣΚΕΥΑΣΙΑΣ**	**P131**
Οι παρακάτω συσκευασίες επιτρέπονται εφόσον ικανοποιούνται οι γενικές διατάξεις των παραγράφων **4.1.1, 4.1.3** και οι ειδικές διατάξεις συσκευασίας της παραγράφου **4.1.5**:		
Εσωτερικές συσκευασίες και ρυθμίσεις	**Ενδιάμεσες συσκευασίες και ρυθμίσεις**	**Εξωτερικές συσκευασίες και ρυθμίσεις**
Σάκοι χαρτί πλαστικό **Δοχεία** ινοσανίδες μέταλλο πλαστικό ξύλο **Καρούλια**	Όχι απαραίτητες	**Κιβώτια** χάλυβας (4A) αλουμίνιο (4B) φυσικό ξύλο, κοινό (4C1) φυσικό ξύλο, αδιαπέραστων τοιχωμάτων (4C2) κόντρα πλακέ (4D) ανασυσταμένο ξύλο (4F) ινοσανίδες (4G) **Βαρέλια** χάλυβας, μετακινούμενης κεφαλής (1A2) αλουμίνιο, μετακινούμενης κεφαλής (1B2) κόντρα πλακές (1D) ίνες (1G) πλαστικό, μετακινούμενης κεφαλής (1H2)
Ειδική διάταξη συσκευασίας: **PP68** Για UN 0029, 0267 και 0455, σάκοι και καρούλια δεν θα πρέπει να χρησιμοποιούνται ως εσωτερικές συσκευασίες.		

P132(a)	**ΟΔΗΓΙΑ ΣΥΣΚΕΥΑΣΙΑΣ**	**P132(a)**
(Είδη αποτελούμενα από κλειστό μέταλλο, πλαστικό ή περιβλήματα από ινοσανίδες που περιέχουν μια γόμωση εκρηκτικού, ή αποτελούνται από πλαστικό-αποθηκευμένη εκρηκτική ουσία)		
Οι παρακάτω συσκευασίες επιτρέπονται εφόσον ικανοποιούνται οι γενικές διατάξεις των παραγράφων **4.1.1, 4.1.3** και οι ειδικές διατάξεις συσκευασίας της παραγράφου **4.1.5**:		
Εσωτερικές συσκευασίες και ρυθμίσεις	**Ενδιάμεσες συσκευασίες και ρυθμίσεις**	**Εξωτερικές συσκευασίες και ρυθμίσεις**
Όχι απαραίτητες	Όχι απαραίτητες	**Κιβώτια** χάλυβας (4A) αλουμίνιο (4B) ξύλο, φυσικό, κοινό (4C1) ξύλο, φυσικό, αδιαπέραστων τοιχωμάτων (4C2) κόντρα πλακέ (4D) ανασυσταμένο ξύλο (4F) ινοσανίδες (4G) πλαστικό, στερεό (4H2)

P132(b)	ΟΔΗΓΙΑ ΣΥΣΚΕΥΑΣΙΑΣ (Είδη χωρίς κλειστά περιβλήματα)	P132(b)
Οι παρακάτω συσκευασίες επιτρέπονται εφόσον ικανοποιούνται οι γενικές διατάξεις των παραγράφων **4.1.1, 4.1.3** και οι ειδικές διατάξεις συσκευασίας της παραγράφου **4.1.5**:		
Εσωτερικές συσκευασίες και ρυθμίσεις	**Ενδιάμεσες συσκευασίες και ρυθμίσεις**	**Εξωτερικές συσκευασίες και ρυθμίσεις**
Δοχεία ινοσανίδες μέταλλο πλαστικό **Φύλλα** χαρτί πλαστικό	Όχι απαραίτητες	**Κιβώτια** χάλυβας (4A) αλουμίνιο (4B) φυσικό ξύλο, κοινό (4C1) φυσικό ξύλο, αδιαπέραστων τοιχωμάτων (4C2) κόντρα πλακέ (4D) ανασυσταμένο ξύλο (4F) ινοσανίδες (4G) πλαστικό, στερεό (4H2)

P133	ΟΔΗΓΙΑ ΣΥΣΚΕΥΑΣΙΑΣ	P133
Οι παρακάτω συσκευασίες επιτρέπονται εφόσον ικανοποιούνται οι γενικές διατάξεις των παραγράφων **4.1.1, 4.1.3** και οι ειδικές διατάξεις συσκευασίας της παραγράφου **4.1.5**:		
Εσωτερικές συσκευασίες και ρυθμίσεις	**Ενδιάμεσες συσκευασίες και ρυθμίσεις**	**Εξωτερικές συσκευασίες και ρυθμίσεις**
Δοχεία ινοσανίδες μέταλλο πλαστικό ξύλο **Δίσκοι, με διαχωριστικά τμήματα** ινοσανίδες πλαστικό ξύλο	**Δοχεία** ινοσανίδες μέταλλο πλαστικό ξύλο	**Κιβώτια** χάλυβας (4A) αλουμίνιο (4B) φυσικό ξύλο, κοινό (4C1) φυσικό ξύλο, αδιαπέραστων τοιχωμάτων (4C2) κόντρα πλακέ (4D) ανασυσταμένο ξύλο (4F) ινοσανίδες (4G) πλαστικό, στερεό (4H2)
Πρόσθετη απαίτηση: Δοχεία απαιτούνται μόνο όταν ως ενδιάμεσες συσκευασίες όταν οι εσωτερικές συσκευασίες είναι δίσκοι.		
Ειδική διάταξη συσκευασίας: **PP69** Για UN 0043, 0212, 0225, 0268 και 0306, δίσκοι δεν θα πρέπει να χρησιμοποιούνται ως εσωτερικές συσκευασίες.		

P134	**ΟΔΗΓΙΑ ΣΥΣΚΕΥΑΣΙΑΣ**	**P134**
Οι παρακάτω συσκευασίες επιτρέπονται εφόσον ικανοποιούνται οι γενικές διατάξεις των παραγράφων **4.1.1, 4.1.3** και οι ειδικές διατάξεις συσκευασίας της παραγράφου **4.1.5**:		
Εσωτερικές συσκευασίες και ρυθμίσεις	**Ενδιάμεσες συσκευασίες και ρυθμίσεις**	**Εξωτερικές συσκευασίες και ρυθμίσεις**
Σάκοι αδιάβροχο **Δοχεία** ινοσανίδες μέταλλο πλαστικό ξύλο **Φύλλα** ινοσανίδες, συρρικνωμένο **Σωλήνες** ινοσανίδες	Όχι απαραίτητες	**Κιβώτια** χάλυβας (4A) αλουμίνιο (4B) φυσικό ξύλο, κοινό (4C1) φυσικό ξύλο, αδιαπέραστων τοιχωμάτων (4C2) κόντρα πλακέ (4D) ανασυσταμένο ξύλο (4F) ινοσανίδες (4G) πλαστικό, τεταμένο (4H1) πλαστικό, στερεό (4H2) **Βαρέλια** χάλυβας, μετακινούμενης κεφαλής (1A2) αλουμίνιο, μετακινούμενης κεφαλής (1B2) κόντρα πλακέ (4D) ίνες (1G) πλαστικό, μετακινούμενης κεφαλής (1H2)

P135	**ΟΔΗΓΙΑ ΣΥΣΚΕΥΑΣΙΑΣ**	**P135**
Οι παρακάτω συσκευασίες επιτρέπονται εφόσον ικανοποιούνται οι γενικές διατάξεις των παραγράφων **4.1.1, 4.1.3** και οι ειδικές διατάξεις συσκευασίας της παραγράφου **4.1.5**:		
Εσωτερικές συσκευασίες και ρυθμίσεις	**Ενδιάμεσες συσκευασίες και ρυθμίσεις**	**Εξωτερικές συσκευασίες και ρυθμίσεις**
Σάκοι χαρτί πλαστικό **Δοχεία** ινοσανίδες μέταλλο πλαστικό ξύλο **Φύλλα** χαρτί πλαστικό	Όχι απαραίτητες	**Κιβώτια** χάλυβας (4A) αλουμίνιο (4B) φυσικό ξύλο, κοινό (4C1) φυσικό ξύλο, αδιαπέραστων τοιχωμάτων (4C2) κόντρα πλακέ (4D) ανασυσταμένο ξύλο (4F) ινοσανίδες (4G) πλαστικό, τεταμένο (4H1) πλαστικό, στερεό (4H2) **Βαρέλια** χάλυβας, μετακινούμενης κεφαλής (1A2) αλουμίνιο, μετακινούμενης κεφαλής (1B2) ίνες (1G) πλαστικό, μετακινούμενης κεφαλής (1H2)

P136	ΟΔΗΓΙΑ ΣΥΣΚΕΥΑΣΙΑΣ	P136
Οι παρακάτω συσκευασίες επιτρέπονται εφόσον ικανοποιούνται οι γενικές διατάξεις των παραγράφων **4.1.1, 4.1.3** και οι ειδικές διατάξεις συσκευασίας της παραγράφου **4.1.5**:		
Εσωτερικές συσκευασίες και ρυθμίσεις **Σάκοι** πλαστικό ύφασμα **Κιβώτια** ινοσανίδες πλαστικό ξύλο **Διαχωριστικά τμήματα στις εξωτερικές συσκευασίες**	**Ενδιάμεσες συσκευασίες και ρυθμίσεις** Όχι απαραίτητες	**Εξωτερικές συσκευασίες και ρυθμίσεις** **Κιβώτια** χάλυβας (4A) αλουμίνιο (4B) φυσικό ξύλο, κοινό (4C1) φυσικό ξύλο, αδιαπέραστων τοιχωμάτων (4C2) κόντρα πλακέ (4D) ανασυσταμένο ξύλο (4F) ινοσανίδες (4G) πλαστικό, στερεό (4H2) **Βαρέλια** χάλυβας, μετακινούμενης κεφαλής (1A2) αλουμίνιο, μετακινούμενης κεφαλής (1B2) κόντρα πλακέ (1D) ίνες (1G) πλαστικό, μετακινούμενης κεφαλής (1H2)

137	ΟΔΗΓΙΑ ΣΥΣΚΕΥΑΣΙΑΣ	P137
Οι παρακάτω συσκευασίες επιτρέπονται εφόσον ικανοποιούνται οι γενικές διατάξεις των παραγράφων **4.1.1, 4.1.3** και οι ειδικές διατάξεις συσκευασίας της παραγράφου **4.1.5**:		
Εσωτερικές συσκευασίες και ρυθμίσεις **Σάκοι** πλαστικό **Κιβώτια** ινοσανίδες **Σωλήνες** ινοσανίδες μέταλλο πλαστικό **Διαχωριστικά τμήματα στις εξωτερικές συσκευασίες**	**Ενδιάμεσες συσκευασίες και ρυθμίσεις** Όχι απαραίτητες	**Εξωτερικές συσκευασίες και ρυθμίσεις** **Κιβώτια** χάλυβας (4A) αλουμίνιο (4B) φυσικό ξύλο, κοινό (4C1) φυσικό ξύλο, αδιαπέραστων τοιχωμάτων (4C2) κόντρα πλακέ (4D) ανασυσταμένο ξύλο (4F) ινοσανίδες (4G) **Βαρέλια** χάλυβας, μετακινούμενης κεφαλής (1A2) αλουμίνιο, μετακινούμενης κεφαλής (1B2) κόντρα πλακέ (1D) ίνες (1G) πλαστικό, μετακινούμενης κεφαλής (1H2)
Ειδική διάταξη συσκευασίας: **PP70** Για UN 0059, 0439, 0440 και 0441, όταν οι μορφοποιημένες γομώσεις είναι συσκευασμένες χωριστά, τα κωνικά κοιλώματα πρέπει να βλέπουν προς τα κάτω και η συσκευασία να αναγράφει "ΑΥΤΗ Η ΠΛΕΥΡΑ ΠΡΟΣ ΤΑ ΠΑΝΩ". Όταν οι μορφοποιημένες γομώσεις είναι συσκευασμένες σε ζευγάρια, τα κωνικά κοιλώματα πρέπει να είναι στραμμένα προς τα μέσα για την ελαχιστοποίηση των δράσεων εκτόξευσης υγρών σε περίπτωση τυχαίας πυροδότησης.		

P138	**ΟΔΗΓΙΑ ΣΥΣΚΕΥΑΣΙΑΣ**	**P138**
Οι παρακάτω συσκευασίες επιτρέπονται εφόσον ικανοποιούνται οι γενικές διατάξεις των παραγράφων **4.1.1, 4.1.3** και οι ειδικές διατάξεις συσκευασίας της παραγράφου **4.1.5**:		
Εσωτερικές συσκευασίες και ρυθμίσεις **Σάκοι** πλαστικό	**Ενδιάμεσες συσκευασίες και ρυθμίσεις** Όχι απαραίτητες	**Εξωτερικές συσκευασίες και ρυθμίσεις** **Κιβώτια** χάλυβας (4A) αλουμίνιο (4B) φυσικό ξύλο, κοινό (4C1) φυσικό ξύλο, αδιαπέραστων τοιχωμάτων (4C2) κόντρα πλακέ (4D) ανασυσταμένο ξύλο (4F) ινοσανίδες (4G) πλαστικό, στερεό (4H2) **Βαρέλια** χάλυβας, μετακινούμενης κεφαλής (1A2) αλουμίνιο, μετακινούμενης κεφαλής (1B2) κόντρα πλακέ (1D) ίνες (1G) πλαστικό μετακινούμενης κεφαλής (1H2)
Πρόσθετη απαίτηση: Αν οι άκρες των ειδών είναι σφραγισμένες, εσωτερικές συσκευασίες δεν είναι απαραίτητες.		

P139	**ΟΔΗΓΙΑ ΣΥΣΚΕΥΑΣΙΑΣ**	**P139**
Οι παρακάτω συσκευασίες επιτρέπονται εφόσον ικανοποιούνται οι γενικές διατάξεις των παραγράφων **4.1.1, 4.1.3** και οι ειδικές διατάξεις συσκευασίας της παραγράφου **4.1.5**:		
Εσωτερικές συσκευασίες και ρυθμίσεις **Σάκοι** πλαστικό **Δοχεία** ινοσανίδες μέταλλο πλαστικό ξύλο **Καρούλια** **Φύλλα** χαρτί πλαστικό	**Ενδιάμεσες συσκευασίες και ρυθμίσεις** Όχι απαραίτητες	**Εξωτερικές συσκευασίες και ρυθμίσεις** **Κιβώτια** χάλυβας (4A) αλουμίνιο (4B) φυσικό ξύλο, κοινό (4C1) φυσικό ξύλο, αδιαπέραστων τοιχωμάτων (4C2) κόντρα πλακέ (4D) ανασυσταμένο ξύλο (4F) ινοσανίδες (4G) πλαστικό, στερεό (4H2) **Βαρέλια** χάλυβας, μετακινούμενης κεφαλής (1A2) αλουμίνιο, μετακινούμενης κεφαλής (1B2) κόντρα πλακέ (1D) ίνες (1G) πλαστικό, μετακινούμενης κεφαλής (1H2)
Ειδικές διατάξεις συσκευασίας: **PP71** Για UN 0065, 0102, 0104, 0289 και 0290, οι άκρες του εκρηκτικού καλωδίου πρέπει να σφραγίζονται, για παράδειγμα, με ένα πώμα γερά προσαρμοσμένο έτσι ώστε το εκρηκτικό να μην μπορεί να διαφύγει. Οι άκρες του εύκαμπτου εκρηκτικού καλωδίου θα πρέπει να δένονται με ασφάλεια. **PP72** Για UN 0065 και 0289, εσωτερικές συσκευασίες δεν απαιτούνται όταν είναι σε σπείρα.		

P140	**ΟΔΗΓΙΑ ΣΥΣΚΕΥΑΣΙΑΣ**	**P140**
Οι παρακάτω συσκευασίες επιτρέπονται εφόσον ικανοποιούνται οι γενικές διατάξεις των παραγράφων **4.1.1, 4.1.3** και οι ειδικές διατάξεις συσκευασίας της παραγράφου **4.1.5**:		
Εσωτερικές συσκευασίες και ρυθμίσεις	**Ενδιάμεσες συσκευασίες και ρυθμίσεις**	**Εξωτερικές συσκευασίες και ρυθμίσεις**
Σάκοι πλαστικό **Καρούλια** **Φύλλα** χαρτί, kraft πλαστικό	Όχι απαραίτητες	**Κιβώτια** χάλυβας (4A) αλουμίνιο (4B) φυσικό ξύλο, κοινό (4C1) φυσικό ξύλο, αδιαπέραστων τοιχωμάτων (4C2) κόντρα πλακέ (4D) ανασυσταμένο ξύλο (4F) ινοσανίδες (4G) πλαστικό, στερεό (4H2) **Βαρέλια** χάλυβας, μετακινούμενης κεφαλής (1A2) αλουμίνιο, μετακινούμενης κεφαλής (1B2) ίνες (1G) πλαστικό μετακινούμενης κεφαλής (1H2)
Ειδικές διατάξεις συσκευασίας: **PP73** Για UN 0105, δεν απαιτούνται εσωτερικές συσκευασίες αν οι άκρες είναι σφραγισμένες. **PP74** Για UN 0101, η συσκευασία θα πρέπει να είναι αδιαπέραστη εκτός αν ο πυροσωλήνας είναι καλυμμένος από χάρτινο σωλήνα και οι δύο άκρες του σωλήνα καλύπτονται με μετακινούμενα πώματα. **PP75** Για UN 0101, χαλύβδινα ή αλουμινένια κιβώτια ή βαρέλια δεν θα πρέπει να χρησιμοποιούνται.		

P141	**ΟΔΗΓΙΑ ΣΥΣΚΕΥΑΣΙΑΣ**	**P141**
Οι παρακάτω συσκευασίες επιτρέπονται εφόσον ικανοποιούνται οι γενικές διατάξεις των παραγράφων **4.1.1, 4.1.3** και οι ειδικές διατάξεις συσκευασίας της παραγράφου **4.1.5**:		
Εσωτερικές συσκευασίες και ρυθμίσεις	**Ενδιάμεσες συσκευασίες και ρυθμίσεις**	**Εξωτερικές συσκευασίες και ρυθμίσεις**
Δοχεία ινοσανίδες μέταλλο πλαστικό ξύλο **Δίσκοι, με διαχωριστικά τμήματα** πλαστικό ξύλο **Διαχωριστικά τμήματα στις εξωτερικές συσκευασίες**	Όχι απαραίτητες	**Κιβώτια** χάλυβας (4A) αλουμίνιο (4B) φυσικό ξύλο, κοινό (4C1) φυσικό ξύλο, αδιαπέραστων τοιχωμάτων (4C2) κόντρα πλακέ (4D) ανασυσταμένο ξύλο (4F) ινοσανίδες (4G) πλαστικό, στερεό (4H2) **Βαρέλια** χάλυβας, μετακινούμενης κεφαλής (1A2) αλουμίνιο, μετακινούμενης κεφαλής (1B2) ίνες (1G) πλαστικό, μετακινούμενης κεφαλής (1H2)

P142	**ΟΔΗΓΙΑ ΣΥΣΚΕΥΑΣΙΑΣ**	**P142**
Οι παρακάτω συσκευασίες επιτρέπονται εφόσον ικανοποιούνται οι γενικές διατάξεις των παραγράφων **4.1.1, 4.1.3** και οι ειδικές διατάξεις συσκευασίας της παραγράφου **4.1.5**:		
Εσωτερικές συσκευασίες και ρυθμίσεις	**Ενδιάμεσες συσκευασίες και ρυθμίσεις**	**Εξωτερικές συσκευασίες και ρυθμίσεις**
Σάκοι χαρτί πλαστικό **Δοχεία** ινοσανίδες μέταλλο πλαστικό ξύλο **Φύλλα** χαρτί **Δίσκοι, με διαχωριστικά τμήματα** πλαστικό	Όχι απαραίτητες	**Κιβώτια** χάλυβας (4A) αλουμίνιο (4B) φυσικό ξύλο, κοινό (4C1) φυσικό ξύλο, αδιαπέραστων τοιχωμάτων (4C2) κόντρα πλακέ (4D) ανασυσταμένο ξύλο (4F) ινοσανίδες (4G) πλαστικό, στερεό (4H2) **Βαρέλια** χάλυβας, μετακινούμενης κεφαλής (1A2) αλουμίνιο, μετακινούμενης κεφαλής (1B2) κόντρα πλακέ (1D) ίνες (1G) πλαστικό, μετακινούμενης κεφαλής (1H2)

P143	**ΟΔΗΓΙΑ ΣΥΣΚΕΥΑΣΙΑΣ**	**P143**
Οι παρακάτω συσκευασίες επιτρέπονται εφόσον ικανοποιούνται οι γενικές διατάξεις των παραγράφων **4.1.1, 4.1.3** και οι ειδικές διατάξεις συσκευασίας της παραγράφου **4.1.5**:		
Εσωτερικές συσκευασίες και ρυθμίσεις	**Ενδιάμεσες συσκευασίες και ρυθμίσεις**	**Εξωτερικές συσκευασίες και ρυθμίσεις**
Σάκοι χαρτί, kraft πλαστικό ύφασμα ύφασμα, επενδεδυμένο με καουτσούκ **Δοχεία** ινοσανίδες μέταλλο πλαστικό **Δίσκοι, με διαχωριστικά τμήματα** πλαστικό ξύλο	Όχι απαραίτητες	**Κιβώτια** χάλυβας (4A) αλουμίνιο (4B) φυσικό ξύλο, κοινό (4C1) φυσικό ξύλο, αδιαπέραστων τοιχωμάτων (4C2) κόντρα πλακέ (4D) ανασυσταμένο ξύλο (4F) ινοσανίδες (4G) πλαστικό, στερεό (4H2) **Βαρέλια** χάλυβας, μετακινούμενης κεφαλής (1A2) αλουμίνιο, μετακινούμενης κεφαλής (1B2) κόντρα πλακέ (1D) ίνες (1G) πλαστικό, μετακινούμενης κεφαλής (1H2)
Πρόσθετη απαίτηση: Αντί για τις παραπάνω εσωτερικές και εξωτερικές συσκευασίες, σύνθετες συσκευασίες (6HH2) (πλαστικό δοχείο με εξωτερικό στερεό πλαστικό κιβώτιο) μπορούν να χρησιμοποιηθούν.		
Ειδική διάταξη συσκευασίας: **PP76** Για UN 0271, 0272, 0415 και 0491, όταν μεταλλικές συσκευασίες χρησιμοποιούνται, οι μεταλλικές συσκευασίες θα πρέπει να είναι έτσι κατασκευασμένες, ώστε να μειώνεται ο κίνδυνος έκρηξης, εξ αιτίας αύξησης της εσωτερικής πίεσης από εσωτερικά ή εξωτερικά αίτια.		

P144	**ΟΔΗΓΙΑ ΣΥΣΚΕΥΑΣΙΑΣ**	**P144**
Οι παρακάτω συσκευασίες επιτρέπονται εφόσον ικανοποιούνται οι γενικές διατάξεις των παραγράφων **4.1.1, 4.1.3** και οι ειδικές διατάξεις συσκευασίας της παραγράφου **4.1.5**:		
Εσωτερικές συσκευασίες και ρυθμίσεις **Δοχεία** ινοσανίδες μέταλλο πλαστικό **Διαχωριστικά τμήματα στις εξωτερικές συσκευασίες**	**Ενδιάμεσες συσκευασίες και ρυθμίσεις** Όχι απαραίτητες	**Εξωτερικές συσκευασίες και ρυθμίσεις** **Κιβώτια** χάλυβας (4A) αλουμίνιο (4B) φυσικό ξύλο, κοινό με μεταλλική επένδυση (4C1) κόντρα πλακέ (4D) με μεταλλική επένδυση ανασυσταμένο ξύλο (4F) με μεταλλική επένδυση πλαστικό, τεταμένο (4H1) πλαστικό, στερεό (4H2) **Βαρέλια** χάλυβας, μετακινούμενης κεφαλής (1A2) αλουμίνιο μετακινούμενης κεφαλής (1B2) πλαστικό μετακινούμενης κεφαλής (1H2)
Ειδική διάταξη συσκευασίας: **PP77** Για UN 0248 και 0249, συσκευασίες θα πρέπει να είναι προστατευμένες έναντι της εισόδου νερού. Όταν μεταφέρονται συσκευές ενεργοποιημένες με το νερό ασυσκεύαστες, θα πρέπει να έχουν τουλάχιστον δύο ανεξάρτητα προστατευτικά χαρακτηριστικά τα οποία εμποδίζουν την είσοδο του νερού.		

P200 **ΟΔΗΓΙΑ ΣΥΣΚΕΥΑΣΙΑΣ** **P200**

Τύπος συσκευασιών: Κύλινδροι, σωλήνες, βαρέλια υπό πίεση και δέσμες κυλίνδρων.

Κύλινδρος, σωλήνες, βαρέλια υπό πίεση και δέσμες κυλίνδρων επιτρέπονται εφόσον ικανοποιούνται οι ειδικές διατάξεις συσκευασίας της παραγράφου **4.1.6** και οι διατάξεις που αναφέρονται παρακάτω στα (1) έως (11):

Γενικά

(1) Δοχεία πίεσης θα πρέπει να είναι έτσι κλεισμένα και στεγανά, ώστε να αποφεύγεται διαρροή των αερίων

(2) Δοχεία πίεσης που περιέχουν τοξικές ουσίες με LC_{50} μικρότερο ή ίσο προς 200ml/m^3 (ppm) όπως καθορίζεται στον πίνακα δεν θα πρέπει να είναι εξοπλισμένα με οποιαδήποτε διάταξη εκτόνωσης πίεσης. Συσκευές εκτόνωσης της πίεσης θα προσαρμόζονται επί των δοχείων πίεσης UN που χρησιμοποιούνται για τη μεταφορά διοξειδίου του άνθρακα UN Αριθ. 1013 και υποξειδίου του αζώτου UN Αριθ. 1070.

(3) Οι ακόλουθοι τρεις πίνακες καλύπτουν συμπιεσμένα αέρια (Πίνακας 1), υγροποιημένα και διαλυμένα αέρια (Πίνακας 2) και ουσίες που δεν ανήκουν στην Κλάση 2 (Πίνακας 3). Αυτοί παρέχουν :
   (a) τον UN, ονομασία και περιγραφή, και τον κωδικό ταξινόμησης της ουσίας
   (b) την τιμή LC_{50} για τοξικές ουσίες
   (c) τους τύπους των εγκεκριμένων δοχείων για την ουσίας, με την ένδειξη του γράμματος "X"
   (d) τη μέγιστη περίοδο δοκιμής για περιοδικό έλεγχο των δοχείων πίεσης

   ΣΗΜΕΙΩΣΗ *:Για δοχεία πίεσης τα οποία κάνουν χρήση σύνθετων υλικών, οι συχνότητες του περιοδικού ελέγχου θα καθορίζονται από την αρμόδια αρχή η οποία εγκρίνει τα δοχεία*
   (e) την ελέχιστη πίεση δοκιμής των δοχείων πίεσης
   (f) τη μέγιστη πίεση λειτουργίας των δοχείων πίεσης για συμπιεσμένα αέρια ή το μέγιστο λόγο πλήρωσης για υγροποιημένα και διαλυμένα αέρια
   (g) ειδικές διατάξεις για τη συσκευασίας που είναι ειδικά για την ουσία

Πίεση δοκιμής/ελέγχου και αναλογιών πλήρωσης

(4) Η ελάχιστη πίεση δοκιμής που απαιτείται είναι 1 MPa (10 bar),

(5) Σε καμία περίπτωση δεν θα πρέπει να πληρούνται τα δοχεία πίεσης περισσότερο από το επιτρεπόμενο όριο των ακόλουθων απαιτήσεων :
   (a) Για συμπιεσμένα αέρια, η πίεση λειτουργίας δεν θα πρέπει να είναι μεγαλύτερη από τα δύο τρίτα της πίεσης δοκιμής των δοχείων πίεσης. Περιορισμοί σε αυτό το άνω όριο της πίεσης λειτουργίας επιβάλλεται από την ειδική διάταξη συσκευασίας "o". Σε καμία περίπτωση δεν θα πρέπει η εσωτερική πίεση στους 65°C να υπερβαίνει την πίεση δοκιμής.
   (b) Για υγροποιημένα αέρια υψηλής πίεσης, ο λόγος πλήρωσης θα πρέπει να είναι τέτοιος, ώστε η αποκατεστημένη πίεση στους 65 °C να μην υπερβαίνει την πίεση δοκιμής των δοχείων πίεσης.

   Η χρήση πιέσεων δοκιμής και λόγων πλήρωσης άλλων από εκείνων του πίνακα επιτρέπεται, εκτός από τις περιπτώσεις όπου εφαρμόζεται η ειδική διάταξη συσκευασίας "o", υπό τον όρον ότι:
   (i) το κριτήριο της ειδικής διάταξης συσκευασίας "r" ικανοποιείται όπου απαιτείται, ή
   (ii) το ανωτέρω κριτήριο ικανοποιείται σε όλες τις άλλες περιπτώσεις.

   Για υψηλής πίεσης υγροποιημένα αέρια και μίγματα αερίων για τα οποία σχετικά δεδομένα δεν διατίθενται, ο μέγιστος λόγος πλήρωσης (filling ratio, FR) θα ορίζεται ως ακολούθως :

$$FR = 8.5 \times 10^{-4} \times d_g \times P_h$$

όπου FR = μέγιστος λόγος πλήρωσης
d_g = πυκνότητα του αερίου (στους 15 °C, 1 bar)(σε kg/m^3)
P_h = ελάχιστη πίεση δοκιμής (σε bar)

(συνεχίζεται στην επόμενη σελίδα)

Αν η πυκνότητα του αερίου είναι άγνωστη, ο μέγιστος βαθμός πλήρωσης θα πρέπει να προσδιορίζεται ως ακολούθως:

$$FD = \frac{P_e \times MM \times 10^{-3}}{R \times 338}$$

όπου FR = μέγιστος βαθμός πλήρωσης
P_h = ελάχιστη πίεση ελέγχου (σε bar)
MM = μοριακό βάρος (σε g/mol)
R = $8{,}31451 \times 10^{-2}$ bar . l .mol^{-1} . K^{-1} (σταθερά των αερίων)

Για μίγματα αερίου, το μέσο μοριακό βάρος θα υπολογιστεί, λαμβάνοντας υπόψη τις συγκεντρώσεις των διαφόρων συστατικών.

(c) Για υγροποιημένα αέρια, η μέγιστη μάζα των περιεχομένων ανά λίτρο χωρητικότητας νερού θα πρέπει να ισούται με 0.95 φορές με την πυκνότητα της υγρής φάσης στους 50 °C. Επιπλέον η υγρή φάση δεν θα πρέπει να πληρώνει το δοχείο πίεσης σε οποιαδήποτε θερμοκρασία έως τους 60 °C. Η πίεση δοκιμής του δοχείου πίεσης θα είναι τουλάχιστον ίση με την τάση ατμών (απόλυτη) του υγρού στους 65 °C, μείον 100 kPa (1 bar).

Για χαμηλής πίεσης υγροποιημένα αέρια και μίγματα αερίων για τα οποία σχετικά δεδομένα δεν διατίθενται, ο μέγιστος λόγος πλήρωσης (filling ratio, FR) θα ορίζεται ως ακολούθως :

$$FR = (0.0032 \times BP - 0.24) \times d_1$$

όπου FR = μέγιστος βαθμός πλήρωσης
BP = σημείο βρασμού (σε Kelvin)
d_1 = πυκνότητα του υγρού στο σημείο βρασμού (σε kg. l)

(d) Για UN 1001 ακετυλένιο, διαλυμένο, και για UN 3374 ακετυλένιο, ελεύθερο διαλυτών, βλέπε (10), ειδική διάταξη συσκευασίας "p".

(6) Διαφορετική πίεση δοκιμής και λόγος πλήρωσης μπορούν να χρησιμοποιούνται εφόσον ικανοποιούν τις γενικές απαιτήσεις που περιγράφονται στις παραγράφους (4) και (5) παραπάνω.

(7) Η πίεση πλήρωσης των δοχείων πίεσης μπορεί να εκτελείται μόνο από ειδικά εξοπλισμένα κέντρα, με προσωπικό που διαθέτει τα προσόντα με χρήση των κατάλληλων διαδικασιών.
Οι διαδικασίες θα πρέπει να περιλαμβάνουν ελέγχους :

- της συμμόρφωσης προς τους κανονισμούς των δοχείων και των εξαρτημάτων,
- της κατάλληλότητάς τους με το προϊόν που πρόκειται να μεταφερθεί,
- της απουσίας φθοράς η οποία μπορεί να επηρεάσει την ασφάλεια,
- της συμμόρφωσης με το βαθμό ή την πίεση πλήρωσης, κατάλληλα,
- της σήμανσης των κανονισμών και του προσδιορισμού

{TC " " \l 4}C. Περιοδικές επιθεωρήσεις

(8) Επαναγεμιζόμενα δοχεία θα πρέπει να υποβάλλονται σε περιοδικές επιθεωρήσεις σύμφωνα με τις διατάξεις της παραγράφου 6.2.1.6 και 6.2.3.5 αντίστοιχα.

(9) Αν ειδικές διατάξεις για συγκεκριμένες ουσίες δεν εμφανίζονται στους ακόλουθους πίνακες, οι περιοδικές επιθεωρήσεις θα πρέπει να γίνονται:

(a) Κάθε 5 χρόνια στην περίπτωση δοχείων πίεσης προοριζομένων για τη μεταφορά αερίων με κωδικούς ταξινόμησης 1T, 1TF, 1TO, 1TC, 1TFC, 1TOC, 2T, 2TO, 2TF, 2TC, 2TFC, 2TOC, 4A, 4F και 4C,

(b) Κάθε 5 χρόνια στην περίπτωση δοχείων πίεσης προοριζομένων για τη μεταφορά ουσιών από άλλες κλάσεις

(συνεχίζεται στην επόμενη σελίδα)

(c) Κάθε 10 χρόνια στην περίπτωση δοχείων πίεσης προοριζομένων για τη μεταφορά αερίων με κωδικούς ταξινόμησης 1A, 1O, 1F, 2A, 2O και 2F.

Κατά παρέκκλιση αυτής της παραγράφου, η περιοδική επιθεώρηση των δοχείων πίεσης που κάνουν χρήση σύνθετων υλικών (σύνθετα δοχεία πίεσης) θα πρέπει να γίνεται σε διαστήματα που καθορίζονται από την αρμόδια αρχή του Συμβαλλόμενου Μέλους της παρούσας Συμφωνίας που έχει εγκρίνει τον τεχνικό κώδικα για το σχεδιασμό και την κατασκευή.

Ειδικές διατάξεις συσκευασίας

(10) Εξηγήσεις για τη στήλη "Ειδικές διατάξεις συσκευασίας" :

Καταλληλότητα υλικού (για αέρια βλέπε ISO 11114-1 : 1997 και ISO 11114-2 : 2000)

a: Δοχεία πίεσης από κράματα αλουμινίου δεν επιτρέπονται.

b: Βαλβίδες χαλκού δεν θα πρέπει να χρησιμοποιούνται.

c: Μεταλλικά τμήματα που βρίσκονται σε επαφή με τα περιεχόμενα δεν θα πρέπει να περιέχουν περισσότερο από 65% χαλκό.

d: Όταν χρησιμοποιούνται χαλύβδινα δοχεία πίεσης, μόνο εκείνα που είναι ανθεκτικά σε ψαθυροποίηση από υδρογόνο επιτρέπονται.

Απαιτήσεις για τοξικές ουσίες με τιμή LC_{50} μικρότερη ή ίση προς 200ml/m^3 (ppm)

k: Τα στόμια των βαλβίδων θα προσαρμόζονται με σφιχτά βύσματα αερίου ή με πώματα τα οποία θα είναι κατασκευασμένα παό υλικό που δεν είναι ευαίσθητο σε προσβολή από τα περιεχόμενα του δοχείου πίεσης

Κάθε κύλινδρος σε δέσμη κυλίνδρων θα προσαρμόζεται με μεμονωμένη βαλβίδα η οποία θα είναι κλειστή κατά τη μεταφορά. Μετά την πλήρωση, ο σωλήνας θα κενώνεται, θα καθαρίζεται και θα φράσεται.

Δέσμες που περιέχουν UN 1045 Φθόριο, συμπιεσμένο, μπορούν να κατασκευάζονται με μονωτικές βαλβίδες σε ομάδες κυλίνδρων που δεν περιέχουν 150 λίτρα συνολικής χωρητικότητας σε νερό αντί για μονωτικές βαλβίδες σε κάθε κύλινδρο.

Κύλινδροι και μεμονωμένοι κύλινδροι σε δέσμη θα πρέπει να έχουν πίεση δοκιμής μεγαλύτερη ή ίση προς 200bar και ελάχιστο πάχος τοιχώματος 3.5mm για κράματα αλουμινίου ή 2mm για χάλυβα. Μεμονωμένοι κύλινδροι που δεν συμμορφώνονται με την απαίτηση αυτή θα μεταφέρονται σε άκαμπτη εξωτερική συσκευασία ή οποία θα προστατεύει επαρκώς τον κύλινδρο και τα εξαρτήματά του και ικανοποιεί το επίπεδο απόδοσης της ομάδας συσκευασία I. Βαρέλια πίεσης θα έχουν ελάχιστο πάχος τοιχωμάτων όπως καθορίζεται από την αρμόδια αρχή.

Δοχεία πίεσης δεν θα πρέπει να είναι είναι προσαρμοσμένα με συσκευές εκτόνωσης πίεσης.

Κύλινδροι και μεμονωμένοι κύλινδροι σε δέσμη θα περιορίζονται σε μέγιστη χωρητικότητα νερού 85 λίτρων.

Κάθε βαλβίδα θα πρέπει να έχει βαλβίδα σύνδεσης άμεσης με το δοχείο πίεσης και είναι

ικανή να αντέχει την πίεση δοκιμής του δοχείου πίεσης.

Κάθε βαλβίδα θα πρέπει είτε να είναι of the packless τύπου με μη-διατρημένο διάφραγμα, ή να είναι τύπου η οποία εμποδίζει τη διαρροή διαμέσου ή περαν της συσκευασίας.

Η μεταφορά σε κάψουλες δεν επιτρέπεται

Κάθε δοχείο πίεσης θα πρέπει να ελέγχεται για διαρροή μετά την πλήρωση.

(συνεχίζεται στην επόμενη σελίδα)

P200 **ΟΔΗΓΙΑ ΣΥΣΚΕΥΑΣΙΑΣ (συνέχεια)** **P200**

Ειδικές διατάξεις για αέρια

l: Αιθυλενοξείδιο UN 1040 μπορεί επίσης να συσσκευάζεται σε ερμητικά σφραγισμλενες γυάλινες ή μεταλλικές εσωτερικές συσκευασίας επιπέδου απόδοσης της ομάδας I. Η μέγιστη επιτρεπόμενη ποσότητα για οποιαδήποτε γυάλινη συσκευασία είναι 30g, και η μέγιστη επιτρεπόμενη ποσότητα για οποιαδήποτε μεταλλική συσκευασία είναι 200g. Μετά την πλήρωση, κάθε εσωτερική συσκευασία θα πρέπει να προσδιορίζεται ότι είναι χωρίς διαρροή τοποθετώντας την εσωτερική συσκευασία σε ζεστό νερό σε μία θερμοκρασία, και για χρονική περίοδο, επαρκή ώστε να εξασφαλιστεί ότι επιτυγχάνεται εσωτερική πίεση ίση με την τάση ατμών του οξειδίου του αιθυλενίου στους 55oC. Το μέγιστο καθαρό βάρος σε κάθε εξωτερική συσκευασία δεν θα πρέπει να υπερβαίνει τα 2.5kg.

m: Τα δοχεία πίεσης θα πρέπει να γεμίζονται έως πίεση λειτουργίας που δεν υπερβαίνει τα 5bar.

n: Οι κύλινδροι και οι ανεξάρτητοι κύλινδροι μίας δέσμης δεν πρέπει να περιέχουν περισσότερο από 5 kg αερίου. Όταν δέσμες που περιέχουν UN Αρ. 1045, Φθόριο, συμπιεσμένο, διαιρούνται σε ομάδες κυλίνδρων σύμφωνα με την ειδική διάταξη συσκευασίας "k" κάθε ομάδα δεν θα περιέχει περισσότερο από 5 kg αερίου.

o: Σε καμμία περίπτωση δεν θα πρέπει να υπερβαίνονται η πίεση λειτουργίας ή ο λόγος πλήρωσης που παρουσιάζονται στον πίνακα.

p: Για UN 1001 ακετυλένιο, διαλυμένο, και UN 3374 ακετυλένιο, ελεύθερο διαλύτη : κύλινδροι θα πρέπει να γεμίζονται με ομοιογενές ογκώδες πορώδες υλικό. Η πίεση λειτουργίας και η ποσότητα του ακετυλενίου δεν θα υπερβαίνει τις τιμές που προδιαγράφονται στην έγκριση ή στο πρότυπο ISO 3807-1: 2000 ή ISO 3807- 2:2000, κατάλληλα.

Για UN 1001 ακετυλένιο, διαλυμένο : κύλινδροι θα πρέπει να περιέχουν ποσότητα ακετόνης ή κατάλληλο διαλύτη όπως καθορίζεται στην έγκριση (βλέπε ISO 3807-1: 2000 ή ISO 3807- 2:2000, κατάλληλα). Κύλινδροι προσαρμοσμένοι με διατάξεις εκτόνωσης πίεσης ή ενωμένοι με σωλήνα μαζί θα μεταφέρονται κάθετα.

Εναλλακτικά, για UN 1001 ακετυλένιο, διαλυμένο : κύλινδροι που δεν είναι δοχεία πίεσης UN μπορούν να γεμίζονται με μη- ογκώδες πορώδες υλικό. Η πίεση λειτουργίας, η ποσότητα του ακετυλενίου και η ποσότητα του διαλύτη δεν θα υπερβαίνουν τις τιμέπς που προδιαγράφονται στην έγκριση. Η μέγιστη περίοδος δοκιμής για περιοδική επιθεώρηση των κυλίνδρων δεν θα πρέπει να υπερβαίνει τα πέντε έτη.

Πίεση δοκιμής 52bar θα πρέπει να εφαρμόζεται μόνο σε κυλίνδρους που συμμορφώνονται με το πρότυπο ISO 3807-2:2000.

q: Οι βαλβίδες των δοχείων πίεσης πυροφόρων αερίων ή εύφλεκτων μιγμάτων αερίων που περιέχουν περισσότερο από 1% πυροφόρα συστατικά θα είναι προσαρμοσμένα με στεγανά από διαρροή αερίων πώματα τα οποία θα είναι κατασκευασμένα από υλικό που δεν ευαίσθητα σε προσβολή από τα περιεχόμενα των δοχείων πίεσης. Όταν αυτά τα δοχεία πίεσης είναι ενωμένα με σωλήνα σε δέσμη, κάθε ένα από τα δοχεία πίεσης θα είναι προσαρμοσμένο με μεμονωμένη βαλβίδα η οποία θα είναι κλειστή κατά τη μεταφορά, και η εξωτερική βαλβίδα του σωλήνα θα είναι προσαρμοσμένη με στεγανά από διαρροή αερίων πώμα. Η μεταφορά σε κάψουλες δεν επιτρέπεται.

r: Ο λόγος πλήρωσης αυτού του αερίου θα είναι περιορισμένος ώστε, αν επισυμβεί ολοσχερής αποσύνθεση, η πίεση δεν θα υπερβεί τα δύο τρίτα της πίεσης δοκιμής του δοχείου πίεσης.

ra: Επιτρέπεται η μεταφορά σε κάψουλες υπό τους παρακάτω όρους:

(a) Το βάρος του αερίου δεν θα πρέπει να υπερβαίνει τα 150 g ανά κάψουλα

(b) Οι κάψουλες θα πρέπει να απαλλαγμένες από βλάβες που μπορούν να εξασθενήσουν την αντοχή τους

(c) Η στεγανότητα του πώματος θα πρέπει να εξασφαλίζεται με πρόσθετο μηχανισμό (κάλυμμα, κορώνα, σφραγίδα, δέσιμο, κλπ.) ικανό να εμποδίζει οποιαδήποτε χαλάρωση του πώματος κατά τη διάρκεια της μεταφοράς.

(d) Οι κάψουλες θα πρέπει να τοποθετούνται σε εξωτερική συσκευασία επαρκούς αντοχής. Ένα κόλο δεν θα πρέπει να ζυγίζει περισσότερο από 75 kg.

(συνεχίζεται στην επόμενη σελίδα)

P200	ΟΔΗΓΙΑ ΣΥΣΚΕΥΑΣΙΑΣ (συνέχεια)	P200

s: Δοχεία πίεσης από κράματα αλουμινίου θα πρέπει :

- Να είναι εξοπλισμένα μόνο με βαλβίδες ορείχαλκού ή ανοξείδωτου χάλυβα, και

- Να είναι καθαρισμένα από μόλυνση από υδρογονάνθρακες και να μην είναι μολυσμένα με έλαιο. Δοχεία πίεσης UN θα καθαρίζονται σύμφωνα με το πρότυπο ISO 11621 : 1997.

ta: Άλλα κριτήρια που μπορούν να χρησιμοποιούνται για την πλήρωση συγκολλημμένων χαλύβδινων κυλίνδρων για τη μεταφορά ουσιών UN 1965 :

(a) σε συμφωνία με τις αρμόδιες αρχές των χωρών που πραγματοποιείται η μεταφορά, και

(b) σε συμφωνία με τις διατάξεις ενός εθνικού κώδικα ή προτύπου αναγνωρισμένου από τις αρμόδιες αρχές.

Όταν τα κριτήρια για την πλήρωση είναι διαφορετικά από εκείνα του P200(5), τα έγγραφα μεταφοράς περιλαμβάνουν τη δήλωση «Μεταφορά σύμφωνα με την οδηγία συσκευασίας P200, ειδική διάταξη συσκευασίας» και η ένδειξη της θερμοκρασίας αναφορά που χρησιμοποιείται για τον υπολογισμό του λόγου πλήρωσης.

Περιοδική επιθεώρηση

u: Το διάστημα μεταξύ των περιοδικών ελέγχων μπορεί να επεκτείνεται έως τα 10 έτη για δοχεία πίεσης από κράμα αλουμινίου. Η παρέκλιση αυτλή μπορεί να εφαρμόζεται μόνο σε δοχεία πίεσης UN όταν το κράμα του δοχείου πίεσης έχει υποστεί δοκιμή σε διάβρωση υπό τάση όπως καθορίζεται στο πρότυπο ISO 7866 : 1999.

v: Το διάστημα μεταξύ των επιθεωρήσεων για χαλύβδινους σωλήνες μπορεί να επεκτείνεται έως 15 έτη:

(a) με τη συμφωνία της αρμόδιας αρχής (αρχών) της χώρας (χωρών) όπου πραγματοποιείται ο περιοδικός έλεγχος και η μεταφορά, και

(b) σύμφωνα με τις απαιτήσεις ενός εθνικού κώδικα ή προτύπου αναγνωρισμένου από τις αρμόδιες αρχές, ή του προτύπου EN 1440 : 1996 «Μεταφερόμενοι επαναγεμιζόμενοι συγκολλημμένοι κύλινδροι για υγροποιημένο petroleum gas (liquefied petroleum gas LPG) – Περιοδική επανέγκριση" .

Απαιτήσεις για ε.α.ο. καταχωρήσεις και γαι μίγματα

z: Τα υλικά από τα οποία είναι κατασκευασμένα τα δοχεία πίεσης και τα εξαρτήματά τους θα πρέπει να είναι συμβατά με τα περιεχόμενα και δεν θα πρέπει να αντιδρούν προς σχηματισμό βλαβερών ή επικίνδυνων ενώσεων με αυτά.

Η πίεση δοκιμής και ο βαθμός πλήρωσης θα υπολογίζεται σύμφωνα με τις σχετικές απαιτήσεις της (5)

Τοξικές ουσίες με LC_{50} μικρότερο ή ίσο από 200 ml/m3 δεν θα πρέπει να μεταφέρονται σε σωλήνες και βαρέλια υπό πίεση ή MEGCs και θα πρέπει να ικανοποιούνται οι απαιτήσεις της εισικής διάταξης συσκευασίας "k". Ωστόσο, UN 1975 μίγμα νιτρικού οξειδίου και τετροξειδίου του αζώτου μπορούν να μεταφέρονται σε παρέλια πίεσης.

Για δοχεία πίεσης που περιέχουν πυροφόρα αέρια ή εύφλεκτα μίγματα αερίων που περιέχουν περισσότερο από 1% πυροφόρα συστατικά, οι απαιτήσεις διάταξης ειδικής ειδικής συσκευασίας "q" θα πρέπει να ικανοποιούνται.

Τα απαραίτητα μέτρα θα πρέπει να λαμβάνονται για να παρεμποδίζονται επικίνδυνες αντιδράσεις (π.χ. πολυμερισμός ή αποσύνθεση) κατά τη μεταφορά. Αν είναι απαραίτητο, θα απαιτείται η σταθεροποίηση ή η προσθήκη αναστολέα.

Μίγματα που περιέχουν UN 1911 διβοράνιο,θα πρέπει να πληρώνονται έως πίεσης τέτοιας ώστε, αν λάβει χώρα πλήρης αποσύνθεση του διβορανίου, δεν θα υπερβεί τα δύο τρίτα της δοκιμής πίεσης του δοχείου πίεσης.

Μίγματα που περιέχουν Γερμάνιο UN 2192, εκτός από μίγματα μέχρι 35% Γερμανίου σε υδρογόνο ή άζωτο ή μέχρι 28% Γερμανίου σε ήλιο ή αργό, θα πληρούνται σε πίεση τέτοια ώστε αν επισυμβεί ολοσχερής αποσύνθεση του Γερμανίου, δεν θα επέλθη υπέρβαση των δύο τρίτων της πίεσης δοκιμής του δοχείου πίεσης.

(συνεχίζεται στην επόμενη σελίδα)

P200 **ΟΔΗΓΙΑ ΣΥΣΚΕΥΑΣΙΑΣ (συνέχεια)** **P200**

Απαιτήσεις για ουσίες που δεν ανήκουν στην Κλάση 2

ab: Τα δοχεία πίεσης θα πρέπει να ικανοποιούν τις ακόλουθες συνθήκες :

(i) Η πίεση δοκιμής θα περιλαμβάνει επιθεώρηση του εσωτερικού του δοχείου πίεσης και έλεγχο των εξαρτημάτων.

(ii) Επιπλέον η αντοχή σε διάβρωση θα πρέπει να ελέγχεται κάθε δύο χρόνια με τα κατάλληλα όργαναα (π.χ. υπέρηχους) και να επιβεβαιώνεται η κατάσταση των εκαρτημάτων

(iii) Το πάχος των τοιχωμάτων δεν θα πρέπει να είναι λιγότερο από 3mm.

ac: Οι δοκιμές και οι επιθεωρήσεις θα πρέπει να πραγματοποιούνται υπό την επίβλεψη ειδικού που φέρει έγκριση από την αρμόδια αρχή.

ad: Τα δοχεία πίεσης θα πρέπει να ικανοποιούν τις ακόλουθες συνθήκες :

(i) Τα δοχεία πίεσης θα είναι σχεδιασμένα για πίεση σχεδίου όχι λιγότερο από 2.1MPa (21 bar) (μετρητής πίεσης)

(ii) Επιπλέον των σημάτων των επαναγεμιζόμενων δοχείων πίεσης, τα δοχεία πίεσης θα φέρουν τα ακόλουθα διακριτικά με καθαρούς ευανάγνωστους και ανθεκτικούς χαρακτήρες :

- Τον UN και την κατάλληλη ονομασία αποστολής σύμφωνα με 3.1.2.
- Το μέγιστο επιτρεπόμενο βάρος όταν είναι πλήρες και το απόβαρο του δοχείου πίεσης, συμπεριλαμβανομένων και των προσαρμοσμένων εξαρτημάτων κατά την πλήρωση, ή το μικτό βάρος.

(11) Οι ισχύουσες απαιτήσεις της παρούσας οδηγίας συσκευασίας θεωρούνται ότι έχουν εφαρμοστεί εάν τα παρακάτω πρότυπα, ως συναφή, είναι εφαρμοσμένα:

Ισχύουσες απαιτήσεις	**Αναφορά**	**Τίτλος του εγγράφου**
(7)	EN 1919:2000	Φορητοί κύλινδροι αερίων. Κύλινδροι για αέρια (αποκλείεται ακετυλένιο και LPG). Επιθέωρηση κατά το χρόνο πλήρωσης.
(7)	EN 1920:2000	Φορητοί κύλινδροι αερίων. Κύλινδροι για συμπιεσμένα αέρια (αποκλείεται ακετυλένιο). Επιθέωρηση κατά το χρόνο πλήρωσης.
(7)	EN 12754:2001	Φορητοί κύλινδροι αερίων. Κύλινδροι για διαλυμένο ακετυλένιο. Επιθέωρηση κατά το χρόνο πλήρωσης.
(7)	EN 13365:2002 + A1:2005	Φορητοί κύλινδροι αερίων – Δέσμες κυλίνδρων για μόνιμα και υγροποιημένα αέρια (αποκλείεται ακετυλένιο) - Επιθέωρηση κατά το χρόνο πλήρωσης.
(7) και (10) ta (b)	EN 1439:2008 (εκτός 3.5 και Παράρτημα C)	LPG εξοπλισμός και εξαρτήματα – Φορητοί κύλινδροι επεναγεμιζόμενοι συγκολλημμένοι και χάλυβα Υγροποιημένου Αερίου Πετρελαίου (LPG) – Διαδικασίες για έλεγχο πριν, κατά τη διάρκεια και μετά την πλήρωση.
(7) και (10) ta (b)	EN 14792:2005	LPG εξοπλισμός και εξαρτήματα – Φορητοί κύλινδροι επεναγεμιζόμενοι συγκολλημμένοι και χάλυβα Υγροποιημένου Αερίου Πετρελαίου (LPG) – Διαδικασίες για έλεγχο πριν, κατά τη διάρκεια και μετά την πλήρωση.
(10) p	EN 1801:1998	Φορητοί κύλινδροι αερίων- Συνθήκες πλήρωσης για μονούς κυλίνδρους ακετυλενίου (συμπεριλαμβανομένου καταλόγου πορωδών υλικών)
(10) p	EN 12755:2000	Κύλινδροι μεταφερόμενων αερίων - Συνθήκες πλήρωσης για δέσμες ακετυλενίου

(συνεχίζεται στην επόμενη σελίδα)

P200	ΟΔΗΓΙΑ ΣΥΣΚΕΥΑΣΙΑΣ *(συνέχεια)*										P200
Πίνακα 1 : ΣΥΜΠΙΕΣΜΕΝΑ ΑΕΡΙΑ											
UN	**ΟΝΟΜΑΣΙΑ ΚΑΙ ΠΕΡΙΓΡΑΦΗ**	**ΚΩΔΙΚΟΣ ΤΑΞΙΝΟΜΗΣΗΣ**	**LC_{50} ml/m³**	**Κύλινδροι**	**Σωλήνες**	**Βαρέλια πίεσης**	**Δέσμοι κυλίνδρων**	**Περίοδος δοκιμής, έτη [a]**	**Δοκιμή πίεσης [b]**	**Μέγιστη πίεση εργασίας [b]**	**Ειδικές διατάξεις συσκευασίας**
1002	ΑΕΡΑΣ, ΣΥΜΠΙΕΣΜΕΝΟΣ	1A		X	X	X	X	10			
1006	ΑΡΓΟ, ΣΥΜΠΙΕΣΜΕΝΟ	1A		X	X	X	X	10			
1016	ΜΟΝΟΞΕΙΔΙΟ ΤΟΥ ΑΝΘΡΑΚΑ, ΣΥΜΠΙΕΣΜΕΝΟ	1TF	3760	X	X	X	X	5			u
1023	ΦΩΤΑΕΡΙΟ, ΣΥΜΠΙΕΣΜΕΝΟ	1TF		X	X	X	X	5			
1045	ΦΘΟΡΙΟ, ΣΥΜΠΙΕΣΜΕΝΟ	1TOC	185	X			X	5	200	30	a, k, n, o
1046	ΗΛΙΟ, ΣΥΜΠΙΕΣΜΕΝΟ	1A		X	X	X	X	10			
1049	ΥΔΡΟΓΟΝΟ, ΣΥΜΠΙΕΣΜΕΝΟ	1F		X	X	X	X	10			d
1056	ΚΡΥΠΤΟ, ΣΥΜΠΙΕΣΜΕΝΟ	1A		X	X	X	X	10			
1065	ΝΕΟ, ΣΥΜΠΙΕΣΜΕΝΟ	1A		X	X	X	X	10			
1066	ΑΖΩΤΟ, ΣΥΜΠΙΕΣΜΕΝΟ	1A		X	X	X	X	10			
1071	ΑΕΡΙΟ ΛΑΔΙΟΥ,ΣΥΜΠΙΕΣΜΕΝΟ	1TF		X	X	X	X	5			
1072	ΟΞΥΓΟΝΟ, ΣΥΜΠΙΕΣΜΕΝΟ	1O		X	X	X	X	10			s
1612	ΜΕΙΓΜΑ ΤΕΤΡΑΦΩΣΦΟΡΙΚΟΥ ΕΞΑΑΙΘΥΛΙΟΥ ΚΑΙ ΣΥΜΠΙΕΣΜΕΝΟΥ ΑΕΡΙΟΥ	1T		X	X	X	X	5			z
1660	ΝΙΤΡΙΚΟ ΟΞΕΙΔΙΟ, ΣΥΜΠΙΕΣΜΕΝΟ	1TOC	115	X			X	5	225	33	k, o
1953	ΣΥΜΠΙΕΣΜΕΝΟ ΑΕΡΙΟ, ΤΟΞΙΚΟ, ΕΥΦΛΕΚΤΟ, Ε.Α.Ο.	1TF	≤5000	X	X	X	X	5			z
1954	ΣΥΜΠΙΕΣΜΕΝΟ ΑΕΡΙΟ, ΕΥΦΛΕΚΤΟ, Ε.Α.Ο.	1F		X	X	X	X	10			z
1955	ΣΥΜΠΙΕΣΜΕΝΟ ΑΕΡΙΟ, ΤΟΞΙΚΟ, Ε.Α.Ο.	1T	≤5000	X	X	X	X	5			z
1956	ΣΥΜΠΙΕΣΜΕΝΟ ΑΕΡΙΟ, Ε.Α.Ο.	1A		X	X	X	X	10			z
1957	ΔΕΥΤΕΡΙΟ, ΣΥΜΠΙΕΣΜΕΝΟ	1F		X	X	X	X	10			d
1964	ΑΕΡΙΟ ΜΙΓΜΑ ΥΔΡΟΓΟΝΑΝΘΡΑΚΑ, Ε.Α.Ο.	1F		X	X	X	X	10			z
1971	ΜΕΘΑΝΙΟ, ΣΥΜΠΙΕΣΜΕΝΟ ή ΦΥΣΙΚΟ ΑΕΡΙΟ, ΣΥΜΠΙΕΣΜΕΝΟ, με υψηλή περιεκτικότητα σε μεθάνιο	1F		X	X	X	X	10			
2034	ΜΙΓΜΑ ΥΔΡΟΓΟΝΟΥ ΚΑΙ ΜΕΘΑΝΙΟΥ, ΣΥΜΠΙΕΣΜΕΝΟ	1F		X	X	X	X	10			d
2190	ΔΙΦΘΟΡΙΟΥΧΟ ΟΞΥΓΟΝΟ	1TOC	2.6	X			X	5	200	30	a, k, n, o
3156	ΣΥΜΠΙΕΣΜΕΝΟ ΑΕΡΙΟ, ΟΞΕΙΔΩΤΙΚΟ, Ε.Α.Ο.	1O		X	X	X	X	10			z
3303	ΣΥΜΠΙΕΣΜΕΝΟ ΑΕΡΙΟ, ΤΟΞΙΚΟ, ΟΞΕΙΔΩΤΙΚΟ, Ε.Α.Ο.	1TO	≤5000	X	X	X	X	5			z

P200	ΟΔΗΓΙΑ ΣΥΣΚΕΥΑΣΙΑΣ *(συνέχεια)*										P200
Πίνακα 1 : ΣΥΜΠΙΕΣΜΕΝΑ ΑΕΡΙΑ											
UN	**ΟΝΟΜΑΣΙΑ ΚΑΙ ΠΕΡΙΓΡΑΦΗ**	**ΚΩΔΙΚΟΣ ΤΑΞΙΝΟΜΗΣΗΣ**	**LC_{50} ml/m³**	**Κύλινδροι**	**Σωλήνες**	**Βαρέλια πίεσης**	**Δέσμοι κυλίνδρων**	**Περίοδος δοκιμής, έτη [a]**	**Δοκιμή πίεσης [b]**	**Μέγιστη πίεση εργασίας [b]**	**Ειδικές διατάξεις συσκευασίας**
3304	ΣΥΜΠΙΕΣΜΕΝΟ ΑΕΡΙΟ, ΤΟΞΙΚΟ, ΔΙΑΒΡΩΤΙΚΟ, Ε.Α.Ο.	1TC	≤5000	X	X	X	X	5			z
3305	ΣΥΜΠΙΕΣΜΕΝΟ ΑΕΡΙΟ, ΤΟΞΙΚΟ, ΕΥΦΛΕΚΤΟ, ΔΙΑΒΡΩΤΙΚΟ, Ε.Α.Ο.	1TFC	≤5000	X	X	X	X	5			z
3306	ΣΥΜΠΙΕΣΜΕΝΟ ΑΕΡΙΟ, ΤΟΞΙΚΟ, ΟΞΕΙΔΩΤΙΚΟ, ΔΙΑΒΡΩΤΙΚΟ, Ε.Α.Ο.	1TOC	≤5000	X	X	X	X	5			z

[a] *Δεν ισχύει για δοχεία πίεσης κατασκευασμένα από σύνθετα υλικά*

[b] *Όπου οι καταχωρήσεις είναι κενές, η πίεση λειτουργίας δεν θα υπερβαίνει τα δύο τρίτα της πίεσης δοκιμής.*

P200	ΟΔΗΓΙΑ ΣΥΣΚΕΥΑΣΙΑΣ *(συνέχεια)*										P200
Πίνακας 2 : ΥΓΡΟΠΟΙΗΜΕΝΑ ΑΕΡΙΑ ΚΑΙ ΔΙΑΛΥΜΕΝΑ ΑΕΡΙΑ											
UN	**ΟΝΟΜΑΣΙΑ ΚΑΙ ΠΕΡΙΓΡΑΦΗ**	**ΚΩΔΙΚΟΣ ΤΑΞΙΝΟΜΗΣΗΣ**	**LC_{50}ml/m^3**	**Κύλινδροι**	**Σωλήνες**	**Βαρέλια πίεσης**	**Δέσμη κυλίνδρων**	**Περίοδος δοκιμής, έτη [a]**	**Δοκιμή πίεσης [b]**	**Λόγος πλήρωσης**	**Ειδικές διατάξεις συσκευασίας**
1001	ΑΚΕΤΥΛΕΝΙΟ, ΔΙΑΛΥΜΕΝΟ	4F		X	X	X	X	10	60		c,p
1005	ΑΜΩΝΙΑ, ΑΝΥΔΡΗ	2TC	4000	X	X	X	X	5	29	0.54	b, ra
1008	ΤΡΙΦΘΟΡΙΟΥΧΟ ΒΟΡΙΟ, ΣΥΜΠΙΕΣΜΕΝΟ	2TC	387	X	X	X	X	5	225 300	0.715 0.86	
1009	ΒΡΩΜΟΤΡΙΦΘΟΡΟΜΕΘΑΝΙΟ (ΨΥΚΤΙΚΟ ΑΕΡΙΟ R13B1)	2A		X	X	X	X	10	42 120 250	1.13 1.44 1.60	ra ra ra
1010	ΒΟΥΤΑΔΙΕΝΙΑ, ΑΔΡΑΝΕΣ (1,2 – βουταδιένιο) ή	2F		X	X	X	X	10	10	0.59	ra
1010	ΒΟΥΤΑΔΙΕΝΙΑ, ΑΔΡΑΝΕΣ (1,3 – βουταδιένιο) ή	2F		X	X	X	X	10	10	0.55	ra
1010	ΒΟΥΤΑΔΙΕΝΙΑ, ΚΑΙ ΜΕΙΓΜΑΤΑ ΥΔΡΟΓΟΝΑΝΘΡΑΚΩΝ ΑΔΡΑΝΕΣ	2F		X	X	X	X	10	10	0.50	ra, v Z
1011	ΒΟΥΤΑΝΙΟ	2F		X	X	X	X	10	10	0.52	ra, v
1012	ΜΕΙΓΜΑΤΑ ΒΟΥΤΥΛΕΝΙΟΥ ή	2F		X	X	X	X	10	10	0.50	ra, z
1012	1-ΒΟΥΤΥΛΕΝΙΟ ή	2F		X	X	X	X	10	10	0.53	
1012	CIS-2-ΒΟΥΤΕΝΙΟ ή	2F		X	X	X	X	10	10	0.55	
1012	TRANS-2-ΒΟΥΤΥΛΕΝΙΟ	2F		X	X	X	X	10	10	0.54	
1013	ΔΙΟΞΕΙΔΙΟ ΤΟΥ ΑΝΘΡΑΚΑ	2A		X	X	X	X	10	190 250	0.68 0.76	ra ra
1017	ΧΛΩΡΙΟ	2TOC	293	X	X	X	X	5	22	1.25	a, ra
1018	ΧΛΩΡΙΔΙΦΘΟΡΟ-ΜΕΘΑΝΙΟ (ΨΥΚΤΙΚΟ ΑΕΡΙΟ R22)	2A		X	X	X	X	10	27	1.03	ra
1020	ΧΛΩΡΟΤΕΤΡΑΦΘΩΡΟΑΙΘΑΝΙΟ (ΨΥΚΤΙΚΟ ΑΕΡΙΟ R124)	2A		X	X	X	X	10	25	1.05	ra
1021	1-ΧΛΩΡΟ-1,2,2,2-ΤΕΤΡΑΦΘΩΡΟΑΙΘΑΝΙΟ (ΨΥΚΤΙΚΟ ΑΕΡΙΟ R124)	2A		X	X	X	X	10	11	1.20	ra
1022	ΧΛΩΡΟΤΡΙΦΘΟΡΟ-ΜΕΘΑΝΙΟ (ΨΥΚΤΙΚΟ ΑΕΡΙΟ R13)	2A		X	X	X	X	10	100 120 190 250	0.83 0.90 1.04 1.11	ra ra ra ra
1026	ΚΥΑΝΟΓΟΝΟ	2TF	350	X	X	X	X	5	100	0.70	ra, u
1027	ΚΥΚΛΟΠΡΟΠΑΝΙΟ	2F		X	X	X	X	10	18	0.55	ra
1028	ΔΙΧΛΩΡΟΔΙΦΘΟΡΟ-ΜΕΘΑΝΙΟ (ΨΥΚΤΙΚΟ ΑΕΡΙΟ R12)	2A		X	X	X	X	10	16	1.15	ra
1029	ΔΙΧΛΩΡΟΦΘΟΡΟΜΕΘΑΝΙΟ (ΨΥΚΤΙΚΟ ΑΕΡΙΟ R21)	2A		X	X	X	X	10	10	1.23	ra

P200	ΟΔΗΓΙΑ ΣΥΣΚΕΥΑΣΙΑΣ *(συνέχεια)*										P200
Πίνακας 2 : ΥΓΡΟΠΟΙΗΜΕΝΑ ΑΕΡΙΑ ΚΑΙ ΔΙΑΛΥΜΕΝΑ ΑΕΡΙΑ											
UN	**ΟΝΟΜΑΣΙΑ ΚΑΙ ΠΕΡΙΓΡΑΦΗ**	**ΚΩΔΙΚΟΣ ΤΑΞΙΝΟΜΗΣΗΣ**	**LC_{50} ml/m^3**	**Κύλινδροι**	**Σωλήνες**	**Βαρέλια πίεσης**	**Δέσμη κυλίνδρων**	**Περίοδος δοκιμής, έτη [a]**	**Δοκιμή πίεσης [b]**	**Λόγος πλήρωσης**	**Ειδικές διατάξεις συσκευασίας**
1030	1,1-ΔΙΦΘΟΡΟΑΙΘΑΝΙΟ (ΨΥΚΤΙΚΟ ΑΕΡΙΟ R152a)	2F		X	X	X	X	10	16	0.79	ra
1032	ΔΙΜΕΘΥΛΑΜΙΝΗ, ΑΝΥΔΡΗ	2F		X	X	X	X	10	10	0.59	b, ra
1033	ΔΙΜΕΘΥΛΑΙΘΕΡΑΣ	2F		X	X	X	X	10	18	0.58	ra
1035	ΑΙΘΑΝΙΟ	2F		X	X	X	X	10	95 120 300	0.25 0.30 0.40	ra ra ra
1036	ΕΘΥΛΑΜΙΝΗ	2F		X	X	X	X	10	10	0.61	b, ra
1037	ΑΙΘΥΛΟ ΧΛΩΡΙΔΙΟ	2F		X	X	X	X	10	10	0.80	a, ra
1039	ΑΙΘΥΛΟ ΜΕΘΥΛΟ ΑΙΘΕΡΑΣ	2F		X	X	X	X	10	10	0.64	ra
1040	ΑΙΘΥΛΕΝΟΞΕΙΔΙΟ ή ΑΙΘΥΛΕΝΟΞΕΙΔΙΟ ΜΕ ΑΖΩΤΟ μέχρι ολικής πιέσεως 1MPa (10 bar) στους 50°C	2TF	2900	X	X	X	X	5	15	0.78	l, ra
1041	ΑΙΘΥΛΕΝ ΟΞΕΙΔΙΟ ΚΑΙ ΜΕΙΓΜΑ ΔΙΟΞΕΙΔΙΟΥ ΤΟΥ ΑΝΘΡΑΚΑ με περισσότερο από 9% αιθυλενοξείδιο αλλά όχι περισσότερο από 87%	2F		X	X	X	X	10	190 250	0.66 0.75	ra ra
1043	ΛΙΠΑΣΜΑ ΑΜΜΩΝΙΩΣΗΣ ΔΙΑΛΥΜΑ με ελεύθερη αμμωνία	2A		X	X	X	X	5			b, z
1048	ΥΔΡΟΒΡΩΜΙΟ, ΑΝΥΔΡΟ	2TC	2860	X	X	X	X	5	60	1.51	a, d, ra
1050	ΥΔΡΟΧΛΩΡΙΟ, ΑΝΥΔΡΟ	2TC	2810	X	X	X	X	5	100 120 150 200	0.30 0.56 0.67 0.74	a, d, ra a, d, ra a, d, ra a, d, ra
1053	ΥΔΡΟΘΕΙΟ	2TF	712	X	X	X	X	5	48	0.67	d, ra, u
1055	ΙΣΟΒΟΥΤΥΛΕΝΙΟ	2F		X	X	X	X	10	10	0.52	ra
1058	ΥΓΡΟΠΟΙΗΜΕΝΑ ΑΕΡΙΑ, μη-εύφλεκτα, ιονισμένο με άζωτο, διοξείδιο του άνθρακα ή αέρα	2A		X	X	X	X	10	Πίεση δοκιμής = 1.5 x πίεση λειτουργίας		ra
1060	ΜΕΙΓΜΑ ΜΕΘΥΛΑΚΕΤΥΛΕΝΙΟΥ ΚΑΙ ΠΡΟΠΑΔΙΕΝΙΟΥ, ΣΤΑΘΕΡΟΠΟΙΗΜΕΝΟ	2F		X	X	X	X	10			c, ra, z
	Προπαδιένιο με 1% έως 4% μεθυλακετυλένιο	2F		X	X	X	X	10	22	0.52	c, ra
	Μείγμα P1	2F		X	X	X	X	10	30	0.49	c, ra
	Μείγμα P2	2F		X	X	X	X	10	24	0.47	c, ra

P200	ΟΔΗΓΙΑ ΣΥΣΚΕΥΑΣΙΑΣ *(συνέχεια)*										P200
Πίνακας 2 : ΥΓΡΟΠΟΙΗΜΕΝΑ ΑΕΡΙΑ ΚΑΙ ΔΙΑΛΥΜΕΝΑ ΑΕΡΙΑ											
UN	**ΟΝΟΜΑΣΙΑ ΚΑΙ ΠΕΡΙΓΡΑΦΗ**	**ΚΩΔΙΚΟΣ ΤΑΞΙΝΟΜΗΣΗΣ**	**LC_{50} ml/m³**	**Κύλινδροι**	**Σωλήνες**	**Βαρέλια πίεσης**	**Δέσμη κυλίνδρων**	**Περίοδος δοκιμής, έτη [a]**	**Δοκιμή πίεσης [b]**	**Λόγος πλήρωσης**	**Ειδικές διατάξεις συσκευασίας**
1061	ΜΕΘΥΛΑΜΙΝΗ, ΑΝΥΔΡΗ	2F		X	X	X	X	10	13	0.58	b, ra
1062	ΜΕΘΥΛΟ ΒΡΩΜΙΔΙΟ με όχι περισσότερο από 2% χλωροπικρίνη	2T	850	X	X	X	X	5	10	1.51	a
1063	ΜΕΘΥΛΟ ΧΛΩΡΙΔΙΟ (ΨΥΚΤΙΚΟ ΑΕΡΙΟ R 40)	2F		X	X	X	X	10	17	0.81	a, ra
1064	ΜΕΘΥΛΟ ΜΕΡΚΑΠΤΑΝΗ	2TF	1350	X	X	X	X	5	10	0.78	d, ra, u
1067	ΔΙΝΙΤΡΟΓΟΝΙΚΟ ΤΕΤΡΟΞΕΙΔΙΟ (ΔΙΟΞΕΙΔΙΟ ΤΟΥ ΑΖΩΤΟΥ)	2TOC	115	X	X	X	X	5	10	1.30	k
1069	ΝΙΤΡΟΔΥΛΟΧΛΩΡΙΔΙΟ	2TC	35	X	X	X	X	5	13	1.10	k, ra
1070	ΥΠΟΞΕΙΔΙΟ ΤΟΥ ΑΖΩΤΟΥ	2O		X	X	X	X	10	180 225 250	0.68 0.74 0.75	
1075	ΑΕΡΙΟ ΠΕΤΡΕΛΑΙΟ ΥΓΡΟΠΟΙΗΜΕΝΟ	2F		X	X	X	X	10			v, z
1076	ΦΩΣΓΕΝΙΟ	2TC	5	X	X	X	X	5	20	1.23	k, ra
1077	ΠΡΟΠΥΛΕΝΙΟ	2F		X	X	X	X	10	27	0.43	ra
1078	ΨΥΚΤΙΚΑ ΑΕΡΙΑ, Ε.Α.Ο.	2A		X	X	X	X	10			ra, z
	Μείγμα F1	2A		X	X	X	X	10	12	1.23	
	Μείγμα F2	2A		X	X	X	X	10	18	1.15	
	Μείγμα F3	2A		X	X	X	X	10	29	1.03	
1079	ΔΙΟΞΕΙΔΙΟ ΤΟΥ ΘΕΙΟΥ	2TC	2520	X	X	X	X	5	12	1.23	ra
1080	ΕΞΑΘΕΙΟΦΘΟΡΙΔΙΟ	2A		X	X	X	X	10	70 140 160	1.06 1.34 1.38	ra ra ra
1081	ΤΕΤΡΑΦΘΟΡΟΑΙΘΥΛΕΝΙΟ, ΑΔΡΑΝΕΣ	2F		X	X	X	X	10	200		m, o, ra
1082	ΤΡΙΦΘΟΡΟΧΛΩΡΟ-ΑΙΘΥΛΕΝΙΟ, ΑΔΡΑΝΕΣ	2TF	2000	X	X	X	X	5	19	1.13	ra, u
1083	ΤΡΙΜΕΘΥΛΟΑΜΙΝΗ, ΑΝΥΔΡΗ	2F		X	X	X	X	10	10	0.56	b, ra
1085	ΒΙΝΥΛΟΒΡΩΜΙΔΙΟ, ΑΔΡΑΝΕΣ	2F		X	X	X	X	10	10	1.37	a, ra
1086	ΒΙΝΥΛΟ ΧΛΩΡΙΔΙΟ, ΑΔΡΑΝΕΣ	2F		X	X	X	X	10	12	0.81	a, ra
1087	ΒΙΝΥΛΟ ΜΕΘΥΛΟ ΑΙΘΕΡΑΣ, ΑΔΡΑΝΗΣ	2F		X	X	X	X	10	10	0.67	ra
1581	ΧΛΩΡΟΠΙΚΡΙΝΗ ΚΑΙ ΜΕΙΓΜΑ ΜΕΘΥΛΟ ΒΡΩΜΙΔΙΟΥ	2T	850	X	X	X	X	5	10	1.51	a
1582	ΧΛΩΡΟΠΙΚΡΙΝΗ ΚΑΙ ΜΕΙΓΜΑ ΜΕΘΥΛΟ ΧΛΩΡΙΔΙΟΥ	2T	**d**	X	X	X	X	5	17	0.81	a

P200	ΟΔΗΓΙΑ ΣΥΣΚΕΥΑΣΙΑΣ *(συνέχεια)*										P200
Πίνακας 2 : ΥΓΡΟΠΟΙΗΜΕΝΑ ΑΕΡΙΑ ΚΑΙ ΔΙΑΛΥΜΕΝΑ ΑΕΡΙΑ											
UN	**ΟΝΟΜΑΣΙΑ ΚΑΙ ΠΕΡΙΓΡΑΦΗ**	**ΚΩΔΙΚΟΣ ΤΑΞΙΝΟΜΗΣΗΣ**	**LC_{50}ml/m^3**	**Κύλινδροι**	**Σωλήνες**	**Βαρέλια πίεσης**	**Δέσμη κυλίνδρων**	**Περίοδος δοκιμής, έτη [a]**	**Δοκιμή πίεσης [b]**	**Λόγος πλήρωσης**	**Ειδικές διατάξεις συσκευασίας**
1589	ΧΛΩΡΙΟΥΧΟ ΚΥΑΝΟΓΟΝΟ, ΑΔΡΑΝΕΣ	2TC	80	X			X	5	20	1.03	k
1741	ΤΡΙΧΛΩΡΙΟΥΧΟ ΒΟΡΙΟ	2TC	2541	X	X	X	X	5	10	1.19	ra
1749	ΤΡΙΦΘΟΡΙΟΥΧΟ ΧΛΩΡΙΟ	2TOC	299	X	X	X	X	5	30	1.40	a
1858	ΕΞΑΦΘΟΡΟΠΡΟΠΥΛΕΝΙΟ (ΨΥΚΤΙΚΟ ΑΕΡΙΟ R1216)	2A		X	X	X	X	10	22	1.11	ra
1859	ΤΕΤΡΑΦΘΟΡΙΟΥΧΟ ΠΥΡΙΤΙΟ, ΣΥΜΠΙΕΣΜΕΝΟ	2TC	450	X	X	X	X	5	200 300	0.74 1.10	
1860	ΒΙΝΥΛΟ ΦΘΟΡΙΔΙΟ, ΑΔΡΑΝΕΣ	2F		X	X	X	X	10	250	0.64	a, ra
1911	ΔΙΒΟΡΑΝΙΟ, ΣΥΜΠΙΕΣΜΕΝΟ	2TF	80	X			X	5	250	0.07	d, k, o
1912	ΜΕΙΓΜΑ ΜΕΘΥΛΟΧΛΩΡΙΔΙΟΥ ΚΑΙ ΜΕΘΥΛΕΝΟΧΛΩΡΙΔΙΟΥ	2F		X	X	X	X	10	17	0.81	a, ra
1952	ΜΕΙΓΜΑ ΔΙΟΞΕΙΔΙΟΥ ΤΟΥ ΑΝΘΡΑΚΑ ΚΑΙ ΑΙΘΥΛΕΝΟΞΕΙΔΙΟΥ με όχι περισσότερο από 9% αιθυλενοξείδιο	2A		X	X	X	X	10	190 250	0.66 0.75	ra ra
1958	ΔΙΧΛΩΡΟΤΕΤΡΑΦΘΟΡΟ-ΑΙΘΑΝΙΟ (ΨΥΚΤΙΚΟ ΑΕΡΙΟ R114)	2A		X	X	X	X	10	10	1.30	ra
1959	1,1-ΔΙΦΘΟΡΟΑΙΘΥΛΕΝΙΟ (ΨΥΚΤΙΚΟ ΑΕΡΙΟ R1132a)	2F		X	X	X	X	10	250	0.77	ra
1962	ΑΙΘΥΛΕΝΙΟ, ΣΥΜΠΙΕΣΜΕΝΟ	2F		X	X	X	X	10	225 300	0.34 0.38	
1965	ΑΕΡΙΟ ΜΕΙΓΜΑ ΥΔΡΟΓΟΝΑΝΘΡΑΚΑ, ΥΓΡΟΠΟΙΗΜΕΝΟ, Ε.Α.Ο.	2F		X	X	X	X	10		**b**	ra, ta, v, z
	Μείγμα A	2F						10	10	0.50	
	Μείγμα AO1	2F						10	15	0.49	
	Μείγμα AO2	2F						10	15	0.48	
	Μείγμα AO	2F						10	15	0.47	
	Μείγμα A1	2F						10	20	0.46	
	Μείγμα B1	2F						10	25	0.45	
	Μείγμα B2	2F						10	25	0.44	
	Μείγμα B	2F						10	25	0.43	
	Μείγμα C	2F						10	30	0.42	
1967	ΕΝΤΟΜΟΚΤΟΝΟ ΑΕΡΙΟ, ΤΟΞΙΚΟ, Ε.Α.Ο.	2T		X	X	X	X	5			z
1968	ΕΝΤΟΜΟΚΤΟΝΟ ΑΕΡΙΟ, Ε.Α.Ο.	2A		X	X	X	X	10			ra, z
1969	ΙΣΟΒΟΥΤΑΝΙΟ	2F		X	X	X	X	10	10	0.49	ra, v

P200	ΟΔΗΓΙΑ ΣΥΣΚΕΥΑΣΙΑΣ *(συνέχεια)*										P200
Πίνακας 2 : ΥΓΡΟΠΟΙΗΜΕΝΑ ΑΕΡΙΑ ΚΑΙ ΔΙΑΛΥΜΕΝΑ ΑΕΡΙΑ											
UN	**ΟΝΟΜΑΣΙΑ ΚΑΙ ΠΕΡΙΓΡΑΦΗ**	**ΚΩΔΙΚΟΣ ΤΑΞΙΝΟΜΗΣΗΣ**	**LC_{50} ml/m³**	**Κύλινδροι**	**Σωλήνες**	**Βαρέλια πίεσης**	**Δέσμη κυλίνδρων**	**Περίοδος δοκιμής, έτη [a]**	**Δοκιμή πίεσης [b]**	**Λόγος πλήρωσης**	**Ειδικές διατάξεις συσκευασίας**
1973	ΜΕΙΓΜΑ ΧΛΩΡΟΔΙΦΘΟΡΟΜΕΘΑΝΙΟΥ ΚΑΙ ΧΛΩΡΟΠΕΝΤΑΦΘΟΡΟ-ΑΙΘΑΝΙΟΥ με σταθερό σημείο βρασμού, με περίπου 49% χλωροδιφθορομεθάνιο (ΨΥΚΤΙΚΟ ΑΕΡΙΟ R502)	2A		X	X	X	X	10	31	1.01	ra
1974	ΧΛΩΡΟΔΙΦΘΟΡΟΒΡΩΜΟ-ΜΕΘΑΝΙΟ (R12B1)	2A		X	X	X	X	10	10	1.61	ra
1975	ΜΕΙΓΜΑ ΝΙΤΡΙΚΟΥ ΟΞΕΙΔΙΟΥ ΚΑΙ ΔΙΝΙΤΡΙΚΟΥ ΤΕΤΡΟΞΕΙΔΙΟΥ (ΜΕΙΓΜΑ ΝΙΤΡΙΚΟΥ ΟΞΕΙΔΙΟΥ ΚΑΙ ΔΙΟΞΕΙΔΙΟΥ ΤΟΥ ΑΖΩΤΟΥ)	2TOC	115	X		X	X	5			k, z
1976	ΟΚΤΑΦΘΟΡΟΚΥΚΛΟΒΟΥΤΑΝΙΟ (ΨΥΚΤΙΚΟ ΑΕΡΙΟ RC318)	2A		X	X	X	X	10	22	1.32	ra
1978	ΠΡΟΠΑΝΙΟ	2F		X	X	X	X	10	23	0.43	ra, v
1982	ΤΕΤΡΑΦΘΟΡΟΜΕΘΑΝΙΟ, ΣΥΜΠΙΕΣΜΕΝΟ (ΨΥΚΤΙΚΟ ΑΕΡΙΟ R14, ΣΥΜΠΙΕΣΜΕΝΟ)	2A		X	X	X	X	10	200 300	0.71 0.90	
1983	1-ΧΛΩΡΟ-2,2,2-ΤΡΙΦΘΟΡΟΑΙΘΑΝΙΟ (ΨΥΚΤΙΚΟ ΑΕΡΙΟ R133a)	2A		X	X	X	X	10	10	1.18	ra
1984	ΤΡΙΦΘΟΡΟΜΕΘΑΝΙΟ (ΨΥΚΤΙΚΟ ΑΕΡΙΟ R23)	2A		X	X	X	X	10	190 250	0.88 0.96	ra ra
2035	1,1,1-ΤΡΙΦΘΟΡΟΑΙΘΑΝΙΟ (ΨΥΚΤΙΚΟ ΑΕΡΙΟ R143a)	2F		X	X	X	X	10	35	0.73	ra
2036	ΞΕΝΟΝ, ΣΥΜΠΙΕΣΜΕΝΟ	2A		X	X	X	X	10	130	1.28	
2044	2,2-ΔΙΜΕΘΥΛΟΠΡΟΠΑΝΙΟ	2F		X	X	X	X	10	10	0.53	ra
2073	ΔΙΑΛΥΜΑ ΑΜΩΝΙΑΣ, σχετική πυκνότητα λιγότερη από 0.88 στους 15°C	4A									
	με περισσότερο από 35% και όχι περισσότερο από 40% αμμωνία	4A		X	X	X	X	5	10	0.80	b
	με περισσότερο από 40% και όχι περισσότερο από 50% αμμωνία	4A		X	X	X	X	5	12	0.77	b
2188	ΑΡΣΙΝΗ	2TF	20	X			X	5	42	1.10	d, k
2189	ΔΙΧΛΩΡΟΣΙΛΑΝΙΟ	2TFC	314	X	X	X	X	5	10 200	0.90 1.08	
2191	ΣΟΥΛΦΟΥΡΥΛΟ-ΧΛΩΡΙΔΙΟ	2T	3020	X	X	X	X	5	50	1.10	u
2192	ΓΕΡΜΑΝΟΜΕΘΑΝΙΟ [c]	2TF	620	X	X	X	X	5	250	0.064	d, r, ra, q
2193	ΕΞΑΦΘΟΡΟΑΙΘΑΝΙΟ, ΣΥΜΠΙΕΣΜΕΝΟ (ΨΥΚΤΙΚΟ ΑΕΡΙΟ R116, ΣΥΜΠΙΕΣΜΕΝΟ)	2A		X	X	X	X	10	200	1.13	

P200	ΟΔΗΓΙΑ ΣΥΣΚΕΥΑΣΙΑΣ *(συνέχεια)*										P200
Πίνακας 2 : ΥΓΡΟΠΟΙΗΜΕΝΑ ΑΕΡΙΑ ΚΑΙ ΔΙΑΛΥΜΕΝΑ ΑΕΡΙΑ											
UN	**ΟΝΟΜΑΣΙΑ ΚΑΙ ΠΕΡΙΓΡΑΦΗ**	**ΚΩΔΙΚΟΣ ΤΑΞΙΝΟΜΗΣΗΣ**	**LC_{50}ml/m^3**	**Κύλινδροι**	**Σωλήνες**	**Βαρέλια πίεσης**	**Δέσμη κυλίνδρων**	**Περίοδος δοκιμής, έτη [a]**	**Δοκιμή πίεσης [b]**	**Λόγος πλήρωσης**	**Ειδικές διατάξεις συσκευασίας**
2194	ΕΞΑΦΘΟΡΙΟΥΧΟ ΣΕΛΗΝΙΟ	2TC	50	X			X	5	36	1.46	k, ra
2195	ΕΞΑΦΘΟΡΙΟΥΧΟ ΤΕΛΛΟΥΡΙΟ	2TC	25	X			X	5	20	1.00	k, ra
2196	ΕΞΑΦΘΟΡΙΟΥΧΟ ΒΟΛΦΡΑΜΙΟ	2TC	160	X			X	5	10	3.08	a, k, ra
2197	ΥΔΡΟΪΩΔΙΟ, ΑΝΥΔΡΟ	2TC	2860	X	X	X	X	5	23	2.25	a, d, ra
2198	ΠΕΝΤΑΦΘΟΡΙΟΥΧΟΣ ΦΩΣΦΟΡΟΣ, ΣΥΜΠΙΕΣΜΕΝΟΣ	2TC	190	X			X	5	200 300	0.90 1.25	k k
2199	ΦΩΣΦΙΝΗ [c]	2TF	20	X			X	5	225 250	0.30 0.45	d, k, p, ra, d, k, q, ra
2200	ΠΡΟΠΑΔΙΕΝΙΟ, ΑΔΡΑΝΕΣ	2F		X	X	X	X	10	22	0.50	ra
2202	ΥΔΡΟΣΕΛΗΝΙΟ, ΑΝΥΔΡΟ	2TF	2	X			X	5	31	1.60	k
2203	ΣΙΛΑΝΙΟ, ΣΥΜΠΙΕΣΜΕΝΟ [c]	2F		X	X	X	X	10	225 250	0.32 0.36	q q
2204	ΚΑΡΒΟΝΥΛΟΣΟΥΛΦΙΔΙΟ	2TF	1700	X	X	X	X	5	30	0.87	r, u
2417	ΚΑΡΒΟΥΝΥΛΟΦΘΟΡΙΔΙΟ, ΣΥΜΠΙΕΣΜΕΝΟ	2TC	360	X	X	X	X	5	200 300	0.47 0.70	
2418	ΤΕΤΡΑΘΕΙΟΦΘΟΡΙΔΙΟ	2TC	40	X				5	30	0.91	k, ra
2419	ΒΡΩΜΟΤΡΙΦΘΟΡΟ-ΑΙΘΥΛΕΝΙΟ	2F		X	X	X	X	10	10	1.19	ra
2420	ΕΞΑΦΘΟΡΟΑΚΕΤΟΝΗ	2TC	470	X	X	X	X	5	22	1.08	ra
2421	ΤΡΙΟΞΕΙΔΙΟ ΤΟΥ ΑΖΩΤΟΥ	2TOC	ΑΠΑΓΟΡΕΥΕΤΑΙ Η ΜΕΤΑΦΟΡΑ								
2422	ΟΚΤΑΦΘΟΡΟΒΟΥΤ-2-ΕΝΙΟ (ΨΥΚΤΙΚΟ ΑΕΡΙΟ R1318)	2A		X	X	X	X	10	12	1.34	ra
2424	ΟΚΤΑΦΘΟΡΟΠΡΟΠΑΝΙΟ (ΨΥΚΤΙΚΟ ΑΕΡΙΟ R218)	2A		X	X	X	X	10	25	1.04	ra
2451	ΑΖΩΤΟ ΤΡΙΦΘΟΡΙΟΥΧΟ	2O		X	X	X	X	10	200	0.50	
2452	ΑΙΘΥΛΑΚΕΤΥΛΕΝΙΟ, ΑΔΡΑΝΕΣ	2F		X	X	X	X	10	10	0.57	c, ra
2453	ΑΙΘΥΛΟΦΛΟΡΙΔΙΟ (ΨΥΚΤΙΚΟ ΑΕΡΙΟ R161)	2F		X	X	X	X	10	30	0.57	ra
2454	ΜΕΘΥΛΟΦΛΟΡΙΔΙΟ (ΨΥΚΤΙΚΟ ΑΕΡΙΟ R41)	2F		X	X	X	X	10	300	0.63	ra
2455	ΝΙΤΡΩΔΕΣ ΜΕΘΥΛΙΟ	2A	ΑΠΑΓΟΡΕΥΕΤΑΙ Η ΜΕΤΑΦΟΡΑ								
2517	1-ΧΛΩΡΟ-1,1-ΔΙΦΘΟΡΟΑΙΘΑΝΙΟ (ΨΥΚΤΙΚΟ ΑΕΡΙΟ R142(b)	2F		X	X	X	X	10	10	0.99	ra

P200	ΟΔΗΓΙΑ ΣΥΣΚΕΥΑΣΙΑΣ *(συνέχεια)*										P200
Πίνακας 2 : ΥΓΡΟΠΟΙΗΜΕΝΑ ΑΕΡΙΑ ΚΑΙ ΔΙΑΛΥΜΕΝΑ ΑΕΡΙΑ											
UN	**ΟΝΟΜΑΣΙΑ ΚΑΙ ΠΕΡΙΓΡΑΦΗ**	**ΚΩΔΙΚΟΣ ΤΑΞΙΝΟΜΗΣΗΣ**	**LC_{50}ml/m³**	**Κύλινδροι**	**Σωλήνες**	**Βαρέλια πίεσης**	**Δέσμη κυλίνδρων**	**Περίοδος δοκιμής, έτη [a]**	**Δοκιμή πίεσης [b]**	**Λόγος πλήρωσης**	**Ειδικές διατάξεις συσκευασίας**
2534	ΜΕΘΥΛΟΧΛΩΡΟΣΙΛΑΝΙΟ	2TFC	600	X	X	X	X	5			ra, z
2548	ΠΕΝΤΑΦΘΟΡΙΟΥΧΟ ΧΛΩΡΙΟ	2TOC	122	X			X	5	13	1.49	a, k
2599	ΑΖΕΟΤΡΟΠΙΚΟ ΜΕΙΓΜΑ ΧΛΩΡΟΤΡΙΦΘΟΡΟ-ΜΕΘΑΝΙΟΥ ΚΑΙ ΤΡΙΦΘΟΡΟΜΕΘΑΝΙΟΥ, με περίπου 60% χλωροτριφθορομεθάνιο (ΨΥΚΤΙΚΟ ΑΕΡΙΟ R503)	2A		X	X	X	X	10	31 42 100	0.12 0.17 0.64	ra ra ra
2601	ΚΥΚΛΟΒΟΥΤΑΝΙΟ	2F		X	X	X	X	10	10	0.63	ra
2602	ΑΖΕΟΤΡΟΠΙΚΟ ΜΕΙΓΜΑ ΔΙΧΛΩΡΟΔΙΦΘΟΡΟ-ΜΕΘΑΝΙΟΥ ΚΑΙ 1,1-ΔΙΦΘΟΡΟΑΙΘΑΝΙΟΥ, με περίπου 74% διχλωροδιφθορομεθάνιο (ΨΥΚΤΙΚΟ ΑΕΡΙΟ R500)	2A		X	X	X	X	10	22	1.01	ra
2676	ΑΝΤΙΜΟΝΙΝΗ	2TF	20	X			X	5	200	0.49	k, r, ra
2901	ΧΛΩΡΙΟΥΧΟ ΒΡΩΜΙΟ	2TOC	290	X	X	X	X	5	10	1.50	a
3057	ΤΡΙΦΘΟΡΟΑΚΕΤΥΛΟΧΛΩΡΙΔΙΟ	2TC	10	X		X	X	5	17	1.17	k, ra
3070	ΜΕΙΓΜΑ ΑΙΘΥΛΕΝΟΞΕΙΔΙΟΥ ΚΑΙ ΔΙΧΛΩΡΟΔΙΦΘΟΡΟ-ΜΕΘΑΝΙΟΥ με όχι περισσότερο από 12.5% αιθυλενοξειδίου	2A		X	X	X	X	10	18	1.09	ra
3083	ΥΠΕΡΧΛΩΡΥΛΟΦΘΟΡΙΔΙΟ	2TO	770	X	X	X	X	5	33	1.21	u
3153	ΥΠΕΡΦΘΡΙΟ (ΜΕΘΥΛΟ ΒΙΝΥΛ ΑΙΘΕΡΑΣ)	2F		X	X	X	X	10	20	0.75	ra
3154	ΥΠΕΡΦΘΡΙΟ (ΑΙΘΥΛΟ ΒΙΝΥΛ ΑΙΘΕΡΑΣ)	2F		X	X	X	X	10	10	0.98	ra
3157	ΥΦΡΟΠΟΙΗΜΕΝΟ ΑΕΡΙΟ, ΟΞΕΙΔΩΤΙΚΟ, Ε.Α.Ο.	2O		X	X	X	X	10			z
3159	1,1,1,2-ΤΕΤΡΑΦΘΟΡΟΕΤΗΑΝΕ (REFRIGERNAT ΑΕΡΙΟ R134a)	2A		X	X	X	X	10	18	1.05	ra
3160	ΥΓΡΟΠΟΙΗΜΕΝΟ ΑΕΡΙΟ, ΤΟΞΙΚΟ, ΕΥΦΛΕΚΤΟ, Ε.Α.Ο.	2TF	≤5000	X	X	X	X	5			ra, z
3161	ΥΓΡΟΠΟΙΗΜΕΝΟ ΑΕΡΙΟ, ΕΥΦΛΕΚΤΟ, Ε.Α.Ο.	2F		X	X	X	X	10			ra, z
3162	ΥΓΡΟΠΟΙΗΜΕΝΟ ΑΕΡΙΟ, ΤΟΞΙΚΟ, Ε.Α.Ο.	2T	≤5000	X	X	X	X	5			z
3163	ΥΓΡΟΠΟΙΗΜΕΝΟ ΑΕΡΙΟ, Ε.Α.Ο.	2A		X	X	X	X	10			ra, z
3220	ΠΕΝΤΑΦΘΟΡΟΕΤΗΑΝΕ (ΨΥΚΤΙΚΟ ΑΕΡΙΟ R125)	2A		X	X	X	X	10	49 35	0.95 0.87	ra ra

P200	ΟΔΗΓΙΑ ΣΥΣΚΕΥΑΣΙΑΣ *(συνέχεια)*										P200
Πίνακας 2 : ΥΓΡΟΠΟΙΗΜΕΝΑ ΑΕΡΙΑ ΚΑΙ ΔΙΑΛΥΜΕΝΑ ΑΕΡΙΑ											
UN	**ΟΝΟΜΑΣΙΑ ΚΑΙ ΠΕΡΙΓΡΑΦΗ**	**ΚΩΔΙΚΟΣ ΤΑΞΙΝΟΜΗΣΗΣ**	**LC_{50}ml/m^3**	**Κύλινδροι**	**Σωλήνες**	**Βαρέλια πίεσης**	**Δέσμη κυλίνδρων**	**Περίοδος δοκιμής, έτη [a]**	**Δοκιμή πίεσης [b]**	**Λόγος πλήρωσης**	**Ειδικές διατάξεις συσκευασίας**
3252	ΔΙΦΘΟΡΟΜΕΘΑΝΙΟ (ΨΥΚΤΙΚΟ ΑΕΡΙΟ R32)	2F		X	X	X	X	10	48	0.78	ra
3296	ΕΠΤΑΦΘΟΡΟΠΡΟΠΑΝΙΟ (ΨΥΚΤΙΚΟ ΑΕΡΙΟ R227)	2A		X	X	X	X	10	13	1.21	ra
3297	ΜΕΙΓΜΑ ΑΙΘΥΛΕΝΟΞΕΙΔΙΟΥ ΚΑΙ ΧΛΩΡΟΤΕΤΡΑΦΘΟΡΟ-ΑΙΘΑΝΙΟΥ με όχι περισσότερο από 8.8% αιθυλενοξείδιο	2A		X	X	X	X	10	10	1.16	ra
3298	ΜΕΙΓΜΑ ΑΙΘΥΛΕΝΟΞΕΙΔΙΟΥ ΚΑΙ ΠΕΝΤΑΦΘΟΡΟΑΙΘΑΝΙΟΥ με όχι περισσότερο από 7.9% αιθυλενοξείδιο	2A		X	X	X	X	10	26	1.02	ra
3299	ΜΕΙΓΜΑ ΑΙΘΥΛΕΝΟΞΕΙΔΙΟΥ ΚΑΙ ΤΕΤΡΑΦΘΟΡΟΑΙΘΑΝΙΟΥ με όχι περισσότερο από 5.6% αιθυλενοξείδιο	2A		X	X	X	X	10	17	1.03	ra
3300	ΜΕΙΓΜΑ ΑΙΘΥΛΕΝΟΞΕΙΔΙΟΥ ΚΑΙ ΔΙΟΞΕΙΔΙΟΥ ΤΟΥ ΑΝΘΡΑΚΑ με περισσότερο από 87% αιθυλενοξείδιο	2TF	Περισσότερο από 2900	X	X	X	X	5	28	0.73	ra
3307	ΥΓΡΟΠΟΙΗΜΕΝΟ ΑΕΡΙΟ, ΤΟΞΙΚΟ, ΟΞΕΙΔΩΤΙΚΟ, Ε.Α.Ο.	2TO	≤5000	X	X	X	X	5			z
3308	ΥΓΡΟΠΟΙΗΜΕΝΟ ΑΕΡΙΟ, ΤΟΞΙΚΟ, ΔΙΑΒΡΩΤΙΚΟ, Ε.Α.Ο.	2TC	≤5000	X	X	X	X	5			ra, z
3309	ΥΓΡΟΠΟΙΗΜΕΝΟ ΑΕΡΙΟ, ΤΟΞΙΚΟ, ΕΥΦΛΕΚΤΟ, ΔΙΑΒΡΩΤΙΚΟ, Ε.Α.Ο.	2TFC	≤5000	X	X	X	X	5			ra, z
3310	ΥΓΡΟΠΟΙΗΜΕΝΟ ΑΕΡΙΟ, ΤΟΞΙΚΟ, ΟΞΕΙΔΩΤΙΚΟ, ΔΙΑΒΡΩΤΙΚΟ, Ε.Α.Ο.	2TOC	≤5000	X	X	X	X	5			z
3318	ΔΙΑΛΥΜΑ ΑΜΩΝΙΑΣ, σχετική πυκνότητα λιγότερη από 0.880 στους 15°C στο νερό, με περισσότερο από 50% αμμωνία	4TC		X	X	X	X	5			b
3337	ΨΥΚΤΙΚΟ ΑΕΡΙΟ R404A (Πενταφθοροαιθάνιο, 1,1,1-τριφθοροαιθάνιο, και 1,1,1,2-τετραφθοροαιθάνιο αζεότροπο μίγμα με περίπου 44% πενταφθοροαιθάνιο και 52% 1,1,1-τριφθοροαιθάνιο)	2A		X	X	X	X	10	36	0.82	ra
3338	ΨΥΚΤΙΚΟ ΑΕΡΙΟ R407A (Διφθορομεθάνιο, πενταφθοροαιθάνιο και τετραφθοροαιθάνιο αζεότροπο μίγμα με περίπου 20% διφθορομεθάνιο και 40% πενταφθοροαιθάνιο)	2A		X	X	X	X	10	32	0.94	ra

P200	ΟΔΗΓΙΑ ΣΥΣΚΕΥΑΣΙΑΣ *(συνέχεια)*										P200
Πίνακας 2 : ΥΓΡΟΠΟΙΗΜΕΝΑ ΑΕΡΙΑ ΚΑΙ ΔΙΑΛΥΜΕΝΑ ΑΕΡΙΑ											
UN	**ΟΝΟΜΑΣΙΑ ΚΑΙ ΠΕΡΙΓΡΑΦΗ**	**ΚΩΔΙΚΟΣ ΤΑΞΙΝΟΜΗΣΗΣ**	**LC_{50}ml/m^3**	**Κύλινδροι**	**Σωλήνες**	**Βαρέλια πίεσης**	**Δέσμη κυλίνδρων**	**Περίοδος δοκιμής, έτη [a]**	**Δοκιμή πίεσης [b]**	**Λόγος πλήρωσης**	**Ειδικές διατάξεις συσκευασίας**
3339	ΨΥΚΤΙΚΟ ΑΕΡΙΟ R407B (Διφθορομεθάνιο, πενταφθοροαιθάνιο, και 1,1,1,2-τετραφθοροαιθάνιο αζεότροπο μίγμα με περίπου 10% διφθορομεθάνιο και 70% πενταφθοροαιθάνιο)	2A		X	X	X	X	10	33	0.93	ra
3340	ΨΥΚΤΙΚΟ ΑΕΡΙΟ R407C (Διφθορομεθάνιο, πενταφθοροαιθάνιο, και 1,1,1,2-τετραφθοροαιθάνιο αζεότροπο μίγμα με περίπου 23% διφθορομεθάνιο και 25% πενταφθοροαιθάνιο)	2A		X	X	X	X	10	30	0.95	ra
3354	ΕΝΤΟΜΟΚΤΟΝΟ ΑΕΡΙΟ, ΕΥΦΛΕΚΤΟ, Ε.Α.Ο.	2F		X	X	X	X	10			ra, z
3355	ΕΝΤΟΜΟΚΤΟΝΟ ΑΕΡΙΟ, ΤΟΞΙΚΟ, ΕΥΦΛΕΚΤΟ, Ε.Α.Ο.	2TF		X	X	X	X	5			ra, z
3377	ΑΚΕΤΥΛΕΝΙΟ, ΕΛΕΥΘΕΡΟ ΔΙΑΛΥΤΗ	2F		X			X	5	60		c, p

a *Μη εφαρμόσιμη για δοχεία κατασκευασμένα από σύνθετα υλικά.*

b *Για μείγματα του UN 1965, το μέγιστο επιτρεπόμενο βάρος πλήρωσης ανά λίτρο χωρητικότητας είναι ως εξής:*

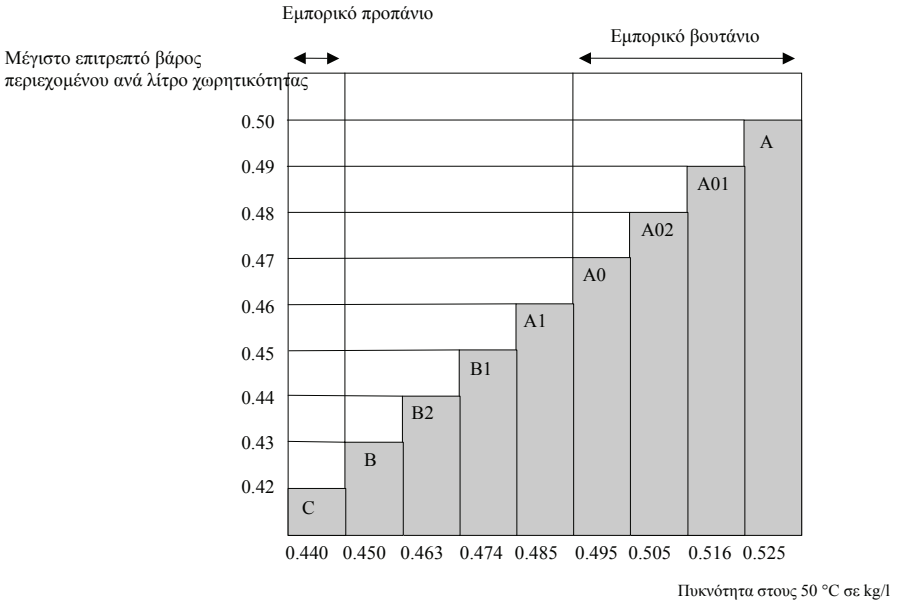

c *Θεωρείται πυροφόρα.*

d *Θεωρείται τοξικό. Η τιμή LC50 να προσδιοριστεί*

P200	ΟΔΗΓΙΑ ΣΥΣΚΕΥΑΣΙΑΣ *(συνέχεια)*											P200
Πίνακας 3 : ΟΥΣΙΕΣ ΠΟΥ ΔΕΝ ΑΝΗΚΟΥΝ ΣΤΗΝ ΚΛΑΣΗ 2												
UN	**ΟΝΟΜΑΣΙΑ ΚΑΙ ΠΕΡΙΓΡΑΦΗ**	**Κλάση**	**ΚΩΔΙΚΟΣ ΤΑΞΙΝΟΜΗΣΗΣ**	**LC_{50}ml/m^3**	**Κύλινδροι**	**Σωλήνες**	**Βαρέλια πίεσης**	**Δέσμη κυλίνδρων**	**Περίοδος δοκιμής, έτη [a]**	**Δοκιμή πίεσης [b]**	**Λόγος πλήρωσης**	**Ειδικές διατάξεις συσκευασίας**
1051	ΥΔΡΟΚΥΑΝΙΟ, ΣΤΑΘΕΡΟΠΟΙΗΜΕΝΟ , περιέχον λιγότερο από 3% νερό	6.1	TF	40	X			X	100	100	0.55	k
1052	ΥΔΡΟΦΘΟΡΙΟ, ΑΝΥΔΡΟ	8	CT1	966	X		X	X	10	10	0.84	ab ac
1745	ΠΕΝΤΑΦΘΟΡΙΟΥΧΟ ΒΡΩΜΙΟ	5.1	OTC	25	X		X	X	10	10	[b]	k, ab ad
1746	ΤΡΙΦΘΟΡΙΟΥΧΟ ΒΡΩΜΙΟ	5.1	OTC	50	X		X	X	10	10	[b]	k, ab ad
1790	ΥΔΡΟΦΘΟΡΙΚΟ ΟΞΥ, διάλυμα, με όχι περισσότερο από 85% υδροφθορικό οξύ	8	CT1	966	X		X	X	10	10	0.84	ab ac
2495	ΠΕΝΤΑΦΘΟΡΙΟΥΧΟ ΙΩΔΙΟ	5.1	OTC	120	X		X	X	10	10	[b]	k, ab ad

[a] *Μη εφαρμόσιμη για δοχεία κατασκευασμένα από σύνθετα υλικά.*

[b] *Απαιτείται ελάχιστο έλλειμμα 8% όγκου.*

P201	**ΟΔΗΓΙΑ ΣΥΣΚΕΥΑΣΙΑΣ**	**P201**

Αυτή η οδηγία έχει εφαρμογή σε UN 3167, 3168 και 3169.

Οι παρακάτω συσκευασίες επιτρέπονται:

(1) Κύλινδροι σωλήνες και δοχεία πίεσης σύμφωνα με τις απαιτήσεις κατασκευής, δοκιμής και πλήρωσης που έχουν εγκριθεί από την αρμόδια αρχή

(2) Επιπλέον, οι ακόλουθες συσκευασίες είναι εγκεκριμένες υπό την προϋπόθεση ότι οι γενικές διατάξεις της 4.1.1 και 4.1.3 ικανοποιούνται.

(a) Για μη τοξικά αέρια, συνδυασμένες συσκευασίες με ερμητικά σφραγισμένες εσωτερικές συσκευασίες από γυαλί ή μέταλλο με μέγιστη χωρητικότητα 5 λίτρα ανά κόλο που ικανοποιούν το επίπεδο απόδοσης της ομάδας συσκευασίας II.

(b) Για τοξικά αέρια, συνδυασμένες συσκευασίες με ερμητικά σφραγισμένες εσωτερικές συσκευασίες από γυαλί ή μέταλλο με μέγιστη χωρητικότητα 1 λίτρο ανά κόλο που ικανοποιούν το επίπεδο απόδοσης της ομάδας συσκευασίας III.

P203	ΟΔΗΓΙΑ ΣΥΣΚΕΥΑΣΙΑΣ	P203

Τύπος συσκευασιών: Κρυογονικά δοχεία

Γενικές οδηγίες:

(1) Οι ειδικές διατάξεις συσκευασίας της παραγράφου 4.1.6 θα πρέπει να ικανοποιούνται.

(2) Τα δοχεία θα πρέπει να είναι έτσι μονωμένα, ώστε να μη μπορούν να επικαλυφθούν από δρόσο ή παγετό.

(3) Στην περίπτωση δοχείων των προοριζόμενων για τη μεταφορά αερίων με κωδικό κατάταξης 3Ο, το υλικό που χρησιμοποιείται για να εξασφαλίσει τη στεγανότητα των αρμών ή για τη συντήρηση των κλεισιμάτων θα πρέπει να είναι συμβατό με το περιεχόμενο.

Ειδικές οδηγίες για κλειστά κρυογονικά δοχεία:

(4) Κλειστά κρυογονικά δοχεία κατασκευασμένα όπως προδιαγράφεται στο Κεφάλαιο 6.2 είναι εγκεκριμένα για τη μεταφορά υγροποιημένων αερίων υπό ψύξη.

(5) Δοκιμή πίεσης

Υγρά υπό ψύξη θα πληρώνονται σε κλειστά κρυογονικά δοχεία με τις ακόλουθες ελάχιστες δοκιμές πίεσης :

(a) Για κλειστά κρυογονικά δοχεά με μανδύα κενού, η πίεση δοκιμής δεν θα πείναι λίγοτερη από 1.3. φορές του αθροίσματος της μέγιστης εσωτερικής πίεσης του γεμάτου δοχείου, συμπεριλαμβανομένου κατά τη διάρκεια της πλήρωσης και της κένωσης, συν 100 kPa (1bar)

(b) Για άλλα κλειστά κρυογονικά δοχεία, η πίεση δοκιμής δεν θα είναι λιγότερη από από 1.3. φορές μέγιστης εσωτερικής πίεσης του γεμάτου δοχείου, λαμβάνοντας υπόψη την πίεση που αναπτύσσεται κατά την πλήρωση και την κένωση.

(6) Βαθμός πλήρωσης

Για μη εύφλεκτα, μη τοξικά υγροποιημένα αέρια υπό ψύξη (με κωδικούς ταξινόμησης 3Α και 3Ο) ο όγκος της υγρής φάσης στη θερμοκρασία πλήρωσης και σε πίεσης 100kPa (1bar) δεν θα πρέπει να υπερβαίνει το 98% της χωρητικότητας νερού του δοχείου πίεσης.

Για εύφλεκτα υγροποιημένα αέρια υπό ψύξη (κωδικός ταξινόμησης 3F) ο βαθμός πλήρωσης θα πρέπει να παραμένει κάτω από το επίπεδο στο οποίο, εάν τα περιεχόμενα έχουν θερμανθεί στη θερμοκρασία στην οποία η τάση ατμών ισούται με την πίεση ανοίγματος της βαλβίδας εκτόνωσης, ο όγκος θα έφθανε το 95% της χωρητικότητας νερού σε αυτή τη θερμοκρασία.

(7) Διατάξεις εκτόνωσης πίεσης

Τα κλειστά κρυογονικά δοχεία θα πρέπει να είναι εφοδιασμένα με τουλάχιστον μία διάταξη εκτόνωσης πίεσης.

(8) Συμβατότητα

Τα υλικά που χρησιμοποιούνται για τη διασφάλιση της στεγανότητας των συνδέσμων ή για τη συντήρηση των κλεισιμάτων θα πρέπει να είναι συμβατά με το περιεχόμενο. Για οξειδωτικά αέρια (κωδικός ταξινόμησης 3Ο) βλέπε επίσης (3) παραπάνω.

(9) Περιοδική επιθεώρηση

Τα δοχεία θα υπόκεινται σε περιοδικές επιθεωρήσεις σύμφωνα με τις διατάξεςι της παραγράφου 6.2.1.6 και 6.2.3.5 αντίστοιχα. Οι περιοδικές επιθεωρήσεις θα πρέπει να γίνονται κάθε 10 έτη.

Κατά παρέκκλιση από αυτή την ημερομηνία, η περιοδική επιθεώρηση δοχείων που χρησιμοποιούν σύνθετα υλικά (σύνθετα δοχεία) μπορεί να γίνεται σε διαστήματα που καθορίζονται από την αρμόδια αρχή του Συμβαλλόμενου Μέλους στην παρούσα Συμφωνία η οποία έχει εγκρίνει τον τεχνικό κώδικα για το σχεδιασμό και την κατασκευή.

(συνεχίζεται στην επόμενη σελίδα)

P203	ΟΔΗΓΙΑ ΣΥΣΚΕΥΑΣΙΑΣ *(συνέχεια)*	P203

Ειδικές οδηγίες για ανοιχτά κρυογονικά δοχεία:

(10) Ανοιχτά κρυογονικά δοχεία δεν επιτρέπονται για εύφλεκτα υγροποιημένα αέρια υπό ψύξη με κωδικό ταξινόμησης 3F, και UN 2187 διοξείδιο του άνθρακα, υγρό υπό ψύξη και τα μείγματά του.

(11) Τα δοχεία θα πρέπει να είναι εξοπλισμένα με μηχανισμούς που εμποδίζουν το πιτσίλισμα του υγρού εκτός του δοχείου.

(12) Τα γυάλινα δοχεία θα πρέπει να είναι διπλού τοιχώματος με μανδύα κενού μονωμένα και επενδεδυμένα από ένα απορροφητικό μονωτικό υλικό. Θα πρέπει να προστατεύονται με συρμάτινα καλάθια και να τοποθετούνται σε μεταλλικά κιβώτια. Τα μεταλλικά κιβώτια για τα γυάλινα δοχεία και τα άλλα δοχεία θα πρέπει να είναι εφοδιασμένα με χειρολαβές.

(13) Τα ανοίγματα των δοχείων θα πρέπει να είναι εφοδιασμένα με μηχανισμούς που θα επιτρέπουν στα αέρια να διαφύγουν, εμποδίζοντας το πιτσίλισμα του υγρού εκτός του δοχείου, και στερεωμένους έτσι ώστε να μην πέφτουν.

(14) Στην περίπτωση του UN 1073 οξυγόνο υγρό υπό ψύξη και μείγματα αυτού, οι παραπάνω αναφερόμενοι μηχανισμοί και η απορροφητική μονωτική ουσία που περιβάλλει τα δοχεία θα πρέπει να είναι από άκαυστο υλικό.

Αναφορά στα πρότυπα (Δεσμευμένο)

P204	ΟΔΗΓΙΑ ΣΥΣΚΕΥΑΣΙΑΣ	P204
	(Διαγραμμένο)	

P205	ΟΔΗΓΙΑ ΣΥΣΚΕΥΑΣΙΑΣ	P205
	(Διαγραμμένο)	

P206	ΟΔΗΓΙΑ ΣΥΣΚΕΥΑΣΙΑΣ	P206

Αυτή η οδηγία συσκευασίας έχει εφαρμογή σε UN 3150 συσκευές, μικρές, με ηλεκτροδοτούμενο αέριο υδρογονάνθρακα ή με ανταλλακτικά αερίου υδρογονάνθρακα για μικρές συσκευές

(1) Οι ειδικές διατάξεις συσκευασίας της παραγράφου **4.1.6**, όταν έχουν εφαρμογή, θα πρέπει να ικανοποιούνται.

(2) Τα είδη θα πρέπει να συμφωνούν με τις διατάξεις της χώρας στην οποία γεμίζονται.

(3) Οι συσκευές και τα ανταλλακτικά θα πρέπει να συσκευάζονται σε εξωτερικές συσκευασίες σύμφωνα με την 6.1.4 να ελέγχονται και να εγκρίνονται σύμφωνα με το Κεφάλαιο 6.1 για ομάδα συσκευασίας ΙΙ.

P300	ΟΔΗΓΙΑ ΣΥΣΚΕΥΑΣΙΑΣ	P300

Αυτή η οδηγία έχει εφαρμογή σε UN 3064.

Οι παρακάτω συσκευασίες επιτρέπονται, εφόσον ικανοποιούνται οι γενικές διατάξεις των παραγράφων **4.1.1** και **4.1.3**: Συνδυασμένες συσκευασίες αποτελούμενες από εσωτερικά μεταλλικά δοχεία με μέγιστη χωρητικότητα 1 λίτρο το καθένα και εξωτερικά ξύλινα κιβώτια (4C1, 4C2, 4D ή 4F) που περιέχουν όχι περισσότερο από 5 λίτρα διαλύματος.

Πρόσθετες απαιτήσεις:

1. Τα μεταλλικά δοχεία θα πρέπει να είναι πλήρως περιτυλιγμένα με απορροφητικό προστατευτικό υλικό.

2. Τα ξύλινα κιβώτια θα πρέπει να είναι πλήρως επενδεδυμένα με κατάλληλο υλικό αδιαπέραστο από το νερό και τη νιτρογλυκερίνη.

P301	**ΟΔΗΓΙΑ ΣΥΣΚΕΥΑΣΙΑΣ**	**P301**

Αυτή η οδηγία έχει εφαρμογή σε UN 3165.

Οι παρακάτω συσκευασίες επιτρέπονται, εφόσον ικανοποιούνται οι γενικές διατάξεις των παραγράφων **4.1.1** και **4.1.3**:

(1) Αλουμινένιο δοχείο πίεσης που έχει κατασκευαστεί από σύστημα σωληνώσεων και έχει συγκολλημένες κεφαλές.
Η κυρίως συγκράτηση του καυσίμου μέσα σ'αυτό το δοχείο θα έγκειται σε μία αλουμινένια κύστη με μέγιστο εσωτερικό όγκο 46 λίτρα
Το εξωτερικό δοχείο θα πρέπει να έχει ελάχιστη πίεση (πιεζομέτρου) σχεδιασμού 1.275k Pa και ελάχιστη πίεση (πιεζομέτρου) έκρηξης 2.755 kPa.
Κάθε δοχείο θα πρέπει να είναι ελεγμένο για διαρροή κατά τη διάρκεια της κατασκευής και πριν την αποστολή και θα πρέπει να βρίσκεται στεγανό.
Η πλήρης εσωτερική μονάδα θα πρέπει να συσκευάζεται με ασφάλεια σε μη-εύφλεκτο προστατευτικό υλικό, όπως βερμικουλίτης, σε γερή εξωτερική σφιχτά κλεισμένη μεταλλική συσκευασία η οποία θα πρέπει επαρκώς να προστατεύει όλα τα εξαρτήματα
Η μέγιστη ποσότητα καυσίμου ανά μονάδα και κόλο είναι 42 λίτρα.

(2) Αλουμινένιο δοχείο πίεσης.
Η κυρίως συγκράτηση του καυσίμου σ'αυτό το δοχείο θα συνίσταται από ένα σε ένα συγκολλημένο τμήμα καυσίμου πυκνού ατμού με μία ελαστομερή κύστη με μέγιστη εσωτερικό όγκο 46 λίτρα.
Το δοχείο πίεσης θα πρέπει να έχει ελάχιστη πίεση (πιεζομέτρου) σχεδιασμού 2.860 kPa και ελάχιστη πίεση (πιεζομέτρου) έκρηξης 5.170 kPa.
Κάθε δοχείο θα πρέπει να ελέγχεται για διαρροή κατά τη διάρκεια της κατασκευής και πριν την αποστολή και θα πρέπει να συσκευάζεται με ασφάλεια σε μη-εύφλεκτο προστατευτικό υλικό, όπως βερμικουλίτης, σε γερή εξωτερική σφιχτά κλεισμένη μεταλλική συσκευασία η οποία θα πρέπει επαρκώς να προστατεύει όλα τα εξαρτήματα.
Η μέγιστη ποσότητα καυσίμου ανά μονάδα και κόλο είναι 42 λίτρα.

P302	**ΟΔΗΓΙΑ ΣΥΣΚΕΥΑΣΙΑΣ**	**P302**

Αυτή η οδηγία έχει εφαρμογή σε UN 3269.

Οι παρακάτω συσκευασίες επιτρέπονται, εφόσον ικανοποιούνται οι γενικές διατάξεις των παραγράφων **4.1.1** και **4.1.3**:

Συνδυασμένες συσκευασίες που ικανοποιούν το επίπεδο απόδοσης της ομάδας συσκευασίας II ή III σύμφωνα με τα κριτήρια για την Κλάση 3, έχουν εφαρμογή στο βασικό υλικό.
Το βασικό υλικό και ο ενεργοποιητής (οργανικό υπεροξείδιο) θα πρέπει το καθένα να συσκευάζεται ξεχωριστά σε εσωτερικές συσκευασίες.
Τα συστατικά μπορούν να τοποθετούνται στην ίδια εξωτερική συσκευασία υπό την προϋπόθεση ότι δεν θα αντιδράσουν επικίνδυνα σε περίπτωση διαρροής.
Ο ενεργοποιητής θα πρέπει να έχει μια μέγιστη ποσότητα 125 ml ανά εσωτερική συσκευασία αν είναι υγρό, και 500 grams ανά εσωτερική συσκευασία αν είναι στερεό.

P400	**ΟΔΗΓΙΑ ΣΥΣΚΕΥΑΣΙΑΣ**	**P400**

Οι παρακάτω συσκευασίες επιτρέπονται, εφόσον ικανοποιούνται οι γενικές διατάξεις των παραγράφων **4.1.1** και **4.1.3**:

(1) Δοχεία πίεσης, υπό την προϋπόθεση ότι πληρούνται οι γενικές διατάξεις της παραγράφου 4.1.3.6. Θα είναι κατασκευασμένα από χάλυβα και θα υπόκεινται σε αρχικό έλεγχο και περιοδικούς ελέγχους κάθε 10 έτη σε πίεση όχι μεγαλύτερη από 1MPa (10bar, Πίεση μετρητή). Κατά τη μεταφορά, το υγρό θα βρίσκεται κάτω από στρώμα αδρανούς αερίου με μετρητή πίεσης όχι λιγότερο από 20kPa (0.2 bar).

(2) Κιβώτια (4A, 4B, 4C1, 4C2, 4D, 4F ή 4G), βαρέλια (1A2, 1B2, 1N2, 1D ή 1G) ή μπιτόνια (3A2 ή 3B2) που περικλείουν ερμητικά σφραγισμένα μεταλλικά δοχεία με εσωτερικές συσκευασίες από γυαλί ή μέταλλο, με χωρητικότητα όχι μεγαλύτερη από 1 λίτρο το καθένα, που έχουν βιδωτά βύσματα με παρεμβύσματα. Οι εσωτερικές συσκευασίες θα πρέπει να προστατεύονται σε όλες τις πλευρές με ένα ξηρό, απορροφητικό, μη αναφλέξιμο υλικό σε ποσότητα επαρκή να απορροφήσει όλο το περιεχόμενο. Οι εσωτερικές συσκευασίες δεν θα πρέπει να γεμίζονται περισσότερο από 90% της χωρητικότητάς τους. Οι εξωτερικές συσκευασίες θα πρέπει να έχουν μέγιστο καθαρό βάρος 125 kg.

(3) Χαλύβδινα, αλουμινένια ή μεταλλικά βαρέλια (1A2, 1B2 ή 1N2), μπιτόνια (3A2 ή 3B2) ή κιβώτια (4A ή 4B) με μέγιστο καθαρό βάρος 150 kg το καθένα με ερμητικά σφραγισμένα εσωτερικά μεταλλικά δοχεία με μέγιστη χωρητικότητα 4 λίτρα το καθένα, με βιδωτά βύσματα εφοδιασμένα με παρεμβύσματα. Οι εσωτερικές συσκευασίες θα πρέπει να προστατεύονται σε όλες τις πλευρές με ένα ξηρό, απορροφητικό, μη αναφλέξιμο υλικό σε ποσότητα επαρκή να απορροφήσει όλο το περιεχόμενο. Κάθε στρώση των εσωτερικών συσκευασιών θα πρέπει να είναι διαχωρισμένη με ένα διαχωριστικό τμήμα επιπλέον του προστατευτικού υλικού. Οι εσωτερικές συσκευασίες δεν θα πρέπει να γεμίζονται περισσότερο από το 90% της χωρητικότητάς τους.

Ειδική διάταξη συσκευασίας

PP86 Για τους UN. 3392 και 3394, ο αέρας θα πρέπει να περιορίζεται από τον χώρο των ατμών με άζωτο ή άλλα μέσα.

P401	**ΟΔΗΓΙΑ ΣΥΣΚΕΥΑΣΙΑΣ**	**P401**

Οι παρακάτω συσκευασίες επιτρέπονται, εφόσον ικανοποιούνται οι γενικές διατάξεις των παραγράφων **4.1.1** και **4.1.3**:

(1) Δοχεία πίεσης, υπό την την προϋπόθεση ότι πληρούνται οι γενικές διατάξεις της παραγράφου 4.1.3.6. Θα είναι κατασκευασμένα από χάλυβα και θα υπόκεινται σε αρχικό έλεγχο και περιοδικούς ελέγχους κάθε 10 έτη σε πίεση όχι μεγαλύτερη από 0.6MPa (6bar, Πίεση μετρητή). Κατά τη μεταφορά, το υγρό θα βρίσκεται κάτω από στρώμα αδρανούς αερίου με μετρητή πίεσης όχι λιγότερο από 20kPa (0.2 bar).

	Εσωτερική συσκευασία	**Εξωτερική συσκευασία**
(2) Συνδυασμένες συσκευασίες με εσωτερικές συσκευασίες από γυαλί, μέταλλο ή πλαστικό που έχουν βιδωτά κλεισίματα επενδεδυμένα με εσωτερικό προστατευτικό και απορροφητικό υλικό σε ποσότητα επαρκή να απορροφήσει όλο το περιεχόμενο.	1 *l*	30 kg μέγιστο καθαρό βάρος

Ειδική διάταξη συσκευασίας ειδικά για το RID και ADR

RR7 Πάντως, για UN Αρ. 1183, 1242, 1295 και 2988 τα δοχεία πίεσης θα υποβάλλονται σε δοκιμή κάθε πέντε χρόνια.

P402	ΟΔΗΓΙΑ ΣΥΣΚΕΥΑΣΙΑΣ	P402

Οι παρακάτω συσκευασίες επιτρέπονται, εφόσον ικανοποιούνται οι γενικές διατάξεις των παραγράφων **4.1.1** και **4.1.3**:

(1) Δοχεία πίεσης, υπό την την προϋπόθεση ότι πληρούνται οι γενικές διατάξεις της παραγράφου 4.1.3.6. Θα είναι κατασκευασμένα από χάλυβα και θα υπόκεινται σε αρχικό έλεγχο και περιοδικούς ελέγχους κάθε 10 έτη σε πίεση όχι μεγαλύτερη από 0.6MPa (6bar, Πίεση μετρητή). Κατά τη μεταφορά, το υγρό θα βρίσκεται κάτω από στρώμα αδρανούς αερίου με μετρητή πίεσης όχι λιγότερο από 20kPa (0.2 bar).

	Εσωτερική συσκευασία μέγιστο καθαρό βάρος	**Εξωτερική συσκευασία**
(2) Συνδυασμένες συσκευασίες με εσωτερικές συσκευασίες από γυαλί, μέταλλο ή πλαστικό που έχουν βιδωτά κλεισίματα επενδεδυμένα με εσωτερικό προστατευτικό και απορροφητικό υλικό σε ποσότητα επαρκή να απορροφήσει όλο το περιεχόμενο.	10 kg (γυαλί) 15 kg (μέταλλο ή πλαστικό)	125 kg 125 kg

(3) Βαρέλια από χάλυβα (1A1) με μέγιστη χωρητικότητα 250 λίτρα.

(4) Σύνθετες συσκευασίες που αποτελούνται από πλαστικά δοχεία με εξωτερικό χαλύβδινο βαρέλι ή αλουμινένιο (6HA1 ή 6HB1) με μέγιστη χωρητικότητα 250 λίτρα.

Ειδική διάταξη συσκευασίας

RR4 Για UN 3130, τα ανοίγματα των δοχείων θα πρέπει να είναι. σφιχτά κλεισμένα με δύο συσκευές στη σειρά, μία από τις οποίες θα πρέπει να είναι βιδωμένη ή ασφαλισμένη με ισοδύναμο τρόπο.

RR7 Για UN Αρ. 3129 πάντως τα δοχεία πίεσηςθα υποβάλλονται σε δοκιμή κάθε πέντε χρόνια.

RR8 Για UN Αρ. 1389, 1391, 1411, 1421, 1928, 3129, 3130 και 3148 πάντως τα δοχεία πίεσης θα υποβάλλονται σε μία αρχική δοκιμή και σε περιοδικές δοκιμές σε πίεση όχι μικρότερη του 1 MPa (10 bar).

P403	**ΟΔΗΓΙΑ ΣΥΣΚΕΥΑΣΙΑΣ**	**P403**
Οι ακόλουθες συσκευασίες επιτρέπονται, εφόσον οι γενικές διατάξεις των **4.1.1** και **4.1.3** ικανοποιούνται:		
Συνδυασμένες συσκευασίες:		
Εσωτερικές συσκευασίες	**Εξωτερικές συσκευασίες**	**Μέγιστο καθαρό βάρος**
Γυαλί 2 kg Πλαστικό 15 kg Μέταλλο 20 kg Οι εσωτερικές συσκευασίες θα πρέπει να είναι ερμητικά κλειστές (π.χ. βιδωτό πώμα ή κοχλιωτά βύσματα)	**Βαρέλια** χάλυβας (1A2) αλουμίνιο (1B2) μέταλλο, εκτός από χάλυβα ή αλουμίνιο (1N2) πλαστικό (1H2) κόντρα πλακέ (1D) ίνες (1G) **Κιβώτια** χάλυβας (4A) αλουμίνιο (4B) φυσικό ξύλο (4C1) φυσικό ξύλο με αδιαπέραστα τοιχώματα (4C2) κόντρα πλακέ (4D) ανασυσταμένο ξύλο (4F) ινοσανίδες (4G) τεταμένο πλαστικό (4H1) στερεό πλαστικό (4H2) **Μπιτόνια** χάλυβας (3A2) αλουμίνιο (3B2) πλαστικό (3H2)	 400 kg 400 kg 400 kg 400 kg 400 kg 400 kg 400 kg 400 kg 250 kg 250 kg 250 kg 125 kg 125 kg 60 kg 250 kg 120 kg 120 kg 120 kg
Μονές συσκευασίες:		**Μέγιστο καθαρό βάρος**
Βαρέλια Χάλυβας (1A1, 1A2) αλουμίνιο (1B1, 1B2) μέταλλο εκτός από χάλυβα ή αλουμίνιο (1N1, 1N2) πλαστικό (1H1, 1H2) **Μπιτόνια** χάλυβας (3A1, 3A2) αλουμίνιο (3B1, 3B2) πλαστικό (3H1, 3H2) **Σύνθετες συσκευασίες** πλαστικό δοχείο με εξωτερικά βαρέλια από χάλυβα ή αλουμίνιο (6HA1 ή 6HB1) πλαστικό δοχείο με εξωτερικά βαρέλια από ίνες, πλαστικό ή κόντρα πλακέ (6HG1, 6HH1 ή 6HD1) πλαστικό δοχείο με εξωτερικά κλωβό ή κιβώτιο από χάλυβα ή αλουμίνιο ή με εξωτερικά κιβώτια από ξύλο, κόντρα πλακέ, ινοσανίδες ή στερεό πλαστικό (6HA2, 6HB2, 6HC, 6HD2, 6HG2 ή 6HH2)		 250 kg 250 kg 250 kg 250 kg 120 kg 120 kg 120 kg 250 kg 75 kg 75 kg
Πρόσθετη απαίτηση: Οι συσκευασίες θα πρέπει να είναι ερμητικά σφραγισμένες.		
Ειδική διάταξη συσκευασίας **PP83** Για UN 2813, αδιάβροχοι σάκοι που περιέχουν όχι περισσότερο από 20g ουσίας για σκοπούς σχηματισμού θερμότητας μπορούν να συσκευάζονται για μεταφορά. Κάθε αδιάβροχος σάκος θα είναι σφραγισμένος σε πλαστικό σάκο και τοποθετημένος σε ενδιάμεση συσκευασία. Καμία εξωτερική συσκευασία δεν θε περιέχει περισσότερο από 400g ουσίας. Το νερό ή υγρό που μπορεί να αντιδράσει με δραστική με το νερό ουσία δεν θα πρέπει να περιλαμβάνεται στη συσκευασία.		

P404	**ΟΔΗΓΙΑ ΣΥΣΚΕΥΑΣΙΑΣ**	**P404**

Αυτή η οδηγία συσκευασίας ισχύει για πυροφόρα στερεά: UN : 1383, 1854, 1855, 2008, 2545, 2546, 2846, 2881, 3052, 3200. 3391, 3393.

Οι ακόλουθες συσκευασίες επιτρέπονται, εφόσον οι γενικές διατάξεις των **4.1.1** και **4.1.3** ικανοποιούνται:

(1) Συνδυασμένες συσκευασίες

Εξωτερικές συσκευασίες: (1A2, 1B2, 1N2, 1H2, 1D, 4A, 4B, 4C1, 4C2, 4D, 4F ή 4H2)

Εσωτερικές συσκευασίες: Μεταλλικές συσκευασίες με χωρητικότητα όχι πάνω από 15kg εκάστη. Οι εσωτερικές συσκευασίες θα πρέπει να είναι ερμητικά σφραγισμένες και να έχουν βιδωτά πώματα.

(2) Μεταλλικές συσκευασίες: (1A1, 1A2, 1B1, 1N1, 1N2, 3A1, 3A2, 3B1 και 3B2)
Μέγιστο μικτό βάρος: 150kg

(3) Σύνθετες συσκευασίες: Πλαστικό δοχείο με εξωτερικό βαρέλι από χάλυβα ή αλουμίνιο (6HA1 ή 6HB1)
Μέγιστο μικτό βάρος: 150kg.

Ειδική διάταξη συσκευασίας

PP86 Για τους UN 3391 και 3393, ο αέρας θα πρέπει να περιορίζεται από τον χώρο των ατμών με άζωτο ή άλλα μέσα.

P405	**ΟΔΗΓΙΑ ΣΥΣΚΕΥΑΣΙΑΣ**	**P405**

Η οδηγία συσκευασίας αυτή ισχύει για τον UN 1381.

Οι ακόλουθες συσκευασίες επιτρέπονται, εφόσον οι γενικές διατάξεις των **4.1.1** και **4.1.3** ικανοποιούνται:

(1) Για τον UN 1381, φωσφόρο, νωπό:

(a) Συνδυασμένες συσκευασίες

Εξωτερικές συσκευασίες: (4A, 4B, 4C1, 4C2, 4D ή 4F) Μέγιστο καθαρό βάρος: 75kg

Εσωτερικές συσκευασίες:

(i) ερμητικά σφραγισμένα μεταλλικά μπιτόνια, με μέγιστο καθαρό βάρος 15kg ή

(ii) γυάλινες εσωτερικές συσκευασίες προστατευμένες σε όλες τις πλευρές με στεγνό, απορροφητικό, μη-καύσιμο υλικό σε ποσότητα αρκετή να απορροφήσει όλο το περιεχόμενο με μέγιστο καθαρό βάρος 2 kg ή

(b) Βαρέλια (1A1, 1A2, 1B1, 1B2, 1N1 ή 1N2), Μέγιστο καθαρό βάρος: 400 kg
Μπιτόνια (3A1 ή 3B1), Μέγιστο καθαρό βάρος: 120kg.

Αυτές οι συσκευασίες θα πρέπει να περνούν τον έλεγχο στεγανότητας που προσδιορίζεται στην 6.1.5.4 σε επίπεδο απόδοσης της ομάδας συσκευασίας ΙΙ.

(2) Για τον UN 1381, φωσφόρο, ξηρό:

(a) Όταν τηγμένος, σε βαρέλια (1A2, 1B2 ή 1N2) με μέγιστο καθαρό βάρος 400 kg ή

(b) Σε βλήματα ή είδη με σκληρό περίβλημα όταν μεταφέρεται χωρίς συστατικά Κλάσης 1: όπως ορίζεται από την αρμόδια αρχή.

P406	**ΟΔΗΓΙΑ ΣΥΣΚΕΥΑΣΙΑΣ**	**P406**

Οι ακόλουθες συσκευασίες επιτρέπονται, εφόσον οι γενικές διατάξεις των **4.1.1** και **4.1.3** ικανοποιούνται:

(1) Συνδυασμένες συσκευασίες

εξωτερικές συσκευασίες: (4C1, 4C2, 4D, 4F, 4G, 4H1, 4H2, 1G, 1D, 1H2 ή 3H2)

εσωτερικές συσκευασίες: αδιάβροχες συσκευασίες

(2) Από πλαστικό, κόντρα πλακέ ή ινοσανίδες βαρέλια (1H2, 1D ή 1G) ή κιβώτια (4A, 4B, 4C1, 4D, 4F, 4C2, 4G και 4H2) με εσωτερικό αδιάβροχο σάκο, επένδυση από πλαστικό φιλμ ή αδιάβροχη επένδυση.

(3) Μεταλλικά βαρέλια (1A1, 1A2, 1B1, 1B2, 1N1 ή 1N2), πλαστικά βαρέλια (1H1 ή 1H2), μεταλλικά μπιτόνια (3A1, 3A2, 3B1 ή 3B2), πλαστικά μπιτόνια (3H1 ή 3H2), πλαστικό δοχείο με εξωτερικά βαρέλια από χάλυβα ή αλουμίνιο (6HA1 ή 6HB1), πλαστικό δοχείο με εξωτερικά βαρέλια από ίνες, πλαστικό ή κόντρα πλακέ (6HG1, 6HH1 ή 6HD1), πλαστικό δοχείο με εξωτερικό χαλύβδινο ή αλουμινένιο κλωβό ή κιβώτιο ή με εξωτερικά ξύλινα, κόντρα πλακέ, ινοσανίδες ή στερεά πλαστικά κιβώτια (6HA2, 6HB2, 6HC, 6HD2, 6HG2 ή 6HH2).

Πρόσθετες απαιτήσεις:

1. Οι συσκευασίες θα σχεδιάζονται και θα κατασκευάζονται έτσι ώστε να αποφεύγεται η απώλεια νερού ή περιεχομένου αλκοόλης ή αδρανοποιητή.

2. Οι συσκευασίες θα σχεδιάζονται και θα κατασκευάζονται έτσι ώστε να αποφεύγεται εκρηκτική υπερπίεση ή ανάπτυξη πίεσης άνω των 300 kPa (3 bar).

Ειδικές διατάξεις συσκευασίας:

PP24 Για τον UN 2852, η μεταφερόμενη ποσότητα δεν θα υπερβαίνει τα 500 g ανά κόλο.

PP25 Για τον UN 1347, η μεταφερόμενη ποσότητα δεν θα υπερβαίνει τα 15 kg ανά κόλο.

PP26 Για τους UN 1310, 1320, 1321, 1322, 1344, 1347, 1348, 1349, 1517, 2907, 3317 και 3344 οι συσκευασίες θα είναι απαλλαγμένες από μόλυβδο.

PP48 Για UN Αρ. 3474, δεν θα χρησιμοποιούνται μεταλλικές συσκευασίες.

PP78 Για τον UN 3370, δεν θα μεταφέρεται σε ποσότητες μεγαλύτερες από 11.5kg ανά συσκευασία.

PP80 Για τον UN 2907, οι συσκευασίες θα ικανοποιούν το επίπεδο απόδοσης της ομάδας συσκευασίας II. Οι συσκευασίες που ικανοποιούν τα κριτήρια ελέγχου της ομάδας συσκευασίας I δεν θα πρέπει να χρησιμοποιούνται.

P407	**ΟΔΗΓΙΑ ΣΥΣΚΕΥΑΣΙΑΣ**	**P407**

Η οδηγία συσκευασίας αυτή ισχύει για τους UN 1331, 1944, 1945 και 2254.

Οι ακόλουθες συσκευασίες επιτρέπονται, εφόσον οι γενικές διατάξεις των **4.1.1** και **4.1.3** ικανοποιούνται:

Συνδυασμένες συσκευασίες που περιέχουν καλά κλειστές εσωτερικές συσκευασίες ώστε να αποφεύγεται κατά λάθος ανάφλεξη υπό κανονικές συνθήκες μεταφοράς. Το μέγιστο καθαρό βάρος των εξωτερικών συσκευασιών δεν θα υπερβαίνει τα 45 kg εκτός για κιβώτια από ινοσανίδες όπου δεν θα υπερβαίνει τα 30 kg.

Πρόσθετη απαίτηση:

Τα σπίρτα θα συσκευάζονται σφικτά πακεταρισμένα.

Ειδική διάταξη συσκευασίας:

PP27 Για τον UN 1331, σπίρτα που ανάβουν παντού δεν θα συσκευάζονται στην ίδια εξωτερική συσκευασία με κανένα άλλο επικίνδυνο εμπόρευμα από σπίρτα ασφαλείας ή κηρόσπιρτα, που θα είναι συσκευασμένα σε ξεχωριστές εσωτερικές συσκευασίες. Οι εσωτερικές συσκευασίες δεν θα περιέχουν πάνω από 700 σπίρτα που ανάβουν παντού.

P408	**ΟΔΗΓΙΑ ΣΥΣΚΕΥΑΣΙΑΣ**	**P408**

Η οδηγία συσκευασίας αυτή ισχύει για τον UN 3292.

Οι ακόλουθες συσκευασίες επιτρέπονται, εφόσον οι γενικές διατάξεις των **4.1.1** και **4.1.3** ικανοποιούνται:

(1) Για ηλεκτρικά στοιχεία:

Εξωτερικές συσκευασίες με αρκετό προστατευτικό υλικό ώστε να αποφεύγεται επαφή μεταξύ των στοιχείων και μεταξύ των στοιχείων και των εσωτερικών επιφανειών της εξωτερικής συσκευασίας και ώστε να εξασφαλίζεται πως δεν λαμβάνει χώρα κατά τη μεταφορά επικίνδυνη μετακίνηση των στοιχείων εντός της εξωτερικής συσκευασίας. Οι συσκευασίες θα πρέπει να συμμορφώνονται με το επίπεδο απόδοσης της ομάδας συσκευασίας II.

(2) Για συσσωρευτές (μπαταρίες):

Οι συσσωρευτές μπορούν να μεταφέρονται χωρίς συσκευασίες ή σε προστατευτικά περιτυλίγματα (π.χ. σε εντελώς κλειστούς ή ξύλινους κλωβούς με γρίλιες). Οι ακροδέκτες δεν θα φέρουν το βάρος άλλων συσσωρευτών ή υλικών που συσκευάστηκαν με τους συσσωρευτές.

Πρόσθετη απαίτηση:

Οι συσσωρευτές θα προστατεύονται από βραχυκύκλωμα και θα είναι μονωμένοι με τέτοιο τρόπο ώστε να αποφεύγονται βραχυκυκλώματα.

P409	**ΟΔΗΓΙΑ ΣΥΣΚΕΥΑΣΙΑΣ**	**P409**

Η οδηγία συσκευασίας αυτή ισχύει για τους UN 2956, 3242 και 3251.

Οι ακόλουθες συσκευασίες επιτρέπονται, εφόσον οι γενικές διατάξεις των **4.1.1** και **4.1.3** ικανοποιούνται:

(1) Βαρέλι από ίνες (1G) που μπορεί να φέρει επένδυση ή προστατευτικό. Μέγιστο καθαρό βάρος: 50kg

(2) Συνδυασμένες συσκευασίες: κιβώτιο από ινοσανίδες (4G) με μονό εσωτερικό πλαστικό σάκο
Μέγιστο καθαρό βάρος: 50kg

(3) Συνδυασμένες συσκευασίες: κιβώτιο από ινοσανίδες (4G) ή βαρέλι από ίνες (1G) με πλαστικές εσωτερικές συσκευασίες εκάστη με μέγιστο περιεχόμενο 5 kg. Μέγιστο καθαρό βάρος: 25kg.

P410	**ΟΔΗΓΙΑ ΣΥΣΚΕΥΑΣΙΑΣ**		**P410**
Οι ακόλουθες συσκευασίες επιτρέπονται, εφόσον οι γενικές διατάξεις των **4.1.1** και **4.1.3** ικανοποιούνται:			
Συνδυασμένες συσκευασίες:			
Εσωτερικές συσκευασίες	**Εξωτερικές συσκευασίες**	**Μέγιστο καθαρό βάρος**	
		Ομάδα συσκευασίας II	**Ομάδα συσκευασίας III**
Γυαλί 10 kg	**Βαρέλια**		
Πλαστικό [a] 30 kg	χάλυβας (1A2)	400 kg	400 kg
Μέταλλο 40 kg	αλουμίνιο (1B2)	400 kg	400 kg
Χαρτί [a, b] 10 kg ίνες	μέταλλο εκτός από χάλυβα ή αλουμίνιο (1N2)	400 kg	400 kg
Ίνες [a, b] 10 kg	πλαστικό (1H2)	400 kg	400 kg
[a] *Αυτές οι εσωτερικές συσκευασίες θα είναι αδιαπέραστες.*	κόντρα πλακέ (1D)	400 kg	400 kg
	ίνες (1G) [a]		
[b] *Αυτές οι εσωτερικές συσκευασίες δεν θα χρησιμοποιούνται όταν οι μεταφερόμενες ουσίες είναι δυνατό να υγροποιηθούν κατά τη μεταφορά.*	**Κιβώτια**	400 kg	400 kg
	χάλυβας (4A)	400 kg	400 kg
	αλουμίνιο (4B)	400 kg	400 kg
	φυσικό ξύλο (4C1)	400 kg	400 kg
	φυσικό ξύλο με αδιαπέραστα τοιχώματα (4C2)	400 kg	400 kg
	κόντρα πλακέ (4D)	400 kg	400 kg
	ανασυσταμένο ξύλο (4F)	400 kg	400 kg
	ινοσανίδες (4G) [a]	60 kg	60 kg
	τεταμένο πλαστικό (4H1)	400 kg	400 kg
	στερεό πλαστικό (4H2)		
	Μπιτόνια		
	χάλυβας (3A2)	120 kg	120 kg
	αλουμίνιο (3B2)	120 kg	120 kg
	πλαστικό (3H2)	120 kg	120 kg
Μονές συσκευασίες:			
Βαρέλια			
χάλυβας (1A1 ή 1A2)		400 kg	400 kg
αλουμίνιο (1B1 ή 1B2)		400 kg	400 kg
μέταλλο εκτός από χάλυβα ή αλουμίνιο (1N1 ή 1N2)		400 kg	400 kg
πλαστικό (1H1 ή 1H2)		400 kg	400 kg
Μπιτόνια			
χάλυβας (3A1 ή 3A2)		120 kg	120 kg
αλουμίνιο (3B1 ή 3B2)		120 kg	120 kg
πλαστικό (3H1 ή 3H2)		120 kg	120 kg

(συνεχίζεται στην επόμενη σελίδα)

P410	**ΟΔΗΓΙΑ ΣΥΣΚΕΥΑΣΙΑΣ** *(συνέχεια)*	**P410**
Μονές συσκευασίες (συνέχεια):	**Ομάδα συσκευασίας II**	**Ομάδα συσκευασίας III**
Κιβώτια		
χάλυβας (4A) [c]	400 kg	400 kg
αλουμίνιο (4B) [c]	400 kg	400 kg
φυσικό ξύλο (4C1) [c]	400 kg	400 kg
κόντρα πλακέ (4D) [c]	400 kg	400 kg
ανασυσταμένο ξύλο (4F) [c]	400 kg	400 kg
φυσικό ξύλο με αδιαπέραστα τοιχώματα (4C2) [c]	400 kg	400 kg
ινοσανίδες (4G) [c]	400 kg	400 kg
στερεό πλαστικό (4H2) [c]	400 kg	400 kg
Σάκοι		
Σάκοι (5H3, 5H4, 5L3, 5M2) [c, d]	50 kg	50 kg
Σύνθετες συσκευασίες		
πλαστικό δοχείο με εξωτερικό βαρέλι από χάλυβα, αλουμίνιο, κόντρα πλακέ, ίνες ή πλαστικό (6HA1, 6HB1, 6HG1, 6HD1, ή 6HH1)	400 kg	400 kg
πλαστικό δοχείο με εξωτερικό χαλύβδινο ή αλουμινένιο κλωβό ή κιβώτιο, ή εξωτερικό ξύλινο, κόντρα πλακέ, από ινοσανίδες ή στερεό πλαστικό κιβώτιο (6HA2, 6HB2, 6HC, 6HD2, 6HG2 ή 6HH2)	75 kg	75 kg
Γυάλινο δοχείο με εξωτερικό χαλύβδινο ή αλουμινένιο, κόντρα πλακέ ή ίνες βαρέλι (6PA1, 6PB1, 6PD1 ή 6PG1) ή εξωτερικό χαλύβδινο ή αλουμινένιο κλωβό ή κιβώτιο ή με εξωτερικό ξύλινο ή από ινοσανίδες κιβώτιο ή με εξωτερικό ψάθινο σκεπαστό κοφίνι (6PA2, 6PB2, 6PC, 6PD2, ή 6PG2) ή με εξωτερική συσκευασία από στερεό ή τεταμένο πλαστικό (6PH1 ή 6PH2)	75 kg	75 kg

[c] *Αυτές οι συσκευασίες δεν θα χρησιμοποιούνται όταν οι μεταφερόμενες ουσίες είναι δυνατό να υγροποιηθούν κατά τη μεταφορά.*

[d] *Αυτές οι συσκευασίες θα χρησιμοποιούνται μόνο για όλες της ομάδας συσκευασίας II όταν αυτές μεταφέρονται σε κλειστό όχημα ή εμπορευματοκιβώτιο.*

Ειδικές διατάξεις συσκευασίας:

PP39 Για τον UN 1378, για μεταλλικές συσκευασίες απαιτείται συσκευή εξαέρωσης.

PP40 Για τους UN 1326, 1352, 1358, 1395, 1396, 1404, 1436, 1437, 1871, 2805 και 3182, σάκοι της ομάδας συσκευασίας II, δεν επιτρέπονται.

PP83 Για UN Αριθμ. 2813, αδιάβροχοι σάκοι που περιέχουν όχι περισσότερο από 20g ουσίας για σκοπούς σχηματισμού θερμότητας μπορούν να συσκευάζονται για μεταφορά. Κάθε αδιάβροχος σάκος θα είναι σφραγισμένος σε πλαστικό σάκο και τοποθετημένος σε ενδιάμεση συσκευασία. Καμία εξωτερική συσκευασία δεν θε περιέχει περισσότερο από 400g ουσίας. Το νερό ή υγρό που μπορεί να αντιδράσει με δραστική με το νερό ουσία δεν θα πρέπει να περιλαμβάνεται στη συσκευασία.

P411	**ΟΔΗΓΙΑ ΣΥΣΚΕΥΑΣΙΑΣ**	**P411**
Η οδηγία συσκευασίας αυτή ισχύει για τον UN 3270.		
Οι ακόλουθες συσκευασίες επιτρέπονται, εφόσον οι γενικές διατάξεις των **4.1.1** και **4.1.3** ικανοποιούνται: (1) Κιβώτιο από ινοσανίδες με μέγιστο μικτό βάρος 30kg, (2) Άλλες συσκευασίες, αρκεί να μην είναι πιθανή έκρηξη λόγω αυξημένης εσωτερικής πίεσης. Το μέγιστο καθαρό βάρος δεν θα υπερβαίνει τα 30kg.		

P500	**ΟΔΗΓΙΑ ΣΥΣΚΕΥΑΣΙΑΣ**	**P500**
Η οδηγία συσκευασίας αυτή ισχύει για τον UN 3356.		
Οι γενικές διατάξεις των **4.1.1** και **4.1.3** θα πρέπει να ικανοποιούνται. Οι συσκευασίες θα πρέπει να συμμορφώνονται με το επίπεδο απόδοσης της ομάδας συσκευασίας II. Οι γεννήτριες θα μεταφέρεται σε κόλο το οποίο πληρεί τις παρακάτω απαιτήσεις όταν μία γεννήτρια στο κόλο ενεργοποιείται: (a) Άλλες γεννήτριες στο κόλο δεν θα ενεργοποιούνται. (b) Το υλικό συσκευασίας δεν θα αναφλέγεται και (c) Η εξωτερική επιφανειακή συσκευασία του γεμάτου κόλου δεν θα υπερβαίνει τους 100 °C.		

P501	**ΟΔΗΓΙΑ ΣΥΣΚΕΥΑΣΙΑΣ**		**P501**
Η οδηγία συσκευασίας αυτή ισχύει για τον UN 2015.			
Οι ακόλουθες συσκευασίες επιτρέπονται, εφόσον οι γενικές διατάξεις των **4.1.1** και **4.1.3** ικανοποιούνται:			
Συνδυασμένες συσκευασίες:		**Εσωτερικές συσκευασίες Μέγιστη χωρητικότητα**	**Εξωτερικές συσκευασίες Μέγιστο καθαρό βάρος**
(1)	Κιβώτια (4A, 4B, 4C1, 4C2, 4D, 4H2) ή βαρέλια (1A2, 1B2, 1N2, 1H2, 1D) ή μπιτόνια (3A2, 3B2, 3H2) με γυάλινες, πλαστικές ή μεταλλικές εσωτερικές συσκευασίες	5 *l*	125 kg
(2)	Κιβώτιο από ινοσανίδες (4G) ή βαρέλι από ίνες (1G), με πλαστικές ή μεταλλικές εσωτερικές συσκευασίες εκάστη σε πλαστικό σάκο	2 *l*	50 kg
Μονές συσκευασίες:			**Μέγιστη χωρητικότητα**
Βαρέλια			
χάλυβας (1A1)			250 *l*
αλουμίνιο (1B1)			
μέταλλο εκτός από χάλυβα ή αλουμίνιο (1N1)			
πλαστικό (1H1)			
Μπιτόνια			
χάλυβας (3A1)			60 *l*
αλουμίνιο (3B1)			
πλαστικό (3H1)			
Σύνθετες συσκευασίες			
πλαστικό δοχείο με εξωτερικό χαλύβδινο ή αλουμινένιο βαρέλι (6HA1, 6HB1)			250 *l*
πλαστικό δοχείο με εξωτερικό βαρέλι από ίνες, πλαστικό ή κόντρα πλακέ (6HG1, 6HH1, 6HD1)			250 *l*
πλαστικό δοχείο με εξωτερικό χαλύβδινο ή αλουμινένιο κλωβό ή κιβώτιο ή πλαστικό δοχείο με εξωτερικό ξύλινο, κόντρα πλακέ, ινοσανίδες ή στερεό πλαστικό κιβώτιο (6HA2, 6HB2, 6HC, 6HD2, 6HG2 ή 6HH2)			60 *l*
γυάλινο δοχείο με εξωτερικό χαλύβδινο, αλουμινένιο, ίνες, κόντρα πλακέ, στερεό πλαστικό ή από τεταμένο πλαστικό βαρέλι (6PA1, 6PB1, 6PG1, 6PD1, 6PH1 ή 6PH2) ή με εξωτερικό χαλύβδινο ή αλουμινένιο κλωβό ή κιβώτιο ή με εξωτερικό ξύλινο ή από ινοσανίδες κιβώτιο ή με εξωτερικό ψάθινο σκεπαστό κοφίνι (6PA2, 6PB2, 6PC, 6PG2 ή 6PD2)			60 *l*
Πρόσθετες απαιτήσεις:			
1. Οι συσκευασίες θα έχουν μέγιστο βαθμό πλήρωσης 90%.			
2. Οι συσκευασίες θα αερίζονται.			

P502	**ΟΔΗΓΙΑ ΣΥΣΚΕΥΑΣΙΑΣ**	**P502**
Οι ακόλουθες συσκευασίες επιτρέπονται, εφόσον οι γενικές διατάξεις των **4.1.1** και **4.1.3** ικανοποιούνται:		
Συνδυασμένες συσκευασίες:		
Εσωτερικές συσκευασίες	**Εξωτερικές συσκευασίες**	**Μέγιστο καθαρό βάρος**
Γυαλί 5 *l* Μέταλλο 5 *l* Πλαστικό 5 *l*	**Βαρέλια** χάλυβας (1A2) αλουμίνιο (1B2) μέταλλο εκτός από χάλυβα ή αλουμίνιο (1N2) πλαστικό (1H2) κόντρα πλακέ (1D) ίνες (1G)	 125 kg 125 kg 125 kg 125 kg 125 kg 125 kg
	Κιβώτια χάλυβας (4A) αλουμίνιο (4B) φυσικό ξύλο (4C1) φυσικό ξύλο με αδιαπέραστα τοιχώματα (4C2) κόντρα πλακέ (4D) ανασυσταμένο ξύλο (4F) ινοσανίδες (4G) τεταμένο πλαστικό (4H1) στερεό πλαστικό (4H2)	 125 kg 125 kg 125 kg 125 kg 125 kg 125 kg 125 kg 60 kg 125 kg

Μονές συσκευασίες:	**Μέγιστη χωρητικότητα**
Βαρέλια χάλυβας (1A1) αλουμίνιο (1B1) πλαστικό (1H1)	250 *l*
Μπιτόνια χάλυβας (3A1) αλουμίνιο (3B1) πλαστικό (3H1)	60 *l*
Σύνθετες συσκευασίες πλαστικό δοχείο με εξωτερικό χαλύβδινο ή αλουμινένιο βαρέλι (6HA1, 6HB1)	250 *l*
πλαστικό δοχείο με εξωτερικό βαρέλι από ίνες, πλαστικό ή κόντρα πλακέ (6HG1, 6HH1, 6HD1)	250 *l*
πλαστικό δοχείο με εξωτερικό χαλύβδινο ή αλουμινένιο κλωβό ή κιβώτιο ή πλαστικό δοχείο με εξωτερικό ξύλινο, κόντρα πλακέ, ινοσανίδες ή στερεό πλαστικό κιβώτιο (6HA2, 6HB2, 6HC, 6HD2, 6HG2 ή 6HH2)	60 *l*
Γυάλινο δοχείο με εξωτερικό χαλύβδινο, αλουμινένιο, ίνες, κόντρα πλακέ, στερεό πλαστικό ή τεταμένο πλαστικό βαρέλι (6PA1, 6PB1, 6PG1, 6PD1, 6PH1 ή 6PH2) ή με εξωτερικό χαλύβδινο ή αλουμινένιο κλωβό ή κιβώτιο ή με εξωτερικό ξύλινο ή από ινοσανίδες κιβώτιο ή με εξωτερικό ψάθινο σκεπαστό κοφίνι (6PA2, 6PB2, 6PC, 6PG2 ή 6PD2)	60 *l*

Ειδική διάταξη συσκευασίας:

PP28 Για τον UN 1873, μόνο γυάλινες εσωτερικές συσκευασίες επιτρέπονται για συνδυασμένες συσκευασίες.

P503	**ΟΔΗΓΙΑ ΣΥΣΚΕΥΑΣΙΑΣ**	**P503**
Οι ακόλουθες συσκευασίες επιτρέπονται, εφόσον οι γενικές διατάξεις των **4.1.1** και **4.1.3** ικανοποιούνται:		
συνδυασμένες συσκευασίες:		
Εσωτερικές συσκευασίες	**Εξωτερικές συσκευασίες**	**Μέγιστο καθαρό βάρος**
	Βαρέλια	
Γυαλί 5 kg.	χάλυβας (1A2)	125kg
Μέταλλο 5 kg	αλουμίνιο (1B2)	125kg
Πλαστικό 5 kg	μέταλλο εκτός από χάλυβα ή αλουμίνιο (1N2)	125kg
	πλαστικό (1H2)	125kg
	κόντρα πλακέ (1D)	125kg
	ίνες (1G)	125kg
	Κιβώτια	
	χάλυβας (4A)	125 kg
	αλουμίνιο (4B)	125 kg
	φυσικό ξύλο (4C1)	125 kg
	φυσικό ξύλο με αδιαπέραστα τοιχώματα (4C2)	125 kg
	κόντρα πλακέ (4D)	125 kg
	ανασυσταμένο ξύλο (4F)	125 kg
	ινοσανίδες (4G)	40 kg
	τεταμένο πλαστικό (4H1)	60 kg
	στερεό πλαστικό (4H2)	125 kg
Μονές συσκευασίες:		
Μεταλλικά βαρέλια (1A1, 1A2, 1B1, 1B2, 1N1 ή 1N2) με μέγιστο καθαρό βάρος 250 kg. Από ινοσανίδες (1G) ή κόντρα πλακέ βαρέλια (1D) με εσωτερικές επενδύσεις με μέγιστο καθαρό βάρος 200 kg.		

P504	**ΟΔΗΓΙΑ ΣΥΣΚΕΥΑΣΙΑΣ**	**P504**
Οι ακόλουθες συσκευασίες επιτρέπονται, εφόσον οι γενικές διατάξεις των **4.1.1** και **4.1.3** ικανοποιούνται:		
συνδυασμένες συσκευασίες:		**Μέγιστο καθαρό βάρος**
(1)	Γυάλινα δοχεία με μέγιστη χωρητικότητα 5 λίτρα σε 1A2, 1B2, 1N2, 1H2, 1D, 1G, 4A, 4B, 4C1, 4C2, 4D, 4F, 4G, 4H2 εξωτερικές συσκευασίες	75 kg
(2)	Πλαστικά δοχεία με μέγιστη χωρητικότητα 30 λίτρα σε 1A2, 1B2, 1N2, 1H2, 1D, 1G, 4A, 4B, 4C1, 4C2, 4D, 4F, 4G, 4H2 εξωτερικές συσκευασίες	75 kg
(3)	Μέταλλο δοχεία με μέγιστη χωρητικότητα 40 λίτρα σε 1G, 4F ή 4G εξωτερικές συσκευασίες	125 kg
(4)	Μεταλλικά δοχεία με μέγιστη χωρητικότητα 40 λίτρα σε 1A2, 1B2, 1N2, 1H2, 1D, 4A, 4B, 4C1, 4C2, 4D, 4H2 εξωτερικές συσκευασίες	225 kg
Μονές συσκευασίες:		**Μέγιστη χωρητικότητα**
Βαρέλια		
χάλυβας, μη μετακινούμενης κεφαλής (1A1)		250 *l*
χάλυβας, μετακινούμενης κεφαλής (1A2)		250 *l*
αλουμίνιο, μη μετακινούμενης κεφαλής (1B1)		250 *l*
αλουμίνιο, μετακινούμενης κεφαλής (1B2)		250 *l*
μέταλλο εκτός από χάλυβα ή αλουμίνιο, μη μετακινούμενης κεφαλής (1N1)		250 *l*
μέταλλο εκτός από χάλυβα ή αλουμίνιο, μετακινούμενης κεφαλής (1N2)		250 *l*
πλαστικό, μη μετακινούμενης κεφαλής (1H1)		250 *l*
πλαστικό, μετακινούμενης κεφαλής (3H2)		250 *l*
Μπιτόνια		
χάλυβας, μη μετακινούμενης κεφαλής (3A1)		60 *l*
χάλυβας, μετακινούμενης κεφαλής (3A2)		60 *l*
αλουμίνιο, μη μετακινούμενης κεφαλής (3B1)		60 *l*
αλουμίνιο, μετακινούμενης κεφαλής (3B2)		60 *l*
πλαστικό, μη μετακινούμενης κεφαλής (3H1)		60 *l*
πλαστικό, μετακινούμενης κεφαλής (3H2)		60 *l*
Σύνθετες συσκευασίες:		
πλαστικό δοχείο με εξωτερικό χαλύβδινο ή αλουμινένιο βαρέλι (6HA1, 6HB1)		250 *l*
πλαστικό δοχείο με εξωτερικό βαρέλι από ίνες, πλαστικό ή κόντρα πλακέ (6HG1, 6HH1, 6HD1)		120 *l*
πλαστικό δοχείο με εξωτερικό χαλύβδινο ή αλουμινένιο κλωβό ή κιβώτιο ή πλαστικό δοχείο με εξωτερικό ξύλινο, κόντρα πλακέ, ινοσανίδες ή στερεό πλαστικό κιβώτιο (6HA2, 6HB2, 6HC, 6HD2, 6HG2 ή 6HH2)		60 *l*
γυάλινο δοχείο με εξωτερικό χαλύβδινο, αλουμινένιο, ίνες, κόντρα πλακέ, στερεό πλαστικό ή τεταμένο πλαστικό βαρέλι (6PA1, 6PB1, 6PG1, 6PD1, 6PH1 ή 6PH2) ή με εξωτερικό χαλύβδινο ή αλουμινένιο κλωβό ή κιβώτιο ή με εξωτερικό ξύλινο, από ινοσανίδες κιβώτιο ή με εξωτερικό ψάθινο σκεπαστό κοφίνι (6PA2, 6PB2, 6PC, 6PG2 ή 6PD2)		60 *l*
Ειδικές διατάξεις συσκευασίας:		
PP10 Για τους UN 2014 και 3149, η συσκευασία θα αερίζεται.		

P520 **ΟΔΗΓΙΑ ΣΥΣΚΕΥΑΣΙΑΣ** **P520**

Η οδηγία συσκευασίας αυτή ισχύει για οργανικά υπεροξείδια της Κλάσης 5.2 και αυτενεργές ουσίες της Κλάσης 4.1

Οι παρακάτω συσκευασίες επιτρέπονται εφόσον ικανοποιούνται οι γενικές διατάξεις των **4.1.1** και **4.1.3** και οι ειδικές διατάξεις της **4.1.7**.**1**

Οι μέθοδοι συσκευασίας ορίζονται ως ΟΡ1 έως ΟΡ8. Οι κατάλληλες μέθοδοι συσκευασίας για τα ατομικά καταχωρημένα οργανικά υπεροξείδια και αυτενεργές ουσίες αναφέρονται στις παραγράφους 4.1.7.1.3, 2.2.41.4 και 2.2.52.4. Οι ποσότητες που προδιαγράφονται για κάθε μέθοδο συσκευασίας είναι οι μέγιστες ποσότητες που επιτρέπονται ανά κόλο. Οι παρακάτω συσκευασίες επιτρέπονται:

(1) συνδυασμένες συσκευασίες με εξωτερικές συσκευασίες που περιλαμβάνουν κιβώτια (4A, 4B, 4C1, 4C2, 4D, 4F, 4G, 4H1 και 4H2), βαρέλια (1A2, 1B2, 1G, 1H2 και 1D), μπιτόνια (3A2, 3B2 και 3H2)

(2) Μονές συσκευασίες αποτελούμενες από βαρέλια (1A1, 1A2, 1B1, 1B2, 1G, 1H1, 1H2 και 1D) και μπιτόνια (3A1, 3A2, 3B1, 3B2, 3H1 και 3H2)

(3) Σύνθετες συσκευασίες με πλαστικά εσωτερικά δοχεία (6HA1, 6HA2, 6HB1, 6HB2, 6HC, 6HD1, 6HD2, 6HG1, 6HG2, 6HH1 και 6HH2).

Μέγιστη ποσότητα ανά συσκευασία/ κόλο [a] για τις μεθόδους συσκευασίας ΟΡ1 ως ΟΡ8

Μέθοδος συσκευασίας / **Μέγιστη Ποσότητα**	ΟΡ1	ΟΡ2 [a]	ΟΡ3	ΟΡ4 [a]	ΟΡ5	ΟΡ6	ΟΡ7	ΟΡ8
Μέγιστο βάρος (kg) για στερεά και για συνδυασμένες συσκευασίες (υγρές και στερεές)	0.5	0.5/10	5	5/25	25	50	50	200 [b]
Μέγιστο περιεχόμενο σε λίτρα για υγρά [c]	0.5	-	5	-	30	60	60	225 [d]

[a] *Αν δίνονται δύο τιμές, η πρώτη ισχύει για το μέγιστο καθαρό βάρος ανά εσωτερική συσκευασία και η δεύτερη για το μέγιστο καθαρό βάρος του πλήρους κόλου.*

[b] *60 kg για μπιτόνια/ 100 kg για κιβώτια, και για στερεά, 400kg σε συνδυασμένες συσκευασίες με κιβώτα με εξωτερική συσκευασία (4C1, 4C2, 4D, 4F, 4G, 4H1 και 4H2) και με εσωτερικές συσκευασίες από πλαστικό ή ίνες με μέγιστο καθαρό βάρος 25kg .*

[c] *Οι ιξώδεις ουσίες θα θεωρούνται στερεά όταν δεν πληρούν τα κριτήρια εντός του ορισμού για «υγρά» που δίνεται στην 1.2.1.*

[d] *60 λίτρα για μπιτόνια.*

Πρόσθετες απαιτήσεις:

1. Μεταλλικές συσκευασίες, συμπεριλαμβανομένων εσωτερικών συσκευασιών των συνδυασμένων συσκευασιών και εξωτερικών συσκευασιών των συνδυασμένων ή σύνθετες συσκευασιών μπορούν να χρησιμοποιηθούν μόνο για τις μεθόδους συσκευασίας ΟΡ7 και ΟΡ8.

2. Στις συνδυασμένες συσκευασίες, γυάλινα δοχεία μπορούν να χρησιμοποιηθούν ως εσωτερικές συσκευασίες με μέγιστο περιεχόμενο 0.5 kg ή 0.5 λίτρα.

3. Στις συνδυασμένες συσκευασίες, τα προστατευτικά υλικά δεν θα είναι εύκολα καύσιμα.

4. Η συσκευασία ενός οργανικού υπεροξειδίου ή αυτενεργού ουσίας που απαιτείται να φέρει μια ετικέτα δευτερεύοντος κινδύνου "ΕΚΡΗΚΤΙΚΟ" (τύπου Νο.1, βλ. 5.2.2.2.2) θα συμμορφώνεται επίσης με τις διατάξεις των παραγράφων 4.1.5.10 και 4.1.5.11.

Ειδικές διατάξεις συσκευασίας:

PP21 Για ορισμένες αυτενεργές ουσίες των τύπων Β ή C, UN 3221, 3222, 3223, 3224, 3231, 3232, 3233 και 3234, μια μικρότερη συσκευασία από την επιτρεπόμενη από τις μεθόδους συσκευασίας ΟΡ5 ή ΟΡ6 θα χρησιμοποιείται αντίστοιχα (βλέπε παραγράφους 4.1.7 και 2.2.41.4).

PP22 UN 3241, 2-Βρωμο-2-νιτροπροπανο-1,3-διόλη, θα συσκευάζεται σύμφωνα με τη μέθοδο συσκευασίας ΟΡ6.

P600	**ΟΔΗΓΙΑ ΣΥΣΚΕΥΑΣΙΑΣ**	**P600**

Η οδηγία συσκευασίας αυτή ισχύει για τους UN 1700, 2016 και 2017.

Οι ακόλουθες συσκευασίες επιτρέπονται, εφόσον οι γενικές διατάξεις των **4.1.1** και **4.1.3** ικανοποιούνται:

Εξωτερικές συσκευασίες (1A2, 1B2, 1N2, 1H2, 1D, 1G, 4A, 4B, 4C1, 4C2, 4D, 4F, 4G, 4H2) που ικανοποιούν το επίπεδο απόδοσης της ομάδας συσκευασίας II. Τα είδη θα συσκευάζονται ατομικά και χωριστά το καθένα με χρήση χωρισμάτων, διαιρετών, εσωτερικών συσκευασιών, ή προστατευτικού υλικού ώστε να αποφεύγεται ακούσια εκκένωση υπό κανονικές συνθήκες μεταφοράς.
Μέγιστο καθαρό βάρος: 75 kg

P601	**ΟΔΗΓΙΑ ΣΥΣΚΕΥΑΣΙΑΣ**	**P601**

Οι ακόλουθες συσκευασίες επιτρέπονται, εφόσον οι γενικές διατάξεις των **4.1.1** και **4.1.3** ικανοποιούνται και οι συσκευασίες είναι ερμητικά κλειστές:

(1) Συνδυασμένες συσκευασίες με μέγιστο μικτό βάρος 15kg, αποτελούμενες από :

- μία ή περισσότερες εσωτερικές συσκευασίες με μέγιστη χωρητικότητα 1 λίτρο το καθένα και με πλήρωση όχι περισσότερο από 90% της χωρητικότητάς τους. Το κλείσιμο κάθε εσωτερικής συσκευασίας θα κρατείται στη θέση του με κάθε μέσο ικανό να εμποδίσει το άνοιγμα ή τη χαλάρωση του κλεισίματος λόγω σύγκρουσης ή δονήσεων κατά τη μεταφορά.
- μεταλλικά δοχεία μαζί με προστατευτικό και απορροφητικό υλικό ικανό να απορροφήσει ολόκληρο το περιεχόμενο της γυάλινης εσωτερικής συσκευασίας, που εν συνεχεία συσκευάζεται σε
- 1A2, 1B2, 1N2, 1H2, 1D, 1G, 4A, 4B, 4C1, 4C2, 4D, 4F, 4G ή 4H2 εξωτερικές συσκευασίες

(2) Συνδυασμένες συσκευασίες αποτελούμενες από μεταλλικές εσωτερικές συσκευασίες, που δεν υπερβαίνουν τα 5 λίτρα σε χωρητικότητα ατομικά συσκευασμένες με απορροφητικό υλικό αρκετό να απορροφήσει τα περιεχόμενα και αδρανές προστατευτικό υλικό σε 1A2, 1B2, 1N2, 1H2, 1D, 1G, 4A, 4B, 4C1, 4C2, 4D, 4F, 4G ή 4H2 εξωτερικές συσκευασίες με μέγιστο μικτό βάρος 75 kg. Οι εσωτερικές συσκευασίες δεν θα πληρώνονται σε βαθμό άνω του 90% της χωρητικότητάς τους. Το κλείσιμο κάθε εσωτερικής συσκευασίας θα κρατείται στη θέση του με κάθε μέσο ικανό να εμποδίσει το άνοιγμα ή τη χαλάρωση του κλεισίματος λόγω σύγκρουσης ή δονήσεων κατά τη μεταφορά.

(3) Συνδυασμένες συσκευασίες αποτελούμενες από:

Εξωτερικές συσκευασίες: Βαρέλια από πλαστικό ή χάλυβα, μετακινούμενης κεφαλής (1A2 ή 1H2) ελεγμένα σύμφωνα με τις απαιτήσεις ελέγχου της 6.1.5 σε βάρος που αντιστοιχεί στο βάρος της συναρμολογούμνες συσκευασίας είτε ως συσκευασία που προορίζεται να περιέχει εσωτερικές συσκευασίες, ή ως μονή συσκευασίας που προορίζεται να περιέχει στερεά ή υγρά, και σημαίνεται ανάλογα.

Εσωτερικές συσκευασίες:

Βαρέλια και σύνθετες συσκευασίες (1A1, 1B1, 1N1, 1H1 ή 6HA1) που πληρούν τις απαιτήσεις του Κεφαλαίου 6.1 για μονές συσκευασίες, υπό τις εξής προϋποθέσεις:

(a) Η δοκιμή υδραυλικής πίεσης θα γίνεται υπό πίεση τουλάχιστον 0.3 MPa (πίεση μετρητή)

(b) Ο σχεδιασμός και παραγωγή των δοκιμών στεγανότητας θα γίνεται υπό πίεση δοκιμής 30 kPa

(c) Θα είναι απομονωμένες από το εξωτερικό βαρέλι με χρήση αδρανούς προστατευτικού υλικού μείωσης κτυπημάτων που περιβάλλει την εσωτερική συσκευασία από όλες τις πλευρές

(d) Η χωρητικότητά τους δεν θα υπερβαίνει τα 125 λίτρα

P601 **ΟΔΗΓΙΑ ΣΥΣΚΕΥΑΣΙΑΣ** ***(συνέχεια)*** **P601**

3) Συνδυασμένες συσκευασίες αποτελούμενες από: (συνέχεια)

(e) Τα κλεισίματα θα είναι τύπου βιδωτού πώματος που:

(i) κρατούνται στη θέση τους με οποιοδήποτε μέσο ικανό να εμποδίσει το άνοιγμα ή τη χαλάρωση του κλεισίματος λόγω σύγκρουσης ή δονήσεων κατά τη μεταφορά και

(ii) έχουν σφραγισμένο πώμα

(f) Η εξωτερική και εσωτερική συσκευασία θα ελέγχεται περιοδικά για δοκιμή στεγανότητας τουλάχιστον σύμφωνα με το (b) σε διαστήματα όχι μεγαλύτερα των δυόμισι ετών.

(g) Η πλήρης συσκευασία θα επιθεωρείται οπτικά ως προς τις απαιτήσεις της αρμόδιας αρχής τουλάχιστον κάθε 3 χρόνια

(h) Η εξωτερική και εσωτερική συσκευασία θα φέρει σε ευανάγνωστους και διαρκείς χαρακτήρες:

(i) την ημερομηνία (μήνα, έτος) της αρχικής δοκιμής και της τελευταίας περιοδικής δοκιμής και επιθεώρησης

(ii) τη σφραγίδα του ειδικού που διεξήγαγε τη δοκιμή και επιθεώρηση

(4) Δοχεία πίεσης, υπό την προϋπόθεση ότι ικανοποιούνται οι γενικές διατάξεις της παραγράφου 4.1.3.6. Θα υπόκεινται σε αρχικό έλεγχο και περιοδικούς ελέγχους κάθε 10 έτη σε πίεση όχι μικρότερη από 1MPa (10bar) (Πίεση μετρητή). Τα δοχεία πίεσης μπορεί να μην είναι εξοπλισμένα με οποιαδήποτε συσκευή εκτόνωσης πίεσης. Κάθε δοχείο πίεσης που περιέχει υγρό τοξικό διά εσπνοής με LC_{50} μικρότερο ή ίσο προς 200ml/m^3 (ppm) θα είναι κλειστό με πώμα ή βαλβίδα που θα συμμορφώνεται προς τα ακόλουθα :

(a) Κάθε πώμα ή βαλβίδα θα φέρει βαλβίδα σύνδεσης άμεσα με το δοχείο πίεσης και είναι ικανή να αντέξει την πίεση δοκιμής του δοχείου πίεσης χωρίς φθορά ή διαρροή
(b) Κάθε βαλβίδα θα είναι μη διαιρετού τύπου με μη διάτρητο διάφραγμα, εκτός από εκείνες για διαβρωτικές ουσίες, όπου μία βαλβίδα μπορεί να είναι διαρετού τύπου με διάταξη για σταγανότητα από διαρροή αερίων μέσω σφραγισμένω πώματος με σύνδεσμο φλάντζας συνδεδμένο στο σώμα της βαλβίδας ή στο δοχείο πίεσης για να αποτρέπεται η απώλεια του υλικού κατά τη διάρκεια ή μετά τη
(c) Κάθε έξοδος βαλβίδας θα είναι σφραγισμένη με καπάκι στεγανοποίησης ή με ασρενικό παρέμβυσμα και φλάντζα από αδρανές υλικό
(d) Τα υλικά κατασκευής του δοχείου πίεσης, των βαλβίδων, των πωμάτων των εξόδων, κόλων και φλαντζών θα είναι συμβατά μεταξύ τους και με το περιεχόμενο

Κάθε δοχείο πίεσης με τοιχώματα πάχους μικρότερου από 2.0mm και κάθε δοχείο πίεσης που δεν έχει προσαρμοσμένη βαλβίδα προστασίας θα μεταφέρεται μέσα σε εξωτερική συσκευασία. Τα δοχεία πίεσης δεν θα είναι συνδεδεμένα μεταξύ τους.

Ειδική διάταξη συσκευασίας

PP82 *(Διεγράφη)*

Ειδικές διατάξεις συσκευασίας χαρακτηριστικές των οδηγιών RID και ADR

RR3 *(Διεγράφη)*

RR7 Για UN Αρ. 1251 πάντως τα δοχεία πίεσης θα υποβάλλονται σε δοκιμή κάθε πέντε χρόνια.

RR10 Για UN Αρ. 1614, όταν απορροφηθεί πλήρως από ένα αδρανές πορώδες υλικό, θα συσκευασθεί σε μεταλλικά δοχεία χωρητικότητας όχι μεγαλύτερης των 7.5 λίτρων, τοποθετημένα σε ξυλοκιβώτια με τέτοιο τρόπο ώστε να μην έρχονται σε επαφή μεταξύ τους. Τα δοχεία θα είναι πλήρως γεμάτα με το πορώδες υλικό που δεν θα κατακάθεται ούτε θα σχηματίζει επικίνδυνα κενά ακόμη και μετά από παρατεταμένη χρήση ή μετά από πρόσκρουση, ακόμη και σε θερμοκρασίες μέχρι 50° C.

P602 **ΟΔΗΓΙΑ ΣΥΣΚΕΥΑΣΙΑΣ** **P602**

Οι ακόλουθες συσκευασίες επιτρέπονται, εφόσον οι γενικές διατάξεις των **4.1.1** και **4.1.3** ικανοποιούνται και οι συσκευασίες είναι ερμητικά κλειστές:

(1) Συνδυασμένες συσκευασίες με μέγιστο μικτό βάρος 15 kg, αποτελούμενες από

- μία ή περισσότερες γυάλινες εσωτερικές συσκευασίες με μέγιστη χωρητικότητα 1 λίτρο η κάθε μία και με βαθμό πλήρωσης όχι περισσότητερο από 90% της χωρητικότητάς τους. Το κλείσιμο των οποίων θα κρατείται στη θέση του με κάθε μέσο ικανό να εμποδίσει το άνοιγμα ή τη χαλάρωση του κλεισίματος λόγω σύγκρουσης ή δονήσεων κατά τη μεταφορά, ξεχωριστά τοποθετημένο σε
- μεταλλικά δοχεία μαζί με προστατευτικό και απορροφητικό υλικό αρκετό να απορροφήσει όλο το περιεχόμενο της γυάλινης εσωτερικής συσκευασίας, περαιτέρω συσκευασμένο σε
- 1A2, 1B2, 1N2, 1H2, 1D, 1G, 4A, 4B, 4C1, 4C2, 4D, 4F, 4G ή 4H2 εξωτερικές συσκευασίες

(2) Συνδυασμένες συσκευασίες αποτελούμενες από μεταλλικές εσωτερικές συσκευασίες συσκευασμένες ξεχωριστά μαζί με απορροφητικό υλικό αρκετό να απορροφήσει όλο το περιεχόμενο και αδρανές προστατευτικό υλικό σε 1A2, 1B2, 1N2, 1H2, 1D, 1G, 4A, 4B, 4C1, 4C2, 4D, 4F, 4G ή 4H2 εξωτερικές συσκευασίες με μέγιστο μικτό βάρος 75 kg. Το κλείσιμο κάθε εσωτερικής συσκευασίας θα κρατείται στη θέση του με κάθε μέσο ικανό να εμποδίσει το άνοιγμα ή τη χαλάρωση του κλεισίματος λόγω σύγκρουσης ή δονήσεων κατά τη μεταφορά. Οι εσωτερικές συσκευασίες δεν θα υπερβαίνουν σε χωρητικότητα.τα 5 λίτρα

(3) Βαρέλια και σύνθετες συσκευασίες (1A1, 1B1, 1N1, 1H1, 6HA1 ή 6HH1), υπό τις εξής προϋποθέσεις:

(a) Η δοκιμή υδραυλικής πίεσης θα γίνεται υπό πίεση τουλάχιστον 0.3 MPa (πίεση μετρητή)

(b) Ο σχεδιασμός και παραγωγή των δοκιμών στεγανότητας θα γίνεται υπό πίεση δοκιμής 30 kPa και

(c) Τα κλεισίματα θα είναι τύπου βιδωτού πώματος που:

(i) κρατούνται στη θέση τους με οποιοδήποτε μέσο ικανό να εμποδίσει το άνοιγμα ή τη χαλάρωση του κλεισίματος λόγω σύγκρουσης ή δονήσεων κατά τη μεταφορά και

(ii) έχουν σφραγισμένο πώμα

(4) Δοχεία πίεσης, υπό την προϋπόθεση ότι ικανοποιούνται οι γενικές διατάξεις της παραγράφου 4.1.3.6. Θα υπόκεινται σε αρχικό έλεγχο και περιοδικούς ελέγχους κάθε 10 έτη σε πίεση όχι μικρότερη από 1MPa (10bar) (Πίεση μετρητή). Τα δοχεία πίεσης μπορεί να μην είναι εξοπλισμένα με οποιαδήποτε συσκευή εκτόνωσης πίεσης. Κάθε δοχείο πίεσης που περιέχει υγρό τοξικό διά εσπνοής με LC_{50} μικρότερο ή ίσο προς 200ml/m^3 (ppm) θα είναι κλειστό με πώμα ή βαλβίδα που θα συμμορφώνεται προς τα ακόλουθα :

(a) Κάθε πώμα ή βαλβίδα θα φέρει βαλβίδα σύνδεσης άμεσα με το δοχείο πίεσης και είναι ικανή να αντέξει την πίεση δοκιμής του δοχείου πίεσης χωρίς φθορά ή διαρροή
(b) Κάθε βαλβίδα θα είναι μη διαιρετού τύπου με μη διάτρητο διάφραγμα, εκτός από εκείνες για διαβρωτικές ουσίες, όπου μία βαλβίδα μπορεί να είναι διαρετού τύπου με διάταξη για σταγανότητα από διαρροή αερίων μέσω σφραγισμένω πώματος με σύνδεσμο φλάντζας συνδεδμένο στο σώμα της βαλβίδας ή στο δοχείο πίεσης για να αποτρέπεται η απώλεια του υλικού κατά τη διάρκεια ή μετά τη
(c) Κάθε έξοδος βαλβίδας θα είναι σφραγισμένη με καπάκι στεγανοποίησης ή με ασρενικό παρέμβυσμα και φλάντζα από αδρανές υλικό
(d) Τα υλικά κατασκευής του δοχείου πίεσης, των βαλβίδων, των πωμάτων των εξόδων, κόλων και φλαντζών θα είναι συμβατά μεταξύ τους και με το περιεχόμενο

Κάθε δοχείο πίεσης με τοιχώματα πάχους μικρότερου από 2.0mm και κάθε δοχείο πίεσης που δεν έχει προσαρμοσμένη βαλβίδα προστασίας θα μεταφέρεται μέσα σε εξωτερική συσκευασία. Τα δοχεία πίεσης δεν θα είναι manifolded ή συνδεδεμένα μεταξύ τους.

P620	ΟΔΗΓΙΑ ΣΥΣΚΕΥΑΣΙΑΣ	P620

Η οδηγία συσκευασίας αυτή ισχύει για τους UN 2814 και 2900.

Οι ακόλουθες συσκευασίες επιτρέπονται εφόσον οι ειδικές διατάξεις της **4.1.8** ικανοποιούνται:

Συσκευασίες που πληρούν τις απαιτήσεις του Κεφαλαίου 6.3 και αντίστοιχα εγκεκριμένες που αποτελούνται από:

(a) Εσωτερικές συσκευασίες αποτελούμενες από:

(i) στεγανό κύριο δοχείο(-α)

(ii) στεγανή δευτερεύουσα συσκευασία

(iii) πλην στερεών μολυσματικών ουσιών, ένα απορροφητικό υλικό σε ποσότητα αρκετή να απορροφήσει όλο το περιεχόμενο τοποθετημένο μεταξύ του κύριου δοχείου και της δευτερεύουσας συσκευασίας αν πολλαπλά κύρια δοχεία τοποθετηθούν σε μία δευτερεύουσα συσκευασία, θα είναι ατομικά τυλιγμένα ώστε να αποφεύγεται επαφή μεταξύ τους.

(b) Άκαμπτη εξωτερική συσκευασία. Η μικρότερη εξωτερική διάσταση δεν θα είναι μικρότερη από 100 mm.

Πρόσθετες απαιτήσεις:

1. Εσωτερικές συσκευασίες που περιέχουν μολυσματικές ουσίες δεν θα συγχωνεύονται με εσωτερικές συσκευασίες που περιέχουν άλλους τύπους εμπορευμάτων. Πλήρη κόλα μπορούν να υπερσυσκευαστούν σύμφωνα με τις διατάξεις της παραγράφου 1.2.1 και 5.1.2 τέτοια υπερσυσκευασία μπορεί να περιέχει ξηρό πάγο.

2. Πλην εξαιρετικών αποστολών, π.χ. ολόκληρα όργανα που απαιτούν ειδική συσκευασία, οι ακόλουθες πρόσθετες απαιτήσεις θα ισχύουν:

(a) Ουσίες που βρίσκονται σε θερμοκρασία περιβάλλοντος ή σε υψηλότερη θερμοκρασία. Τα κύρια δοχεία θα είναι από γυαλί, μέταλλο ή πλαστικό. Θα παρέχονται μέσα τα οποία διασφαλίζουν τη στεγανότητα του σφραγίσματος, π.χ. θερμικό σφράγισμα, περιτυλιγμένο πώμα ή μεταλλικό πτυχωτό παρέμβυσμα. Αν χρησιμοποιούνται βιδωτά πώματα, θα ασφαλίζονται με μέσα π.χ. ταινία, κολλητική ταινία παραφίνης ή κατασκευασμένα κλεισίματα ασφάλισης

(b) Ουσίες που είναι κατεψυγμένες ή παγωμένες. Πάγος, ξηρός πάγος ή άλλη ψυκτική ουσία θα τοποθετούνται γύρω από τη δευτερεύουσα συσκευασία (-ες) ή εναλλακτικά σε μια υπερσυσκευασία με ένα ή περισσότερα πλήρη κόλα φέροντα σήμανση σύμφωνα με την 6.3.3. Θα παρέχονται εσωτερικά στηρίγματα για να κρατούνται στη θέση τους η δευτερεύουσα συσκευασία (-ες) ή τα κόλα αφού διαλυθεί ο πάγος ή ο ξηρός πάγος. Αν χρησιμοποιείται πάγος, η εξωτερική συσκευασία ή υπερσυσκευασία θα είναι στεγανή. Αν χρησιμοποιείται ξηρός πάγος, η εξωτερική συσκευασία ή υπερσυσκευασία θα επιτρέπει την απελευθέρωση αερίου διοξειδίου του άνθρακα. Το κύριο δοχείο και η δευτερεύουσα συσκευασία θα διατηρούν την ακεραιότητά τους στη θερμοκρασία του ψυκτικού ρευστού που χρησιμοποιείται.

(c) Ουσίες σε υγρό άζωτο. Θα χρησιμοποιούνται πλαστικά κύρια δοχεία ικανά να αντέχουν σε πολύ χαμηλές θερμοκρασίες. Η δευτερεύουσα συσκευασία θα πρέπει επίσης να αντέχει σε πολύ χαμηλές θερμοκρασίες και στις περισσότερες περιπτώσεις θα προσαρμόζεται πάνω στο κύριο δοχείο ατομικά. Οι προβλέψεις για την αποστολή υγρού αζώτου θα πληρούν επίσης τις απαιτήσεις της P200. Το κύριο δοχείο και η δευτερεύουσα συσκευασία θα διατηρούν την ακεραιότητά τους στη θερμοκρασία του υγρού αζώτου.

(d) Λυοφιλειόμενες ουσίες μπορούν επίσης να μεταφέρονται σε κύρια δοχεία τα οποία θα είναι γυάλινες αμπούλες στεγανές κατά της φλόγας ή γυάλινα φιαλίδια με πώμα από καουτσούκ σφραγισμένα με μεταλλικά πώματα

3. Όποια και αν είναι η προοριζόμενη θερμοκρασία της αποστολής, το κύριο δοχείο ή η δευτερεύουσα συσκευασία θα πρέπει να αντέχουν χωρίς διαρροή εσωτερική πίεση που δημιουργεί διαφορική πίεση όχι μικρότερη από 95 kPa και θερμοκρασίες στο διάστημα από -40 °C ως +55 °C.

4. Εναλλακτικές συσκευασίες για τη μεταφορά ζωικών υλικών μπορεί να επιτραπεί από την αρμόδια αρχή της χώρας προέλευσης* σύμφωνα με τις διατάξεις της 4.1.8.7.

* *Αν η χώρα προέλευσης δεν είναι Συμβεληνένη με το ADR, η αρμόδια αρχή της πρώτης Συμβεβλημένης Χώρας με το ADR που θα φθάσει το φορτίο.*

P621	**ΟΔΗΓΙΑ ΣΥΣΚΕΥΑΣΙΑΣ**	**P621**

Η οδηγία συσκευασίας αυτή ισχύει για τον UN 3291.

Οι ακόλουθες συσκευασίες επιτρέπονται, εφόσον οι γενικές διατάξεις των **4.1.1** και **4.1.3** ικανοποιούνται:

(1) Άκαμπτες, στεγανές συσκευασίες που πληρούν τις απαιτήσεις του Κεφαλαίου 6.1 για στερεά, σε επίπεδο απόδοσης της ομάδας συσκευασίας II, εφόσον υπάρχει απορροφητικό υλικό αρκετό να απορροφήσει όλο το υπάρχον υγρό και εφόσον η συσκευασία είναι ικανή να συγκρατεί υγρά.

(2) Για κόλα που περιέχουν μεγάλες ποσότητες υγρών, άκαμπτες συσκευασίες που πληρούν τις απαιτήσεις του Κεφαλαίου 6.1 σε επίπεδο απόδοσης της ομάδας συσκευασίας II για υγρά.

Πρόσθετη απαίτηση:

Συσκευασίες που προβλέπεται να περιέχουν αιχμηρά αντικείμενα όπως σπασμένο γυαλί και βελόνες θα είναι ανθεκτικές σε διάτρηση και θα συγκρατούν υγρά σύμφωνα με τις συνθήκες ελέγχου απόδοσης του Κεφαλαίου 6.1.

P650	**ΟΔΗΓΙΑ ΣΥΣΚΕΥΑΣΙΑΣ**	**P650**

Η οδηγία συσκευασίας αυτή ισχύει για UN 3373.

(1) Η συσκευασία θα είναι καλής ποιότητας, ανθεκτική αρκετά ώστε να αντέχει δονήσεις και φορτία που συνήθως αντιμετωπίζονται κατά τη μεταφορά, συμπεριλαμβανομένης της μεταφόρτωσης μεταξύ οχημάτων ή εμπορευματοκιβωτίων και μεταξύ οχημάτων ή εμπορευματοκιβωτίων και αποθηκών καθώς και κάθε απομάκρυνση από παλέτα ή υπερσυσκευασία για εν συνεχεία χειροκίνητο ή μηχανικό χειρισμό. Οι συσκευασίες θα είναι κατασκευασμένες και λειστές για να εμποδίζεται κάθε απώλεια των περιεχομένων που μπορεί να προκληθεί υπό συνήθεις συνθήκες μεταφοράς από δόνηση, μεταβολές στη θερμοκρασία, υγρασία ή πίεση.

(2) Η συσκευασία θα αποτελείται από τουλάχιστον τρία μέρη :

(a) ένα κύριο δοχείο

(b) μία δευτερεύουσα συσκευασία, και

(c) μία εξωτερική συσκευασία

Από τις οποίες είτε η δευτερεύουσα είτε η εξωτερική συσκευασία θα είναι άκαμπτη.

(3) Τα κύρια δοχεία θα είναι συσκευασμένα σε δευτερεύουσες συσκευασίες με τέτοιο τρόπο ώστε, υπό συνήθεις, συνθήκες μεταφοράς, δεν μπορούν να σπάσουν, να τρυπήσουν ή να διαρρεύσει το περιεχόμενό τους στη δευτερεύουσα συσκευασία. Οι δευτερεύουσες συσκευασίες θα είναι ασφαλισμένες σε εξωτερικές συσκευασίες με κατάλληλο προστατευτικό υλικό. Κάθε διαρροή των περιεχομένων δεν θα θέτει σε κίνδυνο την ακεραιότητα του προστατευτικού υλικού ή της εξωτερικής συσκευασίας.

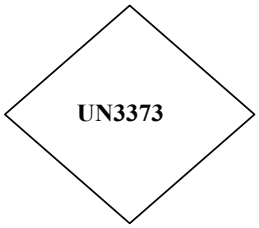

(4) Για μεταφορά, το σήμα που παρουσιάζεται παρακάτω θα εκτίθεται στην εξωτερική επιφάνεια της εξωτερικής συσκευασίας σε φόντο αντίθετου χρώματος και θα είναι καθαρά ορατό και ευανάγνωστο. Το σήμα θα είναι τετραγώνου σχήματος σε γωνία 45° (σχήμα διαμαντιού) με ελάχιστες διαστάσεις 50mm επί 50mm. Το πλάτος της γραμμής θα είναι τουλάχιστον 2mm και τα γράμματα και οι αριθμοί θα είναι τουλάχιστον 6mm ύψους. Η κατάλληλη ονομασία φορτίου «ΒΙΟΛΟΓΙΚΗ ΟΥΣΙΑ, ΚΑΤΗΓΟΡΙΑ Β» σε γράμματα ύψους τουλάχιστον 6mm, θα επισημαίνεται στην εξωτερική συσκευασία δίπλα στο διαμαντόσχημο σήμα.

(5) Τουλάχιστον μία επιφάνεια της εξωτερικής συσκευασίας θα έχει ελάχιστες διαστάσεις 100mm x 100mm.

(6) Η συνολική συσκευασία θα είναι ικανή να περνάει επιτυχώς τη δοκιμή πτώσης της παραγράφου 6.3.5.3 όπως ορίζεται στην 6.3.5.2 σε ύψος 1.2m. Εν συνεχεία της διαδικασίας δοκιμής πτώσης, δεν θα πρέπει να υπάρχει διαρροή από το κύριο δοχείο(α) η οποία θα παραμένει προστατευμένη με το απορροφητικό υλικό, όταν απαιτείται, στη δευτερεύουσα συσκευασία.

(συνεχίζεται στην επόμενη σελίδα)

(7) Για υγρές ουσίες

(a) Κύριο δοχείο(α) θα είναι στεγανό

(b) Η δευτερεύουσα συσκευασία θα είναι στεγανή

(c) Αν πολλαπλά εύθραυστα κύρια δοχεία είναι τοποθετημένα σε μία μονή δευτερεύουσα συσκευασία, θα πρέπει είτε να είναι τυλιγμένα ή να είναι χωρισμένα ώστε να εμποδίζεται η επαφή μεταξύ τους

(d) Απορροφητικό υλικό θα τοποθετείται μεταξύ του κύριου δοχείου(ων) και της δευτερεύουσας συσκευασίας. Το απορροφητικό υλικό θα είναι επαρκές σε ποσότητα ώστε να απορροφά όλο το περιεχόμενο(α) του κύριου δοχείου(ων) έτσι ώστε οποιαδήποτε απελευθέρωση της υγρής ουσίας να μη θέτει σε κίνδυνο την ακεραιότητα του προστατευτικού υλικού ή της εξωτερικής συσκευασίας.

(e) Το κύριο δοχείο ή η δευτερεύουσα συσκευασία θα είναι ικανή να αντέχει, χωρίς διαρροή, εσωτερική πίεση 95kPa (0.95bar).

(8) Για στερεές ουσίες :

(a) Το κύριο δοχείο(α) θα είναι αδιαπέραστο

(b) Η δευτερεύουσα συσκευασία θα είναι αδιαπέραστη

(c) Αν πολλαπλά εύθραυστα κύρια δοχεία είναι τοποθετημένα σε μία μονή δευτερεύουσα συσκευασία, θα πρέπει είτε να είναι τυλιγμένα ή να είναι χωρισμένα ώστε να εμποδίζεται η επαφή μεταξύ τους

(d) Αν υπάρχει αμφιβολία για το αν υπάρχει ή όχι εναπομείναν υγρό στο κύριο δοχείο κατά τη μεταφορά τότε θα χρησιμποιείται συσκευασία κατάλληλη γαι υγρά, συμπεριλαμβανομένου απορροφητικού υλικού.

(9) Παγωμένα ή υπό ψύξη δείγματα : Πάγος, ξηρός πάγος και υγρό άζωτο.

(a) Όταν χρησιμοποιείται ξηρός πάγος ή υγρό άζωτο για να διατηρούνται τα δείγματα κρύα, θα πρέπει να πληρούνται όλες οι ισχύουσες απαιτήσεις της παρούσας Συμφωνίας. Όταν χρησιμοποιείται πάγος ή ξηρός πάγος, αυτός θα πρέπει να τοποθετείται εξωτερικά σε δευτερεύουσες συσκευασίες ή σε εξωτερική συσκευασία ή σε υπερσυσκευασία. Εσωτερικά στηρίγματα θα παρέχονται για να διασφαλίζουν τις δευτερεύουσες συσκευασίες στην αρχική θέση όταν ο πάγος ή ο ξηρός πάγος έχει διαλυθεί. Αν χρησιμποιείται πάγος, η εξωτερική συσκευασία ή υπερσυσκευασία θα πρέπει να είναι στεγανές. Αν χρησιμοποιείται διοξείδιο του άνθρακα, στερεό (ξηρός πάγος), η συσκευασία θα πρέπει να είναι σχεδιασμένη και κατασκευασμένη με τέτοιο τρόπο ώστε νε επιτρέπει τη διαφυγή του αερίου διοξειδίου του άνθρακα για να εμποδίζεται η ανάπτυξη πίεσης η οποία θα διερύγνηε τις συσκευασίες και η συσκευασία (την εξωτερική συσκευασία, ή την υπερσυσκευασία) θα πρέπει να σημαίνεται «Διοξείδιο του άνθρακα, στερεό», ή «Ξηρός πάγος».
ΣΗΜΕΙΩΣΗ: *Αν χρησιμοποιηθεί ξηρός πάγος, δεν υπάρχουν απαιτήσεις που πρέπει να ικανοποιηθούν (βλέπε 2.2.9.1.14). Αν χρησιμοποιηθεί υγρό άζωτο, είναι αρκετή η συμμόρφωση με την ειδική διάταξη 593 του Κεφαλαίου 3.3.*

(b) Το κύριο δοχείο και η δευτερεύουσα συσκευασία θα διατηρούν την ακεραιότητά τους στη θερμοκρασία ψύξης που χρησιμοποιείται καθώς και στις θερμοκρασίες και τις πιέσεις που θα μπορούσαν να προκύψουν αν ή ψύξη χανόταν.

(10) Όταν κόλα τοποθετούνται σε υπερσυσκευασία, οι σημάνσεις του κόλου που απαιτούνται από αυτή την οδηγία συσκευασίας είτε θα είναι καθαρά ορατές είτε θα επαναλμβάνονται στην υπερσυσκευασία.

(11) Μολυσματικές ουσίες που καταχωρούνται στον UN 3373 οι οποίες συσκευάζονται και κόλα που σημαίνονται σύμφωνα με αυτή την οδηγία συσκευασίας δεν υπόκεινται σε καμία άλλη απαίτηση της παρούσας Συμφωνίας.

(12) Σαφείς οδηγίες κατά την πλήρωση και τη σφράγιση τέτοιων κόλων θα παρέχονται από τους κατασκευαστές των συσκευασιών και τους εν συνεχεία διανομείς στον αποστολέα ή σε εκείνον που προετοιμάζει τη συσκευασία (π.χ. ασθενή) έτσι ώστε να καθίσταται δυνατή η σωστή συσκευασία για τη μεταφορά.

(13) Άλλα επικίνδυνα εμπορεύματα δεν θα πρέπει να συσκευάζονται στην ίδια συσκευασία όπως της Κλάσης 6.2 μολυσματικές ουσίες εκτός και αν είναι απαραίτητο για τη διατήρηση της βιωσιμότητας, της σταθερότητας ή την αποφυγή καταστροφής ή την αδρανοποίηση των κινδύνων των μολυσματικών ουσιών. Ποσότητα 30ml ή μικρότερη επικίνδυνων εμπορευμάτων που συμπεριλαμβάνονται στις Κλάσεις 3, 8 ή 9 μπορούν να συσκευάζονται σε κάθε κύριο δοχείο που περιέχει μολυσματικές ουσίες. Όταν αυτές οι μικρές ποσότητες επικίνδυνων εμπορευμάτων είναι συσκευασμένες μαζί με μολυσματικές ουσίες σύμφωνα με αυτή την οδηγία συσκευασίας δεν χρειάζεται να ικανοποιείται καμία άλλη απαίτηση της παρούσας Συμφωνίας.

(14)	Αν οποιαδήποτε ουσία έχει διαρρεύσει και έχει δημιουργήσει κηλίδα σε ένα όχημα ή σε εμπορευματοκιβώτιο, αυτό δεν μπορεί να χρησιμοποιηθεί ξανά έως ότου καθαριστεί εξ ολοκλήρου, και εν είναι απαραίτητο, απολυμανθεί. Κάθε άλλο εμπόρευμα ή είδος που μεταφέρεται στο ίδιο όχημα ή εμπορευματοκιβώτιο θα πρέπει να εξετάζεται για πιθανή μόλυνση.

Πρόσθετη απαίτηση

Εναλλακτικές συσκευασίες για τη μεταφορά ζωικού υλικού μπορεί να επιτραπούν από τις αρμόδιες αρχές της χώρας προέλευσης [*] σύμφωνα με τις διατάξεις της 4.1.8.7.

P800 **ΟΔΗΓΙΑ ΣΥΣΚΕΥΑΣΙΑΣ** **P800**

Η οδηγία συσκευασίας αυτή ισχύει για τους UN 2803 και 2809.

Οι ακόλουθες συσκευασίες επιτρέπονται, εφόσον οι γενικές διατάξεις των **4.1.1** και **4.1.3** ικανοποιούνται:

(1) Δοχεία πίεσης, υπό την προϋπόθεση ότι ικανοποιούνται οι γενικές διατάξεις της 4.1.3.6 ικανοποιούνται.
(2) Χαλύβδινες φιάλες ή μποτίλιες με βιδωτά πώματα και χωρητικότητα που δεν υπερβαίνει τα 3 *l* ή
(3) Συνδυασμένες συσκευασίες που πληρούν τις παρακάτω προϋποθέσεις:
   (a) Εσωτερικές συσκευασίες από γυαλί, μέταλλο ή άκαμπτο πλαστικό προοριζόμενες να περιέχουν υγρά με μέγιστο καθαρό βάρος 15 kg εκάστη
   (b) Οι εσωτερικές συσκευασίες θα συσκευάζονται με αρκετό προστατευτικό υλικό ώστε να αποφεύγεται θραύση
   (c) Είτε οι εσωτερικές συσκευασίες ή οι εξωτερικές συσκευασίες θα έχουν εσωτερικές επενδύσεις ή σάκους από γερό στεγανό και με αντοχή σε διάτρηση υλικό που θα είναι αδιαπέραστο από τα περιεχόμενα και θα περικλείει από όλες τις πλευρές τα περιεχόμενα ώστε να μη διαφεύγουν από το κόλο άσχετα με τη θέση ή τον προσανατολισμό του
   (d) Οι παρακάτω εξωτερικές συσκευασίες και μέγιστα καθαρά βάρη επιτρέπονται:

Εξωτερική συσκευασία:	**Μέγιστο καθαρό βάρος**
Βαρέλια	
χάλυβας (1A2)	400 kg
μέταλλο εκτός από χάλυβα ή αλουμίνιο (1N2)	400 kg
πλαστικό (1H2)	400 kg
κόντρα πλακέ (1D)	400 kg
ίνες (1G)	400 kg
Κιβώτια	
χάλυβας (4A)	400 kg
φυσικό ξύλο (4C1)	250 kg
φυσικό ξύλο με αδιαπέραστα τοιχώματα (4C2)	250 kg
κόντρα πλακέ (4D)	250 kg
ανασυσταμένο ξύλο (4F)	125 kg
ινοσανίδες (4G)	125 kg
τεταμένο πλαστικό (4H1)	60 kg
στερεό πλαστικό (4H2)	125 kg

Ειδική διάταξη συσκευασίας:

PP41 Για τον UN 2803, όταν απαιτείται η μεταφορά γάλλιου σε χαμηλές θερμοκρασίες ώστε να διατηρείται σε εντελώς στερεή κατάσταση, οι παραπάνω συσκευασίες μπορούν να υπερσυσκευαστούν σε μια γερή, αδιάβροχη εξωτερική συσκευασία που περιέχει ξηρό πάγο ή άλλα μέσα ψύξης. Αν χρησιμοποιείται ένα ψυκτικό ρευστό, όλα τα παραπάνω υλικά που χρησιμοποιούνται στη συσκευασία του γάλλιου θα έχουν χημική και φυσική αντοχή στην ψυκτική ουσία και θα έχουν κρουστική αντοχή στις χαμηλές θερμοκρασίες του ψυκτικού ρευστού που χρησιμοποιείται. Αν χρησιμοποιείται ξηρός πάγος, η εξωτερική συσκευασία θα επιτρέπει την απελευθέρωση αερίου διοξειδίου του άνθρακα.

[*] *Αν η χώρα προέλευσης δεν είναι Συμβελημένη με το ADR, η αρμόδια αρχή της πρώτης Συμβεβλημένης Χώρας με το ADR που θα φθάσει το φορτίο.*

P801	**ΟΔΗΓΙΑ ΣΥΣΚΕΥΑΣΙΑΣ**	**P801**
Αυτή η οδηγία συσκευασίας ισχύει για καινούριες μπαταρίες καταχωρημένες ως UN 2794, 2795 ή 3028.		
Οι ακόλουθες συσκευασίες επιτρέπονται, εφόσον οι γενικές διατάξεις των **4.1.1** εκτός της **4.1.1.3,** και **4.1.3** ικανοποιούνται: (1) Άκαμπτες εξωτερικές συσκευασίες (2) Ξύλινοι δικτυωτοί κλωβοί (3) Παλέτες.		
Πρόσθετες απαιτήσεις: 1. Οι μπαταρίες θα προστατεύονται έναντι βραχυκυκλωμάτων. 2. Οι μπαταρίες θα πρέπει να στοιβάζονται και να ασφαλίζονται επαρκώς σε δέτες διαχωριζόμενους από ένα στρώμα μη-αγώγιμου υλικού. 3. Οι πόλοι της μπαταρίας δεν θα πρέπει να στηρίζουν το βάρος άλλων στοιχείων που έχουν τοποθετηθεί από πάνω. 4. Οι μπαταρίες θα συσκευάζονται ή θα ασφαλίζονται ώστε να αποφεύγεται ακούσια μετακίνηση. Το όποιο προστατευτικό υλικό θα πρέπει να είναι αδρανές.		

P801a	**ΟΔΗΓΙΑ ΣΥΣΚΕΥΑΣΙΑΣ**	**P801a**
Αυτή η οδηγία συσκευασίας ισχύει για χρησιμοποιημένες μπαταρίες UN 2794, 2795, 2800 και 3028.		
Κιβώτια συσσωρευτών από στερεά πλαστικά ή από ανοξείδωτο χάλυβα χωρητικότητας έως $1m^3$ επιτρέπονται εφόσον ικανοποιούνται οι παρακάτω διατάξεις: (a) Τα κιβώτια συσσωρευτών θα είναι ανθεκτικά στις διαβρωτικές ουσίες που περιέχονται στις μπαταρίες συσσώρευσης (b) Υπό κανονικές συνθήκες μεταφοράς, δεν θα διαρρέει καμιά διαβρωτική ουσία από τα κιβώτια συσσωρευτή και καμιά άλλη ουσία (π.χ. νερό) δεν θα εισέρχεται στα κιβώτια συσσωρευτή. Κανένα επικίνδυνο υπόλειμμα από διαβρωτικές ουσίες που περιέχονται στα κιβώτια συσσωρευτή δεν θα προσκολλάται στο εξωτερικό των κιβωτίων συσσωρευτή. (c) Τα κιβώτια συσσωρευτή δεν θα φορτώνονται με μπαταρίες συσσώρευσης σε ύψος μεγαλύτερο από αυτό των πλευρών τους. (d) Μπαταρία συσσώρευσης που περιέχει ουσίες ή άλλα επικίνδυνα εμπορεύματα που μπορεί να αντιδράσουν επικίνδυνα το ένα με το άλλο δεν θα τοποθετείται σε κιβώτιο συσσωρευτή. (e) Τα κιβώτια συσσωρευτή θα είναι είτε: (i) καλυμμένα ή (ii) μεταφερόμενα εντός κλειστών οχημάτων ή οχημάτων με κάλυμμα ή εμπορευματοκιβωτίων.		

P802	**ΟΔΗΓΙΑ ΣΥΣΚΕΥΑΣΙΑΣ**	**P802**

Οι ακόλουθες συσκευασίες επιτρέπονται, εφόσον οι γενικές διατάξεις των **4.1.1** και **4.1.3** ικανοποιούνται:

(1) Συνδυασμένες συσκευασίες:
Εξωτερικές συσκευασίες: 1A2, 1B2, 1N2, 1H2, 1D, 4A, 4B, 4C1, 4C2, 4D, 4F, ή 4H2
Μέγιστο καθαρό βάρος: 75 kg.
Εσωτερικές συσκευασίες: γυαλί ή πλαστικό, μέγιστη χωρητικότητα: 10 λίτρα

(2) Συνδυασμένες συσκευασίες:
Εξωτερικές συσκευασίες: 1A2, 1B2, 1N2, 1H2, 1D, 1G, 4A, 4B, 4C1, 4C2, 4D, 4F, 4G ή 4H2
Μέγιστο καθαρό βάρος: 125 kg.
Εσωτερικές συσκευασίες: μέταλλο μέγιστη χωρητικότητα: 40 λίτρα

(3) Σύνθετες συσκευασίες: γυάλινο δοχείο με εξωτερικό χαλύβδινο, αλουμινένιο, από κόντρα πλακέ ή στερεό πλαστικό βαρέλι (6PA1, 6PB1, 6PD1, ή 6PH2) ή με εξωτερικό χαλύβδινο ή αλουμινένιο κλωβό ή κιβώτιο ή με εξωτερικό ξύλινο κιβώτιο ή με εξωτερικό ψάθινο σκεπαστό κοφίνι (6PA2, 6PB2, 6PC ή 6PD2) μέγιστη χωρητικότητα: 60 λίτρα

(4) Ωστενιτικά χαλύβδινα βαρέλια (1A1) με μέγιστη χωρητικότητα 250 λίτρα

(5) Κύλινδροι αερίων που συμμορφώνονται ως προς τις απαιτήσεις κατασκευής, ελέγχου και πλήρωσης, τις εγκεκριμένες από την αρμόδια αρχή.

P803	**ΟΔΗΓΙΑ ΣΥΣΚΕΥΑΣΙΑΣ**	**P803**

Η οδηγία συσκευασίας αυτή ισχύει για τον UN 2028.

Οι ακόλουθες συσκευασίες επιτρέπονται, εφόσον οι γενικές διατάξεις των **4.1.1** και **4.1.3** ικανοποιούνται:

(1) Βαρέλια (1A2, 1B2, 1N2, 1H2, 1D, 1G)

(2) Κιβώτια (4A, 4B, 4C1, 4C2, 4D, 4F, 4G, 4H2).

Μέγιστο καθαρό βάρος: 75kg.

Τα είδη θα συσκευάζονται ατομικά και χωριστά το ένα από το άλλο με χρήση χωρισμάτων, διαιρετών, εσωτερικών συσκευασιών, ή προστατευτικού υλικού ώστε να αποφεύγεται ακούσια εκκένωση υπό κανονικές συνθήκες μεταφοράς.

P804	**ΟΔΗΓΙΑ ΣΥΣΚΕΥΑΣΙΑΣ**	**P804**

Η οδηγία αυτή ισχύει για το UN Αρ. 1744.

Οι ακόλουθες συσκευασίες επιτρέπονται, υπό τον όρον ότι ικανοποιούνται οι γενικές διατάξεις των **4.1.1** και **4.1.3** και οι συσκευασίες είναι ερμητικά σφραγισμένες:

(1) Συνδυασμένες συσκευασίες με μέγιστο μικτό βάρος 25 kg, αποτελούμενες από

- μία ή περισσότερες εσωτερικές γυάλινες συσκευασίες μέγιστης χωρητικότητας 1.3 λίτρα εκάστη και γεμισμένες μέχρι 90% της χωρητικότητάς τους. Το κλείσιμο/τα το οποίο θα κρατιέται φυσικά στη θέση του με οιαδήποτε μέσα που μπορούν να παρεμποδίσουν "κλώτσημα" ή χαλάρωμα από πρόσκρουση ή δόνηση κατά τη μεταφορά, ένα προς ένα τοποθετημένα σε
- μεταλλικά ή άκαμπτα δοχεία από πλαστικό μαζί με προστατευτικό και απορροφητικό υλικό αρκετό να απορροφήσει ολόκληρο το περιεχόμενο της γυάλινης εσωτερικής συσκευασίας, περαιτέρω συσκευασμένα σε
- 1A2, 1B2, 1N2, 1H2, 1D, 1G, 4A, 4B, 4C1, 4C2, 4D, 4F, 4G ή 4H2 εξωτερικές συσκευασίες.

(2) Συνδυασμένες συσκευασίες που αποτελούνται από εσωτερικές συσκευασίες μεταλλικές ή από πολυφθοριούχο βινυλιδένιο (PVDF) που δεν ξεπερνούν τα 5 λίτρα χωρητικότητα, ατομικά συσκευασμένες με απορροφητικό υλικό ικανό να απορροφήσει τα περιεχόμενα και αδρανές προστατευτικό υλικό σε 1A2, 1B2, 1N2, 1H2, 1D, 1G, 4A, 4B, 4C1, 4C2, 4D, 4F, 4G ή 4H2 εξωτερικές συσκευασίες με μέγιστο μικτό βάρος 75 kg. Οι εσωτερικές συσκευασίες δεν θα γεμίζουν πάνω από 90% της χωρητικότητάς τους. Το πώμα εκάστης εσωτερικής συσκευασίας θα κρατιέται φυσικά στη θέση του με οιαδήποτε μέσα που μπορούν να παρεμποδίσουν "κλώτσημα" ή χαλάρωμά του από πρόσκρουση ή δόνηση κατά τη μεταφορά.

(3) Συσκευασίες αποτελούμενες από:

Εξωτερικές συσκευασίες:

Χαλύβδινα ή πλαστικά βαρέλια, κινητή κεφαλή (1A2 ή 1H2) δοκιμασμένα σύμφωνα με τις απαιτήσεις δοκιμών της 6.1.5 με μάζα που αντιστοιχεί στη μάζα του συναρμολογημένου κόλου είτε σαν συσκευασία που προορίζεται να περιέχει εσωτερικές συσκευασίες, ή σαν μόνη συσκευασία που προορίζεται να περιέχει στερεά ή υγρά, και με ανάλογη σήμανση:

Εσωτερικές συσκευασίες:

Βαρέλια και σύνθετες συσκευασίες (1A1, 1B1, 1N1, 1H1 ή 6HA1) που ικανοποιούν τις απαιτήσεις του Κεφαλαίου 6.1 για μόνη συσκευασία, σύμφωνα με τις ακόλουθες προϋποθέσεις:

(a) Η δοκιμή υδραυλικής πίεσης θα γίνεται σε πίεση τουλάχιστον 300 kPa (3 bar) (πίεση μετρητή)
(b) Οι δοκιμές στεγανότητας, σχεδιασμού και παραγωγής θα γίνονται σε πίεση δοκιμής 300 kPa (0.3 bar)
(c) Θα απομονώνονται από το εξωτερικό βαρέλι με τη χρήση αδρανούς αντικραδασμικού προστατευτικού υλικού που περιβάλει την εσωτερική συσκευασία από όλες τις πλευρές
(d) Η χωρητικότητά τους δεν θα υπερβαίνει τα 125 λίτρα
(e) Τα πώματα θα είναι βιδωτού τύπου, τα οποία:
  (i) Στερεώνονται φυσικά στη θέση τους με οιαδήποτε μέσα που αποτρέπουν το «κλώτσημα» ή τη χαλάρωση του πώματος από πρόσκρουση ή δόνηση κατά τη μεταφορά
  (ii) Θα διατίθενται με τάπες
(f) Οι εξωτερικές και εσωτερικές συσκευασίες θα υπόκεινται περιοδικά σε εσωτερική επιθεώρηση και δοκιμή στεγανότητας σύμφωνα με (b) σε μεσοδιαστήματα όχι μεγαλύτερα των δύο και ημίσεως ετών, και
(g) Οι εξωτερικές και εσωτερικές συσκευασίες θα φέρουν με ευκρινώς αναγνώσιμους και ανθεκτικούς χαρακτήρες:
  (i) την ημερομηνία (μήνας, έτος) της αρχικής δοκιμής και της τελευταίας περιοδικής δοκιμής και επιθεωρήσεως της εσωτερικής συσκευασίας, και
  (ii) το όνομα ή το εξουσιοδοτημένο σύμβολο του ειδικού που διεξήγαγε τις δοκιμές και επιθεωρήσεις

(4)	Δοχεία πίεσης, υπό τον όρο ότι ικανοποιούνται οι γενικές διατάξεις της 4.1.3.6.
	(a) Θα υπόκεινται σε μία αρχική δοκιμή και σε περιοδικές δοκιμές κάθε 10 χρόνια σε πίεση όχι μικρότερη από 1 MPa (10 bar) (πίεση μετρητή)
	(b) Θα υπόκεινται περιοδικά σε εσωτερική επιθεώρηση και δοκιμή στεγανότητας σε μεσοδιαστήματα όχι μεγαλύτερα των δύο και ημίσεως ετών
	(c) Μπορεί να μην είναι εφοδιασμένα με καμία συσκευή εκτόνωσης πιέσεως
	(d) Κάθε δοχείο πίεσης θα κλείνει με μία τάπα ή βαλβίδα/ες προσαρμοσμένη με μία δευτερεύουσα συσκευή κλεισίματος, και
	(e) Τα υλικά κατασκευής του δοχείου πίεσης, βαλβίδων, ταπών, εξωτερικών καπακιών, φραγής και τσιμουχών θα είναι συμβατά μεταξύ τους και με τα περιεχόμενα.

P900	**ΟΔΗΓΙΑ ΣΥΣΚΕΥΑΣΙΑΣ**	**P900**
	(Δεσμευμένο)	

P901	**ΟΔΗΓΙΑ ΣΥΣΚΕΥΑΣΙΑΣ**	**P901**
Η οδηγία συσκευασίας αυτή ισχύει για τον UN 3316.		
Οι ακόλουθες συσκευασίες επιτρέπονται, εφόσον οι γενικές διατάξεις των **4.1.1** και **4.1.3** ικανοποιούνται: Συσκευασίες που συμμορφώνονται με το επίπεδο απόδοσης που αναλογεί στην ομάδα συσκευασίας όπου αντιστοιχεί η εξάρτυση συνολικά (βλέπε 3.3.1, ειδική διάταξη 251). Μέγιστη ποσότητα επικίνδυνων εμπορευμάτων ανά εξωτερική συσκευασία: 10 kg.		
Πρόσθετη απαίτηση: Επικίνδυνα εμπορεύματα σε εξαρτύσεις θα συσκευάζονται σε εσωτερικές συσκευασίες που δεν θα υπερβαίνουν είτε τα 250 ml ή 250 g και θα είναι προστατευμένα από άλλα υλικά εντός της εξάρτυσης.		

P902	**ΟΔΗΓΙΑ ΣΥΣΚΕΥΑΣΙΑΣ**	**P902**
Η οδηγία συσκευασίας αυτή ισχύει για τον UN 3268.		
Οι ακόλουθες συσκευασίες επιτρέπονται, εφόσον οι γενικές διατάξεις των **4.1.1** και **4.1.3** ικανοποιούνται: Συσκευασίες που συμμορφώνονται με το επίπεδο απόδοσης της ομάδας συσκευασίας III. Οι συσκευασίες θα πρέπει να είναι σχεδιασμένες και κατασκευασμένες ώστε να εμποδίζεται η μετακίνηση των ειδών και η τυχαία λειτουργία υπό κανονικές συνθήκες μεταφοράς. Τα είδη μπορούν επίσης να μεταφέρονται χωρίς συσκευασία σε ειδικές συσκευές χειρισμού, οχήματα ή εμπορευματοκιβώτια, όταν μετακινηθούν από τον τόπο παραγωγής τους σε εγκαταστάσεις συναρμολόγησης.		

P903	**ΟΔΗΓΙΑ ΣΥΣΚΕΥΑΣΙΑΣ**	**P903**
Η οδηγία συσκευασίας αυτή ισχύει για τους UN 3090, 3091, 3480 και 3481.		
Οι ακόλουθες συσκευασίες επιτρέπονται, εφόσον οι γενικές διατάξεις των **4.1.1** και **4.1.3** ικανοποιούνται: Συσκευασίες που συμμορφώνονται με το επίπεδο απόδοσης της ομάδας συσκευασίας ΙΙ. Όταν συσκευάζονται με εξοπλισμό στοιχεία συσσωρευτών και συσσωρευτές (μπαταρίες) θα συσκευάζονται σε εσωτερικές συσκευασίες από ινοσανίδες που πληρούν τις απαιτήσεις για την ομάδα συσκευασίας ΙΙ. Όταν στοιχεία και μπαταρίες που περιλαμβάνονται στην Κλάση 9 περιέχονται στον εξοπλισμό, ο εξοπλισμός θα συσκευάζεται σε γερές εξωτερικές συσκευασίες με τέτοιο τρόπο ώστε να αποφεύγεται τυχαία λειτουργία κατά τη διάρκεια της μεταφοράς. Επιπλέον, συσσωρευτές με ανθεκτικό, ανθεκτικό σε κρούση εξωτερικό περίβλημα μικτού βάρους 12kg ή περισσότερο και εξαρτήματα τέτοιων μπαταριών, μπορούν να συσκευάζονται σε ανθεκτικές εξωτερικές συσκευασίες, σε περίφρακτους χώρους (π.χ. απολύτως περίκλειστα ή ξύλινα δικτυωτά κιβώτια) ασυσκεύαστα ή σε παλέτες. Οι συσσωρευτές θα πρέπει να ασφαλίζονται για να εμποδίζεται τυχαία μετακίνηση, και οι πόλοι δεν θα πρέπει να υποστηρίζουν άλλα στοιχεία τοποθετημένα από πάνω.		
Πρόσθετη απαίτηση: Οι μπαταρίες θα προστατεύονται έναντι βραχυκυκλώματος.		

P903a	**ΟΔΗΓΙΑ ΣΥΣΚΕΥΑΣΙΑΣ**	**P903a**
Η οδηγία συσκευασίας αυτή ισχύει για χρησιμοποιημένα στοιχεία και μπαταρίες των UN 3090, 3091, 3480 και 3481.		
Οι ακόλουθες συσκευασίες επιτρέπονται, εφόσον ικανοποιούνται οι γενικές διατάξεις των **4.1.1,** εκτός της **4.1.1.3,** και **4.1.3**: Συσκευασίες που συμμορφώνονται με το επίπεδο απόδοσης της ομάδας συσκευασίας ΙΙ. Μη εγκεκριμένες συσκευασίες θα επιτρέπονται πάραυτα, εφόσον: - ικανοποιούν τις γενικές διατάξεις των 4.1.1 και 4.1.3 - τα ηλεκτρικά στοιχεία και οι μπαταρίες είναι συσκευασμένα και αποθηκευμένα έτσι ώστε να αποφεύγεται κίνδυνος βραχυκυκλωμάτων - τα κόλα δεν ζυγίζουν πάνω από 30 kg.		
Πρόσθετη απαίτηση: Οι μπαταρίες θα προστατεύονται έναντι βραχυκυκλώματος.		

P903b	**ΟΔΗΓΙΑ ΣΥΣΚΕΥΑΣΙΑΣ**	**P903b**

Η οδηγία αυτή ισχύει για χρησιμοποιημένα στοιχεία και μπαταρίες των UN Αρ. 3090, 3091, 3480 και 3481.

Χρησιμοποιημένα στοιχεία λιθίου και μπαταρίες με μικτό βάρος μάζα όχι άνω των 500 g έκαστο που συλλέγονται για διάθεση, μπορούν να μεταφέρονται μαζί με άλλες χρησιμοποιημένες μπαταρίες που δεν είναι λιθίου ή κατά μόνας, χωρίς να προστατεύονται το καθένα ξεχωριστά, υπό τις ακόλουθες συνθήκες :

(1) Σε βαρέλια 1H2 ή κιβώτια 4H2 που συμμορφώνονται με το επίπεδο απόδοσης της ομάδας συσκευασίας II για στερεά.

(2) Σε βαρέλια 1A2 ή κιβώτια 4A εξοπλισμένα με σακούλα πολυεθυλαινίου και συμμορφούμενα με το επίπεδο απόδοσης της ομάδας συσκευασίας II για στερεά. Η σακούλα πολυεθυλαινίου:
- θα έχει αντοχή πρόσκρουσης τουλάχιστον 480 g τόσο σε παράλληλα όσο και σε κάθετα επίπεδα σε σχέση με το μήκος της σακούλας
- θα έχει ελάχιστο πάχος 500 micron με ηλεκτρική αντίσταση άνω των 10 Mohms και ρυθμό απόρροφησης ύδατος σε 24 ώρες στους 25° C χαμηλότερο από 0.01%
- θα είναι κλειστή, και
- για μία χρήση μόνο

(3) Σε δίσκους συλλογής με μικτό βάρος μικρότερο των 30 kg κατασκευασμένους από μη αγώγιμα υλικά που ικανοποιούν τις γενικές συνθήκες των 4.1.1.1, 4.1.1.2 και 4.1.1.5 έως 4.1.1.8.

Πρόσθετες απαιτήσεις:

Ο κενός χώρος στις συσκευασίες θα γεμίζεται με προστατευτικό υλικό. Το προστατευτικό υλικό μπορεί να παραλείπεται όταν η συσκευασία είναι εξοπλισμένη εξ ολοκλήρου με σακούλα πολυεθυλαινίου και η σακούλα είναι κλεισμένη.

Σε ερμητικά κλειστές συσκευασίες θα προσαρμόζονται συσκευές εξαερισμού, σύμφωνα με την 4.1.1.8. Η συσκευή εξαερισμού θα είναι σχεδιασμένη έτσι ώστε υπερπίεση προκαλούμενη από αέρια να μην υπαρβαίνει τα 10kPa.

P904	**ΟΔΗΓΙΑ ΣΥΣΚΕΥΑΣΙΑΣ**	**P904**

Η οδηγία συσκευασίας αυτή ισχύει για τον UN 3245.

Οι ακόλουθες συσκευασίες επιτρέπονται, εφόσον οι γενικές διατάξεις των **4.1.1** και **4.1.3** ικανοποιούνται:

(1) Συσκευασίες σύμφωνα με την οδηγία συσκευασίας P001 ή P002 που συμμορφώνονται με το επίπεδο απόδοσης της ομάδας συσκευασίας III

(2) Συσκευασίες, που δεν απαιτείται να συμμορφώνονται με τις απαιτήσεις ελέγχου συσκευασίας του Μέρους 6, αλλά που συμμορφώνονται με τα παρακάτω:

(a) Μια εσωτερική συσκευασία που περιέχει:

(i) ένα υδατοστεγές κύριο δοχείο(-α)

(ii) μια υδατοστεγή δευτερεύουσα συσκευασία που είναι στεγανή

(iii) απορροφητικό υλικό σε ποσότητα αρκετή να απορροφήσει όλο το περιεχόμενο τοποθετημένο ανάμεσα στο κύριο δοχείο (-α) και τη δευτερεύουσα συσκευασία. Το απορροφητικό υλικό θα είναι επαρκές σε ποσότητα ώστε να απορροφά όλο το περιεχόμενο(α) του κύριου δοχείου(ων) έτσι ώστε οποιαδήποτε απελευθέρωση της υγρής ουσίας να μη θέτει σε κίνδυνο την ακεραιότητα του προστατευτικού υλικού ή της εξωτερικής συσκευασίας.

(iv) Αν διάφορα κύρια δοχεία τοποθετούνται σε μια μόνη δευτερεύουσα συσκευασία, θα είναι ατομικά τυλιγμένα ώστε να αποφεύγεται επαφή μεταξύ τους.

(b) Μια εξωτερική συσκευασία ανάλογης αντοχής για τη χωρητικότητά της, μάζα και προοριζόμενη χρήση της, και με ελάχιστη εξωτερική διάσταση 100mm.

Πρόσθετες απαιτήσεις

Αν χρησιμοποιείται ως ψυκτικό διοξείδιο του άνθρακα, στερεό (ξηρός πάγος), η συσκευασία θα πρέπει να είναι σχεδιασμένη και κατασκευασμένη με τέτοιο τρόπο ώστε να επιτρέπει τη διαφυγή του αερίου διοξειδίου του άνθρακα για να εμποδίζεται η ανάπτυξη πίεσης η οποία θα διαρήξει τη συσκευασία.

Ουσίες που μεταφέρονται σε υγρό άζωτο ή ξηρό πάγο θα συσκευάζονται σε κύρια δοχεία που είναι ικανά να αντέχουν πολύ χαμηλές θερμοκρασίες. Η δευτερεύουσα συσκευασία θα πρέπει επίσης να είναι ικανή να αντέχει πολύ χαμηλές θερμοκρασίες και, στις περισσότερες περιπτώσεις, είναι αναγκαίο να είναι προσαρμοσμένο επί του δευτερεύοντος δοχείου ξεχωριστά.

P905	**ΟΔΗΓΙΑ ΣΥΣΚΕΥΑΣΙΑΣ**	**P905**

Αυτή η οδηγία συσκευασίας ισχύει για τους UN 2990 και 3072.

Κάθε κατάλληλη συσκευασία επιτρέπεται, εφόσον ικανοποιούνται οι γενικές διατάξεις των **4.1.1** και **4.1.3**, με εξαίρεση το ότι οι συσκευασίες δεν χρειάζεται να πληρούν τις απαιτήσεις του Μέρους 6.

Όταν συσκευές σωστικών μέσων κατασκευάζονται ενσωματωμένες ή περιεχόμενες μέσα σε άκαμπτες εξωτερικές αδιάβροχες θήκες (όπως σωσίβιες λέμβοι), μπορούν να μεταφέρονται χωρίς συσκευασία.

Πρόσθετες απαιτήσεις:

1. Όλες οι επικίνδυνες ουσίες και είδη που περιέχονται ως εξοπλισμός εντός των συσκευών θα ασφαλίζονται στη θέση τους ώστε να αποφευχθεί ακούσια κίνηση και επιπλέον:

   (a) Συσκευές σηματοδότησης της Κλάσης 1 θα πρέπει να συσκευάζονται σε πλαστικές ή από ινοσανίδες εσωτερικές συσκευασίες.

   (b) Μη εύφλεκτα, μη τοξικά αέρια θα πρέπει να περιέχονται σε κυλίνδρους, σύμφωνα με τις προδιαγραφές της αρμόδιας αρχής, που μπορούν να συνδεθούν με το σωστικό μέσο.

   (c) Οι μπαταρίες ηλεκτρικής συσσώρευσης (Κλάση 8) και οι μπαταρίες λιθίου (Κλάση 9) θα είναι αποσυνδεδεμένες ή ηλεκτρικά μονωμένες και ασφαλισμένες ώστε να αποφευχθεί διαρροή υγρού και

   (d) Μικρές ποσότητες άλλων επικίνδυνων ουσιών (για παράδειγμα στις Κλάσεις 3, 4.1 και 5.2) θα συσκευάζονται σε γερές εσωτερικές συσκευασίες.

2. Η προετοιμασία για μεταφορά και συσκευασία θα περιλαμβάνει διατάξεις για την αποφυγή αθέλητου φουσκώματος της συσκευής.

P906	**ΟΔΗΓΙΑ ΣΥΣΚΕΥΑΣΙΑΣ**	**P906**

Η οδηγία συσκευασίας αυτή ισχύει για τους UN 2315, 3151, 3152 και 3432.

Οι ακόλουθες συσκευασίες επιτρέπονται, εφόσον οι γενικές διατάξεις των **4.1.1** και **4.1.3** ικανοποιούνται:

(1) Για υγρά και στερεά που περιέχουν ή είναι μολυσμένα με PCBs ή πολυαλογονωμένα διφαινύλια ή τριφαινύλια : Συσκευασίες σύμφωνα με τις P001 ή P002, όπως είναι κατάλληλο

(2) Για μετασχηματιστές και πυκνωτές και άλλες συσκευές: Στεγανές συσκευασίες ικανές να περιέχουν, εκτός από τις συσκευές, τουλάχιστον 1.25 φορές τον όγκο του υγρού PCBs που περιέχουν. Θα υπάρχει απορροφητικό υλικό στις συσκευασίες αρκετό να απορροφήσει τουλάχιστον 1.1 φορές τον όγκο του υγρού που περιέχεται στις συσκευές. Γενικά, οι μετασχηματιστές και πυκνωτές θα μεταφέρονται σε στεγανές μεταλλικές συσκευασίες ικανές να κρατούν εκτός από τους μετασχηματιστές και πυκνωτές, τουλάχιστον 1.25 φορές τον όγκο του υγρού που περιέχουν.

Παρά τα παραπάνω, υγρά και στερεά που δεν είναι συσκευασμένα σύμφωνα με τις P001 και P002 και μη συσκευασμένοι μετασχηματιστές και πυκνωτές μπορούν να μεταφέρονται σε μονάδες μεταφοράς φορτίου με στεγανό μεταλλικό δίσκο ως ύψος τουλάχιστον 800mm, που περιέχουν αδρανές απορροφητικό υλικό αρκετό να απορροφήσει τουλάχιστον 1.1 φορές τον όγκο του όποιου ελεύθερου υγρού.

Πρόσθετη απαίτηση:

Κατάλληλα μέτρα θα λαμβάνονται για τη σφράγιση των μετασχηματιστών και πυκνωτών ώστε να αποφεύγεται διαρροή υπό κανονικές συνθήκες μεταφοράς.

R001	**ΟΔΗΓΙΑ ΣΥΣΚΕΥΑΣΙΑΣ**		**R001**
Οι ακόλουθες συσκευασίες επιτρέπονται, εφόσον οι γενικές διατάξεις των **4.1.1** και **4.1.3** ικανοποιούνται:			
Μεταλλικές συσκευασίες ελαφρού περιτυπώματος	**Μέγιστη χωρητικότητα /μέγιστο καθαρό βάρος**		
	Ομάδα συσκευασίας I	**Ομάδα συσκευασίας II**	**Ομάδα συσκευασίας III**
χάλυβα, μη μετακινούμενης κεφαλής (0A1)	Δεν επιτρέπεται	40*l*/50kg	40*l*/50kg
χάλυβα, μετακινούμενης κεφαλής (0A2) [a]	Δεν επιτρέπεται	40*l*/50kg	40*l*/50kg
[a] *Δεν επιτρέπεται για τον UN 1261 ΝΙΤΡΟΜΕΘΑΝΙΟ*			
ΣΗΜΕΙΩΣΗ 1*: Η οδηγία συσκευασίας αυτή ισχύει για στερεά και υγρά (εφόσον ο τύπος σχεδιασμού ελέγχεται και φέρει κατάλληλη σήμανση).* ***ΣΗΜΕΙΩΣΗ 2****: Για την Κλάση 3, ομάδα συσκευασίας II, αυτές οι συσκευασίες μπορούν να χρησιμοποιηθούν μόνο για ουσίες χωρίς δευτερεύοντες κινδύνους και με τάση ατμών όχι μεγαλύτερη από 110 kPa στους 50 °C και για ελαφρώς τοξικά παρασιτοκτόνα.*			

4.1.4.2 ***Οδηγίες συσκευασίας σχετικά με τη χρήση IBCs (εμπορευματοκιβώτια μεσαίας χωρητικότητας για φορτία χύμα)***

IBC01	**ΟΔΗΓΙΑ ΣΥΣΚΕΥΑΣΙΑΣ**	**IBC01**
Τα παρακάτω IBCs *(εμπορευματοκιβώτια μεσαίας χωρητικότητας για φορτία χύμα)* επιτρέπονται, εφόσον οι γενικές διατάξεις των **4.1.1**, **4.1.2** και **4.1.3** ικανοποιούνται: Μεταλλικά (31A, 31B και 31N).		
Ειδική διάταξη συσκευασίας: **BB1** Για τον UN 3130, τα ανοίγματα των δοχείων για την ουσία αυτή θα είναι σφιχτά κλεισμένα μέσω δύο συσκευών στη σειρά, η μία από τις οποίες θα είναι βιδωμένη ή ασφαλισμένη με ανάλογο τρόπο.		

IBC02	**ΟΔΗΓΙΑ ΣΥΣΚΕΥΑΣΙΑΣ**	**IBC02**
Τα παρακάτω IBCs *(εμπορευματοκιβώτια μεσαίας χωρητικότητας για φορτία χύμα)* επιτρέπονται, εφόσον οι γενικές διατάξεις των **4.1.1**, **4.1.2** και **4.1.3** ικανοποιούνται: (1) Μεταλλικά (31A, 31B και 31N) (2) Άκαμπτα πλαστικά (31H1 και 31H2) (3) Σύνθετα (31HZ1).		
Ειδικές διατάξεις συσκευασίας: **B5** Για τους UN 1791, 2014, 2984 και 3149, τα IBCs θα έχουν συσκευή που θα επιτρέπει τον εξαερισμό κατά τη μεταφορά. Το στόμιο της συσκευής εξαερισμού θα βρίσκεται στο χώρο του ατμού του IBC (εμπορευματοκιβώτια μεσαίας χωρητικότητας για φορτία χύμα) υπό συνθήκες μέγιστης πλήρωσης κατά τη μεταφορά. **B7** Για τους UN 1222 και 1865, IBCs με χωρητικότητα μεγαλύτερη από 450 λίτρα δεν επιτρέπονται λόγω της πιθανότητας έκρηξης της ουσίας όταν μεταφέρεται σε μεγάλους όγκους. **B8** Η καθαρή μορφή αυτής της ουσίας δεν θα μεταφέρεται σε IBCs αφού έχει τάση ατμών μεγαλύτερη από 110 kPa στους 50 °C ή 130 kPa στους 55 °C. **B15** Για τον UN Αρ. 2031 με περισσότερο από 55% νιτρικό οξύ, η επιτρεπόμενη χρήση σκληρών πλαστικών IBCs και σύνθετων IBCs με σκληρό πλαστικό δοχείο εσωτερικά θα είναι δύο χρόνια από την ημερομηνία κατασκευής.		
Ειδικές διατάξεις συσκευασίας χαρακτηριστικές των οδηγιών RID και ADR **BB2** Για UN 1203, παρά τη γενική διάταξη 534 (βλέπε 3.3.1), τα IBC θα χρησιμοποιούνται μόνο όταν η πραγματική τάση ατμών δεν είναι μεγαλύτερη από 110 kPa στους 50 °C ή 130 kPa στους 55 °C.		

IBC03	**ΟΔΗΓΙΑ ΣΥΣΚΕΥΑΣΙΑΣ**	**IBC03**
Τα παρακάτω IBCs επιτρέπονται, εφόσον οι γενικές διατάξεις των **4.1.1**, **4.1.2** και **4.1.3** ικανοποιούνται: (1) Μεταλλικά (31A, 31B και 31N) (2) Άκαμπτα πλαστικά (31H1 και 31H2) (3) Σύνθετα (31HZ1, 31HA2, 31HB2, 31HN2, 31HD2 και 31HH2).		
Ειδική διάταξη συσκευασίας: **B8** Η καθαρή μορφή αυτής της ουσίας δεν θα μεταφέρεται σε IBCs αφού έχει τάση ατμών μεγαλύτερη από 110 kPa στους 50 °C ή 130 kPa στους 55 °C.		

IBC04	**ΟΔΗΓΙΑ ΣΥΣΚΕΥΑΣΙΑΣ**	**IBC04**
Τα παρακάτω IBCs (εμπορευματοκιβώτια μεσαίας χωρητικότητας για φορτία χύμα) επιτρέπονται, εφόσον οι γενικές διατάξεις των **4.1.1**, **4.1.2** και **4.1.3** ικανοποιούνται: Μεταλλικά (11A, 11B, 11N, 21A, 21B, 21N, 31A, 31B και 31N).		

IBC05	**ΟΔΗΓΙΑ ΣΥΣΚΕΥΑΣΙΑΣ**	**IBC05**
Τα παρακάτω IBCs (εμπορευματοκιβώτια μεσαίας χωρητικότητας για φορτία χύμα) επιτρέπονται, εφόσον οι γενικές διατάξεις των **4.1.1**, **4.1.2** και **4.1.3** ικανοποιούνται: (1) Μεταλλικά (11A, 11B, 11N, 21A, 21B, 21N, 31A, 31B και 31N) (2) Άκαμπτα πλαστικά (11H1, 11H2, 21H1, 21H2, 31H1 και 31H2) (3) Σύνθετα (11HZ1, 21HZ1 και 31HZ1).		

IBC06	**ΟΔΗΓΙΑ ΣΥΣΚΕΥΑΣΙΑΣ**	**IBC06**
Τα παρακάτω IBCs επιτρέπονται, εφόσον οι γενικές διατάξεις των **4.1.1**, **4.1.2** και **4.1.3** ικανοποιούνται: (1) Μεταλλικά (11A, 11B, 11N, 21A, 21B, 21N, 31A, 31B και 31N) (2) Άκαμπτα πλαστικά (11H1, 11H2, 21H1, 21H2, 31H1 και 31H2) (3) Σύνθετα (11HZ1, 11HZ2, 21HZ1, 21HZ2, 31HZ1 και 31HZ2).		
Πρόσθετη απαίτηση: Σύνθετα IBCs (εμπορευματοκιβώτια μεσαίας χωρητικότητας για φορτία χύμα) 11HZ2, 21HZ2 και 31HZ2 δεν θα χρησιμοποιούνται όταν οι μεταφερόμενες ουσίες μπορεί να υγροποιηθούν κατά τη μεταφορά.		
Ειδική διάταξη συσκευασίας: **B12** Για UN 2907, IBCs (εμπορευματοκιβώτια μεσαίας χωρητικότητας για φορτία χύμα) θα πρέπει να πληρούν τα επίπεδο απόδοσης της ομάδας συσκευασίας II. IBCs που πληρούν τα κριτήρια ελέγχου της ομάδας συσκευασίας I δεν θα πρέπει να χρησιμοποιούνται.		

IBC07	**ΟΔΗΓΙΑ ΣΥΣΚΕΥΑΣΙΑΣ**	**IBC07**
Τα παρακάτω IBCs επιτρέπονται, εφόσον οι γενικές διατάξεις των **4.1.1**, **4.1.2** και **4.1.3** ικανοποιούνται: (1) Μεταλλικά (11A, 11B, 11N, 21A, 21B, 21N, 31A, 31B και 31N) (2) Άκαμπτα πλαστικά (11H1, 11H2, 21H1, 21H2, 31H1 και 31H2) (3) Σύνθετα (11HZ1, 11HZ2, 21HZ1, 21HZ2, 31HZ1 και 31HZ2) (4) Ξύλινα (11C, 11D και 11F).		
Πρόσθετη απαίτηση: Οι επενδύσεις των ξύλινων IBCs θα είναι αδιαπέραστες.		

IBC08	**ΟΔΗΓΙΑ ΣΥΣΚΕΥΑΣΙΑΣ**	**IBC08**
Τα παρακάτω IBCs επιτρέπονται, εφόσον οι γενικές διατάξεις των **4.1.1**, **4.1.2** και **4.1.3** ικανοποιούνται: (1) Μεταλλικά (11A, 11B, 11N, 21A, 21B, 21N, 31A, 31B και 31N) (2) Άκαμπτα πλαστικά (11H1, 11H2, 21H1, 21H2, 31H1 και 31H2) (3) Σύνθετα (11HZ1, 11HZ2, 21HZ1, 21HZ2, 31HZ1 και 31HZ2) (4) Ινοσανίδες (11G) (5) Ξύλινα (11C, 11D και 11F) (6) Εύκαμπτα (13H1, 13H2, 13H3, 13H4, 13H5, 13L1, 13L2, 13L3, 13L4, 13M1 ή 13M2).		
Ειδικές διατάξεις συσκευασίας: **B3** Τα εύκαμπτα IBCs θα είναι αδιαπέραστα και αδιάβροχα ή θα έχουν αδιαπέραστη και αδιάβροχη επένδυση. **B4** Τα εύκαμπτα, από ινοσανίδες ή ξύλινα IBCs θα είναι αδιαπέραστα και αδιάβροχα ή θα έχουν αδιαπέραστη και αδιάβροχη επένδυση. **B6** Για τους UN 1363, 1364, 1365, 1386, 1408, 1841, 2211, 2217, 2793 και 3314, τα IBCs (εμπορευματοκιβώτια μεσαίας χωρητικότητας για φορτία χύμα) δεν χρειάζεται να πληρούν τις απαιτήσεις ελέγχου IBC του Κεφαλαίου 6.5. **B13** ***Σημείωση*** *: Για UN 1748, 2208 και 2880, η μεταφορά μέσω θαλάσσης σε IBCs απαγορεύεται σύμφωνα με τον Κώδικα IMDG.*		

IBC99	**ΟΔΗΓΙΑ ΣΥΣΚΕΥΑΣΙΑΣ**	**IBC99**
Μόνο τα IBCs τα εγκεκριμένα για αυτά τα εμπορεύματα από την αρμόδια αρχή μπορούν να χρησιμοποιηθούν. Ένα αντίγραφο της έγκρισης της αρμόδιας αρχής θα συνοδεύει κάθε φορτίο, ή το φορτωτικό έγγραφο θα περιλαμβάνει μία ένδειξη ότι η συσκευασία εγκρίθηκε από την αρμόδια αρχή.		

IBC100	**ΟΔΗΓΙΑ ΣΥΣΚΕΥΑΣΙΑΣ**	**IBC100**

Η οδηγία συσκευασίας αυτή ισχύει για τους UN 0082, 0241, 0331 και 0332.

Τα παρακάτω IBCs επιτρέπονται, εφόσον οι γενικές διατάξεις των **4.1.1**, **4.1.2** και **4.1.3** και οι ειδικές διατάξεις της **4.1.5** ικανοποιούνται:

(1) Μεταλλικά (11A, 11B, 11N, 21A, 21B, 21N, 31A, 31B και 31N)

(2) Εύκαμπτα (13H2, 13H3, 13H4, 13L2, 13L3, 13L4 και 13M2)

(3) Άκαμπτα πλαστικά (11H1, 11H2, 21H1, 21H2, 31H1 και 31H2)

(4) Σύνθετα (11HZ1, 11HZ2, 21HZ1, 21HZ2, 31HZ1 και 31HZ2).

Πρόσθετες απαιτήσεις:

1. Τα IBCs (εμπορευματοκιβώτια μεσαίας χωρητικότητας για φορτία χύμα) θα χρησιμοποιούνται μόνο για ουσίες ελεύθερης ροής.

2. Τα εύκαμπτα IBCs (εμπορευματοκιβώτια μεσαίας χωρητικότητας για φορτία χύμα) θα χρησιμοποιούνται μόνο για στερεά.

Ειδικές διατάξεις συσκευασίας:

B9 Για τον UN 0082, αυτή η οδηγία συσκευασίας μπορεί να χρησιμοποιείται μόνο όταν οι ουσίες είναι μείγματα νιτρικού αμμωνίου ή άλλων ανόργανων νιτρικών αλάτων με άλλες καύσιμες ουσίες που δεν είναι εκρηκτικά συστατικά. Τέτοια εκρηκτικά δεν θα πρέπει να περιέχουν νιτρογλυκερίνη, παρόμοια υγρά οργανικά νιτρικά ή χλωρικά άλατα. Τα μεταλλικά IBCs (εμπορευματοκιβώτια μεσαίας χωρητικότητας για φορτία χύμα) δεν επιτρέπονται.

B10 Για τον UN 0241, αυτή η οδηγία συσκευασίας μπορεί να χρησιμοποιείται μόνο για ουσίες που περιέχουν νερό ως βασικό συστατικό και υψηλή αναλογία νιτρικού αμμωνίου ή άλλων οξειδωτικών ουσιών κάποιες ή όλες από τις οποίες είναι σε διάλυμα. Τα άλλα συστατικά μπορεί να περιέχουν υδρογονάνθρακες ή σκόνη αλουμινίου, αλλά δεν θα περιέχουν νίτρο-παράγωγα όπως τρινιτροτολουόλιο. Τα μεταλλικά IBCs (εμπορευματοκιβώτια μεσαίας χωρητικότητας για φορτία χύμα) δεν επιτρέπονται.

IBC 520	**ΟΔΗΓΙΑ ΣΥΣΚΕΥΑΣΙΑΣ**				**IBC520**
Αυτή η οδηγία συσκευασίας ισχύει για οργανικά υπεροξείδια και αυτενεργές ουσίες του τύπου F.					
Τα παρακάτω IBCs (εμπορευματοκιβώτια μεσαίας χωρητικότητας για φορτία χύμα) επιτρέπονται για τα ακόλουθα παρασκευάσματα, εφόσον οι γενικές διατάξεις των **4.1.1**, **4.1.2** και **4.1.3** και οι ειδικές διατάξεις της **4.1.7.2** ικανοποιούνται. Για παρασκευάσματα που δεν αναγράφονται παρακάτω, μόνο τα IBCs (εμπορευματοκιβώτια μεσαίας χωρητικότητας για φορτία χύμα) που έχουν εγκριθεί από την αρμόδια αρχή μπορούν να χρησιμοποιηθούν (βλέπε 4.1.7.2.2).					
UN	**Οργανικό Υπεροξείδιο**	**Τύπος IBC**	**Μέγι-στη Ποσό-τητα (l/kg)**	**Θερμοκρασία ελέγχου**	**Θερμοκρασία κινδύ-νου**
3109	**ΟΡΓΑΝΙΚΟ ΥΠΕΡΟΞΕΙΔΙΟ, ΤΥΠΟΣ F, ΥΓΡΟ**				
	Υδροϋπεροξείδιο του τριτοταγούς βουτυλίου, όχι πάνω από 72% με νερό	31A	1250		
	Υπεροξοξικός τριτοταγής βουτυλεστέρας, όχι πάνω από 32% σε μέσο αραίωσης τύπου A	31A 31HA1	1250 1000		
	Υπεροξυ-3,5,5-τριμεθυλοεξανικός τριτοταγής βουτυλεστέρας, όχι πάνω από 37% σε μέσο αραίωσης τύπου A	31A 31HA1	1250 1000		
	Υδροϋπεροξείδιο του Κουμυλίου, όχι πάνω από 90% σε μέσο αραίωσης τύπου A	31HA1	1250		
	Υπεροξείδιο του διβενζοϋλίου, όχι πάνω από 42% ως σταθερή διασπορά σε νερό	31H1	1000		
	Υπεροξείδιο του δι-τριτοταγούς βουτυλίου, όχι πάνω από 52% σε μέσο αραίωσης τύπου A	31A 31HA1	1250 1000		
	1,1-Δι-(τριτοταγές βουτυλοϋπεροξυ) κυκλοεξάνιο, όχι πάνω από 42% σε μέσο αραίωσης τύπου A	31H1	1000		
	Υπεροξείδιο του διχρυσοϋλίου, όχι πάνω από 42%, ως σταθερή διασπορά σε νερό	31HA1	1000		
	Υδροϋπεροξείδιο του ισοπροπυλοκουμύλιου, όχι πάνω από 72% σε μέσο αραίωσης τύπου A	31HA1	1250		
	Υδροϋπεροξείδιο του p-μενθυλίου όχι πάνω από 72% σε μέσο αραίωσης τύπου A	31HA1	1250		
	Υπεροξοξικό οξύ, σταθεροποιημένο, όχι πάνω από 17%	31A 31H1 31HA1	1500 1500 1500		
	Υπεροξυβενζοϊκός τριτοταγής βουτυλεστέρας, όχι πάνω από 32% σε μέσο αραίωσης τύπου A 1,1-ΔΙ-(τριτοταγής βουτυλεστέρας) κυκλοεξάνιο, όχι πάνω από 37% σε μέσο αραίωσης τύπου A	31A 31A	1250 1250		
3110	**ΟΡΓΑΝΙΚΟ ΥΠΕΡΟΞΕΙΔΙΟ, ΤΥΠΟΣ F, ΣΤΕΡΕΟ**				
	Υπεροξείδιο του δι-κουμυλίου	31A 31H1 31HA1	2000		
3119	**ΟΡΓΑΝΙΚΟ ΥΠΕΡΟΞΕΙΔΙΟ, ΤΥΠΟΣ F, ΥΓΡΟ, ΕΛΕΓΧΟΜΕΝΗ ΘΕΡΜΟΚΡΑΣΙΑ**				
	Υπεροξυ-2-αιθυλοεξανικό τριτοταγές βουτύλιο, όχι πάνω από 32% σε μέσο αραίωσης τύπου B	31HA1 31A	1000 1250	+30°C +30°C	+35°C +35°C
	Υπεροξυνεοδεκανοϊκό τριτοταγές βουτύλιο, όχι πάνω από 32% σε μέσο αραίωσης τύπου A σταθερή διασπορά σε νερό	31A	1250	0°C	+10°C
	Υπεροξυνεοδεκανοϊκό τριτοταγές βουτύλιο, όχι πάνω από 42% σταθερή διασπορά σε νερό	31A	1250	- 5°C	+5°C
	Υπεροξυπιβαλικό τριτοταγές βουτύλιο, όχι πάνω από 27% σε μέσο αραίωσης τύπου B	31HA1 31A	1000 1250	+10°C +10°C	+15°C +15°C

IBC 520	ΟΔΗΓΙΑ ΣΥΣΚΕΥΑΣΙΑΣ *(συνέχεια)*				IBC520
UN	**Οργανικό Υπεροξείδιο**	**Τύπος IBC**	**Μέγιστη Ποσότητα (l/kg)**	**Θερμοκρασία ελέγχου**	**Θερμοκρασία κινδύνου**
	Υπεροξυνεοδεκανοϊκός κουμυλεστέρας, όχι πάνω από 52%, σταθερή διασπορά σε νερό	31A	1250	- 15°C	- 5°C
	Υπεροξυδιτανθρακικό δι-(4-τριτοταγές βουτυλοκυκλοεξύλιο), όχι πάνω από 42%, σταθερή διασπορά σε νερό	31HA1	1000	+30°C	+35°C
	Υπεροξυδιτανθρακικό δικετύλιο, όχι πάνω από 42%, σταθερή διασπορά σε νερό	31HA1	1000	+30°C	+35°C
	Υπεροξυδιτανθρακικός δι-(2-αιθυλεστέρας), όχι πάνω από 62%, σταθερό εναιώρημα σε νερό	31A	1250	- 20°C	- 10°C
	Υπεροξυδιτανθρακικό διμυριστύλιο, όχι πάνω από 42%, σταθερή διασπορά σε νερό	31HA1	1000	+15°C	+20°C
	Υπεροξείδιο του δι-(3,5,5-τριμεθυλοεξάνουλο), όχι πάνω από 38% σε μέσο αραίωσης τύπου Α	31HA1 31A	1000 1250	+10°C +10°C	+15°C +15°C
	Υπεροξείδιο του δι-(3,5,5-τριμεθυλοεξάνουλο), όχι πάνω από 52%, σταθερή διασπορά σε νερό	31A	1250	+10°C	+15°C
	Υπεροξυνεοδεκανοϊκό 1,1,3,3-Τετραμεθυλοβουτυλίο, όχι πάνω από 52%, σταθερή διασπορά σε νερό	31A	1250	- 5°C	+ 5°C
	Δικυκλοεξυλυπεροξυδιτταν θρακικός εστέρας, όχι πάνω από 42%, σταθερή διασπορά σε νερό	31A	1250	+10 °C	+15°C
	Τριτοταγές Αμυλο υπεροξυπιβαλικό, όχι πάνω από 32% σε μέσο αραίωσης τύπου Α	31A	1250	+ 10°C	+ 15°C
	Τριτοταγές-Βουτυλο υπεροξυνεοδεκανικό, όχι πάνω από 42%, σταθερή διασπορά, σε νερό	31A	1250	- 5°C	+ 5°C
	ΔΙ-(2-νεοδεκανοϋλο-υπεροξυισοπροπυλικό) βενζόλιο, όχι πάνω από 42%, σταθερή διασπορά, σε νερό	31A	1250	- 15°C	- 5°C
	3-Υδροξύ-1,1-διμεθυλοβούτυλο υπεροξύ-νεοδεκανικό, όχι άνω του 52%, σταθερή διασπορά, σε νερό	31A	1250	- 15°C	- 5°C
3120	**ΟΡΓΑΝΙΚΟ ΥΠΕΡΟΞΕΙΔΙΟ, ΤΥΠΟΥ F, ΣΤΕΡΕΟ, ΕΛΕΓΧΟΜΕΝΗ ΘΕΡΜΟΚΡΑΣΙΑ** Καμία ένωση δεν αναφέρεται				

Πρόσθετες απαιτήσεις:

1. Τα IBCs (εμπορευματοκιβώτια μεσαίας χωρητικότητας για φορτία χύμα) θα έχουν συσκευή που θα επιτρέπει τον εξαερισμό κατά τη μεταφορά. Το στόμιο της συσκευής εξαερισμού θα βρίσκεται στο χώρο του ατμού του IBC (εμπορευματοκιβώτια μεσαίας χωρητικότητας για φορτία χύμα) υπό συνθήκες μέγιστης πλήρωσης κατά τη μεταφορά.

2. Για την αποφυγή εκρηκτικής θραύσης των μεταλλικών IBCs ή των σύνθετων IBCs με μεταλλικό περίβλημα πλήρους τοιχώματος, οι συσκευές αναγκαστικής εκτόνωσης θα πρέπει να σχεδιάζονται έτσι ώστε να εξαερίζουν όλα τα προϊόντα διάσπασης και τους ατμούς που παράγονται κατά τη διάρκεια της αυτο-επιταχυνόμενης διάσπασης ή κατά τη διάρκεια μίας περιόδου όχι μικρότερης από μία ώρα εξέλιξης της φωτιάς όπως υπολογίζεται από τον τύπο στην 4.2.1.13.8. Οι θερμοκρασίες ελέγχου και κινδύνου που ορίζονται στην παρούσα οδηγία συσκευασίας βασίζονται σε μη μονωμένα IBC Όταν αποστέλλεται ένα οργανικό υπεροξείδιο σε ένα IBC σύμφωνα με την παρούσα οδηγία συσκευασίας, είναι ευθύνη του αποστολέα να διασφαλίσει ότι:

(a) οι συσκευές αναγκαστικής εκτόνωσης και πίεσης που είναι εγκατεστημένες στο IBC είναι σχεδιασμένες ώστε να λαμβάνουν υπόψη την αυτο-επιταχυνόμενη διάσπαση του οργανικού υπεροξειδίου και την εξέλιξη φωτιάς και

(b) όπου αρμόζει, οι θερμοκρασίες ελέγχου και κινδύνου που υποδεικνύονται να είναι κατάλληλες, λαμβάνοντας υπόψη το σχεδιασμό (π.χ. μόνωση) του IBC (εμπορευματοκιβώτια μεσαίας χωρητικότητας για φορτία χύμα) που πρόκειται να χρησιμοποιηθεί.

IBC620	ΟΔΗΓΙΑ ΣΥΣΚΕΥΑΣΙΑΣ	IBC620
Αυτή η οδηγία συσκευασίας ισχύει για τον UN 3291.		
The παρακάτω IBCs (εμπορευματοκιβώτια μεσαίας χωρητικότητας για φορτία χύμα) επιτρέπονται, εφόσον οι γενικές διατάξεις των **4.1.1**, **4.1.2** και **4.1.3** ικανοποιούνται: Άκαμπτα, στεγανά IBCs (εμπορευματοκιβώτια μεσαίας χωρητικότητας για φορτία χύμα) που συμμορφώνονται με το επίπεδο απόδοσης της ομάδα. συσκευασίας II.		
Πρόσθετες απαιτήσεις: 1. Θα πρέπει να υπάρχει απορροφητικό υλικό αρκετό να απορροφήσει όλο το υγρό που είναι παρόν μέσα στο IBC (εμπορευματοκιβώτια μεσαίας χωρητικότητας για φορτία χύμα). 2. Τα IBCs (εμπορευματοκιβώτια μεσαίας χωρητικότητας για φορτία χύμα) θα πρέπει να είναι ικανά να συγκρατούν υγρά. 3. Τα IBCs (εμπορευματοκιβώτια μεσαίας χωρητικότητας για φορτία χύμα) που προβλέπεται να περιέχουν αιχμηρά αντικείμενα όπως σπασμένο γυαλί και βελόνες θα έχουν αντοχή σε διάτρηση.		

4.1.4.3 ***Οδηγίες συσκευασίας σχετικά με τη χρήση μεγάλων συσκευασιών***

LP01	**ΟΔΗΓΙΑ ΣΥΣΚΕΥΑΣΙΑΣ (ΥΓΡΑ)**			**LP01**
Οι ακόλουθες συσκευασίες επιτρέπονται, εφόσον οι γενικές διατάξεις των **4.1.1** και **4.1.3** ικανοποιούνται:				
Εσωτερικές συσκευασίες	**Μεγάλες εξωτερικές συσκευασίες**	**Ομάδα συσκευασίας I**	**Ομάδα συσκευασίας II**	**Ομάδα συσκευασίας III**
Γυαλί 10 λίτρα Πλαστικό 30 λίτρα Μέταλλο 40 λίτρα	Χάλυβας (50A) Αλουμίνιο (50B) Μέταλλο εκτός από χάλυβα ή αλουμίνιο (50N) Άκαμπτο πλαστικό (50H) Φυσικό ξύλο (50C) Κόντρα πλακέ (50D) Ανασυσταμένο ξύλο (50F) Ινοσανίδες (50G)	Δεν επιτρέπεται	Δεν επιτρέπεται	Μέγιστη χωρητικότητα: 3 m^3

LP02	**ΟΔΗΓΙΑ ΣΥΣΚΕΥΑΣΙΑΣ (ΣΤΕΡΕΑ)**			**LP02**
Οι ακόλουθες συσκευασίες επιτρέπονται, εφόσον οι γενικές διατάξεις των **4.1.1** και **4.1.3** ικανοποιούνται:				
Εσωτερικές συσκευασίες	**Large outer συσκευασίες**	**Ομάδα συσκευασίας I**	**Ομάδα συσκευασίας II**	**Ομάδα συσκευασίας III**
Γυαλί 10kg Πλαστικό [b] 50kg Μέταλλο 50 kg Χαρτί [a, b] 50 kg Ίνες [a, b] 50 kg	Χάλυβας (50A) Αλουμίνιο (50B) Μέταλλο εκτός από χάλυβα ή αλουμίνιο (50N) Άκαμπτο πλαστικό (50H) Φυσικό ξύλο (50C) Κόντρα πλακέ (50D) Ανασυσταμένο ξύλο (50F) Ινοσανίδες (50G) Εύκαμπτο πλαστικό[c]	Δεν επιτρέπεται	Δεν επιτρέπεται	Μέγιστη χωρητικότητα: 3 m^3
[a] *Αυτές οι εσωτερικές συσκευασίες δεν θα χρησιμοποιούνται όταν οι μεταφερόμενες ουσίες είναι δυνατό να υγροποιηθούν κατά τη μεταφορά.* [b] *Αυτές οι εσωτερικές συσκευασίες θα είναι αδιαπέραστες.* [c] *Να χρησιμοποιούνται μόνο με έυκαμπτες εσωτερικές συσκευασίες.*				
Ειδική διάταξη συσκευασίας **L2** Για UN 1950 αερολύματα, η μεγάλη συσκευασία θα ικανοποιεί το επίπεδο απόδοσης της Ομάδας Συσκευασίας III. Μεγάλες συσκευασίες για απόβλητα αερολύματα που μεταφέρονται σύμφωνα με την ειδική διάταξη 327 θα φέρουν επιπλέον μέσο για τη συγκράτηση κάθε ελεύθερου υγρού που μπορεί να διαφύγει κατά τη μεταφορά π.χ. απορροφητικό υλικό.				

LP99	**ΟΔΗΓΙΑ ΣΥΣΚΕΥΑΣΙΑΣ**	**LP99**
Μόνο μεγάλες συσκευασίες εγκεκριμένες γι' αυτά τα εμπορεύματα από την αρμόδια αρχή μπορούν να χρησιμοποιηθούν .Ένα αντίγραφο της έγκρισης της αρμόδιας αρχής θα συνοδεύει κάθε φορτίο ή το φορτωτικό έγγραφο θα περιλαμβάνει μία ένδειξη ότι η συσκευασία εγκρίθηκε από την αρμόδια αρχή.		

LP101	**ΟΔΗΓΙΑ ΣΥΣΚΕΥΑΣΙΑΣ**	**LP101**
Οι ακόλουθες συσκευασίες επιτρέπονται, εφόσον οι γενικές διατάξεις των **4.1.1** και **4.1.3** και οι ειδικές διατάξεις της **4.1.5** ικανοποιούνται:		
Εσωτερικές συσκευασίες	**Μεσαίες συσκευασίες**	**Μεγάλες συσκευασίες**
Μη απαραίτητη	Μη απαραίτητη	Χάλυβας (50A) Αλουμίνιο (50B) Μέταλλο εκτός από χάλυβα ή αλουμίνιο (50N) Άκαμπτο πλαστικό (50H) Φυσικό ξύλο (50C) Κόντρα πλακέ (50D) Ανασυσταμένο ξύλο (50F) Ινοσανίδες (50G)
Ειδική διάταξη συσκευασίας: **L1** Για τους UN 0006, 0009, 0010, 0015, 0016, 0018, 0019, 0034, 0035, 0038, 0039, 0048, 0056, 0137, 0138, 0168, 0169, 0171, 0181, 0182, 0183, 0186, 0221, 0243, 0244, 0245, 0246, 0254, 0280, 0281, 0286, 0287, 0297, 0299, 0300, 0301, 0303, 0321, 0328, 0329, 0344, 0345, 0346, 0347, 0362, 0363, 0370, 0412, 0424, 0425, 0434, 0435, 0436, 0437, 0438, 0451, 0488 και 0502: Μεγάλα και δυνατά εκρηκτικά είδη, που κανονικά προορίζονται για στρατιωτική χρήση, χωρίς τα μέσα πυροδότησής τους ή με τα μέσα πυροδότησης που περιέχουν τουλάχιστον δύο αποτελεσματικά προστατευτικά χαρακτηριστικά, μπορούν να μεταφέρονται χωρίς συσκευασία. Όταν τέτοια είδη έχουν προωθητική γόμωση ή είναι αυτοπροωθούμενα, τα συστήματα ανάφλεξής τους θα προστατεύονται έναντι ερεθισμάτων που απαντώνται σε κανονικές συνθήκες μεταφοράς. Ένα αρνητικό αποτέλεσμα στη Σειρά Ελέγχου 4 για ένα μη συσκευασμένο είδος σημαίνει πως το είδος μπορεί να μεταφερθεί χωρίς συσκευασία. Τέτοια μη συσκευασμένα είδη μπορούν να είναι στερεωμένα σε βάσεις ή να περιέχονται σε κλωβούς ή άλλες κατάλληλες συσκευές χειρισμού.		

LP102	**ΟΔΗΓΙΑ ΣΥΣΚΕΥΑΣΙΑΣ**	**LP102**
Οι ακόλουθες συσκευασίες επιτρέπονται, εφόσον οι γενικές διατάξεις των **4.1.1** και **4.1.3** και οι ειδικές διατάξεις της **4.1.5** ικανοποιούνται:		
Εσωτερικές συσκευασίες	**Μεσαίες συσκευασίες**	**Εξωτερικές συσκευασίες**
Σάκοι αδιάβροχοι **Δοχεία** ινοσανίδες μέταλλο πλαστικό ξύλο **Φύλλα** ινοσανίδες, αυλακωτό **Σωλήνες** ινοσανίδες	Μη απαραίτητη	Χάλυβας (50A) Αλουμίνιο (50B) Μέταλλο εκτός από χάλυβα ή αλουμίνιο (50N) Άκαμπτο πλαστικό (50H) Φυσικό ξύλο (50C) Κόντρα πλακέ (50D) Ανασυσταμένο ξύλο (50F) Ινοσανίδες (50G)

LP621	**ΟΔΗΓΙΑ ΣΥΣΚΕΥΑΣΙΑΣ**	**LP621**
Αυτή η οδηγία συσκευασίας ισχύει για τον UN 3291.		
Οι ακόλουθες μεγάλες συσκευασίες επιτρέπονται, εφόσον οι γενικές διατάξεις των **4.1.1** και **4.1.3** ικανοποιούνται: (1) Για κλινικά απόβλητα τοποθετημένα σε εσωτερικές συσκευασίες: Άκαμπτες, στεγανές, μεγάλες συσκευασίες που συμμορφώνονται με τις απαιτήσεις του Κεφαλαίου 6.6 για στερεά, σε επίπεδο απόδοσης της ομάδας συσκευασίας ΙΙ, εφόσον υπάρχει απορροφητικό υλικό αρκετό να απορροφήσει όλο το υγρό περιεχόμενο και εφόσον η μεγάλη συσκευασία είναι ικανή να συγκρατεί υγρά. (2) Για κόλα που περιέχουν μεγαλύτερες ποσότητες υγρού: Μεγάλες άκαμπτες συσκευασίες που συμμορφώνονται με τις απαιτήσεις του Κεφαλαίου 6.6, σε επίπεδο απόδοσης της ομάδας συσκευασίας ΙΙ, για υγρά.		
Πρόσθετη απαίτηση: Οι μεγάλες συσκευασίες που προβλέπεται να περιέχουν αιχμηρά αντικείμενα όπως σπασμένο γυαλί και βελόνες θα έχουν αντοχή σε διάτρηση και θα συγκρατούν υγρά υπό τις συνθήκες ελέγχου απόδοσης του Κεφαλαίου 6.6.		

LP902	**ΟΔΗΓΙΑ ΣΥΣΚΕΥΑΣΙΑΣ**	**LP902**
Αυτή η οδηγία συσκευασίας ισχύει για τον UN 3268.		
Οι ακόλουθες συσκευασίες επιτρέπονται, εφόσον οι γενικές διατάξεις των **4.1.1** και **4.1.3** ικανοποιούνται: Συσκευασίες οι οποίες συμμορφώνονται με το επίπεδο απόδοσης της ομάδας συσκευασίας III. Οι συσκευασίες θα είναι σχεδιασμένες και κατασκευασμένες ώστε να εμποδίζεται η μετακίνηση των ειδών και η τυχαία λειτουργία κατά τις συνήθεις συνθήκες μεταφοράς. Τα είδη μπορούν επίσης να μεταφέρονται ασυσκεύαστα σε ειδικές διατάξεις χειρισμού, οχήματα, ή εμπορευματοκιβώτια όταν μετακινούνται από εκεί όπου κατασκευάστηκαν προς εγκαταστάσεις συναρμολόγησης.		
Πρόσθετη απαίτηση: Κάθε δοχείο πίεσης θα πρέπει να είναι σύμφωνα με τις απαιτήσεις της αρμόδιας αρχής για την ουσία(ες) που περιέχονται στο δοχείο(α) πίεσης.		

4.1.4.4 *(Διεγράφη)*

4.1.5 Ειδικές διατάξεις συσκευασίας για εμπορεύματα της Κλάσης 1

4.1.5.1 Οι γενικές διατάξεις του Τμήματος 4.1.1 θα πρέπει να ικανοποιούνται.

4.1.5.2 Όλες οι συσκευασίες για εμπορεύματα της Κλάσης 1 θα πρέπει να σχεδιάζονται και να κατασκευάζονται έτσι ώστε:

(a) Να προστατεύονται τα εκρηκτικά, να αποφεύγεται η διαφυγή τους και να μην αυξάνεται ο κίνδυνος ακούσιας ανάφλεξης ή πυροδότησης όταν υπόκεινται σε κανονικές συνθήκες μεταφοράς συμπεριλαμβανομένων προβλέψιμων αλλαγών στη θερμοκρασία, υγρασία και πίεση.

(b) Να μπορεί να γίνει χειρισμός του πλήρους κόλου με ασφάλεια υπό κανονικές συνθήκες μεταφοράς και

(c) Τα κόλα να αντέχουν κάθε φορτίο που τους επιβάλλεται από την αναμενόμενη στοίβαση στην οποία θα υπόκεινται κατά τη μεταφορά ώστε να μην αυξάνεται ο κίνδυνος που παρουσιάζουν τα εκρηκτικά, δεν διακυβεύεται η λειτουργία συγκράτησης των συσκευασιών, και δεν παραμορφώνονται κατά τέτοιο τρόπο ή σε τέτοιο βαθμό ώστε να μειώνεται η αντοχή τους ή να δημιουργείται αστάθεια της στοίβας.

4.1.5.3 Όλες οι εκρηκτικές ουσίες και είδη, όπως προετοιμάζονται προς μεταφορά, θα έχουν καταχωρηθεί σύμφωνα με τις διαδικασίες που περιγράφονται στο Τμήμα 2.2.1.

4.1.5.4 Τα εμπορεύματα της Κλάσης 1 θα συσκευάζονται σύμφωνα με την αρμόζουσα οδηγία συσκευασίας που φαίνεται στη Στήλη (8) του Πίνακα Α στο Κεφάλαιο 3.2, όπως περιγράφεται στην 4.1.4.

4.1.5.5 Οι συσκευασίες, συμπεριλαμβανομένων IBCs (εμπορευματοκιβώτια μεσαίας χωρητικότητας για φορτία χύμα) και μεγάλων συσκευασιών θα συμμορφώνονται με τις απαιτήσεις του Κεφαλαίου 6.1, 6.5 ή 6.6, αντίστοιχα, και θα πληρούν τις απαιτήσεις ελέγχου των 6.1.5, 6.5.4 ή 6.6.5, αντίστοιχα, για την ομάδα συσκευασίας ΙΙ, σύμφωνα με τις παραγράφους 4.1.1.13, 6.1.2.4 και 6.5.1.4.4. Οι συσκευασίες εκτός από τις μεταλλικές συσκευασίες που πληρούν τα κριτήρια ελέγχου της ομάδας συσκευασίας Ι μπορούν να χρησιμοποιηθούν. Για την αποφυγή άσκοπου περιορισμού, οι μεταλλικές συσκευασίες της ομάδας συσκευασίας Ι δεν θα χρησιμοποιούνται.

4.1.5.6 Η συσκευή κλεισίματος των συσκευασιών που περιέχουν υγρά εκρηκτικά θα διασφαλίζει διπλή προστασία έναντι διαρροής.

4.1.5.7 Η συσκευή κλεισίματος των μεταλλικών βαρελιών θα περιλαμβάνει κατάλληλη φλάντζα αν η συσκευή κλεισίματος περιλαμβάνει βιδωτό πώμα, η είσοδος εκρηκτικών ουσιών μέσα στο βιδωτό πώμα θα εμποδίζεται.

4.1.5.8 Οι συσκευασίες για υδατοδιαλυτές ουσίες θα είναι αδιάβροχες. Οι συσκευασίες για απευαισθητοποιημένες ή αδρανοποιημένες ουσίες θα είναι κλειστές για την αποφυγή αλλαγών στη συγκέντρωση κατά τη μεταφορά.

4.1.5.9 Όταν η συσκευασία περιλαμβάνει ένα διπλό φάκελο γεμάτο νερό που μπορεί να παγώσει κατά τη μεταφορά, αρκετή ποσότητα αντιψυκτικού μέσου θα προστίθεται στο νερό για την αποφυγή ψύξης. Αντιψυκτικά μέσα που είναι δυνατό να αποτελέσουν κίνδυνο φωτιάς λόγω της εγγενούς ευφλεκτότητάς τους δεν θα χρησιμοποιούνται.

4.1.5.10 Καρφιά, συνδετήρες και άλλα μέσα κλεισίματος κατασκευασμένα από μέταλλο που δεν έχουν προστατευτική επένδυση δεν θα πρέπει να εισχωρούν στο εσωτερικό της εξωτερικής συσκευασίας εκτός εάν η εσωτερική συσκευασία προστατεύει επαρκώς τις εκρηκτικές ουσίες και τα είδη έναντι της επαφής με το μέταλλο.

4.1.5.11 Εσωτερικές συσκευασίες, εξαρτήματα και προστατευτικά υλικά και η θέση των εκρηκτικών ουσιών ή ειδών στα κόλα θα πρέπει να είναι τέτοια ώστε να αποφεύγεται η ελεύθερη μετακίνηση των εκρηκτικών ουσιών ή ειδών μέσα στην εξωτερική συσκευασία υπό κανονικές συνθήκες μεταφοράς. Μεταλλικά συστατικά των ειδών θα εμποδίζονται έναντι επαφής με μεταλλικές συσκευασίες. Τα είδη που περιέχουν εκρηκτικές ουσίες που δεν είναι κλεισμένες σε εξωτερικό περίβλημα θα διαχωρίζονται μεταξύ τους ώστε να αποφεύγεται η τριβή και πρόσκρουση. Μαλακό υλικό, δίσκοι, διαχωριστικά στην εσωτερική ή εξωτερική συσκευασία, καλούπια ή δοχεία μπορούν να χρησιμοποιηθούν για το σκοπό αυτό.

4.1.5.12 Οι συσκευασίες θα είναι από υλικά συμβατά με, και αδιαπέραστα από, τα εκρηκτικά που περιέχονται στο κόλο, ώστε καμιά διεπαφή μεταξύ των εκρηκτικών και των υλικών συσκευασίας, ούτε διαρροή, να καταστήσει το εκρηκτικό ανασφαλές για μεταφορά, ή να γίνει αιτία αλλαγής της κατηγορίας κινδύνου ή ομάδας συμβατότητας.

4.1.5.13 Η είσοδος εκρηκτικών ουσιών στις εσοχές των ραφών μεταλλικών συσκευασιών θα εμποδίζεται.

4.1.5.14 Πλαστικές συσκευασίες δεν θα πρέπει να υπόκεινται στην πρόκληση ή τη συσσώρευση αρκετού στατικού ηλεκτρισμού ώστε μία αποφόρτιση να μπορούσε να προκαλέσει στις συσκευασμένες εκρηκτικές ουσίες ή είδη, πυροδότηση, ανάφλεξη ή λειτουργία.

4.1.5.15 Μεγάλα και δυνατά εκρηκτικά είδη, που κανονικά προορίζονται για στρατιωτική χρήση, χωρίς τα μέσα πυροδότησής τους ή με τα μέσα πυροδότησης που περιέχουν τουλάχιστον δύο αποτελεσματικά προστατευτικά χαρακτηριστικά, μπορούν να μεταφέρονται χωρίς συσκευασία. Όταν τέτοια είδη έχουν προωθητική γόμωση ή είναι αυτοπροωθούμενα, τα συστήματα ανάφλεξής τους θα προστατεύονται έναντι ερεθισμάτων που απαντώνται υπό κανονικές συνθήκες μεταφοράς. Ένα αρνητικό αποτέλεσμα στη Σειρά Ελέγχου 4 για ένα μη συσκευασμένο είδος σημαίνει πως το είδος μπορεί να μεταφερθεί χωρίς συσκευασία. Τέτοια μη συσκευασμένα είδη μπορούν να είναι στερεωμένα σε βάσεις ή να περιέχονται σε κλωβούς ή άλλες κατάλληλες συσκευές χειρισμού, αποθήκευσης ή εκτόξευσης με τέτοιο τρόπο ώστε να μην αποσταθεροποιούνται υπό κανονικές συνθήκες μεταφοράς.

Όπου τέτοια μεγάλα εκρηκτικά είδη υπόκεινται στα πλαίσια της λειτουργικής τους ασφάλειας και καταλληλότητας σε ελέγχους που πληρούν τις προθέσεις της παρούσας Συμφωνίας (ADR) και έχουν περάσει επιτυχώς αυτούς τους ελέγχους, η αρμόδια αρχή μπορεί να εγκρίνει τη μεταφορά αυτών των ειδών σύμφωνα με την παρούσα Συμφωνία.

4.1.5.16 Εκρηκτικές ουσίες δεν θα συσκευάζονται σε εσωτερικές ή εξωτερικές συσκευασίες όπου οι διαφορές μεταξύ εσωτερικών και εξωτερικών πιέσεων, λόγω θερμικών ή άλλων επιδράσεων, θα μπορούσαν να προκαλέσουν μια έκρηξη ή ρήγμα στο κόλο.

4.1.5.17 Όπου ελεύθερες εκρηκτικές ουσίες ή η εκρηκτική ουσία ενός είδους χωρίς περίβλημα ή με μερικό περίβλημα, είναι δυνατό να έρθει σε επαφή με την εσωτερική επιφάνεια των μεταλλικών συσκευασιών (1A2, 1B2, 4A, 4B και μεταλλικά δοχεία), η μεταλλική συσκευασία θα έχει εσωτερική επένδυση ή προστατευτικό (βλέπε 4.1.1.2).

4.1.5.18 Η οδηγία συσκευασίας P101 μπορεί να χρησιμοποιηθεί για κάθε εκρηκτικό εφόσον η συσκευασία έχει εγκριθεί από την αρμόδια αρχή ανεξάρτητα από το αν η συσκευασία συμφωνεί με την καταχώρηση της οδηγίας συσκευασίας στη Στήλη (8) του Πίνακα Α του Κεφαλαίου 3.2.

4.1.6 Ειδικές διατάξεις συσκευασίας για εμπορεύματα της Κλάσης 2 και εμπορεύματα άλλων κλάσεων που καταχωρούνται στον οδηγία συσκευασίας P200

4.1.6.1 Το τμήμα αυτό παρέχει γενικές απαιτήσεις εφαρμόσιμες στη χρήση δοχείων πίεσης και ανοιχτών κρυογονικών δοχείων για μεταφορά ουσιών της Κλάσης 2 και εμπορευμάτων άλλων κλάσεων που καταχωρούνται στην οδηγία συσκευασίας P200 (π.χ UN 1051 κυανίδιο υδρογόνου, αδρανοποιημένο). Τα δοχεία πίεσης θα είναι κατασκευασμένα και θα είναι κλειστά κατά τέτοιο τρόπο ώστε να εμποδίζεται οποιαδήποτε απώλεια των περιεχομένων η οποία μπορεί να προκληθεί υπό συνήθεις συνθήκες μεταφοράς, συμπεριλαμβανομένων κραδασμών, ή από αλλαγές στη θερμοκρασία, την υγρασία ή την πίεση (που είναι αποτέλεσμα υψομετρικής διαφοράς, για παράδειγμα).

4.1.6.2. Τα μέρη των δοχείων πίεσης και των κρογονικών δοχείων τα οποία βρίσκονται σε άμεση επαφή με τα επικίνδυνα εμπορεύματα δεν θα πρέπει να προσβάλλονται ή να εξασθενούν από αυτά τα επικίνδυνα εμπορεύματα και δεν θα πρέπει να προκαλούν επικίνδυνο αποτέλεσμα (π.χ. κατάλυση μιας αντίδρασης, ή αντίδραση με τα επικίνδυνα εμπορεύματα) (βλέπε επίσης πίνακα προτύπων στο τέλος του τμήματος αυτού).

4.1.6.3. Δοχεία πίεσης, συμπεριλαμβανομένων των κλεισιμάτων τους και ανοιχτά κρυογονικά δοχεία, θα επιλέγονται για να περιέχουν αέριο ή μίγμα αερίων σύμμφωνα με τις απαιτήσεις της 6.2.1.2 και τις απαιτήσεις της σχετικής οδηγίας συσκευασίας της 4.1.4.1. Αυτό το υποτμήμα εφαρμόζεται απίσης και σε δοχεία πίεσης που είναι στοιχεία MEGCs και οχημάτων με συστοιχίας.

4.1.6.4 Μια αλλαγή στη χρήση ενός επαναγεμιζόμενου δοχείου θα περιλαμβάνει λειτουργίες αδειάσματος, καθαρισμού και εκκένωσης σε έκταση απαραίτητη για τηνασφαλή λειτουργία (βλέπε επίσης Πίνακα προτύπων στο τέλος αυτού του Τμήματος). Επιπλέον, ένα δοχείο πίεσης που προηγουμένως περιείχε διαβρωτική ουσία της Κλάσης 8 ή ουσία άλλης κλάσης με δευτερεύοντα κίνδυνο διάβρωσης δεν θα εγκρίνεται για μεταφορά ουσίας της Κλάσης 2 χωρίς να έχει πραγματοποιηθεί η απαραίτητη επιθεώρηση και ο έλεγχος όπως καθορίζεται στην 6.2.1.6 και 6.2.3.5 αντίστοιχα.

4.1.6.5 Πριν από την πλήρωση, ο συσκευαστής θα πραγματοποιεί επιθεώρηση του δοχείου πίεσης ή του ανοιχτού κρυογονικού δοχείου και θα διασφαλίζει ότι το δοχείο πίεσης ή το κρυογονικό δοχείο είναι εγκεκριμένο για την ουσία που πρόκειται να μεταφερθεί και ότι οι απαιτήσεις πληρούνται. Οι βαλβίδες κλεισίματος θα πρέπει να κλείνονται μετά την πλήρωση και να παραμένουν κλειστές κατά τη μεταφορά. Ο αποστολέας θα διασφαλίζει ότι τα κλεισίματα και ο εξοπλισμός δεν διαρρέουν.

ΣΗΜΕΙΩΣΗ *: Οι βαλβίδες κλεισίματος που είναι προσαρτημένες σε μεμονωμένους κυλίνδρους σε δέσμες μπορούν να ανίξουν κατά τη διάρκεια της μεταφοράς, εκτός και αν η ουσία που μεταφέρεται υπόκειται σε ειδική διάταξη συσκευασίας "k" ή "q" στην διάταξη συσκευασίας P200.*

4.1.6.6 Τα δοχεία πίεσης και τα ανοιχτά κρυογονικά δοχεία θα πληρώνομνται σύμφωνα με τις πιέσεις λειτουργίας, το λόγο πλήρωσης και τις διατάξεις που καθορίζονται στην κατάλληλη οδηγία συσκευασίας για τη συγκεκριμένη ουσία πλήρωσης. Ενεργά αέρια και μίγματα αερίων θα γεμίζονται σε πίεση τέτοια ώστε αν πλήρης αποσύνθεση του αερίου συμβεί, η πίεση λειτουργίας του δοχείου πίεσης δεν θα ξεπεραστεί. Δέσμες κυλίνδρων δεν θα γεμίζονται καθ'υπέρβαση της χαμηλότερης πίεσης λειτουργίας οποιουδήποτε κυλίνδρου της δέσμης.

4.1.6.7 Τα δοχεία, συμπεριλαμβανομένων των κλεισιμάτων τους, θα συμμορφώνονται με τις απαιτήσεις σχεδιασμού, κατασκευής, επιθεώρησης και ελέγχου που περιγράφονται στο Κεφάλαιο 6.2. Όταν προδιαγράφονται εξωτερικές συσκευασίες, τα δοχεία πίεσης και τα

κρυογονικά δοχεία θα στερεώνονται καλά μέσα σ'αυτές. Εκτός αν προδιαγράφεται αλλιώς στις σχετικές οδηγίες συσκευασίας, τα δοχεία μπορούν να εσωκλείονται σε εξωτερικές συσκευασίες μόνα ή σε ομάδες.

4.1.6.8 Οι βαλβίδες (κρουνοί) θα πρέπει να προστατεύονται αποτελεσματικά από ζημιά που θα μπορούσε να προκαλέσει την απελευθέρωση αερίου εάν το δοχείο πέσει, και κατά τη μεταφορά και στοίβαση. Αυτή η απαίτηση θεωρείται πως ικανοποιείται αν μία ή περισσότερες από τις παρακάτω συνθήκες εκπληρώνονται (βλέπε επίσης Πίνακα προτύπων στο τέλος αυτού του Τμήματος):

(a) Οι βαλβίδες είναι τοποθετημένες εσωτερικά του λαιμού των δοχείων και προστατευόμενες από κοχλιωτό πώμα.

(b) Οι βαλβίδες προστατεύονται με πώματα. Τα πώματα θα πρέπει να διαθέτουν οπές αερισμού επαρκούς διατομής για την εκκένωση των αερίων σε περίπτωση διαρροής στις βαλβίδες.

(c) Οι βαλβίδες προστατεύονται με καλύμματα ή προφυλακτήρες

(d) Τα δοχεία πίεσης μεταφέρονται σε πλαίσια, (π.χ. κύλινδροι σε δέσμες), ή

(e) Τα δοχεία μεταφέρονται σε προστατευτικά κιβώτια ή πλαίσια. Για δοχεία πίεσης UN η συσκευασία όπως ετοιμάζεται για μεταφορά θα είναι ικανή να ανταπεξέλθει στη δοκιμή πτώσης που περιγράφεται στην 6.1.5.3 στο επίπεδο απόδοσης της ομάδας συσκευασίας I.

4.1.6.9 Μη επανεγεμιζόμενα δοχεία πίεσης θα πρέπει :

(a) να μεταφέρονται σε εξωτερική συσκευασία, όπως κιβώτιο ή κλωβό, ή σε δίσκους σε

(b) να είναι περιεκτικότητας σε νερό μικρότερης ή ίσης προς 1.25 λίτρα κατά την πλήρωση με εύφλεκτο ή τοξικό αέριο

(c) να μη χρησιμοποιείται για τοξικά αέρια με LC_{50} μικρότρο ή ίσο από 200ml/m^3 και

(d) να μην επισκευάζεται αφού τεθεί σε λειτουργία

4.1.6.10 Επαναγεμιζόμενα δοχεία πίεσης θα πρέπει να επιθεωρούνται τακτικά σύμφωνα με τις διατάξεις της παραγράφου 6.2.1.6 kai 6.2.3.5 αντίστοιχα και την οδηγία συσκευασίας P200 ή P203 κατάλληλα. Τα δοχεία πίεσης δεν θα πρέπει να γεμίζονται μετά τη λήξη της ισχύος του πιστοποιητικού ελέγχου, αλλά μπορούν να μεταφέρονται με τη λήξη του χρονικού-ορίου για λόγους εκτέλεσης της επιθεώρησης ή διάθεσης, συμπεριλαμβανομένων ενδιάμεσων λειτουργιών μεταφοράς.

4.1.6.11 Οι επισκευές θα πρέπει να είναι σύμφωνες με την κατασκευή και οι απαιτούμενοι έλεγχοι των εφαρμοζόμενων προτύπων σχεδιασμού και κατασκευής επιτρέπονται μόνο όπως υποδεικνύεται στη σχετική περιοδική επιθεώρηση προτύπων, όπως ορίζεται στο κεφάλαιο 6.2. Τα δοχεία πίεσης, εκτός από το μανδύα των κλειστών κρυογονικών δοχείων, δεν θα υφίστανται οποιαδήποτε από τις ακόλουθες επισκευές :

(a) συγκολλήσεις ρωγμών ή συγκολλήσεις άλλων ελαττωμάτων

(b) ρωγμές σε τοιχώματα

(c) διαρροές ή ελαττώματα του υλικού των τοιχωμάτων της κεφαλής ή της βάσης

4.1.6.12 Δοχεία δεν θα προσφέρονται για πλήρωση :

(a) όταν φέρουν βλάβες σε τέτοια έκταση ώστε μπορεί να επηρεάζεται η ακεραιότητα του δοχείου ή του εξοπλισμού λειτουργίας του

(b) εκτός αν το δοχείο και ο εξοπλισμός λειτουργίας του έχει εξεταστεί και έχει βρεθεί να είναι σε καλή κατάσταση, και

(c) εκτός αν η απαιτούμενη πιστοποίηση, επανεξέταση και σήμανση πλήρωσης είναι ευανάγνωστες.

4.1.6.13 Γεμάτα δοχεία δεν θα πρέπει να προσφέρονται για πλήρωση :

(a) όταν διαρρέουν

(b) όταν φέρουν βλάβες σε τέτοια έκταση ώστε μπορεί να επηρεάζεται η ακεραιότητα του δοχείου ή του εξοπλισμού λειτουργίας του

(c) εκτός αν το δοχείο και ο εξοπλισμός λειτουργίας του έχει εξεταστεί και έχει βρεθεί να είναι σε καλή κατάσταση, και

(d) εκτός αν η απαιτούμενη πιστοποίηση, επανεξέταση και σήμανση πλήρωσης είναι ευανάγνωστες.

4.1.6.14 Για δοχεία πίεσης UN, τα πρότυπα ISO που καταγράφονται στη συνέχεια θα εφαρμόζονται. Για άλλα δοχεία πίεσης, οι απαιτήσεις του τμήματος 4.1.6 θεωρείται ότι τηρούνται αν εφαρμόζονται τα ακόλουθα πρότυπα κατάλληλα. :

Σχετικές	**Αναφορά**	**Τίτλος εγγράφου**
4.1.6.2	ISO 11114-1:1997	Φορητοί κύλινδροι αερίων – Συμβατότητα του υλικού του κυλίνδρου και της βαλβίδας με το περιεχόμενα αέρια – Μέρος 1: Μεταλλικά υλικά
	ISO 11114-2:2000	Φορητοί κύλινδροι αερίων – Συμβατότητα του υλικού του κυλίνδρου και της βαλβίδας με το περιεχόμενα αέρια – Μέρος 2: Μη μεταλλικά υλικά
4.1.6.4	ISO 11621:2005	Κύλινδροι αερίου– Διαδικασίες για την αλλαγή αερίου εξυπηρέτησης.
4.1.6.8 Βαλβίδες με εγγενή προστασία	Παράρτημα B του ISO 10297 : 1999	Κύλινδροι αερίου – Βαλβίδες επαναγεμιζόμενων κυλίνδρων αερίου – Προδιαγραφές και τύπος ελέγχου
	Παράρτημα A του EN 849 : 1996/A2 : 2001	Φορητοί κύλινδροι αερίων – Βαλβίδες κυλίνδρων : Προδιαγραφές και τύπος ελέγχου – Τροποποίηση 2
	EN 13152:2001+A1:2003	Έλεγχοι και προδιαγραφές βαλβίδων κυλίνδρων LPG-αυτόκλειστων
	EN 13153:2001+A1:2003	Έλεγχοι και προδιαγραφές βαλβίδων κυλίνδρων LPG-χειροκίνητης λειτουργίας
4.1.6.8 (b) και (c)	ISO 11117 : 1998	Κύλινδροι αερίων - Πώματα προστασίας βαλβίδων και προστατευτικά βαλβίδων για κυλίνδρους βιομηχανικών και ιατρικών αερίων
	EN 962:1996+A2:2000	– Σχεδιασμός, κατασκευή και έλεγχοι.

4.1.7 Ειδικές διατάξεις συσκευασίας για οργανικά υπεροξείδια (Κλάση 5.2) και αυτενεργές ουσίες της Κλάση 4.1

4.1.7.0.1 Για οργανικά υπεροξείδια, όλα τα δοχεία θα πρέπει να είναι «αποτελεσματικά κλειστά». Όπου μπορεί να αναπτυχθεί σημαντική εσωτερική πίεση σε μία συσκευασία από τη δημιουργία αερίου, εξαερισμός θα πρέπει να προσαρμόζεται, υπό την προϋπόθεση ότι το αέριο που εκπέμπεται δεν προκαλεί κίνδυνο, διαφορετικά ο βαθμός πλήρωσης θα πρέπει να περιορίζεται. Κάθε διάταξη εξαερισμού θα είναι κατασκευασμένη κατά τέτοιο τρόπο ώστε το υγρό να μη διαφεύγει όταν η συσκευασία είναι σε όρθια θέση και να εμποδίζει την είσοδο ακαθαρσιών. Η εξωτερική συσκευασία, αν υπάρχει, θα είναι σχεδιασμένη έτσι ώστε να μην παρεμποδίζει στη λειτουργία εξαερισμού.

4.1.7.1 ***Χρήση των συσκευασιών***

4.1.7.1.1 Οι συσκευασίες για οργανικά υπεροξείδια και αυτενεργές ουσίες θα ικανοποιούν τις απαιτήσεις στο Κεφάλαιο 6.1 ή στο Κεφάλαιο 6.6 σε επίπεδο απόδοσης της ομάδας συσκευασίας ΙΙ. Για την αποφυγή άσκοπου περιορισμού, οι μεταλλικές συσκευασίες της ομάδας συσκευασίας που πληρούν τα κριτήρια ελέγχου της ομάδας Ι δεν θα χρησιμοποιούνται.

4.1.7.1.2 Οι μέθοδοι συσκευασίας για τα οργανικά υπεροξείδια και τις αυτενεργές ουσίες αναφέρονται στην οδηγία συσκευασίας 520 και είναι καταχωρημένες ως OP1 με OP8. Οι ποσότητες που προδιαγράφονται για κάθε μέθοδο συσκευασίας είναι οι μέγιστες ποσότητες που επιτρέπονται ανά κόλο.

4.1.7.1.3 Οι μέθοδοι συσκευασίας κατάλληλες για τα ιδιαίτερα προσφάτως καταχωρημένα οργανικά υπεροξείδια και αυτενεργές ουσίες αναφέρονται στις παραγράφους 2.2.41.4 και 2.2.52.4.

4.1.7.1.4 Για καινούρια οργανικά υπεροξείδια, καινούριες αυτενεργές ουσίες ή καινούρια παρασκευάσματα προσφάτως καταχωρημένων οργανικών υπεροξειδίων ή αυτενεργών ουσιών, η παρακάτω διαδικασία θα χρησιμοποιείται για να επιλέγεται η κατάλληλη μέθοδος συσκευασίας:

(a) ΟΡΓΑΝΙΚΟ ΥΠΕΡΟΞΕΙΔΙΟ, ΤΥΠΟΣ Β ή ΑΥΤΕΝΕΡΓΗ ΥΛΗ, ΤΥΠΟΣ Β:

Η μέθοδος συσκευασίας OP5 θα επιλέγεται, εφόσον το οργανικό υπεροξείδιο (ή αυτενεργή ουσία) ικανοποιεί τα κριτήρια της 20.4.3 (b) (αντιστ. 20.4.2 (b)) του Εγχειριδίου Δοκιμών και Κριτηρίων σε συσκευασία που επιτρέπεται από τη μέθοδο συσκευασίας. Αν το οργανικό υπεροξείδιο (ή αυτενεργή ουσία) ικανοποιεί τα κριτήρια αυτά μόνο σε μικρότερη συσκευασία από αυτές που επιτρέπει η μέθοδος συσκευασίας OP5 (δηλ. μία από τις συσκευασίες καταχωρημένες για OP1 με OP4), τότε η αντίστοιχη μέθοδος συσκευασίας με το μικρότερο αριθμό OP θα επιλέγεται.

(b) ΟΡΓΑΝΙΚΟ ΥΠΕΡΟΞΕΙΔΙΟ, ΤΥΠΟΣ C ή ΑΥΤΕΝΕΡΓΗ ΥΛΗ, ΤΥΠΟΣ C:

Η μέθοδος συσκευασίας OP6 θα επιλέγεται, εφόσον το οργανικό υπεροξείδιο (ή αυτενεργή ουσία) ικανοποιεί τα κριτήρια της 20.4.3 (c) (αντιστ. 20.4.2 (c)) του Εγχειριδίου Δοκιμών και Κριτηρίων σε συσκευασία που επιτρέπεται από τη μέθοδο συσκευασίας. Αν το οργανικό υπεροξείδιο (ή αυτενεργή ουσία) ικανοποιεί τα κριτήρια αυτά μόνο σε μικρότερη συσκευασία από αυτές που επιτρέπει η μέθοδος συσκευασίας OP6 τότε η αντίστοιχη μέθοδος συσκευασίας με το μικρότερο αριθμό OP θα επιλέγεται.

(c) ΟΡΓΑΝΙΚΟ ΥΠΕΡΟΞΕΙΔΙΟ, ΤΥΠΟΣ D ή ΑΥΤΕΝΕΡΓΗ ΥΛΗ, ΤΥΠΟΣ D:

Σε αυτόν τον τύπο οργανικού υπεροξειδίου ή αυτενεργούς ουσίας θα καταχωρείται η μέθοδος συσκευασίας OP7.

(d) ΟΡΓΑΝΙΚΟ ΥΠΕΡΟΞΕΙΔΙΟ, ΤΥΠΟΣ E ή ΑΥΤΕΝΕΡΓΗ ΥΛΗ, ΤΥΠΟΣ E:

Σε αυτόν τον τύπο οργανικού υπεροξειδίου ή αυτενεργούς ουσίας θα καταχωρείται η μέθοδος συσκευασίας OP8.

(e) ΟΡΓΑΝΙΚΟ ΥΠΕΡΟΞΕΙΔΙΟ, ΤΥΠΟΣ F ή ΑΥΤΕΝΕΡΓΗ ΥΛΗ, ΤΥΠΟΣ F:

Σε αυτόν τον τύπο οργανικού υπεροξειδίου ή αυτενεργούς ουσίας θα καταχωρείται η μέθοδος συσκευασίας OP8.

4.1.7.2 ***Χρήση εμπορευματοκιβωτίων μεσαίας χωρητικότητας για φορτία χύμα (IBC)***

4.1.7.2.1 Τα προσφάτως καταχωρημένα οργανικά υπεροξείδια που αναφέρονται συγκεκριμένα στην οδηγία συσκευασίας IBC520 μπορούν να μεταφέρονται σε IBCs σύμφωνα με αυτή την οδηγία συσκευασίας.

4.1.7.2.2 Άλλα οργανικά υπεροξείδια και αυτενεργές ουσίες του τύπου F μπορούν να μεταφέρονται σε IBCs υπό τις συνθήκες που θεσπίζει η αρμόδια αρχή της χώρας προέλευσης όταν, με βάση τους κατάλληλους ελέγχους, αυτή η αρμόδια αρχή έχει ικανοποιηθεί ως προς την ασφάλεια τέτοιας μεταφοράς. Οι έλεγχοι που θα διενεργηθούν θα είναι οι απαραίτητοι ώστε:

(a) Να αποδειχθεί ότι το οργανικό υπεροξείδιο (ή αυτενεργή ουσία) ικανοποιεί τις αρχές καταχώρησης που αναφέρονται στην 20.4.3 (f) (αντιστ. 20.4.2 (f) του Εγχειριδίου Δοκιμών και Κριτηρίων, κουτί εξόδου F του σχήματος 20.1 (b) του Εγχειριδίου.

(b) Να αποδειχθεί η συμβατότητα όλων των υλικών που σε κανονικές περιπτώσεις έρχονται σε επαφή με την ουσία κατά τη μεταφορά.

(c) Να εξακριβωθούν, όπου είναι κατάλληλο, οι θερμοκρασίες ελέγχου και κινδύνου που σχετίζονται με τη μεταφορά του προϊόντος στο εν λόγω IBC όπως προκύπτουν από το SADT.

(d) Να σχεδιαστούν, όταν αρμόζει, συσκευές εκτόνωσης πίεσης και επείγουσας εκτόνωσης και

(e) Να εξακριβωθεί αν είναι απαραίτητες ειδικές διατάξεις για την ασφαλή μεταφορά της ουσίας.

Αν η χώρα προέλευσης δεν είναι συμβαλλόμενο μέλος στην παρούσα Συμφωνία (ADR), η ταξινόμηση και οι συνθήκες μεταφοράς θα αναγνωρίζονται από την αρμόδια αρχή της πρώτης χώρας κράτους μέλους σύμφωνα με την παρούσα Συμφωνία την οποία προσεγγίζει η αποστολή.

4.1.7.2.3 Έκτακτη ανάγκη που θα λαμβάνεται υπόψη είναι η αυτο-επιταχυνόμενη διάσπαση και εκδήλωση φωτιάς. Για την αποτροπή εκρηκτικής ρήξης του μεταλλικού ή του σύνθετου IBC με πλήρες μεταλλικό πλαίσιο, οι διατάξεις εκτόνωσης έκτακτης ανάγκης θα είναι σχεδιασμένες για τον εξαερισμό όλων των προϊόντων διάσπασης και των ατμών που δημιουργούνται κατά την αυτο-επιταχυνόμενη διάσπαση ή για περίοδο εκδήλωσης φωτιάς μεγαλύτερης της μιας ώρας.

4.1.8 Ειδικές διατάξεις συσκευασίας για μολυσματικές ουσίες (Κλάση 6.2)

4.1.8.1 Οι αποστολείς μολυσματικών ουσιών θα διασφαλίζουν ότι τα κόλα ετοιμάζονται με τέτοιο τρόπο ώστε να φτάνουν στον προορισμό τους σε καλή κατάσταση και ότι δεν παρουσιάζουν κινδύνους σε πρόσωπα ή ζώα κατά τη μεταφορά.

4.1.8.2 Οι ορισμοί της 1.2.1 και οι γενικές διατάξεις των 4.1.1.1 έως 4.1.1.16, εκτός από την 4.1.1.3 και 4.1.1.9 έως 4.1.1.12 και 4.1.1.15 ισχύουν για κόλα μολυσματικών ουσιών. Ωστόσο, τα υγρά πρέπει να γεμίζονται μόνο σε συσκευασίες οι οποίες έχουν κατάλληλη αντίσταση στην εσωτερική πίεση που μπορεί να αναπτυχθεί υπό συνήθεις συνθήκες μεταφοράς.

4.1.8.3 Ένας αναλυτικός κατάλογος των περιεχομένων θα εσωκλείεται μεταξύ της ενδιάμεσης συσκευασίας και της εξωτερικής συσκευασίας. Όταν οι μολυσματικές ουσίες που πρόκειται να μεταφερθούν είναι άγνωστες, αλλά υπάρχει υποψία ότι πληρούν τα κριτήρια για να περιληφθούν στην Κατηγορία Α, οι λέξεις «ύποποτες μολυσματικές ουσίες Κατηγορίας Α» θα πρέπει να παρουσιάζονται, σε παρένθεση, ακολουθούμενη από την κατάλληλη ονομασία αποστολής στο έγγραφο εντός της εξωτερικής συσκευασίας.

4.1.8.4 Πριν την επιστροφή μιας κενής συσκευασίας στον αποστολέα, ή αλλού, θα απολυμαίνεται ή θα αποστειρώνεται για να εξουδετερωθεί οιοσδήποτε κινδυνος, και κάθε ετικέτα ή σήμανση που υποδείκνυε ότι περιείχε μια μολυσματική ουσία θα αφαιρείται ή θα καταστρέφεται.

4.1.8.5 Εφ'όσον διατηρείται ένα ισοδύναμο επίπεδο απόδοσης, οι παρακάτω παραλλαγές στα κύρια δοχεία που είναι τοποθετημένα μέσα στη δευτερεύουσα συσκευασία, επιτρέπονται χωρίς την ανάγκη για περαιτέρω έλεγχο της πλήρους συσκευασίας:

(a) Κύρια δοχεία ισοδύναμου ή μικρότερου μεγέθους όπως προκύπτει από σύγκριση με τα ελεγχόμενα κύρια δοχεία, μπορούν να χρησιμοποιούνται υπό την προϋπόθεση ότι:

(i) τα κύρια δοχεία είναι παρόμοιου σχεδιασμού με το κύριο δοχείο που ελέγχεται (π.χ. σχήμα: στρογγυλό, ορθογώνιο, κ.λπ.),

(ii) το υλικό κατασκευής των κύριων δοχείων (π.χ. γυαλί, πλαστικό, μέταλλο) προσφέρει αντοχή σε κρούση και δυνάμεις στοιβάγματος ισοδύναμη με ή καλύτερη από εκείνες των κύριων δοχείων που αρχικά ελέγχθηκαν,

(iii) τα κύρια δοχεία έχουν τα ίδια ή μικρότερα ανοίγματα και το πώμα είναι ισοδύναμου σχεδιασμού (π.χ. βιδωτό πώμα, καπάκι τριβής, κ.λπ.),

(iv) επαρκές πρόσθετο προστατευτικό υλικό χρησιμοποιείται για να γεμίσει τον κενό χώρο και για την αποφυγή σημαντικής κίνησης των κύριων δοχείων και

(v) τα κύρια δοχεία είναι προσανατολισμένα μέσα στις δευτερεύουσες συσκευασίες, με τον ίδιο τρόπο όπως στο ελεγχθέν κόλο.

(b) Ένας μικρότερος αριθμός των ελεγμένων εσωτερικών δοχείων, ή των εναλλακτικών τύπων κύριων δοχείων που προσδιορίζονται στο (a) παραπάνω, θα πρέπει να χρησιμοποιούνται υπό την προϋπόθεση ότι αρκετό προστατευτικό προστίθεται για την πλήρωση του(των) κενού(ών) χώρου(ων) και για την αποφυγή σημαντικής μετακίνησης των κύριων δοχείων.

4.1.8.6 Παράγραφοι 4.1.8.1 έως 4.1.8.5 αφορούν μόνο μολυσματικές ουσίες της Κατηγορίας Α (UN Αριθ. 2814 και 2900). Δεν αφορούν τον UN Αριθ. 3373 ΒΙΟΛΟΓΙΚΗ ΟΥΣΙΑ, ΚΑΤΗΓΟΡΙΑ Β (βλ. οδηγία συσκευασίας P650 της 4.1.4.1), ούτε τον UN Αριθ. 3291 ΚΛΙΝΙΚΑ ΑΠΟΒΛΗΤΑ, ΜΗ ΠΡΟΣΔΙΟΡΙΣΘΕΝΤΑ, Ε.Α.Ο. ή (ΒΙΟ) ΙΑΤΡΙΚΑ ΑΠΟΒΛΗΤΑ, Ε.Α.Ο. ή ΕΛΕΓΧΟΜΕΝΑ ΙΑΤΡΙΚΑ ΑΠΟΒΛΗΤΑ, Ε.Α.Ο.

4.1.8.7 Για τη μεταφορά ζωικού υλικού, συσκευασίες ή IBCs που δεν επιτρέπονται συγκεκριμένα στην οδηγία συσκευασίας που εφαρμόζεται δεν θα χρησιμοποιούνται για τη μεταφορά ουσίας ή είδους εκτός εάν εγκριθούν ειδικά από την αρμόδια αρχή της χώρας προέλευσης[3] και υπό τον όρο:

(a) Η εναλλακτική συσκευασία είναι σύμφωνη με τις γενικές απαιτήσεις αυτού του Μέρους

(b) Όταν η οδηγία συσκευασίας που αναγράφεται στη στήλη (8) του Πίνακα Α του Κεφαλαίου 3.2 ορίζει έτσι, η εναλλακτική συσκευασία ικανοποιεί τις απαιτήσεις του τμήματος 6.

(c) Η αρμόδια αρχή της χώρας προέλευσης[3] καθορίζει ότι η εναλλακτική συσκευασία παρέχει τουλάχιστον το ίδιο επίπεδο ασφάλειας ως εάν η ουσία ήταν συσκευασμένη σύμφωνα με τη μέθοδο που ορίζεται στην ειδική οδηγία συσκευασίας που αναφέρεται στη στήλη (8) του Πίνακα Α του Κεφαλαίου 3.2, και

(d) Ένα αντίγραφο της έγκρισης της αρμόδιας αρχής συνοδεύει κάθε φορτίο ή το φορτωτικό έγγραφο περιλαμβάνει μία ένδειξη ότι εναλλακτική συσκευασία εγκρίθηκε από την αρμόδια αρχή.

[3] *Αν η χώρα προέλευσης δεν είναι Συμβεβλημένη με το ADR, η αρμόδια αρχή της πρώτης Συμβεβλημένης Χώρας με το ADR που θα φθάσει το φορτίο.*

[3] *Αν η χώρα προέλευσης δεν είναι Συμβεβλημένη με το ADR, η αρμόδια αρχή της πρώτης Συμβεβλημένης Χώρας με το ADR που θα φθάσει το φορτίο.*

4.1.9 Ειδικές διατάξεις συσκευασίας για την Κλάση 7

4.1.9.1 ***Γενικά***

4.1.9.1.1 Ραδιενεργό υλικό, συσκευασίες και κόλα θα ικανοποιούν τις απαιτήσεις του Κεφαλαίου 6.4. Η ποσότητα ραδιενεργού υλικού σε ένα κόλο δεν θα υπερβαίνει τα όρια που αναφέρονται στις 2.2.7.2.2, 2.2.7.2.4.1, 2.2.7.2.4.4, 2.2.7.2.4.5, 2.2.7.2.4.6, στην ειδική διάταξη του Κεφαλαίου 3.3 και στην 4.1.9.3.

Οι τύποι των κόλων για ραδιενεργά υλικά που καλύπτονται από το ADR, είναι:

(a) Εξαιρούμενα κόλα (βλ. 1.7.1.5)
(b) Βιομηχανικά κόλα Τύπου 1 (Τύπος IP-1 κόλα)
(c) Βιομηχανικά κόλα Τύπου 2 (Τύπος IP-2 κόλα)
(d) Βιομηχανικά κόλα Τύπου 3 (Τύπος IP-3 κόλα)
(e) Τύπος Α κόλα
(f) Τύπος Β(U) κόλα
(g) Τύπος Β(M) κόλα
(h) Τύπος C κόλα

Κόλα που περιέχουν σχάσιμο υλικό ή εξαχλωριούχο ουράνιο υπόκεινται σε επιπρόσθετες απαιτήσεις.

4.1.9.1.2 Η μη-μόνιμη μόλυνση στις εξωτερικές επιφάνειες κάθε κόλου θα πρέπει να διατηρείται όσο χαμηλή είναι πρακτικά δυνατόν και, υπό κανονικές συνθήκες μεταφοράς, δεν θα πρέπει να υπερβαίνει τα παρακάτω όρια:

(a) 4 Bq/cm^2 για βήτα / γάμα / χαμηλής-τοξικότητας άλφα εκπομπής και

(b) 0.4 Bq/cm^2 για όλους τους άλλους άλφα εκπομπής.

Αυτά τα όρια ισχύουν υπολογιζόμενα κατά μέσον όρο πάνω σε εμβαδόν 300 cm^2 οποιουδήποτε μέρους της επιφάνειας.

4.1.9.1.3 Ένα κόλο δεν θα πρέπει να περιέχει οποιαδήποτε άλλα είδη εκτός από εκείνα που είναι απαραίτητα για τη χρήση του ραδιενεργού υλικού. Η αλληλεπίδραση μεταξύ των ειδών και της συσκευασίας υπό τις ισχύουσες συνθήκες μεταφοράς, δεν θα μειώνει την ασφάλεια της συσκευασίας.

4.1.9.1.4 Εκτός από τις διατάξεις της 7.5.11, CV33, το επίπεδο της μη-μόνιμης μόλυνσης στις εξωτερικές και εσωτερικές επιφάνειες υπερσυσκευασιών, εμπορευματοκιβωτίων, δεξαμενών και εμπορευματοκιβωτίων μεσαίας χωρητικότητας για φορτία χύμα, δεν θα πρέπει να υπερβαίνει τα όρια που αναφέρονται στην 4.1.9.1.2.

4.1.9.1.5 Ραδιενεργό υλικό με δευτερεύοντα κίνδυνο θα πρέπει να μεταφέρεται σε συσκευασίες, IBCs ή δεξαμενές που συμμορφώνονται πλήρως με τις απαιτήσεις των σχετικών Κεφαλαίων του Μέρους 6 ως αρμόζει, όπως επίσης και με τις ισχύουσες απαιτήσεις των Κεφαλαίων 4.1, 4.2 ή 4.3 για αυτόν το δευτερεύοντα κίνδυνο.

4.1.9.1.6 Πριν από την πρώτη φόρτωση οιουδήποτε κόλου, οι ακόλουθες απαιτήσεις θα ικανοποιούνται:

(a) Αν η πίεση σχεδιασμού του συστήματος συγκράτησης υπερβαίνει τα 35 kPa (πιεζομέτρου) θα διασφαλισθεί ότι το σύστημα προστατευτικού περιβλήματος εκάστου κόλου ικανοποιεί τις απαιτήσεις εγκεκριμένου σχεδίου που σχετίζονται με

την ικανότητα του εν λόγω συστήματος να διατηρεί την ακεραιότητά του κάτω από αυτή την πίεση.

(b) Για κάθε κόλο Τύπου B(U), Τύπου B(M) και Τύπου C και για κάθε κόλο που περιέχει σχάσιμο υλικό θα διασφαλίζεται ότι η αποτελεσματικότητα του περιβλήματός του και η συγκράτηση και, όπου απαιτείται, τα χαρακτηριστικά της μετάδοσης θερμότητας και η αποτελεσματικότητα του συστήματος συγκράτησης, βρίσκονται μέσα στα όρια που εφαρμόζονται ή που ορίζονται για το εγκεκριμένο σχεδιασμό.

(c) Για κόλα που περιέχουν σχάσιμο υλικό τα οποία, προκειμένου να συμμορφωθούν με τις απαιτήσεις της παράγραφο 6.4.11.1, περιλαμβάνουν δηλητήρια νετρονίων επί τούτου ως εξαρτήματα του κόλου, πρέπει να εκτελεστούν έλεγχοι ώστε να επιβεβαιωθεί η παρουσία και η κατανομή των εν λόγω δηλητηρίων νετρονίων.

4.1.9.1.7 Πριν από την κάθε αποστολή οποιουδήποτε κόλου, οι ακόλουθες απαιτήσεις πρέπει να ικανοποιηθούν:

a) Για κάθε κόλο πρέπει να διασφαλιστεί ότι όλες οι απαιτήσεις που καθορίζονται στις σχετικές προδιαγραφές της ADR έχουν ικανοποιηθεί.

b) Πρέπει να διασφαλιστεί ότι τα εξαρτήματα ανύψωσης που δεν πληρούν τις απαιτήσεις της παράγραφο 6.4.2.2 έχουν αφαιρεθεί ή αλλιώς καταστεί ανίκανα για χρήση για την ανύψωση του κόλου, σύμφωνα με την παράγραφο 6.4.2.3.

c) Για κάθε κόλο που απαιτεί έγκριση αρμόδιας αρχής, θα διασφαλίζεται ότι όλες οι απαιτήσεις που ορίζονται στα πιστοποιητικά έγκρισης έχουν ικανοποιηθεί.

d) Κάθε κόλο Τύπου B(U), Τύπου B(M) και Τύπου C θα πρέπει να παρακρατείται μέχρις ότου οι συνθήκες ισορροπίας προσεγγισθούν αρκετά ώστε να εμφανίζουν συμφωνία με τις απαιτήσεις πίεσης και θερμοκρασίας, εκτός αν κάποια εξαίρεση από τις απαιτήσεις έχει λάβει μονομερή έγκριση.

e) Για κάθε κόλο Τύπου B(U), Τύπου B(M) και Τύπου C, πρέπει να διασφαλιστεί με επιθεώρηση και/ή με κατάλληλες δοκιμές ότι όλα τα κλεισίματα, βαλβίδες, και άλλα ανοίγματα του συστήματος συγκράτησης μέσω των οποίων τα ραδιενεργά περιεχόμενα μπορεί να διαφύγουν, είναι καταλλήλως σφραγισμένα και, όπου χρειάζεται, σφραγισμένα με τρόπο για τον οποίο οι αποδείξεις συμμόρφωσης με τις απαιτήσεις των παραγράφων 6.4.8.8 και 6.4.10.3 έχουν πραγματοποιηθεί.

f) Για κάθε ειδική μορφή ραδιενεργού υλικού, πρέπει να διασφαλιστεί ότι όλες οι απαιτήσεις που καθορίζονται στο πιστοποιητικό εγκρίσεως και οι σχετικές διατάξεις του ADR έχουν ικανοποιηθεί.

g) Για κάθε κόλο που περιέχει σχάσιμο υλικό, οι μετρήσεις που καθορίζονται στην παράγραφο 6.4.11.4(b) και οι δοκιμές που θα αποδεικνύουν τη σφράγιση του κάθε κόλου όπως ορίζονται στην παράγραφο 6.4.11.7 πρέπει να πραγματοποιηθούν, όπου είναι εφαρμόσιμες.

h) Για κάθε ραδιενεργό υλικό χαμηλής διασποράς, πρέπει να διασφαλιστεί ότι όλες οι απαιτήσεις που καθορίζονται στο πιστοποιητικό εγκρίσεως και οι σχετικές προδιαγραφές του ADR έχουν ικανοποιηθεί.

4.1.9.1.8 Ο φορτωτής θα έχει επίσης ένα αντίγραφο όλων των οδηγιών αναφορικά με το κατάλληλο κλείσιμο του κόλου και οιασδήποτε ετοιμασίας για φόρτωση πριν από την εκτέλεση κάποιας φόρτωσης σύμφωνα με τους όρους των πιστοποιητικών.

4.1.9.1.9 Εκτός από φορτία υπό αποκλειστική χρήση, ο δείκτης μεταφοράς οιουδήποτε κόλου ή υπερσυσκευασίας δεν θα υπερβαίνει το 10, ούτε ο δείκτης ασφαλείας κρισιμότητας οιουδήποτε κόλου ή υπερσυσκευασίας θα υπερβαίνει το 50.

4.1.9.1.10 Εκτός από κόλα ή υπερσυσκευασίες που μεταφέρονται υπό αποκλειστική χρήση σύμφωνα με τους όρους που ορίζονται στις 7.5.11, CV 33 (3,5) (a), το μέγιστο επίπεδο ακτινοβολίας σε οποιοδήποτε σημείο επί οιασδήποτε εξωτερικής επιφανείας ενός κόλου ή υπερσυσκευασίας δεν θα ξεπερνά τα 2 mSv/h.

4.1.9.1.11 Το ανώτατο επίπεδο ακτινοβολίας σε οιοδήποτε σημείο οποιασδήποτε εξωτερικής επιφάνειας ενός κόλου ή υπερσυσκευασίας υπό αποκλειστική χρήση δεν θα υπερβαίνει τα 10 mSv/h.

4.1.9.2 ***Απαιτήσεις και έλεγχοι για τη μεταφορά LSA υλικού και SCO***

4.1.9.2.1 Η ποσότητα του LSA υλικού ή SCO σε ένα μόνο βιομηχανικό κόλο Τύπου IP-1, Τύπου IP-2, Τύπου IP-3, ή αντικείμενο ή σύνολο αντικειμένων, οτιδήποτε είναι κατάλληλο, θα πρέπει να είναι έτσι περιορισμένη ώστε το επίπεδο εξωτερικής ακτινοβολίας σε 3 m από το μη-προστατευμένο υλικό ή αντικείμενο ή σύνολο αντικειμένων να μην υπερβαίνει τα 10 mSv/h.

4.1.9.2.2 Το LSA υλικό και SCO που είναι ή περιέχει σχάσιμο υλικό θα πρέπει να ικανοποιεί τις ισχύουσες απαιτήσεις των 6.4.11.1. και 7.5.11, CV33 (4.1) και (4.2).

4.1.9.2.3 LSA υλικό και SCO στις ομάδες LSA-I και SCO-I μπορεί να μεταφέρεται μη-συσκευασμένο υπό τους παρακάτω όρους:

(a) Όλα τα μη-συσκευασμένα υλικά εκτός από μεταλλεύματα που περιέχουν μόνον φυσικά απαντώμενα ραδιονουκλεΐδια θα πρέπει να μεταφέρονται με τέτοιον τρόπο ώστε υπό συνθήκες που είναι πιθανόν να συμβούν σε συνήθη μεταφορά δεν θα υπάρχει διαφυγή του ραδιενεργού περιεχομένου από το μέσο μεταφοράς ούτε θα υπάρχει οποιαδήποτε απώλεια του περιβλήματος.

(b) Κάθε μέσο μεταφοράς θα πρέπει να είναι υπό αποκλειστική χρήση, εκτός μόνον όταν μεταφορά SCO-I στην οποία η μόλυνση πάνω στις προσβάσιμες και τις μη προσβάσιμες επιφάνειες δεν είναι μεγαλύτερη από δέκα φορές το ισχύον επίπεδο που προκαθορίζεται στην 2.2.7.1.2 και

(c) Για SCO-I όπου υπάρχει υποψία ότι μη-μόνιμη μόλυνση υπάρχει σε μη-προσβάσιμες επιφάνειες σε μεγαλύτερες τιμές από αυτές που προκαθορίζονται στην 2.2.7.2.3.2 (a)(i), θα πρέπει να λαμβάνονται μέτρα ώστε να εξασφαλίζεται ότι το ραδιενεργό υλικό δεν απελευθερώνεται μέσα στο όχημα.

4.1.9.2.4 LSA υλικό και SCO, εκτός από τις περιπτώσεις της 4.1.9.2.3, θα πρέπει να είναι συσκευασμένο σύμφωνα με τον ακόλουθο Πίνακα:

Διατάξεις για βιομηχανικά κόλα των LSA υλικών και SCO

Ραδιενεργά περιεχόμενα	**Τύπος βιομηχανικού κόλου**	
	Αποκλειστική χρήση	**Όχι υπό αποκλειστική χρήση**
LSA-I		
Στερεό [a]	Τύπος IP-1	Τύπος IP-1
Υγρό	Τύπος IP-1	Τύπος IP-2
LSA-II		
Στερεό	Τύπος IP-2	Τύπος IP-2
Υγρό και αέριο	Τύπος IP-2	Τύπος IP-3
LSA-III	Τύπος IP-2	Τύπος IP-3
SCO-I [a]	Τύπος IP-1	Τύπος IP-1
SCO-II	Τύπος IP-2	Τύπος IP-2

[a] *Σύμφωνα με τις συνθήκες της παραγράφου 4.1.9.2.3, υλικό LSA-I και SCO-I μπορούν να μεταφέρονται χωρίς συσκευασία.*

4.1.9.3 ***Κόλα που περιέχουν σχάσιμο υλικό***

Εκτός και αν δεν είναι καταχωρημένο σαν σχάσιμο σύμφωνα με την 2.2.7.2.3.5, κόλα που περιέχουν σχάσιμο υλικό δεν θα περιέχουν:

(a) Μάζα σχάσιμου υλικού διαφορετική από εκείνη που επιτρέπεται για τον σχεδιασμό κόλου.

(b) Οιοδήποτε ραδιονουκλεΐδιο ή σχάσιμο υλικό διαφορετικό από εκείνα που επιτρέπονται για τον σχεδιασμό κόλου, ή

(c) Περιεχόμενα σε μορφή ή σε φυσική ή χημική κατάσταση, ή σε χωρική ομαδοποίηση διαφορετική από εκείνη που επιτρέπεται για τον σχεδιασμό κόλου.

όπως ορίζεται στα πιστοποιητικά τους έγκρισης, όπου ενδείκνυται.

4.1.10 Ειδικές διατάξεις για μικτή συσκευασία

4.1.1.10.1 Όταν επιτρέπεται μικτή συσκευασία σύμφωνα με τις διατάξεις αυτού του Τμήματος, διάφορα επικίνδυνα εμπορεύματα ή επικίνδυνα εμπορεύματα και άλλα εμπορεύματα μπορούν να συσκευαστούν μαζί συνδυασμένες συσκευασίες σύμφωνα με την 6.1.4.2.1, εφόσον δεν αντιδρούν επικίνδυνα μεταξύ τους και ικανοποιούνται όλες οι άλλες σχετικές διατάξεις αυτού του Κεφαλαίου.

ΣΗΜΕΙΩΣΗ 1*: Βλέπε επίσης 4.1.1.5 και 4.1.1.6.*

ΣΗΜΕΙΩΣΗ 2*: Για εμπορεύματα της Κλάσης 7, βλέπε 4.1.9.*

4.1.10.2 Εκτός από κόλα που περιέχουν μόνο εμπορεύματα Κλάσης 1 ή μόνο εμπορεύματα Κλάσης 7, αν χρησιμοποιούνται ξύλινα ή από ινοσανίδες κιβώτια ως εξωτερικές συσκευασίες, ένα κόλο που περιέχει διάφορα εμπορεύματα συσκευασμένα μαζί δεν θα ζυγίζει πάνω από 100kg.

4.1.10.3 Εκτός εάν προβλέπεται διαφορετικά σε ειδική διάταξη που ισχύει σύμφωνα με την 4.1.10.4, επικίνδυνα εμπορεύματα της ίδιας Κλάσης και του ίδιου κωδικού καταχώρησης μπορούν να συσκευαστούν μαζί.

4.1.10.4 Όπου υποδεικνύεται για μια καταχώρηση στη Στήλη (9b) του Πίνακα Α στο Κεφάλαιο 3.2, οι ακόλουθες ειδικές διατάξεις θα ισχύουν για τη μικτή συσκευασία εμπορευμάτων που έχουν καταχωρηθεί σε αυτήν, με άλλα εμπορεύματα στο ίδιο κόλο.

MP 1 Μπορεί να συσκευαστεί μόνο μαζί με εμπορεύματα του ίδιου τύπου στην ίδια ομάδα συμβατότητας.

MP 2 Δεν θα πρέπει να συσκευάζεται μαζί με άλλα εμπορεύματα.

MP 3 Μικτή συσκευασία του UN 1873 με τον UN 1802 είναι επιτρεπτή.

MP 4 Δεν θα πρέπει να συσκευάζεται μαζί με εμπορεύματα άλλων Κλάσεων ή με εμπορεύματα που δεν υπόκεινται στις απαιτήσεις της παρούσας Συμφωνίας. Ωστόσο, αν αυτό το οργανικό υπεροξείδιο είναι σκληρυντής ή σύστημα ενώσεων για ουσίες της Κλάσης 3, η μικτή συσκευασία με αυτές της ουσίες της Κλάσης 3 είναι επιτρεπτή.

MP 5 Οι UN 2814 και UN 2900 μπορούν να συσκευαστούν μαζί σε μια συνδυασμένη συσκευασία σύμφωνα με την P620. Δεν θα πρέπει να συσκευάζονται μαζί με άλλα εμπορεύματα: αυτό δεν ισχύει για UN 3373 Βιολογική Ουσία, Κατηγορία Β συσκευασμένα σύμφωνα με την P650 ή για ουσίες που προστίθενται ως ψυκτικά μέσα, π.χ. πάγος, ξηρός πάγος ή υγρό άζωτο υπό βαθιά ψύξη.

MP 6 Δεν θα πρέπει να συσκευάζεται μαζί με άλλα εμπορεύματα. Αυτό δεν ισχύει για ψυκτικά μέσα, π.χ. πάγος, ξηρός πάγος ή υγρό άζωτο υπό βαθιά ψύξη.

MP 7 Μπορεί – σε ποσότητες που δεν υπερβαίνουν τα 5 λίτρα ανά εσωτερική συσκευασία – να συσκευαστεί μαζί σε συνδυασμένη συσκευασία που συμμορφώνεται με την 6.1.4.21:

- με εμπορεύματα της ίδιας Κλάσης που καλύπτονται από άλλους κωδικούς καταχώρησης όταν είναι επίσης επιτρεπτή η μικτή συσκευασία και για αυτά ή

- με εμπορεύματα που δεν υπόκεινται στις απαιτήσεις της παρούσας Συμφωνίας ,

εφόσον δεν αντιδρούν επικίνδυνα μεταξύ τους.

MP 8 Μπορεί - σε ποσότητες που δεν υπερβαίνουν τα 3 λίτρα ανά εσωτερική συσκευασία - να συσκευαστεί μαζί σε συνδυασμένη συσκευασία που συμμορφώνεται με την 6.1.4.21:

- με εμπορεύματα της ίδιας Κλάσης που καλύπτονται από άλλους κωδικούς καταχώρησης όταν είναι επίσης επιτρεπτή η μικτή συσκευασία και για αυτά ή

- με εμπορεύματα που δεν υπόκεινται στις απαιτήσεις της παρούσας Συμφωνίας,

εφόσον δεν αντιδρούν επικίνδυνα μεταξύ τους.

ΜΡ 9 Μπορεί να συσκευαστεί μαζί σε μια εξωτερική συσκευασία για συνδυασμένες συσκευασίες σύμφωνα με την 6.1.4.21:

- με άλλα εμπορεύματα της Κλάση 2
- με εμπορεύματα άλλων Κλάσεων, όταν είναι επίσης επιτρεπτή η μικτή συσκευασία και για αυτά ή
- με εμπορεύματα που δεν υπόκεινται στις απαιτήσεις της παρούσας Συμφωνίας ,

εφόσον δεν αντιδρούν επικίνδυνα μεταξύ τους.

ΜΡ 10 Μπορεί - σε ποσότητες που δεν υπερβαίνουν τα 5 kg ανά εσωτερική συσκευασία - να συσκευαστεί μαζί σε συνδυασμένη συσκευασία που συμμορφώνεται με την 6.1.4.21:

- με εμπορεύματα της ίδιας Κλάσης που καλύπτονται από άλλους κωδικούς καταχώρησης ή εμπορεύματα άλλων Κλάσεων όταν είναι επίσης επιτρεπτή η μικτή συσκευασία και για αυτά ή
- με εμπορεύματα που δεν υπόκεινται στις απαιτήσεις της παρούσας Συμφωνίας,

εφόσον δεν αντιδρούν επικίνδυνα μεταξύ τους.

ΜΡ 11 Μπορεί - σε ποσότητες που δεν υπερβαίνουν τα 5 kg ανά εσωτερική συσκευασία - να συσκευαστεί μαζί σε συνδυασμένη συσκευασία που συμμορφώνεται με την 6.1.4.21:

- με εμπορεύματα της ίδιας Κλάσης που καλύπτονται από άλλους κωδικούς καταχώρησης ή εμπορεύματα άλλων Κλάσεων (εκτός από ουσίες των ομάδων συσκευασίας I ή II της Κλάσης 5.1) όταν είναι επίσης επιτρεπτή η μικτή συσκευασία και για αυτά ή
- με εμπορεύματα που δεν υπόκεινται στις απαιτήσεις της παρούσας Συμφωνίας,

εφόσον δεν αντιδρούν επικίνδυνα μεταξύ τους.

ΜΡ 12 Μπορεί - σε ποσότητες που δεν υπερβαίνουν τα 5 kg ανά εσωτερική συσκευασία - να συσκευαστεί μαζί σε συνδυασμένη συσκευασία που συμμορφώνεται με την 6.1.4.21:

- με εμπορεύματα της ίδιας Κλάσης που καλύπτονται από άλλους κωδικούς καταχώρησης ή εμπορεύματα άλλων Κλάσεων (εκτός από ουσίες των ομάδων συσκευασίας I ή II της Κλάσης 5.1) όταν είναι επίσης επιτρεπτή η μικτή συσκευασία και για αυτά ή
- με εμπορεύματα που δεν υπόκεινται στις απαιτήσεις της παρούσας Συμφωνίας ,

εφόσον δεν αντιδρούν επικίνδυνα μεταξύ τους.

Οι συσκευασίες δεν θα πρέπει να ζυγίζουν πάνω από 45 kg. Αν όμως χρησιμοποιούνται κιβώτια από ινοσανίδες σαν εξωτερική συσκευασία, ένα κόλο δεν θα ζυγίζει πάνω από 27 kg.

MP 13 Μπορεί - σε ποσότητες που δεν υπερβαίνουν τα 3 kg ανά εσωτερική συσκευασία και ανά κόλο - να συσκευαστεί μαζί σε συνδυασμένη συσκευασία που συμμορφώνεται με την 6.1.4.21:

- με εμπορεύματα της ίδιας Κλάσης που καλύπτονται από άλλους κωδικούς καταχώρησης ή εμπορεύματα άλλων Κλάσεων, όταν είναι επίσης επιτρεπτή η μικτή συσκευασία και για αυτά ή

- με εμπορεύματα που δεν υπόκεινται στις απαιτήσεις της παρούσας Συμφωνίας,

εφόσον δεν αντιδρούν επικίνδυνα μεταξύ τους.

MP 14 Μπορεί - σε ποσότητες που δεν υπερβαίνουν τα 6 kg ανά εσωτερική συσκευασία - να συσκευαστεί μαζί σε συνδυασμένη συσκευασία που συμμορφώνεται με την 6.1.4.21:

- με εμπορεύματα της ίδιας Κλάσης που καλύπτονται από άλλους κωδικούς καταχώρησης ή εμπορεύματα άλλων Κλάσεων, όταν είναι επίσης επιτρεπτή η μικτή συσκευασία και για αυτά ή

- με εμπορεύματα που δεν υπόκεινται στις απαιτήσεις της παρούσας Συμφωνίας,

εφόσον δεν αντιδρούν επικίνδυνα μεταξύ τους.

MP 15 Μπορεί - σε ποσότητες που δεν υπερβαίνουν τα 3 λίτρα ανά εσωτερική συσκευασία - να συσκευαστεί μαζί σε συνδυασμένη συσκευασία που συμμορφώνεται με την 6.1.4.21:

- με εμπορεύματα της ίδιας Κλάσης που καλύπτονται από άλλους κωδικούς καταχώρησης ή εμπορεύματα άλλων Κλάσεων, όταν είναι επίσης επιτρεπτή η μικτή συσκευασία και για αυτά ή

- με εμπορεύματα που δεν υπόκεινται στις απαιτήσεις της παρούσας Συμφωνίας,

εφόσον δεν αντιδρούν επικίνδυνα μεταξύ τους.

MP 16 Μπορεί - σε ποσότητες που δεν υπερβαίνουν τα 3 λίτρα ανά εσωτερική συσκευασία και ανά κόλο - να συσκευαστεί μαζί σε συνδυασμένη συσκευασία που συμμορφώνεται με την 6.1.4.21:

- με εμπορεύματα της ίδιας Κλάσης που καλύπτονται από άλλους κωδικούς καταχώρησης ή εμπορεύματα άλλων Κλάσεων, όταν είναι επίσης επιτρεπτή η μικτή συσκευασία και για αυτά ή

- με εμπορεύματα που δεν υπόκεινται στις απαιτήσεις της παρούσας Συμφωνίας,

εφόσον δεν αντιδρούν επικίνδυνα μεταξύ τους.

MP 17 Μπορεί - σε ποσότητες που δεν υπερβαίνουν τα 0,5 λίτρα ανά εσωτερική συσκευασία και 1 λίτρο ανά κόλο - να συσκευαστεί μαζί σε συνδυασμένη συσκευασία που συμμορφώνεται με την 6.1.4.21:

- με εμπορεύματα άλλων Κλάσεων, εκτός της Κλάσησυνδυασμένη 7, όταν είναι επίσης επιτρεπτή η μικτή συσκευασία και για αυτά ή
- με εμπορεύματα που δεν υπόκεινται στις απαιτήσεις της παρούσας Συμφωνίας,

εφόσον δεν αντιδρούν επικίνδυνα μεταξύ τους.

MP 18 Μπορεί - σε ποσότητες που δεν υπερβαίνουν τα 0.5 kg ανά εσωτερική συσκευασία και 1 kg ανά κόλο - να συσκευαστεί μαζί σε συνδυασμένη συσκευασία που συμμορφώνεται με την 6.1.4.21:

- με εμπορεύματα ή είδη άλλων Κλάσεων, εκτός της Κλάσησυνδυασμένη 7, όταν είναι επίσης επιτρεπτή η μικτή συσκευασία και για αυτά ή
- με εμπορεύματα που δεν υπόκεινται στις απαιτήσεις της παρούσας Συμφωνίας,

εφόσον δεν αντιδρούν επικίνδυνα μεταξύ τους.

MP 19 Μπορεί - σε ποσότητες που δεν υπερβαίνουν τα 5 λίτρα ανά εσωτερική συσκευασία - να συσκευαστεί μαζί σε συνδυασμένη συσκευασία που συμμορφώνεται με την 6.1.4.21:

- με εμπορεύματα της ίδιας Κλάσης που καλύπτονται από άλλους κωδικούς καταχώρησης ή εμπορεύματα άλλων Κλάσεων, όταν είναι επίσης επιτρεπτή η μικτή συσκευασία και για αυτά ή
- με εμπορεύματα που δεν υπόκεινται στις απαιτήσεις της παρούσας Συμφωνίας, εφόσον δεν αντιδρούν επικίνδυνα μεταξύ τους.

MP 20 Μπορεί να συσκευαστεί μαζί με ουσίες που έχουν τον ίδιο UN.

Δεν θα πρέπει να συσκευάζεται μαζί με εμπορεύματα και είδη της Κλάσης 1 που έχουν διαφορετικούς UN εκτός αν προβλέπεται από την ειδική διάταξη MP 24.

Δεν θα πρέπει να συσκευάζεται μαζί με εμπορεύματα άλλων Κλάσεων ή με εμπορεύματα που δεν υπόκεινται στις απαιτήσεις της παρούσας Συμφωνίας.

MP 21 Μπορεί να συσκευάζεται μαζί με είδη που έχουν τον ίδιο UN.

Δεν θα πρέπει να συσκευάζεται μαζί με εμπορεύματα της Κλάσης 1 που έχουν διαφορετικούς UN, εκτός από :

(a) τα δικά τους μέσα ανάφλεξης, εφόσον

(i) τα μέσα ανάφλεξης δεν θα ενεργοποιηθούν υπό κανονικές συνθήκες μεταφοράς ή

(ii) τα μέσα αυτά έχουν τουλάχιστον δύο αποτελεσματικά προστατευτικά χαρακτηριστικά που εμποδίζουν την έκρηξη ενός

είδους στην περίπτωση ακούσιας λειτουργίας των μέσων πυροδότησης ή

(iii) όταν τα μέσα αυτά δεν διαθέτουν τουλάχιστον δύο αποτελεσματικά προστατευτικά χαρακτηριστικά (π.χ. τα μέσα πυροδότησης καταχωρημένα στην ομάδα συμβατότητας B), κατά την άποψη της αρμόδιας αρχή της χώρας προέλευσης[3] η ακούσια λειτουργία των μέσων πυροδότησης δεν θα προκαλεί την έκρηξη ενός είδους υπό κανονικές συνθήκες μεταφοράς

(b) είδη των ομάδων συμβατότητας C, D και E.

Δεν θα πρέπει να συσκευάζεται μαζί με εμπορεύματα άλλων Κλάσεων ή με εμπορεύματα που δεν υπόκεινται στις απαιτήσεις της παρούσας Συμφωνίας.

Όταν εμπορεύματα συσκευάζονται μαζί σύμφωνα με αυτή την ειδική διάταξη, θα λαμβάνεται υπόψη πιθανή αλλαγή της ταξινόμησης των κόλων σύμφωνα με την 2.2.1.1. Για την περιγραφή των εμπορευμάτων στο έγγραφο μεταφοράς, βλέπε 5.4.1.2.1 (b).

MP 22 Μπορεί να συσκευάζεται μαζί με είδη που έχουν τον ίδιο UN.

Δεν θα πρέπει να συσκευάζεται μαζί με εμπορεύματα της Κλάσης 1 που έχουν διαφορετικούς UN, εκτός από

(a) τα δικά τους μέσα ανάφλεξης, εφόσον τα μέσα ανάφλεξης δεν θα ενεργοποιηθούν υπό κανονικές συνθήκες μεταφοράς

(b) είδη των ομάδων συμβατότητας C, D και E.

(c) αν προβλέπεται από την ειδική διάταξη MP 24.

Δεν θα πρέπει να συσκευάζεται μαζί με εμπορεύματα άλλων Κλάσεων ή με εμπορεύματα που δεν υπόκεινται στις απαιτήσεις της παρούσας Συμφωνίας.

Όταν εμπορεύματα συσκευάζονται μαζί σύμφωνα με αυτή την ειδική διάταξη, θα λαμβάνεται υπόψη πιθανή αλλαγή της ταξινόμησης των κόλων σύμφωνα με την 2.2.1.1. Για την περιγραφή των εμπορευμάτων στο έγγραφο μεταφοράς, βλέπε 5.4.1.2.1 (b).

MP 23 Μπορεί να συσκευάζεται μαζί με είδη που έχουν τον ίδιο UN.

Δεν θα πρέπει να συσκευάζεται μαζί με εμπορεύματα και είδη της Κλάσης 1 που έχουν διαφορετικούς UN, με εξαίρεση

(a) τα δικά τους μέσα ανάφλεξης, εφόσον τα μέσα ανάφλεξης δεν θα ενεργοποιηθούν υπό κανονικές συνθήκες μεταφοράς, ή

(b) αν προβλέπεται από την ειδική διάταξη MP 24.

[3] *Αν η χώρα προέλευσης δεν είναι συμβαλλόμενο μέρος σύμφωνα με την παρούσα Συμφωνία (ADR), η έγκριση θα πρέπει να επικυρώνεται από την αρμόδια αρχή της πρώτης χώρας κράτους μέλους που έχει συμβληθεί σύμφωνα με την παρούσα Συμφωνία (ADR), η οποία προσεγγίζεται από την αποστολή.*

Δεν θα πρέπει να συσκευάζεται μαζί με εμπορεύματα άλλων Κλάσεων ή με εμπορεύματα που δεν υπόκεινται στις απαιτήσεις της παρούσας Συμφωνίας.

Όταν εμπορεύματα συσκευάζονται μαζί σύμφωνα με αυτή την ειδική διάταξη, θα λαμβάνεται υπόψη πιθανή αλλαγή της ταξινόμησης των κόλων σύμφωνα με την 2.2.1.1. Για την περιγραφή των εμπορευμάτων στο έγγραφο μεταφοράς, βλέπε 5.4.1.2.1 (b).

MP 24 Μπορεί να συσκευάζεται μαζί με εμπορεύματα με τους UN που φαίνονται στον Πίνακα που ακολουθεί, υπό τις παρακάτω προϋποθέσεις:

- αν το γράμμα Α υποδεικνύεται στον Πίνακα, τα εμπορεύματα με αυτούς τους UN μπορούν να περιληφθούν στο ίδιο κόλο χωρίς κανένα ειδικό περιορισμό βάρους.

- αν το γράμμα Β υποδεικνύεται στον Πίνακα, τα εμπορεύματα με αυτούς τους UN μπορούν να περιληφθούν στο ίδιο κόλο έως συνολικό βάρος 50 kg εκρηκτικών ουσιών.

Όταν εμπορεύματα συσκευάζονται μαζί σύμφωνα με αυτή την ειδική διάταξη, θα λαμβάνεται υπόψη πιθανή αλλαγή της ταξινόμησης των κόλων σύμφωνα με την 2.2.1.1. Για την περιγραφή των εμπορευμάτων στο έγγραφο μεταφοράς, βλέπε 5.4.1.2.1 (b).

UN	0012	0014	0027	0028	0044	0054	0160	0161	0186	0191	0194	0195	0197	0238	0240	0312	0333	0334	0335	0336	0337	0373	0405	0428	0429	0430	0431	0432	0505	0506	0507
0012		A																													
0014	A																														
0027				B	B		B	B																							
0028			B		B		B	B																							
0044			B	B			B	B																							
0054									B	B	B	B	B	B	B	B															
0160			B	B	B			B																							
0161			B	B	B		B																								
0186						B				B	B	B	B	B	B	B															
0191						B			B		B	B	B	B	B	B															
0194						B			B	B		B	B	B	B	B															
0195						B			B	B	B		B	B	B	B															
0197						B			B	B	B	B		B	B	B															
0238						B			B	B	B	B	B		B	B															
0240						B			B	B	B	B	B	B		B															
0312						B			B	B	B	B	B	B	B																
0333																		A	A	A	A										
0334																	A		A	A	A										
0335																	A	A		A	A										
0336																	A	A	A		A										
0337																	A	A	A	A											
0373									B	B	B	B	B	B	B	B							B	B	B	B	B	B			
0405									B	B	B	B	B	B	B	B						B		B	B	B	B	B			
0428									B	B	B	B	B	B	B	B						B	B		B	B	B	B			
0429									B	B	B	B	B	B	B	B						B	B	B		B	B	B			
0430									B	B	B	B	B	B	B	B						B	B	B	B		B	B			
0431									B	B	B	B	B	B	B	B						B	B	B	B	B		B			
0432									B	B	B	B	B	B	B	B						B	B	B	B	B	B				
0505									B	B	B	B	B	B	B	B						B	B	B	B	B	B	B	B		
0506									B	B	B	B	B	B	B	B						B	B	B	B	B	B	B	B	B	
0507									B	B	B	B	B	B	B	B						B	B	B	B	B	B	B	B	B	

ΚΕΦΑΛΑΙΟ 4.2

ΧΡΗΣΗ ΦΟΡΗΤΩΝ ΔΕΞΑΜΕΝΩΝ

ΣΗΜΕΙΩΣΗ 1: *Για σταθερές δεξαμενές (βυτιοφόρα οχήματα), αποσυνδεόμενες δεξαμενές και δεξαμενές-εμπορευματοκιβώτια και δεξαμενές σε κινητά αμαξώματα, με πλαίσια κατασκευασμένα από μεταλλικά υλικά, και οχήματα με συστοιχίες και εμπορευματοκιβώτια αερίων πολλαπλών συστοιχιών (MEGCs), βλέπε Κεφάλαιο 4.3, για δεξαμενές από πλαστικό ενισχυμένο με ίνες, βλέπε Κεφάλαιο 4.4, για δεξαμενές αποβλήτων που λειτουργούν με κενό, βλέπε Κεφάλαιο 4.5.*

ΣΗΜΕΙΩΣΗ 2: *Φορητές δεξαμενές και UN MEGCs που φέρουν σήμανση σύμφωνα με τις ισχύουσες διατάξεις του Κεφαλαίου 6.7 αλλά που είχαν εγκριθεί σε Χώρα που δεν είναι Συμβαλλόμενο Μέλος στην παρούσα Συμφωνία (ADR) μπορούν παρ'ολα αυτά να χρησιμοποιούνται για μεταφορά υπό την παρούσα Συμφωνία (ADR).*

4.2.1 Γενικές διατάξεις για τη χρήση φορητών δεξαμενών για τη μεταφορά ουσιών της Κλάσης 1 και των Κλάσεων 3 έως 9.

4.2.1.1 Αυτό το Τμήμα παρέχει γενικές διατάξεις που ισχύουν για τη χρήση φορητών δεξαμενών για τη μεταφορά ουσιών των Κλάσεων 1, 3, 4.1, 4.2, 4.3, 5.1, 5.2, 6.1, 6.2, 7, 8 και 9. Επιπλέον αυτών των γενικών διατάξεων, οι φορητές δεξαμενές πρέπει να είναι σύμφωνες με τις απαιτήσεις σχεδιασμού, κατασκευής, επιθεώρησης και ελέγχου που αναφέρονται αναλυτικά στο 6.7.2. Ουσίες μεταφέρονται σε φορητές δεξαμενές σύμφωνα με την ισχύουσα οδηγία για φορητές δεξαμενές που προσδιορίζεται στη Στήλη (10) του Πίνακα Α του Κεφαλαίου 3.2 και περιγράφεται στο 4.2.4.2.6 (Τ1 έως Τ23) και τις ειδικές διατάξεις για φορητές δεξαμενές που είναι καταχωρημένες για κάθε ουσία στη Στήλη (11) του Πίνακα Α του Κεφαλαίου 3.2 και περιγράφονται στο 4.2.5.3.

4.2.1.2 Κατά τη διάρκεια της μεταφοράς, οι φορητές δεξαμενές πρέπει να είναι επαρκώς προστατευμένες έναντι φθοράς του περιβλήματος και του εξοπλισμού εξυπηρέτησης, από πλευρική και μετωπική σύγκρουση και ανατροπή. Εάν το περίβλημα και ο εξοπλισμός εξυπηρέτησης είναι έτσι κατασκευασμένα ώστε να αντέχουν σε σύγκρουση ή ανατροπή δεν απαιτείται να είναι προστατευμένα αυτόν τον τρόπο. Παραδείγματα τέτοιας προστασίας δίνονται στο 6.7.2.17.5.

4.2.1.3 Ορισμένες ουσίες είναι χημικώς ασταθείς. Γίνονται δεκτές για μεταφορά μόνο όταν έχουν ληφθεί τα απαραίτητα μέτρα για την αποφυγή της επικίνδυνης διάσπασης, του μετασχηματισμού ή του πολυμερισμού τους κατά τη διάρκεια της μεταφοράς. Για το σκοπό αυτό, πρέπει να δίνεται ιδιαιτέρως προσοχή ώστε να εξασφαλίζεται ότι τα πλαίσια δεν περιέχουν ουσίες επιρρεπείς σε αυτές τις αντιδράσεις.

4.2.1.4 Η θερμοκρασία της εξωτερικής επιφάνειας του πλαισίου εξαιρουμένων των ανοιγμάτων και των πωμάτων τους ή του θερμομονωτικού υλικού δεν πρέπει να υπερβαίνει τους 70 °C κατά τη διάρκεια της μεταφοράς. Όταν είναι απαραίτητο, το πλαίσιο πρέπει να είναι θερμικά μονωμένο.

4.2.1.5 Κενές φορητές δεξαμενές ακαθάριστες και όχι ελεύθερες αερίων πρέπει να είναι σύμφωνες με τις ίδιες διατάξεις που ισχύουν για φορητές δεξαμενές γεμάτες με την προηγούμενη ουσία.

4.2.1.6 Ουσίες δεν πρέπει να μεταφέρονται μέσα στα ίδια διαμερίσματα ή μέσα σε συνεχόμενα διαμερίσματα πλαισίων όταν μπορούν να αντιδράσουν επικίνδυνα μεταξύ τους (βλέπε ορισμό για "επικίνδυνη αντίδραση" στο 1.2.1)

4.2.1.7 Το πιστοποιητικό έγκρισης σχεδιασμού, η αναφορά ελέγχου και το πιστοποιητικό στο οποίο εμφανίζονται τα αποτελέσματα της αρχικής επιθεώρησης και του ελέγχου για κάθε φορητή δεξαμενή που εκδίδονται από την αρμόδια αρχή ή τον εξουσιοδοτημένο φορέα της πρέπει να διατηρείται από την αρχή ή το σώμα και από τον κάτοχο. Οι κάτοχοι πρέπει να είναι σε θέση να προσκομίσουν αυτά τα έγγραφα εφόσον ζητηθούν από οποιαδήποτε αρμόδια αρχή.

4.2.1.8 Εκτός εάν η ονομασία της-των ουσίας(-ών) που μεταφέρονται εμφανίζεται στη μεταλλική πλάκα που περιγράφεται στο 6.7.2.20.2 ένα αντίγραφο του πιστοποιητικού που καθορίζεται στο 6.7.2.18.1 πρέπει να είναι διαθέσιμο εφόσον ζητηθεί από μία αρμόδια αρχή ή τον εξουσιοδοτημένο φορέα της και να προσκομίζεται άμεσα από τον αποστολέα, τον παραλήπτη ή τον πράκτορα, αναλόγως.

4.2.1.9 ***Βαθμός πλήρωσης***

4.2.1.9.1 Πριν από την πλήρωση, ο αποστολέας πρέπει να εξασφαλίζει ότι χρησιμοποιείται η κατάλληλη φορητή δεξαμενή και ότι η φορητή δεξαμενή δεν πληρώνεται με ουσίες οι οποίες σε επαφή με τα υλικά του πλαισίου, των παρεμβυσμάτων, του εξοπλισμού συντήρησης και οποιωνδήποτε προστατευτικών επενδύσεων, είναι πιθανόν να αντιδράσουν επικίνδυνα με αυτά και να σχηματίσουν επικίνδυνα προϊόντα ή να εξασθενίσουν σημαντικά αυτά τα υλικά. Ο αποστολέας μπορεί να χρειάζεται να συμβουλευτεί τον κατασκευαστή της ουσίας σε συνδυασμό με την αρμόδια αρχή για τη συμβατότητα της ουσίας με τα υλικά της φορητής δεξαμενής.

4.2.1.9.1.1 Οι φορητές δεξαμενές δεν πρέπει να γεμίζονται σε μεγαλύτερο βαθμό από αυτόν που δίνεται στα 4.2.1.9.2 έως 4.2.1.9.6. Η ισχύς των 4.2.1.9.2, 4.2.1.9.3 ή 4.2.1.9.5.1 για επιμέρους ουσίες καθορίζεται στην ισχύουσα οδηγία ή τις ειδικές διατάξεις για φορητές δεξαμενές στο 4.2.4.2.6 ή 4.2.4.3 και στη Στήλη (10) ή (11) του Πίνακα Α του Κεφαλαίου 3.2.

4.2.1.9.2 Ο μέγιστος βαθμός πλήρωσης (σε %) για γενική χρήση υπολογίζεται από τον τύπο:

$$Degree\ of\ filling = \frac{97}{1 + \alpha\ (tr - tf)}$$

4.2.1.9.3 Ο μέγιστος βαθμός πλήρωσης (σε %) για υγρά της Κλάσης 6.1 και της Κλάσης 8, στις ομάδες συσκευασίας I και II, και υγρά με απόλυτη τάση ατμών μεγαλύτερη από 175 kPa (1.75 bar) στους 65 °C, υπολογίζεται από τον τύπο:

$$Degree\ of\ filling = \frac{95}{1 + \alpha\ (tr - tf)}$$

4.2.1.9.4 Σ' αυτούς τους τύπους, α είναι ο μέσος συντελεστής κυβικής διαστολής του υγρού μεταξύ της μέσης θερμοκρασίας του υγρού κατά τη διάρκεια της πλήρωσης (t_f) και της μέγιστης μέσης θερμοκρασίας κατά τη διάρκεια της μεταφοράς (t_r) (και οι δύο σε °C). για υγρά που μεταφέρονται σε συνθήκες περιβάλλοντος α θα μπορούσε να υπολογιστεί από τον τύπο:

$$\alpha = \frac{d_{15} - d_{50}}{35 d_{50}}$$

στον οποίο d_{15} και d_{50} είναι οι πυκνότητες του υγρού στους 15°C και 50°C, αντίστοιχα.

4.2.1.9.4.1 Η μέγιστη μέση θερμοκρασία (t_r) πρέπει να λαμβάνεται ως 50°C εκτός από εκείνη, για μεταφορές υπό ήπιες ή ακραίες κλιματικές συνθήκες, όπου οι σχετικές αρμόδιες αρχές μπορούν να συμφωνήσουν σε χαμηλότερη ή να απαιτήσουν υψηλότερη θερμοκρασία, αναλόγως.

4.2.1.9.5 Οι διατάξεις των 4.2.1.9.2 έως 4.2.1.9.4.1 δεν ισχύουν για φορητές δεξαμενές οι οποίες περιέχουν ουσίες διατηρημένες σε θερμοκρασία υψηλότερη των 50 °C κατά τη διάρκεια της μεταφοράς (π.χ. με συσκευή θέρμανσης). Για φορητές δεξαμενές εφοδιασμένες με συσκευή θέρμανσης, πρέπει να χρησιμοποιείται ρυθμιστής θερμοκρασίας ώστε να εξασφαλίζεται ότι ο μέγιστος βαθμός πλήρωσης δεν είναι μεγαλύτερος από 95% σε οποιαδήποτε χρονική στιγμή κατά τη διάρκεια της μεταφορά.

4.2.1.9.5.1 Ο μέγιστος βαθμός πλήρωσης, (σε %) για υγρά που μεταφέρονται υπό συνθήκες αυξημένης θερμοκρασίας υπολογίζεται από τον τύπο:

$$Degree\ of\ filling\ =\ 95\ \frac{d_r}{d_f}$$

στον οποίο d_f και d_r είναι οι πυκνότητες του υγρού στη μέση θερμοκρασία του υγρού κατά τη διάρκεια της πλήρωσης και η μέγιστη μέση θερμοκρασία κατά τη διάρκεια της μεταφοράς αντίστοιχα.

4.2.1.9.6 Φορητές δεξαμενές δεν πρέπει να προσφέρονται για μεταφορά:

(a) Με βαθμό πλήρωσης, για υγρά που έχουν ιξώδες μικρότερο από 2 680 mm^2/s στους 20°C ή μέγιστη θερμοκρασία της ουσίας κατά τη διάρκεια της μεταφοράς στην περίπτωση θερμαινόμενης ουσίας, μεγαλύτερο από 20% αλλά μικρότερο από 80% εκτός εάν τα πλαίσια των φορητών δεξαμενών χωρίζονται, με χωρίσματα ή πλάκες υπερροής, σε τμήματα χωρητικότητας όχι μεγαλύτερης από 7 500 λίτρα.

(b) Με υπολείμματα ουσιών από προηγούμενη μεταφορά κολλημένα στο εξωτερικό μέρος του πλαισίου ή του εξοπλισμού συντήρησης.

(c) Με διαρροή ή φθαρμένα σε τέτοιο βαθμό ώστε να μπορεί να επηρεαστεί η ακεραιότητα της φορητής δεξαμενής ή των διατάξεων ανύψωσης ή ασφάλειας, και

(d) Εκτός εάν ο εξοπλισμός συντήρησης έχει ελεγχθεί και βρεθεί σε καλή κατάσταση λειτουργίας.

4.2.1.9.7 Οι υποδοχές για τα περονοφόρα ανυψωτικά οχήματα των φορητών δεξαμενών πρέπει να είναι κλεισμένες όταν η δεξαμενή έχει γεμίσει. Αυτή η πρόβλεψη δεν ισχύει για φορητές δεξαμενές οι οποίες σύμφωνα με το 6.7.3.13.4 δεν απαιτείται να είναι εφοδιασμένες με μέσο κλεισίματος των υποδοχών για τα περονοφόρα ανυψωτικά οχήματα.

4.2.1.10 ***Συμπληρωματικές διατάξεις που ισχύουν για τη μεταφορά ουσιών της Κλάσης 3 σε φορητές δεξαμενές***

4.2.1.10.1 Όλες οι φορητές δεξαμενές που προορίζονται για τη μεταφορά εύφλεκτων υγρών πρέπει να είναι κλειστές και να διαθέτουν συσκευές μείωσης της πίεσης σύμφωνα με τα 6.7.2.8 έως 6.7.2.15.

4.2.1.10.1.1 Για φορητές δεξαμενές προορίζονται για χρήση μόνο στην ξηρά, μπορούν να χρησιμοποιούνται ανοιχτά συστήματα εξαερισμού εάν επιτρέπεται σύμφωνα με το Κεφάλαιο 4.3.

4.2.1.11 ***Συμπληρωματικές διατάξεις που ισχύουν για τη μεταφορά ουσιών των Κλάσεων 4.1, 4.2 ή 4.3 (άλλες από αυτενεργές ουσίες της Κλάσης 4.1) σε φορητές δεξαμενές***

(Δεσμευμένο)

ΣΗΜΕΙΩΣΗ*: για αυτενεργές ουσίες της Κλάσης 4.1, βλέπε 4.2.1.13.1.*

4.2.1.12 ***Συμπληρωματικές διατάξεις που ισχύουν για τη μεταφορά ουσιών της Κλάσης 5.1 σε φορητές δεξαμενές***

(Δεσμευμένο)

4.2.1.13 ***Συμπληρωματικές διατάξεις που ισχύουν για τη μεταφορά ουσιών της Κλάσης 5.2 και αυτενεργές ουσίες της Κλάσης 4.1 σε φορητές δεξαμενές***

4.2.1.13.1 Κάθε ουσία πρέπει να έχει ελεγχθεί και πρέπει να έχει υποβληθεί μία αναφορά στην αρμόδια αρχή της χώρας προέλευσης για έγκριση. Ανακοίνωση επ' αυτού πρέπει να στέλνεται στην αρμόδια αρχή της χώρας προορισμού. Η ανακοίνωση πρέπει να περιέχει σχετικές πληροφορίες για τη μεταφορά και την αναφορά με τα αποτελέσματα του ελέγχου. Οι αναλαμβανόμενοι έλεγχοι πρέπει να περιλαμβάνουν εκείνους που είναι απαραίτητοι:

(a) Απόδειξη της συμβατότητας όλων των υλικών που κανονικά βρίσκονται σε επαφή με την ουσία κατά τη διάρκεια της μεταφοράς.

(b) Προσκόμιση δεδομένων για τον σχεδιασμό των συσκευών μείωσης της πίεσης και εκτόνωσης κινδύνου λαμβάνοντας υπ' όψιν τα χαρακτηριστικά σχεδιασμού της φορητής δεξαμενής.

Οποιαδήποτε συμπληρωματική πρόβλεψη απαραίτητη για την ασφαλή μεταφορά της ουσίας πρέπει να περιγράφεται καθαρά στην αναφορά.

4.2.1.13.2 Οι παρακάτω διατάξεις ισχύουν για φορητές δεξαμενές που προορίζονται για τη μεταφορά οργανικών υπεροξειδίων Τύπου F ή αυτενεργών ουσιών Τύπου F με Θερμοκρασία Αυτο-Επιταχυνόμενης Διάσπασης (SADT) 55 °C ή υψηλότερη. Σε περίπτωση διαφοράς αυτές οι διατάξεις υπερισχύουν έναντι εκείνων που καθορίζονται στο Τμήμα 6.7.2. Περιπτώσεις κινδύνου που πρέπει να λαμβάνονται υπ' όψιν είναι η αυτο-επιταχυνόμενη διάσπαση της ουσίας και η εγκόλπωση της φωτιάς όπως περιγράφονται στο 4.2.1.13.8.

4.2.1.13.3 Οι συμπληρωματικές διατάξεις για μεταφορά οργανικών υπεροξειδίων ή αυτενεργών ουσιών με SADT μικρότερο από 55 °C σε φορητές δεξαμενές πρέπει να καθορίζονται από την αρμόδια αρχή της χώρας προέλευσης. Ανακοίνωση επ' αυτού πρέπει να στέλνεται στην αρμόδια αρχή της χώρας προορισμού.

4.2.1.13.4 Η φορητή δεξαμενή πρέπει να είναι σχεδιασμένη πίεση ελέγχου τουλάχιστον 0.4 MPa (4 bar).

4.2.1.13.5 Οι φορητές δεξαμενές πρέπει να έχουν προσαρμοσμένες συσκευές αίσθησης της θερμοκρασίας.

4.2.1.13.6 Οι φορητές δεξαμενές πρέπει να έχουν προσαρμοσμένες συσκευές εκτόνωσης της πίεσης και συσκευές εκτόνωσης κινδύνου. Μπορούν επίσης να χρησιμοποιηθούν συσκευές μείωσης του κενού. Οι συσκευές μείωσης της πίεσης πρέπει να λειτουργούν σε πιέσεις που υπολογίζονται σύμφωνα τόσο με τις ιδιότητες της ουσίας όσο και τα χαρακτηριστικά κατασκευής της φορητής δεξαμενής. Εύτηκτα στοιχεία δεν επιτρέπονται για τα πλαίσια.

4.2.1.13.7 Οι συσκευές μείωσης της πίεσης πρέπει να αποτελούνται από βαλβίδες διαρροής προσαρμοσμένες για την αποφυγή σημαντικής υπερπλήρωσης της φορητής δεξαμενής με προϊόντα διάσπασης και ατμούς που απελευθερώνονται σε θερμοκρασία 50 °C. Η χωρητικότητα και η πίεση έναρξης της εκκένωσης των βαλβίδων μείωσης της πίεσης πρέπει

να βασίζονται στα αποτελέσματα των ελέγχων που καθορίζονται στο 4.2.1.13.1. Η πίεση έναρξης της εκκένωσης, πάντως, δεν πρέπει σε καμία περίπτωση να είναι τέτοια ώστε το υγρό να διαφεύγει από τη-τις βαλβίδα(ες) εάν η φορητή δεξαμενή ανατρέπεται.

4.2.1.13.8 Οι συσκευές εκτόνωσης κινδύνου μπορεί να είναι τύπου συμπιεσμένου ελατηρίου ή εύθραυστου τύπου, ή συνδυασμός των δύο, σχεδιασμένες για τη διαφυγή όλων των προϊόντων διάσπασης και των ατμών που εκλύονται κατά τη διάρκεια μιας περιόδου όχι μικρότερης από μία ώρα πλήρους εγκόλπωσης της φωτιάς όπως υπολογίζεται από τον παρακάτω τύπο:

$$q = 70961\, F\, A^{0.82}$$

όπου:
q = απορρόφηση θερμότητας [W]
A = βρεγμένη επιφάνεια [m^2]
F = συντελεστής μόνωσης
F = 1 για μη-μονωμένα πλαίσια, ή

$$F = \frac{U\,(923 - T)}{47032} \quad \textit{for insulated shells}$$

όπου:

K =	θερμική αγωγιμότητα του μονωτικού στρώματος	[$W.m^{-1}.K^{-1}$]
L =	πάχος του μονωτικού στρώματος	[m]
U =	K /L = συντελεστής μεταφοράς της θερμότητας της μόνωσης	[$W.m^{-2}.K^{-1}$]
T =	θερμοκρασία της ουσίας σε συνθήκες μείωσης της πίεσης	[K]

Η πίεση έναρξης της εκκένωσης των συσκευών εκτόνωσης κινδύνου πρέπει να μεγαλύτερη από εκείνη που καθορίζεται στο 4.2.1.13.7 και να βασίζεται στα αποτελέσματα των ελέγχων που αναφέρονται στο 4.2.1.13.1. Οι συσκευές εκτόνωσης κινδύνου πρέπει να έχουν τέτοιες διαστάσεις ώστε η μέγιστη πίεση στη φορητή δεξαμενή ποτέ να μην υπερβαίνει την πίεση ελέγχου της δεξαμενής.

ΣΗΜΕΙΩΣΗ*: Ένα παράδειγμα μεθόδου για τον υπολογισμό του μεγέθους συσκευών εκτόνωσης κινδύνου δίνεται στο Προσάρτημα 5 του "Εγχειρίδιου Δοκιμών και Κριτηρίων ".*

4.2.1.13.9 Για μονωμένες φορητές δεξαμενές η χωρητικότητα και η ρύθμιση της-ων συσκευής-ών εκτόνωσης κινδύνου πρέπει να υπολογίζονται υποθέτοντας μια απώλεια μόνωσης από 1% του εμβαδού της επιφάνειας.

4.2.1.13.10 Οι συσκευές μείωσης του κενού και οι βαλβίδες διαρροής πρέπει να είναι εφοδιασμένες με φλογοκρύπτες. Κατάλληλη προσοχή πρέπει να δίνεται στη μείωση της δυνατότητας μείωσης της πίεσης, εξαιτίας του φλογοκρύπτη.

4.2.1.13.11 Ο εξοπλισμός συντήρησης τέτοιος όπως βαλβίδες και εξωτερικές σωληνώσεις πρέπει να είναι έτσι διατεταγμένος ώστε καμία ουσία να μην παραμένει σ' αυτόν μετά την πλήρωση της φορητή δεξαμενή.

4.2.1.13.12 Οι φορητές δεξαμενές μπορούν να είναι είτε μονωμένες είτε προστατευμένες από τον ήλιο με κατάλληλο μέσο. Εάν η SADT της ουσίας στη φορητή δεξαμενή είναι 55 °C ή μικρότερη, ή η φορητή δεξαμενή είναι κατασκευασμένη από αλουμίνιο, η φορητή δεξαμενή πρέπει να είναι πλήρως μονωμένη. Η εξωτερική επιφάνεια πρέπει να είναι φινιρισμένη με λευκό ή γυαλιστερό μέταλλο.

4.2.1.13.13 Ο βαθμός πλήρωσης δεν πρέπει να υπερβαίνει το 90% στους 15 °C.

4.2.1.13.14 Η σήμανση ως απαιτείται στο 6.7.2.20.2 πρέπει να περιλαμβάνει τον UN αριθμό και την τεχνική ονομασία με την εγκεκριμένη συγκέντρωση της σχετικής ουσίας.

4.2.1.13.15 Οργανικά υπεροξείδια και αυτενεργές ουσίες που αναφέρονται ειδικά στην οδηγία για φορητές δεξαμενές T23 στο 4.2.4.2.6 μπορούν να μεταφέρονται σε φορητές δεξαμενές.

4.2.1.14 ***Συμπληρωματικές διατάξεις που ισχύουν για τη μεταφορά ουσιών της Κλάσης 6.1 σε φορητές δεξαμενές***

(Δεσμευμένο)

4.2.1.15 ***Συμπληρωματικές διατάξεις που ισχύουν για τη μεταφορά ουσιών της Κλάσης 6.2 σε φορητές δεξαμενές***

(Δεσμευμένο)

4.2.1.16 ***Συμπληρωματικές διατάξεις που ισχύουν για τη μεταφορά ουσιών της Κλάσης 7 σε φορητές δεξαμενές***

4.2.1.16.1 Φορητές δεξαμενές που χρησιμοποιούνται για τη μεταφορά ραδιενεργού υλικού δεν πρέπει να χρησιμοποιούνται για τη μεταφορά άλλων προϊόντων.

4.2.1.16.2 Ο βαθμός πλήρωσης για φορητές δεξαμενές δεν πρέπει να υπερβαίνει το 90% ή, εναλλακτικά, όποια άλλη τιμή είναι εγκεκριμένη από την αρμόδια αρχή.

4.2.1.17 ***Συμπληρωματικές διατάξεις που ισχύουν για τη μεταφορά ουσιών της Κλάσης 8 σε φορητές δεξαμενές***

4.2.1.17.1 Συσκευές εκτόνωσης της πίεσης φορητών δεξαμενών που χρησιμοποιούνται για τη μεταφορά ουσιών της Κλάσης 8 πρέπει να επιθεωρούνται κατά διαστήματα που δεν υπερβαίνουν τον ένα χρόνο.

4.2.1.18 ***Συμπληρωματικές διατάξεις που ισχύουν για τη μεταφορά ουσιών της Κλάσης 9 σε φορητές δεξαμενές***

(Δεσμευμένο)

4.2.1.19 Συμπληρωματικές διατάξεις που ισχύουν για τη μεταφορά στερεών ουσιών που μεταφέρονται πάνω από το σημείο τήξης τους

4.2.1.19.1 Στερεές ουσίες που μεταφέρονται ή που προσφέρονται για μεταφορά πάνω από το σημείο τήξης τους οι οποίες δεν είναι καταχωρημένες στην οδηγία φορητής δεξαμενής στη στήλη (10) του Πίνακα 10 του Κεφαλαίου 3.2, ή όταν η καταχωρημένη οδηγία φορητής δεξαμενής δεν ισχύει για μεταφορά σε θερμοκρασίες πάνω από το σημείο τήξης τους μπορούν να μεταφέρονται σε φορητές δεξαμενές υπό την προϋπόθεση ότι οι στερεές ουσίες είναι ταξινομημένες στις Κλάσεις 4.1, 4.2, 4.3, 5.1, 6.1, 8 ή 9 και δεν έχουν δευτερεύοντα κίνδυνο άλλο από αυτό της Κλάσης 6.1 ή της Κλάσης 8 και ανήκουν στην ομάδα συσκευασίας II ή III.

4.2.1.19.2 Εκτός και αν υποδεικνύεται διαφορετικά στον Πίνακα Α του Κεφαλαίου 3.2, οι φορητές δεξαμενές που χρησιμοποιούνται για τη μεταφορά αυτών των στερεών ουσιών πάνω από το σημείο τήξης τους θα συμμορφώνονται προς τις διατάξεις της οδηγίας για φορητές δεξαμενές T4 για στερεές ουσίες της ομάδας συσκευασίας III ή T7 για στερεές ουσίες της ομάδας συσκευασίας II. Μία φορητή δεξαμενή η οποία παρέχει ίσο ή υψηλότερο επίπεδο ασφάλειας μπορεί να επιλέγεται σύμφωνα με την παράγραφο 4.2.5.2.5. Ο μέγιστος βαθμός πλήρωσης (σε %) θα καθορίζεται σύμφωνα με την παράγραφο 4.2.1.9.5 (TP3).

4.2.2 Γενικές διατάξεις για τη χρήση φορητών δεξαμενών για τη μεταφορά υγροποιημένων αερίων δεν βρίσκονται υπό ψύξη

4.2.2.1 Αυτό το Τμήμα παρέχει γενικές διατάξεις που ισχύουν για τη χρήση φορητών δεξαμενών για τη μεταφορά υγροποιημένων δεν βρίσκονται υπό ψύξη.

4.2.2.2 Οι φορητές δεξαμενές πρέπει να είναι σύμφωνες τις απαιτήσεις σχεδιασμού, κατασκευής, επιθεώρησης και ελέγχου που αναφέρονται λεπτομερώς στο 6.7.3. Υγροποιημένα αέρια που δεν βρίσκονται υπό ψύξη πρέπει να μεταφέρονται σε φορητές δεξαμενές που είναι σύμφωνες με την οδηγία για φορητές δεξαμενές T50 όπως περιγράφεται στο 4.2.5.2.6 και οποιεσδήποτε ειδικές διατάξεις για φορητές δεξαμενές που είναι καταχωρημένες για συγκεκριμένα υγροποιημένα αέρια δεν βρίσκονται υπό ψύξη στη Στήλη (11) του Πίνακα Α του Κεφαλαίου 3.2 και που περιγράφονται στο 4.2.5.3.

4.2.2.3 Κατά τη μεταφορά, οι φορητές δεξαμενές πρέπει να είναι επαρκώς προστατευμένες έναντι φθοράς του πλαισίου και του εξοπλισμού συντήρησης από πλευρική και μετωπική σύγκρουση και ανατροπή. Εάν το πλαίσιο και ο εξοπλισμός συντήρησης είναι έτσι κατασκευασμένα ώστε να αντέχουν σύγκρουση ή ανατροπή δεν απαιτείται να είναι προστατευμένες με αυτόν τον τρόπο. Παραδείγματα τέτοιας προστασία δίνονται στο 6.7.3.13.5.

4.2.2.4 Ορισμένα υγροποιημένα αέρια τα οποία δεν βρίσκονται υπό ψύξη είναι χημικώς ασταθείς. Γίνονται δεκτά για μεταφορά μόνο όταν έχουν ληφθεί τα απαραίτητα μέτρα για την αποφυγή της επικίνδυνης διάσπασης, του μετασχηματισμού ή του πολυμερισμού τους κατά τη διάρκεια της μεταφοράς. Για το σκοπό αυτό, πρέπει να δίνεται ιδιαιτέρως προσοχή ώστε να εξασφαλίζεται ότι οι φορητές δεξαμενές δεν περιέχουν υγροποιημένα αέρια τα οποία δεν βρίσκονται υπό ψύξη, επιρρεπή σε αυτές τις αντιδράσεις.

4.2.2.5 Εκτός εάν η ονομασία του(ων) αερίου(ων) που μεταφέρονται εμφανίζεται στη μεταλλική πλάκα που περιγράφεται στο 6.7.3.16.2, ένα αντίγραφο του πιστοποιητικού που καθορίζεται στο 6.7.3.14.1 πρέπει να είναι διαθέσιμο εφόσον ζητηθεί από μια αρμόδια αρχή και να προσκομίζεται άμεσα από τον αποστολέα, τον παραλήπτη ή τον πράκτορα, αναλόγως.

4.2.2.6 Κενές φορητές δεξαμενές ακάθαρτες και μη ελεύθερες αερίων πρέπει να είναι σύμφωνες με τις ίδιες διατάξεις που ισχύουν για φορητές δεξαμενές γεμάτες με το προηγούμενο υγροποιημένο αέριο το οποίο δεν βρίσκέται υπό ψύξη.

4.2.2.7 ***Πλήρωση***

4.2.2.7.1 Πριν από την πλήρωση ο αποστολέας πρέπει να επιθεωρείται ώστε να εξασφαλίζεται ότι η φορητή δεξαμενή είναι εγκεκριμένη για το υγροποιημένο αέριο το οποίο δε βρίσκεται υπό ψύξη, που πρόκειται να μεταφερθεί και ότι η φορητή δεξαμενή δεν είναι γεμάτη με μη-ψυγμένα υγροποιημένα αέρια τα οποία σε επαφή με τα υλικά του πλαισίου, των παρεμβυσμάτων, του εξοπλισμού συντήρησης και οποιωνδήποτε προστατευτικών επενδύσεων, είναι πιθανόν να αντιδράσουν επικίνδυνα με αυτά και να σχηματίσουν επικίνδυνα προϊόντα ή να εξασθενίσουν σημαντικά αυτά τα υλικά. Κατά τη διάρκεια της πλήρωσης, η θερμοκρασία του υγροποιημένου αέριου το οποίο δε βρίσκέται υπό ψύξη, πρέπει να πέφτει μέσα στα όρια της θερμοκρασίας σχεδιασμού.

4.2.2.7.2 Η μέγιστη μάζα μη-ψυγμένου υγροποιημένου αερίου ανά λίτρο χωρητικότητας του πλαισίου (kg/l) δεν πρέπει να υπερβαίνει την πυκνότητα του υγροποιημένου αερίου το οποίο δε βρίσκεται υπό ψύξη, στους 50°C πολλαπλασιασμένη με 0.95. Επιπλέον, το πλαίσιο δεν πρέπει να είναι γεμάτο με υγρό στους 60 °C.

4.2.2.7.3 Οι φορητές δεξαμενές δεν πρέπει να γεμίζονται παραπάνω από τη μέγιστη επιτρεπόμενη μικτή μάζα και τη μέγιστη επιτρεπτή μάζα φορτίου που καθορίζονται για κάθε αέριο που πρόκειται να μεταφερθεί.

4.2.2.8 Φορητές δεξαμενές δεν πρέπει να προσφέρονται για μεταφορά:

(a) Σε κατάσταση ελλιπούς φορτίου που είναι πιθανόν να δημιουργήσει μια μη-αποδεκτή υδραυλική δύναμη λόγω της κίνησης του υγρού μέσα στο πλαίσιο.

(b) Όταν έχουν διαρροή

(c) Όταν είναι φθαρμένες σε τέτοιο βαθμό ώστε να μπορεί να επηρεαστεί η ακεραιότητα των δεξαμενών ή των διατάξεων ανύψωσης και ασφάλειάς τους, και

(d) Εκτός εάν ο εξοπλισμός συντήρησης έχει ελεγχθεί και βρεθεί σε καλή κατάσταση λειτουργίας.

4.2.2.9 Οι υποδοχές για τα περονοφόρα ανυψωτικά οχήματα των φορητών δεξαμενών πρέπει να είναι κλειστές όταν η δεξαμενή είναι γεμάτη. Αυτή η πρόβλεψη δεν ισχύει για φορητές δεξαμενές οι οποίες σύμφωνα με το 6.7.4.13.4 δεν απαιτείται να είναι εφοδιασμένες με μέσα κλεισίματος των υποδοχών για τα περονοφόρα ανυψωτικά οχήματα.

4.2.3 Γενικές διατάξεις για τη χρήση φορητών δεξαμενών για τη μεταφορά υγροποιημένων αερίων υπό ψύξη.

4.2.3.1 Αυτό το Τμήμα παρέχει γενικές διατάξεις που ισχύουν για τη χρήση φορητών δεξαμενών για τη μεταφορά υγροποιημένων αερίων υπό ψύξη.

4.2.3.2 Οι φορητές δεξαμενές πρέπει να είναι σύμφωνες με τις απαιτήσεις σχεδιασμού, κατασκευής, επιθεώρησης και ελέγχου που αναφέρονται λεπτομερώς στο 6.7.4. Τα υγροποιημένα αέρια υπό ψύξη πρέπει να μεταφέρονται σε φορητές δεξαμενές που είναι σύμφωνες με την οδηγία για φορητές δεξαμενές T75 όπως περιγράφεται στο 4.2.5.2.6 και με τις ειδικές διατάξεις για φορητές δεξαμενές που είναι καταχωρημένες για κάθε ουσία στη Στήλη (11) του Πίνακα Α του Κεφαλαίου 3.2 και που περιγράφονται στο 4.2.5.3.

4.2.3.3 Κατά τη διάρκεια της μεταφοράς, οι φορητές δεξαμενές πρέπει να είναι επαρκώς προστατευμένες έναντι φθοράς στο πλαίσιο και στον εξοπλισμό συντήρησης από πλάγια και μετωπική σύγκρουση και ανατροπή. Εάν το πλαίσιο και ο εξοπλισμός συντήρησης είναι έτσι κατασκευασμένα ώστε να αντέχουν σε σύγκρουση ή ανατροπή δεν απαιτείται να είναι προστατευμένες με αυτόν τον τρόπο. Παραδείγματα τέτοιας προστασίας δίνονται στο 6.7.4.12.5.

4.2.3.4 Εκτός εάν η ονομασία του-των αερίου-ων που μεταφέρονται εμφανίζεται στη μεταλλική πλάκα που περιγράφεται στο 6.7.4.15.2, ένα αντίγραφο του πιστοποιητικού που καθορίζεται στο 6.7.4.13.1 πρέπει να είναι διαθέσιμο εφόσον ζητηθεί από μια αρμόδια αρχή και να προσκομίζεται άμεσα από τον αποστολέα, τον παραλήπτη ή τον πράκτορα, αναλόγως.

4.2.3.5 Κενές φορητές δεξαμενές ακάθαρτες και μη ελεύθερες αερίων πρέπει να είναι σύμφωνες με τις ίδιες διατάξεις που ισχύουν για φορητές δεξαμενές που είναι γεμάτες με την προηγούμενη ουσία.

4.2.3.6 ***Πλήρωση***

4.2.3.6.1 Πριν από την πλήρωση η φορητή δεξαμενή πρέπει να επιθεωρείται ώστε να εξασφαλίζεται ότι είναι εγκεκριμένη για το υγροποιημένο αέριο υπό ψύξη που πρόκειται να μεταφερθεί και ότι η φορητή δεξαμενή δεν είναι γεμάτη με υγροποιημένα αέρια υπό ψύξη τα οποία σε επαφή με τα υλικά του πλαισίου, των παρεμβυσμάτων, του εξοπλισμού συντήρησης και

οποιωνδήποτε προστατευτικών επενδύσεων, είναι πιθανόν να αντιδράσουν επικίνδυνα με αυτά και να σχηματίσουν επικίνδυνα προϊόντα ή να εξασθενίσουν σημαντικά αυτά τα υλικά. Κατά τη διάρκεια της πλήρωσης, η θερμοκρασία του υγροποιημένου αερίου υπό ψύξη πρέπει να μέσα στα όρια της θερμοκρασίας σχεδιασμού.

4.2.3.6.2 Στον υπολογισμό του αρχικού βαθμού πλήρωσης πρέπει να λαμβάνεται υπ' όψιν ο απαραίτητος χρόνος συντήρησης για την επικείμενη μεταφορά συμπεριλαμβανομένων οποιωνδήποτε καθυστερήσεων οι οποίες μπορεί να προκύψουν. Ο αρχικός βαθμός πλήρωσης του πλαισίου, εκτός των περιπτώσεων για τις οποίες δίνεται στα 4.2.3.6.3 και 4.2.3.6.4, πρέπει να είναι τέτοιος ώστε εάν το περιεχόμενο, εκτός από ήλιο, επρόκειτο να θερμανθεί σε θερμοκρασία στην οποία η τάση ατμών είναι ίση με τη μέγιστη επιτρεπόμενη πίεση λειτουργίας (MAWP) ο όγκος που θα καταλάμβανε από το υγρό να μην υπερέβαινε το 98%.

4.2.3.6.3 Πλαίσια που προορίζονται για τη μεταφορά ηλίου μπορούν να γεμίζονται μέχρι αλλά όχι πάνω από την είσοδο της συσκευής μείωσης της πίεσης.

4.2.3.6.4 Μεγαλύτερος αρχικός βαθμός πλήρωσης μπορεί να επιτραπεί, κατόπιν έγκρισης από την αρμόδια αρχή, όταν η επικείμενη διάρκεια μεταφοράς είναι σημαντικά μικρότερη από το χρόνο συντήρησης.

4.2.3.7 ***Πραγματικός χρόνος συντήρησης***

4.2.3.7.1 Ο πραγματικός χρόνος συντήρησης πρέπει να υπολογίζεται για κάθε μεταφορά σύμφωνα με μια διαδικασία αναγνωρισμένη από την αρμόδια αρχή, με βάση τα παρακάτω:

(a) Τον αναφορικό χρόνο συντήρησης για το υγροποιημένο αέριο υπό ψύξη που πρόκειται να μεταφερθεί (βλέπε 6.7.4.2.8.1) (όπως υποδεικνύεται στην πλάκα που αναφέρεται στο 6.7.4.15.1).

(b) Την πραγματική πυκνότητα πλήρωσης.

(c) Την πραγματική πίεση πλήρωσης.

(d) Τη χαμηλότερη ρυθμισμένη πίεση της-των συσκευής-ων περιορισμού της πίεσης.

4.2.3.7.2 Ο πραγματικός χρόνος συντήρησης πρέπει να αναγράφεται είτε πάνω στην ίδια τη φορητή δεξαμενή είτε πάνω στη μεταλλική πλάκα που είναι σταθερά ασφαλισμένη πάνω στη φορητή δεξαμενή, σύμφωνα με το 6.7.4.15.2.

4.2.3.8 Φορητές δεξαμενές δεν πρέπει να προσφέρονται για μεταφορά:

(a) Σε κατάσταση ελλιπούς φορτίου που είναι πιθανόν να δημιουργήσει μια μη-αποδεκτή υδραυλική δύναμη λόγω της κίνησης του υγρού μέσα στο πλαίσιο.

(b) Όταν έχουν διαρροή

(c) Όταν είναι φθαρμένες σε τέτοιο βαθμό ώστε να μπορεί να επηρεαστεί η ακεραιότητα των δεξαμενών ή των διατάξεων ανύψωσης και ασφάλειάς τους, και

(d) Εκτός εάν ο εξοπλισμός συντήρησης έχει ελεγχθεί και βρεθεί σε καλή κατάσταση λειτουργίας.

(e) Εκτός εάν ο πραγματικός χρόνος συντήρησης για το υγροποιημένο αέριο υπό ψύξη που μεταφέρεται έχει καθοριστεί σύμφωνα με το 4.2.3.7 και η φορητή δεξαμενή είναι σημασμένη σύμφωνα με το 6.7.4.15.2, και

(f) Εκτός εάν η διάρκεια της μεταφοράς, αφού ληφθούν υπ' όψιν τυχόν καθυστερήσεις οι οποίες μπορεί να προκύψουν, δεν υπερβαίνει τον πραγματικό χρόνο συντήρησης.

4.2.3.9 Οι υποδοχές για τα περονοφόρα ανυψωτικά οχήματα των φορητών δεξαμενών πρέπει να είναι κλεισμένες όταν η δεξαμενή είναι γεμάτη. Αυτή η πρόβλεψη δεν ισχύει για φορητές δεξαμενές οι οποίες σύμφωνα με το 6.7.4.12.4, δεν απαιτείται να είναι εφοδιασμένες με μέσο κλεισίματος των υποδοχών για τα περονοφόρα ανυψωτικά οχήματα.

4.2.4 Γενικές διατάξεις για τη χρήση UN Εμπορευματοκιβώτιων αερίων πολλαπλών-στοιχείων (Multiple-element gas container, MEGCs)

4.2.4.1 Το τμήμα αυτό περιλαμάνει γενικές απαιτήσεις που ισχύουν για τη χρήση εμπορευματοκιβώτιων αερίων πολλαπλών-στοιχείων (MEGCs) για τη μεταφορά αερίων που δεν βρίσκονται υπό ψύξη και αναφέρονται στην 6.7.5.

4.2.4.2 Τα MEGCs πρέπει να είναι σύμφωνα με τις απαιτήσεις σχεδιασμού, κατασκευής, επιθεώρησης και ελέγχου που αναφέρονται λεπτομερώς στο 6.7.5. Τα στοιχεία των MEGCs θα επιθεωρούνται περιοδικά σύμφωνα με τις διατάξεις που ορίζονται στην οδηγία συσκευασίας P200 της 4.1.4.1. και της 6.2.1.5.

4.2.4.3 Κατά τη διάρκεια της μεταφοράς, τα MEGCs πρέπει να είναι επαρκώς προστατευμένες έναντι φθοράς στο πλαίσιο και στον εξοπλισμό συντήρησης από πλάγια και μετωπική σύγκρουση και ανατροπή. Εάν στοιχεία και ο εξοπλισμός συντήρησης είναι έτσι κατασκευασμένα ώστε να αντέχουν σε σύγκρουση ή ανατροπή δεν απαιτείται να είναι προστατευμένες με αυτόν τον τρόπο. Παραδείγματα τέτοιας προστασίας δίνονται στο 6.7.4.12.5.

4.2.4.4 Ο περιοδικός έλεγχος και οι απαιτήσεις επιθεώρησης για τα MEGCs καθορίζονται στην παράγραφο 6.7.5.12. Τα MEGCs ή τα στοιχεία τους δεν θα πρέπει να φορτίζονται ή να γεμίζονται όταν προωθούνται για περιοδική επιθεώρηση αλλά μπορούν να μεταφέρονται μετά τη λήξη του χρονικού ορίου.

4.2.4.5 Πλήρωση

4.2.4.5.1 Πριν από την πλήρωση, τα MEGCs θα επιθεωρούνται για να εξασφαλίζεται ότι είναι εγκεκριμένα για το αέριο που πρόκειται να μεταφερθεί και ότι πληρούνται οι ισχύουσες απαιτήσεις της παρούσας Συμφωνίας.

4.2.4.5.2 Τα στοιχεία των MEGCs θα πληρώνονται σύμφωνα με τις πιέσεις λειτουργίας, τους λόγους πλήρωσης και τις διατάξεις πλήρωσης που ορίζονται στην οδηγία συσκευασίας P200 της 4.1.4.1. για το συγκεκριμένο αέριο με το οποίο πληρώνεται το στοιχείο. Σε καμία περίπτωση δεν θα πρέπει ένα MEGC ή μια ομάδα στοιχείων να γεμίζεται ως μονάδα καθ'υπέρβαση της χαμηλότερης πίεσης λειτουργίας οποιουδήποτε στοιχείου.

4.2.4.5.3 Τα MEGCs δεν θα πρέπει να πληρώνονται πάνω από το μέγιστο επιτρεπόμενο μικτό βάρος τους.

4.2.4.5.4 Οι βαλβίδες μόνωσης θα πρέπει να κλείνονται μετά την πλήρωση και να παραμένους κλειστές κατά τη διάρκεια της μεταφοράς. Τοξικά αέρια (αέρια των ομάδων T, TF, TC, TO, TFC και TOC) θα μεταφέρονται σε MEGCs μόνο όταν κάθε στοιχείο είναι εξοπλισμένο με βαλβίδα μόνωσης.

4.2.4.5.5. Τα ανοίγματα για πλήρωση θα είναι κλεισμένα με πώματα ή βύσματα, Μετά την πλήρωση θα επιβεβαιώνεται ότι τα κλεισίματα και ο εξοπλισμός δεν διαρρέουν.

4.2.4.5.6 Τα MEGCs δεν πρέπει να προσφέρονται για πλήρωση:

(a) Όταν είναι φθαρμένα σε τέτοιο βαθμό ώστε να μπορεί να επηρεαστεί η ακεραιότητα των δοχείων πίεσης ή του κατασκευαστικού ή του εξοπλισμού συντήρησης

(b) Εκτός αν τα δοχεία πίεσης και ο κατασκευαστικός εξοπλισμός και ο εξοπλισμός συντήρησης έχουν ελεγχθεί και έχουν βρεθεί να είναι σε καλή κατάσταση λειτουργίας, και

(c) Εκτός αν οι απαιτούμενες σημάνσεις πιστοποίησης, επανέλεγχου και πλήρωσης διατίθενται και είναι ευανάγνωστες.

4.2.4.6 Τα υπό-φόρτιση MEGCs δεν θα προσφέρονται για μεταφορά :

(a) όταν διαρρέουν

(b) όταν είναι φθαρμένα σε τέτοιο βαθμό ώστε να μπορεί να επηρεαστεί η ακεραιότητα των δοχείων πίεσης ή του κατασκευαστικού ή του εξοπλισμού συντήρησης

(c) Εκτός αν τα δοχεία πίεσης και ο κατασκευαστικός εξοπλισμός και ο εξοπλισμός συντήρησης έχουν ελεγχθεί και έχουν βρεθεί να είναι σε καλή κατάσταση λειτουργίας, και

(d) Εκτός αν οι απαιτούμενες σημάνσεις πιστοποίησης, επανέλεγχου και πλήρωσης διατίθενται και είναι ευανάγνωστες.

4.2.4.7 Κενά MEGCs που δεν έχουν καθαριστεί και αποπλυθεί θα συμμορφώνονται προς τις ίδιες απαιτήσεις που ισχύουν για τα MEGCs που είναι γεμάτα με την προηγούμενη ουσία

4.2.5 Οδηγίες και ειδικές διατάξεις για φορητές δεξαμενές

4.2.5.1 ***Γενικά***

4.2.5.1.1 Αυτό το Τμήμα περιλαμβάνει τις οδηγίες και τις ειδικές διατάξεις για φορητές δεξαμενές που ισχύουν για επικίνδυνα εμπορεύματα που επιτρέπεται να μεταφέρονται σε φορητές δεξαμενές. Κάθε οδηγία για φορητές δεξαμενές ταυτοποιείται από έναν αλφαριθμητικό κωδικό (π.χ. T1). Η στήλη (10) του Πίνακα Α του Κεφαλαίου 3.2 υποδεικνύει την οδηγία για φορητές δεξαμενές που πρέπει να χρησιμοποιείται για κάθε ουσία που επιτρέπεται για μεταφορά σε φορητή δεξαμενή. Όταν καμία οδηγία για φορητές δεξαμενές δεν εμφανίζεται στη Στήλη (10) για μια συγκεκριμένη εγγραφή επικίνδυνων προϊόντων τότε η μεταφορά της ουσίας σε φορητές δεξαμενές δεν επιτρέπεται εκτός εάν δοθεί έγκριση από αρμόδια αρχή όπως λεπτομερώς αναφέρεται στο 6.7.1.3. Ειδικές διατάξεις για φορητές δεξαμενές καταχωρούνται για συγκεκριμένα επικίνδυνα εμπορεύματα στη Στήλη (11) του Πίνακα Α του Κεφαλαίου 3.2. Κάθε ειδική πρόβλεψη για φορητή δεξαμενή ταυτοποιείται από έναν αλφαριθμητικό κωδικό (π.χ. TP1). Μια κατάσταση των ειδικών διατάξεων για φορητές δεξαμενές δίνεται στο 4.2.4.3.

4.2.5.2 ***Οδηγίες για φορητές δεξαμενές***

4.2.5.2.1 Οι οδηγίες για φορητές δεξαμενές ισχύουν για επικίνδυνα εμπορεύματα των Κλάσεων 1 έως 9. Οι οδηγίες για φορητές δεξαμενές δίνουν συγκεκριμένες πληροφορίες σχετικά με τις διατάξεις για φορητές δεξαμενές που ισχύουν για συγκεκριμένες ουσίες. Αυτές οι διατάξεις πρέπει να ισχύουν επιπλέον των γενικών προβλέψεων σ' αυτό το Κεφάλαιο και των γενικών απαιτήσεων στο Κεφάλαιο 6.7.

4.2.5.2.2 Για ουσίες της Κλάσης 1 και των Κλάσεων 3 έως 9, οι οδηγίες για φορητές δεξαμενές υποδεικνύουν την ισχύουσα ελάχιστη πίεση ελέγχου, το ελάχιστο πάχος πλαισίου (σε χάλυβα αναφοράς), απαιτήσεις ανοίγματος πυθμένα και απαιτήσεις μείωσης της πίεσης. Στην οδηγία για φορητές δεξαμενές T23, οι αυτενεργές ουσίες της Κλάσης 4.1 και τα οργανικά υπεροξείδια της Κλάσης 5.2 που επιτρέπεται να μεταφέρονται σε φορητές δεξαμενές αναφέρονται μαζί με τις ισχύουσες θερμοκρασίες ελέγχου και κινδύνου.

4.2.5.2.3 Υγροποιημένα αέρια τα οποία δεν βρίσκονται υπό ψύξη καταχωρούνται στην οδηγία για φορητές δεξαμενές T50. Η T50 δίνει τις μέγιστες επιτρεπόμενες πιέσεις λειτουργίας, τις απαιτήσεις για τα ανοίγματα κάτω από το επίπεδο του υγρού, απαιτήσεις μείωσης της πίεσης και απαιτήσεις μέγιστης πυκνότητας πλήρωσης για υγροποιημένα αέρια τα οποία δεν βρίσκονται υπό ψύξη που επιτρέπονται για μεταφορά σε φορητές δεξαμενές.

4.2.5.2.4 Υγροποιημένα αέρια υπό ψύξη καταχωρούνται στην οδηγία για φορητές δεξαμενές T75.

4.2.5.2.5 *Καθορισμός των κατάλληλων οδηγιών για φορητές δεξαμενές*

Όταν μια συγκεκριμένη οδηγία για φορητές δεξαμενές καθορίζεται στη Στήλη (10) του Πίνακα Α του Κεφαλαίου 3.2 για μια συγκεκριμένη εγγραφή επικίνδυνων εμπορευμάτων μπορούν να χρησιμοποιηθούν συμπληρωματικές φορητές δεξαμενές οι οποίες έχουν υψηλότερες ελάχιστες πιέσεις ελέγχου, μεγαλύτερο πάχος πλαισίου, πιο σκληρό άνοιγμα πυθμένα και διατάξεις συσκευών μείωσης της πίεσης. Οι παρακάτω οδηγίες ισχύουν για τον καθορισμό των κατάλληλων φορητών δεξαμενών οι οποίες μπορούν να χρησιμοποιηθούν για μεταφορά συγκεκριμένων ουσιών:

Ειδική οδηγία για φορητές δεξαμενές	**Οδηγίες για φορητές δεξαμενές επίσης επιτρεπόμενες**
T1	T2, T3, T4, T5, T6, T7, T8, T9, T10, T11, T12, T13, T14, T15, T16, T17, T18, T19, T20, T21, T22
T2	T4, T5, T7, T8, T9, T10, T11, T12, T13, T14, T15, T16, T17, T18, T19, T20, T21, T22
T3	T4, T5, T6, T7, T8, T9, T10, T11, T12, T13, T14, T15, T16, T17, T18, T19, T20, T21, T22
T4	T5, T7, T8, T9, T10, T11, T12, T13, T14, T15, T16, T17, T18, T19, T20, T21, T22
T5	T10, T14, T19, T20, T22
T6	T7, T8, T9, T10, T11, T12, T13, T14, T15, T16, T17, T18, T19, T20, T21, T22
T7	T8, T9, T10, T11, T12, T13, T14, T15, T16, T17, T18, T19, T20, T21, T22
T8	T9, T10, T13, T14, T19, T20, T21, T22
Ειδική οδηγία για φορητές δεξαμενές	**Οδηγίες για φορητές δεξαμενές επίσης επιτρεπόμενες *(συνέχεια)***
T9	T10, T13, T14, T19, T20, T21, T22
T10	T14, T19, T20, T22
T11	T12, T13, T14, T15, T16, T17, T18, T19, T20, T21, T22
T12	T14, T16, T18, T19, T20, T22

Ειδική οδηγία για φορητές δεξαμενές	**Οδηγίες για φορητές δεξαμενές επίσης επιτρεπόμενες**
T13	T14, T19, T20, T21, T22
T14	T19, T20, T22
T15	T16, T17, T18, T19, T20, T21, T22
T16	T18, T19, T20, T22
T17	T18, T19, T20, T21, T22
T18	T19, T20,T22
T19	T20,T22
T20	T22
T21	T22
T22	Καμία
T23	Καμία

4.2.5.2.6 *Οδηγίες για φορητές δεξαμενές*

Οι οδηγίες για φορητές δεξαμενές καθορίζουν τις ισχύουσες απαιτήσεις για μία φορητή δεξαμενή όταν χρησιμοποιείται για τη με ταφορά συγεκριμένων ουσίων. Οι οδηγίες για φορητές δεξαμενές T1 έως T22 καθορίζουν την ελάχιστη ισχύουσα πίεση ελέγχου, το ελάχιστο πάχος κελύφους (σε mm χάλυβα αναφοράς), και της απαιτήσεις εκτόνωσης πίεσης και ανοίγματος πυθμένα.

T1 - T22	**ΟΔΗΓΙΕΣ ΓΙΑ ΦΟΡΗΤΕΣ ΔΕΞΑΜΕΝΕΣ**			**T1 -T22**
Αυτές οι οδηγίες για φορητές δεξαμενές ισχύουν για υγρές και στερεές ουσίες των Κλάσεων 3 έως 9. Οι γενικές διατάξεις του Τμήματος 4.2.1 και οι απαιτήσεις του Τμήματος 6.7.2 πρέπει να ισχύουν.				
Οδηγία για φορητές δεξαμενές	**Ελάχιστη πίεση ελέγχου (bar)**	**Ελάχιστο πάχος πλαισίου (σε mm-χάλυβα αναφοράς) (βλέπε 6.7.2.4)**	**Απαιτήσεις εκτόνωσης πίεσης[1] (βλέπε 6.7.2.8)**	**Απαιτήσεις ανοίγματος πυθμένα (βλέπε 6.7.2.6)**
T1	1.5	Βλέπε 6.7.2.4.2	Κανονική	Βλέπε 6.7.2.6.2
T2	1.5	Βλέπε 6.7.2.4.2	Κανονική	Βλέπε 6.7.2.6.3
T3	2.65	Βλέπε 6.7.2.4.2	Κανονική	Βλέπε 6.7.2.6.2
T4	2.65	Βλέπε 6.7.2.4.2	Κανονική	Βλέπε 6.7.2.6.3
T5	2.65	Βλέπε 6.7.2.4.2	Βλέπε 6.7.2.8.3	Δεν επιτρέπεται
T6	4	Βλέπε 6.7.2.4.2	Κανονική	Βλέπε 6.7.2.6.2
T7	4	Βλέπε 6.7.2.4.2	Κανονική	Βλέπε 6.7.2.6.3
T8	4	Βλέπε 6.7.2.4.2	Κανονική	Δεν επιτρέπεται
T9	4	6mm	Κανονική	Δεν επιτρέπεται
T10	4	6mm	Βλέπε 6.7.2.8.3	Δεν επιτρέπεται
T11	6	Βλέπε 6.7.2.4.2	Κανονική	Βλέπε 6.7.2.6.3
T12	6	Βλέπε 6.7.2.4.2	Βλέπε 6.7.2.8.3	Βλέπε 6.7.2.6.3
T13	6	6mm	Κανονική	Δεν επιτρέπεται
T14	6	6mm	Βλέπε 6.7.2.8.3	Δεν επιτρέπεται
T15	10	Βλέπε 6.7.2.4.2	Κανονική	Βλέπε 6.7.2.6.3
T16	10	Βλέπε 6.7.2.4.2	Βλέπε 6.7.2.8.3	Βλέπε 6.7.2.6.3
T17	10	6mm	Κανονική	Βλέπε 6.7.2.6.3
T18	10	6mm	Βλέπε 6.7.2.8.3	Βλέπε 6.7.2.6.3
T19	10	6mm	Βλέπε 6.7.2.8.3	Δεν επιτρέπεται
T20	10	8mm	Βλέπε 6.7.2.8.3	Δεν επιτρέπεται
T21	10	10mm	Κανονική	Δεν επιτρέπεται
T22	10	10mm	Βλέπε 6.7.2.8.3	Δεν επιτρέπεται

[1] Όταν υποδεικνύεται η λέξη «Κανονική», ισχύουν όλες οι απαιτήσεις της 6.7.2.8 εκτός για 6.7.2.8.3.

T23 **ΟΔΗΓΙΑ ΓΙΑ ΦΟΡΗΤΕΣ ΔΕΞΑΜΕΝΕΣ** **T23**

Αυτή η οδηγία για φορητές δεξαμενές ισχύει για αυτενεργές ουσίες της Κλάσης 4.1 και οργανικά υπεροξείδια της Κλάσης 5.2. Οι γενικές διατάξεις του Τμήματος 4.2.1 και οι απαιτήσεις του Τμήματος 6.7.2 πρέπει να ισχύουν. Οι συμπληρωματικές διατάξεις ειδικές για αυτενεργές ουσίες της Κλάσης 4.1 και οργανικά υπεροξείδια της Κλάσης 5.2 στο 4.2.1.13 πρέπει επίσης να ισχύουν.

UN Αριθμ.	**Ουσία**	**Ελάχιστη πίεση ελέγχου (bar)**	**Ελάχιστο πάχος πλαισίου (mm-χάλυβας αναφοράς)**	**Απαιτήσεις ανοίγματος πυθμένα**	**Απαιτήσεις εκτόνωσης της πίεσης**	**Βαθμός πλήρωσης**	**Θερμοκρασία ελέγχου**	**Θερμοκρασία κινδύνου**
3109	ΟΡΓΑΝΙΚΟ ΥΠΕΡΟΞΕΙΔΙΟ, ΤΥΡΟΥ F, ΥΓΡΟ τριτ-Βουτυλο υδρο-υπεροξείδιο[a], όχι περισσότερο από 72% με νερό Κουμυλο υδρο-υπεροξείδιο, όχι περισσότερο από 90% σε μέσο αραίωσης τύπου A Δι-τριτ-βουτυλο υπεροξείδιο, όχι περισσότερο από 32% σε μέσο αραίωσης τύπου A Ισοπροπυλο κουμυλο υδρο-υπεροξείδιο, όχι περισσότερο από 72% σε μέσο αραίωσης τύπου A p-Μενθυλο υδρο-υπεροξείδιο, όχι περισσότερο από 72% σε μέσο αραίωσης τύπου A Πινανυλο υδρο-υπεροξείδιο, όχι περισσότερο από 50% σε μέσο αραίωσης τύπου A	4	Βλέπε 6.7.2.4.2	Βλέπε 6.7.2.6.3	Βλέπε 6.7.2.8.2 4.2.1.13.6 4.2.1.13.7 4.2.1.13.8	Βλέπε 4.2.1.13.13		
3110	ΟΡΓΑΝΙΚΟ ΥΠΕΡΟΞΕΙΔΙΟ ΤΥΠΟΥ F, ΣΤΕΡΕΟ Δικουμυλο υπεροξείδιο [b]	4	Βλέπε 6.7.2.4.2	Βλέπε 6.7.2.6.3	Βλέπε 6.7.2.8.2 4.2.1.13.6 4.2.1.13.7 4.2.1.13.8	Βλέπε 4.2.1.13.13		

[a] *Εφόσον έχουν ληφθεί μέτρα για να επιτευχθεί η ισοδυναμία ασφαλείας του 65% τριτ-Βουτυλο υδρουπεροξείδιο και 35% νερό.*

[b] *Μέγιστη ποσότητα ανά φορητή δεξαμενή: 2000 κιλά.*

T23 **ΟΔΗΓΙΑ ΓΙΑ ΦΟΡΗΤΕΣ ΔΕΞΑΜΕΝΕΣ *(συνέχεια)*** **T23**

Αυτή η οδηγία για φορητές δεξαμενές ισχύει για αυτενεργές ουσίες της Κλάσης 4.1 και οργανικά υπεροξείδια της Κλάσης 5.2. Οι γενικές διατάξεις του Τμήματος 4.2.1 και οι απαιτήσεις του Τμήματος 6.7.2 πρέπει να ισχύουν. Οι συμπληρωματικές διατάξεις ειδικές για αυτενεργές ουσίες της Κλάσης 4.1 και οργανικά υπεροξείδια της Κλάσης 5.2 in 4.2.1.13 πρέπει επίσης να ισχύουν.

UN Αριθμ.	**Ουσία**	**Ελάχιστη πίεση ελέγχου (bar)**	**Ελάχιστο πάχος πλαισίου (mm-χάλυβας αναφοράς)**	**Απαιτήσεις ανοίγματος πυθμένα**	**Απαιτήσεις εκτόνωσης της πίεσης**	**Βαθμός πλήρωσης**	**Θερμοκρασία ελέγχου**	**Θερμοκρασία κινδύνου**
3119	ΟΡΓΑΝΙΚΟ ΥΠΕΡΟΞΕΙΔΙΟ, ΤΥΠΟΥ F, ΥΓΡΟ, ΘΕΡΜΟΚΡΑΣΙΑ ΕΛΕΓΧΟΜΕΝΗ	4	Βλέπε 6.7.2.4.2	Βλέπε 6.7.2.6.3	Βλέπε 6.7.2.8.2 4.2.1.13.6 4.2.1.13.7 4.2.1.13.8	Βλέπε 4.2.1.13.13	[c]	[c]
	Υπεροξοϊκός τριτ-Βουτυλεστέρας, όχι περισσότερο από 32% σε μέσο αραίωσης τύπου B						+30°C	+35°C
	Υπεροξυ-2-αιθυλεξανοϊκός τριτ-Βουτυλεστέρας, όχι περισσότερο από 32% σε μέσο αραίωσης τύπου B						+15°C	+20°C
	Υπεροξυπιβαλικός τριτ-Βουτυλεστέρας, όχι περισσότερο από 27% σε μέσο αραίωσης τύπου B						+5°C	+10°C
	Υπεροξυ-3,5,5-τριμεθυλ-εξανοϊκός τριτ-Βουτυλεστέρας, όχι περισσότερο από 32% σε μέσο αραίωσης τύπου B						+35°C	+40°C
	Δι-(3,5,5-τριμεθυλο-εξανοϋλο) υπεροξείδιο, όχι περισσότερο από 38% σε μέσο αραίωσης τύπου A ή τύπου B						0°C	+5°C
	Υπεροξικό οξύ, απεσταγμένο, τύπου F, σταθεροποιημένο[2] Τριτοταγές-αμυλο υπεροξύνεοδεκανικό, όχι περισσότερο από 47% σε μέσο αραίωσης τύπου A						+30°C -10	+35°C -5
3120	ΟΡΓΑΝΙΚΟ ΥΠΕΡΟΞΕΙΔΙΟ, ΤΥΠΟΥ F, ΣΤΕΡΕΟ, ΘΕΡΜΟΚΡΑΣΙΑ ΕΛΕΓΧΟΜΕΝΗ	4	Βλέπε 6.7.2.4.2	Βλέπε 6.7.2.6.3	Βλέπε 6.7.2.8.2 4.2.1.13.6 4.2.1.13.7 4.2.1.13.8	Βλέπε 4.2.1.13.13	[c]	[c]
3229	ΑΥΤΕΝΕΡΓΟ ΥΓΡΟ ΤΥΠΟΥ F	4	Βλέπε 6.7.2.4.2	Βλέπε 6.7.2.6.3	Βλέπε 6.7.2.8.2 4.2.1.13.6 4.2.1.13.7 4.2.1.13.8	Βλέπε 4.2.1.13.13		

[c] *Όπως εγκρίνεται από την αρμόδια αρχή*

[2] *Ένωση η οποία προέρχεται από την απόσταξη υπεροξικού οξέος με προέλευση από υπεροξικό οξύ σε συγκέντρωση όχι περισσότερο από 41% με νερό, συνολικό ενεργό οξυγόνο (Υπεροξικό οξύ + H_2O)≤9.5%, το οποίο ικανοποιεί τα κριτήρια του Εγχειριδίου Δοκιμών και Κριτηρίων, παράγραφος 20.4.3.(f).*

T23 **ΟΔΗΓΙΑ ΓΙΑ ΦΟΡΗΤΕΣ ΔΕΞΑΜΕΝΕΣ** *(συνέχεια)* **T23**

Αυτή η οδηγία για φορητές δεξαμενές ισχύει για αυτενεργές ουσίες της Κλάσης 4.1 και οργανικά υπεροξείδια της Κλάσης 5.2. Οι γενικές διατάξεις του Τμήματος 4.2.1 και οι απαιτήσεις του Τμήματος 6.7.2 πρέπει να ισχύουν. Οι συμπληρωματικές διατάξεις ειδικές για αυτενεργές ουσίες της Κλάσης 4.1 και οργανικά υπεροξείδια της Κλάσης 5.2 in 4.2.1.13 πρέπει επίσης να ισχύουν.

3230	ΑΥΤΕΝΕΡΓΟ ΣΤΕΡΕΟ ΤΥΠΟΥ F	4	Βλέπε 6.7.2.4.2	Βλέπε 6.7.2.6.3	Βλέπε 6.7.2.8.2 4.2.1.13.6 4.2.1.13.7 4.2.1.13.8	Βλέπε 4.2.1.13.13		
3239	ΑΥΤΕΝΕΡΓΟ ΥΓΡΟ ΤΥΠΟΥ F, ΘΕΡΜΟΚΡΑΣΙΑ ΕΛΕΓΧΟΜΕΝΗ	4	Βλέπε 6.7.2.4.2	Βλέπε 6.7.2.6.3	Βλέπε 6.7.2.8.2 4.2.1.13.6 4.2.1.13.7 4.2.1.13.8	Βλέπε 4.2.1.13.13	[c]	[c]
3240	ΑΥΤΕΝΕΡΓΟ ΣΤΕΡΕΟ ΤΥΠΟΥ F, ΘΕΡΜΟΚΡΑΣΙΑΑ ΕΛΕΓΧΟΜΕΝΗ	4	Βλέπε 6.7.2.4.2	Βλέπε 6.7.2.6.3	Βλέπε 6.7.2.8.2 4.2.1.13.6 4.2.1.13.7 4.2.1.13.8	Βλέπε 4.2.1.13.13	[c]	[c]

[c] *Όπως εγκρίνεται από την αρμόδια αρχή.*

T50 ΟΔΗΓΙΑ ΓΙΑ ΦΟΡΗΤΕΣ ΔΕΞΑΜΕΝΕΣ *(συνέχεια)* **T50**

Αυτή η οδηγία για φορητές δεξαμενές ισχύει για υγροποιημένα αέρια τα οποία δεν βρίσκονται υπό ψύξη. Οι γενικές διατάξεις του Τμήματος 4.2.2 και οι απαιτήσεις του Τμήματος 6.7.3 πρέπει να ισχύουν.

UN Αριθμ.	**Υγροποιημένα αέρια τα οποία δεν βρίσκονται υπό ψύξη**	**Μέγ. επιτρεπόμενη πίεση λειτουργίας (bar) δεξαμενή μικρή, ακάλυπτη, με ηλιοπροστασία, μονωμένη, αντίστοιχα[3]**	**Ανοίγματα κάτω από το επίπεδο του υγρού**	**Απαιτήσεις για εκτόνωση της πίεσης[4] (βλέπε 6.7.3.7)**	**Μέγιστη πυκνότητα πλήρωσης (kg/l)**
1005	Αμμωνία, άνυδρη	29.0 25.7 22.0 19.7	Επιτρέπονται	Βλέπε 6.7.3.7.3	0.53
1009	Βρωμοτριφθορομεθάνιο (Ψυκτικό αέριο R 13B1)	38.0 34.0 30.0 27.5	Επιτρέπονται	Κανονική	1.13
1010	Βουταδιένια, σταθεροποιημένα	7.5 7.0 7.0 7.0	Επιτρέπονται	Κανονική	0.55
1010	Βουταδιένια και μίγματα υδρογονανθράκων	Βλέπε MAWP ορισμό στην 6.7.3.1.	Επιτρέπονται	Κανονική	Βλέπε 4.2.2.7
1011	Βουτάνιο	7.0 7.0 7.0 7.0	Επιτρέπονται	Κανονική	0.51
1012	Βουτυλένιο	8.0 7.0 7.0 7.0	Επιτρέπονται	Κανονική	0.53
1017	Χλώριο	19.0 17.0 15.0 13.5	Δεν επιτρέπονται	Βλέπε 6.7.3.7.3	1.25
1018	Χλωροδιφθορομεθάνιο (Ψυκτικό αέριο R 22)	26.0 24.0 21.0 19.0	Επιτρέπονται	Κανονική	1.03
1020	Χλωροπενταφθοροαιθάνιο (Ψυκτικό αέριο R 115)	23.0 20.0 18.0 16.0	Επιτρέπονται	Κανονική	1.06
1021	1-Χλωρο-1,2,2,2-τετραφθοροαιθάνιο (Ψυκτικό αέριο R 124)	10.3 9.8 7.9 7.0	Επιτρέπονται	Κανονική	1.20

[3] "Μικρή" σημαίνει δεξαμενές που έχουν κέλυφος με διάμετρο 1.5m ή μικρότερο. "Ακάλυπτη" σημαίνει δεξαμενή που έχει κέλυφος με διάμετρο μεγαλύτερη από 1.5m χωρίς μόνωση ή ηλιοπροστασία (βλέπε 6.7.3.2.12). "Με ηλιοπροστασία" σημαίνει δεξαμενή με διάμετρο μεγαλύτερη από 1.5m με ηλιοπροστασία (βλέπε 6.7.3.2.12). "Μονωμένη" σημαίνει δεξαμενή με διάμετρο μεγαλύτερη από 1.5m με μόνωση (βλέπε 6.7.3.2.12). (Βλέπε ορισμό "Σχεδιασμός θερμοκρασίας αναφοράς", στην 6.7.3.1).

[4] Η λέξη "Κανονική" στη στήλη απαιτήσεις εκτόνωσης πίεσης υποδεικνύει ότι δεν απαιτείται εύθραυστος δίσκος όπως ορίζεται στην 6.7.3.7.3.

T50 **ΟΔΗΓΙΑ ΓΙΑ ΦΟΡΗΤΕΣ ΔΕΞΑΜΕΝΕΣ** ***(συνέχεια)*** **T50**

Αυτή η οδηγία για φορητές δεξαμενές ισχύει για υγροποιημένα αέρια τα οποία δεν βρίσκονται υπό ψύξη. Οι γενικές διατάξεις του Τμήματος 4.2.2 και οι απαιτήσεις του Τμήματος 6.7.3 πρέπει να ισχύουν.

UN Αριθμ.	**Υγροποιημένα αέρια τα οποία δεν βρίσκονται υπό ψύξη**	**Μέγ. επιτρεπόμενη πίεση λειτουργίας (bar) δεξαμενή μικρή, ακάλυπτη, με ηλιοπροστασία, μονωμένη, αντίστοιχα**[5]	**Ανοίγματα κάτω από το επίπεδο του υγρού**	**Απαιτήσεις για εκτόνωση της πίεσης**[6] **(βλέπε 6.7.3.7)**	**Μέγιστη πυκνότητα πλήρωσης (kg/l)**
1027	Κυκλοπροπάνιο	18.0 16.0 14.5 13.0	Επιτρέπονται	Κανονική	0.53
1028	Διχλωροδιφθορομεθάνιο (Ψυκτικό αέριο R 12)	16.0 15.0 13.0 11.5	Επιτρέπο-νται	Κανονική	1.15
1029	Διχλωροφθορομεθάνιο (Ψυκτικό αέριο R 21)	7.0 7.0 7.0 7.0	Επιτρέπονται	Κανονική	1.23
1030	1,1-Διφθοροαιθάνιο (Ψυκτικό αέριο R 152a)	16.0 14.0 12.4 11.0	Επιτρέπονται	Κανονική	0.79
1032	Διμεθυλαμίνη, άνυδρη	7.0 7.0 7.0 7.0	Επιτρέπονται	Κανονική	0.59
1033	Διμεθυλαιθέρας	15.5 13.8 12.0 10.6	Επιτρέπονται	Κανονική	0.58
1036	Αιθυλαμίνη	7.0 7.0 7.0 7.0	Επιτρέπεται	Κανονική	0.61
1037	Αιθυλοχλωρίδιο	7.0 7.0 7.0 7.0	Επιτρέπεται	Κανονική	0.80
1040	Αιθυλενοξείδιο με άζωτο έως συνολική πίεση 1MPa (10 bar) στους 50 °C	- - - 10.0	Δεν επιτρέπεται	Βλέπε 6.7.3.7.3	0.78
1041	Μείγμα αιθυλενοξείδιου και διοξείδιου του άνθρακα με περισσότερο από 9% αλλά όχι περισσότερο από 87% αιθυλενοξείδιο	Βλέπε MAWP ορισμό in 6.7.3.1	Επιτρέπεται	Κανονική	Βλέπε 4.2.2.7

[5] *"Μικρή" σημαίνει δεξαμενές που έχουν κέλυφος με διάμετρο 1.5m ή μικρότερο. "Ακάλυπτη" σημαίνει δεξαμενή που έχει κέλυφος με διάμετρο μεγαλύτερη από 1.5m χωρίς μόνωση ή ηλιοπροστασία (βλέπε 6.7.3.2.12). "Με ηλιοπροστασία" σημαίνει δεξαμενή με διάμετρο μεγαλύτερη από 1.5m με ηλιοπροστασία (βλέπε 6.7.3.2.12). "Μονωμένη" σημαίνει δεξαμενή με διάμετρο μεγαλύτερη από 1.5m με μόνωση (βλέπε 6.7.3.2.12). (Βλέπε ορισμό "Σχεδιασμός θερμοκρασίας αναφοράς", στην 6.7.3.1).*

[6] *Η λέξη "Κανονική" στη στήλη απαιτήσεις εκτόνωσης πίεσης υποδεικνύει ότι δεν απαιτείται εύθραυστος δίσκος όπως ορίζεται στην 6.7.3.7.3.*

T50 **ΟΔΗΓΙΑ ΓΙΑ ΦΟΡΗΤΕΣ ΔΕΞΑΜΕΝΕΣ *(συνέχεια)*** **T50**

Αυτή η οδηγία για φορητές δεξαμενές ισχύει για υγροποιημένα αέρια τα οποία δεν βρίσκονται υπό ψύξη. Οι γενικές διατάξεις του Τμήματος 4.2.2 και οι απαιτήσεις του Τμήματος 6.7.3 πρέπει να ισχύουν.

UN Αριθμ.	**Υγροποιημένα αέρια τα οποία δεν βρίσκονται υπό ψύξη**	**Μέγ. επιτρεπόμενη πίεση λειτουργίας (bar) δεξαμενή μικρή, ακάλυπτη, με ηλιοπροστασία, μονωμένη, αντίστοιχα**[7]	**Ανοίγματα κάτω από το επίπεδο του υγρού**	**Απαιτήσεις για εκτόνωση της πίεσης**[8] **(βλέπε 6.7.3.7)**	**Μέγιστη πυκνότητα πλήρωσης (kg/l)**
1055	Ισοβουτυλένιο	8.1 7.0 7.0 7.0	Επιτρέπεται	Κανονική	0.52
1060	Μείγμα μεθυλακετυλένιου και προπαδιένιου, σταθεροποιημένο	28.0 24.5 22.0 20.0	Επιτρέπεται	Κανονική	0.43
1061	Μεθυλαμίνη, άνυδρη	10.8 9.6 7.8 7.0	Επιτρέπεται	Κανονική	0.58
1062	Μεθυλοβρωμίδιο	7.0 7.0 7.0 7.0	Δεν επιτρέπεται	Βλέπε 6.7.3.7.3	1.51
1063	Μεθυλοχλωρίδιο (Ψυκτικό αέριο R 40)	14.5 12.7 11.3 10.0	Επιτρέπεται	Κανονική	0.81
1064	Μεθυλομερκαπτάνη	7.0 7.0 7.0 7.0	Δεν επιτρέπεται	Βλέπε 6.7.3.7.3	0.78
1067	Τετροξείδιο του διαζώτου	7.0 7.0 7.0 7.0	Δεν επιτρέπεται	Βλέπε 6.7.3.7.3	1.30
1075	Αέριο πετρελαίου, υγροποιημένο	Βλέπε MAWP ορισμό στο 6.7.3.1	Επιτρέπονται	Κανονική	Βλέπε 4.2.2.7
1077	Προπυλένιο	28.0 24.5 22.0 20.0	Επιτρέπονται	Κανονική	0.43
1078	Ψυκτικό αέριο, ε.α.ο.	Βλέπε MAWP ορισμό στο 6.7.3.1	Επιτρέπο-νται	Κανονική	Βλέπε 4.2.2.7
1079	Διοξείδιο του θείου	11.6 10.3 8.5 7.6	Δεν επιτρέπονται	Βλέπε 6.7.3.7.3	1.23

[7] "Μικρή" σημαίνει δεξαμενές που έχουν κέλυφος με διάμετρο 1.5m ή μικρότερο. "Ακάλυπτη" σημαίνει δεξαμενή που έχει κέλυφος με διάμετρο μεγαλύτερη από 1.5m χωρίς μόνωση ή ηλιοπροστασία (βλέπε 6.7.3.2.12). "Με ηλιοπροστασία" σημαίνει δεξαμενή με διάμετρο μεγαλύτερη από 1.5m με ηλιοπροστασία (βλέπε 6.7.3.2.12). "Μονωμένη" σημαίνει δεξαμενή με διάμετρο μεγαλύτερη από 1.5m με μόνωση (βλέπε 6.7.3.2.12). (Βλέπε ορισμό "Σχεδιασμός θερμοκρασίας αναφοράς", στην 6.7.3.1).

[8] Η λέξη "Κανονική" στη στήλη απαιτήσεις εκτόνωσης πίεσης υποδεικνύει ότι δεν απαιτείται εύθραυστος δίσκος όπως ορίζεται στην 6.7.3.7.3.

T50 ΟΔΗΓΙΑ ΓΙΑ ΦΟΡΗΤΕΣ ΔΕΞΑΜΕΝΕΣ *(συνέχεια)* T50

Αυτή η οδηγία για φορητές δεξαμενές ισχύει για υγροποιημένα αέρια τα οποία δεν βρίσκονται υπό ψύξη. Οι γενικές διατάξεις του Τμήματος 4.2.2 και οι απαιτήσεις του Τμήματος 6.7.3 πρέπει να ισχύουν.

UN Αριθμ.	**Υγροποιημένα αέρια τα οποία δεν βρίσκονται υπό ψύξη**	**Μέγ. επιτρεπόμενη πίεση λειτουργίας (bar) δεξαμενή μικρή, ακάλυπτη, με ηλιοπροστασία, μονωμένη, αντίστοιχα[9]**	**Ανοίγματα κάτω από το επίπεδο του υγρού**	**Απαιτήσεις για εκτόνωση της πίεσης[10] (βλέπε 6.7.3.7)**	**Μέγιστη πυκνότητα πλήρωσης (kg/l)**
1082	Τριφθοροχλωροαιθυλένιο, σταθεροποιημένο (Ψυκτικό αέριο R 1113)	17.0 15.0 13.1 11.6	Δεν επιτρέπονται	Βλέπε 6.7.3.7.3	1.13
1083	Τριμεθυλαμίνη, άνυδρη	7.0 7.0 7.0 7.0	Επιτρέπονται	Κανονική	0.56
1085	Βρομιούχο βινύλιο, σταθεροποιημένο	7.0 7.0 7.0 7.0	Επιτρέπονται	Κανονική	1.37
1086	Βινυλοχλωρίδιο, σταθεροποιημένο	10.6 9.3 8.0 7.0	Επιτρέπονται	Κανονική	0.81
1087	Βινυλομεθυλαιθέρας, σταθεροποιημένος	7.0 7.0 7.0 7.0	Επιτρέπονται	Κανονική	0.67
1581	Μείγμα χλωροπικρίνης και μεθυλοβρωμιδίου με όχι περισσότερο από 2% χλωροπικρίνη	7.0 7.0 7.0 7.0	Δεν επιτρέπονται	Βλέπε 6.7.3.7.3	1.51
1582	Μείγμα χλωροπικρίνης και μεθυλοχλωριδίου	19.2 16.9 15.1 13.1	Δεν επιτρέπονται	Βλέπε 6.7.3.7.3	0.81
1858	Εξαφθοροπροπυλένιο (Ψυκτικό αέριο R 1216)	19.2 16.9 15.1 13.1	Επιτρέπονται	Κανονική	1.11
1912	Μείγμα μεθυλοχλωρίδιου και μεθυλενοχλωρίδιου	15.2 13.0 11.6 10.1	Επιτρέπονται	Κανονική	0.81
1958	1,2-Διχλωρο-1,1,2,2-τετραφθοροαιθάνιο (Ψυκτικό αέριο R 114)	7.0 7.0 7.0 7.0	Επιτρέπονται	Κανονική	1.30

[9]"Μικρή" σημαίνει δεξαμενές που έχουν κέλυφος με διάμετρο 1.5m ή μικρότερο. "Ακάλυπτη" σημαίνει δεξαμενή που έχει κέλυφος με διάμετρο μεγαλύτερη από 1.5m χωρίς μόνωση ή ηλιοπροστασία (βλέπε 6.7.3.2.12). "Με ηλιοπροστασία" σημαίνει δεξαμενή με διάμετρο μεγαλύτερη από 1.5m με ηλιοπροστασία (βλέπε 6.7.3.2.12). "Μονωμένη" σημαίνει δεξαμενή με διάμετρο μεγαλύτερη από 1.5m με μόνωση (βλέπε 6.7.3.2.12). (Βλέπε ορισμό "Σχεδιασμός θερμοκρασίας αναφοράς", στην 6.7.3.1).

[10]Η λέξη "Κανονική" στη στήλη απαιτήσεις εκτόνωσης πίεσης υποδεικνύει ότι δεν απαιτείται εύθραυστος δίσκος όπως ορίζεται στην 6.7.3.7.3.

T50 ΟΔΗΓΙΑ ΓΙΑ ΦΟΡΗΤΕΣ ΔΕΞΑΜΕΝΕΣ *(συνέχεια)* **T50**

Αυτή η οδηγία για φορητές δεξαμενές ισχύει για υγροποιημένα αέρια τα οποία δεν βρίσκονται υπό ψύξη. Οι γενικές διατάξεις του Τμήματος 4.2.2 και οι απαιτήσεις του Τμήματος 6.7.3 πρέπει να ισχύουν.

UN Αριθμ.	**Υγροποιημένα αέρια τα οποία δεν βρίσκονται υπό ψύξη**	**Μέγ. επιτρεπόμενη πίεση λειτουργίας (bar) δεξαμενή μικρή, ακάλυπτη, με ηλιοπροστασία, μονωμένη, αντίστοιχα**[11]	**Ανοίγματα κάτω από το επίπεδο του υγρού**	**Απαιτήσεις για εκτόνωση της πίεσης**[12] **(βλέπε 6.7.3.7)**	**Μέγιστη πυκνότητα πλήρωσης (kg/l)**
1965	Αέριος υδρογονάνθρακας, υγροποιημένο μείγμα, ε.α.ο.	Βλέπε MAWP ορισμό in 6.7.3.1	Επιτρέπονται	Κανονική	Βλέπε 4.2.2.7
1969	Ισοβουτάνιο	8.5 7.5 7.0 7.0	Επιτρέπονται	Κανονική	0.49
1973	Μείγμα Χλωροδιφθορομεθάνιου και χλωροπενταφθοροαιθάνιου με σταθερό σημείο βρασμού, με περίπου 49% χλωροδιφθορομεθάνιο (Ψυκτικό αέριο R 502)	28.3 25.3 22.8 20.3	Επιτρέπονται	Κανονική	1.05
1974	Χλωροδιφθοροβρωμομεθάνιο (Ψυκτικό αέριο R 12B1)	7.4 7.0 7.0 7.0	Επιτρέπονται	Κανονική	1.61
1976	Οκταφθοροκυκλοβουτάνιο (Ψυκτικό αέριο RC 318)	8.8 7.8 7.0 7.0	Επιτρέπονται	Κανονική	1.34
1978	Προπάνιο	22.5 20.4 18.0 16.5	Επιτρέπονται	Κανονική	0.42
1983	1-Χλωρο-2,2,2-τριφθοροαιθάνιο (Ψυκτικό αέριο R 133a)	7.0 7.0 7.0 7.0	Επιτρέπονται	Κανονική	1.18
2035	1,1,1-Τριφθοροαιθάνιο (Ψυκτικό αέριο R 143a)	31.0 27.5 24.2 21.8	Επιτρέπονται	Κανονική	0.76
2424	Οκταφθοροπροπάνιο (Ψυκτικό αέριο R 218)	23.1 20.8 18.6 16.6	Επιτρέπονται	Κανονική	1.07
2517	1-Χλωρο-1,1-διφθοροαιθάνιο (Ψυκτικό αέριο R 142b)	8.9 7.8 7.0 7.0	Επιτρέπονται	Κανονική	0.99

[11] "Μικρή" σημαίνει δεξαμενές που έχουν κέλυφος με διάμετρο 1.5m ή μικρότερο. "Ακάλυπτη" σημαίνει δεξαμενή που έχει κέλυφος με διάμετρο μεγαλύτερη από 1.5m χωρίς μόνωση ή ηλιοπροστασία (βλέπε 6.7.3.2.12). "Με ηλιοπροστασία" σημαίνει δεξαμενή με διάμετρο μεγαλύτερη από 1.5m με ηλιοπροστασία (βλέπε 6.7.3.2.12). "Μονωμένη" σημαίνει δεξαμενή με διάμετρο μεγαλύτερη από 1.5m με μόνωση (βλέπε 6.7.3.2.12). (Βλέπε ορισμό "Σχεδιασμός θερμοκρασίας αναφοράς", στην 6.7.3.1).

[12] Η λέξη "Κανονική" στη στήλη απαιτήσεις εκτόνωσης πίεσης υποδεικνύει ότι δεν απαιτείται εύθραυστος δίσκος όπως ορίζεται στην 6.7.3.7.3.

T50 **ΟΔΗΓΙΑ ΓΙΑ ΦΟΡΗΤΕΣ ΔΕΞΑΜΕΝΕΣ** ***(συνέχεια)*** **T50**

Αυτή η οδηγία για φορητές δεξαμενές ισχύει για υγροποιημένα αέρια τα οποία δεν βρίσκονται υπό ψύξη. Οι γενικές διατάξεις του Τμήματος 4.2.2 και οι απαιτήσεις του Τμήματος 6.7.3 πρέπει να ισχύουν.

UN Αριθμ.	**Υγροποιημένα αέρια τα οποία δεν βρίσκονται υπό ψύξη**	**Μέγ. επιτρεπόμενη πίεση λειτουργίας (bar) δεξαμενή μικρή, ακάλυπτη, με ηλιοπροστασία, μονωμένη, αντίστοιχα**[13]	**Ανοίγματα κάτω από το επίπεδο του υγρού**	**Απαιτήσεις για εκτόνωση της πίεσης**[14] **(βλέπε 6.7.3.7)**	**Μέγιστη πυκνότητα πλήρωσης (kg/l)**
2602	Αζεότροπο μείγμα διχλωροδιφθοριμεθάνιου και διφθοροαιθάνιου με περίπου 74% διχλωροδιφθοριμεθάνιο (Ψυκτικό αέριο R 500)	20.0 18.0 16.0 14.5	Επιτρέπονται	Κανονική	1.01
3057	Τριφθοροακετυλοχλωρίδιο	14.6 12.9 11.3 9.9	Δεν επιτρέπονται	6.7.3.7.3	1.17
3070	Μείγμα αιθυλενοξείδιου και διχλωροδιφθοριμεθάνιου με όχι περισσότερο από 12.5% αιθυλενοξείδιο	14.0 12.0 11.0 9.0	Επιτρέπονται	6.7.3.7.3	1.09
3153	Υπερφθορο (μεθυλ- βινυλ-αιθέρας)	14.3 13.4 11.2 10.2	Επιτρέπονται	Κανονική	1.14
3159	1,1,1,2-Τετραφθοροαιθάνιο (Ψυκτικό αέριο R 134a)	17.7 15.7 13.8 12.1	Επιτρέπονται	Κανονική	1.04
3161	Υγροποιημένο αέριο, εύφλεκτο, ε.α.ο.	Βλέπε MAWP ορισμό στην 6.7.3.1	Επιτρέπονται	Κανονική	Βλέπε 4.2.2.7
3163	Υγροποιημένο αέριο, ε.α.ο.	Βλέπε MAWP ορισμό στην 6.7.3.1	Επιτρέπονται	Κανονική	Βλέπε 4.2.2.7
3220	Πενταφθοροαιθάνιο (Ψυκτικό αέριο R 125)	34.4 30.8 27.5 24.5	Επιτρέπονται	Κανονική	0.95
3252	Διφθοριμεθάνιο (Ψυκτικό αέριο R 32)	43.0 39.0 34.4 30.5	Επιτρέπονται	Κανονική	0.78

[13] "Μικρή" σημαίνει δεξαμενές που έχουν κέλυφος με διάμετρο 1.5m ή μικρότερο. "Ακάλυπτη" σημαίνει δεξαμενή που έχει κέλυφος με διάμετρο μεγαλύτερη από 1.5m χωρίς μόνωση ή ηλιοπροστασία (βλέπε 6.7.3.2.12). "Με ηλιοπροστασία" σημαίνει δεξαμενή με διάμετρο μεγαλύτερη από 1.5m με ηλιοπροστασία (βλέπε 6.7.3.2.12). "Μονωμένη" σημαίνει δεξαμενή με διάμετρο μεγαλύτερη από 1.5m με μόνωση (βλέπε 6.7.3.2.12). (Βλέπε ορισμό "Σχεδιασμός θερμοκρασίας αναφοράς", στην 6.7.3.1).

[14] Η λέξη "Κανονική" στη στήλη απαιτήσεις εκτόνωσης πίεσης υποδεικνύει ότι δεν απαιτείται εύθραυστος δίσκος όπως ορίζεται στην 6.7.3.7.3.

T50 **ΟΔΗΓΙΑ ΓΙΑ ΦΟΡΗΤΕΣ ΔΕΞΑΜΕΝΕΣ** ***(συνέχεια)*** **T50**

Αυτή η οδηγία για φορητές δεξαμενές ισχύει για υγροποιημένα αέρια τα οποία δεν βρίσκονται υπό ψύξη. Οι γενικές διατάξεις του Τμήματος 4.2.2 και οι απαιτήσεις του Τμήματος 6.7.3 πρέπει να ισχύουν.

UN Αριθμ.	**Υγροποιημένα αέρια τα οποία δεν βρίσκονται υπό ψύξη**	**Μέγ. επιτρεπόμενη πίεση λειτουργίας (bar) δεξαμενή μικρή, ακάλυπτη, με ηλιοπροστασία, μονωμένη, αντίστοιχα**[15]	**Ανοίγματα κάτω από το επίπεδο του υγρού**	**Απαιτήσεις για εκτόνωση της πίεσης**[16] **(βλέπε 6.7.3.7)**	**Μέγιστη πυκνότητα πλήρωσης (kg/l)**
3296	Επταφθοροπροπάνιο (Ψυκτικό αέριο R 227)	16.0 14.0 12.5 11.0	Επιτρέπονται	Κανονική	1.20
3297	Μείγμα αιθυλενοξείδιου και χλωροτετραφθοροαιθάνιου, με όχι περισσότερο από 8.8% αιθυλενοξείδιο	8.1 7.0 7.0 7.0	Επιτρέπονται	Κανονική	1.16
3298	Μείγμα αιθυλενοξείδιου και πεντγαφθοροαιθάνιου, με όχι περισσότερο από 7.9% αιθυλεν οξείδιο	25.9 23.4 20.9 18.6	Επιτρέπονται	Κανονική	1.02
3299	Μείγμα αιθυλενοξείδιου και τετραφθοροαιθάνιου, με όχι περισσότερο από 5.6% αιθυλενοξείδιο	16.7 14.7 12.9 11.2	Επιτρέπονται	Κανονική	1.03
3318	Διάλυμα αμμωνίας, σχετικής πυκνότητας μικρότερης από 0.880 στους 15 °C σε νερό, με περισσότερο από 50% αμμωνία	Βλέπε MAWP ορισμό στην 6.7.3.1	Επιτρέπονται	Βλέπε 6.7.3.7.3	Βλέπε 4.2.2.7
3337	Ψυκτικό αέριο R 404A	31.6 28.3 25.3 22.5	Επιτρέπονται	Κανονική	0.84
3338	Ψυκτικό αέριο R 407A	31.3 28.1 25.1 22.4	Επιτρέπονται	Κανονική	0.95
3339	Ψυκτικό αέριο R 407B	33.0 29.6 26.5 23.6	Επιτρέπονται	Κανονική	0.95
3340	Ψυκτικό αέριο R 407C	29.9 26.8 23.9 21.3	Επιτρέπονται	Κανονική	0.95

[15] "Μικρή" σημαίνει δεξαμενές που έχουν κέλυφος με διάμετρο 1.5m ή μικρότερο. "Ακάλυπτη" σημαίνει δεξαμενή που έχει κέλυφος με διάμετρο μεγαλύτερη από 1.5m χωρίς μόνωση ή ηλιοπροστασία (βλέπε 6.7.3.2.12). "Με ηλιοπροστασία" σημαίνει δεξαμενή με διάμετρο μεγαλύτερη από 1.5m με ηλιοπροστασία (βλέπε 6.7.3.2.12). "Μονωμένη" σημαίνει δεξαμενή με διάμετρο μεγαλύτερη από 1.5m με μόνωση (βλέπε 6.7.3.2.12). (Βλέπε ορισμό "Σχεδιασμός θερμοκρασίας αναφοράς", στην 6.7.3.1).

[16] Η λέξη "Κανονική" στη στήλη απαιτήσεις εκτόνωσης πίεσης υποδεικνύει ότι δεν απαιτείται εύθραυστος δίσκος όπως ορίζεται στην 6.7.3.7.3.

T75	ΟΔΗΓΙΑ ΓΙΑ ΦΟΡΗΤΕΣ ΔΕΞΑΜΕΝΕΣ	T75

Αυτή η οδηγία για φορητές δεξαμενές ισχύει για υγροποιημένα αέρια υπό ψύξη. Οι γενικές διατάξεις του Τμήματος 4.2.3 και οι απαιτήσεις του Τμήματος 6.7.4 πρέπει να ισχύουν.

4.2.5.3 ***Ειδικές διατάξεις για φορητές δεξαμενές***

Οι ειδικές διατάξεις για φορητές δεξαμενές καταχωρούνται για ορισμένες ουσίες για να υποδείξουν διατάξεις οι οποίες είναι επιπλέον ή αντί εκείνων που δίνονται από τις οδηγίες για φορητές δεξαμενές ή τις απαιτήσεις στο Κεφάλαιο 6.7. Οι ειδικές διατάξεις για φορητές δεξαμενές ταυτοποιούνται από έναν αλφαριθμητικό κωδικό που αρχίζει με τα γράμματα "TP" (πρόβλεψη για δεξαμενή) και καταχωρούνται για συγκεκριμένες ουσίες στη Στήλη (11) του Πίνακα Α του Κεφαλαίου 3.2. Παρακάτω είναι ένας κατάλογος των ειδικών διατάξεων για φορητές δεξαμενές:

TP1 Ο βαθμός πλήρωσης που καθορίζεται στο 4.2.1.9.2 δεν πρέπει να υπερβαίνεται

$$(Degree\ of\ filling\ =\ \frac{97}{1+\alpha\ (tr-tf)})$$

TP2 Ο βαθμός πλήρωσης που καθορίζεται στο 4.2.1.9.3 δεν πρέπει να υπερβαίνεται

$$(Degree\ of\ filling\ =\ \frac{95}{1+\alpha\ (tr-tf)})$$

TP3 Ο μέγιστος βαθμός πλήρωσης (%) για στερεά που μεταφέρονται πάνω από το σημείο τήξης τους και για υγρά που μεταφέρονται σε συνθήκες αυξημένης θερμοκρασίας ο βαθμός πλήρωσης που καθορίζεται στο 4.2.1.9.5.1

$$(Degree\ of\ filling\ =\ 95\ \frac{dr}{df})$$

TP4 Ο βαθμός πλήρωσης δεν πρέπει να υπερβαίνει το 90% ή, εναλλακτικά, οποιαδήποτε άλλη τιμή που εγκρίνεται από την αρμόδια αρχή (βλέπε 4.2.1.16.2).

TP5 Ο βαθμός πλήρωσης που υποδεικνύεται στην 4.2.3.6 θα πρέπει να πληρούται.

TP6 Για την αποφυγή διάρρηξης της δεξαμενής σε οποιαδήποτε περίπτωση, συμπεριλαμβανομένης της εγκόλπωσης φωτιάς, πρέπει να είναι εφοδιασμένη με συσκευές μείωσης της πίεσης οι οποίες να είναι επαρκείς σε σχέση με τη χωρητικότητα της δεξαμενής και τη φύση της ουσίας που μεταφέρεται. Η συσκευή πρέπει επίσης να είναι συμβατή με την ουσία.

TP7 Ο αέρας πρέπει να αποβάλλεται από το χώρο του ατμού με άζωτο ή άλλο μέσον.

TP8 Η πίεση ελέγχου μπορεί να μειωθεί στο 1.5 bar όταν σημείο ανάφλεξης των ουσιών που μεταφέρονται είναι μεγαλύτερο από 0 °C.

TP9 Μια ουσία αυτής της περιγραφής πρέπει να μεταφέρεται μόνο σε φορητή δεξαμενή που εγκρίνεται από την αρμόδια αρχή.

TP10 Απαιτείται επένδυση από μόλυβδο, με πάχος όχι μικρότερο από 5 mm, η οποία πρέπει να ελέγχεται κάθε χρόνο, ή κάποιο άλλο κατάλληλο υλικό επένδυσης εγκεκριμένο από την αρμόδια αρχή.

TP12 *(Διεγράφη)*

TP13 *(Δεσμευμένο)*

TP16 Η δεξαμενή πρέπει να είναι προσαρμοσμένη με ειδική συσκευή για την αποφυγή υπό-πίεσης και υπερπίεσης κατά τη διάρκεια τη μεταφοράς υπό

κανονικές συνθήκες. Αυτή η συσκευή πρέπει να είναι εγκεκριμένη από την αρμόδια αρχή.

Οι απαιτήσεις εκτόνωσης της πίεσης είναι όπως αναφέρονται στο 6.7.2.8.3 την αποφυγή κρυστάλλωσης του προϊόντος στη βαλβίδα μείωσης της πίεσης.

TP17 Μόνο ανόργανα μη-εύφλεκτα υλικά πρέπει να χρησιμοποιούνται για θερμική μόνωση της δεξαμενής.

TP18 Η θερμοκρασία πρέπει να διατηρείται μεταξύ 18 °C και 40 °C. Οι φορητές δεξαμενές που περιέχουν στερεοποιημένο μεθακρυλικό οξύ δεν πρέπει να αναθερμαίνονται κατά τη διάρκεια της μεταφοράς.

TP19 Το υπολογιζόμενο πάχος πλαισίου πρέπει να αυξάνεται κατά 3 mm. Το πάχος πλαισίου πρέπει να επαληθεύεται υπερηχητικά σε ενδιάμεσα διαστήματα μεταξύ περιοδικών υδραυλικών ελέγχων.

TP20 Αυτή η ουσία πρέπει να μεταφέρεται μόνο σε μονωμένες δεξαμενές υπό περίβλημα αζώτου.

TP21 Το πάχος πλαισίου πρέπει να είναι όχι μικρότερο από 8 mm. Οι δεξαμενές πρέπει να είναι υδραυλικά ελεγμένες και εσωτερικά επιθεωρημένες κατά διαστήματα που δεν υπερβαίνουν τα 2.5 χρόνια.

TP22 Το λιπαντικό για συνδέσμους ή άλλες συσκευές πρέπει να είναι συμβατό με το οξυγόνο.

TP23 Μεταφορά που επιτρέπεται υπό ειδικές συνθήκες που καθορίζονται από τις αρμόδιες αρχές.

TP24 Η φορητή δεξαμενή μπορεί να είναι προσαρμοσμένη με συσκευή τοποθετημένη υπό συνθήκες μέγιστης πλήρωσης στο χώρο ατμού του πλαισίου προς αποφυγή δημιουργίας υπερπίεσης λόγω της αργής διάσπαση της ουσίας που μεταφέρεται. Αυτή η συσκευή πρέπει επίσης να εμποδίζει τη μη αποδεκτή ποσότητα διαρροής του υγρού σε περίπτωση ανατροπής ή εισόδου ξένου σώματος μέσα στη δεξαμενή. Αυτή η συσκευή πρέπει να είναι εγκεκριμένη από την αρμόδια αρχή ή τον εξουσιοδοτημένο φορέα της.

TP25 Τριοξείδιο του θείου κατά 99.95% και περισσότερο καθαρό μπορεί να μεταφέρεται σε δεξαμενές χωρίς αναστολέα εφόσον διατηρείται σε θερμοκρασία ίση με ή μεγαλύτερη από 32.5 °C.

TP26 Όταν μεταφέρται υπό συνθήκες θέρμανσης, συσκευή θέρμανσης πρέπει να προσαρμόζεται έξω από το πλαίσιο. Για τον αρ. UN 3176 αυτή η απαίτηση ισχύει μόνο όταν η ουσία αντιδρά επικίνδυνα με το νερό.

TP27 Μια φορητή δεξαμενή με ελάχιστη πίεση ελέγχου 4 bar μπορεί να χρησιμοποιηθεί εάν φαίνεται ότι πίεση ελέγχου 4 bar ή χαμηλότερη είναι αποδεκτή σύμφωνα με τον ορισμό της πίεσης ελέγχου στο 6.7.2.1.

TP28 Μια φορητή δεξαμενή με ελάχιστη πίεση ελέγχου 2.65 bar μπορεί να χρησιμοποιηθεί εάν φαίνεται ότι πίεση ελέγχου 2.65 bar ή χαμηλότερη είναι αποδεκτή σύμφωνα με τη δοκιμή καθορισμού της πίεσης στο 6.7.2.1.

TP29 Μια φορητή δεξαμενή με ελάχιστη πίεση ελέγχου 1.5 bar μπορεί να χρησιμοποιηθεί εάν φαίνεται ότι πίεση ελέγχου 1.5 bar ή χαμηλότερη είναι αποδεκτή σύμφωνα με τον ορισμό της πίεσης ελέγχου στο 6.7.2.1.

TP30 Η ουσία αυτή θα μεταφέρεται σε μονωμένες δεξαμενές.

TP31 Η ουσία αυτή θα μεταφέρεται μόνο σε δεξαμενές σε στερεά κατάσταση.

TP32 Για τους αριθμούς UN 0331, 0332 και 3375, μπορούν να χρησιμοποιούνται φορητές δεξαμενές υπό την προϋπόθεση ότι υπόκεινται στις ακόλουθες συνθήκες :

(a) Για να αποφεύγεται άσκοπος περιορισμός, κάθε φορητή δεξαμενή κατασκευασμένη από μέταλλο θα προσαρμόζεται με συσκευή εκτόνωσης πίεσης η οποία μπορεί να είναι τύπου spring reloaded, εύθραυστου δίσκου ή εύτηκτου στοιχείου. Η συσκευή..... δεν θα είναι μεγαλύτερη από 2.65bar για φορητές δεξαμενές με ελάχιτση πίεση ελέγχου μεγαλύτερη από 4bar.

(b) Η καταλληλότητα για μεταφορά σε δεξαμενές θα πρέπει να αποδεικνύεται. Μία μέθοδος για την εκτίμηση της καταλληλότητας είναι η δοκιμή (8) στις Σειρές Δοκιμών (βλέπε Εγχειρίδιο Δοκιμών και Κριτηρίων, Μέρος 1, Υπότμήμα 18.7).

(c) Ουσίες δεν επιτρέπεται να παραμένουν στη φορητή δεξαμενή για οποιαδήποτε περίοδο η οποία θα μπορούσε να έχει σαν αποτέλεσμα να πήξουν. Κατάλληλα μέτρα θα πρέπει να ληφθούν για την αποφυγή συσσώρευσης και επίθεσης ουσιών στη δεξαμενή (π.χ. καθάρισμα κ.λπ.)

TP33 Η οδηγία φορητής δεξαμενής που καταχωρείται για την ουσία αυτή ισχύει για κοκκώδη και κονιοποιημένα στερεά και για στερεά τα οποία είναι αποφορτισμένα σε θερμοκρασίες πάνω από το σημείο τήξης τους τα οποία ψύχονται και μεταφέρονται ως στερεή μάζα. Για στερεά τα οποία μεταφέρονται πάνω από το σημείο τήξης τους, βλέπε 4.2.1.19.

TP34 Οι φορητές δεξαμενές δεν χρειάζεται να υπόκεινται στη δοκιμή κρούσης της 6.7.4.14.1 αν οι δεξαμενές φέρουν σήμανση "ΟΧΙ ΓΙΑ ΣΙΔΗΡΟΔΡΟΜΙΚΗ ΜΕΤΑΦΟΡΑ" στην πινακίδα που καθορίζεται στην 6.7.4.15.1 και επίσης με γράμματα ύψους τουλάχιστον 10cm και στις δύο πλευρές εξωτερικού μανδύα.

TP35 Η Οδηγία T14 για φορητή δεξαμενή που περιγράφεται στο ADR εφαρμόσιμη μέχρι 31 Δεκεμβρίου 2008 μπορεί να συνεχίσει να εφαρμόζεται μέχρι 31 Δεκεμβρίου 2014.

ΚΕΦΑΛΑΙΟ 4.3

ΧΡΗΣΗ ΣΤΑΘΕΡΩΝ ΔΕΞΑΜΕΝΩΝ (ΒΥΤΙΟΦΟΡΩΝ ΟΧΗΜΑΤΩΝ), ΑΠΟΣΥΝΔΕΟΜΕΝΕΣ ΔΕΞΑΜΕΝΕΣ, ΔΕΞΑΜΕΝΕΣ-ΕΜΠΟΡΕΥΜΑΤΟΚΙΒΩΤΙΑ ΚΑΙ ΔΕΞΑΜΕΝΕΣ ΕΝΑΛΛΑΣΟΜΕΝΗΣ ΚΑΡΟΤΣΑΣ ΜΕ ΠΛΑΙΣΙΑ ΚΑΤΑΣΚΕΥΑΣΜΕΝΑ ΑΠΟ ΜΕΤΑΛΛΙΚΟ ΥΛΙΚΟ, ΚΑΙ ΟΧΗΜΑΤΑ- ΜΕ ΣΥΣΤΟΙΧΙΕΣ ΚΑΙ ΟΧΗΜΑΤΑ ΜΕΤΑΦΟΡΑΣ ΣΥΣΤΟΙΧΙΑΣ ΔΟΧΕΙΩΝ ΑΕΡΙΩΝ (MEGCs)

ΣΗΜΕΙΩΣΗ: *Για φορητές δεξαμενές και εμπορευματοκιβώτια αερίων πολλαπλών στοιχείων (MEGCs) βλέπε Κεφάλαιο 4.2, για δεξαμενές από πλαστικό ενισχυμένο με ίνες, βλέπε Κεφάλαιο 4.4, για δεξαμενές αποβλήτων που λειτουργούν με κενό, βλέπε Κεφάλαιο 4.5.*

4.3.1 Σκοπός

4.3.1.1 Διατάξεις οι οποίες καταλαμβάνουν όλο το πλάτος της σελίδας ισχύουν τόσο για σταθερές δεξαμενές (δεξαμενές-οχήματα), αποσυνδεόμενες δεξαμενές και οχήματα με συστοιχίες, όσο και για δεξαμενές-εμπορευματοκιβώτια, δεξαμενές σε κινητά αμαξώματα και MEGCs. Διατάξεις που περιέχονται σε μία μόνη στήλη ισχύουν μόνο για:

- σταθερές δεξαμενές (βυτιοφόρα οχήματα), αποσυνδεόμενες δεξαμενές και οχήματα με συστοιχίες (αριστερή στήλη),
- δεξαμενές-εμπορευματοκιβώτια, δεξαμενές σε κινητά αμαξώματα και MEGCs (δεξιά στήλη).

4.3.1.2 Αυτές οι διατάξεις ισχύουν για:

σταθερές δεξαμενές (βυτιοφόρα οχήματα), αποσυνδεόμενες δεξαμενές και οχήματα με συστοιχίες	δεξαμενές-εμπορευματοκιβώτια, δεξαμενές σε κινητά αμαξώματα και MEGCs

που χρησιμοποιούνται για τη μεταφορά αεριωδών, υγρών, κονιωδών ή κοκκώδων ουσιών.

4.3.1.3 Στο Τμήμα 4.3.2 αναφέρονται οι διατάξεις που ισχύουν για σταθερές δεξαμενές (βυτιοφόρα οχήματα), αποσυνδεόμενες δεξαμενές, δεξαμενές-εμπορευματοκιβώτια και δεξαμενές σε κινητά αμαξώματα, που προορίζονται για τη μεταφορά ουσιών όλων των Κλάσεων, και για οχήματα με συστοιχίες και MEGCs που προορίζονται για τη μεταφορά αερίων της Κλάσης 2. Τα Τμήματα 4.3.3 και 4.3.4 περιέχουν ειδικές διατάξεις επιπλέον ή προς τροποποίηση των διατάξεων του Τμήματος 4.3.2.

4.3.1.4 Για τις απαιτήσεις που αφορούν την κατασκευή, τον εξοπλισμό, τον τύπο έγκρισης, τους ελέγχους και τις σημάνσεις, βλέπε Κεφάλαιο 6.8.

4.3.1.5 Για μεταβατικά μέτρα που αφορούν την εφαρμογή αυτού του Κεφαλαίου, βλέπε:

1.6.3	1.6.4

4.3.2 Διατάξεις που ισχύουν για όλες τις Κλάσεις

4.3.2.1 ***Χρήση***

4.3.2.1.1 Μια ουσία που υπόκειται στην παρούσα Συμφωνία μπορεί να μεταφέρεται σε σταθερές δεξαμενές (βυτιοφόρα οχήματα), αποσυνδεόμενες δεξαμενές, οχήματα με συστοιχίες,

δεξαμενές-εμπορευματοκιβώτια, δεξαμενές σε κινητά αμαξώματα και MEGCs μόνο όταν γίνεται πρόβλεψη για κωδικό δεξαμενής σύμφωνα με τα 4.3.3.1.1 και 4.3.4.1.1 στη Στήλη (12) του Πίνακα Α στο Κεφάλαιο 3.2.

4.3.2.1.2 Ο απαιτούμενος τύπος δεξαμενής, βυιοφόρου-οχήματος, οχήματος με συστοιχίες και MEGC δίνεται σε μορφή κωδικού στη Στήλη (12) του Πίνακα Α στο Κεφάλαιο 3.2. Οι κωδικοί ταυτοποίησης που εμφανίζονται εκεί παράγονται από γράμματα ή αριθμούς σε δεδομένη σειρά. Οι επεξηγήσεις για την ανάγνωση των τεσσάρων μερών του κωδικού δίνονται στο 4.3.3.1.1 (όταν η ουσία που πρόκειται να μεταφερθεί ανήκει στην Κλάση 2) και στην 4.3.4.1.1 (όταν η ουσία που πρόκειται να μεταφερθεί ανήκει στις Κλάσεις 3 έως 9) [17]

4.3.2.1.3 Ο απαιτούμενος τύπος σύμφωνα με το 4.3.2.1.2 αντιστοιχεί στις ελάχιστης αυστηρότητας απαιτήσεις κατασκευής οι οποίες είναι αποδεκτές για τη συγκεκριμένη επικίνδυνη ουσία εκτός εάν καθορίζεται αλλιώς σ' αυτό το Κεφάλαιο ή στο Κεφάλαιο 6.8. Είναι πιθανόν να χρησιμοποιηθούν δεξαμενές που αντιστοιχούν σε κωδικούς που καθορίζουν υψηλότερη ελάχιστη υπολογιζόμενη πίεση, ή μεγαλύτερης αυστηρότητας απαιτήσεις για τα ανοίγματα πλήρωσης ή εκκένωσης ή για τις βαλβίδες/συσκευές ασφαλείας (βλέπε 4.3.3.1.1 για Κλάση 2 και 4.3.4.1.1 για Κλάσεις 3 έως 9).

4.3.2.1.4 Για ορισμένες ουσίες, οι δεξαμενές, τα οχήματα με συστοιχίες ή τα MEGCs υπόκεινται σε συμπληρωματικές διατάξεις οι οποίες περιλαμβάνονται ως ειδικές διατάξεις στη Στήλη (13) του Πίνακα Α στο Κεφάλαιο 3.2.

4.3.2.1.5 Οι δεξαμενές, τα οχήματα με συστοιχίες και τα MEGCs δεν πρέπει να γεμίζονται με επικίνδυνες ουσίες άλλες από εκείνες για τη μεταφορά των οποίων έχουν εγκριθεί σύμφωνα με το 6.8.2.3.1 και οι οποίες, σε επαφή με τα υλικά του πλαισίου, τα παρεμβύσματα, τον εξοπλισμό και τις προστατευτικές επενδύσεις, δεν είναι επιρρεπείς στο να αντιδράσουν επικίνδυνα με αυτά (βλέπε "επικίνδυνη αντίδραση" στο 1.2.1), και να σχηματίσουν επικίνδυνα προϊόντα ή εξασθενίσουν σημαντικά αυτά τα υλικά [18].

4.3.2.1.6 Τρόφιμα δεν πρέπει να μεταφέρονται σε δεξαμενές που χρησιμοποιούνται για επικίνδυνες ουσίες εκτός εάν έχουν ληφθεί τα απαραίτητα μέτρα για την αποφυγή οποιασδήποτε βλάβης της δημόσιας υγείας.

4.3.2.1.7 Το αρχείο της δεξαμενής θα διατηρείται από τον ιδιοκτήτη ή τον χειριστή ο οποίος θα πρέπει να είναι ικανός να παρέχει αυτή την τεκμηρίωση όταν ζητείται από την αρμόδια αρχή. Το αρχείο της δεξαμενής διατηρείται για όλο το χρόνο ζωής της δεξαμενής και για 15 μήνες μετά αφού η δεξαμενή έχει τεθεί εκτός λειτουργίας.

Στην περίπτωση που κατά το χρόνο ζωής της δεξαμενής συμβεί αλλαγή του ιδιοκτήτη ή του χειριστή το αρχείο θα πρέπει να μεταφέρεται στον νέο ιδιοκτήτη ή χειριστή.

Αντίγραφα του αρχείου της δεξαμενής ή όλων των απαραίτητων εγγράφων θα παρέχονται στους ειδικούς για τις δοκιμές, την επιθεώρηση και τους ελέγχους των δεξαμενών σύμφωνα με την 6.8.2.4.5 ή 6.8.3.4.16, στην περίπτωση περιοδικών ελέγχων ή ελέγχων κατ'εξαίρεση.

4.3.2.2 ***Βαθμός πλήρωσης***

4.3.2.2.1 Οι παρακάτω βαθμοί πλήρωσης δεν πρέπει να υπερβαίνεται σε δεξαμενές που προορίζονται για τη μεταφορά υγρών θερμοκρασίες περιβάλλοντος:

---

[17] *Εξαίρεση γίνεται για δεξαμενές που προορίζονται για τη μεταφορά ουσιών των Κλάσεων 5.2 ή 7 (βλέπε παράγραφο 4.3.4.1.3).*

[18] *Μπορεί να είναι απαραίτητο να ζητηθεί η συμβουλή του κατασκευαστή της ουσίας και της αρμόδιας αρχής σχετικά με τη συμβατότητα της ουσίας με τα υλικά της δεξαμενής, οχήματος-συστοιχίας ή εμπορευματοκιβώτιο αερίων πολλαπλών στοιχείων.*

(a) για εύφλεκτες ουσίες χωρίς επιπλέον κινδύνους (π.χ. τοξικότητα ή διαβρωτικότητα), σε δεξαμενές με σύστημα εξαερισμού ή με βαλβίδες ασφαλείας (ακόμα κι όπου προτάσσεται δίσκος διάρρηξης):

$$degree\ of\ filling\ =\ \frac{100}{1\ +\ \alpha\ (50\ -\ t_F)}\ \%\ of\ capacity$$

(b) για τοξικές ή διαβρωτικές ουσίες (είτε εύφλεκτες είτε όχι) σε δεξαμενές με σύστημα εξαερισμού ή με βαλβίδες ασφαλείας (ακόμα κι όπου προτάσσεται δίσκος διάρρηξης):

$$degree\ of\ filling\ =\ \frac{98}{1\ +\ \alpha\ (50\ -\ t_F)}\ \%\ of\ capacity$$

(c) για εύφλεκτες ουσίες και για ελαφρώς τοξικές ή διαβρωτικές ουσίες (είτε εύφλεκτες είτε όχι) σε ερμητικά κλειστές δεξαμενές χωρίς συσκευή ασφαλείας:

$$degree\ of\ filling\ =\ \frac{97}{1\ +\ \alpha\ (50\ -\ t_F)}\ \%\ of\ capacity$$

(d) για εξαιρετικά τοξικές, τοξικές, εξαιρετικά διαβρωτικές ή διαβρωτικές ουσίες (είτε εύφλεκτες είτε όχι) σε ερμητικά κλειστές δεξαμενές χωρίς συσκευή ασφαλείας:

$$degree\ of\ filling\ =\ \frac{95}{1\ +\ \alpha\ (50\ -\ t_F)}\ \%\ of\ capacity$$

4.3.2.2.2 Σ' αυτούς του τύπους, α ο μέσος συντελεστής κυβικής διαστολής του υγρού μεταξύ 15 °C και 50 °C, δηλ. για μέγιστη διακύμανση θερμοκρασίας 35 °C.

α υπολογίζεται από τον τύπο:

$$\alpha\ =\ \frac{d_{15} - d_{50}}{35 d_{50}}$$

όπου d_{15} και d_{50} είναι οι σχετικές πυκνότητες του υγρού στους 15 °C και 50 °C αντίστοιχα. t_F είναι η μέση θερμοκρασία του υγρού κατά τη διάρκεια της πλήρωσης.

4.3.2.2.3 Οι διατάξεις του 4.3.2.2.1 (a) έως (d) παραπάνω δεν πρέπει να ισχύουν για δεξαμενές των οποίων τα περιεχόμενα, με τη χρήση συσκευής θέρμανσης, διατηρούνται σε θερμοκρασία πάνω από 50 °C κατά τη διάρκεια της μεταφοράς. Σ' αυτήν την περίπτωση ο βαθμός πλήρωσης στην αρχή πρέπει να είναι τέτοιος, και η θερμοκρασία να είναι έτσι ρυθμισμένη, ώστε η δεξαμενή να μην είναι γεμάτη κατά περισσότερο από 95% της χωρητικότητάς της και ώστε η θερμοκρασία πλήρωσης να μην υπερβαίνεται, σε οποιαδήποτε χρονική στιγμή κατά τη διάρκεια της μεταφοράς.

4.3.2.2.4 Κελύφη που προορίζονται για τη μεταφορά ουσιών σε υγρή κατάσταση ή υγροποιημένα αέρια ή υγροποιημένα αέρια υπό ψύξη, τα οποία διαιρούνται με χωρίσματα ή ένθετες πλάκες διαχωρισμού σε τμήματα χωρητικότητας όχι μεγαλύτερης των 7500 λίτρων, θα πληρούνται όχι λιγότερο από 80% ή όχι περισσότερο από το 20% της χωρητικότητάς τους.

Αυτή η διάταξη δεν έχει εφαρμογή στα:

- υγρά με κινηματικό ιξώδες στους 20ο C τουλάχιστον 2680 mm^2/s
- λιωμένα υλικά με κινηματικό ιξώδες στη θερμοκρασία πληρώσεως τουλάχιστον 2680 mm^2/s
- UN 1963 ΗΛΙΟ, ΥΠΟ ΨΥΞΗ ΥΓΡΟ και UN 1966 ΥΔΡΟΓΟΝΟ, ΥΠΟ ΨΥΞΗ, ΥΓΡΟ.

4.3.2.3 ***Λειτουργία***

4.3.2.3.1 Το πάχος των τοιχωμάτων του πλαισίου πρέπει να μην, καθ' όλη τη χρήση του, πέφτει κάτω από το ελάχιστο όριο που καθορίζεται στα:

6.8.2.1.17 έως 6.8.2.1.21	6.8.2.1.17 έως 6.8.1.20

4.3.2.3.2

Κατά τη διάρκεια της μεταφοράς οι δεξαμενές-εμπορευματοκιβώτια/MEGCs πρέπει να φορτώνονται στο φέρον όχημα με τέτοιο τρόπο ώστε να είναι επαρκώς προστατευμένες από τα προσαρτήματα του φέροντος οχήματος ή της ίδιας της δεξαμενής-εμπορευματοκιβώτιου/MEGC σε πλάγια και μετωπική σύγκρουση και ανατροπή [19]. Εάν οι δεξαμενές-εμπορευματοκιβώτια/MEGCs, συμπεριλαμβανομένου του εξοπλισμού συντήρησης, είναι έτσι κατασκευασμένες ώστε να αντέχουν σε σύγκρουση ή ανατροπή δεν απαιτείται να είναι προστατευμένες με αυτόν τον τρόπο.

4.3.2.3.3 Κατά τη διάρκεια της πλήρωσης και εκκένωσης των δεξαμενών, οχημάτων με συστοιχίες και MEGCs, πρέπει να λαμβάνονται κατάλληλα μέτρα για την αποφυγή απελευθέρωσης επικίνδυνων ποσοτήτων αερίων και ατμών. Οι δεξαμενές, τα οχήματα με συστοιχίες και τα MEGCs πρέπει να είναι κλειστά ώστε τα περιεχόμενα να μην μπορούν χύνονται ανεξέλεγκτα. Τα ανοίγματα των δεξαμενών που εκκενώνονται από τον πυθμένα πρέπει να είναι κλειστά με κοχλυωειδή πώματα, παρεμβύσματα ή άλλες συσκευές ίσης αποτελεσματικότητας. Η στεγανότητα των πωμάτων των δεξαμενών, και των οχημάτων με συστοιχίες και των MEGCs πρέπει να ελέγχονται από τον γεμιστή μετά την πλήρωση της δεξαμενής. Αυτό ισχύει ιδιαίτερα για το άνω μέρος του σωλήνα βυθομέτρησης.

4.3.2.3.4 Όπου είναι προσαρμοσμένα διάφορα συστήματα κλεισίματος στη σειρά, το κοντινότερο στην ουσία που μεταφέρεται πρέπει να κλείνεται πρώτο.

4.3.2.3.5 Δεν πρέπει να υπάρχει επικίνδυνο υπόλειμμα από την ουσία πλήρωσης κολλημένο στο εξωτερικό της δεξαμενή κατά τη διάρκεια της μεταφορά.

4.3.2.3.6 Ουσίες οι οποίες μπορούν να αντιδράσουν επικίνδυνα μεταξύ τους δεν πρέπει να μεταφέρονται σε διπλανά διαμερίσματα των δεξαμενών.

Ουσίες οι οποίες μπορούν να αντιδράσουν επικίνδυνα μεταξύ τους μπορούν να μεταφέρονται σε διπλανά διαμερίσματα των δεξαμενών, όταν αυτά τα διαμερίσματα είναι χωρισμένα με χώρισμα με πάχος τοιχώματος ίσο με ή μεγαλύτερο από εκείνο της ίδιας της

[19] *Παραδείγματα προστασίας περιβλημάτων:*
- *προστασία έναντι πλευρικής σύγκρουσης που μπορεί για παράδειγμα να συνίσταται από διαμήκεις ράβδους (μπάρες) που προστατεύουν τα περιβλήματα και από τις δύο πλευρές στο επίπεδο της μέσης γραμμής,*
- *προστασία έναντι ανατροπής που μπορεί για παράδειγμα να συνίσταται από ενισχυτικούς δακτυλίους ή ράβδους (μπάρες) στερεωμένες διαγώνια στο πλαίσιο,*
- *προστασία έναντι πρόσκρουσης από όπισθεν που μπορεί να αποτελείται από προφυλακτήρα ή πλαίσιο.*

δεξαμενής. Μπορούν επίσης να μεταφέρονται χωρισμένα με κενό χώρο ή κενό διαμέρισμα μεταξύ γεμάτων διαμερισμάτων.

4.3.2.4 ***Κενές δεξαμενές, οχήματα με συστοιχίες και MEGCs, ακάθαρτα***

ΣΗΜΕΙΩΣΗ*: για κενές δεξαμενές, οχήματα με συστοιχίες και MEGCs, ακάθαρτα, οι ειδικές διατάξεις TU1, TU2, TU4 και TU16 μπορούν να ισχύουν.*

4.3.2.4.1 Δεν πρέπει να υπάρχει επικίνδυνο υπόλειμμα από την ουσία πλήρωσης κολλημένο στο εξωτερικό της δεξαμενής κατά τη διάρκεια της μεταφορά.

4.3.2.4.2 Για να γίνουν αποδεκτές για μεταφορά, οι κενές δεξαμενές, τα οχήματα-συστοιχίας και τα MEGCs, ακάθαρτα, πρέπει να είναι κλειστά με τον ίδιο τρόπο και να είναι στεγανά στον ίδιο βαθμό σαν να ήταν γεμάτα.

4.3.2.4.3 Όπου κενές δεξαμενές, οχήμα μεταφοράς συστοιχίας δοχείων και MEGCs, ακάθαρτα, δεν είναι κλειστά με τον ίδιο τρόπο και δεν είναι στεγανά στον ίδιο βαθμό σαν να ήταν γεμάτα και όπου οι διατάξεις της παρούσας Συμφωνίας δεν μπορούν να ικανοποιηθούν, πρέπει να μεταφέρονται, με την δέουσα προσοχή, ώστε να υπάρχει επαρκής ασφάλεια, στο κοντινότερο κατάλληλο μέρος όπου μπορεί να γίνει καθαρισμός ή επισκευή. Η μεταφορά είναι επαρκώς ασφαλής εάν έχουν ληφθεί κατάλληλα μέτρα για την εξασφάλιση ισοδύναμου ασφαλείας ανάλογου με τις διατάξεις της παρούσας Συμφωνίας και την αποφυγή της ανεξέλεγκτης απελευθέρωσης των επικίνδυνων προϊόντων.

4.3.2.4.4 Κενές σταθερές δεξαμενές (βυτιοφόρα οχήματα), αποσυνδεόμενες δεξαμενές, οχήματα με συστοιχίες, δεξαμενές-εμπορευματοκιβώτια, δεξαμενές σε κινητά αμαξώματα και MEGCs, ακαθάριστες, μπορούν επίσης να μεταφέρονται μετά τη λήξη των περιόδων που ορίζονται στα 6.8.2.4.2 και 6.8.2.4.3 για πραγματοποίηση επιθεώρησης.

4.3.3 Ειδικές διατάξεις που ισχύουν για την Κλάση 2

4.3.3.1 ***Κωδικοποίηση και ιεράρχηση των δεξαμενών***

4.3.3.1.1 *Κωδικοποίηση δεξαμενών, οχημάτων με συστοιχίες και MEGCs*

Τα τέσσερα μέρη των κωδικών (κωδικοί δεξαμενής) που δίνονται στη Στήλη (12) του Πίνακα Α στο Κεφάλαιο 3.2 έχουν τις παρακάτω σημασίες:

Μέρος	Περιγραφή	Κωδικός Δεξαμενής
1	Τύποι βυτιοφόρου, οχήματος-συστοιχίας ή MEGC	C = δεξαμενή, όχημα-συστοιχίας ή MEGC για συμπιεσμένα αέρια, P = δεξαμενή, όχημα- συστοιχίας ή MEGC για υγροποιημένα αέρια ή αέρια διαλυμένα υπό πίεση, R = δεξαμενή για υγροποιημένα αέρια υπό ψύξη,
2	Πίεση υπολογισμού	X = τιμή της ελάχιστης σχετικής πίεσης ελέγχου σύμφωνα με τον Πίνακα στο 4.3.3.2.5, ή 22 = ελάχιστη πίεση υπολογισμού σε bar,
3	Ανοίγματα (βλέπε 6.8.2.2 και 6.8.3.2)	B = δεξαμενή με ανοίγματα πλήρωσης ή εκκένωσης πυθμένα με 3 κλεισίματα, ή όχημα-συστοιχίας ή MEGC με ανοίγματα κάτω από την επιφάνεια του υγρού ή για συμπιεσμένα αέρια C = δεξαμενή με ανοίγματα πλήρωσης ή εκκένωσης κορυφής με 3 κλεισίματα με μόνο ανοίγματα καθαρισμού κάτω από την επιφάνεια του υγρού, D = δεξαμενή με ανοίγματα πλήρωσης ή εκκένωσης κορυφής με 3 κλεισίματα, ή όχημα-συστοιχίας ή MEGC χωρίς ανοίγματα κάτω από την επιφάνεια του υγρού.
4	Βαλβίδες/συσκευές ασφαλείας	N = δεξαμενή, όχημα-συστοιχίας ή MEGC με βαλβίδα ασφαλείας σύμφωνα με το 6.8.3.2.9 ή 6.8.3.2.10 η οποία δεν είναι ερμητικά κλειστή, H = ερμητικά κλειστή δεξαμενή, όχημα-συστοιχίας ή MEGC (βλέπε 1.2.1),

ΣΗΜΕΙΩΣΗ 1*: Η ειδική πρόβλεψη TU17 που εμφανίζεται στην στήλη (13) του Πίνακα Α στο Κεφάλαιο 3.2 για ορισμένα αέρια σημαίνει ότι το αέριο μπορεί να μεταφέρεται μόνο σε ένα όχημα-συστοιχίας ή MEGC.*

ΣΗΜΕΙΩΣΗ 2*: Οι πιέσεις που φαίνονται πάνω στην ίδια τη δεξαμενή ή πάνω στον πίνακα οργάνων ελέγχου πρέπει να είναι όχι μικρότερες από την τιμή του "X" ή την ελάχιστη πίεση υπολογισμού.*

4.3.3.1.2 *Ιεράρχηση δεξαμενών*

Κωδικός δεξαμενής	**Άλλος-οι κωδικός-οί δεξαμενής που επιτρέπεται για τις ουσίες αυτού του κωδικού**
C*BN	C#BN, C#CN, C#DN, C#BH, C#CH, C#DH
C*BH	C#BH, C#CH, C#DH
C*CN	C#CN, C#DN, C#CH, C#DH
C*CH	C#CH, C#DH
C*DN	C#DN, C#DH
C*DH	C#DH
P*BN	P#BN, P#CN, P#DN, P#BH, P#CH, P#DH
P*BH	P#BH, P#CH, P#DH
P*CN	P#CN, P#DN, P#CH, P#DH
P*CH	P#CH, P#DH
P*DN	P#DN, P#DH
P*DH	P#DH
R*BN	R#BN, R#CN, R#DN
R*CN	R#CN, R#DN
R*DN	R#DN

Το ψηφίο που παριστάνεται με "#" πρέπει να είναι ίσο με ή μεγαλύτερο από το ψηφίο που παριστάνεται με "*".

ΣΗΜΕΙΩΣΗ: *Αυτή η ιεράρχηση δεν λαμβάνει υπόψη ειδικές διατάξεις (βλέπε 4.3.5 και 6.8.4) για κάθε καταχώρηση.*

4.3.3.2 ***Συνθήκες πλήρωσης και πιέσεις ελέγχου***

4.3.3.2.1 Η πίεση ελέγχου για δεξαμενές που προορίζονται για τη μεταφορά συμπιεσμένων αερίων με κρίσιμη θερμοκρασία χαμηλότερη από -50 °C πρέπει να είναι τουλάχιστον μιάμιση φορά την πίεση εργασίας όπως ορίζεται στην 1.2.1 για δοχεία πίεσης.

4.3.3.2.2 Η πίεση ελέγχου για δεξαμενές που προορίζονται για τη μεταφορά:

- υγροποιημένων αερίων υψηλής πίεσης
- διαλυμένων αερίων διαλυμένων

πρέπει να είναι τέτοια ώστε, όταν το πλαίσιο γεμίζεται μέχρι το μέγιστο λόγο πλήρωσης, η πίεση στο πλαίσιο από την ουσία στους 55° C για δεξαμενές με θερμική μόνωση ή στους 65° C για πλαίσια χωρίς θερμική μόνωση να μην υπερβαίνει την πίεση ελέγχου.

4.3.3.2.3 Η πίεση ελέγχου για δεξαμενές που προορίζονται για τη μεταφορά υγροποιημένων αερίων χαμηλής πίεσης, πρέπει να είναι:

(a) Εάν η δεξαμενή είναι εφοδιασμένη με θερμική μόνωση, τουλάχιστον ίση με την τάση ατμών, μειωμένη κατά 0.1 MPa (1 bar) του υγρού στους 60 ° C, αλλά όχι χαμηλότερη από 1 MPa (10 bar),

(b) Εάν η δεξαμενή δεν είναι εφοδιασμένη με θερμική μόνωση, τουλάχιστον ίση με την τάση ατμών, μειωμένη κατά 0.1 MPa (1 bar), του υγρού στους 65 °C, αλλά όχι χαμηλότερη από 1 MPa (10 bar).

Η μέγιστη επιτρεπόμενη μάζα περιεχομένου ανά λίτρο χωρητικότητας υπολογίζεται ως εξής:

Μέγιστη επιτρεπόμενη μάζα περιεχομένου ανά λίτρο χωρητικότητας = 0.95 x πυκνότητα της υγρής φάσης στους 50 °C (σε kg/l),

Επιπλέον η φάση ατμού δεν πρέπει να εξαφανίζεται κάτω από τους 60 °C.

Εάν τα πλαίσια είναι όχι μεγαλύτερα από 1.5 m σε διάμετρο, πρέπει να ισχύουν οι τιμές της πίεσης ελέγχου και της μέγιστης επιτρεπόμενης μάζας περιεχομένου ανά λίτρο χωρητικότητας σύμφωνα με την οδηγία συσκευασίας P200 στο 4.1.4.1.

4.3.3.2.4 Η πίεση ελέγχου για δεξαμενές που προορίζονται για τη μεταφορά υγροποιημένων αερίων υπό ψύξη πρέπει να είναι όχι χαμηλότερη από 1.3 φορές την μέγιστη επιτρεπόμενη πίεση λειτουργίας που εμφανίζεται πάνω στη δεξαμενή αλλά όχι χαμηλότερη από 300 kPa (3 bar) (πίεση μετρητή), για δεξαμενές με μόνωση κενού η πίεση ελέγχου πρέπει να είναι όχι χαμηλότερη από 1.3 φορές τη μέγιστη επιτρεπτή πίεση λειτουργίας αυξημένης κατά 100 kPa (1 bar).

4.3.3.2.5 *Πίνακας αερίων και μιγμάτων αερίων τα οποία μπορούν να μεταφέρονται σε σταθερές δεξαμενές (βυτιοφόρα -οχήματα), οχήματα με συστοιχίες, αποσυνδεόμενες δεξαμενές, δεξαμενές-εμπορευματοκιβώτια και MEGCs που δείχνει την ελάχιστη πίεση ελέγχου για δεξαμενές και όσο ισχύει, τη μέγιστη επιτρεπόμενη μάζα περιεχομένου ανά λίτρο χωρητικότητας*

Στην περίπτωση αερίων και μιγμάτων αερίων που ταξινομούνται στις ε.α.ο. εγγραφές, οι τιμές της πίεσης ελέγχου και της μέγιστης επιτρεπόμενης μάζας περιεχομένου ανά λίτρο χωρητικότητας πρέπει να καθορίζονται από τον εγκεκριμένο από την αρμόδια αρχή ειδικό.

Όταν πλαίσια για συμπιεσμένα ή υγροποιημένα αέρια με κρίσιμη θερμοκρασία -50 °C ή υψηλότερη και χαμηλότερη από 70 °C έχουν υποστεί πίεση ελέγχου χαμηλότερη από αυτή που φαίνεται στον Πίνακα, και οι δεξαμενές έχουν προσαρμοσμένη θερμική μόνωση, μπορεί να καθοριστεί ένα χαμηλότερο μέγιστο φορτίο από τον εγκεκριμένο από την αρμόδια αρχή ειδικό, εφόσον η πίεση μέσα στη δεξαμενή από την ουσία στους 55 °C δεν υπερβαίνει την πίεση ελέγχου που φαίνεται στη σφραγίδα πάνω στη δεξαμενή.

UN Αριθμ	**Ονομασία**	**Κωδικός ταξινόμησης**	**Ελάχιστη πίεση ελέγχου για δεξαμενές**				**Μέγιστο επιτρεπόμενο βάρος ανά λίτρο χωρητικότας**
			Με θερμική μόνωση		**Χωρίς θερμική μόνωση**		
			MPa	**bar**	**MPa**	**bar**	**kg**
1001	Ακετυλένιο, διαλυμένο	4 F	μόνο σε οχήματα με συστοιχίες και MEGCs αποτελούμενα από δοχεία				
1002	Αέρας, συμπιεσμένος	1 A	βλέπε 4.3.3.2.1				
1003	Αέρας, υγρός υπό ψύξη	3 O	βλέπε 4.3.3.2.4				
1005	Αμμωνία, άνυδρη	2 TC	2.6	26	2.9	29	0.53
1006	Αργό, συμπιεσμένο	1 A	βλέπε 4.3.3.2.1				
1008	Τριφθοριούχο βόριο, συμπιεσμένο	2TC	22.5	225	22.5	225	0.715
			30	300	30	300	0.86

UN Αριθμ	Ονομασία	Κωδικός ταξινόμησης	Ελάχιστη πίεση ελέγχου για δεξαμενές				Μέγιστο επιτρεπόμενο βάρος ανά λίτρο χωρητικότας
			Με θερμική μόνωση		Χωρίς θερμική μόνωση		
			MPa	bar	MPa	bar	kg
1009	Βρωμοτριφθορομεθάνιο (Ψυκτικό αέριο R13B1)	2A	12	120			1.50
					4.2	42	1.13
					12	120	1.44
					25	250	1.60
1010	ΒΟΥΤΑΔΙΕΝΙΑ, ΣΤΑΘΕΡΟΠΟΙΗΜΕΝΑ (1, 2-βουταδιένιο) ή	2 F	1	10	1	10	0.59
1010	ΒΟΥΤΑΔΙΕΝΙΑ, ΣΤΑΘΕΡΟΠΟΙΗΜΕΝΑ (1, 3-βουταδιένιο) ή	2 F	1	10	1	10	0.55
1010	ΒΟΥΤΑΔΙΕΝΙΑ ΚΑΙ ΥΔΡΟΓΟΝΑΝΑΘΡΑΚΕΣ ΜΙΓΜΑ, ΣΤΑΘΕΡΟΠΟΙΗΜΕΝΟ	2 F	1	10	1	10	0.50
1011	Βουτάνιο	2 F	1	10	1	10	0.51
1012	1-βουτυλένιο ή	2 F	1	10	1	10	0.53
1012	trans-2-βουτυλένιο ή	2 F	1	10	1	10	0.54
1012	cis-2-βουτυλένιο ή	2 F	1	10	1	10	0.55
1012	μείγμα βουτυλενίων	2 F	1	10	1	10	0.50
1013	Διοξείδιο του άνθρακα	2A	19	190			0.73
			22.5	225			0.78
					19	190	0.66
					25	250	0.75
1016	Μονοξείδιο του άνθρακα, συμπιεσμένο	1 TF	βλέπε 4.3.3.2.1				
1017	Χλώριο	2 TOC	1.7	17	1.9	19	1.25
1018	Χλωροδιφθορομεθάνιο (Ψυκτικό αέριο R22)	2A	2.4	24	2.6	26	1.03
1020	Χλωροπενταφθοροαιθάνιο (Ψυκτικό αέριο R115)	2A	2	20	2.3	23	1.08
1021	1-χλωρο-1,2,2,2-τετραφθοροαιθάνιο (Ψυκτικό αέριο R124)	2A	1	10	1.1	11	1.2
1022	Χλωροτριφθορομεθάνιο (Ψυκτικό αέριο R13)	2A	12	120			0.96
			22.5	225			1.12
					10	100	0.83
					12	120	0.90
					19	190	1.04
					25	250	1.10
1023	Φωταέριο, συμπιεσμένο	TF	βλέπε 4.3.3.2.1				

UN Αριθμ	Ονομασία	Κωδικός ταξινόμησης	Ελάχιστη πίεση ελέγχου για δεξαμενές				Μέγιστο επιτρεπόμενο βάρος ανά λίτρο χωρητικότας
			Με θερμική μόνωση		Χωρίς θερμική μόνωση		
			MPa	bar	Mpa	bar	kg
1026	Κυανογόνο	2 TF	10	100	10	100	0.70
1027	Κυκλοπροπάνιο	2 F	1.6	16	1.8	18	0.53
1028	Διχλωροδιφθορομεθάνιο (Ψυκτικό αέριο R12)	2A	1.5	15	1.6	16	1.15
1029	Διχλωροφθορομεθάνιο (Ψυκτικό αέριο R21)	2A	1	10	1	10	1.23
1030	1,1-διφθοροαιθάνιο (Ψυκτικό αέριο R152a)	2 F	1.4	14	1.6	16	0.79
1032	Διμεθυλαμίνη, άνυδρη	2 F	1	10	1	10	0.59
1033	Διμεθυλαιθέρας	2 F	1.4	14	1.6	16	0.58
1035	Αιθάνιο	2 F	12	120			0.32
					9.5	95	0.25
					12	120	0.29
					30	300	0.39
1036	Αιθυλαμίνη	2 F	1	10	1	10	0.61
1037	Αιθυλοχλωρίδιο	2 F	1	10	1	10	0.8
1038	Αιθυλένιο, υγρό υπό ψύξη	3 F	βλέπε 4.3.3.2.4				
1039	Αιθυλομεθυλαιθέρας	2 F	1	10	1	10	0.64
1040	Αιθυλενοξείδιο με άζωτο έως συνολική πίεση 1Mpa (10 bar) στους 50 °C	2 TF	1.5	15	1.5	15	0.78
1041	Μείγμα αιθυλενοξείδιου και διοξείδιου του άνθρακα, με περισσότερο από 9% αλλά όχι περισσότερο από 87% αιθυλενοξείδιο	2 F	2.4	24	2.6	26	0.73
1046	Ήλιο, συμπιεσμένο	1 A	βλέπε 4.3.3.2.1				
1048	Υδροβρώμιο, άνυδρο	2 TC	5	50	5.5	55	1.54
1049	Υδρογόνο, συμπιεσμένο	1 F	βλέπε 4.3.3.2.1				
1050	Υδροχλώριο, άνυδρο	2 TC	12	120			0.69
					10	100	0.30
					12	120	0.56
					15	150	0.67
					20	200	0.74
1053	Υδρόθειο	2 TF	4.5	45	5	50	0.67
1055	Ισοβουτυλένιο	2 F	1	10	1	10	0.52
1056	Κρυπτόν, συμπιεσμένο	1 A	βλέπε 4.3.3.2.1				

UN Αριθμ	Ονομασία	Κωδικός ταξινόμησης	Ελάχιστη πίεση ελέγχου για δεξαμενές				Μέγιστο επιτρεπόμενο βάρος ανά λίτρο χωρητικότας
			Με θερμική μόνωση		Χωρίς θερμική μόνωση		
			MPa	bar	MPa	bar	kg
1058	Υγροποιημένα αέρια, όχι εύφλεκτα, με άζωτο, διοξείδιο του άνθρακα ή αέρα	2A	1.5 × πίεση πλήρωσης βλέπε 4.3.3.2.2. ή 4.3.3.2.3				
1060	Μείγμα μεθυλακετυλενίου και προπαδιενίου, σταθεροποιημένο:	2 F	βλέπε 4.3.3.2.2 or 4.3.3.2.3				
	μείγμα P1	2 F	2.5	25	2.8	28	0.49
	μείγμα P2	2 F	2.2	22	2.3	23	0.47
	προπαδιένιο με 1% έως 4% μεθυλακετυλένιο	2 F	2.2	22	2.2	22	0.50
1061	Μεθυλαμίνη, άνυδρη	2 F	1	10	1.1	11	0.58
1062	Μεθυλοβρωμίδιο με όχι περισσότερο από 2% χλωροπικρίνη	2 T	1	10	1	10	1.51
1063	Μεθυλοχλωρίδιο (Ψυκτικό αέριο R40)	2 F	1.3	13	1.5	15	0.81
1064	Μεθυλομερκαπτάνη	2 TF	1	10	1	10	0.78
1065	Νέον, συμπιεσμένο	1 A	βλέπε 4.3.3.2.1				
1066	Άζωτο, συμπιεσμένο	1 A	βλέπε 4.3.3.2.1				
1067	Τετροξείδιο του διαζώτου (διοξείδιο του αζώτου)	2 TOC	μόνο σε οχήματα με συστοιχίες και MEGCs αποτελούμενα από δοχεία				
1070	Νιτρώδες οξείδιο	2 O	22.5	225			0.78
					18	180	0.68
					22.5	225	0.74
					25	250	0.75
1071	Αέριο ελαίου, συμπιεσμένο	1 TF	βλέπε 4.3.3.2.1				
1072	Οξυγόνο, συμπιεσμένο	1 O	βλέπε 4.3.3.2.1				
1073	Οξυγόνο, υγρό υπό ψύξη	3 O	βλέπε 4.3.3.2.4				
1076	Φωσγένιο	2 TC	μόνο σε οχήματα με συστοιχίες και MEGCs αποτελούμενα από δοχεία				
1077	Προπυλένιο	2 F	2.5	25	2.7	27	0.43
1078	Ψυκτικά αέρια, ε.α.ο. τέτοια όπως:	2A					
	μείγμα F1	2A	1	10	1.1	11	1.23
	μείγμα F2	2A	1.5	15	1.6	16	1.15
	μείγμα F3	2A	2.4	24	2.7	27	1.03
	άλλα μείγματα	2A	βλέπε 4.3. 3. 2.2 ή 4.3. 3. 2.3				
1079	Διοξείδιο του θείου	2 TC	1	10	1.2	12	1.23
1080	Εξαφθοριούχο θείο	2A	12	120			1.34
					7	70	1.04

					14	140	1.33
					16	160	1.37

UN Αριθμ	Ονομασία	Κωδικός ταξινόμησης	Ελάχιστη πίεση ελέγχου για δεξαμενές				Μέγιστο επιτρεπόμενο βάρος ανά λίτρο χωρητικότας
			Με θερμική μόνωση		Χωρίς θερμική μόνωση		
			MPa	bar	MPa	bar	kg
1082	Τριφθοροχλωροαιθυλένιο, σταθεροποιημένο	2 TF	1.5	15	1.7	17	1.13
1083	Τριμεθυλαμίνη, άνυδρη	2 F	1	10	1	10	0.56
1085	Βινυλοβρωμίδιο, σταθεροποιημένο	2 F	1	10	1	10	1.37
1086	Βινυλοχλωρίδιο, σταθεροποιημένο	2 F	1	10	1.1	11	0.81
1087	Βινυλομεθυλαιθέρας, σταθεροποιημένος	2 F	1	10	1	10	0.67
1581	Μείγμα χλωροπικρίνης και μεθυλοβρωμιδίου με όχι περισσότερο από 2% χλωροπικρίνη	2 T	1	10	1	10	1.51
1582	Μείγμα χλωροπικρίνης και μεθυλοχλωρίδιου	2 T	1.3	13	1.5	15	0.81
1612	Αέριο μείγμα συμπιεσμένο τετραφωσφορικού αξαιθυλεστέρα	1 T	βλέπε 4.3.3.2.1				
1749	Τριφθοριούχο χλώριο	2 TOC	3	30	3	30	1.40
1858	Εξαφθοροπροπυλένιο (Ψυκτικό αέριο R 1216)	2A	1.7	17	1.9	19	1.11
1859	Τετραφθοριούχο πυρίτιο	1 TC	20 30	200 300	20 30	200 300	0.74 1.10
1860	Βινυλοφθορίδιο, σταθεροποιημένο	2F	12	120			0.58
			22.5	225			0.65
					25	250	0.64
1912	Μείγμα μεθυλοχλωρίδιου και μεθυλένοχλωρίδιου	2 F	1.3	13	1.5	15	0.81
1913	Νέον, υγρό υπό ψύξη	3A	βλέπε 4.3.3.2.4				
1951	Αργόν, υγρό υπό ψύξη	3A	βλέπε 4.3.3.2.4				
1952	Μείγμα αιθυλενοξείδιου και διοξείδιου του άνθρακα, με όχι περισσότερο από 9% αιθυλενοξείδιο	2A	19	190	19	190	0.66
			25	250	25	250	0.75
1953	Συμπιεσμένο αέριο, τοξικό, εύφλεκτο, ε.α.ο.[a]	1 TF	βλέπε 4.3.3.2.1 ή 4.3.3.2.2				
1954	Συμπιεσμένο αέριο, εύφλεκτο ε.α.ο.	1 F	βλέπε 4.3.3.2.1 ή 4.3.3.2.2				
1955	Συμπιεσμένο αέριο, τοξικό, ε.α.ο.[a]	1 T	βλέπε 4.3.3.2.1 ή 4.3.3.2.2				
1956	Συμπιεσμένο αέριο, ε.α.ο.	1A	βλέπε 4.3.3.2.1 ή 4.3.3.2.2				
1957	Δευτέριο, συμπιεσμένο	1 F	βλέπε 4.3.3.2.1				

1958	1,2-διχλωρο-1,1,2,2-τετραφθοροαιθάνιο (Ψυκτικό αέριο R114)	2A	1	10	1	10	1.3

UN Αριθμ	Ονομασία	Κωδικός ταξινόμησης	Ελάχιστη πίεση ελέγχου για δεξαμενές				Μέγιστο επιτρεπόμενο βάρος ανά λίτρο χωρητικότας
			Με θερμική μόνωση		Χωρίς θερμική μόνωση		
			MPa	bar	MPa	bar	kg
1959	1,1-διφθοροαιθυλένιο (Ψυκτικό αέριο R1132a)	2F	12	120			0.66
			22.5	225			0.78
					25	250	0.77
1961	Αιθάνιο, υγρό υπό ψύξη	3 F	βλέπε 4.3.3.2.4				
1962	Αιθυλένιο, συμπιεσμένο	1 F	12	120			0.25
			22.5	225			0.36
					22.5	225	0.34
					30	300	0.37
1963	Ήλιο, υγρό υπό ψύξη	3A	βλέπε 4.3.3.2.4				
1964	Αέριο μείγμα υδρογονανθράκων, συμπιεσμένο, ε.α.ο.	1 F	βλέπε 4.3.3.2.1 ή 4.3.3.2.2				
1965	Αέριο μείγμα υδρογονανθράκων, υγροποιημένο, ε.α.ο.	2F					
	Μείγμα A	2F	1	10	1	10	0.50
	Μείγμα A01	2F	1.2	12	1.4	14	0.49
	Μείγμα A02	2F	1.2	12	1.4	14	0.48
	Μείγμα A0	2F	1.2	12		14	0.47
	Μείγμα A1	2F	1.6	16	1.8	18	0.46
	Μείγμα B1	2F	2	20	2.3	23	0.45
	Μείγμα B2	2F	2	20	2.3	23	0.44
	Μείγμα B	2F	2	20	2.3	23	0.43
	Μείγμα C	2F	2.5	25	2.7	27	0.42
	Άλλα μείγματα	2F	βλέπε 4.3.3.2.2 ή 4.3.3.2.3				
1966	Υδρογόνο, υγρό υπό ψύξη	3 F	βλέπε 4.3.3.2.4				
1967	Εντομοκτόνο αέριο, τοξικό, ε.α.ο.[a]	2T	βλέπε 43322 ή 43323				
1968	Εντομοκτόνο αέριο, ε.α.ο.	2A	βλέπε 4.3.3.2.2 or 4.3.3.2.3				
1969	Ισοβουτάνιο	2 F	1	10	1	10	0.49
1970	Κρυπτόν, υγρό υπό ψύξη	3A	βλέπε 4.3.3.2.4				
1971	Μεθάνιο, συμπιεσμένο ή φυσικό αέριο, συμπιεσμένο με υψηλή περιεκτικότητα σε μεθάνιο	1 F	βλέπε 4.3.3.2.1				
1972	Μεθάνιο, υγρό υπό ψύξη ή φυσικό αέριο, υγρό υπό ψύξη με υψηλή περιεκτικότητα σε μεθάνιο	3 F	βλέπε 4.3.3.2.4				

UN Αριθμ	Ονομασία	Κωδικός ταξινόμησης	Ελάχιστη πίεση ελέγχου για δεξαμενές				Μέγιστο επιτρεπόμενο βάρος ανά λίτρο χωρητικότας
			Με θερμική μόνωση		Χωρίς θερμική μόνωση		
			MPa	bar	MPa	bar	kg
1973	Μείγμα χλωροδιφθορομεθάνιου και χλωροπενταφθοροαιθάνιου με σταθερό σημείο βρασμού, με περίπου 49% χλωροδιφθορομεθάνιο (Ψυκτικό αέριο R502)	2A	2.5	25	2.8	28	1.05
1974	Χλωροδιφθοροβρωμομεθάνιο (Ψυκτικό αέριο R12B1)	2A	1	10	1	10	1.61
1976	Οκταφθορομκυκλοβουτάνιο (Ψυκτικό αέριο RC318)	2A	1	10	1	10	1.34
1977	Άζωτο, υγρό υπό ψύξη	3A	βλέπε 4.3.3.2.4				
1978	Προπάνιο	2 F	2.1	21	2.3	23	0.42
1982	Τετραφθορομεθάνιο , συμπιεσμένο (Ψυκτικό αέριο R14, συμπιεσμένο)	2A	20	200	20	200	0.62
			30	300	30	300	0.94
1983	1-χλωρο-2,2,2-τριφθοροαιθάνιο (Ψυκτικό αέριο R133a)	2A	1	10	1	10	1.18
1984	Τριφθορομεθάνιο (Ψυκτικό αέριο R23)	2A	19	190			0.92
			25	250			0.99
					19	190	0.87
					25	250	0.95
2034	Μείγμα υδρογόνου και μεθάνιου, συμπιεσμένο	1 F	βλέπε 4.3.3.2.1				
2035	1, 1, 1 – τριφθοροαιαθάνιο (Ψυκτικό αέριο R143a)	2F	2.8	28	3.2	32	0.79
2036	Ξένον, συμπιεσμένο	2A	12	120			1.30
					13	130	1.24
2044	2,2-διμεθυλοπροπάνιο	2 F	1	10	1	10	0.53
2073	Διαλύματα αμμωνίας, σχετικής πυκνότητας μικρότερης από 0.880 στους 15 °C σε νερό:	4A					
	με περισσότερο από 35% και όχι περισσότερο από 40% αμμωνία	4A	1	10	1	10	0.80
	με περισσότερο από 40% και όχι περισσότερο από 50% αμμωνία	4A	1.2	12	1.2	12	0.77

2187	Διοξείδιο του άνθρακα, υγρό υπό ψύξη	3A	βλέπε 4.3.3.2.4				
2189	Διχλωροσιλάνιο	2 TFC	1	10	1	10	0.90
2191	Σουλφουρυλοφθορίδιο	2 T	5	50	5	50	1.1
UN Αριθμ	**Ονομασία**	**Κωδικός ταξινόμησης**	**Ελάχιστη πίεση ελέγχου για δεξαμενές**				**Μέγιστο επιτρεπόμενο βάρος ανά λίτρο χωρητικότας**
			Με θερμική μόνωση		**Χωρίς θερμική μόνωση**		
			MPa	**bar**	**MPa**	**bar**	**kg**
2193	Εξαφθοροαιθάνιο, R116	2A	16	160			1.28
	συμπιεσμένο (Ψυκτικό αέριο		20	200			1.34
	συμπιεσμένο)				20	200	1.10
2197	Υδροϊώδιο, άνυδρο	2 TC	1.9	19	2.1	21	2.25
2200	Προπαδιένιο, σταθεροποιημένο	2 F	1.8	18	2.0	20	0.50
2201	Νιτρώδες οξείδιο, υγρό υπό ψύξη	3 O	βλέπε 4.3.3.2.4				
2203	Σιλάνιο, συμπιεσμένο [b]	1 F	22.5	225	22.5	225	0.32
			25	250	25	250	0.41
2204	Καρβονυλοσουλφίδιο	2 TF	2.7	27	3.0	30	0.84
2417	Καρβονυλοφθορίδιο,	1 TC	20	200	20	200	0.47
	συμπιεσμένο		30	300	30	300	0.70
2419	Βρωμοτριφθοροαιθυλένιο	2 F	1	10	1	10	1.19
2420	Εξαφθοροακετόνη	2 TC	1.6	16	1.8	18	1.08
2422	Οκταφθοροβουτ-2-ένιο (Ψυκτικό αέριο R1318)	2A	1	10	1	10	1.34
2424	Οκταφθοροπροπάνιο (Ψυκτικό αέριο R218)	2A	2.1	21	2.3	23	1.07
2451	Τριφθοριούχο άζωτο	1 O	20	200	20	200	0.50
			30	300	30	300	0.75
2452	Αιθυλακετυλένιο, σταθεροποιημένο	2 F	1	10	1	10	0.57
2453	Αιθυλοφθορίδιο (Ψυκτικό αέριο R161)	2 F	2.1	21	2.5	25	0.57
2454	Μεθυλοφθορίδιο (Ψυκτικό αέριο R41)	2 F	30	300	30	300	0.36
2517	1-χλωρο-1,1-διφθοροαιθάνιο (Ψυκτικό αέριο R142b)	2 F	1	10	1	10	0.99
2591	Ξένον, υγρό υπό ψύξη	3A	βλέπε 4.3.3.2.4				
2599	Αζεότροπο μείγμα χλωροτρι-	2A	3.1	31	3.1	31	0.11
	φθορομεθάνιου και τριφθορο-		4.2	42			0.21
	μεθάνιου, με περίπου 60%		10	100			0.76
	Χλωροτριφθορομεθάνιο				4.2	42	0.20
	(Ψυκτικό αέριο R503)				10	100	0.66
2601	Κυκλοβουτάνιο	2 F	1	10	1	10	0.63

UN Αριθμ	Ονομασία	Κωδικός ταξινόμησης	Ελάχιστη πίεση ελέγχου για δεξαμενές				Μέγιστο επιτρεπόμενο βάρος ανά λίτρο χωρητικότας
			Με θερμική μόνωση		Χωρίς θερμική μόνωση		
			MPa	bar	MPa	bar	kg
2602	Αζεότροπο μείγμα διχλωροδιφθορομεθάνιου και διφθορο-1,1 αιθάνιο, με περίπου 74% διχλωροδιφθορομεθάνιο (Ψυκτικό αέριο R500)	2A	1.8	18	2	20	1.01
2901	Χλωριούχο βρώμιο	2 TOC	1	10	1	10	1.50
3057	Τριφθοροακετυλοχλωρίδιο	2 TC	1.3	13	1.5	15	1.17
3070	Μείγμα αιθυλενοξείδιου και διχλωροδιφθορομεθάνιου με όχι περισσότερο από 12.5% αιθυλενοξείδιο	2A	1.5	15	1.6	16	1.09
3083	Υπερχλωρυλοφθορίδιο	2 TO	2.7	27	3.0	30	1.21
3136	Τριφθορομεθάνιο, ψυγμένο υγρό	2A	βλέπε 4.3.3.2.4				
3138	Αιθυλένιο, ακετυλένιο προπυλένιο σε μείγμα, υγρό υπό ψύξη, που περιέχει τουλάχιστον 71.5% αιθυλένιο με όχι περισσότερο από 22.5% ακετυλένιο και όχι περισσότερο από 6% προπυλένιο	3 F	βλέπε 4.3.3.2.4				
3153	Υπερφθορο(μεθυλοβινυλ αιθέρας)	2 F	1.4	14	1.5	15	1.14
3154	Υπερφθορο(αιθυλοβινυλ αιθέρας)	2 F	1	10	1	10	0.98
3156	Συμπιεσμένο αέριο, οξειδωτικό, ε.α.ο.	1 O	βλέπε 4.3.3.2.1 ή 4.3.3.2.2				
3157	Υγροποιημένο αέριο, οξειδωτικό, ε.α.ο.	2 O	βλέπε 4.3.3.2.2 ή 4.3.3.2.3				
3158	Αέριο, υγρό υπό ψύξη, ε.α.ο.	3A	βλέπε 4.3.3.2.4				
3159	1,1,1,2-τετραφθοροαιθάνιο (Ψυκτικό αέριο R134a)	2A	1.6	16	1.8	18	1.04
3160	Υγροποιημένο αέριο, τοξικό, εύφλεκτο, ε.α.ο. [a]	2 TF	βλέπε 4.3.3.2.2 ή 4.3.3.2.3				
3161	Υγροποιημένο αέριο, εύφλεκτο, ε.α.ο.	2 F	βλέπε 4.3.3.2.2 ή 4.3.3.2.3				
3162	Υγροποιημένο αέριο, τοξικό, ε.α.ο. [a]	2 T	βλέπε 4.3.3.2.2 ή 4.3.3.2.3				
3163	Υγροποιημένο αέριο, ε.α.ο.	2A	βλέπε 4.3.3.2.2 ή 4.3.3.2.3				
3220	Πενταφθοροαιθάνιο (Ψυκτικό αέριο R125)	2A	4.1	41	4.9	49	0.95

3252	Διφθοροµεθάνιο (Ψυκτικό αέριο R32)	2F	3.9	39	4.3	43	0.78

UN Αριθµ	**Ονοµασία**	**Κωδικός ταξινόµησης**	**Ελάχιστη πίεση ελέγχου για δεξαµενές**				**Μέγιστο επιτρεπόµενο βάρος ανά λίτρο χωρητικότας**
			Με θερµική µόνωση		**Χωρίς θερµική µόνωση**		
			MPa	**bar**	**MPa**	**bar**	**kg**
3296	Επταφθοροπροπάνιο (Ψυκτικό αέριο R227)	2A	1.4	14	1.6	16	1.20
3297	Μείγµα αιθυλενοξείδιου και χλωροτετραφθοροαιθάνιου, µε όχι περισσότερο από 8.8% αιθυλενοξείδιο	2A	1	10	1	10	1.16
3298	Μείγµα αιθυλενοξείδιου και πενταφθοροαιθάνιου, µε όχι περισσότερο από 7.9% αιθυλενοξείδιο	2A	2.4	24	2.6	26	1.02
3299	Μείγµα αιθυλενοξείδιου και τετραφθοροαιθάνιου, µε όχι περισσότερο από 5.6% αιθυλενοξείδιο	2A	1.5	15	1.7	17	1.03
3300	Μείγµα αιθυλενοξείδιου και διοξείδιου του άνθρακα, µε περισσότερο από 87% αιθυλενοξείδιο	2 TF	2.8	28	2.8	28	0.73
3303	Συµπιεσµένο αέριο, τοξικό, οξειδωτικό, ε.α.ο. [a]	1 TO	βλέπε 4.3.3.2.1 ή 4.3.3.2.2				
3304	Συµπιεσµένο αέριο, τοξικό, διαβρωτικό, ε.α.ο. [a]	1 TC	βλέπε 4.3.3.2.1 ή 4.3.3.2.2				
3305	Συµπιεσµένο αέριο, τοξικό, εύφλεκτο, διαβρωτικό, ε.α.ο. [a]	1 TFC	βλέπε 4.3.3.2.1 ή 4.3.3.2.2				
3306	Συµπιεσµένο αέριο, τοξικό, οξειδωτικό, διαβρωτικό, ε.α.ο. [a]	1 TOC	βλέπε 4.3.3.2.1 ή 4.3.3.2.2				
3307	Υγροποιηµένο αέριο, τοξικό, οξειδωτικό, ε.α.ο. [a]	2 TO	βλέπε 4.3.3.2.2 ή 4.3.3.2.3				
3308	Υγροποιηµένο αέριο, τοξικό, διαβρωτικό, ε.α.ο. [a]	2 TC	βλέπε 4.3.3.2.2 ή 4.3.3.2.3				
3309	Υγροποιηµένο αέριο, τοξικό, εύφλεκτο, διαβρωτικό, ε.α.ο. [a]	2 TFC	βλέπε 4.3.3.2.2 ή 4.3.3.2.3				
3310	Υγροποιηµένο αέριο, τοξικό, οξειδωτικό, διαβρωτικό, ε.α.ο. [a]	2 TOC	βλέπε 4.3.3.2.2 ή 4.3.3.2.3				
3311	Αέριο, υγρό υπό ψύξη, οξειδωτικό, ε.α.ο.	3 O	βλέπε 4.3.3.2.4				
3312	Αέριο, υγρό υπό ψύξη, εύφλεκτο, ε.α.ο.	3 F	βλέπε 4.3.3.2.4				
3318	Διαλύµατα αµµωνίας, σχετικής πυκνότητας µικρότερης από 0.880 στους 15 °C σε νερό, µε περισσότερο από 50% αµµωνία	4 TC	βλέπε 4.3.3.2.2				

3337	Ψυκτικό αέριο R404A	2A	2.9	29	3.2	32	0.84
3338	Ψυκτικό αέριο R407A	2A	2.8	28	3.2	32	0.95
3339	Ψυκτικό αέριο R407B	2A	3.0	30	3.3	33	0.95

UN Αριθμ	**Ονομασία**	**Κωδικός ταξινόμησης**	**Ελάχιστη πίεση ελέγχου για δεξαμενές**				**Μέγιστο επιτρεπόμενο βάρος ανά λίτρο χωρητικότας**
			Με θερμική μόνωση		**Χωρίς θερμική μόνωση**		
			MPa	**bar**	**MPa**	**bar**	**kg**
3340	Ψυκτικό αέριο R407C	2A	2.7	27	3.0	30	0.95
3354	Εντομοκτόνο αέριο, εύφλεκτο, ε.α.ο.	2F	βλέπε 4.3.3.2.2 ή 4.3.3.2.3				
3355	Εντομοκτόνο αέριο, τοξικό, εύφλεκτο, ε.α.ο. [a]	2 TF	βλέπε 4.3.3.2.2 ή 4.3.3.2.3				

[a] *Επιτρέπεται εάν το LC_{50} είναι ίσο με ή μεγαλύτερο από 200 ppm*

[b] *Θεωρούμενο ως πυροφόρο*

4.3.3.3 ***Λειτουργία***

4.3.3.3.1 Όταν δεξαμενές, οχήματα με συστοιχίες ή MEGCs είναι εγκεκριμένα για διαφορετικά αέρια, η αλλαγή χρήσης πρέπει να περιλαμβάνει λειτουργίες αδειάσματος, απολύμανσης και εκκένωσης σε βαθμό απαραίτητο για ασφαλή λειτουργία.

4.3.3.3.2 Όταν δεξαμενές, οχήματα με συστοιχίες ή MEGCs παραδίδονται για μεταφορά, πρέπει να είναι ορατές μόνο οι εγγραφές που καθορίζονται στο 6.8.3.5.6 που ισχύουν για το αέριο που φορτώνεται ή μόλις αδειάστηκε. Όλες οι εγγραφές που αφορούν άλλα αέρια πρέπει να καλύπτονται.

4.3.3.3.3 Όλα τα στοιχεία ενός οχήματος-συστοιχίας ή ενός MEGC πρέπει να περιέχουν μόνο ένα και το αυτό αέριο.

4.3.3.4 (*Δεσμευμένο)*

4.3.4 Ειδικές διατάξεις που ισχύουν για Κλάσεις 3 έως 9

4.3.4.1 ***Κωδικοποίηση, ορθολογική προσέγγιση και ιεράρχηση των δεξαμενών***

4.3.4.1.1 *Κωδικοποίηση των δεξαμενών*

Τα τέσσερα μέρη των κωδικών (κωδικοί δεξαμενής) που δίνονται στη Στήλη (12) του Πίνακα Α στο Κεφάλαιο 3.2 έχουν τις παρακάτω σημασίες:

Μέρος	**Περιγραφή**	**Κωδικός δεξαμενής**
1	Τύποι δεξαμενής	L = δεξαμενή για ουσίες σε υγρή κατάσταση (υγρά ή στερεά που παραδίδονται για μεταφορά σε τηγμένη κατάσταση), S = δεξαμενή για ουσίες σε στερεή κατάσταση (σε κονιώδη ή κοκκώδη μορφή).
2	Πίεση υπολογισμού	G = ελάχιστη πίεση υπολογισμού σύμφωνα με τις γενικές απαιτήσεις του 6.8.2.1.14, ή 1.5, 2.65, 4, 10, 15 ή 21= ελάχιστη πίεση υπολογισμού σε bar (βλέπε 6.8.2.1.14).

Μέρος	Περιγραφή	Κωδικός δεξαμενής
3	Ανοίγματα (βλέπε 6.8.2.2.3)	A = δεξαμενή με ανοίγματα πλήρωσης και εκκένωσης πυθμένα με 2 κλεισίματα, B = δεξαμενή με ανοίγματα πλήρωσης και εκκένωσης πυθμένα με 3 κλεισίματα, C = δεξαμενή με ανοίγματα πλήρωσης και εκκένωσης κορυφής μόνο με ανοίγματα καθαρισμού κάτω από την επιφάνεια του υγρού, D = δεξαμενή με ανοίγματα πλήρωσης και εκκένωσης κορυφής χωρίς ανοίγματα κάτω από την επιφάνεια του υγρού.
4	Βαλβίδες/ συσκευές ασφαλείας	V = δεξαμενή με σύστημα εξαερισμού, σύμφωνα με 6.8.2.2.6, αλλά χωρίς φλογοπαγίδα, ή δεξαμενή όχι ανθεκτική σε έκρηξη-πίεση , F = δεξαμενή με σύστημα εξαερισμού, σύμφωνα με 6.8.2.2.6, προσαρμοσμένο φλογοπαγίδα, ή δεξαμενή ανθεκτική σε έκρηξη-πίεση, N = δεξαμενή χωρίς σύστημα εξαερισμού, σύμφωνα σύμφωνα με 6.8.2.2.6, και όχι ερμητικά κλειστή., H = Ερμητικά κλειστή δεξαμενή (βλέπε 1.2.1).

4.3.4.1.2 *Ορθολογική προσέγγιση για καταχώρηση των κωδικών δεξαμενής της παρούσας* Συμφωνίας *(ADR) σε ομάδες ουσιών και ιεράρχηση δεξαμενών.*

ΣΗΜΕΙΩΣΗ: *Ορισμένες ουσίες και ομάδες ουσιών δεν περιλαμβάνονται στην ορθολογική προσέγγιση, βλέπε 4.3.4.1.3*

Ορθολογική προσέγγιση			
Κωδικός δεξαμενής	**Ομάδα επιτρεπομένων ουσιών**		
	Κλάση	**Κωδικός ταξινόμησης**	**Ομάδα συσκευασίας**
ΥΓΡΑ	3	F2	III
LGAV	9	M9	III
LGBV	4.1	F2	II, III
	5.1	O1	III
	9	M6	III
		M11	III
	και ομάδες επιτρεπομένων ουσιών για κωδικό δεξαμενής LGAV		

Ορθολογική προσέγγιση			
Κωδικός δεξαμενής	**Ομάδα επιτρεπομένων ουσιών**		
	Κλάση	**Κωδικός ταξινόμησης**	**Ομάδα συσκευασίας**
LGBF	3	F1	II τάση ατμών στους 50 °C ≤ 1.1 bar
		F1	III
		D	II τάση ατμών στους 50 °C ≤ 1.1 bar
		D	III
	και ομάδες επιτρεπομένων ουσιών για κωδικούς δεξαμενής LGAV και LGBV		
L1.5BN	3	F1	II τάση ατμών στους 50°C >1.1 bar
		F1	III σημείο ανάφλεξης <23°C, ιξώδες τάση ατμών στους 50°C >1.1 bar σημείο βρασμού > 35°C
		D	II τάση ατμών στους 50°C >1.1 bar
	και ομάδες επιτρεπομένων ουσιών για κωδικούς δεξαμενής LGAV, LGBV και LGBF		
L4BN	3	F1	I III σημείο βρασμού ≤35°C
		FC	III
		D	I
	5.1	O1	I, II
		OT1	I
	8	C1	II, III
		C3	II, III
		C4	II, III
		C5	II, III
		C7	II, III
		C8	II, III
		C9	II, III
		C10	II, III
		CF1	II
		CF2	II
		CS1	II
		CW1	II
		CW2	II
		CO1	II
		CO2	II
		CT1	II, III
		CT2	II, III
L4BN		CFT	II
(συνέχεια)	9	M11	III
	και ομάδες επιτρεπομένων ουσιών για κωδικούς δεξαμενής LGAV, LGBV, LGBF και L1.5BN		
L4BH	3	FT1	II, III
		FT2	II
		FC	II
		FTC	II
	6.1	T1	II, III
		T2	II, III
		T3	II, III
		T4	II, III
		T5	II, III
		T6	II, III
		T7	II, III

Ορθολογική προσέγγιση			
Κωδικός δεξαμενής	**Ομάδα επιτρεπομένων ουσιών**		
	Κλάση	**Κωδικός ταξινόμησης**	**Ομάδα συσκευασίας**
		TF1	II
		TF2	II, III
		TF3	II
		TS	II
		TW1	II
		TW2	II
		TO1	II
		TO2	II
		TC1	II
		TC2	II
		TC3	II
		TC4	II
		TFC	II
	6.2	I3	II
		I4	II
	9	M2	II
	και ομάδες επιτρεπομένων ουσιών για κωδικούς δεξαμενής LGAV, LGBV, LGBF, L1.5BN και L4BN		
L4DH	4.2	S1	II, III
		S3	II, III
		ST1	II, III
		ST3	II, III
		SC1	II, III
		SC3	II, III
	4.3	W1	II, III
		WF1	II, III
		WT1	II, III
		WC1	II, III
	8	CT1	II, III
	και ομάδες επιτρεπομένων ουσιών για δεξαμενή κωδικός LGAV, LGBV, LGBF, L1.5BN, L4BN και L4BH		
L10BH	8	C1	I
		C3	I
		C4	I
		C5	I
		C7	I
		C8	I
		C9	I
		C10	I
		CF1	I
L10BH *(συνέχεια)*		CF2	I
		CS1	I
		CW1	I
		CW2	I
		CO1	I
		CO2	I
		CT1	I
		CT2	I
		COT	I
	και ομάδες επιτρεπομένων ουσιών για κωδικό δεξαμενής LGAV, LGBV, LGBF, L1.5BN, L4BN, και L4BH		
L10CH	3	FT1	I
		FT2	I
		FC	I
		FTC	I
	6.1	T1	I

Ορθολογική προσέγγιση			
Κωδικός δεξαμενής	**Ομάδα επιτρεπομένων ουσιών**		
	Κλάση	**Κωδικός ταξινόμησης**	**Ομάδα συσκευασίας**
		T2	I
		T3	I
		T4	I
		T6	I
		T7	I
		TF1	I
		TF2	I
		TF3	I
		TS	I
		TW1	I
		TO1	I
		TC1	I
		TC2	I
		TC3	I
		TC4	I
		TFC	I
	και ομάδες επιτρεπομένων ουσιών για κωδικούς δεξαμενής LGAV, LGBV, LGBF, L1.5BN, L4BN, L4BH, και L10BH		
L10DH	4.3	W1	I
		WF1	I
		WT1	I
		WC1	I
		WFC	I
	5.1	OTC	I
	8	CT1	I
	και ομάδες επιτρεπομένων ουσιών για κωδικούς δεξαμενής LGAV, LGBV, LGBF, L1.5BN, L4BN, L4BH, L4DH, L10BH και L10CH		
L15CH	3	FT1	I
	6.1	TF1	I
	και ομάδες επιτρεπομένων ουσιών για κωδικούς δεξαμενής LGAV, LGBV, LGBF, L1.5BN, L4BN, L4BH, L10BH και L10CH		
L21DH	4.2	S1	I
		S3	I
		SW	I
		ST3	I
	και ομάδες επιτρεπομένων ουσιών για κωδικούς δεξαμενής LGAV, LGBV, LGBF, L1.5BN, L4BN, L4BH, L4DH, L10BH, L10CH, L10DH και L15CH		
ΣΤΕΡΕΑ SGAV	4.1	F1	III
		F3	III
	4.2	S2	II, III
		S4	III
	5.1	O2	II, III
	8	C2	II, III
		C4	III
		C6	III
		C8	III
		C10	II, III
		CT2	III
	9	M7	III
		M11	II, III
SGAN	4.1	F1	II
		F3	II
		FT1	II, III
		FT2	II, III

Ορθολογική προσέγγιση			
Κωδικός δεξαμενής	**Ομάδα επιτρεπομένων ουσιών**		
	Κλάση	**Κωδικός ταξινόμησης**	**Ομάδα συσκευασίας**
		FC1	II, III
		FC2	II, III
	4.2	S2	II
		S4	II, III
		ST2	II, III
		ST4	II, III
		SC2	II, III
		SC4	II, III
	4.3	W2	II, III
		WF2	II
		WS	II, III
		WT2	II, III
		WC2	II, III
	5.1	O2	II, III
		OT2	II, III
		OC2	II, III
	8	C2	II
		C4	II
		C6	II
		C8	II
		C10	II
		CF2	II
		CS2	II
		CW2	II
		CO2	II
		CT2	II
	9	M3	III
	και ομάδες επιτρεπομένων ουσιών για κωδικό δεξαμενής SGAV		
SGAH	6.1	T2	II, III
		T3	II, III
		T5	II, III
		T7	II, III
		T9	II
		TF3	II
		TS	II
SGAH *(συνέχεια)*		TW2	II
		TO2	II
		TC2	II
		TC4	II
	9	M1	II, III
	και ομάδες επιτρεπομένων ουσιών για κωδικούς δεξαμενής SGAV και SGAN		
S4AH	6.2	I3	II
	9	M2	II
	και ομάδες επιτρεπομένων ουσιών για κωδικούς δεξαμενής SGAV, SGAN και SGAH		
S10AN	8	C2	I
		C4	I
		C6	I
		C8	I
		C10	I
		CF2	I
		CS2	I
		CW2	I
		CO2	I
		CT2	I
	και ομάδες επιτρεπομένων ουσιών για κωδικούς δεξαμενής SGAV και SGAN		

Ορθολογική προσέγγιση			
Κωδικός δεξαμενής	**Ομάδα επιτρεπομένων ουσιών**		
	Κλάση	**Κωδικός ταξινόμησης**	**Ομάδα συσκευασίας**
S10AH	6.1	T2	I
		T3	I
		T5	I
		T7	I
		TS	I
		TW2	I
		TO2	I
		TC2	I
		TC4	I
	και ομάδες επιτρεπομένων ουσιών για κωδικούς δεξαμενής SGAV, SGAN, SGAH και S10AN		

Ιεράρχηση δεξαμενών

Δεξαμενές με κωδικούς δεξαμενής διαφορετικούς από αυτούς που υποδεικνύονται στον πίνακα αυτό ή στον Πίνακα Α του Κεφαλαίου 3.2 μπορούν επίσης να χρησιμοποιηθούν υπό την προϋπόθεση ότι κάθε στοιχείο (αριθμός ή γράμμα) των μερών 1 έως 4 αυτών των κωδικών δεξαμενής αντιστοιχεί σε ένα επίπεδο ασφάλειας τουλάχιστον ίσο με το αντίστοιχο στοιχείο του κωδικού δεξαμενής που υποδεικνύεται στον Πίνακα Α του Κεφαλαίου 3.2, σύμφωνα με την ακόλουθη αύξουσα σειρά :

Μέρος 1 : Τύπος δεξαμενών
S → L
Μέρος 2 : Υπολογισμός πίεσης
G → 1.5 → 2.65 → 4 → 10→ 15 → 21 bar
Μέρος 3 : Ανοίγματα
A → B → C → D
Μέρος 4 : Βαλβίδες/ συσκευές ασφάλειας
V → F → N → H

Για παράδειγμα :

- Μία δεξαμενή με κωδικό δεξαμενής L10CN είναι εγκεκριμένη για τη μεταφορά μιας ουσίας στην οποία έχει καταχωρηθεί ο κωδικός δεξαμενής L4BN.

- Μία δεξαμενή με κωδικό δεξαμενής L4BN είναι εγκεκριμένη για τη μεταφορά μιας ουσίας στην οποία έχει καταχωρηθεί ο κωδικός δεξαμενής SGAN.

ΣΗΜΕΙΩΣΗ *: Η ιεράρχηση δεν λαμβάνει υπόψη της οποιεσδήποτες ειδικές διατάξεις για κάθε καταχώρηση (βλέπε 4.3.5 και 6.8.4)*

4.3.4.1.3 Οι παρακάτω ουσίες και ομάδες ουσιών, όπου ένα "(+)" εμφανίζεται στη Στήλη (12) του Πίνακα Α στο Κεφάλαιο 3.2, υπόκεινται στις ειδικές διατάξεις. Σ' αυτήν την περίπτωση η εναλλακτική χρήση των δεξαμενών για άλλες ουσίες και ομάδες ουσιών επιτρέπεται μόνο όπου αυτό καθορίζεται στο πιστοποιητικό έγκρισης τύπου. Δεξαμενές υψηλότερης αξίας σύμφωνα με τις διατάξεις στο τέλος του πίνακα 4.3.4.1.2 μπορούν να χρησιμοποιούνται with due σύμφωνα με τις ειδικές διατάξεις που υποδεικνύονται στη Στήλη (13) του Πίνακα Α στο Κεφάλαιο 3.2

(a) Κλάση 4.1:

UN Αριθμ. 2448 θείο, τηγμένο: κωδικός LGBV,

(b) Κλάση 4.2:

UN Αριθμ. 1381 φωσφόρος, λευκός ή κίτρινος, ξηρός, ή κάτω από νερό ή σε διάλυμα και UN Αριθμ. 2447 φωσφόρος, λευκός ή κίτρινος λιωμένος: κωδικός L10DH,

(c) Κλάση 4.3:

UN Αριθμ. 1389 αμάγαλμα αλκαλιμετάλλων, υγρό UN Αριθμ. 1391 διασπορά αλκαλιμετάλλων ή διασπορά αλκαλικών γαιών, UN Αριθμ. 1392 αμάγαλμα μετάλλων αλκαλικών γαιών, υγρό, UN Αριθμ.1415 λίθιο, UN Αριθμ.1420 μεταλλικά κράματα καλίου, υγρά UN Αριθμ.1421 κράμα αλκαλικών μετάλλων, υγρό, ε.α.ο., UN Αριθμ.1422 κράματα καλίου νατρίου, υγρά UN Αριθμ.1428 νάτριο και UN Αριθμ.2257 κάλιο, UN Αριθμ 3401 αμάγαλμα αλκαλιμετάλλων, στερεό, UN Αριθμ 3402 αμάγαλμα μετάλλων αλκαλικών γαιών, στερεό, UN Αριθμ 3403 μεταλλικά κράματα καλίου, στερεά και UN Αριθμ 3404 κράματα καλίου νατρίου, στερεά : κωδικός L10BN,

UN Αριθμ.1407 καίσιο και UN Αριθμ.1423 ρουβίδιο: κωδικός L10CH,

(d) Κλάση 5.1:

UN Αριθμ. 1873 υπερχλωρικό οξύ 50-72%: κωδικός L4DN,

UN Αριθμ. 2015 υπεροξείδιο του υδρογόνου, υδατικό διάλυμα, σταθεροποιημένο με περισσότερο από 70% υπεροξείδιο του υδρογόνου: κωδικός L4DV,

UN Αριθμ. 2014 υπεροξείδιο του υδρογόνου, υδατικό διάλυμα με 20-60% υπεροξείδιο του υδρογόνου, UN Αριθμ. 2015 υπεροξείδιο του υδρογόνου υδατικό διάλυμα, σταθεροποιημένο με 60-70% υπεροξείδιο του υδρογόνου, UN No 2426 νιτρικό αμμώνιο, θερμό συμπυκνωμένο διάλυμα με περισσότερο από 80% αλλά όχι περισσότερο από 93% και UN Αριθμ. 3149 μείγμα υπεροξείδιου του υδρογόνου και υπεροξοξικού οξέος, σταθεροποιημένο: κωδικός L4BV,

UN Αριθμ. 3375 νιτρικό αμμώνιο γαλάκτωμα, αιώρημα ή γέλη, υγρό : κωδικός LGAV

UN Αριθμ. 3375 νιτρικό αμμώνιο γαλάκτωμα, αιώρημα ή γέλη, στερεό : κωδικός SGAV

(e) Κλάση 5.2:

UN Αριθμ.3109 οργανικό υπεροξείδιο τύπου F, υγρό και UN Αριθμ.3119 οργανικό υπεροξείδιο, τύπου F, υγρό ελεγχόμενη θερμοκρασία: κωδικός L4BN,

UN Αριθμ.3110 οργανικό υπεροξείδιο, τύπου F, στερεό και UN Αριθμ.3120 οργανικό υπεροξείδιο, τύπου F, στερεό, ελεγχόμενη θερμοκρασία: κωδικός S4AN,

(f) Κλάση 6.1:

UN Αριθμ.1613 υδροκυάνιο, υδατικό διάλυμα και UN Αριθμ.3294 υδροκυάνιο διάλυμα σε αλκοόλη: κωδικός L15DH,

(g) Κλάση 7:

Όλες οι ουσίες: ειδικές δεξαμενές,

Ελάχιστες απαιτήσεις για υγρά: κωδικός L2,65CN, για στερεά: κωδικός S2,65AN

Παρά τις γενικές απαιτήσεις αυτής της παραγράφου, δεξαμενές που χρησιμοποιούνται για ραδιενεργό υλικό μπορούν επίσης να χρησιμοποιούνται για τη μεταφορά άλλων εμπορευμάτων εφόσον πληρούνται οι απαιτήσεις του 5.1.3.2.

(h) Κλάση 8:

UN Αριθμ.1052 υδροφθόριο, άνυδρο, UN Αριθμ.1744 βρώμιο ή διάλυμα βρωμίου και UN Αριθμ.1790 υδροφθορικό οξύ, διάλυμα, με περισσότερο από 85% υδροφθορικό οξύ: κωδικός L21DH,

UN Αριθμ.1791 Υποχλωριώδες διάλυμα και UN Αριθμ.1908 χλωριώδες διάλυμα: κωδικός L4BV.

4.3.4.1.4 Δεξαμενές που προορίζονται γαι τη μεταφορά υγρών αποβλήτων που είναι σε συμμόρφωση με τις απαιτήσεις του Κεφαλαίου 6.10 και είναι εξοπλισμένες με δύο κλεισίματα σύμφωνα με την 6.10.3.2, θα καταχωρούνται στον κωδικό δεξαμενής L4AH. Αν οι δεξαμενές αυτές είναι εξοπλισμένες με την εναλλακτική μεταφορά υγρών και στερεών ουσιών, θα καταχωρούνται στους συνδυασμένους κωδικούς L4AH + S4AH.

4.3.4.2 ***Γενικές διατάξεις***

4.3.4.2.1 Όπου φορτώνονται θερμές ουσίες, η θερμοκρασία της εξωτερικής επιφάνειας της δεξαμενή ή της θερμικής μόνωσης δεν πρέπει να υπερβαίνει τους 70 °C κατά τη διάρκεια της μεταφοράς.

4.3.4.2.2 Οι σωλήνες σύνδεσης μεταξύ ανεξάρτητων αλλά συνδεόμενων δεξαμενών μιας μονάδας μεταφοράς πρέπει να είναι κενοί κατά τη διάρκεια της μεταφοράς. Εύκαμπτοι σωλήνες πλήρωσης και εκκένωσης οι οποίοι δεν είναι μόνιμα συνδεδεμένοι με τα πλαίσια πρέπει να είναι κενοί κατά τη διάρκεια της μεταφοράς.

4.3.4.2.3 *(Δεσμευμένο)*

4.3.5 Ειδικές διατάξεις

Όταν εμφανίζονται σε μια εγγραφή στη Στήλη (13) του Πίνακα του Α στο Κεφάλαιο 3.2, ισχύουν οι παρακάτω ειδικές διατάξεις:

TU1 Οι δεξαμενές δεν πρέπει να παραδίδονται για μεταφορά έως ότου η στερεοποιηθεί πλήρως και καλυφθεί από ένα αδρανές αέριο. Ακαθάριστες κενές δεξαμενές οι οποίες περιείχαν αυτές τις ουσίες πρέπει να γεμίζονται με ένα αδρανές αέριο.

TU2 Η ουσία πρέπει να είναι καλυμμένη με ένα αδρανές αέριο. Ακαθάριστες κενές δεξαμενές οποίες περιείχαν αυτές τις ουσίες πρέπει να γεμίζονται με ένα αδρανές αέριο.

TU3 Το εσωτερικό του πλαισίου και όλα τα μέρη που είναι πιθανό να έλθουν σε επαφή με την ουσία πρέπει να διατηρούνται καθαρά. Δεν πρέπει να χρησιμοποιούνται λιπαντικά ικανά για επικίνδυνο συνδυασμό με την ουσία για αντλίες, βαλβίδες ή άλλες συσκευές.

TU4 Κατά τη διάρκεια της μεταφοράς, αυτές οι ουσίες πρέπει να είναι κάτω από ένα στρώμα αδρανούς αερίου, η πίεση gauge του οποίου δεν πρέπει να είναι μικρότερη από 50 kPa (0.5 bar).

Ακαθάριστες κενές δεξαμενές οι οποίες περιείχαν αυτές τις ουσίες πρέπει όταν παραδίδονται για μεταφορά να γεμίζονται με ένα αδρανές αέριο σε πίεση gauge τουλάχιστον 50 kPa (0.5 bar).

TU5 *(Δεσμευμένο)*

TU6 Όχι εγκεκριμένες για μεταφορά σε δεξαμενές, οχήματα μεταφοράς συστοιχία δοχείων και MEGCs όταν έχουν LC_{50} μικρότερο από 200 ppm.

TU7 Τα υλικά που χρησιμοποιούνται για να εξασφαλίζουν τη στεγανότητα των συνδέσμων ή για τη συντήρηση των κλεισιμάτων πρέπει να είναι συμβατά με το περιεχόμενο.

TU8 Μια δεξαμενή από κράμα αλουμινίου δεν πρέπει να χρησιμοποιείται για μεταφορά εκτός εάν η δεξαμενή is φυλάσσεται αποκλειστικά και μόνο για τέτοια μεταφορά και η ακεταλδεϋδη είναι ελεύθερη από οξύ.

TU9 UN Αριθμ.1203 πετρέλαιο (γαζολίνη) με τάση ατμών στους 50 °C μεγαλύτερη από 110 kPa (1.1 bar) αλλά όχι μεγαλύτερη από 150 kPa (1.5 bar) μπορεί επίσης να μεταφέρεται σε δεξαμενές σχεδιασμένες σύμφωνα με την 6.8.2.1.14 (a) και με εξοπλισμό σύμφωνο με το 6.8.2.2.6.

TU10 *(Δεσμευμένο)*

TU11 Κατά τη διάρκεια της πλήρωσης, η θερμοκρασία αυτής της ουσίας δεν πρέπει να υπερβαίνει τους 60 °C. Μια μέγιστη θερμοκρασία πλήρωσης 80° C επιτρέπεται εφόσον αποφεύγονται σημεία βραδείας καύσης κατά τη διάρκεια της πλήρωσης και οι δεξαμενές είναι ερμητικά κλειστές. Μετά την πλήρωση, οι δεξαμενές πρέπει να είναι υπό πίεση (π.χ. με συμπιεσμένο αέρα) για έλεγχο της στεγανότητας. Πρέπει να εξασφαλίζεται ότι δεν συμβαίνει υποπίεση κατά τη διάρκεια της μεταφοράς. Πριν από την εκκένωση, πρέπει να ελέγχεται εάν η πίεση στη δεξαμενές είναι ακόμα πάνω από την ατμοσφαιρική. Εάν αυτό δεν συμβαίνει, πρέπει να εισάγεται ένα αδρανές αέριο μέσα στις δεξαμενές πριν από την εκκένωση.

TU12 Σε περίπτωση αλλαγής της χρήσης, τα πλαίσια και ο εξοπλισμός πρέπει να καθαρίζονται πλήρως από όλα τα υπολείμματα πριν και μετά τη μεταφορά αυτής της ουσίας.

TU13 Οι δεξαμενές πρέπει να είναι ελεύθερες από ακαθαρσίες κατά το χρόνο της πλήρωσης. Εξοπλισμός συντήρησης τέτοιος όπως βαλβίδες και εξωτερικές σωληνώσεις πρέπει να αδειάζεται μετά την πλήρωση ή την εκκένωση.

TU14 Τα κλεισίματα των δεξαμενών πρέπει να προφυλάσσονται με κλειδωμένα καπάκια κατά τη διάρκεια της μεταφοράς.

TU15 Οι δεξαμενές δεν πρέπει να χρησιμοποιούνται για τη μεταφορά τροφίμων, ειδών κατανάλωσης ή ζωοτροφών.

TU16 Οι ακαθάριστες κενές δεξαμενές, πρέπει, όταν παραδίδονται για μεταφορά, είτε:

- να γεμίζονται με άζωτο, ή

- να γεμίζονται με νερό έως όχι λιγότερο από 96% και όχι περισσότερο από 98% της χωρητικότητάς τους, μεταξύ 1 Οκτωβρίου και 31 Μαρτίου. Αυτό το νερό πρέπει να περιέχει επαρκή αντι-ψυκτικό παράγοντα ώστε να καθίσταται αδύνατο για το νερό να παγώσει κατά τη διάρκεια της μεταφοράς. Ο αντιψυκτικός παράγοντας πρέπει να είναι ελεύθερος από διαβρωτική δράση και όχι επιρρεπής σε αντίδραση με το φωσφόρο.

TU17 Μόνο για μεταφορά σε οχήματα με συστοιχίες ή MEGCs τα στοιχεία των οποίων απαρτίζονται από δοχεία.

TU18 Ο βαθμός πλήρωσης πρέπει να διατηρείται κάτω από το επίπεδο στο οποίο, εάν το περιεχόμενο θερμαινόταν σε θερμοκρασία στην οποία η τάση ατμών θα εξισωνόταν με την πίεση ανοίγματος της βαλβίδας ασφαλείας, ο όγκος του υγρού θα έφθανε το 95% της χωρητικότητας της δεξαμενής σ' αυτή τη θερμοκρασία. Η πρόβλεψη στο 4.3.2.3.4 δεν ισχύει.

TU19 Οι δεξαμενές μπορούν να γεμίζονται έως το 98% στη θερμοκρασία και πίεση πλήρωσης. Η πρόβλεψη στο 4.3.2.3.4 δεν ισχύει.

TU20 *(Δεσμευμένο)*

TU21 Η ουσία πρέπει, εάν χρησιμοποιείται νερό ως προστατευτικός παράγοντας, να καλύπτεται με ένα πάχος όχι μικρότερο από 12 εκ. νερού κατά το χρόνο πλήρωσης. Ο βαθμός πλήρωσης σε θερμοκρασία 60 °C δεν πρέπει να υπερβαίνει το 98%. Εάν χρησιμοποιείται άζωτο ως προστατευτικός παράγοντας, ο βαθμός πλήρωσης σε θερμοκρασία 60 °C δεν πρέπει να υπερβαίνει το 96%. Ο εναπομένων χώρος πρέπει να γεμίζεται με άζωτο με τέτοιον τρόπο ώστε, ακόμα και μετά την ψύξη, η πίεση αμέσως να πέφτει κάτω από την ατμοσφαιρική πίεση. Η δεξαμενή πρέπει να είναι κλειστή με τέτοιον τρόπο ώστε να μην συμβαίνει διαρροή αερίου.

TU22 Οι δεξαμενές πρέπει να γεμίζονται έως όχι περισσότερο από το 90% της χωρητικότητάς τους. Ένας χώρος 5% πρέπει να παραμένει κενός για ασφάλεια όταν το υγρό είναι σε μέση θερμοκρασία 50 °C.

TU23 Ο βαθμός πλήρωσης δεν πρέπει να υπερβαίνει τα 0.93 κιλά ανά λίτρο χωρητικότητας, εάν η πλήρωση είναι κατά βάρος. Εάν η πλήρωση είναι κατ' όγκο, ο βαθμός πλήρωσης δεν πρέπει να υπερβαίνει το 85%.

TU24 Ο βαθμός πλήρωσης δεν πρέπει να υπερβαίνει τα 0.95 κιλά ανά λίτρο χωρητικότητας, εάν η πλήρωση είναι κατά βάρος. Εάν η πλήρωση είναι κατ' όγκο, ο βαθμός πλήρωσης δεν πρέπει να υπερβαίνει το 85%.

TU25 Ο βαθμός πλήρωσης δεν πρέπει να υπερβαίνει τα 1.14 κιλά ανά λίτρο χωρητικότητας, εάν η πλήρωση είναι κατά βάρος. Εάν η πλήρωση είναι κατ' όγκο, ο βαθμός πλήρωσης δεν πρέπει να υπερβαίνει το 85%.

TU26 Ο βαθμός πλήρωσης δεν πρέπει να υπερβαίνει το 85%.

TU27 Οι δεξαμενές δεν πρέπει να γεμίζονται έως περισσότερο από το 98% της χωρητικότητάς τους.

TU28 Οι δεξαμενές πρέπει να γεμίζονται έως όχι περισσότερο από το 95% της χωρητικότητάς τους σε θερμοκρασία αναφοράς 15 °C.

TU29 Οι δεξαμενές πρέπει να γεμίζονται έως όχι περισσότερο από το 97% της χωρητικότητάς τους και η μέγιστη θερμοκρασία μετά την πλήρωση δεν πρέπει να υπερβαίνει τους 140 °C.

TU30 Οι δεξαμενές πρέπει να γεμίζονται όπως ορίζεται στην αναφορά ελέγχου για την έγκριση του τύπου της δεξαμενής αλλά πρέπει να γεμίζονται έως όχι περισσότερο από το 90% της χωρητικότητάς τους.

TU31 Οι δεξαμενές δεν πρέπει να γεμίζονται μέχρι περισσότερο από 1 κιλό ανά λίτρο χωρητικότητας.

TU32 Οι δεξαμενές δεν πρέπει να γεμίζονται έως περισσότερο από το 88% της χωρητικότητάς τους.

TU33 Οι δεξαμενές πρέπει να γεμίζονται έως όχι λιγότερο από το 88% και όχι περισσότερο από το 92% της χωρητικότητάς τους ή έως 2.86 κιλά ανά λίτρο χωρητικότητας.

TU34 Οι δεξαμενές δεν πρέπει να γεμίζονται έως περισσότερο από 0.84 κιλά ανά λίτρο χωρητικότητας.

TU35 Κενές βυριοφόρα οχήματα, κενές αποσυνδεόμενες δεξαμενές και κενές δεξαμενές-εμπορευματοκιβώτια, ακαθάριστες, οι οποίες περιείχαν αυτές τις ουσίες δεν υπόκεινται στις απαιτήσεις της παρούσας Συμφωνίας εάν έχουν ληφθεί επαρκή μέτρα για την εξάλειψη οποιουδήποτε κινδύνου.

TU36 Ο βαθμός πλήρωσης σύμφωνα με το 4.3.2.2, σε θερμοκρασία αναφοράς 15 °C, δεν πρέπει να υπερβαίνει το 93% της χωρητικότητας.

TU37 Η μεταφορά σε δεξαμενές περιορίζεται σε ουσίες που περιέχουν παθογόνους οργανισμούς οι οποίοι δεν είναι πιθανό να αποτελούν σοβαρό κίνδυνο, και για τους οποίους, ενώ είναι ικανοί να προκαλέσουν σοβαρή μόλυνση κατά την έκθεση, κατάλληλη επεξεργασία και προληπτικά μέτρα διατίθνεται και ο κίνδυνος εξάπλωσης της μόλυνσης είναι περιορισμένος (π.χ. μέτριος μεμονωμένος κίνδυνος και χαμηλός κίνδυνος ομαδικός κίνδυνος)

TU38 *(Δεσμευμένο)*

TU39 Η κατάλληλότητα της προς μεταφορά σε δεξαμενές ουσίας θα πρέπει να αποδεικνύεται. Η μέθοδος για την εκτίμηση της καταλληλότητας θα εγκρίνεται από την αρμόδια αρχή. Μία μέθοδος είναι η δοκιμή 8(d) στις Σειρές Δοκιμών (βλέπε Εγχειρίδιο Δοκιμών και Κριτηρίων, Μέρος 1, υπο-τμήμα 18.7).

Οι ουσίες δεν επιτρέπεται να παραμένουν στη δεξαμενή για οποιαδήποτε περίοδο η οποία θα μπορούσε να οδηγήσει σε πήξιμο. Κατάλληλα μέτρα θα πρέπει να λαμβάνονται ώστε να αποφεύγεται η συσσώρευση και η επίθεση ουσιών στη δεξαμενή (π.χ. καθαρισμός κ.λπ.).

ΚΕΦΑΛΑΙΟ 4.4

ΧΡΗΣΗ ΔΕΞΑΜΕΝΩΝ ΑΠΟ ΠΛΑΣΤΙΚΟ ΕΝΙΣΧΥΜΕΝΟ ΜΕ ΙΝΕΣ, ΣΤΑΘΕΡΩΝ ΔΕΞΑΜΕΝΩΝ (ΒΥΤΙΟΦΟΡΩΝ ΟΧΗΜΑΤΩΝ), ΑΠΟΣΥΝΔΕΟΜΕΝΩΝ ΔΕΞΑΜΕΝΩΝ, ΔΕΞΑΜΕΝΩΝ-ΕΜΠΟΡΕΥΜΑΤΟΚΙΒΩΤΙΩΝ ΚΑΙ ΔΕΞΑΜΕΝΩΝ ΕΝΑΛΛΑΣΟΜΕΝΗΣ ΚΑΡΟΤΣΑΣ ΜΕ ΠΛΑΙΣΙΑ ΚΑΤΑΣΚΕΥΑΣΜΕΝΑ ΑΠΟ ΜΕΤΑΛΛΙΚΟ ΥΛΙΚΟ

ΣΗΜΕΙΩΣΗ: *Για φορητές δεξαμενές και UN εμπορευματοκιβώτια αερίων πολλαπλών στοιχείων (MEGCs) βλέπε Κεφάλαιο 4.2, για σταθερές δεξαμενές (βυτιοφόρα οχήματα), αποσυνδεόμενες δεξαμενές και δεξαμενές-εμπορευματοκιβώτια και δεξαμενές σε κινητά αμαξώματα, με πλαίσια κατασκευασμένα από μεταλλικά υλικά, και οχήματα με συστοιχίες και εμπορευματοκιβώτια αερίων πολλαπλών στοιχείων (MEGCs), βλέπε Κεφάλαιο 4.3, για εμπορευματοκιβώτια αποβλήτων που λειτουργούν με κενό, βλέπε Κεφάλαιο 4.5.*

4.4.1 Γενικά

Η μεταφορά επικίνδυνων ουσιών σε δεξαμενές από πλαστικό ενισχυμένο με ίνες (FRP) επιτρέπεται μόνο όταν καλύπτονται οι παρακάτω συνθήκες:

(a) Η ουσία ταξινομείται στην Κλάση 3, 5.1, 6.1, 6.2, 8 ή 9,

(b) Η μέγιστη τάση ατμών (απόλυτη πίεση) στους 50 °C της ουσίας δεν υπερβαίνει τα 110 kPa (1.1 bar),

(c) Η μεταφορά της ουσίας σε μεταλλικές δεξαμενές εγκρίνεται σύμφωνα με το 4.3.2.1.1,

(d) Η πίεση υπολογισμού που καθορίζεται για αυτή την ουσία στο μέρος 2 του κωδικού δεξαμενής που δίνεται στη Στήλη (12) του Πίνακα Α στο Κεφάλαιο 3.2 δεν υπερβαίνει τα 4 bar (βλέπε επίσης 4.3.4.1.1) και,

(e) Η δεξαμενή είναι σύμφωνη με τις διατάξεις του Κεφαλαίου 6.9 που ισχύουν για τη μεταφορά της ουσίας.

4.4.2 Λειτουργία

4.4.2.1 Οι διατάξεις των 4.3.2.1.5 έως 4.3.2.2.4, 4.3.2.3.3 έως 4.3.2.3.6, 4.3.2.4.1, 4.3.2.4.2 και 4.3.4.2 πρέπει να ισχύουν.

4.4.2.2 Η θερμοκρασία της ουσίας που μεταφέρεται δεν πρέπει να υπερβαίνει, κατά το χρόνο της πλήρωσης, τη μέγιστη θερμοκρασία συντήρησης που υποδεικνύεται πάνω στην πλάκα της δεξαμενής που αναφέρεται στο 6.9.6.

4.4.2.3 Όταν ισχύουν για μεταφορά για μεταλλικές δεξαμενές, οι ειδικές διατάξεις (TU) του 4.3.5 πρέπει επίσης να ισχύουν, όπως δεικνύεται στη Στήλη (13) του Πίνακα Α στο Κεφάλαιο 3.2.

ΚΕΦΑΛΑΙΟ 4.5

ΧΡΗΣΗ ΔΕΞΑΜΕΝΩΝ ΑΠΟΒΛΗΤΩΝ ΠΟΥ ΛΕΙΤΟΥΡΓΟΥΝ ΜΕ ΚΕΝΟ

ΣΗΜΕΙΩΣΗ: *Για φορητές δεξαμενές και UN εμπορευματοκιβώτια αερίων πολλαπλών στοιχείων (MEGCs) βλέπε Κεφάλαιο 4.2, για σταθερές δεξαμενές (βυτιοφόρα οχήματα), αποσυνδεόμενες δεξαμενές και δεξαμενές-εμπορευματοκιβώτια και δεξαμενές σε κινητά αμαξώματα, με πλαίσια από μεταλλικά υλικά, και οχήματα με συστοιχίες και εμπορευματοκιβώτια αερίων πολλαπλών στοιχείων (MEGCs), βλέπε Κεφάλαιο 4.3, για δεξαμενές από πλαστικό ενισχυμένο με ίνες, βλέπε Κεφάλαιο 4.4.*

4.5.1 Χρήση

4.5.1.1 Απόβλητα που αποτελούνται από ουσιές των Κλάσεων 3, 4.1, 5.1, 6.1, 6.2, 8 και 9 μπορούν να μεταφέρονται σε δεξαμενές αποβλήτων που λειτουργούν με κενό που είναι σύμφωνες με το Κεφάλαιο 6.10 εάν η μεταφορά τους σε σταθερές δεξαμενές, αποσυνδεόμενες δεξαμενές δεξαμενές – εμπορευματοκιβώτια ή δεξαμενές σε κινητά αμαξώματα επιτρέπεται σύμφωνα με το Κεφάλαιο 4.3. Οι ουσίες που καταχωρούνται στον κωδικό δεξαμενής L4BH στην Στήλη (12) του Πίνακα Α του Κεφαλαίου 3.2 ή σε άλλο κωδικό δεξαμενής που επιτρέπεται με βάση την ιεράρχηση της παραγράφου 4.3.4.1.2 μπορούν να μεταφέρονται σε δεξαμενές αποβλήτων που λειτουργούν με κενό με τα γράμματα "Α" ή "Β" στο μέρος 3 του κωδικού δεξαμενής, όπως υποδεικνύεται στον Αριθμ. 9.5 του πιστοποιητικού έγκρισης του οχήματος σύμφωνα με την παράγραφο 9.1.3.5.

4.5.2 Λειτουργία

4.5.2.1 Οι διατάξεις του Κεφαλαίου 4.3, εκτός από εκείνες των παραγράφων 4.3.2.2.4 και 4.3.2.3.3 ισχύουν για τη μεταφορά σε δεξαμενές αποβλήτων που λειτουργούν με κενό και συμπληρώνονται από τις διατάξεις των 4.5.2.2 έως 4.5.2.4 παρακάτω.

4.5.2.2 Για μεταφορά υγρών ταξινομημένων ως εύφλεκτα, οι δεξαμενές αποβλήτων που λειτουργούν με κενό πρέπει να γεμίζονται από γεμιστικά τα οποία αδειάζουν μέσα στη δεξαμενή σε χαμηλό επίπεδο. Πρέπει να λαμβάνονται μέτρα ώστε να ελαχιστοποιείται η παραγωγή ψεκασμού.

4.5.2.3 Κατά την εκκένωση εύφλεκτων υγρών με σημείο ανάφλεξης χαμηλότερο από 23° C με χρήση πίεσης αέρα, η μέγιστη επιτρεπόμενη πίεση είναι 100 kPa (1 bar).

4.5.2.4 Η χρήση δεξαμενών εξοπλισμένων με εσωτερικό έμβολο που λειτουργεί ως τοίχωμα διαμερίσματος επιτρέπεται μόνο όταν οι ουσίες και από τις δύο πλευρές του τοιχώματος (εμβόλου) δεν αντιδρούν επικίνδυνα μεταξύ τους (βλέπε 4.3.2.3.6).

ΚΕΦΑΛΑΙΟ 4.6

(Δεσμευμένο)

ΚΕΦΑΛΑΙΟ 4.7

ΧΡΗΣΗ ΚΙΝΗΤΩΝ ΜΟΝΑΔΩΝ ΚΑΤΑΣΚΕΥΗΣ ΕΚΡΗΚΤΙΚΩΝ (MEMUs)

ΣΗΜΕΙΩΣΗ 1: *Για συσκευασίες, βλέπε Κεφάλαιο 4.1: για φορητές δεξαμενές, βλέπε Κεφάλαιο 4.2, για σταθερές δεξαμενές (οχήματα δεξαμενές), αποσπώμενες δεξαμενές, εμπορευματοκιβώτια-δεξαμενές και δεξαμενές σε κινητά αμαξώματα με περιβλήματα από μεταλλικά υλικά, βλέπε Κεφάλαιο 4.3, για δεξαμενές πλαστικές ενισχυμένες με ίνες, βλέπε Κεφάλαιο 4.4, για δεξαμενές αποβλήτων λειτουργίας εν κενώ, βλέπε Κεφάλαιο 4.5.*

ΣΗΜΕΙΩΣΗ 2: *Για απαιτήσεις που αφορούν την κατασκευή, εξοπλισμό, έγκριση τύπου, δοκιμές και σημάνσεις, βλέπε Κεφάλαια 6.7, 6.8, 6.9, 6.11 και 6.12.*

4.7.1 Χρήση

4.7.1.1 Ουσίες των Κλάσεων 3, 5.1, 6.1 και 8 μπορούν να μεταφέρονται επί MEMUs που είναι σύμφωνα με το Κεφάλαιο 6.12, σε φορητές δεξαμενές αν η μεταφορά τους επιτρέπεται σύμφωνα με το Κεφάλαιο 4.2, ή σε σταθερές δεξαμενές, αποσπώμενες παραγωγές, εμπορευματοκιβώτια, δεξαμενές ή δεξαμενές σε κινητά αμαξώματα αν η μεταφορά τους επιτρέπεται σύμφωνα με το Κεφάλαιο 4.3, ή σε πλαστικές δεξαμενές ενισχυμένες με ίνες αν η μεταφορά τους επιτρέπεται σύμφωνα με το Κεφάλαιο 4.4, ή σε χύδην σε κοντέινερ αν η μεταφορά τους επιτρέπεται σύμφωνα με το Κεφάλαιο 7.3.

4.7.1.2 Μετά από έγκριση της αρμόδιας υπηρεσίας (βλ. 7.5.5.2.3) εκρηκτικές ουσίες ή είδη της Κλάσης 1 μπορούν να μεταφέρονται σε κόλα, σε ειδικά διαμερίσματα που ικανοποιούν τις απαιτήσεις του τμήματος 6.12.5, εάν η συσκευασία τους επιτρέπεται σύμφωνα με το Κεφάλαιο 4.1 και η μεταφορά τους επιτρέπεται σύμφωνα με το Κεφάλαιο 7.2 και 7.5.

4.7.2 Λειτουργία

4.7.2.1 Οι ακόλουθες διατάξεις έχουν εφαρμογή για λειτουργία δεξαμενών σύμφωνα με το Κεφάλαιο 6.12.

(α) Για δεξαμενές χωρητικότητας 1 000 λίτρων ή άνω, οι διατάξεις του Κεφαλαίου 4.2, Κεφαλαίου 4.3, εκτός από 4.3.1.4, 4.3.2.3.1, 4.3.3 και 4.3.4, ή Κεφάλαιο 4.4 έχουν εφαρμογή στη μεταφορά επί MEMUs, και συμπληρώνονται από τις διατάξεις 4.7.2.2, 4.7.2.3 και 4.7.2.4 κατωτέρω.

(β) Για δεξαμενές χωρητικότητας κάτω των 1 000 λίτρων, οι διατάξεις του Κεφαλαίου 4.2, Κεφαλαίου 4.3, εκτός από 4.3.1.4, 4.3.2.1, 4.3.2.3.1, 4.3.3 και 4.3.4, ή Κεφάλαιο 4.4 έχουν εφαρμογή στη μεταφορά επί MEMUs, και συμπληρώνονται από τις διατάξεις 4.7.2.2, 4.7.2.3 και 4.7.2.4 κατωτέρω.

4.7.2.2 Το πάχος των τοιχωμάτων του περιβλήματος, σε όλη τη διάρκεια της χρήσης του, δεν θα μειώνεται κάτω από τον ελάχιστο αριθμό που περιγράφεται στις κατάλληλες οδηγίες κατασκευής .

4.7.2.3 Εύκαμπτοι σωλήνες απορροής, μόνιμα συνδεδεμένοι ή όχι, και χοάνες θα είναι κενές από μικτά ή ευαισθητοποιημένες εκρηκτικές ουσίες κατά τη μεταφορά.

4.7.2.4 Όταν εφαρόζονται για μεταφορά σε δεξαμενές, οι ειδικές διατάξεις (TU) της 4.3.5 θα έχουν επίσης εφαρμογή όπως αναφέρεται στη Στήλη (13) του Πίνακα (Α) στο Κεφάλαιο 3.2.

4.7.2.5 Οι χειριστές θα διασφαλίζουν ότι οι κλειδαριές που ορίζονται στην 9.8.9 χρησιμοποιούνται κατά τη μεταφορά.

ΜΕΡΟΣ 5

Διαδικασίες Αποστολής

ΚΕΦΑΛΑΙΟ 5.1

ΓΕΝΙΚΕΣ ΔΙΑΤΑΞΕΙΣ

5.1.1 Εφαρμογές και γενικές διατάξεις

Αυτό το Μέρος αναφέρεται στις διατάξεις αναφορικά με την επισήμανση, τη σήμανση, και την τεκμηρίωση, και, όπου απαιτείται, την έγκριση των αποστολών φορτίων και την υποβολή προειδοποιήσεων για αποστολές επικινδύνων εμπορευμάτων.

5.1.2 Χρήση των υπερσυσκευασιών

5.1.2.1 (a) Μία υπερσυσκευασία θα πρέπει :

(i) να φέρει σήμανση με τη λέξη "ΥΠΕΡΣΥΣΚΕΥΑΣΙΑ", και

(ii) να φέρει σήμανση με τον UN όπου θα πρηγούνται τα γράμματα "UN" και θα επισημαίνεται όπως απαιτείται για τις συσκευασίες στην 5.2.2, για κάθε μέρος των επικίνδυνων εμπορευμάτων που περιέχονται στην υπερσυσκευασία.

εκτός και αν οι αριθμοί UN και οι ετικέτες που αντιπροσωπεύουν όλα τα επικίνδυνα εμπορεύματα που περιέχονται εντός της υπερσυσκευασίας είναι ορατά, εκτός της περίπτωσης που απαιτείται στην 5.2.2.1.11. Αν ο ίδιος αριθμός UN ή η ίδια ετικέτα απατείται για διαφορετικές συσκευασίες, μία μόνο φορά αρκεί να εφαρμόζεται.

Η σήμανση της λέξης "ΥΠΕΡΣΥΣΚΕΥΑΣΙΑ" η οποία θα είναι αμέσως ορατή και ευανάγνωστη θα είναι στην επίσημη γλώσσα της χώρας προέλευσης, και επίσης, αν αυτή η γλώσσα δεν είναι η Αγγλική, η Γαλλική ή Γερμανική, στην Αγγλική, τη Γαλλική ή τη Γερμανική, εκτός αν η συμφωνία μεταξύ των εμπλεκομένων χωρών στην επιχείρηση μεταφοράς προβλέπει διαφορετικά.

(b) Βέλη προσανατολισμού όπως επεξηγείται στην 5.2.1.9 θα παρουσιάζονται σε δύο αντίθετες πλευρές των ακόλουθων υπερσυσκευασιών :

(i) υπερσυσκευασίες που περιέχουν συσκευασίες οι οποίες θα σημαίνονται σύμφωνα με την 5.2.1.9.1, εκτός αν η σήμανση παραμένει ορατή, και

(ii) υπερσυσκευασίες που περιέχουν υγρά σε συσκευασίες για τις οποίες δεν απαιτείται να σημαίνονται σύμφωνα με την 5.2.1.9.2, εκτός αν τα κλεισίματα παραμένουν ορατά.

5.1.2.2 Κάθε κόλο επικινδύνων εμπορευμάτων που περιέχεται σε μία υπερσυσκευασία πρέπει να συμμορφώνεται με όλες τις ισχύουσες προδιαγραφές της παρούσας οδηγίας. Η προοριζόμενη λειτουργία του κάθε κόλου δεν πρέπει να εξασθενεί από την υπερ-συσκευασία.

5.1.2.3 Κάθε κόλο που φέρει σημάνσεις προσανατολισμού συσκευασίας όπως καθορίζεται στην 5.2.1.9 και το οποίο είναι υπερσυσκευασμένο ή τοποθετημένο σε μεγάλη συσκευασία θα προσανατολίζεται σύμφωνα με τέτοιες σημάνσεις.

5.1.2.4 Οι απαγορεύσεις μεικτής φόρτωσης εφαρμόζονται επίσης σε αυτές τις υπερ-συσκευασίες

5.1.3 Κενές ακαθάριστες συσκευασίες (συμπεριλαμβανομένου IBCs και μεγάλων συσκευασιών), δεξαμενές MEMUs, οχήματα και εμπορευματοκιβώτια για χύμα μεταφορά.

5.1.3.1 Κενές ακαθάριστες συσκευασίες (συμπεριλαμβανομένου IBCs και μεγάλων συσκευασιών), δεξαμενές (συμπεριλαμβανομένων βυτιοφόρων οχημάτων, οχήματα μεταφοράς συστοιχιών δοχείων, αποσυναρμολογούμενων δεξαμενών, φορητών δεξαμενών, εμπορευματοκιβωτίων-δεξαμενών, MEGCs, MEMUs), οχήματα και εμπορευματοκιβώτια για χύμα μεταφορά τα οποία περιείχαν επικίνδυνα εμπορεύματα διαφορετικών Κλάσεων εκτός της Κλάσης 7, πρέπει να φέρουν επισημάνσεις και να αποκτήσουν ετικέτες σαν να ήταν γεμάτα

ΣΗΜΕΙΩΣΗ*: Για τεκμηρίωση, βλέπε Κεφάλαιο 5.4.*

5.1.3.2 Συσκευασίες, συμπεριλαμβανομένων IBCs και δεξαμενές που χρησιμοποιήθηκαν για τη μεταφορά ραδιενεργών υλικών, δεν πρέπει να χρησιμοποιηθούν για την αποθήκευση ή μεταφορά άλλων εμπορευμάτων, εκτός αν έχουν απολυμανθεί κάτω από το επίπεδο των 0.4 Bq/cm^2 για βήτα και γάμα εκπομπές και χαμηλών τοξικών άλφα εκπομπές και 0.04 Bq/cm^2 για όλες τις άλλες άλφα εκπομπές.

5.1.4 Μεικτή συσκευασία

Όταν δύο ή περισσότερα επικίνδυνα εμπορεύματα είναι συσκευασμένα εντός της ίδιας εξωτερικής συσκευασίας, το κόλο πρέπει να φέρει σήμανση και να αποκτήσει ετικέτα όπως απαιτείται για κάθε ουσία ή είδος. Αν η ίδια ετικέτα απαιτείται για διαφορετικά εμπορεύματα, αρκεί η χρησιμοποίησή της μία φορά.

5.1.5 Γενικές διατάξεις για την Κλάση 7

5.1.5.1 ***Έγκριση αποστολών και ειδοποιήσεις***

5.1.5.1.1 *Γενικά*

Παράλληλα με την έγκριση για το σχεδιασμό των κόλων που περιγράφονται στο Κεφάλαιο 6.4, σε μερικές περιπτώσεις, απαιτείται επίσης, και πολυμερής έγκριση αποστολής (5.1.5.1.2 και 5.1.5.1.3). Σε μερικές περιπτώσεις είναι επίσης απαραίτητη η ειδοποίηση των αρμοδίων αρχών της αποστολής (5.1.5.1.4).

5.1.5.1.2 *Εγκρίσεις αποστολών*

Πολυμερής έγκριση θα απαιτείται για:

(a) αποστολή κόλων Τύπου B(M) που δεν συμμορφώνονται με τις απαιτήσεις της 6.4.7.5 ή είναι σχεδιασμένες να επιτρέπουν ελεγχόμενο περιοδικό εξαερισμό.

(b) αποστολή κόλων Τύπου B(M) που περιέχουν ραδιενεργά υλικά με δραστικότητα μεγαλύτερη από 3000 A_1 ή 3000 A_2, όπου είναι κατάλληλο, ή 1000 TBq, οποιοδήποτε είναι μικρότερο, και.

(c) αποστολή κόλων που περιέχουν σχάσιμα υλικά αν το άθροισμα των δεικτών ασφάλειας κρισιμότητας του κόλου υπερβεί τα 50.

εκτός και αν η αρμόδια αρχή μπορεί να εγκρίνει τη μεταφορά σε ή μέσω της χώρας χωρίς έγκριση αποστολής, από συγκεκριμένη διάταξη μέσα στην έγκριση σχεδιασμού (βλέπε 5.1.5.2.1).

5.1.5.1.3 *Έγκριση αποστολών μέσω ειδικών διακανονισμών*

Οι προδιαγραφές μπορούν να εγκριθούν από την αρμόδια αρχή κάτω από τις οποίες μία αποστολή, που δεν ικανοποιεί όλες τις εφαρμόσιμες απαιτήσεις της παρούσας οδηγίας μπορεί να μεταφερθεί κάτω από ειδικούς διακανονισμούς (βλέπε 1.7.4).

5.1.5.1.4 *Ειδοποιήσεις*

Ειδοποίηση προς τις αρμόδιες αρχές απαιτείται στα παρακάτω:

(a) Πριν από την πρώτη αποστολή οποιουδήποτε κόλου που απαιτεί έγκριση της αρμόδιας αρχής, ο αποστολέας πρέπει να εξασφαλίσει ότι αντίγραφα του σχετικού πιστοποιητικού της αρμόδιας αρχής που εφαρμόζεται σε αυτόν το σχεδιασμό του κόλου, έχει παραδοθεί στην αρμόδια αρχή της κάθε χώρας μέσω ή στην οποία η αποστολή θα μεταφερθεί. Ο αποστολέας δεν χρειάζεται να αναμένει από την αρμόδια αρχή μία απόδειξη λήψης του πιστοποιητικού, ούτε η αρμόδια αρχή απαιτείται να δημιουργήσει μία τέτοια βεβαίωση παραλαβής.

(b) Για κάθε έναν από τους παρακάτω Τύπους αποστολών:

(i) Κόλα Τύπου C που περιέχουν ραδιενεργά υλικά με δραστικότητα μεγαλύτερη από 3000 A_1 ή 3000 A_2, όπου είναι κατάλληλο, ή 1000 TBq, οποιοδήποτε είναι μικρότερο.

(ii) Κόλα Τύπου B(U) που περιέχουν ραδιενεργά υλικά με δραστικότητα μεγαλύτερη από 3000 A_1 ή 3000 A_2, όπου είναι κατάλληλο, ή 1000 TBq, οποιοδήποτε είναι μικρότερο

(iii) Κόλα Τύπου B(M).

(iv) Αποστολές κάτω από ειδικούς διακανονισμούς.

Ο αποστολέας πρέπει να ειδοποιήσει την αρμόδια αρχή της κάθε χώρας μέσω ή στην οποία θα μεταφερθεί η αποστολή. Αυτή η ειδοποίηση πρέπει να είναι στην κατοχή της κάθε αρμόδιας αρχής πριν από την εκκίνηση της αποστολής του φορτίου, και κατά προτίμηση τουλάχιστον 7 ημέρες πριν.

(c) Ο αποστολέας δεν απαιτείται να στείλει ξεχωριστή ειδοποίηση αν οι απαιτούμενες πληροφορίες έχουν συμπεριληφθεί στην αίτηση για έγκριση της αποστολής.

(d) Η ειδοποίηση της αποστολής πρέπει να περιλαμβάνει:

(i) επαρκής πληροφορίες που θα επιτρέψουν την αναγνώριση του κόλου ή κόλων συμπεριλαμβανομένου όλων των σχετικών αριθμών πιστοποιητικών και τις ενδείξεις αναγνώρισης.

(ii) πληροφορίες για την ημερομηνία της αποστολής, της αναμενόμενης ημερομηνίας άφιξης και το προτεινόμενο δρομολόγιο.

(iii) το όνομα/ονόματα του/των ραδιενεργού/ραδιενεργών υλικού/υλικών ή νουκλεϊδίου (νουκλεϊδίων).

(iv) περιγραφές των φυσικών και χημικών ειδών του ραδιενεργού υλικού, ή κατά πόσο είναι ειδικό είδος ραδιενεργού υλικού ή ραδιενεργού υλικού χαμηλής διασποράς, και

(v) η μέγιστη δραστικότητα των ραδιενεργών περιεχομένων κατά τη μεταφορά εκφραζόμενη σε μονάδες μπεκερέλ (Bq) με το κατάλληλο SI πρόθεμα (βλέπε 1.2.2.1). Για σχάσιμο υλικό, το βάρος του σχάσιμου υλικού σε γραμμάρια (g), ή πολλαπλάσια αυτού, μπορεί να χρησιμοποιηθεί στη θέση της δραστικότητας.

5.1.5.2 ***Πιστοποιητικά εκδιδόμενα από την αρμόδια αρχή***

5.1.5.2.1 Πιστοποιητικά εκδιδόμενα από την αρμόδια αρχή απαιτούνται για τα παρακάτω:

(a) Σχεδιασμοί για:

(i) ραδιενεργών υλικών ειδικής μορφής.

(ii) ραδιενεργού υλικού χαμηλής διασποράς.

(iii) κόλα που περιέχουν 0.1 kg ή περισσότερο εξαφθοριούχο ουράνιο,

(iv) όλα τα κόλα που περιέχουν σχάσιμο υλικό εκτός αν εξαιρούνται από την 6.4.11.2.

(v) Κόλα Τύπου B(U) και Τύπου Κόλα B(M).

(vi) Κόλα Τύπου C.

(b) Ειδικούς διακανονισμούς

(c) Συγκεκριμένες αποστολές (βλέπε 5.1.5.1.2).

Τα πιστοποιητικά πρέπει να επιβεβαιώνουν ότι οι σχετικές απαιτήσεις πληρούνται, και για εγκρίσεις σχεδιασμών πρέπει να αποδώσουν στο σχεδιασμό αναγνωριστική σήμανση.

Ο σχεδιασμός του κόλου και το πιστοποιητικό έγκρισης αποστολής μπορούν να συνδυαστούν σε ένα μόνο πιστοποιητικό.

Πιστοποιητικά και αιτήσεις για αυτά τα πιστοποιητικά πρέπει να είναι σύμφωνα με τις απαιτήσεις της 6.4.23.

5.1.5.2.2 Ο αποστολέας πρέπει να έχει στην κατοχή του ένα αντίτυπο κάθε ισχύοντος πιστοποιητικού.

5.1.5.2.3 Για το σχεδιασμό κόλων όπου δεν απαιτείται έκδοση πιστοποιητικού από την αρμόδια αρχή, ο αποστολέας πρέπει, ύστερα από απαίτηση, να καταστήσει διαθέσιμα για επιθεώρηση από την αρμόδια αρχή, αποδεικτικά έγγραφα της συμμόρφωσης του σχεδιασμού του κόλου με όλες τις εφαρμόσιμες απαιτήσεις.

5.1.5.3 Καθορισμός του δείκτη μεταφοράς (TI) και του δείκτη ασφαλείας κρισιμότητας (CSI)

5.1.5.3.1 Ο δείκτης μεταφοράς (TI) για ένα κόλο, υπερσυσκευασία ή εμπορευματοκιβώτιο ή για ασυσκεύαστα LSA-I ή SCO-I, θα είναι ο αριθμός που προκύπτει από την ακόλουθη διαδικασία:

(a) Προσδιορίστε το μέγιστο επίπεδο ακτινοβολίας σε μονάδες millisieverts ανά ώρα (mSv/h) σε απόσταση 1 μέτρου από τις εξωτερικές επιφάνειες του κόλου, υπερσυσκευασίας, εμπορευματοκιβωτίου ή ασυσκεύαστων LSA-I και SCO-I. Η τιμή που προσδιορίζεται θα πολλαπλασιασθεί επί 100 και ο προκύπτων αριθμός είναι ο δείκτης μεταφοράς.
Για μεταλλεύματα ουρανίου και θορίου και συμπυκνώματά τους, το μέγιστο επίπεδο ακτινοβολίας σε οποιοδήποτε σημείο 1 μέτρο από την εξωτερική επιφάνεια του φορτίου μπορεί να ληφθεί ως:

0.4 mSv/h για μεταλλεύματα και φυσικά συμπυκνώματα ουρανίου και θορίου
0.3 mSv/h για χημικά συμπυκνώματα θορίου
0.2 mSv/h για χημικά συμπυκνώματα ουρανίου, εκτός εξαχλωριούχου ουρανίου

(b) Για δεξαμενές, εμπορευματοκιβώτια και ασυσκεύαστα LSA-I και SCO-I, η τιμή που προσδιορίζεται στο βήμα (a) ανωτέρω θα πολλαπλασιάζεται με τον κατάλληλο συντελεστή από τον πίνακα 5.1.5.3.1.

(c) Η τιμή που λαμβάνεται στα βήματα (a) και (b) ανωτέρω θα στρογγυλοποιείται στην πρώτη δεκαδική θέση (π.χ. 1.13 γίνεται 1.2), εκτός από την τιμή του 0.05 ή μικρότερη που μπορεί να θεωρείται σαν μηδενική.

Πίνακας 5.1.5.3.1: Συντελεστές πολλαπλασιασμού για δεξαμενές, εμπορευματοκιβώτια και ασυσκεύαστα LSA-I και SCO-I

Μέγεθος φορτίου[a]	Συντελεστής πολλαπλασιασμού
μέγεθος φορτίου $\leq 1\ m^2$	1
$1\ m^2 <$ μέγεθος φορτίου $\leq 5\ m^2$	2
$5\ m^2 <$ μέγεθος φορτίου $\leq 20\ m^2$	3
$20\ m^2 <$ μέγεθος φορτίου	10

[a] Το μέγιστο εμβαδόν διατομής του φορτίου που μετριέται.

5.1.5.3.2 Ο δείκτης μεταφοράς για κάθε υπερσυσκευασία, εμπορευματοκιβώτιο ή όχημα θα προσδιορίζεται είτε σαν το άθροισμα των TI όλων των περιεχομένων κόλων είτε με άμεση μέτρηση του επιπέδου ακτινοβολίας, εκτός από την περίπτωση μη άκαμπτων υπερσυσκευασιών για τις οποίες ο δείκτης μεταφοράς θα προσδιορίζεται μόνο σαν το άθροισμα των TI όλων των κόλων.

5.1.5.3.3 Ο δείκτης ασφάλειας κρισιμότητας για κάθε υπερσυσκευασία ή φορτάμαξα θα προσδιορίζεται σαν το άθροισμα των CSI όλων των κόλων που περιέχονται. Η ίδια διαδικασία θα ακολουθηθεί για τον προσδιορισμό του συνολικού αθροίσματος των CSI σε ένα φορτίο ή επί ενός οχήματος.

5.1.5.3.4 Τα κόλα και οι υπερσυσκευασίες θα καταχωρούνται είτε στην κατηγορία I-WHITE, II-YELLOW ή III-YELLOW σύμφωνα με τους όρους που προσδιορίζονται στον Πίνακα 5.1.5.3.4 και με τις ακόλουθες απαιτήσεις:

(a) Για κόλο ή υπερσυσκευασία, τόσο ο δείκτης μεταφοράς όσο και οι συνθήκες επιπέδου επιφανειακής ακτινοβολίας θα λαμβάνονται υπόψη για τον προσδιορισμό της κατάλληλης κατηγορίας. Εκεί όπου ο δείκτης μεταφοράς ικανοποιεί τον όρο για κάποια κατηγορία αλλά το επίπεδο ακτινοβολίας επιφανείας ικανοποιεί τον όρο μιας διαφορετικής κατηγορίας, το κόλο ή η υπερσυσκευασία θα καταχωρούνται στην υψηλότερη κατηγορία. Γι' αυτό το σκοπό, η κατηγορία I-WHITE θα θεωρείται σαν η χαμηλότερη κατηγορία.

(b) Ο δείκτης μεταφοράς θα προσδιορίζεται σύμφωνα με τις διαδικασίες που ορίζονται στις 5.1.5.3.1 και 5.1.5.3.2.

(c) Αν το επίπεδο ακτινοβολίας επιφανείας είναι μεγαλύτερο από 2 mSv/h, το κόλο ή η υπερσυσκευασία θα μεταφέρονται κάτω από συνθήκες αποκλειστικής χρήσης και σύμφωνα με τις διατάξεις των 7.5.11, CV33 (1.3) και (3.5) (a).

(d) Ένα κόλο που μεταφέρεται σύμφωνα με την ειδική διευθέτηση θα καταχωρείται στην κατηγορία III-YELLOW εκτός αν ορίζεται διαφορετικά στο πιστοποιητικό εγκρίσεως της αρμόδιας αρχής της χώρας προέλευσης του σχεδιασμού (βλ. 2.2.7.2.4.6).

(e) Μία υπερσυσκευασία που περιέχει κόλα που μεταφέρονται κάτω από ειδική διευθέτηση θα καταχωρείται στην κατηγορία III-YELLOW εκτός αν ορίζεται διαφορετικά στο πιστοποιητικό έγκρισης της αρμόδιας αρχής της χώρας προέλευσης του σχεδιασμού (βλ. 2.2.7.2.4.6).

Πίνακας 5.1.5.3.4: Κατηγορίες κόλων και υπερσυσκευασιών

Όροι		**Κατηγορία**
Δείκτης μεταφοράς (TI)	**Μέγιστο επίπεδο ακτινοβολίας επί οιουδήποτε σημείου της εξωτερικής επιφανείας**	
0[a]	Όχι μεγαλύτερο από 0.005 mSv/h	I-WHITE
Μεγαλύτερος από 0 αλλά όχι μεγαλύτερος από 1[a]	Μεγαλύτερο από 0.005 mSv/h αλλά όχι μεγαλύτερο από 0.5 mSv/h	II-YELLOW
Μεγαλύτερος από 1 αλλά όχι μεγαλύτερος από 10	Μεγαλύτερο από 0.5 mSv/h αλλά όχι μεγαλύτερο από 2 mSv/h	III-YELLOW
Μεγαλύτερος από δέκα	Μεγαλύτερο από 2 mSv/h αλλά όχι μεγαλύτερο από 10 mSv/h	III-YELLOW[(B)]

[a] Αν ο μετρηθείς TI δεν είναι μεγαλύτερος από 0.05, η τιμή που παρατέθηκε μπορεί να είναι 0 σύμφωνα με την 5.1.5.3.1 (c).
[b] Θα μεταφέρεται επίσης κάτω από συνθήκες αποκλειστικής χρήσης.

5.1.5.4. ***Σύνοψη της έγκρισης και απαιτήσεις των προηγουμένων ειδοποιήσεων***

ΣΗΜΕΙΩΣΗ 1*: Πριν από την πρώτη αποστολή οποιουδήποτε κόλου που απαιτεί έγκριση του σχεδιασμού του από την αρμόδια αρχή, ο αποστολέας πρέπει να διασφαλίσει ότι ένα αντίγραφο του πιστοποιητικού εγκρίσεως για αυτό το σχέδιο έχει παραδοθεί στην αρμόδια αρχή της κάθε χώρας κατά μήκος της διαδρομής (βλέπε 5.1.5.2.4 (a)).*

ΣΗΜΕΙΩΣΗ 2*: Ειδοποίηση απαιτείται αν τα περιεχόμενα υπερβούν τα 3 x 10^3 A_1, ή 3 x 10^3 A_2, ή 1000 TBq, (βλέπε 5.1.5.2.4 (b)).*

ΣΗΜΕΙΩΣΗ 3*: Πολυμερής έγκριση της αποστολής απαιτείται αν τα περιεχόμενα υπερβούν τα 3 x 10^3 A_1, ή 3 x10^3 A_2, ή 1000 TBq, ή επιτρέπεται ελεγχόμενος περιοδικός εξαερισμός (βλέπε 5.1.5.2).*

ΣΗΜΕΙΩΣΗ 4*: Βλέπε προδιαγραφές εγκρίσεως και προηγούμενων ειδοποιήσεων για το κατάλληλο κόλο για τη μεταφορά αυτού του υλικού.*

Είδος	**UN Αριθμ.**	**Απαιτείται έγκριση της αρμόδιας αρχής**		**Ο αποστολέας απαιτείται να ειδοποιήσει τις αρμόδιες αρχές της χώρας προελεύσεως και των χωρών κατά μήκος της διαδρομής[a] πριν από κάθε αποστολή**	**Αναφορά**
		Χώρα προέλευσης	**Χώρες κατά μήκος της διαδρομής[a]**		
Υπολογισμός των ακαταχώρητων A_1 και A_2 αξιών	-	Ναι	Ναι	Όχι	---
Εξαιρούμενα κόλα - σχεδιασμός κόλου - αποστολή φορτίου	2908, 2909, 2910, 2911	 Όχι Όχι	 Όχι Όχι	 Όχι Όχι	---
LSA υλικό[b] και SCO [b] Βιομηχανικά κόλα Τύπου 1, 2 ή 3, μη σχάσιμες και σχάσιμες εξαιρούμενες	2912, 2913, 3321, 3322				---
- σχεδιασμός κόλου - αποστολή φορτίου		Όχι Όχι	Όχι Όχι	Όχι Όχι	
Κόλα [b] Τύπου Α , μη σχάσιμες και σχάσιμες εξαιρούμενες - σχεδιασμός κόλου - αποστολή φορτίου	2915, 3332	 Όχι Όχι	 Όχι Όχι	 Όχι Όχι	--
Κόλα [b] Τύπου B(M) , μη σχάσιμες και σχάσιμες εξαιρούμενες - σχεδιασμός κόλου - αποστολή φορτίου	2917	 Ναι Βλέπε Σημείωση 3	 Ναι Βλέπε Σημείωση 3	 Όχι Ναι	5.1.5.2.4 (b), 5.1.5.3.1 (a), 5.1.5.2.2. 6.4.22.3
Κόλα [b] Τύπου C, μη σχάσιμες και σχάσιμες εξαιρούμενες - σχεδιασμός κόλου - αποστολή φορτίου	3323	 Ναι Όχι	 Όχι Όχι	 Βλέπε Σημείωση 1 Βλέπε Σημείωση 2	5.1.5.2.4 (b), 5.1.5.3.1 (a) 6.4.22.2
Κόλα για σχάσιμο υλικό - σχεδιασμός κόλου - αποστολή φορτίου : - το άθροισμα των δεικτών ασφάλειας κρισιμότητας όχι περισσότερο από 50 - το άθροισμα των δεικτών ασφάλειας κρισιμότητας μεγαλύτερο από 50	2977, 3324, 3325, 3326, 3327, 3328, 3329, 3330, 3331, 3333	 Ναι [c] Όχι [d] Ναι	 Ναι [c] Όχι [d] Ναι	 Όχι Βλέπε Σημείωση 2 Βλέπε Σημείωση 2	5.1.5.3.1 (α), 5.1.5.2.2, 6.4.22.4 6.4.22.5

[a] *Χώρες από, μέσω ή στις οποίες η αποστολή μεταφέρεται.*

[b] *Αν τα ραδιενεργά περιεχόμενα είναι σχάσιμο υλικό το οποίο δεν εξαιρείται από τις προδιαγραφές για τα κόλα που περιέχουν σχάσιμο υλικό, τότε εφαρμόζονται οι προδιαγραφές για κόλα με σχάσιμο υλικό (βλέπε 6.4.11).*

[c] *Σχεδιασμός κόλων για σχάσιμο υλικό μπορεί επίσης να χρειαστούν έγκριση σε σχέση με ένα από τα άλλα είδη στον Πίνακα.*

[d] *Οι αποστολές φορτίων μπορούν, παρόλα αυτά, να χρειαστούν έγκριση σε σχέση με ένα από τα άλλα είδη στον Πίνακα.*

Είδος	**UN Αριθμ.**	**Απαιτείται έγκριση της αρμόδιας αρχής**		**Ο αποστολέας απαιτείται να ειδοποιήσει τις αρμόδιες αρχές της χώρας προελεύσεως και των χωρών κατά μήκος της διαδρομής[a] πριν από κάθε αποστολή**	**Αναφορά**
		Χώρα προέλευσης	**Χώρες κατά μήκος της διαδρομής[a]**		
Είδος	**UN**	**Απαιτείται έγκριση της αρμόδιας αρχής**		**Ο αποστολέας απαιτείται να ειδοποιήσει τις αρμόδιες αρχές της χώρας προελεύσεως και των χωρών κατά μήκος της διαδρομής [a] πριν από κάθε αποστολή**	**Αναφορά**
		Χώρα προέλευσης	**Χώρες κατά μήκος της δια-δρομής [a]**		
Ραδιενεργό υλικό ειδικής μορφής - σχεδιασμός - αποστολή φορτίου	- Βλέπε Σημείωση 4	Ναι Βλέπε Σημείωση 4	Όχι Βλέπε Σημείωση 4	Όχι Βλέπε Σημείωση 4	1.6.6.3 5.1.5.3.1 (a) 6.4.22.5
Ραδιενεργό υλικό χαμηλής διασποράς - σχεδιασμός - αποστολή φορτίου	- Βλέπε Σημείωση 4	Ναι Βλέπε Σημείωση 4	Όχι Βλέπε Σημείωση 4	Όχι Βλέπε Σημείωση 4	5.1.5.3.1 (a), 6.4.22.3
Κόλα που περιέχουν 0.1 kg ή περισσότερο εξαφθοριούχο ουράνιο - σχεδιασμός - αποστολή φορτίου	- Βλέπε Σημείωση 4	Ναι Βλέπε Σημείωση 4	Όχι Βλέπε Σημείωση 4	Όχι Βλέπε Σημείωση 4	5.1.5.3.1 (a), 6.4.22.1
Ειδικός διακανονισμός - αποστολή φορτίου	2919, 3331	Ναι	Ναι	Ναι	5.1.5.3.1 (b), 5.1.5.2.4 (b)
Εγκεκριμένοι σχεδιασμοί κόλων υποβαλλόμενοι σε ενδιάμεσες δοκιμές	-	Βλέπε 1.6.6	Βλέπε 1.6.6	Βλέπε Σημείωση 1	1.6.6.1, 1.6.6.2, 5.1.5.2.4 (b), 5.1.5.3.1 (a), 5.1.5.2.2.

ΚΕΦΑΛΑΙΟ 5.2

ΕΠΙΣΗΜΑΝΣΗ ΚΑΙ ΣΗΜΑΝΣΗ

5.2.1 Σήμανση κόλων

Σημείωση*: Για σημάνσεις που σχετίζονται με την κατασκευή, δοκιμή και έγκριση των συσκευασιών, μεγάλων συσκευασιών, δοχεία αερίων και IBCs, βλέπε Μέρος 6.*

5.2.1.1 Εκτός και αν προβλέπεται διαφορετικά στην παρούσα Συμφωνία, ο UN αριθμός που σχετίζεται με τα επικίνδυνα εμπορεύματα που περιέχονται, και ο οποίος προηγείται από τα γράμματα "UN", πρέπει να φέρεται ως σήμανση καθαρά σε κάθε κόλο. Στην περίπτωση ασυσκεύαστων ειδών η σήμανση πρέπει να εκτίθεται στο είδος, στη βάση του ή στη συσκευή διακίνησης, αποθήκευσης ή εκκίνησής του.

5.2.1.2 Όλες οι σημάνσεις των κόλων που απαιτούνται από αυτό το Κεφάλαιο:

(a) πρέπει να εύκολα ορατά και να είναι ευανάγνωστα
(b) πρέπει να είναι ικανά να ανθίστανται επιτυχώς σε έκθεση στον ανοικτό καιρό χωρίς ουσιαστική μείωση της αποτελεσματικότητάς τους.

5.2.1.3 Συσκευασίες διασφάλισης πρέπει να φέρουν επιπλέον σήμανση με τη λέξη "**ΣΥΛΛΟΓΗ**".

5.2.1.4 Ενδιάμεσα εμπορευματοκιβώτια για μεταφορά χύμα με χωρητικότητα περισσότερο από 450 λίτρα και μεγάλες συσκευασίες πρέπει να φέρουν σήμανση σε δύο αντίθετες πλευρές.

5.2.1.5 ***Επιπλέον προδιαγραφές για εμπορεύματα της Κλάσης 1***

Για εμπορεύματα της Κλάσης 1, τα κόλα πρέπει, επιπλέον, να φέρουν την κατάλληλη ονομασία αποστολής του φορτίου όπως καθορίζεται σύμφωνα με την 3.1.2. Η σήμανση, η οποία πρέπει να είναι ευανάγνωστη και ανεξίτηλη, θα πρέπει να είναι στην επίσημη γλώσσα της χώρας προελεύσεως και επιπλέον, αν αυτή η γλώσσα δεν είναι η Αγγλική, Γαλλική ή Γερμανική, στην Αγγλική, Γαλλική ή Γερμανική εκτός αν η συμφωνία μεταξύ των εμπλεκομένων χωρών στην επιχείρηση μεταφοράς προβλέπει διαφορετικά.

5.2.1.6 ***Επιπλέον προδιαγραφές για εμπορεύματα της Κλάσης 2***

Επαναπληρούμενα δοχεία πρέπει να φέρουν τις ακόλουθες λεπτομέρειες με καθαρούς ευανάγνωστους και ανθεκτικούς χαρακτήρες:

(a) τον UN και την κατάλληλη ονομασία αποστολής του φορτίου του αερίου ή μείγματος αερίων, όπως καθορίζεται σύμφωνα με την 3.1.2.
Στην περίπτωση αερίων ταξινομημένων υπό μίας Ε.Α.Ο. καταχωρήσεως, μόνο την τεχνική ονομασία [1] του αερίου χρειάζεται να αναφερθεί παράλληλα με τον UN.

---

[1] *Αντί για την τεχνική ονομασία επιτρέπεται η χρήση μιας από τις ακόλουθες ονομασίες:*
- *Για UN 1078 ψυκτικό αέριο, Ε.Α.Ο.: μείγμα F1, μείγμα F2, μείγμα F3.*
- *Για UN 1060 μείγματα μεθυλακετυλενίου και προπαδιενίου, σταθεροποιημένα: μείγμα P1, μείγμα P2.*
- *Για UN 1965 μείγμα αέριου υδρογονάνθρακα, υγροποιημένου, Ε.Α.Ο.: μείγμα A ή βουτάνιο, μείγμα A01 ή βουτάνιο, μείγμα A02 ή βουτάνιο, μείγμα A0 ή βουτάνιο, μείγμα A1, μείγμα B1, μείγμα B2, μείγμα B, μείγμα C ή προπάνιο.*
- *Για UN 1010 βουταδιένια σταθεροποιημένα : 1,2 – βουταδιένιο, σταθεροποιημένο, 1,3-βουταδιένιο σταθεροποιημένο*

Στην περίπτωση μειγμάτων πρέπει να αναφερθούν, όχι περισσότερα από τα δύο συστατικά με την επικρατέστερη συμβολή στη δημιουργία κινδύνου.

(b) για συμπιεσμένα αέρια πληρωμένα κατά βάρος και για υγροποιημένα αέρια, είτε το μέγιστο βάρος πλήρωσης και το απόβαρο του δοχείου με συμπληρώματα και εξαρτήματα ως είχαν τη στιγμή της πλήρωσης, είτε το μικτό βάρος

(c) η ημερομηνία (χρόνος) της επόμενης περιοδικής επιθεώρησης.

Αυτές οι σημάνσεις μπορούν είτε να χαραχθούν είτε να αναφερθούν σε ένα ανθεκτικό σήμα πληροφοριών ή σε μία ετικέτα προσκολλημένη στο δοχείο ή να αναφερθεί από μια προσκολλημένη και ευδιάκριτη σήμανση όπως εκτύπωση ή οποιαδήποτε παρόμοια διαδικασία.

ΣΗΜΕΙΩΣΗ 1: *βλέπε επίσης 6.2.2.7.*

ΣΗΜΕΙΩΣΗ 2: *Για μη* επαναπληρωμένα *δοχεία βλέπε 6.2.2.8.*

5.2.1.7 ***Ειδικές προδιαγραφές σήμανσης για εμπορεύματα της Κλάσης 7***

5.2.1.7.1 Κάθε κόλο πρέπει να είναι φέρει σήμανση ευανάγνωστη και ανθεκτική στο χρόνο στο εξωτερικό της συσκευασίας με ένα στοιχείο αναγνώρισης είτε του αποστολέα είτε του παραλήπτη, είτε και των δύο.

5.2.1.7.2 Για κάθε κόλο, εκτός από τα εξαιρούμενα κόλα, ο UN προηγείται των γραμμάτων "UN" και η πρέπουσα ονομασία αποστολής πρέπει να φέρει σήμανση ευανάγνωστη και ανεξίτηλη στο εξωτερικό της συσκευασίας. Στην περίπτωση εξαιρουμένων κόλων μόνο ο UN, που προηγείται από τα γράμματα "UN", απαιτείται.

5.2.1.7.3 Κάθε κόλο με μικτό βάρος που υπερβαίνει τα 50 kg, πρέπει να έχει το επιτρεπόμενο μικτό βάρος του, ευανάγνωστη και ανεξίτηλη σήμανση στο εξωτερικό της συσκευασίας.

5.2.1.7.4 Κάθε κόλο που συμμορφώνεται με τα:

(a) Κατά το σχεδιασμό κόλου Τύπου 1, κόλου Τύπου 2 ή κόλου Τύπου 3, πρέπει να φέρει ευανάγνωστη και ανθεκτική στο χρόνο σήμανση με "ΤΥΠΟΣ IP-1", " ΤΥΠΟΣ IP-2" ή " ΤΥΠΟΣ IP-3", ανάλογα με την περίπτωση, στο εξωτερικό της συσκευασίας.

(b) Κατά το σχεδιασμό κόλου Τύπου Α πρέπει να φέρει σήμανση ευανάγνωστη και ανθεκτική στο χρόνο με το "ΤΥΠΟΣ Α" στο εξωτερικό της συσκευασίας.

(c) Κατά το σχεδιασμό κόλου Τύπου IP-2, κόλου Τύπου IP-3 ή κόλο Τύπου Α πρέπει να φέρει σήμανση ευανάγνωστη και ανθεκτική στο χρόνο στο εξωτερικό της συσκευασίας με το διεθνή κωδικό ταξινόμησης του οχήματος (VRI Κώδικας) [2] της χώρας καταγωγής του σχεδιασμού και το όνομα των κατασκευαστών, ή άλλο αναγνωριστικό της συσκευασίας που καθορίζεται από την αρμόδια αρχή.

5.2.1.7.5 Κάθε κόλο που συμμορφώνεται με έναν εγκεκριμένο σχεδιασμό από την αρμόδια αρχή πρέπει να φέρει σήμανση ευανάγνωστη και ανθεκτική στο χρόνο στο εξωτερικό του με:

(a) το αναγνωρίσιμο σήμα που έχει δοθεί σε αυτό το σχέδιο από την αρμόδια αρχή.

---

[2] *Διακριτικό σήμα για μηχανοκίνητα οχήματα σε διεθνή κυκλοφορία που ορίστηκε στο Συνέδριο της Βιέννης για την Οδική Κυκλοφορία (1968).*

(b) έναν αύξοντα αριθμό που θα αναγνωρίζει μοναδικά κάθε συσκευασία που συμμορφώνεται σε αυτό το σχέδιο.

(c) στην περίπτωση σχεδιασμού κόλου Τύπου B(U) ή Τύπου B(M) με "ΤΥΠΟΣ B(U)" ή "ΤΥΠΟΣ B(M)", και

(d) στην περίπτωση σχεδιασμού κόλου Τύπου C, με "ΤΥΠΟΣ C".

5.2.1.7.6 Κάθε κόλο που συμμορφώνεται με ένα σχεδιασμό κόλου Τύπου B(U), Τύπου B(M) ή Τύπου C πρέπει να έχει το εξωτερικό του εξώτατου δοχείου, το οποίο είναι ανθεκτικό στην επίδραση της φωτιάς και του νερού, με ευδιάκριτη ανάγλυφη σήμανση, με σφραγίδα ή άλλον τρόπο ανθεκτικό στις επιδράσεις της φωτιάς και του νερού, με το σύμβολο σε σχήμα τριφυλλιού που φαίνεται στην παρακάτω φιγούρα.

Βασικό σύμβολο τριφυλλιού με διαστάσεις βασιζόμενες σε έναν κεντρικό κύκλο ακτίνας X. Το κατώτατο επιτρεπτό μέγεθος του X πρέπει να είναι 4 mm.

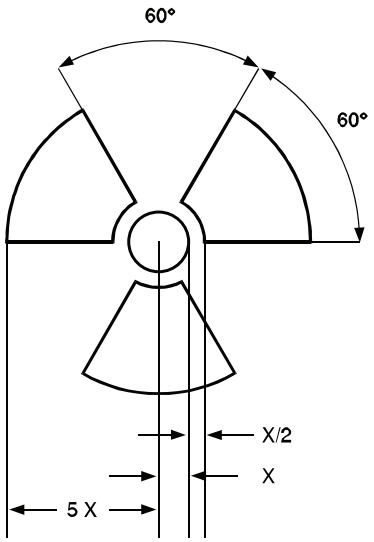

5.2.1.7.7 Όπου περιέχεται υλικό LSA-I ή SCO-I σε δοχεία ή υλικά περιτύλιξης και μεταφέρεται υπό περιοριστική χρήσης όπως επιτρέπεται από την 4.1.9.2.3, η εξωτερική επιφάνεια αυτών των δοχείων ή υλικών περιτύλιξης μπορεί να φέρει τη σήμανση 'ΡΑΔΙΕΝΕΡΓΟ LSA-I' ή 'ΡΑΔΙΕΝΕΡΓΟ SCO-I', ως αρμόζει.

5.2.1.7.8 Στην περίπτωση διεθνούς μεταφοράς κόλων που απαιτούν έγκριση σχεδιασμού ή έγκριση αποστολής από την αρμόδια αρχή, για τα οποία διαφορετικοί τύποι έγκρισης απαιτούνται από τις διαφορετικές χώρες που εμπλέκονται, οι σημάνσεις θα είναι σύμφωνα με το πιστοποιητικό της χώρας προέλευσης του σχεδιασμού.

5.2.1.8 ***Διατάξεις ειδικής σήμανσης για περιβαλλοντικά επικίνδυνες ουσίες***

5.2.1.8.1 Κόλα που περιέχουν περιβαλλοντικά επικίνδυνες ουσίες που ικανοποιούν τα κριτήρια της 2.2.9.1.10 θα σημαίνονται ανθεκτικά με το σήμα των περιβαλλοντικά επικίνδυνων ουσιών που παρατίθεται στην 5.2.1.8.3, με την εξαίρεση των μονών συσκευασιών και των συνδυαστικών συσκευασιών που περιέχουν εσωτερικές συσκευασίες με:

- περιεχόμενα 5 *l* ή λιγότερο για υγρά, ή

- περιεχόμενα 5 kg ή λιγότερο για στερεά

5.2.1.8.2 Το σήμα περιβαλλοντικά επικινδύνων ουσιών θα τοποθετείται δίπλα από τις σημάνσεις που απαιτούνται στην 5.2.1.1. Οι απαιτήσεις της 5.2.1.2 και της 5.2.1.4 θα ικανοποιούνται.

5.2.1.8.3 Το σήμα περιβαλλοντικά επικινδύνων ουσιών θα είναι αυτό που παρατίθεται κατωτέρω. Οι διαστάσεις του θα είναι 100 mm X 100 mm, εκτός από την περίπτωση όπου τα κόλα έχουν διαστάσεις που πρέπει να δεχθούν μικρότερα σήματα.

Σύμβολο (ψάρι και δένδρο): μαύρο επί λευκού ή κατάλληλο φόντο αντίθεσης

5.2.1.9 Βέλη προσανατολισμού

5.2.1.9.1 Εκτός από τις περιπτώσεις που δίνονται στην 5.2.1.9.2

- συνδυασμένες συσκευασίες που έχουν εσωτερικές συσκευασίες που περιέχουν υγρά
- μονές συσκευασίες με στόμια
- κρυογενικά δοχεία που προορίζονται για τη μεταφορά υγροποιημένων αερίων υπό ψύξη

θα φέρουν ευανάγνωστη σήμανση με βέλη προσανατολισμού που είναι όμοια με τα σχέδια που παρουσιάζονται παρακάτω ή με εκείνα που πληρούν τις προδιαγραφές του ISO 780: 1985. Τα βέλη προσανατολισμού θα εμφανίζονται σε δύο αντίθετες κάθετες πλευρές του κόλου με τα βέλη να δείχνουν προς τη σωστή όρθια κατεύθυνση. Θα είναι ορθογώνια και μεγέθους καθαρά ορατού συμμετρικά με το μέγεθος του κόλου. Η απεικόνιση ορθογώνιου περιθωρίου γύρω από τα βέλη είναι προαιρετική.

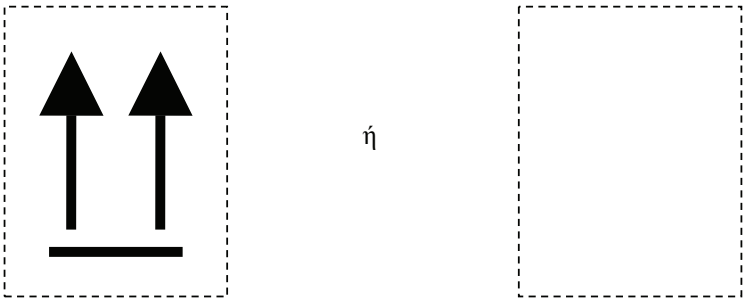

Δύο μαύρα ή κόκκινα βέλη σε λευκό ή κατάλληλο αντίθετου χρώματος φόντο.
Τα δύο ορθογώνια περιθώρια είναι προαιρετικά.

5.2.1.9.2 Τα βέλη προσανατολισμού δεν απαιτούνται σε συσκευασίες που περιέχουν :

(a) δοχεία πίεσης εκτός από κρυογενικά δοχεία

(b) επικίνδυνα εμπορεύματα σε εσωτερικές συσκευασίες όχι μεγαλύτερες των 120 ml οι οποίες είναι προετοιμασμένες με επαρκές απορροφητικό υλικό μεταξύ της εσωτερικής και της εξωτερική συσκευασίας έτσι ώστε να απορροφάται πλήρως το υγρό περιεχόμενο

(c) μολυσματικές ουσίες της Κλάσης 6.2 σε κύρια δοχεία όχι μεγαλύτερα των 50ml

(d) ραδιενεργό υλικό της Κλάσης 7 σε συσκευασίες Τύπου IP-2, IP-3, B(U), B(M) ή (C), ή

(e) είδη τα οποία είναι ασφαλή από διαρροή σε όλους τους προσανατολισμούς (π.χ. αλκοόλη – οινόπνευμα ή υδράργυρος σε θερμόμετρα, αερολύματα, κ.λπ.)

5.2.1.9.3 Βέλη για σκοπούς διαφορετικούς από την υπόδειξη του κατάλληλου προσανατολισμού της συσκευασίας δεν θα πρέπει να απεικονίζονται σε μία συσκευασία σύμφωνα με αυτό το υποτμήμα.

5.2.2 Τοποθέτηση σημάνσεων στα κόλα

5.2.2.1 ***Προδιαγραφές σημάνσεων***

5.2.2.1.1 Για κάθε είδος ή ουσία εγγεγραμμένη στον Πίνακα Α του Κεφαλαίου 3.2, οι ετικέτες που φαίνονται στη Στήλη (5) πρέπει να είναι κολλημένες εκτός αν προβλέπεται αλλιώς από μία ειδική προδιαγραφή στη Στήλη (6).

5.2.2.1.2 Ανεξίτηλες σημάνσεις κινδύνου, που αντιστοιχούν ακριβώς στα προκαθορισμένα μοντέλα, μπορούν να χρησιμοποιηθούν αντί των επισημάνσεων.

5.2.2.1.3 έως 5.2.2.1.5 *(Δεσμευμένο)*

5.2.2.1.6 Εκτός από τις περιπτώσεις που δίνονται στην 5.2.2.2.1.2, κάθε ετικέτα πρέπει να:

(a) είναι κολλημένη στην ίδια επιφάνεια του κόλου, αν οι διαστάσεις του κόλου το επιτρέπουν, για κόλα της Κλάσης 1 και 7, δίπλα στη σήμανση που φανερώνει την πρέπουσα ονομασία αποστολής του φορτίου.

(b) είναι έτσι τοποθετημένη στο κόλο ώστε να μην είναι καλυμμένη ή κρυμμένη εξαιτίας οποιουδήποτε κομματιού ή προσκόλλησης στη συσκευασία ή οποιασδήποτε άλλης ετικέτας ή σήμανσης, και

(c) παρουσιάζεται η μία δίπλα στην άλλη όταν απαιτείται περισσότερη από μία ετικέτα.

Όταν το κόλο έχει ακανόνιστο σχήμα ή μικρό μέγεθος ώστε η ετικέτα να μην μπορεί να κολληθεί ικανοποιητικά, η ετικέτα μπορεί να προσκολληθεί στο κόλο με μία ασφαλή επισυναπτόμενη επιγραφή ή άλλα κατάλληλα μέσα.

5.2.2.1.7 Ενδιάμεσα εμπορευματοκιβώτια, με περισσότερο από 450 λίτρα χωρητικότητα, πρέπει να έχουν ετικέτες στις δύο αντίθετες πλευρές.

5.2.2.1.8 *(Δεσμευμένο)*

5.2.2.1.9 *Ειδικές προδιαγραφές για τις επισημάνσεις σε αυτενεργείς ουσίες και οργανικά υπεροξείδια.*

(a) Η ετικέτα που συμμορφώνεται στο υπόδειγμα No. 4.1 υποδηλώνει επίσης ότι το προϊόν μπορεί να είναι εύφλεκτο και γι'αυτό δεν απαιτείται ετικέτα που να συμμορφώνεται με το υπόδειγμα No. 3. Επιπλέον, ετικέτα που συμμορφώνεται με το υπόδειγμα No. 1 πρέπει να εφαρμοστεί για αυτενεργείς ουσίες Τύπου Β, εκτός αν η αρμόδια αρχή έχει επιτρέψει την εξαίρεση αυτής της ετικέτας για μία συγκεκριμένη συσκευασία, διότι τα δεδομένα των δοκιμών απέδειξαν ότι η αυτενεργής ουσία σε μία τέτοια συσκευασία δεν παρουσιάζει εκρηκτική συμπεριφορά.

(b) Η ετικέτα που συμμορφώνεται με το υπόδειγμα No. 5.2 υποδηλώνει επίσης ότι το προϊόν μπορεί να είναι εύφλεκτο και γι'αυτό δεν απαιτείται ετικέτα που να συμμορφώνεται με το υπόδειγμα No. 3. Επιπλέον, οι ακόλουθες ετικέτες πρέπει ν εφαρμοστούν:

(i) Ετικέτα που συμμορφώνεται με το υπόδειγμα No. 1 για οργανικά υπεροξείδια Τύπου Β, εκτός αν η αρμόδια αρχή έχει επιτρέψει την εξαίρεση αυτής της ετικέτας για μία συγκεκριμένη συσκευασία, διότι τα δεδομένα των δοκιμών απέδειξαν ότι το οργανικό υπεροξείδιο σε μία τέτοια συσκευασία δεν παρουσιάζει εκρηκτική συμπεριφορά.

(ii) Ετικέτα που συμμορφώνεται με το υπόδειγμα No. 8 απαιτείται όταν Ομάδα Συσκευασίας Ι ή ΙΙ τα κριτήρια της Κλάσης 8 ικανοποιούνται.

Για αυτενεργή ουσίες και οργανικά υπεροξείδια αναφερόμενα ονομαστικά, οι ετικέτες που πρέπει να κολληθούν παραθέτονται στη λίστα που βρίσκεται στην 2.2.41.4 και 2.2.52.4 αντιστοίχως.

5.2.2.1.10 *Ειδικές προδιαγραφές για τις επισημάνσεις σε κόλα με μολυσματικές ουσίες.*

Παράλληλα με την επισήμανση που συμμορφώνεται με το υπόδειγμα No. 6.2, κόλα με μολυσματικές ουσίες πρέπει να φέρουν και οποιαδήποτε άλλη επισήμανση απαιτείται ανάλογα με τη φύση των περιεχομένων.

5.2.2.1.11 *Ειδικές προδιαγραφές για την επισήμανση ραδιενεργών υλικών.*

5.2.2.1.11.1 Εκτός όταν μεγενθυμένες ετικέτες χρησιμοποιούνται σύμφωνα με την 5.3.1.1.3, κάθε συσκευασία, υπερσυσκευασία και εμπορευματοκιβώτιο που περιέχει ραδιενεργά υλικά πρέπει να φέρει τουλάχιστον δύο ετικέτες που να συμμορφώνονται με τα μοντέλα ε.α.ο. 7Α, 7Β, και 7C καταλλήλως σύμφωνα με την κατηγορία (βλέπε 5.1.5.3.4) αυτής της συσκευασίας, υπερσυσκευασίας ή εμπορευματοκιβωτίου. Οι ετικέτες πρέπει να είναι κολλημένες στις δύο αντίθετες πλευρές του εξωτερικού της συσκευασίας ή στο εξωτερικό και των τεσσάρων πλευρών του εμπορευματοκιβωτίου. Κάθε υπερσυσκευασία που περιέχει ραδιενεργό υλικό πρέπει να φέρει τουλάχιστον δύο ετικέτες στις αντίθετες πλευρές του εξωτερικού της υπερσυσκευασίας. Επιπλέον, κάθε συσκευασία, υπερσυσκευασία και εμπορευματοκιβώτιο που περιέχει σχάσιμο υλικό, εκτός από το σχάσιμο υλικό που εξαιρείται υπό την 6.4.11.2 πρέπει να φέρουν ετικέτες που να συμμορφώνονται με το υπόδειγμα No.7Ε. Τέτοιες ετικέτες, εάν υπάρχουν, θα πρέπει να είναι κολλημένες παρακείμενα στις ετικέτες για το ραδιενεργό υλικό. Οι ετικέτες δεν πρέπει να καλύπτουν τις σημάνσεις που καθορίζονται στην 5.2.1. Οποιεσδήποτε ετικέτες που δεν σχετίζονται με τα περιεχόμενα πρέπει να αφαιρεθούν ή να καλυφθούν.

5.2.2.1.11.2 Κάθε ετικέτα που συμμορφώνεται με τα μοντέλα Αριθμ. 7Α, 7Β, και 7C, πρέπει να ολοκληρωθεί με τις ακόλουθες πληροφορίες.

(a) *Περιεχόμενα*:

(i) εκτός και εάν πρόκειται για LSA-I υλικό, την ονομασία του ραδιονουκλεϊδίου όπως λαμβάνεται από τον Πίνακα 2.2.7.2.2.1, με τη χρήση των εκεί υποδεικνυόμενων συμβόλων. Για μείγματα ραδιονουκλεϊδίων, τα πιο περιοριστικά νουκλεϊδια πρέπει να αναφέρονται στο βαθμό που επιτρέπεται από το διάστημα στη γραμμή. Η ομάδα των LSA ή SCO θα πρέπει να φαίνεται κάτω από την ονομασία του ραδιενουκλεϊδίου. Οι όροι "LSA-II","LSA-III", "SCO-I" και "SCO-II" θα πρέπει να χρησιμοποιούνται για αυτόν το σκοπό.

(ii) Για LSA-I υλικό, μόνο ο όρος "LSA-I" είναι απαραίτητος. Η ονομασία του ραδιονουκλεϊδίου δεν είναι απαραίτητη.

(b) *Δραστικότητα*: Η ανώτατη δραστικότητα των ραδιενεργών περιεχομένων κατά τη μεταφορά εκφραζόμενη σε μπεκερέλ (Bq) με την κατάλληλη SI μετατροπή (βλέπε 1.2.2.1). Για σχάσιμο υλικό, μπορεί να χρησιμοποιηθούν στη θέση της δραστικότητας το βάρος του σχάσιμου υλικού σε γραμμάρια (g), ή πολλαπλάσια αυτού.

(c) Για υπερσυσκευασίες και εμπορευματοκιβώτια οι καταχωρήσεις "περιεχόμενα" και "δραστικότητα" στην ετικέτα πρέπει να φέρουν τις πληροφορίες που απαιτούνται στο (a) και (b) παραπάνω, αντιστοίχως, αθροισμένες μαζί για ολόκληρο το περιεχόμενο της υπερσυσκευασίας ή του εμπορευματοκιβωτίου, εκτός από τις ετικέτες των υπερσυσκευασιών ή των εμπορευματοκιβωτίων που περιέχουν μικτά φορτία κόλων που περιέχουν διαφορετικά ραδιονουκλεϊδια, όπου τέτοιες καταχωρήσεις μπορούν να αναγράφουν "Βλέπε Έγγραφα Μεταφοράς".

(d) *Δείκτης Μεταφοράς*: Ο αριθμός που προσδιορίζεται σύμφωνα με τις 5.1.5.3.1 και 5.1.5.3.2 (δεν απαιτείται καταχώρηση του δείκτη μεταφοράς για την κατηγορία Ι-ΛΕΥΚΗ).

5.2.2.1.11.3 Κάθε ετικέτα που συμμορφώνεται με το υπόδειγμα No. 7E, πρέπει να έχει ολοκληρωθεί με το δείκτη ασφαλείας κρισιμότητας (CSI), όπως καθορίζεται στο πιστοποιητικό εγκρίσεως για ειδικές συμφωνίες ή στο πιστοποιητικό εγκρίσεως του σχεδιασμού του κόλου εκδιδόμενο από την αρμόδια αρχή.

5.2.2.1.11.4 Για υπερσυσκευασίες και εμπορευματοκιβώτια, ο δείκτης ασφαλείας κρισιμότητας (CSI) στην ετικέτα, πρέπει να φέρει τις πληροφορίες που απαιτούνται στην 5.2.2.1.11.3 αθροισμένα μαζί για τα σχάσιμα υλικά της υπερσυσκευασίας ή του εμπορευματοκιβωτίου.

5.2.2.1.11.5 Στην περίπτωση διεθνούς μεταφοράς κόλων που απαιτούν έγκριση σχεδιασμού ή έγκριση αποστολής από την αρμόδια αρχή, για τα οποία διαφορετικοί τύποι έγκρισης απαιτούνται από τις διαφορετικές χώρες που εμπλέκονται, οι επισημάνσεις θα είναι σύμφωνα με το πιστοποιητικό της χώρας προέλευσης του σχεδιασμού.

5.2.2.2 ***Προδιαγραφές για τις ετικέτες***

5.2.2.2.1 Οι ετικέτες πρέπει να ικανοποιούν τις παρακάτω προδιαγραφές και να συμμορφώνονται, όσον αφορά το χρώμα, τα σύμβολα και τη γενική μορφή, με τα μοντέλα που φαίνονται στην 5.2.2.2.2. Αντίστοιχα πρότυπα που απαιτούνται για άλλους τρόπους μεταφοράς, με μικρές παραλλαγές που δεν επηρεάζουν την καταφανή έννοια της ετικέτας, είναι επίσης αποδεκτές.

ΣΗΜΕΙΩΣΗ *: Όπου είναι απαραίτητο, οι ετικέτες στην 5.2.2.2.2 θα απεικονίζονται με εξωτερικό σημασμένο με τελείες περιθώριο όπως δίνεται στην 5.2.2.2.1.1. Αυτό δεν απαιτείται όταν η ετικέτα εφαρμόζεται σε φόντο αντίθετου χρώματος.*

5.2.2.2.1.1 Οι ετικέτες, πρέπει να είναι σε μορφή τετραγώνου κανονισμένο σε γωνία των 45° (σχήμα διαμαντιού) με ελάχιστες διαστάσεις των 100 mm επί 100 mm. Θα έχουν μία γραμμή 5 mm εσωτερικά της ακμής που θα διατρέχει παράλληλα με αυτή. Στο άνω ήμισυ της ετικέτας η γραμμή θα έχει το ίδιο χρώμα με το σύμβολο και στο κάτω ήμισυ θα έχει το ίδιο χρώμα με την εικόνα στην κάτω γωνία. Οι ετικέτες θα απεικονίζονται σε φόντο αντίθετου χρώματος, ή θα έχουν οριακή γραμμή με τελείες ή συνεχή. Αν το μέγεθος της συσκευασίας το απαιτεί, οι διαστάσεις των ετικετών μπορούν να μειωθούν, εφόσον παραμείνουν ευδιάκριτες.

5.2.2.2.1.2 Κύλινδροι αερίου της Κλάσης 2 μπορούν, εξαιτίας του σχήματός τους, του προσανατολισμού τους και των ασφαλιστικών μηχανισμών για μεταφορά, να φέρουν ετικέτες αντιπροσωπευτικές αυτών που καθορίζονται σε αυτό το Μέρος , οι οποίες έχουν μειωθεί σε μέγεθος, σύμφωνα με τις διαστάσεις που περιγράφονται στο ISO 7225:2005, *"Κύλινδροι αερίου - Προληπτικές ετικέτες"*, για απεικόνιση στο μη κυλινδρικό μέρος (κύρτωμα) τέτοιων κυλίνδρων.

Παρά τις διατάξεις της 5.2.2.1.6, οι ετικέτες μπορούν να επικαλύπτονται στην έκταση που προβλέπεται στο ISO 7225:2005. Ωστόσο, σε κάθε περίπτωση, η ετικέτα πρωτεύοντος κινδύνου και τα σχήματα για κάθε ετικέτα θα παραμένουν πλήρως ορατά και τα σύμβολα αναγνωρίσιμα.

Άδεια ακάθαρτα δοχεία πίεσης για αέρια της Κλάσης 2 μπορούν να μεταφέρονται με αχρηστευμένες ή κατεστραμένες για σκοπούς επαναγεμίσματος ή επιθεώρησης κατάλληλα και εφαρμογής νέων ετικετών σύμφωνα με τους ισχύοντες κανονισμούς ή για τη διάθεση των δοχείων πίεσης.

5.2.2.2.1.3 Με εξαίρεση τις ετικέτες για Υποδιαιρέσεις 1.4, 1.5 και 1.6 της Κλάσης 1, το πάνω μισό της ετικέτας θα περιέχει το σύμβολο της φωτογραφίας και το κάτω μισό θα περιέχει:

(a) Για τις Κλάσεις 1, 2, 3, 5.1, 5.2, 7, 8 και 9, τον αριθμό κλάσης
(b) Για τις Κλάσεις 4.1, 4.2 και 4.3, το σύμβολο "4"
(c) Για τις Κλάσεις 6.1 και 6.2, το σύμβολο "6"

Οι ετικέτες μπορεί να περιλαμβάνουν κείμενο όπως είναι ο αριθμός UN ή λέξεις που περιγράφουν τον κίνδυνο (π.χ. "εύφλεκτο") σύμφωνα με την 5.2.2.2.1.5 υπό τον όρο ότι το κείμενο δεν καλύπτει ούτε εκτρέπει την προσοχή από τα άλλα απαιτούμενα στοιχεία της ετικέτας.

5.2.2.2.1.4 Επιπρόσθετα εκτός από τις Υποδιαιρέσεις 1.4, 1.5 και 1.6, οι ετικέτες της Κλάσης 1 εμφανίζουν στο κάτω μισό πάνω από τον αριθμό κλάσης, τον αριθμό της υποδιαιρέσεως και το γράμμα της ομάδας συμβατότητας της ουσίας ή του είδους. Οι ετικέτες των υποδιαιρέσεων 1.4, 1.5 και 1.6 εμφανίζουν στο πάνω μισό τον αριθμό της υποδιαιρέσεως και στο κάτω μισό τον αριθμό κλάσης και το γράμμα της ομάδας συμβατότητας.

5.2.2.2.1.5 Σε ετικέτες άλλων υλικών εκτός αυτών της Κλάσης 7, η προαιρετική εισαγωγή οποιουδήποτε κειμένου (άλλου εκτός του αριθμού Κλάσης) στο κενό κάτω από το σύμβολο, πρέπει να περιορίζεται στα στοιχεία που επιδεικνύουν τη φύση του κινδύνου και τις προφυλάξεις που θα πρέπει να παρθούν στο χειρισμό.

5.2.2.2.1.6 Τα σύμβολα, κείμενο και αριθμοί πρέπει να είναι καθαρώς ευανάγνωστοι και ανθεκτικά στο χρόνο και θα πρέπει να είναι μαύρα σε όλες τις ετικέτες εκτός για:

(a) κλάσης 8 ετικέτα, όπου το κείμενο (αν υπάρχει) και ο αριθμός Κλάσης πρέπει να φαίνονται με άσπρο, και

(b) ετικέτες με εντελώς πράσινα, κόκκινα ή μπλε φόντο όπου και μπορούν να φανούν σε άσπρο.

(c) η ετικέτα της Κλάσης 5.2, όπου το σύμβολο μπορεί να είναι λευκό, και

(d) ετικέτες που συμμορφώνονται στο Υπόδειγμα. 2.1 απεικονίζονται σε κυλίνδρους και φύσιγγες αερίων για αέρια των UN 1011, 1075, 1965 και 1978, όπου μπορούν να παρουσιάζονται σε φόντο χρώματος του δοχείου αν υπάρχει επαρκής αντίθεση.

5.2.2.2.1.7 Όλες οι ετικέτες θα πρέπει να είναι ικανές να ανθίστανται επιτυχώς σε έκθεση ανοιχτού καιρού χωρίς ουσιαστική μείωση της αποδοτικότητάς τους.

5.2.2.2.2 *Δείγματα ετικετών*

ΚΛΑΣΗ 1 ΚΙΝΔΥΝΟΣ
Εκρηκτικές ουσίες ή είδη

(Αριθμ.1)
Υποδιαιρέσεις 1.1, 1.2 και 1.3
Σύμβολο (εκρηγνυόμενη βόμβα) : μαύρο, φόντο : πορτοκαλί, Σχήμα "1" στη γωνία της βάσης

(Αριθμ.1.4)
Υποδιαίρεση 1.4

(Αριθμ.1.5)
Υποδιαίρεση 1.5

(Αριθμ.1.6)
Υποδιαίρεση 1.6

Φόντο : πορτοκαλί, Σχήματα : μαύρα, Οι αριθμοί θα πρέπει να είναι περίπου 30mm σε ύψος και να είναι περίπου 5mm πάχους (για ετικέτα μεγέθους 100mm x 100mm) Σχήμα "1" στη γωνία της βάσης
* * Χώρος για την υποδιαίρεση – να μένει κενός αν ο δευτερεύον κίνδυνος είναι εκρηκτικά
* Χώρος για την ομάδα συμβατότητας – να μένει κενός αν ο δευτερεύον κίνδυνος είναι εκρηκτικά

ΚΛΑΣΗ 2 ΚΙΝΔΥΝΟΣ
Αέρια

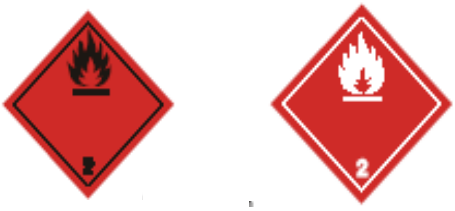

(Αριθμ.2.1)
Εύφλεκτα αέρια
Σύμβολο (φλόγα) : λευκό ή μαύρο
(εκτός αν προβλέπεται για στην 5.2.2.2.1.6 (d))
Φόντο : κόκκινο, Σχήμα "2" στη γωνία της βάσης

(Αριθμ.2.2)
Μη εύφλεκτα, μη-τοξικά αέρια
Σύμβολο (κύλινδρος αερίου) : λευκό ή μαύρο
Φόντο : πράσινο, Σχήμα "2" στη γωνία της βάσης

ΚΛΑΣΗ 3 ΚΙΝΔΥΝΟΣ
Εύφλεκτα υγρά

(Αριθμ.2.3)
Τοξικά αέρια
Σύμβολο (νεκροκεφαλή και οστά χιαστί) μαύρο
Φόντο : λευκό, Σχήμα "2" στη γωνία της βάσης

(Αριθμ.3)
Σύμβολο (φλόγα) : λευκό ή μαύρο
Φόντο : κόκκινο, Σχήμα "3" στη γωνία της βάσης

ΚΛΑΣΗ 4.1 ΚΙΝΔΥΝΟΣ
Εύφλεκτα στερεά, αυτενεργές ουσίες και απευαισθητοποιημένα εκρηκτικά

(Αριθμ.4.1)
Σύμβολο (φλόγα) μαύρο
Φόντο : λευκό με επτά κόκκινες κάθετες ρίγες,
Σχήμα "4"στη γωνία της βάσης

ΚΛΑΣΗ 4.2 ΚΙΝΔΥΝΟΣ
Ουσίες ικανές για αυθόρμητη καύση

(Αριθμ.4.2)
Σύμβολο (φλόγα) μαύρο
Φόντο : πάνω μισό λευκό,
κάτω μισό κόκκινο
Σχήμα "4"στη γωνία της βάσης

ΚΛΑΣΗ 4.3 ΚΙΝΔΥΝΟΣ
Ουσίες οι οποίες, σε επαφή με το νερό, εκπέμπουν εύφλεκτα αέρια

(Αριθμ.4.3)
Σύμβολο (φλόγα) μαύρο ή λευκό
Φόντο : μπλε
Σχήμα "4" στη γωνία της βάσης

ΚΛΑΣΗ 5.1 ΚΙΝΔΥΝΟΣ
Οξειδωτικές ουσίες

(Αριθμ.5.1)
Σύμβολο (φλόγα πάνω από κύκλο) μαύρο
Φόντο : κίτρινο,
Σχήμα "5.1" στη γωνία της βάσης

ΚΛΑΣΗ 5.2 ΚΙΝΔΥΝΟΣ
Οργανικά υπεροξείδια

(Αριθμ.5.2)
Σύμβολο (φλόγα) μαύρο ή λευκό
Φόντο : πάνω μισό κόκκινο, κάτω μισό κίτρινο,
Σχήμα "5.2" στη γωνία της βάσης

ΚΛΑΣΗ 6.1 ΚΙΝΔΥΝΟΣ
Τοξικές ουσίες

(Αριθμ.6.1)
Τοξικά αέρια
Σύμβολο (νεκροκεφαλή και οστά χιαστί) μαύρο
Φόντο : λευκό, Σχήμα "6" στη γωνία της βάσης

ΚΛΑΣΗ 6.2 ΚΙΝΔΥΝΟΣ
Μολυσματικές ουσίες

(Αριθμ.6.2)
Η κάτω μισή ετικέτα μπορεί να φέρει την ένδειξη : "ΜΟΛΥΣΜΑΤΙΚΕΣ ΟΥΣΙΕΣ"
και στην περίπτωση βλάβης ή διαρροής θα ειδοποιείται αμέσως η "Αρχή Δημόσιας Υγείας"
Σύμβολο (τρεις ημισέληνοι επάνω σε κύκλο) και επιγραφή : μαύρο
Φόντο : λευκό, Σχήμα "6" στη γωνία της βάσης

ΚΛΑΣΗ 7 ΚΙΝΔΥΝΟΣ
Ραδιενεργό υλικό

(Αριθμ. 7Α)
Κατηγορία I – Λευκό
Σύμβολο (τριφυλλιού) : μαύρο
Φόντο : λευκό
Κείμενο (υποχρεωτικό) : μαύρο στο κάτω μισό της ετικέτας
"ΡΑΔΙΕΝΕΡΓΟ"
"ΠΕΡΙΕΧΟΜΕΝΑ……"
"ΕΝΕΡΓΟΤΗΤΑ….."
Μία κόκκινη γραμμή θα ακολουθεί τη λέξη
"ΡΑΔΙΕΝΕΡΓΟ"
Σχήμα "7" στη γωνία της βάσης

(Αριθμ. 7Β)
Κατηγορία II – Κίτρινο
Σύμβολο (τριφυλλιού) : μαύρο
Φόντο : πάνω μισό κίτρινο με λευκό περιθώριο, κάτω μισό λευκό
Κείμενο (υποχρεωτικό) : μαύρο στο κάτω μισό της ετικέτας
"ΡΑΔΙΕΝΕΡΓΟ"
"ΠΕΡΙΕΧΟΜΕΝΑ……"
"ΕΝΕΡΓΟΤΗΤΑ….."
Σε μαύρο κουτί με περίγραμμα : "Δείκτης μεταφοράς"
Δύο κόκκινες γραμμές θα ακολουθούν τη λέξη "ΡΑΔΙΕΝΕΡΓΟ"
Σχήμα "7" στη γωνία της βάσης

(Αριθμ. 7C)
Κατηγορία III – Κίτρινο
Σύμβολο (τριφυλλιού) : μαύρο
Φόντο : πάνω μισό κίτρινο με λευκό περιθώριο, κάτω μισό λευκό
Κείμενο (υποχρεωτικό) : μαύρο στο κάτω μισό της ετικέτας
"ΡΑΔΙΕΝΕΡΓΟ"
"ΠΕΡΙΕΧΟΜΕΝΑ……"
"ΕΝΕΡΓΟΤΗΤΑ….."
Σε μαύρο κουτί με περίγραμμα : "Δείκτης μεταφοράς"
Τρεις κόκκινες γραμμές θα ακολουθούν τη λέξη "ΡΑΔΙΕΝΕΡΓΟ"
Σχήμα "7" στη γωνία της βάσης

(Αριθμ. 7Ε)
Κλάση 7 σχάσιμο υλικό
Φόντο : λευκό
Κείμενο (υποχρεωτικό) : μαύρο στο πάνω μισό της ετικέτας : "ΣΧΑΣΙΜΟ"
Σε μαύρο κουτί με περίγραμμα στο κάτω μισό της ετικέτας: "ΚΡΙΣΙΜΟΣ ΔΕΙΚΤΗΣ ΑΣΦΑΛΕΙΑΣ"
Σχήμα "7" στη γωνία της βάσης

ΚΛΑΣΗ 8 ΚΙΝΔΥΝΟΣ
Διαβρωτικές ουσίες

(Αριθμ. 8)
Σύμβολο (υγρά, που χύνονται από γυάλινα δοχεία και προσβάλλουν ένα χέρι και ένα μέταλλο) : μαύρο
Φόντο : πάνω μισό λευκό
κάτω μισό μαύρο με λευκό περιθώριο
Σχήμα "8" στη γωνία της βάσης

ΚΛΑΣΗ 9 ΚΙΝΔΥΝΟΣ
Διάφορες επικίνδυνες ουσίες και είδη

(Αριθμ. 9)
Σύμβολο (επτά κάθετες ρίγες στο πάνω μισό): μαύρο
Φόντο : λευκό
Σχήμα "9" υπογραμμισμένο στη γωνία της βάσης

ΚΕΦΑΛΑΙΟ 5.3

ΕΠΙΣΗΜΑΝΣΕΙΣ ΚΑΙ ΤΟΠΟΘΕΤΗΣΗ ΠΙΝΑΚΙΔΩΝ ΤΩΝ ΕΜΠΟΡΕΥΜΑΤΟΚΙΒΩΤΙΩΝ, MEGCs, MEMUs, ΕΜΠΟΡΕΥΜΑΤΟΚΙΒΩΤΙΩΝ-ΔΕΞΑΜΕΝΩΝ, ΦΟΡΗΤΩΝ ΔΕΞΑΜΕΝΩΝ ΚΑΙ ΟΧΗΜΑΤΩΝ

ΣΗΜΕΙΩΣΗ : *Για τη σήμανση και την τοποθέτηση πινακίδων σε εμπορευματοκιβώτια, MEGCs, εμπορευματοκιβώτια-δεξαμενές και φορητές δεξαμενές για μεταφορά σε μεταφορική αλυσίδα συμπεριλαμβανομένου θαλάσσιας μεταφοράς, βλέπε επίσης 1.1.4.2.1. Αν οι προδιαγραφές της 1.1.4.2.1 (c) εφαρμόζονται, μόνο οι 5.3.1.3 και 5.3.2.1.1 αυτού του Κεφαλαίου είναι εφαρμόσιμες.*

5.3.1 Τοποθέτηση πινακίδων

5.3.1.1 *Γενικές διατάξεις*

5.3.1.1.1 Όπως και όπου απαιτείται σε αυτό το Τμήμα του Κεφαλαίου, οι πινακίδες πρέπει να είναι κολλημένες στην εξωτερική επιφάνεια των εμπορευματοκιβωτίων, MEGCs, MEMUs, εμπορευματοκιβωτίων-δεξαμενών, φορητών δεξαμενών και οχημάτων. Οι επισημάνσεις πρέπει να ανταποκρίνονται στις ετικέτες που απαιτούνται στη Στήλη (5) και, όπου αυτό χρειάζεται, στη Στήλη (6) του Πίνακα Α του Κεφαλαίου 3.2 για τα επικίνδυνα εμπορεύματα που περιέχονται στο εμπορευματοκιβώτιο, MEGC, MEMU, εμπορευματοκιβώτιο-δεξαμενή, φορητή δεξαμενή ή όχημα και πρέπει να συμμορφώνονται με τις προδιαγραφές που δίνονται στην 5.3.1.7. Οι επισημάνσεις θα απεικονίζονται σε φόντο αντίθετου χρώματος, ή θα έχουν οριακή γραμμή με τελείες ή συνεχή.

5.3.1.1.2 Για την Κλάση 1, οι ομάδες συμβατότητας δεν πρέπει να παραθέτονται στις πινακίδες, αν το όχημα, εμπορευματοκιβώτιο ή ειδικά διαμερίσματα των MEMUs μεταφέρουν ουσίες ή είδη που ανήκουν σε δύο ή περισσότερες ομάδες συμβατότητας. Τα οχήματα, εμπορευματοκιβώτια ή ειδικά διαμερίσματα των MEMUs που μεταφέρουν ουσίες ή είδη διαφορετικών υποδιαιρέσεων πρέπει να φέρουν μόνο πινακίδες που συμμορφώνεται με το υπόδειγμα της πιο επικίνδυνης υποδιαίρεσης με την εξής σειρά:

1.1 (πιο επικίνδυνα), 1.5, 1.2, 1.3, 1.6, 1.4 (λιγότερο επικίνδυνα).

Όταν οι 1.5 D ουσίες μεταφέρονται με ουσίες ή είδη της Υποδιαίρεσης 1.2, η μεταφορική μονάδα ή το εμπορευματοκιβώτιο πρέπει να επισημαίνεται ως Υποδιαίρεση 1.1.

Οι πινακίδες δεν απαιτούνται για τη μεταφορά εκρηκτικών της Υποδιαίρεσης 1.4, ομάδα συμβατότητας S.

5.3.1.1.3. Για την Κλάση 7, η βασική πινακίδα κινδύνου πρέπει να συμμορφώνεται με το υπόδειγμα No. 7D, όπως καθορίζεται στην 5.3.1.7.2. Αυτή η πινακίδα δεν απαιτείται για οχήματα ή εμπορευματοκιβώτια που μεταφέρουν εξαιρούμενες συσκευασίες και για μικρά εμπορευματοκιβώτια.

Όπου απαιτείται τόσο οι ετικέτες όσο και οι πινακίδες της Κλάσης 7 να είναι κολλημένες στα οχήματα, εμπορευματοκιβώτια, MEGCs, εμπορευματοκιβώτια-δεξαμενές ή φορητές δεξαμενές, μπορεί να τοποθετηθεί μία μεγενθυμένη ετικέτα σχετική με την απαιτούμενη ετικέτα στη θέση της πινακίδας Αριθμ.7D για να εξυπηρετήσει και τους δύο σκοπούς.

5.3.1.1.4 Εμπορευματοκιβώτια, MEGCs, MEMUs, εμπορευματοκιβώτια-δεξαμενές, φορητές δεξαμενές ή οχήματα που περιέχουν εμπορεύματα με περισσότερες από μία Κλάση, δεν χρειάζεται να φέρουν μία δευτερεύουσα επισήμανση κινδύνου, αν ο κίνδυνος που περιγράφεται από την επισήμανση έχει ήδη υποδειχθεί από μία πρωτεύουσα ή δευτερεύουσα επισήμανση κινδύνου.

5.3.1.1.5 Πινακίδες οι οποίες δεν σχετίζονται με τα μεταφερόμενα επικίνδυνα εμπορεύματα, ή τα υπόλοιπα αυτών, πρέπει να αφαιρεθούν ή να καλυφθούν.

5.3.1.1.6 Όταν η πινακίδα είναι στερεωμένη σε πτυσσόμενα πάνελ, θα σχεδιάζονται και θα στερεώνονται με τρόπο ώστε να μην μπορούν να ξεδιπλωθούν ή να χαλαρώσουν από τη βάση κατά τη διάρκεια της μεταφοράς (ιδιαίτερα σαν αποτέλεσμα προσκρούσεων ή ακούσιων ενεργειών).

5.3.1.2 ***Τοποθέτηση πινακίδων σε εμπορευματοκιβώτια, MEGCs, εμπορευματοκιβώτια-δεξαμενές και φορητές δεξαμενές***

ΣΗΜΕΙΩΣΗ*: Αυτό το εδάφιο δεν απευθύνεται σε κινητά αμαξώματα, εκτός δεξαμενών σε κινητά αμαξώματα ή κινητά αμαξώματα που μεταφέρονται με συνδυασμένη οδική/σιδηροδρομική μεταφορά.*

Οι πινακίδες πρέπει να είναι κολλημένες και στις δύο πλευρές και στις δύο καταλήξεις του εμπορευματοκιβωτίου, MEGC, εμπορευματοκιβωτίου-δεξαμενή ή φορητή δεξαμενή.

Όταν το εμπορευματοκιβώτιο ή η φορητή δεξαμενή έχει πολλαπλά διαμερίσματα και μεταφέρει δύο ή περισσότερα επικίνδυνα εμπορεύματα, οι κατάλληλες πινακίδες θα απεικονίζονται κατά μήκος κάθε πλευράς στη θέση των σχετικών διαμερισμάτων και μία πινακίδα από κάθε τύπο θα παρουσιάζεται σε κάθε πλευρά και στις δύο καταλήξεις.

5.3.1.3 ***Τοποθέτηση πινακίδων σε οχήματα που μεταφέρουν εμπορευματοκιβώτια, MEGCs, εμπορευματοκιβώτια-δεξαμενές ή φορητές δεξαμενές***

ΣΗΜΕΙΩΣΗ: *Αυτό το εδάφιο δεν απευθύνεται στην τοποθέτηση πινακίδων σε οχήματα που μεταφέρουν κινητά αμαξώματα άλλα εκτός από δεξαμενές σε κινητά αμαξώματα ή από κινητά αμαξώματα που μεταφέρονται με συνδυασμένη οδική/δισηροδρομική μεταφορά. Για τέτοια οχήματα, βλέπε 5.3.1.5.*

Αν οι πινακίδες που είναι κολλημένες στα εμπορευματοκιβώτια, MEGCs, εμπορευματοκιβώτια-δεξαμενές ή φορητές δεξαμενές δεν είναι ορατές από την εξωτερική πλευρά του μεταφορικού οχήματος, οι ίδιες πινακίδες πρέπει να είναι κολλημένες τόσο στις δύο πλευρές όσο και στο πίσω μέρος του οχήματος. Διαφορετικά, καμία πινακίδα δεν χρειάζεται να είναι κολλημένη στο μεταφορικό όχημα.

5.3.1.4 ***Τοποθέτηση πινακίδων σε οχήματα για χύμα μεταφορά, βυτιοφόρα οχήματα, οχήματα μεταφοράς συστοιχίας δοχείων, MEMUs και οχήματα με αποσυνδεόμενες δεξαμενές***

5.3.1.4.1 Οι πινακίδες πρέπει να είναι κολλημένες και στις δύο πλευρές στο πίσω μέρος του οχήματος.

Όταν το βυτιοφόρο όχημα ή η αποσυναρμολογούμενη δεξαμενή που μεταφέρεται στο όχημα έχει πολλαπλά διαμερίσματα και μεταφέρει δύο ή περισσότερα επικίνδυνα εμπορεύματα, οι κατάλληλες πινακίδες θα απεικονίζονται κατά μήκος κάθε πλευράς στη θέση των σχετικών διαμερισμάτων και μία πινακίδα από κάθε τύπο θα παρουσιάζεται σε κάθε πλευρά στο πίσω μέρος του οχήματος. Ωστόσο, σε τέτοια περίπτωση, αν όλα τα διαμερίσματα πρέπει να φέρουν τις ίδιες πινακίδες, οι πινακίδες αυτές αρκεί να απεικονίζονται μία φορά μόνο κατά μήκος κάθε πλευράς και στο πίσω μέρος του οχήματος.

Όταν περισσότερες από μια πινακίδες απαιτούνται για το ίδιο διαμέρισμα, οι πινακίδες αυτές θα απεικονίζονται η μία δίπλα στην άλλη.

ΣΗΜΕΙΩΣΗ: *Όταν, κατά τη διάρκεια μίας μεταφοράς υποκείμενης στην παρούσα οδηγία ή στο τέλος μίας μεταφοράς υποκείμενης στην παρούσα οδηγία, η δεξαμενή του επικαθύμενου*

οχήματος διαχωρίζεται από το ρυμουλκό της προκειμένου να φορτωθεί σε πλοίο ή σε σκάφος εσωτερικών πλωτών μεταφορών, οι πινακίδες πρέπει να παρουσιάζονται και στο μπροστινό μέρος του υποκαθήμενου οχήματος.

5.3.1.4.2 MEMUs με δεξαμενές και εμπορευματοκιβώτια χύδην θα φέρουν πινακίδες σύμρωνα με την 5.3.1.4.1 για τους ουσίες που περιέχονται σε αυτά. Για δεξαμενές χωρητικότητας λιγότερης από 1 000 λίτρα οι πινακίδες μπορούν να αντικατασταθούν με ετικέτες σύμφωαν με την 5.2.2.2.

5.3.1.4.3. Για MEMUs που μεταφέρουν κόλα που περιέχουν ουσίες ή είδη της Κλάσης 1 (διαφορετικά από αυτά της Υποδιαίρεσης 1.4, Ομπάδα Συμβατότητας S), οι πινακίδες θα προσαρμόζονται επί των πλευρών και στο πίσω μέρος του MEMU.

Ειδικά διαμερίσματα για εκρηκτικά θα φέρουν πινακίδες σύμφωνα με τις διατάξεις 5.3.1.1.2. Η τελευταία πρόταση της 5.3.1.1.2 δεν ισχύει.

5.3.1.5 ***Τοποθέτηση πινακίδων σε οχήματα που μεταφέρουν μόνο κόλα***

ΣΗΜΕΙΩΣΗ: *Αυτό το εδάφιο απευθύνεται επίσης στα οχήματα που μεταφέρουν κινητά αμαξώματα φορτωμένα με κόλα, εκτός από συνδυασμένη οδική/σιδηροδρομική μεταφορά. Για συνδυασμένη οδική/σιδηροδρομική μεταφορά, βλέπε 5.3.1.2 και 5.3.1.3.*

5.3.1.5.1 Για οχήματα που μεταφέρουν κόλα που περιέχουν ουσίες ή είδη της Κλάσης 1 (εκτός από την Υποδιαίρεση 1.4, ομάδα συμβατότητας S), οι πινακίδες πρέπει να είναι κολλημένες και στις δύο πλευρές και στο πίσω μέρος του οχήματος.

5.3.1.5.2 Για οχήματα που μεταφέρουν ραδιενεργά υλικά της Κλάσης 7 σε συσκευασίες ή IBCs (άλλες εκτός των εξαιρουμένων κόλων), οι πινακίδες πρέπει να είναι κολλημένες στις δύο πλευρές και στο πίσω μέρος του οχήματος.

5.3.1.6 ***Τοποθέτηση πινακίδων σε κενά βυτιοφόρα οχήματα, οχήματα μεταφοράς συστοιχιών δοχείων, MEGCs, MEMUs, εμπορευματοκιβώτια – δεξαμενές, φορητές δεξαμενές και κενά οχήματα και εμπορευματοκιβώτια για χύμα μεταφορά***

5.3.1.6.1 Κενά βυτιοφόρα οχήματα, οχήματα με αποσυνδεόμενες δεξαμενές, οχήματα μεταφοράς συστοιχιών δοχείων, MEGCs, MEMUs, εμπορευματοκιβώτια-δεξαμενές και φορητές δεξαμενές ακάθαρτα και χωρίς αφαίρεση των αερίων, και κενά οχήματα και εμπορευματοκιβώτια για χύμα μεταφορά, ακάθαρτα, πρέπει να συνεχίζουν να εκθέτουν τις απαιτούμενες πινακίδες για το προηγούμενο φορτίο.

5.3.1.7 ***Προδιαγραφές για τις πινακίδες***

5.3.1.7.1 Εκτός και αν προκαθορίζεται στην 5.3.1.7.2 για της Κλάσης 7 πινακίδες, μία πινακίδα πρέπει να:

(a) Να μην είναι μικρότερη από 250 mm επί 250 mm και να έχει μία γραμμή 12.5 mm εσωτερικά της ακμής που θα εκτείνεται παράλληλα με αυτή. Στο άνω μισό η γραμμή θα έχει το ίδιο χρώμα του συμβόλου και στο κάτω μισό θα έχει τοι ίδιο χρώμα του σχήματος στη κάτω γωνία.
(b) Αντιστοιχεί με την ετικέτα που απαιτείται για τα συγκεκριμένα επικίνδυνα εμπορεύματα σε αναφορά με το χρώμα και το συμβολισμό (βλέπε 5.2.2.2), και
(c) Απεικονίζει τους αριθμούς (και για τα εμπορεύματα της Κλάσης 1, το γράμμα της ομάδας συμβατότητας) για τα επικίνδυνα εμπορεύματα που υποδεικνύονται στην 5.2.2.2 για την αντίστοιχη ετικέτα, σε ψηφία όχι μικρότερα από 25 mm.

5.3.1.7.2 Η πινακίδα της Κλάσης 7 δεν πρέπει να είναι μικρότερη από 250 mm προς 250 mm με μία μαύρη γραμμή η οποία να βρίσκεται 5mm από την άκρη/πλευρά και παράλληλα με αυτή και

ειδάλλως είναι όπως παρουσιάζεται παρακάτω (Υπόδειγμα Αριθμ. 7D). Ο αριθμός "7" δεν πρέπει να είναι μικρότερος από 25 mm σε ύψος. Το χρώμα του φόντου του πάνω μισού της επισήμανσης πρέπει να είναι κίτρινο και του κάτω μισού άσπρο, το χρώμα του τριφυλλιού και της εκτύπωσης πρέπει να είναι μαύρο. Η χρήση της λέξης "ΡΑΔΙΕΝΕΡΓΟ" στο κάτω μισό είναι προαιρετική έτσι ώστε να επιτρέψει τη χρήση της επισήμανσης για να επιδείξει τον κατάλληλο UN για την αποστολή.

Πινακίδα για το ραδιενεργό υλικό της Κλάσης 7

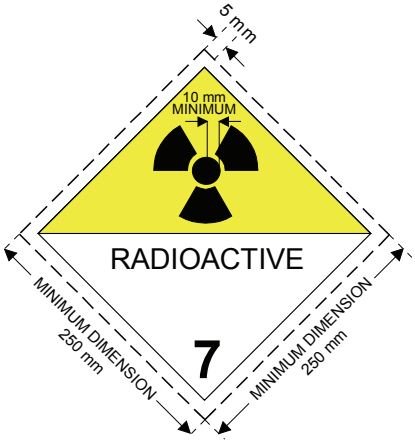

(Αριθμ.7D)
Σύμβολο (τριφύλλι): μαύρο. Φόντο: πάνω μισό κίτρινο με
άσπρο πλαίσιο, κάτω μισό άσπρο.
Το κάτω μισό θα πρέπει να δείχνει τη λέξη "ΡΑΔΙΕΝΕΡΓΟ" ή εναλλακτικά, όταν απαιτείται, τον κατάλληλο UN Αριθμό (βλέπε 5.3.2.1.2)
και το σχήμα "7" στην κάτω γωνία.

5.3.1.7.3 Για δεξαμενές με χωρητικότητα όχι μεγαλύτερ από $3m^3$ και για μικρά εμπορευματοκιβώτια, οι πινακίδες μπορούν να αντικατασταθούν από ετικέτες που συμμορφώνονται με την 5.2.2.2.

5.3.1.7.4 Για τις Κλάσεις 1 και 7, αν το μέγεθος και η κατασκευή του οχήματος είναι τέτοια ώστε ο διαθέσιμος χώρος επιφανείας είναι ανεπαρκής για να κολληθούν οι προκαθορισμένες πινακίδες, οι διαστάσεις τους μπορούν να μειωθούν στα 100 mm σε κάθε πλευρά.

5.3.2 Επισήμανση με πινακίδα χρώματος πορτοκαλί

5.3.2.1 ***Γενικές προδιαγραφές επισήμανσης για πινακίδες χρώματος πορτοκαλί***

5.3.2.1.1 Μεταφορικές μονάδες που μεταφέρουν επικίνδυνα υλικά πρέπει να επιδεικνύουν δύο ορθογώνιες πινακίδες χρώματος πορτοκαλί που αντανακλούν, συμμορφώσιμες με την 5.3.2.2.1, σε κάθετο επίπεδο. Πρέπει να είναι κολλημένες η μία στο μπροστινό και η άλλη στο πίσω μέρος της μεταφορικής μονάδας, κι οι δύο κάθετες στο διαμήκη άξονα της μεταφορικής μονάδας. Πρέπει να είναι καθαρά ορατές.

5.3.2.1.2 Όταν ένας αριθμός αναγνώρισης κινδύνου αναφέρεται στη στήλη (20) του Πίνακα Α του Κεφαλαίου 3.2, βυτιοφόρα, οχήματα με συστοιχίες ή μεταφορικές μονάδες που έχουν μία ή περισσότερες δεξαμενές που μεταφέρουν επικίνδυνα εμπορεύματα πρέπει να επιδεικνύουν επιπλέον στις πλευρές της κάθε δεξαμενής ή του κάθε διαμερίσματος της δεξαμενής ή του κάθε στοιχείου του οχήματος με συστοιχίες, καθαρά ορατές και παράλληλα στο διαμήκη άξονα του οχήματος, πινακίδες χρώματος πορτοκαλί πανομοιότυπες με αυτές που προκαθορίστηκαν στην 5.3.2.1.1. Αυτές οι πινακίδες χρώματος πορτοκαλί πρέπει να φέρουν τον αριθμό αναγνώρισης κινδύνου και το UN όπως υποδεικνύεται στις Στήλες (20) και (1) του Πίνακα Α του Κεφαλαίου 3.2 αντιστοίχως, για κάθε μία από τις ουσίες που μεταφέρονται στη δεξαμενή ή στο διαμέρισμα της δεξαμενής ή στο στοιχείο του οχήματος με συστοιχίες. Για MEMUs αυτές οι απαιτήσεις θα έχουν εφαρμογή μόνο επί δεξαμενών χωρητικότητας 1 000 λίτρων και άνω και χύδην εμπορευματοκιβώτια.

5.3.2.1.3 Για βυτιοφόρα ή μεταφορικές μονάδες που έχουν μία ή περισσότερες δεξαμενές που μεταφέρουν ουσίες με UN 1202, 1203 ή 1223, ή καύσιμα αεροπλοΐας ταξινομημένα υπό UN 1268 ή 1863, αλλά όχι άλλη επικίνδυνη ουσία, οι χρώματος πορτοκαλί πινακίδες που προκαθορίζονται στην 5.3.2.1.2 δεν χρειάζεται να είναι κολλημένες εάν οι πινακίδες που είναι κολλημένες στο μπροστινό και πίσω μέρος σύμφωνα με την 5.3.2.1.1 φέρουν τον αναγνωριστικό αριθμό κινδύνου και το UN που προκαθορίζεται για την πιο επικίνδυνη μεταφερόμενη ουσία, π.χ. η ουσία με το χαμηλότερο σημείο ανάφλεξης.

5.3.2.1.4 Όταν ένας αριθμός κινδύνου αναφέρεται στη στήλη (20) του Πίνακα Α του Κεφαλαίου 3.2, μεταφορικές μονάδες και εμπορευματοκιβώτια που μεταφέρουν ασυσκεύαστα στερεά ή είδη ή συσκευασμένο ραδιενεργό υλικό με ένα μόνο αριθμό UN σε αποκλειστική χρήση και κανένα άλλο επικίνδυνο εμπόρευμα, πρέπει επιπλέον να επιδεικνύουν στις πλευρές της κάθε μεταφορικής μονάδας ή εμπορευματοκιβωτίου, καθαρά ορατές και παράλληλα στο διαμήκη άξονα του οχήματος, πινακίδες χρώματος πορτοκαλί πανομοιότυπες με αυτές που προκαθορίζονται στην 5.3.2.1.1. Αυτές οι πινακίδες χρώματος πορτοκαλί θα πρέπει να φέρουν τον αριθμό αναγνώρισης κινδύνου και το υποδεικνυόμενο UN στις Στήλες (20) και (1) αντιστοίχως του Πίνακα Α του Κεφαλαίου 3.2 για κάθε μία από τις ουσίες που μεταφέρονται χύμα στη μεταφορική μονάδα ή στο εμπορευματοκιβώτιο ή για το συσκευασμένο ραδιενεργό υλικό που μεταφέρεται υπό αποκλειστική χρήση στη μεταφορική μονάδα ή στο εμπορευματοκιβώτιο.

5.3.2.1.5 Αν οι πορτοκαλί χρώματος πινακίδες που προδιαγράφονται στις 5.3.2.1.2 και 5.3.2.1.4 είναι κολημμένες στα εμπορευματοκιβώτια ή στις δεξαμενές – εμπορευματοκιβώτια, σε MEGCs ή σε φορητές δεξαμενές δεν είναι καθαρά ορατές έξω από το όχημα μεταφοράς, οι ίδιες πινακίδες θα πρέπει να κολλούνται και στις δύο πλευρές του οχήματος.

NOTE: *Η παρούσα παράγραφος δεν εφαρμόζεται στη σήμανση με πορτοκαλί πινακίδες κλειστών και επικαλυμμένων φορταμαξών, δεξαμενών μεταφοράς με μέγιστη χωρητικότητα 3.000 λίτρα.*

5.3.2.1.6 Για μεταφορικές μονάδες που μεταφέρουν μόνο μία επικίνδυνη και όχι μη-επικίνδυνη ουσία ουσία, οι πινακίδες χρώματος πορτοκαλί, που προκαθορίζονται στις 5.3.2.1.2 , 5.3.2.1.4 και 5.3.2.1.5 δεν είναι απαραίτητο να εξασφαλίζεται ότι αυτές που εκθέτονται στο μπροστινό και πίσω μέρος, σύμφωνα με την 5.3.2.1.1, φέρουν τον αριθμό αναγνώρισης κινδύνου και τον UN αριθμό γι' αυτή την ουσία που προκαθορίζονται αντιστοίχως στις Στήλες (20) και (1) του Πίνακα Α του Κεφαλαίου 3.2.

5.3.2.1.7 Οι απαιτήσεις των 5.3.2.1.1 έως 5.3.2.1.5 είναι επίσης εφαρμόσιμες στις κενές συνδεμένες ή αποσυνδεμένες δεξαμενές, εμπορευματοκιβώτια-δεξαμενές, MEGCs, φορητές δεξαμενές και οχήματα με συστοιχίες, ακαθάριστες και χωρίς να έχουν αφαιρεθεί τα αέρια ή που δεν έχουν απολυμανθεί, MEMUs μη καθαρισμένα καθώς και κενά οχήματα και κενά εμπορευματοκιβώτια για χύμα μεταφορά, ακάθαρτα.

5.3.2.1.8 Οι χρώματος πορτοκαλί πινακίδες οι οποίες δεν σχετίζονται με τα μεταφερόμενα επικίνδυνα αγαθά, ή υπολείμματα αυτών, πρέπει να αφαιρεθούν ή να καλυφθούν. Αν οι πινακίδες είναι καλυμμένες, το κάλυμμα πρέπει να είναι συνολικό και να παραμένει αποτελεσματικό μετά το πέρας των 15 λεπτών πλήρους περιβολής από φωτιά.

5.3.2.2 ***Προδιαγραφές για τις πορτοκαλί χρώματος πινακίδες***

5.3.2.2.1 Οι πορτοκαλί χρώματος πινακίδες πρέπει να είναι αντανακλαστικές και να έχουν 40 cm βάση κι όχι λιγότερο από 30 cm ύψος. Πρέπει να έχουν ένα μαύρο πλαίσιο όχι περισσότερο από 15 mm φαρδύ. Το υλικό που χρησιμοποιείται θα πρέπει να είναι ανθεκτικό στο χρόνο και να εξασφαλίζουν ανθεκτική σήμανση. Η πινακίδα δεν θα πρέπει να ξεκολλά από τη

βάση - πλαίσιο μετά από το πέρας των 15 λεπτών πλήρους περιβολής από φωτιά. Θα παραμείνει στερεωμένη ανεξάρτητα από την κατεύθυνση του οχήματος. Οι πορτοκαλί χρώματος πινακίδες μπορούν να χωρίζονται στη μέση τους με μία μαύρη γραμμή πάχους 15mm.

Αν το μέγεθος και η κατασκευή του οχήματος είναι τέτοια ώστε ο διαθέσιμος χώρος επιφανείας είναι ανεπαρκής για να κολληθούν αυτές οι χρώματος πορτοκαλί πινακίδες, οι διαστάσεις τους μπορούν να μειωθούν στα 300 mm για τη βάση, 120 mm για το ύψος και 10 mm για το μαύρο πλαίσιο. Σε αυτή την περίπτωση, για ένα συσκευασμένο ραδιενεργό υλικό που μεταφέρεται κάτω από αποκλειστική χρήση, απαιτείται μόνο ο αριθμός UN και το μέγεθος των ψηφίων που ορίζονται στην 5.3.2.2.2 μπορεί να μειωθεί στα 65 mm ύψος και 10 mm πάχος.

Για εμπορευματοκιβώτια που μεταφέρουν επικίνδυνες στερεές ουσίες χύμα και για δεξαμενές – εμπορευματοκιβώτια, MEGCs και φορητές δεξαμενές, οι πινακίδες που προδιαγράφονται στις 5.3.2.1.2, 5.3.2.1.4 και 5.3.2.1.5 μπορούν να τοποθετούνται με αυτοκόλλητο φύλο, μπογιά ή οποιαδήποτε άλλη ισοδύναμη διαδικασία.

Αυτή η εναλλακτική σήμανση θα συμμορφώνεται με τις προδιαγραφές που τίθενται σ'αυτό το υπο-τμήμα με εξαίρεση τις διατάξεις που αφορούν σε αντοχή σε φωτιά που αναφέρονται στις 5.3.2.2.1 και 5.3.2.2.2.

ΣΗΜΕΙΩΣΗ: *Το χρώμα των πορτοκαλί πινακίδων σε συνθήκες κανονικής χρήσης πρέπει να έχει χρωματικές συντεταγμένες που θα βρίσκονται μέσα στην περιοχή του χρωματικού διαγράμματος που δημιουργείται από την ένωση των παρακάτω συντεταγμένων*

Χρωματικές συντεταγμένες των σημείων στις γωνίες της περιοχής του χρωματικού διαγράμματος				
x	0.52	0.52	0.578	0.618
y	0.38	0.40	0.422	0.38

Παράγοντας φωτεινότητας του αντανακλαστικού χρώματος: β > 0.12.
Κέντρο αναφοράς Ε, σταθερή πηγή φωτός C, κανονική γωνία πρόσπτωσης 45°, παρατηρούμενο σε 0°. Συντελεστής έντασης αντανάκλασης φωτεινότητας σε γωνία φωτισμού 5°, παρατηρούμενο σε 0.2°: όχι μικρότερη των 20 κηρίων ανά λουξ ανά m^2.

5.3.2.2.2 Ο αριθμός αναγνώρισης κινδύνου και ο UN πρέπει να αποτελούνται από μαύρα ψηφία 100 mm ύψους και 15 mm πάχος γραμμής. Ο αριθμός αναγνώρισης κινδύνου πρέπει να είναι χαραγμένος στο πάνω μέρος της πινακίδας και ο UN στο κάτω μέρος. Πρέπει να διαχωρίζονται από μία οριζόντια μαύρη γραμμή, 15 mm πλάτος γραμμής, που θα εκτείνεται από τη μία πλευρά έως την άλλη της πινακίδας στο μέσο του ύψους (βλέπε 5.3.2.2.3). Ο αριθμός αναγνώρισης κινδύνου και ο UN πρέπει να είναι ανεξίτηλοι και να παραμένουν ευανάγνωστοι μετά από το πέρας των 15 λεπτών πλήρους περιβολής από φωτιά.

Εναλλάξιμοι αριθμοί και γράμματα επί πινακίδων που παρουσιάζουν τον αριθμό ταυτοποίησης του κινδύνου και τον αριθμό UN θα παραμένουν στη θέση τους κατά τη μεταφορά και ανεξάρτητα από την κατεύθυνση του οχήματος.

5.3.2.2.3 *Παράδειγμα πινακίδας χρώματος πορτοκαλί με αριθμό αναγνώρισης κινδύνου και* UN

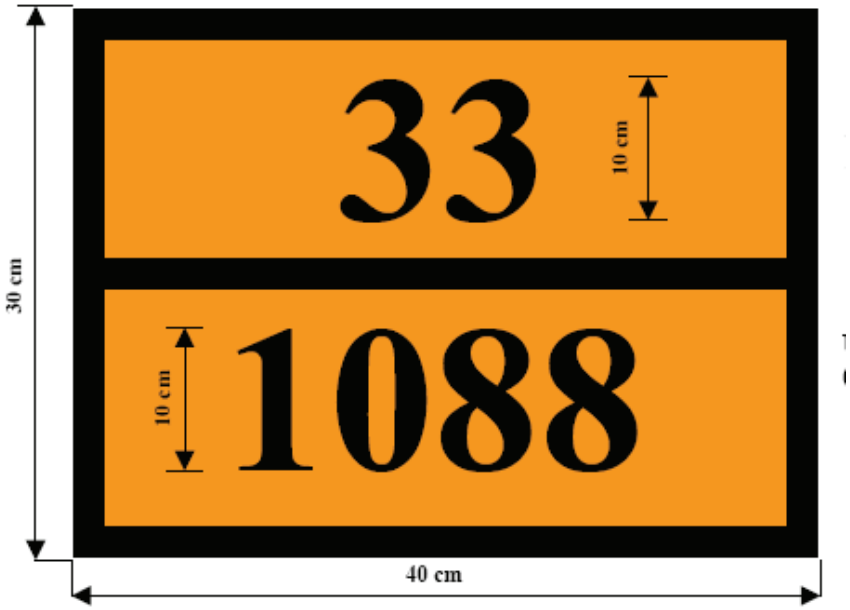

Αριθμός αναγνώρισης κινδύνου
(2 ή 3 προτασσόμενα νούμερα όπου χρειάζεται πριν από το γράμμα X, βλέπε 5.3.2.3)

Αριθμός UN
(4 νούμερα)

Φόντο πορτοκαλί.
Πλαίσιο, οριζόντια γραμμή και αριθμοί μαύροι, πάχους 15 mm.

5.3.2.2.4 Οι επιτρεπόμενες ανοχές για τις διαστάσεις που ορίζονται στο υπο-τμήμα αυτό είναι ±10%.

5.3.2.2.5 Όταν η πορτοκαλί πινακίδα στερεώνεται στις πτυσσόμενες πινακίδες, αυτές θα σχεδιάζονται και θα στερεώνονται με τρόπο που να είναι αδύνατον να ξεδιπλωθούν ή να χαλαρώσουν από τη βάση κατά τη διάρκεια της μεταφοράς (ιδιαίτερα σαν αποτέλεσμα προσκρούσεων ή ακούσιων ενεργειών).

5.3.2.3 ***Η σημασία των αριθμών αναγνώρισης κινδύνου***

5.3.2.3.1 Ο αριθμός αναγνώρισης κινδύνου αποτελείται από δύο ή τρεις αριθμούς. Γενικά, οι αριθμοί υποδεικνύουν τους ακόλουθους κινδύνους:

2 Εκπομπή αερίου λόγω της πίεσης ή χημικής αντίδρασης
3 Ευφλεκτότητα υγρών (ατμών) και αερίων ή αυτο-θερμαινόμενων υγρών
4 Ευφλεκτότητα στερεών ή αυτο-θερμαινόμενων στερεών
5 Οξειδωτική (πυροδυναμωτική) επίδραση
6 Τοξικότητα ή κίνδυνος μολύνσεως
7 Ραδιενέργεια
8 Διαβρωτικότητα
9 Κίνδυνος αυθόρμητης βίαιης αντίδρασης

ΣΗΜΕΙΩΣΗ*: Ο κίνδυνος αυθόρμητης βίαιης αντίδρασης μαζί με την έννοια του αριθμού 9 συμπεριλαμβάνει την πιθανότητα επακόλουθου κινδύνου από τη φύση μίας ουσίας του όπως αντίδραση έκρηξης, διάσπαση και πολυμερισμός, επακόλουθο της απελευθέρωσης αξιοσημείωτης θερμότητας ή εύφλεκτων και/ή τοξικών αερίων.*

Διπλασιασμός αριθμητικού συμβόλου φανερώνει αύξηση του συγκεκριμένου κινδύνου.

Όπου ο κίνδυνος που συνδέεται με μία ουσία μπορεί να υποδειχθεί επαρκώς από έναν μόνο αριθμό, αυτός ακολουθείται από το μηδέν.

Οι ακόλουθοι συνδυασμοί αριθμών, ωστόσο, έχουν ένα ειδικό νόημα: 22, 323, 333, 362, 382, 423, 44, 446, 462, 482, 539, 606, 623, 642, 823, 842, 90 και 99, βλέπε 5.3.2.3.2 παρακάτω.

Αν ο αριθμός αναγνώρισης κινδύνου φέρει ως πρόθεμα το γράμμα "X", αυτό υποδεικνύει ότι η ουσία θα αντιδράσει επικίνδυνα με το νερό. Για τέτοιες ουσίες, το νερό μπορεί να χρησιμοποιηθεί μόνο μετά από έγκριση από ειδικούς.

Για ουσίες της Κλάσης 1, ο κωδικός ταξινόμησης σύμφωνα με τη Στήλη (3b) του Πίνακα Α του Κεφαλαίου 3.2, θα χρησιμοποιείται ως αριθμός αναγνώρισης κινδύνου. Ο κωδικός ταξινόμησης αποτελείται από

- τον αριθμό υποδιαίρεσης σύμφωνα με την 2.2.1.1.5, και

- το γράμμα της ομάδας συμβατότητας σύμφωνα με την 2.2.1.1.6

5.3.2.3.2 Οι αριθμοί αναγνώρισης κινδύνου εγγεγραμμένοι στη στήλη (20) του Πίνακα Α του Κεφαλαίου 3.2 έχουν τις ακόλουθες σημασίες:

20	ασφυξιογόνο αέριο ή αέριο με κανένα δευτερεύοντα κίνδυνο
22	υγροποιημένο αέριο υπό ψύξη, ασφυξιογόνο
223	υγροποιημένο αέριο υπό ψύξη, εύφλεκτο
225	υγροποιημένο αέριο υπό ψύξη, οξειδωτικό (πυροδυναμωτικό)
23	εύφλεκτο αέριο
239	εύφλεκτο αέριο, που μπορεί αυθόρμητα να οδηγήσει σε βιαία αντίδραση
25	οξειδωτικό αέριο (πυροδυναμωτικό)
26	τοξικό αέριο
263	τοξικό αέριο, εύφλεκτο
265	τοξικό αέριο, οξειδωτικό (πυροδυναμωτικό)
268	τοξικό αέριο, διαβρωτικό
30	εύφλεκτο υγρό (με σημείο ανάφλεξης μεταξύ 23°C και 60°C, συμπεριλαμβανομένου) ή εύφλεκτο υγρό ή στερεό σε τηγμένη μορφή με σημείο ανάφλεξης πάνω από τους 60 °C, που έχει θερμανθεί σε θερμοκρασία ίση με ή πάνω από το σημείο ανάφλεξης του, ή αυτο-θερμαινόμενο υγρό
323	εύφλεκτο υγρό που αντιδρά με το νερό, και εκπέμπει εύφλεκτα αέρια
X323	εύφλεκτο υγρό που αντιδρά επικίνδυνα με το νερό, εκπέμποντας εύφλεκτα αέρια[1]
33	πολύ εύφλεκτο υγρό (σημείο ανάφλεξης κάτω από 23 °C)
333	πυροφόρο υγρό
X333	πυροφόρο υγρό που αντιδρά επικίνδυνα με το νερό [1]
336	πολύ εύφλεκτο υγρό, τοξικό
338	πολύ εύφλεκτο υγρό, διαβρωτικό
X338	πολύ εύφλεκτο υγρό, διαβρωτικό, που αντιδρά επικίνδυνα με το νερό [1]
339	πολύ εύφλεκτο υγρό που μπορεί αυθόρμητα να οδηγήσει σε βιαία αντίδραση
36	εύφλεκτο υγρό (σημείο ανάφλεξης μεταξύ 23°C και 61°C, συμπεριλαμβανομένου), ελαφρώς τοξικό, ή αυτο-θερμαινόμενο υγρό, τοξικό
362	εύφλεκτο υγρό, τοξικό, που αντιδρά με το νερό, εκπέμποντας εύφλεκτα αέρια
X362	εύφλεκτο υγρό τοξικό, που αντιδρά επικίνδυνα με το νερό, εκπέμποντας εύφλεκτα αέρια [1]
368	εύφλεκτο υγρό, τοξικό, διαβρωτικό
38	εύφλεκτο υγρό (σημείο καύσης μεταξύ 23°C και 60°C, συμπεριλαμβανομένου), ελαφρώς διαβρωτικό ή αυτο-θερμαινόμενο υγρό, διαβρωτικό

[1] *Το νερό δεν πρέπει να χρησιμοποιηθεί χωρίς έγκριση ειδικών*

382	εύφλεκτο υγρό, διαβρωτικό, που αντιδρά με το νερό, εκπέμποντας εύφλεκτα αέρια[1]
Χ382	εύφλεκτο υγρό, διαβρωτικό, που αντιδρά επικίνδυνα με το νερό, εκπέμποντας εύφλεκτα αέρια [1]
39	εύφλεκτο υγρό, που μπορεί αυθόρμητα να οδηγήσει σε βιαία αντίδραση
40	εύφλεκτο στερεό, ή αυτενεργή ουσία, ή αυτο-θερμαινόμενη ουσία
423	στερεό που αντιδρά με το νερό, εκπέμποντας εύφλεκτα αέρια, ή εύφλεκτο στερεό το οποίο αντιδρά με το νερό, εκπέμποντας εύφλεκτα αέρια, ή αυτοθερμαινόμενο στερεό το οποίο αντιδρά με το νερό, εκπέμποντας εύφλεκτα αέρια
Χ423	στερεό που αντιδρά επικίνδυνα με το νερό, εκπέμποντας εύφλεκτα αέρια ή εύφλεκτο στερεό το οποίο αντιδρά επικίνδυνα με το νερό, εκπέμποντας εύφλεκτα αέρια, ή αυτοθερμαινόμενο στερεό το οποίο αντιδρά επικίνδυνα με το νερό, εκπέμποντας εύφλεκτα αέρια [1]
43	αυθόρμητα εύφλεκτο (αυταναφλέξιμο) στερεό
Χ432	αυθόρμητα εύφλεκτο (πυροφορικό) στερεό το οποίο αντιδρά επικίνδυνα με το νερό, εκπέμποντας εύφλεκτα αέρια[1]
44	εύφλεκτο στερεό, σε τηγμένη μορφή σε αυξημένη θερμοκρασία
446	εύφλεκτο στερεό, τοξικό, σε τηγμένη μορφή, σε αυξημένη θερμοκρασία
46	εύφλεκτο ή αυτο-θερμαινόμενο στερεό, τοξικό
462	τοξικό στερεό που αντιδρά με το νερό, εκπέμποντας εύφλεκτα αέρια
Χ462	στερεό που αντιδρά επικίνδυνα με το νερό, εκπέμποντας τοξικά αέρια [1]
48	εύφλεκτο ή αυτο-θερμαινόμενο στερεό, διαβρωτικό
482	διαβρωτικό στερεό που αντιδρά με το νερό, εκπέμποντας εύφλεκτα αέρια
Χ482	στερεό που αντιδρά επικίνδυνα με το νερό, εκπέμποντας διαβρωτικά αέρια [1]
50	οξειδωτική (πυροδυναμωτική) ουσία
539	εύφλεκτο οργανικό υπεροξείδιο
55	έντονα οξειδωτική (πυροδυναμωτική) ουσία
556	έντονα οξειδωτική (πυροδυναμωτική) ουσία, τοξική
558	έντονα οξειδωτική (πυροδυναμωτική) ουσία, διαβρωτική
559	έντονα οξειδωτική ουσία (πυροδυναμωτική), που μπορεί αυθόρμητα να οδηγήσει σε βιαία αντίδραση
56	οξειδωτική ουσία, (πυροδυναμωτική) τοξική
568	οξειδωτική ουσία, τοξική, (πυροδυναμωτική) διαβρωτική
58	οξειδωτική ουσία, (πυροδυναμωτική) διαβρωτική
59	οξειδωτική ουσία, (πυροδυναμωτική) που μπορεί αυθόρμητα να οδηγήσει σε βιαία αντίδραση
60	τοξική ή ελαφρώς τοξική ουσία
606	μολυσματική ουσία
623	τοξικό υγρό, που αντιδρά με το νερό, εκπέμποντας εύφλεκτα αέρια
63	τοξική ουσία, εύφλεκτη (σημείο ανάφλεξης μεταξύ 23°C και 60°C, συμπεριλαμβανομένου)
638	τοξική ουσία, εύφλεκτη (σημείο ανάφλεξης μεταξύ 23°C και 60°C, συμπεριλαμβανομένου), διαβρωτική
639	τοξική ουσία, εύφλεκτη (σημείο ανάφλεξης όχι μεγαλύτερο από τους 60 °C) που μπορεί αυθόρμητα να οδηγήσει σε βιαία αντίδραση
64	τοξικό στερεό, εύφλεκτο ή αυτο-θερμαινόμενο
642	τοξικό στερεό, που αντιδρά με το νερό, εκπέμποντας εύφλεκτα αέρια
65	τοξική ουσία, οξειδωτική (πυροδυναμωτική)
66	πολύ τοξική ουσία
663	πολύ τοξική ουσία, εύφλεκτη (σημείο ανάφλεξης όχι μεγαλύτερο από τους 60°C)

[1] *Το νερό δεν πρέπει να χρησιμοποιηθεί χωρίς έγκριση ειδικών.*

[1] *Το νερό δεν πρέπει να χρησιμοποιηθεί χωρίς έγκριση ειδικών.*

664	πολύ τοξικό στερεό, εύφλεκτο ή αυτοθερμαινόμενο
665	πολύ τοξική ουσία, οξειδωτική (πυροδυναμωτική)
668	πολύ τοξική ουσία, διαβρωτική
669	πολύ τοξική ουσία που μπορεί αυθόρμητα να οδηγήσει σε βιαία αντίδραση
68	τοξική ουσία, διαβρωτική
69	τοξική ή ελαφρώς τοξική ουσία, που μπορεί αυθόρμητα να οδηγήσει σε βιαία αντίδραση
70	ραδιενεργό υλικό
78	ραδιενεργό υλικό, διαβρωτικό
80	διαβρωτική ή ελαφρώς διαβρωτική ουσία
X80	διαβρωτική ή ελαφρώς διαβρωτική ουσία, που αντιδρά επικίνδυνα με το νερό [1]
823	διαβρωτικό υγρό που αντιδρά με το νερό, εκπέμποντας εύφλεκτα αέρια
83	διαβρωτική ή ελαφρώς διαβρωτική ουσία, εύφλεκτη (σημείο ανάφλεξης μεταξύ 23 °C και 60 °C)
X83	διαβρωτική ή ελαφρώς διαβρωτική ουσία, εύφλεκτη, (σημείο ανάφλεξης μεταξύ 23 °C και 60 °C), που αντιδρά επικίνδυνα με το νερό [1]
839	διαβρωτική ή ελαφρώς διαβρωτική ουσία, εύφλεκτη (σημείο ανάφλεξης μεταξύ 23 °C και 60 °C συμπεριλαμβανομένου) που μπορεί αυθόρμητα να οδηγήσει σε βιαία αντίδραση
X839	διαβρωτική ή ελαφρώς διαβρωτική ουσία, εύφλεκτη (σημείο ανάφλεξης μεταξύ 23 °C και 60 °C συμπεριλαμβανομένου), που μπορεί αυθόρμητα να οδηγήσει σε βιαία αντίδραση και που αντιδρά επικίνδυνα με το νερό [1]
84	διαβρωτικό στερεό, εύφλεκτο ή αυτο-θερμαινόμενο
842	διαβρωτικό στερεό που αντιδρά με το νερό, εκπέμποντας εύφλεκτα αέρια
85	διαβρωτική ή ελαφρώς διαβρωτική ουσία, οξειδωτική (πυροδυναμωτική)
856	διαβρωτική ή ελαφρώς διαβρωτική ουσία, οξειδωτική (πυροδυναμωτική) και τοξική
86	διαβρωτική ή ελαφρώς διαβρωτική ουσία, τοξική
88	πολύ διαβρωτική ουσία
X88	πολύ διαβρωτική ουσία, που αντιδρά επικίνδυνα με το νερό [1]
883	πολύ διαβρωτική ουσία, εύφλεκτη (σημείο ανάφλεξης μεταξύ 23 °C και 60 °C συμπεριλαμβανομένου)
884	πολύ διαβρωτικό στερεό, εύφλεκτο ή αυτο-θερμαινόμενο
885	πολύ διαβρωτική ουσία, οξειδωτική (πυροδυναμωτική)
886	πολύ διαβρωτική ουσία, τοξική
X886	πολύ διαβρωτική ουσία, τοξική, που αντιδρά επικίνδυνα με το νερό [1]
89	διαβρωτική ή ελαφρώς διαβρωτική ουσία, που μπορεί αυθόρμητα να οδηγήσει σε βιαία αντίδραση
90	περιβαλλοντικά επικίνδυνη ουσία, διάφορες επικίνδυνες ουσίες
99	διάφορες επικίνδυνες ουσίες που μεταφέρονται σε αυξημένη θερμοκρασία.

[1] *Το νερό δεν πρέπει να χρησιμοποιηθεί χωρίς έγκριση ειδικών.*

5.3.3 **Σήμα για ουσίες σε αυξημένη θερμοκρασία**

Βυτιοφόρα οχήματα, εμπορευματοκιβώτια-δεξαμενές, φορητές δεξαμενές, ειδικά οχήματα ή εμπορευματοκιβώτια ή ειδικά εξοπλισμένα οχήματα ή εμπορευματοκιβώτια για τα οποία ένα σήμα για ουσίες σε αυξημένη θερμοκρασία απαιτείται σύμφωνα με την ειδική προδιαγραφή 580 στη στήλη (6) του Πίνακα Α του Κεφαλαίου 3.2 πρέπει να φέρουν στις δύο πλευρές και στο πίσω μέρος για τα οχήματα, και στις δύο πλευρές και σε κάθε κατάληξη για τα εμπορευματοκιβώτια, εμπορευματοκιβώτια-δεξαμενές και φορητές δεξαμενές, ένα σήμα τριγωνικού σχήματος με μέγεθος πλευρών το λιγότερο 250 mm, σε κόκκινο χρώμα, όπως αναπαριστάται παρακάτω.

5.3.4 *(Δεσμευμένο)*

5.3.5 *(Δεσμευμένο)*

5.3.6 ***Σήμα περιβαλλοντικά επικίνδυνων ουσιών***

Όταν μία πινακίδα απαιτείται να αναρτηθεί σύμφωνα με τις διατάξεις της 5.3.1, εμπορευματοκιβώτια, MEGCs, δεξαμενές-εμπορευματοκιβώτια, φορητές δεξαμενές και οχήματα που περιέχουν περιβαλλοντικά επικίνδυνες ουσίες σύμφωνα με τα κριτήρια της 2.2.9.1.10 θα σημαίνονται με το σήμα της περιβαλλοντικά επικίνδυνης ουσίας που εμφανίζεται στην 5.2.1.8.3. Οι διατάξεις του τμήματος 5.3.1 που αφορούν πινακίδες θα εφαρμόζονται τηρουμένων των αναλογιών στο σήμα.

ΚΕΦΑΛΑΙΟ 5.4

ΤΕΚΜΗΡΙΩΣΗ

5.4.0 Κάθε μεταφορά εμπορευμάτων που καλύπτεται από την παρούσα Συμφωνία πρέπει να συνοδεύεται από τεκμηρίωση που προκαθορίζεται σε αυτό το Κεφάλαιο, καταλλήλως, εκτός αν εξαιρείται σύμφωνα με τις 1.1.3.1 έως 1.1.3.5.

ΣΗΜΕΙΩΣΗ 1*: Για τον κατάλογο της τεκμηρίωσης που θα συνοδεύει τις μεταφορικές μονάδες, βλέπε 8.1.2.*

ΣΗΜΕΙΩΣΗ 2: *Η χρήση τεχνικών επεξεργασίας ηλεκτρονικών δεδομένων (electronic data processing,EDP) ή ανταλλαγής ηλεκτρονικών δεδομένων (electronic data interchange, EDI) ως βοήθεια ή αντί έγγραφης τεκμηρίωσης επιτρέπεται, εφόσον οι διαδικασίες που χρησιμοποιούνται για τη συλλογή, αποθήκευση και επεξεργασία των ηλεκτρονικών δεδομένων πληρεί τις νόμιμες απαιτήσεις σε σχέση με την αποδεικτική αξία και τη διαθεσιμότητα των δεδομένων κατά τη μεταφορά με τέτοιο τρόπο τουλάχιστον ισοδύναμο με αυτόν της έγγραφης τεκμηρίωσης.*

5.4.1 Έγγραφο μεταφοράς και σχετικές πληροφορίες επικίνδυνων εμπορευμάτων

5.4.1.1 ***Γενικές πληροφορίες που απαιτούνται στο έγγραφο μεταφοράς***

5.4.1.1.1 Τα έγγραφα μεταφοράς πρέπει να περιέχουν τις ακόλουθες πληροφορίες για κάθε μία από τις επικίνδυνες ουσίες, υλικά ή είδη που προσφέρονται για μεταφορά:

(a) τον UN Αριθμό που έχει ως πρόθεμα τα γράμματα “UN”

(b) την κατάλληλη ονομασία φορτίου αποστολής συμπληρωμένη, όταν εφαρμόζεται (βλέπε 3.1.2.8.1), με την τεχνική ονομασία σε παρένθεση (βλέπε 3.1.2.8.1.1), όπως καθορίζεται σύμφωνα με την 3.1.2

(c) - για ουσίες και είδη της Κλάσης 1 : τον κωδικό ταξινόμησης που δίνεται στη Στήλη (3b) του Πίνακα Α στο Κεφάλαιο 3.2.

Όταν, στη Στήλη (5) του Πίνακα Α του Κεφαλαίου 3.2, δίνονται άλλοι αριθμοί υποδειγμάτων ετικετών από τους 1, 1.4, 1.5 και 1.6, αυτοί οι αριθμοί υποδειγμάτων ετικετών, σε παρενθέσεις θα ακολουθούν τον κωδικό τραξινόμησης

- για ραδιενεργό υλικό της Κλάσης 7 : τον αριθμός της Κλάσης “7”

ΣΗΜΕΙΩΣΗ *: Για ραδιενεργό υλικό με δευτερεύοντα κίνδυνο, βλέπε επίσης την ειδική διάταξη 172 στο Κεφάλαιο 3.3*

- για ουσίες και είδη άλλων κλάσεων : τους αριθμούς υποδειγμάτων ετικετών που δίνονται στη Στήλη (5) του Πίνακα Α του Κεφαλαίου 3.2 ή τους εφαρμόσιμους σύμφωνα με την ειδική διάταξη που αναφέρεται στη Στήλη (6). Όταν ένας ή περισσότεροι αριθμοί υποδειγμάτων ετικετών δίνονται, οι αριθμοί που ακολουθούν τον πρώτο θα δίνονται σε παρενθέσεις. Για ουσίες και είδη για τα οποία δεν δίδεται κανένας αριθμός υποδείγματος ετικέτας στη Στήλη (5) του Πίνακα Α του Κεφαλαίου 3.2, θα δίνεται αντ’αυτού ο αριθμός της Κλάσης τους σύμφωνα με τη Στήλη (3a).

(d) όπου καταχωρείται, η ομάδα συσκευασίας για την ουσία της οποίας θα προηγούνται τα γράμματα "PG" (π.χ. "PG II"), ή τα αρχικά που αντιστοιχούν στις λέξεις "Ομάδα Συσκευασίας, στις γλώσσες σύμφωνα με την 5.4.1.4.1.

ΣΗΜΕΙΩΣΗ *:`Για ραδιενεργό υλικό της Κλάσης 7 με δευτερεύοντες κινδύνους, βλέπε ειδική διάταξη 172 (b) στο Κεφάλαιο 3.3*

(e) τον αριθμό και την περιγραφή των κόλων όπου είναι εφαρμόσιμο. Οι κωδικοί συσκευασίας UN μπορούν να χρησιμοποιούνται μόνο για να συμπληρώσουν την περιγραφή του είδους του κόλου (π.χ. ένα κιβώτιο (4G)),

(f) τη συνολική ποσότητα κάθε είδους επικίνδυνων εμπορευμάτων που φέρουν διαφορετικό UN, την κατάλληλη ονομασία αποστολής φορτίου ή, όπου είναι εφαρμόσιμο, την ομάδα συσκευασίας (σε όγκο, σε μικτό βάρος, ή σαν καθαρό βάρος κατάλληλα),

ΣΗΜΕΙΩΣΗ 1*: Στην περίπτωση της εφαρμογής της 1.1.3.6 η συνολική ποσότητα των επικινδύνων εμπορευμάτων που μεταφέρεται για κάθε κατηγορία μεταφοράς θα πρέπει να εμφανίζεται στο έγγραφο μεταφοράς σύμφωνα με τις διατάξεις της 1.1.3.6.*

ΣΗΜΕΙΩΣΗ 2: *Για επικίνδυνα προϊόντα που αφορούν μηχανήματα ή εξοπλισμό που ορίζονται στο παρόν Παράρτημα, η ποσότητα που αναφέρεται θα είναι η συνολική ποσότητα επικινδύνων εμπορευμάτων που περιέχονται σ' αυτά σε κιλά ή λίτρα, ανάλογα.*

(g) την ονομασία και τη διεύθυνση του αποστολέα,

(h) το όνομα και τη διεύθυνση του παραλήπτη(-ών). Σε συμφωνία με τις αρμόδιες αρχές των χωρών που εμπλέκονται στη μεταφορά, όταν επικίνδυνα εμπορεύματα μεταφέρονται για να παραδοθούν σε πολλαπλούς παραλήπτες οι οποίοι δεν μπορούν να προσδιοριστούν στην αρχή της μεταφοράς, μπορούν να δίνονται οι λέξεις "Παράδοση Πώλησης",

(i) μία δήλωση όπως απαιτείται από τους όρους οποιασδήποτε ειδικής συμφωνίας.

(J) *(Δεσμεύνο)*

(k) Όπου καταχωρείται ο κώδικας περιορισμού σήραγγος που δίδεται στη Στήλη (15) του Πίνακα Α του Κεφαλαίου 3.2, σε κεφαλαία εντός παρενθέσεως. Ο κώδικας περιορισμού σήραγγος δεν απαιτείται να προστίθεται στο έγγραφο μεταφοράς όπου το μέσο μεταφοράς είναι γνωστό εκ των προτέρων, ούτε να περάει μέσω μιας σήραγγος με περιορισμούς για μεταφορά επικινδύνων εμπορευμάτων.

Η θέση και η σειρά με την οποία τα στοιχεία των πληροφοριών απαιτείται να εμφανίζονται στο έγγραφο μεταφοράς είναι προαιρετική, εκτός από τα (a), (b), (c), (d) και (k) που πρέπει να εμφανίζονται με τη σειρά που δίνονται παραπάνω (π.χ. (a), (b), (c), (d), (k) χωρίς διασκορπισμένες πληροφορίες, εκτός από εκείνες που προϋποτίθενται στην παρούσα Συμφωνία.

Παραδείγματα τέτοιων επιτρεπόμενων περιγραφών επικίνδυνων εμπορευμάτων είναι :

"UN 1098 ΑΛΛΥΛΙΚΗ ΑΛΚΟΟΛΗ, 6.1 (3), I C/D" ή

"UN 1098 ΑΛΛΥΛΙΚΗ ΑΛΚΟΟΛΗ, 6.1 (3), PG I C/D"

5.4.1.1.2 Οι πληροφορίες που απαιτούνται σε ένα έγγραφο μεταφοράς πρέπει να είναι ευανάγνωστες.

Αν και κεφαλαία γράμματα χρησιμοποιούνται στο Κεφάλαιο 3.1 και στον Πίνακα Α στο Κεφάλαιο 3.2 για να δείξει τα στοιχεία που πρέπει να είναι μέρος της κατάλληλης ονομασίας αποστολής φορτίου, και αν και μικρά και κεφαλαία γράμματα χρησιμοποιούνται στο Κεφάλαιο αυτό για να υποδείξουν τις πληροφορίες που απαιτούνται στο έγγραφο μεταφοράς εκτός από τις διατ άξεις στην 5.4.1.1.1 (k), η χρήση κεφαλαίων και μικρών γραμμάτων για εισαγωγή πληροφοριών στο έγγραφο μεταφοράς είναι προαιρετική.

5.4.1.1.3 *Ειδικές διατάξεις για απόβλητα*

Αν το απόβλητο περιέχει επικίνδυνα προϊόντα (άλλα εκτός των ραδιενεργών αποβλήτων) μεταφέρεται, του UN και της κατάλληλης ονομασίας αποστολής φορτίου πρέπει να προηγείται της λέξης "**ΑΠΟΒΛΗΤΑ**", εκτός και αν αυτός ο όρος είναι μέρος του κατάλληλου ονόματος φορτίου, π.χ.:

"ΑΠΟΒΛΗΤΑ, UN 1230 ΜΕΘΑΝΟΛΗ, 3 (6.1), II D/E", ή
"ΑΠΟΒΛΗΤΑ, UN 1230 ΜΕΘΑΝΟΛΗ, 3 (6.1), PG II D/E" ή
"ΑΠΟΒΛΗΤΑ, UN 1993 ΕΥΦΛΕΚΤΟ ΥΓΡΟ, Ε.Α.Ο., (τολουόλιο και αιθυλική αλκοόλη), 3, II D/E"
"ΑΠΟΒΛΗΤΑ, UN 1993 ΕΥΦΛΕΚΤΟ ΥΓΡΟ, Ε.Α.Ο., (τολουόλιο και αιθυλική αλκοόλη), 3, PG II D/E"

Εάν η διάταξη για απόβλητα όπως διατυπώνεται στη 2.1.3.5.5 εφαρμόζεται, τα ακόλουθα θα προστεθούν στην κατάλληλη ονομασία της φόρτωσης:
(Ε) ΑΠΟΒΛΗΤΑ ΣΥΜΦΩΝΑ ΜΕ ΤΗΝ 2.1.3.5.5 (π.χ. UN Αριθ. 3264, ΔΙΑΒΡΩΤΙΚΟ ΥΓΡΟ, ΟΞΙΝΟ, ΑΝΟΡΓΑΝΟ, Ε.Α.Ο, 8, II, ΑΠΟΒΛΗΤΑ ΣΥΜΦΩΝΑ ΜΕ ΤΗΝ 2.1.3.5.5).
Το τεχνικό όνομα, όπως περιγράφεται στο Κεφάλαιο 3.3, ειδική διάταξη 274, δεν απαιτείται να προστεθεί.

5.4.1.1.4 *Ειδικές διατάξεις για επικίνδυνα φορτία συσκευασμένα σε περιορισμένες ποσότητες*

Καμία πληροφορία δεν απαιτείται στο έγγραφο μεταφοράς, αν υπάρχει, για μεταφορά επικινδύνων εμπορευμάτων συσκευασμένα σε περιορισμένες ποσότητες σύμφωνα με το Κεφάλαιο 3.4.

5.4.1.1.5 *Ειδικές διατάξεις για συσκευασίες συλλογής*

Όταν επικίνδυνα φορτία μεταφέρονται σε συσκευασίες συλλογής, οι λέξεις **"ΣΥΣΚΕΥΑΣΙΑ ΣΥΛΛΟΓΗΣ"** πρέπει να προστεθεί μετά την περιγραφή των φορτίων στο έγγραφο μεταφοράς.

5.4.1.1.6 Ε*ιδικές διατάξεις για κενά μέσα συγκράτησης, ακάθαρτα*

5.4.1.1.6.1 Για κενά μέσα συγκράτησης, ακάθαρτα, που περιέχουν υπολείμματα επικίνδυνων εμπορευμάτων κλάσεων άλλων από την Κλάση 7, οι λέξεις "ΚΕΝΗ, ΑΚΑΘΑΡΤΗ" ή "ΥΠΟΛΕΙΜΜΑ, ΤΕΛΕΥΤΑΙΟ ΦΟΡΤΙΟ" θα πρέπει να υποδεικνύονται πριν ή μετά από την κατάλληλη ονομασία φορτίου, όπως απαιτείται στην 5.4.1.1.1 (b). Επιπλέον, η 5.4.1.1.1 (f) δεν ισχύει.

5.4.1.1.6.2 Η ειδική διάταξη της 5.4.1.1.6.1 μπορεί να αντικατασταθεί από τις διατάξεις 5.4.1.1.6.2.1, 5.4.1.1.6.2.2 ή 5.4.1.1.6.2.3, κατάλληλα.

5.4.1.1.6.2.1 Για άδειες συσκευασίες, ακάθαρτες, οι οποίες περιέχουν υπόλειμμα επικίνδυνων εμπορευμάτων κλάσεων άλλων από την Κλάση 7, συμπεριλαμβανομένων κενών ακάθαρτων δοχείων για αέρια με περιεκτικότητα όχι μεγαλύτερη από 1000 λίτρα, τα στοιχεία σύμφωνα

με την 5.4.1.1.1 (a), (b), (c), (d), (e) και (f) αντικαθίστανται με "**ΚΕΝΉ ΣΥΣΚΕΥΑΣΊΑ"**, "**ΚΕΝΟ ΔΟΧΕΙΟ"**, "**ΚΕΝΟ IBC"**, ή **"ΚΕΝΗ ΜΕΓΑΛΗ ΣΥΣΚΕΥΑΣΙΑ",** κατάλληλα, ακολουθούμενη από τις πληροφορίες για τα επικίνδυνα εμπορεύματα που φορτώθηκαν την τελευταία φορά, όπως περιγράφεται στην 5.4.1.1.1 (c).

Βλέπε παράδειγμα ως ακολούθως : "ΚΕΝΗ ΣΥΣΚΕΥΑΣΙΑ, 6.1 (3)"

Επιπλέον, σε μια τέτοια περίπτωση, αν τα επικίνδυνα που φορτώθηκαν την τελευταία φορά είναι εμπορεύματα της Κλάσης 2, οι πληροφορίες που προδιαγράφονται στην 5.4.1.1.1 (c) μπορούν να αντικαθίστανται από τον αριθμό της κλάσης "2".

5.4.1.1.6.2.2 Για κενά μέσα συγκράτησης, άλλα από συσκευασίες, ακάθαρτα, τα οποία περιέχουν υπόλειμμα επικίνδυνων εμπορευμάτων κλάσεων άλλων από την Κλάση 7 και για κενά ακάθαρτα δοχεία για αέρια με χωρητικότητα μεγαλύτερη από 1000 λίτρα, των στοιχείων σύμφωνα με την 5.4.1.1.1 (a) έως (d) και (k) προηγούνται "ΚΕΝΟ ΒΥΤΙΟΦΟΡΟ ΟΧΗΜΑ", "ΚΕΝΗ ΑΠΟΣΥΝΔΕΟΜΕΝΗ ΔΕΞΑΜΕΝΗ", "ΚΕΝΟ ΕΜΠΟΡΕΥΜΑ-ΤΟΚΙΒΩΤΙΟ ΔΕΞΑΜΕΝΗ", "ΚΕΝΗ ΦΟΡΗΤΗ ΔΕΞΑΜΕΝΗ", "ΚΕΝΟ ΟΧΗΜΑ ΜΕΤΑΦΟΡΑΣ ΣΥΣΤΟΙΧΙΑΣ ΔΟΧΕΙΩΝ", "ΚΕΝΟ MEGC", "ΚΕΝΟ MEMU", "ΚΕΝΟ ΟΧΗΜΑ", "ΚΕΝΟ ΕΜΠΟΡΕΥΜΑΤΟΚΙΒΩΤΙΟ", ή "ΚΕΝΟ ΔΟΧΕΙΟ", κατάλληλα, ακολουθούμενη από τις λέξεις "ΤΕΛΕΥΤΑΙΟ ΦΟΡΤΙΟ". Επιπλέον η παράγραφος 5.4.1.1.1 (f) δεν εφαρμόζεται.
Βλέπε παραδείγματα ως ακολούθως :
"ΚΕΝΟ ΒΥΤΙΟΦΟΡΟ ΟΧΗΜΑ, ΤΕΛΕΥΤΑΙΟ ΦΟΡΤΙΟ : UN 1098 ΑΛΛΥΛΙΚΗ ΑΛΚΟΟΛΗ, 6.1 (3), I C/D" ή
"ΚΕΝΟ ΒΥΤΙΟΦΟΡΟ ΟΧΗΜΑ, ΤΕΛΕΥΤΑΙΟ ΦΟΡΤΙΟ : UN 1098 ΑΛΛΥΛΙΚΗ ΑΛΚΟΟΛΗ, 6.1 (3), PG I C/D" ή

5.4.1.1.6.2.3 Όταν, κενά μέσα συγκράτησης, ακάθαρτα τα οποία περιέχουν υπόλειμμα επικίνδυνων εμπορευμάτων κλάσεων άλλων από την Κλάση 7, επιστρέφονται στον αποστολέα, τα έγγραφα αποστολής που ετοιμάζονται για τη μεταφορά πλήρους χωρητικότητας των ουσιών αυτών, μπορούν επίσης να χρησιμοποιούνται. Στις περιπτώσεις αυτές, η ένδειξη της ποσότητας θα απομακρύνεται (με σβήσιμο, ή με διαγραφή ή με κάθε άλλο μέσο) και θα αντικαθίσταται από τις λέξεις "ΚΕΝΗ, ΑΚΑΘΑΡΤΗ ΕΠΙΣΤΡΟΦΗ"

5.4.1.1.6.3 (a) Αν κενές δεξαμενές, οχήματα συστοιχίας και MEGCs, ακάθαρτα, μεταφέρονται στην κοντινότερη τοποθεσία όπου μπορεί να πραγματοποιηθεί καθαρισμός ή επισκευή σύμφωνα με τις διατάξεις της 4.3.2.4.3, η ακόλουθη συμπληρωματική καταχώρηση θα πρέπει να γίνεται στο έγγραφο μεταφοράς : **"Μεταφορά σύμφωνα με την 4.3.2.4.3"**.

(b) Αν κενά οχήματα και εμπορευματοκιβώτια, ακάθαρτα, μεταφέρονται στην κοντινότερη τοποθεσία όπου μπορεί να πραγματοποιηθεί καθαρισμός ή επισκευή σύμφωνα με τις διατάξεις της 7.5.8.1, η ακόλουθη συμπληρωματική καταχώρηση θα πρέπει να γίνεται στο έγγραφο μεταφοράς : **"Μεταφορά σύμφωνα με την 7.5.8.1"**.

5.4.1.1.6.4 Για τη μεταφορά σταθερών δεξαμενών (οχημάτων δεξαμενών), φορητών δεξαμενών, οχημάτων συστοιχίας, δεξαμενών εμπορευματοκιβωτίων και MEGCs σύμφωνα με τις προϋποθέσεις της 4.3.2.4.4, η ακόλουθη καταχώρηση θα συμπεριληφθεί στο δελτίο μεταφοράς: «Μεταφορά σύμφωνα με την 4.3.2.4.4».

5.4.1.1.7 *Ειδικές διατάξεις για μεταφορά σε μεταφορική αλυσίδα συμπεριλαμβανομένου θαλάσσια ή εναέρια μεταφορά*

Για μεταφορά σύμφωνα με την 1.1.4.2.1, μία δήλωση πρέπει να συμπεριληφθεί στο έγγραφο μεταφοράς, όπως ακολουθεί: **"Μεταφορά σύμφωνα με την 1.1.4.2.1 "**.

5.4.1.1.8 *(Δεσμευμένο)*

5.4.1.1.9 *(Δεσμευμένο)*

5.4.1.1.10 *(Διεγράφη)*

5.4.1.1.11 *Ειδικές διατάξεις για τη μεταφορά IBCs ή φορητών δεξαμενών μετά την ημερομηνία λήξης του τελευταίου περιοδικού ελέγχου ή επιθεώρησης*

Για μεταφορά σύμφωνα με την 4.1.2.2 (b), 6.7.2.19.6 (b), 6.7.3.15.6 (b) ή 6.7.4.14.6 (b), πρέπει να συμπεριλαμβάνεται στο έγγραφο μεταφοράς μία δήλωση για αυτό το γεγονός, ως ακολούθως: **"Μεταφορά σύμφωνα με την 4.1.2.2 (b)", " Μεταφορά σύμφωνα με την 6.7.2.19.6 (b)", " Μεταφορά σύμφωνα με την 6.7.3.15.6 (b)"** ή **"Μεταφορά σύμφωνα με την 6.7.4.14.6 (b)"** όπως απαιτείται

Για μεταφορά σύμφωνα με την 4.1.2.2, μία δήλωση για αυτό το γεγονός πρέπει να συμπεριλαμβάνεται στο έγγραφο μεταφοράς, όπως ακολουθεί: **"Μεταφορά σύμφωνα με την 4.1.2.2"**

5.4.1.1.12 *(Δεσμευμένο)*

5.4.1.1.13 *Ειδικές διατάξεις για τη μεταφορά σε βυτιοφόρα οχήματα πολλαπλών διαμερισμάτων ή μονάδες μεταφοράς με περισσότερες από μία δεξαμενές*

Όταν κατά παρέκλιση της 5.3.2.1.2 ένα βυτιοφόρο όχημα πολλαπλών διαμερισμάτων ή μονάδα μεταφοράς με περισσότερες από μία δεξαμενές φέρει σήμανση σύμφωνα με την 5.3.2.1.3, οι ουσίες που περιέχονται σε κάθε δεξαμενή ή σε κάθε διαμέρισμα μιας δεξαμενής θα πρέπει να προδιαγράφονται στο έγγραφο μεταφοράς.

5.4.1.1.14 *Ειδικές διατάξεις για τη μεταφορά ουσιών που μεταφέρονται σε υψηλή θερμοκρασία*

Αν η κατάλληλη ονομασία αποστολής φορτίου το οποίο μεταφέρεται ή προσφέρεται για μεταφορά σε υγρή κατάσταση σε θερμοκρασία ίση ή μεγαλύτερη των 100°C, ή σε στερεή κατάσταση σε θερμοκρασία ίση με ή μεγαλύτερη από 240°C, δεν αποδίδει την υψηλή θερμοκρασιακή κατάσταση (για παράδειγμα, χρησιμοποιώντας των όρο "ΤΗΓΜΕΝΟ" ή "ΣΕ ΥΨΗΛΗ ΘΕΡΜΟΚΡΑΣΙΑ", ως τμήμα της κατάλληλης ονομασίας αποστολής φορτίου), θα πρέπει η λέξη "ΘΕΡΜΟ" να προηγείται αμέσως της κατάλληλης ονομασίας αποστολής φορτίου.

5.4.1.1.15 *Ειδικές διατάξεις για τη μεταφορά ουσιών σταθεροποιημένων με έλεγχο της θερμοκρασίας*

Αν η λέξη "ΣΤΑΘΕΡΟΠΟΙΗΜΕΝΟ" είναι μέρος της κατάλληλης ονομασίας αποστολής φορτίου (βλέπε επίσης 3.1.2.6), όταν η σταθεροποίηση γίνεται με μέσα ελέγχου θερμοκρασίας, ο έλεγχος και η θερμοκρασία εκτάκτου ανάγκης (βλέπε 2.2.41.1.17) θα αναγράφεται στο έγγραφο μεταφοράς, ως ακολούθως :

"Θερμοκρασία Ελέγχου :.....°C Θερμοκρασία εκτάκτου ανάγκης :.....°C"

5.4.1.1.16 *Πληροφορίες που απαιτούνται σύμφωνα με την ειδική διάταξη 640 στο Κεφάλαιο 3.3*

Όταν απαιτείται από την ειδική διάταξη 640 του Κεφαλαίου 3.3, το έγγραφο μεταφοράς θα φέρει την επιγραφή "Ειδική διάταξη 640Χ", όπου "Χ" είναι το κεφαλαίο γράμμα που παρουσιάζεται μετά την σχετική αναφορά στην ειδική διάταξη 640 στη στήλη (6) του Πίνακα Α του Κεφαλαίου 3.2.

5.4.1.1.17 Ειδικές διατάξεις για τη μεταφορά στερεών σε εμπορευματοκιβώτια για μεταφορά χύμα που συμμορφώνονται με την 6.11.4

Όταν στερεές ουσίες μεταφέροντα σε εμπορευματοκιβώτια για μεταφορά χύμα σύμφωνα με την 6.11.4, η ακόλουθη δήλωση θα πρέπει να εμφανίζεται στο έγγραφο μεταφοράς (βλέπε ΣΗΜΕΙΩΣΗ στην αρχή της 6.11.4) :

"Εμπορευματοκιβώτια για μεταφορά χύμα ΒΚ(x) εγκεκριμένο από την αρμόδια αρχή ....."

5.4.1.2 ***Πρόσθετες ή ειδικές πληροφορίες που απαιτούνται για συγκεκριμένες κλάσεις***

5.4.1.2.1 *Ειδικές διατάξεις για την Κλάση 1*

(a) Το έγγραφο μεταφοράς πρέπει να υποδεικνύει, επιπλέον των απαιτήσεων της 5.4.1.1.1 (f):

- το συνολικό καθαρό βάρος, σε kg, των εκρηκτικών περιεχομένων [1] για κάθε ουσία ή είδος που φέρει διαφορετικό UN

- το συνολικό καθαρό βάρος, σε kg, των εκρηκτικών περιεχομένων [1] για όλες τις ουσίες και τα είδη που καλύπτονται από το έγγραφο μεταφοράς.

(b) Για μεικτές συσκευασίες δύο διαφορετικών εμπορευμάτων, η περιγραφή των εμπορευμάτων στο έγγραφο μεταφοράς πρέπει να περιλαμβάνει τους UN και τις ονομασίες εκτυπωμένες με κεφαλαία στις Στήλες (1) και (2) του Πίνακα Α του Κεφαλαίου 3.2 και των ουσιών και των ειδών. Αν περισσότερα από δύο διαφορετικά εμπορεύματα περιέχονται στο ίδιο κόλο σύμφωνα με τις διατάξεις μεικτών συσκευασιών που δίνονται στην 4.1.10 ειδικές διατάξεις MP1, MP2 και MP20 ως MP24, το έγγραφο μεταφοράς πρέπει να υποδείξει με περιγραφή των φορτίων τους UN αριθμούς όλων των ουσιών και ειδών που περιέχονται στη συσκευασία, με τη μορφή, "**Εμπορεύματα του UN ...**".

(c) Για τη μεταφορά ουσιών και ειδών ταξινομημένων σε μία ε.α.ο. καταχώρηση ή στην καταχώρηση "0190 ΔΕΙΓΜΑΤΑ, ΕΚΡΗΚΤΙΚΑ" ή συσκευασμένα σύμφωνα με τις οδηγίες συσκευασίας P101 της 4.1.4.1, ένα αντίγραφο της έγκρισης από την αρμόδια αρχή, με τις συνθήκες μεταφοράς πρέπει να είναι συνημμένο στο έγγραφο μεταφοράς. Θα πρέπει να είναι στην επίσημη γλώσσα της χώρας αποστολής και επιπλέον, αν αυτή η γλώσσα δεν είναι η Αγγλική, Γαλλική ή Γερμανικη, στην Αγγλική, Γαλλική ή Γερμανική εκτός αν οι συμφωνίες, αν υπάρχουν, που έχουν αποφασιστεί μεταξύ των εμπλεκόμενων χωρών στη μεταφορική επιχείρηση προβλέπουν διαφορετικά

(d) Αν τα κόλα περιέχουν ουσίες και είδη των ομάδων συμβατότητας B και D είναι φορτωμένα μαζί στο ίδιο όχημα σύμφωνα με τις απαιτήσεις της 7.5.2.2, το πιστοποιητικό εγκρίσεως του προστατευτικού διαμερίσματος ή του συστήματος

[1] *Για τα είδη, "εκρηκτικά περιεχόμενα" σημαίνει η εκρηκτική ουσία που περιέχεται στο είδος.*

συγκράτησης σύμφωνα με την 7.5.2.2, σημείωση [a] κάτω από τον πίνακα πρέπει να επισυνάπτεται στο έγγραφο μεταφοράς. Θα πρέπει να είναι στην επίσημη γλώσσα της χώρας αποστολής και επιπλέον, αν αυτή η γλώσσα δεν είναι η Αγγλική, Γαλλική ή Γερμανική, στην Αγγλική, Γαλλική ή Γερμανική εκτός αν οι συμφωνίες, αν υπάρχουν, που έχουν αποφασιστεί μεταξύ των εμπλεκόμενων χωρών στη μεταφορική επιχείρηση προβλέπουν διαφορετικά

(e) Όταν εκρηκτικές ουσίες ή είδη μεταφέρονται σε συσκευασίες που συμμορφώνονται με την οδηγία συσκευασίας P101, το έγγραφο μεταφοράς πρέπει να φέρει την επιγραφή "**Συσκευασία εγκεκριμένη από την αρμόδια αρχή της ...**" (βλέπε 4.1.4.1, οδηγία συσκευασίας P101).

(f) Μελλοντική καταχώρηση

(g) Όταν πυροτεχνήματα των UN 0333, 0334, 0335, 0336 και 0337 μεταφέρονται, το έγγραφο μεταφοράς θα φέρει την επιγραφή : **"Ταξινόμηση αναγνωρισμένη από την αρμόδια αρχή ....."** (Δήλωση που αναφέρεται στην ειδική διάταξη 645 του 3.3.1)

ΣΗΜΕΙΩΣΗ: *Το εμπορικό ή τεχνικό όνομα των φορτίων μπορεί να εισαχθεί παράλληλα με το κατάλληλο όνομα αποστολής φορτίου στο έγγραφο μεταφοράς.*

5.4.1.2.2 *Επιπλέον διατάξεις για την Κλάση 2*

(a) Για τη μεταφορά μειγμάτων (βλέπε 2.2.2.1.1) σε δεξαμενές (αποσυνδεόμενες δεξαμενές, σταθερές δεξαμενές, φορητές δεξαμενές, εμπορευματοκιβώτια-δεξαμενές ή τμήματα οχημάτων μεταφοράς συστοιχιών δοχείων ή MEGCs), πρέπει να δοθεί η σύνθεση του μείγματος ως ποσοστό του όγκου ή ως ποσοστό του βάρους. Συστατικά κάτω από 1% δεν χρειάζονται να υποδειχθούν (βλέπε επίσης 3.1.2.8.1.2)

(b) Για τη μεταφορά κυλίνδρων, αγωγών, βαρελιών πίεσης, κρυογενικών δοχείων και δεσμών κυλίνδρων υπό τις συνθήκες της 4.1.6.10, η ακόλουθη καταχώρηση πρέπει να συμπεριληφθεί στο έγγραφο μεταφοράς: **"Μεταφορά σύμφωνα με την 4.1.6.10"**.

5.4.1.2.3 *Επιπλέον διατάξεις για αυτενεργές ουσίες της Κλάσης 4.1 και οργανικά υπεροξείδια της Κλάσης 5.2*

5.4.1.2.3.1 Για αυτενεργές ουσίες της Κλάσης 4.1 και για οργανικά υπεροξείδια της Κλάσης 5.2, που απαιτούν ελεγχόμενη θερμοκρασία κατά τη μεταφορά (για αυτενεργές ουσίες βλέπε 2.2.41.1.17, για οργανικά υπεροξείδια, βλέπε 2.2.52.1.15 έως 2.2.52.1.17), οι θερμοκρασίες ελέγχου και οι θερμοκρασίες εκτάκτου ανάγκης πρέπει να αναφερθούν στο έγγραφο μεταφοράς, όπως παρακάτω:
"Θερμοκρασία ελέγχου: ... °C Θερμοκρασία εκτάκτου ανάγκης: ... °C".

5.4.1.2.3.2 Όταν για συγκεκριμένες αυτενεργές ουσίες της Κλάσης 4.1 και συγκεκριμένα οργανικά υπεροξείδια της Κλάσης 5.2 η αρμόδια αρχή έχει επιτρέψει την ετικέτα, που συμμορφώνεται με το υπόδειγμα No.1, να καθίσταται περιττή για μία συγκεκριμένη συσκευασία (βλέπε 5.2.2.1.9), μία δήλωση για αυτό το γεγονός πρέπει να συμπεριληφθεί στο έγγραφο μεταφοράς, όπως ακολουθεί:
"Η ετικέτα που συμμορφώνεται με το υπόδειγμα No.1 δεν απαιτείται".

5.4.1.2.3.3 Όταν οργανικά υπεροξείδια και αυτενεργές ουσίες μεταφέρονται υπό συνθήκες για τις οποίες απαιτείται έγκριση (για οργανικά υπεροξείδια βλέπε 2.2.52.1.8, 4.1.7.2.2 και ειδική διάταξη TA2 του 6.8.4, για αυτενεργή ουσία βλέπε 2.2.41.1.13 και 4.1.7.2.2), μία δήλωση για αυτό το γεγονός πρέπει να συμπεριληφθεί στο έγγραφο μεταφοράς, π.χ. **"Μεταφορά σύμφωνα με την 2.2.52.1.8"**.

Ένα αντίγραφο της εγκρίσεως από την αρμόδια αρχή με τις συνθήκες μεταφοράς πρέπει να είναι συνημμένο στο έγγραφο μεταφοράς. Θα πρέπει να είναι στην επίσημη γλώσσα της χώρας αποστολής και επιπλέον, αν αυτή η γλώσσα δεν είναι η Αγγλική, Γαλλική ή Γερμανικη, στην Αγγλική, Γαλλική ή Γερμανική εκτός αν οι συμφωνίες, αν υπάρχουν, που έχουν αποφασιστεί μεταξύ των εμπλεκόμενων χωρών στη μεταφορική επιχείρηση προβλέπουν διαφορετικά

5.4.1.2.3.4 Όταν ένα δείγμα ενός οργανικού υπεροξειδίου (βλέπε 2.2.52.1.9) ή μία αυτενεργή ουσία (βλέπε 2.2.41.1.15) μεταφέρεται, μία δήλωση για αυτό το γεγονός πρέπει να συμπεριληφθεί στο έγγραφο μεταφοράς, π.χ. **"Μεταφορά σύμφωνα με την 2.2.52.1.9"**.

5.4.1.2.3.5 Όταν αυτενεργές ουσίες τύπου G (βλέπε στο Εγχειρίδιο Δοκιμών και Κριτηρίων, Μέρος ΙΙ, παράγραφος 20.4.2 (g)) *(Manual of Tests and Criteria, Part II)*, 20.4.2 (g)) μεταφέρονται, η ακόλουθη δήλωση μπορεί να συμπεριληφθεί στο έγγραφο μεταφοράς: **"Όχι αυτενεργή ουσία της Κλάσης 4.1"**.

Όταν οργανικά υπεροξείδια τύπου G (βλέπε στο Εγχειρίδιο Δοκιμών και Κριτηρίων, Μέρος ΙΙ παράγραφος 20.4.3. (g)) *(Manual of Tests and Criteria, Part II)* 20.4.3 (g)) μεταφέρονται, η ακόλουθη δήλωση μπορεί να συμπεριληφθεί στο έγγραφο μεταφοράς: **"Όχι ουσία της Κλάσης 5.2"**.

5.4.1.2.4 *Επιπλέον διατάξεις για την Κλάση 6.2*

Επιπλέον των πληροφοριών που αφορούν στον παραλήπτη (βλέπε 5.4.1.1.1 (h)), η ονομασία και ο αριθμός τηλεφώνου του υπεύθυνου ατόμου θα πρέπει να υποδεικνύεται.

5.4.1.2.5 *Ειδικές διατάξεις για την Κλάση 7*

5.4.1.2.5.1 Οι ακόλουθες πληροφορίες θα πρέπει να συμπεριλαμβάνονται στο έγγραφο μεταφοράς για κάθε αποστολή υλικού της Κλάσης 7, ως εφαρμόσιμες, στη σειρά που δίνεται και αμέσως μετά τις πληροφορίες που απαιτούνται με βάση την 5.4.1.1.1 (a) έως (c) και (k):

(a) Το όνομα ή σύμβολο για κάθε ραδιονουκλεΐδιο ή, για μείγματα ραδιονουκλεϊδίων, μία κατάλληλη γενική περιγραφή ή μία λίστα των περισσότερο περιοριστικών νουκλεϊδίων.

(b) Μία περιγραφή των φυσικών και χημικών μορφών του υλικού, ή μία σημείωση ότι το υλικό είναι ειδική μορφή ραδιενεργού υλικού ή ραδιενεργό υλικό χαμηλής διασποράς. Μία γενική χημική περιγραφή είναι αποδεκτή για χημική σύνθεση. Για ραδιενεργά υλικά με δευτερεύοντα κίνδυνο, βλέπε τελευταία διάταξη 172 του Κεφαλαίου 3.3

(c) Η ανώτατη δραστικότητα των ραδιενεργών περιεχομένων κατά τη μεταφορά εκφραζόμενη σε μπεκερέλ (Bq) με την κατάλληλη SI μετατροπή (βλέπε 1.2.2.1). Για σχάσιμο υλικό, το βάρος του σχάσιμου υλικού σε γραμμάρια (g), ή των καταλλήλων πολλαπλασίων αυτού, μπορεί να χρησιμοποιηθεί στη θέση της δραστικότητας

(d) Η κατηγορία της συσκευασίας, π.χ. Ι- ΛΕΥΚΗ, ΙΙ-ΚΙΤΡΙΝΗ, ΙΙΙ-ΚΙΤΡΙΝΗ

(e) Το δείκτη μεταφοράς (κατηγορίες ΙΙ- ΚΙΤΡΙΝΗ και ΙΙΙ-ΚΙΤΡΙΝΗ μόνο)

(f) Για αποστολές φορτίων που συμπεριλαμβάνουν σχάσιμο υλικό άλλες εκτός των αποστολών που εξαιρούνται υπό την 6.4.11.2, το δείκτη ασφαλείας κρισιμότητας

(g) Το αναγνωριστικό σύμβολο-στοιχείο για κάθε πιστοποιητικό εγκρίσεως από την αρμόδια αρχή (ειδική μορφή ραδιενεργού υλικού, ραδιενεργό υλικό χαμηλής διασποράς, ειδική συμφωνία, σχέδιο συσκευασίας, ή αποστολή φορτίου) που εφαρμόζεται στην αποστολή φορτίου

(h) Για αποστολές που περιλαμβάνουν περισσότερα του ενός κόλα, τις πληροφορίες που απαιτούνται με βάση την 5.4.1.1.1. και τα παραπάνω (a) έως (g) θα δίνονται για κάθε κόλο. Για κόλα σε μία υπερσυσκευασία, εμπορευματοκιβώτιο, ή όχημα, μία λεπτομερή δήλωση των περιεχομένων του κάθε κόλου εντός της υπερσυσκευασίας, του εμπορευματοκιβωτίου ή του οχήματος και, όπου είναι κατάλληλο, θα συμπεριλαμβάνεται επίσης της κάθε υπερσυσκευασίας του εμπορευματοκιβωτίου, ή του οχήματος. Αν τα κόλα προορίζονται να αφαιρεθούν από την υπερσυσκευασία, το εμπορευματοκιβώτιο ή το όχημα στο ενδιάμεσο στάδιο της εκφόρτωσης, τα κατάλληλα έγγραφα μεταφοράς πρέπει να γίνουν διαθέσιμα

(i) Όπου μία αποστολή απαιτείται να αποσταλθεί υπό αποκλειστική χρήση, η δήλωση **"ΦΟΡΤΙΟ ΑΠΟΚΛΕΙΣΤΙΚΗΣ ΧΡΗΣΗΣ"**, και

(j) Για LSA-II και LSA-III ουσίες, SCO-I και SCO-II, η συνολική δραστικότητα της αποστολής φορτίου ως πολλαπλάσιο του A_2.

5.4.1.2.5.2 Ο αποστολέας πρέπει να παρέχει στα έγγραφα μεταφοράς μία δήλωση που αφορά τις ενέργειες, αν υπάρχουν, που απαιτούνται να γίνουν από το μεταφορέα. Η δήλωση θα πρέπει να είναι στις γλώσσες που κρίνονται απαραίτητες από το μεταφορέα ή από τις εμπλεκόμενες αρχές, και θα πρέπει να συμπεριλάβει τουλάχιστον τις ακόλουθες πληροφορίες:

(a) Συμπληρωματικές απαιτήσεις για τη φόρτωση, αποθήκευση, μεταφορά, χειρισμού και εκφόρτωσης της συσκευασίας, υπερσυσκευασίας ή του εμπορευματοκιβωτίου συμπεριλαμβανομένου οποιωνδήποτε ειδικών αποθηκευτικών προδιαγραφών για την ασφαλή διάχυση θερμότητας (βλέπε ειδική προδιαγραφή CV33 (3.2) ή 7.5.11), ή μία δήλωση ότι τέτοιες απαιτήσεις δεν είναι απαραίτητες

(b) Περιορισμούς στο μέσο μεταφοράς ή του οχήματος και οποιεσδήποτε αναγκαίες δρομολογιακές οδηγίες

(c) Επείγουσες διαρυθμίσεις κατάλληλες για την αποστολή φορτίου

5.4.1.2.5.3 Στην περίπτωση διεθνούς μεταφοράς κόλων όπου που απαιτεί έγκριση σχεδίου ή αποστολής φορτίου από την αρμόδια αρχή, για την οποία διαφορετικοί τύποι εγκρίσεων ισχύουν στις διαφορετικές χώρες που εμπλέκονται, ο UN και η κατάλληλη ονομασία αποστολής φορτίου που απαιτείται σεύμφωνα με την 5.4.1.1.1 θα είναι σύμφωνα με το πιστιποιητικό της χώρας προέλευσης του σχεδίου.

5.4.1.2.5.4 Τα εφαρμόσιμα πιστοποιητικά από την αρμόδια αρχή δεν είναι απαραίτητο να συνοδεύουν την αποστολή. Ο αποστολέας θα πρέπει να τα θέσει στη διάθεση του μεταφορέα πριν από τη φόρτωση και την εκφόρτωση.

5.4.1.3 *(Δεσμευμένο)*

5.4.1.4 *Μορφοποίηση και Γλώσσα*

5.4.1.4.1 Το έγγραφο που περιλαμβάνει τις πληροφορίες στις 5.4.1.1 και 5.4.1.2 μπορεί να απαιτείται ήδη από άλλο έγκυρο κανονισμό με άλλο μέσο μεταφοράς. Στην περίπτωση πολλαπλών παραληπτών, το όνομα και η διεύθυνση των παραληπτών και οι ποσότητες που παραδίδονται και που θα καταστήσουν δυνατή την αξιολόγηση οποιασδήποτε στιγμή της φύσης και των ποσοτήτων που μεταφέρονται, μπορεί να εισαχθεί σε άλλα έγγραφα που θα

χρησιμοποιηθούν ή σε οποιαδήποτε άλλα έγγραφα που είναι υποχρεωτικά σύμφωνα με άλλους ειδικούς κανονισμούς και τα οποία θα πρέπει να είναι στο όχημα.

Τα στοιχεία που πρέπει να εισαχθούν στο έγγραφο πρέπει να είναι γραμμένα στην επίσημη γλώσσα της χώρας αποστολής, και επίσης, αν αυτή η γλώσσα δεν είναι ηΑγγλική, Γαλλική, ή Γερμανική, στην Αγγλική, Γαλλική ή Γερμανική, εκτός και αν προβλέπουν διαφορετικά δασμολόγια διεθνών οδικών μεταφορών, αν υπάρχουν, ή συμφωνίες ολοκληρωμένες μεταξύ των εμπλεκομένων χωρών στη μεταφορική επιχείρηση.

5.4.1.4.2 Αν λόγω του μεγέθους του φορτίου, μία αποστολή φορτίου δεν μπορεί να φορτωθεί ολόκληρη σε μία μόνο μεταφορική μονάδα, τουλάχιστον ίδια σε αριθμό ξεχωριστά έγγραφα, ή αντίγραφα ενός και μόνο εγγράφου, πρέπει να δημιουργηθούν όσα και τα μεταφορικά μέσα στα οποία φορτώνονται. Επιπλέον, σε όλες τις περιπτώσεις, ξεχωριστά έγγραφα μεταφοράς πρέπει να δημιουργηθούν για αποστολές φορτίων ή τμήματα των αποστολών οι οποίες μπορεί να μην έχουν φορτωθεί μαζί στο ίδιο όχημα λόγω των απαγορεύσεων που έχουν εκδοθεί στην 7.5.2.

Οι πληροφορίες σχετικά με την επικινδυνότητα των εμπορευμάτων που προορίζονται για μεταφορά (όπως υποδεικνύεται στην 5.4.1.1) μπορούν να ενσωματωθούν ή να συνδυαστούν με ένα υπάρχον μεταφορικό ή διαχείρισης φορτίου έγγραφο. Το στήσιμο των πληροφοριών στο έγγραφο (ή η σειρά της μετάδοσης των αντιστοίχων δεδομένων με τεχνικές επεξεργασίας ηλεκτρονικών δεδομένων (EDP) ή ανταλλαγή ηλεκτρονικών δεδομένων (EDI)) πρέπει να είναι όπως καθορίζεται στην 5.4.1.1.1.

Όταν ένα υπάρχον έγγραφο μεταφοράς ή έγγραφο διαχείρισης φορτίου δεν μπορεί να χρησιμοποιηθεί ως τεκμηρίωση πολυτροπικών μεταφορών επικινδύνων εμπορευμάτων, η χρήση των εγγράφων που αντιστοιχούν στο παράδειγμα που φαίνεται στην 5.4.4 θεωρείται φρόνιμη [2].

5.4.1.5 ***Μη επικίνδυνα εμπορεύματα***

Όταν τα εμπορεύματα που αναφέρονται ονομαστικά στον Πίνακα Α του Κεφαλαίου 3.2, δεν υπόκεινται στην παρούσα Συμφωνία (ADR) επειδή θεωρούνται ακίνδυνα σύμφωνα με το Μέρος 2, ο αποστολέας μπορεί να εισάγει στο έγγραφο μεταφοράς μία δήλωση για αυτό το γεγονός, π.χ.: **"Όχι εμπορεύματα της Κλάσης...."**

ΣΗΜΕΙΩΣΗ*: Αυτή η προδιαγραφή μπορεί να χρησιμοποιηθεί ιδιαίτερα όταν ο αποστολέας θεωρήσει ότι, λόγω της χημικής φύσης των φορτίων (π.χ. διαλύματα και μείγματα) που μεταφέρονται ή του γεγονότος ότι τέτοια φορτία έχουν κριθεί ως επικίνδυνα για άλλους ρυθμιστικούς σκοπούς, η αποστολή μπορεί να υποβληθεί σε έλεγχο κατά το ταξίδι.*

[2] *Αν χρησιμοποιηθεί, μπορούν να ληφθούν υπόψη οι σχετικές συστάσεις της Ομάδας Εργασίας του UNECE United Nations Center for Trade Facilitation and Electronic Business (UN/CEFACT), ιδιαίτερα η Σύσταση Αρ. 1 (United Nations Lay-out Key for Trade Documents) (ECE/TRADE/137, έκδοση 81.3), UN Layout Key for Trade Documents – Guidelines for Applications (ECE/TRADE/270, έκδοση 2002), η Σύσταση Αρ.11 (Documentary Aspects of the International Transport of Dangerous Goods) ECE/TRADE/204, έκδοση 96.1 – κατ' αυτάς υπό αναθεώρηση) και Σύσταση Αρ.22 (Lay-out Key for standard Consignment Instructions) (ECE/TRADE/168, έκδοση 1989). Αναφερθείτε επίσης στο UN/CEFACT Summary of Trade Facilitation Recommendations (ECE/TRADE/346, έκδοση 2006) και το United Nations Trade Data Elements Directory (UNTDED) (ECE/TRADE/362, έκδοση 2005).*

5.4.2 Πιστοποιητικό συσκευασίας εμπορευματοκιβωτίου

Αν η μεταφορά επικινδύνων εμπορευμάτων σε μεγάλο εμπορευματοκιβώτιο προηγείται ενός θαλάσσιου ταξιδιού, ένα πιστοποιητικό συσκευασίας εμπορευματοκιβωτίου που να συμμορφώνεται με την 5.4.2 του Κώδικα IMDG [3] πρέπει να χορηγηθεί μαζί με το έγγραφο μεταφοράς [4].

---

[3] *Οδηγίες για τη χρήση στην πράξη και την εκπαίδευση όσο αναφορά τη φόρτωση εμπορευμάτων σε μονάδες μεταφοράς πλοίων έχουν επίσης συνταχθεί από το Διεθνή Ναυτιλιακό Οργανισμό (IMO), το Διεθνή Οργανισμό Εργασίας (ILO) και την Οικονομική Επιτροπή των Ηνωμένων Εθνών για την Ευρώπη (UN/ECE) και έχουν δημοσιευθεί από το IMO ("IMO/ILO/UN-ECE Οδηγίες για Συσκευασία Εμπορευμάτων σε Μονάδες Μεταφοράς, Guidelines for Packing of Cargo Transport Units (CTUs)").*

[4] *Το τμήμα 5.4.2 του Κώδικα IMDG απαιτεί τα ακόλουθα:*

"5.4.2 Πιστοποιητικό συσκευασίας οχήματος/εμπορευματοκιβωτίου

5.4.2.1 Όταν επικίδυνα εμπορεύματα είναι συσκευασμένα πάνω ή φορτωμένα σε οποιαδήποτε εμπορευματοκιβώτιο ή όχημα, οι υπεύθυνοι για τη συσκευασία του εμπορευματοκιβωτίου ή του οχήματος θα πρέπει να χορηγήσουν ένα "πιστοποιητικό συσκευασίας εμπορευματοκιβωτίου/οχήματος" που θα προσδιορίζει τον αριθμό αναγνώρισης του εμπορευματοκιβωτιου/οχήματος και θα πιστοποιεί ότι η επιχείρηση πραγματοποιήθηκε σύμφωνα με τις ακόλουθες συνθήκες:

.1 Το εμπορευματοκιβώτιο/ όχημα ήταν καθαρό, στεγνό και προφανώς ικανό να λάβει τα εμπορεύματα

.2 Συσκευασίες, οι οποίες χρειάζεται να είναι διαχωρισμένες σύμφωνα με τις ισχύουσες απαιτήσεις διαχωρισμού, δεν πρέπει να συσκευάζονται μαζί πάνω σε ή μέσα στο εμπορευματοκιβώτιο/όχημα [εκτός αν έχει εγκριθεί από την αρμόδια εμπλεκόμενη αρχή σύμφωνα με την 7.2.2.3 (του Κώδικα IMDG)]

.3 Όλα τα κόλα έχουν επιθεωρηθεί εξωτερικά λεπτομερώς για ζημία, και μόνο ανθεκτικά κόλα έχουν φορτωθεί.

.4 Τα Βαρέλια έχουν στοιβαχτεί σε όρθια θέση εκτός και αν έχει εγκριθεί διαφορετικά από την αρμόδια αρχήν και όλα τα εμπορεύματα έχουν φορτωθεί κατάλληλα, και, όπου είναι απαραίτητο είναι σταθεροποιημένα με υλικό ασφάλειας προκειμένου να προσαρμόζεται στον τύπο(ους) μεταφοράς για το προκείμενο ταξίδι.

.5 Όταν επικίνδυνα φορτία μεταφέρονται σε χύμα συσκευασίες, το φορτίο έχει διανεμηθεί ομοιογενώς στο εμπορευματοκιβώτιο/όχημα.

.6 Για αποστολές που συμπεριλαμβάνουν εμπορεύματα της Κλάσης 1, άλλα εκτός αυτών της Υποδιαίρεσης 1.4, το εμπορευματοκιβώτιο/όχημα είναι δομικά λειτουργικό σύμφωνα με την 7.4.6 (του Κώδικα IMDG).

.7 Το εμπορευματοκιβώτιο/όχημα και τα κόλα φέρουν κατάλληλη σήμανση, έχουν ετικέτες, και επικολλημένες πινακίδες κατάλληλα..

Όλα τα κόλα έχουν συσκευαστεί κατάλληλα πάνω ή μέσα στη μεταφορική μονάδα εμπορεύματος και διασφαλιστεί.

.8 Όταν στερεό διοξείδιο του άνθρακα (CO2-ξηρό πάγο) χρησιμοποιείται για ψυχραντικούς σκοπούς, η μεταφορική μονάδα εμπορεύματος φέρει εξωτερική σήμανση ή έχει ετικέτες σε ένα καταφανές μέρος, όπως, στο τέλος της πόρτας, με τις λέξεις: ΕΠΙΚΙΝΔΥΝΟ CO2 ΑΕΡΙΟ (ΞΗΡΟ ΠΑΓΟ) ΕΝΤΟΣ. ΝΑ ΕΞΑΕΡΙΣΤΕΙ ΕΝΤΕΛΩΣ ΠΡΙΝ ΑΠΟ ΤΗΝ ΕΙΣΟΔΟ",

.9 Το έγγραφο μεταφοράς για επικίνδυνα εμπορεύματα που απαιτείται στο 5.4.1 (του Κώδικα IMDG), έχει παραληφθεί για κάθε επικίνδυνα φορτία της αποστολής που έχουν συσκευαστεί πάνω ή μέσα στη μεταφορική μονάδα εμπορεύματος.

Οι λειτουργίες του εγγράφου μεταφοράς που απαιτούνται στην 5.4.1 και του πιστοποιητικού συσκευασίας του εμπορευματοκιβωτίου όπως προκαθορίζονται παραπάνω, μπορούν να ενσωματωθούν σε ένα και μόνο έγγραφο. Αν δεν γίνει κάτι τέτοιο, αυτά τα έγγραφα πρέπει να συνδέονται μεταξύ τους. Αν αυτές οι λειτουργίες ενσωματωθούν σε ένα και μόνο έγγραφο, η συμπερίληψη στο έγγραφο μεταφοράς μίας δήλωσης ότι η φόρτωση του εμπορευματοκιβωτίου έγινε σύμφωνα με τους ισχύοντες κανονισμούς του εκάστοτε μέσου μεταφοράς μαζί με την αναγνώριση του υπεύθυνου ατόμου για το πιστοποιητικό συσκευασίας του εμπορευματοκιβωτίου, θα πρέπει να είναι αρκετή.

ΣΗΜΕΙΩΣΗ: *Το πιστοποιητικό συσκευασίας του εμπορευματοκιβωτίου δεν απαιτείται για φορητές δεξαμενές, εμπορευματοκιβώτια-δεξαμενές και MEGCs.*

5.4.3 Γραπτές οδηγίες

5.4.3.1 Σαν βοήθημα κατά τη διάρκεια επείγοντος περιστατικού εξ ατυχήματος που μπορεί να συμβεί ή να εγερθεί κατά τη μεταφορά, γραπτές οδηγίες στη μορφή που ορίζονται στην 5.4.3.4 θα υπάρχουν εντός της καμπίνας του πληρώματος άμεσα προσβάσιμες.

5.4.3.2 Αυτές οι οδηγίες θα πρέπει να παρέχονται από τον αποστολέα και θα πρέπει να δίνονται στο πλήρωμα του οχήματος σε γλώσσα/σες που το κάθε μέλος το οχήματος μπορεί να διαβάσει και να κατανοήσει πριν από την έναρξη του ταξιδιού. Ο μεταφορέας θα βεβαιωθεί ότι κάθε μέλος του πληρώματος του οχήματος κατανοεί και είναι σε θέση να εκτελέσει τις οδηγίες σωστά.

5.4.3.3 Προ της έναρξης του ταξιδίου, τα μέλη του πληρώματος του οχήματος θα ενημερώνονται σχετικά με τα επικίνδυνα εμπορεύματα που φορτώνονται και θα συμβουλεύονται τις γραπτές οδηγίες για λεπτομέρειες σχετικά με ενέργειες που πρέπει να αναληφθούν στην περίπτωση ενός ατυχήματος ή επείγουσας κατάστασης.

5.4.3.4 Οι γραπτές οδηγίες θα αντιστοιχούν στο τετρασέλιδο υπόδειγμα που ακολουθεί όσον αφορά τη μορφή του και τα περιεχόμενά του.

ΣΗΜΕΙΩΣΗ *: Το πιστοποιητικό συσκευασίας εμπορευματοκιβωτίου/ οχήματος δεν απαιτείται για δεξαμενές.*

5.4.2.2 Οι πληροφορίες που απαιτούνται στο έγγραφο μεταφοράς επικίνδυνου εμπορεύματος και στο πιστοποιητικό συσκευασίας εμπορευματοκιβωτίου/οχήματος μπορούν να ενσωματωθούν σε ένα και μόνο έγγραφο. Αν δεν γίνει κάτι τέτοιο, αυτά τα έγγραφα πρέπει να συνδέονται μεταξύ τους. Αν οι πληροφορίες ενσωματωθούν σε ένα μόνο έγγραφο, το έγγραφο θα περιλαμβάνει μία υπογεγραμμένη δήλωση όπως "Δηλώνεται ότι η συσκευασία των εμπορευμάτων μέσα στο εμπορευματοκιβώτιο/όχημα έχει πραγματοποιηθεί σύμφωνα με τις ισχύουσες διατάξεις". Η δήλωση αυτή θα φέρει ημερομηνία και το άτομο που υπογράφει αυτήν τη δήλωση πρέπει να αναγνωρίζεται στο έγγραφο".

Υπογραφές με τηλεομοιοτυπία είναι αποδεκτές εκεί όπου ισχύοντες νόμοι και κανονισμοί αναγνωρίζουν τη νομική ισχύ των υπογραφών με τηλεομοιοτυπία.

5.4.2.3 Εάν τα έγγραφα των επικίνδυνων εμπορευμάτων παρουσιασθούν στον μεταφορέα μέσω ηλεκτρονικής επεξεργασίας ή τεχνικών μετάδοσης μέσω ηλεκτρονικού κόμβου, οι υπογραφές μπορούν να αντικατασταθούν από τα ονόματα (σε κεφαλαία) των ατόμων που είναι εξουσιοδοτημένα να υπογράψουν.

ΓΡΑΠΤΕΣ ΟΔΗΓΙΕΣ

Ενέργειες στην περίπτωση ατυχήματος ή επείγουσας κατάστασης

Στην περίπτωση ατυχήματος ή επείγουσας κατάστασης που ίσως προκληθεί ή ανακύψει κατά τη διάρκεια της μεταφοράς, τα μέλη του πληρώματος του οχήματος θα πρέπει να προβούν στις ακόλουθες ενέργειες, όπου τούτο είναι δυνατόν και πρακτικό:

- Να πατήσουν φρένο, να σβήσουν τη μηχανή και να απομονώσουν την μπαταρία με το να ενεργοποιήσουν τον κεντρικό διακόπτη, όπου αυτός υπάρχει.

- Να αποφύγουν τις πηγές ανάφλεξης, ιδιαίτερα, να μην καπνίζουν ούτε να ανοίξουν οιοδήποτε ηλεκτρικό εξοπλισμό.

- Να ειδοποιήσουν τις κατάλληλες υπηρεσίες επειγόντων περιστατικών, δίνοντας όσο πιο πολλές πληροφορίες σχετικά με το συμβάν ή το ατύχημα και τις ουσίες που περιλαμβάνονται όσο τούτο είναι δυνατόν.

- Να φορέσουν τα γιλέκα προειδοποίησης και να στήσουν αυτοστηριζόμενα σήματα προειδοποίησης όπως απαιτείται.

- Να έχουν τα έγγραφα μεταφοράς άμεσα διαθέσιμα για τους αποκριτές κατά την άφιξη.

- Να μη βαδίζουν επί ή αγγίζουν χυμένες ουσίες και να αποφεύγουν την εισπνοή ατμών, καπνού, σκόνης και υδρατμών με το να στέκονται αντίθετα με τον άνεμο.

- Όπου είναι κατάλληλο και ασφαλές, να χρησιμοποιούν τους πυροσβεστήρες για την εξουδετέρωση μικρών/αρχικών φλογών σε λάστιχα, φρένα και τμήματα της μηχανής.

- Φωτιές στα διαμερίσματα φορτίου δεν θα αντιμετωπίζονται από τα μέλη του πληρώματος του οχήματος.

- Όπου είναι κατάλληλο και ασφαλές, να χρησιμοποιούν εξοπλισμό επί του οχήματος για να παρεμποδίζονται διαρροές στο υδάτινο περιβάλλον ή στο σύστημα αποχέτευσης και να περιορίζουν τη διαρροή.

- Να απομακρύνονται από την περιοχή του ατυχήματος ή του επείγοντος περιστατικού, να συμβουλεύουν άλλα άτομα να απομακρυνθούν και να ακολουθούν τη συμβολή των υπηρεσιών έκτακτης ανάγκης.

- Να απομακρύνουν τυχόν μολυσμένο ρουχισμό και χρησιμοποιημένο μολυσμένο προστατευτικό εξοπλισμό και να το διαχειριστούν με ασφάλεια.

Επιπρόσθετες οδηγίες προς μέλη του πληρώματος οχημάτων επί επικινδύνων χαρακτηριστικών των επικίνδυνων εμπορευμάτων κατά κλάση και επί ενεργειών σύμφωνα με τις επικρατούσες συνθήκες		
Ετικέτες και επισημάνσεις κινδύνου	**Χαρακτηριστικά επικινδυνότητας**	**Επιπρόσθετες οδηγίες**
(1)	**(2)**	**(3)**
Εκρηκτικές ουσίες και είδη 1 1.5 1.6	Ενδέχεται να έχουν μια γκάμα ιδιοτήτων και επιδράσεων όπως είναι η έκρηξη μάζας, εκσφενδόνιση θραυσμάτων, έντονη φωτιά/θερμοκρασία τήξης, σχηματισμός έντονου φωτός, δυνατός ήχος ή καπνός. Ευαισθησία στις δονήσεις και/ή συγκρούσεις και/ή θερμότητα	Καλυφθείτε αλλά μείνετε μακριά από παράθυρα
Εκρηκτικές ουσίες και είδη 1.4	Ελάχιστος κίνδυνος έκρηξης και φωτιάς	Καλυφθείτε
Εύφλεκτα αέρια 2.1	Κίνδυνος πυρκαγιάς Κίνδυνος έκρηξης Ενδέχεται να βρίσκεται υπό πίεση Κίνδυνος ασφυξίας Ενδέχεται να προκαλέσει εγκαύματα και/ή κρυοπαγήματα Τα περιεχόμενα ενδέχεται να εκραγούν όταν θερμανθούν	Καλυφθείτε Μείνετε μακριά από βαθουλώματα εδάφους
Μη εύφλεκτα, μη τοξικά αέρια 2.2	Κίνδυνος ασφυξίας Ενδέχεται να βρίσκεται υπό πίεση Ενδέχεται να προκαλέσει κρυοπάγημα Τα περιεχόμενα ενδέχεται να εκραγούν όταν θερμανθούν	Καλυφθείτε Μείνετε μακριά από βαθουλώματα εδάφους
Τοξικά αέρια 2.3	Κίνδυνος ασφυξίας Ενδέχεται να βρίσκεται υπό πίεση Ενδέχεται να προκαλέσει εγκαύματα και/ή κρυοπάγημα Τα περιεχόμενα ενδέχεται να εκραγούν όταν θερμανθούν	Χρησιμοποιείστε μάσκα επείγουσας διαφυγής Καλυφθείτε Μείνετε μακριά από βαθουλώματα εδάφους
Εύφλεκτα υγρά 3	Κίνδυνος φωτιάς Κίνδυνος έκρηξης Τα περιεχόμενα ενδέχεται να εκραγούν όταν θερμανθούν	Καλυφθείτε Μείνετε μακριά από βαθουλώματα εδάφους Εμποδίστε είσοδο διαρρεουσών ουσιών στο υδάτινο περιβάλλον ή στο αποχετευτικό σύστημα
Εύφλεκτα στερεά, αυτό-αντιδρώσες ουσίες και απευαισθητοποιημένα εκρηκτικά 4.1	Κίνδυνος πυρκαγιάς. Εύφλεκτο ή καύσιμο, ενδέχεται να αναφλεγεί με θερμότητα, σπινθήρες ή φλόγες. Ενδέχεται να περιέχει αυτό-αντιδρώσες ουσίες που υπόκεινται σε εξώθερμική αποικοδόμηση στην περίπτωση ύπαρξης θερμότητας, επαφή με άλλες ουσίες (όπως οξέα, στοιχεία βαρέως μετάλλου ή αμίνες), προστριβή ή τράνταγμα. Αυτό ίσως προκαλέσει τη δημιουργία επικίνδυνων και εύφλεκτων αερίων ή ατμών. Τα περιεχόμενα ενδέχεται να εκραγούν όταν θερμανθούν.	Εμποδίστε είσοδο διαρρεουσών ουσιών στο υδάτινο περιβάλλον ή στο αποχετευτικό σύστημα
Ουσίες υποκείμενες σε αυθόρμητη καύση 4.2	Κίνδυνος αυθόρμητης καύσης αν τα κόλα είναι κατεστραμμένα ή τα περιεχόμενα χυθούν. Πιθανή έντονη αντίδραση με νερό	
Ουσίες που σε επαφή με το νερό αναδίδουν εύφλεκτα αέρια 4.3	Κίνδυνος φωτιά και έκρηξης σε επαφή με νερό	Χυμένες ουσίες θα πρέπει να διατηρούνται στεγνές με κάλυψη των διαρροών

Ετικέτες και επισημάνσεις κινδύνου	Χαρακτηριστικά επικινδυνότητας	Επιπρόσθετες οδηγίες
(1)	(2)	(3)
Οξειδωτικές ουσίες 5.1	Κίνδυνος ανάφλεξης και έκρηξης. Κίνδυνος ενεργούς αντίδρασης σε επαφή με εύφλεκτες ουσίες.	Αποφύγετε την ανάμιξη με εύφλεκτες ή καύσιμες ουσίες (π.χ. πριονίδι)
Οργανικά υπεροξείδια 5.2	Κίνδυνος εξωθερμικής αποικοδόμησης σε υψηλές θερμοκρασίες, επαφή με άλλες ουσίες (όπως τα οξέα, ενώσεις βαρέων μετάλλων ή αμίνες), τριβή ή χτύπημα. Αυτό μπορεί να προκαλέσει τη δημιουργία επικίνδυνων και εύφλεκτων αερίων ή ατμών.	Αποφεύγετε ανάμιξη με εύφλεκτες ή καύσιμες ουσίες (π.χ. πριονίδι)
Τοξικές ουσίες 6.1	Κίνδυνος δηλητηρίασης. Κίνδυνος στο υδάτινο περιβάλλον και στο αποχετευτικό σύστημα.	Χρησιμοποιείστε μάσκα διαφυγής επικίνδυνων καταστάσεων.
Μολυσματικές ουσίες 6.2	Κίνδυνος μόλυνσης. Κίνδυνος στο υδάτινο περιβάλλον και στο αποχετευτικό σύστημα.	
Ραδιενεργό υλικό 7A 7B 7C 7D	Κίνδυνος εσωτερικής και εξωτερικής ραδιενέργειας.	Περιορίστε το χρόνο έκθεσης.
Σχάσιμο υλικό 7E	Κίνδυνος πυρηνικής αλυσιδωτής αντίδρασης.	
Διαβρωτικές ουσίες 8	Κίνδυνος εγκαυμάτων. Μπορεί να αντιδράσουν έντονα μεταξύ τους, με νερό και με άλλες ουσίες. Κίνδυνος προς το υδάτινο περιβάλλον και το αποχετευτικό σύστημα.	Παρμποδίστε διαρρέουσες ουσίες να εισέλθουν στο υδάτινο περιβάλλον ή το αποχετευτικό σύστημα.
Διάφορες επικίνδυνες ουσίες και αντικείμενα 9	Κίνδυνος εγκαυμάτων. Κίνδυνος φωτιάς. Κίνδυνος έκρηξης. Κίνδυνος προς το υδάτινο περιβάλλον και το αποχετευτικό σύστημα.	Παρμποδίστε διαρρέουσες ουσίες να εισέλθουν στο υδάτινο περιβάλλον ή το αποχετευτικό σύστημα.

ΣΗΜΕΙΩΣΗ 1: *Για επικίνδυνα εμπορεύματα με πολλαπλούς κινδύνους και με ανάμικτα φορτία, κάθε εφαρμόσιμη εισαγωγή θα παρατηρείται*

ΣΗΜΕΙΩΣΗ 2: *Επιπρόσθετες οδηγίες που αναγράφονται ανωτέρω μπορούν να αναπροσαρμοσθούν για να εκφράζουν τις κλάσεις των επικινδύνων εμπορευμάτων προς μεταφορά και τα μέσα μεταφοράς τους.*

Εξοπλισμός για προσωπική και γενική προστασία
Ανάληψη γενικής δράσης και ενέργειες επείγουσας ανάγκης για ειδικούς κινδύνους
επί του οχήματος σύμφωνα με τμήμα 8.1.5 του ADR

Ο ακόλουθος εξοπλισμός θα βρίσκεται επί του οχήματος μεταφοράς για όλους τους αριθμούς ετικετών επικινδυνότητας:

- για κάθε όχημα, ένας τάκος τροχών σε μέγεθος κατάλληλο για το μέγιστο βάρος του οχήματος και της διαμέτρου του τροχού,
- δύο σήματα προειδοποίησης με δική τους βάση,
- υγρό ξεπλύματος ματιών[a], και

για κάθε μέλος του πληρώματος του οχήματος

- ένα γιλέκο με σήμανση κινδύνου (π.χ. όπως περιγράφεται στο πρότυπο EN 471),
- φορητή συσκευή φωτισμού,
- ένα ζεύγος προστατευτικών γαντιών, και
- προστασία ματιών (π.χ. προστατευτικά γυαλιά).

Επιπρόσθετος εξοπλισμός που απαιτείται για ορισμένες κλάσεις:

- μία μάσκα διαφυγής επειγουσών καταστάσεων[b] για κάθε μέλος του πληρώματος του οχήματος θα μεταφέρεται επί του οχήματος για ετικέτες κινδύνου No 2.3 ή 6.1,
- ένα φτυάρι[c],
- μία τάπα αποχέτευσης,
- ένα δοχείο συλλογής από πλαστικό[c].

[a] *Δεν απαιτείται για ετικέτες κινδύνου με αριθμό 1, 1.4, 1.5, 1.6, 2.1, 2.2 και 2.3.*
[b] *Επί παραδείγματι μία μάσκα διαφυγής επικινδύνων καταστάσεων με συνδυαστικό φίλτρο αερίου/σκόνης του τύπου A1B1E1K1-P1 ή A2B2E2K2-P2 που είναι παρόμοια με αυτή που περιγράφεται στο πρότυπο EN 141.*
[c] *Απαιτείται μόνο για ετικέτες κινδύνου No 3, 4.1, 4.3, 8 και 9.*

5.4.4. Παράδειγμα εγγράφου για πολυτροπικές μεταφορές επικινδύνων εμπορευμάτων

Παράδειγμα εγγράφου που μπορεί να χρησιμοποιηθεί ως συνδυασμένη δήλωση επικίνδυνων εμπορευμάτων και πιστοποιητικό συσκευασίας εμπορευματοκιβωτίου σε πολυτροπικές μεταφορές επικινδύνων εμπορευμάτων.

ΕΓΓΡΑΦΟ ΓΙΑ ΣΥΝΔΥΑΣΜΕΝΕΣ ΜΕΤΑΦΟΡΕΣ ΕΠΙΚΙΝΔΥΝΩΝ ΕΜΠΟΡΕΥΜΑΤΩΝ

*ΓΙΑ ΕΠΙΚΙΝΔΥΝΑ ΕΜΠΟΡΕΥΜΑΤΑ: *πρέπει να προσδιοριστούν: κατάλληλη ονομασία αποστολής, ομάδα κινδύνου, UN αριθμός, ομάδα συσκευασίας (όπου υπάρχει) και οποιαδήποτε άλλη πληροφορία χρειάζεται σύμφωνα με τους ισχύοντες διεθνείς και εθνικούς κανονισμούς*

1. Ναυλωτής / Αποστολέας		2. Αριθμός Εγγράφου Μεταφοράς	
		3. Σελίδα 1 από Σελίδες	4. Αριθμός αναφοράς του ναυλωτή
			5. Αριθμός αναφοράς του διαμεταφορέα
6. Παραλήπτης		7. Μεταφορέας (συμπληρώνεται από το μεταφορέα)	
		ΔΗΛΩΣΗ ΝΑΥΛΩΤΗ Με το παρόν δηλώνω ότι τα περιεχόμενα αυτής της αποστολής περιγράφονται πλήρως και επακριβώς παρακάτω με την κατάλληλη ονομασία αποστολής και είναι καταχωρημένα, συσκευασμένα, φέροντα σήμανση και επισήμανση και είναι από όλες τις απόψεις σε κατάλληλη κατάσταση προς μεταφορά σύμφωνα με τους ισχύοντες διεθνείς και εθνικούς κυβερνητικούς κανονισμούς.	
8. Αυτή η αποστολή είναι εντός των ορίων που προδιαγράφονται για: (Διαγράψτε όπου δεν ισχύει) ΕΠΙΒΑΤΙΚΟ ΚΑΙ ΕΜΠΟΡΙΚΟ ΑΕΡΟΣΚΑΦΟΣ ΕΜΠΟΡΙΚΟ ΑΕΡΟΣΚΑΦΟΣ ΜΟΝΟ		9. Πρόσθετες πληροφορίες διακίνησης	
10. Πλοίο / αριθμός πτήσης και ημερομηνία	11. Λιμένας / τόπος φόρτωσης		
12. Λιμένας / τόπος εκφόρτωσης	13. Προορισμός		

14. Διακριτικά αποστολής	* Αριθμός και είδος κόλων: περιγραφή εμπορευμάτων	Μικτό βάρος (kg)	Καθαρό βάρος	Κυβικά (m^3)

15. Κωδικός εμπορευματοκιβωτίου/ Αριθμός ταξινόμησης οχήματος	16. Αριθμός (-οί) σφραγίδας	17. Μέγεθος και τύπος Εμπορευματοκιβωτίου/ Οχήματος	18. Απόβαρο(kg)	19. Ολικό βάρος (συν απόβαρο) (kg)

ΠΙΣΤΟΠΟΙΗΤΙΚΟ ΣΥΣΚΕΥΑΣΙΑΣ ΕΜΠΟΡΕΥΜΑΤΟΚΙΒΩΤΙΟΥ/ΟΧΗΜΑΤΟΣ Με το παρόν δηλώνω ότι τα εμπορεύματα που περιγράφονται παραπάνω έχουν συσκευαστεί/ φορτωθεί στο εμπορευματοκιβώτιο / όχημα που προσδιορίζεται παραπάνω σύμφωνα με τις ισχύουσες διατάξεις** **ΠΡΕΠΕΙ ΝΑ ΣΥΜΠΛΗΡΩΘΕΙ ΚΑΙ ΝΑ ΥΠΟΓΡΑΦΕΙ ΓΙΑ ΟΛΑ ΤΑ ΦΟΡΤΙΑ ΕΜΠΟΡΕΥΜΑΤΟΚΙΒΩΤΙΩΝ / ΟΧΗΜΑΤΩΝ ΑΝΑ ΥΠΕΥΘΥΝΟ ΑΤΟΜΟ ΣΥΣΚΕΥΑΣΙΑΣ/ΦΟΡΤΩΣΗΣ**	21. ΑΠΟΔΕΙΞΗ ΠΑΡΑΛΑΜΒΑΝΟΝΤΟΣ ΟΡΓΑΝΙΣΜΟΥ Παραλήφθηκε ο άνωθεν αριθμός κόλων/ εμπορευματοκιβωτίων / συρόμενων οχημάτων σε φαινομενική καλή κατάσταση εκτός και αν αναγράφεται ακολούθως: ΠΑΡΑΤΗΡΗΣΕΙΣ ΠΑΡΑΛΑΜΒΑΝΟΝΤΟΣ ΟΡΓΑΝΙΣΜΟΥ	
20. Επωνυμία εταιρίας	Ονομασία επιχείρησης μεταφορών	22. Επωνυμία εταιρίας (ΤΟΥ ΝΑΥΛΩΤΗ ΠΟΥ ΣΥΜΠΛΗΡΩΝΕΙ ΑΥΤΟ ΤΟ ΕΓΓΡΑΦΟ)
Όνομα / Θέση του δηλούντος	Αριθμός πινακίδας οχήματος	Όνομα / Θέση του δηλούντος
Τόπος και ημερομηνία	Υπογραφή και ημερομηνία	Τόπος και ημερομηνία
Υπογραφή του δηλούντος	ΥΠΟΓΡΑΦΗ ΟΔΗΓΟΥ	Υπογραφή του δηλούντος

** Βλέπε *5.4.2.*

ΜΑΥΡΗ ΓΡΑΜΜΟΣΕΙΡΑ ΜΑΥΡΗ ΓΡΑΜΜΟΣΕΙΡΑ ΜΑΥΡΗ ΓΡΑΜΜΟΣΕΙΡΑ ΜΑΥΡΗ ΓΡΑΜΜΟΣΕΙΡΑ ΜΑΥΡΗ ΓΡΑΜΜΟΣΕΙΡΑ ΜΑΥΡΗ ΓΡΑΜΜΟΣΕΙΡΑ ΜΑΥΡΗ ΓΡΑΜΜΟΣΕΙΡΑ ΜΑΥΡΗ ΓΡΑΜΜΟΣΕΙΡΑ ΜΑΥΡΗ ΓΡΑΜΜΟΣΕΙΡΑ ΜΑΥΡΗ ΓΡΑΜΜΟΣΕΙΡΑ ΜΑΥΡΗ ΓΡΑΜΜΟΣΕΙΡΑ

ΕΓΓΡΑΦΟ ΓΙΑ ΣΥΝΔΥΑΣΜΕΝΕΣ ΜΕΤΑΦΟΡΕΣ ΕΠΙΚΙΝΔΥΝΩΝ ΕΜΠΟΡΕΥΜΑΤΩΝ Συνέχεια

1. Ναυλωτής / Αποστολέας	2. Αριθμός Εγγράφου Μεταφοράς	
	3. Σελίδα από Σελίδες	4. Αριθμός αναφοράς του ναυλωτή
		5. Αριθμός αναφοράς του διαμεταφορέα

14. Διακριτικά αποστολής	* Αριθμός και είδος κόλων: περιγραφή εμπορευμάτων	Μικτό βάρος (kg)	Καθαρό βάρος	Κυβικά (m^3)

*ΓΙΑ ΕΠΙΚΙΝΔΥΝΑ ΕΜΠΟΡΕΥΜΑΤΑ: πρέπει να προσδιοριστούν: κατάλληλη ονομασία αποστολής, ομάδα κινδύνου, UN αριθμός, ομάδα συσκευασίας (όπου υπάρχει) και οποιαδήποτε άλλη πληροφορία χρειάζεται σύμφωνα με τους ισχύοντες διεθνείς και εθνικούς κανονισμούς

ΜΑΥΡΗ ΓΡΑΜΜΟΣΚΙΑΣΗ ΜΑΥΡΗ ΓΡΑΜΜΟΣΚΙΑΣΗ ΜΑΥΡΗ ΓΡΑΜΜΟΣΚΙΑΣΗ ΜΑΥΡΗ ΓΡΑΜΜΟΣΚΙΑΣΗ ΜΑΥΡΗ ΓΡΑΜΜΟΣΚΙΑΣΗ ΜΑΥΡΗ ΓΡΑΜΜΟΣΚΙΑΣΗ ΜΑΥΡΗ ΓΡΑΜΜΟΣΚΙΑΣΗ ΜΑΥΡΗ ΓΡΑΜΜΟΣΚΙΑΣΗ ΜΑΥΡΗ ΓΡΑΜΜΟΣΚΙΑΣΗ

ΚΕΦΑΛΑΙΟ 5.5

5.5.1 ***(Διαγραφή)***

5.5.2 **Ειδικές διατάξεις για απολυμασμένα με καπνό οχήματα, εμπορευματοκιβώτια και δεξαμενές**

5.5.2.1 Για τη μεταφορά του UN 3359 απολυμασμένες με καπνό μονάδες (όχημα, εμπορευματοκιβώτιο ή δεξαμενή) το έγγραφο μεταφοράς θα δείχνει τις πληροφορίες που απαιτούνται στην 5.4.1.1., την ημερομηνία της απολύμανσης με καπνό και τον τύπο και την ποσότητα της απολυμαντικού καπνού που χρησιμοποιήθηκε. Αυτές οι λεπτομέρειες πρέπει να γίνουν στην επίσημη γλώσσα της χώρας αποστολής και επίσης, αν αυτή η γλώσσα δεν είναι η Αγγλική, Γαλλική ή Γερμανική, στην Αγγλική, Γαλλική ή Γερμανική, εκτός και αν προβλέπουν διαφορετικά ολοκληρωμένες συμφωνίες, αν υπάρχουν, μεταξύ των χωρών που εμπλέκονται στη μεταφορική επιχείρηση. Επιπλέον, οδηγίες για τη διάθεση ενός υπολείμματος απολυμαντικού καπνού συμπεριλαμβανομένου συσκευών απολυμαντικών καπνού (αν χρησιμοποιήθηκαν) πρέπει να εξασφαλιστούν.

5.5.2.2 Ένα προειδοποιητικό σήμα, όπως καθορίζεται στην 5.5.2.3 θα τοποθετείται σε κάθε απολυμασμένο με καπνό εμπορευματοκιβώτιο ή όχημα σε θέση που θα φαίνεται εύκολα από άτομα που επιχειρούν να εισέλθουν στο εσωτερικό του οχήματος, του εμπορευματοκιβωτίου ή της δεξαμενής. Οι εγγραφές που αφορούν το προειδοποιητικό σήμα πρέπει να γίνουν στη γλώσσα που θεωρείται κατάλληλη από τον αποστολέα.

Το προειδοποιητικό σήμα, όπως απαιτείται από τον παρόν υποτμήμα, θα παραμένει επί του οχήματος, του εμπορευματοκιβωτίου ή της δεξαμενής μέχρις ότου ικανοποιηθούν οι ακόλουθες διατάξεις:

(a) Η απολυμασμένη φορτάμαξα, εμπορευματοκιβώτιο ή δεξαμενή έχει αερισθεί για να απομακρυνθούν επικίνδυνες συγκεντρώσεις απολυμαντικού αερίου, και

(b) Τα απολυμασμένα εμπορεύματα ή υλικά έχουν εκφορτωθεί.

5.5.2.3 Το προειδοποιητικό σήμα απολύμανσης με καπνό θα είναι ορθογώνιο και δεν θα είναι μικρότερο από 300mm σε πάχος και όχι μικρότερο από 250mm σε ύψος. Τα σήματα θα είναι εκτυπωμένα μαύρα σε λευκό φόντο όχι μικρότερα από 25mm σε μέγεθος. Ένα σχέδιο αυτού δίνεται στο παρακάτω σχήμα.

Προειδοποιητικό σήμα απολύμανσης με καπνό

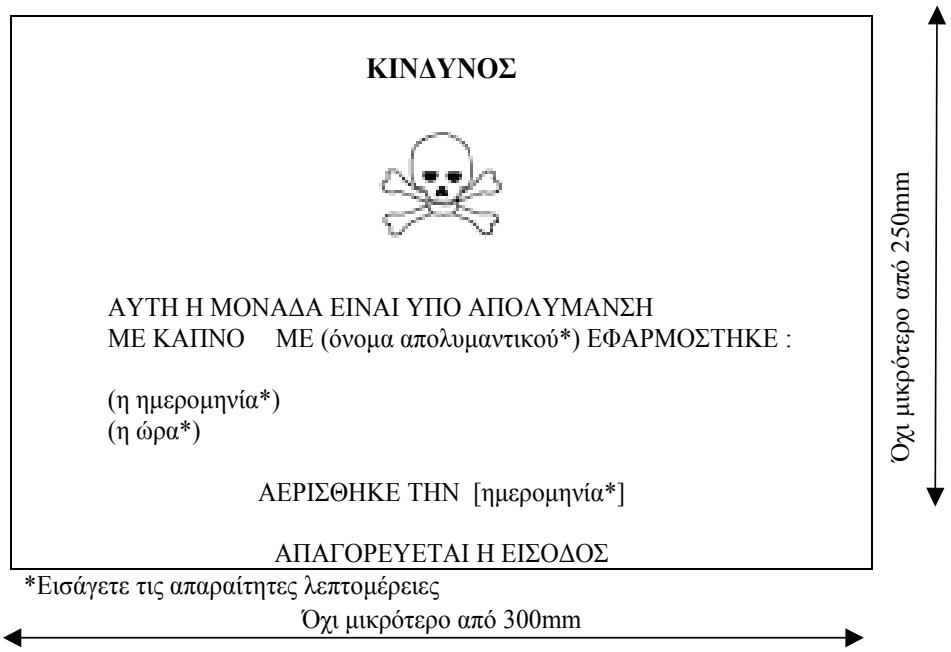

*Εισάγετε τις απαραίτητες λεπτομέρειες

Όχι μικρότερο από 300mm

ΜΕΡΟΣ 6

Απαιτήσεις για την κατασκευή και τον έλεγχο συσκευασιών, εμπορευματοκιβωτίων μεσαίας χωρητικότητας για φορτία χύμα (IBC), μεγάλων συσκευασιών, δεξαμενών και εμπορευματοκιβωτίων για φορτία χύμα

ΚΕΦΑΛΑΙΟ 6.1

ΑΠΑΙΤΗΣΕΙΣ ΓΙΑ ΤΗΝ ΚΑΤΑΣΚΕΥΗ ΚΑΙ ΤΟΝ ΕΛΕΓΧΟ ΣΥΣΚΕΥΑΣΙΩΝ

6.1.1 Γενικά

6.1.1.1 Οι απαιτήσεις αυτού του Κεφαλαίου δεν εφαρμόζονται σε:

(a) Κόλα που περιέχουν ραδιενεργό υλικό της Κλάσης 7, εκτός αν ορίζεται διαφορετικά (βλέπε 4.1.9)

(b) Κόλα που περιέχουν μολυσματικές ουσίες της Κλάσης 6.2, εκτός εάν αλλιώς ορίζεται (βλέπε Κεφάλαιο 6.3, Σημείωση και οδηγία συσκευασίας P621 της 4.1.4.1)

(c) Δοχεία που περιέχουν αέρια της Κλάσης 2

(d) Κόλα των οποίων η καθαρή μάζα υπερβαίνει τα 400 kg

(e) Συσκευασίες με χωρητικότητα που υπερβαίνει τα 450 λίτρα.

6.1.1.2 Οι απαιτήσεις για συσκευασίες στην 6.1.4 βασίζονται σε συσκευασίες που ήδη χρησιμοποιούνται. Για να λαμβάνεται υπόψη η πρόοδος στην επιστήμη και την τεχνολογία, οι συσκευασίες που έχουν προδιαγραφές διαφορετικές από εκείνες της 6.1.4 μπορούν να χρησιμοποιούνται υπό την προϋπόθεση ότι είναι εξίσου αποτελεσματικές, είναι αποδεκτές στην αρμόδια αρχή και είναι ικανές να αντέχουν επιτυχώς τις δοκιμές που περιγράφονται στις 6.1.1.3 και 6.1.5. Μέθοδοι δοκιμών άλλες από αυτές που περιγράφονται σε αυτό το Κεφάλαιο είναι αποδεκτές, υπό την προϋπόθεση ότι είναι ισοδύναμες και είναι αναγνωρισμένες από την αρμόδια αρχή.

6.1.1.3 Κάθε συσκευασία που προορίζεται να περιέχει υγρά θα πρέπει να υποβάλλεται επιτυχώς σε μία κατάλληλη δοκιμή στεγανότητας και να είναι ικανή να ικανοποιεί τα κατάλληλα επίπεδα δοκιμής που αναφέρονται στην 6.1.5.4.3:

(a) πριν χρησιμοποιηθεί πρώτη φορά για μεταφορά,

(b) μετά από επανακατασκευή ή επιδιόρθωση, πριν επαναχρησιμοποιηθεί για μεταφορά.

Για αυτήν την δοκιμή, οι συσκευασίες δεν χρειάζεται να έχουν προσαρμοσμένα τα δικά τους πώματα.

Το εσωτερικό δοχείο των σύνθετων συσκευασιών μπορεί να δοκιμάζεται χωρίς την εξωτερική συσκευασία, υπό την προϋπόθεση ότι τα αποτελέσματα δοκιμών δεν επηρεάζονται.

Αυτή η δοκιμή δεν απαιτείται για:

- εσωτερικές συσκευασίες συνδυασμένων συσκευασιών,
- εσωτερικά δοχεία σύνθετων συσκευασιών (από γυαλί, πορσελάνη ή ψαμμάργιλο), φέροντα σήμανση με το σύμβολο "RID/ADR", σύμφωνα με την 6.1.3.1 (a) (ii),
- ελαφρού περιτυπώματος μεταλλικές συσκευασίες, φέρουσες σήμανση με το σύμβολο "RID/ADR" σύμφωνα με την 6.1.3.1 (a) (ii).

6.1.1.4 Οι συσκευασίες θα πρέπει να είναι κατασκευασμένες και ελεγμένες κάτω από ένα πρόγραμμα διασφάλισης ποιότητας που ικανοποιεί την αρμόδια αρχή, για να εξασφαλίζεται ότι κάθε κατασκευασμένη συσκευασία ικανοποιεί τις απαιτήσεις αυτού του Κεφαλαίου.

ΣΗΜΕΙΩΣΗ: *ISO 16106:2006 «Συσκευασία – Κόλα μεταφοράς για επικίνδυνα εμπορεύματα – συσκευασίες επικινδύνων εμπορευμάτων, Μεσαία Χύδην Εμπορευματοκιβώτια (IBCs) και μεγάλες συσκευασίες – Κατευθυντήριες γραμμές για την εφαρμογή της ISO 9001» παρέχει αποδεκτή καθοδήγηση επί διαδικασιών που μπορούν να ακολουθηθούν.*

6.1.1.5 Κατασκευαστές και διανομείς συσκευασιών θα πρέπει να παρέχουν πληροφορίες σχετικά με τις διαδικασίες που πρέπει να επιτευχθούν και μια περιγραφή των τύπων και των διαστάσεων των πωμάτων (συμπεριλαμβανομένων απαιτούμενων παρεμβυσμάτων) και κάθε άλλων απαραίτητων στοιχείων που απαιτούνται για να εξασφαλιστεί ότι οι συσκευασίες είναι ικανές να ανταπεξέλθουν στις εφαρμοζόμενες δοκιμές απόδοσης του παρόντος Κεφαλαίου.

6.1.2 Κωδικός για υπόδειξη τύπων συσκευασιών

6.1.2.1 Ο κωδικός συνίσταται από:

(a) έναν Αραβικό αριθμό που δείχνει το είδος της συσκευασίας π.χ. βαρέλι, μπιτόνι κλπ. ακολουθούμενου από

(b) ένα κεφαλαίο γράμμα(τα) σε Λατινικούς χαρακτήρες που δείχνει τη φύση του υλικού π.χ. χάλυβας, ξύλο, κ.λπ., ακολουθούμενο όπου είναι απαραίτητα από

(c) έναν Αραβικό αριθμό που δείχνει την κατηγορία της συσκευασίας μέσα στο είδος στο οποίο η συσκευασία ανήκει.

6.1.2.2 Στην περίπτωση σύνθετων συσκευασιών, δύο κεφαλαία γράμματα σε Λατινικούς χαρακτήρες χρησιμοποιούνται στη σειρά στη δεύτερη θέση του κωδικού. Το πρώτο δείχνει το υλικό του εσωτερικού δοχείου και το δεύτερο εκείνο της εξωτερικής συσκευασίας.

6.1.2.3 Στην περίπτωση συνδυασμένων συσκευασιών χρησιμοποιείται μόνο ο κωδικός αριθμός της εξωτερικής συσκευασίας.

6.1.2.4 Τα γράμματα "T", "V" ή "W" μπορούν να ακολουθούν τον κωδικό συσκευασίας. Το γράμμα "T" υποδηλώνει συσκευασία διασφάλισης σύμφωνα με τις απαιτήσεις της 6.1.5.1.11. Το γράμμα "V" υποδηλώνει μία ειδική συσκευασία σύμφωνα με τις απαιτήσεις της 6.1.5.1.7. Το γράμμα "W" υποδηλώνει ότι η συσκευασία, παρ' ότι του ίδιου τύπου που υποδεικνύεται από τον κωδικό, είναι κατασκευασμένη με προδιαγραφές διαφορετικές από εκείνες στην 6.1.4 και θεωρείται ισοδύναμη υπό τις απαιτήσεις της 6.1.1.2.

6.1.2.5 Οι παρακάτω αριθμοί θα πρέπει να χρησιμοποιούνται για το είδος της συσκευασίας:

1. Βαρέλι
2. (*Δεσμευμένο*)
3. Μπιτόνι
4. Κιβώτιο
5. Σάκος
6. Σύνθετη συσκευασία
7. (*Δεσμευμένο*)
0. Ελαφρού περιτυπώματος μεταλλικές συσκευασίες

6.1.2.6 Τα παρακάτω κεφαλαία γράμματα θα πρέπει να χρησιμοποιούνται για τους τύπους του υλικού:

A. Χάλυβας (όλοι οι τύποι και επεξεργασίες της επιφάνειας)

B. Αλουμίνιο
C. Φυσικό ξύλο
D. Κόντρα πλακέ
F. Ανασυσταμένο ξύλο
G. Ινοσανίδες
H. Πλαστικό υλικό
L. Ύφασμα
M. Χαρτί, πολλαπλών τοιχωμάτων
N. Μέταλλο (άλλο από χάλυβα ή αλουμίνιο)
P. Γυαλί, πορσελάνη ή ψαμμάργιλος

ΣΗΜΕΙΩΣΗ*: Ως πλαστικά υλικά εκλαμβάνονται και άλλα πολυμερή υλικά όπως είναι το ελαστικό.*

6.1.2.7 Ο παρακάτω Πίνακας δείχνει τους κωδικούς προς χρήση που υποδεικνύουν τους τύπους συσκευασιών αναλόγως του είδους των συσκευασιών, του υλικού που χρησιμοποιείται για την κατασκευή τους και της κατηγορίας τους. Επίσης αναφέρεται στα υπο-τμήματα, στα οποία πρέπει να ανατρέξει κανείς για τις κατάλληλες απαιτήσεις:

Είδος	Υλικό	Κατηγορία	Κωδικός	Υπό-τμήμα
1. Βαρέλια	Α. Χάλυβας	μη-μετακινούμενης κεφαλής	1A1	6.1.4.1
		μετακινούμενης κεφαλής	1A2	
	Β. Αλουμίνιο	μη-μετακινούμενης κεφαλής	1B1	6.1.4.2
		μετακινούμενης κεφαλής	1B2	
	D. Κόντρα πλακέ		1D	6.1.4.5
	G. Ίνες		1G	6.1.4.7
	Η. Πλαστικό	μη-μετακινούμενης κεφαλής	1H1	6.1.4.8
		μετακινούμενης κεφαλής	1H2	
	Ν. Μέταλλο, άλλο από χάλυβα ή αλουμίνιο	μη-μετακινούμενης κεφαλής	1N1	6.1.4.3
		μετακινούμενης κεφαλής	1N2	
2. Βαρέλια	C. Ξύλο	τύπου φελλού	2C1	6.1.4.6
		μετακινούμενης κεφαλής	2C2	
3. Μπιτόνια	Α. Χάλυβας	μη-μετακινούμενης κεφαλής	3A1	6.1.4.4
		μετακινούμενης κεφαλής	3A2	
	Β. Αλουμίνιο	μη-μετακινούμενης κεφαλής	3B1	6.1.4.4
		μετακινούμενης κεφαλής	3B2	
	Η. Πλαστικό	μη-μετακινούμενης κεφαλής	3H1	6.1.4.8
		μετακινούμενης κεφαλής	3H2	
4. Κιβώτια	Α. Χάλυβας		4A	6.1.4.14
	Β. Αλουμίνιο		4B	6.1.4.14
	C. Φυσικό ξύλο	κανονικό	4C1	6.1.4.9
		με αδιαπέραστα τοιχώματα	4C2	
	D. Κόντρα πλακέ		4D	6.1.4.10
	F. Ανασυσταμένο ξύλο		4F	6.1.4.11
	G. Ινοσανίδες		4G	6.1.4.12
	Η. Πλαστικό	τεταμένο	4H1	6.1.4.13
		στερεό	4H2	
5. Σάκοι	Η. Υφαντά πλαστικά	χωρίς εσωτερική επένδυση ή προστατευτικό	5H1	6.1.4.16
		αδιαπέραστο	5H2	
		αδιάβροχο	5H3	
	Η. Πλαστικό φιλμ		5H4	6.1.4.17
	L. Ύφασμα	Χωρίς εσωτερική επένδυση ή προστατευτικό	5L1	6.1.4.15
		αδιαπέραστο	5L2	
		αδιάβροχο	5L3	
	Μ. Χαρτί	πολλαπλών τοιχωμάτων	5M1	6.1.4.18
		πολλαπλών τοιχωμάτων, αδιάβροχο	5M2	

Είδος	Υλικό	Κατηγορία	Κωδικός	Υπό-τμήμα
. Σύνθετες συσκευασίες	Η. Πλαστικό δοχείο	με εξωτερικό χαλύβδινο βαρέλι	6HA1	6.1.4.19
		με εξωτερικό χαλύβδινο κλωβό ή κιβώτιο	6HA2	6.1.4.19
		με εξωτερικό αλουμινένιο βαρέλι	6HB1	6.1.4.19
		με εξωτερικό αλουμινένιο κλωβό ή κιβώτιο	6HB2	6.1.4.19
		με εξωτερικό ξύλινο κιβώτιο	6HC	6.1.4.19
		με εξωτερικό βαρέλι από κόντρα πλακέ	6HD1	6.1.4.19
		με εξωτερικό κιβώτιο από κόντρα πλακέ	6HD2	6.1.4.19
		με εξωτερικό βαρέλι από ίνες	6HG1	6.1.4.19
		με εξωτερικό κιβώτιο από ινοσανίδες	6HG2	6.1.4.19
		με εξωτερικό πλαστικό βαρέλι	6HH1	6.1.4.19
		με εξωτερικό στερεό πλαστικό κιβώτιο	6HH2	6.1.4.19
	Ρ. Δοχείο από γυαλί, πορσελάνη ή ψαμμάργιλο	με εξωτερικό χαλύβδινο βαρέλι	6PA1	6.1.4.20
		με εξωτερικό χαλύβδινο κλωβό ή κιβώτιο	6PA2	6.1.4.20
		με εξωτερικό αλουμινένιο βαρέλι	6PB1	6.1.4.20
		με εξωτερικό αλουμινένιο κλωβό ή κιβώτιο	6PB2	6.1.4.20
		με εξωτερικό ξύλινο κιβώτιο	6PC	6.1.4.20
		με εξωτερικό βαρέλι από κόντρα πλακέ	6PD1	6.1.4.20
		με εξωτερικό ψάθινο σκεπαστό κοφίνι	6PD2	6.1.4.20
		με εξωτερικό βαρέλι από ίνες	6PG1	6.1.4.20
		με εξωτερικό κιβώτιο από ινοσανίδες	6PG2	6.1.4.20
		με εξωτερική συσκευασία από τεταμένο πλαστικό	6PH1	6.1.4.20
		με εξωτερική συσκευασία από στερεό πλαστικό	6PH2	6.1.4.20
0. Ελαφρού περιτυπώματος μεταλλικές συσκευασίες	Α. Χάλυβας	μη-μετακινούμενης κεφαλής	0A1	6.1.4.22
		μετακινούμενης κεφαλής	0A2	

6.1.3 Σήμανση

ΣΗΜΕΙΩΣΗ 1: *Η επισήμανση υποδεικνύει ότι η συσκευασία που την φέρει αντιστοιχεί σ' έναν επιτυχώς ελεγμένο τύπο σχεδιασμού και ότι συμφωνεί με τις απαιτήσεις αυτού του Κεφαλαίου που σχετίζονται με την κατασκευή, αλλά όχι με τη χρήση, της συσκευασίας. Από μόνο του, συνεπώς, το σήμα δεν επιβεβαιώνει απαραίτητα ότι η συσκευασία μπορεί να χρησιμοποιείται για οποιαδήποτε ουσία: γενικά ο τύπος συσκευασίας (π.χ. χαλύβδινο βαρέλι), η μέγιστη χωρητικότητα του και/ή μάζα, και οποιεσδήποτε ειδικές απαιτήσεις είναι προκαθορισμένες για κάθε ουσία στον Πίνακα Α του Κεφαλαίου 3.2.*

ΣΗΜΕΙΩΣΗ 2: *Η επισήμανση προορίζεται να βοηθήσει τους κατασκευαστές συσκευασιών, τους επιδιορθωτές, τους χρήστες των συσκευασιών, τους μεταφορείς και τις ρυθμιστικές αρχές. Σε σχέση με τη χρήση μιας νέας συσκευασίας, η αρχική σήμανση είναι ένα μέσο για τον (τους) κατασκευαστή (-ές) να χαρακτηρίζουν τον τύπο και να υποδεικνύουν εκείνους τους κανονισμούς δοκιμών απόδοσης που ικανοποιούνται.*

ΣΗΜΕΙΩΣΗ 3: *Η επισήμανση δεν παρέχει πάντα πλήρεις λεπτομέρειες για τα επίπεδα δοκιμών κ.λπ., και αυτά μπορεί να χρειάζεται να λαμβάνονται υπόψη, π.χ. με αναφορά σε ένα πιστοποιητικό δοκιμής, σε αναφορές ελέγχου ή σε ένα μητρώο επιτυχώς ελεγμένων συσκευασιών. Για παράδειγμα, μια συσκευασία που έχει μια Χ ή Υ σήμανση μπορεί να χρησιμοποιείται για ουσίες στις οποίες έχει καταχωρηθεί μια ομάδα συσκευασίας που έχει ένα μικρότερο βαθμό κινδύνου με τη σχετική μέγιστη επιτρεπόμενη τιμή της σχετικής πυκνότητας[1] καθορισμένη λαμβάνοντας υπόψη το συντελεστή 1.5 ή 2.25 που υποδεικνύεται στις απαιτήσεις δοκιμών συσκευασίας στην παράγραφο 6.1.5, όπως αρμόζει, δηλ. Ομάδα Ι συσκευασίας ελεγμένη για προϊόντα με σχετική πυκνότητα 1.2 θα μπορούσε να χρησιμοποιηθεί ως μια Ομάδα ΙΙ συσκευασίας για προϊόντα με σχετική πυκνότητα 1.8 ή μια Ομάδα ΙΙΙ συσκευασίας για προϊόντα με σχετική πυκνότητα 2.7, με την προϋπόθεση φυσικά ότι όλα τα κριτήρια απόδοσης μπορούν ακόμη να ικανοποιούνται με το προϊόν υψηλότερης σχετικής πυκνότητας.*

6.1.3.1 Κάθε συσκευασία που προορίζεται για χρήση σύμφωνα με αυτή την οδηγία θα πρέπει να φέρει επισημάνσεις που να είναι διαρκείς, ευανάγνωστες και τοποθετημένες σε μία τοποθεσία και τέτοιου μεγέθους σχετικού με τη συσκευασία ώστε να είναι άμεσα ορατές. Για κόλα με μεικτό βάρος μεγαλύτερο από 30 kg, οι επισημάνσεις ή ένα αντίτυπο αυτών θα πρέπει να εμφανίζονται πάνω στην κορυφή ή σε μία πλευρά της συσκευασίας. Γράμματα, αριθμοί και σύμβολα θα πρέπει να έχουν ύψος τουλάχιστον 12 mm, εκτός από τις συσκευασίες των 30 λίτρων ή 30 kg χωρητικότητας ή λιγότερο, όπου θα πρέπει να είναι τουλάχιστον 6 mm σε ύψος και τις συσκευασίες των 5 λίτρων ή 5 kg ή λιγότερο όπου θα πρέπει να είναι κατάλληλου μεγέθους.

Η επισήμανση θα πρέπει να φέρει:

(a) (i) Το σύμβολο συσκευασίας των Ηνωμένων Εθνών

Το σύμβολο αυτό δεν θα πρέπει να χρησιμοποιείται για σκοπό άλλο από το να πιστοποιεί ότι μία συσκευασία τηρεί τις σχετικές απαιτήσεις των Κεφαλαίων 6.1, 6.2, 6.3, 6.5, ή 6.6. Το εν λόγω σύμβολο δεν θα χρησιμοποιείται για συσκευασίες οι οποίες συμμορφώνονται με τους απλοποιημένους όρους της 6.1.1.3, 6.1.5.3.1 (e), 6.1.5.3.5 (c), 6.1.5.4, 6.1.5.5.1 και 6.1.5.6 (βλ. επίσης (ii) κατωτέρω. Για ανάγλυφες μεταλλικές συσκευασίες τα κεφαλαία γράμματα "UN" μπορούν να εφαρμόζονται αντί του συμβόλου,

---

[1] *Η σχετική πυκνότητα (d) θεωρείται ότι είναι συνώνυμη με το ειδικό βάρος (SG) και θα χρησιμοποιείται παντού σε αυτό το κείμενο.*

(ii) Το σύμβολο "RID/ADR" για σύνθετες συσκευασίες (γυαλί, πορσελάνη ή ψαμμάργιλο) και ελαφρού περιτυπώματος μεταλλικές συσκευασίες, σύμφωνα με τους απλοποιημένους όρους (βλέπε 6.1.1.3, 6.1.5.3.1 (e), 6.1.5.3.5 (c), 6.1.5.4, 6.1.5.5.1 και 6.1.5.6).

ΣΗΜΕΙΩΣΗ*:Συσκευασίες που φέρουν αυτό το σύμβολο είναι εγκεκριμένες για σιδηροδρομικές, οδικές και δια χερσαίων πλωτών οδών μεταφορές σύμφωνα με τις διατάξεις των RID, ADR και ADN αντίστοιχα. Δεν γίνονται κατ' ανάγκη αποδεκτές για μεταφορά με άλλους τρόπους μεταφοράς ή για μεταφορά οδικώς, σιδηροδρομικώς ή δια χερσαίων πλωτών οδών που διέπονται από άλλους κανονισμούς.*

(b) Τον κωδικό που δείχνει τον τύπο συσκευασίας σύμφωνα με την 6.1.2

(c) Έναν κωδικό σε δύο μέρη:

(i) ένα γράμμα που δείχνει την(τις) ομάδα(ες) συσκευασίας για την (τις) οποία (ες) ο τύπος σχεδιασμού έχει επιτυχώς ελεγχθεί:

X για ομάδες συσκευασίας I, II και III,
Y για ομάδες συσκευασίας II και III,
Z για ομάδα συσκευασίας III μόνο

(ii) η σχετική πυκνότητα, στρογγυλοποιημένη στο πρώτο δεκαδικό, στην οποία ο τύπος σχεδιασμού έχει ελεγχθεί για συσκευασίες χωρίς εσωτερικές συσκευασίες προοριζόμενες να περιέχουν υγρά· αυτή μπορεί να παραληφθεί όταν η σχετική πυκνότητα δεν υπερβαίνει το 1.2. Για συσκευασίες προοριζόμενες να περιέχουν στερεά ή εσωτερικές συσκευασίες, το μέγιστο μικτό βάρος σε κιλά.

Για ελαφρού περιτυπώματος μεταλλικές συσκευασίες, φέρουσες επισήμανση με το σύμβολο "RID/ADR" σύμφωνα με την 6.1.3.1 (a) (ii) προοριζόμενες να περιέχουν υγρά που έχουν ιξώδες στους 23° C που υπερβαίνει τα 200 mm^2/s, το μέγιστο μικτό βάρος σε κιλά,

(d) Είτε ένα γράμμα "S" που δείχνει ότι η συσκευασία είναι προοριζόμενη για τη μεταφορά στερεών ή εσωτερικών συσκευασιών ή, για συσκευασίες (άλλες από συνδυασμένες συσκευασίες) προοριζόμενες να περιέχουν υγρά, η δοκιμή υδραυλικής πίεσης που η συσκευασία αποδείχτηκε πως αντέχει σε kPa, στρογγυλοποιημένη στα πλησιέστερα 10 kPa.

Για ελαφρού περιτυπώματος μεταλλικές συσκευασίες, φέρουσες επισήμανση με το σύμβολο "RID/ADR" σύμφωνα με την 6.1.3.1 (a) (ii) προοριζόμενες να περιέχουν υγρά που έχουν ιξώδες στους 23° C που υπερβαίνει τα 200 mm^2/s, το γράμμα "S".

(e) Τα τελευταία δύο ψηφία του έτους κατά τη διάρκεια του οποίου κατασκευάστηκε η συσκευασία. Συσκευασίες των τύπων lH και 3H θα πρέπει επίσης να φέρουν επισήμανση κατάλληλα με το μήνα κατασκευής. Αυτό μπορεί να φέρεται ως επισήμανση πάνω στη συσκευασία σε διαφορετική θέση από την υπόλοιπη επισήμανση. Μία κατάλληλη μέθοδος είναι:

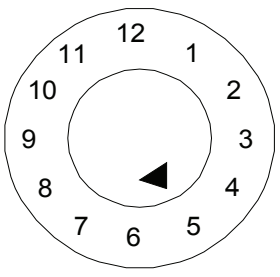

(f) Το κράτος που ορίζει τη διανομή του σήματος, που υποδεικνύεται από το διακριτικό σήμα για μηχανοκίνητα οχήματα σε διεθνή[2] διακίνηση,

(g) Η ονομασία του κατασκευαστή ή χαρακτηριστικό της συσκευασίας που προκαθορίζεται από την αρμόδια αρχή.

6.1.3.2 Επιπλέον των διαρκών επισημάνσεων που ορίζονται στην 6.1.3.1, κάθε νέο μεταλλικό βαρέλι χωρητικότητας μεγαλύτερης από 100 λίτρα θα πρέπει να φέρει τα σήματα που περιγράφονται στην 6.1.3.1 (a) έως (e) πάνω στη βάση, με μία ένδειξη του ονομαστικού πάχους τουλάχιστον του μετάλλου που χρησιμοποιείται στο σώμα (σε mm, έως 0.1 mm), σε μόνιμη μορφή (π.χ. ανάγλυφα). Όταν το ονομαστικό πάχος οποιασδήποτε κεφαλής ενός μεταλλικού βαρελιού είναι λεπτότερο από εκείνο ενός σώματος, τα ονομαστικά πάχη της κορυφαίας κεφαλής, του σώματος, και της κεφαλής του πυθμένα θα πρέπει να είναι σημασμένα πάνω στον πυθμένα σε μόνιμη μορφή (π.χ. ανάγλυφα), για παράδειγμα '1.0 - 1.2 - 1.0' ή 0.9 - 1.0 - 1.0'. Τα ονομαστικά πάχη του μετάλλου θα πρέπει να προσδιορίζονται σύμφωνα με το κατάλληλο πρότυπο ISO, π.χ. ISO 3574: 1999 για χάλυβα. Τα σήματα που υποδεικνύονται στην 6.1.3.1 (f) και (g) δεν θα πρέπει να εφαρμόζονται σε μόνιμη μορφή εκτός όπως ορίζεται στην 6.1.3.5.

6.1.3.3 Κάθε συσκευασία εκτός αυτών που καθορίζονται στην Παρ. 6.1.3.1 υποκείμενη στην υποβολή σε διαδικασία επιδιόρθωσης θα πρέπει να φέρει τα σήματα που υποδεικνύονται στην 6.1.3.1 (a) έως (e) σε μόνιμη μορφή. Τα σήματα είναι μόνιμα εάν είναι ικανά να αντέχουν στη διαδικασία επιδιόρθωσης (π.χ. ανάγλυφα). Για συσκευασίες άλλες από μεταλλικά βαρέλια χωρητικότητας μεγαλύτερης από 100 λίτρα, αυτά τα μόνιμα σήματα μπορούν να αντικαταστήσουν τις αντίστοιχες διαρκείς σημάνσεις που ορίζονται στην 6.1.3.1.

6.1.3.4 Για επανακατασκευασμένα μεταλλικά βαρέλια, εάν δεν υπάρχει αλλαγή στον τύπο συσκευασίας και αντικατάσταση ή απομάκρυνση ακέραιων δομικών εξαρτημάτων, οι απαιτούμενες επισημάνσεις δεν χρειάζεται να είναι μόνιμες. Κάθε άλλο επανακατασκευασμένο μεταλλικό βαρέλι θα πρέπει να φέρει τις σημάνσεις της 6.1.3.1 (a) έως (e) σε μόνιμη μορφή (π.χ. ανάγλυφα) πάνω στην κορυφαία κεφαλή ή πλευρά.

6.1.3.5 Μεταλλικά βαρέλια κατασκευασμένα από υλικά (π.χ. ανοξείδωτο χάλυβα) σχεδιασμένα για να επαναχρησιμοποιούνται επανειλημμένα μπορούν να φέρουν τις επισημάνσεις που υποδεικνύονται στην 6.1.3.1 (f) και (g) σε μόνιμη μορφή (π.χ. ανάγλυφα).

6.1.3.6 Η επισήμανση σύμφωνα με την 6.1.3.1 ισχύει για μόνον έναν τύπο σχεδιασμού ή σειρά τύπων σχεδιασμού. Διαφορετικές επιφανειακές επεξεργασίες είναι δυνατό να εμπίπτουν στον ίδιο τύπο σχεδιασμού.

Μία "σειρά τύπων σχεδιασμού" σημαίνει συσκευασίες του ίδιου δομικού σχεδιασμού, πάχους τοιχωμάτων, υλικού και τομής, που διαφέρουν μόνον στα μικρότερα ύψη σχεδιασμού τους από τον εγκεκριμένο τύπο σχεδιασμού.

Τα πώματα των δοχείων θα πρέπει να μπορούν να καθορίζονται ως εκείνα που αναφέρονται στην αναφορά ελέγχου.

6.1.3.7 Η επισήμανση θα εφαρμόζεται με τη σειρά των υποπαραγράφων της 6.1.3.l. Κάθε στοιχείο της σήμανσης που απαιτείται στις υποπαραγράφους αυτές και όταν αρμόζει οι

---

[2] *Διακριτικό σήμα για μηχανοκίνητα οχήματα σε διεθνή διακίνηση που ορίστηκε στη Σύμβαση της Βιέννης για την Οδική Κυκλοφορία (1968).*

υποπαράγραφοι (h) έως (j) της 6.1.3.8 θα πρέπει να είναι εμφανώς διαχωρισμένες, π.χ. με κάθετη γραμμή ή κενό. Για παραδείγματα, βλέπε 6.1.3.11.

Κάθε επιπρόσθετη επισήμανση που επιτρέπεται από μια αρμόδια αρχή θα πρέπει να καθιστά τα μέρη του σήματος σωστά προσδιορισμένα αναφορικά με την 6.1.3.l.

6.1.3.8 Μετά την επιδιόρθωση μίας συσκευασίας ο επιδιορθωτής θα πρέπει να εφαρμόζει πάνω σ' αυτήν, μια διαρκή επισήμανση που να υποδεικνύει με την παρακάτω σειρά:

(h) Το κράτος στο οποίο διεξήχθη η επιδιόρθωση, που υποδεικνύεται από το διακριτικό σήμα για μηχανοκίνητα οχήματα σε διεθνή κυκλοφορία [2],

(i) την ονομασία ή επίσημο σύμβολο του επιδιορθωτή,

(j) Το έτος της επιδιόρθωσης, το γράμμα "R" και για κάθε συσκευασία που έχει επιτυχώς περάσει τη δοκιμή στεγανότητας της 6.1.1.3, το πρόσθετο γράμμα "L".

6.1.3.9 Όταν, μετά την επιδιόρθωση, οι επισημάνσεις που απαιτούνται από την 6.1.3.1 (a) έως (d) δεν φαίνονται πια πάνω στην κορυφαία κεφαλή ή την πλευρά ενός μεταλλικού βαρελιού, ο επιδιορθωτής θα πρέπει επίσης να τις εφαρμόζει σε μία διαρκή μορφή ακολουθούμενες από τις σημάνσεις της 6.1.3.4 (h), (i) και (j). Αυτές οι επισημάνσεις δεν θα πρέπει να προσδιορίζουν μία μεγαλύτερη ικανότητα λειτουργίας από εκείνη για την οποία ο αρχικός τύπος σχεδιασμού έχει ελεγχθεί και σημανθεί.

6.1.3.10 Συσκευασίες κατασκευασμένες με υλικό ανακυκλωμένου πλαστικού όπως ορίζεται στην 1.2.1 θα πρέπει να φέρουν επισήμανση "REC". Αυτό το σήμα θα πρέπει να τοποθετείται κοντά στο σήμα που περιγράφεται στην 6.1.3.1.

6.1.3.11 ***Παραδείγματα επισημάνσεων για ΝΕΕΣ συσκευασίες***

(un)	4G/Y145/S/02 NL/VL823	όπως στην 6.1.3.1 (a) (i), (b), (c), (d) και (e) όπως στην 6.1.3.1 (f) και (g)	Για νέο κιβώτιο από ινοσανίδες
(un)	1A1/Y1.4/150/98 NL/VL824	όπως στην 6.1.3.1 (a) (i), (b), (c), (d) και (e) όπως στην 6.1.3.1 (f) και (g)	Για νέο χαλύβδινο βαρέλι προοριζόμενο να περιέχει υγρά
(un)	1A2/Y150/S/01 NL/VL825	όπως στην 6.1.3.1 (a) (i), (b), (c), (d) και (e) όπως στην 6.1.3.1 (f) και (g)	Για νέο χαλύβδινο βαρέλι προοριζόμενο να περιέχει στερεά, ή εσωτερικές συσκευασίες
(un)	4HW/Y136/S/98 NL/VL826	όπως στην 6.1.3.1 (a) (i), (b), (c), (d) και (e) όπως στην 6.1.3.1 (f) και (g)	Για νέο πλαστικό κιβώτιο ισοδύναμης προδιαγραφής
(un)	lA2/Y/100/01 USA/MM5	όπως στην 6.1.3.1 (a) (i), (b), (c), (d) και (e) όπως στην 6.1.3.1 (f) και (g)	Για επανακατασκευασμένο μεταλλικό βαρέλι προοριζόμενο να περιέχει υγρά

[2] *Διακριτικό σήμα για μηχανοκίνητα οχήματα σε διεθνή διακίνηση που ορίστηκε στη Σύμβαση της Βιέννης για την Οδική Κυκλοφορία (1968).*

RID/ADR/0A1/100/89	όπως στην 6.1.3.1 (a) (ii), (b), (c), (d) και (e)	Για νέα ελαφρού περιτυπώματος μεταλλική συσκευασία, μη-μετακινούμενης κεφαλής
NL/VL/123	όπως στην 6.1.3.1 (f) και (g)	
RID/ADR/0A2/Y20/S/04	όπως στην 6.1.3.1 (a) (ii), (b), (c), (d) και (e)	Για νέα ελαφρού περιτυπώματος μεταλλική συσκευασία, μετακινούμενης κεφαλής, προοριζόμενης να περιέχει στερεά, ή υγρά με ιξώδες στους 23 °C που υπερβαίνει τα 200 mm^2/s.
NL/VL/124	όπως στην 6.1.3.1 (f) και (g)	

6.1.3.12 ***Παραδείγματα επισημάνσεων για ΕΠΙΔΙΟΡΘΩΜΕΝΕΣ συσκευασίες***

(un) 1A1/Y1.4/150/97	όπως στην 6.1.3.1 (a) (i), (b), (c), (d) και (e)	
NL/RB/85/RL	όπως στην 6.1.3.8 (h), (i) και (j)	
(un) 1A2/Y150/S/99	όπως στην 6.1.3.1 (a) (i), (b), (c), (d) και (e)	
USA/RB/85 R	όπως στην 6.1.3.8 (h), (i) και (j)	

6.1.3.13 ***Παράδειγμα επισημάνσεων για συσκευασίες συλλογής***

(un) 1A2T/Y/300/01	όπως στην 6.1.3.1 (a) (i), (b), (c), (d) και (e)	
USA/abc	όπως στην 6.1.3.1 (f) και (g)	

ΣΗΜΕΙΩΣΗ: *Οι επισημάνσεις για τις οποίες δίνονται παραδείγματα στις 6.1.3.11, 6.1.3.12 και 6.1.3.13 μπορούν να εφαρμοστούν σε μία μονή γραμμή ή σε πολλαπλές γραμμές με την προϋπόθεση ότι τηρείται η σωστή σειρά.*

6.1.3.14 ***Πιστοποίηση***

Με τοποθέτηση επισήμανσης σύμφωνα με την 6.1.3.1, πιστοποιείται ότι οι μαζικά παραγόμενες συσκευασίες αντιστοιχούν στον εγκεκριμένο τύπο σχεδιασμού και ότι οι απαιτήσεις που αναφέρονται στην έγκριση έχουν ικανοποιηθεί.

6.1.4 **Απαιτήσεις για συσκευασίες**

6.1.4.1 ***Χαλύβδινα βαρέλια***

1A1 μη-μετακινούμενης κεφαλής
1A2 μετακινούμενης κεφαλής

6.1.4.1.1 Το σώμα και οι κεφαλές θα πρέπει να είναι κατασκευασμένα από φύλλο χάλυβα κατάλληλου τύπου και επαρκούς πάχους σε σχέση με τη χωρητικότητα του βαρελιού και την προοριζόμενη χρήση του.

ΣΗΜΕΙΩΣΗ: *Στην περίπτωση βαρελιών από ανθρακούχο χάλυβα, «κατάλληλοι» χάλυβες προσδιορίζονται στο ISO 3573:1999 «Φύλλα ανθρακούχου χάλυβα θερμής έλασης με εμπορικές και σχεδιαστικές ιδιότητες» και στο ISO 3574:1999 «Φύλλα ανθρακούχου χάλυβα θερμής έλασης με εμπορικές και σχεδιαστικές ιδιότητες». Για βαρέλια από ανθρακούχο χάλυβα κάτω των 100 λίτρων, «κατάλληλοι» χάλυβες εκτός από τα παραπάνω πρότυπα*

προσδιορίζονται επίσης στο ISO 11949:1995 «Ηλεκτρολυτικός λευκοσίδηρος ψυχρής έλασης», το ISO 11950:1995 «Ηλεκτρολυτικός χάλυβας επενδεδυμένος με χρώμιο / οξείδιο του χρωμίου ψυχρής έλασης», και το ISO 11951:1995 «Μαύρος σίδηρος ψυχρής έλασης υπό μορφή σπειρώματος για την παραγωγή λευκοσιδήρου ή ηλεκτρολυτικού χάλυβα επενδεδυμένου με χρώμιο / οξείδιο του χρωμίου».

6.1.4.1.2 Οι ραφές του σώματος θα πρέπει να είναι συγκολλημένες στα βαρέλια που είναι προοριζόμενα να περιέχουν περισσότερο από 40 λίτρα υγρού. Οι ραφές του σώματος θα πρέπει να είναι μηχανικά ραμμένες ή συγκολλημένες στα βαρέλια που είναι προοριζόμενα να περιέχουν στερεά ή υγρά 40 λίτρων ή λιγότερο.

6.1.4.1.3 Οι ραφές του στομίου θα πρέπει να είναι μηχανικά ραμμένες ή συγκολλημένες. Ξεχωριστοί ενισχυτικοί δακτύλιοι μπορούν να εφαρμόζονται.

6.1.4.1.4 Το σώμα ενός βαρελιού με χωρητικότητα μεγαλύτερη από 60 λίτρα θα πρέπει, γενικά, να έχει τουλάχιστον δύο τεταμένες κυλιόμενες στεφάνες ή, εναλλακτικά, τουλάχιστον δύο ξεχωριστές κυλιόμενες στεφάνες. Αν υπάρχουν ξεχωριστές κυλιόμενες στεφάνες θα πρέπει να είναι προσαρμοσμένες σφιχτά πάνω στο σώμα και έτσι ασφαλισμένα ώστε να μην μπορούν να μετακινούνται. Οι κυλιόμενες στεφάνες δεν θα πρέπει να είναι στιγματικά συγκολλημένες.

6.1.4.1.5 Ανοίγματα για πλήρωση, άδειασμα και εξαερισμό στα σώματα ή τις κεφαλές των μη-μετακινούμενης κεφαλής (1A1) βαρελιών δεν θα πρέπει να υπερβαίνουν τα 7 cm σε διάμετρο. Βαρέλια με μεγαλύτερα ανοίγματα θεωρούνται ότι είναι του τύπου μετακινούμενης κεφαλής (1A2). Τα πώματα για ανοίγματα στα σώματα και τις κεφαλές των βαρελιών θα πρέπει να είναι έτσι σχεδιασμένα και εφαρμοσμένα ώστε να παραμένουν ασφαλή και στεγανά υπό κανονικές συνθήκες μεταφοράς. Οι φλάντζες κλεισίματος μπορούν να είναι μηχανικά ραμμένες ή συγκολλημένες στη θέση τους. Φλάντζες ή άλλα στοιχεία σφραγίσματος θα πρέπει να χρησιμοποιούνται με πώματα, εκτός αν το πώμα είναι από μόνο του στεγανό.

6.1.4.1.6 Οι συσκευές σπειρώματος για βαρέλια μετακινούμενης κεφαλής (1A2) θα πρέπει να είναι έτσι σχεδιασμένες και εφαρμοσμένες ώστε να παραμένουν ασφαλείς και τα βαρέλια να παραμένουν στεγανά υπό κανονικές συνθήκες μεταφοράς. Οι φλάντζες ή άλλα στοιχεία σφραγίσματος θα πρέπει να χρησιμοποιούνται με όλες τις μετακινούμενες κεφαλές.

6.1.4.1.7 Αν τα υλικά που χρησιμοποιούνται για το σώμα, τις κεφαλές, τα πώματα και τα εξαρτήματα δεν είναι από μόνα τους συμβατά με τα περιεχόμενα προς μεταφορά, κατάλληλες εσωτερικές προστατευτικές επικαλύψεις θα πρέπει να εφαρμόζονται. Αυτές οι επικαλύψεις ή επεξεργασίες θα πρέπει να διατηρούν τις προστατευτικές τους ιδιότητες υπό κανονικές συνθήκες μεταφοράς.

6.1.4.1.8 Μέγιστη χωρητικότητα βαρελιού: 450 λίτρα.

6.1.4.1.9 Μέγιστο καθαρό βάρος: 400 kg.

6.1.4.2 ***Αλουμινένια βαρέλια***

1B1 μη-μετακινούμενης κεφαλής
1B2 μετακινούμενης κεφαλής

6.1.4.2.1 Το σώμα και οι κεφαλές θα πρέπει να είναι κατασκευασμένα από αλουμίνιο τουλάχιστον 99% καθαρό, ή από ένα κράμα με βάση το αλουμίνιο. Το υλικό θα πρέπει να είναι κατάλληλου τύπου και επαρκούς πάχους σε σχέση με τη χωρητικότητα του βαρελιού και την προοριζόμενη χρήση του.

6.1.4.2.2 Όλες οι ραφές θα πρέπει να είναι συγκολλημένες. Οι ραφές του στομίου, αν υπάρχουν, θα πρέπει να είναι ενισχυμένες με την εφαρμογή ενός ξεχωριστού ενισχυτικού δακτυλίου.

6.1.4.2.3 Το σώμα ενός βαρελιού με χωρητικότητα μεγαλύτερη από 60 λίτρα θα πρέπει, γενικά, να έχει τουλάχιστον δύο τεταμένες κυλιόμενες στεφάνες ή, εναλλακτικά, τουλάχιστον δύο ξεχωριστές κυλιόμενες στεφάνες. Αν υπάρχουν ξεχωριστές κυλιόμενες στεφάνες θα πρέπει να είναι προσαρμοσμένες σφιχτά πάνω στο σώμα και έτσι ασφαλισμένες ώστε να μην μπορούν να μετακινούνται. Οι κυλιόμενες στεφάνες δεν θα πρέπει να είναι στιγματικά συγκολλημένες.

6.1.4.2.4 Ανοίγματα για πλήρωση, άδειασμα και εξαερισμό στα σώματα ή τις κεφαλές των μη-μετακινούμενης κεφαλής (1B1) βαρελιών δεν θα πρέπει να υπερβαίνουν τα 7 cm σε διάμετρο. Βαρέλια με μεγαλύτερα ανοίγματα θεωρούνται ότι είναι του τύπου μετακινούμενης κεφαλής (1B2). Τα πώματα για ανοίγματα στα σώματα και τις κεφαλές των βαρελιών θα πρέπει να είναι έτσι σχεδιασμένα και εφαρμοσμένα ώστε να παραμένουν ασφαλή και στεγανά υπό κανονικές συνθήκες μεταφοράς. Οι φλάντζες κλεισίματος θα πρέπει να είναι συγκολλημένες στη θέση τους έτσι ώστε η συγκόλληση να παρέχει μια στεγανή ραφή. Φλάντζες ή άλλα στοιχεία σφραγίσματος θα πρέπει να χρησιμοποιούνται με πώματα, εκτός αν το πώμα είναι από μόνο του στεγανό.

6.1.4.2.5 Οι συσκευές σπειρώματος για μετακινούμενης κεφαλής (1B2) βαρέλια θα πρέπει να είναι έτσι σχεδιασμένες και εφαρμοσμένες ώστε να παραμένουν ασφαλείς και τα βαρέλια να παραμένουν στεγανά υπό κανονικές συνθήκες μεταφοράς. Οι φλάντζες ή άλλα στοιχεία σφραγίσματος θα πρέπει να χρησιμοποιούνται με όλες τις μετακινούμενες κεφαλές.

6.1.4.2.6 Μέγιστη χωρητικότητα βαρελιού: 450 λίτρα.

6.1.4.2.7 Μέγιστο καθαρό βάρος: 400 kg.

6.1.4.3 ***Βαρέλια από μέταλλο άλλο από αλουμίνιο ή χάλυβα***

1N1 μη-μετακινούμενης κεφαλής
1N2 μετακινούμενης κεφαλής

6.1.4.3.1 Το σώμα και οι κεφαλές θα πρέπει να είναι κατασκευασμένα από μέταλλο ή από κράμα μετάλλου άλλο από χάλυβα ή αλουμίνιο. Το υλικό θα πρέπει να είναι κατάλληλου τύπου και επαρκούς πάχους σε σχέση με τη χωρητικότητα του βαρελιού και την προοριζόμενη χρήση του.

6.1.4.3.2 Οι ραφές του στομίου, αν υπάρχουν, θα πρέπει να είναι ενισχυμένες με την εφαρμογή ξεχωριστών ενισχυτικών δακτυλίων. Όλες οι ραφές, αν υπάρχουν, θα πρέπει να είναι συνδεμένες (συγκολλημένες, κασσιτεροκολλημένες, κλπ.) σύμφωνα με τη σύγχρονη τεχνική πρακτική για το χρησιμοποιούμενο μέταλλο ή το κράμα μετάλλου.

6.1.4.3.3 Το σώμα ενός βαρελιού με χωρητικότητα μεγαλύτερη από 60 λίτρα θα πρέπει, γενικά, να έχει τουλάχιστον δύο τεταμένες κυλιόμενες στεφάνες ή, εναλλακτικά, τουλάχιστον δύο ξεχωριστές κυλιόμενες στεφάνες. Αν υπάρχουν ξεχωριστές κυλιόμενες στεφάνες θα πρέπει να είναι προσαρμοσμένες σφιχτά πάνω στο σώμα και έτσι ασφαλισμένες ώστε να μην μπορούν να μετακινούνται. Οι κυλιόμενες στεφάνες δεν θα πρέπει να είναι στιγματικά συγκολλημένες.

6.1.4.3.4 Ανοίγματα για πλήρωση, άδειασμα και εξαερισμό στα σώματα ή τις κεφαλές των μη-μετακινούμενης κεφαλής (1N1) βαρελιών δεν θα πρέπει να υπερβαίνουν τα 7 cm σε διάμετρο. Βαρέλια με μεγαλύτερα ανοίγματα θεωρούνται ότι είναι του τύπου μετακινούμενης κεφαλής (1N2). Τα πώματα για ανοίγματα στα σώματα και τις κεφαλές των βαρελιών θα πρέπει να είναι έτσι σχεδιασμένα και εφαρμοσμένα ώστε να παραμένουν

ασφαλή και στεγανά υπό κανονικές συνθήκες μεταφοράς. Οι φλάντζες κλεισίματος θα πρέπει να είναι συνδεμένες στη θέση τους (συγκολλημένες, κασσιτεροκολλημένες, κλπ.) σύμφωνα με τη σύγχρονη τεχνική πρακτική για το χρησιμοποιούμενο μέταλλο ή το κράμα μετάλλου έτσι ώστε η σύνδεση της ραφής να είναι στεγανή. Φλάντζες ή άλλα στοιχεία σφραγίσματος θα πρέπει να χρησιμοποιούνται με πώματα, εκτός αν το πώμα είναι από μόνο του στεγανό.

6.1.4.3.5 Οι συσκευές σπειρώματος για μετακινούμενης κεφαλής (1N2) βαρέλια θα πρέπει να είναι έτσι σχεδιασμένες και εφαρμοσμένες ώστε να παραμένουν ασφαλείς και τα βαρέλια να παραμένουν στεγανά υπό κανονικές συνθήκες μεταφοράς. Οι φλάντζες ή άλλα στοιχεία σφραγίσματος θα πρέπει να χρησιμοποιούνται με όλες τις μετακινούμενες κεφαλές.

6.1.4.3.6 Μέγιστη χωρητικότητα βαρελιού: 450 λίτρα.

6.1.4.3.7 Μέγιστο καθαρό βάρος: 400 kg.

6.1.4.4 ***Χαλύβδινα ή αλουμινένια μπιτόνια***

3A1 χαλύβδινα, μη-μετακινούμενης κεφαλής
3A2 χαλύβδινα, μετακινούμενης κεφαλής
3B1 αλουμινένια, μη-μετακινούμενης κεφαλής
3B2 αλουμινένια, μετακινούμενης κεφαλής

6.1.4.4.1 Το σώμα και οι κεφαλές θα πρέπει να είναι κατασκευασμένα από φύλλο χάλυβα, από αλουμίνιο τουλάχιστον 99% καθαρό ή από ένα κράμα με βάση το αλουμίνιο. Το υλικό θα πρέπει να είναι κατάλληλου τύπου και επαρκούς πάχους σε σχέση με τη χωρητικότητα του μπιτονιού και την προοριζόμενη χρήση του.

6.1.4.4.2 Τα στόμια των χαλύβδινων μπιτονιών θα πρέπει να είναι μηχανικά ραμμένα ή συγκολλημένα. Ραφές στο σώμα των χαλύβδινων μπιτονιών προοριζόμενων να περιέχουν περισσότερο από 40 λίτρα υγρού θα πρέπει να είναι συγκολλημένες. Ραφές στο σώμα μπιτονιών προοριζόμενων να μεταφέρουν 40 λίτρα ή λιγότερο θα πρέπει να είναι μηχανικά ραμμένες ή συγκολλημένες. Για αλουμινένια μπιτόνια, όλες οι ραφές θα πρέπει να είναι συγκολλημένες. Οι ραφές του στομίου, αν υπάρχουν, θα πρέπει να είναι ενισχυμένες με την εφαρμογή ενός ξεχωριστού ενισχυτικού δακτυλίου.

6.1.4.4.3 Ανοίγματα σε μη-μετακινούμενης κεφαλής μπιτόνια (3A1 και 3B1) δεν θα πρέπει να υπερβαίνουν τα 7 cm σε διάμετρο. Μπιτόνια με μεγαλύτερα ανοίγματα θεωρούνται ότι είναι του τύπου μετακινούμενης κεφαλής (3A2 και 3B2). Τα πώματα θα πρέπει να είναι έτσι σχεδιασμένα ώστε να παραμένουν ασφαλή και στεγανά υπό κανονικές συνθήκες μεταφοράς. Φλάντζες ή άλλα στοιχεία σφραγίσματος θα πρέπει να χρησιμοποιούνται με πώματα, εκτός αν το πώμα είναι από μόνο του στεγανό.

6.1.4.4.4 Αν τα υλικά που χρησιμοποιούνται για το σώμα, τις κεφαλές, τα πώματα και τα εξαρτήματα δεν είναι από μόνα τους συμβατά με τα περιεχόμενα προς μεταφορά, κατάλληλες εσωτερικές προστατευτικές επικαλύψεις θα πρέπει να εφαρμόζονται. Αυτές οι επικαλύψεις ή επεξεργασίες θα πρέπει να διατηρούν τις προστατευτικές τους ιδιότητες υπό κανονικές συνθήκες μεταφοράς.

6.1.4.4.5 Μέγιστη χωρητικότητα μπιτονιού: 60 λίτρα.

6.1.4.4.6 Μέγιστο καθαρό βάρος: 120 kg.

6.1.4.5 ***Βαρέλια από κόντρα πλακέ***

1D

6.1.4.5.1 Το ξύλο που χρησιμοποιείται θα πρέπει να είναι καλά ωριμασμένο, εμπορικά ξηρό και ελεύθερο από οποιοδήποτε ελάττωμα που είναι πιθανόν να μειώσει την αποτελεσματικότητα του βαρελιού για τον προοριζόμενο σκοπό. Εάν ένα υλικό άλλο από κόντρα πλακέ χρησιμοποιείται για την κατασκευή των κεφαλών, θα πρέπει να είναι ποιότητας ισοδύναμης με το κόντρα πλακέ.

6.1.4.5.2 Κόντρα πλακέ τουλάχιστον δύο φύλλων θα πρέπει να χρησιμοποιείται για το σώμα και κόντρα πλακέ τουλάχιστον τριών φύλλων για τις κεφαλές. Τα φύλλα θα πρέπει να είναι σφιχτά κολλημένα μαζί, με μία αδιάβροχη κόλλα, με τις ίνες τους εγκάρσιες.

6.1.4.5.3 Το σώμα και οι κεφαλές του βαρελιού και οι συνδέσεις τους θα πρέπει να είναι σχεδιασμού κατάλληλου για τη χωρητικότητα του βαρελιού και την προοριζόμενη χρήση του.

6.1.4.5.4 Για αποφυγή της μετακίνησης του περιεχομένου, τα καπάκια θα πρέπει να είναι επενδεδυμένα με χαρτί kraft ή κάποιο άλλο ισοδύναμο υλικό που θα πρέπει να είναι με ασφάλεια δεμένο στο καπάκι και να επεκτείνεται στο εξωτερικό κατά μήκος όλης της περιφέρειάς του.

6.1.4.5.5 Μέγιστη χωρητικότητα βαρελιού: 250 λίτρα.

6.1.4.5.6 Μέγιστο καθαρό βάρος: 400 kg.

6.1.4.6 ***(Διεγραμμένο)***

6.1.4.7 ***Βαρέλια από ίνες***

1G

6.1.4.7.1 Το σώμα του βαρελιού θα πρέπει να συνίσταται από πολλαπλά φύλλα από βαρύ χαρτί ή ινοσανίδες (χωρίς αυλακώσεις) σφιχτά κολλημένα ή φυλλαρισμένα μαζί και μπορεί να περιλαμβάνει ένα ή περισσότερα προστατευτικά στρώματα από βιτούμιο, κερωμένο χαρτί kraft, φύλλο μετάλλου, πλαστικό υλικό κ.λπ.

6.1.4.7.2 Οι κεφαλές θα πρέπει να είναι από φυσικό ξύλο, ινοσανίδες, μέταλλο, κόντρα πλακέ, πλαστικό ή άλλο κατάλληλο υλικό και μπορούν να περιλαμβάνουν ένα ή περισσότερα προστατευτικά στρώματα από βιτούμιο, κερωμένο χαρτί kraft, φύλλο μετάλλου, πλαστικό υλικό κ.λπ.

6.1.4.7.3 Το σώμα και οι κεφαλές του βαρελιού και οι συνδέσεις τους θα πρέπει να είναι σχεδιασμού κατάλληλου για τη χωρητικότητα του βαρελιού και την προοριζόμενη χρήση του.

6.1.4.7.4 Η συναρμολογημένη συσκευασία θα πρέπει να είναι επαρκώς αδιάβροχη έτσι ώστε να μην αποφυλλώνεται υπό κανονικές συνθήκες μεταφοράς.

6.1.4.7.5 Μέγιστη χωρητικότητα βαρελιού: 450 λίτρα.

6.1.4.7.6 Μέγιστο καθαρό βάρος: 400 kg.

6.1.4.8 ***Πλαστικά βαρέλια και μπιτόνια***

1H1 βαρέλια, μη-μετακινούμενης κεφαλής
1H2 βαρέλια, μετακινούμενης κεφαλής
3H1 μπιτόνια, μη-μετακινούμενης κεφαλής
3H2 μπιτόνια, μετακινούμενης κεφαλής

6.1.4.8.1 Η συσκευασία θα πρέπει να είναι κατασκευασμένη από κατάλληλο πλαστικό υλικό και να είναι επαρκούς αντοχής σε σχέση με τη χωρητικότητα και την προοριζόμενη χρήση της. Εκτός από υλικό από ανακυκλωμένο πλαστικό όπως ορίζεται στην 1.2.1, κανένα χρησιμοποιημένο υλικό πέραν από υπολείμματα της παραγωγής ή απορρίμματα από την ίδια διαδικασία κατασκευής δεν μπορεί να χρησιμοποιείται. Η συσκευασία θα πρέπει να είναι επαρκώς ανθεκτική στη γήρανση και στην αποικοδόμηση που προκαλείται είτε από την περιεχόμενη ουσία ή από την υπεριώδη ακτινοβολία. Οποιαδήποτε διείσδυση της περιεχόμενης ουσίας, ή του υλικού από ανακυκλωμένο πλαστικό που χρησιμοποιείται για την παραγωγή νέας συσκευασίας, δεν θα πρέπει να συνιστά κίνδυνο υπό κανονικές συνθήκες μεταφοράς.

6.1.4.8.2 Αν απαιτείται προστασία έναντι υπεριώδους ακτινοβολίας, αυτή θα πρέπει να παρέχεται με την προσθήκη αιθάλης ή άλλων κατάλληλων πιγμέντων ή αναστολέων. Αυτά τα πρόσθετα θα πρέπει να είναι συμβατά με το περιεχόμενο και να παραμένουν αποτελεσματικά καθ' όλη τη ζωή της συσκευασίας. Όπου χρησιμοποιούνται αιθάλη, πιγμέντα ή αναστολείς, πέραν εκείνων που χρησιμοποιούνται στην κατασκευή του ελεγμένου τύπου σχεδιασμού, ο επανέλεγχος μπορεί να παραλείπεται εάν η περιεκτικότητα της αιθάλης δεν υπερβαίνει το 2% κατά βάρος ή αν η περιεκτικότητα της χρωστικής δεν υπερβαίνει το 3% κατά βάρος. Η περιεκτικότητα των αναστολέων της υπεριώδους ακτινοβολίας δεν περιορίζεται.

6.1.4.8.3 Πρόσθετα που εξυπηρετούν σκοπούς άλλους από την προστασία έναντι υπεριώδους ακτινοβολίας μπορούν να συμπεριλαμβάνονται στη σύνθεση του πλαστικού υλικού υπό την προϋπόθεση ότι δεν επηρεάζουν δυσμενώς τις χημικές και φυσικές ιδιότητες του υλικού της συσκευασίας. Σε τέτοιες περιπτώσεις, ο επανέλεγχος μπορεί να παραλείπεται.

6.1.4.8.4 Το πάχος τοιχωμάτων σε κάθε σημείο της συσκευασίας θα πρέπει να είναι κατάλληλο για τη χωρητικότητα της και την προοριζόμενη χρήση της, λαμβανομένων υπόψη των καταπονήσεων στις οποίες κάθε σημείο υπόκειται.

6.1.4.8.5 Τα ανοίγματα για πλήρωση, εκκένωση και εξαερισμό στα σώματα ή τις κεφαλές των μη-μετακινούμενης κεφαλής βαρελιών (1H1) και μπιτονιών (3H1) δεν θα πρέπει να υπερβαίνουν τα 7 cm σε διάμετρο. Βαρέλια και μπιτόνια με μεγαλύτερα ανοίγματα θεωρούνται ότι είναι του τύπου μετακινούμενης κεφαλής (1H2, 3H2). Τα πώματα για ανοίγματα στα σώματα ή τις κεφαλές των βαρελιών και μπιτονιών θα πρέπει να είναι έτσι σχεδιασμένα και εφαρμοσμένα ώστε να παραμένουν ασφαλή και στεγανά υπό κανονικές συνθήκες μεταφοράς. Φλάντζες ή άλλα στοιχεία σφραγίσματος θα πρέπει να χρησιμοποιούνται με πώματα, εκτός αν το πώμα είναι από μόνο του στεγανό.

6.1.4.8.6 Οι συσκευές σπειρώματος για μετακινούμενης κεφαλής βαρέλια και μπιτόνια (1H2 και 3H2) θα πρέπει να είναι έτσι σχεδιασμένες και εφαρμοσμένες ώστε να παραμένουν ασφαλείς και στεγανές υπό κανονικές συνθήκες μεταφοράς. Οι φλάντζες θα πρέπει να χρησιμοποιούνται με όλες τις μετακινούμενες κεφαλές εκτός εάν ο σχεδιασμός του βαρελιού ή του μπιτονιού είναι τέτοιος ώστε, όπου οι μετακινούμενες κεφαλές είναι κατάλληλα ασφαλισμένες, το βαρέλι ή το μπιτόνι είναι από μόνο του στεγανό.

6.1.4.8.7 Η μέγιστη επιτρεπτή διεισδυτικότητα για εύφλεκτα υγρά θα πρέπει να είναι 0.008g/l.h στους 23 ^{o}C (βλέπε 6.1.5.7).

6.1.4.8.8 Όπου χρησιμοποιείται υλικό από ανακυκλωμένο πλαστικό για την παραγωγή νέας συσκευασίας, οι ειδικές ιδιότητες του ανακυκλωμένου υλικού θα πρέπει να είναι εξακριβώνονται και να τεκμηριώνονται τακτικά ως μέρος ενός προγράμματος διασφάλισης της ποιότητας αναγνωρισμένο από την αρμόδια αρχή. Το πρόγραμμα διασφάλισης ποιότητας θα πρέπει να περιλαμβάνει ένα αρχείο σωστής προ-διαλογής και επαλήθευσης πως η κάθε παρτίδα ανακυκλωμένου πλαστικού υλικού έχει τον κατάλληλο ρυθμό ροής τηγμένου, πυκνότητα, και εφελκυστική αντοχή διαρροής, σύμφωνα με τον τύπο σχεδιασμού

κατασκευασμένου από τέτοιο ανακυκλωμένο υλικό. Αυτό απαραιτήτως περιλαμβάνει γνώσεις για το υλικό συσκευασίας από το οποίο προήλθαν τα ανακυκλωμένα πλαστικά, όπως επίσης και γνώση των προηγούμενων περιεχομένων αυτών των συσκευασιών αν αυτά τα προηγούμενα περιεχόμενα μπορούν να μειώσουν την ικανότητα μιας νέας συσκευασίας που έχει παραχθεί χρησιμοποιώντας αυτό το υλικό. Επιπλέον, το πρόγραμμα διασφάλισης ποιότητας του κατασκευαστή συσκευασιών υπό την 6.1.1.4 θα περιλαμβάνει τις επιδόσεις της δοκιμής μηχανικού τύπου σχεδιασμού της 6.1.5 για συσκευασίες κατασκευασμένες από την κάθε παρτίδα ανακυκλωμένου πλαστικού υλικού. Σε αυτή τη δοκιμή, η επίδοση στο στοίβαγμα μπορεί να επιβεβαιωθεί με κατάλληλη δοκιμή δυναμικής συμπίεσης αντί δοκιμών με στατικά φορτία.

ΣΗΜΕΙΩΣΗ: *Το ISO 16103:2005 "Συσκευασίες – Συσκευασίες μεταφοράς για επικίνδυνα υλικά – Υλικά από ανακυκλωμένο πλαστικό" παρέχει πρόσθετη καθοδήγηση για τις διαδικασίες που πρέπει να επιτευχθούν για την εγκριση της χρήσης ανακυκλωμένου πλαστικού υλικού.*

6.1.4.8.9 Μέγιστη χωρητικότητα βαρελιών και μπιτονιών: 1H1, 1H2: 450 λίτρα
3H1, 3H2: 60 λίτρα.

6.1.4.8.10 Μέγιστο καθαρό βάρος: 1H1, 1H2: 400 kg
3H1, 3H2: 120 kg.

6.1.4.9 ***Κιβώτια από φυσικό ξύλο***

4C1 κοινά
4C2 με αδιαπέραστα τοιχώματα

6.1.4.9.1 Το ξύλο που χρησιμοποιείται θα πρέπει να είναι καλά ωριμασμένο, εμπορικά ξηρό και ελεύθερο από ελαττώματα που θα μπορούσαν σημαντικά να μειώσουν την ισχύ οποιουδήποτε μέρους του κιβωτίου. Η ισχύς του υλικού που χρησιμοποιείται και η μέθοδος κατασκευής θα πρέπει να είναι κατάλληλες για τη χωρητικότητα του κιβωτίου και την προοριζόμενη χρήση του. Οι κορυφές και οι πυθμένες μπορούν να είναι κατασκευασμένοι από αδιάβροχο ανασυσταμένο ξύλο τέτοιο όπως σκληρό ξύλο, νοβοπάν ή άλλος κατάλληλος τύπος.

6.1.4.9.2 Τα στερεώματα θα πρέπει να είναι ανθεκτικά στη δόνηση που συμβαίνει υπό κανονικές συνθήκες μεταφοράς. Κάρφωμα των ινών των άκρων θα πρέπει να αποφεύγεται όποτε είναι πρακτικώς δυνατόν. Οι συνδέσεις που είναι πιθανόν να καταπονηθούν σημαντικά θα πρέπει να είναι κατασκευασμένες με τη χρήση πριτσινωμένων ή δακτυλιοειδών καρφιών ή ισοδύναμων στερεωμάτων.

6.1.4.9.3 Κιβώτιο 4C2: κάθε μέρος θα πρέπει να αποτελείται από ένα κομμάτι ή κάτι ισοδύναμο. Μέρη θεωρούνται ισοδύναμα με ένα κομμάτι όταν χρησιμοποιείται μία από τις παρακάτω μεθόδους κολλημένου μονταρίσματος: Άρθρωση Lindermann, άρθρωση τύπου γλώσσα-και-εγκοπή, άρθρωση ship-lap ή άρθρωση αρμού, ή σύνδεση λαβής με τουλάχιστον δύο αυλακωτά μεταλλικά στερεώματα σε κάθε άρθρωση.

6.1.4.9.4 Μέγιστο καθαρό βάρος: 400 kg.

6.1.4.10 ***Κιβώτια από κόντρα πλακέ***

4D

6.1.4.10.1 Το κόντρα πλακέ που χρησιμοποιείται θα πρέπει να είναι τουλάχιστον 3-φυλλο. Θα πρέπει να είναι κατασκευασμένο από καλά ωριμασμένο περιστροφικά κομμένο, σε φέτες ή πριονισμένο φύλλο αντικολλητού, εμπορικά ξηρό και ελεύθερο από ελαττώματα που θα μπορούσαν να

μειώσουν σημαντικά την ισχύ του κιβωτίου. Τα κιβώτια θα πρέπει να είναι σφιχτά καρφωμένα ή ασφαλισμένα στις γωνίες ή τα άκρα ή να είναι μονταρισμένα με άλλη εξίσου κατάλληλη συσκευή.

6.1.4.10.2 Μέγιστο καθαρό βάρος: 400 kg.

6.1.4.11 ***Κιβώτια από ανασυσταμένο ξύλο***

4F

6.1.4.11.1 Τα τοιχώματα των κιβωτίων θα πρέπει να είναι κατασκευασμένα από αδιάβροχο ανασυσταμένο ξύλο τέτοιο όπως σκληρό ξύλο, νοβοπάν ή άλλον κατάλληλο τύπο. Η ισχύς του υλικού που χρησιμοποιείται και η μέθοδος κατασκευής θα πρέπει να είναι κατάλληλες για τη χωρητικότητα του κιβωτίου και της προοριζόμενης χρήσης του.

6.1.4.11.2 Άλλα μέρη των κιβωτίων μπορούν να είναι κατασκευασμένα από άλλο κατάλληλο υλικό.

6.1.4.11.3 Τα κιβώτια θα πρέπει να είναι με ασφάλεια μονταρισμένα με κατάλληλη συσκευή.

6.1.4.11.4 Μέγιστο καθαρό βάρος: 400 kg.

6.1.4.12 ***Κιβώτια από*** **ινοσανίδες**

4G

6.1.4.12.1 Γερό και καλής ποιότητας στερεό ή διπλής όψης αυλακωτό ινοσανίδες (μονών ή πολλαπλών τοιχωμάτων) θα πρέπει να χρησιμοποιείται, κατάλληλο για τη χωρητικότητα και την προοριζόμενη χρήση του κιβωτίου. Η αντίσταση στο νερό της εξωτερικής επιφάνειας θα πρέπει να είναι τέτοια ώστε η αύξηση σε βάρος, όπως μετράται σε μία δοκιμή που διεξάγεται σε μία περίοδο 30 λεπτών με τη μέθοδο προσδιορισμού της απορρόφησης νερού Cobb, να μην είναι μεγαλύτερη από 155 g/m2 – βλέπε ISO 535:1991. Θα πρέπει να έχει κατάλληλη ποιότητα λυγίσματος. Τα ινοσανίδες θα πρέπει να είναι κομμένο, ζαρωμένο χωρίς ρωγμές και αυλακωμένο έτσι ώστε να επιτρέπει το μοντάρισμα χωρίς τσάκισμα, σχίσιμο της επιφάνειας ή αδικαιολόγητο φούσκωμα. Η ράβδωση των αυλακωτών ινοσανίδων θα πρέπει να είναι σφιχτά κολλημένη στις όψεις.

6.1.4.12.2 Τα άκρα των κιβωτίων μπορούν να έχουν ένα ξύλινο πλαίσιο ή να είναι εξ ολοκλήρου από ξύλο ή άλλο κατάλληλο υλικό. Ενισχύσεις των ξύλινων ράβδων στερέωσης ή άλλο κατάλληλο υλικό μπορεί να χρησιμοποιείται.

6.1.4.12.3 Οι κατασκευαστικές συνδέσεις στο σώμα των κιβωτίων θα πρέπει να είναι τυλιγμένες με κολλητική ταινία, να είναι περιτυλιγμένες και κολλημένες, ή να είναι περιτυλιγμένες και ραμμένες με μεταλλικούς συνδετήρες. Οι περιτυλιγμένες συνδέσεις θα πρέπει να έχουν κατάλληλη επένδυση.

6.1.4.12.4 Όπου το κλείσιμο επιτυγχάνεται με κόλλημα ή περιτύλιγμα με ταινία, μια αδιάβροχη κόλλα θα πρέπει να χρησιμοποιείται.

6.1.4.12.5 Τα κιβώτια θα πρέπει να σχεδιασμένα ώστε να παρέχουν καλή προσαρμογή στα περιεχόμενα.

6.1.4.12.6 Μέγιστο καθαρό βάρος: 400 kg.

6.1.4.13 ***Πλαστικά κιβώτια***

4H1 κιβώτια από τεταμένο πλαστικό

4H2 κιβώτια από στερεό πλαστικό

6.1.4.13.1 Το κιβώτιο θα πρέπει να είναι κατασκευασμένο από κατάλληλο πλαστικό υλικό και να είναι επαρκούς αντοχής σε σχέση με τη χωρητικότητα και την προοριζόμενη χρήση του. Το κιβώτιο θα πρέπει να είναι επαρκώς ανθεκτικό στη γήρανση και στην υποβάθμιση που δημιουργείται είτε από την περιεχόμενη ουσία είτε από υπεριώδη ακτινοβολία.

6.1.4.13.2 Ένα κιβώτιο από τεταμένο πλαστικό θα πρέπει να περιλαμβάνει δύο μέρη κατασκευασμένα από ένα χυτό τεταμένο πλαστικό υλικό, ένα κατώτερο μέρος που περιέχει κοιλώματα για τις εσωτερικές συσκευασίες και ένα κορυφαίο μέρος που καλύπτει και συνδέεται με το κατώτερο μέρος. Οι κορυφαίοι και κατώτεροι τομείς θα πρέπει να είναι σχεδιασμένοι έτσι ώστε οι εσωτερικές συσκευασίες να προσαρμόζονται άνετα. Το κάλυμμα του κλεισίματος για οποιαδήποτε εσωτερική συσκευασία δεν θα πρέπει να είναι σε επαφή με το εσωτερικό του κορυφαίου μέρους αυτού του κιβωτίου.

6.1.4.13.3 Για αποστολή, ένα κιβώτιο από τεταμένο πλαστικό θα πρέπει να είναι κλεισμένο με αυτοκόλλητη ταινία που έχει αρκετή ελαστική αντοχή για την παρεμπόδιση του ανοίγματος του κιβωτίου. Η κολλητική ταινία θα πρέπει να είναι ανθεκτική στις καιρικές συνθήκες και η κόλλα της να είναι συμβατή με το τεταμένο πλαστικό υλικό του κιβωτίου. Άλλες συσκευές κλεισίματος τουλάχιστον εξίσου αποτελεσματικές μπορούν να χρησιμοποιούνται.

6.1.4.13.4 Για κιβώτια από στερεό πλαστικό, η προστασία έναντι υπεριώδους ακτινοβολίας, εάν απαιτείται, θα πρέπει να δίνεται με την προσθήκη αιθάλης ή άλλων κατάλληλων πιγμέντων ή αναστολέων. Αυτά τα πρόσθετα θα πρέπει να είναι συμβατά με το περιεχόμενο και να παραμένουν αποτελεσματικά καθ' όλη τη ζωή του κιβωτίου. Όπου χρησιμοποιείται αιθάλη, πιγμέντα ή αναστολείς πέραν εκείνων που χρησιμοποιούνται στην κατασκευή του ελεγμένου τύπου σχεδιασμού, ο επανέλεγχος μπορεί να παραλείπεται εάν η περιεκτικότητα σε αιθάλη δεν υπερβαίνει το 2% κατά βάρος ή εάν η περιεκτικότητα σε χρωστική δεν υπερβαίνει το 3% κατά βάρος. Δεν υπάρχει περιορισμός για την περιεκτικότητα σε αναστολείς της υπεριώδους ακτινοβολίας.

6.1.4.13.5 Πρόσθετα που εξυπηρετούν σκοπούς πέραν από την προστασία έναντι υπεριώδους ακτινοβολίας μπορούν να συμπεριλαμβάνονται στη σύνθεση του πλαστικού υλικού υπό την προϋπόθεση ότι δεν επηρεάζουν δυσμενώς τις χημικές και φυσικές ιδιότητες του υλικού του κιβωτίου. Σε τέτοιες περιπτώσεις, ο επανέλεγχος μπορεί να παραλείπεται.

6.1.4.13.6 Τα κιβώτια από στερεό πλαστικό θα πρέπει να έχουν συσκευές κλεισίματος κατασκευασμένες από κατάλληλο υλικό επαρκούς αντοχής και έτσι σχεδιασμένες ώστε να παρεμποδίζεται τυχόν ακούσιο άνοιγμα του κιβωτίου.

6.1.4.13.7 Όπου υλικό από ανακυκλωμένο πλαστικό χρησιμοποιείται για την παραγωγή νέας συσκευασίας, οι ειδικές ιδιότητες του ανακυκλωμένου υλικού θα πρέπει να εξακριβώνονται και να τεκμηριώνονται τακτικά ως μέρος ενός προγράμματος εξασφάλισης της ποιότητας αναγνωρισμένο από την αρμόδια αρχή. Το πρόγραμμα διασφάλισης ποιότητας θα πρέπει να περιλαμβάνει ένα αρχείο σωστής προ-διαλογής και επαλήθευσης πως η κάθε παρτίδα ανακυκλωμένου πλαστικού υλικού έχει τον κατάλληλο ρυθμό ροής τηγμένου, πυκνότητα, και εφελκυστική αντοχή διαρροής, σύμφωνα με τον τύπο σχεδιασμού κατασκευασμένου από τέτοιο ανακυκλωμένο υλικό. Αυτό απαραιτήτως περιλαμβάνει γνώσεις για το υλικό συσκευασίας από το οποίο προήλθαν τα ανακυκλωμένα πλαστικά, όπως επίσης και γνώση των προηγούμενων περιεχομένων αυτών των συσκευασιών αν αυτά τα προηγούμενα περιεχόμενα μπορούν να μειώσουν την ικανότητα μιας νέας συσκευασίας που έχει παραχθεί χρησιμοποιώντας αυτό το υλικό. Επιπλέον, το πρόγραμμα διασφάλισης ποιότητας του κατασκευαστή συσκευασιών υπό την 6.1.1.4 θα περιλαμβάνει τις επιδόσεις της δοκιμής μηχανικού τύπου σχεδιασμού της 6.1.5 για συσκευασίες κατασκευασμένες από την κάθε παρτίδα ανακυκλωμένου πλαστικού υλικού. Σε αυτή τη δοκιμή, η επίδοση στο στοίβαγμα

μπορεί να επιβεβαιωθεί με κατάλληλη δοκιμή δυναμικής συμπίεσης αντί δοκιμών με στατικά φορτία.

6.1.4.13.8 Μέγιστο καθαρό βάρος 4H1: 60 kg
4H2: 400 kg.

6.1.4.14 ***Κιβώτια από χάλυβα ή αλουμίνιο***

4A χάλυβας
4B αλουμίνιο

6.1.4.14.1 Η αντοχή του μετάλλου και η κατασκευή του κιβωτίου θα πρέπει να είναι κατάλληλες για τη χωρητικότητα του κιβωτίου και την προοριζόμενη χρήση του.

6.1.4.14.2 Τα κιβώτια θα πρέπει να είναι επενδεδυμένα με ινοσανίδες ή τσόχινα κομμάτια συσκευασίας όπως απαιτείται ή θα πρέπει να έχουν εσωτερική επένδυση ή προστατευτικό κατάλληλου υλικού. Εάν διπλής ραφής μεταλλική επένδυση χρησιμοποιείται, μέτρα θα πρέπει να λαμβάνονται για την παρεμπόδιση της εισόδου των ουσιών, ειδικά εκρηκτικών, μέσα στις εσοχές των ραφών.

6.1.4.14.3 Τα πώματα μπορούν να είναι οποιουδήποτε κατάλληλου τύπου. Θα πρέπει να παραμένουν ασφαλισμένα υπό κανονικές συνθήκες μεταφοράς.

6.1.4.14.4 Μέγιστο καθαρό βάρος: 400 kg.

6.1.4.15 ***Υφασμάτινοι σάκοι***

5L1 χωρίς εσωτερική επένδυση ή προστατευτικό
5L2 αδιαπέραστοι
5L3 αδιάβροχοι

6.1.4.15.1 Τα υφάσματα που χρησιμοποιούνται θα πρέπει να είναι καλής ποιότητας. Η αντοχή του υφάσματος και η κατασκευή του σάκου θα πρέπει να είναι κατάλληλες για τη χωρητικότητα του σάκου και της προοριζόμενης χρήσης του.

6.1.4.15.2 Σάκοι, αδιαπέραστοι, 5L2: ο σάκος θα πρέπει να είναι φτιαγμένος αδιαπέραστος, για παράδειγμα με τη χρήση:

(a) χαρτιού προσκολλημένου στην εσωτερική επιφάνεια του σάκου με αδιάβροχη κόλλα τέτοια όπως το βιτούμιο, ή

(b) πλαστικού φιλμ προσκολλημένου στην εσωτερική επιφάνεια του σάκου, ή

(c) μίας ή περισσότερων εσωτερικών επενδύσεων κατασκευασμένων από χαρτί ή πλαστικό υλικό.

6.1.4.15.3 Σάκοι, αδιάβροχοι, 5L3: για την παρεμπόδιση οποιασδήποτε εισόδου υγρασίας ο σάκος θα πρέπει να είναι φτιαγμένος αδιάβροχος, για παράδειγμα με τη χρήση:

(a) ξεχωριστών εσωτερικών επενδύσεων αδιάβροχου χαρτιού (π.χ. κερωμένο χαρτί kraft, πισσωμένο χαρτί ή χαρτί kraft επικαλυμμένο με πλαστικό), ή

(b) πλαστικού φιλμ προσκολλημένου στην εσωτερική επιφάνεια του σάκου, ή

(c) μίας ή περισσότερων εσωτερικών επενδύσεων κατασκευασμένων από πλαστικό υλικό.

6.1.4.15.4 Μέγιστο καθαρό βάρος: 50 kg.

6.1.4.16 ***Σάκοι από υφαντά πλαστικά***

5H1 χωρίς εσωτερική επένδυση ή προστατευτικό
5H2 αδιαπέραστοι
5H3 αδιάβροχοι

6.1.4.16.1 Οι σάκοι θα πρέπει να είναι κατασκευασμένοι από τεντωμένες ταινίες ή τεντωμένα μονά νήματα κατάλληλου πλαστικού υλικού. Η αντοχή του υλικού που χρησιμοποιείται και η κατασκευή του σάκου θα πρέπει να είναι κατάλληλες για τη χωρητικότητα του σάκου και την προοριζόμενη χρήση του.

6.1.4.16.2 Εάν η ύφανση είναι επίπεδη, οι σάκοι θα πρέπει να σχηματίζονται με ράψιμο ή κάποια άλλη μέθοδο που να εξασφαλίζει το κλείσιμο του πυθμένα και μίας πλευράς. Εάν η ύφανση είναι σωληνοειδής, ο σάκος θα πρέπει να είναι κλεισμένος με ραφή, πλέξιμο ή κάποια άλλη εξίσου ανθεκτική μέθοδο κλεισίματος.

6.1.4.16.3 Σάκοι, αδιαπέραστοι, 5H2: ο σάκος θα πρέπει να είναι φτιαγμένος αδιαπέραστος, για παράδειγμα με:

(a) χαρτί ή ένα πλαστικό φιλμ προσκολλημένο στην εσωτερική επιφάνεια του σάκου, ή

(b) μία ή περισσότερες ξεχωριστές εσωτερικές επενδύσεις κατασκευασμένες από χαρτί ή πλαστικό υλικό.

6.1.4.16.4 Σάκοι, αδιάβροχοι, 5H3: για την παρεμπόδιση οποιασδήποτε εισόδου υγρασίας, ο σάκος θα πρέπει να είναι φτιαγμένος αδιάβροχος, π.χ. με:

(a) ξεχωριστές εσωτερικές επενδύσεις από αδιάβροχο χαρτί (π.χ. κερωμένο χαρτί kraft, διπλά πισσωμένο χαρτί kraft ή χαρτί kraft με πλαστική επένδυση),

(b) πλαστικό φιλμ προσκολλημένο στην εσωτερική ή εξωτερική επιφάνεια του σάκου, ή

(c) μία ή περισσότερες εσωτερικές πλαστικές επενδύσεις.

6.1.4.16.5 Μέγιστο καθαρό βάρος: 50 kg.

6.1.4.17 ***Σάκοι από πλαστικό φιλμ***

5H4

6.1.4.17.1 Οι σάκοι θα πρέπει να είναι κατασκευασμένοι από κατάλληλο πλαστικό υλικό. Η αντοχή του υλικού που χρησιμοποιείται και η κατασκευή του σάκου θα πρέπει να είναι κατάλληλες για τη χωρητικότητα του σάκου και την προοριζόμενη χρήση του. Οι συνδέσεις και τα πώματα θα πρέπει να αντέχουν πιέσεις και χτυπήματα που σημειώνονται σε κανονικές συνθήκες μεταφοράς.

6.1.4.17.2 Μέγιστο καθαρό βάρος: 50 kg.

6.1.4.18 ***Σάκοι από χαρτί***

5M1 πολλαπλών τοιχωμάτων
5M2 πολλαπλών τοιχωμάτων, αδιάβροχοι

6.1.4.18.1 Οι σάκοι θα πρέπει να είναι κατασκευασμένοι από κατάλληλο χαρτί kraft ή από ένα ισοδύναμο χαρτί με τουλάχιστον τρία φύλλα. Η αντοχή του χαρτιού και η κατασκευή των σάκων θα πρέπει να είναι κατάλληλες για τη χωρητικότητα του σάκου και την προοριζόμενη χρήση του. Οι συνδέσεις και τα πώματα θα πρέπει να είναι αδιαπέραστα.

6.1.4.18.2 Σάκοι 5M2: για την παρεμπόδιση της εισόδου υγρασίας, ένας σάκος τεσσάρων φύλλων ή περισσότερων θα πρέπει να είναι φτιαγμένος αδιάβροχος με τη χρήση είτε ενός ανθεκτικού στο νερό φύλλου ως ένα από τα δύο ακριανά φύλλα είτε ενός φραγμού του νερού κατασκευασμένου από κατάλληλο προστατευτικό υλικό μεταξύ των δύο ακριανών φύλλων. Ένας σάκος τριών φύλλων θα πρέπει να είναι φτιαγμένος αδιάβροχος με τη χρήση ανθεκτικού στο νερό φύλλου ως ακριανό φύλλο. Όπου υπάρχει κίνδυνος η περιεχόμενη ουσία να αντιδράσει με τη υγρασία ή όπου είναι συσκευασμένος ατμός, ένα αδιάβροχο φύλλο ή φραγμός, τέτοιος όπως διπλά πισσωμένο χαρτί kraft, χαρτί kraft με πλαστική επένδυση, πλαστικό φιλμ προσκολλημένο στην εσωτερική επιφάνεια του σάκου, ή μία ή περισσότερες εσωτερικές πλαστικές επενδύσεις, θα πρέπει επίσης να τοποθετούνται δίπλα στην ουσία. Οι συνδέσεις και τα πώματα θα πρέπει να είναι αδιάβροχα.

6.1.4.18.3 Μέγιστο καθαρό βάρος : 50 kg.

6.1.4.19 ***Σύνθετες συσκευασίες (πλαστικού υλικού)***

6HA1	πλαστικό δοχείο με εξωτερικό χαλύβδινο βαρέλι
6HA2	πλαστικό δοχείο με εξωτερικό χαλύβδινο κλωβό ή κιβώτιο
6HB1	πλαστικό δοχείο με εξωτερικό αλουμινένιο βαρέλι
6HB2	πλαστικό δοχείο με εξωτερικό αλουμινένιο κλωβό ή κιβώτιο
6HC	πλαστικό δοχείο με εξωτερικό ξύλινο δοχείο
6HD1	πλαστικό δοχείο με εξωτερικό βαρέλι από κόντρα πλακέ
6HD2	πλαστικό δοχείο με εξωτερικό κιβώτιο από κόντρα πλακέ
6HG1	πλαστικό δοχείο με εξωτερικό βαρέλι από ίνες
6HG2	πλαστικό δοχείο με εξωτερικό κιβώτιο από ινοσανίδες
6HH1	πλαστικό δοχείο με εξωτερικό πλαστικό βαρέλι
6HH2	πλαστικό δοχείο με εξωτερικό κιβώτιο από στερεό πλαστικό κιβώτιο

6.1.4.19.1 *Εσωτερικό δοχείο*

6.1.4.19.1.1 Οι απαιτήσεις των 6.1.4.8.1 και 6.1.4.8.4 έως 6.1.4.8.7 εφαρμόζονται για πλαστικά εσωτερικά δοχεία.

6.1.4.19.1.2 Το πλαστικό εσωτερικό δοχείο θα πρέπει να προσαρμόζεται άνετα μέσα στην εξωτερική συσκευασία, που θα πρέπει να είναι ελεύθερη από οποιαδήποτε προεξοχή που θα μπορούσε να γδάρει το πλαστικό υλικό.

6.1.4.19.1.3 Μέγιστη χωρητικότητα του εσωτερικού δοχείου:

6HA1, 6HB1, 6HD1, 6HG1, 6HH1:	250 λίτρα
6HA2, 6HB2, 6HC, 6HD2, 6HG2, 6HH2:	60 λίτρα.

6.1.4.19.1.4 Μέγιστο καθαρό βάρος:

6HA1, 6HB1, 6HD1, 6HG1, 6HH1:	400 kg
6HA2, 6HB2, 6HC, 6HD2, 6HG2, 6HH2:	75 kg.

6.1.4.19.2 *Εξωτερική συσκευασία*

6.1.4.19.2.1 Πλαστικό δοχείο με εξωτερικό χαλύβδινο ή αλουμινένιο βαρέλι 6HA1 ή 6HB1. Οι σχετικές απαιτήσεις της 6.1.4.1 ή 6.1.4.2, ως κατάλληλες, εφαρμόζονται για την κατασκευή της εξωτερικής συσκευασίας.

6.1.4.19.2.2 Πλαστικό δοχείο με εξωτερικό χαλύβδινο ή αλουμινένιο κλωβό ή κιβώτιο 6HA2 ή 6HB2. Οι σχετικές απαιτήσεις της 6.1.4.14 ισχύουν για την κατασκευή της εξωτερικής συσκευασίας.

6.1.4.19.2.3 Πλαστικό δοχείο με εξωτερικό ξύλινο κιβώτιο 6HC. Οι σχετικές απαιτήσεις της 6.1.4.9 ισχύουν για την κατασκευή της εξωτερικής συσκευασίας.

6.1.4.19.2.4 Πλαστικό δοχείο με εξωτερικό βαρέλι από κόντρα πλακέ 6HD1. Οι σχετικές απαιτήσεις της 6.1.4.5 ισχύουν για την κατασκευή της εξωτερικής συσκευασίας.

6.1.4.19.2.5 Πλαστικό δοχείο με εξωτερικό κιβώτιο από κόντρα πλακέ 6HD2. Οι σχετικές απαιτήσεις της 6.1.4.10 ισχύουν για την κατασκευή της εξωτερικής συσκευασίας.

6.1.4.19.2.6 Πλαστικό δοχείο με εξωτερικό βαρέλι από ίνες 6HG1. Οι απαιτήσεις των 6.1.4.7.1 έως 6.1.4.7.4 ισχύουν για την κατασκευή της εξωτερικής συσκευασίας.

6.1.4.19.2.7 Πλαστικό δοχείο με εξωτερικό κιβώτιο από ινοσανίδες 6HG2. Οι σχετικές απαιτήσεις της 6.1.4.12 ισχύουν για την κατασκευή της εξωτερικής συσκευασίας.

6.1.4.19.2.8 Πλαστικό δοχείο με εξωτερικό πλαστικό βαρέλι 6HH1. Οι απαιτήσεις των 6.1.4.8.1 έως 6.1.4.8.6 ισχύουν για την κατασκευή της εξωτερικής συσκευασίας.

6.1.4.19.2.9 Πλαστικά δοχεία με εξωτερικό κιβώτιο από στερεό πλαστικό (συμπεριλαμβανομένου συρρικνωμένου πλαστικού υλικού) 6HH2. Οι απαιτήσεις των 6.1.4.13.1 και 6.1.4.13.4 έως 6.1.4.13.6 ισχύουν για την κατασκευή της εξωτερικής συσκευασίας.

6.1.4.20 ***Σύνθετες συσκευασίες (γυαλί, πορσελάνη ή ψαμμάργιλος)***

6PA1 δοχείο με εξωτερικό χαλύβδινο βαρέλι
6PA2 δοχείο με εξωτερικό χαλύβδινο κλωβό ή κιβώτιο
6PB1 δοχείο με εξωτερικό αλουμινένιο βαρέλι
6PB2 δοχείο με εξωτερικό αλουμινένιο κλωβό ή κιβώτιο
6PC δοχείο με εξωτερικό ξύλινο κιβώτιο
6PD1 δοχείο με εξωτερικό βαρέλι από κόντρα πλακέ
6PD2 δοχείο με εξωτερικό ψάθινο σκεπαστό κοφίνι
6PG1 δοχείο με εξωτερικό βαρέλι από ίνες
6PG2 δοχείο με εξωτερικό κιβώτιο από ινοσανίδες
6PH1 δοχείο με εξωτερική συσκευασία από τεταμένο πλαστικό
6PH2 δοχείο με εξωτερική συσκευασία από στερεό πλαστικό

6.1.4.20.1 *Εσωτερικό δοχείο*

6.1.4.20.1.1 Τα δοχεία θα πρέπει να είναι κατάλληλα μορφοποιημένα (με μορφή κυλίνδρου ή αχλαδιού) και να είναι κατασκευασμένα από καλής ποιότητας υλικό ελεύθερο από οποιοδήποτε ελάττωμα που θα μπορούσε να μειώσει την αντοχή τους. Τα τοιχώματα θα πρέπει να είναι επαρκώς παχιά σε κάθε σημείο και ελεύθερα από εσωτερικές καταπονήσεις.

6.1.4.20.1.2 Πλαστικά πώματα βιδωτού σπειρώματος, πώματα από τριμμένο γυαλί ή πώματα τουλάχιστον εξίσου αποτελεσματικά θα πρέπει να χρησιμοποιούνται ως πώματα για τα δοχεία. Οποιοδήποτε μέρος του πώματος που είναι πιθανόν να έλθει σε επαφή με το περιεχόμενο του δοχείου θα πρέπει να είναι ανθεκτικό σ' εκείνο το περιεχόμενο. Μέριμνα θα πρέπει να λαμβάνεται ώστε να εξασφαλίζεται ότι τα πώματα να είναι έτσι προσαρμοσμένα ώστε να είναι στεγανά και να είναι κατάλληλα ασφαλισμένα για να

αποφεύγεται οποιαδήποτε χαλαρότητα κατά τη διάρκεια της μεταφοράς. Εάν εξαεριζόμενα πώματα είναι απαραίτητα, αυτά θα πρέπει να συμφωνούν με την 4.1.1.8.

6.1.4.20.1.3 Το δοχείο θα πρέπει να είναι σταθερά ασφαλισμένο στην εξωτερική συσκευασία με προστατευτικά και/ή απορροφητικά υλικά.

6.1.4.20.1.4 Μέγιστη χωρητικότητα του δοχείου: 60 λίτρα.

6.1.4.20.1.5 Μέγιστο καθαρό βάρος: 75 kg.

6.1.4.20.2 *Εξωτερική συσκευασία*

6.1.4.20.2.1 Δοχείο με εξωτερικό χαλύβδινο βαρέλι 6PA1. Οι σχετικές απαιτήσεις της 6.1.4.1 ισχύουν για την κατασκευή της εξωτερικής συσκευασίας. Το μετακινούμενο καπάκι που απαιτείται για αυτόν τον τύπο συσκευασίας μπορεί πάντως να είναι της μορφής ενός καψυλλίου.

6.1.4.20.2.2 Δοχείο με εξωτερικό χαλύβδινο κλωβό ή κιβώτιο 6PA2. Οι σχετικές απαιτήσεις της 6.1.4.14 ισχύουν για την κατασκευή της εξωτερικής συσκευασίας. Για κυλινδρικά δοχεία η εξωτερική συσκευασία θα πρέπει, όταν είναι όρθια, να σηκώνεται πάνω από το δοχείο και το πώμα του. Εάν ο κλωβός περιβάλλει ένα αχλαδόμορφο δοχείο και είναι ταιριαστού σχήματος, η εξωτερική συσκευασία θα πρέπει να είναι εξοπλισμένη με ένα προστατευτικό κάλυμμα (καψύλλιο).

6.1.4.20.2.3 Δοχείο με εξωτερικό αλουμινένιο βαρέλι 6PB1. Οι σχετικές απαιτήσεις της 6.1.4.2 ισχύουν για την κατασκευή της εξωτερικής συσκευασίας.

6.1.4.20.2.4 Δοχείο με εξωτερικό αλουμινένιο κλωβό ή κιβώτιο 6PB2. Οι σχετικές απαιτήσεις της 6.1.4.14 ισχύουν για την κατασκευή της εξωτερικής συσκευασίας.

6.1.4.20.2.5 Δοχείο με εξωτερικό ξύλινο κιβώτιο 6PC. Οι σχετικές απαιτήσεις της 6.1.4.9 ισχύουν για την κατασκευή της εξωτερικής συσκευασίας.

6.1.4.20.2.6 Δοχείο με εξωτερικό βαρέλι από κόντρα πλακέ 6PD1. Οι σχετικές απαιτήσεις της 6.1.4.5 ισχύουν για την κατασκευή της εξωτερικής συσκευασίας.

6.1.4.20.2.7 Δοχείο με εξωτερικό ψάθινο κοφίνι 6PD2. Το ψάθινο κοφίνι θα πρέπει να είναι σωστά φτιαγμένο με υλικό καλής ποιότητας. Θα πρέπει να είναι εξοπλισμένο με προστατευτικό κάλυμμα (καψύλλιο) έτσι ώστε να προλαμβάνεται φθορά στο δοχείο.

6.1.4.20.2.8 Δοχείο με εξωτερικό βαρέλι από ίνες 6PG1. Οι σχετικές απαιτήσεις των 6.1.4.7.1 έως 6.1.4.7.4 ισχύουν για την κατασκευή της εξωτερικής συσκευασίας.

6.1.4.20.2.9 Δοχείο με εξωτερικό κιβώτιο από ινοσανίδες 6PG2. Οι σχετικές απαιτήσεις της 6.1.4.12 ισχύουν για την κατασκευή της εξωτερικής συσκευασίας.

6.1.4.20.2.10 Δοχείο με εξωτερική συσκευασία από τεταμένο πλαστικό ή στερεό πλαστικό (6PH1 ή 6PH2). Τα υλικά και των δύο εξωτερικών συσκευασιών θα πρέπει να ικανοποιούν τις σχετικές απαιτήσεις της 6.1.4.13. Η συσκευασία από στερεό πλαστικό θα πρέπει να είναι κατασκευασμένη από υψηλής πυκνότητας πολυαιθυλένιο ή άλλο συγκρίσιμο πλαστικό υλικό. Το μετακινούμενο καπάκι για αυτόν τον τύπο συσκευασίας μπορεί πάντως να είναι της μορφής καψυλλίου.

6.1.4.21 ***Συνδυασμένες συσκευασίες***

Οι σχετικές απαιτήσεις του Τμήματος 6.1.4 για τις εξωτερικές συσκευασίες προς χρήση, εφαρμόζονται.

ΣΗΜΕΙΩΣΗ: *Για τις εσωτερικές και εξωτερικές συσκευασίες προς χρήση, βλέπε τις σχετικές οδηγίες συσκευασίας στο Κεφάλαιο 4.1.*

6.1.4.22 ***Ελαφρού περιτυπώματος μεταλλικές συσκευασίες***

0A1 μη-μετακινούμενης κεφαλής
0A2 μετακινούμενης κεφαλής

6.1.4.22.1 Το φύλλο μετάλλου για το σώμα και τα άκρα θα πρέπει να είναι από κατάλληλο χάλυβα και ενός περιτυπώματος κατάλληλου για τη χωρητικότητα και την προοριζόμενη χρήση της συσκευασίας.

6.1.4.22.2 Οι συνδέσεις θα πρέπει να είναι συγκολλημένες, τουλάχιστον με διπλή ραφή με τοποθέτηση λωρίδας ή παραγόμενες με μία μέθοδο που εξασφαλίζει έναν παρόμοιο βαθμό αντοχής και στεγανότητας.

6.1.4.22.3 Εσωτερικές επικαλύψεις από ψευδάργυρο, κασσίτερο, λάκα κ.λπ. θα πρέπει να είναι σκληρές και θα πρέπει να επικολλούνται στο χάλυβα σε κάθε σημείο, συμπεριλαμβανομένων των πωμάτων.

6.1.4.22.4 Ανοίγματα για πλήρωση, άδειασμα και εξαερισμό στα σώματα ή τις κεφαλές των μη-μετακινούμενης κεφαλής (0A1) συσκευασιών δεν θα πρέπει να υπερβαίνουν τα 7 cm σε διάμετρο. Συσκευασίες με μεγαλύτερα ανοίγματα θα πρέπει να θεωρούνται ότι είναι του τύπου μετακινούμενης κεφαλής (0A2).

6.1.4.22.5 Τα πώματα των μη-μετακινούμενης κεφαλής συσκευασιών (0A1) θα πρέπει είτε να είναι του τύπου βιδωτού σπειρώματος είτε να είναι ικανά να ασφαλίζονται με μία βιδωτή συσκευή ή μία συσκευή τουλάχιστον εξίσου αποτελεσματική. Τα πώματα των μετακινούμενης κεφαλής συσκευασιών (0A2) θα πρέπει να είναι έτσι σχεδιασμένα και προσαρμοσμένα ώστε να μένουν σταθερά κλεισμένα και οι συσκευασίες να παραμένουν στεγανές σε κανονικές συνθήκες μεταφοράς.

6.1.4.22.6 Μέγιστη χωρητικότητα συσκευασιών: 40 λίτρα.

6.1.4.22.7 Μέγιστο καθαρό βάρος: 50 kg.

6.1.5 Απαιτήσεις δοκιμών για συσκευασίες

6.1.5.1 ***Εκτέλεση και συχνότητα των δοκιμών***

6.1.5.1.1 Ο τύπος σχεδιασμού κάθε συσκευασίας θα πρέπει να δοκιμάζεται όπως περιγράφεται στην 6.1.5 σύμφωνα με τις διαδικασίες που έχουν καθοριστεί από την αρμόδια αρχή επιτρέποντας τη διανομή του σήματος και θα εγκρίνεται υπό της αρμόδιας αρχής.

6.1.5.1.2 Κάθε τύπος σχεδιασμού συσκευασίας θα πρέπει να περνά επιτυχώς τις δοκιμές που περιγράφονται στο παρόν κεφάλαιο πριν από τη χρήση της. Ένας τύπος σχεδιασμού συσκευασίας ορίζεται από το σχέδιο, το μέγεθος, το υλικό και το πάχος, τον τρόπο κατασκευής και συσκευασίας, αλλά μπορεί να περιλαμβάνει διάφορες επιφανειακές επεξεργασίες. Επίσης περιλαμβάνει συσκευασίες που διαφέρουν από τον τύπο σχεδιασμού μόνον στο μικρότερο ύψος σχεδιασμού.

6.1.5.1.3 Οι δοκιμές θα πρέπει να επαναλαμβάνονται σε δείγματα της παραγωγής σε διαστήματα που καθορίζονται από την αρμόδια αρχή. Για τέτοιες δοκιμές σε συσκευασίες από χαρτί ή ινοσανίδες, η προετοιμασία σε συνθήκες περιβάλλοντος θεωρείται ισοδύναμη με τις απαιτήσεις της 6.1.5.2.3.

6.1.5.1.4 Οι δοκιμές θα πρέπει επίσης να επαναλαμβάνονται μετά από κάθε τροποποίηση που αλλάζει το σχεδιασμό, το υλικό ή τον τρόπο κατασκευής μιας συσκευασίας.

6.1.5.1.5 Η αρμόδια αρχή μπορεί να επιτρέπει τη δειγματοληπτική δοκιμή των συσκευασιών που διαφέρουν μόνον σε δευτερεύοντα σημεία από τον ελεγχόμενο τύπο, π.χ. μικρότερα μεγέθη εσωτερικών συσκευασιών ή εσωτερικές συσκευασίες μικρότερου καθαρού βάρους και συσκευασίες τέτοιες όπως βαρέλι, σάκοι και κιβώτια που παράγονται με μικρές μειώσεις στην(στις) εξωτερική(ές) διάσταση(διαστάσεις).

6.1.5.1.6 *(Δεσμευμένο)*

ΣΗΜΕΙΩΣΗ: *Για τις συνθήκες συναρμολόγησης διαφορετικών εσωτερικών συσκευασιών σε μία εξωτερική συσκευασία και για επιτρεπτές αποκλίσεις βλέπε 4.1.1.5.1.*

6.1.5.1.7 Είδη ή εσωτερικές συσκευασίες οποιουδήποτε τύπου για στερεά ή υγρά μπορούν να μοντάρονται και να μεταφέρονται χωρίς δοκιμή σε μία εξωτερική συσκευασία υπό τους παρακάτω όρους:

(a) Η εξωτερική συσκευασία θα πρέπει να έχει επιτυχώς ελεγχθεί σύμφωνα με το την 6.1.5.3 με εύθραυστες (π.χ. γυάλινες) εσωτερικές συσκευασίες που περιέχουν υγρά με τη χρήση του ύψους πτώσης για την ομάδα συσκευασίας I.

(b) Το συνολικό συνδυασμένο μικτό βάρος των εσωτερικών συσκευασιών δεν θα πρέπει να υπερβαίνει το μισό του μικτού βάρους των εσωτερικών συσκευασιών που χρησιμοποιούνται για τη δοκιμή πτώσης στο (a) παραπάνω.

(c) Το πάχος του προστατευτικού υλικού μεταξύ των εσωτερικών συσκευασιών και του εξωτερικού της συσκευασίας δεν θα πρέπει να μειώνεται κάτω από το αντίστοιχο πάχος στην αρχικά ελεγχόμενη συσκευασία. Και εάν μία μόνη εσωτερική συσκευασία είχε χρησιμοποιηθεί στην αρχική δοκιμή, το πάχος του προστατευτικού μεταξύ των εσωτερικών συσκευασιών δεν θα πρέπει να είναι μικρότερο από το πάχος του προστατευτικού μεταξύ του εξωτερικού της συσκευασίας και της εσωτερικής συσκευασίας στην αρχική δοκιμή. Εάν είτε λιγότερες είτε μικρότερες εσωτερικές συσκευασίες χρησιμοποιούνται (συγκρινόμενες με τις εσωτερικές συσκευασίες που χρησιμοποιούνται στη δοκιμή πτώσης) αρκετό πρόσθετο προστατευτικό υλικό θα πρέπει να χρησιμοποιείται για την κατάληψη των κενών χώρων.

(d) Η εξωτερική συσκευασία θα πρέπει να έχει περάσει επιτυχώς τη δοκιμή στοιβάγματος στην 6.1.5.6 όταν είναι κενή. Το συνολικό βάρος ίδιων κόλων θα πρέπει να βασίζεται στο συνδυασμένο βάρος των εσωτερικών συσκευασιών που χρησιμοποιούνται για τη δοκιμή πτώσης στο (a) παραπάνω.

(e) Εσωτερικές συσκευασίες που περιέχουν υγρά θα πρέπει να είναι πλήρως περιβεβλημένες με αρκετή ποσότητα απορροφητικού υλικού για την απορρόφηση όλου του υγρού περιεχομένου των εσωτερικών συσκευασιών.

(f) Εάν η εξωτερική συσκευασία είναι προοριζόμενη να περιέχει εσωτερικές συσκευασίες για υγρά και δεν είναι στεγανή, ή είναι προοριζόμενη να περιέχει εσωτερικές συσκευασίες για στερεά και δεν είναι αδιαπέραστη, ένα μέσον συγκράτησης οποιουδήποτε υγρού ή στερεού περιεχομένου στην περίπτωση διαρροής θα πρέπει να υπάρχει στη μορφή στεγανής επένδυσης, πλαστικού σάκου ή άλλου εξίσου

αποτελεσματικού μέσου συγκράτησης. Για συσκευασίες που περιέχουν υγρά, το απορροφητικό υλικό που απαιτείται στο (e) θα πρέπει να τοποθετείται μέσα στο μέσον συγκράτησης του υγρού περιεχομένου

(g) Οι συσκευασίες θα πρέπει να φέρουν σήμανση σύμφωνα με την 6.1.3 ως ελεγμένες για λειτουργία συνδυασμένων συσκευασιών της Ομάδας Συσκευασίας Ι. Το μικτό βάρος της σήμανσης σε κιλά θα πρέπει να είναι το άθροισμα του βάρους των εξωτερικών συσκευασιών συν το μισό του βάρους της(των) εσωτερικής(ών) συσκευασίας(ών) όπως χρησιμοποιούνται για τη δοκιμή πτώσης που αναφέρεται στο (a) παραπάνω. Ένα τέτοιο σήμα θα πρέπει να περιέχει ένα γράμμα "V" όπως περιγράφεται στην 6.1.2.4.

6.1.5.1.8 Η αρμόδια αρχή μπορεί σε οποιονδήποτε χρόνο να απαιτήσει απόδειξη, με διεξαγωγή δοκιμών σύμφωνα με αυτό το Τμήμα, ότι οι σειριακά παραγόμενες συσκευασίες ικανοποιούν τις απαιτήσεις για τις δοκιμές του σχεδιασμού τύπου. Για λόγους επιβεβαίωσης αρχεία τέτοιων δοκιμών θα πρέπει να διατηρούνται.

6.1.5.1.9 Εάν μια εσωτερική επεξεργασία ή επένδυση απαιτείται για λόγους ασφαλείας, αυτή θα πρέπει να διατηρεί τις προστατευτικές της ιδιότητες ακόμα και μετά τις δοκιμές.

6.1.5.1.10 Υπό την προϋπόθεση ότι η ισχύς των αποτελεσμάτων των δοκιμών δεν επηρεάζονται και με την έγκριση της αρμόδιας αρχής, διάφορες δοκιμές μπορούν να γίνουν σε ένα δείγμα.

6.1.5.1.11 *Συσκευασίες συλλογής*

Οι συσκευασίες διασφάλισης (βλέπε 1.2.1) θα πρέπει να δοκιμάζονται και να φέρουν επισήμανση σύμφωνα με τις απαιτήσεις που εφαρμόζονται στις συσκευασίες της ομάδας συσκευασίας ΙΙ που προορίζονται για τη μεταφορά στερεών ή εσωτερικών συσκευασιών, εκτός όπως παρακάτω:

(a) Η ουσία δοκιμής που χρησιμοποιείται κατά την εκτέλεση των δοκιμών θα πρέπει να είναι νερό και οι συσκευασίες θα πρέπει να γεμίζονται όχι λιγότερο του από 98% της μέγιστης χωρητικότητάς τους. Επιτρέπεται η χρήση προσθέτων, τέτοιων όπως σάκοι από μολυβένια σκάγια, για την απόκτηση του απαραίτητου συνολικού βάρους κόλου, για όσο είναι τοποθετημένα έτσι ώστε τα αποτελέσματα της δοκιμής να μην επηρεάζονται. Εναλλακτικά, κατά την εκτέλεση της δοκιμής πτώσης, το ύψος πτώσης μπορεί να ποικίλει σύμφωνα με την 6.1.5.3.5(b).

(b) Οι συσκευασίες θα πρέπει, επιπλέον, θα πρέπει να έχουν επιτυχώς υποβληθεί σε δοκιμή στεγανότητας στα 30 kPa, με τα αποτελέσματα αυτής της δοκιμής να απεικονίζονται στην αναφορά δοκιμής που απαιτείται από την 6.1.5.8 και

(c) Οι συσκευασίες θα πρέπει να φέρουν επισήμανση με το γράμμα "T" όπως περιγράφεται στην 6.1.2.4.

6.1.5.2 ***Προετοιμασία των συσκευασιών για δοκιμή***

6.1.5.2.1 Οι δοκιμές θα πρέπει να διεξάγονται σε συσκευασίες προετοιμασίες όπως για μεταφορά συμπεριλαμβανομένων, όσον αφορά σε συνδυασμένες συσκευασίες, των εσωτερικών συσκευασιών που χρησιμοποιούνται. Εσωτερικά ή μόνα δοχεία ή συσκευασίες θα πρέπει να γεμίζονται έως όχι λιγότερο από το 98% της μέγιστης χωρητικότητας τους για υγρά ή το 95% για στερεά. Για συνδυασμένες συσκευασίες όπου η εσωτερική συσκευασία είναι σχεδιασμένη να μεταφέρει υγρά και στερεά, ξεχωριστή δοκιμή απαιτείται τόσο για υγρό, όσο και για στερεό περιεχόμενο. Οι ουσίες ή τα είδη προς μεταφορά στις συσκευασίες

μπορούν να αντικαθίστανται από άλλες ουσίες ή είδη εκτός όπου αυτά θα καθιστούσαν τα αποτελέσματα των δοκιμών μη ισχύοντα. Για στερεά, όταν μία άλλη ουσία χρησιμοποιείται, αυτή θα πρέπει να έχει τα ίδια φυσικά χαρακτηριστικά (βάρος, κόκκο, μέγεθος κ.λπ.) όπως η ουσία προς μεταφορά. Επιτρέπεται η χρήση προσθέτων, τέτοιων όπως σάκοι από μολυβένια σκάγια, για την απόκτηση του απαραίτητου συνολικού βάρους κόλου, για όσο είναι τοποθετημένα έτσι ώστε τα αποτελέσματα της δοκιμής να μην επηρεάζονται.

6.1.5.2.2 Στις δοκιμές πτώσης για υγρά, όταν μία άλλη ουσία χρησιμοποιείται, η σχετική πυκνότητα και το ιξώδες θα πρέπει να είναι παρόμοια με εκείνα της ουσίας προς μεταφορά. Νερό μπορεί επίσης να χρησιμοποιείται για τη δοκιμή πτώσης υγρού υπό τους όρους στην 6.1.5.3.5.

6.1.5.2.3 Συσκευασίες από χαρτί ή ινοσανίδες θα πρέπει να τοποθετούνται για τουλάχιστον 24 ώρες σε μία ατμόσφαιρα που έχει ελεγχόμενη θερμοκρασία και σχετική υγρασία (r.h.). Υπάρχουν τρεις δυνατότητες, μία από τις οποίες θα πρέπει να επιλέγεται. Η προτιμώμενη ατμόσφαιρα είναι 23 ± 2 °C και 50% ± 2% r.h. Οι δύο άλλες δυνατότητες είναι 20 ± 2 °C και 65% ± 2% r.h. ή 27 ± 2 °C και 65% ± 2% r.h.

ΣΗΜΕΙΩΣΗ: *Οι μέσες τιμές θα πρέπει να πέφτουν μέσα σ' αυτά τα όρια. Βραχυπρόθεσμες διακυμάνσεις και περιορισμοί στη μέτρηση μπορούν να προκαλούν διαφοροποίηση των μεμονωμένων μετρήσεων κατά έως ±5% σχετική υγρασία χωρίς σημαντική επίδραση στην επαναληψιμότητα της δοκιμής.*

6.1.5.2.4 *(Δεσμευμένο)*

6.1.5.2.5 Για να ελεγχθεί ότι η χημική συμβατότητά τους με τα υγρά είναι αρκετή, πλαστικά βαρέλια και μπιτόνια σύμφωνα με την 6.1.4.8 και εάν είναι απαραίτητο σύνθετες συσκευασίες (πλαστικού υλικού) σύμφωνα με την 6.1.4.19 θα πρέπει να υπόκεινται σε αποθήκευση σε θερμοκρασία περιβάλλοντος για έξι μήνες, κατά τη διάρκεια του οποίου χρόνου τα δείγματα δοκιμής θα πρέπει να διατηρούνται γεμισμένα με τα εμπορεύματα που είναι προοριζόμενα να μεταφέρουν.

Για τις πρώτες και τις τελευταίες 24 ώρες αποθήκευσης, τα δείγματα δοκιμής θα πρέπει να τοποθετούνται με το πώμα προς τα κάτω. Πάντως, συσκευασίες εξοπλισμένες με εξαεριστήρα θα πρέπει να είναι έτσι τοποθετημένες σε κάθε περίπτωση για πέντε λεπτά μόνον. Μετά από αυτήν την αποθήκευση τα δείγματα δοκιμής θα πρέπει να υποβάλλονται στις δοκιμές που ορίζονται στις 6.1.5.3 έως 6.1.5.6.

Όταν είναι γνωστό ότι οι ιδιότητες αντοχής του πλαστικού υλικού των εσωτερικών δοχείων των σύνθετων συσκευασιών (πλαστικού υλικού) δεν μεταβάλλονται σημαντικά από τη δράση της πληρωτικής ουσίας, δεν θα είναι απαραίτητο να δοκιμάζεται ότι η χημική συμβατότητα είναι αρκετή.

Μία σημαντική μεταβολή στις ιδιότητες αντοχής σημαίνει:

(a) σαφή αύξηση της ευθραυστότητας, ή

(b) σημαντική μείωση στην ελαστικότητα, εκτός εάν σχετίζεται με μία όχι μικρότερη από ανάλογη αύξηση στην επιμήκυνση υπό φορτίο.

Όπου η συμπεριφορά του πλαστικού υλικού έχει αποδειχθεί με άλλα μέσα, ο παραπάνω έλεγχος της συμβατότητας μπορεί να παραλείπεται. Τέτοιες διαδικασίες θα πρέπει να είναι τουλάχιστον ισοδύναμες με τον παραπάνω έλεγχο συμβατότητας και να είναι αναγνωρισμένες από την αρμόδια αρχή.

***ΣΗΜΕΙΩΣΗ**: Για πλαστικά βαρέλια και μπιτόνια και σύνθετες συσκευασίες (πλαστικού υλικού) κατασκευασμένες από υψηλού ή μέσου μοριακού βάρους πολυαιθυλένιο, βλέπε επίσης 6.1.5.2.6 παρακάτω.*

6.1.5.2.6 Για βαρέλια και μπιτόνια από υψηλού μοριακού βάρους πολυαιθυλένιο σύμφωνα με την 6.1.4.8 και εάν είναι απαραίτητο σύνθετες συσκευασίες από υψηλού μοριακού βάρους πολυαιθυλένιο σύμφωνα με την 6.1.4.19, η χημική τους συμβατότητα με τα υγρά πλήρωσης σύμφωνα με την 4.1.1.19 πρέπει να επιβεβαιώνεται με πρότυπα υγρά (βλέπε 6.1.6):

Τα πρότυπα υγρα είναι ενδεικτικά για τις διεργασίες φθοράς σε πολυαιθυλένιο, καθώς αδυνατίζουν φουσκώνοντας, αστοχούν υπό τάση, μοριακή φθορά και συνδυασμούς αυτών. Η επαρκής χημική συμβατότητα των συσκευασιών μπορεί να εξακριβωθεί με αποθήκευση των απαιτούμενων δειγμάτων ελέγχου για τρεις εβδομάδες στους 40 ^{O}C με το(α) κατάλληλο(α) πρότυπο(α) υγρό(ά)· όπου το πρότυπο υγρό είναι νερό, αποθήκευση με αυτή τη διαδικασία δεν απαιτείται. Αποθήκευση δεν απαιτείται επίσης για δείγματα ελέγχου τα οποία χρησιμοποιούνται για τη δοκιμή στοιβάγματος στην περίπτωση των πρότυπων υγρών «διάλυμα ύγρανσης» και «ακετικό οξύ».

Για τις πρώτες και τις τελευταίες 24 ώρες αποθήκευσης, τα δείγματα δοκιμής θα πρέπει να τοποθετούνται με το πώμα προς τα κάτω. Πάντως, συσκευασίες εξοπλισμένες με εξαεριστήρα θα πρέπει να είναι έτσι τοποθετημένες σε κάθε περίπτωση για πέντε λεπτά μόνον. Μετά από αυτήν την αποθήκευση, τα δείγματα δοκιμής θα πρέπει να υποβάλλονται στις δοκιμές που ορίζονται στις 6.1.5.3 έως 6.1.5.6

Ο έλεγχος συμβατότητας για το υδροϋπεροξείδιο του τριτοταγούς βουτυλίου με περισσότερο από 40% περιεκτικότητα σε υπεροξείδιο και υπεροξοξικά οξέα της Κλάσης 5.2, δεν θα πρέπει να εκτελείται χρησιμοποιώντας πρότυπα υγρά. Για αυτές τις ουσίες, απόδειξη αρκετής χημικής συμβατότητας των δειγμάτων δοκιμής θα πρέπει να παρέχεται κατά τη διάρκειας μια αποθηκευτικής περιόδου έξι μηνών σε θερμοκρασία περιβάλλοντος με τις ουσίες που προορίζονται να μεταφέρουν.

Η διαδικασία σύμφωνα με αυτή την παράγραφο εφαρμόζεται επίσης σε υψηλής πυκνότητας, υψηλού ή μέσου μοριακού βάρους συσκευασίες πολυαιθυλενίου, η εσωτερική επιφάνεια των οποίων είναι φθοριωμένη.

6.1.5.2.7 Για συσκευασίες από πολυαιθυλένιο υψηλού ή μέσου μοριακού βάρους σύμφωνα με την 6.1.5.2.6, που έχουν περάσει με επιτυχία τη δοκιμή της 6.1.5.2.6, είναι δυνατό να εγκριθούν ουσίες πλήρωσης διαφορετικές από τις εξομοιούμενες σύμφωνα με την 4.1.1.19. Η έγκριση αυτή βασίζεται σε εργαστηριακούς ελέγχους που αποδεικνύουν ότι η επίδραση τέτοιων πληρωτικών ουσιών πάνω στα δείγματα δοκιμής είναι μικρότερη από εκείνη του αντίστοιχου πρότυπου υγρού (ή υγρών) λαμβανομένων υπόψη των σχετικών διαδικασιών φθοράς. Ισχύουν οι ίδιοι όροι όπως εκείνοι που καθορίζονται στην 4.1.1.19.2 παραπάνω όσον αφορά τη σχετική πυκνότητα και την τάση ατμών.

6.1.5.2.8 Υπό την προϋπόθεση ότι οι ιδιότητες αντοχής των πλαστικών εσωτερικών συσκευασιών μίας συνδυασμένης συσκευασίας δεν μεταβάλλονται σημαντικά από τη δράση της πληρωτικής ουσίας, απόδειξη της χημικής συμβατότητας δεν είναι απαραίτητη. Μία σημαντική μεταβολή στις ιδιότητες αντοχής σημαίνει:

(a) σαφή αύξηση της ευθραυστότητας

(b) σημαντική μείωση στην ελαστικότητα, εκτός εάν σχετίζεται με μία όχι λιγότερο από ανάλογη αύξηση σε ελαστική επιμήκυνση

6.1.5.3 ***Δοκιμή πτώσης*** [3]

6.1.5.3.1 *Αριθμός δειγμάτων δοκιμής (ανά τύπο σχεδιασμού και κατασκευαστή) και κλίση πτώσης*

Για άλλες πέραν από επίπεδες πτώσεις το κέντρο βάρους θα πρέπει να είναι κάθετα πάνω από το σημείο κρούσης.

Όπου περισσότερες από μία κλίσεις είναι δυνατές για μια δεδομένη δοκιμή πτώσης, η κλίση που είναι πιο πιθανόν να υπάρξει σε περίπτωση πτώσης της συσκευασίας θα πρέπει να χρησιμοποιείται.

[3] *Βλέπε Πρότυπο ISO 2248.*

Συσκευασία	**Αριθμ. δειγμάτων δοκιμής**	**Κλίση πτώσης**
(a) Χαλύβδινα βαρέλια Αλουμινένια βαρέλια Βαρέλια από μέταλλο άλλο από χάλυβα ή αλουμίνιο Χαλύβδινα μπιτόνια Αλουμινένια μπιτόνια Βαρέλια από κόντρα πλακέ Ξύλινα βαρέλια Βαρέλια από ίνες Πλαστικά βαρέλια και μπιτόνια Σύνθετες συσκευασίες που είναι στο σχήμα βαρελιού Ελαφρού περιτυπώματος μεταλλικές συσκευασίες	Έξι (τρία για κάθε πτώση)	Πρώτη πτώση (με τη χρήση τριών δειγμάτων): η συσκευασία θα πρέπει χτυπάει το στόχο διαγώνια με την κεφαλή ή, εάν η συσκευασία δεν έχει κεφαλή, με μία περιφερειακή ραφή ή μία ακμή. Δεύτερη πτώση (με τη χρήση των άλλων τριών δειγμάτων): η συσκευασία θα πρέπει να χτυπάει το στόχο με το ασθενέστερο μέρος που δεν έχει ελεγχθεί με την πρώτη πτώση, για παράδειγμα ένα πώμα ή, για μερικά κυλινδρικά βαρέλια, η συγκολλημένη διαμήκης ραφή του σώματος του βαρελιού.
(b) Κιβώτια από φυσικό ξύλο Κιβώτια από κόντρα πλακέ Κιβώτια από ανασυσταμένο ξύλο Κιβώτια από ινοσανίδες Πλαστικά κιβώτια Χαλύβδινα ή αλουμινένια κιβώτια Σύνθετες συσκευασίες που είναι στο σχήμα κιβωτίου	Πέντε (ένα για κάθε πτώση)	Πρώτη πτώση: με τον πυθμένα Δεύτερη πτώση: με την κορυφή Τρίτη πτώση: με τη μακριά πλευρά Τέταρτη πτώση: με την κοντή πλευρά Πέμπτη πτώση: με μία γωνία
(c) Σάκοι – μονού φύλου με πλευρική ραφή	Τρία (τρεις πτώσεις ανά σάκο)	Πρώτη πτώση: με μία πλατιά όψη Δεύτερη πτώση: με μία στενή όψη Τρίτη πτώση: με το άκρο του σάκου
(d) Σάκοι – μονού φύλλου χωρίς πλευρική ραφή, ή πολλαπλού φύλλου	Τρία (δύο πτώσεις ανά σάκο)	Πρώτη πτώση: με μία πλατιά όψη Δεύτερη πτώση: με το άκρο του σάκου
(e) Σύνθετες συσκευασίες (γυαλί, ψαμμάργιλος ή πορσελάνη), φέρουσες σήμανση με το σύμβολο "RID/ADR" σύμφωνα με την 6.1.3.1 (a) (ii) και έχουν σχήμα βαρελιού ή κιβωτίου	Τρία (ένα για κάθε πτώση)	Διαγώνια με το κάτω στόμιο, ή, εάν δεν υπάρχει στόμιο, με μία περιφερειακή ραφή ή την ακμή του πυθμένα.

6.1.5.3.2 *Ειδική προετοιμασία των δειγμάτων δοκιμής για τη δοκιμή πτώσης*

Η θερμοκρασία του δείγματος δοκιμής και του περιεχομένου του θα πρέπει να μειώνεται στους –18 °C ή χαμηλότερα για τις παρακάτω συσκευασίες:

(a) πλαστικά βαρέλια (βλέπε 6.1.4.8)

(b) πλαστικά μπιτόνια (βλέπε 6.1.4.8)

(c) πλαστικά κιβώτια άλλα εκτός από κιβώτια από τεταμένο πλαστικό (βλέπε 6.1.4.13)

(d) σύνθετες συσκευασίες (πλαστικού υλικού) (βλέπε 6.1.4.19) και

(e) συνδυασμένες συσκευασίες με πλαστικές εσωτερικές συσκευασίες, άλλες από πλαστικούς σάκους προοριζόμενους να περιέχουν στερεά ή είδη.

Όπου τα δείγματα δοκιμής προετοιμάζονται με αυτόν τον τρόπο, η εξισορρόπηση στην 6.1.5.2.3 μπορεί να παραλείπεται. Τα υγρά ελέγχου θα πρέπει να διατηρούνται στην υγρή κατάσταση με την προσθήκη αντιψυκτικών εάν είναι απαραίτητο.

6.1.5.3.3 Οι συσκευασίες με αφαιρούμενο κάλυμμα για υγρά δεν ρίπτονται παρά μόνο τουλάχιστον 24 ώρες μετά την πλήρωση και κλείσιμο για να δοθεί χρόνος για τυχόν χαλάρωση του πώματος.

6.1.5.3.4 *Στόχος*

Ο στόχος θα πρέπει να είναι μία άκαμπτη και οριζόντια επιφάνεια και θα είναι:

- Ακέραιη και συμπαγής τόσο ώστε να είναι αμετακίνητη
- Επίπεδη, με μία επιφάνεια ελεύθερη από τοπικά ελαττώματα που θα μπορούσαν να επηρεάσουν τα αποτελέσματα δοκιμών
- Σταθερή αρκετά ώστε να μην παραμορφώνεται κάτω από συνθήκες δοκιμών και να μην καταστρέφεται από δοκιμές, και
- Αρκετά μεγάλη ώστε να διασφαλίζει ότι το κόλο δοκιμών πέφτει πλήρως επί της επιφανείας.

6.1.5.3.5 *Ύψος πτώσης*

Για στερεά και υγρά, αν η δοκιμή εκτελείται με το στερεό ή το υγρό προς μεταφορά ή με άλλη ουσία που έχει ουσιαστικά τα ίδια φυσικά χαρακτηριστικά:

Ομάδα Συσκευασίας I	**Ομάδα Συσκευασίας II**	**Ομάδα Συσκευασίας III**
1.8 m	1.2 m	0.8 m

Για υγρά σε μονές συσκευασίες και για τις εσωτερικές συσκευασίες σύνθετων συσκευασιών, όταν η δοκιμή εκτελείται με νερό:

Σημείωση: *Ο όρος νερό περιλαμβάνει διαλύματα νερού / αντιπηκτικών με ελάχιστο ειδικό βάρος 0,95 για δοκιμές στους – 18 °C.*

(a) όπου οι ουσίες προς μεταφορά έχουν σχετική πυκνότητα όχι μεγαλύτερη από 1.2:

Ομάδα Συσκευασίας I	Ομάδα Συσκευασίας II	Ομάδα Συσκευασίας III
1.8 m	1.2 m	0.8 m

(b) όπου οι ουσίες προς μεταφορά έχουν σχετική πυκνότητα που υπερβαίνει το 1.2, το ύψος πτώσης θα πρέπει να υπολογίζεται στη βάση της σχετικής πυκνότητας (d) της ουσίας προς μεταφορά, στρογγυλοποιημένης στο πρώτο δεκαδικό, ως ακολούθως:

Ομάδα Συσκευασίας I	Ομάδα Συσκευασίας II	Ομάδα Συσκευασίας III
d × 1.5 (m)	d × 1.0 (m)	d × 0.67 (m)

(c) για ελαφρού περιτυπώματος μεταλλικές συσκευασίες, φέρουσες σήμανση με το σύμβολο "RID/ADR" σύμφωνα με την 6.1.3.1(a) (ii) προοριζόμενες για τη μεταφορά ουσιών που έχουν ιξώδες στους 23 °C μεγαλύτερο από 200 mm2/s (που αντιστοιχεί σ' ένα χρόνο ροής 30 δεύτερα με ένα ISO καψύλλιο ροής που έχει στόμιο αεριοπροώθησης με 6 mm διάμετρο σύμφωνα με το Πρότυπο ISO 2431-1993)

(i) εάν η σχετική πυκνότητα δεν υπερβαίνει το 1.2:

Ομάδα συσκευασίας II	Ομάδα συσκευασίας III
0.6 m	0.4 m

(ii) όπου οι ουσίες προς μεταφορά έχουν σχετική πυκνότητα (d) που υπερβαίνει το 1.2 το ύψος πτώσης θα πρέπει να υπολογίζεται πάνω στη βάση της σχετικής πυκνότητα (d) της ουσίας προς μεταφορά, στρογγυλοποιημένης στο πρώτο δεκαδικό, ως ακολούθως:

Ομάδα συσκευασίας II	Ομάδα συσκευασίας III
d × 0.5 m	d × 0.33 m

6.1.5.3.6 *Κριτήρια για πέρασμα της δοκιμής:*

6.1.5.3.5.1 Κάθε συσκευασία που περιέχει υγρό θα πρέπει να είναι στεγανή όταν έχει υπάρξει ισορροπία μεταξύ των εσωτερικών και εξωτερικών πιέσεων, όμως για εσωτερικές συσκευασίες συνδυασμένων συσκευασιών και εκτός από εσωτερικά δοχεία σύνθετων συσκευασιών (γυαλί, πορσελάνη ή ψαμμάργιλο), φέροντα σήμανση με το σύμβολο "RID/ADR" σύμφωνα με την 6.1.3.1 (a) (ii) δεν είναι απαραίτητο οι πιέσεις να είναι εξισωμένες.

6.1.5.3.6.2 Όπου μία συσκευασία για στερεά υποβάλλεται σε δοκιμή πτώσης και η επάνω όψη της χτυπάει το στόχο, το δείγμα δοκιμής περνάει τη δοκιμή εάν όλο το περιεχόμενο συγκρατείται από μία εσωτερική συσκευασία ή εσωτερικό δοχείο (π.χ. έναν πλαστικό σάκο) ακόμα κι εάν το πώμα ενώ διατηρεί τη συγκρατητική του λειτουργία πάνω στην κορυφαία όψη του βαρελιού δεν είναι πια αδιαπέραστο.

6.1.5.3.6.3 Η εξωτερική συσκευασία μίας σύνθετης ή συνδυασμένης συσκευασίας δεν θα πρέπει να παρουσιάζει οποιαδήποτε φθορά ικανή να επηρεάσει την ασφάλεια στη μεταφορά. Δε θα πρέπει να υπάρχει διαρροή της πληρωτικής ουσίας από την (τις) εσωτερική (ές) συσκευασία (ες).

6.1.5.3.6.4 Ούτε το ακριανό φύλλο ενός σάκου ούτε η εξωτερική συσκευασία θα πρέπει να παρουσιάζουν οποιαδήποτε φθορά ικανή να επηρεάσει την ασφάλεια στη μεταφορά.

6.1.5.3.6.5 Μία μικρή έκκριση από το(τα) πώμα(τα) κατά την κρούση δεν θεωρείται ότι είναι αστοχία της συσκευασίας υπό την προϋπόθεση ότι δεν υπάρχει περαιτέρω διαρροή.

6.1.5.3.6.6 Δεν επιτρέπεται ρήγμα σε συσκευασίες για εμπορεύματα της Κλάσης 1 που θα επέτρεπε τη διαρροή ελεύθερων εκρηκτικών ουσιών ή ειδών από την εξωτερική συσκευασία.

6.1.5.4 ***Δοκιμή στεγανότητας***

Η δοκιμή στεγανότητας θα πρέπει να πραγματοποιείται σε όλους τους τύπους σχεδιασμού των συσκευασιών προοριζόμενων να περιέχουν υγρά, πάντως, αυτή η δοκιμή δεν απαιτείται για

- εσωτερικές συσκευασίες συνδυασμένων συσκευασιών
- εσωτερικά δοχεία σύνθετων συσκευασιών (από γυαλί, πορσελάνη ή ψαμμάργιλο), φέροντα σήμανση με το σύμβολο "RID/ADR" σύμφωνα με την 6.1.3.1 (a) (ii),
- ελαφρού περιτυπώματος μεταλλικές συσκευασίες, φέρουσες σήμανση με το σύμβολο "RID/ADR" σύμφωνα με την 6.1.3.1 (a) (ii), προοριζόμενες για ουσίες με ιξώδες στους 23 °C που υπερβαίνει τα 200 mm^2/s.

6.1.5.4.1 *Αριθμός δειγμάτων δοκιμής:* τρία δείγματα δοκιμής ανά τύπο σχεδιασμού και κατασκευαστή

6.1.5.4.2 *Ειδική προετοιμασία δειγμάτων δοκιμής για τη δοκιμή:* τα εξαεριζόμενα πώματα είτε θα πρέπει να αντικαθίστανται από παρόμοια μη-εξαεριζόμενα πώματα ή ο εξαερισμός θα πρέπει να σφραγίζεται.

6.1.5.4.3 *Μέθοδος δοκιμής και πίεση που πρέπει να εφαρμόζεται*: οι συσκευασίες συμπεριλαμβανομένων των πωμάτων τους θα πρέπει να βυθίζονται κάτω από το νερό για 5 λεπτά ενώ μία εσωτερική πίεση αέρα εφαρμόζεται, η μέθοδος της βύθισης δεν θα πρέπει να επηρεάζει τα αποτελέσματα της δοκιμής.

Η πίεση αέρα (μετρητή) που εφαρμόζεται θα πρέπει να είναι:

Ομάδα Συσκευασίας I	**Ομάδα Συσκευασίας II**	**Ομάδα Συσκευασίας III**
Όχι μικρότερη από 30 kPa (0.3 bar)	Όχι μικρότερη από 20 kPa (0.2 bar)	Όχι μικρότερη από 20 kPa (0.2 bar)

Άλλες μέθοδοι τουλάχιστον εξίσου αποτελεσματικές μπορούν να χρησιμοποιούνται.

6.1.5.4.4 *Κριτήριο για πέρασμα της δοκιμής: δεν* θα πρέπει να υπάρχει διαρροή

6.1.5.5 ***Δοκιμή εσωτερικής πίεσης (υδραυλικής)***

6.1.5.5.1 Σ*υσκευασίες προς δοκιμή*

Η δοκιμή εσωτερικής πίεσης (υδραυλικής) θα πρέπει να διεξάγεται σε όλους τους τύπους σχεδιασμού συσκευασιών από χάλυβα, αλουμίνιο και πλαστικό και σε όλες τις σύνθετες συσκευασίες προοριζόμενες να περιέχουν υγρά. Αυτός η δοκιμή δεν απαιτείται για:

- εσωτερικές συσκευασίες συνδυασμένων συσκευασιών

- εσωτερικά δοχεία σύνθετων συσκευασιών (από γυαλί, πορσελάνη ή ψαμμάργιλο), φέροντα σήμανση με το σύμβολο "RID/ADR" σύμφωνα με την 6.1.3.1 (a) (ii),

- ελαφρού περιτυπώματος μεταλλικές συσκευασίες, φέρουσες σήμανση με το σύμβολο "RID/ADR" σύμφωνα με την 6.1.3.1 (a) (ii) προοριζόμενες για ουσίες με ιξώδες στους 23 °C που υπερβαίνει τα 200 mm^2/s.

6.1.5.5.2 *Αριθμός δειγμάτων δοκιμής:* τρία δείγματα δοκιμής ανά τύπο σχεδιασμού και κατασκευαστή.

6.1.5.5.3 *Ειδική προετοιμασία συσκευασιών για τη δοκιμή:* τα εξαεριζόμενα πώματα είτε θα πρέπει να αντικαθίστανται από παρόμοια μη-εξαεριζόμενα πώματα ή ο εξαερισμός θα πρέπει να σφραγίζεται

6.1.5.5.4 *Μέθοδος δοκιμής και πίεση που πρέπει να εφαρμόζεται:* μεταλλικές συσκευασίες και σύνθετες συσκευασίες (από γυαλί, πορσελάνη ή ψαμμάργιλο), συμπεριλαμβανομένων των πωμάτων τους, θα πρέπει να υπόκεινται σε δοκιμή πίεσης για 5 λεπτά. Πλαστικές συσκευασίες και σύνθετες συσκευασίες (πλαστικού υλικού) συμπεριλαμβανομένων των πωμάτων τους, θα πρέπει να υπόκεινται σε δοκιμή πίεσης για 30 λεπτά. Αυτή η πίεση είναι εκείνη που πρέπει να συμπεριλαμβάνεται στη επισήμανση που απαιτείται από την 6.1.3.1 (d). Ο τρόπος με τον οποίο οι συσκευασίες υποστηρίζονται δεν θα πρέπει να καθιστά άκυρη τη δοκιμή. Η πίεση θα πρέπει να εφαρμόζεται συνεχώς και ομοιόμορφα. Θα πρέπει να διατηρείται σταθερή καθ' όλη την περίοδο δοκιμής. Η υδραυλική πίεση (μετρητή) που εφαρμόζεται, όπως καθορίζεται από οποιαδήποτε από τις παρακάτω μεθόδους, θα πρέπει να είναι:

(a) όχι μικρότερη από τη συνολική πίεση πιεζομέτρου που μετριέται στη συσκευασία (δηλ. την τάση ατμών της πληρωτικής ουσίας και τη μερική πίεση του αέρα ή άλλων αδρανών αερίων, μείον 100 kPa) στους 55 °C, πολλαπλασιασμένη με έναν συντελεστή ασφάλειας 1.5. Αυτή η συνολική πίεση πιεζομέτρου θα πρέπει να προσδιορίζεται στη βάση ενός μέγιστου βαθμού πλήρωσης σύμφωνα με την 4.1.1.4 και μία θερμοκρασία πλήρωσης 15 °C ή

(b) όχι μικρότερη από 1.75 φορές την τάση ατμών στους 50 °C της ουσίας προς μεταφορά, μείον 100 kPa, αλλά με ελάχιστη πίεση δοκιμής 100 kPa, ή

(c) όχι μικρότερη από 1.5 φορές την τάση ατμών στους 55 °C της ουσίας προς μεταφορά, μείον 100 kPa, αλλά με ελάχιστη πίεση δοκιμής 100 kPa

6.1.5.5.5 Επιπλέον, συσκευασίες προοριζόμενες να περιέχουν ουσίες της Ομάδας Συσκευασίας I θα πρέπει να δοκιμάζονται σε μια ελάχιστη πίεση 250 kPa (μετρητή) για μια περίοδο δοκιμής 5 ή 30 λεπτών που εξαρτάται από το υλικό κατασκευής της συσκευασίας.

6.1.5.5.6 *Κριτήριο για το πέρασμα της δοκιμής:* καμία συσκευασία δεν θα πρέπει να έχει διαρροή.

6.1.5.6 ***Δοκιμή στοιβάγματος***

Όλοι οι τύποι σχεδιασμού των συσκευασιών πέραν των σάκων και πέραν των μη-στοιβάξιμων σύνθετων συσκευασιών (από γυαλί, πορσελάνη ή ψαμμάργιλο), φέροντες σήμανση με το σύμβολο "RID/ADR" σύμφωνα με την 6.1.3.1 (a) (ii) θα πρέπει να υπόκεινται σε μια δοκιμή στοιβάγματος.

6.1.5.6.1 *Αριθμός δειγμάτων δοκιμής:* τρία δείγματα δοκιμής ανά τύπο σχεδιασμού και κατασκευαστή

6.1.5.6.2 *Μέθοδος δοκιμής*: το δείγμα δοκιμής θα πρέπει να υπόκειται σε μία δύναμη εφαρμοζόμενη στην κορυφαία επιφάνεια του δείγματος δοκιμής ισοδύναμη με το συνολικό βάρος ίδιων κόλων που θα μπορούσαν να είναι στοιβαγμένες πάνω σ' αυτό κατά τη διάρκεια της μεταφοράς. Όπου τα περιεχόμενα του δείγματος δοκιμής είναι μη-επικίνδυνα υγρά με σχετική πυκνότητα διαφορετική από αυτή του υγρού προς μεταφορά, η δύναμη θα πρέπει να υπολογίζεται σε σχέση με την τελευταία. Το ελάχιστο ύψος της στοίβας συμπεριλαμβανομένου του δείγματος δοκιμής θα πρέπει να είναι 3 μέτρα. Η διάρκεια της δοκιμής θα πρέπει να είναι 24 ώρες, εκτός του ότι πλαστικά βαρέλια, μπιτόνια και σύνθετες συσκευασίες 6HH1 και 6HH2, προοριζόμενες για υγρά, θα πρέπει να υπόκεινται στη δοκιμή στοιβάγματος για μία περίοδο 28 ημερών σε μία θερμοκρασία όχι μικρότερη από 40 °C.

Για τη δοκιμή σύμφωνα με την 6.1.5.2.5, η αρχική πληρωτική ουσία θα πρέπει να χρησιμοποιείται. Για τη δοκιμή σύμφωνα με την 6.1.5.2.6, μια δοκιμή στοιβάγματος θα πρέπει να διεξάγεται με ένα πρότυπο υγρό.

6.1.5.6.3 *Κριτήρια για πέρασμα της δοκιμής*: κανένα δείγμα δοκιμής δεν θα πρέπει να έχει διαρροή. Σε σύνθετες συσκευασίες ή συνδυασμένες συσκευασίες, δεν θα πρέπει να υπάρχει διαρροή της πληρωτικής ουσίας από το εσωτερικό δοχείο ή την εσωτερική συσκευασία. Κανένα δείγμα δοκιμής δεν θα πρέπει να εμφανίζει οποιαδήποτε φθορά που θα μπορούσε δυσμενώς να επηρεάσει την ασφάλεια της μεταφοράς ή οποιαδήποτε παραμόρφωση που θα μπορούσε να μειώσει την αντοχή του ή να προκαλέσει αστάθεια στις στοίβες των κόλων. Οι πλαστικές συσκευασίες θα πρέπει να ψύχονται σε θερμοκρασία περιβάλλοντος πριν από την αξιολόγηση.

6.1.5.7 ***Συμπληρωματική δοκιμή διαπερατότητας για πλαστικά βαρέλια και μπιτόνια σύμφωνα με την 6.1.4.8 και για σύνθετες συσκευασίες (πλαστικού υλικού) σύμφωνα με την 6.1.4.19 προοριζόμενες για τη μεταφορά υγρών που έχουν σημείο ανάφλεξης ≤ 61 °C, πέραν από συσκευασίες 6HA1***

Συσκευασίες από πολυαιθυλένιο χρειάζεται να υπόκεινται σ' αυτή τη δοκιμή μόνον εάν είναι να εγκριθούν για τη μεταφορά βενζολίου, τολουολίου, ξυλένιου ή μειγμάτων και παρασκευασμάτων που περιέχουν εκείνες τις ουσίες.

6.1.5.7.1 *Αριθμός δειγμάτων δοκιμής:* τρεις συσκευασίες ανά τύπο σχεδιασμού και κατασκευαστή.

6.1.5.7.2 *Ειδική προετοιμασία του δείγματος δοκιμής για τη δοκιμή:* τα δείγματα δοκιμής θα προ-αποθηκεύονται με την αρχική πληρωτική ουσία σύμφωνα με την 6.1.5.2.5, ή, για συσκευασίες από υψηλού μοριακού βάρους πολυαιθυλένιο, με το πρότυπο υγρό μείγμα υδρογονανθράκων (λευκό οινόπνευμα) σύμφωνα με την 6.1.5.2.6.

6.1.5.7.3 *Μέθοδος δοκιμής:* τα δείγματα δοκιμής γεμισμένα με την ουσία για την οποία η συσκευασία είναι να εγκριθεί θα πρέπει να ζυγίζεται πριν και μετά από την αποθήκευση για 28 ημέρες στους 23 oC και 50 % σχετική ατμοσφαιρική υγρασία. Για συσκευασίες από υψηλού μοριακού βάρους πολυαιθυλένιο, η δοκιμή μπορεί να διεξάγεται με το πρότυπο υγρό μείγμα υδρογονανθράκων (λευκό οινόπνευμα) στη θέση του βενζολίου, του τολουολίου ή του ξυλένιου.

6.1.5.7.4 *Κριτήριο για πέρασμα της δοκιμής:* η διαπερατότητα δεν θα πρέπει να υπερβαίνει τα 0.008 g/l.h.

6.1.5.8 ***Αναφορά ελέγχου***

6.1.5.8.1 Μία αναφορά ελέγχου που περιέχει τουλάχιστον τα παρακάτω στοιχεία θα πρέπει να συντάσσεται και θα πρέπει να είναι διαθέσιμη στους χρήστες της συσκευασίας:

1. Ονομασία και διεύθυνση των εγκαταστάσεων για τη δοκιμή,
2. Ονομασία και διεύθυνση του αιτούντος (όπου είναι κατάλληλο),
3. Ένα μοναδικό χαρακτηριστικό στοιχείο της αναφοράς ελέγχου,
4. Ημερομηνία της αναφοράς ελέγχου,
5. Κατασκευαστής της συσκευασίας,
6. Περιγραφή του τύπου σχεδιασμού της συσκευασίας (π.χ. διαστάσεις, υλικά, πώματα, πάχος, κ.λπ.), περιλαμβανομένης της μεθόδου κατασκευής (π.χ. καλούπωμα με φύσημα) και η οποία μπορεί να περιλαμβάνει σχέδιο(α) και/ή φωτογραφία(ες),
7. Μέγιστη χωρητικότητα,
8. Χαρακτηριστικά του περιεχομένου ελέγχου, π.χ. ιξώδες και σχετική πυκνότητα για υγρά και μέγεθος σωματιδίων για στερεά,
9. Περιγραφές των δοκιμών και αποτελέσματα,
10. Η αναφορά ελέγχου θα πρέπει να υπογράφεται με το όνομα και τη θέση του υπογράφοντος.

6.1.5.8.2 Η αναφορά ελέγχου θα πρέπει να περιέχει δηλώσεις ότι η συσκευασία προετοιμασμένη όπως για μεταφορά δοκιμάστηκε σύμφωνα με τις κατάλληλες απαιτήσεις αυτού του Τμήματος και ότι η χρήση άλλων μεθόδων συσκευασίας μπορούν να την καταστήσουν μη-ισχύουσα. Ένα αντίγραφο της αναφοράς ελέγχου θα πρέπει να είναι διαθέσιμο στην αρμόδια αρχή.

6.1.6 Πρότυπα υγρά για την επαλήθευση της χημικής συμβατότητας συσκευασιών, συμπεριλαμβανομένων και IBC, από πολυαιθυλένιο υψηλού ή μέσου μοριακού βάρους, σύμφωνα με την 6.1.5.2.6 και την 6.5.6.3.5 αντίστοιχα

6.1.6.1 Τα παρακάτω πρότυπα υγρά θα πρέπει να χρησιμοποιούνται για αυτό το πλαστικό υλικό

(a) ***Διάλυμα διάβρεξης*** για ουσίες που προκαλούν σοβαρή θραύση στο πολυαιθυλένιο υπό καταπόνηση, ειδικά για όλα τα διαλύματα και παρασκευάσματα που περιέχουν παράγοντες διάβρεξης

Ένα υδατικό διάλυμα με 1% από αλκυλοσουλφονικό βενζόλιο ή ένα υδατικό διάλυμα με 5% εννεαφαινολικό αιθυλεστέρα το οποίο θα πρέπει να έχει προηγουμένως αποθηκευτεί για τουλάχιστον 14 ημέρες σε μια θερμοκρασία 40°C πριν χρησιμοποιηθεί πρώτη φορά για τις δοκιμές, θα χρησιμοποιείται. Η επιφανειακή τάση αυτού του διαλύματος θα πρέπει να είναι 31 έως 35 mN/m στους 23 °C.

Η δοκιμή στοιβάγματος θα πρέπει να διεξάγεται στη βάση μίας σχετικής πυκνότητας όχι μικρότερης από 1.20.

Μία δοκιμή συμβατότητας με οξικό οξύ δεν απαιτείται εάν επαρκή χημική συμβατότητα αποδεικνύεται με ένα διάλυμα διάβρεξης.

Για πληρωτικές ουσίες που προκαλούν θραύση στο πολυαιθυλένιο υπό καταπόνηση που είναι ανθεκτικό σε διάλυμα διάβρεξης, αρκετή χημική συμβατότητα μπορεί να αποδειχτεί μετά από προκαταρκτική αποθήκευση για τρεις εβδομάδες στους 40 °C σύμφωνα με την 6.1.5.2.6 αλλά με την αρχική πληρωτική ουσία.

(b) ***Οξικό οξύ*** για ουσίες και παρασκευάσματα που προκαλούν θραύση στο πολυαιθυλένιο υπό καταπόνηση, ειδικά για μονοκαρβοξυλικά οξέα και μονοσθενείς αλκοόλες.

Οξικό οξύ σε συγκέντρωση 98 έως 100 % θα πρέπει να χρησιμοποιείται.
Σχετική πυκνότητα = 1.05.

Η δοκιμή στοιβάγματος θα πρέπει να διεξάγεται στη βάση μίας σχετικής πυκνότητας όχι μικρότερης από 1.1.

Στην περίπτωση πληρωτικών ουσιών που προκαλούν φούσκωμα στο πολυαιθυλένιο περισσότερο από το οξικό οξύ και σε τέτοιο βαθμό ώστε το βάρος του πολυαιθυλένιου αυξάνεται κατά έως 4 %, επαρκής χημική συμβατότητα μπορεί να αποδεικνύεται μετά από προκαταρκτική αποθήκευση για τρεις εβδομάδες στους 40 oC, σύμφωνα με την 6.1.5.2.6 αλλά με την αρχική πληρωτική ουσία.

(c) ***Διάλυμα διάβρεξης κανονικού οξικού βουτυλεστέρα/κανονικού οξικού βουτυλεστέρα-κορεσμένου*** για ουσίες και παρασκευάσματα που προκαλούν φούσκωμα στο πολυαιθυλένιο σε τέτοιο βαθμό ώστε το βάρος του πολυαιθυλένιου να αυξάνεται κατά περίπου 4 % και στον ίδιο χρόνο προκαλούν θραύση υπό καταπόνηση, ειδικά για φυτικά-υγιεινά προϊόντα, υγρά χρώματα και εστέρες. Κανονικός οξικός βουτυλεστέρας σε συγκέντρωση 98 έως 100 % θα πρέπει να χρησιμοποιείται για προκαταρκτική αποθήκευση σύμφωνα με την 6.1.5.2.6.

Για τη δοκιμή στοιβάγματος σύμφωνα με την 6.1.5.6, ένα υγρό ελέγχου συνιστάμενο από ένα 1 έως 10 % υδατικό διάλυμα διάβρεξης αναμεμειγμένο με 2 % κανονικό οξικό βουτυλεστέρα σύμφωνα με το (a) παραπάνω θα πρέπει να χρησιμοποιείται.

Η δοκιμή στοιβάγματος θα πρέπει να διεξάγεται στη βάση μίας σχετικής πυκνότητας όχι μικρότερης από 1.0.

Στην περίπτωση πληρωτικών ουσιών που προκαλούν φούσκωμα στο πολυαιθυλένιο περισσότερο από τον κανονικό οξικό βουτυλεστέρα και σε τέτοιο βαθμό ώστε το βάρος του πολυαιθυλένιου να αυξάνεται κατά έως 7.5 %, επαρκής χημική συμβατότητα μπορεί να αποδεικνύεται μετά από προκαταρκτική αποθήκευση για τρεις εβδομάδες στους 40 ^{o}C, σύμφωνα με την 6.1.5.2.6 αλλά με την αρχική πληρωτική ουσία.

(d) ***Μείγμα υδρογονανθράκων (λευκό οινόπνευμα)*** για ουσίες και παρασκευάσματα που προκαλούν φούσκωμα σε πολυαιθυλένιο, ειδικά για υδρογονάνθρακες, εστέρες και κετόνες.

Ένα μείγμα υδρογονανθράκων που έχει σημείο βρασμού από 160 ^{o}C έως 220 ^{o}C, σχετική πυκνότητα 0.78-0.80, σημείο ανάφλεξης >50 ^{o}C και περιεκτικότητα σε αρωματικά 16 % έως 21 % θα πρέπει να χρησιμοποιείται.

Η δοκιμή στοιβάγματος θα πρέπει να διεξάγεται στη βάση μίας σχετικής πυκνότητας όχι μικρότερης από 1.0.

Στην περίπτωση πληρωτικών ουσιών που προκαλούν φούσκωμα στο πολυαιθυλένιο σε τέτοιο βαθμό ώστε το βάρος του πολυαιθυλένιου να αυξάνεται κατά περισσότερο από 7.5 %, επαρκής χημική συμβατότητα μπορεί να αποδεικνύεται μετά από προκαταρκτική αποθήκευση για τρεις εβδομάδες στους 40 ^{o}C, σύμφωνα με την 6.1.5.2.6 αλλά με την αρχική πληρωτική ουσία.

(e) ***Νιτρικό οξύ*** για όλες τις ουσίες και παρασκευάσματα που έχουν οξειδωτική επίδραση στο πολυαιθυλένιο και που προκαλούν μοριακή αποικοδόμηση ίδια με ή μικρότερη από 55 % νιτρικό οξύ.

Νιτρικό οξύ σε συγκέντρωση όχι μικρότερη από 55 % θα πρέπει να χρησιμοποιείται.

Η δοκιμή στοιβάγματος πρέπει να διεξάγεται στη βάση μίας σχετικής πυκνότητας όχι μικρότερης από 1.4.

Στην περίπτωση πληρωτικών ουσιών περισσότερο ισχυρά οξειδωτικών από 55 % νιτρικό οξύ ή που προκαλούν αποικοδόμηση του μοριακού βάρους συνεχίζουμε σύμφωνα με την 6.1.5.2.5.

Η περίοδος χρήσης θα πρέπει να καθορίζεται σε αυτές τις περιπτώσεις παρατηρώντας το βαθμό της φθοράς (π.χ. δύο χρόνια για νιτρικό οξύ σε περιεκτικότητα όχι μικρότερη από 55 %).

(f) ***Νερό*** για ουσίες που δεν προσβάλλουν το πολυαιθυλένιο σε οποιαδήποτε από τις περιπτώσεις που αναφέρονται στα (a) έως (e), ειδικά για ανόργανα οξέα και αλισίβες, υδατικά αλατούχα διαλύματα, πολυσθενείς αλκοόλες και οργανικές ουσίες σε υδατικό διάλυμα.

Η δοκιμή στοιβάγματος θα πρέπει να διεξάγεται στη βάση μίας σχετικής πυκνότητας όχι μεγαλύτερης από 1.2.

ΚΕΦΑΛΑΙΟ 6.2

ΑΠΑΙΤΗΣΕΙΣ ΓΙΑ ΤΗΝ ΚΑΤΑΣΚΕΥΗ ΚΑΙ ΤΟΝ ΕΛΕΓΧΟ ΔΟΧΕΙΩΝ ΠΙΕΣΗΣ, ΔΟΧΕΙΩΝ ΑΕΡΟΛΥΤΩΝ ΚΑΙ ΜΙΚΡΩΝ ΔΟΧΕΙΩΝ ΠΟΥ ΠΕΡΙΕΧΟΥΝ ΑΕΡΙΟ (ΦΥΣΙΓΓΕΣ ΑΕΡΙΟΥ) ΚΑΙ ΦΥΣΙΓΓΕΣ ΚΥΨΕΛΩΝ ΚΑΥΣΙΜΩΝ ΠΟΥ ΠΕΡΙΕΧΟΥΝ ΥΓΡΟΠΟΙΗΜΕΝΟ ΕΥΦΛΕΚΤΟ ΑΕΡΙΟ

6.2.1 Γενικές απαιτήσεις

ΣΗΜΕΙΩΣΗ: *Τα δοχεία αερολυτών, μικρά δοχεία που περιέχουν αέριο (φύσιγγες αερίου) και φύσιγγες κυψελών καυσίμων που περιέχουν υγροποιημένο εύφλεκτο αέριο υπόκεινται μόνο στις απαιτήσεις της 6.2.6.*

6.2.1.1 Σχεδιασμός και κατασκευή

6.2.1.1.1 Τα δοχεία πίεσης και τα κλεισίματά τους θα πρέπει να σχεδιάζονται, να κατασκευάζονται, να δοκιμάζονται και να εξοπλίζονται κατά τέτοιο τρόπο ώστε να αντέχουν όλες τις συνθήκες, συμπεριλαμβανομένης της κόπωσης, στις οποίες θα υποβληθούν κατά τη διάρκεια της κανονικής χρήσης και κατά τη διάρκεια κανονικών συνθηκών μεταφοράς και χρήσης.

6.2.1.1.2 (Δεσμευμένο)

6.2.1.1.3 Σε καμία περίπτωση το ελάχιστο πάχος των τοιχωμάτων δεν θα είναι μικρότερο από εκείνο που ορίζεται στα τεχνικά πρότυπα σχεδιασμού και κατασκευής.

6.2.1.1.4 Για θερμοσυγκολλημένα δοχεία πίεσης, θα χρησιμοποιούνται μόνο μέταλλα που επιδέχονται θερμοκόλληση.

6.2.1.1.5 Η πίεση δοκιμών στους κυλίνδρους, σωλήνες, βαρέλια πίεσης και δέσμες κυλίνδρων θα είναι σύμφωνη με την οδηγία συσκευασίας P200 της 4.1.4.1. Η πίεση δοκιμής για κλειστά κρυογονικά δοχεία θα είναι σύμφωνη με την οδηγία συσκευασίας P203 της 4.1.4.1.

6.2.1.1.6 Δοχεία πίεσης συγκεντρωμένα σε δέσμες θα υποστηρίζονται κατασκευαστικά και θα συγκρατούνται μαζί σαν μία μονάδα. Τα δοχεία πίεσης θα πρέπει να ασφαλίζονται με τέτοιο τρόπο, ώστε να εμποδίζεται η μετακίνηση σε σχέση με τη δομική συναρμολόγηση και μετακίνηση που θα προκαλούσε συγκέντρωση επιζήμιων τοπικών τάσεων. Σωλήνες συναρμολογήσεων (π.χ. διανομέας, βαλβίδες και πιεζόμετρα) θα σχεδιάζονται και θα κατασκευάζονται με τρόπο ώστε να προστατεύονται από ζημίες προσκρούσεων και δυνάμεις που συνήθως προκαλούνται κατά τη μεταφορά. Οι πολλαπλές σωληνώσεις θα έχουν τουλάχιστον την ίδια πίεση δοκιμών όπως και οι κύλινδροι. Για τοξικά υγροποιημένα αέρια, κάθε δοχείο πίεσης θα φέρει μία βαλβίδα απομόνωσης για να διασφαλισθεί ότι κάθε δοχείο πίεσης μπορεί να πληρωθεί χωριστά και δεν μπορεί να επέλθει επικοινωνία των πιέσεων των περιεχομένων του δοχείου κατά τη διάρκεια της μεταφοράς.

ΣΗΜΕΙΩΣΗ: *Τα τοξικά υγροποιημένα αέρια χαρακτηρίζονται από τους κωδικούς ταξινόμησης 2T, 2TF, 2TC, 2TO, 2TFC ή 2TOC.*

6.2.1.1.7 Επαφή μεταξύ ανόμοιων μετάλλων που θα μπορούσε να επιφέρει ζημία με γαλβανική δράση θα αποφεύγεται.

6.2.1.1.8 *Επιπρόσθετες απαιτήσεις για την κατασκευή κλειστών κρυογονικών δοχείων για υγροποιημένα αέρια υπό ψύξη.*

6.2.1.1.8.1 Οι μηχανικές ιδιότητες του μετάλλου που χρησιμοποιείται θα προσδιορίζονται για κάθε δοχείο πίεσης, συμπεριλαμβανομένης της αντοχής σε χτυπήματα και το συντελεστή κάμψης.

ΣΗΜΕΙΩΣΗ: *Αναφορικά με την αντοχή σε χτυπήματα, το υποτμήμα 6.8.5.3 δίνει λεπτομέρειες για απαιτήσεις δοκιμών που ενδεχομένως θα χρησιμοποιηθούν.*

6.2.1.1.8.2 Τα δοχεία πίεσης θα είναι θερμικά μονωμένα. Η θερμική μόνωση θα πρέπει να προστατεύεται έναντι κρούσης μέσω κατάλληλου περιβλήματος. Εάν ο χώρος μεταξύ του δοχείου πίεσης και του περιβλήματος είναι κενός αέρος (μόνωση κενού), το περίβλημα θα σχεδιάζεται να αντέχει χωρίς μόνιμη παραμόρφωση εξωτερική πίεση τουλάχιστον 100 kPa (1 bar) υπολογισμένη σε συμφωνία με έναν αναγνωρισμένο τεχνικό κώδικα, ή μια υπολογισμένη κρίσιμη πίεση αστοχίας όχι μικρότερη από 200 kPa (2 bar) (πίεση μετρητή). Εάν το περίβλημα είναι τόσο κλειστό ώστε να είναι ερμητικό για αέριο (π.χ. στην περίπτωση μόνωσης κενού), θα πρέπει να υπάρχει μια συσκευή που να εμποδίζει την ανάπτυξη κάθε επικίνδυνης πίεσης στο μονωτικό επίπεδο, στο ενδεχόμενο ανεπαρκούς στεγανότητας του δοχείου πίεσης ή των εξαρτημάτων του. Η συσκευή θα εμποδίζει την εισχώρηση υγρασίας στη μόνωση.

6.2.1.1.8.3 Τα κλειστά κρυογενικά δοχεία που προορίζονται για τη μεταφορά υγροποιημένων αερίων υπό ψύξη με σημείο βρασμού κάτω από τους -182 °C σε ατμοσφαιρική πίεση δεν θα πρέπει να περιλαμβάνουν υλικά που μπορεί να αντιδράσουν με οξυγόνο ή με ατμόσφαιρες πλούσιες σε οξυγόνο με επικίνδυνο τρόπο, όταν είναι τοποθετημένα σε μέρη της θερμομόνωσης όπου υπάρχει κίνδυνος επαφής με οξυγόνο ή με υγρό εμπλουτισμένο σε οξυγόνο.

6.2.1.1.8.4 Τα κλειστά κρυογενικά δοχεία θα σχεδιάζονται και θα κατασκευάζονται με κατάλληλες διατάξεις ανύψωσης και ασφάλισης.

6.2.1.1.9 *Πρόσθετες απαιτήσεις για την κατασκευή δοχείων πίεσης για ακετυλένιο*

Τα δοχεία πίεσης για UN 1001, ακετυλένιο, διαλυμένο, και UN 3374 ακετυλένιο, χωρίς διαλύτη, θα πρέπει να είναι γεμισμένα με πορώδες υλικό, ομοιόμορφα κατανεμημένο, τύπου που να ικανοποιεί τις απαιτήσεις και τις δοκιμές που ορίζονται από την αρμόδια αρχή και το οποίο:

(a) Είναι συμβατό με το δοχείο πίεσης και δεν σχηματίζει επιβλαβείς ή επικίνδυνες ενώσεις είτε με το ακετυλένιο είτε με το διαλύτη στην περίπτωση του UN 1001 και

(b) Είναι ικανό να εμποδίσει την εξάπλωση της αποσυνθέσεως του ακετυλενίου στο πορώδες υλικό.

Στην περίπτωση του UN 1001, ο διαλύτης θα πρέπει να είναι συμβατός με το δοχείο πίεσης.

6.2.1.2. ***Υλικά***

6.2.1.2.1 Τα υλικά από τα οποία είναι κατασκευασμένα τα δοχεία πίεσης και τα κλεισίματά τους που βρίσκονται σε άμεση επαφή με επικίνδυνα εμπορεύματα δεν θα επηρεάζονται ούτε θα αποδυναμώνονται από τα επικίνδυνα εμπορεύματα που πρόκειται να μεταφέρουν και δεν θα προκαλούν επικίνδυνο αποτέλεσμα, π.χ. κατάλυση αντίδρασης ή αντίδραση με τα επικίνδυνα εμπορεύματα.

6.2.1.2.2 Τα δοχεία πίεσης και τα κλεισίματά τους θα κατασκευάζονται από υλικά που ορίζονται στα τεχνικά δεδομένα σχεδιασμού και κατασκευής και τις εφαρμόσιμες οδηγίες συσκευασίας για τις ουσίες που προορίζονται για μεταφορά στο δοχείο πίεσης. Τα υλικά θα είναι ανθεκτικά στην ψαθυρή θραύση και στις ρωγμές από καταπονήσεις λόγω διάβρωσης όπως αναφέρεται στα τεχνικά πρότυπα σχεδιασμού και κατασκευής.

6.2.1.3 ***Λειτουργικός εξοπλισμός***

6.2.1.3.1 Βαλβίδες, σωληνώσεις και άλλα εξαρτήματα που υπόκεινται σε πίεση, εξαιρουμένων των συσκευών εκτόνωσης πίεσης, θα σχεδιάζονται και κατασκευάζονται με τρόπο ώστε η πίεση διαρρήξεως να είναι τουλάχιστον 1,5 φορές της πίεσης δοκιμών του δοχείου πίεσης.

6.2.1.3.2 Ο λειτουργικός εξοπλισμός θα είναι διαρθρωμένος ή σχεδιασμένος με τρόπο που θα εμποδίζει τη ζημία που θα προέκυπτε από την αποδέσμευση των περιεχομένων του δοχείου πίεσης κάτω από κανονικές συνθήκες διαχείρισης και μεταφοράς. Πολλαπλές σωληνώσεις που οδηγούν στις βαλβίδες αποκλεισμού θα είναι ικανοποιητικά εύκαμπτες ώστε να προστατεύουν τις βαλβίδες και τις σωληνώσεις από το σκίσιμο ή την αποδέσμευση των περιεχομένων των δοχείων πίεσης. Οι βαλβίδες πλήρωσης και εκκένωσης και οποιαδήποτε προστατευτικά πώματα θα πρέπει να μπορούν να εξασφαλιστούν έναντι ακούσιου ανοίγματος. Οι βαλβίδες θα προστατεύονται όπως ορίζεται στην 4.1.6.8.

6.2.1.3.3 Δοχεία πίεσης των οποίων η διαχείριση δεν μπορεί να γίνει με τα χέρια ή να κυλιστούν, θα είναι εξοπλισμένα με συσκευές (πέλματα, δακτυλίους και ταινίες) που θα εξασφαλίζουν ασφαλή διαχείρισή τους με μηχανικό μέσο και διευθετημένες κατά τέτοιο τρόπο ώστε να μην εξασθενεί η αντοχή και να μην προκαλούνται αδικαιολόγητες καταπονήσεις στο τοίχωμα του δοχείου.

6.2.1.3.4 Τα ατομικά δοχεία πίεσης θα είναι εφοδιασμένα με συσκευές εκτόνωσης της πίεσης όπως ορίζεται στη διάταξη συσκευασίας P200 (2) της 4.1.4.1 ή της 6.2.1.3.6.4 και της 6.2.1.3.6.5. Οι συσκευές εκτόνωσης της πίεσης θα σχεδιάζονται για να αποτρέπουν την είσοδο ξένων σωμάτων, τη διαρροή αερίου και την ανάπτυξη οιασδήποτε επικίνδυνης υπερβολικής πίεσης. Όταν οι συσκευές εκτόνωσης της πίεσης θα είναι τοποθετημένες επί οριζοντίων δοχείων πίεσης πολλαπλών σωληνώσεων πληρωμένων με εύφλεκτο αέριο, θα είναι διευθετημένες έτσι ώστε να εκκενώνονται στον ανοιχτό αέρα με τέτοιο τρόπο ώστε το διαφεύγον αέριο να μην προσκρούει επί του ιδίου του δοχείου κάτω από κανονικές συνθήκες μεταφοράς.

6.2.1.3.5 Τα δοχεία πίεσης των οποίων η πλήρωση μετριέται με τον όγκο θα είναι εφοδιασμένα με δείκτη στάθμης.

6.2.1.3.6 *Επιπρόσθετες απαιτήσεις για κλειστά κρυογονικά δοχεία*

6.2.1.3.6.1 Κάθε άνοιγμα πλήρωσης ή εκκένωσης ενός κλειστού κρυογονικού δοχείου που χρησιμοποιείται για τη μεταφορά εύφλεκτων υγροποιημένων αερίων υπό ψύξη θα είναι εφοδιασμένο με τουλάχιστον δύο αμοιβαίως ανεξάρτητες συσκευές απομόνωσης εν σειρά, η πρώτη εκ των οποίων θα ενεργεί σαν βαλβίδα διακοπής, η δε δεύτερη θα είναι ένα καπάκι ή ισοδύναμη συσκευή.

6.2.1.3.6.2 Για τμήματα σωληνώσεων τα οποία μπορεί να είναι κλειστά και στα δύο άκρα και όπου το υγρό προϊόν μπορεί να παγιδευθεί, μία μέθοδος αυτόματης εκτόνωσης πίεσης θα παρέχεται για να εμποδίζει τη συσσώρευση υπερβολικής πίεσης εντός της σωληνώσεως.

6.2.1.3.6.3 Κάθε σύνδεση σε ένα κλειστό κρυογονικό δοχείο θα σημαδεύεται ευκρινώς για να δείχνει τη λειτουργία του (π.χ. φάση ατμού ή υγρού).

6.2.1.3.6.4 Συσκευές εκτόνωσης πίεσης

6.2.1.3.6.4.1 Κάθε κλειστό κρυογονικό δοχείο θα είναι εφοδιασμένο τουλάχιστον με μία συσκευή εκτόνωσης πίεσης. Η συσκευή εκτόνωσης πίεσης θα είναι του τύπου που ανθίσταται ισχυρών δυνάμεων συμπεριλαμβανομένης της κυματοειδούς ώθησης.

6.2.1.3.6.4.2 Τα κλειστά κρυογονικά δοχεία μπορούν, επιπρόσθετα, να έχουν ένα εύθραυστο δίσκο παράλληλα με τις συσκευές με ελατήριο προκειμένου να ικανοποιούν τις απαιτήσεις της 6.2.1.3.6.5.

6.2.1.3.6.4.3 Οι συνδέσεις με τις συσκευές εκτόνωσης πίεσης θα είναι ικανοποιητικού μεγέθους ώστε να καθιστούν δυνατή την απαιτούμενη εκκένωση να περνάει χωρίς περιορισμό στη συσκευή εκτόνωσης πίεσης.

6.2.1.3.6.4.4 Όλα τα στόμια εισαγωγής συσκευών εκτόνωσης πίεσης θα είναι τοποθετημένα υπό συνθήκες μέγιστης πλήρωσης στο χώρο ατμών του κλειστού κρυογονικού δοχείου και οι συσκευές θα είναι τοποθετημένες έτσι ώστε να διασφαλίζεται η ανεμπόδιστη εκτόνωση του διαφεύγοντος ατμού.

6.2.1.3.6.5 **Χωρητικότητα και διάταξη των συσκευών εκτόνωσης πίεσης**

ΣΗΜΕΙΩΣΗ: *Σε σχέση με τις συσκευές εκτόνωσης πίεσης των κλειστών κρυογονικών δοχείων, μέγιστη επιτρεπόμενη πίεση εργασίας (MAWP) σημαίνει τη μέγιστη αποτελεσματική επιτρεπτή πίεση μετρητή στο ανώτατο σημείο ενός φορτωμένου κλειστού κρυογονικού δοχείου σε θέση λειτουργίας συμπεριλαμβανομένης της μεγίστης εργασιακής πίεσης κατά τη διάρκεια πληρώσεως και εκκενώσεως.*

6.2.1.3.6.5.1 Οι συσκευές εκτόνωσης πίεσης θα ανοίγουν αυτόματα σε πίεση όχι μικρότερη από τη MAWP και θα είναι εντελώς ανοιχτές σε πίεση ίση με 110 % της MAWP. Αυτές οι συσκευές θα κλείνουν, μετά την εκτόνωση, σε πίεση όχι μικρότερη από 10 % κάτω από την πίεση στην οποία αρχίζει η εκκένωση και θα παραμένουν κλειστές σε όλες τις μικρότερες πιέσεις.

6.2.1.3.6.5.2 Οι εύθραυστοι δίσκοι θα διαρρηγνύονται σε ονομαστική πίεση που είναι η χαμηλότερη είτε της πίεσης δοκιμών είτε 150% της MAWP.

6.2.1.3.6.5.3 Στην περίπτωση απώλειας κενού σε κλειστό κρυογονικό δοχείο η συνδυασμένη χωρητικότητα όλων των εγκατεστημένων συσκευών εκτόνωσης πίεσης θα είναι αρκετή ώστε η πίεση (συμπεριλαμβανομένης συσσώρευσης) μέσα στο κλειστό κρυογονικό δοχείο να μην υπερβεί το 120 % της MAWP.

6.2.1.3.6.5.4 Η απαιτούμενη ικανότητα των συσκευών εκτόνωσης πιέσεως θα υπολογίζεται σύμφωνα με έναν κωδικό καθιερωμένης τεχνικής αναγνωρισμένης από την αρμόδια αρχή[1].

6.2.1.4 ***Έγκριση δοχείων πίεσης***

6.2.1.4.1 Η συμμόρφωση των δοχείων πίεσης θα αξιολογείται κατά το χρόνο της κατασκευής όπως απαιτείται από την αρμόδια αρχή. Τα δοχεία πίεσης θα επιθεωρούνται, δοκιμάζονται και εγκρίνονται από ένα όργανο επιθεώρησης. Τα τεχνικά έγγραφα θα περιλαμβάνουν πλήρεις προδιαγραφές επί του σχεδίου και της κατασκευής και πλήρη έγγραφα επί της βιομηχανικής παραγωγής και της δοκιμής.

6.2.1.4.2 Τα συστήματα ποιοτικής διασφάλισης θα ικανοποιούν τις απαιτήσεις της αρμόδιας αρχής.

6.2.1.5 ***Αρχική επιθεώρηση και δοκιμή***

6.2.1.5.1 Τα καινούρια δοχεία πίεσης, εκτός από τα κλειστά κρυογονικά δοχεία, θα υπόκεινται σε δοκιμές και επιθεώρηση κατά και μετά την κατασκευή σύμφωνα με πρότυπα σχεδιασμού σε εφαρμογή, συμπεριλαμβανομένων των ακολούθων:

Σε ένα ικανό δείγμα δοχείων πίεσης:

(a) Δοκιμή των μηχανικών χαρακτηριστικών του υλικού κατασκευής

[1] *Βλ. για παράδειγμα CGA Publications S-1.2-2003 "Pressure Relief Device Standards – Part 2- Cargo and Portable Tanks for Compressed Gases" και S-1.1-2003 "Pressure Relief Device Standards – Part 1 – Cylinders for Compressed Gases".*

(b) Πιστοποίηση του ελάχιστου πάχους τοιχώματος
(c) Πιστοποίηση της ομοιογένειας του υλικού για κάθε παρτίδα κατασκευής
(d) Επιθεώρηση των εξωτερικών και εσωτερικών συνθηκών των δοχείων πίεσης
(e) Επιθεώρηση του σπειρώματος λαιμού
(f) Πιστοποίηση της συμμόρφωσης με το πρότυπο σχεδιασμού

Για όλα τα δοχεία πίεσης:

(g) Μία δοκιμή υδραυλικής πίεσης. Τα δοχεία πίεσης θα αντέχουν τη δοκιμή πίεσης χωρίς διάταση μεγαλύτερη από αυτή που επιτρέπουν οι προδιαγραφές σχεδιασμού.

ΣΗΜΕΙΩΣΗ: *Με τη σύμφωνη γνώμη της αρμόδιας αρχής, η δοκιμή του υδραυλικού δοχείου μπορεί να αντικατασταθεί από μία δοκιμή με τη χρήση ενός αερίου, εκεί όπου αυτή η διαδικασία δεν περιλαμβάνει κανέναν κίνδυνο.*

(h) Επιθεώρηση και αξιολόγηση των κατασκευαστικών ελαττωμάτων τα οποία είτε θα επιδιορθωθούν είτε θα χαρακτηρίσουν τα δοχεία πίεσης μη επισκευάσιμα. Στην περίπτωση θερμοσυγκολλημένων δοχείων πίεσης, ιδιαίτερη προσοχή θα δοθεί στην ποιότητα των συγκολλήσεων.

(i) Επιθεώρηση των σημάνσεων επί των δοχείων πίεσης

(j) Επιπλέον, τα δοχεία πίεσης προορισμένα για τη μεταφορά του UN 1001 ακετυλενίου, διαλυμένου, και UN 3374, ακετυλενίου, αδιάλυτου, θα πρέπει να υπόκεινται σε επιθεώρηση για να διασφαλιστεί η κατάλληλη εγκατάσταση και κατάσταση του πορώδους υλικού και, όπου απαιτείται, της ποσότητας του διαλύτη.

6.2.1.5.2 Οι επιθεωρήσεις και οι δοκιμές που ορίζονται στην 6.2.1.5.1 (a), (b), (d) και (f) θα πραγματοποιούνται σε επαρκές δείγμα κλειστών κρυογενικών δοχείων. Επιπλέον θα επιθεωρούνται οι συγκολλήσεις με ακτινογραφική, υπερηχητική ή άλλη κατάλληλη μη-καταστρεπτική μέθοδο δοκιμής επί δείγματος κλειστών κρυογενικών δοχείων σύμφωνα με τον ισχύοντα τύπο σχεδιασμού και πρότυπο κατασκευής. Αυτή η επιθεώρηση των συγκολλήσεων δεν ισχύει για τον χιτώνα.

Επιπλέον όλα τα κλειστά κρυογενικά δοχεία θα πρέπει να υπόκεινται στις αρχικές επιθεωρήσεις και δοκιμές που καθορίζονται στην 6.2.1.5.1 (g), (h), και (i), καθώς και στη δοκιμή στεγανότητας και σε δοκιμή ικανοποιητικής λειτουργίας του εξοπλισμού εξυπηρέτησης μετά τη συναρμολόγησή τους.

6.2.1.6 ***Περιοδική επιθεώρηση και δοκιμές***

6.2.1.6.1 Τα επαναγεμιζόμενα δοχείας πίεσης, εκτός από τα κρυογονικά δοχεία, θα υπόκεινται σε περιοδικές επιθεωρήσεις και δοκιμές από ένα όργανο εξουσιοδοτημένο από την αρμόδια αρχή, σύμφωνα με τα ακόλουθα:

(a) Έλεγχο της εξωτερικής κατάστασης του δοχείου πίεσης και πιστοποίηση του εξοπλισμού και των εξωτερικών σημάνσεων

(b) Έλεγχο της εσωτερικής κατάστασης του δοχείου πίεσης (π.χ. εσωτερική επιθεώρηση, πιστοποίηση του ελαχίστου πάχους τοιχώματος)

(c) Έλεγχος των σπειρωμάτων αν υπάρχει ένδειξη διάβρωσης ή αν τα εξαρτήματα έχουν αφαιρεθεί

(d) Δοκιμή υδραυλικής πίεσης, αν απαιτείται, πιστοποίηση χαρακτηριστικών του υλικού με κατάλληλες δοκιμές

(e) Έλεγχος του εξοπλισμού εξυπηρέτησης, άλλων αξεσουάρ και συσκευών εκτόνωσης πίεσης, αν πρόκειται να ξαναμπούν σε λειτουργία.

ΣΗΜΕΙΩΣΗ 1: *Με τη σύμφωνη γνώμη της αρμόδιας αρχής, η δοκιμή υδραυλικής πίεσης μπορεί να αντικατασταθεί με δοκιμή χρησιμοποιώντας αέριο, εκεί όπου η λειτουργία δεν περιέχει κανέναν κίνδυνο.*

ΣΗΜΕΙΩΣΗ 2: *Με τη σύμφωνη γνώμη της αρμόδιας αρχής, η δοκιμή υδραυλικής πίεσης των κυλίνδρων ή σωλήνων μπορεί να αντικατασταθεί από μία ισοδύναμη μέθοδο που θα βασίζεται στη δοκιμή της ακουστικής εκπομπής, υπερηχητικής εξέτασης ή ένα συνδυασμό δοκιμής ακουστικής εκπομπής και υπερηχητικής εξέτασης.*

ΣΗΜΕΙΩΣΗ 3: *Για την περιοδική επιθεώρηση και τη συχνότητα των δοκιμών, βλέπε οδηγία συσκευασίας P200 στην 4.1.4.1.*

6.2.1.6.2 Τα δοχεία πίεσης που προορίζονται για τη μεταφορά του UN Αρ. 1001 ακετυλενίου, διελυμένου και UN Αρ. 3374 ακετυλενίου, αδιάλυτου, θα εξετάζονται μόνο όπως ορίζεται στην 6.2.1.6.1 (a), (c) και (e). Επιπρόσθετα θα εξετάζονται η κατάσταση του πορώδους υλικού (π.χ. ρωγμές, απόσταση ασφαλείας άνω, χαλάρωση, καθίζηση).

6.2.1.7 ***Απαιτήσεις για κατασκευαστές***

6.2.1.7.1 Ο κατασκευαστής θα είναι τεχνικά ικανός και θα είναι γνώστης όλων των πηγών που απαιτούνται για την ικανοποιητική κατασκευή δοχείων πίεσης. Αυτό σχετίζεται ιδιαίτερα με ειδικευμένο προσωπικό:

(a) Για να εποπτεύει ολόκληρη τη διαδικασία κατασκευής

(b) Για να εκτελεί την συναρμολόγηση του υλικού, και

(c) Να κάνει τις σχετικές δοκιμές

6.2.1.7.2 Η δοκιμή ικανότητας του κατασκευαστή θα γίνεται πάντοτε από έναν φορέα επιθεώρησης εγκεκριμένο από την αρμόδια αρχή της χώρας έγκρισης.

6.2.1.8 ***Απαιτήσεις για φορείς επιθεώρησης***

6.2.1.8.1 Οι φορείς επιθεώρησης θα είναι ανεξάρτητοι από κατασκευαστικές επιχειρήσεις και κατάλληλοι για να εκτελούν τις δοκιμές, επιθεωρήσεις και εγκρίσεις που απαιτούνται.

6.2.2 ***Απαιτήσεις για δοχεία πίεσης UN***

Επιπρόσθετα των γενικών απαιτήσεων του τμήματος 6.2.1, τα δοχεία πίεσης UN θα ικανοποιούν τις απαιτήσεις του παρόντος τμήματος, συμπεριλαμβανομένων των προτύπων, όπως απαιτείται.

6.2.2.1 ***Σχεδιασμός, κατασκευή και αρχική επιθεώρηση και δοκιμή***

6.2.2.1.1 Τα ακόλουθα πρότυπα ισχύουν για τον σχεδιασμό, κατασκευή και αρχική επιθεώρηση και δοκιμή των φιαλών UN, μόνο που οι απαιτήσεις της επιθεώρησης που σχετίζονται με το σύστημα αξιολόγησης, συμμόρφωσης και έγκρισης θα είναι σύμφωνα με την 6.2.2.5:

	Φιάλες αερίου – Επαναπληρούμενες χαλύβδινες φιάλες αερίου δίχως

ISO 9809-1:1999	ραφές – Σχεδιασμός, κατασκευή και δοκιμές – Μέρος 1: φιάλες από χάλυβα βαφής χαλύβδινες φιάλες με όριο αντοχής μικρότερο από 1100 MPa **ΣΗΜΕΙΩΣΗ:** Η σημείωση που αφορά στο συντελεστή F στο τμήμα 7.3 αυτού του προτύπου δε θα πρέπει να εφαρμόζεται για φιάλες UN.
ISO 9809-2:2000	Φιάλες αερίου – Επαναπληρούμενες χαλύβδινες φιάλες αερίου δίχως ραφές – Σχεδιασμός, κατασκευή και δοκιμές – Μέρος 2: φιάλες από χάλυβα βαφής με όριο αντοχής μεγαλύτερο ή ίσο με 1100 MPa
ISO 9809-3:2000	Φιάλες αερίου – Επαναπληρούμενες χαλύβδινες φιάλες αερίου δίχως ραφές – Σχεδιασμός, κατασκευή και δοκιμές – Μέρος 3: φιάλες κανονικοποιημένου χάλυβα
ISO 7866:1999	Φιάλες αερίου – Επαναπληρούμενες φιάλες αερίου από κράμα αλουμινίου δίχως ραφές – Σχεδιασμός, κατασκευή και δοκιμές **ΣΗΜΕΙΩΣΗ:** Η σημείωση που αφορά στο συντελεστή F στο τμήμα 7.2 αυτού του προτύπου δε θα πρέπει να εφαρμόζεται για φιάλες UN. Κράμα αλουμινίου 6351 A – T6 ή ισοδύναμο δε θα πρέπει να επιτρέπεται.
ISO 11118:1999	Φιάλες αερίου – Μη επαναπληρούμενες μεταλλικές φιάλες αερίου – Προδιαγραφή και μέθοδοι δοκιμής
ISO 11119-1:2002	Φιάλες αερίου σύνθετης κατασκευής – Προδιαγραφές και μέθοδοι δοκιμής – Μέρος 1: Σύνθετες φιάλες αερίου τυλιγμένες με τσέρκια
ISO 11119-2:2002	Φιάλες αερίου σύνθετης κατασκευής – Προδιαγραφές και μέθοδοι δοκιμής – Μέρος 2: Πλήρως περιβεβλημένες σύνθετες και ενισχυμένες με ίνες φιάλες αερίου με μεταλλικές επενδύσεις καταμερισμού φορτίου
ISO 11119-3:2002	Φιάλες αερίου σύνθετης κατασκευής – Προδιαγραφές και μέθοδοι δοκιμής – Μέρος 3: Πλήρως περιβεβλημένες σύνθετες και ενισχυμένες με ίνες φιάλες αερίου με μεταλλικές επενδύσεις μη καταμερισμού φορτίου ή μη μεταλλικές επενδύσεις

ΣΗΜΕΙΩΣΗ 1: *Στα παραπάνω αναφερόμενα πρότυπα οι σύνθετες φιάλες θα σχεδιάζονται για λειτουργία εφ' όρου ζωής.*

ΣΗΜΕΙΩΣΗ 2: *Μετά τα 15 έτη λειτουργίας, οι σύνθετες φιάλες που κατασκευάστηκαν με αυτά τα πρότυπα, μπορούν να εγκριθούν για περαιτέρω λειτουργία από την Αρμόδια Αρχή που ήταν υπεύθυνη για την αρχική έγκριση των φιαλών και που θα βασίσει την απόφασή της στις πληροφορίες δοκιμών που παρέχονται από τον κατασκευαστή ή τον ιδιοκτήτη ή τον χρήστη.*

6.2.2.1.2 Τα ακόλουθα πρότυπα εφαρμόζονται για το σχεδιασμό, την κατασκευή και την αρχική επιθεώρηση και δοκιμές σωλήνων UN, με εξαίρεση τις απαιτήσεις επιθεώρησης που σχετίζονται με το σύστημα αξιολόγησης συμμόρφωσης και την έγκριση που θα πρέπει να είναι σύμφωνες με την 6.2.2.5:

ISO 11120:1999	Φιάλες αερίου – Επαναπληρούμενοι χαλύβδινοι σωλήνες δίχως ραφές για τη μεταφορά συμπιεσμένων αέριων, χωρητικότητας νερού μεταξύ 150 *l* και 3000 *l* – Σχεδιασμός, κατασκευή και δοκιμές ***ΣΗΜΕΙΩΣΗ:*** *Η σημείωση που αφορά στο συντελεστή F στην 7.1 αυτού του προτύπου δε θα πρέπει να εφαρμόζεται για σωλήνες UN.*

6.2.2.1.3 Τα ακόλουθα πρότυπα εφαρμόζονται για το σχεδιασμό, την κατασκευή και την αρχική επιθεώρηση και δοκιμές φιαλών ακετυλένιου UN, με εξαίρεση τις απαιτήσεις επιθεώρησης που σχετίζονται με το σύστημα αξιολόγησης συμμόρφωσης και την έγκριση που θα πρέπει να είναι σύμφωνες με την 6.2.2.5:

Για το περίβλημα της φιάλης:

ISO 9809-1:1999	Φιάλες αερίου – Επαναπληρούμενες χαλύβδινες φιάλες αερίου δίχως ραφές – Σχεδιασμός, κατασκευή και δοκιμές – Μέρος 1: φιάλες από χάλυβα βαφής με όριο αντοχής μικρότερο από 1100 MPa ***ΣΗΜΕΙΩΣΗ:*** *Η σημείωση που αφορά στο συντελεστή F στην 7.3 αυτού του προτύπου δε θα πρέπει να εφαρμόζεται για φιάλες UN.*
ISO 9809-3:2000	Φιάλες αερίου – Επαναπληρούμενες χαλύβδινες φιάλες αερίου δίχως ραφές – Σχεδιασμός, κατασκευή και δοκιμές – Μέρος 3: φιάλες κανονικοποιημένου χάλυβα

Για το πορώδες υλικό μέσα στη φιάλη:

ISO 3807-1:2000	Φιάλες για ακετυλένιο – Βασικές απαιτήσεις – Μέρος 1: φιάλες δίχως εύτηκτα βύσματα
ISO 3807-2:2000	Φιάλες για ακετυλένιο – Βασικές απαιτήσεις – Μέρος 2: φιάλες με εύτηκτα βύσματα

6.2.2.1.4 Τα ακόλουθα πρότυπα εφαρμόζονται για το σχεδιασμό, την κατασκευή και την αρχική επιθεώρηση και δοκιμές κρυογενικών δοχείων UN, με εξαίρεση τις απαιτήσεις επιθεώρησης που σχετίζονται με το σύστημα αξιολόγησης συμμόρφωσης και την έγκριση που θα πρέπει να είναι σύμφωνες με την 6.2.2.5:

ISO 21029-1:2004	Κρυογενικά δοχεία – Φορητά δοχεία με μόνωση κενού, όγκου όχι μεγαλύτερου των 1000 l – Μέρος 1: Σχεδιασμός, κατασκευή, επιθεώρηση και δοκιμές

6.2.2.2 ***Υλικά***

Επιπροσθέτως των απαιτήσεων υλικού που καθορίζονται στο πρότυπο σχεδιασμού και κατασκευής των δοχείων πίεσης, και όλων των περιορισμών που καθορίζονται στην εφαρμόσιμη οδηγία συσκευασίας για το/τα αέριο/α που πρόκειται να μεταφερθούν (π.χ. οδηγία συσκευασίας P200 της 4.1.4.1), τα παρακάτω πρότυπα εφαρμόζονται στη συμβατότητα του υλικού:

ISO 11114-1:1997	Φορητές φιάλες αερίου – Συμβατότητα της φιάλης και των υλικών της βαλβίδας με τα αέρια περιεχόμενα – Μέρος 1: Μεταλλικά υλικά
ISO 11114-2:2000	Φορητές φιάλες αερίου – Συμβατότητα της φιάλης και των υλικών της βαλβίδας με τα αέρια περιεχόμενα – Μέρος 2: Μη μεταλλικά υλικά

ΣΗΜΕΙΩΣΗ: *Οι περιορισμοί που τίθενται στο ISO 11114-1 επί υψηλής αντοχής χαλύβδινων κραμάτων σε επίπεδα τελικής ελκυστικής αντοχής μέχρι 1100 MPa δεν έχουν εφαρμογή στο UN Αρ. 2203 σιλάνιο*

6.2.2.3 ***Λειτουργικός εξοπλισμός***

Τα παρακάτω πρότυπα εφαρμόζονται στα κλεισίματα και στην προστασία τους:

ISO 11117:1998	Φιάλες αερίου – Πώματα προστασίας βαλβίδας και συσκευές ασφαλείας βαλβίδας για βιομηχανικές και ιατρικές φιάλες αερίου – Σχεδιασμός, κατασκευή και δοκιμές
ISO 10297:2006	Φορητές φιάλες αερίου – Βαλβίδες φιαλών – Προδιαγραφές και

	δοκιμές τύπου. ***ΣΗΜΕΙΩΣΗ:*** *Η έκδοση ΕΝ αυτού του προτύπου ISO ικανοποιεί τις απαιτήσεις και μπορεί να χρησιμοποιηθεί επίσης.*

6.2.2.4 ***Περιοδική επιθεώρηση και δοκιμές***

Τα παρακάτω πρότυπα εφαρμόζονται στην περιοδική επιθεώρηση και τις δοκιμές φιαλών UN:

ISO 6406:2005	Περιοδική επιθεώρηση και δοκιμή χαλύβδινων φιαλών αερίου δίχως ραφή
ISO 10461:2005 + A1:2006	Φιάλες αερίου από κράμα αλουμινίου χωρίς ραφές – Περιοδική επιθεώρηση και δοκιμή
ISO 10462:2005	Φιάλες αερίου – Φορητές φιάλες για διαλυτό ακετυλένιο – Περιοδική επιθεώρηση και συντήρηση
ISO 11623:2002	Φορητές φιάλες αερίου – Περιοδική επιθεώρηση και δοκιμή σύνθετων φιαλών αερίου

6.2.2.5 ***Σύστημα ελέγχου συμμόρφωσης και έγκριση για κατασκευή δοχείων πίεσης***

6.2.5.5.1 Ορισμοί

Για τους σκοπούς αυτού του υποτμήματος:

Conformity assessment system - Σύστημα ελέγχου συμμόρφωσης σημαίνει ένα σύστημα για έγκριση ενός κατασκευαστή από την Αρμόδια Αρχή, μέσω έγκρισης τύπου σχεδιασμού δοχείου πίεσης, έγκρισης του συστήματος ποιότητας του κατασκευαστή και έγκρισης των σωμάτων επιθεώρησης,

Design type - Σχεδιασμός τύπου σημαίνει ένα σχεδιασμό δοχείου πίεσης όπως καθορίζεται από ένα συγκεκριμένο πρότυπο δοχείου πίεσης,

Verify - Επικύρωση σημαίνει επιβεβαίωση από εξέταση ή παροχή αντικειμενικής απόδειξης ότι καθορισμένες απαιτήσεις έχουν ικανοποιηθεί.

6.2.2.5.2 *Γενικές απαιτήσεις*

Αρμόδια Αρχή

6.2.2.5.2.1 Η αρμόδια αρχή που εγκρίνει το δοχείο πίεσης θα εγκρίνει το σύστημα ελέγχου συμμόρφωσης με σκοπό να διασφαλίζεται ότι τα δοχεία πίεσης συμμορφώνονται με τις απαιτήσεις του ADR. Στις περιπτώσεις όπου η αρμόδια αρχή που εγκρίνει ένα δοχείο πίεσης δεν είναι η αρμόδια αρχή της χώρα κατασκευής, τα σήματα της χώρας έγκρισης και της χώρας κατασκευής θα πρέπει να εμφανίζονται στην σήμανση του δοχείου πίεσης (βλέπε 6.2.2.7 και 6.2.2.8).

Η αρμόδια αρχή της χώρας έγκρισης θα παρέχει, μετά από απαίτηση, αποδείξεις που να αποδεικνύουν συμφωνία σε αυτό το σύστημα ελέγχου συμμόρφωσης με ένα ισοδύναμό του σε μια χώρα χρήσης.

6.2.2.5.2.2 Η αρμόδια αρχή μπορεί να μεταβιβάσει τις λειτουργίες της επί του συστήματος ελέγχου συμμόρφωσης εξ' ολοκλήρου ή εν μέρει.

6.2.2.5.2.3 Η αρμόδια αρχή θα πρέπει να εξασφαλίζει ότι είναι διαθέσιμος ένας επίκαιρος κατάλογος εγκεκριμένων σωμάτων επιθεώρησης καθώς και των σημάτων αναγνώρισής τους, επίσης των εγκεκριμένων κατασκευαστών και των σημάτων αναγνώρισής τους.

Φορέας Επιθεώρησης

6.2.2.5.2.4 Ο φορέας επιθεώρησης θα πρέπει να είναι εγκεκριμένος από την αρμόδια αρχή για την επιθεώρηση δοχείων πίεσης και θα πρέπει να:

(a) Έχει στελέχη με μία οργανωτική δομή, ικανά, εκπαιδευμένα, αρμόδια και επιδέξια, ώστε να εκτελεί ικανοποιητικά τις τεχνικές του λειτουργίες,

(b) Έχει πρόσβαση σε κατάλληλες και επαρκείς εγκαταστάσεις και εξοπλισμό,

(c) Λειτουργεί με αμερόληπτο τρόπο και είναι ελεύθερος από κάθε επιρροή που θα τον εμπόδιζε να το κάνει,

(d) Εξασφαλίζει το εμπορικό απόρρητο των εμπορικών και ιδιοκτησιακών δραστηριοτήτων του κατασκευαστή και άλλων φορέων,

(e) Διατηρεί ξεκάθαρη οριοθέτηση μεταξύ των πραγματικών λειτουργιών του φορέα επιθεώρησης και των μη σχετικών λειτουργιών,

(f) Λειτουργεί ένα τεκμηριωμένο σύστημα ποιότητας,

(g) Εξασφαλίζει ότι οι δοκιμές και οι επιθεωρήσεις που καθορίζονται στα σχετικά πρότυπα δοχείων πίεσης και στο ADR εκτελούνται, και

(h) Διατηρεί ένα αποτελεσματικό και κατάλληλο σύστημα αναφοράς και καταγραφής σύμφωνα με την 6.2.2.5.6.

6.2.2.5.2.5 Ο φορέας επιθεώρησης θα πρέπει να εκτελεί έγκριση σχεδιασμού τύπου, έλεγχο παραγωγής δοχείου πίεσης και επιθεώρηση και πιστοποίηση ώστε να επικυρώνει συμμόρφωση με το σχετικό πρότυπο δοχείου πίεσης (βλέπε 6.2.2.5.4 και 6.2.2.5.5).

Κατασκευαστής

6.2.2.5.2.6 Ο κατασκευαστής θα πρέπει να:

(a) Λειτουργεί ένα τεκμηριωμένο σύστημα ποιότητας σύμφωνα με την 6.2.2.5.3,

(b) Αιτείται για εγκρίσεις σχεδιασμού τύπου σύμφωνα με την 6.2.2.5.4,

(c) Επιλέγει ένα φορέα επιθεώρησης από τον κατάλογο των εγκεκριμένων σωμάτων επιθεώρησης που διατηρείται από την αρμόδια αρχή της χώρας έγκρισης, και

(d) Διατηρεί ένα αρχείο σύμφωνα με την 6.2.2.5.6.

Εργαστήριο δοκιμών

6.2.2.5.2.7 Το εργαστήριο δοκιμών θα πρέπει να έχει:

(a) Προσωπικό με οργανωτική δομή, ικανό σε αριθμό, ικανότητα και εξειδίκευση και

(b) Κατάλληλες και επαρκείς εγκαταστάσεις και εξοπλισμό για τη διενέργεια των ελέγχων που απαιτούνται από το κατασκευαστικό πρότυπο, προς ικανοποίηση του φορέα επιθεώρησης.

6.2.2.5.3 *Ποιοτικό σύστημα του κατασκευαστή*

6.2.2.5.3.1 Το σύστημα ποιότητας θα περιέχει όλα εκείνα τα στοιχεία, τις απαιτήσεις και τις διατάξεις που υιοθετούνται από τον κατασκευαστή. Θα πρέπει να είναι τεκμηριωμένο με συστηματικό και μεθοδικό τρόπο υπό τη μορφή γραπτών τακτικών, διαδικασιών και οδηγιών.

Τα περιεχόμενα θα πρέπει συγκεκριμένα να περιλαμβάνουν ακριβείς περιγραφές για:

(a) Την οργανωτική δομή και τις ευθύνες του προσωπικού σχετικά με το σχεδιασμό και την ποιότητα παραγωγής,

(b) Τις τεχνικές ελέγχου και επικύρωσης του σχεδιασμού, διεργασίες και διαδικασίες που θα χρησιμοποιηθούν κατά το σχεδιασμό των δοχείων πίεσης,

(c) Τη κατασκευή του σχετικού δοχείου πίεσης, τον έλεγχο ποιότητας, την ποιοτική διασφάλιση και τις οδηγίες λειτουργίας της διεργασίας που πρόκειται να χρησιμοποιηθεί,

(d) Τα αρχεία ποιότητας, όπως αναφορές επιθεώρησης, δεδομένα ελέγχου και δεδομένα βαθμονόμησης,

(e) Ανασκοπήσεις διαχείρισης ώστε να εξασφαλίσει την αποτελεσματική λειτουργία του συστήματος ποιότητας, όπως προκύπτει από τους ελέγχους σύμφωνα με την 6.2.2.5.3.2,

(f) Τη διαδικασία που περιγράφει πώς ικανοποιούνται οι απαιτήσεις του πελάτη,

(g) Τη διαδικασία για τον έλεγχο των εγγράφων και την αναθεώρησή τους,

(h) Τα μέσα για τον έλεγχο των μη συμμορφούμενων δοχείων πίεσης, των αγορασμένων εξαρτημάτων, των ημικατεργασμένων και των τελικών υλικών, και

(i) Προγράμματα εκπαίδευσης και διαδικασίες επιμόρφωσης του σχετικού προσωπικού.

6.2.2.5.3.2 Έλεγχος του συστήματος ποιότητας

Το σύστημα ποιότητας θα αξιολογείται αρχικά για να καθοριστεί εάν πληροί τις απαιτήσεις της 6.2.2.5.3.1 προς ικανοποίηση της αρμόδιας αρχής.

Ο κατασκευαστής θα πρέπει να ενημερώνεται για τα αποτελέσματα της εξέτασης. Η ενημέρωση θα περιέχει τα συμπεράσματα του ελέγχου και των διορθωτικών ενεργειών που τυχόν απαιτούνται.

Περιοδικοί έλεγχοι θα εκτελούνται, προς ικανοποίηση της αρμόδιας αρχής, για να διασφαλιστεί ότι ο κατασκευαστής διατηρεί και εφαρμόζει το σύστημα ποιότητας. Αναφορές των περιοδικών ελέγχων θα παρέχονται στον κατασκευαστή.

6.2.2.5.3.3 Συντήρηση του συστήματος ποιότητας

Ο κατασκευαστής θα πρέπει να συντηρεί το σύστημα ποιότητας όπως εγκρίθηκε ώστε να παραμένει επαρκές και αποτελεσματικό.

Ο κατασκευαστής θα πρέπει να ενημερώνει την αρμόδια αρχή που ενέκρινε το σύστημα ποιότητας, για όλες τις σκόπιμες αλλαγές. Οι προτεινόμενες αλλαγές θα πρέπει να αξιολογούνται ώστε να καθοριστεί εάν το διορθωμένο σύστημα ποιότητας θα εξακολουθεί να ικανοποιεί τις απαιτήσεις της 6.2.2.5.3.1.

6.2.2.5.4 *Διαδικασία έγκρισης*

Αρχική έγκριση σχεδιασμού τύπου

6.2.2.5.4.1 Η αρχική έγκριση σχεδιασμού τύπου θα πρέπει να αποτελείται από την έγκριση του συστήματος ποιότητας του κατασκευαστή και την έγκριση σχεδιασμού του δοχείου πίεσης που πρόκειται να κατασκευαστεί. Μια αίτηση για αρχική έγκριση τύπου σχεδιασμού θα ικανοποιεί τις απαιτήσεις των 6.2.2.5.4.2 έως 6.2.2.5.4.6 και τις 6.2.2.5.4.9.

6.2.2.5.4.2 Ο κατασκευαστής που επιθυμεί να παράγει δοχεία πίεσης σύμφωνα με ένα πρότυπο δοχείου πίεσης και του ADR θα αιτείται για, θα αποκτά και θα διατηρεί ένα Πιστοποιητικό Έγκρισης Σχεδιασμού Τύπου που θα εκδίδεται από την αρμόδια αρχή της χώρας έγκρισης για τουλάχιστον ένα σχεδιασμό τύπου δοχείου πίεσης σύμφωνα με τη διαδικασία που δίδεται στην 6.2.2.5.4.9. Αυτό το πιστοποιητικό θα πρέπει, μετά από αίτημα, να υποβάλλεται στην αρμόδια αρχή της χώρας χρήσης.

6.2.2.5.4.3 Μια αίτηση θα γίνεται για κάθε κατασκευαστική εγκατάσταση και θα περιλαμβάνει:

(a) Το όνομα και την καταχωρημένη διεύθυνση του κατασκευαστή και επιπροσθέτως, εάν η αίτηση υποβάλλεται από ένα εξουσιοδοτημένο αντιπρόσωπο, το όνομα και τη διεύθυνσή του,

(b) Τη διεύθυνση της κατασκευαστικής εγκατάστασης (εάν διαφέρει από την παραπάνω),

(c) Το όνομα και τον τίτλο του/των ατόμου/ων που είναι υπεύθυνος/α για το σύστημα ποιότητας,

(d) Τον χαρακτηρισμό του δοχείου πίεσης και του σχετικού προτύπου δοχείου πίεσης,

(e) Λεπτομέρειες για κάθε άρνηση έγκρισης μιας παρόμοιας αίτησης από κάθε άλλη αρμόδια αρχή,

(f) Την ταυτότητα του φορέα επιθεώρησης για την έγκριση σχεδιασμού τύπου,

(g) Τεκμηρίωση της κατασκευαστικής εγκατάστασης όπως καθορίζεται στην 6.2.2.5.3.1, και

(h) Την τεχνική τεκμηρίωση που απαιτείται για την έγκριση του σχεδιασμού τύπου, η οποία θα καθιστά δυνατή την επικύρωση της συμμόρφωσης των δοχείων πίεσης με τις απαιτήσεις του σχετικού προτύπου σχεδιασμού δοχείου πίεσης. Η τεχνική τεκμηρίωση θα καλύπτει το σχεδιασμό και τη μέθοδο κατασκευής και θα περιέχει, όσο τούτο σχετίζεται με την αξιολόγηση, τουλάχιστον τα παρακάτω:

(i) το πρότυπο σχεδιασμού δοχείου πίεσης, σχεδιαστικά και κατασκευαστικά σχέδια, που να εμφανίζουν εξαρτήματα και υπο-συναρμολογήσεις, εάν υπάρχουν,

(ii) περιγραφές και εξηγήσεις απαραίτητες για την κατανόηση των σχεδίων και την προοριζόμενη χρήση των δοχείων πίεσης,

(iii) ένα κατάλογο των απαραίτητων προτύπων για τον πλήρη ορισμό της παραγωγικής διαδικασίας,

(iv) υπολογισμούς σχεδιασμού και προδιαγραφές υλικών, και

(v) αναφορές ελέγχου έγκρισης σχεδιασμού τύπου, που να περιγράφουν τα αποτελέσματα των εξετάσεων και των δοκιμών που έγιναν σύμφωνα με την 6.2.2.5.4.9.

6.2.2.5.4.4 Ένας αρχικός έλεγχος σύμφωνα με την 6.2.2.5.3.2 θα πρέπει να διεξάγεται προς ικανοποίηση της αρμόδιας αρχής.

6.2.2.5.4.5 Αν δεν χορηγηθεί έγκριση στον κατασκευαστή, η αρμόδια αρχή θα πρέπει να παρέχει εγγράφως αναλυτικά τους λόγους για την άρνηση αυτή.

6.2.2.5.4.6 Μετά την έγκριση, αλλαγές στις πληροφορίες που υποβάλλονται σύμφωνα με την 6.2.2.5.4.3 σχετικά με την αρχική έγκριση θα πρέπει να παρέχονται στην αρμόδια αρχή.

Επακόλουθες εγκρίσεις σχεδιασμού τύπου

6.2.2.5.4.7 Μια αίτηση για επακόλουθη έγκριση σχεδιασμού τύπου θα πρέπει να ικανοποιεί τις απαιτήσεις των 6.2.2.5.4.8 και 6.2.2.5.4.9, υπό τον όρο ότι ο κατασκευαστής έχει στη διάθεσή του μια αρχική έγκριση σχεδιασμού τύπου. Σε αυτή την περίπτωση, το σύστημα ποιότητας του κατασκευαστή σύμφωνα με την 6.2.2.5.3 θα πρέπει να έχει εγκριθεί κατά την αρχική έγκριση σχεδιασμού τύπου και θα πρέπει να είναι εφαρμόσιμο για το νέο σχεδιασμό.

6.2.2.5.4.8 Η αίτηση θα πρέπει να περιλαμβάνει:

(a) Το όνομα και τη διεύθυνση του κατασκευαστή και επιπροσθέτως, εάν η αίτηση υποβάλλεται από ένα εξουσιοδοτημένο αντιπρόσωπο, το όνομα και τη διεύθυνσή του,

(b) Λεπτομέρειες για κάθε άρνηση έγκρισης μιας παρόμοιας αίτησης από κάθε άλλη αρμόδια αρχή,

(c) Αποδείξεις ότι η αρχική έγκριση σχεδιασμού τύπου έχει παραχωρηθεί, και

(d) Την τεχνική τεκμηρίωση, όπως περιγράφεται στην 6.2.2.5.4.3 (h).

Διαδικασία για την έγκριση σχεδιασμού τύπου

6.2.2.5.4.9 Ο φορέας επιθεώρησης θα πρέπει:

(a) Να εξετάσει την τεχνική τεκμηρίωση για να πιστοποιήσει ότι:

(i) ο σχεδιασμός είναι σύμφωνος με τις σχετικές διατάξεις του προτύπου, και

(ii) η πρωτότυπη παρτίδα έχει κατασκευαστεί σύμφωνα με την τεχνική τεκμηρίωση και είναι αντιπροσωπευτική του σχεδιασμού,

(b) Να πιστοποιήσει ότι η επιθεωρήσεις της παραγωγής έχουν εκτελεστεί όπως απαιτείται σύμφωνα με την 6.2.2.5.5,

(c) Να επιλέξει δοχεία πίεσης από την πρωτότυπη παρτίδα παραγωγής και να εποπτεύσει τις δοκιμές αυτών των δοχείων πίεσης όπως απαιτείται για έγκριση σχεδιασμού τύπου,

(d) Να εκτελέσει ή να έχει εκτελέσει τις εξετάσεις και τις δοκιμές που καθορίζονται στο πρότυπο του δοχείου πίεσης ώστε να αποφασίσει ότι:

(i) το πρότυπο έχει εφαρμοστεί και εκπληρωθεί, και

(ii) οι διαδικασίες που έχουν υιοθετηθεί από τον κατασκευαστή ικανοποιούν τις απαιτήσεις του προτύπου, και

(e) Να διασφαλίσει ότι οι διάφορες εξετάσεις και δοκιμές σχεδιασμού τύπου έχουν εκτελεστεί σωστά και όπως αρμόζει.

Αφού οι δοκιμές του πρωτοτύπου έχουν εκτελεστεί με ικανοποιητικά αποτελέσματα και όλες οι εφαρμόσιμες απαιτήσεις της 6.2.2.5.4 έχουν ικανοποιηθεί, ένα πιστοποιητικό έγκρισης σχεδιασμού τύπου θα εκδίδεται το οποίο θα πρέπει να περιλαμβάνει το όνομα και τη διεύθυνση του κατασκευαστή, αποτελέσματα και συμπεράσματα της εξέτασης και τα απαραίτητα δεδομένα για την αναγνώριση του σχεδιασμού τύπου.

Αν η έγκριση τύπου σχεδιασμού δεν χορηγηθεί στον κατασκευαστή, η αρμόδια αρχή θα πρέπει να παρέχει εγγράφως αναλυτικά τους λόγους για την άρνηση αυτή.

6.2.2.5.4.10 Τροποποιήσεις εγκεκριμένων σχεδιασμών τύπου

Ο κατασκευαστής θα πρέπει είτε:

(a) Να ενημερώνει την αρμόδια αρχή έκδοσης για τις τροποποιήσεις στον εγκεκριμένο σχεδιασμό τύπου, όπου τέτοιες τροποποιήσεις δεν συνιστούν ένα νέο σχεδιασμό, όπως καθορίζεται στο πρότυπο δοχείου πίεσης, ή

(b) Απαιτεί μια επακόλουθη έγκριση σχεδιασμού τύπου όπου οι τροποποιήσεις αυτές συνιστούν ένα νέο σχεδιασμό, σύμφωνα με το σχετικό πρότυπο δοχείου πίεσης. Αυτή η πρόσθετη έγκριση θα πρέπει να εκδίδεται υπό τη μορφή προσθήκης στο πρωτότυπο πιστοποιητικό έγκρισης σχεδιασμού τύπου.

6.2.2.5.4.11 Μετά από απαίτηση, η αρμόδια αρχή θα πρέπει να ανακοινώνει σε κάθε άλλη αρμόδια αρχή, πληροφορίες σχετικά με την έγκριση σχεδιασμού τύπου, τροποποιήσεις εγκρίσεων και ανακληθείσες εγκρίσεις.

6.2.2.5.5 *Επιθεώρηση παραγωγής και πιστοποίηση*

Γενικές απαιτήσεις

Ένας φορέας επιθεώρησης, ή ο εξουσιοδοτημένος αντιπρόσωπός του, θα πρέπει να εκτελεί την επιθεώρηση και την πιστοποίηση κάθε δοχείου πίεσης. Ο φορέας επιθεώρησης που επιλέγεται από τον κατασκευαστή για επιθεώρηση και δοκιμές κατά τη διάρκεια της παραγωγής μπορεί να είναι διαφορετικός από το φορέα επιθεώρησης που χρησιμοποιείται για τις δοκιμές για την έγκριση σχεδιασμού τύπου.

Όπου μπορεί να καταδειχθεί προς ικανοποίηση του φορέα επιθεώρησης ότι ο κατασκευαστής διαθέτει εκπαιδευμένους και αρμόδιους επιθεωρητές, ανεξάρτητους από τις λειτουργίες κατασκευής, η επιθεώρηση μπορεί να εκτελεστεί από αυτούς του επιθεωρητές.

Σε αυτή την περίπτωση, ο κατασκευαστής θα πρέπει να διατηρεί αρχεία εκπαίδευσης των επιθεωρητών.

Ο φορέας επιθεώρησης θα επικυρώνει ότι οι επιθεωρήσεις από τον κατασκευαστή και οι δοκιμές που εκτελούνται σε αυτά τα δοχεία πίεσης, συμμορφώνονται πλήρως στο πρότυπο και τις απαιτήσεις του ADR. Εάν αποδειχθεί μη συμμόρφωση σε σχέση με αυτή την επιθεώρηση και τις δοκιμές, η άδεια εκτέλεσης επιθεώρησης από τους επιθεωρητές του κατασκευαστή μπορεί να ανακληθεί.

Ο κατασκευαστής θα πρέπει, μετά από έγκριση του φορέα επιθεώρησης, να κάνει μια δήλωση συμμόρφωσης με τον πιστοποιημένο σχεδιασμό τύπου. Η αίτηση σήμανσης πιστοποίησης του δοχείου πίεσης θα πρέπει να θεωρείται δήλωση ότι το δοχείο πίεσης συμμορφώνεται με τα εφαρμόσιμα πρότυπα δοχείων πίεσης και τις απαιτήσεις αυτού του συστήματος ελέγχου συμμόρφωσης και του ADR. Ο φορέας επιθεώρησης θα επισυνάπτει ή θα εξουσιοδοτεί τον κατασκευαστή να επισυνάπτει τη σήμανση πιστοποίησης του δοχείου πίεσης και το καταχωρημένο σήμα του φορέα επιθεώρησης σε κάθε εγκεκριμένο δοχείο πίεσης.

Ένα πιστοποιητικό συμμόρφωσης, υπογεγραμμένο από τον φορέα επιθεώρησης και τον κατασκευαστή θα εκδίδεται πριν την πλήρωση των δοχείων πίεσης.

6.2.2.5.6 *Αρχεία*

Αρχεία εγκρίσεων σχεδιασμού τύπου και πιστοποιητικών συμμόρφωσης θα πρέπει να διατηρούνται από τον κατασκευαστή και το φορέα επιθεώρησης για όχι λιγότερο από 20 έτη.

6.2.2.6 ***Σύστημα έγκρισης για περιοδικές επιθεωρήσεις και δοκιμές δοχείων πίεσης***

6.2.2.6.1 *Ορισμός*

Για τους σκοπούς αυτού του τμήματος:

Approval system - Σύστημα έγκρισης σημαίνει ένα σύστημα έγκρισης αρμόδιας αρχής για φορέα που πραγματοποιεί περιοδικές επιθεωρήσεις και δοκιμές δοχείων πίεσης (που στο εξής θα αναφέρεται ως «φορέας περιοδικών επιθεωρήσεων και δοκιμών»), συμπεριλαμβανομένης και της έγκρισης του συστήματος ποιότητας του εν λόγω φορέα.

6.2.2.6.2 *Γενικές απαιτήσεις*

Αρμόδια Αρχή

6.2.2.6.2.1 Η αρμόδια αρχή θα πρέπει να καθιερώνει ένα σύστημα έγκρισης που να εξασφαλίζει ότι οι περιοδικές επιθεωρήσεις και δοκιμές των δοχείων πίεσης ικανοποιούν τις απαιτήσεις του ADR. Στις περιπτώσεις που η αρμόδια αρχή, η οποία εγκρίνει ένα φορέα εκτέλεσης περιοδικών επιθεωρήσεων και δοκιμών δοχείου πίεσης, δεν είναι η αρμόδια αρχή της χώρας που εγκρίνει την κατασκευή του δοχείου πίεσης, οι σημάνσεις της χώρας έγκρισης για περιοδική επιθεώρηση και δοκιμές θα περιλαμβάνονται στις σημάνσεις του δοχείου πίεσης (βλέπε 6.2.2.7).

Η αρμόδια αρχή της χώρας έγκρισης των περιοδικών επιθεωρήσεων και δοκιμών, θα πρέπει να παρέχει, μετά από αίτημα, αποδείξεις που θα δείχνουν συμμόρφωση προς το εν λόγω σύστημα έγκρισης συμπεριλαμβανομένων και των αρχείων των περιοδικών επιθεωρήσεων και δοκιμών στην ομόλογο αρχή της χώρας χρήσης.

Η αρμόδια αρχή της χώρας έγκρισης μπορεί να ανακαλέσει το πιστοποιητικό έγκρισης που αναφέρεται στην 6.2.2.6.4.1, με βάση στοιχεία που να αποδεικνύουν μη συμμόρφωση με το σύστημα έγκρισης.

6.2.2.6.2.2 Η αρμόδια αρχή μπορεί να αναθέτει σε τρίτους τα καθήκοντά της εντός του εν λόγω συστήματος έγκρισης, εν όλω ή εν μέρει.

6.2.2.6.2.3 Η αρμόδια αρχή θα πρέπει να εξασφαλίζει τη διάθεση ενός ενημερωμένου καταλόγου των εγκεκριμένων φορέων περιοδικής επιθεώρησης και δοκιμών και των σημάτων ταυτοποίησής τους.

Φορέας περιοδικών επιθεωρήσεων και δοκιμών

6.2.2.6.2.4 Ο φορέας περιοδικών επιθεωρήσεων και δοκιμών εγκρίνεται από την αρμόδια αρχή και:

(a) Θα διαθέτει προσωπικό και οργανωτική δομή, ικανό, εκπαιδευμένο, με κατάλληλες γνώσεις και προσόντα για να φέρει σε πέρας με ικανοποιητικό τρόπο τα τεχνικά του καθήκοντα,

(b) Θα έχει πρόσβαση σε κατάλληλες και επαρκείς εγκαταστάσεις και εξοπλισμό,

(c) Θα λειτουργεί με αμερόληπτο τρόπο και χωρίς καμιά επιρροή που θα μπορούσε να θίξει την αμεροληψία του,

(d) Θα εξασφαλίζει το εμπορικό απόρρητο,

(e) Θα διαχωρίζει σαφώς αυτές καθαυτές τις δραστηριότητές του ως φορέας περιοδικής επιθεώρησης και δοκιμών από άλλες άσχετες δραστηριότητες,

(f) Θα εφαρμόζει ένα σύστημα ποιότητας τεκμηριωμένο σύμφωνα με την 6.2.2.6.3,

(g) Θα υποβάλλει αίτηση για έγκριση σύμφωνα με την 6.2.2.6.4,

(h) Θα εξασφαλίζει ότι οι περιοδικές επιθεωρήσεις και δοκιμές πραγματοποιούνται σύμφωνα με την 6.2.2.6.5, και

(i) Θα διατηρεί ένα αποτελεσματικό και κατάλληλο σύστημα υποβολής εκθέσεων και αρχειοθέτησης σύμφωνα με την 6.2.2.6.6.

6.2.2.6.3 *Σύστημα ποιότητας και ελέγχου του φορέα περιοδικών επιθεωρήσεων και δοκιμών*

6.2.2.6.3.1 Σύστημα ποιότητας

Το σύστημα ποιότητας θα πρέπει να περιλαμβάνει όλα τα στοιχεία, απαιτήσεις και διατάξεις που υιοθετούνται από το φορέα περιοδικών επιθεωρήσεων και δοκιμών. Θα πρέπει να τεκμηριώνεται με συστηματικό και τακτικό τρόπο υπό μορφή γραπτών αποφάσεων, διαδικασιών και οδηγιών.

Το σύστημα ποιότητας θα πρέπει να περιλαμβάνει:

(a) Περιγραφή της οργανωτικής δομής και των αρμοδιοτήτων,

(b) Τις σχετικές λειτουργικές οδηγίες επιθεώρησης και δοκιμής, ποιοτικού ελέγχου, εξασφάλισης ποιότητας και οδηγιών εφαρμογής της διαδικασίας που θα χρησιμοποιηθεί,

(c) Καταστάσεις αξιολόγησης ποιότητας, όπως πρακτικά επιθεώρησης, δεδομένα δοκιμών και βαθμονόμησης καθώς και πιστοποιητικά,

(d) Ανασκοπήσεις διοικήσεως για τη διασφάλιση της αποτελεσματικής λειτουργίας του συστήματος ποιότητας μέσω ελέγχων που πραγματοποιούνται σύμφωνα με την 6.2.2.6.3.2,

(e) Διαδικασία ελέγχου των εγγράφων και της αναθεώρησής τους,

(f) Μέσα για τον έλεγχο των μη συμμορφούμενων δοχείων πίεσης, και

(g) Προγράμματα κατάρτισης και διαδικασίες πιστοποίησης προσόντων για το εμπλεκόμενο προσωπικό.

6.2.2.6.3.2 Έλεγχος

Ο φορέας περιοδικών επιθεωρήσεων και δοκιμών και το σύστημα ποιότητάς του θα πρέπει να υπόκεινται σε έλεγχο για να καθοριστεί κατά πόσο ανταποκρίνεται στις απαιτήσεις του ADR κατά τρόπο που να ικανοποιεί την αρμόδια αρχή.

Ο έλεγχος θα πρέπει να πραγματοποιείται ως μέρος της διαδικασίας αρχικής έγκρισης (βλ. 6.2.2.6.4.3). Μπορεί να απαιτηθεί έλεγχος ως μέρος διαδικασίας τροποποίησης της έγκρισης (βλ. 6.2.2.6.4.6).

Θα πραγματοποιούνται περιοδικοί έλεγχοι που θα ικανοποιούν την αρμόδια αρχή, για να διασφαλιστεί ότι ο φορέας περιοδικών επιθεωρήσεων και δοκιμών συνεχίζει να ικανοποιεί τις απαιτήσεις του ADR.

Ο φορέας περιοδικών επιθεωρήσεων και δοκιμών θα πρέπει να ενημερώνεται για τα αποτελέσματα κάθε ελέγχου. Η κοινοποίηση θα περιέχει τα αποτελέσματα του ελέγχου και όλα τα τυχόν διορθωτικά μέτρα που απαιτούνται.

6.2.2.6.3.3 Συντήρηση του συστήματος ποιότητας

Ο φορέας περιοδικών επιθεωρήσεων και δοκιμών θα πρέπει να συντηρεί το σύστημα ποιότητας, όπως αυτό έχει εγκριθεί, έτσι ώστε να παραμένει επαρκές και αποτελεσματικό.

Ο φορέας περιοδικών επιθεωρήσεων και δοκιμών θα πρέπει να ενημερώνει την αρμόδια αρχή που έχει εγκρίνει το σύστημα ποιότητας για κάθε σκοπούμενη αλλαγή, σύμφωνα με τη διαδικασία τροποποίησης έγκρισης της παραγράφου 6.2.2.6.4.6.

6.2.2.6.4 *Διαδικασία έγκρισης για φορείς περιοδικών επιθεωρήσεων και δοκιμών*

Αρχική έγκριση

6.2.2.6.4.1 Ο φορέας που επιθυμεί να πραγματοποιεί περιοδικές επιθεωρήσεις και δοκιμές δοχείων πίεσης σύμφωνα με πρότυπο για δοχεία πίεσης και το ADR θα υποβάλλει αίτηση για, θα λαμβάνει και θα διατηρεί πιστοποιητικό έγκρισης που θα εκδίδεται από την αρμόδια αρχή.

Η εν λόγω γραπτή έγκριση θα υποβάλλεται στην αρμόδια αρχή της χώρας χρήσης εφόσον ζητηθεί.

6.2.2.6.4.2 Για κάθε φορέα περιοδικών επιθεωρήσεων και δοκιμών θα πρέπει να υποβάλλεται μία αίτηση που να περιλαμβάνει:

(a) Το ονοματεπώνυμο και τη διεύθυνση του φορέα περιοδικών επιθεωρήσεων και δοκιμών και, αν η αίτηση υποβάλλεται από έναν εξουσιοδοτημένο αντιπρόσωπο, το όνομά του και τη διεύθυνσή του,

(b) τη διεύθυνση κάθε εγκατάστασης που πραγματοποιεί περιοδικές επιθεωρήσεις και δοκιμές,

(c) το ονοματεπώνυμο και την ιδιότητα του προσώπου (ή των προσώπων) που είναι αρμόδιο(α) για το σύστημα ποιότητας,

(d) τον χαρακτηρισμό των δοχείων πίεσης, τις μεθόδους των περιοδικών επιθεωρήσεων και δοκιμών και τα συναφή πρότυπα δοχείων πίεσης που ικανοποιεί το σύστημα ποιότητας,

(e) τεκμηρίωση για κάθε εγκατάσταση, τον εξοπλισμό και το σύστημα ποιότητας όπως καθορίζεται στην 6.2.2.6.3.1,

(f) τα προσόντα και τα μητρώα κατάρτισης του προσωπικού των περιοδικών επιθεωρήσεων και δοκιμών, και

(g) τις λεπτομέρειες σχετικά με την απόρριψη έγκρισης παρεμφερούς αίτησης από οιαδήποτε άλλη αρμόδια αρχή,

6.2.2.6.4.3 Η αρμόδια αρχή θα πρέπει να:

(a) Εξετάζει τα δικαιολογητικά για να πιστοποιήσει ότι η διαδικασία ανταποκρίνεται στις απαιτήσεις των συναφών προτύπων για δοχεία πίεσης και του ADR, και

(b) Πραγματοποιεί έλεγχο σύμφωνα με την 6.2.2.6.3.2 για να πιστοποιήσει ότι οι επιθεωρήσεις και οι δοκιμές πραγματοποιούνται σύμφωνα με τις απαιτήσεις των συναφών προτύπων για δοχεία πίεσης και του ADR, με τρόπο που να ικανοποιείται η αρμόδια αρχή.

6.2.2.6.4.4 Μετά την ικανοποιητική ολοκλήρωση του ελέγχου και την εφαρμογή όλων των ισχυόντων απαιτήσεων της 6.2.2.6.4, θα εκδίδεται πιστοποιητικό έγκρισης. Το πιστοποιητικό αυτό θα περιλαμβάνει το όνομα του φορέα περιοδικών επιθεωρήσεων και δοκιμών, το σήμα κατατεθέν, τη διεύθυνση κάθε εγκατάστασης, και τα αναγκαία στοιχεία για την ταυτοποίηση των εγκεκριμένων του δραστηριοτήτων (π.χ. χαρακτηρισμός δοχείων πίεσης, μέθοδοι περιοδικών επιθεωρήσεων και δοκιμών και πρότυπα για δοχεία πίεσης).

6.2.2.6.4.5 Αν η έγκριση του φορέα περιοδικών επιθεωρήσεων και δοκιμών απορριφθεί, η αρμόδια αρχή θα πρέπει να παρέχει εγγράφως τους λεπτομερείς λόγους της απόρριψης αυτής.

Τροποποιήσεις εγκρίσεων φορέων περιοδικών επιθεωρήσεων και δοκιμών

6.2.2.6.4.6 Μετά την έγκριση, ο φορέας περιοδικών επιθεωρήσεων και δοκιμών θα πρέπει να ενημερώνει την χορηγούσα αρμόδια αρχή για κάθε τροποποίηση των πληροφοριών που υποβλήθηκαν σύμφωνα με την 6.2.2.6.4.2 σε σχέση με την αρχική έγκριση.

Οι τροποποιήσεις θα αξιολογούνται για να καθοριστεί κατά πόσον θα ικανοποιηθούν οι απαιτήσεις των συναφών προτύπων για δοχεία πίεσης και του ADR. Ίσως απαιτηθεί έλεγχος

σύμφωνα με την 6.2.2.6.3.2. Η αρμόδια αρχή θα αποδέχεται ή απορρίπτει γραπτώς τις εν λόγω τροποποιήσεις και θα εκδίδει τροποποιημένο πιστοποιητικό έγκρισης αν απαιτείται.

6.2.2.6.4.7 Κατόπιν αίτησης, η αρμόδια αρχή οφείλει να κοινοποιεί σε οιαδήποτε άλλη αρμόδια αρχή τα στοιχεία που αφορούν τις αρχικές εγκρίσεις, τις τροποποιήσεις των εγκρίσεων και τις ανακλήσεις εγκρίσεων.

6.2.2.6.5 *Περιοδική επιθεώρηση και δοκιμή και πιστοποίηση*

Η εφαρμογή σήματος περιοδικής επιθεώρησης και δοκιμής σε δοχείο πίεσης θα πρέπει να θεωρείται δήλωση ότι το δοχείο πίεσης συμμορφώνεται με τα ισχύοντα πρότυπα για δοχεία πίεσης και με τις απαιτήσεις του ADR. Ο φορέας περιοδικών επιθεωρήσεων και δοκιμών θα πρέπει να τοποθετεί το σήμα της περιοδικής επιθεώρησης και δοκιμής, συμπεριλαμβανομένου του καταχωρημένου σήματός του, σε κάθε εγκεκριμένο δοχείο πίεσης (βλ. 6.2.2.7.6).

Πριν από την πλήρωση δοχείου πίεσης θα πρέπει να εκδίδεται πιστοποιητικό από τον φορέα περιοδικών επιθεωρήσεων και δοκιμών που θα βεβαιώνει ότι το δοχείο πίεσης έχει περάσει επιτυχώς την περιοδική επιθεώρηση και δοκιμή.

6.2.2.6.6 *Αρχεία*

Ο φορέας περιοδικών επιθεωρήσεων και δοκιμών θα πρέπει να διατηρεί αρχεία επί τουλάχιστον 15 έτη με τις περιοδικές επιθεωρήσεις και δοκιμές δοχείων πίεσης (που ολοκληρώθηκαν με επιτυχία ή και όχι) συμπεριλαμβανομένης της τοποθεσίας της εγκατάστασης δοκιμής.

Ο ιδιοκτήτης του δοχείου πίεσης θα πρέπει να διατηρεί πανομοιότυπο αρχείο μέχρι την επόμενη περιοδική επιθεώρηση και δοκιμή, εκτός και αν το δοχείο πίεσης αποσυρθεί μόνιμα από την υπηρεσία.

6.2.2.7 ***Σήμανση επαναπληρούμενων δοχείων πίεσης UN***

Τα επαναπληρούμενα δοχεία πίεσης UN θα πρέπει να σημαίνονται καθαρά και ευανάγνωστα με τα σήματα πιστοποίησης, λειτουργίας και κατασκευής. Αυτές οι ενδείξεις θα πρέπει να είναι τοποθετημένες σταθερά (π.χ. τυπωμένες, ή χαραγμένες) πάνω στο δοχείο πίεσης. Οι ενδείξεις θα πρέπει να βρίσκονται στον ώμο, άνω άκρο ή στο λαιμό του δοχείου πίεσης, ή πάνω σε κάποιο σταθερά τοποθετημένο εξάρτημα του δοχείου πίεσης (π.χ. συγκολλημένο στεφάνι ή πλάκα ανθεκτική σε διάβρωση θερμοσυγκολλημένη στο εξωτερικό περίβλημα ενός κλειστού κρυογενικού δοχείου). Εκτός από το σύμβολο συσκευασίας UN, το ελάχιστο μέγεθος της σήμανσης θα πρέπει να είναι 5mm για δοχεία πίεσης με διάμετρο μεγαλύτερη ή ίση με 140mm και 2.5mm για δοχεία πίεσης με διάμετρο μικρότερη των 140mm. Το ελάχιστο μέγεθος του συμβόλου συσκευασίας UN θα πρέπει να είναι 10mm για δοχεία πίεσης με διάμετρο μεγαλύτερη ή ίση με 140mm και 5mm για δοχεία πίεσης με διάμετρο μικρότερη των 140mm.

6.2.2.7.1 Οι ακόλουθες σημάνσεις πιστοποίησης θα πρέπει να εφαρμόζονται:

(a) Το σύμβολο συσκευασίας UN

Το σύμβολο αυτό δεν θα πρέπει να χρησιμοποιείται για οποιοδήποτε άλλο σκοπό εκτός από του να πιστοποιεί ότι μία συσκευασία είναι σύμφωνη με τις σχετικές απαιτήσεις του Κεφαλαίου 6.1, 6.2, 6.3, 6.5 ή 6.6. Αυτό το σύμβολο δεν θα

χρησιμοποιείται για δοχεία πίεσης τα οποία συμμορφώνονται μόνο με τις απαιτήσεις των 6.2.3 έως 6.2.5 (βλ. 6.2.3.9).

(b) Το τεχνικό πρότυπο (π.χ. ISO 9809-1) που χρησιμοποιήθηκε για το σχεδιασμό, την κατασκευή και τις δοκιμές,

(c) Τον/τους χαρακτήρα/ες αναγνώρισης της χώρας έγκρισης ως υποδεικνύονται από τα διακριτικά σήματα των μηχανοκίνητων οχημάτων στη διεθνή κυκλοφορία[2],

ΣΗΜΕΙΩΣΗ: Η χώρα έγκρισης εννοείται ότι είναι η χώρα που ενέκρινε τον φορέα ο οποίος επιθεώρησε το ατομικό δοχείο κατά το χρόνο της κατασκευής του.

(d) Το σήμα αναγνώρισης ή τη σφραγίδα του φορέα επιθεώρησης που είναι καταχωρημένο στην αρμόδια αρχή της χώρας εξουσιοδότησης της σήμανσης,

(e) Η ημερομηνία της πρώτης επιθεώρησης, το έτος (τέσσερα ψηφία) ακολουθούμενο από το μήνα (δύο ψηφία), διαχωρισμένα με κάθετο (π.χ. "/").

6.2.2.7.2 Τα ακόλουθα λειτουργικά σήματα θα πρέπει να εφαρμόζονται:

(f) Η πίεση δοκιμής σε bar, μετά από τα γράμματα "PH" και ακολουθούμενη από τα γράμματα "BAR",

(g) Το βάρος του άδειου δοχείου πίεσης συμπεριλαμβανομένων όλων των αναπόσπαστων μερών του (π.χ. στεφάνι λαιμού, στεφάνι πυθμένα κ.λπ.) σε κιλά, ακολουθούμενα από τα γράμματα "KG". Το βάρος αυτό δε θα περιλαμβάνει το βάρος βαλβίδας, πώματος βαλβίδας και προστατευτικού βαλβίδας, επικαλυμμάτων ή πορώδους υλικού για ακετυλένιο. Το βάρος θα εκφράζεται με τρία σημαντικά αριθμητικά σύμβολα στρογγυλοποιημένα στο τελευταίο ψηφίο. Για φιάλες μικρότερες από 1kg το βάρος θα εκφράζεται με δυο σημαντικά αριθμητικά σύμβολα στρογγυλοποιημένα στο τελευταίο ψηφίο. Στην περίπτωση δοχείων πίεσης για UN 1001, ακετυλένιο, διαλυμένο, και UN 3374, ακετυλένιο, αδιάλυτο, τουλάχιστον ένα δεκαδικό ψηφίο θα εμφανίζεται μετά την υποδιαστολή και δύο ψηφία για δοχεία πίεσης μικρότερα από 1kg,

(h) Το ελάχιστο εγγυημένο πάχος τοιχώματος του δοχείου πίεσης σε χιλιοστά ακολουθούμενο από τα γράμματα "MM". Η επισήμανση αυτή δεν απαιτείται για δοχεία πίεσης με χωρητικότητα σε νερό μικρότερη ή ίση με 1 λίτρο ή για σύνθετες φιάλες ή για κλειστά κρυογενικά δοχεία,

(i) Στην περίπτωση δοχείων πίεσης για συμπιεσμένα αέρια, UN 1001, ακετυλένιο, διαλυμένο και UN 3374, ακετυλένιο, αδιάλυτο, η πίεση λειτουργίας σε bar, μετά από τα γράμματα "PW". Στην περίπτωση κλειστών κρυογενικών δοχείων, η μέγιστη επιτρεπόμενη πίεση λειτουργίας, μετά από τα γράμματα "MAWP",

(j) Στην περίπτωση δοχείων πίεσης για υγροποιημένα αέρια και υγροποιημένα αέρια υπό ψύξη, η χωρητικότητα σε νερό του δοχείου σε λίτρα, εκφρασμένη με τρία σημαντικά ψηφία στρογγυλοποιημένα στο τελευταίο ψηφίο, ακολουθούμενη από το γράμμα "L". Εάν η τιμή της ελάχιστης ή της ονομαστικής χωρητικότητας σε νερό είναι ακέραια, τα ψηφία μετά την υποδιαστολή μπορούν να παραλείπονται,

[2] *Σήματα διάκρισης για μηχανοκίνητα οχήματα στη διεθνή κυκλοφορία που ορίστηκαν στη Συνθήκη της Βιέννης περί Οδικής Κυκλοφορίας (1968).*

(k) Στην περίπτωση δοχείων πίεσης για UN 1001, ακετυλένιο, διαλυμένο, το σύνολο του βάρους του άδειου δοχείου, των εξαρτημάτων και των συμπληρωμάτων που δεν αφαιρούνται κατά την πλήρωση, των επικαλυμμάτων, του πορώδους υλικού, του διαλύτη και του αερίου κορεσμού εκφρασμένο σε τρία σημαντικά αριθμητικά σύμβολα στρογγυλοποιημένο στο τελευταίο ψηφίο, ακολουθούμενο από τα γράμματα "KG". Τουλάχιστον ένα δεκαδικό ψηφίο θα εμφανίζεται μετά την υποδιαστολή. Για δοχεία πίεσης μικρότερα από 1 kg, το βάρος θα εκφράζεται σε δύο σημαντικά αριθμητικά σύμβολα στρογγυλοποιημένο προς τα κάτω στο τελευταίο ψηφίο,

(l) Στην περίπτωση δοχείων πίεσης για UN 3374, ακετυλένιο, αδιάλυτο, το σύνολο του βάρους του άδειου δοχείου, των εξαρτημάτων και των συμπληρωμάτων που δεν αφαιρούνται κατά την πλήρωση, των επικαλυμμάτων και του πορώδους υλικού που εκφράζονται με τρία σημαντικά αριθμητικά ψηφία στρογγυλοποιημένο προς τα κάτω στο τελευταίο ψηφίο, ακολουθούμενο από τα γράμματα "KG". Τουλάχιστον ένα δεκαδικό ψηφίο θα εμφανίζεται μετά την υποδιαστολή. Για δοχεία πίεσης μικρότερα από 1 kg, το βάρος θα εκφράζεται σε δύο σημαντικά αριθμητικά ψηφία στρογγυλοποιημένο στο τελευταίο ψηφίο.

6.2.2.7.3 Τα ακόλουθα κατασκευαστικά σήματα θα πρέπει να εφαρμόζονται:

(m) Ταυτοποίηση του σπειρώματος της φιάλης (π.χ. 25E). Το σήμα αυτό δεν απαιτείται για κλειστά κρυογενικά δοχεία,

(n) Το σήμα του κατασκευαστή καταχωρημένο από την αρμόδια αρχή. Όταν η χώρα κατασκευής δεν είναι ίδια με τη χώρα έγκρισης, τότε πριν από το σήμα του κατασκευαστή θα προηγούνται οι χαρακτήρες αναγνώρισης της χώρας κατασκευής ως καθορίζεται από τα διακριτικά σήματα των μηχανοκίνητων οχημάτων σε διεθνή κυκλοφορία[2]. Το σήμα της χώρας και το σήμα του κατασκευαστή θα διαχωρίζονται με κενό ή κάθετο ("/"),

(o) Το σειριακό αριθμό που προσδιορίστηκε από τον κατασκευαστή,

(p) Στην περίπτωση χαλύβδινων δοχείων πίεσης και σύνθετων δοχείων πίεσης με χαλύβδινη επένδυση που προορίζονται για τη μεταφορά αερίων με κίνδυνο υδρογονικής ευθραυστότητας, το γράμμα "H" που δηλώνει τη συμβατότητα του χάλυβα (βλέπε ISO 11114-1:1997).

6.2.2.7.4 Τα παραπάνω σήματα θα πρέπει να τοποθετούνται σε τρεις ομάδες:

- Τα κατασκευαστικά σήματα θα πρέπει να είναι η ανώτατη ομάδα και θα πρέπει να εμφανίζεται συνεχόμενα στην ακολουθία που δίνεται στην 6.2.2.7.3,

- Τα λειτουργικά σήματα της 6.2.2.7.2, θα αποτελούν την ενδιάμεση ομάδα και η πίεση δοκιμής (f) θα πρέπει να έπονται ακριβώς της πίεσης λειτουργίας (ι) όταν η τελευταία απαιτείται,

- Τα σήματα πιστοποίησης θα αποτελούν την κατώτερη ομάδα και θα πρέπει να εμφανίζονται με την ακολουθία της 6.2.2.7.1.

Το ακόλουθο είναι ένα παράδειγμα των σημάνσεων που εφαρμόζονται σε μία φιάλη:

[2] *Σήματα διάκρισης για μηχανοκίνητα οχήματα στη διεθνή κυκλοφορία που ορίστηκαν στη Συνθήκη της Βιέννης περί Οδικής Κυκλοφορίας (1968).*

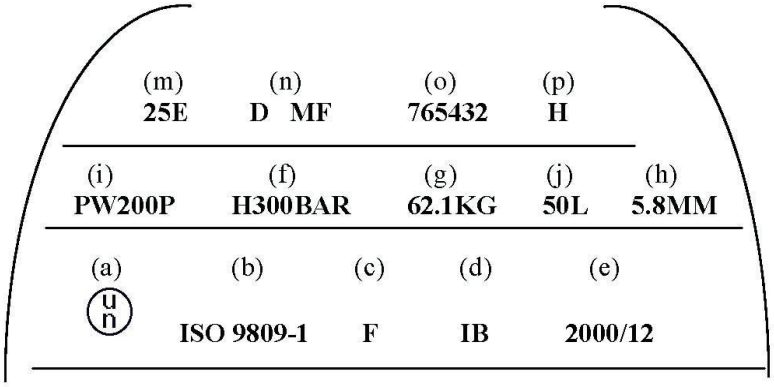

6.2.2.7.5 Διαφορετικές σημάνσεις επιτρέπονται σε περιοχές άλλες από τα πλευρικά τοιχώματα, υπό τον όρο ότι αυτές είναι περιοχές χαμηλής τάσης και δεν είναι μεγέθους και βάθους που θα δημιουργήσουν επιζήμιες συγκεντρώσεις τάσεων. Στην περίπτωση κλειστών κρυογενικών δοχείων, τέτοιες σημάνσεις μπορούν να είναι σε ξεχωριστή πινακίδα προσαρμοσμένη στο εξωτερικό περίβλημα. Οι σημάνσεις αυτού του είδους δε θα πρέπει να έρχονται σε αντίθεση με τα απαιτούμενα σήματα.

6.2.2.7.6 Επιπροσθέτως των προηγούμενων σημάνσεων, κάθε επαναπληρούμενο δοχείο πίεσης που ικανοποιεί τις απαιτήσεις περιοδικής επιθεώρησης και δοκιμών της 6.2.2.4 θα πρέπει να επισημαίνεται ώστε να δηλώνει:

(a) Τον χαρακτήρα αναγνώρισης της χώρας εξουσιοδότησης του φορέα που διενήργησε την περιοδική επιθεώρηση και δοκιμές. Η σήμανση αυτή δεν απαιτείται όταν ο φορέας είναι εγκεκριμένος από την αρμόδια αρχή της χώρας έγκρισης της κατασκευής,

(b) Την καταχωρημένη σήμανση του φορέα που είναι εξουσιοδοτημένος από την αρμόδια αρχή για τη διενέργεια περιοδικής επιθεώρησης και δοκιμών,

(c) Την ημερομηνία της περιοδικής επιθεώρησης και δοκιμών, το έτος (δύο ψηφία) ακολουθούμενο από το μήνα (δύο ψηφία) διαχωρισμένα με κάθετο (π.χ. "/"). Τέσσερα ψηφία μπορούν να χρησιμοποιηθούν για να δηλώσουν το έτος.

Οι παραπάνω σημάνσεις θα πρέπει να εμφανίζονται συνεχόμενα με την ακολουθία που δίνονται.

6.2.2.7.7 Για φιάλες ακετυλενίου, με τη σύμφωνη γνώμη της αρμόδιας αρχής, η ημερομηνία της πιο πρόσφατης περιοδικής επιθεώρησης και η σφραγίδα του φορέα που εκτελεί την περιοδική επιθεώρηση και δοκιμές μπορούν να χαραχθούν σε ένα δακτύλιο επί της φιάλης δίπλα από τη βαλβίδα. Ο δακτύλιος θα είναι διαμορφωμένος έτσι ώστε να μπορεί να αφαιρεθεί μόνο όταν αποσυνδεθεί η βαλβίδα από τη φιάλη.

6.2.2.8 ***Σήμανση μη-επαναπληρούμενων δοχείων πίεσης UN***

Τα μη-επαναπληρούμενα δοχεία πίεσης UN θα πρέπει να σημαίνονται καθαρά και ευανάγνωστα με ειδικά σήματα πιστοποίησης καθώς και αερίου ή δοχείων πίεσης. Αυτές οι ενδείξεις θα πρέπει να είναι τοποθετημένες σταθερά (π.χ. διάτρητες, τυπωμένες, ή χαραγμένες ή διαβρωμένες) πάνω στο δοχείο πίεσης. Εκτός εάν είναι διάτρητες, οι σημάνσεις θα πρέπει να βρίσκονται στον ώμο, στο άνω άκρο ή στο λαιμό του δοχείου πίεσης, ή πάνω σε κάποιο σταθερά τοποθετημένο εξάρτημα του δοχείου πίεσης (π.χ. συγκολλημένη στεφάνη). Εκτός του συμβόλου συσκευασίας UN και της ένδειξης "MH

ΕΠΑΝΑΠΛΗΡΟΥΜΕΝΟ", το ελάχιστο μέγεθος των σημάνσεων θα πρέπει να είναι 5mm για δοχεία πίεσης με διάμετρο μεγαλύτερη ή ίση των 140 mm και 2.5 mm για δοχεία πίεσης με διάμετρο μικρότερη των 140 mm. Το ελάχιστο μέγεθος του συμβόλου της σήμανσης UN θα πρέπει να είναι 10 mm για δοχεία πίεσης με διάμετρο μεγαλύτερη ή ίση των 140 mm και 5 mm για δοχεία πίεσης με διάμετρο μικρότερη των 140 mm. Το ελάχιστο μέγεθος της ένδειξης "ΜΗ ΕΠΑΝΑΠΛΗΡΟΥΜΕΝΟ" θα πρέπει να είναι 5 mm.

6.2.2.8.1 Οι ενδείξεις των 6.2.2.7.1 έως 6.2.2.7.3 θα πρέπει να εφαρμόζονται με εξαίρεση τα (g), (h) και (m). Ο σειριακός αριθμός (o) μπορεί να αντικατασταθεί από τον αριθμό παρτίδας. Επιπροσθέτως, για τις λέξεις "**ΜΗ ΕΠΑΝΠΛΗΡΟΥΜΕΝΟ**" απαιτούνται γράμματα ύψους τουλάχιστον 5 mm.

6.2.2.8.2 Οι απαιτήσεις της 6.2.2.7.4 θα έχουν εφαρμογή.

ΣΗΜΕΙΩΣΗ*: Σε μη-επαναπληρούμενα δοχεία πίεσης, λαμβάνοντας υπόψη το μέγεθός τους, αυτή η επισήμανση μπορεί να αντικατασταθεί από ετικέτα.*

6.2.2.8.3 Διαφορετικές ενδείξεις επιτρέπονται υπό τον όρο ότι γίνονται σε περιοχές χαμηλής έντασης άλλες από τα πλευρικά τοιχώματα και δεν έχουν μέγεθος ή βάθος που θα δημιουργήσουν επιζήμιες συγκεντρώσεις τάσεων. Τέτοιες ενδείξεις δε θα πρέπει να έρχονται σε αντίθεση με τις απαιτούμενες σημάνσεις.

6.2.2.9 ***Ισοδύναμες διαδικασίες για αξιολόγηση συμμόρφωσης και περιοδική επιθεώρηση και δοκιμές***

Για τα δοχεία πίεσης UN οι απαιτήσεις των 6.2.2.5 και 6.2.2.6 θεωρούνται ότι έχουν ικανοποιηθεί όταν έχουν εφαρμοσθεί οι ακόλουθες διαδικασίες:

Διαδικασία	**Σχετικός φορέας**
Έγκριση τύπου (1.8.7.2)	Xa
Επίβλεψη κατασκευής (1.8.7.3)	Xa ή IS
Αρχική επιθεώρηση και δοκιμές (1.8.7.4)	Xa ή IS
Περιοδική επιθεώρηση (1.8.7.5)	Xa ή Xb ή IS

Xa σημαίνει την αρμόδια αρχή, τον αντιπρόσωπό της ή το φορέα επιθεώρησης που ικανοποιούν την 1.8.6.4 και είναι εξουσιοδοτημένοι σύμφωνα με το EN ISO/IEC 17020:2004 τύπος A.

Xb σημαίνει τον φορέα επιθεώρησης που ικανοποιεί την 1.8.6.4 και είναι εξουσιοδοτημένος σύμφωνα με το EN ISO/IEC 17020:2004 τύπος B.

IS σημαίνει μία υπηρεσία επιθεώρησης εντός της επιχειρήσεως του αιτούντος, υπό την εποπτεία ενός φορέα επιθεώρησης που ικανοποιεί την 1.8.6.4 και εξουσιοδοτημένης σύμφωνα με το EN ISO/IEC 17020:2004 τύπος A. Η υπηρεσία επιθεωρήσεως της επιχειρήσεως θα είναι ανεξάρτητη από τη διαδικασία σχεδιασμού, κατασκευαστικών λειτουργιών, επισκευών και συντήρησης.

6.2.3 Γενικές απαιτήσεις για δοχεία πίεσης όχι UN

6.2.3.1 ***Σχεδιασμός και κατασκευή***

6.2.3.1.1 Τα δοχεία πίεσης και τα κλεισίματά τους που δεν σχεδιάζονται, κατασκευάζονται, επιθεωρούνται, δοκιμάζονται και εγκρίνονται σύμφωνα με τις απαιτήσεις της 6.2.2 θα σχεδιάζονται, κατασκευάζονται, επιθεωρούνται, δοκιμάζονται και εγκρίνονται σύμφωνα με

τις γενικές απαιτήσεις της 6.2.1 όπως συμπληρώθηκαν ή τροποποιήθηκαν από τις απαιτήσεις του παρόντος τμήματος και εκείνες των 6.2.4 ή 6.2.5.

6.2.3.1.2 Όπου τούτο είναι δυνατόν, το πάχος του τοιχώματος θα πρέπει να καθορίζεται με υπολογισμό, συνοδευόμενο, εάν είναι απαραίτητο, από πειραματική ανάλυση τάσεων. Διαφορετικά το πάχος των τοιχωμάτων μπορεί να καθορίζεται με πειραματικά μέσα.

Κατάλληλοι υπολογισμοί σχεδιασμού για το περίβλημα πίεσης και τα υποστηρικτικά στοιχεία θα πρέπει να χρησιμοποιούνται για να εξασφαλίσουν την ασφάλεια των εν λόγω δοχείων πίεσης.

Το ελάχιστο πάχος τοιχωμάτων που αντέχει την πίεση θα πρέπει να υπολογίζεται ειδικότερα όσον αφορά:

- στις υπολογιζόμενες πιέσεις, που δεν θα πρέπει να είναι μικρότερες από την πίεση δοκιμής
- στις υπολογιζόμενες θερμοκρασίες επιτρέποντας για κατάλληλα περιθώρια ασφαλείας
- τη μέγιστη καταπόνηση και τις υψηλότερες συγκεντρώσεις καταπόνησης, όπου είναι απαραίτητο,
- τους παράγοντες που ενυπάρχουν στις ιδιότητες του υλικού.

6.2.3.1.3 Για συγκολλημένα δοχεία πίεσης, θα χρησιμοποιούνται μόνο μέταλλα με ποιότητα που επιτρέπει τη συγκόλληση, των οποίων μπορεί να εξασφαλιστεί επαρκής αντοχή κρούσης σε θερμοκρασία περιβάλλοντος -20°C.

6.2.3.1.4 Για κλειστά κρυογενικά δοχεία, η αντοχή πρόσκρουσης που θα πρέπει να εξασφαλιστεί όπως απαιτείται από την 6.2.1.1.8.1 θα δοκιμασθεί με τον τρόπο που περιγράφεται στην 6.8.5.3.

6.2.3.2 *(Δεσμευμένο)*

6.2.3.3 ***Λειτουργικός εξοπλισμός***

6.2.3.3.1 Ο λειτουργικός εξοπλισμός θα ικανοποιεί την 6.2.1.3

6.2.3.3.2 *Ανοίγματα*

Τα βαρέλια πίεσης μπορεί να είναι εφοδιασμένα με ανοίγματα πλήρωσης και εκκένωσης και με άλλα ανοίγματα που προορίζονται για αισθητήρες στάθμης, πίεσης ή συσκευές εκτόνωσης. Ο αριθμός των ανοιγμάτων θα πρέπει να είναι ο ελάχιστος συμβατός με ασφαλείς λειτουργίες. Τα βαρέλια πίεσης μπορεί επίσης να εφοδιάζονται με άνοιγμα επιθεώρησης, το οποίο θα κλείνει με ένα αποτελεσματικό μέσο.

6.2.3.3.3 *Εξαρτήματα*

(a) Εάν οι φιάλες είναι εφοδιασμένες με συσκευή πρόληψης της κύλισης, η συσκευή αυτή δεν θα πρέπει να είναι αναπόσπαστη από το πώμα της βαλβίδας.

(b) Βαρέλια υπό πίεση τα οποία είναι ικανά να κυλήσουν, θα πρέπει να είναι εφοδιασμένα με κυλιόμενες στεφάνες ή αλλιώς να προστατεύονται από ζημιές οφειλόμενες στη κύλιση (π.χ. με μέταλλο ανθεκτικό στη διάβρωση, ψεκασμένο πάνω στην εξωτερική επιφάνεια του δοχείου).

(c) Οι δέσμες κυλίνδρων θα πρέπει να είναι εφοδιασμένες με κατάλληλους μηχανισμούς που να εξασφαλίζουν τον ασφαλή χειρισμό και μεταφορά τους.

(d) Εάν αισθητήρες στάθμης, πίεσης ή συσκευές εκτόνωσης είναι εγκατεστημένες, θα πρέπει να προστατεύονται με τον ίδιο τρόπο που απαιτείται για τις βαλβίδες στην 4.1.6.8.

6.2.3.4 ***Αρχική επιθεώρηση και δοκιμές***

6.2.3.4.1 Νέα δοχεία πίεσης θα υποβάλλονται σε δοκιμές και επιθεώρηση κατά τη διάρκεια και μετά την κατασκευή σύμφωνα με τις απαιτήσεις της 6.2.1.5, μόνο που η 6.2.1.5.1 (g) θα αντικατασταθεί από τα ακόλουθα:

(g) Μία δοκιμή υδραυλικής πίεσης. Τα δοχεία πίεσης θα αντέξουν την πίεση δοκιμής χωρίς να υποστούν μόνιμη παραμόρφωση ή να εμφανίσουν ρωγμές.

6.2.3.4.2 *Συγκεκριμένες διατάξεις εφαρμοζόμενες σε δοχεία πίεσης από κράμα αλουμινίου*

(a) Επιπλέον των αρχικών δοκιμών που απαιτούνται στην 6.2.1.5.1, είναι απαραίτητη η δοκιμή για πιθανή ενδοκρυσταλλική διάβρωση του εσωτερικού τοιχώματος του δοχείου πίεσης όπου γίνεται χρήση ενός κράματος αλουμινίου που περιέχει χαλκό, ή όπου γίνεται χρήση ενός κράματος αλουμινίου που περιέχει μαγνήσιο και μαγγάνιο και η περιεκτικότητα σε μαγνήσιο είναι μεγαλύτερη από 3.5 % ή η περιεκτικότητα σε μαγγάνιο χαμηλότερη από 0.5 %.

(b) Στην περίπτωση ενός κράματος αλουμινίου/χαλκού η δοκιμή θα πρέπει να διεξάγεται από τον κατασκευαστή κατά το χρόνο της έγκρισης ενός νέου κράματος από την αρμόδια αρχή. Θα πρέπει μετά να επαναλαμβάνεται, κατά την παραγωγή, για κάθε έγχυση κράματος.

(c) Στην περίπτωση ενός κράματος αλουμινίου/μαγνησίου η δοκιμή θα πρέπει να διεξάγεται από τον κατασκευαστή κατά το χρόνο της έγκρισης ενός νέου κράματος και της παραγωγικής διαδικασίας από την αρμόδια αρχή. Η δοκιμή θα πρέπει να επαναλαμβάνεται όποτε γίνεται αλλαγή στη σύνθεση του κράματος ή στην παραγωγική διαδικασία.

6.2.3.5 ***Περιοδική επιθεώρηση και δοκιμές***

6.2.3.5.1 Η περιοδική επιθεώρηση και οι δοκιμές θα είναι σύμφωνες με την 6.2.1.6.1.

ΣΗΜΕΙΩΣΗ*: Με τη σύμφωνη γνώμη της αρμόδιας αρχής της χώρας που εξέδωσε την έγκριση τύπου, η δοκιμή υδραυλικής πίεσης εκάστου θερμοσυγκολλημένου χαλύβδινου κυλίνδρου που προορίζεται για τη μεταφορά των αερίων του UN Αρ. 1965, υγροποιημένου μίγματος αερίου υδρογονάνθρακα, Ε.Α.Ο., με χωρητικότητα κάτω των 6.5 l μπορεί να αντικατασταθεί με άλλη δοκιμή που θα διασφαλίζει ένα ισοδύναμο επίπεδο ασφάλειας.*

6.2.3.5.2 Τα κλειστά κρυογενικά δοχεία θα υπόκεινται σε περιοδικές επιθεωρήσεις και δοκιμές από ένα φορέα εξουσιοδοτημένο από την αρμόδια αρχή σύμφωνα με την περιοδικότητα που ορίζεται στην οδηγία συσκευασίας P203 της 4.1.4.1 για να πιστοποιεί τις εξωτερικές συνθήκες, την κατάσταση και τη λειτουργία των συσκευών εκτόνωσης πίεσης και θα υπόκειται σε μία δοκιμή στεγανότητας στο 90% της μέγιστης πίεσης εργασίας. Η δοκιμή στεγανότητας θα διεξάγεται με αέριο εντός του δοχείου πίεσης ή με αδρανές αέριο. Ο έλεγχος θα γίνεται με έναν μετρητή πίεσης ή με μέτρηση του κενού. Η θερμική μόνωση δεν θα απαιτηθεί να αφαιρεθεί.

6.2.3.6 ***Έγκριση δοχείων πίεσης***

6.2.3.6.1 Οι διαδικασίες αξιολόγησης συμμόρφωσης και η περιοδική επιθεώρηση του τμήματος 1.8.7 θα γίνονται από τον σχετικό φορέα σύμφωνα με τον ακόλουθο πίνακα:

Διαδικασία	**Σχετικός φορέας**
Έγκριση τύπου (1.8.7.2)	Xa
Επίβλεψη κατασκευής (1.8.7.3)	Xa ή IS
Αρχική επιθεώρηση και δοκιμές (1.8.7.4)	Xa ή IS
Περιοδική επιθεώρηση (1.8.7.5)	Xa ή Xb ή IS

Η αξιολόγηση συμμόρφωσης των βαλβίδων και άλλων πρόσθετων που έχουν μία άμεση λειτουργία ασφάλειας μπορεί να γίνεται ξεχωριστά από τα δοχεία και η διαδικασία της αξιολόγησης συμμόρφωσης θα είναι τουλάχιστον τόσο αυστηρό όσο εκείνη που χρησιμοποιήθηκε στο δοχείο πίεσης επί του οποίου αυτά προστίθενται.

Xa σημαίνει την αρμόδια αρχή, τον αντιπρόσωπό της ή το φορέα επιθεώρησης που ικανοποιούν την 1.8.6.4 και είναι εξουσιοδοτημένοι σύμφωνα με το EN ISO/IEC 17020:2004 τύπος A.

Xb σημαίνει τον φορέα επιθεώρησης που ικανοποιεί την 1.8.6.4 και είναι εξουσιοδοτημένος σύμφωνα με το EN ISO/IEC 17020:2004 τύπος B.

IS σημαίνει μία υπηρεσία επιθεώρησης εντός της επιχειρήσεως του αιτούντος, υπό την εποπτεία ενός φορέα επιθεώρησης που ικανοποιεί την 1.8.6.4 και είναι εξουσιοδοτημένη σύμφωνα με το EN ISO/IEC 17020:2004 τύπος A. Η υπηρεσία επιθεωρήσεως της επιχειρήσεως θα είναι ανεξάρτητη από τη διαδικασία σχεδιασμού, κατασκευαστικών λειτουργιών, επισκευών και συντήρησης.

6.2.3.6.2 Η 6.2.1.7.2 δεν θα ισχύει στην περίπτωση δοχείων πίεσης με προϊόν χωρητικότητας της δοκιμής πίεσης (PH.V) όχι άνω των 300 bar.λίτρα.

6.2.3.7 ***Απαιτήσεις για κατασκευαστές***

6.2.3.7.1 Οι σχετικές απαιτήσεις της 1.8.7 θα ικανοποιηθούν.

6.2.3.8 ***Απαιτήσεις για φορείς επιθεωρήσεων***

Οι απαιτήσεις της 1.8.6 θα ικανοποιηθούν.

6.2.3.9 ***Σήμανση των επαναπληρούμενων δοχείων πίεσης.***

6.2.3.9.1 Οι σημάνσεις θα είναι σύμφωνες με το υποτμήμα 6.2.2.7 με τις ακόλουθες παραλλαγές.

6.2.3.9.2 Το σύμβολο συσκευασίας των Ηνωμένων Εθνών που ορίζεται στην 6.2.2.7.1 (a) δεν θα έχει εφαρμογή.

6.2.3.9.3 Οι απαιτήσεις της 6.2.2.7.2 (j) θα αντικατασταθούν από τα ακόλουθα:

(j) Η χωρητικότητα νερού του δοχείου πίεσης σε λίτρα ακολουθούμενη από το γράμμα "L". Στην περίπτωση δοχείων πίεσης για υγροποιημένα αέρια, η χωρητικότητα του νερού σε λίτρα θα εκφράζεται με τρία σημαντικά αριθμητικά σύμβολα στρογγυλοποιημένα προς τα κάτω στο τελευταίο ψηφίο. Εάν η τιμή της ελάχιστης ή της ονομαστικής χωρητικότητας σε νερό είναι ακέραιος αριθμός, τα ψηφία μετά την υποδιαστολή μπορεί να παραλειφθούν.

6.2.3.9.4 Οι ενδείξεις που ορίζονται στην 6.2.2.7.2 (g) και (h) και στην 6.2.2.7.3 (m) δεν απαιτούνται για δοχεία πίεσης UN Αρ. 1965 μίγματος αερίου υδρογονάνθρακα, υγροποιημένο, Ε.Α.Ο.

6.2.3.9.5 Όταν απαιτείται σήμανση της ημερομηνίας υπό της 6.2.2.7.6 (c), ο μήνας δεν απαιτείται για αέρια για τα οποία το μεσοδιάστημα μεταξύ περιοδικών επιθεωρήσεων είναι 10 χρόνια ή περισσότερα (βλ. οδηγίες συσκευασίας P200 και P203 της 4.1.4.1).

6.2.3.9.6 Η ημερομηνία της πλέον πρόσφατης περιοδικής επιθεώρησης και η σφραγίδα της σώματος επιθεώρησης μπορούν να χαραχθούν επί μιας στεφάνης από κατάλληλο υλικό στερεωμένης επί της φιάλης όταν η βαλβίδα εγκατασταθεί και η οποία αφαιρείται μόνο όταν αποσυνδέσουμε τη βαλβίδα από τη φιάλη.

6.2.3.10 ***Σήμανση μη-επαναπληρούμενων δοχείων πίεσης***

6.2.3.10.1 Οι σημάνσεις θα γίνονται σύμφωνα με την 6.2.2.8, μόνο που το σύμβολο συσκευασίας των Ηνωμένων Εθνών που ορίζεται στην 6.2.2.7.1 (a) δεν θα ισχύει.

6.2.4 Απαιτήσεις για μη-UN δοχείων πίεσης σχεδιασμένων, κατασκευασμένων και δοκιμασμένων σύμφωνα με πρότυπα

ΣΗΜΕΙΩΣΗ: *Άτομα ή φορείς που ταυτοποιούνται σε πρότυπα να έχουν ευθύνες σύμφωνα με το ADR θα πρέπει να ικανοποιούν τις απαιτήσεις του ADR.*

Ανάλογα με την ημερομηνία κατασκευής του δοχείου πίεσης, τα πρότυπα που αναφέρονται στον κατωτέρω Πίνακα θα εφαρμοσθούν όπως αναφέρονται στη στήλη (4) για να ικανοποιήσουν τις απαιτήσεις του Κεφαλαίου 6.2 που αναφέρονται στη στήλη (3) ή μπορούν να εφαρμοσθούν όπως αναφέρονται στη στήλη (5). Οι απαιτήσεις του Κεφαλαίου 6.2 που αναφέρονται στη στήλη (3) θα υπερισχύουν σε κάθε περίπτωση.

Αν καταχωρούνται περισσότερα του ενός πρότυπα για την εφαρμογή των ιδίων απαιτήσεων, μόνο ένα εξ αυτών θα εφαρμόζεται, αλλά στο πλήρες, εκτός εάν ορίζεται διαφορετικά στον κατωτέρω Πίνακα.

Αναφορά	**Τίτλος εγγράφου**	**Εφαρμόσιμα υποτμήματα & παράγραφοι**	**Υποχρεωτική εφαρμογή για δοχεία πίεσης κατασκευασμένα**	**Εφαρμογή εξουσιοδοτημένη για δοχεία πίεσης κατασκευασμένα**
(1)	**(2)**	**(3)**	**(4)**	**(5)**
για υλικά				
EN 1797-1:1998	Κρυογενικά δοχεία – Συμβατότητα αερίου/υλικού	6.2.1.2		Μεταξύ 1 Ιουλίου 2001 και 30 Ιουνίου 2003
EN 1797:2001	Κρυογενικά δοχεία – Συμβατότητα αερίου/υλικού	6.2.1.2	Από 1 Ιανουαρίου 2009	Προ 1 Ιανουαρίου 2009
EN ISO 11114-1:1997	Μεταφερόμενες φιάλες αερίων - Συμβατότητα υλικών φιαλών και βαλβίδων με περιεχόμενα	6.2.1.2	Από 1 Ιανουαρίου 2009	Προ 1 Ιανουαρίου 2009

Αναφορά	**Τίτλος εγγράφου**	**Εφαρμόσιμα υποτμήματα & παράγραφοι**	**Υποχρεωτική εφαρμογή για δοχεία πίεσης κατασκευασμένα**	**Εφαρμογή εξουσιοδοτημένη για δοχεία πίεσης κατασκευασμένα**
(1)	**(2)**	**(3)**	**(4)**	**(5)**
	αέρια - Μέρος 1: Μεταλλικά υλικά.			
EN ISO 11114-2:2000	Μεταφερόμενες φιάλες αερίων - Συμβατότητα υλικών φιαλών και βαλβίδων με περιεχόμενα αέρια - Μέρος 2: Μη-μεταλλικά υλικά.	6.2.1.2	Από 1 Ιανουαρίου 2009	Προ 1 Ιανουαρίου 2009
EN ISO 11114-4:2005 (εκτός μεθόδου C στη 5.3)	Μεταφερόμενες φιάλες αερίων - Συμβατότητα υλικών φιαλών και βαλβίδων με περιεχόμενα αέρια - Μέρος 4: Μέθοδοι ελέγχου για επιλογή μεταλλικών υλικών ανθεκτικών σε υδρογονική ευθραυστότητα.	6.2.1.2	Από 1 Ιανουαρίου 2009	Προ 1 Ιανουαρίου 2009
EN 1252-1:1998	Κρυογενικά δοχεία – Υλικά – Μέρος 1: απαιτήσεις ανθεκτικότητας για θερμοκρασίες κάτω από -80°C.	6.2.1.2		Μεταξύ 1 Ιουλίου 2001 και 30 Ιουνίου 2003
για σήμανση				
EN 1442:1998	Μεταφερόμενες αναπληρούμενες χαλύβδινες φιάλες με ραφή για υγροποιημένο υγραέριο (LPG) – Σχεδιασμός και κατασκευή	6.2.2.7		Πριν από Ι Ιουλίου 2003
EN 1251-1:2000	Κρυογενικά δοχεία – μεταφερόμενα, με μόνωση κενού, όγκο μικρότερο των 1000 λίτρων – Μέρος 1: Βασικές απαιτήσεις	6.2.2.7		Προ 1 Ιουλίου 2003
EN 1089-1:1996	Μεταφερόμενες φιάλες αερίου – ταυτοποίηση φιάλης αερίου (εξαιρουμένου του LPG) – Μέρος 1: Σήμανση σφραγίδας	6.2.2.7		Προ 1 Ιουλίου 2003
για σχεδιασμό και κατασκευή				
Παράρτημα Ι, Μέρη 1 έως 3 της 84/525/ΕΕC	Οδηγία του Συμβουλίου, για την προσέγγιση των νομοθεσιών των Κρατών Μελών σχετικά με τις χαλύβδινες φιάλες αερίου χωρίς συγκόλληση,	6.2.3.1 και 6.2.3.4	Από 1 Ιανουαρίου 2009	Προ 1 Ιανουαρίου 2009

Αναφορά	Τίτλος εγγράφου	Εφαρμόσιμα υποτμήματα & παράγραφοι	Υποχρεωτική εφαρμογή για δοχεία πίεσης κατασκευασμένα	Εφαρμογή εξουσιοδοτημένη για δοχεία πίεσης κατασκευασμένα
(1)	(2)	(3)	(4)	(5)
	δημοσιευθείσα στην Επίσημη Εφημερίδα των Ευρωπαϊκών Κοινοτήτων No L300 από 19/11/1984			
Παράρτημα I, Μέρη 1 έως 3 της 84/526/ΕΕC	Οδηγία του Συμβουλίου, για την προσέγγιση των νομοθεσιών των Κρατών Μελών σχετικά με φιάλες αερίου χωρίς συγκόλληση κεκραμένου ή μη αλουμινίου, δημοσιευθείσα στην Επίσημη Εφημερίδα των Ευρωπαϊκών Κοινοτήτων No L300 από 19/11/1984	6.2.3.1 και 6.2.3.4	Από 1 Ιανουαρίου 2009	Προ 1 Ιανουαρίου 2009
Παράρτημα I, Μέρη 1 έως 3 της 84/527/ΕΕC	Οδηγία του Συμβουλίου, για την προσέγγιση των νομοθεσιών των Κρατών Μελών σχετικά με συγκολλητές φιάλες αερίου από μη κεκραμένο χάλυβα δημοσιευθείσα στην Επίσημη Εφημερίδα των Ευρωπαϊκών Κοινοτήτων No L300 από 19/11/1984	6.2.3.1 και 6.2.3.4	Από 1 Ιανουαρίου 2009	Προ 1 Ιανουαρίου 2009
ΕΝ 1442:1998	Μεταφερόμενες επαναπληρούμενες συγκολλητές χαλύβδινες φιάλες για υγραέριο (LPG) - Σχεδιασμός και κατασκευή.	6.2.3.1 και 6.2.3.4		Μεταξύ 1 Ιουλίου 2001 και 30 Ιουνίου 2007
ΕΝ 1442:1998+A2:2005	Επαναπληρούμενες μεταφερόμενες συγκολλητές χαλύβδινες φιάλες για υγραέριο (LPG) - Σχεδιασμός και κατασκευή.	6.2.3.1 και 6.2.3.4	Μεταξύ 1 Ιανουρίου 2009 και 31 Δεκεμ. 2010*	Προ 1 Ιανουαρίου 2009
* *Εκτός εάν η εφαρμογή ενός άλλου προτύπου εξουσιοδοτείται στη στήλη (5) για τους ίδιους σκοπούς για δοχεία πίεσης που κατασκευάστηκαν την ίδια ημερομηνία*				
ΕΝ 1442:2006+A1:2008	Επαναπληρούμενες μεταφερόμενες συγκολλητές χαλύβδινες φιάλες για υγραέριο (LPG) - Σχεδιασμός και κατασκευή.	6.2.3.1 και 6.2.3.4	Από 1 Ιανουρίου 2011	Προ 1 Ιανουαρίου 2011
ΕΝ 1800:1998+AC:1999	Μεταφερόμενες φιάλες αερίων - Φιάλες	6.2.1.1.9	Μεταξύ 1 Ιαν. 2009	Προ 1 Ιανουαρίου

Αναφορά	Τίτλος εγγράφου	Εφαρμόσιμα υποτμήματα & παράγραφοι	Υποχρεωτική εφαρμογή για δοχεία πίεσης κατασκευασμένα	Εφαρμογή εξουσιοδοτημένη για δοχεία πίεσης κατασκευασμένα
(1)	(2)	(3)	(4)	(5)
	ασετυλίνης - Βασικές απαιτήσεις και ορισμοί.		και 31 Δεκ. 2010*	2009
* *Εκτός εάν η εφαρμογή ενός άλλου προτύπου εξουσιοδοτείται στη στήλη (5) για τους ίδιους σκοπούς για δοχεία πίεσης που κατασκευάστηκαν την ίδια ημερομηνία*				
ΕΝ 1800:2006	Μεταφερόμενες φιάλες αερίων - Φιάλες ασετυλίνης - Βασικές απαιτήσεις και ορισμοί και δοκιμή τύπου	6.2.1.1.9	Από 1 Ιανουαρίου 2011	Πριν από 1 Ιανουαρίου 2011
ΕΝ 1964-1:1999	Μεταφερόμενες φιάλες αερίων - Προδιαγραφές για το σχεδιασμό και κατασκευή των επαναπληρούμενων και μεταφερόμενων χαλύβδινων άνευ ραφής φιαλών αερίων χωρητικότητας από 0,5 λίτρα έως 150 λίτρα - Μέρος 1: Φιάλες άνευ ραφής από χάλυβα με τιμή Rm κατώτερη των 1100 MPa.	6.2.3.1 και 6.2.3.4	Από 1 Ιανουαρίου 2009	Προ 1 Ιανουαρίου 2009
ΕΝ 1975:1999 (εκτός από Παράρτημα 6)	Μεταφερόμενες φιάλες αερίων - Προδιαγραφές για το σχεδιασμό και κατασκευή των επαναπληρούμενων και μεταφερόμενων φιαλών αερίου κατασκευασμένων χωρίς συγκόλληση από ένα μόνο κομμάτι κεκραμένου ή μη αλουμινίου χωρητικότητας από 0,5 λίτρα έως 150 λίτρα	6.2.3.1 και 6.2.3.4		Προ 1 Ιουλίου 2005
ΕΝ 1975:1999+ A1:2003	Μεταφερόμενες φιάλες αερίων - Προδιαγραφές για το σχεδιασμό και κατασκευή των επαναπληρούμενων και μεταφερόμενων φιαλών αερίου άνευ ραφής από αλουμίνιο και κράμα αλουμινίου χωρητικότητας από 0,5 λίτρα έως και 150 λίτρα.	6.2.3.1 και 6.2.3.4	Από 1 Ιανουαρίου 2009	Προ 1 Ιανουαρίου 2009

Αναφορά	Τίτλος εγγράφου	Εφαρμόσιμα υποτμήματα & παράγραφοι	Υποχρεωτική εφαρμογή για δοχεία πίεσης κατασκευασμένα	Εφαρμογή εξουσιοδοτημένη για δοχεία πίεσης κατασκευασμένα
(1)	(2)	(3)	(4)	(5)
EN ISO 11120:1999	Φιάλες αερίων - Επαναπληρούμενες χαλύβδινες φιάλες άνευ ραφής σωληνωτού τύπου για μεταφορά συμπιεσμένων αερίων χωρητικότητας σε νερό μεταξύ 150 λίτρων και 3000 λίτρων - Σχεδιασμός, κατασκευή και δοκιμές.	6.2.3.1 και 6.2.3.4	Από 1 Ιανουαρίου 2009	Προ 1 Ιανουαρίου 2009
EN 1964-3: 2000	Μεταφερόμενες φιάλες αερίων - Προδιαγραφές για το σχεδιασμό και κατασκευή των επαναπληρούμενων και μεταφερόμενων χαλύβδινων άνευ ραφής φιαλών αερίων χωρητικότητας από 0,5 λίτρα έως 150 λίτρα - Μέρος 3: Φιάλες άνευ ραφής από ανοξείδωτο χάλυβα με τιμή Rm μικρότερη από 1100 MPa	6.2.3.1 και 6.2.3.4	Από 1 Ιανουαρίου 2009	Προ 1 Ιανουαρίου 2009
EN 12862: 2000	Μεταφερόμενες φιάλες αερίου - Προδιαγραφές για το σχεδιασμό και κατασκευή επαναπληρούμενων μεταφερόμενων συγκολλητών φιαλών αερίου από κράμα αλουμινίου.	6.2.3.1 και 6.2.3.4	Από 1 Ιανουαρίου 2009	Προ 1 Ιανουαρίου 2009
EN 1251-2: 2000	Κρυογενικά δοχεία - Δοχεία μεταφερόμενα, με μόνωση κενού, όγκου μέχρι και 1000 λίτρα - Μέρος 2: Σχεδιασμός, κατασκευή, επιθεώρηση και δοκιμή.	6.2.3.1 και 6.2.3.4	Από 1 Ιανουαρίου 2009	Προ 1 Ιανουαρίου 2009
EN 12257:2002	Φορητές φιάλες αερίου – Σύνθετες φιάλες χωρίς ραφή τυλιγμένες με τσέρκια	6.2.3.1 και 6.2.3.4	Από 1 Ιανουαρίου 2009	Προ 1 Ιανουαρίου 2009
EN 12807:2001 (εκτός Παραρτήματος Α)	Φορητές επαναπληρούμενες θερμοσυγκολλημένες	6.2.3.1 και 6.2.3.4	Από 1 Ιανουαρίου 2009	Προ 1 Ιανουαρίου 2009

Αναφορά	Τίτλος εγγράφου	Εφαρμόσιμα υποτμήματα & παράγραφοι	Υποχρεωτική εφαρμογή για δοχεία πίεσης κατασκευασμένα	Εφαρμογή εξουσιοδοτημένη για δοχεία πίεσης κατασκευασμένα
(1)	(2)	(3)	(4)	(5)
	χαλύβδινες φιάλες για υγραέριο (LPG) – Σχεδιασμός και κατασκευή			
EN 1964-2:2001	Φορητές φιάλες αερίου – Προδιαγραφές για τον σχεδιασμό και την κατασκευή επαναπληρούμενων φορητών χαλύβδινων φιαλών αερίου χωρίς ραφή με χωρητικότητα νερού από 0,5 λίτρα ως και 150 λίτρα συμπεριλαμβανομένων – Μέρος 2 Φιάλες από χάλυβα χωρίς ραφή με τιμή Rm ≥1100 MPa	6.2.3.1 και 6.2.3.4	Από 1 Ιανουαρίου 2009	Προ 1 Ιανουαρίου 2009
EN 13293:2002	Φορητές φιάλες αερίου – Προδιαγραφές για τον σχεδιασμό και την κατασκευή επαναπληρούμενων φορητών, άνευ ραφής, κανονικοποιημένου ανθρακομαγγανιούχου χάλυβα με χωρητικότητα νερού μέχρι 0,5 λίτρα για συμπιεσμένα, υγροποιημένα και διαλυμένα αέρια και μέχρι 1 λίτρο για διοξείδιο του άνθρακα	6.2.3.1 και 6.2.3.4	Από 1 Ιανουαρίου 2009	Προ 1 Ιανουαρίου 2009
EN 13322-1:2003	Φορητές φιάλες αερίου - Επαναπληρούμενες συγκολλημένες χαλύβδινες φιάλες αερίου – Σχεδιασμός και κατασκευή – Μέρος 1: Συγκολλημένος χάλυβας	6.2.3.1 και 6.2.3.4		Προ 1 Ιουλίου 2007
EN 13322-1:2003 +A1:2006	Φορητές φιάλες αερίου - Επαναπληρούμενες συγκολλημένες χαλύβδινες φιάλες αερίου – Σχεδιασμός και κατασκευή – Μέρος 1: Συγκολλημένος χάλυβας	6.2.3.1 και 6.2.3.4	Από 1 Ιανουαρίου 2009	Προ 1 Ιανουαρίου 2009
EN 13322-2:2003	Φορητές φιάλες αερίου -	6.2.3.1 και		Προ

Αναφορά	**Τίτλος εγγράφου**	**Εφαρμόσιμα υποτμήματα & παράγραφοι**	**Υποχρεωτική εφαρμογή για δοχεία πίεσης κατασκευασμένα**	**Εφαρμογή εξουσιοδοτημένη για δοχεία πίεσης κατασκευασμένα**
(1)	**(2)**	**(3)**	**(4)**	**(5)**
	Επαναπληρούμενες συγκολλημένες ανοξείδωτες χαλύβδινες φιάλες αερίου – Σχεδιασμός και κατασκευή – Μέρος 2: Συγκολλημένος ανοξείδωτος χάλυβας	6.2.3.4		1 Ιουλίου 2007
EN 13322-2:2003 +A1:2006	Φορητές φιάλες αερίου - Επαναπληρούμενες συγκολλημένες ανοξείδωτες χαλύβδινες φιάλες αερίου – Σχεδιασμός και κατασκευή – Μέρος 2: Συγκολλημένος ανοξείδωτος χάλυβας	6.2.3.1 και 6.2.3.4	Από 1 Ιανουαρίου 2009	Προ 1 Ιανουαρίου 2009
EN 12245:2002	Φορητές φιάλες αερίου. Πλήρως περιβεβλημένες σύνθετες φιάλες	6.2.3.1 και 6.2.3.4	Από 1 Ιανουαρίου 2009	Προ 1 Ιανουαρίου 2009
EN 12205:2001	Φορητές φιάλες αερίου – Μη επαναπληρούμενες μεταλλικές φιάλες αερίου	6.2.3.1, 6.2.3.4 και 6.2.3.9	Από 1 Ιανουαρίου 2009	Προ 1 Ιανουαρίου 2009
EN 13110:2002	Φορητές επαναπληρούμενες συγκολλημένες φιάλες αλουμινίου για υγραέριο (LPG) – Σχεδιασμός και κατασκευή	6.2.3.1, 6.2.3.4 και 6.2.3.9	Από 1 Ιανουαρίου 2009	Προ 1 Ιανουαρίου 2009
EN 14427:2004	Φορητές επαναπληρούμενες πλήρως περιβεβλημένες σύνθετες φιάλες για υγροποιημένα αέρια πετρελαίου – Σχεδιασμός και κατασκευή ***Σημείωση*** *Το πρότυπο αυτό ισχύει μόνο για φιάλες εξοπλισμένες με βαλβίδες εκτόνωσης πίεσης*	6.2.3.1, 6.2.3.4 και 6.2.3.9		Προ 1 Ιουλίου 2007
EN 14427:2004 +A1:2005	Φορητές επαναπληρούμενες πλήρως περιβεβλημένες σύνθετες φιάλες για υγροποιημένα αέρια πετρελαίου – Σχεδιασμός και κατασκευή ***Σημείωση 1****: Το πρότυπο αυτό ισχύει μόνο για φιάλες εξοπλισμένες με βαλβίδες εκτόνωσης πίεσης*	6.2.3.1, 6.2.3.4 και 6.2.3.9	Από 1 Ιανουαρίου 2009	Προ 1 Ιανουαρίου 2009

Αναφορά	Τίτλος εγγράφου	Εφαρμόσιμα υποτμήματα & παράγραφοι	Υποχρεωτική εφαρμογή για δοχεία πίεσης κατασκευασμένα	Εφαρμογή εξουσιοδοτημένη για δοχεία πίεσης κατασκευασμένα
(1)	(2)	(3)	(4)	(5)
	Σημείωση 2*: Στις 5.2.9.2.1 και 5.2.9.3.1, και οι δύο φιάλες θα υπόκεινται σε δοκιμή έκρηξης όταν παρουσιάζουν ζημιά ίση ή χειρότερη από τα κριτήρια απόρριψης.*			
EN 14208:2004	Φορητές φιάλες αερίου – Προδιαγραφές για συγκολλημένα βαρέλια πίεσης χωρητικότητας μέχρι 1000 λίτρα για τη μεταφορά αερίων – Σχεδιασμός και κατασκευή	6.2.3.1, 6.2.3.4 και 6.2.3.9	Από 1 Ιανουαρίου 2009	Προ 1 Ιανουαρίου 2009
EN 14140:2003	Φορητές επαναπληρούμενες συγκολλημένες χαλύβδινες φιάλες για υγροποιημένα αέρια πετρελαίου (LPG) – Εναλλακτικός σχεδιασμός και κατασκευή	6.2.3.1, 6.2.3.4 και 6.2.3.9	Μεταξύ 1 Ιανουαρίου 2009 και 31 Δεκ. 2010*	Προ 1 Ιανουαρίου 2009
* *Εκτός εάν η εφαρμογή ενός άλλου προτύπου εξουσιοδοτείται στη στήλη (5) για τους ίδιους σκοπούς για δοχεία πίεσης που κατασκευάστηκαν την ίδια ημερομηνία*				
EN 14140:2003 +A1:2006	(LPG) Εξοπλισμός και πρόσθετα – Φορητές επαναπληρούμενες συγκολλημένες χαλύβδινες φιάλες για (LPG)– Εναλλακτικός σχεδιασμός και κατασκευή	6.2.3.1, 6.2.3.4 και 6.2.3.9	Από 1 Ιανουαρίου 2011	Προ 1 Ιανουαρίου 2011
EN 13769:2003	Φορητές φιάλες αερίου – Δέσμες φιαλών – Σχεδιασμός, κατασκευή, ταυτοποίηση και δοκιμή	6.2.3.1, 6.2.3.4 και 6.2.3.9		Προ 1 Ιουλίου 2007
EN 13769:2003 +A1:2005	Φορητές φιάλες αερίου – Δέσμες φιαλών – Σχεδιασμός, κατασκευή, ταυτοποίηση και δοκιμή	6.2.3.1, 6.2.3.4 και 6.2.3.9	Από 1 Ιανουαρίου 2009	Προ 1 Ιανουαρίου 2009
EN 14638-1:2006	Φορητές φιάλες αερίου – Επαναπληρούμενα συγκολλημένα δοχεία χωρητικότητας λιγότερο από 150 λίτρα – Μέρος 1: Συγκολλητές ωστενιτικές ανοξειδώτου χάλυβα φιάλες κατασκευασμένες σε σχέδιο που δικαιολογείται	6.2.3.1 και 6.2.3.4	Από 1 Ιανουαρίου 2011	Προ 1 Ιανουαρίου 2011

Αναφορά	Τίτλος εγγράφου	Εφαρμόσιμα υποτμήματα & παράγραφοι	Υποχρεωτική εφαρμογή για δοχεία πίεσης κατασκευασμένα	Εφαρμογή εξουσιοδοτημένη για δοχεία πίεσης κατασκευασμένα
(1)	(2)	(3)	(4)	(5)
	από πειραματικές μεθόδους			
EN 14893:2006 +AC:2007	LPG εξοπλισμός και πρόσθετα – Φορητά LPG συγκολλητά χαλύβδινα βαρέλια πίεσης με χωρητικότητα μεταξύ 150 λίτρων και 1000 λίτρων	6.2.3.1 και 6.2.3.4	Από 1 Ιανουαρίου 2011	Προ 1 Ιανουαρίου 2011
για κλεισίματα				
EN 849:1996 (εκτός Παράρτημα A)	Φορητές φιάλες αερίου – Βαλβίδες φιαλών: Προδιαγραφές και δοκιμή τύπου	6.2.3.1		Προ 1 Ιουλίου 2003
EN 849:1996/A2:2001	Φορητές φιάλες αερίου – Βαλβίδες φιαλών: Προδιαγραφές και δοκιμή τύπου	6.2.3.1		Προ 1 Ιουλίου 2007
EN ISO 10927:2006	Μεταφερόμενες φιάλες αερίου - βαλβίδες φιαλών: Προδιαγραφές και δοκιμές τύπου	6.2.3.1	Από 1 Ιανουαρίου 2009	Προ 1 Ιανουαρίου 2009
EN 13152:2001	Προδιαγραφές και δοκιμή LPG – βαλβίδες φιαλών – αυτόματο κλείσιμο	6.2.3.1	Από 1 Ιανουαρίου 2009	Προ 1 Ιανουαρίου 2009
EN 13153:2001	Δοκιμές και προδιαγραφές LPG - βαλβίδες φιαλών– Χειροκίνητη λειτουργία	6.2.3.1	Από 1 Ιανουαρίου 2009	Προ 1 Ιανουαρίου 2009
για περιοδική επιθεώρηση και δοκιμές				
EN 1251-3: 2000	Κρυογενικά δοχεία - Μεταφερόμενα, με μόνωση κενού, όχι μεγαλύτερου όγκου από 1 000 λίτρα - Μέρος 3: Λειτουργικές απαιτήσεις.	6.2.3.5	Από 1 Ιανουαρίου 2009	Προ 1 Ιανουαρίου 2009
EN 1968:2002 (εκτός Παραρτήματος B)	Φορητές φιάλες αερίου – Περιοδική επιθεώρηση και δοκιμή χαλύβδινων φιαλών αερίου χωρίς ραφή	6.2.3.5		Προ 1 Ιουλίου 2007
EN 1968:2002+A1:2005 (εκτός Παραρτήματος B)	Φορητές φιάλες αερίου – Περιοδική επιθεώρηση και δοκιμή χαλύβδινων φιαλών αερίου χωρίς ραφή	6.2.3.5	Από 1 Ιανουαρίου 2009	Προ 1 Ιανουαρίου 2009
EN 1802:2002 (εκτός Παραρτήματος B)	Φορητές φιάλες αερίου – Περιοδική επιθεώρηση και δοκιμή φιαλών αερίου χωρίς ραφή από κράμα αλουμινίου	6.2.3.5	Από 1 Ιανουαρίου 2009	Προ 1 Ιανουαρίου 2009
EN 12863:2002	Φορητές φιάλες αερίου –	6.2.3.5		Προ

Αναφορά	Τίτλος εγγράφου	Εφαρμόσιμα υποτμήματα & παράγραφοι	Υποχρεωτική εφαρμογή για δοχεία πίεσης κατασκευασμένα	Εφαρμογή εξουσιοδοτημένη για δοχεία πίεσης κατασκευασμένα
(1)	(2)	(3)	(4)	(5)
	Περιοδική επιθεώρηση και συντήρηση φιαλών διαλυμένου ακετυλενίου **Σημείωση:** Στο εν λόγω πρότυπο η «αρχική επιθεώρηση» νοείται ως η «πρώτη περιοδική επιθεώρηση» μετά την τελική έγκριση της νέας φιάλης ακετυλενίου.			1 Ιουλίου 2007
EN 12863:2002 +A1:2005	Φορητές φιάλες αερίου – Περιοδική επιθεώρηση και συντήρηση φιαλών διαλυμένου ακετυλενίου **Σημείωση:** Στο εν λόγω πρότυπο η «αρχική επιθεώρηση» νοείται ως η «πρώτη περιοδική επιθεώρηση» μετά την τελική έγκριση της νέας φιάλης ακετυλενίου.	6.2.3.5	Από 1 Ιανουαρίου 2009	Προ 1 Ιανουαρίου 2009
EN 1803:2002 (εκτός Παραρτήματος B)	Φορητές φιάλες αερίου – Περιοδική επιθεώρηση και δοκιμή συγκολλημένων χαλύβδινων φιαλών αερίου	6.2.3.5	Από 1 Ιανουαρίου 2009	Προ 1 Ιανουαρίου 2009
EN ISO 11623:2002 (εκτός όρου 4)	Φορητές φιάλες αερίου – Περιοδική επιθεώρηση και δοκιμή σύνθετων φιαλών αερίου	6.2.3.5	Από 1 Ιανουαρίου 2009	Προ 1 Ιανουαρίου 2009
EN 14189:2003	Φορητές φιάλες αερίου – Επιθεώρηση και συντήρηση βαλβίδων φιαλών κατά την περιοδική επιθεώρηση των φιαλών αερίου	6.2.3.5	Από 1 Ιανουαρίου 2009	Προ 1 Ιανουαρίου 2009
EN 14876:2007	Φορητές φιάλες αερίου – Περιοδική επιθεώρηση και δοκιμή συγκολλημένων χαλύβδινων βαρελιών πίεσης	6.2.3.5	Από 1 Ιανουαρίου 2011	Προ 1 Ιανουαρίου 2011
EN 14912:2005	LPG εξοπλισμός και πρόσθετα – Επιθεώρηση και συντήρηση βαλβίδων φιαλών LPG κατά το χρόνο περιοδικής επιθεωρήσεως φιαλών	6.2.3.5	Από 1 Ιανουαρίου 2011	Προ 1 Ιανουαρίου 2011

6.2.5 Απαιτήσεις για μη-UN δοχεία πίεσης σχεδιασμένων, κατασκευασμένων και δοκιμασμένων σύμφωνα με τα πρότυπα

Να απηχούν επιστημονική και τεχνική πρόοδο ή όπου δεν υπάρχουν καταχωρημένα πρότυπα στην 6.2.2 ή την 6.2.4, ή να καλύπτουν ειδικές πλευρές που δεν καλύπτονται από ένα πρότυπο καταχωρημένο στην 6.2.2 ή στην 6.2.4, η αρμόδια αρχή μπορεί να αναγνωρίσει τη χρήση ενός τεχνικού κώδικα που παρέχει το ίδιο επίπεδο ασφαλείας.

Η αρμόδια αρχή θα μεταβιβάσει στη γραμματεία του UNECE έναν κατάλογο των τεχνικών κωδίκων που αναγνωρίζει. Ο κατάλογος θα πρέπει να περιλαμβάνει τις ακόλουθες λεπτομέρειες: όνομα και ημερομηνία του κωδικού, σκοπό τους κωδικού και λεπτομέρειες για το που μπορεί να αποκτηθεί. Η γραμματεία θα δημοσιεύσει αυτή την πληροφορία στην ιστοσελίδα της.

Πάντως, οι απαιτήσεις των 6.2.1, 6.2.3 και οι ακόλουθες απαιτήσεις θα ικανοποιηθούν.

ΣΗΜΕΙΩΣΗ: *Γι΄αυτό το τμήμα, οι αναφορές στα τεχνικά πρότυπα της 6.2.1 θα ληφθούν υπόψη σαν αναφορές σε τεχνικούς κωδικούς.*

6.2.5.1 ***Υλικά***

Οι ακόλουθες διατάξεις περιέχουν παραδείγματα υλικών που μπορεί να χρησιμοποιηθούν για να ικανοποιούν τις απαιτήσεις για υλικά της 6.2.1.2:

(a) ανθρακούχος χάλυβας για συμπιεσμένα, υγροποιημένα, υγροποιημένα αέρια υπό ψύξη και αέρια διαλυμένα, καθώς επίσης για ουσίες που δεν ανήκουν στην Κλάση 2 αλλά είναι καταχωρημένες στον Πίνακα 3 της οδηγίας συσκευασίας P200 στην 4.1.4.1,

(b) κράμα χάλυβα (ειδικοί χάλυβες), νικέλιο, κράμα νικελίου (όπως μονέλ) για συμπιεσμένα, υγροποιημένα, υγροποιημένα αέρια υπό ψύξη και διαλυμένα αέρια, καθώς επίσης για ουσίες που δεν ανήκουν στην Κλάση 2 αλλά είναι καταχωρημένες στον Πίνακα 3 της οδηγίας συσκευασίας P200 στην 4.1.4.1,

(c) χαλκός για:

(i) αέρια με κωδικούς κατάταξης 1A, 1O, 1F και 1TF, των οποίων η πίεση πλήρωσης που αναφέρεται στη θερμοκρασία των 15 °C δεν υπερβαίνει τα 2 MPa (20 bar),

(ii) αέρια με κωδικό ταξινόμησης 2A και επίσης UN 1033 διμεθυλικός αιθέρας, UN 1037 αιθυλοχλωρίδιο, UN 1063 μεθυλοχλωρίδιο, UN 1079 διοξείδιο του θείου, UN 1085 βινυλοβρωμίδιο, UN 1086 βινυλοχλωρίδιο και UN 3300 μείγμα αιθυλενοξειδίου και διοξειδίου του άνθρακα με περισσότερο από 87% αιθυλενοξείδιο.

(iii) αέρια με κωδικούς ταξινόμησης 3A, 3O και 3F,

(d) κράμα αλουμινίου: βλέπε ειδική απαίτηση "a" της οδηγίας συσκευασίας P200 (10) στην 4.1.4.1,

(e) σύνθετο υλικό για συμπιεσμένα, υγροποιημένα, υγροποιημένα αέρια υπό ψύξη και διαλυμένα αέρια,

(f) συνθετικά υλικά για υγροποιημένα αέρια υπό ψύξη, και

(g) γυαλί για τα υγροποιημένα αέρια υπό ψύξη με κωδικό ταξινόμησης 3A πέραν του UN 2187 διοξείδιο του άνθρακα, υπό ψύξη, υγρό ή μείγματα αυτού, και αέρια με κωδικό ταξινόμησης 3O.

6.2.5.2 ***Λειτουργικός εξοπλισμός***

(Δεσμευμένο)

6.2.5.3 ***Μεταλλικές φιάλες, σωλήνες, βαρέλια υπό πίεση και δέσμες φιαλών***

Στη δοκιμή πίεση, η καταπόνηση του μετάλλου στο σημείο της μεγαλύτερης καταπόνησης του δοχείου πίεσης δεν θα πρέπει να υπερβαίνει το 77% του εγγυημένου ελάχιστου ορίου ελαστικότητας (Re).

"Όριο ελαστικότητας", νοείται η καταπόνηση στην οποία παρήχθη μόνιμη επιμήκυνση κατά 2 τοις χιλίοις (δηλ. 0.2%) ή για ωστενιτικούς χάλυβες 1% του μήκους του πιεζομέτρου πάνω στο τεμάχιο δοκιμής.

ΣΗΜΕΙΩΣΗ: *Στην περίπτωση φύλλου μετάλλου (ελάσματος), ο άξονας του τεμαχίου δοκιμής αντοχής σε εφελκυσμό, θα πρέπει να είναι σε ορθές γωνίες προς την κατεύθυνση της εξέλασης. Η μόνιμη επιμήκυνση στη θραύση θα πρέπει να μετράται πάνω σε τεμάχιο δοκιμής κυκλικής διατομής, στο οποίο η απόσταση "I" του πιεζομέτρου είναι ίση με πέντε φορές τη διάμετρο "d" (l=5d). Εάν χρησιμοποιηθούν τεμάχια δοκιμής ορθογώνιας διατομής, το μήκος "l" του πιεζομέτρου θα υπολογίζεται με τον τύπο:*

$$l = 5.65\sqrt{F_0}$$

όπου F_0 το αρχικό εμβαδόν της διατομής του δοχείου δοκιμής.

Τα δοχεία πίεσης και τα κλεισίματά τους θα κατασκευάζονται από κατάλληλα υλικά, ανθεκτικά σε ψαθυρή αστοχία και σε θραύση λόγω διάβρωσης μεταξύ -20° C και +50° C.

Οι συγκολλήσεις θα γίνονται επιδέξια και θα προσφέρουν την πληρέστερη δυνατή ασφάλεια.

6.2.5.4 ***Πρόσθετες διατάξεις σχετιζόμενες με δοχεία πίεσης από κράμα αλουμινίου για συμπιεσμένα αέρια, υγροποιημένα αέρια, αέρια διαλυμένα και μη συμπιεσμένα αέρια που υπόκεινται σε ειδικές απαιτήσεις (αέρια δείγματα) όπως επίσης είδη που περιέχουν αέριο υπό πίεση άλλο από δοχεία αερολύτη και μικρά δοχεία που περιέχουν αέριο (φύσιγγες αερίου)***

6.2.5.4.1 Τα υλικά των δοχείων πίεσης από κράμα αλουμινίου που θα γίνονται δεκτά θα πρέπει να ικανοποιούν τις παρακάτω απαιτήσεις:

	A	**B**	**C**	**D**
Εφελκυστική αντοχή, Rm, σε MPa (=N/mm^2)	49 έως 186	196 έως 372	196 έως 372	343 έως 490
Όριο ελαστικότητας, Re, σε MPa (=N/mm^2) (μόνιμη παραμόρφωση λ = 0.2%)	10 έως 167	59 έως 314	137 έως 334	206 έως 412
Μόνιμη επιμήκυνση στη ρήξη (l = 5d) επί	12 έως 40	12 έως 30	12 έως 30	11 έως 16

	A	B	C	D
τοις εκατό				
Δοκιμή κάμψης (διάμετρος τόρνου d = n × e, όπου e είναι το πάχος του τεμαχίου δοκιμής)	n=5(Rm ≤ n=6(Rm>98)	n=6(Rm ≤ n=7(Rm >325)	n=6(Rm ≤ n=7(Rm>325)	n=7(Rm ≤ n=8(Rm>392
Αριθμός Σειράς της Ένωσης Παραγωγών Αλουμινίου[a]	1000	5000	6000	2000

[a] *Βλέπε "Aluminium Standards and Data", Πέμπτη έκδοση, Ιανουάριος 1976, που εκδόθηκε από την Ένωση Παραγωγών Αλουμινίου, 750 Third Avenue, Νέα Υόρκη.*

Οι πραγματικές ιδιότητες θα εξαρτώνται από τη σύνθεση του συγκεκριμένου κράματος και από την τελική επεξεργασία του δοχείου πίεσης, αλλά οποιοδήποτε κράμα κι αν χρησιμοποιείται το πάχος του δοχείου πίεσης θα πρέπει να υπολογίζεται από τους παρακάτω τύπους:

$$e = \frac{P_{MPa} D}{\frac{2\,\mathrm{Re}}{1.3} + P_{MPa}} \quad \text{ή} \quad e = \frac{P_{bar} D}{\frac{20\,\mathrm{Re}}{1.3} + P_{bar}}$$

όπου e = ελάχιστο πάχος τοιχώματος του δοχείου πίεσης, σε mm
P_{MPa} = πίεση δοκιμής, σε MPa
P_{bar} = πίεση δοκιμής, σε bar
D = ονομαστική εξωτερική διάμετρος του δοχείου πίεσης, σε mm και
Re = εγγυημένο ελάχιστο όριο ελαστικότητας με 0.2 % όριο ελαστικότητας, σε MPa (=N/mm^2)

Επιπλέον, η τιμή του ελάχιστου εγγυημένου ορίου ελαστικότητας (Re) που εισάγεται στον τύπο δεν πρέπει σε καμία περίπτωση να είναι μεγαλύτερη από 0.85 φορές της εγγυημένης ελάχιστης εφελκυστικής αντοχής (Rm), ανεξαρτήτως του τύπου του κράματος που χρησιμοποιείται

ΣΗΜΕΙΩΣΗ 1: *Τα παραπάνω χαρακτηριστικά βασίζονται σε προηγούμενη εμπειρία με τα παρακάτω υλικά που χρησιμοποιούνται για δοχεία πίεσης:*
Στήλη A: Αλουμίνιο, όχι σε κράμα, 99.5 % καθαρό,
Στήλη B: Κράματα αλουμινίου και μαγνησίου,
Στήλη C: Κράματα αλουμινίου, πυριτίου και μαγνησίου, όπως τα ISO/R209-Al-Si-Mg (Ένωση Κατασκευαστών Αλουμινίου 6351),
Στήλη D: Κράματα αλουμινίου, χαλκού και μαγνησίου

ΣΗΜΕΙΩΣΗ 2:*Η μόνιμη επιμήκυνση κατά τη θραύση μετριέται με δοκιμαστικά τεμάχια κυκλικής διατομής στα οποία η απόσταση δοκιμής "l" είναι ίση με πέντε φορές τη διάμετρο "d" (l = 5d), εάν χρησιμοποιούνται δοκιμαστικά τεμάχια ορθογώνιας διατομής η απόσταση δοκιμής πρέπει να υπολογίζεται από τον τύπο:*

$$l = 5.65\sqrt{Fo}$$

όπου Fo είναι το αρχικό εμβαδόν της εγκάρσιας τομής του δοκιμαστικού τεμαχίου.

ΣΗΜΕΙΩΣΗ 3: *(a) Η δοκιμή κάμψης (βλέπε διάγραμμα) θα πρέπει να διεξάγεται σε δείγματα που λαμβάνονται με κοπή σε δύο ίσα μέρη πλάτους 3e, αλλά σε καμία περίπτωση μικρότερου από 25 mm, μιας δακτυλιοειδούς τομής κυλίνδρου. Τα δείγματα δεν θα πρέπει να είναι επεξεργασμένα σε τόρνο σε άλλα σημεία εκτός από τις ακμές.*

(b) Η δοκιμή ευκαμψίας θα πρέπει να διεξάγεται μεταξύ μίας ατράκτου τόρνου διαμέτρου (d) και δύο κυκλικών υποστηριγμάτων που απέχουν απόσταση (d + 3e). Κατά τη διάρκεια της δοκιμής οι εσωτερικές όψεις θα πρέπει να απέχουν απόσταση όχι μεγαλύτερη από τη διάμετρο της ατράκτου.

(c) Το δείγμα δεν θα πρέπει να εμφανίζει ρωγμές όταν έχει καμφθεί προς τα μέσα γύρω από την άτρακτο μέχρις ότου οι εσωτερικές όψεις να απέχουν απόσταση όχι μεγαλύτερη από τη διάμετρο της ατράκτου.

(d) Ο λόγος (n) μεταξύ της διαμέτρου της ατράκτου και του πάχους του δείγματος θα πρέπει να συμφωνεί με τις τιμές που δίνονται στον Πίνακα.

Διάγραμμα της δοκιμής κάμψης

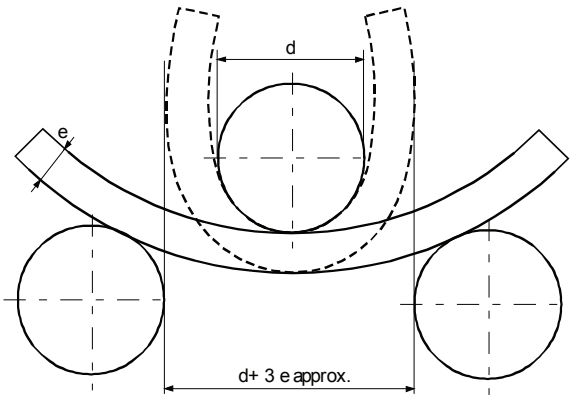

6.2.5.4.2 Μία χαμηλότερη τιμή της ελάχιστης επιμήκυνσης είναι αποδεκτή υπό τον όρο ότι μία πρόσθετη δοκιμή εγκεκριμένη από την αρμόδια αρχή της χώρας στην οποία τα δοχεία πίεσης κατασκευάζονται αποδεικνύει ότι εξασφαλίζεται ασφάλεια μεταφοράς στον ίδιο βαθμό όπως στην περίπτωση των δοχείων πίεσης που κατασκευάζονται σύμφωνα με τα χαρακτηριστικά που δίνονται στον Πίνακα της 6.2.5.4.1 (βλέπε επίσης EN 1975:1999 + A1:2003).

6.2.5.4.3 Το πάχος τοιχωμάτων των δοχείων πίεσης στο λεπτότερο σημείο θα πρέπει να είναι το παρακάτω:

- όπου η διάμετρος του δοχείου πίεσης είναι μικρότερη από 50 mm: όχι μικρότερο από 1.5 mm,
- όπου η διάμετρος του δοχείου πίεσης είναι από 50 έως 150 mm: όχι μικρότερο από 2 mm, και
- όπου η διάμετρος του δοχείου πίεσης είναι μεγαλύτερη από 150 mm: όχι μικρότερο από 3 mm.

6.2.5.4.4 Τα άκρα των δοχείων πίεσης θα πρέπει να έχουν ημικυκλική, ελλειπτική ή "ημισεληνοειδή" τομή. Θα πρέπει να παρέχουν τον ίδιο βαθμό ασφάλειας όπως το σώμα του δοχείου πίεσης.

6.2.5.5 ***Δοχεία πίεσης σε σύνθετα υλικά***

Για συνθετικούς κυλίνδρους, σωλήνες, βαρέλια υπό πίεση και δέσμες κυλίνδρων που κάνουν χρήση σύνθετων υλικών, η κατασκευή θα πρέπει να είναι τέτοια ώστε ένας ελάχιστος λόγος διάρρηξης (πίεση διάρρηξης διαιρεμένη με την πίεση δοκιμής) είναι:

- 1.67 για δοχεία πίεσης τυλιγμένα με τσέρκια,
- 2.00 για πλήρως τυλιγμένα δοχεία πίεσης.

6.2.5.6 ***Κλειστά κρυογενικά δοχεία***

Οι παρακάτω απαιτήσεις εφαρμόζονται στην κατασκευή κλειστών κρυογενικών δοχείων για υγροποιημένα αέρια υπό ψύξη:

6.2.5.6.1 Εάν χρησιμοποιούνται μη μεταλλικά υλικά, αυτά θα πρέπει να είναι ανθεκτικά σε ψαθυρή θραύση στη χαμηλότερη θερμοκρασία εργασίας του δοχείου πίεσης και των εξαρτημάτων του.

6.2.5.6.2 Οι συσκευές εκτόνωσης πίεσης θα πρέπει να είναι έτσι κατασκευασμένες, ώστε να λειτουργούν άριστα ακόμη και στη χαμηλότερη θερμοκρασία λειτουργίας των. Η αξιοπιστία της λειτουργίας τους στη θερμοκρασία αυτή θα καθορίζεται και δοκιμάζεται με δοκιμή κάθε συσκευής ή δείγματος συσκευών του ίδιου τύπου κατασκευής.

6.2.5.6.3 Οι οπές αερισμού και οι βαλβίδες εκτόνωσης πίεσης των δοχείων πίεσης, θα πρέπει να έχουν σχεδιασθεί έτσι, ώστε να εμποδίζουν το πιτσίλισμα του υγρού.

6.2.6 ***Γενικές απαιτήσεις για δοχεία αερολύτη και μικρά δοχεία που περιέχουν αέριο (φύσιγγες αερίου) και φύσιγγες κυψελών καυσίμου που περιέχουν υγροποιημένο εύφλεκτο αέριο.***

6.2.6.1 ***Σχεδιασμός και κατασκευή***

6.2.6.1.1 Τα δοχεία αερολύτη (UN 1950 αερολύματα) που περιέχουν ένα μόνο αέριο ή μείγμα αερίων και τα μικρά δοχεία που περιέχουν αέριο (φύσιγγες αερίου), θα πρέπει να είναι κατασκευασμένα από μέταλλο. Η απαίτηση αυτή δεν θα ισχύει για μικρά δοχεία αερολυμάτων που περιέχουν αέριο (φύσιγγες αερίου) με μέγιστη χωρητικότητα 100 ml για UN 1011 βουτάνιο. Άλλα δοχεία αερολύτη (UN 1950 αερολύτες) θα μπορούν να είναι κατασκευασμένοι από μέταλλο, πλαστική ουσία ή γυαλί. Δοχεία κατασκευασμένα από μέταλλο και έχοντα εξωτερική διάμετρο όχι μικρότερη των 40 mm, θα πρέπει να έχουν κοίλο πυθμένα.

6.2.6.1.2 Η χωρητικότητα των δοχείων που είναι κατασκευασμένα από μέταλλο, δεν θα πρέπει να υπερβαίνει τα 1000 ml, ενώ των δοχείων πού είναι κατασκευασμένα από πλαστική ουσία ή γυαλί δεν θα πρέπει να υπερβαίνει τα 500 ml.

6.2.6.1.3 Κάθε υπόδειγμα δοχείου (δοχεία αερολύτη ή φύσιγγες), προτού τεθεί σε υπηρεσία, θα πρέπει να ικανοποιεί δοκιμή υδραυλικής πίεσης διεξαγόμενη σύμφωνα με την 6.2.4.2.

6.2.6.1.4 Οι βαλβίδες απελευθέρωσης και οι μηχανισμοί διασποράς των δοχείων αερολύτη (UN 1950 αερολύτες) και οι βαλβίδες για UN 2037 μικρών δοχείων που περιέχουν αέριο (φύσιγγες αερίου) θα πρέπει να εξασφαλίζουν ότι τα δοχεία είναι έτσι κλεισμένα, ώστε να είναι στεγανά και θα πρέπει να προστατεύονται από τυχαίο άνοιγμα. Οι βαλβίδες και οι μηχανισμοί διασποράς που κλείνουν μόνο με τη δράση της εσωτερικής πίεσης, δεν θα πρέπει να γίνονται δεκτοί.

6.2.6.1.5 Η εσωτερική πίεση στους 50 °C δεν θα πρέπει να υπερβαίνει ούτε τα δύο τρίτα της πίεσης δοκιμής ούτε τα 1,32 MPa (13,2 bar). Τα δοχεία αερολύτη και τα μικρά δοχεία που περιέχουν αέριο (φύσιγγες αερίου) θα πρέπει να πληρώνονται έτσι ώστε στους 50°C η υγρή φάση να μην υπερβαίνει το 95% της χωρητικότητάς τους.

6.2.6.2 ***Δοκιμή υδραυλικής πίεσης***

6.2.6.2.1 Η εσωτερική πίεση που θα εφαρμόζεται (πίεση δοκιμής), θα πρέπει να είναι 1.5 φορά την εσωτερική πίεση στους 50 °C, με ελάχιστη πίεση 1 MPa (10 bar).

6.2.6.2.2 Οι δοκιμές υδραυλικής πίεσης θα πρέπει να διεξάγονται σε τουλάχιστον πέντε κενά δοχεία από κάθε υπόδειγμα:

(a) μέχρι την οριζόμενη πίεση δοκιμής, κατά τον οποίο χρόνο καμία διαρροή ή ορατή μόνιμη αλλοίωση δεν θα πρέπει να έχει συμβεί και

(b) μέχρι να συμβεί διαρροή ή έκρηξη. Το κοίλο άκρο, εάν υπάρχει, θα πρέπει να υποχωρεί πρώτο και το δοχείο δεν θα πρέπει να παρουσιάζει διαρροή ή να ανατινάζεται μέχρι μία πίεση ίση ή μεγαλύτερη από 1.2 φορές την πίεση δοκιμής.

6.2.6.3 ***Δοκιμή στεγανότητας***

6.2.6.3.1 *Μικρά δοχεία που περιέχουν αέρια (φύσιγγες αερίου) και φύσιγγες κυψελών καυσίμου που περιέχουν υγροποιημένο εύφλεκτο αέριο*

6.2.6.3.1.1 Κάθε δοχείο ή φύσιγγα κυψελών καυσίμου θα πρέπει να ικανοποιεί μια δοκιμή στεγανότητας με εμβαπτισμό σε ζεστό νερό.

6.2.6.3.1.2 Η θερμοκρασία εμβαπτισμού και η διάρκεια της δοκιμής θα πρέπει να είναι τέτοιες ώστε η εσωτερική πίεση κάθε δοχείου ή φύσιγγας κυψελών καυσίμου να αγγίξει τουλάχιστον το 90% της εσωτερικής πίεσης που θα άγγιζε στους 55oC. Παρόλα αυτά, εάν τα περιεχόμενα είναι ευαίσθητα στη θερμότητα ή εάν τα δοχεία ή οι φύσιγγες κυψελών καυσίμου είναι κατασκευασμένα από πλαστικό υλικό το οποίο μαλακώνει σε αυτή τη θερμοκρασία, η θερμοκρασία εμβαπτισμού θα πρέπει να είναι από 20oC έως 30oC. Επιπροσθέτως, ένα δοχείο ή φύσιγγας κυψελών καυσίμου από κάθε 2000 θα πρέπει να δοκιμάζεται στους 55°C.

6.2.6.3.1.3 Καμμία διαρροή ή μόνιμη παραμόρφωση ενός δοχείου ή φύσιγγας κυψελών καυσίμου δε θα πρέπει να συμβεί, εκτός από ένα πλαστικό δοχείο ή φύσιγγα κυψελών καυσίμου που μπορεί να παραμορφωθεί δεδομένης καμμίας διαρροής.

6.2.6.3.2 *Δοχεία αερολυτών*

Κάθε γεμάτο δοχείο αερολύτη θα πρέπει να υπόκειται σε μια δοκιμή εμβαπτισμού σε ζεστό νερό ή σε ένα εγκεκριμένο εναλλακτικό εμβαπτισμό.

6.2.6.3.2.1 Δοκιμή εμβαπτισμού σε ζεστό νερό

6.2.6.3.2.1.1 Η θερμοκρασία εμβαπτισμού και η διάρκεια της δοκιμής θα πρέπει να είναι τέτοιες ώστε η εσωτερική πίεση κάθε δοχείου να αγγίξει τουλάχιστον το 90% της εσωτερικής πίεσης που θα άγγιζε στους 55°C (50% εάν η υγρή φάση δεν υπερβαίνει το 95% της χωρητικότητας του δοχείου αερολύτη στους 55°C). Εάν τα περιεχόμενα είναι ευαίσθητα στη θερμότητα ή εάν τα δοχεία αερολύτη είναι κατασκευασμένοι από πλαστικό υλικό το οποίο μαλακώνει σε αυτή τη θερμοκρασία, η θερμοκρασία εμβαπτισμού θα πρέπει να είναι από 20°C έως 30°C αλλά, επιπροσθέτως, ένα δοχείο από κάθε 2000 θα πρέπει να δοκιμάζεται στη μέγιστη θερμοκρασία.

6.2.6.3.2.1.2 Καμμία διαρροή ή μόνιμη παραμόρφωση ενός δοχείου αερολύτη δε θα πρέπει να συμβεί, εκτός από ένα πλαστικό δοχείο αερολύτη που μπορεί να παραμορφωθεί δεδομένης καμμίας διαρροής.

6.2.6.3.2.2 Εναλλακτικές μέθοδοι

Με την έγκριση της αρμόδιας αρχής εναλλακτικές μέθοδοι που παρέχουν ισοδύναμο επίπεδο ασφάλειας μπορούν να χρησιμοποιηθούν δεδομένου ότι οι απαιτήσεις των 6.2.4.3.2.2.1, 6.2.4.3.2.2.2 και 6.2.4.3.2.2.3 ικανοποιούνται.

6.2.6.3.2.2.1 Σύστημα ποιότητας

Πληρωτές δοχείων αερολύτη και κατασκευαστές εξαρτημάτων θα πρέπει να έχουν ένα σύστημα ποιότητας. Το σύστημα ποιότητας θα πρέπει να υλοποιεί διαδικασίες ώστε να εξασφαλίζεται ότι τα δοχεία αερολύτη που διαρρέουν ή είναι παραμορφωμένα απορρίπτονται και δε διατίθενται προς μεταφορά.

Το σύστημα ποιότητας θα πρέπει να περιλαμβάνει:

(a) μια περιγραφή της οργανωτικής δομής και ευθύνες,

(b) τη σχετική επιθεώρηση και δοκιμές, έλεγχο ποιότητας, διασφάλιση ποιότητας και οδηγίες λειτουργίας διαδικασιών που θα χρησιμοποιηθούν,

(c) αρχεία ποιότητας, όπως αναφορές επιθεώρησης, δεδομένα δοκιμών, δεδομένα βαθμονόμησης και πιστοποιητικά,

(d) ανασκοπήσεις διαχείρισης ώστε να εξασφαλίζεται η αποτελεσματική λειτουργία του συστήματος ποιότητας,

(e) μια διαδικασία για τον έλεγχο των εγγράφων και την αναθεώρησή τους,

(f) μέσα για τον έλεγχο των μη-συμμορφούμενων δοχείων αερολύτη,

(g) προγράμματα εκπαίδευσης και διαδικασίες προετοιμασίας για το σχετικό προσωπικό,

(h) διαδικασίες που να εξασφαλίζουν ότι δεν υπάρχει βλάβη στο τελικό προϊόν.

Μια αρχική λεπτομερής αναφορά και περιοδικές λεπτομερείς αναφορές θα πρέπει να διεξάγονται προς ικανοποίηση της αρμόδιας αρχής. Αυτές οι λεπτομερείς αναφορές θα

εξασφαλίζουν ότι το εγκεκριμένο σύστημα είναι και παραμένει ακριβές και αποτελεσματικό. Οι προτεινόμενες αλλαγές στο εγκεκριμένο σύστημα θα πρέπει να κοινοποιούνται εκ των προτέρων στην αρμόδια αρχή.

6.2.6.3.2.2.2 Δοκιμή πίεσης και στεγανότητας των δοχείων αερολύτη πριν την πλήρωση

Κάθε κενό δοχείο αερολύτη θα πρέπει να υπόκειται σε μια πίεση ίση με, ή τη μεγαλύτερη αναμενόμενη στα πληρωμένα δοχεία αερολυτών στους 55°C (50% εάν η υγρή φάση δεν υπερβαίνει το 95% της χωρητικότητας του δοχείου αερολύτη στους 55°C). Αυτή θα είναι τουλάχιστον τα δύο τρίτα της πίεσης σχεδιασμού του δοχείου αερολύτη. Εάν κάποιο δοχείο αερολύτη εμφανίσει ένδειξη διαρροής σε ρυθμό ίσο ή μεγαλύτερο των 3.3×10^{-2} mbar.l.s^{-1} στην πίεση δοκιμής, παραμόρφωση ή άλλη ατέλεια, θα απορρίπτεται.

6.2.6.3.2.2.3 Δοκιμή των δοχείων αερολύτη μετά την πλήρωση

Πριν την πλήρωση ο πληρωτής θα πρέπει να εξασφαλίζει ότι ο εξοπλισμός συγκράτησης είναι κατάλληλα ρυθμισμένος και ότι το ενδεδειγμένο προωθητικό χρησιμοποιείται.

Κάθε πληρωμένο δοχείο αερολύτη θα πρέπει να ζυγίζεται και να δοκιμάζεται για διαρροή. Η ανίχνευση διαρροής θα πρέπει να είναι επαρκώς ευαίσθητη ώστε να ανιχνεύει διαρροή με ρυθμό τουλάχιστον 2.0×10^{-3} mbar.l.s^{-1} στους 20°C.

Κάθε πληρωμένο δοχείο που παρουσιάζει ένδειξη διαρροής παραμόρφωσης ή υπερβολικού βάρους θα απορρίπτεται.

6.2.6.3.3 Με την έγκριση της αρμόδιας αρχής, αερολύτες και δοχεία, μικρά, που περιέχουν φαρμακευτικά προϊόντα και μη εύφλεκτα αέρια που απαιτείται να είναι αποστειρωμένα αλλά είναι πιθανό να επηρεαστούν αρνητικά από δοκιμή εμβαπτισμού σε νερό, δεν υπόκεινται στις 6.2.4.3.1 και 6.2.4.3.2 εάν:

(a) κατασκευάζονται κάτω από εξουσιοδότηση ενός εθνικού οργανισμού υγείας και, εάν απαιτείται από την αρμόδια αρχή, ικανοποιούν τις αρχές της Πρακτικής Σωστής Κατασκευής (Good Manufacturing Practice, GMP) κατεστημένο από τον Παγκόσμιο Οργανισμό Υγείας (World Health Organization, WHO)[2], και

(b) Ένα ισοδύναμο επίπεδο ασφάλειας επιτυγχάνεται από τη χρήση εναλλακτικών μεθόδων ανίχνευσης διαρροής και αντοχής σε πίεση από τον κατασκευαστή, όπως ανίχνευση με ήλιο και εμβαπτισμό σε νερό ενός στατιστικού δείγματος τουλάχιστον ενός ανά 2000 από κάθε σειρά παραγωγής.

6.2.6.4 ***Αναφορά σε πρότυπα***

Οι απαιτήσεις αυτής της παραγράφου θεωρείται ότι ικανοποιούνται εάν τηρούνται τα παρακάτω πρότυπα:

- για δοχεία αερολυτών (UN 1950 αερολύτες): Παράρτημα στην Κοινοτική οδηγία

[2] *Δημοσίευση του WHO: "Διασφάλιση ποιότητας φαρμακευτικών. Μια σύνοψη οδηγιών και σχετικά υλικά. Τόμος 2: πρακτικές σωστής κατασκευής και επιθεώρηση".*

75/324/EEC[3] όπως διορθώθηκε από την οδηγία της Επιτροπής 94/1/EC[4],

- για UN 2037, μικρά δοχεία που περιέχουν αέριο (φύσιγγες αερίου) περιέχοντα UN 1965, μείγμα αέριου υδρογονάνθρακα ε.α.ο., υγροποιημένο: EN 417:1992 Μη-επαναπληρούμενα μεταλλικά φύσιγγες αερίου για υγροποιημένα αέρια πετρελαίου, με ή χωρίς βαλβίδα, για χρήση με φορητές συσκευές– Κατασκευή, επιθεώρηση, δοκιμή και σήμανση.

[3] *Οδηγία 75/324/ΕΟΚ του Συμβουλίου της 20ής Μαΐου 1975 περί προσεγγίσεως των νομοθεσιών των κρατών μελών των αναφερομένων στις συσκευές αερολυμάτων (αερολύματα), δημοσιευμένη στην Επίσημη Εφημερίδα των Ευρωπαϊκών Κοινοτήτων Αριθμ. L 147 της 9.06.1975.*

[4] *Οδηγία 94/1/ΕΚ της Επιτροπής της 6ης Ιανουαρίου 1994 περί τεχνικών προσαρμογών της οδηγίας 75/324/ΕΟΚ του Συμβουλίου περί προσεγγίσεως των νομοθεσιών των κρατών μελών των αναφερομένων στις συσκευές αερολυμάτων (αερολύματα), δημοσιευμένη στην Επίσημη Εφημερίδα των Ευρωπαϊκών Κοινοτήτων Αριθμ. L 23 της 28.01.1994, σ. 0028-0029.*

ΚΕΦΑΛΑΙΟ 6.3

ΑΠΑΙΤΗΣΕΙΣ ΓΙΑ ΤΗΝ ΚΑΤΑΣΚΕΥΗ ΚΑΙ ΕΛΕΓΧΟ ΣΥΣΚΕΥΑΣΙΩΝ ΓΙΑ ΜΟΛΥΣΜΑΤΙΚΕΣ ΟΥΣΙΕΣ ΚΑΤΗΓΟΡΙΑΣ Α' ΤΗΣ ΚΛΑΣΗΣ 6.2

ΣΗΜΕΙΩΣΗ: *Οι απαιτήσεις αυτού του Κεφαλαίου δεν εφαρμόζονται σε συσκευασίες που χρησιμοποιούνται για τη μεταφορά ουσιών της Κλάσης 6.2 σύμφωνα με την οδηγία συσκευασίας P621 της 4.1.4.1.*

6.3.1 Γενικά

6.3.1.1 Οι απαιτήσεις του παρόντος Κεφαλαίου έχουν εφαρμογή στις συσκευασίες που προορίζονται για μεταφορά μολυσματικών ουσιών της Κατηγορίας Α.

6.3.2 Απαιτήσεις για συσκευασίες

6.3.2.1 Οι απαιτήσεις για συσκευασίες σε αυτό το τμήμα βασίζονται στις συσκευασίες, όπως ορίζονται στην 6.1.4, που είναι τώρα σε χρήση. Προκειμένου να λάβουμε υπόψη την πρόοδο της επιστήμης και της τεχνολογίας, δεν υπάρχει αντίρρηση να χρησιμοποιούνται συσκευασίες που έχουν προδιαγραφές διαφορετικές εκείνων του παρόντος Κεφαλαίου, υπό τον όρο ότι είναι εξίσου αποτελεσματικές, αποδεκτές στην αρμόδια αρχή και σε θέση να αντέξουν επιτυχώς τις δοκιμές που περιγράφονται στην 6.3.5. Μέθοδοι δοκιμής άλλες από εκείνες που περιγράφονται στο ADR είναι αποδεκτές, υπό τον όρο ότι είναι ισοδύναμες, και αναγνωρίζονται από την αρμόδια αρχή.

6.3.2.2 Οι συσκευασίες θα κατασκευάζονται και θα δοκιμάζονται σύμφωνα με το πρόγραμμα ποιοτικής διασφάλισης το οποίο ικανοποιεί την αρμόδια αρχή προκειμένου να διασφαλίσει ότι κάθε συσκευασία ικανοποιεί τις απαιτήσεις του παρόντος Κεφαλαίου.

ΣΗΜΕΙΩΣΗ: *ISO 16106:2006 «Συσκευασία – Κόλα μεταφοράς για επικίνδυνα εμπορεύματα – συσκευασίες επικινδύνων εμπορευμάτων, Μεσαία Χύδην Εμπορευματοκιβώτια (IBCs) και μεγάλες συσκευασίες – Κατευθυντήριες γραμμές για την εφαρμογή της ISO 9001» παρέχει αποδεκτή καθοδήγηση επί διαδικασιών που μπορούν να ακολουθηθούν.*

6.3.2.3 Κατασκευαστές και διανομείς συσκευασιών θα πρέπει να παρέχουν πληροφορίες σχετικά με τις διαδικασίες που πρέπει να επιτευχθούν και μια περιγραφή των τύπων και των διαστάσεων των πωμάτων (συμπεριλαμβανομένων απαιτούμενων παρεμβυσμάτων) και κάθε άλλων απαραίτητων στοιχείων που απαιτούνται για να εξασφαλιστεί ότι οι συσκευασίες είναι ικανές να ανταπεξέλθουν στους εφαρμοζόμενους ελέγχους απόδοσης του παρόντος Κεφαλαίου.

6.3.3 Κωδικός για υπόδειξη τύπων συσκευασιών

6.3.3.1 Οι κωδικοί για την υπόδειξη τύπων συσκευασιών παρατίθενται στην 6.1.2.7.

6.3.3.2 Τα γράμματα "U" ή "W" μπορούν να έπονται του κωδικού συσκευασίας. Το γράμμα "U" υποδηλώνει μία ειδική συσκευασία που ικανοποιεί τις απαιτήσεις της 6.3.5.1.6. Το γράμμα "W" υποδηλώνει ότι η συσκευασία, αν και του ιδίου τύπου που υποδηλώνεται από τον κωδικό, κατασκευάζεται σύμφωνα με προδιαγραφές διαφορετικές από εκείνες της 6.1.4 και θεωρείται ισοδύναμη με τις απαιτήσεις τις 6.3.2.1.

6.3.4 Σήμανση

ΣΗΜΕΙΩΣΗ 1: *Η σήμανση υποδηλώνει ότι η συσκευασία που την φέρει αντιστοιχεί σ' έναν επιτυχώς ελεγμένο τύπο σχεδιασμού και ότι συμφωνεί με τις απαιτήσεις αυτού του Κεφαλαίου που σχετίζονται με την κατασκευή, αλλά όχι με τη χρήση, της συσκευασίας.*

ΣΗΜΕΙΩΣΗ 2: *Η σήμανση προορίζεται να βοηθήσει τους κατασκευαστές συσκευασιών, τους επιδιορθωτές, τους χρήστες των συσκευασιών, τους μεταφορείς και τις ρυθμιστικές αρχές.*

ΣΗΜΕΙΩΣΗ 3: *Η σήμανση δεν παρέχει πάντα πλήρεις λεπτομέρειες για τα επίπεδα ελέγχου κ.λπ., και αυτά μπορεί να χρειάζεται να λαμβάνονται περαιτέρω υπόψη, π.χ. με αναφορά σε ένα πιστοποιητικό ελέγχου, σε αναφορές ελέγχου ή σε ένα μητρώο επιτυχώς ελεγμένων συσκευασιών.*

6.3.4.1 Κάθε συσκευασία που προορίζεται για χρήση σύμφωνα με το ADR θα πρέπει να φέρει σημάνσεις που να είναι διαρκείς, ευανάγνωστες και τοποθετημένες σε μία θέση και μεγέθους σχετικού με τη συσκευασία ώστε να είναι άμεσα ορατές. Για κόλα με μικτό βάρος μεγαλύτερο από 30 kg, οι σημάνσεις ή ένα αντίτυπο αυτών θα πρέπει να εμφανίζονται πάνω στην κορυφή ή σε μία πλευρά της συσκευασίας. Τα γράμματα, οι αριθμοί και τα σύμβολα θα πρέπει να έχουν ύψος τουλάχιστον 12 mm, εκτός από τις συσκευασίες των 30 λίτρων ή 30 kg χωρητικότητας ή λιγότερο, όπου θα πρέπει να έχουν ύψος τουλάχιστον 6 mm και τις συσκευασίες των 5 λίτρων ή 5 kg ή λιγότερο όπου θα πρέπει να είναι κατάλληλου μεγέθους

6.3.4.2 Μια συσκευασία που ικανοποιεί τις απαιτήσεις αυτού του Τμήματος και της 6.3.5 πρέπει να φέρει επισήμανση σήμανση με:

(a) το σύμβολο συσκευασίας των Ηνωμένων Εθνών

Αυτό το σύμβολο δεν θα χρησιμοποιείται για άλλο σκοπό εκτός από το να πιστοποιήσει ότι μία συσκευασία ικανοποιεί τις σχετικές απαιτήσεις του Κεφαλαίου 6.1, 6.2, 6.3, 6.5 ή 6.6

(b) τον κωδικό που υποδεικνύει τον τύπο της συσκευασίας σύμφωνα με τις απαιτήσεις της 6.1.2,

(c) το κείμενο "ΚΛΑΣΗ 6.2",

(d) τα δύο τελευταία ψηφία του έτους κατασκευής της συσκευασίας,

(e) το κράτος που ορίζει τη διανομή του σήματος, που υποδεικνύεται από το διακριτικό σήμα για μηχανοκίνητα οχήματα σε διεθνή κυκλοφορία [1],

(f) την ονομασία του κατασκευαστή ή άλλο χαρακτηριστικό στοιχείο της συσκευασίας όπως προκαθορίζεται από την αρμόδια αρχή

[1] *Διακριτικό σήμα για μηχανοκίνητα οχήματα σε διεθνή διακίνηση που ορίστηκε στη Σύμβαση της Βιέννης για την Οδική Κυκλοφορία (1968).*

(g) για συσκευασίες που ικανοποιούν τις απαιτήσεις της 6.3.5.1.6, το γράμμα "U", εισηγμένο αμέσως μετά το σήμα που απαιτείται στο (b) παραπάνω.

6.3.4.3 Η σήμανση θα πρέπει να ισχύει για τη σειρά που παρουσιάζεται στην 6.3.4.2 (a) έως (g). Κάθε στοιχείο της σήμανσης που απαιτείται σε αυτές τις υποπαραγράφους δια διαχωρίζεται ξεκάθαρα, π.χ. με μία κάθετο ή διάστημα, ώστε ο εντοπισμός του να είναι εύκολος. Για παραδείγματα, βλ. 6.3.4.4.

Επιπρόσθετη σήμανση που επιτρέπεται από μια αρμόδια αρχή θα πρέπει να καθιστά τα μέρη του σήματος σωστά προσδιορισμένα αναφορικά με την παράγραφο 6.3.4.1.

6.3.4.4 ***Παράδειγμα επισήμανσης***

4G/CLASS 6.2/06 όπως στην 6.3.4.2 (a), (b), (c) και (d)
S/SP-9989-ERIKSSON όπως στην 6.3.4.2 (e) και (f)

6.3.5 Απαιτήσεις ελέγχου για συσκευασίες

6.3.5.1 ***Εκτέλεση και συχνότητα των ελέγχων***

6.3.5.1.1 Ο τύπος σχεδιασμού κάθε συσκευασίας θα πρέπει να ελέγχεται όπως περιγράφεται στην παράγραφο αυτή σύμφωνα με τις διαδικασίες που έχουν καθοριστεί από την αρμόδια αρχή, επιτρέποντας τη διανομή του σήματος και θα εγκρίνεται από αυτή την αρμόδια αρχή.

6.3.5.1.2 Δοκιμές θα πρέπει να εκτελούνται επιτυχώς σε κάθε τύπο σχεδιασμού συσκευασίας πριν μια τέτοια συσκευασία χρησιμοποιηθεί. Ένας τύπος σχεδιασμού συσκευασίας ορίζεται από το σχέδιο, το μέγεθος, το υλικό και το πάχος, τον τρόπο κατασκευής και συσκευασίας, αλλά μπορεί να περιλαμβάνει διάφορες επιφανειακές επεξεργασίες. Επίσης περιλαμβάνει συσκευασίες που διαφέρουν από τον τύπο σχεδιασμού μόνον στο μικρότερο ύψος σχεδιασμού

6.3.5.1.3 Οι δοκιμές θα επαναλαμβάνονται σε δείγματα της παραγωγής σε μεσοδιαστήματα που θα ορισθούν από την αρμόδια αρχή.

6.3.5.1.4 Οι δοκιμές θα επαναλαμβάνονται επίσης μετά από κάθε τροποποίηση η οποία διαφοροποιεί το σχέδιο, υλικό ή τρόπο κατασκευής της συσκευασίας.

6.3.5.1.5 Η αρμόδια αρχή μπορεί να επιτρέπει το δειγματοληπτικό έλεγχο των συσκευασιών που διαφέρουν μόνον σε δευτερεύοντα σημεία από τον ελεγχόμενο τύπο, π.χ. μικρότερα μεγέθη ή μικρότερο καθαρό βάρος των κύριων δοχείων και συσκευασίες τέτοιες όπως βαρέλι και κιβώτια που παράγονται με μικρές μειώσεις στην(στις) εξωτερική(ές) διάσταση(διαστάσεις).

6.3.5.1.6 Κύριες συσκευασίες οποιουδήποτε τύπου μπορούν να μοντάρονται μέσα σε μια δευτερεύουσα συσκευασία και να μεταφέρονται χωρίς έλεγχο στην άκαμπτη εξωτερική συσκευασία υπό τους παρακάτω όρους:

(a) Η άκαμπτη εξωτερική συσκευασία θα πρέπει να έχει επιτυχώς ελεγχθεί σύμφωνα με την 6.3.5.2.2 με εύθραυστα (π.χ. γυάλινα) κύρια δοχεία.

(b) Το συνολικό συνδυασμένο μικτό βάρος των κύριων δοχείων δεν θα πρέπει να υπερβαίνει το μισό του μικτού βάρους των κύριων δοχείων που χρησιμοποιούνται για τον έλεγχο πτώσης στο (a) παραπάνω.

(c) Το πάχος του προστατευτικού υλικού μεταξύ των κύριων συσκευασιών και μεταξύ των κύριων συσκευασιών και του εξωτερικού της δευτερεύουσας συσκευασίας δεν θα πρέπει να μειώνεται κάτω από το αντίστοιχο πάχος στην αρχικά ελεγχόμενη συσκευασία. Και εάν μία μόνη κύρια συσκευασία είχε χρησιμοποιηθεί στον αρχικό έλεγχο, το πάχος του προστατευτικού μεταξύ των κύριων συσκευασιών δεν θα πρέπει να είναι μικρότερο από το πάχος του προστατευτικού μεταξύ του εξωτερικού της δευτερεύουσας συσκευασίας και του κύριου δοχείου στον αρχικό έλεγχο. Όταν είτε λιγότερα είτε μικρότερα κύρια δοχεία χρησιμοποιούνται (συγκρινόμενες με τα κύρια δοχεία που χρησιμοποιούνται στον έλεγχο πτώσης), αρκετό πρόσθετο προστατευτικό υλικό θα πρέπει να χρησιμοποιείται για την κατάληψη των κενών χώρων.

(d) Η άκαμπτη εξωτερική συσκευασία θα πρέπει να έχει περάσει επιτυχώς τη δοκιμή στοιβάγματος στην 6.1.5.6 όταν είναι κενή. Το συνολικό βάρος ίδιων κόλων θα πρέπει να βασίζεται στο συνδυασμένο βάρος των συσκευασιών που χρησιμοποιούνται για τον έλεγχο πτώσης στο (a) παραπάνω.

(e) Για κύρια δοχεία που περιέχουν υγρά, θα πρέπει να υπάρχει μια αρκετή ποσότητα απορροφητικού υλικού για την απορρόφηση όλου του υγρού περιεχομένου των κύριων δοχείων.

(f) Εάν η άκαμπτη εξωτερική συσκευασία είναι προοριζόμενη να περιέχει κύρια δοχεία για υγρά και δεν είναι στεγανή, ή είναι προοριζόμενη να περιέχει κύρια δοχεία για στερεά και δεν είναι αδιαπέραστη, ένα μέσον συγκράτησης οποιουδήποτε υγρού ή στερεού περιεχομένου στην περίπτωση διαρροής θα πρέπει να υπάρχει στη μορφή στεγανής επένδυσης, πλαστικού σάκου ή άλλου εξίσου αποτελεσματικού μέσου συγκράτησης.

(g) Επιπλέον των σημάνσεων που περιγράφονται στην 6.3.4.2 (a) έως (f), οι συσκευασίες θα πρέπει να φέρουν σήμανση σύμφωνα με την 6.3.4.2 (g).

6.3.5.1.7 Η αρμόδια αρχή μπορεί οποτεδήποτε να ζητήσει απόδειξη, μέσω δοκιμών σύμφωνα με το τμήμα αυτό, ότι σειριακά παραγόμενες συσκευασίες ικανοποιούν τις απαιτήσεις των δοκιμών τύπου σχεδιασμού.

6.3.5.1.8 Υπό τον όρο ότι η ισχύς των αποτελεσμάτων των δοκιμών δεν επηρεάζεται και με την έγκριση της αρμόδιας αρχής, ποικίλες δοκιμές μπορούν να γίνουν επί ενός δείγματος.

6.3.5.2 ***Ετοιμασία συσκευασιών για δοκιμές***

6.3.5.2.1 Δείγματα κάθε συσκευασίας θα πρέπει να προετοιμάζονται ως για μεταφορά, εκτός του ότι η ουσία που πρόκειται να μεταφερθεί, θα αντικαθίσταται από νερό, ή, όπου καθορίζονται συνθήκες στους -18 °C, από νερό/αντιψυκτικό. Κάθε κύριο δοχείο θα πρέπει να γεμίζεται όχι λιγότερο από 98% της χωρητικότητάς του.

NOTE: *Ο όρος νερό περιλαμβάνει νερό/αντιψυκτικό διάλυμα με ελάχιστο ειδικό βάρος 0.95 για δοκιμή στους -18° C.*

6.3.5.2.2 *Δοκιμές και αριθμός απαιτούμενων δειγμάτων*

Δοκιμές που απαιτούνται για συσκευασίες τύπου

Τύπος συσκευασίας[a]			Απαιτούμενες δοκιμές					
Άκαμπτη εξωτερική συσκευασία	Κύριο δοχείο		Ψεκασμός νερού 6.3.5.3.6.1	Ψυχρή εξισορρόπηση 6.3.5.3.6.2	Πτώση 6.3.5.3	Επιπρόσθετη πτώση 6.3.5.3.6.3	Διάτρηση 6.3.5.4	Στοίβαγμα 6.1.5.6
	Πλαστικά	Άλλα	Αριθμός Δειγμάτων	Αριθμός Δειγμάτων	Αριθμός Δειγμάτων	Αριθμός Δειγμάτων	Αριθμός Δειγμάτων	Αριθμός Δειγμάτων
Κιβώτιο ινοσανίδας	X		5	5	10	Απαιτείται σε ένα δείγμα όταν η συσκευασία προορίζεται να περιέχει ξηρό πάγο	2	Απαιτείται επί τριών δειγμάτων όταν δοκιμάζουμε μία συσκευασία με σήμανση "U" όπως ορίζεται στην 6.3.5.1.6 για ειδικές διατάξεις
		X	5	0	5		2	
Βαρέλι ινοσανίδας	X		3	3	6		2	
		X	3	0	3		2	
Πλαστικό κιβώτιο	X		0	5	5		2	
		X	0	5	5		2	
Πλαστικό βαρέλι/μπιτόνι	X		0	3	3		2	
		X	0	3	3		2	
Κιβώτια από άλλα υλικά	X		0	5	5		2	
		X	0	0	5		2	
Βαρέλια/μπιτόνια από άλλα υλικά	X		0	3	3		2	
		X	0	0	3		2	

[a] *Ο "τύπος συσκευασίας" κατηγοριοποιεί τις συσκευασίες για το σκοπό των δοκιμών σύμφωνα με το είδος της συσκευασίας και τα χαρακτηριστικά του υλικού της.*

ΣΗΜΕΙΩΣΗ 1: *Σε περιπτώσεις όπου ένα κύριο δοχείο είναι κατασκευασμένο από δύο ή περισσότερα υλικά, το υλικό που υπόκειται περισσότερο σε ζημίες προσδιορίζει την κατάλληλη δοκιμή.*

ΣΗΜΕΙΩΣΗ 2: *Το υλικό των δευτερευουσών συσκευασιών δεν λαμβάνεται υπόψη όταν επιλέγουμε τη δοκιμή ή την εξισορρόπηση για τη δοκιμή.*

<u>*Επεξηγήσεις για τη χρήση του Πίνακα*</u>:

Αν η συσκευασία που θα υποβληθεί σε δοκιμή αποτελείται από εξωτερικό κιβώτιο ινοσανίδας με πλαστικό κύριο δοχείο, πέντε δείγματα θα πρέπει να υποβληθούν στη δοκιμή ψεκασμού ύδατος (βλ. 6.3.5.3.6.1) πριν από την πτώση και άλλα πέντε θα πρέπει να εξισορροπηθούν στους -18° C (βλ. 6.3.5.3.6.2) πριν από την πτώση. Εάν η συσκευασία πρόκειται να περιέχει ξηρό πάγο, τότε ένα επιπλέον δείγμα θα ριφθεί πέντε φορές μετά την εξισορρόπηση σύμφωνα με την 6.3.5.3.6.3

Οι συσκευασίες που ετοιμάζονται για μεταφορά θα υποβάλλονται στις δοκιμές της 6.3.5.3 και της 6.3.5.4. Για εξωτερικές συσκευασίες, οι επικεφαλίδες στον Πίνακα σχετίζονται με ινοσανίδες ή παρόμοια υλικά των οποίων η απόδοση μπορεί να επηρεαστεί γρήγορα από την υγρασία, πλαστικά τα οποία ενδέχεται να σπάσουν σε χαμηλή θερμοκρασία και άλλα υλικά όπως μέταλλα των οποίων η απόδοση δεν προσβάλλεται από την υγρασία ή τη θερμοκρασία.

6.3.5.3 ***Δοκιμή πτώσης***

6.3.5.3.1 Τα δείγματα θα πρέπει να υπόκεινται σε ρίψεις ελεύθερης πτώσης από ύψος 9 m. πάνω σε μη-ελαστική, οριζόντια, επίπεδη, συμπαγή και σκληρή επιφάνεια σύμφωνα με την 6.1.5.3.4.

6.3.5.3.2 Όταν τα δείγματα έχουν σχήμα κιβωτίου, πέντε θα πρέπει να ρίπτονται, ανά ένα σε κάθε μία από τις ακόλουθες κατευθύνσεις:

(a) επίπεδα με τη βάση
(b) επίπεδα με την άνω πλευρά
(c) επίπεδα με την μακρύτερη πλευρά
(d) επίπεδα με την κοντύτερη πλευρά
(e) επί μιας γωνίας

6.3.5.3.3 Εκεί όπου τα δείγματα έχουν τη μορφή βαρελιού, τρία θα ρίπτονται, ανά ένα σε κάθε μία από τις ακόλουθες κατευθύνσεις:

(a) διαγωνίως με την πάνω κόγχη, με το κέντρο βάρους ακριβώς πάνω από το σημείο κρούσης,
(b) διαγωνίως με την κάτω κόγχη
(c) επίπεδα με την πλευρά

6.3.5.3.4 Ενώ το δείγμα θα απελευθερώνεται προς τον εκάστοτε προσανατολισμό, γίνεται αποδεκτό ότι για λόγους αεροδυναμικής η κρούση μπορεί να μην πραγματοποιείται με αυτό τον προσανατολισμό.

6.3.5.3.5 Μετά την κατάλληλη σειρά πτώσεων, δεν θα πρέπει να υπάρχει διαρροή από το(τα) κύριο(α) δοχείο(α), που θα πρέπει να παραμένει(ουν) προστατευμένο(α) από το προστατευτικό/απορροφητικό υλικό στη δευτερεύουσα συσκευασία.

6.3.5.3.6 *Ειδική ετοιμασία του δείγματος δοκιμής για τη δοκιμή πτώσης*

6.3.5.3.6.1 Ινοσανίδα – δοκιμή ψεκασμού νερού

Εξωτερικές συσκευασίες ινοσανίδας: Το δείγμα θα υπόκειται στη δοκιμή του ψεκασμού ύδατος που προσομοιάζει την έκθεση σε βροχή περίπου 5 εκ. ανά ώρα για τουλάχιστον μία ώρα. Κατόπιν θα υποβάλλεται στη δοκιμασία που περιγράφεται στην 6.3.5.3.1.

6.3.5.3.6.2 Πλαστικά υλικά – Ψυχρή εξισορρόπηση

Κύρια δοχεία από πλαστικό ή εξωτερικές συσκευασίες: Η θερμοκρασία του δείγματος δοκιμής και τα περιεχόμενά του θα ψύχονται στους -18° C ή χαμηλότερα για τουλάχιστον 24 ώρες και εντός 15 λεπτών από της μετακίνησής τους από εκείνη την ατμόσφαιρα το δείγμα δοκιμής θα υπόκειται στη δοκιμασία που περιγράφεται στην 6.3.5.3.1. Στις περιπτώσεις που το δείγμα περιέχει ξηρό πάγο, η περίοδος εξισορρόπησης θα μειώνεται στις 4 ώρες.

6.3.5.3.6.3 Συσκευασίες που προορίζονται να περιέχουν ξηρό πάγο – επιπρόσθετη δοκιμασία πτώσης

Εκεί όπου οι συσκευασίες προορίζονται να περιέχουν ξηρό πάγο, θα διενεργείται μία δοκιμή επιπρόσθετα εκείνης που ορίζεται στην 6.3.5.3.1 και, όπου τούτο είναι κατάλληλο, στην 6.3.5.3.6.1 ή 6.3.5.3.6.2. Ένα δείγμα θα αποθηκεύεται ούτως ώστε όλος ο ξηρός πάγος να διαλύεται και κατόπιν το εν λόγω δείγμα θα υπόκειται σε πτώση σε μία των κατευθύνσεων που περιγράφονται στην 6.3.5.3.2 η οποία θα έχει τις περισσότερες πιθανότητες να καταλήξει σε ζημιά επί της συσκευασίας.

6.3.5.4 ***Δοκιμή διάτρησης***

6.3.5.4.1 *Συσκευασίες μικτού βάρους 7 kg ή λιγότερο*

Τα δείγματα θα πρέπει να τοποθετούνται σε μία επίπεδη σκληρή επιφάνεια. Μία κυλινδρική χαλύβδινη ράβδος βάρους τουλάχιστον 7 kg και διαμέτρου 38 mm και της οποίας οι ακριανές ακμές κρούσης έχουν ακτίνα όχι μεγαλύτερη από 6 mm, θα πρέπει να πέφτει σε κάθετη ελεύθερη πτώση από ύψος 1 m, μετρημένο από την άκρη κρούσης έως την επιφάνεια κρούσης του δείγματος. Ένα δείγμα θα πρέπει να τοποθετείται πάνω στη βάση του. Ένα δεύτερο δείγμα θα πρέπει να τοποθετείται με προσανατολισμό κάθετο σ' εκείνο που χρησιμοποιήθηκε για το πρώτο. Σε κάθε περίπτωση, η χαλύβδινη ράβδος θα πρέπει να ρίχνεται προς σύγκρουση με το κύριο δοχείο. Μετά από κάθε σύγκρουση, διείσδυση στη δευτερεύουσα συσκευασία είναι αποδεκτή, υπό την προϋπόθεση ότι δεν υπάρχει διαρροή από το(τα) κύριο(α) δοχείο(α).

6.3.5.4.2 *Συσκευασίες μικτού βάρους άνω των 7 kg*

Τα δείγματα θα πρέπει να πέφτουν στην άκρη μίας κυλινδρικής χαλύβδινης ράβδου. Η ράβδος θα πρέπει να έχει τοποθετηθεί κάθετα σε μία επίπεδη σκληρή επιφάνεια. Θα πρέπει να έχει διάμετρο 38 mm και οι ακμές της επάνω άκρης ακτίνα όχι μεγαλύτερη από 6 mm. Η ράβδος θα πρέπει να προεξέχει από την επιφάνεια κατά μία απόσταση τουλάχιστον ίση με εκείνη μεταξύ του κέντρου του (των) κύριου(ων) δοχείου(ων) και της εξωτερικής επιφάνειας της εξωτερικής συσκευασίας με ελάχιστη τιμή τα 200 mm. Ένα δείγμα θα πρέπει να πέφτει με την άνω επιφάνειά του στο χαμηλότερο σημείο σε κάθετη ελεύθερη πτώση από ένα ύψος 1 m, μετρημένο από την κορυφή της χαλύβδινης ράβδου. Ένα δεύτερο δείγμα θα πρέπει να πέφτει από το ίδιο ύψος με προσανατολισμό κάθετο σ' εκείνον που χρησιμοποιείται για το πρώτο. Σε κάθε περίπτωση, η συσκευασία θα πρέπει να είναι έτσι προσανατολισμένη ώστε η χαλύβδινη ράβδος να μπορούσε να διεισδύσει στο(στα) κύριο(α) δοχείο(α). Μετά από κάθε κρούση, διείσδυση στη δευτερεύουσα συσκευασία είναι αποδεκτή, υπό την προϋπόθεση ότι δεν υπάρχει διαρροή από το(τα) κύριο(α) δοχείο(α).

6.3.5.5 ***Αναφορά ελέγχου***

6.3.5.5.1 Μία γραπτή αναφορά ελέγχου που περιέχει τουλάχιστον τα παρακάτω στοιχεία θα πρέπει να συντάσσεται και θα πρέπει να είναι διαθέσιμη στους χρήστες της συσκευασίας:

1. Ονομασία και διεύθυνση των εγκαταστάσεων για τον έλεγχο,
2. Ονομασία και διεύθυνση του αιτούντος (όπου είναι κατάλληλο),
3. Ένα μοναδικό χαρακτηριστικό στοιχείο της αναφοράς ελέγχου,
4. Ημερομηνία της δοκιμής και της αναφοράς,
5. Κατασκευαστής της συσκευασίας,
6. Περιγραφή του τύπου σχεδιασμού της συσκευασίας (π.χ. διαστάσεις, υλικά, πώματα, πάχος, κ.λπ.), περιλαμβανομένης της μεθόδου κατασκευής (π.χ. καλούπωμα με φύσημα) και η οποία μπορεί να περιλαμβάνει σχέδιο(α) και/ή φωτογραφία(ες),
7. Μέγιστη χωρητικότητα,
8. Περιεχόμενα ελέγχου,
9. Περιγραφές των ελέγχων και αποτελέσματα,
10. Η αναφορά ελέγχου θα πρέπει να υπογράφεται με το όνομα και τη θέση του υπογράφοντος.

6.3.5.5.2 Η αναφορά ελέγχου θα πρέπει να περιέχει δηλώσεις ότι η συσκευασία προετοιμασμένη όπως για μεταφορά ελέγχθηκε σύμφωνα με τις κατάλληλες απαιτήσεις αυτού του Τμήματος και ότι η χρήση άλλων μεθόδων συσκευασίας μπορούν να την καταστήσουν μη-ισχύουσα. Ένα αντίγραφο της αναφοράς ελέγχου θα πρέπει να είναι διαθέσιμο στην αρμόδια αρχή.

ΚΕΦΑΛΑΙΟ 6.4

ΑΠΑΙΤΗΣΕΙΣ ΓΙΑ ΤΗΝ ΚΑΤΑΣΚΕΥΗ, ΕΛΕΓΧΟ ΚΑΙ ΕΓΚΡΙΣΗ ΚΟΛΩΝ ΚΑΙ ΥΛΙΚΩΝ ΤΗΣ ΚΛΑΣΗΣ 7

6.4.1 *(Δεσμευμένο)*

6.4.2 Γενικές απαιτήσεις

6.4.2.1 Το κόλο θα πρέπει να είναι έτσι σχεδιασμένο σε σχέση με το βάρος, τον όγκο και το σχήμα του ώστε να μπορεί να μεταφερθεί εύκολα και με ασφάλεια. Επιπλέον, το κόλο θα πρέπει να είναι έτσι σχεδιασμένο ώστε να μπορεί να ασφαλίζεται κατάλληλα μέσα ή πάνω στο όχημα κατά τη μεταφορά.

6.4.2.2 Ο σχεδιασμός θα πρέπει να είναι τέτοιος ώστε οποιαδήποτε εξαρτήματα ανύψωσης πάνω στο κόλο να μην αστοχήσουν όταν χρησιμοποιηθούν με τον προοριζόμενο τρόπο και ώστε, ακόμα και αν συμβεί αστοχία των εξαρτημάτων, η ικανότητα του κόλου να ικανοποιεί άλλες απαιτήσεις αυτού του Παραρτήματος δεν θα μειωθεί. Ο σχεδιασμός θα λαμβάνει υπόψη κατάλληλους συντελεστές ασφαλείας για να καλύψει ανύψωση με αρπάγη.

6.4.2.3 Εξαρτήματα και οποιαδήποτε άλλα χαρακτηριστικά στην εξωτερική επιφάνεια του κόλου που θα μπορούσαν να χρησιμοποιηθούν για να το σηκώσουν θα πρέπει να σχεδιάζονται είτε να υποστηρίζουν το βάρος του σύμφωνα με τις απαιτήσεις της παραγράφου 6.4.2.2 ή θα πρέπει να είναι αποσπώμενα ή αλλιώς καθίστανται ανίκανα για χρήση κατά τη διάρκεια της μεταφοράς.

6.4.2.4 Όσο είναι εφικτό, η συσκευασία θα πρέπει να είναι έτσι σχεδιασμένη και τελειωμένη ώστε οι εξωτερικές επιφάνειες να είναι ελεύθερες από χαρακτηριστικά που προεξέχουν και να μπορούν εύκολα να απολυμανθούν.

6.4.2.5 Όσο είναι εφικτό, το εξωτερικό στρώμα του κόλου θα πρέπει να είναι έτσι σχεδιασμένο ώστε να εμποδίζει τη συλλογή και τη συγκράτηση του νερού.

6.4.2.6 Οποιαδήποτε χαρακτηριστικά προστίθενται στο κόλο κατά το χρόνο της μεταφοράς τα οποία δεν είναι μέρος του κόλου δεν θα πρέπει να μειώνουν την ασφάλειά του.

6.4.2.7 Το κόλο θα πρέπει να είναι ικανό να αντέχει τις επιδράσεις κάθε επιτάχυνσης, δόνησης ή συντονισμού λόγω κραδασμών υπό κανονικές συνθήκες μεταφοράς χωρίς καμία επιδείνωση στην αποτελεσματικότητα των συσκευών κλεισίματος στα διάφορα δοχεία ή στην ακεραιότητα του κόλου στο σύνολό του. Ειδικότερα, περικόχλια, κοχλίες και άλλες συσκευές ασφαλείας θα πρέπει να είναι έτσι σχεδιασμένες ώστε να τις εμποδίζουν από το να χαλαρώνουν ή να απελευθερώνονται ακούσια, ακόμα και μετά από επαναλαμβανόμενη χρήση.

6.4.2.8 Τα υλικά της συσκευασίας και τα όποια συστατικά ή δομές θα πρέπει να είναι φυσικώς και χημικώς συμβατά μεταξύ τους και με τα ραδιενεργά περιεχόμενα. Υπόψη θα λαμβάνεται η συμπεριφορά τους κάτω από ακτινοβολία.

6.4.2.9 Όλες οι βαλβίδες μέσα από τις οποίες ραδιενεργό περιεχόμενο θα μπορούσε αλλιώς να διαφύγει θα πρέπει να προστατεύονται έναντι μη-εξουσιοδοτημένης λειτουργίας.

6.4.2.10 Ο σχεδιασμός του κόλου θα πρέπει να λαμβάνει υπόψη θερμοκρασίες περιβάλλοντος και πιέσεις που είναι πιθανό να συμβούν σε συνήθεις συνθήκες μεταφοράς.

6.4.2.11 Για ραδιενεργό υλικό που έχει άλλες επικίνδυνες ιδιότητες το κόλο θα πρέπει να λαμβάνει υπόψη αυτές τις ιδιότητες, βλέπε 2.1.3.5.3 και 4.1.9.1.5.

6.4.3 *(Δεσμευμένο)*

6.4.4 Απαιτήσεις για εξαιρούμενα κόλα

Ένα εξαιρούμενο κόλο θα πρέπει να είναι σχεδιασμένο ώστε να ικανοποιεί τις απαιτήσεις που καθορίζονται στην 6.4.2.

6.4.5 Απαιτήσεις για Βιομηχανικά κόλα

6.4.5.1 Βιομηχανικά κόλα Τύποι 1, 2, και 3 (Τύποι IP-1, IP-2, και IP-3) θα ικανοποιούν τις απαιτήσεις που ορίζονται στις 6.4.2 και 6.4.7.2.

6.4.5.2 Ένα Βιομηχανικό κόλο Τύπου 2 (Τύπος IP-2) θα, εάν ήταν υποκείμενο στους ελέγχους που ορίζονται στις 6.4.15.4 και 6.4.15.5, εμποδίζει:

(a) Απώλεια ή διασπορά του ραδιενεργού περιεχομένου και

(b) Απώλεια της ακεραιότητας του προστατευτικού μέσου που θα είχε ως αποτέλεσμα σε μεγαλύτερη από 20% αύξηση του επιπέδου της ακτινοβολίας σε οποιαδήποτε εξωτερική επιφάνεια του κόλου.

6.4.5.3 Ένα Βιομηχανικό κόλο Τύπου 3 (Τύπος IP-3) θα πρέπει να ικανοποιεί όλες τις απαιτήσεις που ορίζονται στις 6.4.7.2 έως 6.4.7.15.

6.4.5.4 ***Εναλλακτικές απαιτήσεις για Βιομηχανικά κόλα Τύπων 2 και 3 (Τύποι IP-2 και IP-3)***

6.4.5.4.1 Τα κόλα μπορούν να χρησιμοποιηθούν ως κόλα Τύπου IP-2 με την προϋπόθεση ότι:

(a) Ικανοποιούν τις απαιτήσεις της 6.4.5.1

(b) Είναι σχεδιασμένα να ικανοποιούν τις απαιτήσεις που περιγράφονται στην ομάδα συσκευασίας I ή II στο Κεφάλαιο 6.1, και

(c) Όταν υπόκεινται στους ελέγχους που απαιτούνται για τις ομάδες συσκευασίας I ή II στο Κεφάλαιο 6.1, εμποδίζουν:

(i) απώλεια ή διασπορά του ραδιενεργού περιεχομένου και

(ii) απώλεια της ακεραιότητας του προστατευτικού μέσου που θα είχε ως αποτέλεσμα σε μεγαλύτερη από 20% αύξηση του επιπέδου της ακτινοβολίας σε οποιαδήποτε εξωτερική επιφάνεια του κόλου.

6.4.5.4.2 Φορητές δεξαμενές μπορούν επίσης να χρησιμοποιούνται ως Τύποι IP-2 ή IP-3, με την προϋπόθεση ότι:

(a) Ικανοποιούν τις απαιτήσεις της 6.4.5.1

(b) Είναι σχεδιασμένα να ικανοποιούν τις απαιτήσεις που περιγράφονται στο Κεφάλαιο 6.7 και είναι ικανές να αντέχουν μια πίεση ελέγχου 265 kPa, και

(c) Είναι σχεδιασμένα έτσι ώστε πρόσθετη προστασία που παρέχεται θα είναι ικανή να αντέχει τις στατικές και δυναμικές καταπονήσεις που προκαλούνται από χειρισμό και συνήθεις συνθήκες μεταφοράς και να εμποδίζουν την απώλεια της ακεραιότητας του προστατευτικού μέσου που θα είχε ως αποτέλεσμα σε μεγαλύτερη από 20% αύξηση του επιπέδου της ακτινοβολίας σε οποιαδήποτε εξωτερική επιφάνεια των φορητών δεξαμενών.

6.4.5.4.3 Δεξαμενές, άλλες από φορητές δεξαμενές μπορούν επίσης να χρησιμοποιηθούν ως κόλα Τύπου IP-2 ή IP-3 για τη μεταφορά LSA-I και LSA-II υγρών και αερίων όπως περιγράφεται στον Πίνακα 4.1.9.2.4, με την προϋπόθεση ότι:

(a) Συμμορφώνονται με τις απαιτήσεις της 6.4.5.1.

(b) Είναι σχεδιασμένες να ικανοποιούν τις απαιτήσεις που περιγράφονται στο Κεφάλαιο 6.8, και

(c) Είναι σχεδιασμένες έτσι ώστε οιαδήποτε επιπρόσθετη επικάλυψη παρέχεται να μπορεί να αντέχει τις στατικές και δυναμικές καταπονήσεις που προκύπτεουν από τη διεκπεραίωση και τις συνήθεις συνθήκες μεταφοράς και να αποτρέπει την αύξηση του μέγιστου επιπέδου ακτινοβολίας πέραν του 20% επί οιασδήποτε εξωτερικής επιφανείας των δεξαμενών.

6.4.5.4.4 Εμπορευματοκιβώτια μόνιμου κλειστού χαρακτήρα μπορούν επίσης να χρησιμοποιηθούν ως κόλα Τύπων IP-2 ή IP-3, με την προϋπόθεση ότι:

(a) Το ραδιενεργό περιεχόμενο περιορίζεται σε στερεά υλικά.

(b) Ικανοποιούν τις απαιτήσεις της 6.4.5.1, και

(c) Είναι σχεδιασμένα να συμφωνούν με το ISO 1496-1:1990: "Σειρά 1 Εμπορευματοκιβώτια – Προδιαγραφές και Έλεγχοι - Μέρος 1: Εμπορευματοκιβώτια Γενικού Φορτίου" πλην των διαστάσεων και διαβαθμίσεων. Θα πρέπει να είναι έτσι σχεδιασμένα ώστε εάν ήταν υποκείμενα στους ελέγχους που περιγράφονται σε αυτό το έγγραφο και στις επιταχύνσεις που συμβαίνουν κατά τη διάρκεια συνήθων συνθηκών μεταφοράς θα εμπόδιζαν:

(i) απώλεια ή διασπορά του ραδιενεργού περιεχομένου και

(ii) απώλεια της ακεραιότητας του προστατευτικού μέσου που θα είχε ως αποτέλεσμα σε μεγαλύτερη από 20% αύξηση του επιπέδου της ακτινοβολίας σε οποιαδήποτε εξωτερική επιφάνεια των εμπορευματοκιβωτίων.

6.4.5.4.5 Μεταλλικά ενδιάμεσα εμπορευματοκιβώτια για μεταφορά χύμα μπορούν επίσης να χρησιμοποιηθούν ως κόλα Τύπου IP-2 ή IP-3 με την προϋπόθεση ότι:

(a) Ικανοποιούν τις απαιτήσεις της 6.4.5.1, και

(b) Είναι σχεδιασμένα να ικανοποιούν τις απαιτήσεις που περιγράφονται στο Κεφάλαιο 6.5 για ομάδες συσκευασίας I ή II, και εάν υπόκειντο στις δοκιμές που περιγράφονται σε αυτό το Κεφάλαιο, αλλά με δοκιμή πτώσης στην πλέον καταστροφική κατεύθυνση, θα απέτρεπαν:

(i) απώλεια ή διασπορά του ραδιενεργού περιεχομένου και

(ii) απώλεια της ακεραιότητας του προστατευτικού μέσου που θα είχε ως αποτέλεσμα σε μεγαλύτερη από 20% αύξηση του επιπέδου της ακτινοβολίας σε οποιαδήποτε εξωτερική επιφάνεια του ενδιάμεσου χύμα εμπορευματοκιβωτίου.

6.4.6 Απαιτήσεις για κόλα που περιέχουν εξαφθοριούχο ουράνιο

6.4.6.1 Τα κόλα που έχουν σχεδιαστεί για να περιέχουν εξαφθοριούχο ουράνιο ικανοποιούν τις απαιτήσεις που περιγράφονται σε άλλα μέρη της ADR και οι οποίες αναφέρονται στις ραδιενεργές ιδιότητες και τις ιδιότητες σχάσης του υλικού. Εκτός όπως επιτρέπεται στο σημείο 6.4.6.4, το εξαφθοριούχο ουράνιο σε ποσότητες 0,1 kg ή μεγαλύτερες, θα πρέπει επίσης να συσκευάζεται και να μεταφέρεται σύμφωνα με τις διατάξεις του ISO 7195:1993 "Συσκευασία του εξαφθοριούχου ουρανίου (UF_6) για μεταφορά ", και με τις απαιτήσεις των 6.4.6.2 και 6.4.6.3.

6.4.6.2 Κάθε κόλο σχεδιασμένο να περιέχει 0.1 kg ή περισσότερο εξαφθοριούχου ουρανίου θα πρέπει να είναι σχεδιασμένο έτσι ώστε να ικανοποιεί τις παρακάτω απαιτήσεις:

(a) Να αντέχει χωρίς διαρροή και χωρίς μη αποδεικτή καταπόνηση, όπως καθορίζεται στο ISO 7195:1993, τον έλεγχο αντοχής όπως καθορίζεται στην 6.4.21.5.

(b) Να αντέχει απώλεια ή διασπορά του εξαφθοριούχου ουρανίου τον έλεγχο ελεύθερης πτώσης που καθορίζεται στην 6.4.15.4, και

(c) Να αντέχει χωρίς θραύση του συστήματος ανάσχεσης τον θερμικό έλεγχο που καθορίζεται στην 6.4.17.3.

6.4.6.3 Κόλα σχεδιασμένα να περιέχουν 0.1 kg ή περισσότερο εξαφθοριούχου ουρανίου δεν θα πρέπει να είναι εφοδιασμένα με συσκευές εκτόνωσης πίεσης.

6.4.6.4 Υποκείμενα στην έγκριση της αρμόδιας αρχής, κόλα σχεδιασμένα να περιέχουν 0.1 kg ή περισσότερο εξαφθοριούχου ουρανίου μπορούν να μεταφέρονται εάν:

(a) Τα κόλα είναι σχεδιασμένα με βάση τις απαιτήσεις διεθνών ή εθνικών προτύπων διαφορετικές από αυτές του ISO 7195:1993 εφόσον διατηρείται ισοδύναμο επίπεδο ασφάλειας,

(b) Τα κόλα είναι σχεδιασμένα να αντέχουν χωρίς διαρροή και χωρίς μη αποδεκτή καταπόνηση μια πίεση ελέγχου λιγότερη από 2.76 MPa όπως καθορίζεται στην 6.4.21.5, ή

(c) Για κόλα σχεδιασμένα να περιέχουν 9 000 kg ή περισσότερου εξαφθοριούχου ουρανίου, τα κόλα δεν ικανοποιούν την απαίτηση της 6.4.6.2 (c).

Σε κάθε άλλη περίπτωση ικανοποιούνται οι απαιτήσεις που καθορίζονται στις 6.4.6.1 ως 6.4.6.3.

6.4.7 Απαιτήσεις για κόλα Τύπου Α

6.4.7.1 Κόλα Τύπου Α θα πρέπει να σχεδιάζονται να ικανοποιούν τις γενικές απαιτήσεις της 6.4.2 και της 6.4.7.2 έως 6.4.7.17.

6.4.7.2 Η μικρότερη συνολικά εξωτερική διάσταση του κόλου δεν θα πρέπει να είναι μικρότερη από 10 cm.

6.4.7.3 Το εξωτερικό του κόλου θα πρέπει να έχει ενσωματωμένο ένα χαρακτηριστικό τέτοιο όπως σφραγίδα, που θα είναι όχι άμεσα θραύσιμο και που, όταν είναι άθικτο, θα αποτελεί ένδειξη ότι δεν έχει ανοιχτεί.

6.4.7.4 Οποιαδήποτε εξαρτήματα καθήλωσης πάνω στο κόλο θα πρέπει να είναι έτσι σχεδιασμένα ώστε, υπό κανονικές συνθήκες μεταφοράς και συνθήκες ατυχήματος, οι δυνάμεις σε αυτά τα εξαρτήματα να μη μειώνουν την ικανότητα του κόλου να ικανοποιεί τις απαιτήσεις της παρούσας οδηγίας.

6.4.7.5 Ο σχεδιασμός του κόλου θα πρέπει να λαμβάνει υπόψη θερμοκρασίες που κυμαίνονται από -40°C έως +70°C για τα συστατικά της συσκευασίας. Προσοχή θα πρέπει να δίνεται στις θερμοκρασίες ψύξης για υγρά και στην πιθανή αποικοδόμηση των υλικών συσκευασίας μέσα στο δεδομένο εύρος θερμοκρασίας.

6.4.7.6 Οι τεχνικές σχεδιασμού και κατασκευής θα πρέπει να είναι σύμφωνα με εθνικά και διεθνή πρότυπα ή με άλλες απαιτήσεις αποδεκτές από την αρμόδια αρχή.

6.4.7.7 Ο σχεδιασμός θα πρέπει να περιλαμβάνει ένα σύστημα συγκράτησης ασφαλώς κλεισμένο με ασφαλή συσκευή δεσίματος που δεν μπορεί να ανοιχτεί ακούσια ή από την πίεση που μπορεί να αναπτυχθεί μέσα στο κόλο.

6.4.7.8 Ειδικής μορφής ραδιενεργό υλικό μπορεί να θεωρηθεί ως συστατικό του συστήματος συγκράτησης.

6.4.7.9 Εάν το σύστημα συγκράτησης αποτελεί μια ξεχωριστή μονάδα του κόλου, θα πρέπει να είναι ικανό να είναι ασφαλώς κλεισμένο με ασφαλή συσκευή δεσίματος η οποία είναι ανεξάρτητη από οποιοδήποτε άλλο μέρος της συσκευασίας.

6.4.7.10 Ο σχεδιασμός οποιουδήποτε συστατικού του συστήματος συγκράτησης θα πρέπει να λαμβάνει υπόψη, όπου εφαρμόζεται, τη ραδιολυτική αποικοδόμηση των υγρών και άλλων ευαίσθητων υλικών και τη δημιουργία αερίων από χημική αντίδραση και ραδιόλυση.

6.4.7.11 Το σύστημα συγκράτησης θα πρέπει να διατηρεί το ραδιενεργό του περιεχόμενο κάτω από μια μείωση της πίεσης περιβάλλοντος σε 60 kPa.

6.4.7.12 Όλες οι βαλβίδες, εκτός από τις βαλβίδες εκτόνωσης πίεσης, θα πρέπει να είναι εφοδιασμένες με ένα περίβλημα για να συγκρατήσει οποιαδήποτε διαρροή από τη βαλβίδα.

6.4.7.13 Μια προστασία ακτινοβολίας που περικλύει ένα στοιχείο του κόλου καθορισμένο ως μέρος του συστήματος συγκράτησης θα πρέπει να είναι έτσι σχεδιασμένη ώστε να εμποδίζει την ακούσια απελευθέρωση αυτού του συστατικού από την προστασία. Όπου η προστασία ακτινοβολίας και αυτό το στοιχείο μέσα σε αυτή δημιουργούν μια ξεχωριστή μονάδα, η προστασία ακτινοβολίας θα πρέπει να είναι ικανή να κλείνει με ασφάλεια με ασφαλή συσκευή δεσίματος που είναι ανεξάρτητη από οποιοδήποτε άλλο μέρος της συσκευασίας.

6.4.7.14 Ένα κόλο θα πρέπει να είναι έτσι σχεδιασμένο ώστε αν ήταν υποκείμενο στους ελέγχους που καθορίζονται στην 6.4.15, θα εμπόδιζε:

(a) Απώλεια ή διασπορά του ραδιενεργού περιεχομένου και

(b) Απώλεια της ακεραιότητας του προστατευτικού μέσου που θα είχε ως αποτέλεσμα σε μεγαλύτερη από 20% αύξηση του επιπέδου της ακτινοβολίας σε οποιαδήποτε εξωτερική επιφάνεια του κόλου.

6.4.7.15 Ο σχεδιασμός ενός κόλου προοριζόμενου για υγρό ραδιενεργό υλικό θα πρέπει να προβλέψει για κενό που να αντέχει μεταβολές στη θερμοκρασία του περιεχομένου, δυναμικές επιδράσεις και δυνάμεις πλήρωσης.

Κόλα Τύπου Α για να περιέχουν υγρά

6.4.7.16 Ένα κόλο Τύπου Α σχεδιασμένο να περιέχει υγρά θα πρέπει, επιπλέον:

(a) Να ικανοποιεί τους όρους που καθορίζονται στην 6.4.7.14 (a) παραπάνω αν το κόλο είναι υποκείμενο στους ελέγχους που καθορίζονται στην 6.4.16 και

(b) Είτε

(i) να είναι εφοδιασμένο με αρκετό απορροφητικό υλικό να απορροφήσει το διπλάσιο όγκο του υγρού περιεχομένου. Τέτοιο απορροφητικό υλικό θα πρέπει να τοποθετείται κατάλληλα έτσι ώστε να έρχεται σε επαφή με το υγρό σε περίπτωση διαρροής, ή

(ii) να είναι εφοδιασμένο με ένα σύστημα συγκράτησης αποτελούμενο από κύρια εσωτερικά και δευτερεύοντα εξωτερικά συστατικά συγκράτησης σχεδιασμένα να εξασφαλίσουν συγκράτηση του υγρού, μέσα στα δευτερεύοντα εξωτερικά συστατικά συγκράτησης, ακόμα και εάν το κύρια εσωτερικά συστατικά παρουσιάσουν διαρροή.

Κόλα Τύπου Α για να περιέχουν αέριο

6.4.7.17 Ένα κόλο σχεδιασμένο για αέρια θα πρέπει να εμποδίζει απώλεια ή διασπορά του ραδιενεργού περιεχομένου εάν το κόλο ήταν υποκείμενο στους ελέγχους που καθορίζονται στην 6.4.16. Ένα κόλο Τύπου Α σχεδιασμένο για τρίτιο αέριο ή για ευγενή αέρια θα πρέπει να εξαιρεθεί από αυτή την απαίτηση.

6.4.8 Απαιτήσεις για κόλα Τύπου B(U)

6.4.8.1 Κόλα Τύπου B(U) θα πρέπει να σχεδιάζονται να ικανοποιούν τις απαιτήσεις που καθορίζονται στην 6.4.2, και στις 6.4.7.2 έως 6.4.7.15, εκτός όπως καθορίζεται στην 6.4.7.14 (a), και, επιπλέον, τις απαιτήσεις που καθορίζονται στις 6.4.8.2 έως 6.4.8.15.

6.4.8.2 Ένα κόλο θα πρέπει να είναι έτσι σχεδιασμένο ώστε, υπό συνθήκες περιβάλλοντος που καθορίζονται στις 6.4.8.4 και 6.4.8.5 η θερμότητα που δημιουργείται μέσα στο κόλο από το ραδιενεργό περιεχόμενο δεν θα πρέπει, υπό κανονικές συνθήκες μεταφοράς, όπως αποδεικνύεται από τους ελέγχους στην 6.4.15, να επηρεάζει δυσμενώς το κόλο κατά τέτοιο τρόπο ώστε αυτό να αδυνατεί να ικανοποιήσει τις εφαρμόσιμες απαιτήσεις για συγκράτηση και προστασία αν αφεθεί αφύλακτο για μια περίοδο μιας εβδομάδας. Ιδιαίτερη προσοχή θα πρέπει να δοθεί στις επιδράσεις της θερμότητας, οι οποίες μπορούν:

(a) Να αλλάξουν τη διευθέτηση, τη γεωμετρική μορφή ή τη φυσική κατάσταση του ραδιενεργού περιεχομένου ή, εάν το ραδιενεργό υλικό είναι κλεισμένο σε μεταλλικό δοχείο ή άλλο δοχείο (για παράδειγμα, στοιχεία καυσίμου με περίβλημα), να προκαλέσουν την παραμόρφωση ή την τήξη του μεταλλικού δοχείου, δοχείου ή ραδιενεργού υλικού, ή

(b) Να μειώσουν την ικανότητα της συσκευασίας μέσω διαφορικής θερμικής διαστολής ή ρηγμάτωσης ή τήξης του υλικού προστασία από ακτινοβολία, ή

(c) Σε συνδυασμό με υγρασία, να επιταχύνουν τη διάβρωση.

6.4.8.3 Ένα κόλο θα πρέπει να είναι έτσι σχεδιασμένο ώστε, υπό την κατάσταση περιβάλλοντος που καθορίζεται στην 6.4.8.5, η θερμοκρασία των προσιτών επιφανειών του κόλου να μην υπερβαίνει τους 50 °C, εκτός εάν το κόλο μεταφέρεται υπό αποκλειστική χρήση.

6.4.8.4 Η μέγιστη θερμοκρασία οποιασδήποτε άμεσα προσιτής επιφάνειας κατά τη μεταφορά ενός κόλου δεν θα πρέπει να υπερβαίνει τους 85 °C ελλείψει ηλιακής ακτινοβολίας υπό τις συνθήκες περιβάλλοντος που καθορίζονται στην 6.4.8.4. Το κόλο θα πρέπει να μεταφέρεται υπό αποκλειστική χρήση, όπως καθορίζεται στην 6.4.8.3, εάν η μέγιστη θερμοκρασία του υπερβαίνει τους 50 °C. Μπορεί να λαμβάνονται υπόψη φραγμοί ή παραπετάσματα που προορίζονται να δίνουν προστασία στους ανθρώπους χωρίς την ανάγκη οι φραγμοί ή τα παραπετάσματα να υπόκεινται σε οποιονδήποτε έλεγχο.

6.4.8.5 Η θερμοκρασία περιβάλλοντος θα θεωρείται ότι είναι 38 °C.

6.4.8.6 Οι συνθήκες έκθεσης στον ήλιο θα πρέπει να θεωρούνται ότι είναι όπως καθορίζεται στον Πίνακα 6.4.8.6.

Πίνακας 6.4.8.6: Στοιχεία ηλιακής ακτινοβολίας

Περίπτωση	**Μορφή και θέση της επιφάνειας**	**Ηλιακή έκθεση για δώδεκα ώρες ανά ημέρα (W/m^2)**
1	Επίπεδες επιφάνειες που μεταφέρονται οριζόντια-προσανατολισμός προς τα κάτω	0
2	Επίπεδες επιφάνειες που μεταφέρονται οριζόντια-προσανατολισμός προς τα επάνω	800
3	Επίπεδες επιφάνειες που μεταφέρονται κάθετα	200[a]
4	Άλλες επιφάνειες με προσανατολισμό προς τα κάτω (μη οριζόντιες)	200[a]
5	Όλες οι άλλες επιφάνειες	400[a]

[a] *Εναλλακτικά, μια ημιτονοειδής συνάρτηση μπορεί να χρησιμοποιείται, με συντελεστή απορρόφησης και αγνοώντας τις επιδράσεις πιθανής αντανάκλασης από γειτονικά αντικείμενα.*

6.4.8.7 Ένα κόλο που περιλαμβάνει θερμική προστασία για το σκοπό της ικανοποίησης των απαιτήσεων του θερμικού ελέγχου που καθορίζεται στην 6.4.17.3 θα πρέπει να είναι έτσι σχεδιασμένο ώστε τέτοια προστασία να παραμένει αποτελεσματική εάν το κόλο υπόκειται στους ελέγχους που καθορίζονται στις 6.4.15 και 6.4.17.2 (a) και (b) ή 6.4.17.2 (b) και (c), κατάλληλα. Οποιαδήποτε τέτοια προστασία στο εξωτερικό του κόλου δεν θα πρέπει να καθίσταται αναποτελεσματική λόγω σχισίματος, κοψίματος, ολίσθησης, απόξεσης ή κακού χειρισμού.

6.4.8.8 Ένα κόλο θα πρέπει να είναι έτσι σχεδιασμένο ώστε, εάν ήταν υποκείμενο:

(a) Στους ελέγχους που καθορίζονται στην 6.4.15, θα περιόριζε την απώλεια ραδιενεργού περιεχομένου σε όχι περισσότερο από 10^{-6} A_2 ανά ώρα και

(b) Στους ελέγχους που καθορίζονται στην 6.4.17.1, 6.4.17.2 (b), 6.4.17.3, και 6.4.17.4 και στους ελέγχους στην παράγραφο

(i) 6.4.17.2 (c), όταν το κόλο έχει βάρος όχι μεγαλύτερο από 500 kg, μια συνολική πυκνότητα όχι μεγαλύτερη από 1 000 kg/m^3 βασισμένη στις εξωτερικές διαστάσεις, και ραδιενεργό περιεχόμενο μεγαλύτερο από 1000 A_2 όχι ως ειδική μορφή ραδιενεργού υλικού, ή

(ii) 6.4.17.2 (a), για όλα τα άλλα κόλα,

θα ικανοποιούσε τις παρακάτω απαιτήσεις:

- αν έχει επαρκή προστασία για να εξασφαλίσει ότι το επίπεδο ακτινοβολίας στο 1 m από την επιφάνεια του κόλου δεν θα υπερβεί τα 10 mSv/h με το μέγιστο ραδιενεργό περιεχόμενο το οποίο το κόλο είναι σχεδιασμένο να περιέχει και

- αν περιορίζει την αθροιστική απώλεια του ραδιενεργού περιεχομένου σε μια περίοδο μιας εβδομάδας σε όχι περισσότερο από 10 A_2 για krypton-85 και όχι περισσότερο από A_2 για όλα τα άλλα ραδιονουκλεΐδια.

Όπου βρίσκονται μείγματα διαφορετικών ραδιονουκλεϊδίων, οι διατάξεις των 2.2.7.2.2.4 έως 2.2.7.2.2.6 θα πρέπει να εφαρμόζονται εκτός για το κρυπτό-85 μια δραστική, πραγματική τιμή A_2(i) ίση με 10 A_2 μπορεί να χρησιμοποιείται. Για την περίπτωση (a) παραπάνω, η εκτίμηση θα λαμβάνει υπόψη τα όρια εξωτερικής μόλυνσης της 4.1.9.1.2.

6.4.8.9 Ένα κόλο για ραδιενεργό περιεχόμενο με δραστικότητα μεγαλύτερη από 10^5 A_2 θα πρέπει να είναι έτσι σχεδιασμένο ώστε εάν ήταν υποκείμενο στον εντατικό έλεγχο εμβάπτισης στο νερό που καθορίζεται στην 6.4.18, δεν θα υπήρχε ρήξη του συστήματος ανάσχεσης.

6.4.8.10 Η συμμόρφωση με τα επιτρεπόμενα όρια απελευθέρωσης δραστικότητας δεν θα εξαρτάται ούτε από φίλτρα ούτε από ένα σύστημα μηχανικής ψύξης.

6.4.8.11 Ένα κόλο δεν θα πρέπει να περιλαμβάνει σύστημα ανακούφισης της πίεσης από το σύστημα συγκράτησης το οποίο θα επέτρεπε την απελευθέρωση ραδιενεργού υλικού στο περιβάλλον υπό τις συνθήκες των ελέγχων που καθορίζονται στις 6.4.15 και 6.4.17.

6.4.8.12 Ένα κόλο θα πρέπει να είναι έτσι σχεδιασμένο ώστε αν βρίσκονταν στη μέγιστη κανονική πίεση λειτουργίας και ήταν υποκείμενο στους ελέγχους που καθορίζονται στις 6.4.15 και 6.4.17, το επίπεδο καταπονήσεων στο σύστημα συγκράτησης δεν θα σημείωνε τιμές οι οποίες θα επηρέαζαν δυσμενώς το κόλο κατά τέτοιο τρόπο που θα αστοχούσε να ικανοποιήσει τις εφαρμόσιμες απαιτήσεις.

6.4.8.13 Ένα κόλο δεν θα πρέπει να έχει μέγιστη κανονική πίεση λειτουργίας μεγαλύτερη από μια πίεση πιεζομέτρου 700 kPa.

6.4.8.14 Ένα κόλο που περιέχει ραδιενεργό υλικό χαμηλής διασποράς θα είναι σχεδιασμένο με τέτοιο τρόπο ώστε οιαδήποτε στοιχεία που θα προστεθούν στο χαμηλής διασποράς ραδιενεργό υλικό και τα οποία δεν είναι μέρος αυτού, ή οιαδήποτε εσωτερικά συστατικά της συσκευασίας, δεν θα επηρεάσουν αρνητικά τη λειτουργία του ραδιενεργού υλικού χαμηλής διασποράς.

6.4.8.15 Ένα κόλο θα πρέπει να είναι σχεδιασμένο για ένα εύρος θερμοκρασίας περιβάλλοντος από -40 °C έως +38 °C.

6.4.9 Απαιτήσεις για κόλα Τύπου B(M)

6.4.9.1 Κόλα Τύπου B(M) θα πρέπει να ικανοποιούν απαιτήσεις για κόλα Τύπου B(U) που καθορίζονται στην 6.4.8.1, εκτός από τα κόλα που μεταφέρονται αποκλειστικά μέσα σε μια συγκεκριμένη χώρα ή αποκλειστικά μεταξύ συγκεκριμένων χωρών, όροι άλλοι από αυτούς που δίνονται στις 6.4.7.5, 6.4.8.5, 6.4.8.6, και 6.4.8.9 έως 6.4.8.15 παραπάνω μπορούν να θεωρηθούν με την έγκριση των αρμόδιων αρχών αυτών των χωρών. Παρόλα αυτά, οι απαιτήσεις για κόλα Τύπου B(U) που καθορίζονται στις 6.4.8.9 έως 6.4.8.15 θα πρέπει να ικανοποιούνται όσο είναι εφικτό.

6.4.9.2 Περιοδικός εξαερισμός των κόλων Τύπου B(M) μπορεί να επιτρέπεται κατά τη διάρκεια της μεταφοράς, με την προϋπόθεση ότι οι λειτουργικοί έλεγχοι για εξαερισμό είναι αποδεκτοί από τις σχετικές αρμόδιες αρχές.

6.4.10 Απαιτήσεις για κόλα Τύπου C

6.4.10.1 Κόλα Τύπου Α θα πρέπει να σχεδιάζονται να ικανοποιούν τις απαιτήσεις της 6.4.2 και της 6.4.7.2 έως 6.4.7.15, εκτός ως υποδεινκύεται στην 6.4.7.14 (a), και τις απαιτήσεις των 6.4.8.2 έως 6.4.8.6, 6.4.8.10 έως 6.4.8.15 και, επιπροσθέτως, των 6.4.10.2 έως 6.4.10.4.

6.4.10.2 Ένα κόλο θα είναι ικανό να ικανοποιεί τα κριτήρια αποτίμησης που υπογορεύονται για ελέγχους στην 6.4.8.8 (b) και 6.4.5.12 μετά από ταφή σε περιβάλλον που ορίζεται από θερμική αγωγιμότηττα 0.33 $W.m^{-1}.K^{-1}$ και θερμοκρασία 38°C σε μόνιμη κατάσταση. Αρχικές συνθήκες για την αποτίμηση θα υποθέτουν ότι κάθε θερμική μόνωση του κόλου παραμένει άθικτη, το κόλο βρίσκεται στη μέγιστη ονομαστική πίεση λειτουργίας και η θερμοκρασία περιβάλλοντος είναι 38°C.

6.4.10.3 Ένα κόλο θα είναι σχεδιασμένο έτσι, ώστε εάν βρισκόταν στη μέγιστη ονομαστική πίεση λειτουργίας και ήταν κείμενο:

(a) Στους ελέγχους που περιγράφονται στην 6.4.15, θα περιόριζε την απώλεια ραδιενεργού περιεχομένου σε όχι περισσότερο από 10^{-6} A_2 ανά ώρα, και

(b) Στις ακολουθίες ελέγχων της παραγ. 6.4.20.1, θα ικανοποιούσε τις παρακάτω απαιτήσεις:

(i) αν έχει επαρκή προστασία για να εξασφαλίσει ότι το επίπεδο ακτινοβολίας στο 1 m από την επιφάνεια του κόλου δεν θα υπερβεί τα 10 mSv/h με το μέγιστο ραδιενεργό περιεχόμενο το οποίο το κόλο είναι σχεδιασμένο να περιέχει και,

(ii) αν περιορίζει την αθροιστική απώλεια του ραδιενεργού περιεχομένου σε μια περίοδο μιας εβδομάδας σε όχι περισσότερο από 10 A_2 για krypton-85 και όχι περισσότερο από A_2 για όλα τα άλλα ραδιονουκλεΐδια.

Όπου βρίσκονται μείγματα διαφορετικών ραδιονουκλεϊδίων, οι διατάξεις των 2.2.7.2.2.4 έως 2.2.7.2.2.6 θα πρέπει να εφαρμόζονται εκτός για το κρυπτό-85 μια δραστική, πραγματική τιμή A_2(i) ίση με 10 A_2 μπορεί να χρησιμοποιείται. Για την περίπτωση (a) παραπάνω, η εκτίμηση θα λαμβάνει υπόψη τα όρια εξωτερικής μόλυνσης της 4.1.9.1.2.

6.4.10.4 Ένα κόλο θα πρέπει να είναι έτσι σχεδιασμένο ώστε εάν ήταν υποκείμενο στον εντατικό έλεγχο εμβάπτισης στο νερό που καθορίζεται στην 6.4.18, δεν θα υπήρχε ρήξη του συστήματος ανάσχεσης.

6.4.11 Απαιτήσεις για κόλα που περιέχουν σχάσιμο υλικό

6.4.11.1 Σχάσιμο υλικό θα πρέπει να μεταφέρεται έτσι ώστε:

(a) Να διατηρεί υπο-κρισιμότητα κατά τη διάρκεια κανονικών συνθηκών μεταφοράς και συνθηκών ατυχήματος, ιδιαίτερα, τα παρακάτω ενδεχόμενα θα πρέπει να εξετάζονται:

(i) διαρροή νερού μέσα στα ή έξω από τα κόλα,

(ii) η απώλεια της ικανότητας των ενσωματωμένων απορροφητών ή των επιβραδυντών νετρονίων,

(iii) αναδιευθέτηση του περιεχομένου είτε μέσα στο κόλο ή ως αποτέλεσμα απώλειας από το κόλο,

(iv) μείωση των χώρων μέσα ή ανάμεσα στα κόλα,

(v) κόλα που βυθίζονται στο νερό ή θάβονται στο χιόνι και

(vi) αλλαγές θερμοκρασίας και

(b) Να ικανοποιεί τις απαιτήσεις:

(i) της 6.4.7.2 για κόλα που περιέχουν σχάσιμο υλικό,

(ii) που περιγράφονται αλλού στην παρούσα οδηγία όσο αναφορά τις ραδιενεργές ιδιότητες του υλικού και

(iii) που καθορίζονται στις 6.4.11.3 έως 6.4.11.12, εκτός εάν εξαιρούνται από την 6.4.11.2.

6.4.11.2 Σχάσιμο υλικό που ικανοποιεί μία από τις διατάξεις (a) έως (d) της 2.2.7.2.3.5 εξαιρείται από την απαίτηση να μεταφέρεται σε κόλα που συμμορφώνονται με τις 6.4.11.3 έως 6.4.11.12 όπως επίσης και από τις άλλες απαιτήσεις της παρούσας οδηγίας που εφαρμόζονται στο σχάσιμο υλικό. Μόνο ένα τύπος εξαίρεσης επιτρέπεται ανά αποστολή.

6.4.11.3 Όπου η φυσική ή η χημική μορφή, η ισοτροπική σύνθεση, το βάρος ή η συγκέντρωση, η αναλογία του μέσου συγκράτησης ή η πυκνότητα, ή η γεωμετρική διαμόρφωση δεν είναι γνωστά, οι εκτιμήσεις των 6.4.11.7 έως 6.4.11.12 θα γίνονται υποθέτοντας ότι κάθε παράμετρος που δεν είναι γνωστή έχει την τιμή που δίνει το μέγιστο πολλαπλασιασμό νετρονίων σύμφωνα με τις γνωστές συνθήκες και παραμέτρους σε αυτές τις εκτιμήσεις.

6.4.11.4 Για πυρηνικά καύσιμα που έχουν τεθεί σε εκπομπή οι εκτιμήσεις των 6.4.11.7 έως 6.4.11.12 θα βασίζονται πάνω σε μια ισοτροπική σύνθεση που έχει αποδειχθεί ότι παρέχει:

(a) Το μέγιστο πολλαπλασιασμό νετρονίων κατά τη διάρκεια της ιστορίας της εκπομπής ή

(b) Μια συντηρητική εκτίμηση του πολλαπλασιασμού των νετρονίων για τις εκτιμήσεις του κόλου. Μετά την εκπομπή αλλά πριν από την αποστολή, θα πρέπει να εκτελείται μια μέτρηση για επιβεβαίωση της συντηρητικότητας της ισοτροπικής σύνθεσης.

6.4.11.5 Η συσκευασία, αφού υποβληθεί στους ελέγχους που καθορίζονται στην 6.4.15, πρέπει να εμποδίζει την είσοδο ενός κύβου 10 cm.

6.4.11.6 Το κόλο θα πρέπει είναι σχεδιασμένο για ένα εύρος θερμοκρασίας περιβάλλοντος από -40°C έως + 38°C εκτός εάν η αρμόδια αρχή ορίζει διαφορετικά στο πιστοποιητικό έγκρισης για το σχεδιασμό του κόλου.

6.4.11.7 Για ένα κόλο σε απομόνωση, θα πρέπει να θεωρείται ότι το νερό μπορεί να διαρρεύσει μέσα στο ή έξω από όλους τους κενούς χώρους, συμπεριλαμβανομένων αυτών μέσα στο σύστημα συγκράτησης. Πάντως, εάν ο σχεδιασμός ενσωματώνει ειδικά χαρακτηριστικά για να εμποδίσουν τέτοια διαρροή νερού μέσα σε ή έξω από συγκεκριμένους κενούς χώρους, ακόμα και ως αποτέλεσμα λάθους, απουσία διαρροής μπορεί να υποτεθεί σχετικά με αυτούς τους κενούς χώρους. Ειδικά χαρακτηριστικά θα περιλαμβάνουν τα παρακάτω:

(a) Πολλαπλούς υψηλών προδιαγραφών φραγμούς νερού, ο καθένας από τους οποίους θα παρέμενε στεγανός εάν το κόλο ήταν υποκείμενο στους ελέγχους που περιγράφονται στην 6.4.11.12 (b), έναν υψηλού βαθμού ποιοτικό έλεγχο στην κατασκευή, συντήρηση και επισκευή των συσκευασιών και ελέγχους να αποδεικνύουν το κλείσιμο κάθε κόλου πριν από την αποστολή, ή

(b) Για κόλα που περιέχουν εξαφθοριούχο ουράνιο μόνο, εμπλουτισμένα σε ουράνιο-235 σε ένα μέγιστο 5% κατά βάρος:

(i) κόλα όπου, μετά από τους ελέγχους που περιγράφονται στην 6.4.11.12 (b), δεν υπάρχει φυσική επαφή ανάμεσα στη βαλβίδα και οποιουδήποτε άλλου συστατικού της συσκευασίας άλλο από το αρχικό σημείο προσαρμογής της και όπου, επιπλέον, μετά από τον έλεγχο που περιγράφεται στην 6.4.17.3 οι βαλβίδες παραμένουν στεγανές και

(ii) έναν υψηλού βαθμού ποιοτικό έλεγχο στην κατασκευή, συντήρηση και επισκευή των συσκευασιών συνδυασμένο με ελέγχους να αποδεικνύουν το κλείσιμο κάθε κόλου πριν από κάθε αποστολή.

6.4.11.8 Θα πρέπει να θεωρείται ότι το σύστημα συγκράτησης θα πρέπει να είναι αυστηρά ανακλώμενο από τουλάχιστον 20 cm νερού ή από τέτοια μεγαλύτερη ανάκλαση όπως μπορεί επιπλέον να παρέχεται από το περιβάλλον υλικό της συσκευασίας. Όμως, όταν μπορεί να αποδειχτεί ότι το σύστημα συγκράτησης παραμένει μέσα στη συσκευασία μετά από τους ελέγχους που περιγράφονται στην 6.4.11.12 (b), ανάκλαση του κόλου από τουλάχιστον 20 cm νερού μπορεί να θεωρηθεί στην 6.4.11.9 (c).

6.4.11.9 Το κόλο θα πρέπει να είναι υπο-κρίσιμο υπό τους όρους των 6.4.11.7 και 6.4.11.8 με τις συνθήκες του κόλου που έχουν ως αποτέλεσμα το μέγιστο πολλαπλασιασμό νετρονίων σύμφωνα με:

(a) Συνήθεις συνθήκες μεταφοράς (χωρίς ατύχημα),

(b) Τους ελέγχους που καθορίζονται στην 6.4.11.11 (b),

(c) Τους ελέγχους που καθορίζονται στην 6.4.11.12 (b).

6.4.11.10 *(Δεσμευμένο)*

6.4.11.11 Για κανονικές συνθήκες μεταφοράς ένας αριθμός "N" θα προκύπτει, τέτοιος ώστε πέντε φορές "N" κόλων θα πρέπει να είναι υπο-κρίσιμο για τη διευθέτηση και συνθήκες κόλου που παρέχουν το μέγιστο πολλαπλασιασμό νετρονίων σύμφωνα με τα παρακάτω:

(a) Δε θα πρέπει να υπάρχει τίποτα ανάμεσα στα κόλα και η διευθέτηση του κόλου θα πρέπει να ανακλάται σε όλες τις πλευρές από τουλάχιστον 20 cm νερού και

(b) Η κατάσταση των κόλων θα πρέπει να είναι η εκτιμώμενη ή αποδεδειγμένη κατάστασή τους εάν ήταν υποκείμενα στους ελέγχους που καθορίζονται στην 6.4.15.

6.4.11.12 Για συνθήκες ατυχήματος κατά τη μεταφορά ένας αριθμός "N" θα προκύπτει, τέτοιος ώστε δύο φορές "N" κόλων θα πρέπει να είναι υπο-κρίσιμο για τη διευθέτηση και συνθήκες κόλου που παρέχουν το μέγιστο πολλαπλασιασμό νετρονίων σύμφωνα με τα παρακάτω:

(a) Υδρογονούχα μέσα συγκράτησης μεταξύ κόλων, και η διευθέτηση του κόλου να ανακλάται σε όλες τις πλευρές από τουλάχιστον 20 cm νερού και

(b) Τους ελέγχους που καθορίζονται στην 6.4.15 ακολουθούμενους από οποιοδήποτε από τα παρακάτω είναι το πιο περιοριστικό:

(i) τους ελέγχους που καθορίζονται στις 6.4.17.2 (b) και, είτε 6.4.17.2 (c) για κόλα που έχουν βάρος όχι μεγαλύτερο από 500 kg και συνολική πυκνότητα όχι μεγαλύτερη από 1000 kg/m^3 βασισμένη στις εξωτερικές διαστάσεις, ή 6.4.17.2 (a) για όλα τα άλλα κόλα, ακολουθούμενους από τον έλεγχο που καθορίζεται στην 6.4.17.3 και συμπληρώνεται από τους ελέγχους που καθορίζονται στις 6.4.19.1 έως 6.4.19.3, ή

(ii) τον έλεγχο που καθορίζεται στην 6.4.17.4 και

(c) Όπου οποιοδήποτε μέρος από το σχάσιμο υλικό διαφεύγει από το σύστημα συγκράτησης μετά από τους ελέγχους που καθορίζονται στην 6.4.11.12 (b), θα πρέπει να θεωρείται ότι σχάσιμο υλικό διαφεύγει από κάθε κόλο στη σειρά και όλο το σχάσιμο υλικό θα διασπαρεί στη διάταξη των συσκευασιών και μέσων συγκράτησης που έχει ως αποτέλεσμα το μέγιστο πολλαπλασιασμό νετρονίων με ανάκλαση από τουλάχιστον 20 cm νερού.

6.4.11.13 Ο δείκτης ασφαλείας κρισιμότητας (CSI) για κόλα που περιέχουν σχάσιμο υλικό θα προκύπτει από τη διαίρεση του αριθμού 50 με τη μικρότερη εκ των δύο τιμών του "N" που προκύπτουν στην 6.4.11.11 και 6.4.11.12 (π.χ. CSI = 50/N). Η τιμή του δείκτη ασφαλείας κρισιμότητας μπορεί να είναι μηδέν, υπό τον όρο ότι ένας απεριόριστος αριθμός κόλων είναι υποκρίσιμος (π.χ. ο N είναι ουσιαστικά ίσος με άπειρο και στις δύο περιπτώσεις).

6.4.12 Διαδικασίες ελέγχου και απόδειξη συμμόρφωσης

6.4.12.1 Απόδειξη συμμόρφωσης με τα πρότυπα απόδοσης που απαιτούνται στις 2.2.7.2.3.1.3, 2.2.7.2.3.1.4, 2.2.7.2.3.3.1, 2.2.7.2.3.3.2, 2.2.7.2.3.4.1, 2.2.7.2.3.4.2 και 6.4.2 έως 6.4.11 πρέπει να επιτυγχάνεται με οποιαδήποτε από τις μεθόδους που αναφέρονται παρακάτω ή από συνδυασμό αυτών:

(a) Εκτέλεση των ελέγχων με δείγματα που αντιπροσωπεύουν υλικό LSA-III, ή ειδική μορφή ραδιενεργού υλικού, ή χαμηλής διασποράς ραδιενεργό υλικό, ή με πρωτότυπα ή δείγματα από τη συσκευασία, όπου το περιεχόμενο του δείγματος ή της συσκευασίας για τους ελέγχους θα προσομοιάζει όσο περισσότερο είναι εφικτό το αναμενόμενο εύρος των ραδιενεργών περιεχομένων και το δείγμα ή η συσκευασία προς έλεγχο θα πρέπει να ετοιμάζεται όπως παρουσιάζεται για μεταφορά.

(b) Αναφορά σε προηγούμενες ικανοποιητικές αποδείξεις ενός αρκετά παρόμοιου είδους.

(c) Εκτέλεση των ελέγχων με μοντέλα κατάλληλης κλίμακας που ενσωματώνουν εκείνα τα χαρακτηριστικά που είναι σημαντικά αναφορικά με το υπό έρευνα αντικείμενο όταν τεχνολογική εμπειρία έχει δείξει ότι αποτελέσματα τέτοιων ελέγχων είναι κατάλληλα για σκοπούς σχεδιασμού. Όταν χρησιμοποιείται ένα υπόδειγμα σε κλίμακα, η ανάγκη για προσαρμογή συγκεκριμένων παραμέτρων ελέγχου, τέτοιες όπως η διάμετρος διείσδυσης ή το φορτίο συμπίεσης, θα πρέπει να λαμβάνεται υπόψη.

(d) Υπολογισμός, ή αιτιολογημένο επιχείρημα, όταν οι διαδικασίες υπολογισμού και οι παράμετροι είναι γενικά συμφωνημένο ότι είναι αξιόπιστες ή συντηρητικές.

6.4.12.2 Αφού το υπόδειγμα, το πρωτότυπο ή το δείγμα έχει υποβληθεί στους ελέγχους, κατάλληλες μέθοδοι εκτίμησης θα πρέπει να χρησιμοποιούνται για να εξασφαλίσουν ότι οι απαιτήσεις για τις διαδικασίες ελέγχου έχουν ικανοποιηθεί σύμφωνα με τα πρότυπα απόδοσης και αποδοχής που περιγράφονται στις 2.2.7.2.3.1.3, 2.2.7.2.3.1.4, 2.2.7.2.3.3.1, 2.2.7.2.3.3.2, 2.2.7.2.3.4.1, 2.2.7.2.3.4.2, και 6.4.2 έως 6.4.11.

6.4.12.3 Όλα τα δείγματα θα πρέπει να επιθεωρούνται πριν τον έλεγχο ώστε να διαπιστώνονται και να καταγράφονται ελαττώματα ή ζημιές συμπεριλαμβανομένων των παρακάτω:

(a) Απόκλιση από το σχεδιασμό,

(b) Ελαττώματα στην κατασκευή,

(c) Διάβρωση ή άλλη επιδείνωση και

(d) Παραμόρφωση των χαρακτηριστικών.

Το σύστημα συγκράτησης του κόλου θα πρέπει να είναι σαφώς καθορισμένο. Τα εξωτερικά χαρακτηριστικά του δείγματος θα πρέπει να είναι σαφώς αναγνωρισμένα έτσι ώστε να μπορεί να γίνει αναφορά σε οποιοδήποτε μέρος ενός τέτοιου δείγματος απλά και με σαφήνεια.

6.4.13 Ελέγχοντας την ακεραιότητα του συστήματος συγκράτησης και προστασίας και αξιολογώντας την ασφάλεια κρισιμότητας

Μετά από καθένα από τους εφαρμόσιμους ελέγχους που καθορίζονται στις 6.4.15 έως 6.4.21:

(a) Ελαττώματα και ζημιές θα πρέπει να αναγνωρίζονται και να καταγράφονται,

(b) θα πρέπει να καθορίζεται εάν η ακεραιότητα του συστήματος συγκράτηση και προστασίας έχει διατηρηθεί στο βαθμό που απαιτείται στις 6.4.2 έως 6.4.11 για το υπό έλεγχο κόλο και

(c) Για κόλα που περιέχουν σχάσιμο υλικό, θα πρέπει να καθορίζεται εάν οι υποθέσεις και συνθήκες που χρησιμοποιούνται στις εκτιμήσεις που απαιτούνται από τις 6.4.11.1 έως 6.4.11.12 για ένα ή περισσότερα κόλα, ισχύουν.

6.4.14 Στόχος για δοκιμές πτώσης

Ο στόχος για τις δοκιμές πτώσης που καθορίζονται στις 2.2.7.2.3.3.5 (a), 6.4.15.4, 6.4.16 (a), 6.4.17.2 και 6.4.20.2 θα πρέπει να είναι επίπεδος, με οριζόντια επιφάνεια τέτοιου χαρακτήρα ώστε οποιαδήποτε αύξηση στην αντίστασή της στη μετατόπιση ή παραμόρφωση κατά την κρούση με το δείγμα δεν θα αύξανε σημαντικά τη ζημιά στο δείγμα.

6.4.15 Έλεγχος για απόδειξη της ικανότητας να αντέχει συνήθεις συνθήκες μεταφοράς

6.4.15.1 Οι έλεγχοι είναι: ο έλεγχος ψεκασμού με νερό, ο έλεγχος ελεύθερης πτώσης, ο έλεγχος στοιβάγματος και ο έλεγχος διείσδυσης. Τα δείγματα του κόλου θα πρέπει να υπόκεινται στον έλεγχο ελεύθερης πτώσης, στον έλεγχο στοιβάγματος και στον έλεγχο διείσδυσης, αφού έχει προηγηθεί σε κάθε περίπτωση ο έλεγχος ψεκασμού με νερό. Ένα δείγμα μπορεί να χρησιμοποιηθεί για όλους τους ελέγχους, με την προϋπόθεση ότι ικανοποιούνται οι απαιτήσεις της 6.4.15.2.

6.4.15.2 Το χρονικό διάστημα μεταξύ της ολοκλήρωσης του ελέγχου ψεκασμού με νερό και του επόμενου ελέγχου θα πρέπει να είναι τέτοιο ώστε το νερό να έχει διεισδύσει στο μέγιστο βαθμό, χωρίς αισθητό στέγνωμα του εξωτερικού του δείγματος. Απουσία κάποιας ένδειξης για το αντίθετο, θα πρέπει να είναι δύο ώρες εάν ο ψεκασμός του νερού εφαρμόζεται από τέσσερις διευθύνσεις ταυτόχρονα. Κανένας χρόνος διαστήματος δεν θα παρέρχεται, πάντως, εάν ο ψεκασμός του νερού εφαρμόζεται από καθεμία από τις τέσσερις διευθύνσεις διαδοχικά.

6.4.15.3 Έλεγχος ψεκασμού με νερό: Το δείγμα θα πρέπει να υπόκειται σε έναν έλεγχο ψεκασμού με νερό που προσομοιάζει έκθεση σε βροχή περίπου 5 cm ανά ώρα για τουλάχιστον μια ώρα.

6.4.15.4 Έλεγχος ελεύθερης πτώσης: Το δείγμα θα πρέπει να πέφτει πάνω στο στόχο έτσι ώστε να υπόκειται στη μέγιστη ζημιά σχετικά με τα χαρακτηριστικά ασφαλείας που ελέγχονται.

(a) Το ύψος πτώσης μετρημένο από το κατώτερο σημείο του δείγματος έως την ανώτερη επιφάνεια του στόχου δεν θα πρέπει να είναι μικρότερο από την απόσταση που καθορίζεται στον Πίνακα 6.4.15.4 για το εφαρμοζόμενο βάρος. Ο στόχος θα πρέπει να είναι όπως ορίζεται στην 6.4.14.

(b) Για ορθογώνια από ινοσανίδες ή ξύλινα κόλα που δεν υπερβαίνουν το βάρος των 50 kg, ένα ξεχωριστό δείγμα θα υπόκειται σε ελεύθερη πτώση πάνω σε κάθε γωνία από ύψος 0.3 m.

(c) Για κυλινδρικά από ινοσανίδες κόλα που δεν υπερβαίνουν το βάρος των 100 kg, ένα ξεχωριστό δείγμα θα υπόκειται σε ελεύθερη πτώση πάνω σε κάθε ένα από τα τέταρτα κάθε χείλους από ύψος 0.3 m.

Πίνακας 6.4.15.4: Απόσταση ελεύθερης πτώσης για τη δοκιμή κόλων υπό κανονικές συνθήκες μεταφοράς

Βάρος κόλου (kg)		Απόσταση ελεύθερης πτώσης (m)
	Βάρος κόλου < 5000	1.2
5000 ≤	Βάρος κόλου < 10000	0.9
10000 ≤	Βάρος κόλου < 15000	0.6
15000 ≤	Βάρος κόλου	0.3

6.4.15.5 Έλεγχος στοιβάγματος: Εκτός εάν το σχήμα της συσκευασίας εμποδίζει αποτελεσματικά το στοίβαγμα, το δείγμα θα πρέπει να υπόκειται, για μια περίοδο 24 h, σε ένα φορτίο συμπίεσης ίσο ή μεγαλύτερο από τα παρακάτω:

(a) Το ισοδύναμο με 5 φορές το βάρος του συγκεκριμένου κόλου και

(b) Το ισοδύναμο με 13 kPa πολλαπλασιασμένο με το κατακόρυφα προβαλλόμενο εμβαδόν του κόλου.

Το φορτίο θα πρέπει να εφαρμόζεται ομοιόμορφα σε δύο απέναντι πλευρές του δείγματος, μία από τις οποίες θα είναι η βάση πάνω στην οποία το κόλο τυπικά θα κείτεται.

6.4.15.6 Έλεγχος διείσδυσης: Το δείγμα θα τοποθετείται πάνω σε μια σταθερή, επίπεδη, οριζόντια επιφάνεια η οποία δεν θα μετακινείται σημαντικά κατά την εκτέλεση του ελέγχου.

(a) Μια μπάρα 3.2 cm σε διάμετρο με ημισφαιρικό άκρο και βάρος 6 kg θα αφήνεται και θα κατευθύνεται αν πέσει, με το διαμήκη άξονά της κατακόρυφο, πάνω στο κέντρο του πιο αδύναμου μέρους του δείγματος, έτσι ώστε, εάν διεισδύσει αρκετά μακριά, θα χτυπήσει το σύστημα συγκράτησης. Η μπάρα δεν θα πρέπει να παραμορφώνεται σημαντικά από την εκτέλεση του ελέγχου.

(b) Το ύψος πτώσης της μπάρας μετρημένο από το χαμηλότερο άκρο της μέχρι το προοριζόμενο σημείο της κρούσης στην πάνω επιφάνεια του δείγματος θα πρέπει να είναι 1 m.

6.4.16 Πρόσθετοι έλεγχοι για κόλα Τύπου Α σχεδιασμένα για υγρά και αέρια

Ένα δείγμα ή ξεχωριστά δείγματα θα πρέπει να υπόκεινται σε καθένα από τους παρακάτω ελέγχους εκτός εάν μπορεί να αποδειχτεί ότι ένας έλεγχος είναι περισσότερο αυστηρός για το δείγμα υπό εξέταση από τον άλλο, οπότε στην περίπτωση αυτή ένα δείγμα θα πρέπει να υπόκειται στον πιο αυστηρό έλεγχο.

(a) Έλεγχος ελεύθερης πτώσης: Το δείγμα θα πρέπει να πέφτει πάνω στο στόχο έτσι ώστε να υποστεί τη μεγαλύτερη ζημιά σχετικά με τη συγκράτηση. Το ύψος της πτώσης μετρημένο από το χαμηλότερο σημείο του δείγματος μέχρι την πάνω επιφάνεια του στόχου θα πρέπει να είναι 9 m. Ο στόχος θα πρέπει να είναι όπως ορίζεται στην 6.4.14.

(b) Έλεγχος διείσδυσης: Το δείγμα θα υπόκειται στον έλεγχο που καθορίζεται που καθορίζεται στην 6.4.15.6 εκτός ότι το ύψος πτώσης θα πρέπει να αυξάνεται σε 1.7 m από 1 m που καθορίζεται στην 6.4.15.6 (b).

6.4.17 Έλεγχοι που αποδεικνύουν την ικανότητα να αντέχει συνθήκες ατυχήματος στη μεταφορά

6.4.17.1 Το δείγμα θα πρέπει να υπόκειται στις αθροιστικές επιδράσεις των ελέγχων που καθορίζονται στις 6.4.17.2 και 6.4.17.3, σε αυτή τη σειρά. Μετά από αυτούς τους ελέγχους, είτε αυτό το δείγμα ή ξεχωριστό δείγμα θα πρέπει να υπόκειται στην(ις) επίδραση(σεις) του(των) ελέγχου(ων) εμβάπτισης στο νερό, όπως καθορίζεται στην 6.4.17.4 και, εάν εφαρμόσιμο, στην 6.4.18.

6.4.17.2 Μηχανικός έλεγχος: Ο μηχανικός έλεγχος αποτελείται από τρεις διαφορετικούς ελέγχους πτώσης. Κάθε δείγμα θα πρέπει να υπόκειται στις εφαρμόσιμες πτώσεις όπως καθορίζεται στην 6.4.8.8 ή 6.4.11.12. Η σειρά στην οποία το δείγμα υπόκειται στους ελέγχους θα πρέπει να είναι τέτοια ώστε, με την ολοκλήρωση του μηχανικού ελέγχου, το δείγμα θα έχει υποστεί τέτοια ζημιά που θα οδηγεί στη μέγιστη ζημιά στο θερμικό έλεγχο που ακολουθεί.

(a) Για την πτώση Ι, το δείγμα θα πρέπει να πέφτει πάνω στο στόχο έτσι ώστε να υποστεί τη μέγιστη ζημιά, και το ύψος της πτώσης μετρημένο από το χαμηλότερο σημείο του δείγματος μέχρι την πάνω επιφάνεια του στόχου θα πρέπει να είναι 9 m. Ο στόχος θα πρέπει να είναι όπως ορίζεται στην 6.4.14.

(b) Για την πτώση ΙΙ, το δείγμα θα πρέπει να πέφτει έτσι ώστε να υποστεί τη μέγιστη ζημιά πάνω σε μια μπάρα σταθερά τοποθετημένη κάθετα πάνω στο στόχο. Το ύψος της πτώσης μετρημένο από το προοριζόμενο σημείο της κρούσης του δείγματος μέχρι

την επάνω επιφάνεια της μπάρας θα πρέπει να είναι 1 m. Η μπάρα θα πρέπει να είναι από στερεό μαλακό χάλυβα κυκλικού τμήματος, (15.0 cm ± 0.5 cm) σε διάμετρο και 20 cm μήκους εκτός αν μια πιο μακριά μπάρα θα προκαλούσε μεγαλύτερη ζημιά, στην οποία περίπτωση μια μπάρα επαρκούς μήκους να προκαλέσει τη μέγιστη ζημιά θα πρέπει να χρησιμοποιείται. Το άνω άκρο της μπάρας θα πρέπει να είναι επίπεδο και οριζόντιο με την άκρη στρογγυλεμένη με μια ακτίνα όχι μεγαλύτερη από 6 mm. Ο στόχος πάνω στον οποίο η μπάρα είναι τοποθετημένη θα πρέπει να είναι όπως περιγράφεται στην 6.4.14.

(c) Για την πτώση III, το δείγμα θα πρέπει να υπόκειται σε μία δυναμική δοκιμή σύνθλιψης τοποθετώντας το δείγμα πάνω στο στόχο έτσι ώστε να υποστεί τη μέγιστη ζημιά από την πτώση ενός 500 kg βάρους από 9 m πάνω στο δείγμα. Το βάρος θα αποτελείται από στερεού μαλακού χάλυβα πιάτο 1 m επί 1 m και θα πρέπει να πέφτει με οριζόντια στάση. Το ύψος της πτώσης θα πρέπει να είναι μετρημένο από το κάτω μέρος του πιάτου μέχρι το ψηλότερο σημείο του δείγματος. Ο στόχος πάνω στον οποίο θα κείτεται το δείγμα θα πρέπει να είναι όπως ορίζεται στην 6.4.14.

6.4.17.3 Θερμικός έλεγχος: Το δείγμα θα πρέπει να είναι σε θερμική ισορροπία υπό συνθήκες θερμοκρασίας περιβάλλοντος 38 °C, υποκείμενο σε συνθήκες έκθεσης στον ήλιο που καθορίζονται στον Πίνακα 6.4.8.6 και υποκείμενο στο μέγιστο βαθμό σχεδιασμού παραγωγής εσωτερικής θερμότητας μέσα στο κόλο από το ραδιενεργό περιεχόμενο. Εναλλακτικά, οποιαδήποτε από αυτές τις παραμέτρους επιτρέπεται να έχει διαφορετικές τιμές πριν από και κατά τη διάρκεια του ελέγχου, εφόσον αυτές λαμβάνονται υπόψη στην επακόλουθη εκτίμηση της ανταπόκρισης του κόλου.

Ο θερμικός έλεγχος θα πρέπει τότε να αποτελείται από:

(a) Έκθεση του δείγματος για μια περίοδο 30 λεπτών σε ένα θερμικό περιβάλλον που παρέχει ροή θερμότητας τουλάχιστον ισοδύναμη με αυτή φωτιάς αέριου / καύσιμου υδρογονάνθρακα σε επαρκώς ήρεμες συνθήκες περιβάλλοντος που δίνει ένα ελάχιστο μέσο συντελεστή εκπομπής φλόγας 0.9 και μια μέση θερμοκρασία τουλάχιστον 800°C, που περιβάλλει πλήρως το δείγμα, με συντελεστή απορροφητικότητας επιφανείας 0.8 ή με την τιμή που το κόλο μπορεί να αποδειχθεί ότι έχει αν εκτεθεί σε αυτή τη φωτιά, ακολουθούμενη από,

(b) Έκθεση του δείγματος σε μια θερμοκρασία περιβάλλοντος 38 °C, υποκείμενο σε συνθήκες έκθεσης στον ήλιο που καθορίζονται στον Πίνακα 6.4.8.6 και υποκείμενο στο μέγιστο βαθμό σχεδιασμού παραγωγής εσωτερικής θερμότητας μέσα στο κόλο από το ραδιενεργό περιεχόμενο για μια επαρκή περίοδο για να εξασφαλίσει ότι οι θερμοκρασίες στο δείγμα μειώνονται παντού και/ή πλησιάζουν τις αρχικές σταθερές συνθήκες. Εναλλακτικά, οποιαδήποτε από αυτές τις παραμέτρους επιτρέπεται να έχουν διαφορετικές τιμές μετά την παύση της θέρμανσης, εφόσον αυτές λαμβάνονται υπόψη στην επακόλουθη εκτίμηση της ανταπόκρισης του κόλου.

Κατά τη διάρκεια και μετά από τον έλεγχο το δοχείο δεν θα πρέπει να ψύχεται τεχνητά και οποιαδήποτε καύση υλικών του δείγματος θα πρέπει να επιτρέπεται να εξελιχθεί φυσικά.

6.4.17.4 Έλεγχος εμβάπτισης στο νερό: Το δείγμα θα πρέπει να εμβαπτίζεται κάτω από ένα ύψος νερού τουλάχιστον 15 m για μια περίοδο όχι μικρότερη από οκτώ ώρες στη στάση που θα οδηγήσει στη μεγαλύτερη ζημιά. Για σκοπούς απόδειξης, μια εξωτερική πίεση πιεζομέτρου τουλάχιστον 150 kPa θα θεωρείται ότι ικανοποιεί αυτές τις συνθήκες.

6.4.18 Εντατικός έλεγχος εμβάπτισης στο νερό για κόλα Τύπου B(U) και Τύπου B(M) που περιέχουν περισσότερο από 10^5 A_2

Εντατικός έλεγχος εμβάπτισης στο νερό: Το δείγμα θα πρέπει να βυθιστεί κάτω από ένα ύψος νερού τουλάχιστον 200 m για μια περίοδο όχι μικρότερη από μία ώρα. Για σκοπούς απόδειξης, μια εξωτερική πίεση πιεζομέτρου τουλάχιστον 2 MPa θα θεωρείται ότι ικανοποιεί αυτές τις συνθήκες.

6.4.19 Έλεγχος διαρροής νερού για κόλο που περιέχει σχάσιμο υλικό

6.4.19.1 Κόλα για τα οποία εισροή ή εκροή νερού στο βαθμό που έχει σαν αποτέλεσμα μέγιστη αντιδραστικότητα έχει θεωρηθεί για σκοπούς εκτίμησης υπό τις 6.4.11.7 έως 6.4.11.12 ότι θα πρέπει να εξαιρούνται από τον έλεγχο.

6.4.19.2 Προτού το δείγμα υποβληθεί στον έλεγχο διαρροής νερού που καθορίζεται παρακάτω, θα πρέπει να υποβληθεί στους ελέγχους των 6.4.17.2 (b), και είτε 6.4.17.2 (a) ή (c) όπως απαιτείται από την 6.4.11.12, και τον έλεγχο που καθορίζεται στην 6.4.17.3.

6.4.19.3 Το δείγμα θα πρέπει να βυθιστεί κάτω από ένα ύψος νερού τουλάχιστον 0.9 m για μια περίοδο όχι μικρότερη από 8 ώρες και στη στάση για την οποία αναμένεται μέγιστη διαρροή.

6.4.20 Έλεγχοι για κόλα Τύπου C

6.4.20.1 Το δείγμα θα πρέπει να υπόκειται στις επιδράσεις καθεμιάς από τις παρακάτω ακολουθίες ελέγχων, με αυτή σειρά που καθορίζεται:

(a) Οι έλεγχοι που αναφέρονται στις 6.4.17.2 (a), 6.4.17.2 (c), 6.4.20.2 και 6.4.20.3, και

(b) Στον έλεγχο που αναφέρεται στην 6.4.20.4.

Ξεχωριστά δείγματα επιτρέπεται να χρησιμοποιηθούν για κάθε μία από τις ακολουθίες (a) και (b).

6.4.20.2 Έλεγχος διάτρησης / σκισήματος: το δείγμα θα υπόκειται στις επιζήμιες επιδράσεις ενός συμπαγούς διατρητή από μαλακό χάλυβα. Ο προσανατολισμός του διατρητή στην επιφάνεια του δείγματος θα πρέπει να είναι τέτοιος, ώστε να προκαλέσει μέγιστη βλάβη μετά το πέρας της ακολουθίας ελέγχου που περιγράφεται στην παράγ. 6.4.20.1 (a).

(a) Το δείγμα, που θα αντιπροσωπεύει ένα κόλο με βάρος μικρότερο από 250 kg, θα τοποθετείται σε ένα στόχο και θα υπόκειται σε διατρητή βάρους 250 kg που θα πέφτει από ύψος 3 m πάνω από το προτεινόμενο σημείο κρούσης. Για τον έλεγχο αυτό, ο διατρητής θα είναι μια κυλινδρική ράβδος διαμέτρου 20 cm με το άκρο πρόσκρουσης να διαμορφώνει ένα κόλουρο κώνο με τις ακόλουθες διαστάσεις: 30cm ύψος και 2.5cm διάμετρο στην κορυφή με την άκρη να στρογγυλοποιείται σε μια ακτίνα όχι μεγαλύτερη από 6mm. Ο στόχος στον οποίο το δείγμα τοποθετείται θα πρέπε να είναι όπως περιγράφεται στην παράγ.6.4.14.

(b) Για δείγματα βάρους 250 kg και πάνω, η βάση του διατρητή θα τοποθετείται σε ένα στόχο και το δείγμα θα πέφτει πάνω στο διατρητή. Το ύψος πτώσης, μετρούμενο από το σημείο κρούσης με το δείγμα στην επάνω επιφάνεια του διατρητή θα είναι 3 m. Για τον έλεγχο αυτό, ο διατρητής θα έχει τις ίδιες ιδιότητες και διαστάσεις που προσδιορίστηκαν στο (a) παραπάνω, εκτός από το ότι το μήκος και το βάρος του διατρητή θα είναι τέτοια ώστε να επισύρουν μέγιστη ζημιά στο δείγμα. Ο στόχος

στον οποίο το δείγμα τοποθετείται θα πρέπε να είναι όπως περιγράφεται στην παράγ.6.4.14.

6.4.20.3 Εντατικός θερμικός έλεγχος: Οι συνθήκες για τον έλεγχο αυτό θα πρέπει να είναι όπως περιγράφεται στην παράγ6.4.17.3, εκτός του ότι η έκθεση στο θερμικό περιβάλλον θα πρέπει να είναι για περίοδο 60 λεπτών.

6.4.20.4 Έλεγχος κρούσης: Το δείγμα θα υπόκειται σε κρούση πάνω σε στόχο με ταχύτητα όχι λιγότερη από 90m/s, με προσανατολισμό τέτοιο ώστε να επιφέρει μέγιστη ζημιά. Ο στόχος θα πρέπει να είναι όπως ορίζεται στην παράγ.6.4.14, εκτός του ότι η επιφάνεια του στόχου μπορεί να βρίσκεται σε οποιοδήποτε προσανατολισμό εφ' όσον η επιφάνεια είναι κάθετη στη διαδρομή του δείγματος.

6.4.21 Επιθεωρήσεις για συσκευασίες σχεδιασμένες να περιέχουν 0.1 kg ή περισσότερο εξαφθοριούχο ουράνιο

6.4.21.1 Κάθε κατασκευασμένη συσκευασία και ο εξοπλισμός εξυπηρέτησης και δόμησής της θα πρέπει, είτε από κοινού είτε ξεχωριστά, να υποβάλλεται σε μία επιθεώρηση αρχικά πριν τεθεί σε υπηρεσία και περιοδικά μετέπειτα. Αυτές οι επιθεωρήσεις θα πρέπει να πραγματοποιούνται και να πιστοποιούνται σύμφωνα με την αρμόδια αρχή.

6.4.21.2 Η αρχική επιθεώρηση θα πρέπει να συνίσταται από έναν έλεγχο των χαρακτηριστικών του σχεδιασμού, τον έλεγχο αντοχής, τον έλεγχο στεγανότητας, το έλεγχο χωρητικότητας νερού και έναν έλεγχο ικανοποιητικής λειτουργίας του εξοπλισμού εξυπηρέτησης.

6.4.21.3 Οι περιοδικές επιθεωρήσεις θα πρέπει να συνίστανται από μία οπτική επιθεώρηση, τον έλεγχο αντοχής, τον έλεγχο στεγανότητας και έναν έλεγχο ικανοποιητικής λειτουργίας του εξοπλισμού εξυπηρέτησης. Τα μέγιστα διαστήματα για τις περιοδικές επιθεωρήσεις θα πρέπει να είναι πέντε χρόνια. Συσκευασίες που δεν έχουν επιθεωρηθεί μέσα σε αυτή την περίοδο των πέντε χρόνων θα πρέπει να εξετάζονται πριν τη μεταφορά σύμφωνα με ένα πρόγραμμα εγκεκριμένο από την αρμόδια αρχή. Δεν θα πρέπει να ξαναγεμίζονται πριν τη συμπλήρωση του πλήρους προγράμματος για τις περιοδικές επιθεωρήσεις

6.4.21.4 Ο έλεγχος των χαρακτηριστικών του σχεδιασμού θα πρέπει να παρουσιάζει συμφωνία με τις προδιαγραφές των τύπων σχεδιασμού και το πρόγραμμα κατασκευής.

6.4.21.5 Για τον αρχικό έλεγχο αντοχής, οι συσκευασίες που είναι σχεδιασμένες να περιέχουν 0.1 kg ή περισσότερο εξαφθοριούχο ουράνιο θα πρέπει να ελέγχονται υδραυλικά σε μια εσωτερική πίεση τουλάχιστον 1.38 MPa αλλά, όταν η πίεση ελέγχου είναι μικρότερη από 2.76 MPa, ο σχεδιασμός θα πρέπει να απαιτεί πολυμερή έγκριση. Για επανέλεγχο των συσκευασιών, οποιοσδήποτε άλλος ισοδύναμος, μη-καταστροφικός έλεγχος μπορεί να εφαρμόζεται, υποκείμενος σε πολυμερή έγκριση.

6.4.21.6 Ο έλεγχος στεγανότητας θα πρέπει να πραγματοποιείται σύμφωνα με μία διαδικασία που είναι ικανή να δείχνει τις διαρροές στο σύστημα συγκράτησης με ευαισθησία 0.1 Pa.l/s (10-6 bar.l/s).

6.4.21.7 Η χωρητικότητα νερού των συσκευασιών θα πρέπει να καθορίζεται με ακρίβεια ± 0.25% σε μία θερμοκρασία αναφοράς 15 °C. Ο όγκος θα πρέπει να αναφέρεται πάνω στον Πίνακα που περιγράφεται στην 6.4.21.8.

6.4.21.8 Μία πλάκα κατασκευασμένη από μη-διαβρωτικό μέταλλο θα πρέπει να είναι με διάρκεια προσαρμοσμένη σε κάθε συσκευασία σε μία άμεσα προσπελάσιμη θέση. Η μέθοδος προσαρμογής της πλάκας δεν πρέπει να μειώνει την αντοχή της συσκευασίας. Τα παρακάτω

στοιχεία, τουλάχιστον, θα πρέπει να φέρονται σημασμένα πάνω στον πίνακα με σφραγίδα ή με οποιαδήποτε άλλη ισοδύναμη μέθοδο:

- Αριθμός έγκρισης,
- Αύξων αριθμός του κατασκευαστή,
- Μέγιστη πίεση εργασίας (πίεση πιεζομέτρου),
- Πίεση ελέγχου (πίεση πιεζομέτρου),
- Περιεχόμενο: εξαφθοριούχο ουράνιο,
- Χωρητικότητα σε λίτρα,
- Μέγιστο επιτρεπτό βάρος πλήρωσης εξαφθοριούχου ουρανίου,
- Απόβαρο,
- Ημερομηνία (μήνας, χρόνος) του αρχικού ελέγχου και του πιο πρόσφατου περιοδικού ελέγχου,
- Σφραγίδα του πραγματογνώμονα που διεξήγαγε τον έλεγχο.

6.4.22 Εγκρίσεις σχεδιασμών κόλων και υλικών

6.4.22.1 Η έγκριση των σχεδιασμών κόλων που περιέχουν 0.1 kg ή περισσότερο εξαφθοριούχο ουράνιο απαιτεί ότι:

(a) Κάθε σχεδιασμός που ικανοποιεί τις απαιτήσεις της 6.4.6.4 θα πρέπει να απαιτεί πολυμερή έγκριση,

(b) Κάθε σχεδιασμός που ικανοποιεί τις απαιτήσεις των 6.4.6.1 έως 6.4.6.3 θα απαιτεί μονομερή έγκριση από την αρμόδια αρχή της χώρας προέλευσης του σχεδιασμού, εκτός εάν πολυμερής έγκριση απαιτείται αλλού στην παρούσα Οδηγία.

6.4.22.2 Κάθε Τύπος B(U) και Τύπος C σχεδιασμού κόλου θα πρέπει να απαιτεί μονομερή έγκριση, εκτός από:

(a) Ένα σχεδιασμό κόλου για σχάσιμο υλικό, το οποίο είναι επίσης υποκείμενο στις 6.4.22.4, 6.4.23.7, και 5.1.5.2.1 θα πρέπει να απαιτεί πολυμερή έγκριση και

(b) Ένα σχεδιασμό κόλου Τύπου B(U) για ραδιενεργό υλικό χαμηλής διασποράς θα πρέπει να απαιτεί πολυμερή έγκριση.

6.4.22.3 Κάθε σχεδιασμός κόλου Τύπου B(M), συμπεριλαμβανομένων αυτών για σχάσιμο υλικό τα οποία είναι επίσης υποκείμενα στις απαιτήσεις των 6.4.22.4, 6.4.23.7, και 5.1.5.2.1 και αυτών για ραδιενεργό υλικό χαμηλής διασποράς, θα πρέπει να απαιτεί πολυμερή έγκριση.

6.4.22.4 Κάθε σχεδιασμός κόλου για σχάσιμο υλικό το οποίο δεν εξαιρείται σύμφωνα με την 6.4.11.2 από τις απαιτήσεις που εφαρμόζονται ειδικά σε κόλα που περιέχουν σχάσιμο υλικό θα πρέπει να απαιτεί πολυμερή έγκριση.

6.4.22.5 Ο σχεδιασμός για ειδικής μορφής ραδιενεργό υλικό θα πρέπει να απαιτεί πολυμερή έγκριση. Ο σχεδιασμός για ραδιενεργό υλικό χαμηλής διασποράς θα πρέπει να απαιτεί πολυμερή έγκριση (βλέπε επίσης 6.4.23.8).

6.4.22.6 Κάθε σχεδιασμός που απαιτεί μονομερή έγκριση που προέρχεται από συμβαλλόμενο μέρος θα εγκρίνεται από την αρμόδια αρχή αυτού του κράτους. Εάν η χώρα όπου το κόλο έχει σχεδιαστεί δεν είναι συμβαλλόμενο μέρος, η μεταφορά είναι δυνατή υπό τον όρο ότι:

(a) ένα πιστοποιητικό έχει δοθεί από αυτή τη χώρα, αποδεικνύοντας ότι το κόλο ικανοποιεί τις τεχνικές απαιτήσεις της παρούσας οδηγίας και ότι αυτό το πιστοποιητικό προσυπογράφεται από την αρμόδια αρχή του πρώτου κράτους μέλους που προσεγγίζεται από την αποστολή

(b) εάν κανένα πιστοποιητικό και καμία υπάρχουσα έγκριση του σχεδιασμού του κόλου από συμβαλλόμενο μέρος δεν έχει δοθεί, ο σχεδιασμός του κόλου εγκρίνεται από την αρμόδια αρχή του πρώτου κράτους μέλους που προσεγγίζεται από την αποστολή.

6.4.22.7 Για σχεδιασμούς εγκεκριμένους υπό τα μεταβατικά μέτρα, βλέπε 1.6.6.

6.4.23 Αιτήσεις και εγκρίσεις για τη μεταφορά ραδιενεργού υλικού

6.4.23.1 *(Δεσμευμένο)*

6.4.23.2 Μία αίτηση για έγκριση φόρτωσης θα πρέπει να περιλαμβάνει:

(a) Την περίοδο χρόνου, που σχετίζεται με τη φόρτωση για την οποία ζητείται η έγκριση,

(b) Το πραγματικό ραδιενεργό περιεχόμενο, οι αναμενόμενοι τρόποι μεταφοράς, ο τύπος οχήματος και το πιθανό ή προτεινόμενο δρομολόγιο και

(c) Τις λεπτομέρειες του πώς οι ειδικές προφυλάξεις και οι ειδικοί διοικητικοί ή λειτουργικοί έλεγχοι, που αναφέρονται στα πιστοποιητικά έγκρισης του σχεδιασμού του κόλου που εκδίδονται υπό την 5.1.5.2.1, θα τίθενται σε εφαρμογή.

6.4.23.3 Μία αίτηση για έγκριση φορτώσεων υπό ειδική ρύθμιση θα πρέπει να περιλαμβάνει όλες τις πληροφορίες που είναι απαραίτητες για την ικανοποίηση της αρμόδιας αρχής ότι το όλο επίπεδο ασφάλειας σε μεταφορά είναι τουλάχιστον ισοδύναμο μ' εκείνο που θα ήταν εάν όλες οι ισχύουσες απαιτήσεις της παρούσας οδηγίας είχαν ικανοποιηθεί.

Η αίτηση θα πρέπει επίσης να περιλαμβάνει:

(a) Μία έκθεση των παραγόντων σχετικά με τους οποίους, και των λόγων για τους οποίους, η φόρτωση δεν μπορεί να γίνει σε πλήρη συμφωνία με τις ισχύουσες διατάξεις της παρούσας οδηγίας και

(b) Μία έκθεση οποιωνδήποτε ειδικών προφυλάξεων ή ειδικών διοικητικών ή λειτουργικών ελέγχων που θα υιοθετούνται κατά τη διάρκεια της μεταφοράς για την αντιστάθμιση της αδυναμίας ικανοποίησης των ισχυουσών απαιτήσεων της παρούσας οδηγίας.

6.4.23.4 Μία αίτηση για έγκριση ενός σχεδιασμού κόλου Τύπου B(U) ή Τύπου C θα πρέπει να περιλαμβάνει:

(a) Μία λεπτομερή περιγραφή του προτεινόμενου ραδιενεργού περιεχομένου με αναφορά στις φυσικές και χημικές καταστάσεις του και στη φύση της εκπεμπόμενης ακτινοβολίας.

(b) Μία λεπτομερή έκθεση του σχεδιασμού, συμπεριλαμβανομένων πλήρων μηχανολογικών σχεδίων και καταστάσεων των υλικών και μεθόδων κατασκευής προς χρήση.

(c) Μία έκθεση των ελέγχων που έχουν γίνει και των αποτελεσμάτων τους, ή στοιχεία βασισμένα σε υπολογιστικές μεθόδους ή άλλα στοιχεία ότι ο σχεδιασμός είναι επαρκής για την ικανοποίηση των ισχυουσών απαιτήσεων.

(d) Τις προτεινόμενες οδηγίες λειτουργίας και συντήρησης για τη χρήση της συσκευασίας.

(e) Εάν το κόλο είναι σχεδιασμένο να έχει μέγιστη κανονική πίεση λειτουργίας μεγαλύτερη από 100 kPa πίεση πιεζομέτρου, μια προδιαγραφή των υλικών κατασκευής του συστήματος συγκράτησης, τα δείγματα προς λήψη και τους ελέγχους προς διεξαγωγή.

(f) Όπου το προτεινόμενο ραδιενεργό περιεχόμενο είναι εκπέμπον καύσιμο, μια έκθεση και αιτιολογία οποιασδήποτε παραδοχής στην ανάλυση ασφάλειας σχετική με τα χαρακτηριστικά του καυσίμου και μια περιγραφή οποιουδήποτε μέτρου πριν την αποστολή όπως απαιτείται από την 6.4.11.4(b).

(g) Οποιεσδήποτε ειδικές διατάξεις στοιβάγματος απαραίτητες για την εξασφάλιση της ασφαλούς διάχυσης της θερμότητας από το κόλο, υπολογίζοντας τους διάφορους τρόπους μεταφοράς προς χρήση και τον τύπο του οχήματος ή του εμπορευματοκιβωτίου.

(h) Ένα αναπαραγόμενο σχήμα όχι μεγαλύτερο από 21 cm επί 30 cm που να εμφανίζει τη διαρρύθμιση του κόλου και

(i) Μια προδιαγραφή του εφαρμοζόμενου προγράμματος διασφάλισης της ποιότητας, όπως απαιτείται από την 1.7.3.

6.4.23.5 Μία αίτηση για έγκριση ενός σχεδιασμού κόλου Τύπου B(M) θα πρέπει να περιλαμβάνει, επιπλέον των γενικών πληροφοριών που απαιτούνται για την έγκριση κόλου στην 6.4.23.4 για κόλα Τύπου B(U):

(a) Έναν κατάλογο των απαιτήσεων που καθορίζονται στις 6.4.7.5, 6.4.8.5, 6.4.8.6 και 6.4.8.9 έως 6.4.8.15 με τις οποίες το κόλο δεν συμφωνεί.

(b) Οποιουσδήποτε προτεινόμενους συμπληρωματικούς λειτουργικούς ελέγχους προς εφαρμογή κατά τη διάρκεια μεταφοράς που δεν δίνονται συνήθως σε αυτό το Παράρτημα, αλλά που είναι απαραίτητοι για την εξασφάλιση της ασφάλειας του κόλου ή την αντιστάθμιση για τις ελλείψεις που αναφέρονται στο (a) παραπάνω.

(c) Μια έκθεση σχετική με τους οποιουσδήποτε περιορισμούς πάνω στον τρόπο μεταφοράς και των οποιωνδήποτε διαδικασιών φόρτωσης, μεταφοράς, εκφόρτωσης ή διακίνησης και

(d) Το εύρος των συνθηκών περιβάλλοντος (θερμοκρασία, ηλιακή ακτινοβολία) που αναμένεται να προκύψουν κατά τη διάρκεια της μεταφοράς και που έχουν ληφθεί υπόψη στο σχεδιασμό.

6.4.23.6 Η αίτηση για έγκριση των σχεδιασμών για κόλα που περιέχουν 0.1 kg ή περισσότερο εξαφθοριούχου ουρανίου θα πρέπει να περιλαμβάνει όλες τις πληροφορίες που είναι απαραίτητες για την ικανοποίηση της αρμόδιας αρχής ότι ο σχεδιασμός ικανοποιεί τις

εφαρμόσιμες απαιτήσεις της 6.4.6.1, και μια περιγραφή του εφαρμοζόμενου προγράμματος διασφάλισης της ποιότητας, όπως απαιτείται από την 1.7.3.

6.4.23.7 Μια αίτηση για έγκριση σχάσιμου κόλου θα πρέπει να περιλαμβάνει όλες τις πληροφορίες που είναι απαραίτητες για την ικανοποίηση της αρμόδιας αρχής ότι ο σχεδιασμός ικανοποιεί τις εφαρμόσιμες απαιτήσεις της 6.4.11.1, και μια προδιαγραφή του εφαρμοζόμενου προγράμματος διασφάλισης της ποιότητας, όπως απαιτείται από την 1.7.3.

6.4.23.8 Μία αίτηση για έγκριση του σχεδιασμού για ειδικής μορφής ραδιενεργό υλικό και σχεδιασμού για ραδιενεργό υλικό χαμηλής διασποράς θα πρέπει να περιλαμβάνει:

(a) Μία λεπτομερή περιγραφή του ραδιενεργού υλικού ή, εάν είναι μία κάψουλα, του περιεχομένου. Συγκεκριμένη αναφορά θα πρέπει να γίνεται τόσο στις φυσικές όσο και στις χημικές καταστάσεις.

(b) Μία λεπτομερή έκθεση του σχεδιασμού οποιασδήποτε κάψουλας προς χρήση.

(c) Μία έκθεση των ελέγχων που έχουν γίνει και των αποτελεσμάτων τους, ή στοιχεία βασισμένα σε υπολογιστικές μεθόδους που να δείχνουν ότι το ραδιενεργό υλικό είναι ικανό να ικανοποιεί τα πρότυπα απόδοσης, ή άλλα στοιχεία ότι το ειδικής μορφής ραδιενεργό υλικό ή ραδιενεργό υλικό χαμηλής διασποράς ικανοποιεί τις ισχύουσες απαιτήσεις της παρούσας οδηγίας.

(d) Μια προδιαγραφή του εφαρμοζόμενου προγράμματος διασφάλισης της ποιότητας, όπως απαιτείται από την 1.7.3.

(e) Οποιεσδήποτε προτεινόμενες ενέργειες πριν τη φόρτωση για χρήση στην αποστολή ειδικής μορφή ραδιενεργό υλικό ή χαμηλή διασπορά ραδιενεργό υλικό.

6.4.23.9 Σε κάθε πιστοποιητικό έγκρισης που εκδίδεται από μία αρμόδια αρχή θα πρέπει να καταχωρείται ένα χαρακτηριστικό σήμα. Το χαρακτηριστικό σήμα θα πρέπει να είναι του παρακάτω γενικευμένου τύπου:

VRI/Αριθμός/Κωδικός Τύπου

(a) Εκτός όπως παρέχεται στην 6.4.23.10 (b), το VRI αντιπροσωπεύει το χαρακτηριστικό διεθνή κωδικό ταξινόμησης του οχήματος της χώρας που εκδίδει το πιστοποιητικό [1].

(b) Ο αριθμός θα πρέπει να καταχωρείται από την αρμόδια αρχή και θα πρέπει να είναι μοναδικός και συγκεκριμένος αναφορικά με το συγκεκριμένο σχεδιασμό ή φόρτωση. Το χαρακτηριστικό σήμα της έγκρισης φόρτωσης θα πρέπει να σχετίζεται καθαρά με το χαρακτηριστικό σήμα της έγκρισης σχεδιασμού

[1] *Βλέπε Σύμβαση της Βιέννης για την Οδική Κυκλοφορία (1968).*

(c) Οι παρακάτω κωδικοί τύπου θα πρέπει να χρησιμοποιούνται κατά σειρά που αναφέρονται για την ένδειξη των τύπων των πιστοποιητικών έγκρισης που εκδίδονται:

AF	Σχεδιασμός κόλου Τύπου A για σχάσιμο υλικό
B(U)	Σχεδιασμός κόλου Τύπου B(U) [B(U)F εάν είναι για σχάσιμο υλικό]
B(M)	Σχεδιασμός κόλου Τύπου B(M) [B(M)F εάν είναι για σχάσιμο υλικό]
C	Σχεδιασμός κόλου Τύπου C (CF εάν είναι για σχάσιμο υλικό)
IF	Σχεδιασμός βιομηχανικού κόλου για σχάσιμο υλικό
S	Ειδικής μορφής ραδιενεργό υλικό
LD	Χαμηλή διασπορά ραδιενεργό υλικό
T	Φόρτωση
X	Ειδική ρύθμιση

Στην περίπτωση σχεδιασμών κόλων για μη-σχάσιμο ή σχάσιμο εξαιρούμενο εξαφθοριούχο ουράνιο, όπου δεν εφαρμόζεται κανένας από τους παραπάνω κωδικούς, τότε οι παρακάτω κωδικοί τύπου θα πρέπει να χρησιμοποιούνται:

H(U)	Μονομερής έγκριση
H(M)	Πολυμερής έγκριση

(d) Για πιστοποιητικά έγκρισης του σχεδιασμού του κόλου και ειδικής μορφής ραδιενεργό υλικό, άλλα από αυτά που εκδίδονται υπό ενδιάμεση συσκευασία οι διατάξεις των 1.6.6.2 έως 1.6.6.4, και για πιστοποιητικά έγκρισης ραδιενεργό υλικό χαμηλής διασποράς, τα σύμβολα "-96" θα πρέπει να προστίθενται στον κωδικό τύπου.

6.4.23.10 Αυτοί οι κωδικοί τύπου θα πρέπει να εφαρμόζονται ως εξής:

(a) Κάθε πιστοποιητικό και κάθε κόλο θα πρέπει να φέρει το κατάλληλο χαρακτηριστικό σήμα, που να περιλαμβάνει τα σύμβολα που ορίζονται στην 6.4.23.9 (a), (b), (c) και (d) παραπάνω, εκτός του ότι, για κόλα, μόνον οι ισχύοντες κωδικοί τύπου σχεδιασμού συμπεριλαμβανομένου, εάν ισχύει, του συμβόλου "-96" θα πρέπει να εμφανίζονται μετά τη δεύτερη κάθετο, πράγμα που σημαίνει ότι, τα 'T' ή 'X' δεν θα πρέπει να εμφανίζονται στη χαρακτηριστική σήμανση πάνω στο κόλο. Όπου η έγκριση σχεδιασμού και η έγκριση φόρτωσης συνδυάζονται, οι ισχύοντες κωδικοί τύπου δεν χρειάζεται να επαναλαμβάνονται. Για παράδειγμα:

A/132/B(M)F-96:	Ένας σχεδιασμός κόλου Τύπου B(M) εγκεκριμένος για σχάσιμο υλικό, που απαιτεί πολυμερή έγκριση, για την οποία η αρμόδια αρχή της Αυστρίας έχει καταχωρήσει τον αριθμό σχεδιασμού 132 (που πρέπει να φέρεται ως σήμανση τόσο πάνω στο κόλο όσο και στο πιστοποιητικό έγκρισης του σχεδιασμού του κόλου).
A/132/B(M)F-96T:	Η έγκριση φόρτωσης που εκδίδεται για ένα κόλο που φέρει το χαρακτηριστικό σήμα που αναλύεται παραπάνω (που πρέπει να επισημαίνεται πάνω στο πιστοποιητικό μόνο).
A/137/X:	Μία ειδική έγκριση ρύθμισης που εκδίδεται από την αρμόδια αρχή της Αυστρίας, για την οποία ο αριθμός 137 έχει καταχωρηθεί (που πρέπει να επισημαίνεται πάνω στο πιστοποιητικό μόνο)

A/139/IF-96: Ένας σχεδιασμός βιομηχανικού κόλου για σχάσιμο υλικό εγκεκριμένος από την αρμόδια αρχή της Αυστρίας, για τον οποίο σχεδιασμό κόλου ο αριθμός 139 έχει καταχωρηθεί (που πρέπει να επισημαίνεται και πάνω στο κόλο και πάνω στο πιστοποιητικό έγκρισης σχεδιασμού του κόλου) και

A/145/H(U)-96: Ένας σχεδιασμός κόλου για σχάσιμο εξαιρούμενο εξαφθοριούχο ουράνιο εγκεκριμένος από την αρμόδια αρχή της Αυστρίας, για τον οποίο σχεδιασμό κόλου ο αριθμός 145 έχει καταχωρηθεί (που πρέπει να επισημαίνεται και πάνω στο κόλο και πάνω στο πιστοποιητικό έγκρισης σχεδιασμού του κόλου).

(b) Όπου πολυμερής έγκριση πραγματοποιείται με επικύρωση σύμφωνα με την 6.4.23.16, μόνον το χαρακτηριστικό σήμα που εκδίδεται από τη χώρα προέλευσης του σχεδιασμού ή της φόρτωσης θα πρέπει να χρησιμοποιείται. Όπου πολυμερής έγκριση πραγματοποιείται με έκδοση πιστοποιητικών από διαδοχικές χώρες, κάθε πιστοποιητικό θα πρέπει να φέρει το κατάλληλο σήμα και το κόλο του οποίου ο σχεδιασμός είχε έτσι εγκριθεί θα πρέπει να φέρει όλα τα κατάλληλα χαρακτηριστικά σήματα.

Για παράδειγμα:

A/132/B(M)F-96
CH/28/B(M)F-96

θα ήταν το χαρακτηριστικό σήμα ενός κόλου που είχε αρχικά εγκριθεί από την Αυστρία και είχε επακολούθως εγκριθεί, με ξεχωριστό πιστοποιητικό, από την Ελβετία. Πρόσθετα χαρακτηριστικά σήματα θα εμφανίζονταν μ' έναν παρόμοιο τρόπο πάνω στο κόλο.

(c) Η αναθεώρηση ενός πιστοποιητικού θα πρέπει να υποδεικνύεται με μία παρενθετική έκφραση μετά από το χαρακτηριστικό σήμα πάνω στο πιστοποιητικό. Για παράδειγμα, A/132/B(M)F-96 (Αναθ.2) θα δήλωνε την αναθεώρηση 2 του αυστριακού πιστοποιητικού έγκρισης του σχεδιασμού του κόλου, ή A/132/B(M)F-96 (Αναθ.0) θα δήλωνε την αρχική έκδοση του αυστριακού πιστοποιητικού έγκρισης του σχεδιασμού του κόλου. Για αρχικές εκδόσεις, η παρενθετική καταχώρηση είναι προαιρετική και άλλες λέξεις τέτοιες όπως "αρχική έκδοση" μπορούν επίσης να χρησιμοποιούνται στη θέση των "Αναθ.0". Αριθμοί αναθεώρησης πιστοποιητικού μπορούν μόνον να εκδίδονται από τη χώρα που εκδίδει το αρχικό πιστοποιητικό έγκρισης.

(d) Πρόσθετα σύμβολα (όπως μπορεί να επιβάλλονται από εθνικές απαιτήσεις) μπορούν να προστίθενται σε παρένθεση στο τέλος του χαρακτηριστικού σήματος, για παράδειγμα, A/132/B(M)F-96 (SP503).

(e) Δεν είναι απαραίτητο να τροποποιείται το χαρακτηριστικό σήμα πάνω στη συσκευασία κάθε φορά που γίνεται μία αναθεώρηση στο πιστοποιητικό σχεδιασμού. Τέτοια επανασήμανση θα πρέπει να γίνεται μόνο σε εκείνες τις περιπτώσεις όπου η αναθεώρηση στο πιστοποιητικό σχεδιασμού του κόλου συνεπάγεται αλλαγή στους γραμματικούς κωδικούς τύπου για το σχεδιασμό του κόλου μετά τη δεύτερη κάθετο.

6.4.23.11 Κάθε πιστοποιητικό έγκρισης που εκδίδεται από μια αρμόδια αρχή για ειδικής μορφής ραδιενεργό υλικό ή ραδιενεργό υλικό χαμηλής διασποράς θα πρέπει να περιλαμβάνει τις παρακάτω πληροφορίες:

(a) Τύπο του πιστοποιητικού,

(b) Τη χαρακτηριστική ένδειξη της αρμόδιας αρχής,

(c) Την ημερομηνία έκδοσης και μια ημερομηνία λήξης,

(d) Κατάλογο των ισχυουσών εθνικών και διεθνών ρυθμίσεων, συμπεριλαμβανομένης της έκδοσης των Ρυθμίσεων της ΙΑΕΑ για την Ασφαλή Μεταφορά Ραδιενεργού Υλικού υπό την οποία το ειδικής μορφής ραδιενεργό υλικό ή ραδιενεργό υλικό χαμηλής διασποράς έχει εγκριθεί,

(e) Το χαρακτηριστικό του ειδικής μορφής ραδιενεργού υλικού ή ραδιενεργού υλικού χαμηλής διασποράς,

(f) Μια περιγραφή του ειδικής μορφής ραδιενεργού υλικού ή ραδιενεργού υλικού χαμηλής διασποράς,

(g) Προδιαγραφές σχεδιασμού για το ειδικής μορφής ραδιενεργό υλικό ή ραδιενεργό υλικό χαμηλής διασποράς που μπορούν να περιλαμβάνουν αναφορές σε σχέδια,

(h) Μια προδιαγραφή του ραδιενεργού περιεχομένου που περιλαμβάνει τις δραστηριότητες που συνεπάγονται και οι οποίες μπορεί να περιλαμβάνουν τη φυσική και χημική μορφή,

(i) Μια προδιαγραφή του εφαρμοζόμενου προγράμματος διασφάλισης της ποιότητας, όπως απαιτείται από την 1.7.3,

(j) Αναφορά σε πληροφορίες παρεχόμενες από τον αιτούντα σχετικά με την ανάληψη δράσεων που πρέπει να ληφθούν πριν την αποστολή,

(k) Εάν θεωρείται κατάλληλο από την αρμόδια αρχή, αναφορά στην ταυτότητα αιτούντα,

(l) Σφραγίδα και προσδιορισμός ταυτότητας του αρμόδιου έγκρισης.

6.4.23.12 Κάθε πιστοποιητικό έγκρισης που εκδίδεται από μια αρμόδια αρχή για ειδική ρύθμιση θα πρέπει να περιλαμβάνει τις παρακάτω πληροφορίες:

(a) Τύπο του πιστοποιητικού,

(b) Τη χαρακτηριστική ένδειξη της αρμόδιας αρχής,

(c) Την ημερομηνία έκδοσης και μια ημερομηνία λήξης,

(d) Τρόπο(ους) μεταφοράς,

(e) Οποιουσδήποτε περιορισμούς στους τρόπους μεταφοράς, τύπο οχήματος, εμπορευματοκιβώτιο, και οποιεσδήποτε αναγκαίες οδηγίες πορείας,

(f) Κατάλογο των ισχυουσών εθνικών και διεθνών ρυθμίσεων, συμπεριλαμβανομένης της έκδοσης των Ρυθμίσεων της ΙΑΕΑ για την Ασφαλή Μεταφορά Ραδιενεργού Υλικού υπό την οποία η ειδική ρύθμιση έχει εγκριθεί,

(g) Την παρακάτω δήλωση:

"Αυτό το πιστοποιητικό δεν απαλλάσσει τον αποστολέα από συμμόρφωση με οποιαδήποτε απαίτηση της κυβέρνησης οποιασδήποτε χώρας μέσω της οποίας ή μέσα στην οποία θα μεταφερθεί το κόλο."

(h) Αναφορές σε πιστοποιητικά για εναλλακτικό ραδιενεργό περιεχόμενο, άλλη επικύρωση αρμόδιας αρχής, ή πρόσθετα τεχνικά στοιχεία ή πληροφορίες, όπως θεωρείται κατάλληλο από την αρμόδια αρχή,

(i) Περιγραφή της συσκευασίας με αναφορά σε σχέδια ή μια προδιαγραφή του σχεδιασμού. Εάν θεωρείται κατάλληλο από την αρμόδια αρχή, ένα αναπαραγόμενο σχήμα όχι μεγαλύτερο από 21 cm επί 30 cm που να εμφανίζει τη διαρρύθμιση του κόλου θα πρέπει επίσης να παρέχεται, συνοδευόμενο από μια σύντομη περιγραφή της συσκευασίας, που να περιλαμβάνει υλικά κατασκευής, μικτό βάρος, γενικές εξωτερικές διαστάσεις και εμφάνιση,

(j) Μια προδιαγραφή του επιτρεπόμενου ραδιενεργού περιεχομένου, συμπεριλαμβανομένων οποιωνδήποτε περιορισμών στο ραδιενεργό περιεχόμενο που μπορεί να μην είναι προφανείς από τη φύση της συσκευασίας. Αυτό θα πρέπει να περιλαμβάνει φυσικές και χημικές μορφές, τις σχετικές τους δραστικότητες (συμπεριλαμβανομένων αυτών των διαφόρων ισοτόπων, όπου αρμόζει), ποσότητες σε γραμμάρια (για σχάσιμο υλικό), και όποια ειδική μορφή ραδιενεργού υλικού ή ραδιενεργού υλικού χαμηλής διασποράς, όπου αρμόζει,

(k) Επιπρόσθετα, για κόλα που περιέχουν σχάσιμο υλικό:

(i) μια λεπτομερή περιγραφή του επιτρεπόμενου ραδιενεργού περιεχομένου,

(ii) την τιμή του δείκτη ασφάλειας κρισιμότητας,

(iii) αναφορά σε τεκμηρίωση που αποδεικνύει την ασφάλεια κρισιμότητας του περιεχομένου,

(iv) οποιαδήποτε ειδικά χαρακτηριστικά, στη βάση των οποίων η απουσία νερού από συγκεκριμένους κενούς χώρους έχει υπολογιστεί στην εκτίμηση της κρισιμότητας,

(v) κάθε περιθώριο (βασισμένο στην 6.4.11.4 (b)) για μια αλλαγή στον πολλαπλασιασμό των νετρονίων του οποίου γίνεται η παραδοχή στην εκτίμηση κρισιμότητας ως αποτέλεσμα πρακτικής εμπειρίας ακτινοβολίας και

(vi) το εύρος της θερμοκρασίας περιβάλλοντος για το οποίο η ειδική ρύθμιση έχει εγκριθεί.

(l) Ένα λεπτομερή κατάλογο οποιωνδήποτε συμπληρωματικών λειτουργικών ελέγχων που απαιτούνται για προετοιμασία, φόρτωση, μεταφορά, εκφόρτωση και διακίνηση της αποστολής, συμπεριλαμβανομένων οποιωνδήποτε ειδικών διατάξεων στοιβάγματος για την ασφαλή διάχυση θερμότητας.

(m) Αν θεωρηθεί κατάλληλο από την αρμόδια αρχή, οι λόγοι για την ειδική ρύθμιση,

(n) Περιγραφή των αντισταθμιστικών μέτρων προς εφαρμογή ως συνέπεια ότι η αποστολή βρίσκεται υπό ειδική ρύθμιση,

(o) Αναφορά σε πληροφορίες παρεχόμενες από τον αιτούντα σχετικά με τη χρήση της συσκευασίας ή συγκεκριμένες δράσεις που πρέπει να ληφθούν πριν την αποστολή,

(p) Μια δήλωση που αφορά στις συνθήκες περιβάλλοντος των οποίων έχει γίνει η παραδοχή για σχεδιαστικούς σκοπούς εάν αυτές δεν είναι σύμφωνα με εκείνες που καθορίζονται στις 6.4.8.5, 6.4.8.5, και 6.4.8.15, ως ισχύουσες,

(q) Οποιαδήποτε μέτρα έκτακτης ανάγκης που θεωρούνται απαραίτητα από την αρμόδια αρχή,

(r) Μια προδιαγραφή του εφαρμοζόμενου προγράμματος διασφάλισης της ποιότητας, όπως απαιτείται από την 1.7.3,

(s) Εάν θεωρείται κατάλληλο από την αρμόδια αρχή, αναφορά στην ταυτότητα αιτούντα και στην ταυτότητα του μεταφορέα,

(t) Σφραγίδα και προσδιορισμός ταυτότητας του αρμοδίου έγκρισης.

6.4.23.13 Κάθε πιστοποιητικό έγκρισης για μια αποστολή που εκδίδεται από μία αρμόδια αρχή θα πρέπει να περιλαμβάνει τις παρακάτω πληροφορίες:

(a) Τύπο του πιστοποιητικού,

(b) Τη χαρακτηριστική ένδειξη της αρμόδιας αρχής

(c) Την ημερομηνία έκδοσης και μια ημερομηνία λήξης,

(d) Κατάλογο των ισχυουσών εθνικών και διεθνών ρυθμίσεων, συμπεριλαμβανομένης της έκδοσης των Ρυθμίσεων της ΙΑΕΑ για την Ασφαλή Μεταφορά Ραδιενεργού Υλικού υπό την οποία η αποστολή έχει εγκριθεί,

(e) Οποιουσδήποτε περιορισμούς στους τρόπους μεταφοράς, τύπο οχήματος, εμπορευματοκιβώτιο, και οποιεσδήποτε αναγκαίες οδηγίες πορείας

(f) Την παρακάτω δήλωση:

"Αυτό το πιστοποιητικό δεν απαλλάσσει τον αποστολέα από συμμόρφωση με οποιαδήποτε απαίτηση της κυβέρνησης οποιασδήποτε χώρας μέσω της οποίας ή μέσα στην οποία θα μεταφερθεί το κόλο.",

(g) Ένα λεπτομερή κατάλογο οποιωνδήποτε συμπληρωματικών λειτουργικών ελέγχων που απαιτούνται για προετοιμασία, φόρτωση, μεταφορά, εκφόρτωση και διακίνηση της αποστολής, συμπεριλαμβανομένων οποιωνδήποτε ειδικών διατάξεων στοιβάγματος για την ασφαλή διάχυση θερμότητας,

(h) Αναφορά σε πληροφορίες παρεχόμενες από τον αιτούντα σχετικά με συγκεκριμένες δράσεις που πρέπει να ληφθούν πριν την αποστολή,

(i) Αναφορά στο σχετικό πιστοποιητικό-(α) έγκρισης σχεδιασμού,

(j) Μια προδιαγραφή του πραγματικού ραδιενεργού περιεχομένου, συμπεριλαμβανομένων οποιωνδήποτε περιορισμών στο ραδιενεργό περιεχόμενο που μπορεί να μην είναι προφανείς από τη φύση της συσκευασίας. Αυτό θα πρέπει να περιλαμβάνει φυσικές και χημικές μορφές, τις συνολικές σχετικές δραστικότητες (συμπεριλαμβανομένων αυτών των διαφόρων ισοτόπων, όπου αρμόζει), ποσότητες σε γραμμάρια (για σχάσιμο υλικό), και όποια ειδική μορφή ραδιενεργού υλικού ή ραδιενεργού υλικού χαμηλής διασποράς, όπου αρμόζει

(k) Οποιαδήποτε μέτρα έκτακτης ανάγκης που θεωρούνται απαραίτητα από την αρμόδια αρχή,

(l) Μια προδιαγραφή του εφαρμοζόμενου προγράμματος διασφάλισης της ποιότητας, όπως απαιτείται από την 1.7.3,

(m) Εάν θεωρείται κατάλληλο από την αρμόδια αρχή, αναφορά στην ταυτότητα αιτούντα,

(n) Υπογραφή και προσδιορισμός ταυτότητας του αρμόδιου έγκρισης.

6.4.23.14 Κάθε πιστοποιητικό έγκρισης του σχεδιασμού ενός κόλου που εκδίδεται από μια αρμόδια αρχή θα πρέπει να περιλαμβάνει τις παρακάτω πληροφορίες:

(a) Τύπος του πιστοποιητικού,

(b) Τη χαρακτηριστική ένδειξη της αρμόδιας αρχής,

(c) Την ημερομηνία έκδοσης και μια ημερομηνία λήξης,

(d) Οποιοδήποτε περιορισμό στα μέσα μεταφοράς, όπου αρμόζει,

(e) Κατάλογο των ισχυουσών εθνικών και διεθνών ρυθμίσεων, συμπεριλαμβανομένης της έκδοσης των Ρυθμίσεων της ΙΑΕΑ για την Ασφαλή Μεταφορά Ραδιενεργού Υλικού υπό την οποία ο σχεδιασμός έχει εγκριθεί,

(f) Την παρακάτω δήλωση:

"Αυτό το πιστοποιητικό δεν απαλλάσσει τον αποστολέα από συμμόρφωση με οποιαδήποτε απαίτηση της κυβέρνησης οποιασδήποτε χώρας μέσω της οποίας ή μέσα στην οποία θα μεταφερθεί το κόλο.",

(g) Αναφορές στα πιστοποιητικά για εναλλακτικά ραδιενεργά περιεχόμενα, επικύρωση άλλης αρμόδιας αρχής ή πρόσθετα τεχνικά στοιχεία ή πληροφορίες, όπως κρίνεται κατάλληλο από την αρμόδια αρχή,

(h) Μία δήλωση που εξουσιοδοτεί την αποστολή όπου απαιτείται έγκριση αποστολής σύμφωνα με την 5.1.5.1.2, αν κρίνεται απαραίτητο,

(i) Προσδιορισμός στοιχείων συσκευασίας,

(j) Περιγραφή της συσκευασίας με αναφορά σε σχέδια ή προδιαγραφή του σχεδιασμού. Εάν θεωρείται κατάλληλο από την αρμόδια αρχή, ένα αναπαραγόμενο σχήμα όχι μεγαλύτερο από 21 cm επί 30 cm που να εμφανίζει τη διαρρύθμιση του κόλου θα πρέπει επίσης να παρέχεται, συνοδευόμενο από μια σύντομη περιγραφή της συσκευασίας, που να περιλαμβάνει υλικά κατασκευής, μικτό βάρος, γενικές εξωτερικές διαστάσεις και εμφάνιση,

(k) Προδιαγραφές σχεδιασμού με αναφορά στα σχέδια,

(l) Μια προδιαγραφή του επιτρεπόμενου ραδιενεργού περιεχομένου, συμπεριλαμβανομένων οποιωνδήποτε περιορισμών στο ραδιενεργό περιεχόμενο που μπορεί να μην είναι προφανείς από τη φύση της συσκευασίας. Αυτό θα πρέπει να περιλαμβάνει φυσικές και χημικές μορφές, τις σχετικές δραστικότητες (συμπεριλαμβανομένων αυτών των διαφόρων ισοτόπων, όπου αρμόζει), ποσότητες σε γραμμάρια (για σχάσιμο υλικό), και όποια ειδική μορφή ραδιενεργού υλικού ή υλικού χαμηλής διασποράς, όπου αρμόζει,

(m) Μία περιγραφή του συστήματος συγκράτησης,

(n) Επιπρόσθετα, για κόλα που περιέχουν σχάσιμο υλικό:

(i) μια λεπτομερή περιγραφή του επιτρεπόμενου ραδιενεργού περιεχομένου,

(ii) Μια περιγραφή του συστήματος συγκράτησης,

(iii) η τιμή του δείκτη ασφάλειας κρισιμότητας,

(iv) αναφορά στην τεκμηρίωση που αποδεικνύει την ασφάλεια κρισιμότητας των περιεχομένων,

(v) οποιαδήποτε ειδικά χαρακτηριστικά, στη βάση των οποίων η απουσία νερού από συγκεκριμένους κενούς χώρους έχει υπολογιστεί στην εκτίμηση της κρισιμότητας,

(vi) κάθε περιθώριο (βασισμένο στην 6.4.11.4 (b)) για μια αλλαγή στον πολλαπλασιασμό των νετρονίων του οποίου γίνεται η παραδοχή στην εκτίμηση κρισιμότητας πρακτικής εμπειρίας ακτινοβολίας και

(vii) το εύρος της θερμοκρασίας περιβάλλοντος για το οποίο ο σχεδιασμός του κόλου έχει εγκριθεί

(o) Για κόλα Τύπου B(M), μια δήλωση που να καθορίζει εκείνες τις απαιτήσεις των 6.4.7.5, 6.4.8.4, 6.4.8.5, 6.4.8.6 και 6.4.8.9 έως 6.4.8.15 με τις οποίες το κόλο δεν συμμορφώνεται και οποιαδήποτε ενισχυτική πληροφορία που μπορεί να είναι χρήσιμη σε άλλες αρμόδιες αρχές,

(p) Για κόλα που περιέχουν περισσότερο από 0.1 kg εξαφθοριούχου ουρανίου, μια δήλωση που να αναφέρει τις απαιτήσεις εκείνες της παραγ.6.4.6.4 που εφαρμόζονται, εάν υπάρχουν και κάθε περεταίρω πληροφορία, η οποίο μπορεί να είναι χρήσιμη σε άλλες αρμόδιες αρχές,

(q) Ένα λεπτομερή κατάλογο οποιωνδήποτε συμπληρωματικών λειτουργικών ελέγχων που απαιτούνται για προετοιμασία, φόρτωση, μεταφορά, εκφόρτωση και διακίνηση της αποστολής, συμπεριλαμβανομένων οποιωνδήποτε ειδικών διατάξεων στοιβάγματος για την ασφαλή διάχυση θερμότητας,

(r) Αναφορά σε πληροφορίες παρεχόμενες από τον αιτούντα σχετικά με τη χρήση συσκευασίας ή τις συγκεκριμένες δράσεις που πρέπει να ληφθούν πριν την αποστολή,

(s) Μία δήλωση σχετικά με τις συνθήκες περιβάλλοντος των οποίων γίνεται παραδοχή για σχεδιαστικούς λόγους αν αυτές δεν είναι σύμφωνες με αυτές που καθορίζονται στις 6.4.8.5, 6.4.8.6 και 6.4.8.15, ως αρμόζει,

(t) Μια προδιαγραφή του εφαρμοζόμενου προγράμματος διασφάλισης της ποιότητας, όπως απαιτείται από την 1.7.3,

(u) Οποιαδήποτε μέτρα έκτακτης ανάγκης που θεωρούνται απαραίτητα από την αρμόδια αρχή,

(v) Εάν θεωρείται κατάλληλο από την αρμόδια αρχή, αναφορά στην ταυτότητα του αιτούντα,

(x) Σφραγίδα και προσδιορισμός ταυτότητας του αρμοδίου έγκρισης.

6.4.23.15 Η αρμόδια αρχή θα πρέπει να ενημερώνεται για τον αύξοντα αριθμό κάθε συσκευασίας που κατασκευάζεται με ένα σχεδιασμό εγκεκριμένο από αυτή σύμφωνα με τις 6.4.22.2, 6.4.22.3, 6.4.22.4, 6.4.24.2 και 6.4.24.3.

6.4.23.16 Πολυμερής έγκριση μπορεί να υπάρχει με επικύρωση του πρωτότυπου πιστοποιητικού που εκδόθηκε από την αρμόδια αρχή της χώρας προέλευσης του σχεδιασμού ή της αποστολής. Τέτοια επικύρωση μπορεί να πάρει τη μορφή μιας οπισθογράφησης του πρωτότυπου πιστοποιητικού ή την έκδοση μιας ξεχωριστής έγκρισης, Παραρτήματος, προσαρτήματος, κλπ., από την αρμόδια αρχή της χώρας μέσω της οποίας ή μέσα στην οποία γίνεται η αποστολή.

ΚΕΦΑΛΑΙΟ 6.5

ΑΠΑΙΤΗΣΕΙΣ ΓΙΑ ΤΗΝ ΚΑΤΑΣΚΕΥΗ ΚΑΙ ΕΛΕΓΧΟ ΕΝΔΙΑΜΕΣΩΝ ΕΜΠΟΡΕΥΜΑΤΟΚΙΒΩΤΙΩΝ ΓΙΑ ΜΕΤΑΦΟΡΑ ΧΥΜΑ (IBCs)

6.5.1 Γενικές απαιτήσεις

6.5.1.1 ***Πεδίο εφαρμογής***

6.5.1.1.1 Οι απαιτήσεις αυτού του Κεφαλαίου ισχύουν για εμπορευματοκιβώτια μεσαίας χωρητικότητας για φορτία χύμα (IBCs) η χρήση των οποίων επιτρέπεται ρητώς για τη μεταφορά ορισμένων επικίνδυνων εμπορευμάτων σύμφωνα με τις οδηγίες συσκευασίας που αναγράφονται στη Στήλη (8) του Πίνακα Α του Κεφαλαίου 3.2. Φορητές δεξαμενές και δεξαμενές- εμπορευματοκιβώτια που ικανοποιούν τις απαιτήσεις των Κεφαλαίων 6.7 ή 6.8 αντίστοιχα δεν θεωρούνται IBCs. Τα IBCs που ικανοποιούν τις απαιτήσεις αυτού του Κεφαλαίου δεν θεωρούνται εμπορευματοκιβώτια στα πλαίσια της παρούσας οδηγίας. Τα γράμματα IBC θα χρησιμοποιούνται στο υπόλοιπο του κειμένου για να υποδηλώνουν μόνο εμπορευματοκιβώτια μεσαίας χωρητικότητας για φορτία χύμα.

6.5.1.1.2 Κατ'εξαίρεση, τα IBCs και ο εξοπλισμός εξυπηρέτησής τους που δεν συμμορφώνεται απόλυτα με τις εδώ απαιτήσεις αλλά που έχουν αποδεκτές εναλλακτικές, μπορούν να μελετηθούν προς έγκριση από την αρμόδια αρχή. Επιπλέον, για να ληφθεί υπόψη η πρόοδος στην επιστήμη και την τεχνολογία, η χρήση εναλλακτικών διευθετήσεων που προσφέρουν τουλάχιστον ισοδύναμη ασφάλεια κατά τη χρήση σε σχέση με τη συμβατότητα με τις ιδιότητες των μεταφερόμενων ουσιών και ισοδύναμη ή ανώτερη αντίσταση σε κρούση, φορτία και φωτιά, μπορεί να μελετηθεί από την αρμόδια αρχή.

6.5.1.1.3 Η κατασκευή, ο εξοπλισμός, οι δοκιμές, η σήμανση και η λειτουργία των IBCs υπόκεινται στην αποδοχή από την αρμόδια αρχή της χώρας στην οποία τα IBCs έχουν εγκριθεί.

6.5.1.1.4 Κατασκευαστές και διανομείς IBCs θα πρέπει να παρέχουν πληροφορίες σχετικά με τις διαδικασίες που πρέπει να επιτευχθούν και μια περιγραφή των τύπων και των διαστάσεων των πωμάτων (συμπεριλαμβανομένων απαιτούμενων παρεμβυσμάτων) και κάθε άλλων απαραίτητων στοιχείων που απαιτούνται για να εξασφαλιστεί ότι τα IBCs είναι ικανά να ανταπεξέλθουν στους εφαρμοζόμενους ελέγχους απόδοσης του παρόντος Κεφαλαίου.

6.5.1.2 ***(Δεσμευμένο)***

6.5.1.3 ***(Δεσμευμένο)***

6.5.1.4 ***Προσδιοριστικό κωδικό σύστημα για IBCs***

6.5.1.4.1 Ο κωδικός θα συνίσταται από δύο αραβικούς αριθμούς όπως προκαθορίζεται στο (a) παρακάτω, ένα κεφαλαίο γράμμα ή γράμματα όπως προκαθορίζεται στο (b) παρακάτω, ακολουθούμενα, όταν αυτό καθορίζεται σε ατομικό τμήμα, από ένα αραβικό αριθμό που υποδεικνύει την κατηγορία IBC.

(a)

Τύπος	**Για στερεά, που φορτώνονται και/ή ξεφορτώνονται**		**Για υγρά**
	Με τη βαρύτητα	**υπό πίεση μεγαλύτερη από 10 kPa (0.1 bar)**	

Άκαμπτο	11	21	31
Εύκαμπτο	13	-	-

(b) Υλικά

A. Χάλυβας (όλοι οι τύποι και οι επιφανειακές επεξεργασίες)
B. Αλουμίνιο
C. Φυσικό ξύλο
D. Κόντρα πλακέ
F. Ανασυσταμένο ξύλο
G. Ινοσανίδες
H. Πλαστικό υλικό
L. Ύφασμα
M. Χαρτί, πολλαπλών τοιχωμάτων
N. Μέταλλο (πέραν από χάλυβα ή αλουμίνιο).

6.5.1.4.2 Για σύνθετα IBCs, θα πρέπει να χρησιμοποιούνται δύο κεφαλαία γράμματα (λατινικοί χαρακτήρες) σε σειρά στη δεύτερη θέση του κωδικού. Το πρώτο θα πρέπει να υποδεικνύει το υλικό του εσωτερικού δοχείου του IBC και το δεύτερο εκείνο της εξωτερικής συσκευασίας του IBC.

6.5.1.4.3 Οι ακόλουθοι τύποι και κωδικοί IBC ορίζονται:

Υλικό	**Κατηγορία**	**Κωδικός**	**Παράγραφος**
Μέταλλο			6.5.3.1
A. Χάλυβας	για στερεά, που φορτώνονται ή ξεφορτώνονται με τη βαρύτητα	11A	
	για στερεά, που φορτώνονται ή ξεφορτώνονται υπό πίεση	21A	
	για υγρά	31A	
B. Αλουμίνιο	για στερεά, που φορτώνονται ή ξεφορτώνονται με τη βαρύτητα	11B	
	για στερεά, που φορτώνονται ή ξεφορτώνονται υπό πίεση	21B	
	για υγρά	31B	
N. Εκτός από χάλυβα ή αλουμίνιο	για στερεά, που φορτώνονται ή ξεφορτώνονται με τη βαρύτητα	11N	
	για στερεά, που φορτώνονται ή ξεφορτώνονται υπό πίεση	21N	
	για υγρά	31N	
Εύκαμπτο			6.5.3.2
H. Πλαστικό	υφαντά πλαστικά χωρίς προστατευτικό ή επένδυση	13H1	
	υφαντά πλαστικά, με προστατευτικό	13H2	
	υφαντά πλαστικά με επένδυση	13H3	
	υφαντά πλαστικά, με προστατευτικό και επένδυση	13H4	
	πλαστικό φιλμ	13H5	
L. Ύφασμα	χωρίς προστατευτικό ή επένδυση	13L1	
	επικαλυμμένο	13L2	
	με επένδυση	13L3	
	επικαλυμμένο και με επένδυση	13L4	
M. Χαρτί	πολλαπλών τοιχωμάτων	13M1	
	πολλαπλών τοιχωμάτων, ανθεκτικό στο νερό	13M2	
H. **Άκαμπτο**			6.5.3.3

Υλικό	Κατηγορία	Κωδικός	Παράγραφος
πλαστικό	για στερεά, που φορτώνονται ή ξεφορτώνονται με τη βαρύτητα, εξοπλισμένο με δομικό εξοπλισμό	11H1	
	για στερεά, που φορτώνονται ή ξεφορτώνονται με τη βαρύτητα, που στέκεται ελεύθερο	11H2	
	για στερεά, που φορτώνονται ή ξεφορτώνονται υπό πίεση, εξοπλισμένο με δομικό εξοπλισμό	21H1	
	για στερεά, που φορτώνονται ή ξεφορτώνονται υπό πίεση, που στέκεται ελεύθερο	21H2	
	για υγρά, εξοπλισμένο με δομικό εξοπλισμό	31H1	
	για υγρά, που στέκεται ελεύθερο	31H2	
HZ. **Σύνθετα με πλαστικό εσωτερικό δοχείο** [a]	για στερεά, που φορτώνονται ή ξεφορτώνονται με τη βαρύτητα, με άκαμπτο πλαστικό δοχείο	11HZ1	6.5.3.4
	για στερεά, που φορτώνονται ή ξεφορτώνονται με τη βαρύτητα, με εύκαμπτο πλαστικό δοχείο	11HZ2	
	για στερεά, που φορτώνονται ή ξεφορτώνονται υπό πίεση, με άκαμπτο πλαστικό δοχείο	21HZ1	
	για στερεά, που φορτώνονται ή ξεφορτώνονται υπό πίεση, με εύκαμπτο πλαστικό δοχείο	21HZ2	
	για υγρά, με άκαμπτο πλαστικό δοχείο	31HZ1	
	για υγρά, με εύκαμπτο πλαστικό δοχείο	31HZ2	
G. **Ινοσανίδες**	για στερεά, που φορτώνονται ή ξεφορτώνονται με τη βαρύτητα	11G	6.5.3.5
Ξύλινα			6.5.3.6
C. Φυσικό ξύλο	για στερεά, που φορτώνονται ή ξεφορτώνονται με τη βαρύτητα με εσωτερική επένδυση	11C	
D. Κόντρα πλακέ	Για στερεά, που φορτώνονται ή ξεφορτώνονται με τη βαρύτητα, με εσωτερική επένδυση	11D	
F. Ανασυσταμένο ξύλο	Για στερεά, που φορτώνονται ή ξεφορτώνονται με τη βαρύτητα, με εσωτερική επένδυση	11F	

[a] *Ο κωδικός θα συμπληρώνεται από την αντικατάσταση του γράμματος Z με ένα κεφαλαίο γράμμα σύμφωνα με την 6.5.1.4.1 (b) για να υποδεικνύει τη φύση του υλικού που χρησιμοποιείται για το εξωτερικό περίβλημα.*

6.5.1.4.4 Το γράμμα "W" μπορεί να ακολουθεί τον κωδικό IBC. Το γράμμα "W" σημαίνει πως το IBC, παρόλο που είναι του ίδιου τύπου όπως φαίνεται από τον κωδικό, είναι κατασκευασμένο με διαφορετικές προδιαγραφές από αυτές της 6.5.5 και θεωρείται ισοδύναμο σύμφωνα με τις απαιτήσεις στην 6.5.1.1.2

6.5.2 Επισήμανση

6.5.2.1 ***Κύρια επισήμανση***

6.5.2.1.1 Όλα τα IBCs που κατασκευάζονται και προορίζονται για χρήση σύμφωνα με την παρούσα οδηγία θα πρέπει να φέρουν μια διαρκή και ευανάγνωστη επισήμανση, τοποθετημένη σε εύκολα ορατή θέση. Τα γράμματα, αριθμοί και σύμβολα θα είναι τουλάχιστον 12 mm σε ύψος και θα δείχνουν:

(a) το σύμβολο συσκευασίας των Ηνωμένων Εθνών:

Το εν λόγω σύμβολο δεν θα χρησιμοποιείται παρά μόνο για να πιστοποιεί ότι μία συσκευασία ικανοποιεί τις σχετικές διατάξεις των Κεφαλαίων 6.1, 6.2, 6.3, 6.5 ή 6.6.

για μεταλλικά IBC πάνω στα οποία η επισήμανση είναι σφραγισμένη ή ανάγλυφη, τα γράμματα "UN" (Ο.Η.Ε.) μπορούν να εφαρμόζονται αντί του συμβόλου,

(b) τον κωδικό που υποδεικνύει τον τύπο του IBC σύμφωνα με την 6.5.1.4,

(c) ένα κεφαλαίο γράμμα που υποδεικνύει την(τις) ομάδα(ες) συσκευασία(ς) για τη(τις) οποία(ες) ο τύπος σχεδιασμού έχει εγκριθεί:

(i) X για τις ομάδες συσκευασίας I, II και III (IBC μόνο για στερεά),

(ii) Y για τις ομάδες συσκευασίας II και III,

(iii) Z μόνο για την ομάδα συσκευασίας III,

(d) το μήνα και χρόνο (τα τελευταία δύο ψηφία) κατασκευής,

(e) το κράτος που ορίζει τη διανομή του σήματος, που υποδεικνύεται από το διακριτικό σήμα για μηχανοκίνητα οχήματα στη διεθνή κυκλοφορία[1],

(f) την ονομασία ή το σύμβολο του κατασκευαστή ή οποιοδήποτε άλλο χαρακτηριστικό στοιχείο του IBC όπως προκαθορίζεται από την αρμόδια αρχή,

(g) το φορτίο ελέγχου στοιβάγματος σε kg. Για IBCs μη σχεδιασμένα για στοίβαγμα, θα φαίνεται η ένδειξη "0",

(h) το μέγιστο επιτρεπτό μικτό βάρος ή, για εύκαμπτα IBCs, το μέγιστο επιτρεπτό φορτίο, σε kg.

Η κύρια επισήμανση που απαιτείται παραπάνω θα πρέπει να ισχύει για τη σειρά των υποπαραγράφων παρακάτω. Η επισήμανση που απαιτείται από την 6.5.2.2 και οποιαδήποτε περαιτέρω επισήμανση που επιτρέπεται από μία αρμόδια αρχή θα πρέπει να διευθετείται έτσι ώστε να καθιστά τα διάφορα μέρη της επισήμανσης σωστά προσδιορίσιμα.

6.5.2.1.2 *Παραδείγματα κύριας επισήμανσης για διάφορους τύπους IBC σύμφωνα με την παράγ. 6.5.2.1.1 (a) με (h) παραπάνω:*

11A/Y/02 99
NL/Mulder 007
5500/1500

Για μεταλλικό IBC για στερεά εκκενώμενα με τη βαρύτητα και κατασκευασμένο από χάλυβα για τις Ομάδες Συσκευασίας II και III /κατασκευασμένο το Φεβρουάριο του 1999/ εγκεκριμένο από την Ολλανδία /κατασκευασμένο από την Mulder σύμφωνα με έναν τύπο σχεδιασμού στον οποίο η αρμόδια αρχή έχει διαθέσει τον αύξοντα αριθμό 007/ φορτίο που χρησιμοποιείται για τον έλεγχο στοιβάγματος σε kg /μέγιστο επιτρεπτό μικτό βάρος σε kg.

[1] *Διακριτικό σήμα για μηχανοκίνητα οχήματα στη διεθνή διακίνηση όπως ορίστηκε στη Σύμβαση της Βιέννης για την Οδική Κυκλοφορία (1968).*

	13H3/Z/03 01 F/Meunier 1713 0/1500	Για εύκαμπτο IBC για στερεά που ξεφορτώνεται για παράδειγμα με τη βαρύτητα και κατασκευασμένο από υφαντά πλαστικά με επένδυση/ μη σχεδιασμένα να στοιβάζονται.
	31H1/Y/04 99 GB/9099 10800/1200	Για άκαμπτο πλαστικό IBC για υγρά από πλαστικό με δομικό εξοπλισμό που να αντέχει στο φορτίο στοιβάγματος.
	31HA1/Y/05 01 D/Muller 1683 10800/1200	Για σύνθετο IBC για υγρά με άκαμπτο πλαστικό εσωτερικό δοχείο και χαλύβδινο εξωτερικό περίβλημα.
	11C/X/01 02 S/Aurigny 9876 3000/910	Για ξύλινο IBC για στερεά με εσωτερική επένδυση εξουσιοδοτημένο για στερεά της ομάδας συσκευασίας I.

6.5.2.2 ***Πρόσθετη επισήμανση***

6.5.2.2.1 Κάθε IBC θα φέρει τις επισημάνσεις που απαιτούνται στην 6.5.2.1 και, επιπλέον, τις ακόλουθες πληροφορίες που μπορούν να φαίνονται πάνω σε πινακίδα ανθεκτική στη διάβρωση μόνιμα στερεωμένη σε θέση εύκολα προσβάσιμη σε επιθεώρηση:

Πρόσθετη επισήμανση	**Κατηγορία IBC**				
	μεταλλικό	**Άκαμπτο πλαστικό**	**Σύνθετο**	**Ινοσανίδες**	**ξύλινο**
Χωρητικότητα σε λίτρα [a] στους 20 °C	X	X	X		
Βάρος απόβαρου σε kg [a]	X	X	X	X	X
Πίεση δοκιμής (μετρητής), σε kPa ή bar [a], όπως αρμόζει		X	X		
Μέγιστη πίεση φόρτωσης/ εκκένωσης σε kPa ή bar[a] , αν αρμόζει	X	X	X		
Υλικό σώματος και ελάχιστο πάχος του σε mm	X				
Ημερομηνία τελευταίας δοκιμής στεγανότητας, αν αρμόζει (μήνας και έτος)	X	X	X		
Ημερομηνία τελευταίας επιθεώρησης (μήνας και έτος)	X	X	X		
Αύξων αριθμός κατασκευαστή	X				
Μέγιστος επιτρεπόμενο φορτίο στίβαξης[b]	X	X	X	X	X

[a] *Θα αναγράφεται η μονάδα που χρησιμοποιήθηκε.*

[b] *Βλ. 6.5.2.2.2. Αυτή η επιπρόσθετη σήμανση θα έχει εφαρμογή επί όλων των IBCs που κατασκευάζονται, επιδιορθώνονται ή ανασκευάζονται από 1 Ιανουαρίου 2011 (βλ. επίσης 1.6.1.15).*

6.5.2.2.2 Το μέγιστο επιτρεπόμενο φορτίο στοίβαξης που επιτρέπεται όταν χρησιμοποείται ένα IBC θα απεικονίζεται από ένα σύμβολο ως ακολούθως:

IBCs που μπορούν να στοιβαχθούν	IBCs που ΔΕΝ μπορούν να στοιβαχθούν

Τα σύμβολα δεν θα είναι μικρότερα από 100 mm Χ 100 mm. Θα είναι ανθεκτικά και ευκρινές. Τα γράμμα

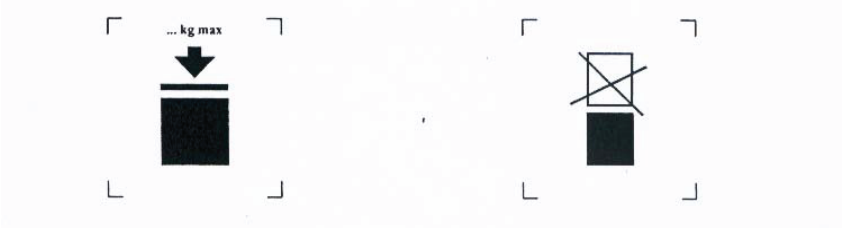

που καθορίζεται κατά τη

IBCs που κατασκευάζοντα

6.5.2.2.3 ορούν να φέρουν ένα πικ

6.5.2.2.4 Το εσωτερικό δοχείο των σύνθετων IBCs θα φέρει επισήμανση με τουλάχιστον τις ακόλουθες πληροφορί

(a) Το όνομα ή σύμβολο του κατασκευαστή και άλλα χαρακτηριστικά του IBC όπως ορίζει η αρμόδια αρχή όπως στην 6.5.2.1.1 (f),

(b) την ημερομηνία κατασκευής όπως στην 6.5.2.1.1 (d),

(c) το διακριτικό σήμα του κράτους που εξουσιοδοτεί τη διανομή της σήμανσης όπως στην 6.5.2.1.1 (e).

6.5.2.2.5 Όπου ένα σύνθετο IBC σχεδιάζεται με τέτοιο τρόπο ώστε το εξωτερικό περίβλημα να προβλέπεται να αποσυναρμολογείται για μεταφορά όταν είναι κενό (όπως για επιστροφή του IBC για νέα χρήση στον αρχικό αποστολέα), καθένα από τα μέρη που προβλέπεται να αποκολλάται θα φέρει επισήμανση με το μήνα και έτος κατασκευής και το όνομα ή σύμβολο του κατασκευαστή και άλλα χαρακτηριστικά του IBC όπως ορίζει η αρμόδια αρχή (6.5.2.1.1 (f)).

6.5.2.3 ***Συμμόρφωση με τον τύπο σχεδιασμού***

Η επισήμανση υποδεικνύει πως το IBC αντιστοιχεί σε έναν επιτυχώς δοκιμασμένο τύπο σχεδιασμού και πως οι απαιτήσεις που αναφέρονται στο πιστοποιητικό έχουν ικανοποιηθεί.

6.5.3 **Κατασκευαστικές απαιτήσεις**

6.5.3.1 ***Γενικές απαιτήσεις***

6.5.3.1.1 Τα IBC θα πρέπει να είναι ανθεκτικά ή επαρκώς προστατευμένα έναντι καταστροφής λόγω του εξωτερικού περιβάλλοντος.

6.5.3.1.2 Τα IBC θα πρέπει να είναι έτσι κατασκευασμένα και κλεισμένα ώστε κανένα από τα περιεχόμενα να μην μπορεί να διαφύγει υπό κανονικές συνθήκες μεταφοράς συμπεριλαμβανομένων των επιπτώσεων των κραδασμών, ή λόγω αλλαγών στη θερμοκρασία, υγρασία ή πίεση.

6.5.3.1.3 Τα IBC και τα πώματά τους θα πρέπει να είναι κατασκευασμένα από υλικά συμβατά με το περιεχόμενο τους, ή να είναι προστατευμένα εσωτερικά, έτσι ώστε να μην υπόκεινται:

(a) σε προσβολή από το περιεχόμενο έτσι ώστε να γίνεται η χρήση τους επικίνδυνη,

(b) σε πρόκληση του περιεχομένου να αντιδράσει ή να αποσυντεθεί, ή να σχηματίσει βλαβερές ή επικίνδυνες ενώσεις με τα IBCs.

6.5.3.1.4 Οι φλάντζες, όπου χρησιμοποιούνται, θα πρέπει να είναι κατασκευασμένες από υλικά που δεν υπόκεινται σε προσβολή από το περιεχόμενο των IBCs.

6.5.3.1.5 Όλος ο εξοπλισμός εξυπηρέτησης θα πρέπει να είναι έτσι τοποθετημένος ή προστατευμένος ώστε να ελαχιστοποιείται ο κίνδυνος διαφυγής του περιεχομένου εξαιτίας φθοράς κατά τη διάρκεια της διακίνησης και της μεταφοράς.

6.5.3.1.6 Τα IBC, τα εξαρτήματά τους και ο εξοπλισμός εξυπηρέτησης και δόμησής τους θα πρέπει να είναι σχεδιασμένα να αντέχουν, χωρίς απώλεια περιεχομένου, την εσωτερική πίεση του περιεχομένου και τις καταπονήσεις της κανονικής διακίνησης και μεταφοράς. Τα IBCs που προορίζονται για στοίβαγμα θα πρέπει να είναι σχεδιασμένα για στοίβαγμα. Οποιαδήποτε χαρακτηριστικά ανύψωσης ή ασφάλισης των IBCs θα πρέπει να είναι αρκετής αντοχής ώστε να αντέχουν τις κανονικές συνθήκες διακίνησης και μεταφοράς χωρίς ολική παραμόρφωση ή βλάβη και θα πρέπει να είναι έτσι τοποθετημένα ώστε να μην προκαλείται αδικαιολόγητη καταπόνηση σε οποιοδήποτε μέρος του IBC.

6.5.3.1.7 Όπου ένα IBC συνίσταται από ένα σώμα μέσα σ' ένα πλαίσιο, θα πρέπει να είναι έτσι κατασκευασμένο ώστε:

(a) το σώμα να μην τρίβεται ή γδέρνεται στο πλαίσιο έτσι ώστε να προκαλείται υλική φθορά στο σώμα,

(b) το σώμα να διατηρείται μέσα στο πλαίσιο συνεχώς,

(c) τα είδη του εξοπλισμού είναι προσαρμοσμένα με τέτοιον τρόπο ώστε να μην μπορούν να φθαρούν εάν οι συνδέσεις μεταξύ του σώματος και του πλαισίου επιτρέπουν σχετική διαστολή ή κίνηση.

6.5.3.1.8 Όπου υπάρχει μία βαλβίδα εκκένωσης στον πυθμένα, θα πρέπει να είναι ικανή να καθίσταται ασφαλής στην κλειστή θέση και όλο το σύστημα εκκένωσης θα πρέπει να είναι κατάλληλα προστατευμένο από φθορά. Βαλβίδες που έχουν πώματα με μοχλό θα πρέπει να είναι ικανές να ασφαλίζονται έναντι τυχαίου ανοίγματος και η ανοιχτή ή κλειστή θέση θα πρέπει να είναι άμεσα εμφανής. Για IBCs που περιέχουν υγρά, ένα δευτερεύον μέσο σφραγίσματος του ανοίγματος εκκένωσης θα πρέπει επίσης να υπάρχει, π.χ. με μία καθαρή φλάντζα ή ισοδύναμη συσκευή.

6.5.4. ***Δοκιμές, πιστοποίηση και επιθεώρηση***

6.5.4.1 Διασφάλιση *ποιότητας*: τα IBCs θα κατασκευάζονται και δοκιμάζονται στα πλαίσια ενός προγράμματος διασφάλισης ποιότητας που θα ικανοποιεί την αρμόδια αρχή, ώστε να διασφαλίζεται ότι κάθε κατασκευασμένο IBC ικανοποιεί τις απαιτήσεις αυτού του Κεφαλαίου.

ΣΗΜΕΙΩΣΗ: *ISO 16106:2006 «Συσκευασία – Κόλα μεταφοράς για επικίνδυνα εμπορεύματα – συσκευασίες επικινδύνων εμπορευμάτων, Μεσαία Χύδην Εμπορευματοκιβώτια (IBCs) και μεγάλες συσκευασίες – Κατευθυντήριες γραμμές για την εφαρμογή της ISO 9001» παρέχει αποδεκτή καθοδήγηση επί διαδικασιών που μπορούν να ακολουθηθούν.*

6.5.4.2 *Απαιτήσεις δοκιμών:* Τα IBCs θα υπόκεινται σε δοκιμές τύπου σχεδιασμού και, αν αρμόζει, σε αρχικές και περιοδικές δοκιμές σύμφωνα με την 6.5.4.4.

6.5.4.3 *Πιστοποίηση*: σε σχέση με τον κάθε τύπο σχεδιασμού IBC ένα πιστοποιητικό και επισήμανση (όπως στην 6.5.2) θα εκδίδεται βεβαιώνοντας πως ο τύπος σχεδιασμού, συμπεριλαμβανομένου του εξοπλισμού του, ικανοποιεί τις απαιτήσεις δοκιμών.

6.5.4.4 ***Επιθεώρηση και έλεγχος***

ΣΗΜΕΙΩΣΗ: *Βλέπε επίσης παράγ.6.5.4.5 για ελέγχους και επιθεωρήσεις επισκευασμένων IBCs.*

6.5.4.4.1 Κάθε μεταλλικό, άκαμπτο πλαστικό και σύνθετο IBC θα επιθεωρείται προς ικανοποίηση της αρμόδιας αρχής

(a) πριν να τεθεί σε χρήση, και εφεξής σε διαστήματα όχι μεγαλύτερα από πέντε χρόνια, σε σχέση με:

(i) συμμόρφωση με τον τύπο σχεδιασμού συμπεριλαμβανομένης της σήμανσης,

(ii) εσωτερική και εξωτερική κατάσταση

(iii) κανονική λειτουργία του εξοπλισμού εξυπηρέτησης.

Η θερμική μόνωση, αν υπάρχει, θα αφαιρείται μόνο στην έκταση αναγκαία για σωστή εξέταση του σώματος του IBC.

(b) σε διαστήματα όχι μεγαλύτερα από δυόμισι χρόνια, σε σχέση με:

(i) εξωτερική κατάσταση,

(ii) κανονική λειτουργία του εξοπλισμού εξυπηρέτησης.

Η θερμική μόνωση, αν υπάρχει, θα αφαιρείται μόνο στην έκταση αναγκαία για σωστή εξέταση του σώματος του IBC.

Κάθε IBC θα πρέπει να ανταποκρίνεται σε όλα τα σχετικά με τον τύπο σχεδιασμού του.

6.5.4.4.2 Κάθε μεταλλικό, άκαμπτο πλαστικό και σύνθετο IBC για υγρά, ή στερά που πληρώνονται ή εκκενώνονται υπό πίεση, θα υπόκειται σε κατάλληλο έλεγχο στεγανότητας τουλάχιστον ίσης αποτελεσματικότητας όπως ο έλεγχος που περιγράφεται στην 6.5.6.7.3 και θα πρέπει να είναι ικανό να ικανοποιεί το επίπεδο ελέγχου που καθορίζεται στην 6.5.6.7.3:

(a) πριν να τεθεί σε χρήση προς μεταφορά για πρώτη φορά,

(b) σε διαστήματα όχι μεγαλύτερα από 2.5 χρόνια.

Για τον έλεγχο αυτό, το IBC θα είναι εφοδιασμένο με πρωτεύον κλείσιμο πάτου. Το εσωτερικό δοχείο ενός σύνθετου IBC μπορεί να ελεγχεί χωρίς το εξωτερικό περίβλημα, δεδομένου ότι τα αποτελέσματα ελέγχου δεν επηρεάζονται.

6.5.4.4.3 Μια έκθεση κάθε επιθεώρησης θα κρατείται από τον ιδιοκτήτη του IBC τουλάχιστον ως την ημερομηνία της επόμενης επιθεώρησης. Η έκθεση θα περιλαμβάνει τα αποτελέσματα της επιθεώρησης και του ελέγχου και θα προσδιορίζει το φορέα που διενήργησε την επιθεώρηση και τον έλεγχο (βλέπε επίσης τις απαιτήσεις επισήμανσης στην 6.5.2.2.1).

6.5.4.4.4 Η αρμόδια αρχή μπορεί ανά πάσα στιγμή να απαιτήσει απόδειξη, από ελέγχους σύμφωνα με το παρόν Κεφάλαιο, ότι τα IBCs ικανοποιούν τις απαιτήσεις των ελέγχων τύπου σχεδιασμού.

6.5.4.5 ***Επιδιορθωμένα IBCs***

6.5.4.5.1 Όταν ένα IBC έχει υποστεί βλάβη ως αποτέλεσμα κρούσης (π.χ. ατύχημα) ή για κάθε άλλη αιτία, θα επιδιορθώνεται ή διαφορετικά θα συντηρείται (βλέπε τον ορισμό *"Συνηθεισμένη συντήρηση των IBCs"* στην 1.2.1), προς συμμόρφωση στον τύπο σχεδιασμού. Τα σώματα άκαμπτων πλαστικών IBCs και τα εσωτερικά δοχεία σύνθετων IBCs που υποόκεινται βλάβη θα αντικαθίστανται.

6.5.4.5.2 Επί προσθέτως κάθε άλλων απαιτήσεων ελέγχου και επιθεώρησης στην παρούσα οδηγία, ένα IBC θα υπόκειται στις πλήρες σύνολο απαιτήσεων ελέγχου και επιθεώρησης της 6.5.4.4 και οι απαιτούμενες εκθέσεις θα ετοιμάζονται, όταν επιδιορθώνεται.

6.5.4.5.3 Το σώμα που διενεργεί τους ελέγχους και τις επιθεωρήσεις μετά την επιδιόρθωση θα επισημαίνει μόνιμα το IBC κοντά στην επισήμανση UN σχεδιασμού του κατασκευαστή τα ακόλουθα:

(a) τη χώρα στην οποία οι έλεγχοι και οι επιθεωρήσεις έγιναν,

(b) το όνομα ή το εξουσιοδοτημένο σύμβολο του σώματος που διενήργησε τους ελέγχους και τις επιθεωρήσεις, και

(c) την ημερομηνία (μήνας, έτος) των ελέγχων και των επιθεωρήσεων.

6.5.4.5.4 Έλεγχοι και επιθεωρήσεις που έγιναν σύμφωνα με την 6.5.4.5.2 μπορεί να θεωρείται ότι ικανοποιούν τις απαιτήσεις για τους περιοδικούς ελέγχους και τις επιθεωρήσεις των 2.5 και 5 ετών.

6.5.4.5.5 Η αρμόδια αρχή μπορεί ανά πάσα στιγμή να απαιτήσει απόδειξη, από ελέγχους σύμφωνα με το παρόν Κεφάλαιο, ότι τα IBCs ικανοποιούν τις απαιτήσεις των ελέγχων τύπου σχεδιασμού.

6.5.5 Ειδικές απαιτήσεις για IBCs

6.5.5.1 ***Ειδικές απαιτήσεις για μεταλλικά IBC***

6.5.5.1.1 Αυτές οι απαιτήσεις ισχύουν για μεταλλικά IBC προοριζόμενα για τη μεταφορά στερεών και υγρών. Υπάρχουν τρεις κατηγορίες μεταλλικών IBC:

(a) Για στερεά που φορτώνονται ή ξεφορτώνονται με τη βαρύτητα (11A, 11B, 11N),

(b) Για στερεά που φορτώνονται ή ξεφορτώνονται υπό πίεση πιεζομέτρου μεγαλύτερη από 10 kPa (0.1 bar) (21A, 21B, 21N),και

(c) για υγρά (31A, 31B, 31N).

6.5.5.1.2 Τα σώματα θα πρέπει να είναι κατασκευασμένα από κατάλληλο ελατό μέταλλο του οποίου η δυνατότητα συγκόλλησης έχει πλήρως αποδειχθεί. Οι συγκολλήσεις θα πρέπει να είναι δεξιοτεχνικά πραγματοποιημένες και να παρέχουν πλήρη ασφάλεια. Οι επιδόσεις του μετάλλου σε χαμηλές θερμοκρασίες θα λαμβάνονται υπόψη όπου είναι κατάλληλο.

6.5.5.1.3 Μέριμνα θα πρέπει να λαμβάνεται για αποφυγή φθοράς από γαλβανική δράση λόγω αντιπαράθεσης ανόμοιων μετάλλων.

6.5.5.1.4 Αλουμινένια IBCs προοριζόμενα για τη μεταφορά εύφλεκτων υγρών θα πρέπει να μην έχουν κινητά μέρη, τέτοια όπως καλύμματα, πώματα κλπ., κατασκευασμένα από απροστάτευτο χάλυβα υποκείμενο σε σκουριά, που θα μπορούσε να προκαλέσει επικίνδυνη αντίδραση με το να έλθει σε επαφή τριβής ή κρούσης με το αλουμίνιο.

6.5.5.1.5 Τα μεταλλικά IBC θα πρέπει να είναι κατασκευασμένα από μέταλλα που ικανοποιούν τις παρακάτω απαιτήσεις:

(a) για χάλυβα η επιμήκυνση σε θραύση, σε ποσοστό επί τοις εκατό, δεν θα πρέπει να είναι μικρότερη από $\frac{10000}{Rm}$ με απόλυτη ελάχιστη τιμή 20 %,

όπου Rm = εγγυώμενη ελάχιστη αντοχή εφελκυσμού του χάλυβα που χρησιμοποιείται σε N/mm^2,

(b) για αλουμίνιο και κράματά του η επιμήκυνση σε θραύση, σε επί τοις εκατό, δεν θα πρέπει να είναι μικρότερη από $\frac{10000}{6Rm}$ με απόλυτη ελάχιστη τιμή 8 %.

Δείγματα που χρησιμοποιούνται για τον προσδιορισμό της επιμήκυνσης σε θραύση θα πρέπει να λαμβάνονται εγκάρσια στην κατεύθυνση κύλισης και να είναι έτσι ασφαλισμένα ώστε:

$L_o = 5d$ ή
$L_o = 5.65\sqrt{A}$

όπου: L_o = μήκος περιτυπώματος του δείγματος πριν τον έλεγχο
d = διάμετρος
A = εμβαδό διατομής του δείγματος δοκιμής.

6.5.5.1.6 *Ελάχιστο πάχος τοιχώματος:*

(a) για χάλυβα αναφοράς που έχει γινόμενο Rm x A_o = 10 000, το πάχος τοιχώματος δεν θα είναι λιγότερο από:

Χωρητικότητα (C) σε λίτρα	Πάχος τοιχώματος (T) σε mm			
	Τύποι 11A, 11B, 11N		Τύποι 21A, 21B, 21N, 31A, 31B, 31N	
	Μη προστατευμένο	προστατευμένο	Μη προστατευμένο	προστατευμένο
C ≤ 1000	2.0	1.5	2.5	2.0
1000 < C ≤ 2000	T = C/2000 + 1.5	T = C/2000 + 1.0	T = C/2000 + 2.0	T = C/2000 + 1.5
2000 < C ≤ 3000	T = C/2000 + 1.5	T = C/2000 + 1.0	T = C/2000 + 1.0	T = C/2000 + 1.5

όπου: A_o = ελάχιστη επιμήκυνση (ως ποσοστό) του χάλυβα αναφοράς που χρησιμοποιείται σε θραύση υπό καταπόνηση εφελκυσμού (βλέπε 6.5.5.1.5),

(b) Για μέταλλα πέραν από το χάλυβα αναφοράς που περιγράφεται στο (a), το ελάχιστο πάχος τοιχωμάτων υπολογίζεται με τον παρακάτω τύπο ισότητας:

$$e_1 = \frac{21.4 \times e_0}{\sqrt[3]{Rm_1 \times A_1}}$$

όπου: e_1 = απαιτούμενο ισοδύναμο πάχος τοιχωμάτων του μετάλλου προς χρήση (σε mm),
e_0 = απαιτούμενο ελάχιστο πάχος τοιχωμάτων για το χάλυβα αναφοράς (σε mm),

Rm_1 = εγγυώμενη ελάχιστη αντοχή εφελκυσμού του μετάλλου προς χρήση (σε N/mm^2) (βλέπε (c)),

A_1 = ελάχιστη επιμήκυνση (ως ποσοστό) του μετάλλου προς χρήση σε θραύση υπό καταπόνηση εφελκυσμού (βλέπε 6.5.5.1.5).

Πάντως, σε καμία περίπτωση δεν θα πρέπει το πάχος τοιχωμάτων να είναι μικρότερο από 1.5 mm.

(c) Για τους σκοπούς του υπολογισμού που περιγράφεται στο (b), η εγγυημένη ελάχιστη εφελκυστική αντοχή του μετάλλου που θα χρησιμοποιηθεί (Rm_1) θα είναι η ελάχιστη τιμή σύμφωνα με τα εθνικά ή διεθνή πρότυπα υλικών. Πάραυτα, για ωστενιτικούς χάλυβες, η ενδεικτική τιμή για το Rm σύμφωνα με τα πρότυπα υλικών μπορεί να αυξηθεί το πολύ κατά 15% όταν μια μεγαλύτερη τιμή βεβαιώνεται στο πιστοποιητικό της επιθεώρησης υλικού. Όταν δεν υπάρχει πρότυπο υλικού για το εν λόγω υλικό, η τιμή του Rm θα είναι η ελάχιστη τιμή που βεβαιώνεται στο πιστοποιητικό της επιθεώρησης υλικού.

6.5.5.1.7 Απαιτήσεις για εκτόνωση της πίεσης: Τα IBCs για υγρά θα πρέπει να είναι ικανά να απελευθερώνουν αρκετή ποσότητα ατμού ώστε να εξασφαλίζεται ότι, στην περίπτωση φωτιάς, δεν θα σημειώνεται ρήγμα του σώματος. Αυτό μπορεί να επιτυγχάνεται με συμβατική συσκευή εκτόνωσης της πίεσης ή με άλλα δομικά μέσα Η πίεση έναρξης εκκένωσης δεν θα πρέπει να είναι μεγαλύτερη από 65 kPa (0.65 bar) και όχι μικρότερη από τη συνολική πίεση πιεζομέτρου που υφίσταται στο IBC [δηλ. την τάση ατμών της πληρωτικής ουσίας συν τη μερική πίεση του αέρα ή άλλων αδρανών αερίων, μείον 100 kPa (1 bar)] στους 55 °C, προσδιοριζόμενη στη βάση ενός μέγιστου βαθμού πλήρωσης όπως ορίζονται στην 4.1.1.4. Οι απαιτούμενες συσκευές εκτόνωσης θα πρέπει να είναι τοποθετημένες στο χώρο ατμού.

6.5.5.2 ***Ειδικές απαιτήσεις για εύκαμπτα IBCs***

6.5.5.2.1 Αυτές οι απαιτήσεις ισχύουν για εύκαμπτα IBCs των ακόλουθων τύπων:

13H1	υφαντά πλαστικά χωρίς προστατευτικό ή επένδυση
13H2	υφαντά πλαστικά, με προστατευτικό
13H3	υφαντά πλαστικά με επένδυση
13H4	υφαντά πλαστικά, με προστατευτικό και επένδυση
13H5	πλαστικό φιλμ
13L1	ύφασμα χωρίς προστατευτικό ή επένδυση
13L2	ύφασμα, με προστατευτικό
13L3	ύφασμα με επένδυση
13L4	ύφασμα, με προστατευτικό και επένδυση
13M1	χαρτί, πολλαπλών τοιχωμάτων
13M2	χαρτί, πολλαπλών τοιχωμάτων, ανθεκτικό στο νερό

Τα εύκαμπτα IBCs προορίζονται μόνο για τη μεταφορά στερεών.

6.5.5.2.2 Τα σώματα θα πρέπει να είναι κατασκευασμένα από κατάλληλα υλικά. Η αντοχή του υλικού και η κατασκευή του εύκαμπτου IBC θα πρέπει να είναι κατάλληλη για τη χωρητικότητα του την προοριζόμενη χρήση του.

6.5.5.2.3 Όλα τα υλικά που χρησιμοποιούνται στην κατασκευή των εύκαμπτων IBCs των τύπων 13M1 και 13M2 θα πρέπει, μετά από πλήρη εμβάπτιση σε νερό για όχι λιγότερο από 24 ώρες, να διατηρεί τουλάχιστον το 85% της αντοχής εφελκυσμού όπως μετράται αρχικά πάνω στο υλικό που εξισορροπείται σε 67 % σχετική υγρασία ή λιγότερο.

6.5.5.2.4 Οι ραφές θα πρέπει να σχηματίζονται με ράμματα, θερμικό σφράγισμα, κόλλημα ή οποιαδήποτε ισοδύναμη μέθοδο. Όλα τα άκρα των ραφών θα πρέπει να ασφαλίζονται.

6.5.5.2.5 Τα εύκαμπτα IBCs θα πρέπει να παρέχουν επαρκή αντίσταση στη γήρανση και αποικοδόμηση προκαλούμενη από την υπεριώδη ακτινοβολία, τις κλιματικές συνθήκες ή την περιεχόμενη ουσία και με αυτόν τον τρόπο να παραμένουν κατάλληλα για την προοριζόμενη χρήση.

6.5.5.2.6 Για πλαστικά εύκαμπτα IBCs, όπου προστασία έναντι υπεριώδους ακτινοβολίας απαιτείται, αυτή θα πρέπει να παρέχεται με την προσθήκη αιθάλης ή άλλων κατάλληλων πιγμέντων ή αναστολέων. Αυτά τα πρόσθετα θα πρέπει να είναι συμβατά με το περιεχόμενο και να παραμένουν αποτελεσματικά καθ' όλη τη ζωή του σώματος. Όπου χρησιμοποιούνται αιθάλη, πιγμέντα ή αναστολείς πέραν εκείνων που χρησιμοποιούνται στην κατασκευή του ελεγμένου τύπου σχεδιασμού, ο επανέλεγχος μπορεί να παραλείπεται εάν αλλαγές στην περιεκτικότητα σε αιθάλη, σε χρωστική ή σε αναστολέα δεν επηρεάζουν δυσμενώς τις φυσικές ιδιότητες του υλικού κατασκευής.

6.5.5.2.7 Τα πρόσθετα μπορούν να ενσωματώνονται μέσα στο υλικό του σώματος για τη βελτίωση της αντίστασης στη γήρανση ή για την εξυπηρέτηση άλλων σκοπών, υπό την προϋπόθεση ότι αυτά δεν επηρεάζουν δυσμενώς τις φυσικές ή χημικές ιδιότητες του υλικού.

6.5.5.2.8 Υλικό που ανακτάται από χρησιμοποιημένα δοχεία δεν θα πρέπει να χρησιμοποιείται στην κατασκευή των σωμάτων του IBC. Υπολείμματα παραγωγής ή απορρίμματα από την ίδια διαδικασία κατασκευής μπορούν, πάντως, να χρησιμοποιούνται. Συστατικά μέρη τέτοια όπως εξαρτήματα και βάσεις παλετών μπορούν επίσης να χρησιμοποιούνται, υπό την προϋπόθεση ότι τέτοια συστατικά δεν έχουν φθαρεί με οποιονδήποτε τρόπο σε προηγούμενη χρήση.

6.5.5.2.9 Όταν πληρωθούν, ο λόγος ύψους προς πλάτος θα πρέπει να μην είναι μεγαλύτερος από 2:1.

6.5.5.2.10 Η επένδυση θα πρέπει να είναι κατασκευασμένη από κατάλληλο υλικό. Η αντοχή του υλικού που χρησιμοποιείται και η κατασκευή της επένδυσης θα πρέπει να είναι κατάλληλες για τη χωρητικότητα του IBC και την προοριζόμενη χρήση. Οι συνδέσεις και τα πώματα θα πρέπει να είναι αδιαπέραστα και ικανά να αντέχουν πιέσεις και κρούσεις υποκείμενες να συμβούν υπό κανονικές συνθήκες διακίνησης και μεταφοράς.

6.5.5.3 ***Ειδικές απαιτήσεις για άκαμπτα πλαστικά IBCs***

6.5.5.3.1 Αυτές οι απαιτήσεις ισχύουν για άκαμπτα πλαστικά IBCs για τη μεταφορά στερεών ή υγρών. Τα άκαμπτα πλαστικά IBCs είναι των ακόλουθων τύπων:

11H1	εξοπλισμένα με δομικό εξοπλισμό σχεδιασμένο να αντέχει όλο το φορτίο όταν τα IBCs είναι στοιβαγμένα, για στερεά, που φορτώνονται ή ξεφορτώνονται με τη βαρύτητα
11H2	που στέκονται ελεύθερα, για στερεά, που φορτώνονται ή ξεφορτώνονται με τη βαρύτητα
21H1	εξοπλισμένα με δομικό εξοπλισμό σχεδιασμένο να αντέχει όλο το φορτίο όταν τα IBCs είναι στοιβαγμένα, για στερεά, που φορτώνονται ή ξεφορτώνονται υπό πίεση
21H2	που στέκονται ελεύθερα, για στερεά, που φορτώνονται ή ξεφορτώνονται υπό πίεση
31H1	εξοπλισμένα με δομικό εξοπλισμό σχεδιασμένο να αντέχει όλο το φορτίο όταν τα IBCs είναι στοιβαγμένα, για υγρά
31H2	που στέκονται ελεύθερα, για υγρά.

6.5.5.3.2 Το σώμα θα πρέπει να είναι κατασκευασμένο από κατάλληλο πλαστικό υλικό γνωστών προδιαγραφών και να είναι επαρκούς αντοχής σε σχέση με τη χωρητικότητα του και την προοριζόμενη χρήση. Το υλικό θα πρέπει να είναι επαρκώς ανθεκτικό στη γήρανση και στην

αποικοδόμηση που προκαλείται από την περιεχόμενη ουσία ή, όπου είναι σχετικό, από την υπεριώδη ακτινοβολία. Οι επιδόσεις σε χαμηλές θερμοκρασίες θα λαμβάνονται υπόψη όπου αρμόζει. Οποιαδήποτε διείσδυση της περιεχόμενης ουσίας δεν θα πρέπει να συνιστά κίνδυνο υπό κανονικές συνθήκες μεταφοράς.

6.5.5.3.3 Όπου προστασία έναντι υπεριώδους ακτινοβολίας απαιτείται, αυτή θα πρέπει να παρέχεται με την προσθήκη αιθάλης ή άλλων κατάλληλων πιγμέντων ή αναστολέων. Αυτά τα πρόσθετα θα πρέπει να είναι συμβατά με το περιεχόμενο και να παραμένουν αποτελεσματικά καθ' όλη τη ζωή του σώματος. Όπου χρησιμοποιούνται αιθάλη, πιγμέντα ή αναστολείς, πέραν εκείνων που χρησιμοποιούνται στην κατασκευή του ελεγμένου τύπου σχεδιασμού, ο επανέλεγχος μπορεί να παραλείπεται εάν αλλαγές στην περιεκτικότητα σε αιθάλη, χρωστική ή αναστολέα δεν επηρεάζουν δυσμενώς τις φυσικές ιδιότητες του υλικού κατασκευής.

6.5.5.3.4 Τα πρόσθετα μπορούν να ενσωματώνονται στο υλικό του σώματος για βελτίωση της αντίστασης στη γήρανση ή την εξυπηρέτηση άλλων σκοπών, υπό την προϋπόθεση ότι αυτά δεν επηρεάζουν δυσμενώς τις φυσικές ή χημικές ιδιότητες του υλικού.

6.5.5.3.5 Χρησιμοποιημένο υλικό πέραν από υπολείμματα της παραγωγής ή απορρίμματα από την ίδια διαδικασία κατασκευής δεν μπορεί να χρησιμοποιείται στην κατασκευή των άκαμπτων πλαστικών IBC.

6.5.5.4 ***Ειδικές απαιτήσεις για σύνθετα IBCs με πλαστικά εσωτερικά δοχεία***

6.5.5.4.1 Αυτές οι απαιτήσεις ισχύουν για σύνθετα IBCs για τη μεταφορά στερεών και υγρών των ακόλουθων τύπων:

11HZ1 Σύνθετα IBCs με άκαμπτο πλαστικό εσωτερικό δοχείο, για στερεά, που φορτώνονται ή ξεφορτώνονται με τη βαρύτητα
11HZ2 Σύνθετα IBCs με εύκαμπτο πλαστικό εσωτερικό δοχείο, για στερεά, που φορτώνονται ή ξεφορτώνονται με τη βαρύτητα
21HZ1 Σύνθετα IBCs με άκαμπτο πλαστικό εσωτερικό δοχείο, για στερεά, που φορτώνονται ή ξεφορτώνονται υπό πίεση
21HZ2 Σύνθετα IBCs με εύκαμπτο πλαστικό εσωτερικό δοχείο, για στερεά, που φορτώνονται ή ξεφορτώνονται υπό πίεση
31HZ1 Σύνθετα IBCs με άκαμπτο πλαστικό εσωτερικό δοχείο, για υγρά
31HZ2 Σύνθετα IBCs με εύκαμπτο πλαστικό εσωτερικό δοχείο, για υγρά.

Αυτός ο κωδικός θα συμπληρώνεται με την αντικατάσταση του γράμματος Z με ένα κεφαλαίο γράμμα σύμφωνα με την 6.5.1.4.1 (b) για να υποδεικνύει τη φύση του υλικού που χρησιμοποιείται για το εξωτερικό περίβλημα.

6.5.5.4.2 Το εσωτερικό δοχείο δεν προορίζεται να εκτελεί λειτουργία συγκράτησης χωρίς το εξωτερικό περίβλημά του. Ένα "άκαμπτο" εσωτερικό δοχείο είναι ένα δοχείο που διατηρεί τη γενική του μορφή όταν είναι κενό χωρίς κλεισίματα και χωρίς το εξωτερικό περίβλημα. Κάθε εσωτερικό δοχείο που δεν είναι "άκαμπτο" θεωρείται "εύκαμπτο".

6.5.5.4.3 Το εξωτερικό περίβλημα κανονικά συνίσταται από άκαμπτο υλικό μορφοποιημένο έτσι ώστε να προστατεύει το εσωτερικό δοχείο από φυσική φθορά κατά τη διάρκεια της διακίνησης και της μεταφοράς αλλά δεν προορίζεται να εκτελεί τη λειτουργία συγκράτησης. Περιλαμβάνει την παλέτα βάσης όπου είναι κατάλληλο.

6.5.5.4.4 Ένα σύνθετο IBC με πλήρως περιβάλλον εξωτερικό περίβλημα θα πρέπει να είναι έτσι σχεδιασμένο ώστε η ακεραιότητα του εσωτερικού δοχείου να μπορεί άμεσα να εκτιμάται από τους ελέγχους στεγανότητας και τους υδραυλικούς ελέγχους.

6.5.5.4.5 IBCs του τύπου 31HZ2 θα περιορίζονται σε χωρητικότητα όχι μεγαλύτερη από 1 250 λίτρα.

6.5.5.4.6 Το εσωτερικό δοχείο θα πρέπει να είναι κατασκευασμένο από κατάλληλο πλαστικό υλικό γνωστών προδιαγραφών και να είναι επαρκούς αντοχής σε σχέση με τη χωρητικότητα του και την προοριζόμενη χρήση. Το υλικό θα πρέπει να είναι επαρκώς ανθεκτικό στη γήρανση και στην αποικοδόμηση που προκαλείται από την περιεχόμενη ουσία ή, όπου είναι σχετικό, από την υπεριώδη ακτινοβολία. Οι επιδόσεις σε χαμηλές θερμοκρασίες θα λαμβάνονται υπόψη όπου αρμόζει. Οποιαδήποτε διείσδυση της περιεχόμενης ουσίας δεν θα πρέπει να συνιστά κίνδυνο υπό κανονικές συνθήκες μεταφοράς.

6.5.5.4.7 Όπου προστασία έναντι υπεριώδους ακτινοβολίας απαιτείται, αυτή θα πρέπει να παρέχεται με την προσθήκη αιθάλης ή άλλων κατάλληλων πιγμέντων ή αναστολέων. Αυτά τα πρόσθετα θα πρέπει να είναι συμβατά με το περιεχόμενο και να παραμένουν αποτελεσματικά καθ' όλη τη ζωή του σώματος. Όπου χρησιμοποιούνται αιθάλη, πιγμέντα ή αναστολείς, πέραν εκείνων που χρησιμοποιούνται στην κατασκευή του ελεγμένου τύπου σχεδιασμού, ο επανέλεγχος μπορεί να παραλείπεται εάν αλλαγές στην περιεκτικότητα σε αιθάλη, χρωστική ή αναστολέα δεν επηρεάζουν δυσμενώς τις φυσικές ιδιότητες του υλικού κατασκευής.

6.5.5.4.8 Τα πρόσθετα μπορούν να ενσωματώνονται στο υλικό του εσωτερικού δοχείου για βελτίωση της αντίστασης στη γήρανση ή την εξυπηρέτηση άλλων σκοπών, υπό την προϋπόθεση ότι αυτά δεν επηρεάζουν δυσμενώς τις φυσικές ή χημικές ιδιότητες του υλικού.

6.5.5.4.9 Χρησιμοποιημένο υλικό πέραν από υπολείμματα της παραγωγής ή απορρίμματα από την ίδια διαδικασία κατασκευής δεν μπορεί να χρησιμοποιείται στην κατασκευή των εσωτερικών δοχείων.

6.5.5.4.10 Το εσωτερικό δοχείο του IBC τύπου 31HZ2 θα αποτελείται από τουλάχιστον τρία φύλλα φιλμ.

6.5.5.4.11 Η αντοχή του υλικού και η κατασκευή του εξωτερικού περιβλήματος θα είναι κατάλληλες για τη χωρητικότητα του σύνθετου IBC και την προοριζόμενη χρήση του.

6.5.5.4.12 Το εξωτερικό περίβλημα θα πρέπει να είναι ελεύθερο από οποιαδήποτε προεξοχή που θα μπορούσε να βλάψει το εσωτερικό δοχείο.

6.5.5.4.13 Μεταλλικά εξωτερικά περιβλήματα θα πρέπει να είναι κατασκευασμένα από ένα κατάλληλο υλικό επαρκούς πάχους.

6.5.5.4.14 Εξωτερικά περιβλήματα από φυσικό ξύλο θα πρέπει να είναι από καλά ωριμασμένο ξύλο, εμπορικά ξηρό και ελεύθερο από ελαττώματα που θα μείωναν ουσιαστικά την αντοχή οποιουδήποτε μέρους του περιβλήματος. Οι κορυφές και οι πυθμένες μπορούν να είναι κατασκευασμένοι από αδιάβροχο ανασυσταμένο ξύλο τέτοιο όπως σκληρό ξύλο, νοβοπάν ή άλλο κατάλληλο τύπο.

6.5.5.4.15 Εξωτερικά περιβλήματα από κόντρα πλακέ θα πρέπει να είναι κατασκευασμένα από καλά ωριμασμένο περιστροφικά κομμένο, τεμαχισμένο ή πριονισμένο καπλαμά, εμπορικά ξηρό και ελεύθερο από ελαττώματα που θα μείωναν ουσιαστικά την αντοχή του περιβλήματος. Όλα τα διπλανά φύλλα θα πρέπει να είναι κολλημένα με αδιάβροχη κόλλα. Άλλα κατάλληλα υλικά μπορούν να χρησιμοποιούνται με κόντρα πλακέ για την κατασκευή περιβλημάτων. Τα περιβλήματα θα πρέπει να είναι σταθερά καρφωμένα ή ασφαλισμένα στις γωνίες ή τα άκρα ή να είναι μονταρισμένα με εξίσου κατάλληλη συσκευή.

6.5.5.4.16 Τα τοιχώματα των εξωτερικών περιβλημάτων από ανασυσταμένο ξύλο θα πρέπει να είναι κατασκευασμένα από αδιάβροχο ανασυσταμένο ξύλο τέτοιο όπως σκληρό ξύλο, νοβοπάν ή άλλον κατάλληλο τύπο. Άλλα μέρη των περιβλημάτων μπορούν να είναι κατασκευασμένα από άλλο κατάλληλο υλικό.

6.5.5.4.17 Για εξωτερικά περιβλήματα από ινοσανίδες, γερή και καλής ποιότητας στερεή ή διπλής όψης ζαρωμένη ινοσανίδα (μονών ή πολλαπλών τοιχωμάτων) θα πρέπει να χρησιμοποιείται κατάλληλα για τη χωρητικότητα του περιβλήματος και της προοριζόμενης χρήσης του. Η αντίσταση στο νερό της εξωτερικής επιφάνειας θα πρέπει να είναι τέτοια ώστε η αύξηση στο βάρος, όπως προσδιορίζεται σε έναν έλεγχο που διεξάγεται για 30 λεπτά με τη μέθοδο Cobb για τον προσδιορισμό της απορρόφησης του νερού, να μην είναι μεγαλύτερη από 155 g/m2 _ βλέπε Διεθνές Πρότυπο ISO 535:1991. Θα πρέπει να έχει κατάλληλη ποιότητα λυγίσματος. Τα ινοσανίδες θα πρέπει να είναι κομμένο, ζαρωμένο χωρίς χαραγές και σχισμένο έτσι ώστε να επιτρέπει το μοντάρισμα χωρίς ρωγμή, επιφανειακά σπασίματα ή αδικαιολόγητο λύγισμα. Η ράβδωση των αυλακωτών ινοσανίδων θα πρέπει να είναι σταθερά κολλημένη στις επιφάνειες.

6.5.5.4.18 Τα άκρα των περιβλημάτων από ινοσανίδες μπορούν να έχουν ξύλινο πλαίσιο ή να είναι πλήρως από ξύλο. Ενισχύσεις από ξύλινες σανίδες μπορούν να χρησιμοποιούνται.

6.5.5.4.19 Οι κατασκευαστικές συνδέσεις στα εξωτερικά περιβλήματα από ινοσανίδες θα πρέπει να είναι στερεωμένες με ταινία, περιτυλιγμένες και κολλημένες, ή περιτυλιγμένες και ραμμένες με μεταλλικούς συνδετήρες. Οι περιτυλιγμένες συνδέσεις θα πρέπει να έχουν ένα κατάλληλο κάλυμμα. Όπου το κλείσιμο επιτυγχάνεται με κόλλημα ή περιτύλιγμα με ταινία, μία αδιάβροχη κόλλα θα πρέπει να χρησιμοποιείται.

6.5.5.4.20 Όπου το εξωτερικό περίβλημα είναι από πλαστικό υλικό, οι σχετικές διατάξεις των 6.5.5.4.6 έως 6.5.5.4.9 ισχύουν, υπό την προϋπόθεση ότι, σ' αυτή την περίπτωση, οι απαιτήσεις που ισχύουν για το εσωτερικό δοχείο ισχύουν για το εξωτερικό περίβλημα των σύνθετων IBCs.

6.5.5.4.21 Το εξωτερικό περίβλημα ενός IBC τύπου 31HZ2 θα εσωκλείει το εσωτερικό δοχείο από όλες τις πλευρές.

6.5.5.4.22 Οποιαδήποτε ακέραια βάση παλέτας που σχηματίζει μέρος ενός IBC ή οποιαδήποτε αποσπώμενη παλέτα θα πρέπει να είναι κατάλληλη για μηχανικό χειρισμό του IBC γεμισμένου στο μέγιστο επιτρεπτό μικτό βάρος του.

6.5.5.4.23 Η παλέτα ή ακέραια βάση θα πρέπει να είναι σχεδιασμένη έτσι ώστε να αποφεύγεται οποιαδήποτε προεξοχή της βάσης του IBC που θα μπορούσε να είναι υποκείμενη στην πρόκληση φθοράς στη διακίνηση.

6.5.5.4.24 Το εξωτερικό περίβλημα θα πρέπει να ασφαλίζεται σε οποιαδήποτε αποσπώμενη παλέτα ώστε να εξασφαλίζεται σταθερότητα στη διακίνηση και τη μεταφορά. Όπου μία αποσπώμενη παλέτα χρησιμοποιείται, η κορυφαία επιφάνειά της θα πρέπει να είναι ελεύθερη από κοφτερές προεξοχές που θα μπορούσαν να φθείρουν το IBC.

6.5.5.4.25 Ενισχυτικές συσκευές τέτοιες όπως ξύλινα υποστηρίγματα για αύξηση της λειτουργίας του στοιβάγματος μπορούν να χρησιμοποιούνται, αλλά θα πρέπει να είναι εξωτερικές του εσωτερικού δοχείου.

6.5.5.4.26 Όπου τα IBCs προορίζονται για στοίβαγμα, η φέρουσα επιφάνεια θα πρέπει να είναι τέτοια ώστε να κατανέμει το φορτίο με ασφαλή τρόπο. Τέτοια IBCs θα πρέπει να είναι σχεδιασμένα έτσι ώστε το φορτίο να μην στηρίζεται από το εσωτερικό δοχείο.

6.5.5.5 ***Ειδικές απαιτήσεις για IBCs από*** **ινοσανίδες**

6.5.5.5.1 Αυτές οι απαιτήσεις ισχύουν για IBCs από ινοσανίδες για τη μεταφορά στερεών που φορτώνονται και ξεφορτώνονται με τη βαρύτητα. IBC από ινοσανίδες είναι των παρακάτω τύπων: 11G.

6.5.5.5.2 IBC από ινοσανίδες δεν θα πρέπει να έχουν ενσωματωμένη συσκευή ανύψωσης από την κορυφή.

6.5.5.5.3 Το σώμα θα είναι από γερό και καλής ποιότητας στερεό ή διπλής όψης ζαρωμένο ινοσανίδες (μονών ή πολλαπλών τοιχωμάτων), κατάλληλο για τη χωρητικότητα του IBC και της προοριζόμενης χρήσης του. Η αντίσταση στο νερό της εξωτερικής επιφάνειας θα πρέπει να είναι τέτοια ώστε η αύξηση σε βάρος, όπως προσδιορίζεται σ' έναν έλεγχο που διεξάγεται σε μία περίοδο 30 λεπτών με τη μέθοδο Cobb για τον προσδιορισμό της απορρόφησης του νερού, να μην είναι μεγαλύτερη από 155 g/m2 βλέπε το Διεθνές Πρότυπο ISO 535:1991. Το ινοσανίδες θα πρέπει να έχει κατάλληλη ποιότητα λυγίσματος. Θα πρέπει να είναι κομμένο, ζαρωμένο χωρίς χαραγές και σχισμένο έτσι ώστε να επιτρέπει το μοντάρισμα χωρίς ρωγμές, επιφανειακά σπασίματα ή αδικαιολόγητο λύγισμα. Η ράβδωση των αυλακωτών ινοσανίδων θα πρέπει να είναι σταθερά κολλημένη στις επιφάνειες.

6.5.5.5.4 Τα τοιχώματα, συμπεριλαμβανομένης της κορυφής και του πυθμένα, θα πρέπει να έχουν ελάχιστη αντίσταση στη διάτρηση 15 J μετρημένη σύμφωνα με το Διεθνές Πρότυπο ISO 3036 : 1975.

6.5.5.5.5 Οι κατασκευαστικές συνδέσεις στο σώμα των IBCs θα πρέπει να είναι φτιαγμένες με μία κατάλληλη επένδυση και θα πρέπει να είναι τυλιγμένες με ταινία, κολλημένες, ραμμένες με μεταλλικούς συνδετήρες, ή στερεωμένες με άλλο μέσον τουλάχιστον εξίσου

αποτελεσματικό. Όπου οι συνδέσεις γίνονται με κόλληση ή τύλιγμα με ταινία, μία αδιάβροχη κόλλα θα πρέπει να χρησιμοποιείται. Οι μεταλλικοί συνδετήρες θα πρέπει να περνάνε πλήρως μέσω όλων των κομματιών προς στερέωση και να μορφοποιούνται ή προστατεύονται έτσι ώστε οποιαδήποτε εσωτερική επένδυση να μην μπορεί να γδέρνεται ή να τρυπιέται από αυτούς.

6.5.5.5.6 Η επένδυση θα πρέπει να είναι κατασκευασμένη από ένα κατάλληλο υλικό. Η αντοχή του υλικού που χρησιμοποιείται και η κατασκευή της επένδυσης θα πρέπει να είναι κατάλληλες για τη χωρητικότητα και την προοριζόμενη χρήση του IBC. Οι συνδέσεις και τα πώματα θα πρέπει να είναι αδιαπέραστες και ικανές να αντέχουν πιέσεις και κρούσεις υποκείμενες να σημειωθούν υπό κανονικές συνθήκες διακίνησης και μεταφοράς.

6.5.5.5.7 Οποιαδήποτε ακέραια βάση παλέτας που σχηματίζει μέρος ενός IBC ή οποιαδήποτε αποσπώμενη παλέτα θα πρέπει να είναι κατάλληλη για μηχανική διακίνηση του IBC γεμισμένου στο μέγιστο επιτρεπτό βάρος του.

6.5.5.5.8 Η παλέτα ή ακέραια βάση θα πρέπει να είναι σχεδιασμένη έτσι ώστε να αποφεύγεται οποιαδήποτε προεξοχή της βάσης του IBC που θα μπορούσε να είναι υποκείμενη σε φθορά στη διακίνηση.

6.5.5.5.9 Το σώμα θα πρέπει να ασφαλίζεται σε οποιαδήποτε αποσπώμενη παλέτα ώστε να εξασφαλίζεται σταθερότητα στη διακίνηση και τη μεταφορά. Όπου μία αποσπώμενη παλέτα χρησιμοποιείται, η κορυφαία επιφάνειά της θα πρέπει να είναι ελεύθερη από κοφτερές προεξοχές που θα μπορούσαν να βλάψουν το IBC.

6.5.5.5.10 Ενισχυτικές συσκευές τέτοιες όπως ξύλινα υποστηρίγματα για αύξηση της επιτέλεσης του στοιβάγματος μπορούν να χρησιμοποιούνται αλλά θα πρέπει να είναι εξωτερικές της επένδυσης.

6.5.5.5.11 Όπου τα IBCs προορίζονται για στοίβαγμα, η φέρουσα επιφάνεια θα πρέπει να είναι τέτοια ώστε να κατανέμει το φορτίο με ασφαλή τρόπο.

6.5.5.6 ***Ειδικές απαιτήσεις για ξύλινα IBCs***

6.5.5.6.1 Αυτές οι απαιτήσεις ισχύουν για ξύλινα IBCs για τη μεταφορά στερεών που φορτώνονται και ξεφορτώνονται με τη βαρύτητα. Τα ξύλινα IBCs είναι των παρακάτω τύπων:

11C Φυσικό ξύλο με εσωτερική επένδυση
11D Κόντρα πλακέ με εσωτερική επένδυση
11F Ανασυσταμένο ξύλο με εσωτερική επένδυση.

6.5.5.6.2 Ξύλινα IBCs δεν θα πρέπει να έχουν ενσωματωμένες συσκευές ανύψωσης από την κορυφή.

6.5.5.6.3 Η αντοχή των υλικών που χρησιμοποιούνται και η μέθοδος κατασκευής του σώματος θα πρέπει να είναι κατάλληλες για τη χωρητικότητα και την προοριζόμενη χρήση του IBC.

6.5.5.6.4 Το φυσικό ξύλο θα πρέπει να είναι καλά ωριμασμένο, εμπορικά ξηρό και ελεύθερο από ελαττώματα που θα μείωναν ουσιαστικά την αντοχή οποιουδήποτε μέρους του IBC. Κάθε μέρος του IBC θα πρέπει να συνίσταται από ένα κομμάτι ή να είναι ισοδύναμο με αυτό. Μέρη θεωρούνται ισοδύναμα με ένα κομμάτι όταν μία κατάλληλη μέθοδος κολλημένου μονταρίσματος (όπως για παράδειγμα σύνδεση Lindermann, σύνδεση γλώσσας και αυλακιού, σύνδεση ship lap ή rabbet), σύνδεση λαβής με τουλάχιστον δύο ζαρωμένα μεταλλικά στερεώματα σε κάθε σύνδεση, ή άλλες μέθοδοι τουλάχιστον εξίσου αποτελεσματικές, χρησιμοποιούνται.

6.5.5.6.5 Εάν τα σώματα είναι από κόντρα πλακέ, αυτό θα πρέπει να είναι τουλάχιστον 3-φυλλο. Θα πρέπει να είναι κατασκευασμένο από καλά ωριμασμένο περιστροφικά κομμένο, τεμαχισμένο ή πριονισμένο καπλαμά, εμπορικά ξηρό και ελεύθερο από ελαττώματα που θα μείωναν ουσιαστικά την αντοχή του σώματος. Όλα τα διπλανά φύλλα θα πρέπει να είναι κολλημένα με αδιάβροχη κόλλα. Άλλα κατάλληλα υλικά μπορούν να χρησιμοποιούνται με κόντρα πλακέ για την κατασκευή του σώματος.

6.5.5.6.6 Σώματα από ανασυσταμένο ξύλο θα πρέπει να είναι κατασκευασμένα από αδιάβροχο ανασυσταμένο ξύλο τέτοιο όπως σκληρό ξύλο, νοβοπάν ή άλλο κατάλληλο τύπο.

6.5.5.6.7 Τα IBCs θα πρέπει να είναι σταθερά καρφωμένα ή ασφαλισμένα στις γωνίες ή τα άκρα ή να είναι μονταρισμένα με εξίσου κατάλληλες συσκευές.

6.5.5.6.8 Η επένδυση θα πρέπει να είναι κατασκευασμένη από ένα κατάλληλο υλικό. Η αντοχή του υλικού που χρησιμοποιείται και η κατασκευή της επένδυσης θα πρέπει να είναι κατάλληλες για τη χωρητικότητα και την προοριζόμενη χρήση του IBC. Οι συνδέσεις και τα πώματα θα πρέπει να είναι αδιαπέραστες και ικανές να αντέχουν πιέσεις και κρούσεις υποκείμενες να συμβούν υπό κανονικές συνθήκες διακίνησης και μεταφοράς.

6.5.5.6.9 Οποιαδήποτε ακέραια βάση παλέτας που σχηματίζει μέρος ενός IBC ή οποιαδήποτε αποσπώμενη παλέτα θα πρέπει να είναι κατάλληλη για μηχανική διακίνηση του IBC γεμισμένου στο μέγιστο επιτρεπτό μικτό βάρος του.

6.5.5.6.10 Η παλέτα ή ακέραια βάση θα πρέπει να είναι σχεδιασμένη έτσι ώστε να αποφεύγεται οποιαδήποτε προεξοχή της βάσης του IBC που θα μπορούσε να είναι υποκείμενη σε φθορά στη διακίνηση.

6.5.5.6.11 Το σώμα θα πρέπει να ασφαλίζεται σε οποιαδήποτε αποσπώμενη παλέτα ώστε να εξασφαλίζεται η σταθερότητα στη διακίνηση και τη μεταφορά. Η κορυφαία επιφάνεια της αποσπώμενης παλέτας θα πρέπει να είναι ελεύθερη από κοφτερές προεξοχές που θα μπορούσαν να βλάψουν το IBC.

6.5.5.6.12 Ενισχυτικές συσκευές τέτοιες όπως ξύλινα υποστηρίγματα για αύξηση της λειτουργίας του στοιβάγματος μπορούν να χρησιμοποιούνται αλλά θα πρέπει να είναι εξωτερικές της επένδυσης.

6.5.5.6.13 Όπου τα IBCs προορίζονται για στοίβαγμα, η φέρουσα επιφάνεια θα πρέπει να είναι τέτοια ώστε να κατανέμει το φορτίο με ασφαλή τρόπο.

6.5.6 Απαιτήσεις ελέγχου (δοκιμών) για IBCs

6.5.6.1 ***Διενέργεια και συχνότητα ελέγχων***

6.5.6.1.1 Κάθε τύπος σχεδιασμού IBC θα περνάει επιτυχώς τα τεστ που περιγράφονται σε αυτό το Κεφάλαιο πριν χρησιμοποιηθεί και πριν να εγκριθεί από την αρμόδια αρχή που θα επιτρέψει τη διανομή του σήματος. Ένας τύπος σχεδιασμού IBC ορίζεται από το σχεδιασμό, το μέγεθος, το υλικό και το πάχος, τον τρόπο κατασκευής και το μέσο πλήρωσης και ξεφορτώματος αλλά μπορεί να περιλαμβάνει διάφορες επιφανειακές επεξεργασίες. Επίσης περιλαμβάνει IBCs που διαφέρουν από τον τύπο σχεδιασμού μόνον στις μικρότερες εξωτερικές διαστάσεις τους.

6.5.6.1.2 Έλεγχοι θα πρέπει να διεξάγονται σε IBCs προετοιμασμένα για αποστολή. Τα IBCs θα πρέπει να είναι γεμισμένα όπως υποδεικνύεται στις διάφορες παραγράφους. Οι ουσίες προς μεταφορά στα IBCs μπορούν να αντικαθίστανται από άλλες ουσίες, με εξαίρεση όπου αυτό θα καθιστούσε τα αποτελέσματα των ελέγχων μη ισχύοντα. Για στερεά, εάν μία άλλη ουσία χρησιμοποιείται, θα πρέπει να έχει τα ίδια φυσικά χαρακτηριστικά (βάρος, μέγεθος κόκκου

κλπ.) όπως η ουσία προς μεταφορά. Επιτρέπεται η χρήση πρόσθετων, τέτοιων όπως σάκοι από μολυβένια σκάγια, για να επιτυγχάνεται το απαραίτητο συνολικό βάρος κόλου, υπό την προϋπόθεση ότι τοποθετούνται έτσι ώστε τα αποτελέσματα του ελέγχου δεν επηρεάζονται.

6.5.6.2 ***Δοκιμές τύπου σχεδιασμού***

6.5.6.2.1 Ένα IBC κάθε τύπου σχεδιασμού, μέγεθος, πάχος τοιχώματος και τρόπος κατασκευής θα υπόκεινται στις δοκιμές με τη σειρά που φαίνεται στην 6.5.6.3.7 και όπως ορίζονται στις 6.5.6.5 έως 6.5.6.13. Αυτές οι δοκιμές τύπου σχεδιασμού θα διενεργούνται όπως απαιτεί η αρμόδια αρχή.

6.5.6.2.2 Για να αποδειχθεί ότι υπάρχει επαρκής χημική συμβατότητα με τα περιεχόμενα εμπορεύματα, ή τα πρότυπα υγρά σύμφωνα με τις 6.5.6.3.3 ή 6.5.6.3.5 για άκαμπτα πλαστικά IBCs τύπου 31H2 και για σύνθετα IBCs τύπου 31HH1 και 31HH2, μπορεί να χρησιμοποιηθεί δεύτερο IBC όταν τα IBCs έχουν σχεδιαστεί για στοιβασία. Σε τέτοια περίπτωση αμφότερα τα IBCs υπόκεινται σε προκαταρκτική αποθήκευση.

6.5.6.2.3 Η αρμόδια αρχή μπορεί παρ' όλα αυτά να επιτρέπει τον επιλεκτικό έλεγχο των IBCs που διαφέρουν από έναν τύπο ήδη ελεγμένο μόνον σε δευτερεύοντα σημεία, για παράδειγμα, μικρές μειώσεις στις εξωτερικές διαστάσεις.

6.5.6.2.4 Αν χρησιμοποιούνται αποσπώμενες παλέτες στις δοκιμές, η έκθεση ελέγχου που εκδίδεται σύμφωνα με την 6.5.6.14 θα περιλαμβάνει μια τεχνική περιγραφή των παλετών που χρησιμοποιήθηκαν.

6.5.6.3 ***Προετοιμασία των IBCs για τη δοκιμή***

6.5.6.3.1 Χάρτινα IBCs, IBCs από ινοσανίδες και σύνθετα IBCs με εξωτερικά περιβλήματα από ινοσανίδες θα πρέπει να εξισορροπούνται για τουλάχιστον 24 ώρες σε μία ατμόσφαιρα που έχει ελεγχόμενη θερμοκρασία και σχετική υγρασία (r.h.). Υπάρχουν τρεις δυνατότητες, μία από τις οποίες θα πρέπει να επιλέγεται. Η προτιμώμενη ατμόσφαιρα είναι 23 ± 2 °C και 50 % ± 2 % r.h. Οι άλλες δύο δυνατότητες είναι 20 ± 2 °C και 65 % ± 2 % r.h., ή 27 ± 2 °C και 65 % ± 2 % r.h.

ΣΗΜΕΙΩΣΗ: *Οι μέσες τιμές θα είναι εντός αυτών των ορίων. Βραχυπρόθεσμες διακυμάνσεις και περιορισμοί στις μετρήσεις μπορούν να προκαλέσουν τη διακύμανση των ατομικών μετρήσεων κατά το πολύ ±5 % στη σχετική υγρασία χωρίς αυτό να έχει σημαντική επίδραση πάνω στην επαναληψιμότητα του ελέγχου.*

6.5.6.3.2 Πρόσθετα μέτρα θα πρέπει να λαμβάνονται ώστε να εξακριβώνεται ότι το πλαστικό υλικό που χρησιμοποιείται στην κατασκευή άκαμπτων πλαστικών IBC (Τύποι 31H1 και 31H2) και σύνθετων IBCs (Τύποι 31HZ1 και 31HZ2) είναι σύμφωνο με τις απαιτήσεις των 6.5.5.3.2 με 6.5.5.3.4 και 6.5.5.4.6 με 6.5.5.4.9.

6.5.6.3.3 Για να αποδειχθεί ότι υπάρχει αρκετή χημική συμβατότητα με τα περιεχόμενα εμπορεύματα, το δείγμα IBC θα πρέπει να υπόκειται σε μία προκαταρκτική αποθήκευση για έξι μήνες, κατά τη διάρκεια των οποίων τα δείγματα παραμένουν γεμισμένα με τις ουσίες που προορίζονται να περιέχουν ή με ουσίες που είναι γνωστό ότι έχουν τουλάχιστον ίδιας σοβαρότητας επίδραση σπασίματος λόγω καταπόνησης, εξασθένισης ή μοριακής αποικοδόμησης πάνω στα συγκεκριμένα πλαστικά υλικά και μετά από τις οποίες τα δείγματα θα πρέπει να υπόκεινται στους ισχύοντες ελέγχους που αναφέρονται στον Πίνακα της 6.5.6.3.7.

6.5.6.3.4 Όπου η συμπεριφορά του πλαστικού υλικού έχει αποδειχθεί με άλλα μέσα, ο παραπάνω έλεγχος συμβατότητας μπορεί να παραλείπεται. Τέτοιες διαδικασίες θα πρέπει να είναι

τουλάχιστον ισοδύναμες με τον παραπάνω έλεγχο συμβατότητας και να είναι αναγνωρισμένες από την αρμόδια αρχή.

6.5.6.3.5 Για άκαμπτα πλαστικά IBCs από πολυαιθυλένιο (τύποι 31H1 και 31H2) σύμφωνα με την 6.5.5.3 και σύνθετα IBCs (τύποι 31HZ1 και 31HZ2) σύμφωνα με την 6.5.5.4, η χημική συμβατότητα με τα υγρά πλήρωσης που εξομοιώνονται σύμφωνα με την 4.1.1.19 μπορεί να επιβεβαιώνεται ως ακολούθως με πρότυπα υγρά (βλέπε 6.1.6).

Τα πρότυπα υγρά είναι αντιπροσωπευτικά των διεργασιών φθοράς του πολυαιθυλενίου υψηλού ή μέσου μοριακού βάρους, καθώς προκαλούν μαλάκωμα μέσω φουσκώματος, ρηγμάτωση υπό καταπόνηση, μοριακή αποικοδόμηση και συνδυασμούς τους.

Η επαρκής χημική συμβατότητα των IBCs μπορεί να επιβεβαιώνεται με αποθήκευση των απαιτούμενων δειγμάτων ελέγχου επί τρεις εβδομάδες στους 40 °C με το κατάλληλο πρότυπο υγρό (ή υγρά)· στην περίπτωση που το πρότυπο υγρό είναι νερό, δεν απαιτείται αποθήκευση σύμφωνα με την παρούσα διαδικασία. Μετά από αυτήν την αποθήκευση, τα δείγματα ελέγχου υποβάλλονται στους ελέγχους που ορίζονται στις 6.5.5.4 έως 6.5.5.9.

Ο έλεγχος συμβατότητας για το υδροϋπεροξείδιο του τριτοταγούς βουτυλίου με περισσότερο από 40% περιεκτικότητα σε υπεροξείδιο και υπεροξοξικά οξέα της Κλάσης 5.2, δεν εκτελείται χρησιμοποιώντας πρότυπα υγρά. Για αυτές τις ουσίες, απόδειξη επαρκούς χημικής συμβατότητας των δειγμάτων ελέγχου παρέχεται κατά τη διάρκεια μιας αποθηκευτικής περιόδου έξι μηνών σε θερμοκρασία περιβάλλοντος με τις ουσίες που προορίζονται να μεταφέρουν.

Τα αποτελέσματα της διαδικασίας που προβλέπονται στην παρούσα για IBC πολυαιθυλενίου υψηλής πυκνότητας και υψηλού μοριακού βάρους, μπορούν να εγκριθούν για ισοδύναμο τύπο σχεδιασμού, του οποίου η εσωτερική επιφάνεια έχει φθοριωθεί.

6.5.6.3.6 Για τύπους σχεδιασμού IBC από πολυαιθυλένιο, όπως καθορίζεται στην 6.5.6.3.5, οι οποίοι έχουν περάσει τον έλεγχο της 6.5.6.3.5, η χημική συμβατότητα με πληρωτικές ουσίες μπορεί επίσης να επαληθευτεί με εργαστηριακές δοκιμές που να αποδεικνύουν ότι οι επιπτώσεις αυτών των πληρωτικών ουσιών στα δείγματα των δοκιμών είναι μικρότερες από εκείνες των κατάλληλων πρότυπων υγρών λαμβανομένων υπόψη των σχετικών διεργασιών φθοράς. Ισχύουν οι ίδιοι όροι όπως εκείνοι που καθορίζονται στην 4.1.1.19.2 παραπάνω όσον αφορά τη σχετική πυκνότητα και την τάση ατμών.

6.5.6.3.7 *Απαιτούμενες δοκιμές τύπου σχεδιασμού και σειρά*

Τύπος IBC	**Δόνηση** [f]	**Ανύψωση πυθμένα**	**Ανύψωση κορυφής** [a]	**Στοίβαγμα** [b]	**Στεγανότητα**	**Υδραυλική πίεση**	**Πτώση**	**Σχίσιμο**	**Αναστροπή**	**Ανόρθωση** [c]
Μεταλλικά:								-	-	-
11A, 11B, 11N,	-	1ο [a]	2ο	3ο	-	-	4ο [e]	-	-	-
21A, 21B, 21N,	-	1ο [a]	2ο	3ο	4ο	5ο	6ο [e]			
31A, 31B, 31N	1ο	2ο[a]	3ο	4ο	5ο	6ο	7ο [e]			
Εύκαμπτα [d]	-	-	x [c]	x	-	-	x	x	x	x
Άκαμπτα πλαστικά:								-	-	-
11H1, 11H2,	-	1ο [a]	2ο	3ο	-	-	4ο	-	-	-
21H1, 21H2,	-	1ο [a]	2ο	3ο	4ο	5ο	6ο			
31H1, 31H2	1ο	2ο[a]	3ο	4ο [g]	5ο	6ο	7ο			
Σύνθετα:								-	-	-
11HZ1, 11HZ2,	-	1ο [a]	2ο	3ο	-	-	4ο [e]	-	-	-
21HZ1, 21HZ2,	-	1ο [a]	2ο	3ο	4ο	5ο	6ο [e]			
31HZ1, 31HZ2	1ο	2ο[a]	3ο	4ο [g]	5ο	6ο	7ο [e]			
Ινοσανίδες	-	1ο	-	2ο	-	-	3ο	-	-	-
Ξύλινα	-	1ο	-	2ο	-	-	3ο	-	-	-

[a] *Για IBCs σχεδιασμένα να διακινούνται με αυτόν τον τρόπο.*

[b] *Για IBCs σχεδιασμένα να διακινούνται να στοιβάζονται.*

[c] *Όταν τα IBCs είναι σχεδιασμένα να ανυψώνονται από την κορυφή ή από τα πλάγια.*

[d] *Η απαιτούμενη δοκιμή υποδεικνυόμενη με x, ένα IBC που έχει περάσει μία δοκιμή μπορεί να χρησιμοποιηθεί για άλλες δοκιμές, με οποιαδήποτε σειρά.*

[e] *Ένα άλλο IBC του ίδιου σχεδιασμού μπορεί να χρησιμοποιείται για τον έλεγχο πτώσης.*

[f] *Ένα άλλο IBC του ιδίου σχεδιασμού μπορεί να χρησιμοποιηθεί για το τεστ δόνησης.*

[g] *Το δεύτερο IBC σύμφωνα με την 6.5.4.2.2 μπορεί να χρησιμοποιηθεί εκτός της σειράς αμέσως μετά την προκαταρκτική αποθήκευση.*

6.5.6.4 ***Δοκιμή ανύψωσης πυθμένα***

6.5.6.4.1 *Δυνατότητα ισχύος*

Για όλα τα ξύλινα IBCs και IBCs από ινοσανίδες, και για όλους τους τύπους IBC εξοπλισμένων με μέσα για ανύψωση από τη βάση, ως έλεγχος τύπου σχεδιασμού.

6.5.6.4.2 *Προετοιμασία των IBCs για δοκιμή*

Το IBC γεμίζεται έως 1.25 φορές το μέγιστο επιτρεπτό μικτό βάρος του, ενώ το φορτίο κατανέμεται ομοιόμορφα.

6.5.6.4.3 *Μέθοδος δοκιμής*

Το IBC ανυψώνεται και κατεβαίνει δύο φορές με ανυψωτικό όχημα με τα πηρούνια κεντρικά τοποθετημένα και με απόσταση ίση με τα τρία τέταρτα της διάστασης της πλευράς εισόδου (εκτός εάν τα σημεία εισόδου είναι κανονισμένα). Τα πηρούνια θα πρέπει να διεισδύουν στα τρία τέταρτα της διάστασης εισόδου. Ο έλεγχος θα πρέπει να επαναλαμβάνεται από κάθε δυνατή διάσταση εισόδου.

6.5.6.4.4 *Κριτήρια για πέρασμα της δοκιμής*

Καμία μόνιμη παραμόρφωση που καθιστά το IBC (συμπεριλαμβανομένης της βάσης παλέτας αν υπάρχει) ανασφαλές για μεταφορά και καμία απώλεια περιεχομένου.

6.5.6.5 ***Δοκιμή ανύψωσης κορυφής***

6.5.6.5.1 *Δυνατότητα ισχύος*

Για όλους τους τύπους IBC που είναι εξοπλισμένοι με μέσα ανύψωσης από την κορυφή και για εύκαμπτα IBCs σχεδιασμένα να ανυψώνονται από την κορυφή ή τα πλάγια, ως έλεγχος τύπου σχεδιασμού.

6.5.6.5.2 *Προετοιμασία των IBCs για δοκιμή*

Μεταλλικά IBCs, άκαμπτα πλαστικά IBCs και σύνθετα IBCs θα γεμίζονται έως δύο φορές το μέγιστο επιτρεπτό μικτό βάρος τους. Τα εύκαμπτα IBCs θα γεμίζονται έως έξι φορές το μέγιστο επιτρεπτό φορτίο τους και το φορτίο θα κατανέμεται ομοιόμορφα.

6.5.6.5.3 *Μέθοδοι δοκιμών*

Τα μεταλλικά και εύκαμπτα IBCs θα ανυψώνονται με τον τρόπο για τον οποίο είναι σχεδιασμένα μέχρι να ανασηκωθούν τελείως από το δάπεδο και παραμείνουν σ' εκείνη τη θέση για μία περίοδο πέντε λεπτών.

Τα άκαμπτα πλαστικά και σύνθετα IBCs θα ανυψώνονται:

(a) από κάθε ζευγάρι διαγωνίως αντίθετων συσκευών ανύψωσης, έτσι ώστε οι δυνάμεις ανύψωσης να εφαρμόζονται κάθετα, για μία περίοδο πέντε λεπτών και

(b) από κάθε ζευγάρι διαγωνίως αντίθετων συσκευών ανύψωσης, έτσι ώστε οι δυνάμεις ανύψωσης να εφαρμόζονται προς το κέντρο σε 45º γωνία με την κάθετο, για μία περίοδο πέντε λεπτών.

6.5.6.5.4 Άλλες μέθοδοι ελέγχου ανύψωσης κορυφής και προετοιμασίας τουλάχιστον με ισοδύναμη αποτελεσματικότητα μπορούν να χρησιμοποιηθούν για εύκαμπτα IBCs.

6.5.6.5.5 *Κριτήρια για πέρασμα της δοκιμής*

(a) Μεταλλικά, άκαμπτα πλαστικά και σύνθετα IBCs: το IBC παραμένει ασφαλές για κανονικές συνθήκες μεταφοράς, δεν παρατηρείται μόνιμη παραμόρφωση του IBC, συμπεριλαμβανομένης της βάσης παλέτας αν υπάρχει και καμία απώλεια περιεχομένου.

(b) Εύκαμπτα IBCs: Καμία φθορά στο IBC ή τη συσκευή ανύψωσής του που να καθιστά το IBC ανασφαλές για μεταφορά ή διακίνηση.

6.5.6.6 ***Δοκιμή στοιβάγματος***

6.5.6.6.1 *Δυνατότητα ισχύος*

Για όλους τους τύπους IBC που είναι σχεδιασμένοι να στοιβάζονται το ένα πάνω στο άλλο, ως έλεγχος τύπου σχεδιασμού.

6.5.6.6.2 *Προετοιμασία των IBC για δοκιμή*

Το IBC θα γεμίζεται έως το μέγιστο επιτρεπτό μικτό βάρος του. Εάν το ειδικό βάρος του προϊόντος που χρησιμοποιείται για έλεγχο καθιστά το παραπάνω αδύνατο, το IBC θα φορτίζεται έτσι ώστε να ελέγχεται στο μέγιστο επιτρεπτό φορτίο του, ενώ το φορτίο κατανέμεται ομοιόμορφα.

6.5.6.6.3 *Μέθοδος δοκιμής*

(a) Το IBC τοποθετείται στη βάση του σε επίπεδο σκληρό έδαφος και υπόκειται σε ομοιόμορφα κατανεμημένο από επάνω φορτίο ελέγχου (βλέπε 6.5.6.6.4). Για άκαμπτα πλαστικά IBC τύπου 31H2 και σύνθετα IBC τύπου 31HH1 και 31HH2, πραγματοποιείται δοκιμή στοιβασίας με τις αρχικές πληρωτικές ουσίες ή με πρότυπο υγρό (βλέπε 6.1.6) σύμφωνα με την 6.5.6.3.3 ή την 6.5.6.3.5 με χρήση του δεύτερου IBC σύμφωνα με την 6.5.6.2.2 μετά την προκαταρκτική αποθήκευση. Το IBC υπόκειται στο φορτίο δοκιμής για περίοδο τουλάχιστον:

(i) 5 λεπτά, για μεταλλικά IBC,

(ii) 28 μέρες στους 40 ºC, για άκαμπτα πλαστικά IBC των τύπων 11H2, 21H2 και 31H2 και για σύνθετα IBCs με εξωτερικά περιβλήματα από πλαστικό υλικό που φέρουν το φορτίο στοιβασίας (π.χ., τύποι 11HH1, 11HH2, 21HH1, 21HH2, 31HH1 και 31HH2),

(iii) 24 ώρες, για όλους τους άλλους τύπους IBC,

(b) Το φορτίο θα πρέπει να εφαρμόζεται με μία από τις παρακάτω μεθόδους:

(i) Ένα ή περισσότερα IBCs του ίδιου τύπου που φορτώνονται έως το μέγιστο επιτρεπτό μικτό βάρος τους και στην περίπτωση εύκαμπτων IBCs έως το μέγιστο επιτρεπτό φορτίο και στοιβάζονται πάνω στο ελεγχόμενο IBC,

(ii) κατάλληλα βάρη φορτώνονται πάνω σε μία επίπεδη πλάκα ή ένα αντίγραφο της βάσης του IBC, που στοιβάζεται πάνω στο ελεγχόμενο IBC.

6.5.6.6.4 *Υπολογισμός του από επάνω εφαρμοζόμενου φορτίου δοκιμής*

Το φορτίο προς τοποθέτηση πάνω στο IBC θα πρέπει να είναι τουλάχιστον 1.8 φορές το συνδυασμένο μέγιστο επιτρεπτό μικτό βάρος του αριθμού παρόμοιων IBC που μπορούν να στοιβάζονται στην κορυφή του IBC κατά τη διάρκεια της μεταφοράς.

6.5.6.6.5 *Κριτήρια για πέρασμα της δοκιμής*

(a) Όλοι οι τύποι IBC εκτός από εύκαμπτα IBCs: Καμία μόνιμη παραμόρφωση που καθιστά το IBC, συμπεριλαμβανομένης της βάσης παλέτας αν υπάρχει, ανασφαλές για μεταφορά και καμία απώλεια περιεχομένου.

(b) Εύκαμπτα IBCs: Καμία φθορά του σώματος που καθιστά το IBC ανασφαλές για μεταφορά και καμία απώλεια περιεχομένου.

6.5.6.7 ***Δοκιμή στεγανότητας***

6.5.6.7.1 *Δυνατότητα ισχύος*

Για όλους τους τύπους IBC για τη μεταφορά υγρών ή στερεών που φορτώνονται ή ξεφορτώνονται υπό πίεση, ως έλεγχος τύπου σχεδιασμού και περιοδικός έλεγχος.

6.5.6.7.2 *Προετοιμασία των IBCs για δοκιμή*

Η δοκιμή θα πρέπει να διεξάγεται πριν την τοποθέτηση οποιουδήποτε εξοπλισμού θερμικής μόνωσης. Τα εξαεριζόμενα πώματα είτε αντικαθίστανται από παρόμοια μη εξαεριζόμενα πώματα είτε το εξαεριστικό σφραγίζεται.

6.5.6.7.3 *Μέθοδος δοκιμής και πίεση που πρέπει να εφαρμόζεται*

Η δοκιμή διεξάγεται για μία περίοδο τουλάχιστον 10 λεπτών με τη χρήση αέρα σε πίεση πιεζομέτρου όχι μικρότερη από 20 kPa (0.2 bar). Η αεροστεγανότητα του IBC προσδιορίζεται με μία κατάλληλη μέθοδο τέτοια όπως ο έλεγχος του διαφορικού της πίεσης αέρα ή με εμβάπτιση του IBC σε νερό ή για μεταλλικά IBCs, με επικάλυψη των ραφών και ενώσεων με διάλυμα σαπουνιού. Στην περίπτωση εμβάπτισης ένας συντελεστής διόρθωσης θα πρέπει να εφαρμόζεται για την υδροστατική πίεση.

6.5.6.7.4 *Κριτήριο για πέρασμα της δοκιμής*

Καμία διαρροή αέρα.

6.5.6.8 ***Δοκιμή εσωτερικής (υδραυλικής) πίεσης***

6.5.6.8.1 *Δυνατότητα ισχύος*

Για τους τύπους IBC που χρησιμοποιούνται για υγρά ή για στερεά που φορτώνονται ή ξεφορτώνονται υπό πίεση, ως έλεγχος τύπου σχεδιασμού.

6.5.6.8.2 *Προετοιμασία των IBCs για δοκιμή*

Ο έλεγχος διεξάγεται πριν την τοποθέτηση οποιουδήποτε εξοπλισμού θερμικής μόνωσης. Οι συσκευές εκτόνωσης της πίεσης απομακρύνονται και τα ανοίγματά τους βουλώνονται, ή καθίστανται ανενεργές.

6.5.6.8.3 *Μέθοδος δοκιμής*

Η δοκιμή διεξάγεται για μία περίοδο τουλάχιστον 10 λεπτών εφαρμόζοντας υδραυλική πίεση όχι μικρότερη από εκείνη που υποδεικνύεται στην 6.5.6.8.4. Τα IBCs δεν θα πρέπει να συγκρατούνται μηχανικά κατά τη διάρκεια του ελέγχου.

6.5.6.8.4 *Πιέσεις που πρέπει να εφαρμόζονται*

6.5.6.8.4.1 Μεταλλικά IBCs:

(a) Για IBCs των τύπων 21A, 21B και 21N, για στερεά της ομάδας συσκευασίας I, μια πίεση μετρητή 250 kPa (2.5 bar),

(b) Για IBCs των τύπων 21A, 21B, 21N, 31A, 31B και 31N, για ουσίες των ομάδων συσκευασίας II ή III, μια πίεση μετρητή 200 kPa (2 bar),

(c) Επιπλέον, για IBCs των τύπων 31A, 31B και 31N, μια πίεση μετρητή 65kPa (0.65 bar). Αυτός ο έλεγχος θα πρέπει να πραγματοποιείται πριν τον έλεγχο των 200 kPa (2 bar).

6.5.6.8.4.2 Άκαμπτα πλαστικά και σύνθετα IBCs:

(a) Για IBCs των τύπων 21H1, 2lH2, 21HZ1 και 21HZ2: 75 kPa (0.75 bar) (μετρητής),

(b) Για IBCs των τύπων 31H1, 31H2, 31HZ1 και 31HZ2: όποια τιμή από τις δύο είναι μεγαλύτερη, η πρώτη όπως προκύπτει από μια από τις παρακάτω μεθόδους:

(i) Η συνολική πίεση πιεζομέτρου που μετράται στο IBC (δηλ. η τάση ατμών της πληρωτικής ουσίας και η μερική πίεση του αέρα ή άλλων αδρανών αερίων,

μείον 100 kPa) στους 55°C πολλαπλασιασμένη με έναν συντελεστή ασφάλειας 1.5. Αυτή η συνολική πίεση πιεζομέτρου θα πρέπει να προσδιορίζεται στη βάση ενός μέγιστου βαθμού πλήρωσης σύμφωνα με την 4.1.1.4 και μία θερμοκρασία πλήρωσης 15 °C,

(ii) 1.75 φορές την τάση ατμών στους 50 °C της ουσίας προς μεταφορά μείον 100 kPa, αλλά με ελάχιστη πίεση ελέγχου 100 kPa,

(iii) 1.5 φορές την τάση ατμών στους 55°C της ουσίας προς μεταφορά μείον 100 kPa, αλλά με ελάχιστη πίεση ελέγχου 100 kPa,

και η δεύτερη όπως προκύπτει από την ακόλουθη μέθοδο:

(iv) δύο φορές τη στατική πίεση της ουσίας προς μεταφορά, με ελάχιστη τιμή δύο φορές τη στατική πίεση του νερού,

6.5.6.8.5 *Κριτήρια για πέρασμα της(των) δοκιμής(ων):*

(a) Για IBCs των τύπων 21A, 21B, 21N, 31A, 31B και 31N, όταν υπόκεινται στην πίεση δοκιμής που προκαθορίζεται στην 6.5.6.8.4.1 (a) ή (b): καμία διαρροή,

(b) Για IBCs των τύπων 31A, 31B και 31N, όταν υπόκεινται στην πίεση ελέγχου που προκαθορίζεται στην 6.5.6.8.4.1 (c): ούτε μόνιμη παραμόρφωση που θα καθιστούσε το IBC ανασφαλές για μεταφορά, ούτε διαρροή,

(c) Για άκαμπτα πλαστικά και σύνθετα IBCs: Ούτε μόνιμη παραμόρφωση που θα καθιστούσε το IBC ανασφαλές για μεταφορά, ούτε απώλεια περιεχομένου.

6.5.6.9 *Δοκιμή πτώσης*

6.5.6.9.1 *Δυνατότητα ισχύος*

Για όλους τους τύπους IBC, ως έλεγχος τύπου σχεδιασμού.

6.5.6.9.2 *Προετοιμασία των IBCs για δοκιμή*

(a) Μεταλλικά IBCs: το IBC θα γεμίζεται έως όχι λιγότερο από το 95% της χωρητικότητάς του για στερεά ή 98 % για υγρά σύμφωνα με τον τύπο σχεδιασμού. Οι συσκευές εκτόνωσης της πίεσης θα πρέπει να απομακρύνονται και τα ανοίγματά τους να βουλώνονται, ή θα πρέπει να καθίστανται ανενεργές,

(b) Εύκαμπτα IBCs: το IBC θα γεμίζεται έως όχι λιγότερο από το 95 % της χωρητικότητάς του και στο μέγιστο επιτρεπτό φορτίο, με το φορτίο ομοιόμορφα κατανεμημένο,

(c) Άκαμπτα πλαστικά και σύνθετα IBCs: το IBC θα γεμίζεται έως όχι λιγότερο από το 95 % της χωρητικότητάς του για στερεά ή 98 % για υγρά σύμφωνα με τον τύπο σχεδιασμού. Οι συσκευές εκτόνωσης της πίεσης θα πρέπει να απομακρύνονται και τα ανοίγματά τους να βουλώνονται, ή θα πρέπει να καθίστανται ανενεργές. Ο έλεγχος θα πρέπει να διεξάγεται όταν η θερμοκρασία του δείγματος ελέγχου και του περιεχομένου του έχει μειωθεί στους μείον 18 °C ή χαμηλότερα. Όπου δείγματα ελέγχου προετοιμάζονται με αυτόν τον τρόπο, η εξισορρόπηση που προκαθορίζεται στην 6.5.6.3.1 μπορεί να παραλείπεται. Τα δοκιμαστικά υγρά θα πρέπει να διατηρούνται στην υγρή κατάσταση, εάν είναι απαραίτητο με την προσθήκη αντιψυκτικού. Αυτή η εξισορρόπηση μπορεί να παραβλέπεται

ελατότητας και εφελκυσμού των συγκεκριμένων υλικών δεν μειώνεται σημαντικά σε χαμηλές θερμοκρασίες,

(d) IBCs από ινοσανίδες και ξύλινα IBCs: θα γεμίζεται έως όχι λιγότερο από το 95 % της χωρητικότητάς του σύμφωνα με τον τύπο σχεδιασμού.

6.5.6.9.3 *Μέθοδος δοκιμής*

Το IBC πέφτει πάνω σε μία άκαμπτη, μη ελαστική, λεία, επίπεδη και οριζόντια επιφάνεια, με τη βάση του σύμφωνα με τις απαιτήσεις της 6.1.5.3.4, με τέτοιον τρόπο ώστε να εξασφαλίζεται ότι το σημείο κρούσης είναι σ' εκείνο το μέρος της βάσης του IBC που θεωρείται ότι είναι το πιο ευαίσθητο. IBC χωρητικότητας 0.45 m3 ή μικρότερης θα πρέπει επίσης να υπόκεινται σ' έναν έλεγχο πτώσης:

(a) Μεταλλικά IBCs: πάνω στο πιο ευαίσθητο μέρος πέραν από το μέρος της βάσης του IBC που ελέγχεται στην πρώτη πτώσης,

(b) Εύκαμπτα IBCs: πάνω στην πιο ευαίσθητη πλευρά,

(c) Άκαμπτα πλαστικά, σύνθετα IBCs, IBCs από ινοσανίδες και ξύλινα IBCs: επίπεδα με μία πλευρά, επίπεδα με την κορυφή και με μία γωνία.

Τα ίδια ή διαφορετικά IBCs μπορούν να χρησιμοποιούνται για κάθε πτώση.

6.5.6.9.4 *Ύψος πτώσης*

Για στερά και υγρά. Εάν η δοκιμή διενεργείται με το στερέο ή το υγρό που πρόκειται να μεταφερθεί ή με άλλη ουσία που έχει ουσιαστικά τα ίδια φυσικά χαρακτηριστικά:

Ομάδα συσκευασίας I	**Ομάδα συσκευασίας II**	**Ομάδα συσκευασίας III**
1.8 m	1.2 m	0.8 m

Για υγρά, εάν η δοκιμή διενεργείται με νερό:

(a) Όταν οι ουσίες που πρόκειται να μεταφερθούν έχουν σχετική πυκνότητα μικρότερη από 1.2,

Ομάδα συσκευασίας II	**Ομάδα συσκευασίας III**
1.2 m	0.8 m

(b) Όταν οι ουσίες που πρόκειται να μεταφερθούν έχουν σχετική πυκνότητα που υπερβαίνει το 1.2, τα ύψη πτώσης θα υπολογίζονται επί τη βάση της σχετικής πυκνότητας (d) της ουσίας που πρόκειται να μεταφερθεί, στρογγυλοποιημένη στο πρώτο δεκαδικό ως ακολούθως:

Ομάδα συσκευασίας II	**Ομάδα συσκευασίας III**
d×1.0 m	d×0.67 m

6.5.6.9.5 *Κριτήρια για πέρασμα της δοκιμής(-ων):*

(a) Μεταλλικά IBCs: Καμία απώλεια περιεχομένου,

(b) Εύκαμπτο IBCs: Καμία απώλεια περιεχομένου. Μία μικρή διαρροή π.χ. από τα πώματα ή τις τρύπες των ραφών, κατά την κρούση δεν θα πρέπει να θεωρείται ότι

είναι αστοχία του IBC, υπό την προϋπόθεση ότι δεν έλαβε χώρα περαιτέρω διαρροή μετά το σήκωμα του IBC από το έδαφος,

(c) Άκαμπτα πλαστικά, σύνθετα IBCs, IBCs από ινοσανίδες και ξύλινα IBCs: Καμία απώλεια περιεχομένου. Μία μικρή διαρροή από πώμα κατά την κρούση δεν θα πρέπει να θεωρείται ότι είναι αστοχία του IBC, υπό την προϋπόθεση ότι δεν έλαβε χώρα περαιτέρω διαρροή.

(d) Όλα τα IBCs: καμία ζημία η οποία καθιστά τα IBC ανασφαλή για να μεταφερθούν προς διάσωση ή διάθεση, και καμία απώλεια περιεχομένων. Επιπρόσθετα, το IBC θα είναι σε θέση να ανυψωθεί με κατάλληλα μέσα και να αιωρείται από εδάφους επί πέντε λεπτά.

6.5.6.10 ***Δοκιμή σχισίματος***

6.5.6.10.1 *Δυνατότητα ισχύος*

Για όλους τους τύπους εύκαμπτων IBCs, ως έλεγχος τύπου σχεδιασμού.

6.5.6.10.2 *Προετοιμασία των IBCs για δοκιμή*

Το IBC γεμίζεται έως όχι λιγότερο από το 95 % της χωρητικότητας του και έως το μέγιστο επιτρεπτό φορτίο του, ενώ το φορτίο κατανέμεται ομοιόμορφα.

6.5.6.10.3 *Μέθοδος δοκιμής*

Αφού το IBC τοποθετείται πάνω στο δάπεδο, γίνεται μία χαραγή 100 mm με μαχαίρι, που διεισδύει πλήρως στο τοίχωμα μίας πλατιάς πλευράς, σε 45° γωνία στον κύριο άξονα του IBC, στα μισά μεταξύ της επιφάνειας του πυθμένα και του κορυφαίου επιπέδου του περιεχομένου. Το IBC στη συνέχεια υπόκειται σε ομοιόμορφα κατανεμημένο από επάνω φορτίο ισοδύναμο με δύο φορές το μέγιστο επιτρεπτό φορτίο. Το φορτίο θα πρέπει να εφαρμόζεται για τουλάχιστον πέντε λεπτά. Τα IBCs που είναι σχεδιασμένα να ανυψώνονται από την κορυφή ή τα πλάγια, στη συνέχεια, μετά την απομάκρυνση του από επάνω φορτίου, ανυψώνονται τελείως από το δάπεδο και παραμένουν σ' εκείνη τη θέση για μία περίοδο πέντε λεπτών.

6.5.6.10.4 *Κριτήρια για πέρασμα της δοκιμής*

Η τομή δεν θα πρέπει να πολλαπλασιάζεται περισσότερο από το 25 % του αρχικού μήκους της.

6.5.6.11 ***Δοκιμή ανατροπής***

6.5.6.11.1 *Δυνατότητα ισχύος*

Για όλους τους τύπους εύκαμπτων IBCs, ως έλεγχος τύπου σχεδιασμού.

6.5.6.11.2 *Προετοιμασία των IBCs για δοκιμή*

Το IBC θα γεμίζεται έως όχι λιγότερο από το 95 % της χωρητικότητάς του και έως το μέγιστο επιτρεπτό φορτίο του και το φορτίο κατανέμεται ομοιόμορφα.

6.5.6.11.3 *Μέθοδος δοκιμής*

Προκαλείται στο IBC ανατροπή με οποιοδήποτε μέρος της κορυφής του πάνω σε μία άκαμπτη, μη ελαστική, λεία, επίπεδη και οριζόντια επιφάνεια.

6.5.6.11.4 *Ύψος ανατροπής*

Ομάδα συσκευασίας I	**Ομάδα συσκευασίας II**	**Ομάδα συσκευασίας III**
1.8 m	1.2 m	0.8 m

6.5.6.11.5 *Κριτήρια για πέρασμα της δοκιμής*

Καμία απώλεια περιεχομένου. Μία πολύ μικρή διαρροή, π.χ. από τα πώματα ή τις οπές των ραφών, κατά την κρούση δεν θα πρέπει να θεωρείται ότι είναι αστοχία του IBC, υπό την προϋπόθεση ότι δεν συμβαίνει περαιτέρω διαρροή.

6.5.6.12 ***Δοκιμή ανόρθωσης***

6.5.6.12.1 *Δυνατότητα ισχύος*

Για όλα τα εύκαμπτα IBCs που είναι σχεδιασμένα να ανυψώνονται από την κορυφή ή τα πλάγια, ως έλεγχος τύπου σχεδιασμού.

6.5.6.12.2 *Προετοιμασία των IBCs για δοκιμή*

Το IBC θα γεμίζεται έως όχι λιγότερο από το 95 % της χωρητικότητας του και έως το μέγιστο επιτρεπτό φορτίο του και το φορτίο κατανέμεται ομοιόμορφα.

6.5.6.12.3 *Μέθοδος δοκιμής*

Το IBC, που στέκεται σε μία πλευρά του, ανυψώνεται με μία ταχύτητα τουλάχιστον 0.1 m/s στην όρθια θέση, πλήρως από το δάπεδο, με μία συσκευή ανύψωσης, ή με δύο συσκευές ανύψωσης όταν διαθέτει τέσσερις.

6.5.6.12.4 *Κριτήρια για πέρασμα της δοκιμής*

Καμία φθορά στο IBC ή τις συσκευές ανύψωσής του που να καθιστούν το IBC ανασφαλές για μεταφορά ή διακίνηση.

6.5.6.13 ***Δοκιμή δόνησης***

6.5.6.13.1 *Εφαρμοσιμότητα*

Για όλα τα IBCs που χρησιμοποιούνται για υγρά σαν μία δοκιμή τύπου σχεδιασμού.

ΣΗΜΕΙΩΣΗ: *Η εν λόγω δοκιμή έχει εφαρμογή σε τύπους σχεδιασμού για IBCs που κατασκευάσθηκαν μετά την 31 Δεκεμβρίου 2010 (βλ. επίσης 1.6.1.14).*

6.5.6.13.2 *Ετοιμασία του IBC για δοκιμή*

Ένα δείγμα IBC θα επιλεγεί τυχαία και θα προσαρμοσθεί και θα κλεισθεί για μεταφορά. Το IBC θα γεμίσει με νερό όχι λιγότερο από 98% της μέγιστης χωρητικότητάς του.

6.5.6.13.3 *Μέθοδος δοκιμής και διάρκεια*

6.5.6.13.3.1 Το IBC θα τοποθετηθεί στο κέντρο της εξέδρας της μηχανής δοκιμής με κάθετη ημιτονοειδή, διπλής ευρύτητας (κορυφή προς κορυφή εκτοπισμό) των 25 mm±5%. Αν παραστεί ανάγκη θα προσαρτηθούν συσκευές συγκράτησης στην εξέδρα για να παρεμποδίσουν τη μετακίνηση του δείγματος οριζοντίως εκτός εξέδρας, χωρίς να περιορίζουν την κάθετη κίνηση.

6.5.6.13.3.2 Η δοκιμή θα διενεργείται για μία ώρα σε συχνότητα η οποία προκαλεί στιγμιαία ανύψωση τμήματος της βάσης του IBC από τη δονούμενη εξέδρα για τμήμα εκάστου κύκλου σε τέτοιο βαθμό ώστε ένας μεταλλικός τάκος να τοποθετηθεί πλήρως ενδιάμεσα σε, τουλάχιστον, ένα σημείο μεταξύ της βάσης του IBC και της εξέδρας δοκιμής. Η συχνότητα ίσως απαιτήσει ρύθμιση μετά το αρχικό σημείο σταθεροποίησης, ώστε να παρεμποδιστεί συντονισμός στη συσκευασία. Σε κάθε περίπτωση, η συχνότητα δοκιμής θα συνεχίσει να επιτρέπει τοποθέτηση του μεταλλικού τάκου κάτω από το IBC όπως περιγράφεται σε αυτή την παράγραφο. Η συνεχιζόμενη δυνατότητα ένθεσης του μεταλλικού τάκου είναι σημαντική για την επιτυχία της δοκιμής. Ο μεταλλικός τάκος που χρησιμοποιείται γι' αυτή τη δοκιμή θα είναι τουλάχιστον 1.6 mm παχύς, 50 mm φαρδύς και ικανού μήκους για να εισάγεται μεταξύ του IBC και της εξέδρας δοκιμής κατ' ελάχιστο 100 mm για να πραγματοποιηθεί η δοκιμή.

6.5.6.13.4 *Κριτήρια επιτυχίας στη δοκιμή*

Δεν θα παρατηρηθεί διαρροή ή ρωγμή. Επιπροσθέτως, δεν θα παρατηρηθεί διάρρηξη ή αποτυχία των δομικών συστατικών, όπως σπασμένες συγκολλήσεις ή χαλασμένοι συνδετήρες.

6.5.6.14 ***Αναφορά ελέγχου***

6.5.6.14.1 Μία αναφορά ελέγχου που περιέχει τουλάχιστον τα παρακάτω στοιχεία θα πρέπει να συντάσσεται και θα πρέπει να είναι διαθέσιμη στους χρήστες του IBC:

1. Ονομασία και διεύθυνση των εγκαταστάσεων ελέγχου,
2. Ονομασία και διεύθυνση του αιτούντος (όπου είναι κατάλληλο),
3. Ένας μοναδικός χαρακτηρισμός της αναφοράς ελέγχου,
4. Ημερομηνία της αναφοράς ελέγχου,
5. Κατασκευαστής του IBC,
6. Περιγραφή του τύπου σχεδιασμού του IBC (π.χ. διαστάσεις, υλικά, πώματα, πάχος, κλπ.) συμπεριλαμβανομένης της μεθόδου κατασκευής (π.χ. καλούπωμα με φύσημα) και που μπορεί να περιλαμβάνει σχέδιο(α) και/ή φωτογραφία(ες),
7. Μέγιστη χωρητικότητα,

8. Χαρακτηριστικά του δοκιμαστικού περιεχομένου, π.χ. ιξώδες και σχετική πυκνότητα για υγρά και μέγεθος σωματιδίων για στερεά,
9. Περιγραφές και αποτελέσματα του ελέγχου,
10. Η αναφορά ελέγχου θα πρέπει να υπογράφεται με το όνομα και τη θέση του υπογράφοντος.

6.5.6.14.2 Η αναφορά ελέγχου θα πρέπει να περιέχει δηλώσεις ότι το IBC προετοιμασμένο όπως για μεταφορά ελέγχθηκε σύμφωνα με τις κατάλληλες απαιτήσεις αυτού του Κεφαλαίου και ότι η χρήση άλλων μεθόδων συσκευασίας ή συστατικών μπορεί να την καταστήσει μη ισχύουσα. Ένα αντίγραφο της αναφοράς ελέγχου θα πρέπει να είναι διαθέσιμο στην αρμόδια αρχή.

ΚΕΦΑΛΑΙΟ 6.6

ΑΠΑΙΤΗΣΕΙΣ ΓΙΑ ΤΗΝ ΚΑΤΑΣΚΕΥΗ ΚΑΙ ΔΟΚΙΜΗ ΜΕΓΑΛΩΝ ΣΥΣΚΕΥΑΣΙΩΝ

6.6.1 Γενικά

6.6.1.1 Οι απαιτήσεις αυτού του Κεφαλαίου δεν ισχύουν για:

- συσκευασίες Κλάσης 2, εκτός από μεγάλες συσκευασίες για είδη, συμπεριλαμβανομένων αερολυτών,
- συσκευασίες Κλάσης 6.2, εκτός από μεγάλες συσκευασίες για κλινικά απόβλητα UN 3291,
- Κόλα Κλάσης 7 που περιέχουν ραδιενεργό υλικό.

6.6.1.2 Οι μεγάλες συσκευασίες θα κατασκευάζονται και ελέγχονται στα πλαίσια ενός προγράμματος διασφάλισης ποιότητας που ικανοποιεί την αρμόδια αρχή ώστε να εξασφαλίζεται ότι κάθε κατασκευασμένη συσκευασία ικανοποιεί τις απαιτήσεις αυτού του Κεφαλαίου.

ΣΗΜΕΙΩΣΗ: *ISO 16106:2006 «Συσκευασία – Κόλα μεταφοράς για επικίνδυνα εμπορεύματα – συσκευασίες επικινδύνων εμπορευμάτων, Μεσαία Χύδην Εμπορευματοκιβώτια (IBCs) και μεγάλες συσκευασίες – Κατευθυντήριες γραμμές για την εφαρμογή της ISO 9001» παρέχει αποδεκτή καθοδήγηση επί διαδικασιών που μπορούν να ακολουθηθούν.*

6.6.1.3 Οι ειδικές απαιτήσεις για μεγάλες συσκευασίες στην 6.6.4 βασίζονται σε μεγάλες συσκευασίε που ήδη χρησιμοποιούνται. Για να ληφθεί υπόψη η πρόοδος στην επιστήμη και την τεχνολογία, δεν υπάρχει ένσταση στη χρησιμοποίηση μεγάλων συσκευασιών με προδιαγραφές διαφορετικές από αυτές της 6.6.4 δεδομένου ότι είναι εξίσου αποτελεσματικές, αποδεκτές στην αρμόδια αρχή και επιτυχώς ικανές να ανταπεξέλθουν στους ελέγχους που περιγράφονται στην 6.6.5. Μέθοδοι ελέγχου εκτός αυτών που περιγράφονται στην παρούσα οδηγία είναι αποδεκτές, δεδομένου ότι είναι ισοδύναμες και αναγνωρίζονται από την αρμόδια αρχή.

6.6.1.4 Κατασκευαστές και διανομείς συσκευασιών θα πρέπει να παρέχουν πληροφορίες σχετικά με τις διαδικασίες που πρέπει να επιτευχθούν και μια περιγραφή των τύπων και των διαστάσεων των πωμάτων (συμπεριλαμβανομένων απαιτούμενων παρεμβυσμάτων) και κάθε άλλων απαραίτητων στοιχείων που απαιτούνται για να εξασφαλιστεί ότι οι συσκευασίες είναι ικανές να ανταπεξέλθουν στους εφαρμοζόμενους ελέγχους απόδοσης του παρόντος Κεφαλαίου.

6.6.2 Κωδικός για την υπόδειξη τύπων μεγάλων συσκευασιών

6.6.2.1 Ο κωδικός που χρησιμοποιείται για μεγάλες συσκευασίες αποτελείται από:

(a) δύο αραβικούς αριθμούς:

50 για άκαμπτες μεγάλες συσκευασίες, ή
51 για εύκαμπτες μεγάλες συσκευασίες, και

(b) ένα κεφαλαίο γράμμα σε λατινικούς χαρακτήρες που υποδεικνύει τη φύση του υλικού, π.χ. ξύλο, χάλυβας κλπ. Τα κεφαλαία γράμματα που χρησιμοποιούνται θα είναι αυτά που αναγράφονται στην 6.1.2.6.

6.6.2.2 Το γράμμα "W" μπορεί να συνοδεύει τον κωδικό της μεγάλης συσκευασίας. Το γράμμα"W" δηλώνει ότι η μεγάλη συσκευασία, αν και είναι του ιδίου τύπου που δηλώνει ο κωδικός, έχει κατασκευαστεί με διαφορετικές προδιαγραφές από αυτές της 6.6.4 και θεωρείται ισοδύναμη σε συμφωνία με τις απαιτήσεις της 6.6.1.3.

6.6.3 Επισήμανση

6.6.3.1 *Κύρια επισήμανση*

Κάθε μεγάλη συσκευασία κατασκευασμένη και προοριζόμενη για χρήση σύμφωνα με τις διατάξεις της παρούσας οδηγίας (ADR) θα φέρει διαρκή και ευανάγνωστη επισήμανση που θα δείχνει:

(a) Το σύμβολο συσκευασίας των Ηνωμένων Εθνών

Το παρόν σύμβολο δεν θα χρησιμοποιείται για άλλο σκοπό εκτός για να πιστοποιεί ότι μία συσκευασία ικανοποιεί τις σχετικές διατάξεις των Κεφαλαίων 6.1, 6.2, 6.3, 6.5 ή 6.6.

Για μεταλλικές μεγάλες συσκευασίες στις οποίες η επισήμανση είναι σφραγισμένη ή ανάγλυφη, τα κεφαλαία γράμματα "UN" (Ο.Η.Ε.) μπορούν να εφαρμόζονται αντί του συμβόλου,

(b) Ο αριθμός "50" που υποδεικνύει μεγάλη άκαμπτη συσκευασία ή "51" για εύκαμπτες μεγάλες συσκευασίες, ακολουθούμενος από τον τύπο υλικού σύμφωνα με την 6.5.1.4.1 (b),

(c) Ένα κεφαλαίο γράμμα που υποδεικνύει την ομάδα (ομάδες) συσκευασίας για τις οποίες έχει εγκριθεί ο τύπος σχεδιασμού:

X για τις ομάδες συσκευασίας I, II και III
Y για τις ομάδες συσκευασίας II και III
Z μόνο για την ομάδα συσκευασίας III,

(d) Ο μήνας και έτος (τελευταία δύο ψηφία) κατασκευής,

(e) το κράτος που ορίζει τη διανομή του σήματος, που υποδεικνύεται από το διακριτικό σήμα για μηχανοκίνητα οχήματα στη διεθνή κυκλοφορία[1],

(f) Το όνομα ή σύμβολο του κατασκευαστή και άλλα χαρακτηριστικά στοιχεία των μεγάλων συσκευασιών όπως ορίζονται από την αρμόδια αρχή,

(g) Το φορτίο δοκιμής στοιβάγματος σε kg. Για μεγάλες συσκευασίες που δεν είναι σχεδιασμένες για στοίβαγμα θα φαίνεται το ψηφίο "0",

(h) Το μέγιστο επιτρεπτό μικτό βάρος σε κιλά.

Η κύρια σήμανση που απαιτείται παραπάνω θα εφαρμόζεται με τη σειρά των υπο-παραγράφων.

---

[1] *Διακριτικό σήμα για μηχανοκίνητα οχήματα στη διεθνή κυκλοφορία όπως ορίστηκε στη Σύμβαση της Βιέννης για την Οδική Κυκλοφορία (1968).*

Κάθε στοιχείο της εφαρμοζόμενης σύμφωνα με τα σημεία (a) έως και (h) επισήμανσης θα πρέπει να είναι εμφανώς διαχωρισμένο, π.χ. με κάθετο ή κενό, έτσι ώστε να είναι εύκολα αναγνωρίσιμο.

6.6.3.2 *Παραδείγματα επισήμανσης*:

50A/X/05 01/N/PQRS
2500/1000

Για μια μεγάλη χαλύβδινη συσκευασία κατάλληλη για στοίβαγμα, φορτίο στοιβάγματος: 2500 kg, μέγιστο μικτό βάρος: 1 000 kg.

50H/Y/04 02/D/ABCD 987
0/800

Για μια μεγάλη πλαστική συσκευασία μη κατάλληλη για στοίβαγμα, μέγιστο μικτό βάρος: 800 kg.

51H/Z/06 01/S/1999
0/500

Για μια μεγάλη εύκαμπτη συσκευασία μη κατάλληλη για στοίβαγμα, μέγιστο μικτό βάρος: 500 kg.

6.6.4 Ειδικές απαιτήσεις για μεγάλες συσκευασίες

6.6.4.1 ***Ειδικές απαιτήσεις για μεταλλικές μεγάλες συσκευασίες***

50A Χάλυβας
50B Αλουμίνιο
50N Μέταλλο (εκτός από χάλυβα ή αλουμίνιο)

6.6.4.1.1 Η μεγάλη συσκευασία θα κατασκευάζεται από κατάλληλο ελατό μέταλλο του οποίου η συγκολλησιμότητα είναι αποδεδειγμένη. Οι συγκολλήσεις θα πρέπει να είναι δεξιοτεχνικά πραγματοποιημένες και να παρέχουν πλήρη ασφάλεια. Οι επιδόσεις σε χαμηλές θερμοκρασίες θα λαμβάνονται υπόψη όπου είναι κατάλληλο.

6.6.4.1.2 Μέριμνα θα πρέπει να λαμβάνεται για αποφυγή φθοράς από γαλβανική δράση λόγω αντιπαράθεσης ανόμοιων μετάλλων.

6.6.4.2 ***Ειδικές απαιτήσεις για μεγάλες συσκευασίες εύκαμπτου υλικού***

51H Εύκαμπτη πλαστική
51M Εύκαμπτη χάρτινη

6.6.4.2.1 Η μεγάλη συσκευασία θα κατασκευάζεται από κατάλληλα υλικά. Η αντοχή του υλικού και η κατασκευή εύκαμπτων μεγάλων συσκευασιών θα είναι κατάλληλες για τη χωρητικότητά τους και την προβλεπόμενη χρήση τους.

6.6.4.2.2 Όλα τα υλικά που χρησιμοποιούνται στην κατασκευή εύκαμπτων μεγάλων συσκευασιών τύπων 51M θα διατηρούν, μετά την πλήρη εμβάπτιση σε νερό για τουλάχιστον 24 ώρες, τουλάχιστον το 85% της εφελκυστικής αντοχής όπως μετράται αρχικά πάνω στο υλικό που εξισορροπείται σε 67 % σχετική υγρασία ή λιγότερο.

6.6.4.2.3 Οι ραφές θα πρέπει να σχηματίζονται με ράμματα, θερμικό σφράγισμα, κόλλημα ή οποιαδήποτε ισοδύναμη μέθοδο. Όλα τα άκρα των ραφών θα πρέπει να ασφαλίζονται.

6.6.4.2.4 Οι εύκαμπτες μεγάλες συσκευασίες θα πρέπει να παρέχουν επαρκή αντίσταση στη γήρανση και αποικοδόμηση προκαλούμενη από την υπεριώδη ακτινοβολία, τις κλιματικές συνθήκες ή

την περιεχόμενη ουσία και με αυτόν τον τρόπο να παραμένουν κατάλληλες για την προοριζόμενη χρήση.

6.6.4.2.5 Για πλαστικές εύκαμπτες μεγάλες συσκευασίες όπου προστασία έναντι υπεριώδους ακτινοβολίας απαιτείται, αυτή θα πρέπει να παρέχεται με την προσθήκη αιθάλης ή άλλων κατάλληλων πιγμέντων ή αναστολέων. Αυτά τα πρόσθετα θα πρέπει να είναι συμβατά με το περιεχόμενο και να παραμένουν αποτελεσματικά καθ' όλη τη ζωή της μεγάλης συσκευασίας. Όπου χρησιμοποιούνται αιθάλη, πιγμέντα ή αναστολείς πέραν εκείνων που χρησιμοποιούνται στην κατασκευή του ελεγμένου τύπου σχεδιασμού, ο επανέλεγχος μπορεί να παραλείπεται εάν αλλαγές στην περιεκτικότητα σε αιθάλη, σε χρωστική ή σε αναστολέα δεν επηρεάζουν δυσμενώς τις φυσικές ιδιότητες του υλικού κατασκευής.

6.6.4.2.6 Τα πρόσθετα μπορούν να ενσωματώνονται μέσα στο υλικό της μεγάλης συσκευασίας για τη βελτίωση της αντίστασης στη γήρανση ή για την εξυπηρέτηση άλλων σκοπών, υπό την προϋπόθεση ότι αυτά δεν επηρεάζουν δυσμενώς τις φυσικές ή χημικές ιδιότητες του υλικού.

6.6.4.2.7 Όταν πληρωθούν, ο λόγος ύψους προς πλάτος θα πρέπει να μην είναι μεγαλύτερος από 2:1.

6.6.4.3 ***Ειδικές απαιτήσεις για πλαστικές μεγάλες συσκευασίες***

50H άκαμπτη πλαστική

6.6.4.3.1 Η μεγάλη συσκευασία θα κατασκευάζεται από κατάλληλο πλαστικό υλικό γνωστών προδιαγραφών και να είναι επαρκούς αντοχής σε σχέση με τη χωρητικότητα του και την προοριζόμενη χρήση. Το υλικό θα πρέπει να είναι επαρκώς ανθεκτικό στη γήρανση και στην αποικοδόμηση που προκαλείται από την περιεχόμενη ουσία ή, όπου είναι σχετικό, από την υπεριώδη ακτινοβολία. Οι επιδόσεις σε χαμηλές θερμοκρασίες θα λαμβάνονται υπόψη όπου αρμόζει. Οποιαδήποτε διείσδυση της περιεχόμενης ουσίας δεν θα πρέπει να συνιστά κίνδυνο υπό κανονικές συνθήκες μεταφοράς.

6.6.4.3.2 Όπου προστασία έναντι υπεριώδους ακτινοβολίας απαιτείται, αυτή θα πρέπει να παρέχεται με την προσθήκη αιθάλης ή άλλων κατάλληλων πιγμέντων ή αναστολέων. Αυτά τα πρόσθετα θα πρέπει να είναι συμβατά με το περιεχόμενο και να παραμένουν αποτελεσματικά καθ' όλη τη ζωή της εξωτερικής συσκευασίας. Όπου χρησιμοποιούνται αιθάλη, πιγμέντα ή αναστολείς, πέραν εκείνων που χρησιμοποιούνται στην κατασκευή του ελεγμένου τύπου σχεδιασμού, ο επανέλεγχος μπορεί να παραλείπεται εάν αλλαγές στην περιεκτικότητα σε αιθάλη, χρωστική ή αναστολέα δεν επηρεάζουν δυσμενώς τις φυσικές ιδιότητες του υλικού κατασκευής.

6.6.4.3.3 Τα πρόσθετα μπορούν να ενσωματώνονται στο υλικό της μεγάλης συσκευασίας για βελτίωση της αντίστασης στη γήρανση ή την εξυπηρέτηση άλλων σκοπών, υπό την προϋπόθεση ότι αυτά δεν επηρεάζουν δυσμενώς τις φυσικές ή χημικές ιδιότητες του υλικού.

6.6.4.4 ***Ειδικές απαιτήσεις για μεγάλες συσκευασίες από*** **ινοσανίδες**

50G άκαμπτη από ινοσανίδες

6.6.4 4.1 Ινοσανίδες, γερό και καλής ποιότητας στερεό ή διπλής όψης ζαρωμένα ινοσανίδες (μονών ή πολλαπλών τοιχωμάτων) θα πρέπει να χρησιμοποιείται κατάλληλο για τη χωρητικότητα των μεγάλων συσκευασιών και της προοριζόμενης χρήσης τους. Η αντίσταση στο νερό της εξωτερικής επιφάνειας θα πρέπει να είναι τέτοια ώστε η αύξηση στο βάρος, όπως προσδιορίζεται σε έναν έλεγχο που διεξάγεται για 30 λεπτά με τη μέθοδο Cobb για τον προσδιορισμό της απορρόφησης του νερού, να μην είναι μεγαλύτερη από 155 g/m2 - βλέπε Διεθνές Πρότυπο ISO 535:1991. Θα πρέπει να έχει κατάλληλη ποιότητα λυγίσματος. Το ινοσανίδες θα πρέπει να είναι κομμένο, ζαρωμένο χωρίς χαραγές και σχισμένο έτσι ώστε να επιτρέπει το μοντάρισμα χωρίς ρωγμή, επιφανειακά σπασίματα ή αδικαιολόγητο λύγισμα. Η

ράβδωση των αυλακωτών ινοσανίδων θα πρέπει να είναι σταθερά κολλημένη στις επιφάνειες.

6.6.4.4.2 Τα τοιχώματα, συμπεριλαμβανομένων της κορυφής και πυθμένα, θα έχουν ελάχιστη αντίσταση σε διάτρηση 15 J μετρημένη σύμφωνα με το πρότυπο ISO 3036:1975.

6.6.4.4.3 Οι κατασκευαστικές συνδέσεις στην εξωτερική συσκευασία μεγάλων συσκευασιών θα είναι κατασκευασμένες με ανάλογη επένδυση και θα πρέπει να είναι στερεωμένες με ταινία, περιτυλιγμένες και κολλημένες, ή περιτυλιγμένες και ραμμένες με μεταλλικούς συνδετήρες ή συνδεδεμένες με άλλα μέσα τουλάχιστον ισοδύναμης αποτελεσματικότητας. Όπου το κλείσιμο επιτυγχάνεται με κόλλημα ή περιτύλιγμα με ταινία, μία αδιάβροχη κόλλα θα πρέπει να χρησιμοποιείται. Οι μεταλλικοί συνδετήρες θα πρέπει να περνάνε πλήρως μέσω όλων των κομματιών προς στερέωση και να μορφοποιούνται ή προστατεύονται έτσι ώστε οποιαδήποτε εσωτερική επένδυση να μην μπορεί να γδέρνεται ή να τρυπιέται από αυτούς.

6.6.4.4.4 Οποιαδήποτε ακέραια βάση παλέτας που σχηματίζει μέρος μιας μεγάλης συσκευασίας ή οποιαδήποτε αποσπώμενη παλέτα θα πρέπει να είναι κατάλληλη για μηχανικό χειρισμό της μεγάλης συσκευασίας γεμισμένης στο μέγιστο επιτρεπτό μικτό βάρος της.

6.6.4.4.5 Η παλέτα ή ακέραια βάση θα πρέπει να είναι σχεδιασμένη έτσι ώστε να αποφεύγεται οποιαδήποτε προεξοχή της βάσης της μεγάλης συσκευασίας που θα μπορούσε να είναι υποκείμενη στην πρόκληση φθοράς στη διακίνηση.

6.6.4.4.6 Το σώμα θα πρέπει να ασφαλίζεται σε οποιαδήποτε αποσπώμενη παλέτα ώστε να εξασφαλίζεται σταθερότητα στη διακίνηση και τη μεταφορά. Όπου μία αποσπώμενη παλέτα χρησιμοποιείται, η κορυφαία επιφάνειά της θα πρέπει να είναι ελεύθερη από κοφτερές προεξοχές που θα μπορούσαν να φθείρουν τη μεγάλη συσκευασία.

6.6.4.4.7 Ενισχυτικές συσκευές τέτοιες όπως ξύλινα υποστηρίγματα για αύξηση της λειτουργίας του στοιβάγματος μπορούν να χρησιμοποιούνται, αλλά θα πρέπει να είναι εξωτερικές της επένδυσης.

6.6.4.4.8 Όπου μεγάλες συσκευασίες προορίζονται για στοίβαγμα, η φέρουσα επιφάνεια θα είναι τέτοια ώστε να κατανέμει το φορτίο με ασφαλή τρόπο.

6.6.4.5 ***Ειδικές απαιτήσεις για ξύλινες μεγάλες συσκευασίες***

50C φυσικό ξύλο
50D κόντρα πλακέ
50F ανασυσταμένο ξύλο

6.6.4.5.1 Η αντοχή του υλικού και η μέθοδος κατασκευής θα πρέπει να είναι κατάλληλες για τη χωρητικότητα και την προοριζόμενη χρήση των μεγάλων συσκευασιών.

6.6.4.5.2 Το φυσικό ξύλο θα πρέπει να είναι από καλά ωριμασμένο ξύλο, εμπορικά ξηρό και ελεύθερο από ελαττώματα που θα μείωναν ουσιαστικά την αντοχή οποιουδήποτε μέρους των μεγάλων συσκευασιών. Κάθε μέρος των μεγάλων συσκευασιών θα πρέπει να συνίσταται από ένα κομμάτι ή να είναι ισοδύναμο με αυτό. Μέρη θεωρούνται ισοδύναμα με ένα κομμάτι όταν μία κατάλληλη μέθοδος κολλημένου μονταρίσματος όπως για παράδειγμα σύνδεση Lindermann, σύνδεση γλώσσας και αυλακιού, σύνδεση ship lap ή rabbet, σύνδεση λαβής με τουλάχιστον δύο ζαρωμένα μεταλλικά στερεώματα σε κάθε σύνδεση, ή άλλες μέθοδοι τουλάχιστον εξίσου αποτελεσματικές, χρησιμοποιούνται.

6.6.4.5.3 Μεγάλες συσκευασίες από κόντρα πλακέ, θα πρέπει να είναι τουλάχιστον 3φυλλες. Θα πρέπει να είναι κατασκευασμένες από καλά ωριμασμένο περιστροφικά κομμένο, τεμαχισμένο ή πριονισμένο καπλαμά, εμπορικά ξηρό και ελεύθερο από ελαττώματα που θα

μείωναν ουσιαστικά την αντοχή της μεγάλης συσκευασίας. Όλα τα διπλανά φύλλα θα πρέπει να είναι κολλημένα με αδιάβροχη κόλλα. Άλλα κατάλληλα υλικά μπορούν να χρησιμοποιούνται με κόντρα πλακέ για την κατασκευή της μεγάλης συσκευασίας.

6.6.4.5.4 Μεγάλες συσκευασίες από ανασυσταμένο ξύλο θα πρέπει να είναι κατασκευασμένα από αδιάβροχο ανασυσταμένο ξύλο τέτοιο όπως σκληρό ξύλο, νοβοπάν ή άλλο κατάλληλο τύπο.

6.6.4.5.5 Μεγάλες συσκευασίες θα πρέπει να είναι σταθερά καρφωμένες ή ασφαλισμένες στις γωνίες ή τα άκρα ή να είναι μονταρισμένες με εξίσου κατάλληλες συσκευές.

6.6.4.5.6 Οποιαδήποτε ακέραια βάση παλέτας που σχηματίζει μέρος μιας μεγάλης συσκευασίας ή οποιαδήποτε αποσπώμενη παλέτα θα πρέπει να είναι κατάλληλη για μηχανικό χειρισμό της μεγάλης συσκευασίας γεμισμένης στο μέγιστο επιτρεπτό μικτό βάρος της.

6.6.4.5.7 Η παλέτα ή ακέραια βάση θα πρέπει να είναι σχεδιασμένη έτσι ώστε να αποφεύγεται οποιαδήποτε προεξοχή της βάσης της μεγάλης συσκευασίας που θα μπορούσε να είναι υποκείμενη στην πρόκληση φθοράς στη διακίνηση.

6.6.4.5.8 Το σώμα θα πρέπει να ασφαλίζεται σε οποιαδήποτε αποσπώμενη παλέτα ώστε να εξασφαλίζεται σταθερότητα στη διακίνηση και τη μεταφορά. Όπου μία αποσπώμενη παλέτα χρησιμοποιείται, η κορυφαία επιφάνειά της θα πρέπει να είναι ελεύθερη από κοφτερές προεξοχές που θα μπορούσαν να φθείρουν τη μεγάλη συσκευασία.

6.6.4.5.9 Ενισχυτικές συσκευές τέτοιες όπως ξύλινα υποστηρίγματα για αύξηση της λειτουργίας του στοιβάγματος μπορούν να χρησιμοποιούνται, αλλά θα πρέπει να είναι εξωτερικές της επένδυσης.

6.6.4.5.10 Όπου μεγάλες συσκευασίες προορίζονται για στοίβαγμα, η φέρουσα επιφάνεια θα είναι τέτοια ώστε να κατανέμει το φορτίο με ασφαλή τρόπο.

6.6.5 Απαιτήσεις ελέγχου για μεγάλες συσκευασίες

6.6.5.1 ***Διενέργεια και συχνότητα ελέγχων***

6.6.5.1.1 Ο τύπος σχεδιασμού κάθε μεγάλης συσκευασίας θα υπόκειται στους ελέγχους σύμφωνα με την 6.6.5.3 και σύμφωνα με τις διαδικασίες που επιβάλλονται από την αρμόδια υπηρεσία επιτρέποντας τη διανομή του σήματος και θα εγκρίνονται από την αρμόδια αρχή.

6.6.5.1.2 Κάθε μεγάλη συσκευασία τύπου σχεδιασμού θα περνά με επιτυχία τις δοκιμές που ορίζονται στο παρόν Κεφάλαιο πριν από τη χρήση της. Ένας τύπος σχεδιασμού μεγάλης συσκευασίας ορίζεται από το σχεδιασμό, το μέγεθος, το υλικό και το πάχος, τον τρόπο κατασκευής και συσκευασίας αλλά μπορεί να περιλαμβάνει διάφορες επιφανειακές επεξεργασίες. Επίσης περιλαμβάνει μεγάλες συσκευασίες που διαφέρουν από τον τύπο σχεδιασμού μόνον στις μικρότερες εξωτερικές διαστάσεις τους.

6.6.5.1.3 Οι έλεγχοι θα επαναλαμβάνονται σε δείγματα παραγωγής σε διαστήματα καθορισμένα από την αρμόδια αρχή. Για τέτοιους ελέγχους σε μεγάλες συσκευασίες από ινοσανίδες, προετοιμασία σε συνθήκες περιβάλλοντος θεωρείται ισοδύναμη με τις προβλέψεις της 6.6.5.2.4.

6.6.5.1.4 Οι έλεγχοι θα επαναλαμβάνονται μετά από κάθε τροποποίηση που αλλάζει το σχεδιασμό, υλικά ή τρόπο κατασκευής των μεγάλων συσκευασιών.

6.6.5.1.5 Η αρμόδια αρχή μπορεί να επιτρέπει τον επιλεκτικό έλεγχο μεγάλων συσκευασιών που διαφέρουν από έναν τύπο ήδη ελεγμένο μόνον σε δευτερεύοντα σημεία, για παράδειγμα,

μικρότερα μεγέθη στις εσωτερικές συσκευασίες ή εσωτερικές συσκευασίες με μικρότερο καθαρό βάρος και μεγάλες συσκευασίες που παράγονται με μικρέ μειώσεις στις εξωτερικές διαστάσεις.

6.6.5.1.6 *(Δεσμευμένο)*

ΣΗΜΕΙΩΣΗ: *Για τις συνθήκες συναρμολόγησης διαφορετικών εσωτερικών συσκευασιών σε μία μεγάλη συσκευασία και για επιτρεπτές αποκλίσεις βλέπε 4.1.1.5.1.*

6.6.5.1.7 Η αρμόδια αρχή μπορεί να απαιτήσει ανά πάσα στιγμή απόδειξη, με ελέγχους σύμφωνα με αυτό το Τμήμα, ότι οι παραγόμενες σε σειρά μεγάλες συσκευασίες ικανοποιούν τις απαιτήσεις των ελέγχων τύπου σχεδιασμού.

6.6.5.1.8 Εφόσον η εγκυρότητα των αποτελεσμάτων των ελέγχων δεν επηρεάζεται και με την έγκριση της αρμόδιας αρχής, πολλαπλοί έλεγχοι μπορούν να διενεργηθούν πάνω σε ένα δείγμα.

6.6.5.2 ***Προετοιμασία για έλεγχο***

6.6.5.2.1 Έλεγχοι θα διεξάγονται σε μεγάλες συσκευασίες προετοιμασμένες για μεταφορά συμπεριλαμβανομένων των εσωτερικών συσκευασιών ή ειδών που χρησιμοποιούνται. Οι εσωτερικές συσκευασίες γεμίζονται έως όχι λιγότερο από το 95 % της μέγιστης χωρητικότητάς τους για υγρά ή 95% για στερεά. Για μεγάλες συσκευασίες όπου οι εσωτερικές συσκευασίες είναι σχεδιασμένες να μεταφέρουν υγρά και στερεά, ξεχωριστός έλεγχος απαιτείται και για τα υγρά και τα στερεά περιεχόμενα. Οι ουσίες στις εσωτερικές συσκευασίες ή τα είδη προς μεταφορά στις μεγάλες συσκευασίες μπορούν να αντικατασταθούν από άλλο υλικό ή είδη εκτός από όπου αυτό θα ακύρωνε τα αποτελέσματα των ελέγχων. Όπου χρησιμοποιούνται άλλες εσωτερικές συσκευασίες ή είδη θα έχουν τα ίδια φυσικά χαρακτηριστικά (βάρος, κλπ.) με τις εσωτερικές συσκευασίες ή τα είδη προς μεταφορά. Επιτρέπεται η χρήση πρόσθετων, τέτοιων όπως σάκοι από μολυβένια σκάγια, για να επιτυγχάνεται το απαραίτητο συνολικό βάρος κόλου, υπό την προϋπόθεση ότι τοποθετούνται έτσι ώστε τα αποτελέσματα του ελέγχου δεν επηρεάζονται.

6.6.5.2.2 Στη δοκιμή πτώσης για υγρά, όταν άλλη ουσία χρησιμοποιείται, η σχετική της πυκνότητα και το ιξώδες της θα πρέπει να είναι παρόμοια με αυτά της υπό μεταφορά ύλης. Νερό μπορεί επίσης να χρησιμοποιηθεί για τη δοκιμή πτώσης για υγρά, κάτω από τις ακόλουθες προϋποθέσεις:

(a) όπου οι υπο μεταφορά ουσίες έχουν σχετική πυκνότητα που δεν υπερβαίνει το 1.2, τα ύψη πτώσης θα πρέπει να είναι αυτά που φαίνονται στον πίνακα της 6.6.5.3.4.4,

(b) όπου οι υπο μεταφορά ουσίες έχουν σχετική πυκνότητα που υπερβαίνει το 1.2, τα ύψη πτώσης θα πρέπει να υπολογίζοντα επί τη βάση της σχετικής πυκνότηταδ (d) των υπό μεταφορά ουσιών, στρογγυλοποιημένα στο πρώτο δεκαδικό, ως ακολούθως:

Ομάδα συσκευασίας I	**Ομάδα συσκευασίας II**	**Ομάδα συσκευασίας III**
d x 1.5 m	d x 1.0 m	d x 0.67 m

6.6.5.2.3 Οι μεγάλες συσκευασίες από πλαστικά υλικά και μεγάλες συσκευασίες που περιέχουν εσωτερικές συσκευασίες από πλαστικά υλικά - εκτός από σάκους προορισμένους να περιέχουν στερεά ή είδη - θα υπόκεινται σε δοκιμή πτώσης όταν η θερμοκρασία του δείγματος και των περιεχομένων του έχει μειωθεί στους -18 °C ή χαμηλότερα. Αυτή η εξισορρόπηση μπορεί να παραβλέπεται εάν η αντοχή ελατότητας και εφελκυσμού των συγκεκριμένων υλικών δεν μειώνεται σημαντικά στις χαμηλές θερμοκρασίες. Όπου δείγματα δοκιμής προετοιμάζονται με αυτόν τον τρόπο, η εξισορρόπηση που

προκαθορίζεται στην 6.6.5.2.4 μπορεί να παραλείπεται. Τα δοκιμαστικά υγρά θα πρέπει να διατηρούνται στην υγρή κατάσταση, εάν είναι απαραίτητο με την προσθήκη αντιψυκτικού.

6.6.5.2.4 Μεγάλες συσκευασίες από ινοσανίδες θα πρέπει να τοποθετούνται για τουλάχιστον 24 ώρες σε μία ατμόσφαιρα που έχει ελεγχόμενη θερμοκρασία και σχετική υγρασία (r.h.). Υπάρχουν τρεις δυνατότητες, μία από τις οποίες θα πρέπει να επιλέγεται.

Η προτιμώμενη ατμόσφαιρα είναι 23 °C ± 2 °C και 50% ± 2% r.h. Οι δύο άλλες δυνατότητες είναι: 20 °C ± 2 °C και 65% ± 2% r.h., ή 27 °C ± 2 °C και 65% ± 2% r.h.

ΣΗΜΕΙΩΣΗ: *Οι μέσες τιμές θα πρέπει να πέφτουν μέσα σ' αυτά τα όρια. Βραχυπρόθεσμες διακυμάνσεις και περιορισμοί στη μέτρηση μπορούν να προκαλούν διαφοροποίηση των μεμονωμένων μετρήσεων κατά έως ±5% σχετική υγρασία χωρίς σημαντική επίδραση στην επαναληψιμότητα του ελέγχου.*

6.6.5.3 ***Απαιτήσεις ελέγχου***

6.6.5.3.1 *Δοκιμή ανύψωσης πυθμένα*

6.6.5.3.1.1 Εφαρμοσιμότητα

Για όλους τους τύπους μεγάλων συσκευασιών εξοπλισμένων με μέσα για ανύψωση από τη βάση, ως έλεγχος τύπου σχεδιασμού.

6.6.5.3.1.2 Προετοιμασία μεγάλων συσκευασιών για δοκιμή

Οι μεγάλες συσκευασίες θα φορτώνονται με έως 1.25 φορές το μέγιστο επιτρεπτό μικτό βάρος τους, ενώ το φορτίο κατανέμεται ομοιόμορφα.

6.6.5.3.1.3 Μέθοδος δοκιμής

The μεγάλες συσκευασίες θα ανυψώνονται και θα κατεβαίνουν δύο φορές με ανυψωτικό όχημα με τα πηρούνια κεντρικά τοποθετημένα και με απόσταση ίση με τα τρία τέταρτα της διάστασης της πλευράς εισόδου (εκτός εάν τα σημεία εισόδου είναι κανονισμένα). Τα πηρούνια θα πρέπει να διεισδύουν στα τρία τέταρτα της διάστασης εισόδου. Ο έλεγχος θα πρέπει να επαναλαμβάνεται από κάθε δυνατή διάσταση εισόδου.

6.6.5.3.1.4 Κριτήρια για πέρασμα της δοκιμής

Καμία μόνιμη παραμόρφωση που καθιστά τις μεγάλες συσκευασίες ανασφαλείς για μεταφορά και καμία απώλεια περιεχομένου.

6.6.5.3.2 *Δοκιμή ανύψωσης κορυφής*

6.6.5.3.2.1 Εφαρμοσιμότητα

Για τύπους μεγάλων συσκευασιών που είναι εξοπλισμένοι με μέσα ανύψωσης από την κορυφή και σχεδιασμένα να ανυψώνονται από την κορυφή ή τα πλάγια, ως δοκιμή τύπου σχεδιασμού.

6.6.5.3.2.2 Προετοιμασία μεγάλων συσκευασιών για δοκιμή

Οι μεγάλες συσκευασίες θα γεμίζονται έως δύο φορές το μέγιστο επιτρεπτό μικτό βάρος τους.

6.6.5.3.2.3 Μέθοδος δοκιμής

Οι μεγάλες συσκευασίες θα ανυψώνονται με τον τρόπο για τον οποίο είναι σχεδιασμένες μέχρι να ανασηκωθούν τελείως από το δάπεδο και παραμείνουν σ' εκείνη τη θέση για μία περίοδο πέντε λεπτών.

6.6.5.3.2.4 *Κριτήρια για πέρασμα της δοκιμής*

(a) Μεταλλικές και άκαμπτες πλαστικές μεγάλες συσκευασίες: καμία μόνιμη παραμόρφωση που καθιστά τις μεγάλες συσκευασίες, συμπεριλαμβανομένης της παλέτας βάσης, ανασφαλείς για μεταφορά και καμία απώλεια περιεχομένου,

(b) Εύκαμπτες μεγάλες συσκευασίες: καμμία βλάβη στη μεγάλη συσκευασία ή στις συσκευές ανύψωσής της, που καθιστά τις μεγάλες συσκευασίες ανασφαλείς για μεταφορά ή χειρισμό και καμία απώλεια περιεχομένου.

6.6.5.3.3 *Δοκιμή στοιβάγματος*

6.6.5.3.3.1 Εφαρμοσιμότητα

Για όλους τους τύπους μεγάλων συσκευασιών που είναι σχεδιασμένοι να στοιβάζονται, ως δοκιμή τύπου σχεδιασμού.

6.6.5.3.3.2 Προετοιμασία μεγάλων συσκευασιών για δοκιμή

Οι μεγάλες συσκευασίες θα γεμίζονται έως το μέγιστο επιτρεπτό μικτό βάρος τους.

6.6.5.3.3.3 Μέθοδος δοκιμής

Οι μεγάλες συσκευασίες τοποθετούνται στη βάση τους σε επίπεδο σκληρό έδαφος και υπόκεινται σε ομοιόμορφα κατανεμημένο από επάνω φορτίο ελέγχου (βλέπε 6.6.5.3.3.4) για μια περίοδο τουλάχιστον πέντε λεπτών, για μεγάλες ξύλινες συσκευασίες, από ινοσανίδες και πλαστικά υλικά για περίοδο 24 ωρών.

6.6.5.3.3.4 Υπολογισμός κατανεμημένου από επάνω φορτίο δοκιμής

Το φορτίο που θα επιβληθεί σε μεγάλες συσκευασίες θα είναι 1.8 φορές το συνδυασμένο μέγιστο επιτρεπτό μικτό βάρος του αριθμού των παρόμοιων μεγάλων συσκευασιών που πρέπει να στοιβαχθούν πάνω στις μεγάλες συσκευασίες κατά τη μεταφορά.

6.6.5.3.3.5 *Κριτήρια για πέρασμα της δοκιμής*

(a) Όλοι οι τύποι μεγάλων συσκευασιών, εκτός από εύκαμπτες μεγάλες συσκευασίες: καμία μόνιμη παραμόρφωση που καθιστά τις μεγάλες συσκευασίες, συμπεριλαμβανομένης της παλέτας βάσης, εάν υπάρχει, ανασφαλείς για μεταφορά και καμία απώλεια περιεχομένου,

(b) Εύκαμπτες μεγάλες συσκευασίες: καμμία επιδείνωση του σώματος που καθιστά τις μεγάλες συσκευασίες ανασφαλείς για μεταφορά και καμία απώλεια περιεχομένου.

6.6.5.3.4 *Δοκιμή πτώσης*

6.6.5.3.4.1 Εφαρμοσιμότητα

Για όλους τους τύπους μεγάλων συσκευασιών ως δοκιμή τύπου σχεδιασμού.

6.6.5.3.4.2 Προετοιμασία μεγάλων συσκευασιών για δοκιμή

Οι μεγάλες συσκευασίες θα γεμίζονται σύμφωνα με την την 6.6.5.2.1.

6.6.5.3.4.3 Μέθοδος δοκιμής

Η μεγάλη συσκευασία θα αφεθεί να πέσει σε μία άκαμπτη, οριζόντια, επίπεδη, συμπαγή και σταθερή επιφάνεια, σύμφωνα με τις απαιτήσεις της 6.1.5.3.4 με τέτοιον τρόπο ώστε να εξασφαλίζεται ότι το σημείο πρόσκρουσης είναι εκείνο το μέρος της βάσης της μεγάλης συσκευασίας που θεωρείται ως το πιο ευαίσθητο.

6.6.5.3.4.4 Ύψος πτώσης

Ομάδα συσκευασίας I	**Ομάδα συσκευασίας II**	**Ομάδα συσκευασίας III**
1.8 m	1.2 m	0.8 m

ΣΗΜΕΙΩΣΗ*: Μεγάλες συσκευασίες για ουσίες και είδη της Κλάσης 1, αυτενεργές ουσίες της Κλάσης 4.1 και οργανικά υπεροξείδια της Κλάσης 5.2 θα ελέγχονται σε επίπεδο απόδοσης της ομάδας συσκευασίας ΙΙ.*

6.6.5.3.4.5 Κριτήρια για πέρασμα της δοκιμής

6.6.5.3.4.5.1 Οι μεγάλες συσκευασίες δεν θα παρουσιάζουν καμία ζημιά που είναι πιθανό να επηρεάσει την ασφάλεια κατά τη μεταφορά. Δεν θα υπάρχει διαρροή της ουσίας πλήρωσης από την εσωτερική συσκευασία (-ες) ή είδος (είδη).

6.6.5.3.4.5.2 Δεν επιτρέπονται διαρρήξεις σε μεγάλες συσκευασίες για είδη της Κλάσης 1 που θα επέτρεπαν την εκροή εκρηκτικών ουσιών ή ειδών από τις μεγάλες συσκευασίες.

6.6.5.3.4.5.3 Όπου μια μεγάλη συσκευασία υπόκειται σε έλεγχο πτώσης, το δείγμα περνάει τη δοκιμή αν όλα τα περιεχόμενα συγκρατούνται ακόμα και αν το πώμα δεν είναι πλέον αδιαπέραστο.

6.6.5.4 ***Πιστοποίηση και αναφορά ελέγχου***

6.6.5.4.1 Για κάθε τύπο σχεδιασμού μεγάλων συσκευασιών ένα πιστοποιητικό και σήμα (όπως στην 6.6.3) θα εκδίδονται βεβαιώνοντας πως ο τύπος σχεδιασμού συμπεριλαμβανομένου του εξοπλισμού του ικανοποιεί τις απαιτήσεις ελέγχου.

6.6.5.4.2 Μια αναφορά ελέγχου που θα περιέχει τουλάχιστον τα παρακάτω στοιχεία θα πρέπει να συντάσσεται και θα πρέπει να είναι διαθέσιμη στους χρήστες των μεγάλων συσκευασιών:

1. Ονομασία και διεύθυνση των εγκαταστάσεων ελέγχου,
2. Ονομασία και διεύθυνση του αιτούντος (όπου είναι κατάλληλο),
3. Ένας μοναδικός χαρακτηρισμός της αναφοράς ελέγχου,
4. Ημερομηνία της αναφοράς ελέγχου,
5. Κατασκευαστής των μεγάλων συσκευασιών,
6. Περιγραφή του τύπου σχεδιασμού των μεγάλων συσκευασιών (π.χ. διαστάσεις, υλικά, πώματα, πάχος, κλπ.) και/ή φωτογραφία(ες),
7. Μέγιστη χωρητικότητα/ μέγιστο επιτρεπτό μικτό βάρος,

8. Χαρακτηριστικά του δοκιμαστικού περιεχομένου, π.χ. τύποι και περιγραφές των εσωτερικών συσκευασιών ή ειδών που χρησιμοποιούνται,

9. Περιγραφές και αποτελέσματα του ελέγχου,

10. Η αναφορά ελέγχου θα πρέπει να υπογράφεται με το όνομα και τη θέση του υπογράφοντος.

6.6.5.4.3 Η αναφορά ελέγχου θα πρέπει να περιέχει δηλώσεις ότι οι μεγάλες συσκευασίες προετοιμασμένες προς μεταφορά ελέγχθηκαν σύμφωνα με τις σχετικές απαιτήσεις αυτού του Κεφαλαίου και ότι η χρήση άλλων μεθόδων συσκευασίας ή συστατικών μπορεί να την καταστήσει μη ισχύουσα. Ένα αντίγραφο της αναφοράς ελέγχου θα πρέπει να είναι διαθέσιμο στην αρμόδια αρχή.

ΚΕΦΑΛΑΙΟ 6.7

ΑΠΑΙΤΗΣΕΙΣ ΓΙΑ ΤΟ ΣΧΕΔΙΑΣΜΟ, ΚΑΤΑΣΚΕΥΗ, ΕΠΙΘΕΩΡΗΣΗ ΚΑΙ ΔΟΚΙΜΕΣ ΦΟΡΗΤΩΝ ΔΕΞΑΜΕΝΩΝ ΚΑΙ UN ΠΟΛΛΑΠΛΩΝ ΣΤΟΙΧΕΙΩΝ ΕΜΠΟΡΕΥΜΑΤΟΚΙΒΩΤΙΩΝ ΑΕΡΙΩΝ (MEGCS)

ΣΗΜΕΙΩΣΗ: *Για σταθερές δεξαμενές (βυτιοφόρα οχήματα), αποσυναρμολογούμενες δεξαμενές και δεξαμενές- εμπορευματοκιβώτια και δεξαμενές σε κινητά αμαξώματα (swap bodies), με περιβλήματα από μεταλλικά υλικά, και οχήματα μεταφοράς συστοιχίας δοχείων και πολλαπλών στοιχείων εμπορευματοκιβώτια αερίων (MEGCs), βλέπε Κεφάλαιο 6.8, για δεξαμενές πλαστικές ενισχυμένες με ίνες, βλέπε Κεφάλαιο 6.9, για δεξαμενές αποβλήτων που λειτουργούν στο κενό, βλέπε Κεφάλαιο 6.10.*

6.7.1 Εφαρμογή και γενικές απαιτήσεις

6.7.1.1 Οι απαιτήσεις αυτού του Κεφαλαίου ισχύουν για φορητές δεξαμενές προοριζόμενες για τη μεταφορά επικίνδυνων εμπορευμάτων των Κλάσεων 2, 3, 4.1, 4.2, 4.3, 5.1, 5.2, 6.1, 6.2, 7, 8 και 9, με όλα τα μέσα μεταφοράς. Επιπλέον με τις απαιτήσεις αυτού του Κεφαλαίου, εκτός αν ορίζεται αλλιώς, οι ισχύουσες απαιτήσεις της Διεθνούς Σύμβασης για Ασφαλή Εμπορευματοκιβώτια (CSC) 1972, όπως τροποποιήθηκε, θα πρέπει να ικανοποιούνται από κάθε πολυτροπική φορητή δεξαμενή που πληρεί τον ορισμό "εμπορευματοκιβώτιο" εντός των όρων αυτής της Σύμβασης. Πρόσθετες απαιτήσεις μπορεί να ισχύουν για φορητές δεξαμενές ανοικτής θάλασσας που διακινούνται σε ανοικτές θάλασσες.

6.7.1.2 Σε αναγνώριση επιστημονικών και τεχνολογικών επιτευγμάτων, οι τεχνικές απαιτήσεις αυτού του Κεφαλαίου μπορούν να διαφοροποιηθούν με εναλλακτικές λύσεις. Αυτές οι εναλλακτικές λύσεις θα προσφέρουν ένα επίπεδο ασφάλειας όχι μικρότερο από αυτό που δίνεται από τις απαιτήσεις αυτού του Κεφαλαίου σε σχέση με τη συμβατότητα των μεταφερόμενων ουσιών και την ικανότητα της φορητής δεξαμενής ή του MEGC να αντέχει σε κρούση, φορτία και φωτιά. Για τη διεθνή μεταφορά, οι φορητές δεξαμενές και τα MEGC εναλλακτικών λύσεων θα είναι εγκεκριμένες από τις αρμόδιες αρχές.

6.7.1.3 Όταν μια ουσία δεν καταχωρείται με οδηγία φορητής δεξαμενής (T1 έως T23, T50 ή T75) στη Στήλη (10) του Πίνακα Α του Κεφαλαίου 3.2, προσωρινή έγκριση για τη μεταφορά μπορεί να δοθεί από την αρμόδια αρχή της χώρας προέλευσης. Η έγκριση θα συμπεριλαμβάνεται στην τεκμηρίωση της αποστολής και θα περιέχει κατ'ελάχιστο τα στοιχεία που παρέχονται κανονικά στις οδηγίες της φορητής δεξαμενής και τις συνθήκες υπό τις οποίες η ουσία θα μεταφέρεται.

6.7.2 Απαιτήσεις για το σχεδιασμό, κατασκευή, επιθεώρηση και δοκιμές για φορητές δεξαμενές προοριζόμενες για τη μεταφορά ουσιών της Κλάσης 1 και των Κλάσεων 3 έως 9

6.7.2.1 *Ορισμοί*

Για τους σκοπούς αυτού του Τμήματος:

Εναλλακτική λύση σημαίνει μια έγκριση που δίνεται από την αρμόδια αρχή για μια φορητή δεξαμενή ή ένα MEGC που έχει σχεδιαστεί, κατασκευαστεί ή έλεγχεί με τεχνικές απαιττήσεις ή μεθόδους ελέγχου άλλους από αυτούς του παρόντος Κεφαλαίου.

Φορητή δεξαμενή είναι μια πολυτροπική δεξαμενή που χρησιμοποιείται για τη μεταφορά ουσιών της Κλάσης 1 και των Κλάσεων 3 με 9. Η φορητή δεξαμενή περιλαμβάνει ένα περίβλημα με εξοπλισμό εξυπηρέτησης και δομικό εξοπλισμό απαραίτητους για τη μεταφορά επικίνδυνων ουσιών. Η φορητή δεξαμενή θα είναι ικανή να γεμίζεται και να εκκενώνεται χωρίς την αφαίρεση του δομικού της εξοπλισμού. Θα διαθέτει σταθεροποιητικά μέλη εξωτερικά του περιβλήματος και θα είναι ικανή να ανυψωθεί όταν είναι γεμάτη. Θα είναι σχεδιασμένη πρωταρχικά να φορτώνεται σε όχημα, φορτάμαξα ή ανοικτής θάλασσας ή χερσαίας πλωτής οδού σκάφος και θα είναι εξοπλισμένη με δοκούς, βάσεις ή εξαρτήματα που θα διευκολύνουν το μηχανικό χειρισμό. Δεξαμενές-οχήματα, δεξαμενές-βαγόνια, μη μεταλλικές δεξαμενές και εμπορευματοκιβώτια μεσαίας χωρητικότητας για φορτία χύμα (IBCs) δεν θεωρείται πως συμπίπτουν με τον ορισμό για φορητές δεξαμενές,

Περίβλημα είναι το μέρος της φορητής δεξαμενής που συγκρατεί την ουσία προς μεταφορά (κυρίως δεξαμενή), συμπεριλαμβανομένων των στομίων και των πωμάτων τους, αλλά δεν περιλαμβάνει εξοπλισμό εξυπηρέτησης ή εξωτερικό δομικό εξοπλισμό,

Εξοπλισμός εξυπηρέτησης είναι οι συσκευές πληρώσεως, εκκενώσεως, εξαερισμού, ασφαλείας, θέρμανσης, ψύξης και μονώσεως και τα όργανα μετρήσεως,

Δομικός εξοπλισμός είναι τα ενισχυτικά, συνδετικά, προστατευτικά ή σταθεροποιητικά μέλη στο εξωτερικό του περιβλήματος,

Μέγιστη επιτρεπτή πίεση εργασίας (MAWP) είναι μια πίεση που δεν θα είναι μικρότερη από τη μεγαλύτερη από τις παρακάτω πιέσεις μετρημένες στην κορυφή του περιβλήματος όταν αυτό είναι στη θέση λειτουργίας:

(a) Η μέγιστη πραγματική πίεση μετρητή που επιτρέπεται μέσα στο περίβλημα κατά τη φόρτωση ή εκφόρτωση, ή

(b) Η μέγιστη πραγματική πίεση μετρητή για την οποία έχει σχεδιαστεί το περίβλημα που δεν θα είναι μικρότερη από το άθροισμα των:

(i) η απόλυτη τάση ατμών (σε bar) της ουσίας στους 65 °C, μείον 1 bar, και

(ii) η μερική πίεση (σε bar) του αέρα ή άλλων αερίων στον ελεύθερο συμπληρωματικό χώρο που καθορίζεται από μια μέγιστη θερμοκρασία ελεύθερου συμπληρωματικού χώρου 65 °C και μια διαστολή υγρού λόγω αύξησης της θερμοκρασίας μάζας t_r - t_f (t_f =θερμοκρασία φόρτωσης, συνήθως 15 °C, t_r = μέγιστη θερμοκρασία μάζας, 50 °C),

Πίεση σχεδιασμού είναι η πίεση που θα χρησιμοποιείται στους υπολογισμούς που απαιτούνται από έναν αναγνωρισμένο κώδικα δοχείων πίεσης. Η πίεση σχεδιασμού δεν θα είναι μικρότερη από τη μεγαλύτερη των ακόλουθων πιέσεων:

(a) Η μέγιστη πραγματική πίεση μετρητή που επιτρέπεται μέσα στο περίβλημα κατά τη φόρτωση ή εκφόρτωση, ή

(b) Το άθροισμα των:

(i) απόλυτη τάση ατμών (σε bar) της ουσία στους 65 °C, μείον 1 bar,

(ii) μερική πίεση (σε bar) του αέρα ή άλλων αερίων στον ελεύθερο συμπληρωματικό χώρο που καθορίζεται από μια μέγιστη θερμοκρασία ελεύθερου συμπληρωματικού χώρου 65 °C και μια διαστολή υγρού λόγω αύξησης της θερμοκρασίας μάζας t_r - t_f (t_f =θερμοκρασία φόρτωσης, συνήθως 15 °C, t_r = μέγιστη θερμοκρασία μάζας, 50 °C), και

(iii) πίεση ύψους καθοριζόμενου με βάση τις στατικές δυνάμεις που ορίζονται στην 6.7.2.2.12, αλλά όχι μικρότερη από 0.35 bar,

(c) δύο τρίτα της ελάχιστης πίεσης δοκιμής που ορίζεται στη σχετική οδηγία φορητής δεξαμενής στην 4.2.4.5.6,

Πίεση δοκιμής είναι η μέγιστη πίεση μετρητή στην κορυφή του περιβλήματος κατά τη δοκιμή υδραυλικής πίεσης ίση με όχι λιγότερο από 1.5 φορές την πίεση σχεδιασμού. Η ελάχιστη πίεση δοκιμής για φορητές δεξαμενές προοριζόμενες για συγκεκριμένες ουσίες ορίζεται στη σχετική οδηγία φορητής δεξαμενής στην 4.2.5.2.6,

Δοκιμή στεγανότητας είναι μια δοκιμή που χρησιμοποιεί αέριο που θέτει το περίβλημα και τον εξοπλισμό εξυπηρέτησής του σε μια πραγματική εσωτερική πίεση όχι μικρότερη από 25% της MAWP,

Μέγιστο επιτρεπτό μικτό βάρος (MPGM) είναι το άθροισμα του βάρους του απόβαρου της φορητής δεξαμενής και του βαρύτερου φορτίου του οποίου επιτρέπεται η μεταφορά,

Χάλυβας αναφοράς είναι ένας χάλυβας με εφελκυστική αντοχή 370 N/mm^2 και επιμήκυνση σε θραύση 27%,

Μαλακός χάλυβας είναι ένας χάλυβας με εγγυημένη ελάχιστη εφελκυστική αντοχή 360 N/mm^2 έως 440 N/mm^2 και μια a εγγυημένη ελάχιστη επιμήκυνση σε θραύση που πληρεί τις προϋποθέσεις της 6.7.2.3.3.3,

Εύρος θερμοκρασίας σχεδιασμού για το περίβλημα θα είναι -40 °C με 50 °C για μεταφερόμενες ουσίες υπό συνθήκες περιβάλλοντος. Για τις άλλες ουσίες που διακινούνται υπό συνθήκες αυξημένης θερμοκρασίας η θερμοκρασία σχεδιασμού θα είναι όχι μικρότερη από τη μέγιστη θερμοκρασία της ουσίας κατά τη φόρτωση, εκφόρτωση ή μεταφορά. Πιο αυστηρές θερμοκρασίες σχεδιασμού θα μελετώνται για φορητές δεξαμενές που υπόκεινται σε δύσκολες κλιματικές συνθήκες.

Λεπτόκοκκος χάλυβας είναι ο χάλυβας με μέγεθος φερριτικού κόκκου 6 ή μικρότερο όταν προσδιορίζεται σύμφωνα με το ASTM E 112-96 ή όπως ορίζεται στο EN 10028-3, Μέρος 3,

Εύτηκτο στοιχείο είναι μη επανακλειόμενη διάταξη εκτόνωσης πίεσης που ενεργοποιείται με τη θερμότητα,

Φορητή δεξαμενή ανοικτής θαλάσσης είναι φορητή δεξαμενή που έχει σχεδιαστεί ειδικά για τακτική χρήση για τη μεταφορά από, προς και μεταξύ εγκαταστάσεων ανοικτής θάλασσας. Η φορητή δεξαμενή ανοικτής θαλάσσης έχει σχεδιαστεί και κατασκευαστεί σύμφωνα με τις κατευθυντήριες γραμμές για την έγκριση εμπορευματοκιβωτίων που διακινούνται σε ανοικτή θάλασσα όπως προδιαγράφονται από τον Διεθνή Ναυτιλιακό Οργανισμό (ΙΜΟ), στο έγγραφο MSC/Circ.860.

6.7.2.2 ***Γενικές σχεδιαστικές και κατασκευαστικές απαιτήσεις***

6.7.2.2.1 Τα περιβλήματα θα είναι σχεδιασμένα και κατασκευασμένα σύμφωνα με τις απαιτήσεις κώδικα πίεση δοχείου αναγνωρισμένου από την αρμόδια αρχή. Τα περιβλήματα θα είναι κατασκευασμένα από μεταλλικά υλικά κατάλληλα για μορφοποίηση. Τα υλικά θα συμμορφώνονται καταρχήν με εθνικά ή διεθνή πρότυπα υλικών. Για συγκολλημένα περιβλήματα μόνο ένα υλικό του οποίου η συγκολλησιμότητα έχει αποδειχθεί πλήρως θα χρησιμοποιείται. Οι συγκολλήσεις θα πρέπει να είναι δεξιοτεχνικά πραγματοποιημένες και να παρέχουν πλήρη ασφάλεια. Όταν το απαιτούν η διαδικασία κατασκευής ή τα υλικά, τα περιβλήματα θα υφίστανται κατάλληλη θερμική κατεργασία ώστε να εγγυώνται την απαραίτητη ανθεκτικότητα της συγκόλλησης και στις ζώνες προσβολής από θερμότητα. Στην επιλογή του υλικού, το εύρος της θερμοκρασίας σχεδιασμού θα λαμβάνεται υπόψη σε σχέση με τον κίνδυνο ψαθυρής θραύσης, ρωγμών από καταπονήσεις λόγω διάβρωσης και αντίστασης σε κρούση. Όπου χρησιμοποιείται λεπτόκοκκος χάλυβας, η εγγυημένη τιμή της αντοχής διαρροής δεν θα είναι μεγαλύτερη από 460 N/mm^2 και η εγγυημένη τιμή του άνω ορίου της εφελκυστικής αντοχής δεν θα είναι μεγαλύτερη από 725 N/mm^2 σύμφωνα με τις προδιαγραφές του υλικού. Αλουμίνιο μπορεί να χρησιμοποιηθεί μόνο ως κατασκευαστικό υλικό όπου υποδεικνύεται σε μια ειδικής διάταξη φορητής δεξαμενής καταχωρημένης σε μια συγκεκριμένη ουσία στη Στήλη (11) του Πίνακα Α του Κεφαλαίου 3.2 ή όταν έχει εγκριθεί από την αρμόδια αρχή. Όταν το αλουμίνιο επιτρέπεται, θα είναι μονωμένο ώστε να εμποδίζει σημαντική απώλεια των φυσικών ιδιοτήτων όταν υπόκειται σε φορτίο θερμότητας 110 kW/m^2 για περίοδο όχι λιγότερη από 30 λεπτά. Η μόνωση θα παραμένει αποτελεσματική σε όλες τις θερμοκρασίες λιγότερες από 649 °C και θα περιβάλλεται με ένα υλικό με σημείο τήξης όχι μικρότερο από 700 °C. Τα υλικά φορητής δεξαμενής θα είναι κατάλληλα για το εξωτερικό περιβάλλον στο οποίο πρόκειται να μεταφερθούν.

6.7.2.2.2 Τα περιβλήματα φορητής δεξαμενής, εξαρτήματα, και σωληνώσεις θα είναι κατασκευασμένα από υλικά που είναι:

(a) Πλήρως απρόσβλητα από τη μεταφερόμενη ουσία (ουσίες), ή

(b) Κατάλληλα αδρανοποιημένα ή εξουδετερωμένα από χημική αντίδραση, ή

(c) Επενδυμένα με υλικό ανθεκτικό σε διάβρωση απευθείας συνδεδεμένο με το περίβλημα ή στερεωμένο με ισοδύναμα μέσα.

6.7.2.2.3 Τα παρεμβύσματα θα είναι κατασκευασμένα από υλικά απρόσβλητα από τη μεταφερόμενη ουσία (ουσίες).

6.7.2.2.4 Όταν τα περιβλήματα είναι επενδυμένα, η επένδυση θα είναι πλήρως απρόσβλητη από την ουσία(ουσίες) προς μεταφορά, ομογενής, μη πορώδης, χωρίς διατρήσεις, επαρκώς ελαστική και συμβατή με τα χαρακτηριστικά θερμικής διαστολής του περιβλήματος. Η επένδυση του κάθε περιβλήματος, τα εξαρτήματα του περιβλήματος και οι σωληνώσεις θα είναι συνεχείς, και θα εξέχουν γύρω από την πρόσοψη κάθε φλάντζας. Όπου εξωτερικά εξαρτήματα είναι συγκολλημένα στη δεξαμενή, η επένδυση θα είναι συνεχής μέσα από το εξάρτημα και γύρω από την πρόσοψη εξωτερικών φλαντζών.

6.7.2.2.5 Οι ενώσεις και ραφές στην επένδυση θα είναι κατασκευασμένες με σύντηξη του υλικού ή με άλλα ισοδύναμα αποτελεσματικά μέτρα.

6.7.2.2.6 Επαφή με ανόμοια μέταλλα που θα μπορούσε να προκαλέσει ζημιά λόγω γαλβανικής δράσης θα αποφεύγεται.

6.7.2.2.7 Τα υλικά της φορητής δεξαμενής, συμπεριλαμβανομένων συσκευών, παρεμβυσμάτων, επενδύσεων και προσαρτημάτων, δεν θα επηρεάζουν αρνητικά την ουσία (ουσίες) προς μεταφορά στη φορητή δεξαμενή.

6.7.2.2.8 Οι φορητές δεξαμενές θα είναι σχεδιασμένες και κατασκευασμένες με υποστηρίγματα που θα παρέχουν μιαν ασφαλή βάση κατά τη μεταφορά και με κατάλληλα προσαρτήματα ανύψωσης και στερέωσης.

6.7.2.2.9 Οι φορητές δεξαμενές θα είναι σχεδιασμένες να αντέχουν, χωρίς απώλεια περιεχομένων, τουλάχιστον την εσωτερική πίεση λόγω των περιεχομένων, και τα στατικά, δυναμικά και θερμικά φορτία υπό κανονικές συνθήκες χειρισμού και μεταφοράς. Ο σχεδιασμός θα αποδεικνύει ότι οι επιπτώσεις της κόπωσης λόγω επαναλαμβανόμενης επιβολής αυτών των φορτίων κατά τη διάρκεια όλης της αναμενόμενης ζωής της φορητής δεξαμενής, έχουν ληφθεί υπόψη.

6.7.2.2.10 Ένα περίβλημα που πρόκειται να εξοπλιστεί με μια συσκευή εκτόνωσης στο κενό θα είναι σχεδιασμένο να αντέχει, χωρίς μόνιμη παραμόρφωση, μια εξωτερική πίεση όχι μικρότερη από 0.21 bar πάνω από την εσωτερική πίεση. Η συσκευή εκτόνωσης στο κενό θα είναι ρυθμισμένη σε ρύθμιση κενού όχι μεγαλύτερη από μείον (-) 0.21 bar εκτός αν το περίβλημα είναι σχεδιασμένο για υψηλότερη εξωτερική υπερπίεση, στην οποία περίπτωση η πίεση εκτόνωσης της συσκευής με την οποία θα εξοπλιστεί δεν θα είναι μεγαλύτερη από την πίεση εκτόνωσης υπό κενό του σχεδιασμού για τη δεξαμενή. Το περίβλημα που χρησιμοποιείται για τη μεταφορά στερεών ουσιών (σε σκόνη ή κόκκους) των ομάδων συσκευασίας II ή III, που δεν υγροποιούνται κατά τη μεταφορά, μπορεί να σχεδιαστεί για χαμηλότερη εξωτερική πίεση, εφόσον εγκριθεί από την αρμόδια αρχή. Στην περίπτωση αυτή η βαλβίδα κενού ρυθμίζεται να εκτονώνεται σε αυτήν τη χαμηλότερη πίεση. Ένα περίβλημα που δεν πρόκειται να εξοπλιστεί με μια συσκευή εκτόνωσης στο κενό θα είναι σχεδιασμένο να αντέχει, χωρίς μόνιμη παραμόρφωση, μια εξωτερική πίεση όχι μικρότερη από 0.4 bar πάνω από την εσωτερική πίεση.

6.7.2.2.11 Συσκευές εκτόνωσης στο κενό που χρησιμοποιούνται σε φορητές δεξαμενές προοριζόμενες για τη μεταφορά ουσιών που ικανοποιούν τα κριτήρια για το σημείο ανάφλεξης της Κλάσης 3, συμπεριλαμβανομένων ουσιών μεταφερόμενων σε αυξημένη θερμοκρασία στο σημείο ανάφλεξής τους ή παραπάνω, θα εμποδίζουν το άμεσο πέρασμα φλόγας μέσα στο περίβλημα, ή η φορητή δεξαμενή θα διαθέτει περίβλημα ικανό να αντέχει χωρίς διαρροή εσωτερική έκρηξη λόγω της εισόδου φλόγας εντός του περιβλήματος.

6.7.2.2.12 Οι φορητές δεξαμενές και οι προσδέσεις τους θα είναι ικανές, υπό το μέγιστο επιτρεπτό φορτίο, να απορροφούν τις παρακάτω χωριστά εφαρμοζόμενες στατικές δυνάμεις:

(a) Κατά την κατεύθυνση κίνησης: δύο φορές την MPGM επί την επιτάχυνση της βαρύτητας (g)[1],

(b) Οριζόντια σε ορθή γωνία με την κατεύθυνση κίνησης: η MPGM (όταν η κατεύθυνση κίνησης δεν είναι σαφώς ορισμένη, οι δυνάμεις θα είναι ίσες με δύο φορές την MPGM) επί την επιτάχυνση της βαρύτητας (g)[1],

(c) Κατακόρυφα άνω: η MPGM επί την επιτάχυνση της βαρύτητας (g)[1], και

(d) Κατακόρυφα κάτω: δύο φορές την MPGM (ολικό φορτίο συμπεριλαμβανομένης της επίπτωσης της βαρύτητας) επί την επιτάχυνση της βαρύτητας (g)[1].

6.7.2.2.13 Υπό καθεμία από τις δυνάμεις στην 6.7.2.2.12, ο συντελεστής ασφαλείας που πρέπει να τηρηθεί θα έχει ως εξής:

[1] *Χάριν υπολογισμού g = 9.81 m/s²*.

(a) Για μέταλλα με σαφώς ορισμένο όριο διαρροής, συντελεστής ασφαλείας 1.5 σε σχέση με την εγγυημένη αντοχή διαρροής, ή

(b) Για μέταλλα χωρίς σαφώς ορισμένο όριο διαρροής, συντελεστής ασφαλείας 1.5 σε σχέση με την εγγυημένη 0.2% αντοχή και, για ωστενιτικούς χάλυβες, 1% εγγυημένη αντοχή.

6.7.2.2.14 Οι τιμές της αντοχής διαρροής ή της εγγυημένης αντοχής θα είναι οι τιμές σύμφωνα με τα εθνικά ή διεθνή πρότυπα υλικών. Όταν χρησιμοποιούνται ωστενιτικοί χάλυβες, οι προδιαγεγραμμένες ελάχιστες τιμές αντοχής διαρροής ή της εγγυημένης αντοχής σύμφωνα με τα πρότυπα υλικών μπορούν να αυξηθούν κατά μέγιστο κατά 15% όταν αυτές οι υψηλότερες τιμές βεβαιώνονται στο πιστοποιητικό επιθεώρησης υλικού. Όταν δεν υπάρχει πρότυπο υλικού για το εν λόγω μέταλλο, η τιμή της αντοχής διαρροής ή της εγγυημένης αντοχής που χρησιμοποιείται θα είναι εγκεκριμένη από την αρμόδια αρχή.

6.7.2.2.15 Οι φορητές δεξαμενές θα είναι ικανές να γειωθούν ηλεκτρικά όταν προορίζονται για τη μεταφορά ουσιών που ικανοποιούν τα κριτήρια για το σημείο ανάφλεξης της Κλάσης 3 συμπεριλαμβανομένων της αυξημένης θερμοκρασίας μεταφερόμενων ουσιών στο σημείο ανάφλεξης τους ή παραπάνω. Θα λαμβάνονται μέτρα για την αποφυγή επικίνδυνης ηλεκτροστατικής εκκένωσης.

6.7.2.2.16 Όταν απαιτείται για ορισμένες ουσίες από τη σχετική οδηγία φορητής δεξαμενής που υποδεικνύεται στη Στήλη (10) του Πίνακα Α του Κεφαλαίου 3.2 και περιγράφεται στην 4.2.4.5.6 ή από μια ειδική διάταξη φορητής δεξαμενής που υποδεικνύεται στη Στήλη (11) του Πίνακα Α του Κεφαλαίου 3.2 και περιγράφεται στην 4.2.5.3, οι φορητές δεξαμενές θα είναι εφοδιασμένες με πρόσθετη προστασία, που μπορεί να έχει τη μορφή πρόσθετου πάχους περιβλήματος ή υψηλότερη πίεση δοκιμής, το πρόσθετο πάχος περιβλήματος ή η υψηλότερη πίεση δοκιμής καθοριζόμενα εν όψει των κινδύνων που συνεπάγεται η μεταφορά των συγκεκριμένων ουσιών.

6.7.2.3 ***Κριτήρια σχεδιασμού***

6.7.2.3.1 Τα περιβλήματα θα είναι σχεδιασμένα με τη δυνατότητα να αναλυθούν ως προς τις καταπονήσεις μαθηματικά ή πειραματικά με μετρητές αντίστασης τάσεων, ή με άλλες μεθόδους εγκεκριμένες από την αρμόδια αρχή.

6.7.2.3.2 Τα περιβλήματα θα είναι σχεδιασμένα και κατασκευασμένα να αντέχουν υδραυλική πίεση δοκιμής όχι μικρότερη από 1.5 φορές την πίεση σχεδιασμού. Ειδικές απαιτήσεις υπάρχουν για ορισμένες ουσίες στη σχετική οδηγία φορητής δεξαμενής που υποδεικνύεται στη Στήλη (10) του Πίνακα Α του Κεφαλαίου 3.2 και περιγράφεται στην 4.2.5.2.6 ή από μια ειδική διάταξη φορητής δεξαμενής που υποδεικνύεται στη Στήλη (11) του Πίνακα Α του Κεφαλαίου 3.2 και περιγράφεται στην 4.2.5.3. Προσοχή πρέπει να δίνεται στις απαιτήσεις ελάχιστου πάχους περιβλήματος που περιγράφονται στις 6.7.2.4.1 με 6.7.2.4.10.

6.7.2.3.3 Για μέταλλα με σαφώς ορισμένο όριο διαρροής ή χαρακτηριζόμενα από της εγγυημένη αντοχή (0.2% της εγγυημένης αντοχής, γενικά, ή 1% της εγγυημένης αντοχής για ωστενιτικούς χάλυβες) η πρωτεύουσα τάση σ (σίγμα) του περιβλήματος δεν θα υπερβαίνει το 0.75 Re ή 0.50 Rm, όποιο είναι το μικρότερο, στην πίεση δοκιμής, όπου:

Re = αντοχή διαρροής σε N/mm^2, ή 0.2% της εγγυημένης αντοχής ή, για ωστενιτικούς χάλυβες, 1% της εγγυημένης αντοχής,

Rm = ελάχιστη εφελκυστική αντοχή σε N/mm^2.

6.7.2.3.3.1 Οι τιμές Re και Rm που χρησιμοποιούνται θα είναι οι προδιαγεγραμμένες ελάχιστες τιμές σύμφωνα με τα εθνικά ή διεθνή πρότυπα υλικών. Όταν χρησιμοποιούνται ωστενιτικοί χάλυβες, οι προδιαγεγραμμένες ελάχιστες τιμές για τα Re και Rm σύμφωνα με τα πρότυπα

υλικού μπορούν να αυξηθούν κατά μέγιστο κατά 15% όταν υψηλότερες τιμές βεβαιώνονται στο πιστοποιητικό επιθεώρησης υλικού. Όταν δεν υπάρχει πρότυπο υλικού για το εν λόγω μέταλλο, οι τιμές Re και Rm που χρησιμοποιούνται θα είναι εγκεκριμένες από την αρμόδια αρχή ή τον εξουσιοδοτημένο φορέα της.

6.7.2.3.3.2 Χάλυβες με λόγο Re/Rm πάνω από 0.85 δεν επιτρέπονται για την κατασκευή συγκολλημένων περιβλημάτων. Οι τιμές Re και Rm που πρόκειται να χρησιμοποιηθούν στον καθορισμό του λόγου αυτού θα είναι οι τιμές που προδιαγράφονται στο πιστοποιητικό επιθεώρησης υλικού.

6.7.2.3.3.3 Χάλυβες που χρησιμοποιούνται στην κατασκευή περιβλημάτων θα έχουν επιμήκυνση σε θραύση, σε ποσοστό %, όχι μικρότερο από 10 000/Rm με απόλυτο ελάχιστο 16% για λεπτόκοκκους χάλυβες και 20% για άλλους χάλυβες. Αλουμίνιο και κράματα αλουμινίου που χρησιμοποιούνται στην κατασκευή περιβλημάτων θα έχουν επιμήκυνση σε θραύση, σε ποσοστό %, όχι μικρότερο από 10 000/6Rm με απόλυτο ελάχιστο 12%.

6.7.2.3.3.4 Για το σκοπό του καθορισμού των πραγματικών τιμών για τα υλικά, θα πρέπει να σημειωθεί ότι για φύλλο μετάλλου, ο άξονας του δείγματος εφελκυστικής δοκιμής θα είναι σε ορθή γωνία (εγκαρσίως) με την κατεύθυνση κυλίσεως. Η μόνιμη επιμήκυνση σε θραύση θα μετράται σε δείγματα δοκιμής ορθογώνιων διατομών σύμφωνα με το πρότυπο ISO 6892:1998 χρησιμοποιώντας μήκος μέτρησης 50 mm.

6.7.2.4 ***Ελάχιστο πάχος περιβλήματος***

6.7.2.4.1 Το ελάχιστο πάχος περιβλήματος θα είναι το μεγαλύτερο πάχος από:

(a) Το ελάχιστο πάχος καθορισμένο σύμφωνα με τις απαιτήσεις των 6.7.2.4.2 με 6.7.2.4.10,

(b) Το ελάχιστο πάχος καθορισμένο σύμφωνα με τον αναγνωρισμένο Κώδικα δοχείου πίεσης συμπεριλαμβανομένων των απαιτήσεων στην 6.7.2.3, και

(c) Το ελάχιστο πάχος που προδιαγράφεται στη σχετική οδηγία φορητής δεξαμενής της Στήλης (10) του Πίνακα Α του Κεφαλαίου 3.2 και που περιγράφεται στην 4.2.5.2.6 ή από μια ειδική διάταξη φορητής δεξαμενής που υποδεικνύεται στη Στήλη (11) του Πίνακα Α του Κεφαλαίου 3.2 και που περιγράφεται στην 4.2.5.3.

6.7.2.4.2 Τα κυλινδρικά τμήματα, άκρα (κορυφές) και καλύμματα ανθρωποθυρίδων στα περιβλήματα με διάμετρο όχι μεγαλύτερη από 1.80 m δεν θα είναι λιγότερο από 5 mm σε πάχος του χάλυβα αναφοράς ή σε ισοδύναμου πάχους του μετάλλου που είναι να χρησιμοποιηθεί. Περιβλήματα με διάμετρο μεγαλύτερη από 1.80 m δεν θα είναι λιγότερο από 6 mm σε πάχος του χάλυβα αναφοράς ή σε ισοδύναμου πάχους του μετάλλου που είναι να χρησιμοποιηθεί, εκτός από αυτό για κονιώδεις ή κοκκώδεις στερεές ουσίες των ομάδων συσκευασίας II ή III η απαίτηση ελάχιστου πάχους μπορεί να μειωθεί σε πάχος όχι λιγότερο από 5 mm του χάλυβα αναφοράς ή ισοδύναμου πάχους του μετάλλου που είναι να χρησιμοποιηθεί.

6.7.2.4.3 Όταν παρέχεται πρόσθετη προστασία έναντι ζημιάς στο περίβλημα, οι φορητές δεξαμενές με πίεση δοκιμών μικρότερη από 2.65 bar μπορούν να έχουν μειωμένο ελάχιστο πάχος περιβλήματος, αναλογικά με την παρεχόμενη προστασία, ως εγκρίνει η αρμόδια αρχή. Πάραυτα, περιβλήματα με διάμετρο όχι μεγαλύτερη από 1.80 m δεν θα είναι λιγότερο από 3 mm σε πάχος του χάλυβα αναφοράς ή σε ισοδύναμο πάχος του μετάλλου που είναι να χρησιμοποιηθεί. Περιβλήματα με διάμετρο μεγαλύτερη από 1.80 m δεν θα είναι λιγότερο από 4 mm σε πάχος του χάλυβα αναφοράς ή σε ισοδύναμο πάχος του μετάλλου που είναι να χρησιμοποιηθεί.

6.7.2.4.4 Τα κυλινδρικά τμήματα, άκρα (κορυφές) και καλύμματα ανθρωποθυρίδων όλων των περιβλημάτων δεν θα έχουν πάχος λιγότερο από 3 mm ανεξάρτητα από το υλικό κατασκευής.

6.7.2.4.5 Η πρόσθετη προστασία που αναφέρεται στην 6.7.2.4.3 μπορεί να παρέχεται από συνολική εξωτερική δομική προστασία, όπως κατάλληλη κατασκευή "sandwich" με την εξωτερική επένδυση (κάλυμμα) στερεωμένη στο περίβλημα, κατασκευή με διπλά τοιχώματα ή εσωκλείοντας το περίβλημα σε πλήρες πλαίσιο με διαμήκη και εγκάρσια δομικά μέλη.

6.7.2.4.6 Το ισοδύναμο πάχος ενός μετάλλου εκτός από το πάχος που αναφέρεται για το χάλυβα αναφοράς στην 6.7.2.4.2 θα καθορίζεται με τον ακόλουθο τύπο:

$$e_1 = \frac{21{,}4 e_o}{\sqrt[3]{Rm_1 \times A_1}}$$

όπου:

e_1 = απαιτούμενο ισοδύναμο πάχος (σε mm) του μετάλλου που είναι να χρησιμοποιηθεί,

e_0 = ελάχιστο πάχος (σε mm) του χάλυβα αναφοράς καθορισμένου στη σχετική οδηγία φορητής δεξαμενής που αναφέρεται στη Στήλη (10) του Πίνακα Α του Κεφαλαίου 3.2 και περιγράφεται στην 4.2.4.5.6 ή από μια ειδική διάταξη φορητής δεξαμενής που υποδεικνύεται στη Στήλη (11) του Πίνακα Α του Κεφαλαίου 3.2 και περιγράφεται στην 4.2.5.3,

Rm_1 = εγγυημένη ελάχιστη εφελκυστική αντοχή (σε N/mm^2) του μετάλλου που είναι να χρησιμοποιηθεί (βλέπε 6.7.2.3.3),

A_1 = εγγυημένη ελάχιστη επιμήκυνση σε θραύση (σε %) του μετάλλου που είναι να χρησιμοποιηθεί σύμφωνα με εθνικά ή διεθνή πρότυπα.

6.7.2.4.7 Όταν στη σχετική οδηγία φορητής δεξαμενής της 4.2.4.5.6, προδιαγράφεται ένα ελάχιστο πάχος 8 mm, 10 mm ή 12 mm, θα σημειωθεί ότι αυτά τα πάχη βασίζονται σε ιδιότητες του χάλυβα αναφοράς και με διάμετρο περιβλήματος 1.80 m. Όπου χρησιμοποιείται μέταλλο εκτός του μαλακού χάλυβα (βλέπε 6.7.2.1) ή το περίβλημα έχει διάμετρο μεγαλύτερη από 1.80 m, το πάχος θα καθορίζεται με τον ακόλουθο τύπο:

$$e_1 = \frac{21{,}4 e_o \, d_1}{1{,}8 \sqrt[3]{Rm_1 \times A_1}}$$

όπου:

e_1 = απαιτούμενο ελάχιστο πάχος (σε mm) του μετάλλου που είναι να χρησιμοποιηθεί,

e_0 = ελάχιστο πάχος (σε mm) του χάλυβα αναφοράς που αναφέρεται στη σχετική οδηγία φορητής δεξαμενής που υποδεικνύεται στη Στήλη (10) του Πίνακα Α του Κεφαλαίου 3.2 και περιγράφεται στην 4.2.4.5.6 ή από μια ειδική διάταξη φορητής δεξαμενής που υποδεικνύεται στη Στήλη (11) του Πίνακα Α του Κεφαλαίου 3.2 και περιγράφεται στην 4.2.5.3,

d_1 = διάμετρο του περιβλήματος (σε m), αλλά όχι λιγότερο από 1.80 m,

Rm_1 = εγγυημένη ελάχιστη εφελκυστική αντοχή (σε N/mm^2) του μετάλλου που είναι να χρησιμοποιηθεί (βλέπε 6.7.2.3.3),

A_1 = εγγυημένη ελάχιστη επιμήκυνση σε θραύση (σε %) του μετάλλου που είναι να χρησιμοποιηθεί σύμφωνα με εθνικά ή διεθνή πρότυπα.

6.7.2.4.8 Σε καμία περίπτωση το πάχος τοιχώματος δεν θα είναι μικρότερο από αυτό στις 6.7.2.4.2, 6.7.2.4.3 και 6.7.2.4.4. Όλα τα μέρη του περιβλήματος θα έχουν ελάχιστο πάχος όπως ορίζεται στις 6.7.2.4.2 έως 6.7.2.4.4. Αυτό το πάχος δεν θα περιλαμβάνει ανοχή για διάβρωση.

6.7.2.4.9 Όταν χρησιμοποιείται μαλακός χάλυβας (βλέπε 6.7.2.1), ο υπολογισμός με τη χρήση του τύπου της 6.7.2.4.6 δεν είναι απαραίτητος.

6.7.2.4.10 Δεν θα υπάρξει ξαφνική αλλαγή του πάχους πλάκας στη σύνδεση των άκρων (κορυφών) με το κυλινδρικό τμήμα του περιβλήματος.

6.7.2.5 ***Εξοπλισμός εξυπηρέτησης***

6.7.2.5.1 Ο εξοπλισμός εξυπηρέτησης θα έχει τέτοια διάταξη ώστε να είναι προστατευμένος έναντι του κινδύνου ξεβιδώματος ή της βλάβης στη διάρκεια της μεταφοράς ή του χειρισμού. Όταν η ένωση μεταξύ του πλαισίου και του περιβλήματος επιτρέπει σχετική κίνηση μεταξύ των συναρμολογούμενων μερών, ο εξοπλισμός θα είναι έτσι προσδεμένος ώστε να επιτρέπει τέτοια κίνηση χωρίς κίνδυνο ζημιάς στα μέρη εργασίας. Τα εξωτερικά εξαρτήματα εκκένωσης (υποδοχές σωλήνων, συσκευές κλεισίματος), η εσωτερική βαλβίδα διακοπής και η έδρασή της θα προστατεύονται έναντι του κινδύνου να ξεβιδωθούν λόγω εξωτερικών δυνάμεων (για παράδειγμα με χρήση τομών διάτμησης). Οι συσκευές πλήρωσης και εκκένωσης (περιλαμβανομένων των παρεμβυσμάτων ή βιδωτών βυσμάτων) και προστατευτικών πωμάτων θα μπορούν να ασφαλίζονται έναντι αιφνιδίου ανοίγματος.

6.7.2.5.2 Όλα τα ανοίγματα (στόμια) στο περίβλημα, που προορίζονται για την πλήρωση ή εκκένωση της φορητής δεξαμενής θα είναι εξοπλισμένα με χειροκίνητη βαλβίδα διακοπής τοποθετημένη όσο το δυνατό κοντύτερα στο περίβλημα είναι πρακτικό. Άλλα ανοίγματα, εκτός από ανοίγματα εξαερισμού ή συσκευές εκτόνωσης πίεσης, θα είναι εξοπλισμένα είτε με μια βαλβίδα διακοπής ή με άλλο κατάλληλο μέσο κλεισίματος τοποθετημένο όσο το δυνατό κοντύτερα στο περίβλημα είναι πρακτικό.

6.7.2.5.3 Όλες οι φορητές δεξαμενές θα είναι εξοπλισμένες με μια ανθρωποθυρίδα ή άλλα ανοίγματα επιθεώρησης κατάλληλου μεγέθους ώστε να επιτρέπουν εσωτερική επιθεώρηση και επαρκή πρόσβαση για συντήρηση και επισκευή του εσωτερικού. Οι φορητές δεξαμενές με διαμερίσματα θα έχουν μια ανθρωποθυρίδα ή άλλα ανοίγματα επιθεώρησης για κάθε διαμέρισμα.

6.7.2.5.4 Όσο είναι πρακτικά δυνατό τα εξωτερικά εξαρτήματα θα είναι ομαδοποιημένα. Για μονωμένες φορητές δεξαμενές, τα πάνω εξαρτήματα θα είναι κυκλωμένα από μια δεξαμενή συλλογής των εκροών με κατάλληλους σωλήνες διοχέτευσης.

6.7.2.5.5 Κάθε σύνδεση σε μια φορητή δεξαμενή θα επισημαίνεται σαφώς ώστε να υποδεικνύει τη λειτουργία της.

6.7.2.5.6 Κάθε βαλβίδα διακοπής ή άλλο μέσο κλεισίματος θα είναι σχεδιασμένα και κατασκευασμένα για μια βαθμολογημένη πίεση όχι μικρότερη από τη MAWP του περιβλήματος λαμβάνοντας υπόψη τις αναμενόμενες κατά τη μεταφορά θερμοκρασίες. Όλες οι βαλβίδες διακοπής με βιδωτούς άξονες θα κλείνουν με δεξιόστροφη κίνηση της χειροκίνητης στρόφιγγας. Για άλλες βαλβίδες διακοπής η ρύθμιση (ανοιχτή και κλειστή) και φορά κλεισίματος θα επισημαίνονται σαφώς. Όλες οι βαλβίδες διακοπής θα είναι σχεδιασμένες να εμποδίζουν αιφνίδιο άνοιγμα.

6.7.2.5.7 Κινητά μέρη όπως καλύμματα, συστατικά κλείστρων κλπ., τα οποία μπορεί να έλθουν σε επαφή τριβής ή κρούσης με φορητές δεξαμενές αλουμινίου προοριζόμενες για τη μεταφορά ουσιών που ικανοποιούν τα κριτήρια σημείου ανάφλεξης της Κλάσης 3 συμπεριλαμβανομένης της αυξημένης θερμοκρασίας των μεταφερόμενων ουσιών στο σημείο ανάφλεξής τους ή παραπάνω, δεν επιτρέπεται να είναι κατασκευασμένα από απροστάτευτο οξειδούμενο χάλυβα.

6.7.2.5.8 Οι σωληνώσεις θα είναι σχεδιασμένες, κατασκευασμένες και εγκατεστημένες έτσι ώστε να αποφεύγεται ο κίνδυνος ζημιάς λόγω θερμικής διαστολής και συστολής, μηχανικών χτυπημάτων και κραδασμών. Όλες οι σωληνώσεις θα είναι από κατάλληλο μεταλλικό υλικό. Όπου είναι δυνατό θα χρησιμοποιούνται συγκολλημένες ενώσεις σωλήνων.

6.7.2.5.9 Οι ενώσεις χάλκινων σωλήνων θα είναι χαλκοκολλημένες ή θα έχουν μια εξίσου ισχυρή μεταλλική ένωση. Το σημείο τήξης των υλικών χαλκοκόλλησης δεν θα είναι χαμηλότερο από 525 °C. Οι ενώσεις δεν θα μειώνουν την αντοχή των σωλήνων όπως μπορεί να συμβεί με την κοπή σπειρωμάτων.

6.7.2.5.10 Η πίεση διαρρήξεως όλων των σωληνώσεων και των εξαρτημάτων σωλήνων δεν θα είναι μικρότερη από τη μεγαλύτερη από τέσσερις φορές την MAWP του περιβλήματος ή τέσσερις φορές την πίεση στην οποία θα υπόκειται σε χρήση λόγω της δράσης αντλίας ή άλλης συσκευής (εκτός από συσκευές εκτόνωσης πίεσης).

6.7.2.5.11 Ελατά μέταλλα θα χρησιμοποιούνται στην κατασκευή βαλβίδων και προσαρτημάτων.

6.7.2.6 ***Ανοίγματα πυθμένα***

6.7.2.6.1 Ορισμένες ουσίες δεν θα μεταφέρονται σε φορητές δεξαμενές με ανοίγματα πυθμένα. Όταν η σχετική οδηγία φορητής δεξαμενής της Στήλης (10) του Πίνακα Α του Κεφαλαίου 3.2 που περιγράφεται στην 4.2.4.5.6 υποδεικνύει ότι απαγορεύονται ανοίγματα πυθμένα δεν θα υπάρχουν ανοίγματα κάτω από τη στάθμη υγρού του περιβλήματος όταν είναι γεμισμένο στο μέγιστο επιτρεπτό σημείο πλήρωσης. Όταν ένα υπάρχον άνοιγμα είναι κλειστό αυτό θα γίνεται με εσωτερική και εξωτερική συγκόλλησης μιας πλάκας πάνω στο περίβλημα.

6.7.2.6.2 Οι διέξοδοι εκκένωσης πυθμένα για φορητές δεξαμενές που μεταφέρουν ορισμένες στερεές, κρυσταλλοποιήσιμες ή εξαιρετικά ιξώδεις ουσίες θα είναι εξοπλισμένες με τουλάχιστον δύο συσκευές κλεισίματος σε σειρά και ανεξάρτητες μεταξύ τους. Ο σχεδιασμός του εξοπλισμού θα πρέπει να ικανοποιεί την αρμόδια αρχή ή τον εξουσιοδοτημένο φορέα της και θα περιλαμβάνει:

(a) Μια εξωτερική βαλβίδα διακοπής τοποθετημένη όσο κοντύτερα είναι πρακτικά δυνατό στο περίβλημα, και

(b) Ένα στεγανό κλείστρο υγρού στο άκρο του σωλήνα εκκένωσης, που μπορεί να είναι μια βιδωμένη κενή φλάντζα ή ένα βιδωτό πώμα.

6.7.2.6.3 Κάθε διέξοδος εκκένωσης πυθμένα, εκτός από τις προβλέψεις της 6.7.2.6.2, θα είναι εξοπλισμένη με τρεις συσκευές κλεισίματος σε σειρά και ανεξάρτητες μεταξύ τους. Ο σχεδιασμός του εξοπλισμού θα πρέπει να ικανοποιεί την αρμόδια αρχή ή τον εξουσιοδοτημένο φορέα της και θα περιλαμβάνει:

(a) Μια εσωτερική βαλβίδα διακοπής αυτόματου κλεισίματος, δηλαδή μια βαλβίδα διακοπής μέσα στο περίβλημα ή μέσα σε συγκολλημένη φλάντζα ή στη βοηθητική της φλάντζα, ούτως ώστε:

(i) Οι συσκευές ελέγχου για τη λειτουργία της βαλβίδας είναι σχεδιασμένες έτσι ώστε να αποφεύγεται ακούσιο άνοιγμα λόγω κρούσης ή άλλης αιφνίδιας πράξης,

(ii) Η βαλβίδα μπορεί να λειτουργήσει από πάνω ή κάτω,

(iii) Εάν είναι δυνατό, η ρύθμιση - ανοικτή ή κλειστή - της βαλβίδας διακοπής θα μπορεί να επαληθευθεί από το έδαφος και στις δύο περιπτώσεις,

(iv) Εκτός από φορητές δεξαμενές με χωρητικότητα όχι πάνω από 1 000 λίτρα, θα είναι δυνατό να κλειστεί η βαλβίδα από μια θέση πρόσβασης της φορητής δεξαμενής που βρίσκεται σε απόσταση από την ίδια τη βαλβίδα, και

(v) Η βαλβίδα θα συνεχίζει να είναι αποτελεσματική σε περίπτωση ζημιάς στην εξωτερική συσκευή για να ελέγχεται η λειτουργία της βαλβίδας,

(b) Μια εξωτερική βαλβίδα διακοπής τοποθετημένη όσο κοντύτερα είναι πρακτικά δυνατό στο περίβλημα, και

(c) Ένα στεγανό κλείστρο υγρού στο άκρο του σωλήνα εκκένωσης, που μπορεί να είναι μια βιδωμένη κενή φλάντζα ή ένα βιδωτό πώμα.

6.7.2.6.4 Για ένα επενδυμένο περίβλημα, η εσωτερική βαλβίδα διακοπής που απαιτείται από την 6.7.2.6.3 (a) μπορεί να αντικατασταθεί από μια επιπλέον εξωτερική βαλβίδα διακοπής. Ο κατασκευαστής θα ικανοποιεί τις απαιτήσεις της αρμόδιας αρχής ή του εξουσιοδοτημένου φορέα της.

6.7.2.7 ***Συσκευές εκτόνωσης ασφαλείας***

6.7.2.7.1 Όλες οι φορητές δεξαμενές θα είναι εξοπλισμένες με τουλάχιστον μία συσκευή εκτόνωσης πίεσης. Όλες οι συσκευές εκτόνωσης θα είναι σχεδιασμένες, κατασκευασμένες και θα φέρουν σήμανση σύμφωνα με τις απαιτήσεις της αρμόδιας αρχής ή του εξουσιοδοτημένου φορέα της.

6.7.2.8 ***Συσκευές εκτόνωσης πίεσης***

6.7.2.8.1 Κάθε φορητή δεξαμενή με χωρητικότητα όχι μικρότερη από 1 900 λίτρα και κάθε ανεξάρτητο διαμέρισμα μιας φορητής δεξαμενής με παρόμοια χωρητικότητα, θα παρέχεται με μία ή περισσότερες συσκευές εκτόνωσης πίεσης με ελατήριο και μπορεί επιπλέον να έχει εύθραυστο δίσκο ή εύτηκτο στοιχείο παράλληλα με τις συσκευές με ελατήριο εκτός από την περίπτωση που απαγορεύονται σχετικά με την 6.7.2.8.3 στη σχετική οδηγία φορητής δεξαμενής της 4.2.4.5.6. Οι συσκευές εκτόνωσης στο κενό θα έχουν επαρκή χωρητικότητα ώστε να αποφεύγεται διάρρηξη του περιβλήματος λόγω υπερβολικής πίεσης ή κενού ως αποτελεσμάτων φόρτωσης, εκφόρτωσης ή θερμότητας των περιεχομένων.

6.7.2.8.2 Συσκευές εκτόνωσης πίεσης θα είναι σχεδιασμένες να εμποδίζουν την είσοδο ξένων ουσιών, τη διαρροή υγρού και την επικίνδυνη ανάπτυξη υπερβολικής πίεσης.

6.7.2.8.3 Όταν απαιτείται για ορισμένες ουσίες από τη σχετική οδηγία φορητής δεξαμενής που υποδεικνύεται στη Στήλη (10) του Πίνακα Α του Κεφαλαίου 3.2 και περιγράφεται στην 4.2.4.5.6, οι φορητές δεξαμενές θα έχουν συσκευή εκτόνωσης πίεσης εγκεκριμένη από την αρμόδια αρχή. Εκτός αν μια φορητή δεξαμενή σε υπηρεσία είναι εξοπλισμένη με μια συσκευή εκτόνωσης κατασκευασμένη από υλικά συμβατά με τη μεταφερόμενη ουσία, η συσκευή εκτόνωσης θα αποτελείται από έναν εύθραυστο δίσκο που προηγείται μιας συσκευής εκτόνωσης πίεσης με ελατήριο. Όταν ένας εύθραυστος δίσκος εισάγεται σε σειρά με την απαιτούμενη συσκευή εκτόνωσης πίεσης, ο χώρος μεταξύ του εύθραυστου δίσκου και της συσκευής εκτόνωσης πίεσης θα διαθέτει μετρητή πίεσης ή άλλη ένδειξη για την ανίχνευση ρήξης του δίσκου, μικρών οπών, ή διαρροής που θα μπορούσαν να προκαλέσουν δυσλειτουργία του συστήματος εκτόνωσης πίεσης. Ο εύθραυστος δίσκος θα διαρρηγνύεται

σε ονομαστική πίεση 10% πάνω από την έναρξη της πίεσης εκτόνωσης της συσκευής εκτόνωσης.

6.7.2.8.4 Κάθε φορητή δεξαμενή με χωρητικότητα μικρότερη από 1 900 λίτρα θα είναι εξοπλισμένη με μια συσκευή εκτόνωσης πίεσης που μπορεί να είναι ένας εύθραυστος δίσκος όταν ο δίσκος αυτός συμμορφώνεται με τις απαιτήσεις της 6.7.2.11.1. Όταν δεν χρησιμοποιείται συσκευή εκτόνωσης πίεσης με ελατήριο, ο εύθραυστος δίσκος θα είναι ρυθμισμένος να διαρρηγνύεται σε ονομαστική πίεση ίση με την πίεση δοκιμής.

6.7.2.8.5 Όταν το περίβλημα είναι εξοπλισμένο για εκτόνωση πίεσης, η γραμμή εισροής θα διαθέτει κατάλληλη συσκευή εκτόνωσης πίεσης ρυθμισμένη να λειτουργεί σε πίεση όχι υψηλότερη από την MAWP του περιβλήματος, και μια βαλβίδα διακοπής θα είναι τοποθετημένη όσο κοντύτερα στο περίβλημα είναι πρακτικά δυνατό.

6.7.2.9 ***Ρύθμιση των συσκευών εκτόνωσης πίεσης***

6.7.2.9.1 Θα σημειωθεί ότι οι συσκευές εκτόνωσης πίεσης θα λειτουργούν μόνο σε συνθήκες υπερβολικής αύξησης της θερμοκρασίας, αφού το περίβλημα δεν θα υπόκειται σε υπερβολικές διακυμάνσεις πίεσης υπό κανονικές συνθήκες μεταφοράς (βλέπε 6.7.2.12.2).

6.7.2.9.2 Η απαιτούμενη συσκευή εκτόνωσης πίεσης θα είναι ρυθμισμένη να αρχίζει την εκτόνωση σε ονομαστική πίεση των πέντε-έκτων της πίεσης δοκιμής για περιβλήματα με πίεση δοκιμής όχι πάνω από 4.5 bar και 110% των δύο-τρίτων της πίεσης δοκιμής για περιβλήματα με πίεση δοκιμής πάνω από 4.5 bar. Μετά την εκκένωση η συσκευή θα κλείνει σε πίεση όχι πάνω από 10% κάτω από την πίεση στην οποία αρχίζει η εκκένωση. Η συσκευή θα παραμένει κλειστή σε όλες τις χαμηλότερες πιέσεις. Αυτή η απαίτηση δεν απαγορεύει τη χρήση της εκτόνωσης κενού ή συνδυασμού εκτόνωσης πίεσης και συσκευών εκτόνωσης στο κενό.

6.7.2.10 ***Εύτηκτα στοιχεία***

6.7.2.10.1 Τα εύτηκτα στοιχεία θα λειτουργούν σε θερμοκρασία μεταξύ 110 °C και 149 °C με την προϋπόθεση ότι η πίεση στο περίβλημα στη θερμοκρασία τήξης δεν θα είναι μεγαλύτερη από την πίεση δοκιμής. Θα είναι τοποθετημένα στην κορυφή του περιβλήματος με τα σημεία εισαγωγής τους στο χώρο ατμών και σε καμία περίπτωση δεν θα προστατεύονται από την εξωτερική θερμότητα. Τα εύτηκτα στοιχεία δεν θα χρησιμοποιούνται σε φορητές δεξαμενές με πίεση δοκιμής που υπερβαίνει τα 2.65 bar. Τα εύτηκτα στοιχεία που χρησιμοποιούνται σε φορητές δεξαμενές προοριζόμενες για τη μεταφορά ουσιών με αυξημένη θερμοκρασία θα είναι σχεδιασμένα μα λειτουργούν σε θερμοκρασία υψηλότερη από τη μέγιστη θερμοκρασία που θα σημειωθεί κατά τη μεταφορά και θα είναι σύμφωνα με τις απαιτήσεις της αρμόδιας αρχής ή του εξουσιοδοτημένου φορέα της.

6.7.2.11 ***Εύθραυστοί δίσκοι***

6.7.2.11.1 Εκτός από την αναφορά στην 6.7.2.8.3, οι εύθραυστοι δίσκοι θα είναι ρυθμισμένοι να διαρρηγνύονται σε ονομαστική πίεση ίση με την πίεση δοκιμής καθ'όλο το εύρος της θερμοκρασίας σχεδιασμού. Ιδιαίτερη προσοχή θα δίνεται στις απαιτήσεις των 6.7.2.5.1 και 6.7.2.8.3 αν χρησιμοποιούνται εύθραυστοι δίσκοι.

6.7.2.11.2 Οι εύθραυστοι δίσκοι θα είναι κατάλληλοι για τις πιέσεις κενού που μπορεί να παρατηρηθούν στη φορητή δεξαμενή.

6.7.2.12 ***Χωρητικότητα των συσκευών εκτόνωσης πίεσης***

6.7.2.12.1 Η συσκευή εκτόνωσης πίεσης με ελατήριο που απαιτεί η 6.7.2.8.1 θα έχει ελάχιστο εμβαδόν διατομής ροής ισοδύναμο με στόμιο διαμέτρου 31.75 mm. Όταν χρησιμοποιούνται συσκευές εκτόνωσης στο κενό, θα έχουν εμβαδόν διατομής ροής όχι μικρότερο από 284 mm^2.

6.7.2.12.2 Η συνδυασμένη χωρητικότητα παροχής των συσκευών εκτόνωσης πίεσης (λαμβανομένης υπόψη της μείωσης της ροής όταν η φορητή δεξαμενή είναι εφοδιασμένη με εύθραυστους δίσκους πριν από διατάξεις εκτόνωσης πίεσης με ελατήριο ή όταν οι διατάξεις εκτόνωσης πίεσης με ελατήριο είναι εξοπλισμένες με διάταξη που εμποδίζει τη διέλευση της φλόγας) σε κατάσταση πλήρους περικύκλωσης από φωτιά της φορητής δεξαμενής θα είναι αρκετή να περιορίσει την πίεση στο περίβλημα στο 20% πάνω από την πίεση έναρξης της εκκένωσης της συσκευής περιορισμού πίεσης. Οι συσκευές εκτόνωσης πίεσης αμέσου ανάγκης μπορούν να χρησιμοποιούνται για να επιτευχθεί η πλήρης χωρητικότητα εκτόνωσης που προδιαγράφεται. Αυτές οι συσκευές μπορεί να είναι εύτηκτες, με συστατικά ελατηρίου ή εύθραυστου δίσκου, ή ένας συνδυασμός συσκευών με ελατήριο και συσκευών με εύθραυστο δίσκο. Η ολική απαιτούμενη χωρητικότητα των συσκευών εκτόνωσης μπορεί να καθοριστεί με χρήση του τύπου στην 6.7.2.12.2.1 ή τον Πίνακα στην 6.7.2.12.2.3.

6.7.2.12.2.1 Για τον καθορισμό της ολικής απαιτούμενης χωρητικότητας των συσκευών εκτόνωσης, που θα θεωρείται ως το άθροισμα των ατομικών χωρητικοτήτων όλων των συσκευών που συνεισφέρουν, ο ακόλουθος τύπος θα χρησιμοποιείται:

$$Q = 12.4 \left(\frac{FA}{LC}\right)^{0.82} \sqrt{\frac{ZT}{M}}$$

όπου:

Q = ελάχιστος απαιτούμενος ρυθμός εκτόνωσης σε κυβικά μέτρα αέρα ανά δευτερόλεπτο (m^3/s) υπό κανονικές συνθήκες: 1 bar και 0 °C (273 K),

F = είναι ένας συντελεστής με την ακόλουθη τιμή:

για μη μονωμένα περιβλήματα: $F = 1$,

για μονωμένα περιβλήματα: $F = U(649 - t)/13.6$ αλλά σε καμία περίπτωση λιγότερο από 0.25

όπου:

U = θερμική αγωγιμότητα της μόνωσης, σε $kW.m^{-2}.K^{-1}$, στους 38 °C,

t = πραγματική θερμοκρασία της ουσίας κατά την πλήρωση (σε °C), όταν η θερμοκρασία αυτή δεν είναι γνωστή, θεωρούμε t = 15 °C,

Η τιμή F που δίνεται παραπάνω για μονωμένα περιβλήματα μπορεί να ληφθεί εφόσον η μόνωση είναι σύμφωνη με την 6.7.2.12.2.4,

A = ολικό εξωτερικό επιφανειακό εμβαδόν του περιβλήματος σε m^2,

Z = ο συντελεστής συμπιεστότητας αερίου στη συνθήκη συσσώρευσης (όταν ο συντελεστής είναι άγνωστος, θεωρούμε Z =1.0),

T = απόλυτη θερμοκρασία σε Kelvin (°C + 273) πάνω στις συσκευές εκτόνωσης πίεσης στη συνθήκη συσσώρευσης,

L = η άδηλη θερμότητα εξάτμισης του υγρού, σε kJ/kg, στη συνθήκη συσσώρευσης,

M = μοριακό βάρος του αερίου που εκτονώθηκε,

C = μια σταθερά που προέρχεται από έναν από τους ακόλουθους τύπους ως συνάρτηση του λόγου *k* των ειδικών θερμοτήτων:

$$k = \frac{c_p}{c_v}$$

όπου:

c_p η ειδική θερμότητα σε σταθερή πίεση, και
c_v η ειδική θερμότητα σε σταθερό όγκο.

Όταν $k>1$:

$$C = \sqrt{k\left(\frac{2}{k+1}\right)^{\frac{k+1}{k-1}}}$$

Όταν $k = 1$ ή k είναι άγνωστο:

$$C = \frac{1}{\sqrt{e}} = 0.607$$

όπου e η μαθηματική σταθερά 2.7183

το *C* μπορεί επίσης να ληφθεί από τον ακόλουθο Πίνακα:

k	C	k	C	k	C
1.00	0.607	1.26	0.660	1.52	0.704
1.02	0.611	1.28	0.664	1.54	0.707
1.04	0.615	1.30	0.667	1.56	0.710
1.06	0.620	1.32	0.671	1.58	0.713
1.08	0.624	1.34	0.674	1.60	0.716
1.10	0.628	1.36	0.678	1.62	0.719
1.12	0.633	1.38	0.681	1.64	0.722
1.14	0.637	1.40	0.685	1.66	0.725
1.16	0.641	1.42	0.688	1.68	0.728
1.18	0.645	1.44	0.691	1.70	0.731
1.20	0.649	1.46	0.695	2.00	0.770
1.22	0.652	1.48	0.698	2.20	0.793
1.24	0.656	1.50	0.701		

6.7.2.12.2.2 Ως εναλλακτική στον παραπάνω τύπο, τα περιβλήματα σχεδιασμένα για τη μεταφορά υγρών μπορούν να έχουν συσκευές εκτόνωσης με τέτοιο μέγεθος σύμφωνα με τον Πίνακα στην 6.7.2.12.2.3. Αυτός ο Πίνακας προϋποθέτει τιμή μόνωσης $F = 1$ και θα προσαρμόζεται ανάλογα όταν το περίβλημα είναι μονωμένο. Άλλες τιμές που χρησιμοποιούνται στον ορισμό αυτού του Πίνακα είναι:

M	=	86.7	*T*	=	394 K
L	=	334.94 kJ/kg	*C*	=	0.607
Z	=	1			

6.7.2.12.2.3 Ελάχιστος απαιτούμενος ρυθμός εκτόνωσης, Q, σε κυβικά μέτρα αέρα ανά δευτερόλεπτο σε 1 bar και 0 °C (273 K)

A Εκτεθειμένη περιοχή (τετραγωνικά μέτρα)	**Q (Κυβικά μέτρα αέρα ανά δευτερόλεπτο)**	**A Εκτεθειμένη περιοχή (τετραγωνικά μέτρα)**	**Q (Κυβικά μέτρα αέρα ανά δευτερόλεπτο)**
2	0.230	37.5	2.539
3	0.320	40	2.677
4	0.405	42.5	2.814
5	0.487	45	2.949
6	0.565	47.5	3.082
7	0.641	50	3.215
8	0.715	52.5	3.346
9	0.788	55	3.476
10	0.859	57.5	3.605
12	0.998	60	3.733
14	1.132	62.5	3.860
16	1.263	65	3.987
18	1.391	67.5	4.112
20	1.517	70	4.236
22.5	1.670	75	4.483
25	1.821	80	4.726
27.5	1.969	85	4.967
30	2.115	90	5.206
32.5	2.258	95	5.442
35	2.400	100	5.676

6.7.2.12.2.4 Τα μονωτικά συστήματα, που χρησιμοποιούνται για τη μείωση της ικανότητας αερισμού θα είναι εγκεκριμένα από την αρμόδια αρχή ή τον εξουσιοδοτημένο φορέα της. Σε όλες τις περιπτώσεις, τα μονωτικά συστήματα εγκεκριμένα για το σκοπό αυτό:

(a) θα παραμένουν αποτελεσματικά σε όλες τις θερμοκρασίες ως τους 649 °C, και

(b) θα σκεπάζονται με υλικό με σημείο τήξης 700 °C ή υψηλότερο.

6.7.2.13 Επισ*ήμανση των συσκευών εκτόνωσης πίεσης*

6.7.2.13.1 Κάθε συσκευή εκτόνωσης πίεσης θα φέρει μόνιμη και ευανάγνωστη επισήμανση με τα παρακάτω στοιχεία:

(a) Την πίεση (σε bar ή kPa) ή θερμοκρασία (σε °C) στην οποία είναι ρυθμισμένη να εκτονώνει,

(b) Το ανεκτό περιθώριο στην πίεση εκτόνωσης για συσκευές με ελατήριο,

(c) Τη θερμοκρασία αναφοράς που αντιστοιχεί στη βαθμολογημένη πίεση για εύθραυστους δίσκους,

(d) Το ανεκτό περιθώριο θερμοκρασίας για εύτηκτα στοιχεία, και

(e) Την ικανότητα ρυθμού ροής των διατάξεων εκτόνωσης πίεσης με ελατήριο, των εύθραυστων δίσκων ή των εύτηκτων στοιχείων σε κανονικά κυβικά μέτρα αέρα ανά δευτερόλεπτο (m^3/s),

Όταν είναι πρακτικά δυνατό, οι ακόλουθες πληροφορίες θα υποδεικνύονται επίσης:

(f) Το όνομα του κατασκευαστή και ο σχετικός αριθμός καταλόγου της συσκευής.

6.7.2.13.2 Η ικανότητα ρυθμού ροής που φέρει επισήμανση πάνω στις συσκευές εκτόνωσης πίεσης με ελατήριο θα καθορίζεται σύμφωνα με το πρότυπο ISO 4126-1:1991.

6.7.2.14 ***Συνδέσεις με συσκευές εκτόνωσης πίεσης***

6.7.2.14.1 Οι συνδέσεις με τις συσκευές εκτόνωσης πίεσης θα είναι επαρκούς μεγέθους ώστε να επιτρέπει στην ουσία υπό εκτόνωση να περνάει ανεμπόδιστη στη συσκευή ασφαλείας. Καμιά βαλβίδα διακοπής δεν θα είναι εγκατεστημένη μεταξύ του περιβλήματος και των συσκευών εκτόνωσης πίεσης εκτός από όπου παρέχονται εφεδρικές συσκευές για συντήρηση ή άλλους λόγους και οι βαλβίδες διακοπής που εξυπηρετούν τις συσκευές που χρησιμοποιούνται πραγματικά είναι κλειδωμένες στην ανοιχτή θέση ή οι βαλβίδες διακοπής είναι αλληλοσυνδεδεμένες έτσι ώστε τουλάχιστον μία από τις εφεδρικές τουλάχιστον είναι πάντα σε χρήση. Δεν θα υπάρχει εμπόδιο σε άνοιγμα που οδηγεί σε εξαέρωση ή συσκευή εκτόνωσης πίεσης που μπορεί να περιορίζει ή να κόβει τη ροή από το περίβλημα προς τη συσκευή αυτή. Εξαεριστικά ή σωλήνες από τις διεξόδους της συσκευής εκτόνωσης πίεσης, όταν χρησιμοποιούνται, θα αποδίδουν τον ατμό ή υγρό υπό εκτόνωση στην ατμόσφαιρα σε συνθήκες ελάχιστης αντίθλιψης στις συσκευές εκτόνωσης.

6.7.2.15 ***Τοποθέτηση των συσκευών εκτόνωσης πίεσης***

6.7.2.15.1 Κάθε στόμιο εισαγωγής συσκευής εκτόνωσης πίεσης θα είναι τοποθετημένο στην κορυφή του περιβλήματος σε μια θέση όσο κοντύτερα είναι πρακτικά δυνατό στο διάμηκες και εγκάρσιο κέντρο του περιβλήματος. Όλα τα στόμια εισαγωγής συσκευών εκτόνωσης πίεσης θα είναι τοποθετημένα υπό συνθήκες μέγιστης πλήρωσης στο χώρο ατμών του περιβλήματος και οι συσκευές θα είναι τοποθετημένες έτσι ώστε να διασφαλίζεται η ανεμπόδιστη εκτόνωση του διαφεύγοντος ατμού. Για εύφλεκτες ουσίες, ο διαφεύγων ατμός θα κατευθύνεται μακριά από το περίβλημα με τέτοιο τρόπο ώστε να μην προσκρούει στο περίβλημα. Προστατευτικές συσκευές που απομακρύνουν τη ροή του ατμού είναι επιτρεπτές εφόσον η απαιτούμενη χωρητικότητα της συσκευής εκτόνωσης δεν μειώνεται.

6.7.2.15.2 Θα λαμβάνονται μέτρα για την αποφυγή πρόσβασης στις συσκευές εκτόνωσης πίεσης από μη εξουσιοδοτημένα άτομα και για την προστασία των συσκευών από ζημιά λόγω ανατροπής της φορητής δεξαμενής.

6.7.2.16 ***Συσκευές μετρήσεων***

6.7.2.16.1 Γυάλινες συσκευές μέτρησης στάθμης και μετρητές από άλλο εύθραυστο υλικό, που είναι σε συνεχή επικοινωνία με τα περιεχόμενα της δεξαμενής δεν θα χρησιμοποιούνται.

6.7.2.17 ***Υποστηρίγματα φορητών δεξαμενών, πλαίσια, προσαρτήματα ανύψωσης και καθήλωσης***

6.7.2.17.1 Οι φορητές δεξαμενές θα είναι σχεδιασμένες και κατασκευασμένες με υποστηρικτική κατασκευή που παρέχει μια ασφαλή βάση κατά τη μεταφορά. Οι δυνάμεις που περιγράφονται στην 6.7.2.2.12 και ο συντελεστής ασφαλείας που αναφέρεται στην 6.7.2.2.13 θα λαμβάνονται υπόψη σε αυτό το μέρος του σχεδιασμού. Δοκοί, πλαίσια, βάσεις ή άλλες παρόμοιες κατασκευές είναι αποδεκτές.

6.7.2.17.2 Οι συνδυασμένες καταπονήσεις που προκαλούνται από τα σημεία στήριξης της φορητής δεξαμενής (π.χ. βάσεις, πλαίσιο, κλπ.) και τα προσαρτήματα ανύψωσης και καθήλωσης φορητής δεξαμενής δεν θα προκαλούν υπερβολική καταπόνηση σε κανένα τμήμα του περιβλήματος. Μόνιμα προσαρτήματα ανύψωσης και καθήλωσης θα είναι ενσωματωμένα σε όλες τις φορητές δεξαμενές. Κατά προτίμηση θα είναι ενσωματωμένα στα υποστηρίγματα της φορητής δεξαμενής αλλά μπορούν και να στερεωθούν σε ενισχυτικές πλάκες πάνω στο περίβλημα στα σημεία στηρίξεως.

6.7.2.17.3 Για το σχεδιασμό των υποστηριγμάτων και πλαισίων θα λαμβάνονται υπόψη οι επιπτώσεις περιβαλλοντικής διάβρωσης.

6.7.2.17.4 Οι υποδοχές για το περονοφόρο ανυψωτικό όχημα θα είναι δυνατό να κλείνονται. Τα μέσα κλεισίματος των υποδοχών για το περονοφόρο ανυψωτικό όχημα θα είναι μόνιμο μέρος του πλαισίου ή μόνιμα στερεωμένα στο πλαίσιο. Φορητές δεξαμενές με ένα διαμέρισμα με μήκος μικρότερο από 3.65 m δεν χρειάζεται να έχουν κλεισμένες υποδοχές για το περονοφόρο ανυψωτικό όχημα εφόσον:

(a) Το περίβλημα συμπεριλαμβανομένων όλων των εξαρτημάτων είναι καλά προστατευμένο από χτύπημα από τις λεπίδες του περονοφόρου, και

(b) Η απόσταση μεταξύ των κέντρων των υποδοχών για το περονοφόρο είναι τουλάχιστον το μισό του μέγιστου μήκους της φορητής δεξαμενής.

6.7.2.17.5 Όταν οι φορητές δεξαμενές δεν είναι προστατευμένες κατά τη μεταφορά, σύμφωνα με την 4.2.1.2, τα περιβλήματα και ο εξοπλισμός εξυπηρέτησης θα είναι προστατευμένα έναντι ζημιάς στο περίβλημα και στον εξοπλισμό εξυπηρέτησης που προκαλείται από πλευρική ή κατά μήκος κρούση ή ανατροπή. Τα εξωτερικά εξαρτήματα θα είναι προστατευμένα ώστε να αποκλείεται η διαφυγή των περιεχομένων του περιβλήματος σε κρούση ή ανατροπή της φορητής δεξαμενής πάνω στα εξαρτήματά της. Παραδείγματα προστασίας περιλαμβάνουν:

(a) προστασία έναντι πλευρικής πρόσκρουσης που μπορεί να αποτελείται από επιμήκεις ράβδους (μπάρες) που προστατεύουν το περίβλημα και στις δύο πλευρές στο επίπεδο της μέσης γραμμής,

(b) προστασία της φορητής δεξαμενής έναντι ανατροπής που μπορεί να αποτελείται από ενισχυτικούς δακτυλίους ή ράβδους (μπάρες) στερεωμένες διαγώνια στο πλαίσιο,

(c) προστασία έναντι πρόσκρουσης από όπισθεν που μπορεί να αποτελείται από προφυλακτήρα ή πλαίσιο,

(d) προστασία του περιβλήματος έναντι ζημιάς λόγω κρούσης ή ανατροπής με χρήσης ενός πλαισίου ISO σύμφωνα με το πρότυπο ISO 1496-3:1995.

6.7.2.18 ***Έγκριση σχεδιασμού***

6.7.2.18.1 Η αρμόδια αρχή ή ο εξουσιοδοτημένος φορέας της θα εκδίδουν ένα πιστοποιητικό έγκρισης σχεδιασμού για κάθε νέο σχέδιο φορητής δεξαμενής. Αυτό το πιστοποιητικό θα επιβεβαιώνει πως η φορητή δεξαμενή επιθεωρήθηκε από την αρχή αυτή, είναι κατάλληλη για τον προοριζόμενο σκοπό της και ικανοποιεί τις απαιτήσεις αυτού του Κεφαλαίου και όπου αρμόζει, τις διατάξεις για ουσίες που αναφέρονται στο Κεφάλαιο 4.2 και στον Πίνακα Α του Κεφαλαίου 3.2. Όταν μια σειρά φορητών δεξαμενών κατασκευάζονται χωρίς αλλαγές στο σχεδιασμό, το πιστοποιητικό θα ισχύει για όλη τη σειρά. Το πιστοποιητικό θα αναφέρει την αναφορά ελέγχου του προτύπου, τις ουσίες ή ομάδες ουσιών προς μεταφορά, τα υλικά κατασκευής του περιβλήματος και επένδυσης (όπου υπάρχει) και ένα αριθμό έγκρισης. Ο αριθμός έγκρισης θα αποτελείται από το διακριτικό σήμα του κράτους στην επικράτεια του οποίου δόθηκε η έγκριση, δηλ. το διακριτικό σήμα για χρήση στη διεθνή κυκλοφορία όπως ορίζει η Σύμβαση περί οδικής κυκλοφορίας, Βιέννη 1968, και ένας αριθμός ταξινόμησης του οχήματος. Κάθε εναλλακτικός διακανονισμός σύμφωνα με την 6.7.1.2 θα υποδεικνύεται στο πιστοποιητικό. Μια έγκριση σχεδιασμού μπορεί να χρησιμεύσει για την έγκριση μικρότερων φορητών δεξαμενών από υλικά ίδιου είδους και πάχους, με ίδιες τεχνικές κατασκευής και πανομοιότυπα υποστηρίγματα, ισοδύναμα κλείστρα και άλλα παρελκόμενα.

6.7.2.18.2 Η αναφορά ελέγχου του προτύπου για την έγκριση σχεδιασμού θα περιλαμβάνει τουλάχιστον τα παρακάτω:

(a) Τα αποτελέσματα της σχετικής δοκιμής πλαισίου που περιγράφεται στο πρότυπο ISO 1496-3:1995,

(b) Τα αποτελέσματα της αρχικής επιθεώρησης και δοκιμής σύμφωνα με την 6.7.2.19.3, και

(c) Τα αποτελέσματα της δοκιμής κρούσης της 6.7.2.19.1, όπου είναι σχετικό.

6.7.2.19 ***Επιθεώρηση και δοκιμές***

6.7.2.19.1 Φορητές δεξαμενές που ικανοποιούν τον ορισμό του εμπορευματοκιβωτίου της Διεθνούς Σύμβασης για Ασφαλή Εμπορευματοκιβώτια (CSC), 1972, ως διορθώθηκε, δε θα πρέπει να χρησιμοποιούνται εκτός εάν είναι επιτυχώς αξιολογημένες υποβάλοντας αντιπροσωπευτικό πρωτότυπο κάθε σχεδιασμού σε Δοκιμή Δυναμικής, Διαμήκους Κρούσης που περιγράφεται στο Εγχειρίδιο Ελέγχων και Κριτηρίων, Μέρος 4, Τμήμα 41.

6.7.2.19.2 Το περίβλημα και είδη εξοπλισμού κάθε φορητής δεξαμενής θα επιθεωρούνται και θα ελέγχονται πριν να τεθούν σε υπηρεσία για πρώτη φορά (αρχική επιθεώρηση και δοκιμή) και εφεξής σε διαστήματα όχι μεγαλύτερα από πέντε χρόνια (5-ετής περιοδική επιθεώρηση και δοκιμή) με ενδιάμεση περιοδική επιθεώρηση και δοκιμή (2.5-ετής περιοδική επιθεώρηση και δοκιμή) στα μισά του διαστήματος μεταξύ των 5-ετών περιοδικών επιθεωρήσεων και δοκιμών. Η 2.5-ετής επιθεώρηση και δοκιμή μπορεί να διενεργηθεί εντός 3 μηνών από τη δεδομένη ημερομηνία. Μια επιθεώρηση και δοκιμή κατ'εξαίρεση θα διενεργείται ανεξάρτητα από την ημερομηνία της τελευταίας περιοδικής επιθεώρησης και δοκιμής όταν αυτό είναι απαραίτητο σύμφωνα με την 6.7.2.19.7.

6.7.2.19.3 Η αρχική επιθεώρηση και δοκιμή μιας φορητής δεξαμενής θα περιλαμβάνει έλεγχο των χαρακτηριστικών, μια εσωτερική και εξωτερική εξέταση της φορητής δεξαμενής και των εξαρτημάτων της με κατάλληλη προσοχή στις μεταφερόμενες ουσίες, και μια δοκιμή πίεσης. Πριν να τεθεί σε υπηρεσία η φορητή δεξαμενή, μια δοκιμή στεγανότητας και ένας έλεγχος ικανοποιητικής λειτουργίας όλου του εξοπλισμού εξυπηρέτησης θα διενεργούνται επίσης. Όταν το περίβλημα και τα εξαρτήματά του έχουν δοκιμαστεί υπό πίεση χωριστά, θα υπόκεινται μαζί σε δοκιμή στεγανότητας μετά τη συναρμολόγηση.

6.7.2.19.4 Η 5-ετής περιοδική επιθεώρηση και δοκιμή θα περιλαμβάνει μια εσωτερική και εξωτερική εξέταση και, ως γενικό κανόνα, μια δοκιμής υδραυλικής πίεσης. Η επένδυση, θερμομόνωση και λοιπά θα αφαιρούνται μόνο στην έκταση που απαιτείται για αξιόπιστη αποτίμηση της κατάστασης της φορητής δεξαμενής. Όταν το περίβλημα και ο εξοπλισμός έχουν δοκιμαστεί υπό πίεση χωριστά, θα υπόκεινται μαζί σε δοκιμή στεγανότητας μετά τη συναρμολόγηση.

6.7.2.19.5 Η ενδιάμεση 2.5-ετής περιοδική επιθεώρηση και δοκιμή θα περιλαμβάνει τουλάχιστον μια εσωτερική και εξωτερική εξέταση της φορητής δεξαμενής και των εξαρτημάτων της με κατάλληλη προσοχή στις μεταφερόμενες ουσίες, μια δοκιμή στεγανότητας και έναν έλεγχο ικανοποιητικής λειτουργίας όλου του εξοπλισμού εξυπηρέτησης. Η επένδυση, θερμομόνωση και λοιπά θα αφαιρούνται μόνο στην έκταση που απαιτείται για αξιόπιστη αποτίμηση της κατάστασης της φορητής δεξαμενής. Για φορητές δεξαμενές προοριζόμενες για τη μεταφορά μιας μόνο ουσίας, η 2.5-ετής εσωτερική εξέταση μπορεί να παραλειφθεί ή να αντικατασταθεί από άλλες μεθόδους ελέγχου ή διαδικασίες επιθεώρησης ορισμένες από την αρμόδια αρχή ή τον εξουσιοδοτημένο φορέα της.

6.7.2.19.6 Μια φορητή δεξαμενή δεν μπορεί να πληρωθεί και να δοθεί για μεταφορά μετά την ημερομηνία λήξης της τελευταίας 5-ετούς ή 2.5-ετούς περιοδικής επιθεώρησης και δοκιμής όπως απαιτεί η 6.7.2.19.2. Εντούτοις, μια φορητή δεξαμενή που πληρώθηκε πριν την ημερομηνία λήξης της τελευταίας περιοδικής επιθεώρησης και δοκιμής μπορεί να μεταφέρεται για μια περίοδο όχι πάνω από τρεις μήνες μετά την ημερομηνία λήξης της τελευταίας περιοδικής επιθεώρησης ή δοκιμής. Επιπλέον, μια φορητή δεξαμενή μπορεί να μεταφέρεται μετά την ημερομηνία λήξης της τελευταίας περιοδικής επιθεώρησης και δοκιμής:

(a) Μετά την εκκένωση αλλά πριν τον καθαρισμό, για το σκοπό της διενέργειας της επόμενης απαιτούμενης δοκιμής ή επιθεώρησης πριν την επαναπλήρωση, και

(b) Εκτός αν ορίζει διαφορετικά η αρμόδια αρχή, για μια περίοδο όχι πάνω από έξι μήνες μετά την ημερομηνία λήξης της τελευταίας περιοδικής επιθεώρησης ή δοκιμής, ώστε να επιτραπεί η επιστροφή των επικίνδυνων εμπορευμάτων για κατάλληλη διάθεση ή ανακύκλωση. Αναφορά στην εξαίρεση αυτή θα γίνεται στο έγγραφο μεταφοράς.

6.7.2.19.7 Η επιθεώρηση και δοκιμή κατ'εξαίρεση είναι απαραίτητη όταν η φορητή δεξαμενή παρουσιάζει ενδείξεις περιοχών που έχουν υποστεί βλάβες ή διάβρωση, ή διαρροή, ή άλλες συνθήκες που υποδεικνύουν μια ανεπάρκεια που θα μπορούσε να επηρεάσει την ακεραιότητα της φορητής δεξαμενής. Η έκταση της επιθεώρησης και δοκιμής κατ'εξαίρεση θα εξαρτάται από το μέγεθος της βλάβης ή τη φθορά της φορητής δεξαμενής. Θα περιλαμβάνει τουλάχιστον τη 2.5-ετή επιθεώρηση και δοκιμή σύμφωνα με την 6.7.2.19.5.

6.7.2.19.8 Οι εσωτερικές και εξωτερικές εξετάσεις θα διασφαλίζουν ότι:

(a) Το περίβλημα επιθεωρείται για σκασίματα, διάβρωση, ή γδαρσίματα, χτυπήματα, παραμορφώσεις, ελαττώματα στις συγκολλήσεις ή οποιεσδήποτε άλλες συνθήκες, συμπεριλαμβανομένης της διαρροής, που μπορούν να καταστήσουν τη φορητή δεξαμενή μη ασφαλή προς μεταφορά,

(b) Οι σωληνώσεις, οι βαλβίδες, τα σύστημα θέρμανσης/ ψύξης και τα παρεμβύσματα επιθεωρούνται για διαβρωμένες περιοχές, ελαττώματα και άλλες συνθήκες, συμπεριλαμβανομένης της διαρροής, που μπορούν να καταστήσουν τη φορητή δεξαμενή μη ασφαλή για πλήρωση, εκκένωση ή μεταφορά,

(c) Οι συσκευές για σφίξιμο των καλυμμάτων ανθρωποθυρίδων λειτουργούν και δεν υπάρχει διαρροή στα καλύμματα ανθρωποθυρίδων ή τα παρεμβύσματα,

(d) μπουλόνια ή περικόχλια που λείπουν ή είναι χαλαρωμένα σε οποιαδήποτε ένωση φλάντζας ή κενή φλάντζα, αντικαθίστανται ή σφίγγονται,

(e) όλες οι συσκευές άμεσου ανάγκης και βαλβίδες δεν έχουν διάβρωση, παραμόρφωση και καμιά βλάβη ή ελάττωμα που θα μπορούσε να εμποδίσει την κανονική λειτουργία τους. Οι συσκευές κλεισίματος εξ αποστάσεως και οι βαλβίδες αυτόματου κλεισίματος θα τίθενται σε λειτουργία για να αποδείξουν την κανονική λειτουργία τους,

(f) οι επενδύσεις, αν υπάρχουν, επιθεωρούνται σύμφωνα με τα κριτήρια που υπαγορεύει ο κατασκευαστής των επενδύσεων,

(g) οι απαιτούμενες επισημάνσεις πάνω στη φορητή δεξαμενή είναι ευανάγνωστες και σύμφωνα με τις αρμόζουσες απαιτήσεις, και

(h) το πλαίσιο, υποστηρίγματα και διατάξεις για την ανύψωση της φορητής δεξαμενής είναι σε ικανοποιητική κατάσταση

6.7.2.19.9 Οι επιθεωρήσεις και δοκιμές στις 6.7.2.19.1, 6.7.2.19.3, 6.7.2.19.4, 6.7.2.19.5 και 6.7.2.19.7 θα διενεργούνται ή θα εποπτεύονται από έναν ειδικό εγκεκριμένο από την αρμόδια αρχή ή τον εξουσιοδοτημένο φορέα της. Όταν η πίεση δοκιμής είναι μέρος της επιθεώρησης και δοκιμής, η πίεση δοκιμής θα είναι η ενδεδειγμένη στην πινακίδα στοιχείων της φορητής δεξαμενής. Υπό πίεση, η φορητή δεξαμενή θα επιθεωρείται για τυχόν διαρροές στο περίβλημα, σωληνώσεις ή στον εξοπλισμό.

6.7.2.19.10 Σε κάθε περίπτωση διεξαγωγής λειτουργιών κοπής, καύσης ή συγκόλλησης στο περίβλημα, οι εργασίες αυτές θα είναι εγκεκριμένες από την αρμόδια αρχή ή τον εξουσιοδοτημένο φορέα της λαμβάνοντας υπόψη τον Κώδικα δοχείου πίεσης που χρησιμοποιείται για την κατασκευή του περιβλήματος. Μια δοκιμή πίεσης στην αρχική πίεση δοκιμής θα διενεργείται μετά την περάτωση των εργασιών.

6.7.2.19.11 Όταν αποκαλύπτεται ένδειξη οποιασδήποτε μη ασφαλούς κατάστασης, η φορητή δεξαμενή δεν θα επανατεθεί σε υπηρεσία έως να διορθωθεί, να επαναληφθεί η δοκιμή και να περάσει τη δοκιμή.

6.7.2.20 ***Επισήμανση***

6.7.2.20.1 Κάθε φορητή δεξαμενή θα είναι εξοπλισμένη με μεταλλική πινακίδα ανθεκτική στη διάβρωση, μόνιμα στερεωμένη στη φορητή δεξαμενή σε εμφανές μέρος εύκολα προσπελάσιμο για επιθεώρηση. Όταν λόγω διάταξης της φορητής δεξαμενής η πινακίδα δεν μπορεί να είναι μόνιμα στερεωμένη στο περίβλημα, το περίβλημα θα φέρει σήμανση τουλάχιστον με τις πληροφορίες που απαιτεί ο Κώδικας δοχείου πίεσης. Κατ'ελάχιστο οι παρακάτω πληροφορίες θα είναι σημασμένες πάνω στην πινακίδα με σφράγιση ή άλλη παρόμοια μέθοδο.

Χώρα κατασκευής
U Έγκριση Έγκριση για εναλλακτική διευθέτηση (βλέπε 6.7.1.2)
N Χώρα Αριθμός "ΑΑ"
Επωνυμία ή σήμα του κατασκευαστή
Αύξων αριθμός του κατασκευαστή
Εξουσιοδοτημένος φορέας για έγκριση σχεδιασμού
Αριθμός ταξινόμησης του ιδιοκτήτη
Έτος κατασκευής
Κώδικας δοχείου πίεσης με τον οποίο σχεδιάστηκε το περίβλημα
Πίεση δοκιμής _____bar/kPa (πίεση μετρητή)[2]

[2] *Θα αναγράφεται η μονάδα που χρησιμοποιήθηκε.*

MAWP_____ bar/kPa (πίεση μετρητή)[2]
Εξωτερική πίεση σχεδιασμού [3] _____ bar/kPa (πίεση μετρητή)[2]
Εύρος θερμοκρασίας σχεδιασμού _____ °C με_____°C
Χωρητικότητα νερού στους 20 °C _____λίτρα
Χωρητικότητα νερού του κάθε διαμερίσματος στους 20 °C _____ λίτρα
Αρχική ημερομηνία δοκιμής πίεσης και ταυτότητα επόπτη
MAWP για σύστημα θέρμανσης/ ψύξης _____ bar/kPa (πίεση μετρητή)[2]
Υλικό (υλικά) περιβλήματος και αναφορά (-ες) πρότυπου υλικού
Ισοδύναμο πάχος σε χάλυβα αναφοράς _____mm
Υλικό επένδυσης (όπου αρμόζει)
Ημερομηνία και τύπος της πιο πρόσφατης περιοδικής δοκιμής (δοκιμών)
Μήνας_____ Έτος_____ Πίεση δοκιμής_____bar/kPa (πίεση μετρητή)[2]
Σφραγίδα ειδικού που διενήργησε ή επόπτευσε την πιο πρόσφατη δοκιμή

6.7.2.20.2 Τα παρακάτω στοιχεία θα υποδεικνύονται σε σήμανση πάνω στην ίδια τη φορητή δεξαμενή ή σε μια μεταλλική πινακίδα καλά στερεωμένη πάνω στη φορητή δεξαμενή:

Όνομα χειριστή
Ονομασία της ουσίας (ουσιών) που μεταφέρεται και μέγιστη θερμοκρασία μάζας αν είναι μεγαλύτερη από 50 °C
Μέγιστο επιτρεπτό μικτό βάρος (MPGM) _____ kg
Απόβαρο _____ kg

ΣΗΜΕΙΩΣΗ*: για την αναγνώριση των μεταφερόμενων ουσιών, βλέπε επίσης Μέρος 5.*

6.7.2.20.3 Αν μια φορητή δεξαμενή είναι σχεδιασμένη και εγκεκριμένη για διακίνηση σε ανοιχτή θάλασσα, οι λέξεις "ΦΟΡΗΤΗ ΔΕΞΑΜΕΝΗ ΑΝΟΙΧΤΗΣ ΘΑΛΛΑΣΗΣ" θα υποδεικνύονται σε σήμανση πάνω στην πινακίδα αναγνώρισης.

6.7.3 Απαιτήσεις για το σχεδιασμό, κατασκευή, επιθεώρηση και δοκιμή φορητών δεξαμενών προοριζόμενων για τη μεταφορά μη κατεψυγμένων υγροποιημένων αερίων

6.7.3.1 ***Ορισμοί***

Για τους σκοπούς αυτού του Τμήματος:

Εναλλακτική λύση σημαίνει μια έγκριση που δίνεται από την αρμόδια αρχή για μια φορητή δεξαμενή ή ένα MEGC που έχει σχεδιαστεί, κατασκευαστεί ή έλεγχεί με τεχνικές απαιττήσεις ή μεθόδους ελέγχου άλλους από αυτούς του παρόντος Κεφαλαίου.

Φορητή δεξαμενή είναι μια πολυτροπική δεξαμενή με χωρητικότητα πάνω από 450 λίτρα που χρησιμοποιείται για τη μεταφορά υγροποιημένων αερίων της Κλάσης 2 τα οποία δεν βρίσκονται υπό ψύξη. Η φορητή δεξαμενή περιλαμβάνει ένα περίβλημα με εξοπλισμό εξυπηρέτησης και δομικό εξοπλισμό απαραίτητους για τη μεταφορά αερίων. Η φορητή δεξαμενή θα είναι ικανή να γεμίζεται και να εκκενώνεται χωρίς την αφαίρεση του δομικού της εξοπλισμού. Θα διαθέτει σταθεροποιητικά μέλη εξωτερικά του περιβλήματος και θα είναι ικανή να ανυψωθεί όταν είναι γεμάτη. Θα είναι σχεδιασμένη πρωταρχικά να φορτώνεται σε όχημα, φορτάμαξα ή ανοικτής θάλασσας ή χερσαίας πλωτής οδού σκάφος και θα είναι εξοπλισμένη με δοκούς, βάσεις ή εξαρτήματα που θα διευκολύνουν το μηχανικό χειρισμό. Οι δεξαμενές-οχήματα, δεξαμενές- βαγόνια, μη μεταλλικές δεξαμενές και εμπορευματοκιβώτια μεσαίας χωρητικότητας για φορτία χύμα (IBCs), κύλινδροι αερίων και μεγάλα δοχεία δεν θεωρείται πως συμπίπτουν με τον ορισμό για φορητές δεξαμενές,

[3] *Βλέπε 6.7.2.2.10.*

Περίβλημα είναι το μέρος της φορητής δεξαμενής που συγκρατεί το υγροποιημένο αέριο το οποίο δε βρίσκεται υπό ψύξη, προς μεταφορά (κυρίως δεξαμενή), συμπεριλαμβανομένων των στομίων και των πωμάτων τους, αλλά δεν περιλαμβάνει εξοπλισμό εξυπηρέτησης ή εξωτερικό δομικό εξοπλισμό,

Εξοπλισμός εξυπηρέτησης είναι οι συσκευές πληρώσεως, εκκενώσεως, εξαερισμού, ασφαλείας, και μονώσεως και τα όργανα μετρήσεως,

Δομικός εξοπλισμός είναι τα ενισχυτικά, συνδετικά, προστατευτικά ή σταθεροποιητικά μέλη στο εξωτερικό του περιβλήματος,

Μέγιστη επιτρεπτή πίεση εργασίας (MAWP) είναι μια πίεση που δεν θα είναι μικρότερη από τη μεγαλύτερη από τις παρακάτω πιέσεις μετρημένες στην κορυφή του περιβλήματος όταν αυτό είναι στη θέση λειτουργίας, αλλά σε καμία περίπτωση λιγότερη από 7 bar:

(a) Η μέγιστη πραγματική πίεση μετρητή που επιτρέπεται μέσα στο περίβλημα κατά τη φόρτωση ή εκφόρτωση, ή

(b) Η μέγιστη πραγματική πίεση μετρητή για την οποία έχει σχεδιαστεί το περίβλημα που θα είναι:

(i) για ένα κατεψυγμένο υγροποιημένο αέριο, που αναφέρεται στην οδηγία φορητής δεξαμενής T50 της 4.2.4.5.6, η MAWP (σε bar) που δίνεται στην T50 οδηγία φορητής δεξαμενής για αυτό το αέριο,

(ii) για άλλα κατεψυγμένα υγροποιημένα αέρια, όχι μικρότερη από το άθροισμα των:

- απόλυτη τάση ατμών (σε bar) για το υγροποιημένο αέριο το στη θερμοκρασία αναφοράς σχεδιασμού μείον 1 bar, και
- η μερική πίεση (σε bar) του αέρα ή άλλων αερίων στον ελεύθερο συμπληρωματικό χώρο που καθορίζεται από τη θερμοκρασία αναφοράς σχεδιασμού και τη διαστολή υγρού λόγω αύξησης της θερμοκρασίας μάζας t_r - t_f (t_f =θερμοκρασία φόρτωσης, συνήθως 15 °C, t_r = μέγιστη θερμοκρασία μάζας, 50 °C),

Πίεση σχεδιασμού είναι η πίεση που θα χρησιμοποιείται στους υπολογισμούς απαιτούμενους από έναν αναγνωρισμένο Κώδικα δοχείου πίεσης. Η πίεση σχεδιασμού δεν θα είναι μικρότερη από τη μεγαλύτερη από τις παρακάτω πιέσεις:

(a) μέγιστη πραγματική πίεση μετρητή που επιτρέπεται μέσα στο περίβλημα κατά τη φόρτωση ή εκφόρτωση, ή

(b) Το άθροισμα των:

(i) μέγιστη πραγματική πίεση μετρητή για την οποία έχει σχεδιαστεί το περίβλημα όπως ορίζεται στο (b) του ορισμού MAWP (βλέπε παραπάνω), και

(ii) πίεση ύψους καθοριζόμενου με βάση τις στατικές δυνάμεις που ορίζονται στην 6.7.3.2.9, αλλά όχι μικρότερη από 0.35 bar,

Πίεση δοκιμής είναι η μέγιστη πίεση μετρητή στην κορυφή του περιβλήματος κατά τη δοκιμή πίεσης,

Δοκιμή στεγανότητας είναι μια δοκιμή που χρησιμοποιεί αέριο που θέτει το περίβλημα και τον εξοπλισμό εξυπηρέτησής του σε μια πραγματική εσωτερική πίεση όχι μικρότερη από 25% της MAWP,

Μέγιστο επιτρεπτό μικτό βάρος (MPGM) είναι το άθροισμα του βάρους του απόβαρου της φορητής δεξαμενής και του βαρύτερου φορτίου του οποίου επιτρέπεται η μεταφορά,

Χάλυβας αναφοράς είναι ένας χάλυβας με εφελκυστική αντοχή 370 N/mm^2 και επιμήκυνση σε θραύση 27%,

Μαλακός χάλυβας είναι ένας χάλυβας με εγγυημένη ελάχιστη εφελκυστική αντοχή 360 N/mm^2 έως 440 N/mm^2 και μια a εγγυημένη ελάχιστη επιμήκυνση σε θραύση που πληρεί τις προϋποθέσεις της 6.7.3.3.3.3,

Εύρος θερμοκρασίας σχεδιασμού για το περίβλημα θα είναι -40 °C με 50 °C για υγροποιημένα αέρια τα οποία δεν βρίσκονται υπό ψύξη μεταφερόμενα υπό συνθήκες περιβάλλοντος. Πιο αυστηρές θερμοκρασίες σχεδιασμού θα μελετώνται για φορητές δεξαμενές που υπόκεινται σε δύσκολες κλιματικές συνθήκες,

Θερμοκρασία αναφοράς σχεδιασμού είναι η θερμοκρασία στην οποία η τάση ατμών των περιεχομένων καθορίζεται με σκοπό να υπολογιστεί η MAWP. Η θερμοκρασία αναφοράς σχεδιασμού θα είναι μικρότερη από την κρίσιμη θερμοκρασία του υγροποιημένου αερίου το οποίο δεν βρίσκεται υπό ψύξη στην οποία προορίζεται να μεταφερθεί προκειμένου το αέριο να είναι διαρκώς υγροποιημένο. Η τιμή αυτή για κάθε τύπο φορητής δεξαμενής έχει ως εξής:

(a) Περίβλημα με διάμετρο 1.5 μέτρα ή λιγότερο: 65 °C,

(b) Περίβλημα με διάμετρο πάνω από 1.5 μέτρα:

(i) χωρίς μόνωση ή αλεξήλιο: 60 °C,

(ii) με αλεξήλιο (βλέπε 6.7.3.2.12): 55 °C, και

(iii) με μόνωση (βλέπε 6.7.3.2.12) : 50 °C,

Πυκνότητα πλήρωσης είναι το μέσο βάρος για ένα υγροποιημένο αέριο το οποίο δε βρίσκεται υπό ψύξη, ανά λίτρο χωρητικότητας περιβλήματος (kg/l). Η πυκνότητα πλήρωσης δίνεται στην οδηγία φορητής δεξαμενής T50 της 4.2.4.5.6.

6.7.3.2 ***Γενικές σχεδιαστικές και κατασκευαστικές απαιτήσεις***

6.7.3.2.1 Τα περιβλήματα θα είναι σχεδιασμένα και κατασκευασμένα σύμφωνα με τις απαιτήσεις κώδικα δοχείου πίεσης αναγνωρισμένου από την αρμόδια αρχή. Τα περιβλήματα θα είναι κατασκευασμένα από χάλυβα κατάλληλου για μορφοποίηση. Τα υλικά θα συμμορφώνονται κατ'αρχήν με εθνικά ή διεθνή πρότυπα υλικών. Για συγκολλημένα περιβλήματα μόνο ένα υλικό του οποίου η συγκολλησιμότητα έχει αποδειχθεί πλήρως θα χρησιμοποιείται. Οι συγκολλήσεις θα πρέπει να είναι δεξιοτεχνικά πραγματοποιημένες και να παρέχουν πλήρη ασφάλεια. Όταν το απαιτούν η διαδικασία κατασκευής ή τα υλικά, τα περιβλήματα θα υφίστανται κατάλληλη θερμική κατεργασία ώστε να εγγυώνται την απαραίτητη ανθεκτικότητα της συγκόλλησης και στις ζώνες προσβολής από θερμότητα. Στην επιλογή του υλικού, το εύρος της θερμοκρασίας σχεδιασμού θα λαμβάνεται υπόψη σε σχέση με τον κίνδυνο ψαθυρής θραύσης, ρωγμών από καταπονήσεις λόγω διάβρωσης και αντίστασης σε κρούση. Όπου χρησιμοποιείται λεπτόκοκκος χάλυβας, η εγγυημένη τιμή της αντοχής διαρροής δεν θα είναι μεγαλύτερη από 460 N/mm^2 και η εγγυημένη τιμή του άνω ορίου της εφελκυστικής αντοχής δεν θα είναι μεγαλύτερη από 725 N/mm^2 σύμφωνα με τις προδιαγραφές του υλικού. Τα υλικά φορητής δεξαμενής θα είναι κατάλληλα για το εξωτερικό περιβάλλον στο οποίο πρόκειται να μεταφερθούν.

6.7.3.2.2 Τα περιβλήματα φορητής δεξαμενής, εξαρτήματα, και σωληνώσεις θα είναι κατασκευασμένα από υλικά που είναι:

(a) Πλήρως απρόσβλητα από το υγροποιημένο αέριο(-α) το οποίο δε βρίσκεται υπό ψύξη, προς μεταφορά, ή

(b) Κατάλληλα αδρανοποιημένα ή εξουδετερωμένα από χημική αντίδραση.

6.7.3.2.3 Τα παρεμβύσματα θα είναι κατασκευασμένα από υλικά συμβατά με το υγροποιημένο αέριο(-α) το οποίο δε βρίσκεται υπό ψύξη, προς μεταφορά.

6.7.3.2.4 Επαφή με ανόμοια μέταλλα που θα μπορούσε να προκαλέσει ζημιά λόγω γαλβανικής δράσης θα αποφεύγεται.

6.7.3.2.5 Τα υλικά της φορητής δεξαμενής, συμπεριλαμβανομένων συσκευών, παρεμβυσμάτων, επενδύσεων και προσαρτημάτων, δεν θα επηρεάζουν αρνητικά το υγροποιημένο αέριο(-α) το οποίο δε βρίσκεται υπό ψύξη, προς μεταφορά στη φορητή δεξαμενή.

6.7.3.2.6 Οι φορητές δεξαμενές θα είναι σχεδιασμένες και κατασκευασμένες με υποστηρίγματα που θα παρέχουν μιαν ασφαλή βάση κατά τη μεταφορά και με κατάλληλα προσαρτήματα ανύψωσης και καθήλωσης.

6.7.3.2.7 Οι φορητές δεξαμενές θα είναι σχεδιασμένες να αντέχουν, χωρίς απώλεια περιεχομένων, τουλάχιστον την εσωτερική πίεση λόγω των περιεχομένων, και τα στατικά, δυναμικά και θερμικά φορτία υπό κανονικές συνθήκες χειρισμού και μεταφοράς. Ο σχεδιασμός θα αποδεικνύει ότι οι επιπτώσεις της κόπωσης λόγω επαναλαμβανόμενης επιβολής αυτών των φορτίων κατά τη διάρκεια όλης της αναμενόμενης ζωής της φορητής δεξαμενής, έχουν ληφθεί υπόψη.

6.7.3.2.8 Τα περιβλήματα θα είναι σχεδιασμένα να αντέχουν μια εξωτερική πίεση τουλάχιστον 0.4 bar (πίεση μετρητή) πάνω από την εσωτερική πίεση χωρίς μόνιμη παραμόρφωση. Όταν το περίβλημα υπόκειται σε σημαντικό κενό αέρος πριν την πλήρωση ή κατά την εκκένωση θα είναι σχεδιασμένο να αντέχουν μια εξωτερική πίεση τουλάχιστον 0.9 bar (πίεση μετρητή) πάνω από την εσωτερική πίεση και θα αντέχει αυτή την πίεση.

6.7.3.2.9 Οι φορητές δεξαμενές και οι προσδέσεις τους θα είναι ικανές, υπό το μέγιστο επιτρεπτό φορτίο, να απορροφούν τις παρακάτω χωριστά εφαρμοζόμενες στατικές δυνάμεις:

(a) Κατά την κατεύθυνση κίνησης: δύο φορές την MPGM επί την επιτάχυνση της βαρύτητας (g) [4] ,

(b) Οριζόντια σε ορθή γωνία με την κατεύθυνση κίνησης: η MPGM (όταν η κατεύθυνση κίνησης δεν είναι σαφώς ορισμένη, οι δυνάμεις θα είναι ίσες με δύο φορές την MPGM) επί την επιτάχυνση της βαρύτητας (g) [4] ,

(c) Κατακόρυφα άνω: η MPGM επί την επιτάχυνση της βαρύτητας (g)[4], και

(d) Κατακόρυφα κάτω: δύο φορές την MPGM (ολικό φορτίο συμπεριλαμβανομένης της επίπτωσης της βαρύτητας) επί την επιτάχυνση της βαρύτητας (g) [4].

6.7.3.2.10 Υπό καθεμία από τις δυνάμεις στην 6.7.3.2.9, ο συντελεστής ασφαλείας που πρέπει να τηρηθεί θα έχει ως εξής:

(a) Για χάλυβες με σαφώς ορισμένο όριο διαρροής, συντελεστής ασφαλείας 1.5 σε σχέση με την εγγυημένη αντοχή διαρροής, ή

(b) Για χάλυβες χωρίς σαφώς ορισμένο όριο διαρροής, συντελεστής ασφαλείας 1.5 σε σχέση με την εγγυημένη 0.2% αντοχή και, για ωστενιτικούς χάλυβες, 1% εγγυημένη αντοχή.

6.7.3.2.11 Οι τιμές της αντοχής διαρροής ή εγγυημένης αντοχής θα είναι οι τιμές σύμφωνα με τα εθνικά ή διεθνή πρότυπα υλικών. Όταν χρησιμοποιούνται ωστενιτικοί χάλυβες, οι προδιαγεγραμμένες ελάχιστες τιμές αντοχής διαρροής ή της εγγυημένης αντοχής σύμφωνα με τα πρότυπα υλικών μπορούν να αυξηθούν κατά μέγιστο κατά 15% όταν αυτές οι υψηλότερες τιμές βεβαιώνονται στο πιστοποιητικό επιθεώρησης υλικού. Όταν δεν υπάρχει πρότυπο υλικού για τον εν λόγω χάλυβα, η τιμή της αντοχής διαρροής ή της εγγυημένης αντοχής που χρησιμοποιείται θα είναι εγκεκριμένη από την αρμόδια αρχή.

6.7.3.2.12 Όταν τα περιβλήματα που προορίζονται για τη μεταφορά μη κατεψυγμένων υγροποιημένων αερίων, είναι εξοπλισμένα με θερμομόνωση, τα συστήματα θερμομόνωσης θα ικανοποιούν τις ακόλουθες απαιτήσεις:

(a) Θα αποτελούνται από πέτασμα που θα καλύπτει όχι λιγότερο από το άνω εν τρίτο αλλά όχι πάνω από το άνω ήμισυ της επιφάνειας του περιβλήματος και που θα διαχωρίζεται από το περίβλημα με κενό αέρα περίπου 40 mm,

(b) Θα αποτελούνται από πλήρη επένδυση, επαρκούς πάχους, από μονωτικά υλικά προστατευμένα έτσι ώστε να αποτρέπει τη διείσδυση υγρασίας και τη βλάβη υπό κανονικές συνθήκες μεταφοράς και ώστε να παρέχει θερμική αγωγιμότητα όχι πάνω από 0.67 ($W.m^{-2}.K^{-1}$),

(c) Όταν το προστατευτικό κάλυμμα είναι κλεισμένο έτσι ώστε να είναι αεροστεγές, θα παρέχεται μια συσκευή που θα αποτρέπει την ανάπτυξη επικίνδυνης πίεσης στη μονωτική στρώση σε περίπτωση ανεπαρκούς αεροστεγανότητας του περιβλήματος ή των ειδών εξοπλισμού του, και

(d) Η θερμομόνωση δεν θα εμποδίζει την πρόσβαση στα εξαρτήματα και τις συσκευές εκτόνωσης.

6.7.3.2.13 Οι φορητές δεξαμενές που προορίζονται για τη μεταφορά εύφλεκτων υγροποιημένων αερίων τα οποία δε βρίσκονται υπό ψύξη, θα έχουν τη δυνατότητα ηλεκτρικής γείωσης.

---

[4] *Χάριν υπολογισμού g = 9.81 m/s^2.*

6.7.3.3 ***Κριτήρια σχεδιασμού***

6.7.3.3.1 Τα περιβλήματα θα είναι κυκλικής διατομής.

6.7.3.3.2 Τα περιβλήματα θα είναι σχεδιασμένα και κατασκευασμένα να αντέχουν πίεση δοκιμής όχι μικρότερη από 1.3 φορές την πίεση σχεδιασμού. Ο σχεδιασμός του περιβλήματος θα λαμβάνει υπόψη τις ελάχιστε τιμές MAWP που αναφέρονται στην οδηγία φορητής δεξαμενής T50 της 4.2.4.5.6 για κάθε μη κατεψυγμένο υγροποιημένο αέριο που προορίζεται για μεταφορά. Προσοχή πρέπει να δίνεται στις απαιτήσεις ελάχιστου πάχους περιβλήματος για αυτά τα περιβλήματα που περιγράφονται στην 6.7.3.4.

6.7.3.3.3 Για χάλυβες με σαφώς ορισμένο όριο διαρροής ή χαρακτηριζόμενα από εγγυημένη αντοχή (0.2% της εγγυημένης αντοχής, γενικά, ή 1% της εγγυημένης αντοχής για ωστενιτικούς χάλυβες) η πρωτεύουσα τάση σ (σίγμα) του περιβλήματος δεν θα υπερβαίνει το 0.75 Re ή 0.50 Rm, όποιο είναι το μικρότερο, στην πίεση δοκιμής, όπου:

Re = αντοχή διαρροής σε N/mm^2, ή 0.2% της εγγυημένης αντοχής ή, για ωστενιτικούς χάλυβες, 1% της εγγυημένης αντοχής,

Rm = ελάχιστη εφελκυστική αντοχή σε N/mm^2.

6.7.3.3.3.1 Οι τιμές Re και Rm που χρησιμοποιούνται θα είναι οι προδιαγεγραμμένες ελάχιστες τιμές σύμφωνα με τα εθνικά ή διεθνή πρότυπα υλικών. Όταν χρησιμοποιούνται ωστενιτικοί χάλυβες, οι προδιαγεγραμμένες ελάχιστες τιμές για τα Re και Rm σύμφωνα με τα πρότυπα υλικού μπορούν να αυξηθούν κατά μέγιστο κατά 15% όταν υψηλότερες τιμές βεβαιώνονται στο πιστοποιητικό επιθεώρησης υλικού. Όταν δεν υπάρχει πρότυπο υλικού για το εν λόγω μέταλλο, οι τιμές Re και Rm που χρησιμοποιούνται θα είναι εγκεκριμένες από την αρμόδια αρχή ή τον εξουσιοδοτημένο φορέα της.

6.7.3.3.3.2 Χάλυβες με λόγο Re/Rm πάνω από 0.85 δεν επιτρέπονται για την κατασκευή συγκολλημένων περιβλημάτων. Οι τιμές Re και Rm που πρόκειται να χρησιμοποιηθούν στον καθορισμό του λόγου αυτού θα είναι οι τιμές που προδιαγράφονται στο πιστοποιητικό επιθεώρησης υλικού.

6.7.3.3.3.3 Χάλυβες που χρησιμοποιούνται στην κατασκευή περιβλημάτων θα έχουν επιμήκυνση σε θραύση, σε ποσοστό %, όχι μικρότερο από 10 000/Rm με απόλυτο ελάχιστο 16% για λεπτόκοκκους χάλυβες και 20% για άλλους χάλυβες.

6.7.3.3.3.4 Για το σκοπό του καθορισμού των πραγματικών τιμών για τα υλικά, θα πρέπει να σημειωθεί ότι για φύλλο μετάλλου, ο άξονας του δείγματος εφελκυστικής δοκιμής θα είναι σε ορθή γωνία (εγκαρσίως) με την κατεύθυνση κυλίσεως. Η μόνιμη επιμήκυνση σε θραύση θα μετράται σε δείγματα δοκιμής ορθογώνιων διατομών σύμφωνα με το πρότυπο ISO 6892:1998 χρησιμοποιώντας μήκος μέτρησης 50 mm.

6.7.3.4 ***Ελάχιστο πάχος περιβλήματος***

6.7.3.4.1 Το ελάχιστο πάχος περιβλήματος θα είναι το μεγαλύτερο πάχος από:

(a) Το ελάχιστο πάχος καθορισμένο σύμφωνα με τις απαιτήσεις της 6.7.3.4, και

(b) Το ελάχιστο πάχος καθορισμένο σύμφωνα με τον αναγνωρισμένο Κώδικα δοχείου πίεσης συμπεριλαμβανομένων των απαιτήσεων στην 6.7.3.3.

6.7.3.4.2 Τα κυλινδρικά τμήματα, άκρα (κορυφές) και καλύμματα ανθρωποθυρίδων στα περιβλήματα με διάμετρο όχι μεγαλύτερη από 1.80 m δεν θα είναι λιγότερο από 5 mm σε πάχος του χάλυβα αναφοράς ή σε ισοδύναμου πάχους του μετάλλου που είναι να χρησιμοποιηθεί. Περιβλήματα με διάμετρο μεγαλύτερη από 1.80 m δεν θα είναι λιγότερο από 6 mm σε πάχος του χάλυβα αναφοράς ή σε ισοδύναμου πάχους του μετάλλου που είναι να χρησιμοποιηθεί.

6.7.3.4.3 Τα κυλινδρικά τμήματα, άκρα (κορυφές) και καλύμματα ανθρωποθυρίδων σε όλα τα περιβλήματα δεν θα είναι λιγότερο από 4 mm σε πάχος ανεξαρτήτως του υλικού κατασκευής.

6.7.3.4.4 Το ισοδύναμο πάχος ενός μετάλλου εκτός από το πάχος που αναφέρεται για το χάλυβα αναφοράς στην 6.7.3.4.2 θα καθορίζεται με τον ακόλουθο τύπο:

$$e_1 = \frac{21{,}4 e_o}{\sqrt[3]{Rm_1 \times A_1}}$$

όπου:

e_1 = απαιτούμενο ισοδύναμο πάχος (σε mm) του χάλυβα που είναι να χρησιμοποιηθεί,

e_0 = ελάχιστο πάχος (σε mm) του χάλυβα αναφοράς που αναφέρεται στην 6.7.3.4.2,

Rm_1 = εγγυημένη ελάχιστη εφελκυστική αντοχή (σε N/mm^2) του χάλυβα που είναι να χρησιμοποιηθεί (βλέπε 6.7.3.3.3),

A_1 = εγγυημένη ελάχιστη επιμήκυνση σε θραύση (σε %) του χάλυβα που είναι να χρησιμοποιηθεί σύμφωνα με εθνικά ή διεθνή πρότυπα.

6.7.3.4.5 Σε καμία περίπτωση το πάχος τοιχώματος δεν θα είναι μικρότερο από αυτό στις 6.7.3.4.1 έως 6.7.3.4.3. Όλα τα μέρη του περιβλήματος θα έχουν ελάχιστο πάχος όπως ορίζεται στις 6.7.3.4.1 έως 6.7.3.4.3. Αυτό το πάχος δεν θα περιλαμβάνει ανοχή για διάβρωση.

6.7.3.4.6 Όταν χρησιμοποιείται μαλακός χάλυβας (βλέπε 6.7.3.1), ο υπολογισμός με τη χρήση του τύπου της 6.7.3.4.4 δεν είναι απαραίτητος.

6.7.3.4.7 Δεν θα υπάρξει ξαφνική αλλαγή του πάχους πλάκας στη σύνδεση των άκρων (κορυφών) με το κυλινδρικό τμήμα του περιβλήματος.

6.7.3.5 ***Εξοπλισμός εξυπηρέτησης***

6.7.3.5.1 Ο εξοπλισμός εξυπηρέτησης θα έχει τέτοια διάταξη ώστε να είναι προστατευμένος έναντι του κινδύνου ξεβιδώματος ή της βλάβης στη διάρκεια της μεταφοράς ή του χειρισμού. Όταν η ένωση μεταξύ του πλαισίου και του περιβλήματος επιτρέπει σχετική κίνηση μεταξύ των συναρμολογούμενων μερών, ο εξοπλισμός θα είναι έτσι προσδεμένος ώστε να επιτρέπει τέτοια κίνηση χωρίς κίνδυνο ζημιάς στα μέρη εργασίας. Τα εξωτερικά εξαρτήματα εκκένωσης (υποδοχές σωλήνων, συσκευές κλεισίματος), η εσωτερική βαλβίδα διακοπής και η έδρασή της θα προστατεύονται έναντι του κινδύνου να ξεβιδωθούν λόγω εξωτερικών δυνάμεων (για παράδειγμα με χρήση τομών διάτμησης). Οι συσκευές πλήρωσης και εκκένωσης (περιλαμβανομένων των παρεμβυσμάτων ή βιδωτών βυσμάτων) και προστατευτικών πωμάτων θα μπορούν να ασφαλίζονται έναντι αιφνίδιου ανοίγματος.

6.7.3.5.2 Όλα τα ανοίγματα με διάμετρο πάνω από 1.5mm σε περιβλήματα φορητών δεξαμενών, εκτός από ανοίγματα για συσκευές εκτόνωσης πίεσης, ανοίγματα επιθεώρησης και κλειστές οπές εξόδου, θα είναι εξοπλισμένα με τουλάχιστον τρεις ανεξάρτητες μεταξύ τους κλεισίματος συσκευές κλεισίματος σε σειρά, βαλβίδα υπερχείλισης ή με άλλη κατάλληλη συσκευή, με τη δεύτερη να είναι μια εξωτερική βαλβίδα διακοπής και με την τρίτη ένα κενό παρέμβυσμα ή ισοδύναμη συσκευή.

6.7.3.5.2.1 Όταν μια φορητή δεξαμενή είναι εξοπλισμένη με μια βαλβίδα υπερχείλισης, η βαλβίδα υπερχείλισης θα είναι έτσι τοποθετημένη ώστε η έδρασή της να είναι μέσα στο περίβλημα ή σε μια συγκολλημένη φλάντζα ή, αν είναι τοποθετημένη εξωτερικά, οι βάσεις της θα είναι σχεδιασμένες έτσι ώστε να διατηρείται η αποτελεσματικότητά της σε περίπτωση κρούσης. Οι βαλβίδες υπερχείλισης θα είναι επιλεγμένες και τοποθετημένες έτσι ώστε να κλείνουν αυτόματα όταν η μέτρηση της ροής φτάσει αυτή που ορίζει ο κατασκευαστής. Οι συνδέσεις και προσαρτήματα που οδηγούν σε ή προέρχονται από μια τέτοια βαλβίδα θα έχουν δυνατότητα για μεγαλύτερη ροή από τη βαθμολογημένη ροή της βαλβίδας υπερχείλισης.

6.7.3.5.3 Για ανοίγματα πλήρωσης και εκκένωσης, η πρώτη συσκευή κλεισίματος θα είναι μια εσωτερική βαλβίδα διακοπής και η δεύτερη θα είναι μια βαλβίδα διακοπής τοποθετημένη σε εύκολα προσπελάσιμο μέρος σε κάθε σωλήνα πλήρωσης και εκκένωσης.

6.7.3.5.4 Για ανοίγματα πυθμένα πλήρωσης και εκκένωσης σε φορητές δεξαμενές προοριζόμενες για τη μεταφορά εύφλεκτων και/ ή τοξικών υγροποιημένων αερίων τα οποία δε βρίσκονται υπό ψύξη, η εσωτερική βαλβίδα διακοπής θα είναι μια συσκευή ασφαλείας άμεσου κλεισίματος που κλείνει αυτόματα σε περίπτωση ακούσιας μετακίνησης της φορητής δεξαμενής κατά την πλήρωση ή εκκένωση ή σε περικύκλωση από φωτιά. Εκτός από φορητές δεξαμενές με χωρητικότητα όχι πάνω από 1 000 λίτρα, θα είναι δυνατό να λειτουργείται αυτή η συσκευή εξ αποστάσεως.

6.7.3.5.5 Επιπλέον των ανοιγμάτων για πλήρωση, εκκένωση και εξισορρόπηση πίεσης αερίων, τα περιβλήματα μπορούν να έχουν ανοίγματα στα οποία μετρητές, θερμόμετρα και μανόμετρα μπορούν να τοποθετηθούν. Οι ενώσεις για αυτά τα όργανα θα είναι από κατάλληλα συγκολλημένα ακροφύσια ή υποδοχές και δεν θα είναι βιδωτές ενώσεις που θα διαπερνούν το περίβλημα.

6.7.3.5.6 Όλες οι φορητές δεξαμενές θα είναι εξοπλισμένες με ανθρωποθυρίδες ή άλλα ανοίγματα επιθεώρησης κατάλληλου μεγέθους ώστε να επιτρέπουν εσωτερική επιθεώρηση και επαρκή πρόσβαση για συντήρηση και επισκευή του εσωτερικού.

6.7.3.5.7 Τα εξωτερικά εξαρτήματα θα είναι ομαδοποιημένα όσο αυτό είναι πρακτικά δυνατό.

6.7.3.5.8 Κάθε σύνδεση σε μια φορητή δεξαμενή θα επισημαίνεται σαφώς ώστε να υποδεικνύει τη λειτουργία της.

6.7.3.5.9 Κάθε βαλβίδα διακοπής ή άλλο μέσο κλεισίματος θα είναι σχεδιασμένα και κατασκευασμένα για μια βαθμολογημένη πίεση όχι μικρότερη από τη MAWP του περιβλήματος λαμβάνοντας υπόψη τις αναμενόμενες κατά τη μεταφορά θερμοκρασίες. Όλες οι βαλβίδες διακοπής με βιδωτούς άξονες θα κλείνουν με δεξιόστροφη κίνηση της χειροκίνητης στρόφιγγας. Για άλλες βαλβίδες διακοπής η ρύθμιση (ανοιχτή και κλειστή) και φορά κλεισίματος θα επισημαίνονται σαφώς. Όλες οι βαλβίδες διακοπής θα είναι σχεδιασμένες να εμποδίζουν αιφνίδιο άνοιγμα.

6.7.3.5.10 Οι σωληνώσεις θα είναι σχεδιασμένες, κατασκευασμένες και εγκατεστημένες έτσι ώστε να αποφεύγεται ο κίνδυνος ζημιάς λόγω θερμικής διαστολής και συστολής, μηχανικών χτυπημάτων και κραδασμών. Όλες οι σωληνώσεις θα είναι από κατάλληλο μεταλλικό υλικό. Όπου είναι δυνατό θα χρησιμοποιούνται συγκολλημένες ενώσεις σωλήνων.

6.7.3.5.11 Οι ενώσεις χάλκινων σωλήνων θα είναι χαλκοκολλημένες ή θα έχουν μια εξίσου ισχυρή μεταλλική ένωση. Το σημείο τήξης των υλικών χαλκοκόλλησης δεν θα είναι χαμηλότερο από 525 °C. Οι ενώσεις δεν θα μειώνουν την αντοχή των σωλήνων όπως μπορεί να συμβεί με την κοπή σπειρωμάτων.

6.7.3.5.12 Η πίεση διαρρήξεως όλων των σωληνώσεων και των εξαρτημάτων σωλήνων δεν θα είναι μικρότερη από τη μεγαλύτερη από τέσσερις φορές την MAWP του περιβλήματος ή τέσσερις φορές την πίεση στην οποία θα υπόκειται σε χρήση λόγω της δράσης αντλίας ή άλλης συσκευής (εκτός από συσκευές εκτόνωσης πίεσης).

6.7.3.5.13 Ελατά μέταλλα θα χρησιμοποιούνται στην κατασκευή βαλβίδων και προσαρτημάτων.

6.7.3.6 ***Ανοίγματα πυθμένα***

6.7.3.6.1 Ορισμένα μη κατεψυγμένα υγροποιημένα αέρια δεν θα μεταφέρονται σε φορητές δεξαμενές με ανοίγματα πυθμένα όταν η οδηγία φορητής δεξαμενής T50 στην 4.2.4.5.6 υποδεικνύει ότι απαγορεύονται ανοίγματα πυθμένα. Δεν θα υπάρχουν ανοίγματα κάτω από τη στάθμη υγρού του περιβλήματος όταν είναι γεμισμένο στο μέγιστο επιτρεπτό σημείο πλήρωσης.

6.7.3.7 ***Συσκευές εκτόνωσης πίεσης***

6.7.3.7.1 Οι φορητές δεξαμενές θα διαθέτουν μία ή περισσότερες συσκευές εκτόνωσης πίεσης με ελατήριο. Οι συσκευές εκτόνωσης πίεσης θα ανοίγουν αυτόματα σε πίεση όχι μικρότερη από τη MAWP και θα είναι εντελώς ανοιχτές σε πίεση ίση με 110% της MAWP. Αυτές οι συσκευές θα κλείνουν, μετά την εκτόνωση, σε πίεση όχι μικρότερη από 10% κάτω από την πίεση στην οποία αρχίζει η εκκένωση και θα παραμένουν κλειστές σε όλες τις μικρότερες πιέσεις. Οι συσκευές εκτόνωσης πίεσης θα είναι τύπου που θα αντέχει σε δυναμικές δυνάμεις συμπεριλαμβανομένου του πλήγματος (μηχ. ρευστών). Εύθραυστοι δίσκοι όχι σε σειρά με μια συσκευή εκτόνωσης πίεσης με ελατήριο δεν επιτρέπονται.

6.7.3.7.2 Οι συσκευές εκτόνωσης πίεσης θα είναι σχεδιασμένες να εμποδίζουν την είσοδο ξένων ουσιών, τη διαρροή υγρού και την επικίνδυνη ανάπτυξη υπερβολικής πίεσης.

6.7.3.7.3 Οι φορητές δεξαμενές που προορίζονται για τη μεταφορά ορισμένων μη κατεψυγμένων υγροποιημένων αερίων, που ορίζονται στην οδηγία φορητής δεξαμενής T50 της 4.2.4.5.6 θα διαθέτουν μια συσκευή εκτόνωσης πίεσης εγκεκριμένη από την αρμόδια αρχή. Εκτός αν μια φορητή δεξαμενή σε υπηρεσία είναι εξοπλισμένη με μια συσκευή εκτόνωσης κατασκευασμένη από υλικά συμβατά με τη μεταφερόμενη ουσία, η συσκευή εκτόνωσης θα αποτελείται από έναν εύθραυστο δίσκο που προηγείται μιας συσκευής εκτόνωσης πίεσης με ελατήριο. Ο χώρος μεταξύ του εύθραυστου δίσκου και της συσκευής θα διαθέτει μετρητή πίεσης ή άλλη ένδειξη. Αυτή η διάταξη επιτρέπει την ανίχνευση ρήξης του δίσκου, μικρών οπών, ή διαρροής που θα μπορούσαν να προκαλέσουν δυσλειτουργία του συστήματος

εκτόνωσης πίεσης. Οι εύθραυστοι δίσκοι θα διαρρηγνύονται σε ονομαστική πίεση 10% πάνω από την έναρξη της πίεσης εκτόνωσης της συσκευής εκτόνωσης.

6.7.3.7.4 Στην περίπτωση φορητών δεξαμενών πολλαπλών χρήσεων, οι συσκευές εκτόνωσης πίεσης θα ανοίγουν στην πίεση που υποδεικνύεται στη 6.7.3.7.1 για το αέριο με την υψηλότερη μέγιστη επιτρεπτή πίεση από τα αέρια που επιτρέπεται να μεταφέρονται στη φορητή δεξαμενή.

6.7.3.8 ***Χωρητικότητα των συσκευών εκτόνωσης***

6.7.3.8.1 Η συνδυασμένη χωρητικότητα παροχής των συσκευών εκτόνωσης σε κατάσταση πλήρους περικύκλωσης από φωτιά της φορητής δεξαμενής θα είναι τέτοια ώστε η πίεση (συμπεριλαμβανομένης της συνθήκης συσσώρευσης) μέσα στο περίβλημα να μην υπερβεί το 120% της MAWP. Οι συσκευές εκτόνωσης με ελατήριο μπορούν να χρησιμοποιούνται για να επιτευχθεί η πλήρης χωρητικότητα εκτόνωσης που προδιαγράφεται. Στην περίπτωση δεξαμενών πολλαπλών χρήσεων, η συνδυασμένη χωρητικότητα παροχής των συσκευών εκτόνωσης πίεσης θα λαμβάνεται για το αέριο που απαιτεί την υψηλότερη χωρητικότητα παροχής από τα αέρια που επιτρέπεται να μεταφέρονται στις φορητές δεξαμενές.

6.7.3.8.1.1 Για τον καθορισμό της ολικής απαιτούμενης χωρητικότητας των συσκευών εκτόνωσης, που θα θεωρείται ως το άθροισμα των ατομικών χωρητικοτήτων όλων των συσκευών που συνεισφέρουν, οι ακόλουθοι τύποι [5] θα χρησιμοποιούνται:

$$Q = 12.4 \frac{FA^{0.82}}{LC}\sqrt{\frac{ZT}{M}}$$

όπου:

Q = ελάχιστος απαιτούμενος ρυθμός εκτόνωσης σε κυβικά μέτρα αέρα ανά δευτερόλεπτο (m^3/s) υπό κανονικές συνθήκες: 1 bar και 0 °C (273 K),

F = είναι ένας συντελεστής με την ακόλουθη τιμή:

για μη μονωμένα περιβλήματα: F =1,

για μονωμένα περιβλήματα: F =U(649-t)/13.6 αλλά σε καμία περίπτωση λιγότερο από 0.25

όπου:

U = θερμική αγωγιμότητα της μόνωσης, σε $Kw.m^{-2}.K^{-1}$, στους 38 °C,

t = πραγματική θερμοκρασία του υγροποιημένου αερίου το οποίο δε βρίσκεται υπό ψύξη, κατά την πλήρωση (°C), όταν η θερμοκρασία αυτή δεν είναι γνωστή, θεωρούμε t=15 °C,

Η τιμή F που δίνεται παραπάνω για μονωμένα περιβλήματα μπορεί να ληφθεί εφόσον η μόνωση είναι σύμφωνη με την 6.7.3.8.1.2,

όπου:

A = ολικό εξωτερικό επιφανειακό εμβαδόν του περιβλήματος σε,

[5] *Αυτός ο τύπος ισχύει μόνο για μη-κατεψυγμένα υγροποιημένα αέρια που έχουν κρίσιμες θερμοκρασίες αρκετά μεγαλύτερες από τη θερμοκρασία σε συνθήκες συσσώρευσης. Για αέρια με κρίσιμες θερμοκρασίες κοντά ή κάτω από τη θερμοκρασία σε συνθήκες συσσώρευσης, ο υπολογισμός της χωρητικότητας παροχής της συσκευής εκτόνωσης θα λαμβάνει υπόψη περαιτέρω θερμοδυναμικές ιδιότητες του αερίου (βλέπε για παράδειγμα CGA S-1.2-2003).*

Z = ο συντελεστής συμπιεστότητας αερίου στη συνθήκη συσσώρευσης (όταν ο συντελεστής είναι άγνωστος, θεωρούμε Z =1.0),

T = απόλυτη θερμοκρασία σε Kelvin (°C + 273) πάνω στις συσκευές εκτόνωσης πίεσης στη συνθήκη συσσώρευσης,

L = η άδηλη θερμότητα εξάτμισης του υγρού, σε kJ/kg, στη συνθήκη συσσώρευσης,

M = μοριακό βάρος του αερίου που εκτονώθηκε,

C = μια σταθερά που προέρχεται από έναν από τους ακόλουθους τύπους ως συνάρτηση του λόγου *k* των ειδικών θερμοτήτων

$$k = \frac{c_p}{c_v}$$

όπου

c_p η ειδική θερμότητα σε σταθερή πίεση, και

c_v η ειδική θερμότητα σε σταθερό όγκο.

<u>όταν k > 1</u>:

$$C = \sqrt{k\left(\frac{2}{k+1}\right)^{\frac{k+1}{k-1}}}$$

όταν <u>k = 1</u> ή <u>K είναι άγνωστο:</u>

$$C = \frac{1}{\sqrt{e}} = 0.607$$

όπου *e* η μαθηματική σταθερά 2.7183

το *C* μπορεί επίσης να ληφθεί από τον ακόλουθο Πίνακα:

k	C	k	C	k	C
1.00	0.607	1.26	0.660	1.52	0.704
1.02	0.611	1.28	0.664	1.54	0.707
1.04	0.615	1.30	0.667	1.56	0.710
1.06	0.620	1.32	0.671	1.58	0.713
1.08	0.624	1.34	0.674	1.60	0.716
1.10	0.628	1.36	0.678	1.62	0.719
1.12	0.633	1.38	0.681	1.64	0.722
1.14	0.637	1.40	0.685	1.66	0.725
1.16	0.641	1.42	0.688	1.68	0.728
1.18	0.645	1.44	0.691	1.70	0.731
1.20	0.649	1.46	0.695	2.00	0.770
1.22	0.652	1.48	0.698	2.20	0.793
1.24	0.656	1.50	0.701		

6.7.3.8.1.2 Τα μονωτικά συστήματα, που χρησιμοποιούνται για τη μείωση της ικανότητας αερισμού θα είναι εγκεκριμένα από την αρμόδια αρχή ή τον εξουσιοδοτημένο φορέα της. Σε όλες τις περιπτώσεις, τα μονωτικά συστήματα εγκεκριμένα για το σκοπό αυτό:

(a) θα παραμένουν αποτελεσματικά σε όλες τις θερμοκρασίες ως τους 649 °C, και

(b) θα σκεπάζονται με υλικό με σημείο τήξης 700 °C ή υψηλότερο.

6.7.3.9 ***Σήμανση των συσκευών συσκευές εκτόνωσης πίεσης***

6.7.3.9.1 Κάθε συσκευή εκτόνωσης πίεσης θα φέρει ευανάγνωστη και μόνιμη σήμανση με τα παρακάτω στοιχεία:

(a) Την πίεση (σε bar ή kPa) ή θερμοκρασία (σε °C) στην οποία είναι ρυθμισμένη να εκτονώνει,

(b) Το ανεκτό περιθώριο στην πίεση εκτόνωσης για συσκευές με ελατήριο,

(c) Τη θερμοκρασία αναφοράς που αντιστοιχεί στη βαθμολογημένη πίεση για εύθραυστους δίσκους, και

(d) Την ικανότητα ρυθμού ροής της συσκευής σε κανονικά κυβικά μέτρα αέρα ανά δευτερόλεπτο (m^3/s).

Όταν είναι πρακτικά δυνατό, οι ακόλουθες πληροφορίες θα υποδεικνύονται επίσης:

(e) Το όνομα του κατασκευαστή και ο σχετικός αριθμός καταλόγου της συσκευής.

6.7.3.9.2 Η ικανότητα ρυθμού ροής που υποδεικνύεται σε σήμανση πάνω στις συσκευές εκτόνωσης πίεσης θα καθορίζεται σύμφωνα με το πρότυπο ISO 4126-1:1991.

6.7.3.10 ***Συνδέσεις με συσκευές εκτόνωσης πίεσης***

6.7.3.10.1 Οι συνδέσεις με τις συσκευές εκτόνωσης πίεσης θα είναι επαρκούς μεγέθους ώστε να επιτρέπει στην ουσία υπό εκτόνωση να περνάει ανεμπόδιστη στη συσκευή ασφαλείας. Καμιά βαλβίδα διακοπής δεν θα είναι εγκατεστημένη μεταξύ του περιβλήματος και των συσκευών εκτόνωσης πίεσης εκτός από όπου παρέχονται εφεδρικές συσκευές για συντήρηση ή άλλους λόγους και οι βαλβίδες διακοπής που εξυπηρετούν τις συσκευές που χρησιμοποιούνται πραγματικά είναι κλειδωμένες στην ανοιχτή θέση ή οι βαλβίδες διακοπής είναι αλληλοσυνδεδεμένες έτσι ώστε τουλάχιστον μία από τις εφεδρικές τουλάχιστον είναι πάντα σε χρήση και ικανοποιεί τις απαιτήσεις της 6.7.3.8. Δεν θα υπάρχει εμπόδιο σε άνοιγμα που οδηγεί σε εξαέρωση ή συσκευή εκτόνωσης πίεσης που μπορεί να περιορίζει ή να κόβει τη ροή από το περίβλημα προς τη συσκευή αυτή. Εξαεριστικά ή σωλήνες από τις διεξόδους της συσκευής εκτόνωσης πίεσης, όταν χρησιμοποιούνται, θα αποδίδουν τον ατμό ή υγρό υπό εκτόνωση στην ατμόσφαιρα σε συνθήκες ελάχιστης αντίθλιψης στις συσκευές εκτόνωσης.

6.7.3.11 ***Τοποθέτηση των συσκευών εκτόνωσης πίεσης***

6.7.3.11.1 Κάθε στόμιο εισαγωγής συσκευής εκτόνωσης πίεσης θα είναι τοποθετημένο στην κορυφή του περιβλήματος σε μια θέση όσο κοντύτερα είναι πρακτικά δυνατό στο διάμηκες και εγκάρσιο κέντρο του περιβλήματος. Όλα τα στόμια εισαγωγής συσκευών εκτόνωσης πίεσης θα είναι τοποθετημένα υπό συνθήκες μέγιστης πλήρωσης στο χώρο ατμών του περιβλήματος και οι συσκευές θα είναι τοποθετημένες έτσι ώστε να διασφαλίζεται η ανεμπόδιστη εκτόνωση του διαφεύγοντος ατμού. Για εύφλεκτα μη κατεψυγμένα υγροποιημένα αέρια, ο διαφεύγων ατμός θα κατευθύνεται μακριά από το περίβλημα με τέτοιο τρόπο ώστε να μην προσκρούει στο περίβλημα. Προστατευτικές συσκευές που απομακρύνουν τη ροή του ατμού είναι επιτρεπτές εφόσον η απαιτούμενη χωρητικότητα της συσκευής εκτόνωσης δεν μειώνεται.

6.7.3.11.2 Θα λαμβάνονται μέτρα για την αποφυγή πρόσβασης στις συσκευές εκτόνωσης πίεσης από μη εξουσιοδοτημένα άτομα και για την προστασία των συσκευών από ζημιά λόγω ανατροπής της φορητής δεξαμενής.

6.7.3.12 ***Συσκευές μετρήσεων***

6.7.3.12.1 Εκτός αν μια φορητή δεξαμενή πρόκειται να πληρώνεται κατά βάρος θα είναι εξοπλισμένη με μια ή περισσότερες συσκευές μετρήσεων. Γυάλινες συσκευές μέτρησης στάθμης και μετρητές από άλλο εύθραυστο υλικό, που είναι σε συνεχή επικοινωνία με τα περιεχόμενα της δεξαμενής δεν θα χρησιμοποιούνται.

6.7.3.13 ***Υποστηρίγματα φορητών δεξαμενών, πλαίσια, προσαρτήματα ανύψωσης και καθήλωσης***

6.7.3.13.1 Οι φορητές δεξαμενές θα είναι σχεδιασμένες και κατασκευασμένες με υποστηρικτική κατασκευή που παρέχει μια ασφαλή βάση κατά τη μεταφορά. Οι δυνάμεις που περιγράφονται στην 6.7.3.2.9 και ο συντελεστής ασφαλείας που αναφέρεται στην 6.7.3.2.10 θα λαμβάνονται υπόψη σε αυτό το μέρος του σχεδιασμού. Δοκοί, πλαίσια, βάσεις ή άλλες παρόμοιες κατασκευές είναι αποδεκτές.

6.7.3.13.2 Οι συνδυασμένες καταπονήσεις που προκαλούνται από τα σημεία στήριξης της φορητής δεξαμενής (π.χ. βάσεις, πλαίσια, κλπ.) και τα προσαρτήματα ανύψωσης και καθήλωσης φορητής δεξαμενής δεν θα προκαλούν υπερβολική καταπόνηση σε κανένα τμήμα του περιβλήματος. Μόνιμα προσαρτήματα ανύψωσης και καθήλωσης θα είναι ενσωματωμένα σε όλες τις φορητές δεξαμενές. Κατά προτίμηση θα είναι ενσωματωμένα στα υποστηρίγματα της φορητής δεξαμενής αλλά μπορούν και να στερεωθούν σε ενισχυτικές πλάκες πάνω στο περίβλημα στα σημεία στηρίξεως.

6.7.3.13.3 Για το σχεδιασμό των υποστηριγμάτων και πλαισίων θα λαμβάνονται υπόψη οι επιπτώσεις περιβαλλοντικής διάβρωσης.

6.7.3.13.4 Οι υποδοχές για το περονοφόρο ανυψωτικό όχημα θα είναι δυνατό να κλείνονται. Τα μέσα κλεισίματος των υποδοχών για το περονοφόρο ανυψωτικό όχημα θα είναι μόνιμο μέρος του πλαισίου ή μόνιμα στερεωμένα στο πλαίσιο. Φορητές δεξαμενές με ένα διαμέρισμα με μήκος μικρότερο από 3.65 m δεν χρειάζεται να έχουν κλεισμένες υποδοχές για το περονοφόρο ανυψωτικό όχημα εφόσον:

(a) Το περίβλημα συμπεριλαμβανομένων όλων των εξαρτημάτων είναι καλά προστατευμένα από χτύπημα από τις λεπίδες του περονοφόρου, και

(b) Η απόσταση μεταξύ των κέντρων των υποδοχών για το περονοφόρο είναι τουλάχιστον το μισό του μέγιστου μήκους της φορητής δεξαμενής.

6.7.3.13.5 Όταν οι φορητές δεξαμενές δεν είναι προστατευμένες κατά τη μεταφορά, σύμφωνα με την 4.2.2.3, τα περιβλήματα και ο εξοπλισμός εξυπηρέτησης θα είναι προστατευμένα έναντι ζημιάς στο περίβλημα και στον εξοπλισμό εξυπηρέτησης που προκαλείται από πλευρική ή κατά μήκος κρούση ή ανατροπή. Τα εξωτερικά εξαρτήματα θα είναι προστατευμένα ώστε να αποκλείεται η διαφυγή των περιεχομένων του περιβλήματος σε κρούση ή ανατροπή της φορητής δεξαμενής πάνω στα εξαρτήματά της. Παραδείγματα προστασίας περιλαμβάνουν:

(a) προστασία έναντι πλευρικής πρόσκρουσης που μπορεί να αποτελείται από επιμήκεις ράβδους (μπάρες) που προστατεύουν το περίβλημα και στις δύο πλευρές στο επίπεδο της μέσης γραμμής,

(b) προστασία της φορητής δεξαμενής έναντι ανατροπής που μπορεί να αποτελείται από ενισχυτικούς δακτυλίους ή ράβδους (μπάρες) στερεωμένες διαγώνια στο πλαίσιο,

(c) προστασία έναντι πρόσκρουσης από όπισθεν που μπορεί να αποτελείται από προφυλακτήρα ή πλαίσιο,

(d) προστασία του περιβλήματος έναντι ζημιάς λόγω κρούσης ή ανατροπής με χρήσης ενός πλαισίου ISO σύμφωνα με το πρότυπο ISO 1496-3:1995.

6.7.3.14 ***Έγκριση σχεδιασμού***

6.7.3.14.1 Η αρμόδια αρχή ή ο εξουσιοδοτημένος φορέας της θα εκδίδουν ένα πιστοποιητικό έγκρισης σχεδιασμού για κάθε νέο σχέδιο φορητής δεξαμενής. Αυτό το πιστοποιητικό θα επιβεβαιώνει πως η φορητή δεξαμενή επιθεωρήθηκε από την αρχή αυτή, είναι κατάλληλη για τον προοριζόμενο σκοπό της και ικανοποιεί τις απαιτήσεις αυτού του Κεφαλαίου και όπου αρμόζει, τις διατάξεις για αέρια που αναφέρονται στην οδηγία φορητής δεξαμενής T50 της 4.2.4.5.6. Όταν μια σειρά φορητών δεξαμενών κατασκευάζονται χωρίς αλλαγές στο σχεδιασμό, το πιστοποιητικό θα ισχύει για όλη τη σειρά. Το πιστοποιητικό θα αναφέρει την αναφορά ελέγχου του προτύπου, τα αέρια προς μεταφορά, τα υλικά κατασκευής του περιβλήματος και επένδυσης (όπου υπάρχει) και έναν αριθμό έγκρισης. Ο αριθμός έγκρισης θα αποτελείται από το διακριτικό σήμα του κράτους στην επικράτεια του οποίου δόθηκε η έγκριση, δηλ. το διακριτικό σήμα για χρήση στη διεθνή κυκλοφορία όπως ορίζει η Σύμβαση περί οδικής κυκλοφορίας, Βιέννη 1968, και ένας αριθμός ταξινόμησης του οχήματος. Κάθε εναλλακτικός διακανονισμός σύμφωνα με την 6.7.1.2 θα υποδεικνύεται στο πιστοποιητικό. Μια έγκριση σχεδιασμού μπορεί να χρησιμεύσει για την έγκριση μικρότερων φορητών δεξαμενών από υλικά ίδιου είδους και πάχους, με ίδιες τεχνικές κατασκευής και πανομοιότυπα υποστηρίγματα, ισοδύναμα κλείστρα και άλλα παρελκόμενα.

6.7.3.14.2 Η αναφορά ελέγχου του προτύπου για την έγκριση σχεδιασμού θα περιλαμβάνει τουλάχιστον τα παρακάτω:

(a) Τα αποτελέσματα της σχετικής δοκιμής πλαισίου που περιγράφεται στο πρότυπο ISO 1496-3:1995,
(b) Τα αποτελέσματα της αρχικής επιθεώρησης και δοκιμής σύμφωνα με την 6.7.3.15.3, και
(c) Τα αποτελέσματα της δοκιμής κρούσης της 6.7.3.15.1, όπου είναι σχετικό.

6.7.3.15 ***Επιθεώρηση και δοκιμές***

6.7.3.15.1 Φορητές δεξαμενές που ικανοποιούν τον ορισμό του εμπορευματοκιβωτίου της Διεθνούς Σύμβασης για Ασφαλή Εμπορευματοκιβώτια (CSC), 1972, ως διορθώθηκε, δε θα πρέπει να χρησιμοποιούνται εκτός εάν είναι επιτυχώς αξιολογημένες υποβάλοντας αντιπροσωπευτικό πρωτότυπο κάθε σχεδιασμού σε Δοκιμή Δυναμικής, Διαμήκους Κρούσης που περιγράφεται στο Εγχειρίδιο Ελέγχων και Κριτηρίων, Μέρος 4, Τμήμα 41.

6.7.3.15.2 Το περίβλημα και είδη εξοπλισμού κάθε φορητής δεξαμενής θα επιθεωρούνται και θα ελέγχονται πριν να τεθούν σε υπηρεσία για πρώτη φορά (αρχική επιθεώρηση και δοκιμή) και εφεξής σε διαστήματα όχι μεγαλύτερα από πέντε χρόνια (5-ετής περιοδική επιθεώρηση και δοκιμή) με ενδιάμεση περιοδική επιθεώρηση και δοκιμή (2.5-ετής περιοδική επιθεώρηση και δοκιμή) στα μισά του διαστήματος μεταξύ των 5-ετών περιοδικών επιθεωρήσεων και δοκιμών. Η 2.5-ετής επιθεώρηση και δοκιμή μπορεί να διενεργηθεί εντός 3 μηνών από τη δεδομένη ημερομηνία. Μια επιθεώρηση και δοκιμή κατ'εξαίρεση θα διενεργείται ανεξάρτητα από την τελευταία περιοδική επιθεώρηση και δοκιμή όταν αυτό είναι απαραίτητο σύμφωνα με την 6.7.3.15.7.

6.7.3.15.3 Η αρχική επιθεώρηση και δοκιμή μιας φορητής δεξαμενής θα περιλαμβάνει έλεγχο των χαρακτηριστικών, μια εσωτερική και εξωτερική εξέταση της φορητής δεξαμενής και των εξαρτημάτων της με κατάλληλη προσοχή στα μεταφερόμενα μη κατεψυγμένα υγροποιημένα αέρια, και μια δοκιμή πίεσης αναφορικά με τις δοκιμές πίεσης σύμφωνα με την 6.7.3.3.2. Η πίεση δοκιμής μπορεί να διεξαχθεί ως υδραυλική δοκιμή ή με χρήση άλλου υγρού ή αερίου σύμφωνα με την αρμόδια αρχή ή τον εξουσιοδοτημένο φορέα της. Πριν να τεθεί σε υπηρεσία η φορητή δεξαμενή, μια δοκιμή στεγανότητας και ένας έλεγχος ικανοποιητικής λειτουργίας όλου του εξοπλισμού εξυπηρέτησης θα διενεργούνται επίσης. Όταν το περίβλημα και τα εξαρτήματά του έχουν δοκιμαστεί υπό πίεση χωριστά, θα υπόκεινται μαζί σε δοκιμή στεγανότητας μετά τη συναρμολόγηση. Όλες οι συγκολλήσεις υποκείμενες στο επίπεδο πλήρους καταπόνησης στο περίβλημα θα επιθεωρούνται κατά την αρχική δοκιμή με ραδιογραφική, υπερηχητική ή άλλη κατάλληλη μη καταστρεπτική μέθοδο δοκιμής. Αυτό δεν ισχύει για το κάλυμμα.

6.7.3.15.4 Η 5-ετής περιοδική επιθεώρηση και δοκιμή θα περιλαμβάνει μια εσωτερική και εξωτερική εξέταση και, γενικά, μια δοκιμής υδραυλικής πίεσης. Η επένδυση, θερμομόνωση και λοιπά θα αφαιρούνται μόνο στην έκταση που απαιτείται για αξιόπιστη αποτίμηση της κατάστασης της φορητής δεξαμενής. Όταν το περίβλημα και ο εξοπλισμός έχουν δοκιμαστεί υπό πίεση χωριστά, θα υπόκεινται μαζί σε δοκιμή στεγανότητας μετά τη συναρμολόγηση.

6.7.3.15.5 Η ενδιάμεση 2.5-ετής περιοδική επιθεώρηση και δοκιμή θα περιλαμβάνει τουλάχιστον μια εσωτερική και εξωτερική εξέταση της φορητής δεξαμενής και των εξαρτημάτων της με κατάλληλη προσοχή στα μεταφερόμενα μη κατεψυγμένα υγροποιημένα αέρια, μια δοκιμή στεγανότητας και έναν έλεγχο ικανοποιητικής λειτουργίας όλου του εξοπλισμού εξυπηρέτησης. Η επένδυση, θερμομόνωση και λοιπά θα αφαιρούνται μόνο στην έκταση που απαιτείται για αξιόπιστη αποτίμηση της κατάστασης της φορητής δεξαμενής. Για φορητές δεξαμενές προοριζόμενες για τη μεταφορά ενός μόνο υγροποιημένου αερίου το οποίο δε βρίσκεται υπό ψύξη, η 2.5-ετής εσωτερική εξέταση μπορεί να παραλειφθεί ή να αντικατασταθεί από άλλες μεθόδους ελέγχου ή διαδικασίες επιθεώρησης ορισμένες από την αρμόδια αρχή ή τον εξουσιοδοτημένο φορέα της.

6.7.3.15.6 Μια φορητή δεξαμενή δεν μπορεί να πληρωθεί και να δοθεί για μεταφορά μετά την ημερομηνία λήξης της τελευταίας 5-ετούς ή 2.5-ετούς περιοδικής επιθεώρησης και δοκιμής όπως απαιτεί η 6.7.3.15.2. Εντούτοις, μια φορητή δεξαμενή που πληρώθηκε πριν την ημερομηνία λήξης της τελευταίας περιοδικής επιθεώρησης και δοκιμής μπορεί να μεταφέρεται για μια περίοδο όχι πάνω από τρεις μήνες μετά την ημερομηνία λήξης της τελευταίας περιοδικής επιθεώρησης ή δοκιμής. Επιπλέον, μια φορητή δεξαμενή μπορεί να μεταφέρεται μετά την ημερομηνία λήξης της τελευταίας περιοδικής επιθεώρησης και δοκιμής:

(a) Μετά την εκκένωση αλλά πριν τον καθαρισμό, για το σκοπό της διενέργειας της επόμενης απαιτούμενης δοκιμής ή επιθεώρησης πριν την επαναπλήρωση, και

(b) Εκτός αν ορίζει διαφορετικά η αρμόδια αρχή, για μια περίοδο όχι πάνω από έξι μήνες μετά την ημερομηνία λήξης της τελευταίας περιοδικής επιθεώρησης ή δοκιμής, ώστε

να επιτραπεί η επιστροφή των επικίνδυνων εμπορευμάτων για κατάλληλη διάθεση ή ανακύκλωση. Αναφορά στην εξαίρεση αυτή θα γίνεται στο έγγραφο μεταφοράς.

6.7.3.15.7 Η επιθεώρηση και δοκιμή κατ'εξαίρεση είναι απαραίτητη όταν η φορητή δεξαμενή παρουσιάζει ενδείξεις περιοχών που έχουν υποστεί βλάβες ή διάβρωση, ή διαρροή, ή άλλες συνθήκες που υποδεικνύουν μια ανεπάρκεια που θα μπορούσε να επηρεάσει την ακεραιότητα της φορητής δεξαμενής. Η έκταση της επιθεώρησης και δοκιμής κατ'εξαίρεση θα εξαρτάται από το μέγεθος της βλάβης ή τη φθορά της φορητής δεξαμενής. Θα περιλαμβάνει τουλάχιστον τη 2.5-ετή επιθεώρηση και δοκιμή σύμφωνα με την 6.7.3.15.5.

6.7.3.15.8 Οι εσωτερικές και εξωτερικές εξετάσεις θα διασφαλίζουν ότι:

(a) Το περίβλημα επιθεωρείται για σκασίματα, διάβρωση, ή γδαρσίματα, χτυπήματα, παραμορφώσεις, ελαττώματα στις συγκολλήσεις ή οποιεσδήποτε άλλες συνθήκες, συμπεριλαμβανομένης της διαρροής, που μπορούν να καταστήσουν τη φορητή δεξαμενή μη ασφαλή προς μεταφορά,

(b) Οι σωληνώσεις, βαλβίδες, και φλάντζες επιθεωρούνται για διαβρωμένες περιοχές, ελαττώματα και άλλες συνθήκες, συμπεριλαμβανομένης της διαρροής, που μπορούν να καταστήσουν τη φορητή δεξαμενή μη ασφαλή για πλήρωση, εκκένωση ή μεταφορά,

(c) Οι συσκευές για σφίξιμο των καλυμμάτων ανθρωποθυρίδων λειτουργούν και δεν υπάρχει διαρροή στα καλύμματα ανθρωποθυρίδων ή τα παρεμβύσματα,

(d) μπουλόνια ή περικόχλια που λείπουν ή είναι χαλαρωμένα σε οποιαδήποτε ένωση φλάντζας ή κενή φλάντζα, αντικαθίστανται ή σφίγγονται,

(e) όλες οι συσκευές άμεσου ανάγκης και βαλβίδες δεν έχουν διάβρωση, παραμόρφωση και καμιά βλάβη ή ελάττωμα που θα μπορούσε να εμποδίσει την κανονική λειτουργία τους. Οι συσκευές κλεισίματος εξ αποστάσεως και οι βαλβίδες αυτόματου κλεισίματος θα τίθενται σε λειτουργία για να αποδείξουν την κανονική λειτουργία τους,

(f) οι απαιτούμενες επισημάνσεις πάνω στη φορητή δεξαμενή είναι ευανάγνωστες και σύμφωνα με τις αρμόζουσες απαιτήσεις, και

(g) το πλαίσιο, υποστηρίγματα και διατάξεις για την ανύψωση της φορητής δεξαμενής είναι σε ικανοποιητική κατάσταση.

6.7.3.15.9 Οι επιθεωρήσεις και δοκιμές στις 6.7.3.15.1, 6.7.3.15.3, 6.7.3.15.4, 6.7.3.15.5 και 6.7.3.15.7 θα διενεργούνται ή θα εποπτεύονται από έναν ειδικό εγκεκριμένο από την αρμόδια αρχή ή τον εξουσιοδοτημένο φορέα της. Όταν η πίεση δοκιμής είναι μέρος της επιθεώρησης και δοκιμής, η πίεση δοκιμής θα είναι η ενδεδειγμένη στην πινακίδα στοιχείων της φορητής δεξαμενής. Υπό πίεση, η φορητή δεξαμενή θα επιθεωρείται για τυχόν διαρροές στο περίβλημα, σωληνώσεις ή στον εξοπλισμό.

6.7.3.15.10 Σε κάθε περίπτωση διεξαγωγής λειτουργιών κοπής, καύσης ή συγκόλλησης στο περίβλημα, οι εργασίες αυτές θα είναι εγκεκριμένες από την αρμόδια αρχή ή τον εξουσιοδοτημένο φορέα της λαμβάνοντας υπόψη τον Κώδικα δοχείου πίεσης που χρησιμοποιείται για την κατασκευή του περιβλήματος. Μια δοκιμή πίεσης στην αρχική πίεση δοκιμής θα διενεργείται μετά την περάτωση των εργασιών.

6.7.3.15.11 Όταν αποκαλύπτεται ένδειξη οποιασδήποτε μη ασφαλούς κατάστασης, η φορητή δεξαμενή δεν θα επανατεθεί σε υπηρεσία έως να διορθωθεί, να επαναληφθεί η δοκιμή και να περάσει τη δοκιμή.

6.7.3.16 ***Επισήμανση***

6.7.3.16.1 Κάθε φορητή δεξαμενή θα είναι εξοπλισμένη με μεταλλική πινακίδα ανθεκτική στη διάβρωση, μόνιμα στερεωμένη στη φορητή δεξαμενή σε εμφανές μέρος εύκολα προσπελάσιμο για επιθεώρηση. Όταν λόγω διάταξης της φορητής δεξαμενής η πινακίδα δεν μπορεί να είναι μόνιμα στερεωμένη στο περίβλημα, το περίβλημα θα φέρει σήμανση τουλάχιστον με τις πληροφορίες που απαιτεί ο Κώδικας δοχείου πίεσης. Κατ'ελάχιστο οι παρακάτω πληροφορίες θα υποδεικνύονται σε σήμανση πάνω στην πινακίδα με σφράγιση ή άλλη παρόμοια μέθοδο:

Χώρα κατασκευής
U Έγκριση Έγκριση για εναλλακτική διευθέτηση (βλέπε 6.7.1.2)
N Χώρα Αριθμός "ΑΑ"
Επωνυμία ή σήμα του κατασκευαστή
Αύξων αριθμός του κατασκευαστή
Εξουσιοδοτημένος φορέας για έγκριση σχεδιασμού
Αριθμός ταξινόμησης ιδιοκτήτη
Έτος κατασκευής
Κώδικας δοχείου πίεσης με τον οποίο σχεδιάστηκε το περίβλημα
Πίεση δοκιμής _____bar/kPa (πίεση μετρητή)[6]
MAWP_____ bar/kPa (πίεση μετρητή)[6]
Εξωτερική πίεση σχεδιασμού [7] _____ bar/kPa (πίεση μετρητή)[6]
Εύρος θερμοκρασίας σχεδιασμού ω_____ °C με_____°C
Θερμοκρασία αναφοράς σχεδιασμού_____ °C
Χωρητικότητα νερού στους 20°C _____λίτρα
Αρχική ημερομηνία δοκιμής πίεσης και ταυτότητα επόπτη
Υλικό (υλικά) περιβλήματος και αναφορά (-ες) πρότυπου υλικού
Ισοδύναμο πάχος σε χάλυβα αναφοράς _____mm
Ημερομηνία και τύπος της πιο πρόσφατης περιοδικής δοκιμής (δοκιμών)
Μήνας _____ Έτος _____ Πίεση δοκιμής_____bar/kPa (πίεση μετρητή)[6]
Σφραγίδα ειδικού που διενήργησε ή επόπτευσε την πιο πρόσφατη δοκιμή

6.7.3.16.2 Τα παρακάτω στοιχεία θα υποδεικνύονται σε σήμανση πάνω στην ίδια τη φορητή δεξαμενή ή σε μια μεταλλική πινακίδα καλά στερεωμένη πάνω στη φορητή δεξαμενή:

Όνομα χειριστή
Ονομασία του υγροποιημένου αερίου (αερίων) το οποίο δε βρίσκεται υπό ψύξη, επιτρεπτών για μεταφορά
Μέγιστο επιτρεπτό βάρος φορτίου για κάθε υγροποιημένο αέριο το οποίο δε βρίσκεται υπό ψύξη, που επιτρέπεται _____kg
Μέγιστο επιτρεπτό μικτό βάρος (MPGM)_____kg
Απόβαρο _____kg

ΣΗΜΕΙΩΣΗ*: για την αναγνώριση των μεταφερόμενων μη κατεψυγμένων υγροποιημένων αερίων, βλέπε επίσης Μέρος 5.*

6.7.3.16.3 Αν μια φορητή δεξαμενή είναι σχεδιασμένη και εγκεκριμένη για διακίνηση σε ανοιχτή θάλασσα, οι λέξεις "ΦΟΡΗΤΗ ΔΕΞΑΜΕΝΗ ΑΝΟΙΚΤΗΣ ΘΑΛΑΣΣΑΣ" θα υποδεικνύονται σε σήμανση πάνω στην πινακίδα αναγνώρισης.

---

[6] *Θα αναγράφεται η μονάδα που χρησιμοποιήθηκε.*

[7] *Βλέπε 6.7.3.2.8.*

6.7.4 Απαιτήσεις για το σχεδιασμό, κατασκευή, επιθεώρηση και δοκιμή φορητών δεξαμενών προοριζόμενων για τη μεταφορά κατεψυγμένων υγροποιημένων αερίων

6.7.4.1 ***Ορισμοί***

Για τους σκοπούς αυτού του Τμήματος:

Εναλλακτική λύση σημαίνει μια έγκριση που δίνεται από την αρμόδια αρχή για μια φορητή δεξαμενή ή ένα MEGC που έχει σχεδιαστεί, κατασκευαστεί ή έλεγχεί με τεχνικές απαιττήσεις ή μεθόδους ελέγχου άλλους από αυτούς του παρόντος Κεφαλαίου.

Φορητή δεξαμενή είναι μια θερμικά μονωμένη πολυτροπική δεξαμενή με χωρητικότητα πάνω από 450 λίτρα που χρησιμοποιείται για τη μεταφορά κατεψυγμένων υγροποιημένων αερίων. Η φορητή δεξαμενή περιλαμβάνει ένα περίβλημα με εξοπλισμό εξυπηρέτησης και δομικό εξοπλισμό απαραίτητους για τη μεταφορά αερίων. Η φορητή δεξαμενή θα είναι ικανή να γεμίζεται και να εκκενώνεται χωρίς την αφαίρεση του δομικού της εξοπλισμού. Θα διαθέτει σταθεροποιητικά μέλη εξωτερικά του περιβλήματος και θα είναι ικανή να ανυψωθεί όταν είναι γεμάτη. Θα είναι σχεδιασμένη πρωταρχικά να φορτώνεται σε όχημα, φορτάμαξα ή ανοικτής θάλασσας ή χερσαίας πλωτής οδού σκάφος και θα είναι εξοπλισμένη με δοκούς, βάσεις ή εξαρτήματα που θα διευκολύνουν το μηχανικό χειρισμό. Οι δεξαμενές-οχήματα, δεξαμενές- βαγόνια, μη μεταλλικές δεξαμενές και εμπορευματοκιβώτια μεσαίας χωρητικότητας για φορτία χύμα (IBCs), κύλινδροι αερίων και μεγάλα δοχεία δεν θεωρείται πως συμπίπτουν με τον ορισμό για φορητές δεξαμενές,

Δεξαμενή σημαίνει μια κατασκευή που κανονικά αποτελείται είτε από:

(a) Ένα κάλυμμα και ένα ή περισσότερα εσωτερικά περιβλήματα όπου ο χώρος ανάμεσα στο περίβλημα(-τα) και το κάλυμμα έχει εκκενωθεί από αέρα (μόνωση κενού) και μπορεί να ενσωματώνει ένα σύστημα θερμομόνωσης, ή

(b) Ένα κάλυμμα και ένα εσωτερικό περίβλημα με μια ενδιάμεση στρώση στερεού θερμομονωτικού υλικού (π.χ. στερεός αφρός),

Περίβλημα είναι το μέρος της φορητής δεξαμενής που συγκρατεί το κατεψυγμένο υγροποιημένο αέριο προς μεταφορά, συμπεριλαμβανομένων των στομίων και των πωμάτων της, αλλά δεν περιλαμβάνει εξοπλισμό εξυπηρέτησης ή εξωτερικό δομικό εξοπλισμό,

Κάλυμμα σημαίνει το εξωτερικό μονωτικό κάλυμμα ή επένδυση που μπορεί να είναι μέρος του μονωτικού συστήματος,

Εξοπλισμός εξυπηρέτησης είναι οι συσκευές πληρώσεως, εκκενώσεως, εξαερισμού, ασφαλείας, συμπίεσης, ψύξης και θερμομόνωσης και τα όργανα μετρήσεως,

Δομικός εξοπλισμός είναι τα ενισχυτικά, συνδετικά, προστατευτικά ή σταθεροποιητικά μέλη στο εξωτερικό του περιβλήματος,

Μέγιστη επιτρεπτή πίεση εργασίας (MAWP) είναι η μέγιστη πραγματική πίεση μετρητή που επιτρέπεται στην κορυφή του περιβλήματος μιας φορτωμένης φορητής δεξαμενής όταν αυτό είναι στη θέση λειτουργίας, συμπεριλαμβανομένης της υψηλότερης πραγματικής πίεσης κατά την πλήρωση και την εκκένωση,

Πίεση δοκιμής είναι η μέγιστη πίεση μετρητή στην κορυφή του περιβλήματος κατά τη δοκιμή πίεσης,

Δοκιμή στεγανότητας είναι μια δοκιμή που χρησιμοποιεί αέριο που θέτει το περίβλημα και τον εξοπλισμό εξυπηρέτησής του σε μια πραγματική εσωτερική πίεση όχι μικρότερη από 90% της MAWP,

Μέγιστο επιτρεπτό μικτό βάρος (MPGM) είναι το άθροισμα του βάρους του απόβαρου της φορητής δεξαμενής και του βαρύτερου φορτίου του οποίου επιτρέπεται η μεταφορά,

Χρόνος συγκράτησης σημαίνει το χρόνο που περνάει από την κατάσταση έναρξης πλήρωσης έως ότου η πίεση αυξηθεί λόγω εισροής θερμότητας στη χαμηλότερη δεδομένη πίεση της συσκευής (συσκευών) περιορισμού πίεσης,

Χάλυβας αναφοράς είναι ένας χάλυβας με εφελκυστική αντοχή 370 N/mm^2 και επιμήκυνση σε θραύση 27%,

Ελάχιστη θερμοκρασία σχεδιασμού σημαίνει τη θερμοκρασία που χρησιμοποιείται για το σχεδιασμό και κατασκευή του περιβλήματος όχι υψηλότερη από τη χαμηλότερη (πιο κρύα) θερμοκρασία (θερμοκρασία υπηρεσίας) των περιεχομένων υπό κανονικές συνθήκες πλήρωσης, εκκένωσης και μεταφοράς.

6.7.4.2 ***Γενικές σχεδιαστικές και κατασκευαστικές απαιτήσεις***

6.7.4.2.1 Τα περιβλήματα θα είναι σχεδιασμένα και κατασκευασμένα σύμφωνα με τις απαιτήσεις κώδικα δοχείου πίεσης αναγνωρισμένου από την αρμόδια αρχή. Τα περιβλήματα και καλύμματα θα είναι κατασκευασμένα από μεταλλικά υλικά κατάλληλα για μορφοποίηση. Τα καλύμματα θα είναι κατασκευασμένα από χάλυβα. Μη-μεταλλικά υλικά μπορούν να χρησιμοποιούνται για τις προσδέσεις και τα υποστηρίγματα ανάμεσα στο περίβλημα και το κάλυμμα, εφόσον οι ιδιότητες του υλικού τους στην ελάχιστη θερμοκρασία σχεδιασμού κρίνονται επαρκείς. Τα υλικά θα συμμορφώνονται κατ'αρχήν με εθνικά ή διεθνή πρότυπα υλικών. Για συγκολλημένα περιβλήματα και καλύμματα μόνο ένα υλικό του οποίου η συγκολλησιμότητα έχει αποδειχθεί πλήρως θα χρησιμοποιείται. Οι συγκολλήσεις θα πρέπει να είναι δεξιοτεχνικά πραγματοποιημένες και να παρέχουν πλήρη ασφάλεια. Όταν το απαιτούν η διαδικασία κατασκευής ή τα υλικά, τα περιβλήματα θα υφίστανται κατάλληλη θερμική κατεργασία ώστε να εγγυώνται την απαραίτητη ανθεκτικότητα της συγκόλλησης και στις ζώνες προσβολής από θερμότητα. Στην επιλογή του υλικού, η ελάχιστη θερμοκρασία σχεδιασμού θα λαμβάνεται υπόψη σε σχέση με τον κίνδυνο ψαθυρής θραύσης, ευθραυστότητας υδρογόνου, ρωγμών από καταπονήσεις λόγω διάβρωσης και αντίστασης σε κρούση. Όπου χρησιμοποιείται λεπτόκοκκος χάλυβας, η εγγυημένη τιμή της αντοχής διαρροής δεν θα είναι μεγαλύτερη από 460 N/mm^2 και η εγγυημένη τιμή του άνω ορίου της εφελκυστικής αντοχής δεν θα είναι μεγαλύτερη από 725 N/mm^2 σύμφωνα με τις προδιαγραφές του υλικού. Τα υλικά φορητής δεξαμενής θα είναι κατάλληλα για το εξωτερικό περιβάλλον στο οποίο πρόκειται να μεταφερθούν.

6.7.4.2.2 Κάθε μέρος μιας φορητή δεξαμενή, συμπεριλαμβανομένων εξαρτημάτων, παρεμβυσμάτων και σωληνώσεων, που θεωρείται πιθανό κανονικά να έρθουν σε επαφή με το μεταφερόμενο κατεψυγμένο υγροποιημένο αέριο θα είναι συμβατά με αυτό το κατεψυγμένο υγροποιημένο αέριο.

6.7.4.2.3 Επαφή με ανόμοια μέταλλα που θα μπορούσε να προκαλέσει ζημιά λόγω γαλβανικής δράσης θα αποφεύγεται.

6.7.4.2.4 Το σύστημα θερμομόνωσης θα περιλαμβάνει μια πλήρη κάλυψη του περιβλήματος (-ων) με αποτελεσματικά μονωτικά υλικά. Η εξωτερική μόνωση θα προστατεύεται με κάλυμμα ώστε να εμποδίζεται η είσοδος υγρασίας και άλλη βλάβη υπό κανονικές συνθήκες μεταφοράς.

6.7.4.2.5 Όταν ένα κάλυμμα είναι έτσι κλειστό ώστε να είναι αεροστεγές, θα παρέχεται μια συσκευή που θα εμποδίζει την ανάπτυξη επικίνδυνης πίεσης στο μονωτικό χώρο.

6.7.4.2.6 Οι φορητές δεξαμενές προοριζόμενες για τη μεταφορά κατεψυγμένων υγροποιημένων αερίων με σημείου βρασμού κάτω από τους (-) 182 °C σε ατμοσφαιρική πίεση δεν θα περιλαμβάνουν υλικά που μπορεί να αντιδράσουν με οξυγόνο ή με ατμόσφαιρες πλούσιες σε οξυγόνο με επικίνδυνο τρόπο, όταν είναι τοποθετημένα σε μέρη της θερμομόνωσης όπου υπάρχει κίνδυνος επαφής με οξυγόνο ή υγρό εμπλουτισμένο με οξυγόνο.

6.7.4.2.7 Τα μονωτικά υλικά δεν θα φθείρονται υπερβολικά όταν είναι σε υπηρεσία.

6.7.4.2.8 Ένας χρόνος συγκράτησης αναφοράς θα καθορίζεται για κάθε κατεψυγμένο υγροποιημένο αέριο προοριζόμενο για μεταφορά σε φορητή δεξαμενή.

6.7.4.2.8.1 Ο χρόνος συγκράτησης αναφοράς θα καθορίζεται από μια μέθοδο αναγνωρισμένη από την αρμόδια αρχή με βάση τα παρακάτω:

(a) την αποτελεσματικότητα του συστήματος μόνωσης, καθορισμένη σύμφωνα με την 6.7.4.2.8.2,

(b) τη χαμηλότερη δεδομένη πίεση της συσκευής (συσκευών) περιορισμού πίεσης,

(c) τις αρχικές συνθήκες πλήρωσης,

(d) παραδοχή για θερμοκρασία περιβάλλοντος 30 °C,

(e) τις φυσικές ιδιότητες του κάθε υγροποιημένου αερίου υπό ψύξη που πρόκειται να μεταφερθεί.

6.7.4.2.8.2 Η αποτελεσματικότητα του συστήματος μόνωσης (εισροή θερμότητας σε watts) θα καθορίζεται από τον έλεγχο τύπου της φορητής δεξαμενής σύμφωνα με μια διαδικασία αναγνωρισμένη από την αρμόδια αρχή. Αυτή η δοκιμή θα αποτελείται είτε από:

(a) μια δοκιμή σταθερή πίεσης (για παράδειγμα σε ατμοσφαιρική πίεση) όπου η απώλεια του υγροποιημένου αερίου υπό ψύξη μετράται κατά τη διάρκεια μιας χρονικής περιόδου, ή

(b) μια δοκιμή κλειστού συστήματος όπου η αύξηση στην πίεση στο περίβλημα μετράται κατά τη διάρκεια μιας χρονικής περιόδου.

Όταν διενεργείται η δοκιμή σταθερή πίεσης, διακυμάνσεις στην ατμοσφαιρική πίεση θα λαμβάνονται υπόψη. Όταν διενεργείται οποιαδήποτε από τις δοκιμές θα γίνονται διορθώσεις για κάθε διακύμανση της θερμοκρασίας περιβάλλοντος από την τιμή παραδοχής για τη θερμοκρασία περιβάλλοντος των 30 °C.

ΣΗΜΕΙΩΣΗ*: για τον καθορισμό του πραγματικού χρόνου συγκράτησης πριν από κάθε μεταφορά, βλέπε 4.2.3.7.*

6.7.4.2.9 Το κάλυμμα της δεξαμενής διπλών τοιχωμάτων με μόνωση κενού θα έχει είτε μια εξωτερική πίεση σχεδιασμού όχι μικρότερη από 100 kPa (1 bar) (πίεση μετρητή) υπολογισμένη σύμφωνα με έναν αναγνωρισμένο τεχνικό κώδικα ή μια υπολογισμένη κρίσιμη πίεση αστοχίας όχι μικρότερη από 200 kPa (2 bar) (πίεση μετρητή). Εσωτερικές και εξωτερικές ενισχύσεις μπορούν να συμπεριληφθούν στον υπολογισμό της ικανότητας του καλύμματος να αντέξει την εξωτερική πίεση.

6.7.4.2.10 Οι φορητές δεξαμενές θα είναι σχεδιασμένες και κατασκευασμένες με υποστηρίγματα που θα παρέχουν μιαν ασφαλή βάση κατά τη μεταφορά και με κατάλληλα προσαρτήματα ανύψωσης και καθήλωσης.

6.7.4.2.11 Οι φορητές δεξαμενές θα είναι σχεδιασμένες να αντέχουν, χωρίς απώλεια περιεχομένων, τουλάχιστον την εσωτερική πίεση λόγω των περιεχομένων, και τα στατικά, δυναμικά και θερμικά φορτία υπό κανονικές συνθήκες χειρισμού και μεταφοράς. Ο σχεδιασμός θα αποδεικνύει ότι οι επιπτώσεις της κόπωσης λόγω επαναλαμβανόμενης επιβολής αυτών των φορτίων κατά τη διάρκεια όλης της αναμενόμενης ζωής της φορητής δεξαμενής, έχουν ληφθεί υπόψη.

6.7.4.2.12 Οι φορητές δεξαμενές και οι προσδέσεις τους θα είναι ικανές, υπό το μέγιστο επιτρεπτό φορτίο, να απορροφούν τις παρακάτω χωριστά εφαρμοζόμενες στατικές δυνάμεις:

(a) Κατά την κατεύθυνση κίνησης: δύο φορές την MPGM επί την επιτάχυνση της βαρύτητας (g) [8],

(b) Οριζόντια σε ορθή γωνία με την κατεύθυνση κίνησης: η MPGM (όταν η κατεύθυνση κίνησης δεν είναι σαφώς ορισμένη, οι δυνάμεις θα είναι ίσες με δύο φορές την MPGM) επί την επιτάχυνση της βαρύτητας (g) [8],

(c) Κατακόρυφα άνω: η MPGM επί την επιτάχυνση της βαρύτητας (g)[8], και

(d) Κατακόρυφα κάτω: δύο φορές την MPGM (ολικό φορτίο συμπεριλαμβανομένης της επίπτωσης της βαρύτητας) επί την επιτάχυνση της βαρύτητας (g) [8].

6.7.4.2.13 Υπό καθεμία από τις δυνάμεις στην 6.7.4.2.12, ο συντελεστής ασφαλείας που πρέπει να τηρηθεί θα έχει ως εξής:

(a) Για υλικά με σαφώς ορισμένο όριο διαρροής, συντελεστής ασφαλείας 1.5 σε σχέση με την εγγυημένη αντοχή διαρροής, ή

(b) Για υλικά χωρίς σαφώς ορισμένο όριο διαρροής, συντελεστής ασφαλείας 1.5 σε σχέση με την εγγυημένη 0.2% αντοχή και, για ωστενιτικούς χάλυβες, 1% εγγυημένη αντοχή.

6.7.4.2.14 Οι τιμές της αντοχής διαρροής ή εγγυημένης αντοχής θα είναι οι τιμές σύμφωνα με τα εθνικά ή διεθνή πρότυπα υλικών. Όταν χρησιμοποιούνται ωστενιτικοί χάλυβες, οι προδιαγεγραμμένες ελάχιστες τιμές αντοχής διαρροής ή εγγυημένης αντοχής σύμφωνα με τα πρότυπα υλικών μπορούν να αυξηθούν κατά μέγιστο κατά 15% όταν αυτές οι υψηλότερες τιμές βεβαιώνονται στο πιστοποιητικό επιθεώρησης υλικού. Όταν δεν υπάρχει πρότυπο υλικού για το εν λόγω μέταλλο, ή χρησιμοποιούνται μη μεταλλικά υλικά, οι τιμές της αντοχής διαρροής ή εγγυημένης αντοχής που χρησιμοποιούνται θα είναι εγκεκριμένες από την αρμόδια αρχή.

6.7.4.2.15 Οι φορητές δεξαμενές προοριζόμενες για τη μεταφορά εύφλεκτων κατεψυγμένων υγροποιημένων αερίων θα είναι ικανές να γειωθούν ηλεκτρικά.

6.7.4.3 ***Κριτήρια σχεδιασμού***

6.7.4.3.1 Τα περιβλήματα θα είναι κυκλικής διατομής.

6.7.4.3.2 Τα περιβλήματα θα είναι σχεδιασμένα και κατασκευασμένα να αντέχουν πίεση δοκιμής όχι μικρότερη από 1.3 φορές την MAWP. Για περιβλήματα με μόνωση κενού η πίεση δοκιμής δεν θα είναι μικρότερη από 1.3 φορές το άθροισμα της MAWP και 100 kPa (1 bar). Σε καμία περίπτωση δεν θα είναι η πίεση δοκιμής μικρότερη από 300 kPa (3 bar) (πίεση

[8] *Χάριν υπολογισμού g = 9.81 m/s²*.

μετρητή). Προσοχή πρέπει να δίνεται στις απαιτήσεις ελάχιστου πάχους περιβλήματος που περιγράφονται στις 6.7.4.4.2 με 6.7.4.4.7.

6.7.4.3.3 Για μέταλλα με σαφώς ορισμένο όριο διαρροής ή χαρακτηριζόμενα από εγγυημένη αντοχή (0.2% εγγυημένη αντοχή, γενικά, ή 1% εγγυημένη αντοχή για ωστενιτικούς χάλυβες) η κύρια τάση μεμβράνης σ (σίγμα) στο περίβλημα δεν θα υπερβεί το 0.75 Re ή 0.50 Rm, όποιο είναι το χαμηλότερο, στην πίεση δοκιμής, όπου:

Re = αντοχή διαρροής σε N/mm^2, ή 0.2% εγγυημένη αντοχή ή, για ωστενιτικούς χάλυβες, 1% εγγυημένη αντοχή,

Rm = ελάχιστη εφελκυστική αντοχή σε N/mm^2.

6.7.4.3.3.1 Οι τιμές Re και Rm που χρησιμοποιούνται θα είναι οι προδιαγεγραμμένες ελάχιστες τιμές σύμφωνα με τα εθνικά ή διεθνή πρότυπα υλικών. Όταν χρησιμοποιούνται ωστενιτικοί χάλυβες, οι προδιαγεγραμμένες ελάχιστες τιμές για τα Re και Rm σύμφωνα με τα πρότυπα υλικού μπορούν να αυξηθούν κατά μέγιστο κατά 15% όταν υψηλότερες τιμές βεβαιώνονται στο πιστοποιητικό επιθεώρησης υλικού. Όταν δεν υπάρχει πρότυπο υλικού για το εν λόγω μέταλλο, οι τιμές Re και Rm που χρησιμοποιούνται θα είναι εγκεκριμένες από την αρμόδια αρχή ή τον εξουσιοδοτημένο φορέα της.

6.7.4.3.3.2 Χάλυβες με λόγο Re/Rm πάνω από 0.85 δεν επιτρέπονται για την κατασκευή συγκολλημένων περιβλημάτων. Οι τιμές Re και Rm που πρόκειται να χρησιμοποιηθούν στον καθορισμό του λόγου αυτού θα είναι οι τιμές που προδιαγράφονται στο πιστοποιητικό επιθεώρησης υλικού.

6.7.4.3.3.3 Χάλυβες που χρησιμοποιούνται στην κατασκευή περιβλημάτων θα έχουν επιμήκυνση σε θραύση, σε ποσοστό %, όχι μικρότερο από 10 000/Rm με απόλυτο ελάχιστο 16% για λεπτόκοκκους χάλυβες και 20% για άλλους χάλυβες. Αλουμίνιο και κράματα αλουμινίου που χρησιμοποιούνται στην κατασκευή περιβλημάτων θα έχουν επιμήκυνση σε θραύση, σε ποσοστό %, όχι μικρότερο από 10 000/6Rm με απόλυτο ελάχιστο 12%.

6.7.4.3.3.4 Για το σκοπό του καθορισμού των πραγματικών τιμών για τα υλικά, θα πρέπει να σημειωθεί ότι για φύλλο μετάλλου, ο άξονας του δείγματος εφελκυστικής δοκιμής θα είναι σε ορθή γωνία (εγκαρσίως) με την κατεύθυνση κυλίσεως. Η μόνιμη επιμήκυνση σε θραύση θα μετράται σε δείγματα δοκιμής ορθογώνιων διατομών σύμφωνα με το πρότυπο ISO 6892:1998 χρησιμοποιώντας μήκος μέτρησης 50 mm.

6.7.4.4 ***Ελάχιστο πάχος περιβλήματος***

6.7.4.4.1 Το ελάχιστο πάχος περιβλήματος θα είναι το μεγαλύτερο πάχος με βάση:

(a) Το ελάχιστο πάχος καθορισμένο σύμφωνα με τις απαιτήσεις των 6.7.4.4.2 με 6.7.4.4.7, ή

(b) Το ελάχιστο πάχος καθορισμένο σύμφωνα με τον αναγνωρισμένο Κώδικα δοχείου πίεσης συμπεριλαμβανομένων των απαιτήσεων στην 6.7.4.3.

6.7.4.4.2 Τα περιβλήματα με διάμετρο όχι μεγαλύτερη από 1.80 m δεν θα είναι λιγότερο από 5 mm σε πάχος του χάλυβα αναφοράς ή σε ισοδύναμου πάχους του μετάλλου που είναι να χρησιμοποιηθεί. Περιβλήματα με διάμετρο μεγαλύτερη από 1.80 m δεν θα είναι λιγότερο από 6 mm σε πάχος του χάλυβα αναφοράς ή σε ισοδύναμου πάχους του μετάλλου που είναι να χρησιμοποιηθεί.

6.7.4.4.3 Τα περιβλήματα δεξαμενών με μόνωση κενού και διάμετρο μεγαλύτερη από 1.80 m δεν θα είναι λιγότερο από 3 mm σε πάχος του χάλυβα αναφοράς ή σε ισοδύναμου πάχους του

μετάλλου που είναι να χρησιμοποιηθεί. Τέτοια περιβλήματα με διάμετρο μεγαλύτερη από 1.80 m δεν θα είναι λιγότερο από 4 mm σε πάχος του χάλυβα αναφοράς ή σε ισοδύναμου πάχους του μετάλλου που είναι να χρησιμοποιηθεί.

6.7.4.4.4 Για δεξαμενές με μόνωση κενού, το συνολικό πάχος του καλύμματος και του περιβλήματος θα αντιστοιχεί στο ελάχιστο πάχος που περιγράφεται στην 6.7.4.4.2, με το πάχος του ίδιου του περιβλήματος να μην είναι λιγότερο από το ελάχιστο πάχος που περιγράφεται στην 6.7.4.4.3.

6.7.4.4.5 Τα περιβλήματα δεν θα είναι λιγότερο από 3 mm σε πάχος ανεξάρτητα από το υλικό κατασκευής.

6.7.4.4.6 Το ισοδύναμο πάχος ενός μετάλλου εκτός από το πάχος που αναφέρεται για το χάλυβα αναφοράς στις 6.7.4.4.2 και 6.7.4.4.3 θα καθορίζεται με τον ακόλουθο τύπο:

$$e_1 = \frac{21.4 e_o}{\sqrt[3]{Rm_1 \times A_1}}$$

όπου:

e_1 = απαιτούμενο ισοδύναμο πάχος (σε mm) του μετάλλου που είναι να χρησιμοποιηθεί,

e_0 = ελάχιστο πάχος (σε mm) του χάλυβα αναφοράς που αναφέρεται στις 6.7.4.4.2 και 6.7.4.4.3,

Rm_1 = εγγυημένη ελάχιστη εφελκυστική αντοχή (σε N/mm^2) του μετάλλου που είναι να χρησιμοποιηθεί (βλέπε 6.7.4.3.3),

A_1 = εγγυημένη ελάχιστη επιμήκυνση σε θραύση (σε %) του μετάλλου που είναι να χρησιμοποιηθεί σύμφωνα με εθνικά ή διεθνή πρότυπα.

6.7.4.4.7 Σε καμία περίπτωση το πάχος τοιχώματος δεν θα είναι μικρότερο από αυτό στις 6.7.4.4.1 έως 6.7.4.4.5. Όλα τα μέρη του περιβλήματος θα έχουν ελάχιστο πάχος όπως ορίζεται στις 6.7.4.4.1 έως 6.7.4.4.6. Αυτό το πάχος δεν θα περιλαμβάνει ανοχή για διάβρωση.

6.7.4.4.8 Δεν θα υπάρξει ξαφνική αλλαγή του πάχους πλάκας στη σύνδεση των άκρων (κορυφών) με το κυλινδρικό τμήμα του περιβλήματος.

6.7.4.5 ***Εξοπλισμός εξυπηρέτησης***

6.7.4.5.1 Ο εξοπλισμός εξυπηρέτησης θα έχει τέτοια διάταξη ώστε να είναι προστατευμένος έναντι του κινδύνου ξεβιδώματος ή της βλάβης στη διάρκεια της μεταφοράς ή του χειρισμού. Όταν η ένωση μεταξύ του πλαισίου και της δεξαμενής ή του καλύμματος και του περιβλήματος επιτρέπει σχετική κίνηση μεταξύ των συναρμολογούμενων μερών, ο εξοπλισμός θα είναι έτσι προσδεμένος ώστε να επιτρέπει τέτοια κίνηση χωρίς κίνδυνο ζημιάς στα μέρη εργασίας. Τα εξωτερικά εξαρτήματα εκκένωσης (υποδοχές σωλήνων, συσκευές κλεισίματος), η εσωτερική βαλβίδα διακοπής και η έδρασή της θα προστατεύονται έναντι του κινδύνου να ξεβιδωθούν λόγω εξωτερικών δυνάμεων (για παράδειγμα με χρήση τομών διάτμησης). Οι συσκευές πλήρωσης και εκκένωσης (περιλαμβανομένων των παρεμβυσμάτων ή βιδωτών βυσμάτων) και προστατευτικών πωμάτων θα μπορούν να ασφαλίζονται έναντι αιφνίδιου ανοίγματος.

6.7.4.5.2 Κάθε άνοιγμα πλήρωσης και εκκένωσης σε φορητές δεξαμενές προοριζόμενες για τη μεταφορά εύφλεκτων κατεψυγμένων υγροποιημένων αερίων θα είναι εξοπλισμένο με τουλάχιστον τρεις ανεξάρτητες μεταξύ τους συσκευές κλεισίματος σε σειρά, η πρώτη μια βαλβίδα διακοπής τοποθετημένη όσο κοντύτερα δυνατό στο κάλυμμα, η δεύτερη να είναι

μια βαλβίδα διακοπής και η τρίτη ένα κενό παρέμβυσμα ή ισοδύναμη συσκευή. Η συσκευή κλεισίματος κοντύτερα στο κάλυμμα θα είναι συσκευή που κλείνει αυτόματα σε περίπτωση ακούσιας κίνησης της φορητής δεξαμενής κατά την πλήρωση, εκκένωση ή περικύκλωση από φωτιά. Αυτή η συσκευή θα μπορεί να τεθεί σε λειτουργία και εξ αποστάσεως.

6.7.4.5.3 Κάθε άνοιγμα πλήρωσης και εκκένωσης σε φορητές δεξαμενές προοριζόμενες για τη μεταφορά μη εύφλεκτων κατεψυγμένων υγροποιημένων αερίων θα είναι εξοπλισμένο με τουλάχιστον δύο ανεξάρτητες μεταξύ τους συσκευές κλεισίματος σε σειρά, η πρώτη μια βαλβίδα διακοπής τοποθετημένη όσο κοντύτερα δυνατό στο κάλυμμα, η δεύτερη ένα κενό παρέμβυσμα ή ισοδύναμη συσκευή.

6.7.4.5.4 Για μέρη των σωλήνων που μπορεί να κλείσουν και από τα δύο άκρα και όπου μπορεί να παγιδευθεί υγρό προϊόν, μια μέθοδος αυτόματης εκτόνωσης πίεσης θα υπάρχει για να αποτρέπει την ανάπτυξη υπερβολικής πίεση μέσα στις σωληνώσεις.

6.7.4.5.5 Δεξαμενές με μόνωση κενού δεν χρειάζεται να έχουν άνοιγμα για επιθεώρηση.

6.7.4.5.6 Όσο είναι πρακτικά δυνατό τα εξωτερικά εξαρτήματα θα είναι ομαδοποιημένα.

6.7.4.5.7 Κάθε σύνδεση σε μια φορητή δεξαμενή θα επισημαίνεται σαφώς ώστε να υποδεικνύει τη λειτουργία της.

6.7.4.5.8 Κάθε βαλβίδα διακοπής ή άλλο μέσο κλεισίματος θα είναι σχεδιασμένα και κατασκευασμένα για μια βαθμολογημένη πίεση όχι μικρότερη από τη MAWP του περιβλήματος λαμβάνοντας υπόψη τις αναμενόμενες κατά τη μεταφορά θερμοκρασίες. Όλες οι βαλβίδες διακοπής με βιδωτούς άξονες θα κλείνουν με δεξιόστροφη κίνηση της χειροκίνητης στρόφιγγας. Για άλλες βαλβίδες διακοπής η ρύθμιση (ανοιχτή και κλειστή) και φορά κλεισίματος θα επισημαίνονται σαφώς. Όλες οι βαλβίδες διακοπής θα είναι σχεδιασμένες να εμποδίζουν αιφνίδιο άνοιγμα.

6.7.4.5.9 Όταν χρησιμοποιούνται μονάδες ανάπτυξης πίεσης, οι συνδέσεις υγρού και ατμού στη μονάδα θα είναι εξοπλισμένες με μια βαλβίδα όσο κοντύτερα δυνατό στο κάλυμμα για να αποτραπεί η απώλεια περιεχομένων σε περίπτωση βλάβης της μονάδας ανάπτυξης πίεσης.

6.7.4.5.10 Οι σωληνώσεις θα είναι σχεδιασμένες, κατασκευασμένες και εγκατεστημένες έτσι ώστε να αποφεύγεται ο κίνδυνος ζημιάς λόγω θερμικής διαστολής και συστολής, μηχανικών χτυπημάτων και κραδασμών. Για την αποφυγή διαρροής λόγω φωτιάς, μόνο χαλύβδινοι σωλήνες και συγκολλημένες ενώσεις θα χρησιμοποιούνται ανάμεσα στο κάλυμμα και την ένωση με το πρώτο κλείστρο κάθε διεξόδου. Η μέθοδος προσάρτησης του κλείστρου στην ένωση θα πρέπει να ικανοποιεί την αρμόδια αρχή ή τον εξουσιοδοτημένο φορέα της. Όλες οι σωληνώσεις θα είναι από κατάλληλο μεταλλικό υλικό. Όπου είναι δυνατό θα χρησιμοποιούνται συγκολλημένες ενώσεις σωλήνων.

6.7.4.5.11 Οι ενώσεις χάλκινων σωλήνων θα είναι χαλκοκολλημένες ή θα έχουν μια εξίσου ισχυρή μεταλλική ένωση. Το σημείο τήξης των υλικών χαλκοκόλλησης δεν θα είναι χαμηλότερο από 525 °C. Οι ενώσεις δεν θα μειώνουν την αντοχή των σωλήνων όπως μπορεί να συμβεί με την κοπή σπειρωμάτων.

6.7.4.5.12 Τα υλικά κατασκευής των βαλβίδων και προσαρτημάτων θα έχουν ικανοποιητικές ιδιότητες στη χαμηλότερη θερμοκρασία λειτουργίας της φορητής δεξαμενής.

6.7.4.5.13 Η πίεση διαρρήξεως όλων των σωληνώσεων και των εξαρτημάτων σωλήνων δεν θα είναι μικρότερη από τη μεγαλύτερη από τέσσερις φορές την MAWP του περιβλήματος ή τέσσερις φορές την πίεση στην οποία θα υπόκειται σε χρήση λόγω της δράσης αντλίας ή άλλης συσκευής (εκτός από συσκευές εκτόνωσης πίεσης).

6.7.4.6 ***Συσκευές εκτόνωσης πίεσης***

6.7.4.6.1 Κάθε περίβλημα θα είναι εξοπλισμένο με δύο τουλάχιστον ανεξάρτητες συσκευές εκτόνωσης πίεσης με ελατήριο. Οι συσκευές εκτόνωσης πίεσης θα ανοίγουν αυτόματα σε πίεση όχι μικρότερη από την MAWP και θα είναι πλήρως ανοιχτές σε πίεση ίση με 110% της MAWP. Αυτές οι συσκευές μετά την εκκένωση, θα κλείνουν σε πίεση όχι μικρότερη από 10% κάτω από την πίεση στην οποία αρχίζει η εκκένωση και θα παραμένουν κλειστές σε όλες τις χαμηλότερες πιέσεις. Οι συσκευές εκτόνωσης πίεσης θα είναι του τύπου που αντιστέκεται σε δυναμικές δυνάμεις συμπεριλαμβανομένης της διόγκωσης.

6.7.4.6.2 Τα περιβλήματα για μη εύφλεκτα κατεψυγμένα υγροποιημένα αέρια και υδρογόνο μπορούν να έχουν επιπλέον εύθραυστους δίσκους παράλληλα με τις συσκευές με ελατήριο όπως αναφέρεται στην 6.7.4.7.2 και 6.7.4.7.3.

6.7.4.6.3 Οι συσκευές εκτόνωσης πίεσης θα είναι σχεδιασμένες να εμποδίζουν την είσοδο ξένων ουσιών, τη διαρροή υγρού και την επικίνδυνη ανάπτυξη υπερβολικής πίεσης.

6.7.4.6.4 Οι συσκευές εκτόνωσης πίεσης θα είναι εγκεκριμένες από την αρμόδια αρχή ή τον εξουσιοδοτημένο φορέα της.

6.7.4.7 ***Χωρητικότητα και ρυθμίσεις των συσκευών εκτόνωσης πίεσης***

6.7.4.7.1 Στην περίπτωση απώλειας κενού σε δεξαμενή με μόνωση κενού ή απώλεια του 20% της μόνωσης δεξαμενής μονωμένης με στερεά υλικά, η συνδυασμένη χωρητικότητα όλων των εγκατεστημένων συσκευών εκτόνωσης πίεσης θα είναι αρκετή ώστε η πίεση (συμπεριλαμβανομένης συσσώρευσης) μέσα στο περίβλημα να μην υπερβεί το 120% της MAWP.

6.7.4.7.2 Για μη εύφλεκτα κατεψυγμένα υγροποιημένα αέρια (εκτός οξυγόνου) και υδρογόνο, αυτή η χωρητικότητα μπορεί να επιτευχθεί με χρήση εύθραυστων δίσκων παράλληλα με τις απαιτούμενες συσκευές εκτόνωσης ασφαλείας. Οι εύθραυστοι δίσκοι θα διαρρηγνύονται σε ονομαστική πίεση ίση με την πίεση δοκιμής του περιβλήματος.

6.7.4.7.3 Υπό τις συνθήκες που περιγράφονται στις 6.7.4.7.1 και 6.7.4.7.2 μαζί με την πλήρη περικύκλωση από φωτιά η συνδυασμένη χωρητικότητα όλων των εγκατεστημένων συσκευών εκτόνωσης πίεσης θα είναι αρκετή ώστε να περιορίζει την πίεση στο περίβλημα στην πίεση δοκιμής.

6.7.4.7.4 Η απαιτούμενη χωρητικότητα των συσκευών εκτόνωσης θα υπολογίζεται σύμφωνα με ένα γνωστό τεχνικό κώδικα αναγνωρισμένο από την αρμόδια αρχή [9].

6.7.4.8 **Επισ*ήμανση των συσκευών εκτόνωσης πίεσης***

6.7.4.8.1 Κάθε συσκευή εκτόνωσης πίεσης θα φέρει ευανάγνωστη και μόνιμη επισήμανση με τα παρακάτω στοιχεία:

(a) Την πίεση (σε bar ή kPa) στην οποία είναι ρυθμισμένη να εκτονώνει,

(b) Το ανεκτό περιθώριο στην πίεση εκτόνωσης για συσκευές με ελατήριο,

(c) Τη θερμοκρασία αναφοράς που αντιστοιχεί στη βαθμολογημένη πίεση για εύθραυστους δίσκους, και

[9] *Βλέπε για παράδειγμα το CGA Φυλλάδιο S-1.2-1995.*

(d) Την ικανότητα ρυθμού ροής της συσκευής σε κανονικά κυβικά μέτρα αέρα ανά δευτερόλεπτο (m^3/s).

Όταν είναι πρακτικά δυνατό, οι ακόλουθες πληροφορίες θα υποδεικνύονται επίσης:

(e) Το όνομα του κατασκευαστή και ο σχετικός αριθμός καταλόγου της συσκευής.

6.7.4.8.2 Η ικανότητα ρυθμού ροής που υποδεικνύεται σε σήμανση πάνω στις συσκευές εκτόνωσης πίεσης θα καθορίζεται σύμφωνα με το πρότυπο ISO 4126-1:1991.

6.7.4.9 ***Συνδέσεις με συσκευές εκτόνωσης πίεσης***

6.7.4.9.1 Οι συνδέσεις με τις συσκευές εκτόνωσης πίεσης θα είναι επαρκούς μεγέθους ώστε να επιτρέπει στην ουσία υπό εκτόνωση να περνάει ανεμπόδιστη στη συσκευή ασφαλείας. Καμιά βαλβίδα διακοπής δεν θα είναι εγκατεστημένη μεταξύ του περιβλήματος και των συσκευών εκτόνωσης πίεσης εκτός από όπου παρέχονται εφεδρικές συσκευές για συντήρηση ή άλλους λόγους και οι βαλβίδες διακοπής που εξυπηρετούν τις συσκευές που χρησιμοποιούνται πραγματικά είναι κλειδωμένες στην ανοιχτή θέση ή οι βαλβίδες διακοπής είναι αλληλοσυνδεδεμένες έτσι ώστε οι απαιτήσεις της 6.7.4.7 να ικανοποιούνται πάντα. Δεν θα υπάρχει εμπόδιο σε άνοιγμα που οδηγεί σε εξαέρωση ή συσκευή εκτόνωσης πίεσης που μπορεί να περιορίζει ή να κόβει τη ροή από το περίβλημα προς τη συσκευή αυτή. Οι εξαεριστήρες ή σωλήνες από τις διεξόδους της συσκευής εκτόνωσης πίεσης, όταν χρησιμοποιούνται, θα αποδίδουν τον ατμό ή υγρό υπό εκτόνωση στην ατμόσφαιρα σε συνθήκες ελάχιστης αντίθλιψης στις συσκευές εκτόνωσης.

6.7.4.10 ***Τοποθέτηση των συσκευών εκτόνωσης πίεσης***

6.7.4.10.1 Κάθε στόμιο εισαγωγής συσκευής εκτόνωσης πίεσης θα είναι τοποθετημένο στην κορυφή του περιβλήματος σε μια θέση όσο κοντύτερα είναι πρακτικά δυνατό στο διάμηκες και εγκάρσιο κέντρο του περιβλήματος. Όλα τα στόμια εισαγωγής συσκευών εκτόνωσης πίεσης θα είναι τοποθετημένα υπό συνθήκες μέγιστης πλήρωσης στο χώρο ατμών του περιβλήματος και οι συσκευές θα είναι τοποθετημένες έτσι ώστε να διασφαλίζεται η ανεμπόδιστη εκτόνωση του διαφεύγοντος ατμού. Για κατεψυγμένα υγροποιημένα αέρια, ο διαφεύγων ατμός θα κατευθύνεται μακριά από τη δεξαμενή με τέτοιο τρόπο ώστε να μην προσκρούει στη δεξαμενή. Προστατευτικές συσκευές που απομακρύνουν τη ροή του ατμού είναι επιτρεπτές εφόσον η απαιτούμενη χωρητικότητα της συσκευής εκτόνωσης δεν μειώνεται.

6.7.4.10.2 Θα λαμβάνονται μέτρα για την αποφυγή πρόσβασης στις συσκευές εκτόνωσης πίεσης από μη εξουσιοδοτημένα άτομα και για την προστασία των συσκευών από ζημιά λόγω ανατροπής της φορητής δεξαμενής.

6.7.4.11 ***Συσκευές μετρήσεων***

6.7.4.11.1 Εκτός αν μια φορητή δεξαμενή πρόκειται να πληρώνεται κατά βάρος θα είναι εξοπλισμένη με μια ή περισσότερες συσκευές μετρήσεων. Γυάλινες συσκευές μέτρησης στάθμης και μετρητές από άλλο εύθραυστο υλικό, που είναι σε συνεχή επικοινωνία με τα περιεχόμενα της δεξαμενής δεν θα χρησιμοποιούνται.

6.7.4.11.2 Θα παρέχεται σύνδεση για μετρητή κενού στο κάλυμμα μιας φορητής δεξαμενής με μόνωση κενού.

6.7.4.12 ***Υποστηρίγματα φορητών δεξαμενών, πλαίσια, προσαρτήματα ανύψωσης και καθήλωσης***

6.7.4.12.1 Οι φορητές δεξαμενές θα είναι σχεδιασμένες και κατασκευασμένες με υποστηρικτική κατασκευή που παρέχει μια ασφαλή βάση κατά τη μεταφορά. Οι δυνάμεις που περιγράφονται στην 6.7.4.2.12 και ο συντελεστής ασφαλείας που αναφέρεται στην 6.7.4.2.13 θα λαμβάνονται υπόψη σε αυτό το μέρος του σχεδιασμού. Δοκοί, πλαίσια, βάσεις ή άλλες παρόμοιες κατασκευές είναι αποδεκτές.

6.7.4.12.2 Οι συνδυασμένες καταπονήσεις που προκαλούνται από τα σημεία στήριξης της φορητής δεξαμενής (π.χ. βάσεις, πλαίσια, κλπ.) και τα προσαρτήματα ανύψωσης και καθήλωσης φορητής δεξαμενής δεν θα προκαλούν υπερβολική καταπόνηση σε κανένα τμήμα της δεξαμενής. Μόνιμα προσαρτήματα ανύψωσης και καθήλωσης θα είναι ενσωματωμένα σε όλες τις φορητές δεξαμενές. Κατά προτίμηση θα είναι ενσωματωμένα στα υποστηρίγματα της φορητής δεξαμενής αλλά μπορούν και να στερεωθούν σε ενισχυτικές πλάκες πάνω στη δεξαμενή στα σημεία στηρίξεως.

6.7.4.12.3 Για το σχεδιασμό των υποστηριγμάτων και πλαισίων θα λαμβάνονται υπόψη οι επιπτώσεις περιβαλλοντικής διάβρωσης.

6.7.4.12.4 Οι υποδοχές για το περονοφόρο ανυψωτικό όχημα θα είναι δυνατό να κλείνονται. Τα μέσα κλεισίματος των υποδοχών για το περονοφόρο ανυψωτικό όχημα θα είναι μόνιμο μέρος του πλαισίου ή μόνιμα στερεωμένα στο πλαίσιο. Φορητές δεξαμενές με ένα διαμέρισμα με μήκος μικρότερο από 3.65 m δεν χρειάζεται να έχουν κλεισμένες υποδοχές για το περονοφόρο ανυψωτικό όχημα εφόσον:

(a) Η δεξαμενή συμπεριλαμβανομένων όλων των εξαρτημάτων είναι καλά προστατευμένη από χτύπημα από τις λεπίδες του περονοφόρου, και

(b) Η απόσταση μεταξύ των κέντρων των υποδοχών για το περονοφόρο είναι τουλάχιστον το μισό του μέγιστου μήκους της φορητής δεξαμενής.

6.7.4.12.5 Όταν οι φορητές δεξαμενές δεν είναι προστατευμένες κατά τη μεταφορά, σύμφωνα με την 4.2.2.3, τα περιβλήματα και ο εξοπλισμός εξυπηρέτησης θα είναι προστατευμένα έναντι ζημιάς στο περίβλημα και στον εξοπλισμό εξυπηρέτησης που προκαλείται από πλευρική ή κατά μήκος κρούση ή ανατροπή. Τα εξωτερικά εξαρτήματα θα είναι προστατευμένα ώστε να αποκλείεται η διαφυγή των περιεχομένων του περιβλήματος σε κρούση ή ανατροπή της φορητής δεξαμενής πάνω στα εξαρτήματά της. Παραδείγματα προστασίας περιλαμβάνουν:

(a) προστασία έναντι πλευρικής πρόσκρουσης που μπορεί να αποτελείται από επιμήκεις ράβδους (μπάρες) που προστατεύουν το περίβλημα και στις δύο πλευρές στο επίπεδο της μέσης γραμμής,

(b) προστασία της φορητής δεξαμενής έναντι ανατροπής που μπορεί να αποτελείται από ενισχυτικούς δακτυλίους ή ράβδους (μπάρες) στερεωμένες εγκάρσια στο πλαίσιο,

(c) προστασία έναντι πρόσκρουσης από όπισθεν που μπορεί να αποτελείται από προφυλακτήρα ή πλαίσιο,

(d) προστασία του περιβλήματος έναντι ζημιάς λόγω κρούσης ή ανατροπής με χρήσης ενός πλαισίου ISO σύμφωνα με το πρότυπο ISO 1496-3:1995,

(e) προστασία της φορητής δεξαμενής έναντι κρούσης ή ανατροπής με κάλυμμα μόνωσης κενού.

6.7.4.13 ***Έγκριση σχεδιασμού***

6.7.4.13.1 Η αρμόδια αρχή ή ο εξουσιοδοτημένος φορέας της θα εκδίδουν ένα πιστοποιητικό έγκρισης σχεδιασμού για κάθε νέο σχέδιο φορητής δεξαμενής. Αυτό το πιστοποιητικό θα επιβεβαιώνει πως η φορητή δεξαμενή επιθεωρήθηκε από την αρχή αυτή, είναι κατάλληλη για τον προοριζόμενο σκοπό της και ικανοποιεί τις απαιτήσεις αυτού του Κεφαλαίου. Όταν μια σειρά φορητών δεξαμενών κατασκευάζονται χωρίς αλλαγές στο σχεδιασμό, το πιστοποιητικό θα ισχύει για όλη τη σειρά. Το πιστοποιητικό θα αναφέρει την αναφορά ελέγχου του προτύπου, τα κατεψυγμένα υγροποιημένα αέρια προς μεταφορά, τα υλικά κατασκευής του περιβλήματος και καλύμματος και έναν αριθμό έγκρισης. Ο αριθμός έγκρισης θα αποτελείται από το διακριτικό σήμα του κράτους στην επικράτεια του οποίου δόθηκε η έγκριση, δηλ. το διακριτικό σήμα για χρήση στη διεθνή κυκλοφορία όπως ορίζει η Σύμβαση περί οδικής κυκλοφορίας, Βιέννη 1968, και ένας αριθμός ταξινόμησης του οχήματος. Κάθε εναλλακτικός διακανονισμός σύμφωνα με την 6.7.1.2 θα υποδεικνύεται στο πιστοποιητικό. Μια έγκριση σχεδιασμού μπορεί να χρησιμεύσει για την έγκριση μικρότερων φορητών δεξαμενών από υλικά ίδιου είδους και πάχους, με ίδιες τεχνικές κατασκευής και πανομοιότυπα υποστηρίγματα, ισοδύναμα κλείστρα και άλλα παρελκόμενα.

6.7.4.13.2 Η αναφορά ελέγχου του προτύπου για την έγκριση σχεδιασμού θα περιλαμβάνει τουλάχιστον τα παρακάτω:

(a) Τα αποτελέσματα της σχετικής δοκιμής πλαισίου που περιγράφεται στο πρότυπο ISO 1496-3:1995,

(b) Τα αποτελέσματα της αρχικής επιθεώρησης και δοκιμής σύμφωνα με την 6.7.4.14.3, και

(c) Τα αποτελέσματα της δοκιμής κρούσης της 6.7.4.14.1, όπου είναι σχετικό.

6.7.4.14 ***Επιθεώρηση και δοκιμές***

6.7.4.14.1 Φορητές δεξαμενές που ικανοποιούν τον ορισμό του εμπορευματοκιβωτίου της Διεθνούς Σύμβασης για Ασφαλή Εμπορευματοκιβώτια (CSC), 1972, ως διορθώθηκε, δε θα πρέπει να χρησιμοποιούνται εκτός εάν είναι επιτυχώς αξιολογημένες υποβάλοντας αντιπροσωπευτικό πρωτότυπο κάθε σχεδιασμού σε Δοκιμή Δυναμικής, Διαμήκους Κρούσης που περιγράφεται στο Εγχειρίδιο Ελέγχων και Κριτηρίων, Μέρος 4, Τμήμα 41.

6.7.4.14.2 Η δεξαμενή και είδη εξοπλισμού κάθε φορητής δεξαμενής θα επιθεωρούνται και θα ελέγχονται πριν να τεθούν σε υπηρεσία για πρώτη φορά (αρχική επιθεώρηση και δοκιμή) και εφεξής σε διαστήματα όχι μεγαλύτερα από πέντε χρόνια (5-ετής περιοδική επιθεώρηση και δοκιμή) με ενδιάμεση περιοδική επιθεώρηση και δοκιμή (2.5-ετής περιοδική επιθεώρηση και δοκιμή) στα μισά του διαστήματος μεταξύ των 5-ετών περιοδικών επιθεωρήσεων και δοκιμών. Η 2.5-ετής επιθεώρηση και δοκιμή μπορεί να διενεργηθεί εντός 3 μηνών από τη δεδομένη ημερομηνία. Μια επιθεώρηση και δοκιμή κατ'εξαίρεση θα διενεργείται ανεξάρτητα από την τελευταία περιοδική επιθεώρηση και δοκιμή όταν αυτό είναι απαραίτητο σύμφωνα με την 6.7.4.14.7.

6.7.4.14.3 Η αρχική επιθεώρηση και δοκιμή μιας φορητής δεξαμενής θα περιλαμβάνει έλεγχο των χαρακτηριστικών, μια εσωτερική και εξωτερική εξέταση της φορητής δεξαμενής και των εξαρτημάτων της με κατάλληλη προσοχή στα μεταφερόμενα κατεψυγμένα υγροποιημένα αέρια, και μια δοκιμή πίεσης αναφορικά με τις δοκιμές πίεσης σύμφωνα με την 6.7.4.3.2. Η δοκιμή πίεσης μπορεί να διεξαχθεί ως υδραυλική δοκιμή ή με χρήση άλλου υγρού ή αερίου σύμφωνα με την αρμόδια αρχή ή τον εξουσιοδοτημένο φορέα της. Πριν να τεθεί σε υπηρεσία η φορητή δεξαμενή, μια δοκιμή στεγανότητας και ένας έλεγχος ικανοποιητικής λειτουργίας όλου του εξοπλισμού εξυπηρέτησης θα διενεργούνται επίσης. Όταν το περίβλημα και τα εξαρτήματά του έχουν δοκιμαστεί υπό πίεση χωριστά, θα υπόκεινται μαζί σε δοκιμή στεγανότητας μετά τη συναρμολόγηση. Όλες οι συγκολλήσεις υποκείμενες στο επίπεδο πλήρους καταπόνησης στο περίβλημα θα επιθεωρούνται κατά την αρχική δοκιμή με

ραδιογραφική, υπερηχητική ή άλλη κατάλληλη μη καταστρεπτική μέθοδο δοκιμής. Αυτό δεν ισχύει για το κάλυμμα.

6.7.4.14.4 Η 5-ετής και 2.5-ετής περιοδική επιθεώρηση και δοκιμή θα περιλαμβάνει μια εξωτερική εξέταση της φορητής δεξαμενής και των εξαρτημάτων της με κατάλληλη προσοχή στα μεταφερόμενα κατεψυγμένα υγροποιημένα αέρια, μια δοκιμή στεγανότητας και έλεγχος ικανοποιητικής λειτουργίας όλου του εξοπλισμού εξυπηρέτησης και μια μέτρηση του κενού, όταν αρμόζει. Στην περίπτωση δεξαμενών χωρίς μόνωση κενού το κάλυμμα και η μόνωση θα αφαιρούνται κατά μια 2.5-ετή και μια 5-ετή περιοδική επιθεώρηση και δοκιμές αλλά μόνο σε έκταση απαραίτητη για σωστή αξιολόγηση.

6.7.4.14.5 *(Διεγράφη)*

6.7.4.14.6 Μια φορητή δεξαμενή δεν μπορεί να πληρωθεί και να δοθεί για μεταφορά μετά την ημερομηνία λήξης της τελευταίας 5-ετούς ή 2.5-ετούς περιοδικής επιθεώρησης και δοκιμής όπως απαιτεί η 6.7.4.14.2. Εντούτοις, μια φορητή δεξαμενή που πληρώθηκε πριν την ημερομηνία λήξης της τελευταίας περιοδικής επιθεώρησης και δοκιμής μπορεί να μεταφέρεται για μια περίοδο όχι πάνω από τρεις μήνες μετά την ημερομηνία λήξης της τελευταίας περιοδικής επιθεώρησης ή δοκιμής. Επιπλέον, μια φορητή δεξαμενή μπορεί να μεταφέρεται μετά την ημερομηνία λήξης της τελευταίας περιοδικής επιθεώρησης και δοκιμής:

(a) Μετά την εκκένωση αλλά πριν τον καθαρισμό, για το σκοπό της διενέργειας της επόμενης απαιτούμενης δοκιμής ή επιθεώρησης πριν την επαναπλήρωση, και

(b) Εκτός αν ορίζει διαφορετικά η αρμόδια αρχή, για μια περίοδο όχι πάνω από έξι μήνες μετά την ημερομηνία λήξης της τελευταίας περιοδικής επιθεώρησης ή δοκιμής, ώστε να επιτραπεί η επιστροφή των επικίνδυνων εμπορευμάτων για κατάλληλη διάθεση ή ανακύκλωση. Αναφορά στην εξαίρεση αυτή θα γίνεται στο έγγραφο μεταφοράς.

6.7.4.14.7 Η επιθεώρηση και δοκιμή κατ'εξαίρεση είναι απαραίτητη όταν η φορητή δεξαμενή παρουσιάζει ενδείξεις περιοχών που έχουν υποστεί βλάβες ή διάβρωση, ή διαρροή, ή άλλες συνθήκες που υποδεικνύουν μια ανεπάρκεια που θα μπορούσε να επηρεάσει την ακεραιότητα της φορητής δεξαμενής. Η έκταση της επιθεώρησης και δοκιμής κατ'εξαίρεση θα εξαρτάται από το μέγεθος της βλάβης ή τη φθορά της φορητής δεξαμενής. Θα περιλαμβάνει τουλάχιστον τη 2.5-ετή επιθεώρηση και δοκιμή σύμφωνα με την 6.7.4.14.4.

6.7.4.14.8 Η εσωτερική εξέταση κατά την αρχική επιθεώρηση και δοκιμή θα διασφαλίζει ότι το περίβλημα επιθεωρείται για σκασίματα, διάβρωση, ή γδαρσίματα, χτυπήματα, παραμορφώσεις, ελαττώματα στις συγκολλήσεις ή οποιεσδήποτε άλλες συνθήκες, που μπορούν να καταστήσουν τη φορητή δεξαμενή μη ασφαλή προς μεταφορά.

6.7.4.14.9 Η εξωτερική εξέταση θα διασφαλίζει ότι:

(a) Οι εξωτερικές σωληνώσεις, βαλβίδες, συστήματα συμπίεσης/ ψύξης όπου αρμόζει και φλάντζες επιθεωρούνται για διαβρωμένες περιοχές, ελαττώματα και άλλες συνθήκες, συμπεριλαμβανομένης της διαρροής, που μπορούν να καταστήσουν τη φορητή δεξαμενή μη ασφαλή για πλήρωση, εκκένωση ή μεταφορά,

(b) δεν υπάρχει διαρροή στα καλύμματα ανθρωποθυρίδων ή τα παρεμβύσματα,

(c) μπουλόνια ή περικόχλια που λείπουν ή είναι χαλαρωμένα σε οποιαδήποτε ένωση φλάντζας ή κενή φλάντζα, αντικαθίστανται ή σφίγγονται,

(d) όλες οι συσκευές άμεσου ανάγκης και βαλβίδες δεν έχουν διάβρωση, παραμόρφωση και καμιά βλάβη ή ελάττωμα που θα μπορούσε να εμποδίσει την κανονική λειτουργία

τους. Οι συσκευές κλεισίματος εξ αποστάσεως και οι βαλβίδες αυτόματου κλεισίματος θα τίθενται σε λειτουργία για να αποδείξουν την κανονική λειτουργία τους,

(e) οι απαιτούμενες επισημάνσεις πάνω στη φορητή δεξαμενή είναι ευανάγνωστες και σύμφωνα με τις αρμόζουσες απαιτήσεις, και

(f) το πλαίσιο, υποστηρίγματα και διατάξεις για την ανύψωση της φορητής δεξαμενής είναι σε ικανοποιητική κατάσταση.

6.7.4.14.10 Οι επιθεωρήσεις και δοκιμές στις 6.7.4.14.1, 6.7.4.14.3, 6.7.4.14.4, 6.7.4.14.5 και 6.7.4.14.7 θα διενεργούνται ή θα εποπτεύονται από έναν ειδικό εγκεκριμένο από την αρμόδια αρχή ή τον εξουσιοδοτημένο φορέα της. Όταν η πίεση δοκιμής είναι μέρος της επιθεώρησης και δοκιμής, η πίεση δοκιμής θα είναι η ενδεδειγμένη στην πινακίδα στοιχείων της φορητής δεξαμενής. Υπό πίεση, η φορητή δεξαμενή θα επιθεωρείται για τυχόν διαρροές στο περίβλημα, σωληνώσεις ή στον εξοπλισμό.

6.7.4.14.11 Σε κάθε περίπτωση διεξαγωγής λειτουργιών κοπής, καύσης ή συγκόλλησης στο περίβλημα, οι εργασίες αυτές θα είναι εγκεκριμένες από την αρμόδια αρχή ή τον εξουσιοδοτημένο φορέα της λαμβάνοντας υπόψη τον Κώδικα δοχείου πίεσης που χρησιμοποιείται για την κατασκευή του περιβλήματος. Μια δοκιμή πίεσης στην αρχική πίεση δοκιμής θα διενεργείται μετά την περάτωση των εργασιών.

6.7.4.14.12 Όταν αποκαλύπτεται ένδειξη οποιασδήποτε μη ασφαλούς κατάστασης, η φορητή δεξαμενή δεν θα επανατεθεί σε υπηρεσία έως να διορθωθεί, να επαναληφθεί η δοκιμή και να περάσει τη δοκιμή.

6.7.4.15 ***Επισήμανση***

6.7.4.15.1 Κάθε φορητή δεξαμενή θα είναι εξοπλισμένη με μεταλλική πινακίδα ανθεκτική στη διάβρωση, μόνιμα στερεωμένη στη φορητή δεξαμενή σε εμφανές μέρος εύκολα προσπελάσιμο για επιθεώρηση. Όταν λόγω διάταξης της φορητής δεξαμενής η πινακίδα δεν μπορεί να είναι μόνιμα στερεωμένη στο περίβλημα, το περίβλημα θα φέρει σήμανση τουλάχιστον με τις πληροφορίες που απαιτεί ο Κώδικας δοχείου πίεσης. Κατ'ελάχιστο οι παρακάτω πληροφορίες θα υποδεικνύονται σε σήμανση πάνω στην πινακίδα με σφράγιση ή άλλη παρόμοια μέθοδο:

Χώρα κατασκευής
U Έγκριση Έγκριση για εναλλακτική διευθέτηση (βλέπε 6.7.1.2)
N Χώρα Αριθμός "AA"
Επωνυμία ή σήμα του κατασκευαστή
Αύξων αριθμός του κατασκευαστή
Εξουσιοδοτημένος φορέας για έγκριση σχεδιασμού
Αριθμός ταξινόμησης του ιδιοκτήτη
Έτος κατασκευής
Κώδικας δοχείου πίεσης με τον οποίο σχεδιάστηκε η δεξαμενή
Πίεση δοκιμής _____bar/kPa (πίεση μετρητή) [10]
MAWP_____ bar/kPa (πίεση μετρητή)[10]
Ελάχιστη θερμοκρασία σχεδιασμού _____°C
Χωρητικότητα νερού στους 20 °C _____λίτρα
Αρχική ημερομηνία δοκιμής πίεσης και ταυτότητα επόπτη
Υλικό (υλικά) περιβλήματος και αναφορά (-ες) πρότυπου υλικού
Ισοδύναμο πάχος σε χάλυβα αναφοράς _____mm
Ημερομηνία και τύπος της πιο πρόσφατης περιοδικής δοκιμής (δοκιμών)

[10] *Θα αναγράφεται η μονάδα που χρησιμοποιήθηκε.*

Μήνας _____ Έτος _____ Πίεση δοκιμής_____bar/kPa (πίεση μετρητή)[10]
Σφραγίδα ειδικού που διενήργησε ή επόπτευσε την πιο πρόσφατη δοκιμή
Η πλήρης ονομασία του αερίου (-ων) για του οποίου τη μεταφορά έχει εγκριθεί η φορητή δεξαμενή
Είτε "θερμικά μονωμένα" ή "μονωμένα με κενό"_____
Αποτελεσματικότητα του συστήματος μόνωσης (εισροή θερμότητας)_____Watts (W)
Χρόνος συγκράτησης αναφοράς_____ημέρες (ή ώρες) και αρχική πίεση_____bar/kPa (πίεση μετρητή)[10] και βαθμός πλήρωσης_____ σε kg για κάθε κατεψυγμένο υγροποιημένο αέριο που επιτρέπεται να μεταφερθεί.

6.7.4.15.2 Τα παρακάτω στοιχεία θα υποδεικνύονται σε σήμανση πάνω στην ίδια τη φορητή δεξαμενή ή σε μια μεταλλική πινακίδα καλά στερεωμένη πάνω στη φορητή δεξαμενή.

Όνομα ιδιοκτήτη και χειριστή
Ονομασία του υγροποιημένου αερίου υπό ψύξη που μεταφέρεται (και ελάχιστη θερμοκρασία μάζας)
Μέγιστο επιτρεπτό μικτό βάρος (MPGM)_____kg
Απόβαρο _____kg
Πραγματικός χρόνος συγκράτησης για το μεταφερόμενο αέριο _____ημέρες (ή ώρες)

ΣΗΜΕΙΩΣΗ*: για την αναγνώριση των μεταφερόμενων κατεψυγμένων υγροποιημένων αερίων, βλέπε επίσης Μέρος 5.*

6.7.4.15.3 Αν μια φορητή δεξαμενή είναι σχεδιασμένη και εγκεκριμένη για διακίνηση σε ανοιχτή θάλασσα, οι λέξεις "ΦΟΡΗΤΗ ΔΕΞΑΜΕΝΗ ΑΝΟΙΚΤΗΣ ΘΑΛΑΣΣΑΣ" θα υποδεικνύεται σε σήμανση πάνω στην πινακίδα αναγνώρισης.

6.7.5 Απαιτήσεις για το σχεδιασμό, κατασκευή, επιθεώρηση και δοκιμή φορητών δεξαμενών προοριζόμενων για τη μεταφορά μη κατεψυγμένων υγροποιημένων αερίων

6.7.5.1 ***Ορισμοί***

Για τους σκοπούς αυτού του Τμήματος:

Εναλλακτική λύση σημαίνει μια έγκριση που δίνεται από την αρμόδια αρχή για μια φορητή δεξαμενή ή ένα MEGC που έχει σχεδιαστεί, κατασκευαστεί ή έλεγχεί με τεχνικές απαιττήσεις ή μεθόδους ελέγχου άλλους από αυτούς του παρόντος Κεφαλαίου,

Στοιχεία είναι κύλινδροι, σωλήνες ή δέσμες κυλίνδρων,

Δοκιμή στεγανότητας είναι μια δοκιμή που χρησιμοποιεί αέριο που θέτει τα στοιχεία και τον εξοπλισμό εξυπηρέτησής του MEGC σε μια πραγματική εσωτερική πίεση όχι μικρότερη από 20% της πίεσης δοκιμής,

Δίκτυο σωληνώσεων είναι μια συναρμολόγηση σωληνώσεων και βαλβίδων που συνδέουν τα ανοίγματα πλήρωσης και/ή εκκένωσης των στοιχείων,

Μέγιστο επιτρεπτό μικτό βάρος (MPGM) είναι το άθροισμα του βάρους του απόβαρου του MEGC και του βαρύτερου φορτίου του οποίου επιτρέπεται η μεταφορά,

UN Πολλαπλών στοιχείων εμπορευμοτοκιβώτια αερίων (MEGCs) είναι πολυτροπικές συναρμολογήσεις κυλίνδρων, σωλήνων και δεσμών σωλήνων, οι οποίες είναι διασυνδεδεμένες με ένα δίκτυο σωληνώσεων και συναρμολογημένες πάνω σε ένα πλαίσιο. Το MEGCs περιλαμβάνει εξοπλισμό εξυπηρέτησης και δομικό εξοπλισμό απαραίτητο για τη μεταφορά των αερίων,

Εξοπλισμός εξυπηρέτησης είναι οι συσκευές πληρώσεως, εκκενώσεως, εξαερισμού, ασφαλείας, και μονώσεως και τα όργανα μετρήσεως,

Δομικός εξοπλισμός είναι τα ενισχυτικά, συνδετικά, προστατευτικά ή σταθεροποιητικά μέλη στο εξωτερικό του περιβλήματος.

6.7.5.2 ***Γενικές σχεδιαστικές και κατασκευαστικές απαιτήσεις***

6.7.5.2.1 Το MEGC θα είναι ικανό να υπόκειται σε πλήρωση και εκκένωση δίχως την αφαίρεση του δομικού του εξοπλισμού. Θα πρέπει να φέρει σταθεροποιητικά μέλη εξωτερικά των στοιχείων ώστε να παρέχει δομική ακεραιότητα για χειρισμό και μεταφορά. Τα MEGCs θα είναι σχεδιασμένα και κατασκευασμένα με στηρίξεις που θα παρέχουν μια ασφαλή βάση κατά τη μεταφορά και με κατάλληλα προσαρτήματα ανύψωσης και καθήλωσης ικανά να ανυψώσουν το MEGC ακόμα και όταν είναι γεμάτο στο μέγιστο επιτρεπόμενο μικτό του βάρος. Το MEGC είναι σχεδιασμένο να φορτώνεται σε όχημα, φορτάμαξα ή ανοικτής θάλασσας ή χερσαίας πλωτής οδού σκάφος και θα είναι εξοπλισμένο με δοκούς, βάσεις ή εξαρτήματα που θα διευκολύνουν το μηχανικό χειρισμό.

6.7.5.2.2 Τα MEGCs θα είναι σχεδιασμένα, κατασκευασμένα και εξοπλισμένα με τέτοιο τρόπο ώστε να αντέχουν σε όλες τις συνθήκες στις οποίες πρόκειται να υποβληθούν κατά τη διάρκεια κανονικών συνθηκών χειρισμού και μεταφοράς. Ο σχεδιασμός θα πρέπει να λαμβάνει υπόψη τις επιδράσεις δυναμικών φορτίσεων και κόπωσης.

6.7.5.2.3 Στοιχεία των MEGCs θα πρέπει να κατασκευάζονται από χάλυβα δίχως ραφές και να κατασκευάζονται και να ελέγχονται σύμφωνα με την 6.2.1 και 6.2.2. Όλα τα στοιχεία σε ένα MEGC θα πρέπει να είναι του ιδίου τύπου σχεδιασμού.

6.7.5.2.4 Στοιχεία των MEGCs, εξαρτήματα, και σωληνώσεις θα πρέπει να είναι:

(a) συμβατά με τις ουσίες που πρόκειται να μεταφερθούν (βλέπε ISO 11114-1:1997 και ISO 11114-2:2000), ή

(b) κατάλληλα αδρανοποιημένα ή εξουδετερωμένα από χημική αντίδραση

6.7.5.2.5 Επαφή με ανόμοια μέταλλα που θα μπορούσε να προκαλέσει ζημιά λόγω γαλβανικής δράσης θα αποφεύγεται.

6.7.5.2.6 Τα υλικά του MEGC, συμπεριλαμβανομένων συσκευών, παρεμβυσμάτων, επενδύσεων και προσαρτημάτων, δεν θα επηρεάζουν αρνητικά την ουσία (ουσίες) προς μεταφορά στο MEGC.

6.7.5.2.7 Τα MEGCs θα είναι σχεδιασμένa να αντέχουν, χωρίς απώλεια περιεχομένων, τουλάχιστον την εσωτερική πίεση λόγω των περιεχομένων, και τα στατικά, δυναμικά και θερμικά φορτία υπό κανονικές συνθήκες χειρισμού και μεταφοράς. Ο σχεδιασμός θα αποδεικνύει ότι οι επιπτώσεις της κόπωσης λόγω επαναλαμβανόμενης επιβολής αυτών των φορτίων κατά τη διάρκεια όλης της αναμενόμενης ζωής του MEGC, έχουν ληφθεί υπόψη.

6.7.5.2.8 Τα MEGCs και οι προσδέσεις τους θα είναι ικανές, υπό το μέγιστο επιτρεπτό φορτίο, να απορροφούν τις παρακάτω χωριστά εφαρμοζόμενες στατικές δυνάμεις:

(a) Κατά την κατεύθυνση κίνησης: δύο φορές την MPGM επί την επιτάχυνση της βαρύτητας (g)[4] ,

[4] *Χάριν υπολογισμού g = 9,81 m/s²*

(b) Οριζόντια σε ορθή γωνία με την κατεύθυνση κίνησης: η MPGM (όταν η κατεύθυνση κίνησης δεν είναι σαφώς ορισμένη, οι δυνάμεις θα είναι ίσες με δύο φορές την MPGM) επί την επιτάχυνση της βαρύτητας (g) [4] ,

(c) Κατακόρυφα άνω: η MPGM επί την επιτάχυνση της βαρύτητας (g)[4], και

(d) Κατακόρυφα κάτω: δύο φορές την MPGM (ολικό φορτίο συμπεριλαμβανομένης της επίπτωσης της βαρύτητας) επί την επιτάχυνση της βαρύτητας (g) [4].

6.7.5.2.9 Υπό τις δυνάμεις που ορίστηκαν στην 6.7.5.2.8, η τάση στο πιο έντονα καταπονούμενο σημείο των στοιχείων δε θα πρέπει να υπερβαίνει τις τιμές που δίνονται είτε στα σχετικά πρότυπα της 6.2.2.1 ή, εάν τα στοιχεία δεν είναι σχεδιασμένα, κατασκευασμένα και ελεγμένα σύμφωνα με τα πρότυπα αυτά, στον τεχνικό κώδικα που αίναι αναγνωρισμένος ή εγκεκριμένος από την αρμόδια αρχή της χώρας χρήσης (βλέπε 6.2.5).

6.7.5.2.10 Υπό καθεμία από τις δυνάμεις στην 6.7.5.2.8, ο συντελεστής ασφαλείας που πρέπει να τηρηθεί θα έχει ως εξής:

(a) Για χάλυβες με σαφώς ορισμένο όριο διαρροής, συντελεστής ασφαλείας 1.5 σε σχέση με την εγγυημένη αντοχή διαρροής, ή

(b) Για χάλυβες χωρίς σαφώς ορισμένο όριο διαρροής, συντελεστής ασφαλείας 1.5 σε σχέση με την εγγυημένη 0.2% αντοχή και, για ωστενιτικούς χάλυβες, 1% εγγυημένη αντοχή.

6.7.5.2.11 Τα MEGCs που προορίζονται για τη μεταφορά εύφλεκτων αερίων θα πρέπει να έχουν τη δυνατότητα ηλεκτρικής γείωσης.

6.7.5.2.12 Τα στοιχεία θα πρέπει να ασφαλίζονται με τέτοιο τρόπο που να εμποδίζει την ανεπιθύμητη κίνηση σε σχέση με την κατασκευή και τη συγκέντρωση επιζήμιων τοπικών τάσεων.

6.7.5.3 ***Εξοπλισμός εξυπηρέτησης***

6.7.5.3.1 Ο εξοπλισμός εξυπηρέτησης θα πρέπει να είναι έτσι σχηματισμένος ή σχεδιασμένος ώστε να εμποδίζει βλάβη που θα μπορούσε να επιφέρει απελευθέρωση των περιεχομένων του δοχείου πίεσης σε κανονικές συνθήκες μεταφοράς ή του χειρισμού. Όταν η ένωση μεταξύ του πλαισίου και των στοιχείων επιτρέπει σχετική κίνηση μεταξύ των συναρμολογούμενων μερών, ο εξοπλισμός θα είναι έτσι προσδεμένος ώστε να επιτρέπει τέτοια κίνηση χωρίς κίνδυνο ζημιάς στα μέρη εργασίας. Το δίκτυο σωληνώσεων, τα εξαρτήματα εκκένωσης (υποδοχές σωλήνων, συσκευές κλεισίματος), και οι βαλβίδες διακοπής θα προστατεύονται έναντι του κινδύνου να ξεβιδωθούν λόγω εξωτερικών δυνάμεων (για παράδειγμα με χρήση τομών διάτμησης). Οι σωληνώσεις του δικτύου σωληνώσεων που οδηγούν στις βαλβίδες διακοπής θα πρέπει να είναι επαρκώς εύκαμπτες ώστε να προστατεύουν τις βαλβίδες και τις σωληνώσεις από σπάσιμο, ή απελευθέρωση των περιεχομένων του δοχείου πίεσης. Οι συσκευές πλήρωσης και εκκένωσης (περιλαμβανομένων των παρεμβυσμάτων ή βιδωτών βυσμάτων) και προστατευτικών πωμάτων θα μπορούν να ασφαλίζονται έναντι αιφνίδιου ανοίγματος.

6.7.5.3.2 Κάθε στοιχείο που προορίζεται για τη μεταφορά τοξικών αερίων (αέρια των ομάδων T, TF, TC, TO, TFC και TOC) θα είναι προσαρμοσμένο με μια βαλβίδα. Το δίκτυο σωληνώσεων για υγροποιημένα τοξικά αέρια (αέρια με κωδικούς ταξινόμησης 2T, 2TF, 2TC, 2TO, 2TFC και 2TOC) θα πρέπει να σχεδιάζεται έτσι, ώστε τα στοιχεία να πληρώνονται ξεχωριστά και να παραμένουν απομονωμένα από μια βαλβίδα ικανή να παραμένει κλειστή. Για τη μεταφορά εύφλεκτων αερίων (αέρια της ομάδας F), τα στοιχεία θα πρέπει να είναι διηρημένα σε ομάδες όχι μεγαλύτερες των 3000 λίτρων, εκάστη απομονωμένη με μια βαλβίδα .

6.7.5.3.3 Για τα ανοίγματα πλήρωσης και εκκένωσης των MEGCs, θα πρέπει να τοποθετούνται δύο βαλβίδες σε σειρά, σε προσβάσιμη θέση σε κάθε σωλήνα πλήρωσης και εκκένωσης. Μία από τις βαλβίδες μπορεί να είναι ανεπίστροφη. Οι συσκευές πλήρωσης και εκκένωσης μπορούν να προσαρμόζονται στο δίκτυο σωληνώσεων. Για τμήματα των σωληνώσεων τα οποία μπορούν να κλείσουν και από τα δύο μέρη και όπου υγρό προϊον μπορεί να παγιδευτεί, θα υπάρχει βαλβίδα εκτόνωσης για να εμποδίζει την υπερβολική ανάπτυξη της πίεσης. Οι κύριες βαλβίδες απομόνωσης σε ένα MEGC θα πρέπει να είναι εμφανώς επισημασμένες ώστε να δηλώνουν την κατεύθυνση κλεισίματος. Κάθε βαλβίδα διακοπής ή άλλα μέσα κλεισίματος θα πρέπει να είναι σχεδιασμένα και κατασκευασμένα ώστε να αντέξουν μια πίεση ίση ή μεγαλύτερη από 1.5 φορές την πίεση δοκιμής του MEGC. Όλες οι βαλβίδες διακοπής με βιδωτούς άξονες θα κλείνουν με δεξιόστροφη κίνηση της χειροκίνητης στρόφιγγας. Για άλλες βαλβίδες διακοπής η ρύθμιση (ανοιχτή και κλειστή) και φορά κλεισίματος θα επισημαίνονται σαφώς. Όλες οι βαλβίδες διακοπής θα είναι σχεδιασμένες να εμποδίζουν αιφνίδιο άνοιγμα. Ελατά μέταλλα θα χρησιμοποιούνται στην κατασκευή βαλβίδων και προσαρτημάτων.

6.7.5.3.4 Οι σωληνώσεις θα είναι σχεδιασμένες, κατασκευασμένες και εγκατεστημένες έτσι ώστε να αποφεύγεται ο κίνδυνος ζημιάς λόγω θερμικής διαστολής και συστολής, μηχανικών χτυπημάτων και κραδασμών. Οι ενώσεις σωλήνων θα είναι χαλκοκολλημένες ή θα έχουν μια εξίσου ισχυρή μεταλλική ένωση. Το σημείο τήξης των υλικών χαλκοκόλλησης δεν θα είναι χαμηλότερο από 525 °C. Η βαθμολογημένη πίεση του εξοπλισμού εξυπηρέτησης και του δικτύου σωληνώσεων θα πρέπει να είναι όχι μικρότερη από τα δύο τρίτα της πίεσης δοκιμής των στοιχείων.

6.7.5.4 ***Συσκευές εκτόνωσης πίεσης***

6.7.5.4.1 Τα στοιχεία των MEGCs που χρησιμοποιούνται για τη μεταφορά του UN 1013 διοξείδιο του άνθρακα και UN 1070 υποξείδιο του αζώτου θα είναι διηρημένα σε ομάδες όχι μεγαλύτερες των 3000 λίτρων, εκάστη απομονωμένη με μια βαλβίδα. Κάθε ομάδα θα είναι προσαρμοσμένη. Σε λάθε συναρμολόγηση θα πρέπει να προσαρμόζεται συσκευή εκτόνωσης πίεσης. MEGCs για άλλα αέρια θα πρέπει να είναι προσαρμοσμένα με συσκευές εκτόνωσης πίεσης όπως καθορίζεται από την αρμόδια αρχή της χώρας χρήσης.

6.7.5.4.2 Όταν προσαρμόζονται συσκευές εκτόνωσης πίεσης, κάθε στοιχείο ή ομάδα στοιχείων του MEGC που μπορεί να απομονωθεί θα πρέπει τότε να προσαρμόζεται με μία ή περισσότερες συσκευές εκτόνωσης πίεσης. Οι συσκευές εκτόνωσης πίεσης θα είναι τέτοιου τύπου που να αντιστέκεται σε δυναμικά φορτία συμπεριλαμβανομένων κινήσεων υγρού και θα είναι σχεδιασμένες να εμποδίζουν την είσοδο ξένων ουσιών, τη διαρροή υγρού και την επικίνδυνη ανάπτυξη υπερβολικής πίεσης.

6.7.5.4.3 Τα MEGCs που προορίζονται για τη μεταφορά ορισμένων μη κατεψυγμένων υγροποιημένων αερίων, που ορίζονται στην οδηγία φορητής δεξαμενής T50 της 4.2.4.5.6 θα διαθέτουν μια συσκευή εκτόνωσης πίεσης εγκεκριμένη από την αρμόδια αρχή της χώρας χρήσης. Εκτός αν ένα MEGC σε υπηρεσία είναι εξοπλισμένο με μια συσκευή εκτόνωσης κατασκευασμένη από υλικά συμβατά με τη μεταφερόμενη ουσία, η συσκευή εκτόνωσης θα αποτελείται από έναν εύθραυστο δίσκο που προηγείται μιας συσκευής εκτόνωσης πίεσης με ελατήριο. Ο χώρος μεταξύ του εύθραυστου δίσκου και της συσκευής θα διαθέτει μετρητή πίεσης ή άλλη ένδειξη. Αυτή η διάταξη επιτρέπει την ανίχνευση ρήξης του δίσκου, μικρών οπών, ή διαρροής που θα μπορούσαν να προκαλέσουν δυσλειτουργία του συστήματος εκτόνωσης πίεσης. Οι εύθραυστοι δίσκοι θα διαρρηγνύονται σε ονομαστική πίεση 10% πάνω από την έναρξη της πίεσης εκτόνωσης της συσκευής εκτόνωσης.

6.7.5.4.4 Στην περίπτωση MEGCs πολλαπλών χρήσεων που χρησιμοποιούνται για τη μεταφορά υγροποιημένων αερίων χαμηλής πίεσης, οι συσκευές εκτόνωσης πίεσης θα ανοίγουν στην

πίεση που υποδεικνύεται στη 6.7.3.7.1 για το αέριο με την υψηλότερη μέγιστη επιτρεπτή πίεση από τα αέρια που επιτρέπεται να μεταφέρονται στο MEGC.

6.7.5.5 ***Χωρητικότητα των συσκευών εκτόνωσης***

6.7.5.5.1 Η συνδυασμένη χωρητικότητα παροχής των συσκευών εκτόνωσης πίεσης όταν προσαρμόζονται θα πρέπει να είναι επαρκώς τέτοια ώστε, σε κατάσταση πλήρους περικύκλωσης από φωτιά του MEGC, η πίεση (συμπεριλαμβανομένης της συνθήκης συσσώρευσης) μέσα στα στοιχεία να μην υπερβεί το 120% της καθορισμένης πίεσης εκτόνωσης της συσκευής. Ο τύπος που δίνεται στο CGA S-1.2.-2003 "Πρότυπα συσκευών εκτόνωσης πίεσης – Μέρος 2 – Φορτία και φορητές δεξαμενές για συμπιεσμένα αέρια" θα πρέπει να χρησιμοποιείται για τον υπολογισμό της ελάχιστης συνολικής χωρητικότητας ροής για το σύστημα των συσκευών εκτόνωσης πίεσης. Το CGA S-1.1-2003 " Πρότυπα συσκευών εκτόνωσης πίεσης – Μέρος 1 – Φιάλες για συμπιεσμένα υγροποιημένα αέρια" μπορεί να χρησιμοποιηθεί για των καθορισμό της πίεσης ανακούφισης των επιμέρους στοιχείων. Οι συσκευές εκτόνωσης με ελατήριο μπορούν να χρησιμοποιούνται για να επιτευχθεί η πλήρης χωρητικότητα εκτόνωσης που προδιαγράφεται. Στην περίπτωση MEGCs πολλαπλών χρήσεων, η συνδυασμένη χωρητικότητα παροχής των συσκευών εκτόνωσης πίεσης θα λαμβάνεται για το αέριο που απαιτεί την υψηλότερη χωρητικότητα παροχής από τα αέρια που επιτρέπεται να μεταφέρονται στα MEGCs.

6.7.5.5.2 Για τον καθορισμό της ολικής απαιτούμενης χωρητικότητας των συσκευών εκτόνωσης που εγκαθίσταται στα στοιχεία για τη μεταφορά υγροποιημένων αερίων, οι θερμοδυναμικές ιδιότητες του αερίοιυ θα πρέπει να λαμβάνονται υπόψη (βλέπε για παράδειγμα CGA S-1.2.-2003 "Πρότυπα συσκευών εκτόνωσης πίεσης – Μέρος 2 – Φορτία και φορητές δεξαμενές για συμπιεσμένα αέρια" για υγροποιημένα αέρια χαμηλής πίεσης και S-1.1-2003 " Πρότυπα συσκευών εκτόνωσης πίεσης – Μέρος 1 – Φιάλες για συμπιεσμένα υγροποιημένα αέρια" για υγροποιημένα αέρια υψηλής πίεσης).

6.7.5.6 ***Επισήμανση των συσκευών εκτόνωσης πίεσης***

6.7.5.6.1 Κάθε συσκευή εκτόνωσης πίεσης θα φέρει ευανάγνωστη και μόνιμη επισήμανση με τα παρακάτω στοιχεία:

(a) Το όνομα του κατασκευαστή και ο σχετικός αριθμός καταλόγου της συσκευής,

(b) Την πίεση και/ή θερμοκρασία στην οποία είναι ρυθμισμένη να εκτονώνει,

(c) Την ημερομηνία του τελευταίου ελέγχου.

6.7.5.6.2 Η ικανότητα ρυθμού ροής που υποδεικνύεται σε σήμανση πάνω στις συσκευές εκτόνωσης πίεσης με ελατήριο για χαμηλής πίεσης υγροποιημένα αέρια θα καθορίζεται σύμφωνα με το πρότυπο ISO 4126-1:1991.

6.7.5.7 ***Συνδέσεις με συσκευές εκτόνωσης πίεσης***

6.7.5.7.1 Οι συνδέσεις με τις συσκευές εκτόνωσης πίεσης θα είναι επαρκούς μεγέθους ώστε να επιτρέπει στην ουσία υπό εκτόνωση να περνάει ανεμπόδιστη στη συσκευή ασφαλείας. Καμιά βαλβίδα διακοπής δεν θα είναι εγκατεστημένη μεταξύ του στοιχείου και των συσκευών εκτόνωσης πίεσης εκτός από όπου παρέχονται εφεδρικές συσκευές για συντήρηση ή άλλους λόγους και οι βαλβίδες διακοπής που εξυπηρετούν τις συσκευές που χρησιμοποιούνται πραγματικά είναι κλειδωμένες στην ανοιχτή θέση ή οι βαλβίδες διακοπής είναι αλληλοσυνδεδεμένες έτσι ώστε τουλάχιστον μία από τις εφεδρικές τουλάχιστον είναι πάντα σε χρήση και ικανοποιεί τις απαιτήσεις της 6.7.5.5. Δεν θα υπάρχει εμπόδιο σε άνοιγμα που οδηγεί σε εξαέρωση ή συσκευή εκτόνωσης πίεσης που μπορεί να περιορίζει ή να κόβει τη ροή από το περίβλημα προς τη συσκευή αυτή. Εξαεριστικά ή

σωλήνες από τις διεξόδους της συσκευής εκτόνωσης πίεσης, όταν χρησιμοποιούνται, θα αποδίδουν τον ατμό ή υγρό υπό εκτόνωση στην ατμόσφαιρα σε συνθήκες ελάχιστης αντίθλιψης στις συσκευές εκτόνωσης.

6.7.5.8 ***Τοποθέτηση των συσκευών εκτόνωσης πίεσης***

6.7.5.8.1 Κάθε συσκευή εκτόνωσης πίεσης θα πρέπει, κάτω από συνθήκες μέγιστης πλήρωσης, να επικοινωνεί με το χώρο ατμών των στοιχείων για τη μεταφορά των υγροποιημένων αερίων. Οι συσκευές, όταν προσαρμόζονται, θα είναι έτσι τοποθετημένες ώστε να εξασφαλίζουν την ανεμπόδιστη εκτόνωση του διαφεύγοντος ατμού προ τα πάνω και να εμποδίζουν κάθε πρόσκρουση του του διαφεύγοντος αερίου ή υγρού στο MEGC, τα στοιχείο του ή το προσωπικό. Για εύφλεκτα, πυροφορικά και οξειδωτικά αέρια, ο διαφεύγων ατμός θα κατευθύνεται μακριά από το στοιχείο με τέτοιο τρόπο ώστε να μην προσκρούει στα άλλα στοιχεία. Προστατευτικές συσκευές ανθεκτικές σε θερμότητα που απομακρύνουν τη ροή του ατμού είναι επιτρεπτές εφόσον η απαιτούμενη χωρητικότητα της συσκευής εκτόνωσης δεν μειώνεται.

6.7.5.8.2 Θα λαμβάνονται μέτρα για την αποφυγή πρόσβασης στις συσκευές εκτόνωσης πίεσης από μη εξουσιοδοτημένα άτομα και για την προστασία των συσκευών από ζημιά λόγω ανατροπής του MEGC.

6.7.5.9 ***Συσκευές μετρήσεων***

6.7.5.9.1 Εκτός αν ένα MEGC πρόκειται να πληρώνεται κατά βάρος θα είναι εξοπλισμένη με μια ή περισσότερες συσκευές μετρήσεων. Γυάλινες συσκευές μέτρησης στάθμης και μετρητές από άλλο εύθραυστο υλικό, που είναι σε συνεχή επικοινωνία με τα περιεχόμενα της δεξαμενής δεν θα χρησιμοποιούνται.

6.7.5.10 ***Υποστηρίγματα φορητών δεξαμενών, πλαίσια, προσαρτήματα ανύψωσης και καθήλωσης***

6.7.5.10.1 Τα MEGCs θα είναι σχεδιασμένα και κατασκευασμένα με υποστηρικτική κατασκευή που παρέχει μια ασφαλή βάση κατά τη μεταφορά. Οι δυνάμεις που περιγράφονται στην 6.7.5.2.8 και ο συντελεστής ασφαλείας που αναφέρεται στην 6.7.5.2.10 θα λαμβάνονται υπόψη σε αυτό το μέρος του σχεδιασμού. Δοκοί, πλαίσια, βάσεις ή άλλες παρόμοιες κατασκευές είναι αποδεκτές.

6.7.5.10.2 Οι συνδυασμένες καταπονήσεις που προκαλούνται από τα σημεία στήριξης των στοιχείων (π.χ. βάσεις, πλαίσια, κλπ.) και τα προσαρτήματα ανύψωσης και καθήλωσης του MEGC δεν θα προκαλούν υπερβολική καταπόνηση σε κανένα τμήμα του περιβλήματος. Μόνιμα προσαρτήματα ανύψωσης και καθήλωσης θα είναι ενσωματωμένα σε όλα τα MEGCs. Σε καμμία περίπτωση δε θα πρέπει να είναι συγκολλημένα πάνω στα στοιχεία στηρίγματα ή προσαρτήματα .

6.7.5.10.3 Για το σχεδιασμό των υποστηριγμάτων και πλαισίων θα λαμβάνονται υπόψη οι επιπτώσεις περιβαλλοντικής διάβρωσης.

6.7.5.10.4 Όταν τα MEGCs δεν είναι προστατευμένα κατά τη μεταφορά, σύμφωνα με την 4.2.5.3, τα στοιχεία και ο εξοπλισμός εξυπηρέτησης θα είναι προστατευμένα έναντι ζημιάς που προκαλείται από πλευρική ή κατά μήκος κρούση ή ανατροπή. Τα εξωτερικά εξαρτήματα θα είναι προστατευμένα ώστε να αποκλείεται η διαφυγή των περιεχομένων των στοιχείων σε κρούση ή ανατροπή του MEGC πάνω στα εξαρτήματά του. Ειδιαίτερη προσοχή θα πρέπει να δίνεται στην προστασία του δικτύου σωληνώσεων. Παραδείγματα προστασίας περιλαμβάνουν:

(a) προστασία έναντι πλευρικής πρόσκρουσης που μπορεί να αποτελείται από επιμήκεις ράβδους (μπάρες),

(b) προστασία έναντι ανατροπής που μπορεί να αποτελείται από ενισχυτικούς δακτυλίους ή ράβδους (μπάρες) στερεωμένες διαγώνια στο πλαίσιο,

(c) προστασία έναντι πρόσκρουσης από όπισθεν που μπορεί να αποτελείται από προφυλακτήρα ή πλαίσιο,

(d) προστασία των στοιχείων και του εξοπλισμού εξυπηρέτησης έναντι ζημιάς λόγω κρούσης ή ανατροπής με χρήσης ενός πλαισίου ISO σύμφωνα με το πρότυπο ISO 1496-3:1995.

6.7.5.11 ***Έγκριση σχεδιασμού***

6.7.5.11.1 Η αρμόδια αρχή ή ο εξουσιοδοτημένος φορέας της θα εκδίδουν ένα πιστοποιητικό έγκρισης σχεδιασμού για κάθε νέο σχέδιο MEGC. Αυτό το πιστοποιητικό θα επιβεβαιώνει πως το MEGC επιθεωρήθηκε από την αρχή αυτή, είναι κατάλληλο για τον προοριζόμενο σκοπό του και ικανοποιεί τις απαιτήσεις αυτού του Κεφαλαίου, τις εφαρμόσιεμς διατάξεις για αέρια του Κεφ. 4.1 και της οδηγίας συσκευασίας P200. Όταν μια σειρά MEGCs κατασκευάζονται χωρίς αλλαγές στο σχεδιασμό, το πιστοποιητικό θα ισχύει για όλη τη σειρά. Το πιστοποιητικό θα αναφέρει την αναφορά ελέγχου του προτύπου, τα υλικά κατασκευής του δικτύου σωληνώσεων, τα πρότυπα με τα οποία έχουν κατασκευαστεί τα στοιχεία και έναν αριθμό έγκρισης. Ο αριθμός έγκρισης θα αποτελείται από το διακριτικό σήμα του κράτους στην επικράτεια του οποίου δόθηκε η έγκριση, δηλ. το διακριτικό σήμα για χρήση στη διεθνή κυκλοφορία όπως ορίζει η Σύμβαση περί οδικής κυκλοφορίας, Βιέννη 1968, και ένας αριθμός ταξινόμησης. Κάθε εναλλακτικός διακανονισμός σύμφωνα με την 6.7.1.2 θα υποδεικνύεται στο πιστοποιητικό. Μια έγκριση σχεδιασμού μπορεί να χρησιμεύσει για την έγκριση μικρότερων MEGCs από υλικά ίδιου είδους και πάχους, με ίδιες τεχνικές κατασκευής και πανομοιότυπα υποστηρίγματα, ισοδύναμα κλείστρα και άλλα παρελκόμενα.

6.7.5.11.2 Η αναφορά ελέγχου του προτύπου για την έγκριση σχεδιασμού θα περιλαμβάνει τουλάχιστον τα παρακάτω:

(a) Τα αποτελέσματα της σχετικής δοκιμής πλαισίου που περιγράφεται στο πρότυπο ISO 1496-3:1995,

(b) Τα αποτελέσματα της αρχικής επιθεώρησης και δοκιμής σύμφωνα με την 6.7.5.12.3,

(c) Τα αποτελέσματα της δοκιμής κρούσης της 6.7.5.12.1, και

(d) Έγγραφα πιστοποίησης που θα επικυρώνουν ότι οι κύλινδροι και οι σωλήνες συμμορφώνονται με τα εφαρμοζόμενα πρότυπα.

6.7.5.12 ***Επιθεώρηση και δοκιμές***

6.7.5.12.1 MEGCs που ικανοποιούν τον ορισμό του εμπορευματοκιβωτίου της Διεθνούς Σύμβασης για Ασφαλή Εμπορευματοκιβώτια (CSC), 1972, ως διορθώθηκε, δε θα πρέπει να χρησιμοποιούνται εκτός εάν είναι επιτυχώς αξιολογημένες υποβάλοντας αντιπροσωπευτικό πρωτότυπο κάθε σχεδιασμού σε Δοκιμή Δυναμικής, Διαμήκους Κρούσης που περιγράφεται στο Εγχειρίδιο Ελέγχων και Κριτηρίων, Μέρος 4, Τμήμα 41.

6.7.5.12.2 Τα στοιχεία και τα είδη του εξοπλισμού κάθε MEGC θα επιθεωρούνται και θα ελέγχονται πριν να τεθούν σε υπηρεσία για πρώτη φορά (αρχική επιθεώρηση και δοκιμή). Εφεξής, τα MEGCs θα ελέγχονται σε διαστήματα όχι μεγαλύτερα από πέντε χρόνια (5-ετής περιοδική επιθεώρηση και δοκιμή). Μια επιθεώρηση και δοκιμή κατ'εξαίρεση θα διενεργείται ανεξάρτητα από την τελευταία περιοδική επιθεώρηση και δοκιμή όταν αυτό είναι απαραίτητο σύμφωνα με την 6.7.5.12.5.

6.7.5.12.3 Η αρχική επιθεώρηση και δοκιμή ενός MEGC θα περιλαμβάνει έλεγχο των χαρακτηριστικών σχεδιασμού, μια εσωτερική και εξωτερική εξέταση του MEGC και των εξαρτημάτων της με κατάλληλη προσοχή στα μεταφερόμενα αέρια, και μια δοκιμή πίεσης αναφορικά με τις δοκιμές πίεσης σύμφωνα με την Οδηγία συσκευασίας P200 της 4.1.4.1. Η πίεση δοκιμής μπορεί να διεξαχθεί ως υδραυλική δοκιμή ή με χρήση άλλου υγρού ή αερίου σύμφωνα με την αρμόδια αρχή ή τον εξουσιοδοτημένο φορέα της. Πριν να τεθεί σε υπηρεσία το MEGC, μια δοκιμή στεγανότητας και ένας έλεγχος ικανοποιητικής λειτουργίας όλου του εξοπλισμού εξυπηρέτησης θα διενεργούνται επίσης. Όταν τα στοιχεία και τα εξαρτήματά τους έχουν δοκιμαστεί υπό πίεση χωριστά, θα υπόκεινται μαζί σε δοκιμή στεγανότητας μετά τη συναρμολόγηση.

6.7.5.12.4 Η 5-ετής περιοδική επιθεώρηση και δοκιμή θα περιλαμβάνει μια εσωτερική και εξωτερική εξέταση της κατασκευής, των στοιχείων και του εξοπλισμού εξυπηρέτησης, σύμφωνα με την 6.7.5.12.6. Τα στοιχεία και οι σωληνώσεις θα ελέγχονται με περιοδικότητα που καθορίζεται στην Οδηγία συσκευασίας P200 και σύμφωνα με τις διατάξεις που περιγράφονται στην 6.2.1.5. Όταν τα στοιχεία και ο εξοπλισμός έχουν δοκιμαστεί υπό πίεση χωριστά, θα υπόκεινται μαζί σε δοκιμή στεγανότητας μετά τη συναρμολόγηση.

6.7.5.12.5 Η επιθεώρηση και δοκιμή κατ'εξαίρεση είναι απαραίτητη όταν το MEGC παρουσιάζει ενδείξεις περιοχών που έχουν υποστεί βλάβες ή διάβρωση, ή διαρροή, ή άλλες συνθήκες που υποδεικνύουν μια ανεπάρκεια που θα μπορούσε να επηρεάσει την ακεραιότητα του MEGC. Η έκταση της επιθεώρησης και δοκιμής κατ'εξαίρεση θα εξαρτάται από το μέγεθος της βλάβης ή τη φθορά του MEGC. Θα περιλαμβάνει τουλάχιστον τις εξετάσεις που απαιτούνται στην 6.7.5.12.6.

6.7.5.12.6 Οι εσωτερικές και εξωτερικές εξετάσεις θα διασφαλίζουν ότι:

(a) Τα στοιχεία επιθεωρούνται εξωτερικά για σκασίματα, διάβρωση, ή γδαρσίματα, χτυπήματα, παραμορφώσεις, ελαττώματα στις συγκολλήσεις ή οποιεσδήποτε άλλες συνθήκες, συμπεριλαμβανομένης της διαρροής, που μπορούν να καταστήσουν το MEGC μη ασφαλές προς μεταφορά,

(b) Οι σωληνώσεις, βαλβίδες, και φλάντζες επιθεωρούνται για διαβρωμένες περιοχές, ελαττώματα και άλλες συνθήκες, συμπεριλαμβανομένης της διαρροής, που μπορούν να καταστήσουν το MEGC μη ασφαλές για πλήρωση, εκκένωση ή μεταφορά,

(c) μπουλόνια ή περικόχλια που λείπουν ή είναι χαλαρωμένα σε οποιαδήποτε ένωση φλάντζας ή κενή φλάντζα, αντικαθίστανται ή σφίγγονται,

(d) όλες οι συσκευές άμεσου ανάγκης και βαλβίδες δεν έχουν διάβρωση, παραμόρφωση και καμιά βλάβη ή ελάττωμα που θα μπορούσε να εμποδίσει την κανονική λειτουργία τους. Οι συσκευές κλεισίματος εξ αποστάσεως και οι βαλβίδες αυτόματου κλεισίματος θα τίθενται σε λειτουργία για να αποδείξουν την κανονική λειτουργία τους,

(f) οι απαιτούμενες επισημάνσεις πάνω στο MEGC είναι ευανάγνωστες και σύμφωνα με τις αρμόζουσες απαιτήσεις, και

(g) το πλαίσιο, υποστηρίγματα και διατάξεις για την ανύψωση του MEGC είναι σε ικανοποιητική κατάσταση.

6.7.5.12.7 Οι επιθεωρήσεις και δοκιμές στις 6.7.5.12.1, 6.7.5.12.3, 6.7.5.12.4 και 6.7.5.12.5 θα διενεργούνται ή θα εποπτεύονται από έναν ειδικό εγκεκριμένο από την αρμόδια αρχή ή τον εξουσιοδοτημένο φορέα της. Όταν η πίεση δοκιμής είναι μέρος της επιθεώρησης και

δοκιμής, η πίεση δοκιμής θα είναι η ενδεδειγμένη στην πινακίδα του MEGC. Υπό πίεση, το MEGC θα επιθεωρείται για τυχόν διαρροές στο περίβλημα, σωληνώσεις ή στον εξοπλισμό.

6.7.5.12.8 Όταν αποκαλύπτεται ένδειξη οποιασδήποτε μη ασφαλούς κατάστασης, το MEGC δεν θα επανατεθεί σε υπηρεσία έως να διορθωθεί, να επαναληφθεί η δοκιμή και να περάσει τη δοκιμή.

6.7.5.13 ***Επισήμανση***

6.7.5.13.1 Κάθε MEGC θα είναι εξοπλισμένο με μεταλλική πινακίδα ανθεκτική στη διάβρωση, μόνιμα στερεωμένη στο MEGC σε εμφανές μέρος εύκολα προσπελάσιμο για επιθεώρηση. Τα στοιχεία θα επισημαίνονται σύμφωνα με το Κεφ. 6.2. Κατ'ελάχιστο οι παρακάτω πληροφορίες θα υποδεικνύονται σε σήμανση πάνω στην πινακίδα με σφράγιση ή άλλη παρόμοια μέθοδο:

Χώρα κατασκευής
U Έγκριση Έγκριση για εναλλακτική διευθέτηση (βλέπε 6.7.1.2)
N Χώρα Αριθμός "AA"
Επωνυμία ή σήμα του κατασκευαστή
Αύξων αριθμός του κατασκευαστή
Εξουσιοδοτημένος φορέας για έγκριση σχεδιασμού
Έτος κατασκευής
Πίεση δοκιμής _____bar μετρητή
Εύρος θερμοκρασίας σχεδιασμού _____ °C με_____°C
Αριθμός στοιχείων
Συνολική χωρητικότητα νερού _____λίτρα
Αρχική ημερομηνία δοκιμής πίεσης και ταυτότητα επόπτη
Ημερομηνία και τύπος της πιο πρόσφατης περιοδικής δοκιμής (δοκιμών)
Μήνας _____ Έτος _____
Σφραγίδα ειδικού που διενήργησε ή επόπτευσε την πιο πρόσφατη δοκιμή

ΣΗΜΕΙΩΣΗ: *Μη μεταλλική πινακίδα μπορεί να στερεωθεί στα στοιχεία.*

6.7.5.13.2 Τα παρακάτω στοιχεία θα υποδεικνύονται σε μια μεταλλική πινακίδα καλά στερεωμένη πάνω στο MEGC:

Όνομα χειριστή
Μέγιστο επιτρεπτό βάρος φορτίου που επιτρέπεται _____kg
Πίεση λειτουργίας στους 15°C _____bar μετρητή
Μέγιστο επιτρεπτό μικτό βάρος (MPGM)_____kg
Απόβαρο _____kg

ΚΕΦΑΛΑΙΟ 6.8

ΑΠΑΙΤΗΣΕΙΣ ΓΙΑ ΤΗΝ ΚΑΤΑΣΚΕΥΗ, ΕΞΟΠΛΙΣΜΟ, ΕΓΚΡΙΣΗ ΤΥΠΟΥ, ΕΠΙΘΕΩΡΗΣΕΙΣ ΚΑΙ ΕΛΕΓΧΟΥΣ, ΚΑΙ ΣΗΜΑΝΣΗ ΤΩΝ ΣΤΑΘΕΡΩΝ ΔΕΞΑΜΕΝΩΝ (ΒΥΤΙΟΦΟΡΑ ΟΧΗΜΑΤΑ), ΑΠΟΣΥΝΑΡΜΟΛΟΓΟΥΜΕΝΩΝ ΔΕΞΑΜΕΝΩΝ ΚΑΙ ΔΕΞΑΜΕΝΩΝ-ΕΜΠΟΡΕΥΜΑΤΟΚΙΒΩΤΙΩΝ ΚΑΙ ΔΕΞΑΜΕΝΩΝ ΣΕ ΚΙΝΗΤΑ ΑΜΑΞΩΜΑΤΑ (SWAP BODIES), ΜΕ ΠΕΡΙΒΛΗΜΑΤΑ ΑΠΟ ΜΕΤΑΛΛΙΚΑ ΥΛΙΚΑ, ΚΑΙ ΟΧΗΜΑΤΩΝ ΜΕΤΑΦΟΡΑΣ ΣΥΣΤΟΙΧΙΑΣ ΔΟΧΕΙΩΝ ΚΑΙ ΠΟΛΛΑΠΛΩΝ ΣΤΟΙΧΕΙΩΝ ΕΜΠΟΡΕΥΜΑΤΟΚΙΒΩΤΙΩΝ ΑΕΡΙΩΝ (MEGCs)

ΣΗΜΕΙΩΣΗ: *Για φορητές δεξαμενές και UN πολλαπλών στοιχείων εμπορευματοκιβώτια αερίων (MEGCs) βλέπε Κεφάλαιο 6.7, για δεξαμενές από πλαστικό ενισχυμένο με ίνες βλέπε Κεφάλαιο 6.9, για δεξαμενές αποβλήτων που λειτουργούν υπό κενό βλέπε Κεφάλαιο 6.10.*

6.8.1 Πεδίο εφαρμογής

6.8.1.1 Οι απαιτήσεις σε όλο το πλάτος της σελίδας αφορούν τόσο σταθερές δεξαμενές (βυτιοφόρα οχήματα), όσο και αποσυναρμολογούμενες δεξαμενές και οχήματα μεταφοράς συστοιχίας δοχείων, και δεξαμενές- εμπορευματοκιβώτια, δεξαμενές σε κινητά αμαξώματα (swap bodies), και MEGCs. Αυτές που περιέχονται σε μια μόνο στήλη ισχύουν μόνο για:

- σταθερές δεξαμενές (βυτιοφόρα οχήματα), αποσυναρμολογούμενες δεξαμενές και οχήματα μεταφοράς συστοιχίας δοχείων (αριστερή στήλη)

- δεξαμενές- εμπορευματοκιβώτια, δεξαμενές σε κινητά αμαξώματα (swap bodies), και MEGCs (δεξιά στήλη).

6.8.1.2 Αυτές οι απαιτήσεις θα ισχύουν για

σταθερές δεξαμενές (βυτιοφόρα οχήματα), αποσυναρμολογούμενες δεξαμενές και οχήματα μεταφοράς συστοιχίας δοχείων	δεξαμενές- εμπορευματοκιβώτια, δεξαμενές σε κινητά αμαξώματα (swap bodies), και MEGCs

που χρησιμοποιούνται για τη μεταφορά αερίων, υγρών, κονιωδών ή κοκκωδών ουσιών.

6.8.1.3 Στην 6.8.2 υποδεικνύονται οι απαιτήσεις που ισχύουν για σταθερές δεξαμενές (βυτιοφόρα οχήματα), αποσυναρμολογούμενες δεξαμενές, δεξαμενές-εμπορευματοκιβώτια, δεξαμενές σε κινητά αμαξώματα (swap bodies) που προορίζονται για τη μεταφορά ουσιών όλων των Κλάσεων και οχήματα μεταφοράς συστοιχίας δοχείων και MEGCs για αέρια της Κλάσης 2. Στις 6.8.3 έως 6.8.5 περιέχονται ειδικές απαιτήσεις που συμπληρώνουν ή τροποποιούν τις απαιτήσεις της 6.8.2.

6.8.1.4 Για διατάξεις που αφορούν χρήση αυτών των δεξαμενών, βλέπε Κεφάλαιο 4.3.

6.8.2 Απαιτήσεις ισχύουσες για όλες τις Κλάσεις

6.8.2.1 ***Κατασκευή***

Βασικές αρχές

6.8.2.1.1 Τα περιβλήματα, τα προσαρτήματα αυτών και ο λειτουργικός και κατασκευαστικός εξοπλισμός τους θα σχεδιάζονται ώστε να αντέχουν χωρίς απώλεια περιεχομένου (εκτός από ποσότητες του αερίου που διαφεύγουν από τυχόν ειδικούς εξαεριστήρες):

- τις στατικές και δυναμικές εντάσεις σε κανονικές συνθήκες μεταφοράς όπως ορίζονται στις 6.8.2.1.2 και 6.8.2.1.13,

- τις προβλεπόμενες ελάχιστες εντάσεις όπως ορίζονται στην 6.8.2.1.15.

6.8.2.1.2	Οι δεξαμενές και τα μέσα πρόσδεσης αυτών θα είναι ικανά να απορροφούν, υπό το μέγιστο επιτρεπτό φορτίο, τις δυνάμεις που ασκούνται από: - προς την κατεύθυνση πορείας: το διπλάσιο του συνολικού βάρους, - σε ορθή γωνία με την κατεύθυνση πορείας: το συνολικό βάρος, - κατακόρυφα προς τα άνω: το συνολικό βάρος, - κατακόρυφα προς τα κάτω: το διπλάσιο του ολικού βάρους.	Οι δεξαμενές-εμπορευματοκιβώτια και τα μέσα πρόσδεσης αυτών θα είναι ικανά να απορροφούν, υπό το μέγιστο επιτρεπτό φορτίο, τις δυνάμεις τις ισοδύναμες με: - προς την κατεύθυνση πορείας: το διπλάσιο του συνολικού βάρους, - οριζόντια σε ορθή γωνία με την κατεύθυνση πορείας: το συνολικό βάρος, (όπου η κατεύθυνση πορείας δεν είναι ξεκάθαρη, το διπλάσιο του συνολικού βάρους προς την κάθε κατεύθυνση), - κατακόρυφα προς τα άνω: το συνολικό βάρος, - κατακόρυφα προς τα κάτω: το διπλάσιο του συνολικού βάρους.

6.8.2.1.3 Τα τοιχώματα των περιβλημάτων θα έχουν τουλάχιστον το πάχος που ορίζεται στις

6.8.2.1.17 έως 6.8.2.1.21 | 6.8.2.1.17 έως 6.8.2.1.20.

6.8.2.1.4 Τα περιβλήματα θα σχεδιάζονται και θα κατασκευάζονται σύμφωνα με τις απαιτήσεις των προτύπων που καταχωρούνται στην 6.8.2.6 ή του τεχνικού κώδικα αναγνωρισμένου από την αρμόδια αρχή σύμφωνα με την 6.8.2.7, στην οποία επιλέγεται το υλικό και ορίζεται το πάχος του περιβλήματος λαμβάνοντας υπόψη τις μέγιστες και ελάχιστες θερμοκρασίες πλήρωσης και εργασίας, αλλά οι ακόλουθες ελάχιστες απαιτήσεις των 6.8.2.1.6 έως 6.8.2.1.26 θα πρέπει να ικανοποιούνται.

6.8.2.1.5 Οι δεξαμενές που προβλέπεται να περιέχουν ορισμένες επικίνδυνες ουσίες θα τυγχάνουν πρόσθετης προστασίας. Αυτή είναι δυνατό να έχει τη μορφή πρόσθετου πάχους του περιβλήματος (αυξημένη πίεση υπολογισμού) που υποδεικνύεται λόγω των κινδύνων που ενέχουν οι εν λόγω ουσίες ή τη μορφή μιας προστατευτικής συσκευής (βλέπε τις ειδικές διατάξεις της 6.8.4).

6.8.2.1.6 Οι συγκολλήσεις θα γίνονται επιδέξια και θα προσφέρουν την πληρέστερη δυνατή ασφάλεια. Η εκτέλεση και ο έλεγχος των σημείων συγκόλλησης θα συμμορφώνονται με τις απαιτήσεις της 6.8.2.1.23.

6.8.2.1.7 Θα λαμβάνονται μέτρα για την προστασία των περιβλημάτων από τον κίνδυνο παραμόρφωσης σαν αποτέλεσμα αρνητικής εσωτερικής πίεσης. Περιβλήματα, άλλα από περιβλήματα σύμφωνα με την 6.8.2.2.6, σχεδιασμένα να είναι εξοπλισμένα με βαλβίδες κενού θα πρέπει να είναι ικανά να αντέξουν, χωρίς μόνιμη παραμόρφωση, μια εξωτερική πίεση όχι λιγότερη από 21 kPa (0.21 bar) πάνω από την εσωτερική πίεση. Περιβλήματα που χρησιμοποιούνται για τη μεταφορά στερεών ουσιών (σε σκόνη ή κόκκους) των ομάδων συσκευασίας II ή III, που δεν υγροποιούνται κατά τη μεταφορά, μπορούν να σχεδιαστούν για χαμηλότερη εξωτερική πίεση, αλλά όχι κατώτερη των 5 kPa (0,05 bar). Οι βαλβίδες

κενού θα πρέπει να έχουν ρυθμιστεί για να ανακουφίζουν σε προδιαγραφή κενού όχι μεγαλύτερη από τη σχεδιασμένη πίεση κενού της δεξαμενής. Περιβλήματα, τα οποία δεν έχουν σχεδιαστεί να είναι εξοπλισμένα με βαλβίδες κενού θα πρέπει να είναι ικανά να αντέξουν, χωρίς μόνιμη παραμόρφωση, μια εξωτερική πίεση όχι λιγότερη από 40 kPa (0.4 bar) πάνω από την εσωτερική πίεση.

Υλικά για περιβλήματα

6.8.2.1.8 Τα περιβλήματα θα κατασκευάζονται από κατάλληλα μεταλλικά υλικά τα οποία, εκτός εάν προβλέπονται διαφορετικά εύρη θερμοκρασίας στις διάφορες Κλάσεις, θα είναι ανθεκτικά σε ψαθυρή θραύση και στη ρηγμάτωση διάβρωσης λόγω καταπόνησης μεταξύ των -20 °C και +50 °C.

6.8.2.1.9 Τα υλικά περιβλημάτων ή των προστατευτικών επιστρώσεών τους τα οποία έρχονται σε επαφή με τα περιεχόμενα δεν θα περιέχουν ουσίες που είναι δυνατόν να αντιδράσουν επικίνδυνα με τα περιεχόμενα (βλέπε "Επικίνδυνη αντίδραση" στην 1.2.1), να σχηματίσουν επικίνδυνες ενώσεις, ή να εξασθενήσουν σημαντικά το υλικό.

Εάν η επαφή μεταξύ της μεταφερόμενης ουσίας και του υλικού που χρησιμοποιείται για την κατασκευή του περιβλήματος συνεπάγεται προοδευτική μείωση του πάχους των τοιχωμάτων, το πάχος αυτό θα αυξάνεται κατά την κατασκευή σε κατάλληλο βαθμό. Αυτό το πρόσθετο πάχος για την αναπλήρωση της διάβρωσης δεν θα λαμβάνεται υπόψη στον υπολογισμό του πάχους των τοιχωμάτων του περιβλήματος.

6.8.2.1.10 Για συγκολλημένα περιβλήματα θα χρησιμοποιούνται μόνο υλικά άψογης συγκολλησιμότητας των οποίων η επαρκής κρουστική αντοχή σε θερμοκρασία περιβάλλοντος –20 ºC μπορεί να είναι εγγυημένη, ιδίως στις ραφές συγκόλλησης και τις γειτονικές τους ζώνες.

Αν χρησιμοποιείται λεπτόκοκκος χάλυβας, η εγγυημένη τιμή της αντοχής ελαστικότητας Re δεν θα υπερβαίνει τα 460 N/mm^2 και η εγγυημένη τιμή του άνω ορίου της δύναμης εφελκυσμού Rm δεν θα υπερβαίνει τα 725 N/mm^2, σύμφωνα με τις προδιαγραφές του υλικού.

6.8.2.1.11 Λόγος του Re/Rm που υπερβαίνει το 0.85 δεν επιτρέπεται για χάλυβες που χρησιμοποιούνται στην κατασκευή συγκολλημένων δεξαμενών.

Re = φαινόμενη αντοχή ελαστικότητας για χάλυβες με σαφώς ορισμένο όριο διαρροής ή

Εγγυημένη αντοχή 0.2% για χάλυβες χωρίς σαφώς ορισμένο όριο διαρροής (1% για ωστενιτικούς χάλυβες)

Rm = αντοχή σε εφελκυσμό.

Οι τιμές που προδιαγράφονται στο πιστοποιητικό επιθεώρησης για το υλικό θα λαμβάνονται ως βάση για τον καθορισμό του λόγου αυτού ανά περίπτωση.

6.8.2.1.12 Για το χάλυβα, η επιμήκυνση κατά τη θραύση, σε ποσοστό επί τοις εκατό, δεν θα είναι μικρότερη από

$$\frac{10\,000}{\text{Καθορισμένη εφελκυστική αντοχή σε } N/mm^2}$$

αλλά σε κάθε περίπτωση για λεπτόκοκκους χάλυβες δεν θα είναι μικρότερη από 16% και για άλλους χάλυβες δεν θα είναι μικρότερη από 20%.
Για κράματα αλουμινίου η επιμήκυνση κατά τη θραύση δεν θα είναι μικρότερη από 12%[1].

Υπολογισμός του πάχους του περιβλήματος

6.8.2.1.13 Η πίεση στην οποία βασίζεται το πάχος του περιβλήματος δεν θα είναι μικρότερη από την πίεση υπολογισμού, αλλά οι εντάσεις που αναφέρονται στην 6.8.2.1.1 θα λαμβάνονται επίσης υπόψη και αν χρειάζεται, και οι ακόλουθες εντάσεις:

Στην περίπτωση οχημάτων όπου η δεξαμενή αποτελεί αυτοστηριζόμενο μέλος σε εντατική καταπόνηση, το περίβλημα θα σχεδιάζεται ώστε να αντέχει τις εντάσεις που επιβάλλονται από αυτό το λόγο επί πλέον των εντάσεων που προέρχονται από άλλες πηγές.	
Υπό αυτές τις εντάσεις, η ένταση στο σημείο του περιβλήματος με τη μέγιστη εντατική καταπόνηση και τα μέσα πρόσδεσής του δεν θα υπερβαίνει την τιμή σ που ορίζεται στην 6.8.2.1.16.	Υπό αυτές τις εντάσεις οι συντελεστές ασφαλείας που πρέπει να τηρούνται είναι οι ακόλουθοι: - για μέταλλα με σαφώς ορισμένο όριο διαρροής: συντελεστή ασφαλείας 1.5 σε σχέση με τη φαινόμενη αντοχή ελαστικότητας (διαρροής) ή - για μέταλλα χωρίς σαφώς ορισμένο όριο διαρροής: συντελεστή ασφαλείας 1.5 σε σχέση με την εγγυημένη 0.2% αντοχή (1% μέγιστη επιμήκυνση για ωστενιτικούς χάλυβες).

6.8.2.1.14 Η πίεση υπολογισμού είναι στο δεύτερο Μέρος του κώδικα (βλέπε 4.3.4.1) σύμφωνα με τη Στήλη (12) του Πίνακα Α του Κεφαλαίου 3.2.

Όταν εμφανίζεται το γράμμα "G", ισχύουν οι ακόλουθες απαιτήσεις:

(a) Περιβλήματα εκκένωσης διά της βαρύτητας προοριζόμενα για τη μεταφορά ουσιών με τάση ατμών που δεν υπερβαίνει τα 110 kPa (1.1 bar) (απόλυτη πίεση) στους 50 ºC θα σχεδιάζονται για πίεση υπολογισμού διπλάσια της στατικής πίεσης της προς μεταφορά ουσίας αλλά όχι μικρότερη από το διπλάσιο της στατικής πίεσης του νερού.

(b) Περιβλήματα πλήρωσης με πίεση ή εκκένωσης με πίεση προοριζόμενα για τη μεταφορά ουσιών με τάση ατμών που δεν υπερβαίνει τα 110 kPa (1.1 bar) (απόλυτη πίεση) στους 50 ºC θα σχεδιάζονται για πίεση υπολογισμού ίση προς 1.3 φορές την πίεση πλήρωσης ή εκκένωσης.

---

[1] *Στην περίπτωση μετάλλου σε φύλλο ο άξονας του εφελκυστικού δοκιμίου θα είναι σε ορθή γωνία προς την κατεύθυνση κυλίσεως. Η μόνιμη επιμήκυνση κατά τη θραύση θα μετράται σε δοκίμια κυκλικής διατομής στα οποία το μήκος μέτρησης l ισούται προς πέντε φορές τη διάμετρο d (l = 5d), εάν χρησιμοποιούνται δοκίμια ορθογωνικής διατομής, το μήκος μέτρησης θα υπολογίζεται από τον τύπο*

$$l = 5{,}65\sqrt{F_o},$$

όπου F_o συμβολίζει την αρχική επιφάνεια διατομής του δοκιμίου.

Όταν η αριθμητική τιμή της ελάχιστης πίεσης υπολογισμού δίνεται (πίεση μετρητή) το περίβλημα θα σχεδιάζεται για αυτήν την πίεση που δεν θα είναι μικρότερη από 1.3 φορές την πίεση πλήρωσης ή εκκένωσης. Οι ακόλουθες ελάχιστες απαιτήσεις ισχύουν σε αυτές τις περιπτώσεις:

(c) Περιβλήματα προοριζόμενα για τη μεταφορά ουσιών με τάση ατμών μεγαλύτερη από 110 kPa (1.1 bar) αλλά όχι μεγαλύτερη από 175 kPa (1.75 bar) (απόλυτη πίεση) στους 50 °C, οποιοδήποτε και αν είναι το σύστημα πλήρωσης ή εκκένωσης αυτών, θα σχεδιάζονται για πίεση υπολογισμού όχι μικρότερη από 150 kPa (1.5 bar) πίεση μετρητή ή 1.3 φορές την πίεση πλήρωσης ή εκκένωσης, τη μεγαλύτερη από τις δύο.

(d) Περιβλήματα προοριζόμενα για τη μεταφορά ουσιών με τάση ατμών μεγαλύτερη από 175 kPa (1.75 bar) (απόλυτη πίεση) στους 50 °C, οποιοδήποτε και αν είναι το σύστημα πλήρωσης ή εκκένωσης αυτών, θα σχεδιάζονται για πίεση υπολογισμού ίση προς 1.3 φορές την πίεση πλήρωσης ή εκκένωσης αλλά όχι μικρότερη από 0.4 MPa (4 bar) (πίεση μετρητή).

6.8.2.1.15 Στην πίεση δοκιμής, η τάση σ (σίγμα) στο δυσμενέστερα καταπονούμενο σημείο του περιβλήματος δεν θα υπερβαίνει τα κατά υλικό οριζόμενα όρια που προβλέπονται παρακάτω. Θα αφήνεται περιθώριο για τυχόν εξασθένηση λόγω των συγκολλήσεων.

6.8.2.1.16 Για όλα τα μέταλλα και κράματα, η τάση σ στην πίεση δοκιμής θα είναι χαμηλότερη από τη μικρότερη από τις τιμές που δίνουν οι ακόλουθοι τύποι:

$$\sigma \leq 0.75\ Re \text{ ή } \sigma \leq 0.5\ Rm$$

όπου

Re = φαινόμενη τάση διαρροής για χάλυβες με σαφώς ορισμένο όριο διαρροής ή

εγγυημένη 0.2% αντοχή για χάλυβες χωρίς σαφώς ορισμένο όριο διαρροής (1% για ωστενιτικούς χάλυβες)

Rm = εφελκυστική αντοχή.

Για τις τιμές των Re και Rm προς χρήση θα καθορίζονται ελάχιστες τιμές αναλόγως των προδιαγραφών των υλικών. Εάν δεν υπάρχει προδιαγραφή υλικού για το εν λόγω μέταλλο ή κράμα, οι τιμές των Re και Rm που χρησιμοποιούνται θα εγκρίνονται από την αρμόδια αρχή ή από φορέα ορισμένο από εκείνη την αρχή.

Όταν χρησιμοποιούνται ωστενιτικοί χάλυβες, οι καθορισμένες ελάχιστες τιμές σύμφωνα με τις προδιαγραφές του υλικού μπορεί να υπερβαίνονται κατά 15% το πολύ, εάν αυτές οι ανώτερες τιμές βεβαιώνονται στο πιστοποιητικό επιθεώρησης. Οι ελάχιστες τιμές δε θα πρέπει, παρ' όλα αυτά, να υπερβαίνονται όταν εφαρμόζεται ο τύπος της 6.8.2.1.18.

Ελάχιστο πάχος περιβλήματος

6.8.2.1.17 Το πάχος περιβλήματος δεν θα είναι μικρότερο από τη μεγαλύτερη των τιμών που καθορίζονται από τους ακόλουθους τύπους:

$$e = \frac{P_T D}{2\sigma\lambda} \qquad \left| \qquad e = \frac{P_C D}{2\sigma} \right.$$

όπου:

e = ελάχιστο πάχος περιβλήματος σε mm

P_T = πίεση δοκιμής σε MPa

P_C = πίεση υπολογισμού σε MPa όπως ορίζεται στην 6.8.2.1.14

D = εσωτερική διάμετρος περιβλήματος σε mm

σ = επιτρεπόμενη τάση, όπως ορίζεται στην 6.8.2.1.16, σε N/mm^2

λ = συντελεστής, ίσος με ή που δεν υπερβαίνει το 1, που λαμβάνει υπόψη τυχόν εξασθένηση λόγω των συγκολλήσεων και που συνδέεται με τις μεθόδους επιθεώρησης που περιγράφονται στην 6.8.2.1.23.

Το πάχος δεν θα είναι σε καμία περίπτωση μικρότερο από το οριζόμενο στις

6.8.2.1.18 έως 6.8.2.1.21.	6.8.2.1.18 έως 6.8.2.1.20.

6.8.2.1.18

Τα περιβλήματα κυκλικής διατομής με διάμετρο[2] όχι μεγαλύτερη των 1.80 m, εκτός από τα αναφερόμενα στην 6.8.2.1.21 δεν θα είναι κάτω από 5 mm σε πάχος εάν είναι από μαλακό χάλυβα [3], ή από ισοδύναμο πάχος εάν είναι από άλλο μέταλλο.

Όπου η διάμετρος είναι μεγαλύτερη από 1.80 m, το πάχος αυτό θα αυξάνεται σε 6 mm πλην των περιπτώσεων περιβλημάτων προοριζόμενων για τη μεταφορά κονιωδών ή κοκκωδών ουσιών, εάν το περίβλημα είναι από μαλακό χάλυβα ή σε ισοδύναμο πάχος εάν το περίβλημα είναι από άλλο μέταλλο.

Τα περιβλήματα δεν θα έχουν πάχος μικρότερο από 5 mm αν είναι από μαλακό χάλυβα **[22]** (σύμφωνα με τις απαιτήσεις των 6.8.2.1.11 και 6.8.2.1.12) ή από ισοδύναμο πάχος εάν είναι από άλλο μέταλλο. Όπου η διάμετρος είναι μεγαλύτερη από 1.80 m, το πάχος αυτό θα αυξάνεται σε 6 mm πλην των περιπτώσεων δεξαμενών προοριζόμενων για τη μεταφορά κονιωδών ή κοκκωδών ουσιών, εάν το περίβλημα είναι από μαλακό χάλυβα **[22]** ή σε ισοδύναμο πάχος εάν το περίβλημα είναι από άλλο μέταλλο.

Όποιο μέταλλο και αν χρησιμοποιείται, το πάχος του περιβλήματος δεν θα είναι σε καμία περίπτωση μικρότερο των 3 mm.

"Ισοδύναμο πάχος" σημαίνει το πάχος που λαμβάνεται από τον ακόλουθο τύπο: [4]

$$e_1 = \frac{464\, e_0}{\sqrt[3]{(R_{m1}A_1)^2}}$$

---

[2] *Για περιβλήματα μη κυκλικής διατομής, π.χ. κιβωτοειδή ή ελλειψοειδή περιβλήματα, οι σχετικές διάμετροι θα ανταποκρίνονται στις υπολογιζόμενες βάσει κυκλικών διατομών του ιδίου εμβαδού. Για τέτοια σχήματα διατομών η ακτίνα κυρτότητας του τοιχώματος του περιβλήματος δεν θα υπερβαίνει τα 2 000 mm στα πλάγια ή τα 3 000 mm στο άνω και κάτω μέρος.*

[3] *Για τους ορισμούς του "μαλακού χάλυβα" και "χάλυβα αναφοράς" βλέπε 1.2.1.*

[4] *Ο τύπος αυτός εξάγεται από το γενικό τύπο:*

$$e_1 = e_0 \sqrt[3]{\left(\frac{R_{m0}A_0}{R_{m1}A_1}\right)^2} \qquad \left| \qquad e_1 = e_0 \sqrt[3]{\frac{R_{m0}A_0}{R_{m1}A_1}} \right.$$

6.8.2.1.19	Όπου προβλέπεται η προστασία του περιβλήματος έναντι βλάβης από πλευρική πρόσκρουση ή ανατροπή σύμφωνα με την 6.8.2.1.20, η αρμόδια αρχή μπορεί να επιτρέψει να μειωθούν τα προαναφερόμενα ελάχιστα πάχη αναλόγως της προβλεπόμενης προστασίας, εντούτοις, τα εν λόγω πάχη δεν θα είναι μικρότερα από 3 mm στην περίπτωση μαλακού χάλυβα [3] ή από ισοδύναμο πάχος στην περίπτωση άλλων υλικών, για περιβλήματα όχι μεγαλύτερα από 1.80 m σε διάμετρο. Για περιβλήματα με διάμετρο που υπερβαίνει τα 1.80 m το προαναφερόμενο ελάχιστο πάχος θα αυξάνεται στα 4 mm στην περίπτωση μαλακού χάλυβα [3] και σε ισοδύναμο πάχος στην περίπτωση άλλου μετάλλου.	Όπου προβλέπεται προστασία της δεξαμενής έναντι βλάβης σύμφωνα με την 6.8.2.1.20, η αρμόδια αρχή μπορεί να επιτρέψει να μειωθούν τα προαναφερόμενα ελάχιστα πάχη αναλόγως της προβλεπόμενης προστασίας, εντούτοις, τα εν λόγω πάχη δεν θα είναι μικρότερα από 3 mm στην περίπτωση μαλακού χάλυβα [3], ή από ισοδύναμο πάχος στην περίπτωση άλλων υλικών, για περιβλήματα όχι μεγαλύτερα από 1.80 m σε διάμετρο. Για περιβλήματα με διάμετρο που υπερβαίνει τα 1.80 m το προαναφερόμενο ελάχιστο πάχος θα αυξάνεται στα 4 mm στην περίπτωση μαλακού χάλυβα [3], και σε ισοδύναμο πάχος στην περίπτωση άλλου μετάλλου.
	Ισοδύναμο πάχος σημαίνει το πάχος που δίνεται από τον τύπο στην 6.8.2.1.18.	Ισοδύναμο πάχος σημαίνει το πάχος που δίνεται από τον τύπο στην 6.8.2.1.18.
	Πλην των περιπτώσεων για τις οποίες υπάρχει πρόβλεψη στην 6.8.2.1.21, το πάχος των περιβλημάτων με προστασία έναντι βλάβης σύμφωνα με την 6.8.2.1.20 (a) ή (b) δεν θα είναι μικρότερο από τις τιμές στον παρακάτω Πίνακα.	Το πάχος των περιβλημάτων με προστασία έναντι βλάβης σύμφωνα με την 6.8.2.1.20 δεν θα είναι μικρότερο από τις τιμές στον παρακάτω Πίνακα.

	Διάμετρος περιβλήματος	**≤ 1.80 m**	**> 1.80 m**
Χάλυβας	Ωστενιτικοί ανοξείδωτοι χάλυβες	2.5 mm	3 mm

όπου

e = *ελάχιστο πάχος περιβλήματος για το επιλεγμένο μέταλλο, σε mm,*

e_o = *ελάχιστο πάχος περιβλήματος για μαλακό χάλυβα, σε mm, σύμφωνα με τις 6.8.2.1.18 και 6.8.2.1.19,*

Rm_o = *370 (εφελκυστική αντοχή για χάλυβα αναφοράς, βλέπε ορισμό στην 1.2.1, σε N/mm^2),*

A_o = *27 (επιμήκυνση σε θραύση για χάλυβα αναφοράς, σε %),*

Rm_1 = *ελάχιστη εφελκυστική αντοχή για το επιλεγμένο μέταλλο, σε N/mm^2, και*

A_1 = *ελάχιστη επιμήκυνση σε θραύση για το επιλεγμένο μέταλλο υπό εφελκυστική τάση, σε %.*

[3] *Για τους ορισμούς του "μαλακού χάλυβα" και "χάλυβα αναφοράς" βλέπε 1.2.1.*

[3] *Για τους ορισμούς του "μαλακού χάλυβα" και "χάλυβα αναφοράς" βλέπε 1.2.1.*

	Άλλοι χάλυβες	3 mm	4 mm
	Κράματα αλουμινίου	4 mm	5 mm
	Καθαρό αλουμίνιο 99.80%	6 mm	8 mm

6.8.2.1.20 Για δεξαμενές που κατασκευάστηκαν μετά την 1 Ιανουαρίου 1990, υπάρχει προστασία έναντι βλάβης όπως ορίζεται στην 6.8.2.1.19 όπου λαμβάνονται τα ακόλουθα μέτρα ή ισοδύναμα μέτρα:

(a) Για δεξαμενές προοριζόμενες για τη μεταφορά κονιωδών ή κοκκωδών ουσιών, η προστασία έναντι βλάβης θα πρέπει να ικανοποιεί την αρμόδια αρχή.

Η προστασία που αναφέρεται στην 6.8.2.1.19 μπορεί να αποτελείται από:

- συνολική εξωτερική κατασκευαστική προστασία όπως στην κατασκευή "σάντουιτς", όπου η επένδυση στερεώνεται στο περίβλημα ή

- κατασκευή στην οποία το περίβλημα υποστηρίζεται από πλήρη σκελετό που περιλαμβάνει διαμήκη και εγκάρσια δομικά μέλη, ή

- κατασκευή διπλού τοιχώματος.

(b) Για δεξαμενές προοριζόμενες για τη μεταφορά άλλων ουσιών, υπάρχει προστασία έναντι βλάβης όταν:

1. για περιβλήματα με κυκλική ή ελλειψοειδή διατομή που έχουν μέγιστη ακτίνα καμπυλότητας 2 m, το περίβλημα θα είναι εξοπλισμένο με ενισχυτικά μέλη που συμπεριλαμβάνουν χωρίσματα, πλάκες διογκώσεως ή εξωτερικούς ή εσωτερικούς δακτυλίους, τοποθετημένους έτσι ώστε να ικανοποιείται τουλάχιστον ένας από τους ακόλουθους όρους:

   - Απόσταση μεταξύ δύο συνεχόμενων ενισχυτικών στοιχείων όχι πάνω από 1.75 m.

   - Όγκος περιεχόμενος μεταξύ δύο χωρισμάτων ή πλακών διογκώσεως όχι μεγαλύτερος από 7 500 l.

   Η κατακόρυφη διατομή του δακτυλίου, μαζί με το αντίστοιχο μέσο σύνδεσης, θα έχει ροπή αντιστάσεως τουλάχιστον 10 cm^3.

Όπου οι δεξαμενές έχουν διπλά τοιχώματα, ο ενδιάμεσος χώρος θα είναι κενό αέρος, το συνολικό πάχος του εξωτερικού μεταλλικού τοιχώματος και του τοιχώματος του περιβλήματος θα αντιστοιχεί στο ελάχιστο πάχος τοιχώματος που ορίζεται στην 6.8.2.1.18, με το πάχος του τοιχώματος του ίδιου του περιβλήματος να μην είναι μικρότερο από αυτό που ορίζεται στην 6.8.2.1.19.

Όπου οι δεξαμενές έχουν διπλά τοιχώματα με ενδιάμεση στρώση στερεών υλικών πάχους τουλάχιστον 50 mm, το εξωτερικό τοίχωμα θα έχει πάχος όχι μικρότερο από 0.5 mm αν είναι από μαλακό χάλυβα [3] ή τουλάχιστον 2 mm αν είναι από πλαστικό υλικό ενισχυμένο με ίνες γυαλιού. Στερεός αφρός με ικανότητα απορρόφησης κρούσης παρόμοια, παραδείγματος χάριν, με αυτή του αφρού πολυουρεθάνης, μπορεί να χρησιμοποιείται ως η ενδιάμεση στρώση στερεού υλικού.

[3] *Για τους ορισμούς του "μαλακού χάλυβα" και "χάλυβα αναφοράς" βλέπε 1.2.1.*

Οι εξωτερικοί δακτύλιοι δεν θα έχουν προεξέχοντα άκρα με ακτίνα μικρότερη των 2.5 mm.

Τα χωρίσματα και οι πλάκες διογκώσεως θα είναι σύμφωνα με τις απαιτήσεις της 6.8.2.1.22.

Το πάχος των χωρισμάτων και πλακών διογκώσεως δεν θα είναι σε καμία περίπτωση μικρότερο από εκείνο του περιβλήματος.

2. Για δεξαμενές κατασκευασμένες με διπλά τοιχώματα, με το ενδιάμεσο διάστημα εκκενωμένο από τον αέρα, το ολικό πάχος του εξωτερικού μεταλλικού τοιχώματος και του τοιχώματος του περιβλήματος αντιστοιχεί στο πάχος τοιχώματος που προβλέπεται στην 6.8.2.1.18, και το πάχος τοιχώματος του περιβλήματος αυτού καθ'εαυτού δεν είναι μικρότερο από το ελάχιστο πάχος που προβλέπεται στην 6.8.2.1.19.

3. Για δεξαμενές κατασκευασμένες με διπλά τοιχώματα που έχουν ενδιάμεση στρώση από στερεά υλικά πάχους τουλάχιστον 50 mm, το εξωτερικό τοίχωμα έχει πάχος τουλάχιστον 0.5 mm μαλακού χάλυβα[3] ή τουλάχιστον 2 mm πλαστικού υλικού ενισχυμένου με ίνες υάλου. Στερεός αφρός (με ικανότητα απορρόφησης προσκρούσεων παρόμοια, παραδείγματος χάριν, με αυτή του αφρού πολυουρεθάνης) μπορεί να χρησιμοποιηθεί ως ενδιάμεση στρώση στερεού υλικού.

4. Περιβλήματα με σχήματα εκτός από αυτά του 1, ιδίως κιβωτοειδείς δεξαμενές, είναι εξοπλισμένα, γύρω από το καθ'ύψος μέσον τους και για ποσοστό τουλάχιστον 30% του ύψους τους με πρόσθετη προστασία σχεδιασμένη με τέτοιο τρόπο ώστε να προσφέρει ειδική επανατακτικότητα τουλάχιστον ίση

[3] *Για τους ορισμούς του "μαλακού χάλυβα" και "χάλυβα αναφοράς" βλέπε 1.2.1.*

με εκείνη περιβλήματος κατασκευασμένου με μαλακό χάλυβα[3] πάχους 5 mm (για διάμετρο περιβλήματος που δεν υπερβαίνει τα 1.80 m) ή 6 mm (για διάμετρο περιβλήματος που υπερβαίνει τα 1.80 m). Η πρόσθετη προστασία θα ασκείται διαρκώς στο εξωτερικό του περιβλήματος.

Αυτή η απαίτηση θα θεωρείται ότι έχει ικανοποιηθεί χωρίς περαιτέρω απόδειξη της ειδικής επανατακτικότητας όταν η πρόσθετη προστασία περιλαμβάνει τη συγκόλληση πλάκας του ίδιου υλικού με το περίβλημα στην προς ενίσχυση περιοχή, ούτως ώστε το ελάχιστο πάχος τοιχώματος να είναι σύμφωνο με την 6.8.2.1.18.

Η προστασία αυτή εξαρτάται από τις πιθανές εντάσεις που ασκούνται σε περιβλήματα μαλακού χάλυβα στην περίπτωση ατυχήματος, όπου τα άκρα και τα τοιχώματα έχουν πάχος τουλάχιστον 5 mm για διάμετρο που δεν υπερβαίνει τα 1.80 m ή τουλάχιστον 6 mm για διάμετρο που υπερβαίνει τα 1.80 m. Εάν χρησιμοποιείται άλλο μέταλλο, το ισοδύναμο πάχος θα λαμβάνεται σύμφωνα με τον τύπο της 6.8.2.1.18.

Για αποσυναρμολογούμενες δεξαμενές δεν απαιτείται αυτή η προστασία όταν προστατεύονται σε όλες τις πλευρές από τα ανατρεπόμενα πλευρικά τοιχώματα των φερόντων οχημάτων.

6.8.2.1.21 Το πάχος των περιβλημάτων που έχουν σχεδιασθεί σύμφωνα με την 6.8.2.1.14 (a) που είτε είναι μικρότερο από 5000 λίτρα σε χωρητικότητα είτε χωρίζονται σε στεγανά διαμερίσματα μοναδιαίας χωρητικότητας όχι μεγαλύτερης 5 000 λίτρα μπορεί να προσαρμόζεται σε επίπεδο το οποίο, εκτός εάν προβλέπεται διαφορετικά στις 6.8.3 ή 6.8.4, εντούτοις δεν θα είναι μικρότερο από την κατάλληλη τιμή από αυτές που εμφανίζονται στον ακόλουθο Πίνακα:

Μέγιστη ακτίνα καμπυλότητας του περιβλήματος (m)	Χωρητικότητα του περιβλήματος ή του διαμερίσματος αυτού (m^3)	Ελάχιστο πάχος (mm)
		Μαλακός χάλυβας
≤ 2	≤ 5.0	3
2 - 3	≤ 3.5	3
	> 3.5 αλλά ≤ 5.0	4

Όπου χρησιμοποιείται μέταλλο εκτός από μαλακό χάλυβα[3], το πάχος θα καθορίζεται από τον τύπο ισοδυναμίας που δίνεται στην 6.8.2.1.18. και δεν θα είναι σε καμιά περίπτωση μικρότερο τις τιμές που δίνονται στον ακόλουθο πίνακα:

	Μέγιστη ακτίνα καμπυλότητας του περιβλήματος (m)	≤2	2-3	2-3
	Χωρητικότητα του περιβλήματος ή του διαμερίσματος αυτού (m^3)	≤5	≤3.5	>3.5 αλλά ≤5
Ελάχιστο πάχος περιβλήματος	Ωστενιτικοί ανοξείδωτοι χάλυβες	2.5mm	2.5mm	3mm
	Άλλα μέταλλα	3mm	3mm	4mm
	Κράματα αλουμινίου	4mm	4mm	5mm
	Καθαρό αλουμίνιου κατά 99.80%	6mm	6mm	8mm

Το πάχος των χωρισμάτων και των πλακών διόγκωσης δεν θα είναι σε καμιά περίπτωση

[3] *Για τους ορισμούς του "μαλακού χάλυβα" και "χάλυβα αναφοράς" βλέπε 1.2.1.*

μικρότερο από αυτό του περιβλήματος.

6.8.2.1.22 Οι πλάκες διόγκωσης και τα χωρίσματα θα είναι κοίλα, με βάθος κοιλώματος όχι μικρότερο από 10 cm, ή θα είναι πτυχωμένα, ανάγλυφα ή με άλλο τρόπο ενισχυμένα ώστε να δίνουν ισοδύναμη αντοχή. Η επιφάνεια της πλάκας διόγκωσης θα είναι τουλάχιστον 70% του εμβαδού της διατομής της δεξαμενής στην οποία είναι προσαρτημένη η πλάκα διόγκωσης.

Συγκόλληση και επιθεώρηση συγκολλήσεων

6.8.2.1.23 Η ικανότητα του κατασκευαστή για τη διενέργεια εργασιών συγκολλήσεως θα είναι αναγνωρισμένη από την αρμόδια αρχή. Η συγκόλληση θα γίνεται από ειδικευμένους συγκολλητές που χρησιμοποιούν διαδικασία συγκολλήσεως της οποίας η αποτελεσματικότητα (περιλαμβανομένων τυχόν απαιτουμένων θερμαντικών διεργασιών) έχει επιδειχθεί με δοκιμή. Θα διεξάγονται μη καταστρεπτικές δοκιμές με ραδιογραφία ή με υπερήχους, οι οποίες πρέπει να επιβεβαιώσουν ότι η ποιότητα της συγκολλήσεως είναι η ενδεικνυόμενη για τις καταπονήσεις.

Οι ακόλουθοι έλεγχοι θα γίνονται σύμφωνα με την τιμή του συντελεστή λ που χρησιμοποιείται στον καθορισμό του πάχους του περιβλήματος στην 6.8.2.1.17:

λ = 0.8: οι λωρίδες συγκολλήσεως θα επιβλέπονται όσο είναι δυνατόν οπτικά και στις δύο πλευρές και υποβάλλονται σε μη καταστρεπτικό δειγματοληπτικό έλεγχο σημείων. Θα ελέγχονται όλες οι συγκολλημένες συνδέσεις "Τ" που μαζί με το συνολικό μήκος της συγκόλλησης που εξετάζεται δεν θα πρέπει να είναι λιγότερο από 10% του αθροίσματος του μήκους όλων των διαμήκων, περιφερικών και ακτινωτών (στα άκρα των δεξαμενών) συγκολλήσεων θα ελέγχονται.

λ = 0.9: όπου όλες οι κατά μήκος λωρίδες σε όλο το μήκος τους, όλες οι ενώσεις, 25% των κυκλικών λωρίδων, και οι συγκολλήσεις για τη συναρμολόγηση ειδών εξοπλισμού μεγάλης διαμέτρου υποβάλλονται σε μη καταστρεπτικούς ελέγχους. Οι λωρίδες θα ελέγχονται οπτικά και από τις δύο πλευρές όσο αυτό είναι δυνατό,

λ = 1: όπου όλες οι λωρίδες θα υποβάλλονται σε μη καταστρεπτικούς ελέγχους και ελέγχονται όσο αυτό είναι δυνατόν οπτικά και από τις δύο πλευρές. Θα αφαιρείται ένα τεμάχιο δοκιμής συγκολλήσεως.

Όπου η αρμόδια αρχή έχει αμφιβολίες σχετικά με την ποιότητα των λωρίδων συγκολλήσεως, μπορεί να απαιτήσει πρόσθετους ελέγχους.

Άλλες κατασκευαστικές απαιτήσεις

6.8.2.1.24 Η προστατευτική επένδυση θα είναι έτσι σχεδιασμένη ώστε η στεγανότητά της να είναι ανέπαφη, ανεξάρτητα από την παραμόρφωση που είναι δυνατό να συμβεί υπό κανονικές συνθήκες μεταφοράς (βλέπε 6.8.2.1.2).

6.8.2.1.25 Η θερμική μόνωση θα είναι έτσι σχεδιασμένη ώστε να μην εμποδίζει την πρόσβαση σε, ή τη λειτουργία των συσκευών εκκένωσης και πλήρωσης και των βαλβίδων ασφαλείας.

6.8.2.1.26 Αν τα περιβλήματα που προορίζονται για τη μεταφορά εύφλεκτων υγρών με σημείο ανάφλεξης όχι πάνω από 61ºC έχουν μη μεταλλικές προστατευτικές επενδύσεις (εσωτερικές στρώσεις), τα περιβλήματα και οι προστατευτικές επενδύσεις θα είναι έτσι σχεδιασμένα ώστε να μην υπάρχει κίνδυνος ανάφλεξης από ηλεκτροστατικά φορτία.

6.8.2.1.27 Τα περιβλήματα που προορίζονται για τη μεταφορά υγρών με σημείο ανάφλεξης όχι πάνω από 61 °C ή για τη μεταφορά εύφλεκτων αερίων, ή για τα UN 1361 άνθρακα ή UN 1361 αιθάλη, ομάδα συσκευασίας II, θα ενώνεται με τη βάση μέσω μιας τουλάχιστον καλής ηλεκτρικής σύνδεσης. Θα αποφεύγεται κάθε επαφή με μέταλλο που μπορεί να προκαλέσει ηλεκτροχημική οξείδωση. Τα περιβλήματα θα διαθέτουν τουλάχιστον ένα εξάρτημα γειώσεως που θα επισημαίνεται σαφώς με το σύμβολο " ⏚ ", ικανό να συνδεθεί ηλεκτρικά.

Όλα τα μέρη μιας δεξαμενής-εμπορευματοκιβωτίου που προορίζεται για τη μεταφορά υγρών με σημείο ανάφλεξης όχι πάνω από 61° C, εύφλεκτα αέρια, ή τα UN 1361 άνθρακας ή UN 1361 αιθάλη, ομάδα συσκευασίας II, θα έχουν τη δυνατότητα να γειωθούν ηλεκτρικά. Θα αποφεύγεται κάθε επαφή με μέταλλο που μπορεί να προκαλέσει ηλεκτροχημική οξείδωση.

6.8.2.1.28 *Προστασία των εξαρτημάτων που βρίσκονται στο άνω μέρος της δεξαμενής*

Τα εξαρτήματα και προσαρτήματα που τοποθετούνται στο άνω μέρος της δεξαμενής θα προστατεύονται έναντι βλάβης προκαλούμενης από ανατροπή. Η προστασία αυτή μπορεί να πάρει τη μορφή ενισχυτικών δακτυλίων, προστατευτικών κουβουκλίων ή εγκαρσίων ή επιμηκών μελών σχήματος τέτοιου ώστε να παρέχεται αποτελεσματική προστασία.

6.8.2.2 Είδη εξοπλισμού

6.8.2.2.1 Κατάλληλα μη μεταλλικά υλικά μπορούν να χρησιμοποιούνται για την κατασκευή εξοπλισμού εξυπηρέτησης και δομικού εξοπλισμού.

Τα είδη εξοπλισμού θα είναι τακτοποιημένα κατά τρόπο ώστε να προστατεύονται κατά του κινδύνου ξεβιδώματος ή της βλάβης στη διάρκεια της μεταφοράς ή του χειρισμού. Θα έχουν κατάλληλο βαθμό ασφαλείας συγκρίσιμο με εκείνο των ίδιων των περιβλημάτων και ειδικότερα:

- θα είναι συμβατά με τις μεταφερόμενες ουσίες και
- θα ικανοποιούν τις απαιτήσεις της 6.8.2.1.1.

Η σωλήνωση θα είναι σχεδιασμένη, κατασκευασμένη και εγκατεστημένη με τρόπο ώστε να αποφεύγεται ο κίνδυνος ζημιάς λόγω θερμικής διόγκωσης και συστολής, μηχανικό χτύπημα και δόνηση.

Όσο το δυνατό περισσότερα λειτουργούντα μέρη θα εξυπηρετούνται από το μικρότερο δυνατό αριθμό ανοιγμάτων στο τοίχωμα του

Η στεγανότητα του εξοπλισμού εξυπηρέτησης θα εξασφαλίζεται ακόμη και στην περίπτωση ανατροπής της δεξαμενής-

περιβλήματος. Η στεγανότητα του εξοπλισμού εξυπηρέτησης συμπεριλαμβανομένου του πώματος (κάλυμμα) των ανοιγμάτων επιθεώρησης θα εξασφαλίζεται ακόμη και στην περίπτωση ανατροπής της δεξαμενής, λαμβάνοντας υπόψη τις δυνάμεις λόγω μιας πρόσκρουσης (όπως επιτάχυνση και δυναμική πίεση). Επιτρέπεται πάραυτα μια περιορισμένη απελευθέρωση των περιεχομένων της δεξαμενής λόγω κορύφωσης της πίεσης κατά την κρούση.	εμπορευματοκιβωτίου.

Τα παρεμβύσματα (φλάντζες) θα είναι κατασκευασμένα από υλικό συμβατό με τη μεταφερόμενη ουσία και θα αντικαθίστανται μόλις μειωθεί η αποτελεσματικότητά τους, παραδείγματος χάριν λόγω γηράνσεως.

Τα παρεμβύσματα (φλάντζες) που εξασφαλίζουν τη στεγανότητα των εξαρτημάτων τα οποία χρειάζονται χειρισμό κατά την κανονική χρήση των δεξαμενών θα σχεδιάζονται και θα τοποθετούνται κατά τέτοιο τρόπο ώστε να μην τους προκαλεί βλάβη ο χειρισμός των εξαρτημάτων στα οποία είναι ενσωματωμένα.

6.8.2.2.2 Κάθε άνοιγμα που εκκενώνεται ή γεμίζεται από τον πυθμένα σε δεξαμενές που αναφέρονται στη Στήλη (12) του Πίνακα Α του Κεφαλαίου 3.2 με κωδικό δεξαμενής που περιλαμβάνει το γράμμα "Α" στο τρίτο μέρος του (βλέπε 4.3.4.1.1) και, στην περίπτωση περιβλημάτων με διαμερίσματα που εκκενώνονται από τον πυθμένα, κάθε διαμέρισμα, θα είναι εξοπλισμένο με δύο ανεξάρτητες μεταξύ τους δικλείδες, τοποθετημένες σε σειρά, αποτελούμενες από

- μια εξωτερική βαλβίδα διακοπής με σωλήνωση από ελατό μεταλλικό υλικό και
- μια συσκευή κλεισίματος στο άκρο κάθε σωλήνα που μπορεί να είναι βιδωτά βύσματα, κενά παρεμβύσματα (φλάντζες) ή άλλη ισοδύναμη συσκευή. Η συσκευή κλεισίματος θα πρέπει να είναι επαρκώς σφικτή ώστε η ουσία να μεταφέρεται δίχως απώλεια. Μέτρα θα πρέπει να λαμβάνονται ώστε να καθιστούν δυνατή την ασφαλή απελευθέρωση της πίεσης στη σωλήνα εκκένωσης πριν η συσκευή κλεισίματος αφαιρεθεί εντελώς.

Κάθε άνοιγμα που εκκενώνεται ή γεμίζεται από τον πυθμένα σε δεξαμενές που αναφέρονται στη Στήλη (12) του Πίνακα Α του Κεφαλαίου 3.2 με κωδικό δεξαμενής που περιλαμβάνει το γράμμα "Β" στο τρίτο μέρος του (βλέπε 4.3.3.1.1 ή 4.3.4.1.1) θα είναι εξοπλισμένο με τουλάχιστον τρεις ανεξάρτητες μεταξύ τους δικλείδες, τοποθετημένες σε σειρά, αποτελούμενες από

- μια εσωτερική βαλβίδα διακοπής, π.χ. μια βαλβίδα διακοπής στερεωμένη στο εσωτερικό του περιβλήματος ή σε συγκολλημένη φλάντζα ή βοηθητική φλάντζα,
- μια εξωτερική βαλβίδα διακοπής ή άλλη ισοδύναμη συσκευή[5]

Μία στο άκρο κάθε σωλήνα	Όσο κοντύτερα στο περίβλημα γίνεται

και

[5] *Στην περίπτωση δεξαμενών- εμπορευματοκιβωτίων με χωρητικότητα λιγότερη από 1 m^3, η εξωτερική βαλβίδα διακοπής ή άλλη ισοδύναμη συσκευή μπορεί να αντικατασταθεί από κενό παρέμβυσμα (φλάντζα).*

- μια συσκευή κλεισίματος στο άκρο κάθε σωλήνα, που μπορεί να είναι βιδωτό βύσμα, κενό παρέμβυσμα (φλάντζα) ή άλλη ισοδύναμη συσκευή. Η συσκευή κλεισίματος θα πρέπει να είναι επαρκώς σφικτή ώστε η ουσία να μεταφέρεται δίχως απώλεια. Μέτρα θα πρέπει να λαμβάνονται ώστε να καθιστούν δυνατή την ασφαλή απελευθέρωση της πίεσης στη σωλήνα εκκένωσης πριν η συσκευή κλεισίματος αφαιρεθεί εντελώς.

Πάραυτα, στην περίπτωση δεξαμενών που προορίζονται για τη μεταφορά ορισμένων κρυσταλλοποιήσιμων ή εξαιρετικά ιξωδών ουσιών, και περιβλημάτων με επίχρισμα από εβονίτη ή θερμοπλαστικό, η εσωτερική βαλβίδα διακοπής μπορεί να αντικατασταθεί με εξωτερική βαλβίδα διακοπής με πρόσθετη προστασία.

Η εσωτερική βαλβίδα διακοπής θα μπορεί να ενεργοποιείται από πάνω ή από κάτω. Εάν είναι δυνατό, η ρύθμιση - ανοικτή ή κλειστή - της εσωτερικής βαλβίδας διακοπής θα μπορεί να επαληθευθεί από το έδαφος και στις δύο περιπτώσεις. Οι συσκευές ελέγχου της εσωτερικής βαλβίδας διακοπής θα είναι έτσι σχεδιασμένες ώστε να εμποδίζουν οποιοδήποτε ακούσιο άνοιγμα λόγω πρόσκρουσης ή αναπάντεχης ενέργειας.

Η εσωτερική δικλείδα πρέπει να εξακολουθεί να λειτουργεί στην περίπτωση βλάβης του εξωτερικού συστήματος χειρισμού.

Για την αποφυγή οποιασδήποτε απώλειας των περιεχομένων σε περίπτωση βλάβης στα εξωτερικά εξαρτήματα (σωλήνες, πλευρικές συσκευές κλεισίματος), η εσωτερική βαλβίδα διακοπής και η έδρασή της θα προστατεύονται έναντι του κινδύνου να ξεβιδωθούν λόγω εξωτερικών καταπονήσεων ή θα σχεδιάζονται έτσι ώστε να τις αντέχουν. Οι συσκευές πλήρωσης και εκκένωσης (περιλαμβανομένων των παρεμβυσμάτων ή βιδωτών βυσμάτων) και προστατευτικών πωμάτων (εάν υπάρχουν) θα μπορούν να ασφαλίζονται έναντι αιφνιδίου ανοίγματος.

Η θέση και/ή η κατεύθυνση κλεισίματος των βαλβίδων υπερχείλισης πρέπει να είναι εμφανής.

Όλα τα ανοίγματα των δεξαμενών που αναφέρονται στη Στήλη (12) του Πίνακα Α του Κεφαλαίου 3.2 με κωδικό δεξαμενής που περιλαμβάνει το γράμμα "C" ή "D" στο τρίτο μέρος του (βλέπε 4.3.3.1.1 και 4.3.4.1.1) θα βρίσκονται πάνω από τη στάθμη του υγρού. Αυτές οι δεξαμενές δεν θα έχουν σωλήνες ή διασυνδέσεις με σωλήνες κάτω από τη στάθμη του υγρού. Τα ανοίγματα καθαρισμού (οπές-οδηγοί) είναι, εντούτοις, επιτρεπτά στο κάτω μέρος του περιβλήματος για δεξαμενές που αναφέρονται με κωδικό δεξαμενής που περιλαμβάνει το γράμμα "C" στο τρίτο μέρος του. Το άνοιγμα αυτό πρέπει να μπορεί να σφραγίζεται με παρέμβυσμα (φλάντζα) κλεισμένο έτσι ώστε να είναι στεγανό και ο σχεδιασμός του πρέπει να είναι εγκεκριμένος από την αρμόδια αρχή ή από φορέα που θα έχει ορίσει η αρχή αυτή.

6.8.2.2.3 Οι δεξαμενές που δεν κλείνουν ερμητικά μπορεί να εξοπλιστούν με βαλβίδες κενού για να αποφευχθεί η δημιουργία απαράδεκτα αρνητικής εσωτερικής πίεσης· αυτές οι βαλβίδες εκτόνωσης πίεσης ρυθμίζονται έτσι ώστε να εκτονώνονται σε τιμή κενού που δεν υπερβαίνει την πίεση κενού για την οποία έχει σχεδιαστεί η δεξαμενή (βλέπε 6.8.2.1.7). Οι ερμητικά κλειστές δεξαμενές δεν μπορούν να εξοπλιστούν με βαλβίδες κενού. Πάραυτα, δεξαμενές με κωδικό δεξαμενής SGAH, S4AH ή L4BH, προσαρμοσμένες με βαλβίδες κενού οι οποίες ανοίγουν με αρνητική πίεση όχι μικρότερη από 21 kPa (0.21 bar) θα πρέπει να θεωρούνται ως ερμητικά κλειστές. Για δεξαμενές που προορίζονται για τη μεταφορά στερεών ουσιών (κονιωδών ή κοκκωδών) των ομάδων συσκευασίας II ή III μόνο, οι οποίες δεν υγροποιούνται κατά τη μεταφορά, η αρνητική πίεση μπορεί να μειωθεί σε όχι λιγότερο από 5 kPa (0.05bar).

Βαλβίδες κενού που χρησιμοποιούνται σε δεξαμενές που προορίζονται για τη μεταφορά ουσιών που ικανοποιούν τα κριτήρια της Κλάσης 3 για το σημείο ανάφλεξης, θα πρέπει να εμποδίζουν το άμεσο πέρασμα της φλόγας μέσα στη δεξαμενή, ή το περίβλημα της δεξαμενής θα πρέπει να είναι ικανό να αντέξει, δίχως διαρροή, μια έκρηξη προκαλούμενη από το πέρασμα της φλόγας.

6.8.2.2.4 Το περίβλημα ή κάθε ένα από τα διαμερίσματά του θα έχουν άνοιγμα αρκετά μεγάλο ώστε να μπορεί να γίνει επιθεώρηση.

6.8.2.2.5 *(Δεσμευμένο)*

6.8.2.2.6 Δεξαμενές προοριζόμενες για τη μεταφορά υγρών με τάση ατμών όχι μεγαλύτερη από 110 kPa (1.1 bar) (απόλυτη) στους 50 °C θα έχουν σύστημα εξαερισμού και συσκευή ασφαλείας για να αποφεύγεται η εκροή των περιεχομένων σε περίπτωση που το περίβλημα ανατραπεί, διαφορετικά πρέπει να συμφωνούν με τις απαιτήσεις των 6.8.2.2.7 ή 6.8.2.2.8.

6.8.2.2.7 Δεξαμενές προοριζόμενες για τη μεταφορά υγρών με τάση ατμών μεγαλύτερη από 110 kPa (1.1 bar) αλλά όχι μεγαλύτερη από 175 kPa (1.75 bar) (απόλυτη) στους 50 °C θα έχουν συσκευή ασφαλείας ορισμένη κατ`ελάχιστο στα 150 kPa (1.5 bar) (πίεση μετρητή) και η οποία θα είναι εντελώς ανοιχτή σε πίεση που δεν υπερβαίνει την πίεση δοκιμής, διαφορετικά θα συμμορφώνονται με τις απαιτήσεις της 6.8.2.2.8.

6.8.2.2.8 Δεξαμενές προοριζόμενες για τη μεταφορά υγρών με τάση ατμών μεγαλύτερη από 175 kPa (1.75 bar) αλλά όχι μεγαλύτερη από 300 kPa (3 bar) (απόλυτη) στους 50 °C θα έχουν συσκευή ασφαλείας ορισμένη κατ`ελάχιστο στα 300 kPa (3 bar) πίεση μετρητή και η οποία θα είναι εντελώς ανοιχτή σε πίεση που δεν υπερβαίνει την πίεση δοκιμής, διαφορετικά θα είναι ερμητικά κλειστές[6].

[6] *Για τον ορισμό της "ερμητικά κλειστής δεξαμενής" βλέπε 1.2.1.*

6.8.2.2.9 Κινητά μέρη όπως καλύμματα, κλείστρα κ.λ.π., τα οποία μπορεί να έλθουν σε επαφή τριβής ή κρούσης με περιβλήματα αλουμινίου προοριζόμενα για τη μεταφορά εύφλεκτων υγρών με σημείο ανάφλεξης μικρότερο ή ίσο των 61 °C ή για τη μεταφορά εύφλεκτων αερίων δεν επιτρέπεται να είναι κατασκευασμένα από απροστάτευτο οξειδούμενο χάλυβα.

6.8.2.2.10 Αν οι δεξαμενές που απαιτείται να είναι ερμητικά κλειστές είναι εφοδιασμένες με βαλβίδες ασφαλείας, πριν από αυτές υπάρχει δίσκος διάρρηξης και ικανοποιούνται οι παρακάτω όροι:

Η διάταξη του δίσκου διάρρηξης και της βαλβίδας ασφαλείας είναι τέτοια ώστε να ικανοποιείται η αρμόδια αρχή. Στο χώρο μεταξύ του δίσκου διάρρηξης και της βαλβίδας ασφαλείας τοποθετείται μετρητής πίεσης ή άλλος κατάλληλος μετρητής για να επιτρέψει την ανίχνευση τυχόν ρήγματος, διάτρησης ή διαρροής του δίσκου που μπορεί να διαταράξει την λειτουργία της βαλβίδας ασφαλείας.

6.8.2.3 Έγκριση τύπου

6.8.2.3.1 Η αρμόδια αρχή ή φορέας ορισμένος από την αρχή αυτή θα εκδίδει για κάθε νέο τύπο οχήματος- δεξαμενής, δεξαμενής -εμπορευματοκιβωτίου, ηλεκτροκίνητου οχήματος με συσσωρευτή ή MEGC πιστοποιητικό που θα βεβαιώνει ότι ο τύπος, περιλαμβανομένων των μέσων πρόσδεσης, είναι κατάλληλος για το σκοπό για τον οποίο προορίζεται και ικανοποιεί τις κατασκευαστικές απαιτήσεις της 6.8.2.1, τις απαιτήσεις εξοπλισμού της 6.8.2.2 και τους ειδικούς όρους για κάθε Κλάση μεταφερομένων ουσιών.

Το πιστοποιητικό θα δείχνει:

- τα αποτελέσματα της δοκιμής,
- τον αριθμό έγκρισης για τον τύπο,

  Ο αριθμός έγκρισης θα αποτελείται από το διακριτικό σήμα[7] της χώρας στης οποίας την επικράτεια δόθηκε η έγκριση και αριθμός ταξινόμησης του οχήματος.

- τον κωδικό δεξαμενής σύμφωνα με τις 4.3.3.1.1 ή 4.3.4.1.1,
- τους αλφαριθμικούς κωδικούς των ειδικών απαιτήσεων κατασκευαστικής (TC), εξοπλισμού (TE) και έγκρισης τύπου (TA) της παραγ. 6.8.4, οι οποίοι φαίνονται στη στήλη (13) του Πίνακα Α του Κεφαλαίου 3.2 για εκείνες τις ουσίες προς μεταφορά για τις οποίες η δεξαμενή έχει εγκριθεί,
- αν χρειάζεται, οι ουσίες και/ ή ομάδα ουσιών για τη μεταφορά των οποίων η δεξαμενή έχει εγκριθεί. Αυτές θα φαίνονται με τη χημική τους ονομασία ή την αντίστοιχη ομαδική καταχώρηση (βλέπε 2.1.1.2), μαζί με την ταξινόμησή τους (Κλάση, Κωδικός καταχώρησης και ομάδα συσκευασίας). Με εξαίρεση τις ουσίες της Κλάσης 2 και αυτών που αναφέρονται στην 4.3.4.1.3, ο κατάλογος των εγκεκριμένων ουσιών μπορεί να παραλειφθεί. Σε τέτοιες περιπτώσεις, οι ομάδες ουσιών που επιτρέπονται με βάση τον κωδικό δεξαμενής που υποδεικνύεται στην εκλογικευμένη προσέγγιση της 4.3.4.1.2 θα γίνονται αποδεκτές προς μεταφορά λαμβάνοντας υπόψη τυχόν σχετικές ειδικές διατάξεις.

---

[7] *Διακριτικό σήμα για χρήση στη διεθνή κυκλοφορία που προδιαγράφεται από τη Σύμβαση Περί Οδικής Κυκλοφορίας (Βιέννη, 1968).*

Οι ουσίες που αναφέρονται στο πιστοποιητικό ή οι ομάδες ουσιών που εγκρίθηκαν χάριν της εκλογικευμένης προσέγγισης θα είναι γενικά συμβατές με τα χαρακτηριστικά της δεξαμενής. Θα περιλαμβάνεται μια επιφύλαξη στο πιστοποιητικό αν δεν ήταν δυνατό να διενεργηθεί αυτή η συμβατότητα όταν εκδόθηκε ο τύπος έγκρισης.

Ένα αντίγραφο του πιστοποιητικού θα πρέπει να πρασαρτάται στο αρχείο δεξαμενής για κάθε δεξαμενή, όχημα μεταφοράς συστοιχίας δοχείων ή MEGC που κατασκευάζεται (βλέπε 4.3.2.1.7).

6.8.2.3.2 Αν οι δεξαμενές, τα οχήματα μεταφοράς συστοιχίας δοχείων ή τα MECGs κατασκευάζονται σε σειρά χωρίς τροποποίηση η έγκριση αυτή θα ισχύει για δεξαμενές, οχήματα μεταφοράς συστοιχίας δοχείων ή MECGs που κατασκευάστηκαν σε σειρά ή σύμφωνα με το πρότυπο.

Μια έγκριση τύπου μπορεί εντούτοις να χρησιμεύσει για την έγκριση δεξαμενών με περιορισμένες αποκλίσεις στο σχεδιασμό που είτε μειώνουν τα φορτία και τις καταπονήσεις στις δεξαμενές (π.χ. μειωμένη πίεση, μειωμένο βάρος, μειωμένος όγκος) ή αυξάνουν την ασφάλεια της κατασκευής (π.χ. αυξημένο πάχος περιβλήματος, περισσότερες πλάκες διόγκωσης, μειωμένη διάμετρος ανοιγμάτων). Οι περιορισμένες αποκλίσεις θα περιγράφονται σαφώς στο πιστοποιητικό έγκρισης τύπου.

6.8.2.4 ***Επιθεωρήσεις και δοκιμές***

6.8.2.4.1 Τα περιβλήματα και ο εξοπλισμός τους υποβάλλονται είτε από κοινού ή χωριστά σε αρχική επιθεώρηση πριν να τεθούν σε λειτουργία. Η επιθεώρηση αυτή θα περιλαμβάνει:

- έλεγχο της συμφωνίας προς τον εγκεκριμένο τύπο,
- έλεγχο των χαρακτηριστικών σχεδιασμού[8],
- εξέταση των εσωτερικών και εξωτερικών συνθηκών,
- δοκιμή υδραυλικής πίεσης[9] στην πίεση δοκιμής που αναγράφεται στην πινακίδα που αναφέρεται στην 6.8.2.5.1, και
- έλεγχο στεγανότητας και έλεγχο της ικανοποιητικής λειτουργίας του εξοπλισμού.

[8] *Ο έλεγχος των χαρακτηριστικών σχεδιασμού θα περιλαμβάνει επίσης για περιβλήματα που απαιτούν πίεση δοκιμής 1 MPa (10 bar) ή μεγαλύτερη, τη λήψη δοκιμίων συγκόλλησης (δειγμάτων εργασίας) σύμφωνα με την 6.8.2.1.23 και τις δοκιμές στην 6.8.5.*

[9] *Σε ειδικές περιπτώσεις και με τη σύμφωνη γνώμη του εγκεκριμένου από την αρμόδια αρχή ειδικού, η δοκιμή υδραυλικής πίεσης μπορεί να αντικατασταθεί από δοκιμή πίεσης χρησιμοποιώντας άλλο υγρό ή αέριο, όπου τέτοια λειτουργία δεν συνεπάγεται τυχόν κίνδυνο.*

- έλεγχο στεγανότητας και έλεγχο της ικανοποιητικής λειτουργίας του εξοπλισμού.

Εκτός από την περίπτωση της Κλάσης 2, η πίεση ελέγχου για τη δοκιμή υδραυλικής πίεσης εξαρτάτα από την πίεση υπολογισμού και θα πρέπει να είναι ταυλάχιστον ίση με την πίεση που καθορίζεται ακολούθως:

Πίεση υπολογισμού (bar)	**Πίεση δοκιμής (bar)**
G^{10}	G^{10}
1.5	1.5
2.65	2.65
4	4
10	4
15	4
21	10 (4^{11})

Οι ελάχιστες πιέσεις δοκιμής για την Κλάση 2δίνονται στον Πίνακα αερίων και αερίων μειγμάτων στην 4.3.3.2.5.

Η δοκιμή υδραυλικής πίεσης θα διενεργείται στο περίβλημα ως όλο και χωριστά σε κάθε διαμέρισμα διαχωρισμένων περιβλημάτων.

Η δοκιμή υδραυλικής πίεσης θα διενεργείται σε κάθε διαμέρισμα σε πίεση όχι μικρότερη από 1.3 φορές την ελάχιστη πίεση εργασίας.

Η δοκιμή υδραυλικής πίεσης θα διενεργείται πρίν την εγκατάσταση θερμικής μόνωσης όταν αυτή είναι απαραίτητη.

Εάν τα περιβλήματα και ο εξοπλισμός τους δοκιμάζονται χωριστά, θα υποβάλλονται από κοινού μετά τη συναρμολόγηση σε δοκιμή στεγανότητας σύμφωνα με την 6.8.2.4.3.

Η δοκιμή στεγανότητας θα διενεργείται χωριστά σε κάθε διαμέρισμα των περιβλημάτων με διαμερίσματα.

6.8.2.4.2 Τα περιβλήματα και ο εξοπλισμός τους θα υποβάλλονται σε περιοδικές επιθεωρήσεις όχι αργότερα από έξι έτη | πέντε έτη.

Αυτές οι περιοδικές επιθεωρήσεις θα περιλαμβάνουν:

- Εξωτερική και εσωτερική εξέταση
- Έλεγχο στεγανότητας σύμφωνα με την 6.8.2.4.3 του περιβλήματος με τον εξοπλισμό του και έλεγχο της ικανοποιητικής λειτουργίας ολόκληρου του εξοπλισμού.
- Ως γενικό κανόνα, δοκιμή υδραυλικής πίεσης[9] (για την πίεση δοκιμής περιβλημάτων και διαμερισμάτων εάν υπάρχουν, βλέπε 6.8.2.4.1).

Η επένδυση για θερμική ή άλλη μόνωση θα απομακρύνεται μόνο στο βαθμό που απαιτείται για την αξιόπιστη αποτίμηση των χαρακτηριστικών του περιβλήματος.

Στην περίπτωση δεξαμενών προοριζόμενων για τη μεταφορά κονιωδών ή κοκκωδών ουσιών, και με τη σύμφωνη γνώμη του εγκεκριμένου από την Αρμόδια Αρχή ειδικού, οι περιοδικές δοκιμές υδραυλικής πίεσης μπορεί να παραλείπονται και να αντικαθίστανται από δοκιμές στεγανότητας σύμφωνα με την 6.8.2.4.3, σε αποτελεσματική εσωτερική πίεση τουλάχιστον ίση με τη μέγιστη πίεση λειτουργίας.

6.8.2.4.3 Τα περιβλήματα και ο εξοπλισμός τους θα υπόκεινται σε ενδιάμεσες επιθεωρήσεις

τουλάχιστον

κάθε τρία έτη. | δυόμιση έτη.

μετά την αρχική επιθεώρηση και κάθε περιοδική επιθεώρηση. Αυτές οι περιοδικές επιθεωρήσεις μπορούν να γίνονται εντός τριών μηνών προ ή μετά την ορισθείσα ημερομηνία.

Πάντως, η ενδιάμεση επιθεώρηση μπορεί να γίνεται οποτεδήποτε πριν από την ορισθείσα ημερομηνία.

Εάν μία ενδιάμεση επιθεώρηση γίνει πάνω από τρεις μήνες προ της ορισθείσης ημερομηνίας, μία άλλη ενδιάμεση επιθεώρηση θα γίνει το αργότερο

τρία έτη | δυόμιση έτη

μετά από αυτή την ημερομηνία.

Αυτές οι ενδιάμεσες επιθεωρήσεις θα περιλαμβάνουν δοκιμή στεγανότητας του περιβλήματος με τον εξοπλισμό του και έλεγχο της ικανοποιητικής λειτουργίας ολοκλήρου του εξοπλισμού.Για το σκοπό αυτό η δεξαμενή θα υπόκειται σε πραγματική εσωτερική πίεση τουλάχιστον ίση με τη μέγιστη πίεση εργασίας. Για δεξαμενές που προορίζονται για τη μεταφορά υγρών ή στερεών σε κοκκώδη ή κονιώδη κατάσταση, όταν χρησιμοποιείται ένα αέριο για τη δοκιμή στεγανότητας, αυτή θα πρέπει να διενεργείται σε πίεση τουλάχιστον ίση με το 25% της μέγιστης πίεσης λειτουργίας. Σε όλες τις περιπτώσεις, δεν θα πρέπει να είναι μικρότερη από 20 kPa (0.2 bar) (πίεση μετρητή).

Για δεξαμενές που διαθέτουν συστήματα εξαερισμού και συσκευή ασφαλείας για την αποτροπή της διαρροής των περιεχομένων εάν η δεξαμενή αναποδογυριστεί, η πίεση για τη δοκιμή στεγανότητας θα είναι ίση προς τη στατική πίεση της ουσίας πλήρωσης.

Η δοκιμή στεγανότητας θα διενεργείται χωριστά σε κάθε διαμέρισμα των περιβλημάτων με διαμερίσματα.

6.8.2.4.4 Όποτε η ασφάλεια της δεξαμενής ή του εξοπλισμού της μπορεί να έχει μειωθεί συνεπεία επισκευών, μετατροπών ή ατυχήματος, θα διενεργείται έκτακτος έλεγχος.
Αν γίνει ένας έκτακτος έλεγχος που ικανοποιεί τις απαιτήσεις της 6.8.2.4.2, τότε ο έκτακτος έλεγχος μπορεί να θεωρηθεί ότι είναι περιοδική επιθεώρηση. Αν έχει γίνει ένας έκτακτος έλεγχος που ικανοποιεί τις απαιτήσεις της 6.8.2.4.3, τότε ο έκτακτος έλεγχος μπορεί να θεωρηθεί σαν ενδιάμεση επιθεώρηση.

6.8.2.4.5 Οι δοκιμές, επιθεωρήσεις και έλεγχοι σύμφωνα με τις 6.8.2.4.1 έως 6.8.2.4.4 θα διενεργούνται από τον εγκεκριμένο από την αρμόδια αρχή ειδικό. Θα εκδίδονται πιστοποιητικά που θα εμφανίζουν τα αποτελέσματα των εργασιών αυτών ακόμη και στην περίπτωση αρνητικών αποτελεσμάτων. Αυτά τα πιστοποιητικά θα αναφέρονται στον κατάλογο ουσιών των οποίων επιτρέπεται η μεταφορά σε αυτήν τη δεξαμενή ή στον κωδικό δεξαμενής και τους αλφαριθμικούς κώδικες των ειδικών διατάξεων σύμφωνα με την 6.8.2.3.

Ένα αντίγραφο του πιστοποιητικού θα πρέπει να πρασαρτάται στο αρχείο δεξαμενής για κάθε δεξαμενή, όχημα μεταφοράς συστοιχίας δοχείων ή MEGC που κατασκευάζεται (βλέπε 4.3.2.1.7).

6.8.2.5 ***Επισήμανση***

6.8.2.5.1 Κάθε δεξαμενή θα είναι εξοπλισμένη με πινακίδα από μέταλλο ανθεκτικό στην οξείδωση μόνιμα προσδεδεμένο στη δεξαμενή σε μέρος εύκολα προσπελάσιμο για επιθεώρηση. Τα ακόλουθα στοιχεία, τουλάχιστον, θα σημειώνονται στην πινακίδα με σφράγιση ή άλλη παρόμοια μέθοδο. Τα στοιχεία αυτά μπορεί να χαράσσονται απευθείας στα τοιχώματα του

ίδιου του περιβλήματος εάν τα τοιχώματα είναι ενισχυμένα έτσι ώστε να μη μειώνεται η αντοχή του περιβλήματος[10]:

- αριθμός έγκρισης,
- επωνυμία ή σήμα του κατασκευαστή,
- αύξων αριθμός του κατασκευαστή,
- έτος κατασκευής,
- πίεση δοκιμής (πίεση μετρητή),
- εξωτερική πίεση σχεδιασμού (βλέπε 6.8.2.1.7)
- χωρητικότητα του περιβλήματος - στην περίπτωση περιβλημάτων πολλαπλών διαμερισμάτων, η χωρητικότητα κάθε διαμερίσματος, ακολουθούμενη από το σύμβολο "S" όταν τα περιβλήματα ή τα διαμερίσματα χωρίζονται με διαχωριστικές πλάκες σε τμήματα χωρητικότητας όχι μεγαλύτερης των 7.500 λίτρων.
- θερμοκρασία σχεδιασμού (μόνο αν είναι άνω των +50 ºC ή κάτω των -20 ºC),
- ημερομηνία και τύπος του πιο πρόσφατου ελέγχου: "μήνας, έτος" ακολουθούμενα από ένα "P" όταν ο έλεγχος είναι ο αρχικός έλεγχος ή περιοδικός έλεγχος σύμφωνα με τις παραγ. 6.8.2.4.1 και 6.8.2.4.2, ή "μήνας, έτος" ακολουθούμενα από ένα "L" όταν ο έλεγχος είναι ένας ενδιάμεσος έλεγχος ή περιοδικός έλεγχος σύμφωνα με την 6.8.2.4.3,
- σφραγίδα του ειδικού που διενήργησε τις δοκιμές,
- υλικό του περιβλήματος και αναφορά στα πρότυπα υλικών, όπου υπάρχουν, και όπου είναι κατάλληλο της προστατευτικής επίστρωσης.

- πίεση δοκιμής στο όλο περίβλημα και πίεση δοκιμής ανά διαμέρισμα σε MPa ή bar (πίεση μετρητή) όπου η πίεση ανά διαμέρισμα είναι μικρότερη από την πίεση στο περίβλημα.	

Επιπλέον θα αναγράφεται η μέγιστη πίεση εργασίας σε δεξαμενές που πληρούνται ή εκκενώνονται με πίεση.

6.8.2.5.2	Τα ακόλουθα στοιχεία θα αναγράφονται είτε στην ίδια τη δεξαμενή-όχημα είτε σε πινακίδιο [10]:	Τα ακόλουθα στοιχεία θα αναγράφονται είτε στο ίδιο το εμπορευματοκιβώτιο- δεξαμενή είτε σε πινακίδιο **[10]:**
	- επωνυμία του ιδιοκτήτη ή του χειριστή,	- επωνυμίες του ιδιοκτήτη και του χειριστή,
	- απόβαρο και	- χωρητικότητα του περιβλήματος,
	- μέγιστο επιτρεπόμενο βάρος.	- απόβαρο,

[10] *Να προστεθούν οι μονάδες μέτρησης μετά τις αριθμητικές τιμές.*

[10] *Να προστεθούν οι μονάδες μέτρησης μετά τις αριθμητικές τιμές.*

Αυτά τα στοιχεία δεν θα απαιτούνται στην περίπτωση οχήματος που μεταφέρει αποσυναρμολογούμενες δεξαμενές.	- το μέγιστο επιτρεπόμενο μικτό βάρος, - για τις ουσίες σύμφωνα με την 4.3.4.1.3, η κατάλληλη ονομασία αποστολής της(ων) ουσίας(ιών) δεκτής(ών) προς μεταφορά - κωδικό δεξαμενής σύμφωνα με την 4.3.4.1.1. - για ουσίες άλλες από αυτές σύμφωνα με την 4.3.4.1.3, τους αλφαριθμητικούς κωδικούς όλων των ισχυόντων ειδικών διατάξεων ΤC και ΤΕ οι οπίες φαίνονται στη στήλη (13) του Πίνακα Α του Κεφαλαίου 3.2 για τις ουσίες που πρόκειται να μεταφερθούν στη δεξαμενή.

6.8.2.6 ***Απαιτήσεις για δεξαμενές που σχεδιάζονται, κατασκευάζονται και δοκιμάζονται σύμφωνα με πρότυπα***

ΣΗΜΕΙΩΣΗ: *Τα άτομα και οι φορείς που προσδιορίζονται στα πρότυπα ως έχοντες ευθύνες σύμφωνα με ADR, θα πρέπει να ικανοποιούν τις απαιτήσεις του ADR.*

Ανάλογα με την ημερομηνία κατασκευής της δεξαμενής, τα πρότυπα που αναφέρονται στον Πίνακα κατωτέρω θα εφαρμόζονται όπως υποδεικνύεται στη στήλη (4) για να ικανοποιεί τις απαιτήσεις του Κεφαλαίου 6.8 που αναφέρονται στη στήλη (1) ή μπορούν να εφαρμόζονται όπως αναφέρονται στη στήλη (5). Οι απαιτήσεις του Κεφαλαίου 6.8 που αναφέρονται στη στήλη (1) θα επικρατούν σε όλες τις περιπτώσεις.

Αν αναφέρονται περισσότερα του ενός πρότυπα σαν υποχρεωτικά για την εφαρμογή των ίδιων απαιτήσεων, μόνο ένα εξ αυτών θα εφαρμόζεται, αλλά στο πλήρες, εκτός αν ορίζεται διαφορετικά στον Πίνακα που ακολουθεί.

Εφαρμόσιμα υποτμήματα και παράγραφοι	**Στοιχεία αναφοράς**	**Τίτλος εγγράφου**	**Υποχρεωτική εφαρμογή για δεξαμενές κατασκευασμένες**	**Εφαρμογή εγκεκριμένη για δεξαμενές κατασκευασμένες**
(1)	**(2)**	**(3)**	**(4)**	**(5)**
Για όλες τις δεξαμενές				
6.8.2.1	EN 14025:2003 +AC:2005	Δεξαμενές για τη μεταφορά επικίνδυνων εμπορευμάτων – Μεταλλικές δεξαμενές πίεσης – Σχεδιασμός και κατασκευή		Μεταξύ 1 Ιαν. 2005 και 30 Ιουν.2009
6.8.2.1	EN 14025:2003	Δεξαμενές για τη μεταφορά επικίνδυνων εμπορευμάτων – Μεταλλικές δεξαμενές πίεσης – Σχεδιασμός και κατασκευή	Από 1 Ιουλ. 2009	Προ 1 Ιουλ. 2009
6.8.2.2.1	EN 14432:2006	Δεξαμενές για τη μεταφορά επικίνδυνων εμπορευμάτων – Εξοπλισμός δεξαμενών για τη μεταφορά υγρών χημικών – Άδειασμα προϊόντος και βαλβίδες εισαγωγής αέρα	Από 1 Ιαν. 2011	Προ 1 Ιαν. 2011
6.8.2.2.1	EN 14433:2006	Δεξαμενές για τη μεταφορά επικίνδυνων εμπορευμάτων – Εξοπλισμός δεξαμενών για τη μεταφορά υγρών χημικών – Ποδοβαλβίδες	Από 1 Ιανουαρίου 2011	Προ 1 Ιανουαρίου 2011
Για δοκιμές και επιθεώρηση				
6.8.2.4 6.8.3.4	EN 12972:2001 (εξαιρούνται παραρτήματα D και E)	Δεξαμενές για τη μεταφορά επικίνδυνων εμπορευμάτων - Δοκιμή, επιθεώρηση και σήμανση μεταλλικών δεξαμενών	Μεταξύ 1 Ιαν. 2009 και 31 Δεκ. 2010*	Μεταξύ 1 Ιαν. 2003 και 31 Δεκ. 2008
**Εκτός και αν η εφαρμογή ενός άλλου προτύπου εξουσιοδοτείται στη στήλη (5) για τους ίδιους σκοπούς για δεξαμενές που κατασκευάστηκαν την ίδια ημερομηνία.*				
6.8.2.4 6.8.3.4	EN 12972:2007	Δεξαμενές για τη μεταφορά επικίνδυνων εμπορευμάτων - Δοκιμή, επιθεώρηση και σήμανση μεταλλικών δεξαμενών	Από 1 Ιαν. 2011	Προ 1 Ιαν. 2011
Για δεξαμενές με μέγιστη πίεση λειτουργίας που δεν υπερβαίνει το 50 kPa και προορίζονται για τη μεταφορά ουσιών για τις οποίες κωδικός δεξαμενής με το γράμμα "G" εμφανίζεται στη στήλη (12) του Πίνακα Α του Κεφαλαίου 3.2				
6.8.2.1	EN 13094:2004	Δεξαμενές για την μεταφορά επικίνδυνων εμπορευμάτων – Μεταλλικές δεξαμενές με πίεση εργασίας που δεν υπερβαίνει τα 0,5 bar – Σχεδιασμός και κατασκευή		Από 1 Ιαν. 2005
Για δεξαμενές αερίων κλάσης 2				
6.8.2.1(εξαιρουμένης της 6.8.2.1.17), 6.8.2.4.1 (εξαιρουμενης της δοκιμής στεγανότητας), 6.8.2.5.1, 6.8.3.1 και 6.8.3.5.1	EN 12493:2001 (εκτός παραρτήματος C)	Συγκολλημένες χαλύβδινες δεξαμενές για υγραέριο πετρελαίου (LPG) – Οδικές δεξαμενές – Σχεδιασμός και κατασκευή ***Σημείωση***: *Οι οδικές δεξαμενές νοούνται ως «σταθερές δεξαμενές» και «αποσυναρμολογούμενες δεξαμενές» κατά την ADR.*	Μεταξύ 1 Ιαν. 2009 και 31 Δεκ.2010	Μεταξύ 1 Ιαν. 2005 και 31 Δεκ. 2008
1.2.1, 6.8.1, 6.8.2.1 (εξαιρουμένης της 6.8.2.1.17),	EN 12493:2008 (εκτός παραρτήματος C)	LPG εξοπλισμός και αξεσουάρ - Συγκολλημένες χαλύβδινες δεξαμενές για υγραέριο πετρελαίου (LPG) – Οδικές	Από 1 Ιαν. 2011	Προ 1 Ιαν. 2011

6.8.2.5, 6.8.3.1, 6.8.3.5, 6.8.5.1 έως 6.8.5.3		δεξαμενές – Σχεδιασμός και κατασκευή ***Σημείωση***: *Οι οδικές δεξαμενές νοούνται ως «σταθερές δεξαμενές» και «αποσυναρμολογούμενες δεξαμενές» κατά την ADR.*		
6.8.3.2 (εξαιρουμένης της 6.8.3.2.3)	EN 12252:2000	Εξοπλισμός οδικών δεξαμενών LPG ***Σημείωση:*** *Οι οδικές δεξαμενές νοούνται ως «σταθερές δεξαμενές» και «αποσυναρμολογούμενες δεξαμενές» κατά την ADR.*	Μεταξύ 1 Ιαν. 2009 και 31 Δεκ.2010	Μεταξύ 1 Ιαν. 2005 και 31 Δεκ.2008
6.8.3.2 (εξαιρουμένης της 6.8.3.2.3) και 6.8.3.4.9	EN 12252:2005 + A1:2008	LPG εξοπλισμός και αξεσουάρ - Εξοπλισμός οδικών δεξαμενών LPG ***Σημείωση:*** *Οι οδικές δεξαμενές νοούνται ως «σταθερές δεξαμενές» και «αποσυναρμολογούμενες δεξαμενές» κατά την ADR.*	Από 1 Ιαν. 2011	Προ 1 Ιαν. 2011
6.8.2.1 (εξαιρουμένης της 6.8.2.1.17), 6.8.2.4, 6.8.3.1 και 6.8.3.4	EN 13530-2:2002	Κρυογονικά δοχεία – Μεγάλα μεταφερόμενα μονωμένα δοχεία κενού – Μέρος 2: Σχεδιασμός, κατασκευή, επιθεώρηση και δοκιμή		Μεταξύ 1 Ιαν. 2005 και 30 Ιουνίου 2007
6.8.2.1 (εξαιρουμένης της 6.8.2.1.17), 6.8.2.4, 6.8.3.1 και 6.8.3.4	EN 13530-2:2002+A1:2004	Κρυογονικά δοχεία – Μεγάλα μεταφερόμενα μονωμένα δοχεία κενού – Μέρος 2: Σχεδιασμός, κατασκευή, επιθεώρηση και δοκιμή	Από 1 Ιαν. 2009	Προ 1 Ιαν. 2009
6.8.2.1 (εξαιρουμένων των 6.8.2.1.17, 6.8.2.1.19 και 6.8.2.1.20), 6.8.2.4, 6.8.3.1 και 6.8.3.4	EN 14398-2:2003 (εκτός του Πίνακα 1)	Κρυογονικά δοχεία – Μεγάλα μεταφερόμενα μονωμένα δοχεία όχι κενού – Μέρος 2: Σχεδιασμός, κατασκευή, επιθεώρηση και δοκιμή	Από 1 Ιαν. 2009	Προ 1 Ιαν. 2009
Για δεξαμενές που προορίζονται για τη μεταφορά υγρών προϊόντων πετρελαίου και άλλες επικίνδυνες ουσίες Κλάσης 3 με πίεση ατμών που δεν υπερβαίνει τα 110 kPa στους 50 °C και βενζίνης, και τα οποία δεν παρουσιάζουν τοξικό ή διαβρωτικό δευτερεύοντα κίνδυνο.				
6.8.2.1	EN 13094:2004	Δεξαμενές για την μεταφορά επικίνδυνων εμπορευμάτων – Μεταλλικές δεξαμενές με πίεση εργασίας που δεν υπερβαίνει τα 0,5 bar – Σχεδιασμός και κατασκευή	Από 1 Ιαν. 2009	Προ 1 Ιαν. 2009
6.8.2.2 και 6.8.2.4.1	EN 13082: 2001	Δεξαμενές για την μεταφορά επικίνδυνων εμπορευμάτων – Εξοπλισμός εξυπηρέτησης για δεξαμενές – Βαλβίδα μεταφοράς ατμών	Από 1 Ιαν. 2009	Προ 1 Ιαν. 2009
6.8.2.2 και 6.8.2.4.1	EN 13308: 2002	Δεξαμενές για την μεταφορά επικίνδυνων εμπορευμάτων – Εξοπλισμός εξυπηρέτησης για δεξαμενές – Εξισορροπημένη δικλείδα πέδησης χωρίς πίεση	Από 1 Ιαν. 2009	Προ 1 Ιαν. 2009
6.8.2.2 και 6.8.2.4.1	EN 13314: 2002	Δεξαμενές για την μεταφορά επικίνδυνων εμπορευμάτων – Εξοπλισμός εξυπηρέτησης για δεξαμενές – Κάλυμμα οπής πλήρωσης	Από 1 Ιαν. 2009	Προ 1 Ιαν. 2009
6.8.2.2 και 6.8.2.4.1	EN 13316: 2002	Δεξαμενές για την μεταφορά επικίνδυνων εμπορευμάτων –	Από 1 Ιαν. 2009	Προ 1 Ιαν. 2009

		Εξοπλισμός εξυπηρέτησης για δεξαμενές – Εξισορροπημένη δικλείδα πέδησης με πίεση		
6.8.2.2 και 6.8.2.4.1	ΕΝ 13317:2002	Δεξαμενές για την μεταφορά επικίνδυνων εμπορευμάτων – Εξοπλισμός εξυπηρέτησης για δεξαμενές – Συγκρότημα κάλυψης ανθρωποθυρίδας		Μεταξύ 1 Ιαν. 2005 και 30 Ιουνίου 2007
6.8.2.2 και 6.8.2.4.1	ΕΝ 13317:2002 (εκτός της εικόνας και του Πίνακα Β.2 στοΠαράρτημα Β) (Το υλικό θα ικανοποιεί τις απαιτήσεις του Προτύπου ΕΝ 13094:2004, Άρθρο 5.2)	Δεξαμενές για την μεταφορά επικίνδυνων εμπορευμάτων – Εξοπλισμός εξυπηρέτησης για δεξαμενές – Συγκρότημα κάλυψης ανθρωποθυρίδας	Μεταξύ 1 Ιαν. 2009 και 31 Δεκ. 2010*	Μεταξύ 1 Ιαν. 2007 και 31 Δεκ. 2008
**Εκτός και αν η εφαρμογή ενός άλλου προτύπου εξουσιοδοτείται στη στήλη (5) για τους ίδιους σκοπούς για δεξαμενές που κατασκευάστηκαν την ίδια ημερομηνία.*				
6.8.2.2 και 6.8.2.4.1	ΕΝ 13317:2002 +Α1:2006	Δεξαμενές για την μεταφορά επικίνδυνων εμπορευμάτων – Εξοπλισμός εξυπηρέτησης για δεξαμενές – Συγκρότημα κάλυψης ανθρωποθυρίδας	Από 1 Ιαν. 2011	Προ 1 Ιαν. 2011
6.8.2.2 και 6.8.2.4.1	ΕΝ 14595:2005	Δεξαμενές για την μεταφορά επικίνδυνων εμπορευμάτων – Εξοπλισμός εξυπηρέτησης για δεξαμενές – Εξαεριστικά πίεσης και κενού	Από 1 Ιαν. 2009	Προ 1 Ιαν. 2009

6.8.2.7 ***Απαιτήσεις για δεξαμενές που δεν σχεδιάζονται, κατασκευάζονται και δοκιμάζονται σύμφωνα με πρότυπα***

Για να αντικατοπτρίζει επιστημονική και τεχνική πρόοδο ή όπου δεν αναφέρεται πρότυπο στην 6.8.2.6 ή για τον χειρισμό ειδικών πλευρών με τα οποία δεν ασχοληθήκαμε στο πρότυπο που καταχωρείται στην 6.8.2.6, η αρμόδια αρχή μπορεί να επιτρέψει τη χρήση ενός τεχνικού κώδικα που παρέχει το ίδιο επίπεδο ασφάλειας. Οι δεξαμενές, πάντως, θα ικανοποιούν τις ελάχιστες απαιτήσεις της 6.8.2.

Για τις δοκιμές, την επιθεώρηση και την επισήμανση, μπορεί επίσης να χρησιμοποιηθεί το ισχύον πρότυπο όπως αναφέρεται στην 6.8.2.6.

6.8.3 Ειδικές απαιτήσεις για την Κλάση 2

6.8.3.1 ***Κατασκευή των περιβλημάτων***

6.8.3.1.1 Τα περιβλήματα που προορίζονται για τη μεταφορά συμπιεσμένων ή υγροποιημένων αερίων ή αερίων διαλυμένων υπό πίεση θα είναι από χάλυβα. Στην περίπτωση μη συγκολλημένων περιβλημάτων κατ' εξαίρεση από την 6.8.2.1.12 μπορεί να γίνει δεκτή ελάχιστη επιμήκυνση θραύσης 14% και επίσης τάση σ (σίγμα) μικρότερη ή ίση των παρακάτω ορίων αναλόγως του υλικού:

(a) Όταν ο λόγος Re/Rm (των ελάχιστων εγγυημένων χαρακτηριστικών μετά από θερμική κατεργασία) είναι μεγαλύτερος του 0.66 χωρίς να υπερβαίνει το 0.85:

$\sigma \leq 0.75$ Re,

(b) Όταν ο λόγος Re/Rm (των ελάχιστων εγγυημένων χαρακτηριστικών μετά από θερμική κατεργασία) είναι μεγαλύτερος του 0.85:

$\sigma \leq 0.5$ Rm.

6.8.3.1.2 Οι απαιτήσεις της 6.8.5 θα έχουν εφαρμογή στα υλικά και την κατασκευή συγκολλημένων περιβλημάτων.

6.8.3.1.3 *(Δεσμευμένο)*

Κατασκευή οχημάτων μεταφοράς συστοιχίας δόχείων και MEGCs

6.8.3.1.4 Κύλινδροι, σωλήνες, βαρέλια υπό πίεση και δέσμες κυλίνδρων, ως στοιχεία οχήματος μεταφοράς συστοιχίας δοχείων ή MEGC, θα κατασκευάζονται σύμφωνα με το Κεφάλαιο 6.2.

ΣΗΜΕΙΩΣΗ 1: *Δέσμες κυλίνδρων που δεν είναι στοιχεία οχήματος μεταφοράς συστοιχίας δοχείων ή MEGC θα υπόκεινται στις απαιτήσεις του Κεφαλαίου 6.2.*

ΣΗΜΕΙΩΣΗ 2: *Δεξαμενές ως στοιχεία οχήματος μεταφοράς συστοιχίας δοχείων και MEGCs θα κατασκευάζονται σύμφωνα με τις 6.8.2.1 και 6.8.3.1.*

ΣΗΜΕΙΩΣΗ 3: *Οι αποσυναρμολογούμενες δεξαμενές [11] δεν θα θεωρούνται στοιχεία οχήματος μεταφοράς συστοιχίας δοχείων ή MEGCs.*

6.8.3.1.5 Τα στοιχεία και τα μέσα πρόσδεσής τους θα είναι ικανά να απορροφούν τις δυνάμεις που ορίζονται στην 6.8.2.1.2 κάτω από το μέγιστο επιτρεπτό φορτίο. Υπό κάθε δύναμη η τάση στο περισσότερο καταπονημένο σημείο του στοιχείου και των μέσων πρόσδεσής του δεν θα υπερβαίνει την τιμή που ορίζεται στην 6.2.5.3 για κυλίνδρους, σωλήνες, βαρέλια υπό πίεση και δέσμες κυλίνδρων και για δεξαμενές την τιμή του σ που ορίζεται στην 6.8.2.1.16.

6.8.3.2 ***Είδη εξοπλισμού***

6.8.3.2.1 Οι σωληνώσεις εκκένωσης των δεξαμενών θα μπορούν να κλείνονται με κενά παρεμβύσματα (φλάντζες) ή άλλη εξίσου αξιόπιστη συσκευή. Για δεξαμενές προοριζόμενες για τη μεταφορά υγροποιημένων αερίων υπό ψύξη, αυτά τα κενά παρεμβύσματα ή άλλες εξίσου αξιόπιστες συσκευές μπορεί να έχουν ανοίγματα για την εκτόνωση της πίεσης με μέγιστη διάμετρο 1.5 mm.

6.8.3.2.2 Περιβλήματα προοριζόμενα για τη μεταφορά υγροποιημένων αερίων μπορεί να έχουν, επιπλέον των ανοιγμάτων που προβλέπονται στις 6.8.2.2.2 και 6.8.2.2.4, ανοίγματα για την τοποθέτηση μετρητών, θερμομέτρων, μανομέτρων και με ανοίγματα αποστραγγίσεως, όπως απαιτείται για την ασφαλή λειτουργία τους.

6.8.3.2.3 Όλα τα ανοίγματα πλήρωσης και εκκένωσης των δεξαμενών

| Με χωρητικότητα άνω του 1 m^3

[11] *Για τον ορισμό της "αποσυναρμολογούμενης δεξαμενής" βλέπε 1.2.1.*

προοριζόμενων για τη μεταφορά υγροποιημένων εύφλεκτων και/ή τοξικών αερίων θα είναι εξοπλισμένα με εσωτερική συσκευή ασφαλείας στιγμιαίου κλεισίματος η οποία κλείνει αυτομάτως σε περίπτωση ακούσιας κίνησης του περιβλήματος ή φωτιάς. Θα είναι επίσης δυνατή η λειτουργία της συσκευής κλεισίματος με τηλεχειρισμό.

Βαλβίδα μη επιστροφής δεν ικανοποιεί τις διατάξεις της παρούσης παραγράφου.

Μία βαλβίδα αντεπιστροφής δεν ικανοποιεί τις διατάξεις αυτής της παραγράφου.

6.8.3.2.4 Όλα τα ανοίγματα, εκτός από εκείνα που υποδέχονται βαλβίδες ασφαλείας και κλειστές οπές αποστράγγισης, δεξαμενών προοριζόμενων για τη μεταφορά υγροποιημένων εύφλεκτων και/ή τοξικών αερίων θα είναι εξοπλισμένα, εάν η ονομαστική διάμετρός τους είναι μεγαλύτερη από 1.5 mm, με εσωτερική συσκευή κλεισίματος.

6.8.3.2.5 Παρά τις απαιτήσεις των 6.8.2.2.2, 6.8.3.2.3 και 6.8.3.2.4, οι δεξαμενές προοριζόμενες για τη μεταφορά υγροποιημένων αερίων υπό ψύξη μπορούν να εξοπλιστούν με εξωτερικές αντί για εσωτερικές συσκευές αν οι εξωτερικές συσκευές παρέχουν προστασία έναντι εξωτερικής ζημιάς τουλάχιστον ισοδύναμη με αυτή που παρέχει το τοίχωμα του περιβλήματος.

6.8.3.2.6 Εάν οι δεξαμενές είναι εξοπλισμένες με μετρητές σε απευθείας επαφή με τη μεταφερόμενη ουσία, αυτοί δεν θα είναι κατασκευασμένοι από διαφανές υλικό. Εάν υπάρχουν θερμόμετρα, δεν θα εξέχουν άμεσα στο αέριο ή το υγρό μέσα από το περίβλημα.

6.8.3.2.7 Ανοίγματα πλήρωσης και εκκένωσης τοποθετημένα στο άνω μέρος των δεξαμενών θα είναι εξοπλισμένα, επιπλέον των προβλεπομένων στην 6.8.3.2.3, με δεύτερη, εξωτερική, συσκευή κλεισίματος. Αυτή η συσκευή θα είναι ικανή να κλειστεί με κενό παρέμβυσμα (φλάντζα) ή άλλη εξίσου αξιόπιστη συσκευή.

6.8.3.2.8 Οι βαλβίδες ασφαλείας θα ικανοποιούν τις απαιτήσεις που προβλέπονται στις 6.8.3.2.9 έως 6.8.3.2.12 παρακάτω:

6.8.3.2.9 Δεξαμενές προοριζόμενες για τη μεταφορά συμπιεσμένων ή υγροποιημένων αερίων ή αερίων διαλυμένων υπό πίεση μπορεί να είναι εφοδιασμένες με μηχανικές βαλβίδες ασφαλείας. Αυτές οι βαλβίδες θα μπορούν να ανοίγουν αυτομάτως υπό πίεση 0.9 έως 1.0 φορές την πίεση δοκιμής της δεξαμενής στην οποία είναι τοποθετημένες. Θα είναι τέτοιου τύπου ώστε να ανθίστανται σε δυναμικές καταπονήσεις, περιλαμβανομένου του πλήγματος (μηχ. Ρευστών). Η απαιτούμενη χωρητικότητα των βαλβίδων ασφαλείας θα υπολογίζεται σύμφωνα με τον τύπο που περιέχεται στην 6.7.3.8.1.1.

6.8.3.2.10 Όπου δεξαμενές προορίζονται για μεταφορά διά θάλασσας, οι απαιτήσεις της 6.8.3.2.9 δεν θα απαγορεύουν την τοποθέτηση βαλβίδων ασφαλείας σύμφωνα με τον Κώδικα IMDG.

6.8.3.2.11 Δεξαμενές προοριζόμενες για τη μεταφορά υγροποιημένων αερίων υπό ψύξη θα είναι εξοπλισμένες με δύο ή περισσότερες ανεξάρτητες βαλβίδες ασφαλείας ικανές να ανοίγουν στη μέγιστη πίεσης λειτουργίας που εμφανίζεται στη δεξαμενή. Δύο από τις βαλβίδες αυτές θα πρέπει να είναι ξεχωριστά ορισμένες έτσι ώστε να επιτρέπουν τη διαφυγή από τη δεξαμενή των αερίων που σχηματίζονται με εξάτμιση κατά την κανονική λειτουργία κατά τρόπο ώστε η πίεση να μην υπερβαίνει σε καμία στιγμή την πίεση εργασίας που αναφέρεται στη δεξαμενή κατά περισσότερο από 10%.

Μία από τις δύο βαλβίδες ασφαλείας μπορεί να αντικαθίσταται από δίσκο διάρρηξης που θα είναι τέτοιος ώστε να σπάει στην πίεση δοκιμής.

Σε περίπτωση απώλειας του κενού σε δεξαμενή διπλού τοιχώματος, ή καταστροφής του 20% της μονώσεως σε δεξαμενή μονού τοιχώματος, η βαλβίδα ασφαλείας και ο δίσκος

διάρρηξης θα επιτρέπει εκροή τόση ώστε η πίεση στο περίβλημα να μην μπορεί να υπερβεί την πίεση δοκιμής.

Οι διατάξεις της 6.8.2.1.7 δεν θα έχουν εφαρμογή στις δεξαμενές με μόνωση κενού.

6.8.3.2.12 Οι βαλβίδες ασφαλείας δεξαμενών προοριζόμενων για τη μεταφορά υπό ψύξη υγροποιημένων αερίων θα είναι έτσι σχεδιασμένες ώστε να λειτουργούν αλάνθαστα ακόμη και στην ελάχιστη θερμοκρασία εργασίας. Η αξιοπιστία της λειτουργίας τους στη θερμοκρασία αυτή θα εξακριβώνεται και θα ελέγχεται είτε ελέγχοντας κάθε βαλβίδα είτε ελέγχοντας δειγματοληπτικά μία βαλβίδα για κάθε τύπο σχεδιασμού.

6.8.3.2.13 Οι βαλβίδες των αποσυναρμολογούμενων δεξαμενών που μπορούν να κυλίονται θα είναι εξοπλισμένες με προστατευτικά πώματα.

Θερμική μόνωση

6.8.3.2.14 Εάν δεξαμενές προοριζόμενες για τη μεταφορά υγροποιημένων αερίων είναι εξοπλισμένες με θερμική μόνωση, αυτή η μόνωση θα αποτελείται από είτε:

- είτε από αλεξήλιο που να καλύπτει όχι λιγότερο από το άνω εν τρίτο αλλά όχι περισσότερο από το άνω ήμισυ της επιφάνειας της δεξαμενής και να χωρίζεται από το περίβλημα με κενό αέρα τουλάχιστον 4 cm ή

- από πλήρη επένδυση, επαρκούς πάχους, από μονωτικά υλικά.

6.8.3.2.15 Δεξαμενές προοριζόμενες για τη μεταφορά υγροποιημένων αερίων υπό ψύξη θα είναι θερμομονωμένες. Η θερμομόνωση θα εξασφαλίζεται με συνεχή επένδυση. Εάν ο χώρος μεταξύ του περιβλήματος και της επένδυσης είναι κενό αέρος (μόνωση κενού) η προστατευτική επένδυση θα είναι έτσι σχεδιασμένη ώστε να αντέχει χωρίς παραμόρφωση εξωτερική πίεση τουλάχιστον 100 kPa (1 bar) (πίεση μετρητή). Παρά τον ορισμό της "πίεσης υπολογισμού" στην 1.2.1, εξωτερικές και εσωτερικές ενισχυτικές συσκευές μπορεί να λαμβάνονται υπόψη στους υπολογισμούς. Εάν η επένδυση είναι κλεισμένη έτσι ώστε να είναι αεροστεγής, θα υπάρχει συσκευή για να αποτρέπει την ανάπτυξη επικίνδυνης πίεσης στο μονωτικό στρώμα σε περίπτωση ανεπαρκούς αεροστεγανότητας του περιβλήματος ή των ειδών εξοπλισμού του. Η συσκευή θα αποτρέπει τη διείσδυση υγρασίας μέσα στη θερμομονωτική επένδυση.

6.8.3.2.16 Δεξαμενές προοριζόμενες για τη μεταφορά υγροποιημένων αερίων με σημείο βρασμού κάτω των -182° C σε ατμοσφαιρική πίεση δεν θα περιλαμβάνουν αναφλέξιμο υλικό είτε στη θερμομόνωση ή στις προσδέσεις.

Τα μέσα πρόσδεσης για δεξαμενές με μόνωση κενού μπορούν, με τη συναίνεση της αρμόδιας αρχής, να περιέχουν πλαστικές ουσίες ανάμεσα στο περίβλημα και την επένδυση.

6.8.3.2.17 Κατά παρέκκλιση από τις απαιτήσεις της 6.8.2.2.4 περιβλήματα προοριζόμενα για τη μεταφορά υγροποιημένων αερίων υπό ψύξη δεν χρειάζεται να έχουν άνοιγμα επιθεώρησης.

Είδη εξοπλισμού για οχήματα μεταφοράς συστοιχίας δοχείων και MEGCs

6.8.3.2.18 Ο εξοπλισμός εξυπηρέτησης και ο δομικός εξοπλισμός θα πρέπει να είναι διατεταγμένος ή σχεδιασμένος έτσι ώστε να εμποδίζει κάθε αστοχία που υπάρχει περίπτωση να καταλήξει σε διαρροή του περιεχομένου του δοχείου πίεσης υπό κανονικές συνθήκες χειρισμού και μεταφοράς. Όταν η ένωση μεταξύ του πλαισίου του οχήματος μταφοράς συστοιχίας δοσείων ή του MEGC και των επιμέρους στοιχείων επιτρέπει σχετική κίνηση μεταξύ των

συναρμολογούμενων μερών, ο εξοπλισμός θα πρέπει να είναι προσδεμένος έτσι ώστε να επιτρέπει τέτοια κίνηση χωρίς κίνδυνο ζημιάς στα μέρη εργασίας. Τα μέρη των σωληνώσεων συλλογής που οδηγούν στις βαλβίδες αποκοπής θα πρέπει να προσφέρουν περιθώριο ελαστικότητας αρκετό για να προστατεύονται οι βαλβίδες και οι σωληνώσεις από τον κίνδυνο διάτμησης ή απώλειας του περιεχομένου του δοχείου πίεσης. Οι συσκευές πλήρωσης και εκκένωσης (περιλαμβανομένων των παρεμβυσμάτων ή βιδωτών βυσμάτων) και προστατευτικών πωμάτων μπορούν να ασφαλίζονται έναντι αιφνίδιου ανοίγματος.

6.8.3.2.19 Για να αποφευχθεί η οποιαδήποτε απώλεια περιεχομένου σε περίπτωση βλάβης των διανομέων, ο εξοπλισμός εκκένωσης (υποδοχές σωληνώσεων, διατάξεις αποκοπής) και οι βαλβίδες διακοπής θα πρέπει να προστατεύονται ή να διευθετούνται έτσι ώστε να μην ξεβιδωθούν εξαιτίας εξωτερικών δυνάμεων ή σχεδιάζονται έτσι ώστε να τις αντέχουν.

6.8.3.2.20 Η διάταξη συλλέκτη θα πρέπει να είναι σχεδιασμένη για λειτουργίας σε εύρος θερμοκρασίας από -20°C έως +50°C.

Η διάταξη συλλέκτη θα πρέπει να είναι σχεδιασμένη, κατασκευασμένη και εγκατεστημένη έτσι ώστε να αποφεύγεται ο κίνδυνος βλάβης από από θερμική διαστολή ή συστολή, μηχανική κρούση και δόνηση. Όλες οι σωληνώσεις θα πρέπει να είναι από κατάλληλο μεταλλικό υλικό. Συγκολλημένες αρθρώσεις σωληνώσεων θα πρέπει να χρησιμοποιούνται όπου είναι δυνατό.

Ενώσεις από χαλκοσωλήνες θα πρέπει να είναι συγκολλημένες ή να έχουν ισοδύναμα δυνατή μεταλλική ένωση. Το σημείο τήξης των υλικών χαλκού δε θα είναι μικρότερο από 525° C. Οι ενώσεις δε θα πρέπει να μειώνουν την αντοχή των σωληνώσεων, όπως μπορεί να συμβεί κατά την κοπή σπειρωμάτων.

6.8.3.2.21 Εκτός του UN 1001, ακετυλένιο, διαλυμένο, η επιτρεπτή μέγιστη τάση σ της διάταξης συλλέκτη στην πίεση δοκιμής των δοχείων δε θα πρέπει να υπερβαίνει το 75% του εγγυημένου ορίου διαρροής του υλικού.

Το απαιτούμενο πάχος των τοιχωμάτων της διάταξης συλλέκτη για τη μεταφορά του UN 1001, ακετυλένιο, διαλυμένο θα πρέπει να υπολογίζεται με βάση ένα εγκεκριμένο κώδικα πρακτικής.

ΣΗΜΕΙΩΣΗ: *Για το όριο διαρροής, βλέπε 6.8.2.1.11.*

Οι βασικές απαιτήσεις αυτής της θα θεωρείται ότι έχουν ικανοποιηθεί εφόσον τα παρακάτω πρότυπα έχουν εφαρμοστεί: *(Δεσμευμένο)*.

6.8.3.2.22 Κατά παρέκκλιση από τις απαιτήσεις των 6.8.3.2.3, 6.8.3.2.4 και 6.8.3.2.7, για κυλίνδρους, σωλήνες, βαρέλια υπό πίεση και δέσμες κυλίνδρων (πλαίσια) που αποτελούν ένα όχημα μεταφοράς συτοιχίας δοχείων ή MEGC, για τις απαιτούμενες συσκευές κλεισίματος μπορεί να υπάρχει πρόβλεψη εντός της διάταξης συλλέκτη.

6.8.3.2.23 Αν ένα από τα στοιχεία είναι εξοπλισμένο με βαλβίδα ασφαλείας και υπάρχουν συσκευές κλεισίματος μεταξύ των στοιχείων, κάθε στοιχείο θα είναι έτσι εξοπλισμένο.

6.8.3.2.24 Οι συσκευές πλήρωσης και εκκένωσης μπορεί να είναι τοποθετημένες σε συλλέκτη.

6.8.3.2.25 Κάθε στοιχείο, συμπεριλαμβανομένου κάθε ανεξάρτητου κυλίνδρου δέσμης, που προορίζεται για τη μεταφορά τοξικών αερίων, θα μπορεί να απομονωθεί με βαλβίδα διακοπής.

6.8.3.2.26 Τα οχήματα μεταφοράς συστοιχίας δοχείων ή MEGCs που προορίζονται για τη μεταφορά τοξικών αερίων δεν θα έχουν βαλβίδες ασφαλείας, εκτός αν των βαλβίδων ασφαλείας

προηγείται δίσκος διάρρηξης. Στην αυτή περίπτωση, η διάταξη του δίσκου διάρρηξης και της βαλβίδας ασφαλείας θα πρέπει να ικανοποιεί την αρμόδια αρχή.

6.8.3.2.27 Όταν οχήματα μεταφοράς συστοιχίας δοχείων ή MEGCs προορίζονται για τη μεταφορά δια θάλασσας, οι απαιτήσεις της 6.8.3.2.24 δεν θα απαγορεύουν την εφαρμογή βαλβίδων ασφαλείας που συμμορφώνονται με τον Κώδικα IMDG.

6.8.3.2.28 Δοχεία που αποτελούν στοιχεία οχήματος μεταφοράς συστοιχίας δοχείων ή MEGC που προορίζονται για τη μεταφορά εύφλεκτων αερίων θα συνδυάζονται σε ομάδες όχι περισσότερο από 5 000 λίτρα ικανά να απομονωθούν με βαλβίδα διακοπής.

Κάθε στοιχείο οχήματος μεταφοράς συστοιχίας δοχείων ή MEGC που προορίζεται για τη μεταφορά εύφλεκτων αερίων, όταν αποτελείται από δεξαμενές που συμμορφώνονται με αυτό το Κεφάλαιο, θα είναι δυνατό να απομονωθεί με βαλβίδα διακοπής.

6.8.3.3 ***Έγκριση τύπου***

Δεν υπάρχουν ειδικές απαιτήσεις.

6.8.3.4 ***Επιθεωρήσεις και δοκιμές***

6.8.3.4.1 Τα υλικά κάθε συγκολλημένου περιβλήματος με εξαίρεση κυλίνδρους, σωλήνες, βαρέλια υπό πίεση και κυλίνδρους ως μέρη δεσμών κυλίνδρων που είναι στοιχεία οχήματος μεταφοράς συστοιχίας δοχείων ή MEGC θα δοκιμάζονται σύμφωνα με τη μέθοδο που περιγράφεται στην 6.8.5.

6.8.3.4.2 Οι βασικές απαιτήσεις για την πίεση δοκιμής δίνονται στις 4.3.3.2.1 έως 4.3.3.2.4 και οι ελάχιστες πιέσεις δοκιμής δίνονται στον Πίνακα αερίων και αερίων μειγμάτων στην 4.3.3.2.5.

6.8.3.4.3 Η πρώτη δοκιμή υδραυλικής πίεσης θα γίνεται πριν την τοποθέτηση θερμικής μόνωσης. Όταν το περίβλημα, τα στηρίγματά του, οι σωληνώσεις και τα στοιχεία εξοπλισμού έχουν δοκιμαστεί ξεχωριστά, η δεξαμενή υπόκειται σε δοκιμή στεγανότητας μετά την συναρμολόγησή της.

6.8.3.4.4 Η χωρητικότητα κάθε περιβλήματος προοριζόμενου για τη μεταφορά συμπιεσμένων αερίων βαρυντικής πλήρωση, υγροποιημένων αερίων ή αερίων διαλυμένων υπό πίεση θα προσδιορίζεται, υπό την επίβλεψη ειδικού εγκεκριμένου από την αρμόδια αρχή, με ζύγιση ή ογκομετρική μέτρηση της ποσότητας νερού που πληρώνει το περίβλημα και τυχόν σφάλμα στη μέτρηση της χωρητικότητας του περιβλήματος θα είναι μικρότερο από 1%. Δεν επιτρέπεται ο προσδιορισμός με υπολογισμό βάσει των διαστάσεων του περιβλήματος. Τα μέγιστα επιτρεπόμενα βάρη πλήρωσης σύμφωνα με τις οδηγίες συσκευασίας P200 ή P203 στην 4.1.4.1 καθώς και στις παραγ. 4.3.3.2.2 και 4.3.3.2.3 θα ορίζονται από εγκεκριμένο ειδικό.

6.8.3.4.5 Ο έλεγχος των συγκολλήσεων θα διενεργείται σύμφωνα με τις απαιτήσεις της 6.8.2.1.23 σχετικά με το συντελεστή λάμδα 1.0.

6.8.3.4.6 Κατά παρέκκλιση από τις απαιτήσεις της 6.8.2.4, οι περιοδικές επιθεωρήσεις σύμφωνα με την 6.8.2.4.2 θα λαμβάνουν χώρα:

a) τουλάχιστον κάθε τρία χρόνια | τουλάχιστον κάθε δυόμιση χρόνια

στην περίπτωση δεξαμενών που προορίζονται για τη μεταφορά των UN 1008 τριφθοριούχου βορίου, UN 1017 χλωρίου, UN 1048 υδροβρωμίου, άνυδρου, UN 1050 υδροχλωρίου, άνυδρου, UN 1053 υδροθείου, UN 1067 τετροξειδίου του διαζώτου (διοξειδίου του αζώτου), UN 1079 διοξειδίου του θείου,

b) τουλάχιστον μετά από έξι χρόνια | τουλάχιστον μετά από 8 χρόνια

χρήσης και εφεξής τουλάχιστον κάθε 12 χρόνια στην περίπτωση δεξαμενών που προορίζονται για τη μεταφορά υγροποιημένων αερίων υπό ψύξη.

Οι ενδιάμεσες επιθεωρήσεις σύμφωνα με την 6.8.2.4.3 θα διενεργούνται τουλάχιστον έξι χρόνια μετά από κάθε περιοδική επιθεώρηση.	Δοκιμή στεγανότητας ή μία ενδιάμεση επιθεώρηση σύμφωνα με την 6.8.2.4.3 θα διενεργείται, μετά από αίτηση της αρμόδιας αρχής, μεταξύ δύο οποιωνδήποτε διαδοχικών περιοδικών επιθεωρήσεων.

Όταν το περίβλημα, τα στηρίγματά του, οι σωληνώσεις και τα στοιχεία εξοπλισμού έχουν δοκιμαστεί ξεχωριστά, η δεξαμενή θα υπόκειται σε δοκιμή στεγανότητας μετά τη συναρμολόγησή της.

6.8.3.4.7 Στην περίπτωση δεξαμενών με μόνωση κενού, η δοκιμή υδραυλικής πίεσης και ο έλεγχος της εσωτερικής κατάστασης μπορεί με την έγκριση του εγκεκριμένου ειδικού να αντικατασταθεί από μια δοκιμή στεγανότητας και μέτρηση του κενού.

6.8.3.4.8 Εάν έχουν γίνει ανοίγματα, με την ευκαιρία περιοδικών επιθεωρήσεων, σε περιβλήματα προοριζόμενα για τη μεταφορά αερίων υγροποιημένων αερίων υπό ψύξη, η μέθοδος με την οποία κλείνονται ερμητικά πριν την επαναχρησιμοποίηση των περιβλημάτων θα εγκρίνεται από τον εγκεκριμένο ειδικό και θα εξασφαλίζει την ακεραιότητα του περιβλήματος.

6.8.3.4.9 Οι δοκιμές στεγανότητας δεξαμενών που προορίζονται για τη μεταφορά αερίων πραγματοποιούνται σε πίεση που δεν είναι μικρότερη από:

– Για αέρια υπό πίεση, υγροποιημένα αέρια και διαλυμένα αέρια: 20% της πίεσης δοκιμής,

– Για υγροποιημένα αέρια υπό ψύξη: 90% της μέγιστης πίεσης εργασίας.

Επιθεωρήσεις και δοκιμές για οχήματα μεταφοράς συστοιχίας δοχείων και MEGCs

6.8.3.4.10 Τα στοιχεία και είδη εξοπλισμού για κάθε όχημα μεταφοράς συστοιχίας δοχείων ή MEGC θα επιθεωρούνται και θα δοκιμάζονται είτε μαζί είτε χωριστά πριν να τεθούν σε λειτουργία για πρώτη φορά (αρχική επιθεώρηση και δοκιμή). Από εκεί και μετά τα οχήματα μεταφοράς συστοιχίας δοχείων ή MEGCs τα στοιχεία των οποίων είναι δοχεία θα επιθεωρούνται σε διαστήματα όχι μεγαλύτερα από πέντε χρόνια. Τα οχήματα μεταφοράς συστοιχίας δοχείων και MEGCs τα στοιχεία των οποίων είναι δεξαμενές θα επιθεωρούνται σύμφωνα με την 6.8.3.4.6. Μια ειδική επιθεώρηση και δοκιμή θα διενεργείται ανεξάρτητα από την τελευταία περιοδική επιθεώρηση και δοκιμή όταν αυτό κρίνεται απαραίτητο σύμφωνα με την 6.8.3.4.14.

6.8.3.4.11 Η αρχική επιθεώρηση θα περιλαμβάνει:

- έλεγχος συμμόρφωσης με τον εγκεκριμένο τύπο,
- έλεγχος των χαρακτηριστικών σχεδιασμού,
- εξέταση των εσωτερικών και εξωτερικών συνθηκών,
- δοκιμή υδραυλικής πίεσης [12] στην πίεση δοκιμής που υποδεικνύεται στην πινακίδα που ορίζεται στην 6.8.3.5.10
- δοκιμή στεγανότητας στη μέγιστη πίεση εργασίας, και
- έλεγχος ικανοποιητικής λειτουργίας του εξοπλισμού.

Όταν τα στοιχεία και τα εξαρτήματά τους έχουν δοκιμαστεί χωριστά ως προς την πίεση, θα υπόκεινται μαζί μετά τη συναρμολόγηση σε μια δοκιμή στεγανότητας.

6.8.3.4.12 Κύλινδροι, σωλήνες, βαρέλια υπό πίεση και κύλινδροι ως μέρη δεσμών κυλίνδρων θα δοκιμάζονται σύμφωνα με την οδηγία συσκευασίας P200 ή P203 της 4.1.4.1.

Η πίεση δοκιμής της διανομές του οχήματος μεταφοράς συστοιχίας δοχείων ή MEGC θα είναι η ίδια με αυτή των στοιχείων του οχήματος μεταφοράς συστοιχίας δοχείων ή MEGC. Η δοκιμή πίεσης του διανομέα θα διενεργείται ως υδραυλική δοκιμή ή με χρήση άλλου υγρού ή αερίου με τη συναίνεση της αρμόδια αρχής ή του εξουσιοδοτημένου φορέα της. Κατά παρέκκλιση από αυτήν την απαίτηση, η πίεση δοκιμής για το διανομέα του οχήματος μεταφοράς συστοιχίας δοχείων ή MEGC δεν θα είναι μικρότερη από 300 bar για το UN 1001 ακετυλένιο, διαλυμένο.

6.8.3.4.13 Η περιοδική επιθεώρηση θα περιλαμβάνει θα περιλαμβάνει μια δοκιμή στεγανότητας στη μέγιστη πίεση εργασίας και μια εξωτερική εξέταση της κατασκευής, των στοιχείων και του εξοπλισμού εξυπηρέτησης χωρίς αποσυναρμολόγηση. Τα στοιχεία και η σωλήνωση θα δοκιμάζονται στην περιοδικότητα που ορίζεται στην οδηγία συσκευασίας P200 της 4.1.4.1 και σύμφωνα με τις απαιτήσεις της 6.2.1.6 και 6.2.3.5 αντίστοιχα. Όταν τα στοιχεία και ο εξοπλισμός έχουν δοκιμαστεί χωριστά ως προς την πίεση, θα υπόκεινται μαζί μετά τη συναρμολόγηση σε μια δοκιμή στεγανότητας.

6.8.3.4.14 Μια ειδική επιθεώρηση και δοκιμή είναι απαραίτητη όταν το όχημα μεταφοράς συστοιχίας δοχείων ή MEGC έχει ενδείξεις φθαρμένων ή διαβρωμένων περιοχών, ή διαρροής, ή άλλες συνθήκες που υποδεικνύουν μια ατέλεια που θα μπορούσε να επηρεάσει την ακεραιότητα του οχήματος μεταφοράς συστοιχίας δοχείων ή MEGC. Το εύρος της ειδικής επιθεώρησης και δοκιμής και, αν αυτό κριθεί απαραίτητο, η αποσυναρμολόγηση των στοιχείων θα εξαρτηθεί από το μέγεθος της ζημιάς ή της επιδείνωσης του οχήματος μεταφοράς συστοιχίας δοχείων ή MEGC. Θα περιλαμβάνει τουλάχιστον τις εξετάσεις που απαιτούνται σύμφωνα με την 6.8.3.4.15.

6.8.3.4.15 Οι εξετάσεις θα διασφαλίζουν ότι:

(a) τα στοιχεία επιθεωρούνται εξωτερικά για σκασίματα, διάβρωση, ή γδαρσίματα, χτυπήματα, παραμορφώσεις, ελαττώματα στις συγκολλήσεις ή οποιεσδήποτε άλλες συνθήκες, συμπεριλαμβανομένης της διαρροής, που μπορούν να καταστήσουν τα οχήματα μεταφοράς συστοιχίας δοχείων ή MEGCs μη ασφαλή προς μεταφορά,

---

[12] *Σε ειδικές περιπτώσεις και με την έγκριση του ειδικού της αρμόδιας αρχής, η δοκιμή υδραυλικής πίεσης μπορεί να αντικατασταθεί από μια δοκιμή πίεσης με χρήση άλλου υγρού ή αερίου, όπου μια τέτοια λειτουργία δεν παρουσιάζει κανέναν κίνδυνο.*

(b) οι σωληνώσεις, βαλβίδες και φλάντζες επιθεωρούνται για διαβρωμένες περιοχές, ελαττώματα και άλλες συνθήκες, συμπεριλαμβανομένης της διαρροής, που μπορούν να καταστήσουν τα οχήματα μεταφοράς συστοιχίας δοχείων ή MEGCs μη ασφαλή για πλήρωση, εκκένωση ή μεταφορά,

(c) μπουλόνια ή περικόχλια που λείπουν ή είναι χαλαρωμένα σε οποιαδήποτε ένωση φλάντζας ή κενή φλάντζα, αντικαθίστανται ή σφίγγονται,

(d) όλες οι συσκευές άμεσου ανάγκης και βαλβίδες δεν έχουν διάβρωση, παραμόρφωση και καμιά βλάβη ή ελάττωμα που θα μπορούσε να εμποδίσει την κανονική λειτουργία τους. Οι συσκευές κλεισίματος εξ αποστάσεως και οι βαλβίδες αυτόματου κλεισίματος θα τίθενται σε λειτουργία για να αποδείξουν την κανονική λειτουργία τους,

(e) οι απαιτούμενες επισημάνσεις πάνω στα οχήματα μεταφοράς συστοιχίας δοχείων ή MEGCs είναι ευανάγνωστες και σύμφωνα με τις αρμόζουσες απαιτήσεις, και

(f) οποιοδήποτε πλαίσιο, υποστηρίγματα και διατάξεις για την ανύψωση των οχημάτων μεταφοράς συστοιχίας δοχείων ή MEGCs είναι σε ικανοποιητική κατάσταση.

6.8.3.4.16 Οι δοκιμές, επιθεωρήσεις και έλεγχοι σύμφωνα με τις 6.8.3.4.10 έως 6.8.3.4.15 θα διενεργούνται από τον εγκεκριμένο από την αρμόδια αρχή ειδικό. Τα πιστοποιητικά θα εκδίδονται παρουσιάζοντας τα αποτελέσματα αυτών των λειτουργιών, ακόμη και στην περίπτωση αρνητικών αποτελεσμάτων.

Αυτά τα πιστοποιητικά θα αναφέρονται στον κατάλογο των ουσιών που επιτρέπονται για μεταφορά μέσα σε αυτό το όχημα μεταφοράς συστοιχίας δοχείων ή MEGC σύμφωνα με την 6.8.2.3.1.

Ένα αντίγραφο του πιστοποιητικού θα πρέπει να πρασαρτάται στο αρχείο δεξαμενής για κάθε δεξαμενή, όχημα μεταφοράς συστοιχίας δοχείων ή MEGC που κατασκευάζεται (βλέπε 4.3.2.1.7).

6.8.3.5 ***Επισήμανση***

6.8.3.5.1 Τα ακόλουθα πρόσθετα στοιχεία θα επισημαίνονται με σφραγίδα ή με άλλη παρόμοια μέθοδο στην πινακίδα που προβλέπεται στην 6.8.2.5.1, ή απευθείας στα τοιχώματα του ίδιου του περιβλήματος εάν τα τοιχώματα είναι ενισχυμένα κατά τρόπο ώστε να μην μειώνεται η αντοχή της δεξαμενής.

6.8.3.5.2 Σε δεξαμενές προοριζόμενες για τη μεταφορά μόνο μίας ουσίας:

- η πλήρης ονομασία αποστολής και επιπλέον για αέρια καταχωρημένα υπό μια ε.α.ο. καταχώρηση, η τεχνική ονομασία[13].

---

[13] *Εκτός από την κανονική ονομασία αποστολής ή την κανονική ονομασία αποστολής της καταχώρησης ε.α.ο. που συνοδεύεται από το τεχνικό όνομα, επιτρέπεται η χρήση των εξής ονομάτων ανάλογα με την περίπτωση:*

- *για τον UN 1078 ψυκτικό αέριο, ε.α.ο.: μείγμα F1, μείγμα F2, μείγμα F3,*
- *για τον UN 1060 μείγματα μεθυλακετυλενίου και προπαδιενίου, σταθεροποιημένα: μείγμα P1, μείγμα P2,.*
- *για τον UN 1965 μείγμα αερίου υδρογονάνθρακα, υγροποιημένο, ε.α.ο.: μείγμα A μείγμα A01, μείγμα A02, μείγμα A0, μείγμα A1, μείγμα B1, μείγμα B2, μείγμα B, μείγμα C. Τα κοινά ονόματα που χρησιμοποιούνται στο εμπόριο και αναφέρονται στην 2.2.2.3, κωδικός καταχώρησης 2F, UN 1965, Σημείωση 1, μπορούν να χρησιμοποιούνται μόνο συμπληρωματικά,*
- *για το UN 1010 βουταδιένια, σταθεροποιημένα: 1,2-βουταδιένιο, σταθεροποιημένο, 1,3-βουταδιένιο, σταθεροποιημένο.*

Η ένδειξη αυτή θα συμπληρώνεται:

- στην περίπτωση δεξαμενών προοριζόμενων για τη μεταφορά συμπιεσμένων αερίων που έχουν πληρωθεί κατ' όγκο (πίεση), με μια ένδειξη της μέγιστης πίεσης πλήρωσης στους 15 °C που επιτρέπεται για τη δεξαμενή, και

- στην περίπτωση δεξαμενών προοριζόμενων για τη μεταφορά συμπιεσμένων αερίων που έχουν πληρωθεί κατά βάρος, και υγροποιημένων αερίων υπό ψύξη ή αερίων διαλυμένων υπό πίεση με μια ένδειξη του μέγιστου επιτρεπτού βάρους φορτίου kg και της θερμοκρασίας πλήρωσης αν αυτή είναι κάτω από -20 °C.

6.8.3.5.3 Σε δεξαμενές πολλαπλών χρήσεων:

- οι κανονικές ονομασίες αποστολής των αερίων και επιπλέον για αέρια των Κλάσεων υπό μια ε.α.ο. καταχώρηση, η τεχνική ονομασία των αερίων [14] των οποίων η μεταφορά στη δεξαμενή είναι εγκεκριμένη.

Τα στοιχεία αυτά θα συμπληρώνονται με ένδειξη του μέγιστου επιτρεπόμενου βάρους φορτώσεως σε kg για κάθε αέριο.

6.8.3.5.4 Σε δεξαμενές προοριζόμενες για τη μεταφορά υγροποιημένων αερίων υπό ψύξη:

- η μέγιστη επιτρεπτή πίεση εργασίας.

6.8.3.5.5 Σε δεξαμενές με θερμομόνωση:

- η επιγραφή "θερμομονωμένο" ή "θερμομονωμένο με κενό".

6.8.3.5.6 Επιπλέον των στοιχείων που αναγράφονται στην 6.8.2.5.2, τα κάτωθι θα αναγράφονται πάνω

Στην ίδια τη δεξαμενή ή σε μια πινακίδα:	Στην ίδια τη δεξαμενή- εμπορευματοκιβώτιο ή σε μια πινακίδα:
(a) - τον κωδικό δεξαμενής σύμφωνα με το πιστοποιητικό (βλέπε 6.8.2.3.1) με την πραγματική πίεση δοκιμής της δεξαμενής,	
- η επιγραφή: "ελάχιστη επιτρεπτή θερμοκρασία πλήρωσης:…",	
(b) όπου η δεξαμενή προορίζεται για τη μεταφορά μιας μόνο ουσίας:	
- η κανονική ονομασία αποστολής του αερίου και επιπλέον για αέρια καταχωρημένα υπό μια ε.α.ο. καταχώρηση, η τεχνική ονομασία [14],	

---

[14] *Εκτός από την κανονική ονομασία αποστολής ή την κανονική ονομασία αποστολής της καταχώρησης ε.α.ο. που συνοδεύεται από το τεχνικό όνομα, επιτρέπεται η χρήση των εξής ονομάτων ανάλογα με την περίπτωση:*

- *για τον UN 1078 ψυκτικό αέριο, ε.α.ο.: μείγμα F1, μείγμα F2, μείγμα F3,*
- *για τον UN 1060 μείγματα μεθυλακετυλενίου και προπαδιενίου, σταθεροποιημένα: μείγμα P1, μείγμα P2,.*
- *για τον UN 1965 μείγμα αερίου υδρογονάνθρακα, υγροποιημένο, ε.α.ο.: μείγμα Α μείγμα A01, μείγμα A02, μείγμα A0, μείγμα A1, μείγμα B1, μείγμα B2, μείγμα B, μείγμα C. Τα κοινά ονόματα που χρησιμοποιούνται στο εμπόριο και αναφέρονται στην 2.2.2.3, κωδικός καταχώρησης 2F, UN 1965, Σημείωση 1, μπορούν να χρησιμοποιούνται μόνο συμπληρωματικά,*
- *για το UN 1010 βουταδιένια, σταθεροποιημένα: 1,2-βουταδιένιο, σταθεροποιημένο, 1,3-βουταδιένιο, σταθεροποιημένο.*

- για συμπιεσμένα αέρια που έχουν πληρωθεί κατά βάρος, και για υγροποιημένα αέρια υπό ψύξη, υγροποιημένα αέρια ή αέρια διαλυμένα υπό πίεση, το μέγιστο επιτρεπτό βάρος φόρτωσης σε kg,

(c) όπου η δεξαμενή είναι δεξαμενή πολλαπλών χρήσεων:

- η κανονική ονομασία αποστολής του αερίου και επιπλέον για αέρια καταχωρημένα υπό μια ε.α.ο. καταχώρηση, η τεχνική ονομασία [14] όλων των αερίων για τη μεταφορά των οποίων ορίστηκε η δεξαμενή με μια ένδειξη του μέγιστο επιτρεπτό βάρος φόρτωσης σε kg για καθένα από αυτά,

(d) όπου το περίβλημα είναι εξοπλισμένο με θερμομόνωση:

- η επιγραφή "θερμομονωμένο" (ή "θερμομονωμένο με κενό"), σε μία επίσημη γλώσσα της χώρας προέλευσης και επίσης, εάν η γλώσσα αυτή δεν είναι η αγγλική, γαλλική ή γερμανική, σε μία από αυτές τις γλώσσες, εκτός εάν προβλέπεται διαφορετικά από συμφωνίες που έχουν συναφθεί μεταξύ των χωρών που αφορά η μεταφορά.

6.8.3.5.7 *(Μελλοντική καταχώρηση)*

6.8.3.5.8 Τα στοιχεία αυτά δεν θα απαιτούνται στην περίπτωση οχήματος που μεταφέρει αποσυναρμολογούμενες δεξαμενές.

6.8.3.5.9 *(Μελλοντική καταχώρηση)*

Σήμανση μεταφοράς συστοιχίας δοχείων οχημάτων και MEGCs

6.8.3.5.10 Κάθε όχημα μεταφοράς συστοιχίας δοχείων και κάθε MEGC θα εξοπλίζεται με μια μεταλλική πινακίδα ανθεκτική στη διάβρωση μόνιμα στερεωμένη σε σημείο προσβάσιμο για επιθεώρηση. Τα παρακάτω στοιχεία τουλάχιστον θα αναγράφονται στην πινακίδα με σφράγιση ή με άλλη παρόμοια μέθοδο[14]:

- αριθμός έγκρισης,
- επωνυμία ή λογότυπο κατασκευαστή,
- αύξων αριθμός κατασκευαστή,
- έτος κατασκευής,
- πίεση δοκιμής (πίεση μετρητή)

---

[14] *Εκτός από την κανονική ονομασία αποστολής ή την κανονική ονομασία αποστολής της καταχώρησης ε.α.ο. που συνοδεύεται από το τεχνικό όνομα, επιτρέπεται η χρήση των εξής ονομάτων ανάλογα με την περίπτωση:*

- *για τον UN 1078 ψυκτικό αέριο, ε.α.ο.: μείγμα F1, μείγμα F2, μείγμα F3,*
- *για τον UN 1060 μείγματα μεθυλακετυλενίου και προπαδιενίου, σταθεροποιημένα: μείγμα P1, μείγμα P2,.*
- *για τον UN 1965 μείγμα αερίου υδρογονάνθρακα, υγροποιημένο, ε.α.ο.: μείγμα A μείγμα A01, μείγμα A02, μείγμα A0, μείγμα A1, μείγμα B1, μείγμα B2, μείγμα B, μείγμα C. Τα κοινά ονόματα που χρησιμοποιούνται στο εμπόριο και αναφέρονται στην 2.2.2.3, κωδικός καταχώρησης 2F, UN 1965, Σημείωση 1, μπορούν να χρησιμοποιούνται μόνο συμπληρωματικά,*
- *για το UN 1010 βουταδιένια, σταθεροποιημένα: 1,2-βουταδιένιο, σταθεροποιημένο, 1,3-βουταδιένιο, σταθεροποιημένο.*

[14] *Να προστεθούν οι μονάδες μέτρησης μετά τις αριθμητικές τιμές.*

- θερμοκρασία σχεδιασμού (μόνο αν είναι πάνω από +50 °C ή κάτω από -20 °C),
- ημερομηνία (μήνας και έτος) της αρχικής δοκιμής και τελευταίας περιοδικής δοκιμής σύμφωνα με τις 6.8.3.4.10 με 6.8.3.4.13,
- σφραγίδα του ειδικού που έκανε τις δοκιμές.

6.8.3.5.11

Τα παρακάτω στοιχεία θα αναγράφονται στο ίδιο το όχημα μεταφοράς συστοιχίας δοχείων ή σε μια πινακίδα[15]:	Τα παρακάτω στοιχεία θα αναγράφονται στο ίδιο το MEGC ή σε μια πινακίδα **[15]**:
- ονόματα ιδιοκτήτη ή χειριστή,	- ονόματα ιδιοκτήτη και χειριστή,
- αριθμό στοιχείων,	- αριθμό στοιχείων,
- συνολική χωρητικότητα των στοιχείων,	- συνολική χωρητικότητα των στοιχείων,
και για οχήματα μεταφοράς συστοιχίας δοχείων με βαρυντική πλήρωση:	- μέγιστο επιτρεπτό βάρος φόρτωσης,
- απόβαρο,	- τον κωδικό δεξαμενής σύμφωνα με το πιστοποιητικό έγκρισης (βλέπε 6.8.2.3.1) με την πραγματική πίεση δοκιμής της MEGC
- μέγιστο επιτρεπτό βάρος.	- την κανονική ονομασία αποστολής των αερίων και επιπλέον, για τα αέρια που υπάγονται σε καταχώρηση ε.α.ο., η τεχνική ονομασία [15], των αερίων για την μεταφορά των οποίων χρησιμοποιείται η MEGC,
	και για MEGCs με βαρυντική πλήρωση:
	- απόβαρο.

6.8.3.5.12 Το πλαίσιο ενός οχήματος μεταφοράς συστοιχίας δοχείων ή MEGC θα φέρει κοντά στο σημείο πλήρωσης, μια πινακίδα που θα προσδιορίζει:

- τη μέγιστη πίεση πλήρωσης **[15]** στους 15 °C που επιτρέπεται για στοιχεία που προορίζονται για συμπιεσμένα αέρια,

---

[15] *Να προστεθούν οι μονάδες μέτρησης μετά τις αριθμητικές τιμές.*

[15] *Μια συλλογική περιγραφή που καλύπτει μια ομάδα ουσιών παρόμοιας φύσης και συμβατή με τα χαρακτηριστικά της δεξαμενής μπορεί να δοθεί αντί της ονομασίας.*

- η κανονική ονομασία αποστολής του αερίου σύμφωνα με το Κεφάλαιο 3.2 και επιπλέον για αέρια καταχωρημένα υπό μια ε.α.ο. καταχώρηση, η τεχνική ονομασία [16],

και επιπλέον στην περίπτωση υγροποιημένων αερίων:

- το μέγιστο επιτρεπτό φορτίο ανά στοιχείο [15].

6.8.3.5.13 Κύλινδροι, σωλήνες, βαρέλια υπό πίεση και κύλινδροι ως μέρη δεσμών κυλίνδρων, θα φέρουν σήμανση σύμφωνα με την 6.2.1.7. Αυτά τα δοχεία δεν χρειάζεται να φέρουν ατομική σήμανση με ετικέτες κινδύνου όπως απαιτείται στο Κεφάλαιο 5.2.

Τα οχήματα μεταφοράς συστοιχίας δοχείων και MEGCs θα φέρουν πινακίδες και επισημάνσεις σύμφωνα με το Κεφάλαιο 5.3.

6.8.3.6 ***Απαιτήσεις για οχήματα μεταφοράς συστοιχίας δοχείων και MEGCs που σχεδιάζονται, κατασκευάζονται και δοκιμάζονται σύμφωνα με πρότυπα***

Σημείωση: *Τα άτομα και οι φορείς που προσδιορίζονται στα πρότυπα ως έχοντες ευθύνες σύμφωνα με την ADR, ικανοποιούν τις απαιτήσεις της ADR.*

Ανάλογα με την ημερομηνία κατασκευής του οχήματος συστοιχίας ή του MEGC, το πρότυπο που καταχωρείται στον πίνακα κατωτέρω θα εφαρμόζεται όπως προτείνεται στη στήλη (4) για να ικανοποιήσει τις απαιτήσεις του Κεφαλαίου 6.8 που αναφέρεονται στη στήλη (1) ή μπορεί να εφαρμοσθεί σύμφωνα με την υπόδειξη της στήλης (5). Οι απαιτήσεις του Κεφαλαίου 6.8 που αναφέρονται στη στήλη (1) θα επικρατήσουν σε όλες τις περιπτώσεις.

Αν αναφέρονται περισσότερα του ενός προτύπου σαν υποχρεωτικά για την εγαρμογή των ιδίων απαιτήσεων, μόνο ένα εξ αυτών θα εφαρμοσθεί, αλλά στο πλήρες εκτός αν ορίζεται διαφορετικά στον πίνακα κατωτέρω.

Εφαρμόσιμα υποτμήματα και παράγραφοι	**Στοιχεία αναφοράς**	**Τίτλος εγγράφου**	**Υποχρεωτική εφαρμογή για οχήματα συστοιχίας**	**Εφαρμογή εγκεκριμένη για οχήματα συστοιχίας ή MEGCs κατασκευασμένα**

---

[16] *Εκτός από την κανονική ονομασία αποστολής ή την κανονική ονομασία αποστολής της καταχώρησης ε.α.ο. που συνοδεύεται από το τεχνικό όνομα, επιτρέπεται η χρήση των εξής ονομάτων ανάλογα με την περίπτωση:*

- *για τον UN 1078 ψυκτικό αέριο, ε.α.ο.: μείγμα F1, μείγμα F2, μείγμα F3,*
- *για τον UN 1060 μείγματα μεθυλακετυλενίου και προπαδιενίου, σταθεροποιημένα: μείγμα P1, μείγμα P2,.*
- *για τον UN 1965 μείγμα αερίου υδρογονάνθρακα, υγροποιημένο, ε.α.ο.: μείγμα A μείγμα A01, μείγμα A02, μείγμα A0, μείγμα A1, μείγμα B1, μείγμα B2, μείγμα B, μείγμα C. Τα κοινά ονόματα που χρησιμοποιούνται στο εμπόριο και αναφέρονται στην 2.2.2.3, κωδικός καταχώρησης 2F, UN 1965, Σημείωση 1, μπορούν να χρησιμοποιούνται μόνο συμπληρωματικά,*
- *για το UN 1010 βουταδιένια, σταθεροποιημένα: 1,2-βουταδιένιο, σταθεροποιημένο, 1,3-βουταδιένιο, σταθεροποιημένο.*

[15] *Να προστεθούν οι μονάδες μέτρησης μετά τις αριθμητικές τιμές.*

6.8.3.1.4 και 6.8.3.1.5, 6.8.3.2.18 ως 6.8.3.2.26, 6.8.3.4.10 ως 6.8.3.4.12 και 6.8.3.5.10 ως 6.8.3.5.13	EN 13807: 2003	Φορητές φιάλες αερίου–Οχήματα μεταφοράς συστοιχίας δοχείων – Σχεδιασμός, κατασκευή, σήμανση και δοκιμή	Από 1 Ιανουραρίου 2009	Προ 1 Ιανουαρίου 2009

6.8.3.7 ***Απαιτήσεις για οχήματα μεταφοράς συστοιχίας δοχείων και MEGCs που δεν σχεδιάζονται, κατασκευάζονται και δοκιμάζονται σύμφωνα με πρότυπα***

Τα οχήματα μεταφοράς συστοιχίας δοχείων και MEGCs που δεν σχεδιάζονται, κατασκευάζονται και δοκιμάζονται σύμφωνα με τα πρότυπα της 6.8.3.6 θα σχεδιάζονται, κατασκευάζονται και δοκιμάζονται σύμφωνα με τις απαιτήσεις ενός τεχνικού κώδικα αναγνωρισμένου από την αρμόδια αρχή. Θα συμμορφώνονται πάραυτα με τις ελάχιστες απαιτήσεις της 6.8.3.

6.8.4 **Ειδικές διατάξεις**

ΣΗΜΕΙΩΣΗ 1: *Για υγρά με σημείο ανάφλεξης λιγότερο από 61 °C και για εύφλεκτα αέρια, βλέπε επίσης 6.8.2.1.26, 6.8.2.1.27 και 6.8.2.2.9.*

ΣΗΜΕΙΩΣΗ 2: *Για τις απαιτήσεις για δεξαμενές που υπόκεινται σε δοκιμή πίεσης όχι μικρότερης από 1 MPa (10 bar) ή για δεξαμενές προοριζόμενες για τη μεταφορά υγροποιημένων αερίων υπό ψύξη, βλέπε 6.8.5.*

Οι ακόλουθες ειδικές διατάξεις ισχύουν όταν υποδεικνύονται κάτω από μια καταχώρηση στη Στήλη (13) του Πίνακα Α του Κεφαλαίου 3.2:

(a) **Κατασκευή (TC)**

TC1 Οι απαιτήσεις της 6.8.5 ισχύουν για τα υλικά και την κατασκευή αυτών των περιβλημάτων.

TC2 Τα περιβλήματα και τα είδη εξοπλισμού τους θα είναι από αλουμίνιο καθαρότητας όχι μικρότερης από 99.5% ή από κατάλληλο χάλυβα που δεν θα προκαλέσει την διάσπαση του υπεροξειδίου του υδρογόνου. Όπου τα περιβλήματα είναι κατασκευασμένα από αλουμίνιο καθαρότητας όχι μικρότερης από 99.5%, το πάχος του τοιχώματος δεν χρειάζεται να είναι μεγαλύτερο από 15 mm, ακόμη και όπου ο υπολογισμός σύμφωνα με την 6.8.2.1.17 δίνει υψηλότερη τιμή.

TC3 Τα περιβλήματα θα είναι κατασκευασμένα από ωστενιτικό χάλυβα.

TC4 Τα περιβλήματα θα είναι εφοδιασμένα με προστατευτική επίστρωση από σμάλτο ή ισοδύναμη επίστρωση εάν το υλικό του περιβλήματος προσβληθεί από το UN 3250 χλωρο-οξικό οξύ.

TC5 Τα περιβλήματα θα είναι εφοδιασμένα με επένδυση από μόλυβδο πάχους όχι λιγότερο από 5 mm ή ισοδύναμη επένδυση.

TC6 Όπου η χρήση αλουμινίου είναι απαραίτητη για δεξαμενές, τέτοιες δεξαμενές θα είναι κατασκευασμένες από αλουμίνιο καθαρότητας όχι μικρότερης από 99.5%, το πάχος του τοιχώματος δεν χρειάζεται να είναι μεγαλύτερο από 15 mm, ακόμη και όπου ο υπολογισμός σύμφωνα με την 6.8.2.1.17 δίνει υψηλότερη τιμή.

TC7 Το ελάχιστο πραγματικό πάχος του περιβλήματος δεν θα είναι λιγότερο από 3 mm.

(b) **Είδη εξοπλισμού (TE)**

TE1 *(Διεγραμμένο)*

TE2 *(Διεγραμμένο)*

TE3 Οι δεξαμενές θα ικανοποιούν επιπλέον τις ακόλουθες απαιτήσεις. Η συσκευή θέρμανσης δεν θα εισχωρεί στο σώμα του περιβλήματος, αλλά θα είναι εξωτερική ως προς αυτό. Εντούτοις, ο σωλήνας που χρησιμοποιείται για την εξαγωγή του φωσφόρου μπορεί να είναι εξοπλισμένος με θερμαντικό χιτώνιο. Η συσκευή θέρμανσης του χιτωνίου θα είναι ρυθμισμένη έτσι ώστε να εμποδίζει τη θερμοκρασία του φωσφόρου να υπερβεί τη θερμοκρασία πλήρωσης του περιβλήματος. Άλλες σωληνώσεις θα εισέρχονται στο περίβλημα από το άνω μέρος, τα ανοίγματα θα είναι τοποθετημένα πάνω από την ανώτατη επιτρεπόμενη στάθμη του φωσφόρου και θα μπορούν να περικλείονται εξ ολοκλήρου με πώματα που κλειδώνουν. Η δεξαμενή θα είναι εξοπλισμένη με σύστημα μέτρησης για την εξακρίβωση της στάθμης του φωσφόρου και, εάν χρησιμοποιείται νερό ως προστατευτικό μέσο, με σταθερό σημείο μέτρησης που θα δείχνει την ανώτατη επιτρεπόμενη στάθμη του νερού.

TE4 Τα περιβλήματα θα είναι εξοπλισμένα με θερμομόνωση κατασκευασμένη από υλικά που δεν είναι εύκολα αναφλέξιμα.

TE5 Αν τα περιβλήματα είναι εξοπλισμένα με θερμομόνωση, αυτή η μόνωση θα είναι κατασκευασμένη από υλικά που δεν είναι εύκολα αναφλέξιμα.

TE6 Οι δεξαμενές μπορεί να είναι εξοπλισμένες με διάταξη που έχει σχεδιαστεί έτσι ώστε να αποκλείεται η απόφραξη από την μεταφερόμενη ουσία και η οποία εμποδίζει τη διαρροή και την δημιουργία υπερβολικής υπερπίεσης ή υποπίεσης εντός του περιβλήματος.

TE7 Το σύστημα εκκένωσης του περιβλήματος θα είναι εξοπλισμένο με δύο ανεξάρτητες μεταξύ τους συσκευές κλεισίματος συναρμολογημένες σε σειρά, η πρώτη με τη μορφή εσωτερικής δικλείδας ταχείας λειτουργίας, εγκεκριμένου τύπου, και η δεύτερη με τη μορφή εξωτερικής βαλβίδας διακοπής (δικλείδας), μία σε κάθε άκρο του σωλήνα εκκένωσης. Κενό παρέμβυσμα (φλάντζα), ή άλλη συσκευή που παρέχει το ίδιο μέτρο ασφαλείας, θα τοποθετείται επίσης στο στόμιο κάθε εξωτερικής βαλβίδας διακοπής. Η εσωτερική δικλείδα θα είναι τέτοια ώστε, εάν η σωλήνωση ξεβιδωθεί, η δικλείδα θα παραμένει ενωμένη με το περίβλημα και στην κλειστή θέση.

TE8 Οι συνδέσεις με τα εξωτερικά στόμια σωληνώσεων των δεξαμενών θα κατασκευάζονται από υλικά που δεν μπορούν να προκαλέσουν διάσπαση του υπεροξειδίου του υδρογόνου.

TE9 Οι δεξαμενές θα είναι εξοπλισμένες στο άνω μέρος τους με συσκευή κλεισίματος που θα εμποδίζει την ανάπτυξη υπερβολικής πίεσης στο εσωτερικό του περιβλήματος λόγω διάσπασης των μεταφερόμενων ουσιών, την οποιαδήποτε διαρροή υγρού, και την οποιαδήποτε εισδοχή ξένης ουσίας μέσα στο περίβλημα.

TE10 Οι συσκευές κλεισίματος σε δεξαμενές θα είναι σχεδιασμένες έτσι ώστε να αποκλείουν απόφραξη των συσκευών από στερεοποιημένη ουσία κατά τη μεταφορά. Όπου οι δεξαμενές είναι ενδεδυμένες σε θερμομονωτικό υλικό, το υλικό θα είναι ανόργανης φύσης και εντελώς απαλλαγμένο από εύφλεκτες ουσίες.

ΤΕ11 Τα περιβλήματα και ο εξοπλισμός εξυπηρέτησής τους θα είναι εξοπλισμένα έτσι ώστε να εμποδίζεται η εισδοχή ξένης ουσίας, διαρροή υγρού ή ανάπτυξη υπερβολικής πίεσης στο εσωτερικό του περιβλήματος λόγω διάσπασης των μεταφερόμενων ουσιών. Μία βαλβίδα ασφαλείας που παρεμποδίζει την εισαγωγή ξένων ουσιών ικανοποιεί αυτή τη διάταξη επίσης.

ΤΕ12 Οι δεξαμενές θα είναι εξοπλισμένες με θερμομόνωση σύμφωνα με τις απαιτήσεις της 6.8.3.2.14. Εάν η θερμοκρασία [SADT] του οργανικού υπεροξειδίου στο περίβλημα είναι 55 °C ή μικρότερη, ή η δεξαμενή είναι κατασκευασμένη από αλουμίνιο, το περίβλημα θα είναι πλήρως μονωμένο. Το αλεξήλιο και οποιοδήποτε μέρος της δεξαμενής δεν καλύπτεται από αυτό, ή η εξωτερική επένδυση πλήρους μονωτικής κάλυψης, θα είναι χρωματισμένα λευκά ή φινιρισμένα με στιλπνό μέταλλο. Το χρώμα θα καθαρίζεται πριν από κάθε διαδρομή και θα ανανεώνεται στην περίπτωση κιτρινίσματος ή φθοράς. Η θερμομόνωση θα είναι απαλλαγμένη από εύφλεκτες ουσίες. Οι δεξαμενές θα είναι εξοπλισμένες με αισθητήρες θερμοκρασίας.

Οι δεξαμενές θα είναι εξοπλισμένες με βαλβίδες ασφαλείας και συσκευές αμέσου ανάγκης για εκτόνωση υπό πίεση. Συσκευές εκτόνωσης στο κενό μπορεί επίσης να χρησιμοποιούνται. Συσκευές αμέσου ανάγκης για εκτόνωση θα λειτουργούν σε πιέσεις καθοριζόμενες σύμφωνα τόσο με τις ιδιότητες του οργανικού υπεροξειδίου όσο και με τα κατασκευαστικά χαρακτηριστικά της δεξαμενής. Δεν θα επιτρέπεται να υπάρχουν εύτηκτα στοιχεία στο σώμα του περιβλήματος.

Οι δεξαμενές θα είναι εξοπλισμένες με βαλβίδες ασφαλείας με ελατήριο για την αποτροπή ανάπτυξης σημαντικής πίεσης μέσα στο περίβλημα στα προϊόντα διάσπασης και τους ατμούς που εκλύονται σε θερμοκρασία 50 °C. Η χωρητικότητα και η πίεση στην αρχή της εκκένωσης της βαλβίδας ή των βαλβίδων ασφαλείας θα βασίζεται στα αποτελέσματα των δοκιμών που αναφέρονται στην ειδική διάταξη ΤΑ2. Η πίεση στην αρχή της εκκένωσης εντούτοις δεν θα είναι σε καμία περίπτωση τόση ώστε να μπορούσε να διαφύγει υγρό από τη βαλβίδα ή τις βαλβίδες εάν η δεξαμενή αναποδογύριζε.

Οι συσκευές αμέσου ανάγκης για εκτόνωση μπορεί να είναι τύπου ελατηρίου ή εύθραυστου τύπου σχεδιασμένων να εξάγουν τον αέρα όλων των προϊόντων διάσπασης και ατμών που προκύπτουν κατά τη διάρκεια περιόδου όχι μικρότερης από μία ώρα περικύκλωσης από φωτιά όπως υπολογίζεται από τον ακόλουθο τύπο:

$$q = 70961 \times F \times A^{0.82}$$

όπου:

q = απορρόφηση θερμότητας [W]
A = καλυπτόμενη περιοχή [m^2]
F = συντελεστής μόνωσης

F = 1 για μη μονωμένες δεξαμενές, ή

$$F = \frac{U(923 - T_{PO})}{47032}$$ για μονωμένες δεξαμενές

όπου:

K = θερμική αγωγιμότητα της μονωτικής στρώσης [$W \cdot m^{-1} \cdot K^{-1}$]
L = πάχος της μονωτικής στρώσης [m]

U = K/L = συντελεστής θερμικής αγωγιμότητας της μόνωσης [$W \cdot m^{-2} \cdot K^{-1}$]

T_{PO} = θερμοκρασία υπεροξειδίου σε συνθήκες εκτόνωσης [K]

Η πίεση στην αρχή της εκκένωσης της συσκευής (των συσκευών) αμέσου ανάγκης για εκτόνωση θα είναι υψηλότερη από την αναφερόμενη παραπάνω και θα βασίζεται στα αποτελέσματα των δοκιμών που αναφέρονται στην ειδική διάταξη ΤΑ2. Οι διαστάσεις των συσκευών αμέσου ανάγκης για εκτόνωση θα είναι τέτοιες ώστε η μέγιστη πίεση στη δεξαμενή να μην υπερβαίνει ποτέ την πίεση δοκιμής της δεξαμενής.

ΣΗΜΕΙΩΣΗ: *Ένα παράδειγμα μεθόδου καθορισμού του μεγέθους των συσκευών αμέσου ανάγκης για εκτόνωση δίνεται στο Προσάρτημα 5 του Εγχειριδίου Δοκιμών και Κριτηρίων.*

Για δεξαμενές με θερμική μόνωση που αποτελείται από πλήρη επένδυση, η χωρητικότητα και η ρύθμιση της συσκευής (των συσκευών) αμέσου ανάγκης για εκτόνωση θα καθορίζεται υποθέτοντας απώλεια μόνωσης από ποσοστό 1% του εμβαδού της επιφανείας.

Συσκευές εκτόνωσης σε κενό και βαλβίδες ασφαλείας με ελατήριο σε δεξαμενές θα είναι εφοδιασμένες με ανασχετήρες φλόγας εκτός εάν οι προς μεταφορά ουσίες και τα προϊόντα διάσπασής τους είναι μη αναφλέξιμα. Θα δίνεται η δέουσα προσοχή στην ελάττωση της ικανότητας εκτόνωσης που προκαλείται από τον ανασχετήρα φλόγας.

ΤΕ13 Οι δεξαμενές θα είναι θερμικά μονωμένες και εξοπλισμένες με συσκευή θέρμανσης εξωτερικά.

ΤΕ14 Οι δεξαμενές θα είναι θερμικά μονωμένες. Η θερμομόνωση που έρχεται κατευθείαν σε επαφή με το περίβλημα θα έχει θερμοκρασία ανάφλεξης τουλάχιστον 50°C υψηλότερη από τη μέγιστη θερμοκρασία για την οποία σχεδιάστηκε η δεξαμενή.

ΤΕ15 *(Διεγραμμένο)*

ΤΕ16 *(Δεσμευμένο)*

ΤΕ17 *(Δεσμευμένο)*

ΤΕ18 Οι δεξαμενές που προορίζονται για τη μεταφορά ουσιών που έχουν πληρωθεί σε θερμοκρασία υψηλότερη από 190 ºC θα είναι εξοπλισμένες με ανακλαστήρες τοποθετημένους σε ορθή γωνία ως προς τα άνω ανοίγματα πλήρωσης, ώστε να αποφεύγεται ξαφνική τοπική αύξηση στη θερμοκρασία του τοιχώματος κατά την πλήρωση.

ΤΕ19 Εξαρτήματα και προσαρτήματα

συναρμολογημένα στο άνω μέρος της δεξαμενής θα είναι είτε:

- εισηγμένα σε ειδικό μετατοπισμένο κλειστό χώρο, ή
- εξοπλισμένα με εσωτερική βαλβίδα ασφαλείας , ή
- θα καλύπτονται με πώμα, ή με εγκάρσια και/ ή διαμήκη μέλη, ή με άλλες εξίσου αποτελεσματικές συσκευές, με ανάγλυφο τέτοιο ώστε σε περίπτωση ανατροπής τα εξαρτήματα και προσαρτήματα να μην καταστρέφονται.

Εξαρτήματα και προσαρτήματα στερεωμένα στο κάτω μέρος του περιβλήματος:

Στόμια σωληνώσεων, εγκάρσιες συσκευές κλεισίματος, και όλες οι συσκευές εκκένωσης θα είναι μετατοπισμένα κατά τουλάχιστον 200 mm από την ακραία εξωτερική ακμή της δεξαμενής ή θα προστατεύονται με μπάρα έχουσα συντελεστή αδρανείας όχι μικρότερο από 20 cm^3 εγκάρσια στη διεύθυνση κίνησης, το ύψος τους από το έδαφος δεν θα είναι μικρότερο από 300 mm όταν η δεξαμενή είναι πλήρης.

Εξαρτήματα και προσαρτήματα συναρμολογημένα στην οπίσθια όψη της δεξαμενής θα προστατεύονται από τον προφυλακτήρα που προβλέπεται στην 9.7.6. Το ύψος τους πάνω από το έδαφος θα είναι τέτοιο ώστε να τα προστατεύει επαρκώς ο προφυλακτήρας.

ΤΕ20 Εκτός από τους άλλους κωδικούς δεξαμενών που επιτρέπονται στην ιεράρχηση των δεξαμενών της εκλογικευμένης προσέγγισης της 4.3.4.1.2, οι δεξαμενές θα είναι εξοπλισμένες με βαλβίδα ασφαλείας.

ΤΕ21 Τα κλεισίματα θα προστατεύονται με καλύμματα που κλειδώνουν.

ΤΕ22 *(Δεσμευμένο)*

ΤΕ23 Οι δεξαμενές εξοπλίζονται με διάταξη που έχει σχεδιαστεί έτσι ώστε να αποκλείεται η απόφραξη από την μεταφερόμενη ουσία και η οποία εμποδίζει τη διαρροή και την δημιουργία υπερβολικής υπερπίεσης ή υποπίεσης εντός του περιβλήματος.

ΤΕ24 Αν οι δεξαμενές που προορίζονται για τη μεταφορά και χειρισμό ασφάλτου είναι εφοδιασμένες με σωλήνα διανομής στο τέλος του σωλήνα εκκένωσης, η συσκευή κλεισίματος, που απαιτείται από την 6.8.2.2.2, μπορεί να αντικατασταθεί από βαλβίδα διακοπής που βρίσκεται επί του σωλήνα εκκένωσης πριν από τον σωλήνα διανομής.

ΤΕ25 *(Δεσμευμένο)*

(c) **Έγκριση τύπου (ΤΑ)**

ΤΑ1 Δεξαμενές δεν θα εγκρίνονται για τη μεταφορά οργανικών ουσιών.

ΤΑ2 Αυτή η ουσία μπορεί να μεταφερθεί σε σταθερές ή αποσυναρμολογούμενες δεξαμενές ή δεξαμενές- εμπορευματοκιβώτια υπό τις προϋποθέσεις που θέτει η αρμόδια αρχή της χώρας προέλευσης, αν με βάση τις δοκιμές που αναφέρονται παρακάτω, η αρμόδια αρχή είναι ικανοποιημένη ως προς την ασφάλεια αυτής της μεταφοράς. Αν η χώρα προέλευσης δεν είναι συμβαλλόμενο μέρος, οι προϋποθέσεις θα θέτονται από την αρμόδια αρχή του πρώτου κράτους μέλους που συναντά η αποστολή.

Για τον τύπο έγκρισης θα διενεργούνται δοκιμές :

- για να αποδείξουν τη συμβατότητα όλων των υλικών που σε κανονικές περιστάσεις έρχονται σε επαφή με την ουσία κατά τη μεταφορά,

- για να παράσχουν δεδομένα για να διευκολύνουν το σχεδιασμό των συσκευών εκτόνωσης υπό πίεση και τις βαλβίδες ασφαλείας λαμβάνοντας υπόψη τα χαρακτηριστικά σχεδιασμού της δεξαμενής, και

- για να εξακριβώσουν τυχόν ειδικές απαιτήσεις απαραίτητες για την ασφαλή μεταφορά της ουσίας.

Τα αποτελέσματα των δοκιμών θα περιλαμβάνονται στην έκθεση για την έγκριση τύπου της δεξαμενής.

ΤΑ3 Η ουσία αυτή μπορεί να μεταφερθεί μόνο σε δεξαμενές με κωδικό δεξαμενής LGAV ή SGAV· η ιεράρχηση της 4.3.4.1.2 δεν εφαρμόζεται.

ΤΑ4 Οι διαδικασίες αξιολόγησης συμμόρφωσης του τμήματος 1.8.7 θα εφαρμόζονται από την αρμόδια αρχή, τον εκπρόσωπό της ή το όργανο επιθεώρησης σύμφωνα με την 1.8.6.4 και διαπιστευμένο στην EN ISO/IEC 17020:2004 τύπος Α.

(d) **Δοκιμές (ΤΤ)**

ΤΤ1 Δεξαμενές από καθαρό αλουμίνιο πρέπει να υπόκεινται σε αρχικές και περιοδικές δοκιμές υδραυλικής πίεσης σε πίεση μόνο 250 kPa (2.5 bar) (πίεση μετρητή).

TT2 Η κατάσταση των επενδύσεων των περιβλημάτων θα ελέγχεται κάθε χρόνο από έναν ειδικό εγκεκριμένο από την αρμόδια αρχή, ο οποίος θα επιθεωρήσει το εσωτερικό του περιβλήματος.

TT3 Κατά παρέκκλιση από τις απαιτήσεις της 6.8.2.4.2, οι περιοδικές επιθεωρήσεις θα λαμβάνουν χώρα τουλάχιστον κάθε οκτώ χρόνια και θα περιλαμβάνει έναν έλεγχο πάχους με χρήση κατάλληλων οργάνων. Για τέτοιες δεξαμενές, η δοκιμή στεγανότητας και έλεγχος για τα οποία υπάρχει πρόβλεψη στην 6.8.2.4.3 θα διενεργούνται τουλάχιστον κάθε τέσσερα χρόνια.

TT4 *(Δεσμευμένο)*

TT5 Οι δοκιμές υδραυλικής πίεσης θα διενεργούνται τουλάχιστον κάθε

3 χρόνια.	2½ χρόνια.

TT6 Οι περιοδικές δοκιμές, συμπεριλαμβανομένης της δοκιμής υδραυλικής πίεσης, θα διενεργούνται τουλάχιστον κάθε 3 χρόνια.

TT7 Παρά τις απαιτήσεις της 6.8.2.4.2, η περιοδική εσωτερική επιθεώρηση μπορεί να αντικατασταθεί από ένα πρόγραμμα εγκεκριμένο από την αρμόδια αρχή.

TT8 Οι δεξαμενές που έχουν έγκριση για τη μεταφορά του UN 1005 ΑΜΜΩΝΙΑ, ΑΝΥΔΡΟΣ και έχουν κατασκευαστεί από λεπτόκοκκο χάλυβα με αντοχή διαρροής άνω των 400 N/mm^2 σύμφωνα με το πρότυπο υλικό, υπόκεινται σε κάθε περιοδική επιθεώρηση σύμφωνα με την 6.8.2.4.2, σε δοκιμές με μαγνητικά σωματίδια για να ανιχνευτούν επιφανειακές ρωγμές.

Για το κάτω μέρος κάθε περιβλήματος επιθεωρείται το 20% τουλάχιστον του μήκους κάθε περιφερειακής και διαμήκους συγκόλλησης καθώς και όλες οι συγκολλήσεις ακροφυσίων και τυχόν περιοχές με επισκευές ή ξυσίματα.

TT9 Για επιθεωρήσεις και δοκιμές (συμπεριλαμβανομένης της επιθεώρησης της κατασκευής) θα εφαρμόζονται οι διαδικασίες του τμήματος 1.8.7 από την αρμόδια αρχή, τον εκπρόσωπό της ή το όργανο επιθεώρησης σύμφωνα με την 1.8.6.4 και διαπιστευμένο σύμφωνα με EN/ISO IEC 17020:2004 τύπος Α.

(e) **Επισήμανση (TM)**

ΣΗΜΕΙΩΣΗ: *Αυτά τα στοιχεία θα είναι σε μία επίσημη γλώσσα της χώρας εγκρίσεως και επίσης, εάν η γλώσσα αυτή δεν είναι η αγγλική, γαλλική ή γερμανική, σε μία από αυτές τις γλώσσες, εκτός εάν προβλέπεται διαφορετικά από συμφωνίες που έχουν συναφθεί μεταξύ των χωρών που αφορά η μεταφορά.*

TM1 Οι δεξαμενές θα φέρουν επιπλέον των στοιχείων που περιγράφονται στην 6.8.2.5.2, τις λέξεις: "**Μην ανοίγετε κατά τη μεταφορά. Υπόκειται σε αυτογενή καύση**" (βλέπε επίσης τη Σημείωση παραπάνω).

TM2 Οι δεξαμενές θα φέρουν επιπλέον των στοιχείων που περιγράφονται στην 6.8.2.5.2, τις λέξεις: "**Μην ανοίγετε κατά τη μεταφορά. Αναδίδει εύφλεκτα αέρια σε επαφή με το νερό**" (βλέπε επίσης τη Σημείωση παραπάνω).

TM3 Οι δεξαμενές θα φέρουν, στην πινακίδα που περιγράφεται στην 6.8.2.5.1, τις ονομασίες αποστολής των εγκεκριμένων ουσιών και το μέγιστο επιτρεπόμενο φορτίο της δεξαμενής σε kg.

TM4 Για δεξαμενές τα ακόλουθα πρόσθετα στοιχεία θα επισημαίνονται με σφράγιση ή με άλλη παρόμοια μέθοδο στην πινακίδα που προβλέπεται στην 6.8.2.5.2 ή απευθείας στα τοιχώματα του ίδιου του περιβλήματος, εάν τα τοιχώματα είναι έτσι ενισχυμένα ώστε να μη μειώνεται η αντοχή του περιβλήματος: η χημική ονομασία με την εγκεκριμένη συγκέντρωση της σχετικής ουσίας.

TM5 Οι δεξαμενές θα φέρουν επιπλέον των στοιχείων που περιγράφονται στην 6.8.2.5.1 την ημερομηνία (μήνας, έτος) της πιο πρόσφατης επιθεώρησης της εσωτερικής κατάστασης του περιβλήματος.

TM6 *(Μελλοντική καταχώρηση)*

TM7 Επιπλέον, το σύμβολο του τριφυλλιού που περιγράφεται στην 5.2.1.7.6, θα επισημαίνεται με σφράγιση ή με οποιαδήποτε άλλη ισοδύναμη μέθοδο στο μέρος που περιγράφεται στην 6.8.2.5.1. Η επισήμανση τριφυλλιού μπορεί να εφαρμόζεται απευθείας στα τοιχώματα του ίδιου του περιβλήματος, εάν τα τοιχώματα είναι έτσι ενισχυμένα ώστε να μη μειώνεται η αντοχή του περιβλήματος.

6.8.5 Απαιτήσεις που αφορούν τα υλικά και την κατασκευή σταθερών συγκολλημένων δεξαμενών, αποσυναρμολογούμενων συγκολλημένων δεξαμενών, και συγκολλημένων περιβλημάτων εμπορευματοκιβωτίων- δεξαμενών για τα οποία απαιτείται πίεση δοκιμής όχι μικρότερη από 1 MPa (10 bar), και σταθερών συγκολλημένων δεξαμενών, αποσυναρμολογούμενων συγκολλημένων δεξαμενών, και συγκολλημένων περιβλημάτων εμπορευματοκιβωτίων- δεξαμενών προοριζόμενων για τη μεταφορά υγροποιημένων κατεψυγμένων αερίων της Κλάσης 2

6.8.5.1 Υλικά και περιβλήματα

6.8.5.1.1 (a) Περιβλήματα προοριζόμενα για τη μεταφορά:

- συμπιεσμένων, υγροποιημένων αερίων ή αερίων διαλυμένων υπό πίεση της Κλάσης 2,
- UN 1380, 2845, 2870, 3194, 3391 ως 3394 της Κλάσης 4.2, και
- UN 1052 υδροφθόριο, άνυδρο και UN 1790 υδροφθορικό οξύ με περισσότερο από 85% υδροφθόριο της Κλάσης 8

θα είναι κατασκευασμένα από χάλυβα.

(b) Περιβλήματα κατασκευασμένα από λεπτόκοκκους χάλυβες για τη μεταφορά:

- διαβρωτικών αερίων της Κλάσης 2 και UN 2073 διάλυμα αμμωνίας, και
- UN 1052 υδροφθόριο, άνυδρο και UN 1790 υδροφθορικό οξύ με περισσότερο από 85% υδροφθόριο της Κλάσης 8

θα υφίστανται θερμική κατεργασία για την εκτόνωση των θερμικών τάσεων.

(c) Περιβλήματα προοριζόμενα για τη μεταφορά υγροποιημένων κατεψυγμένων αερίων της Κλάσης 2 θα κατασκευάζονται από χάλυβα, αλουμίνιο, κράμα αλουμινίου, χαλκό

ή κράμα χαλκού, π.χ., μπρούντζο. Εντούτοις, περιβλήματα κατασκευασμένα από χαλκό ή κράμα χαλκού θα επιτρέπονται μόνο για αέρια που δεν περιέχουν ακετυλένιο: το αιθυλένιο, εντούτοις, δεν μπορεί να περιέχει περισσότερο από 0.005% ακετυλένιο.

(d) Μόνο υλικά ενδεικνυόμενα για τις κατώτατες και ανώτατες θερμοκρασίες εργασίας των περιβλημάτων και των εξαρτημάτων και προσαρτημάτων τους μπορεί να χρησιμοποιούνται.

6.8.5.1.2 Τα ακόλουθα υλικά θα επιτρέπονται για την κατασκευή περιβλημάτων:

(a) χάλυβες μη υποκείμενοι σε ψαθυρή θραύση στην ελάχιστη θερμοκρασία εργασίας (βλέπε 6.8.5.2.1):

- μαλακοί χάλυβες (εκτός από υγροποιημένα αέρια υπό ψύξη της Κλάσης 2),
- λεπτόκοκκοι χάλυβες, με κατώτερη θερμοκρασία -60 ºC,
- χάλυβες νικελίου (με περιεκτικότητα σε νικέλιο 0.5 έως 9%), με κατώτερη θερμοκρασία -196 ºC, αναλόγως της περιεκτικότητας σε νικέλιο,
- ωστενιτικοί χάλυβες χρωμίου-νικελίου, με κατώτερη θερμοκρασία -270 ºC,

(b) αλουμίνιο καθαρότητας όχι μικρότερης από 99.5%, ή κράματα αλουμινίου (βλέπε 6.8.5.2.2),

(c) αποξειδωμένος χαλκός καθαρότητας όχι μικρότερης από 99.9%, ή κράματα χαλκού με περιεκτικότητα σε χαλκό άνω του 56% (βλέπε 6.8.5.2.3).

6.8.5.1.3 (a) Περιβλήματα από χάλυβα, αλουμίνιο ή κράματα αλουμινίου θα είναι είτε χωρίς ραφή είτε συγκολλημένα.

(b) Περιβλήματα κατασκευασμένα από ωστενιτικό χάλυβα, χαλκό ή κράματα χαλκού μπορεί να είναι σκληρής συγκολλήσεως.

6.8.5.1.4 Τα εξαρτήματα και προσαρτήματα μπορεί να είναι είτε βιδωμένα στα περιβλήματα είτε να είναι ασφαλισμένα σε αυτά ως ακολούθως:

(a) περιβλήματα κατασκευασμένα από χάλυβα, αλουμίνιο ή κράμα αλουμινίου: με συγκόλληση,

(b) περιβλήματα κατασκευασμένα από ωστενιτικό χάλυβα, χαλκό ή κράμα χαλκού: με συγκόλληση ή σκληρή συγκόλληση.

6.8.5.1.5 Η κατασκευή περιβλημάτων και η πρόσδεσή τους στο όχημα, στο πλαίσιο υποστηρίξεως ή στο πλαίσιο του εμπορευματοκιβωτίου θα είναι τέτοια ώστε να αποκλείει με βεβαιότητα τυχόν μείωση στη θερμοκρασία των φερόντων στοιχείων τέτοια που θα ήταν πιθανό να τα καταστήσει ψαθυρά. Τα ίδια τα μέσα πρόσδεσης περιβλημάτων θα είναι σχεδιασμένα έτσι ώστε ακόμη και όταν το περίβλημα είναι στη χαμηλότερη θερμοκρασία εργασίας του να εξακολουθούν να έχουν τις αναγκαίες μηχανικές ιδιότητες.

6.8.5.2 ***Απαιτήσεις δοκιμής***

6.8.5.2.1 *Περιβλήματα από χάλυβα*

Τα υλικά που χρησιμοποιούνται για την κατασκευή περιβλημάτων και κορδονιών συγκόλλησης θα ικανοποιούν, στην κατώτερη θερμοκρασία εργασίας τους, αλλά τουλάχιστον στους -20 ºC, τουλάχιστον τις ακόλουθες απαιτήσεις ως προς την κρουστική αντοχή:

- Οι δοκιμές θα διενεργούνται με δοκίμια με εγκοπή σχήματος V,

- Η ελάχιστη κρουστική αντοχή (βλέπε 6.8.5.3.1 με 6.8.5.3.3) για δοκίμια με τον επιμήκη άξονά τους σε ορθή γωνία προς την κατεύθυνση κυλίσεως και εγκοπή σχήματος V (σύμφωνα με το πρότυπο ISO R 148) κάθετη στην επιφάνεια της πλάκας, θα είναι 34 J/cm^2 για το μαλακό χάλυβα (ο οποίος, λόγω των υπαρχουσών προδιαγραφών ISO, μπορεί να δοκιμάζεται με δοκίμια που έχουν τον επιμήκη άξονα στην κατεύθυνση κύλισης), το λεπτόκοκκο χάλυβα, το χάλυβα φερριτικού κράματος με Ni < 5%, το χάλυβα φερριτικού κράματος 5% $\leq$ Ni $\leq$ 9%, ή τον ωστενιτικό χάλυβα Cr - Ni.

- Στην περίπτωση ωστενιτικών χαλύβων, μόνο το κορδόνι συγκόλλησης είναι ανάγκη να υποβάλλεται σε δοκιμή κρουστικής αντοχής.

- Για θερμοκρασίες εργασίας κάτω των -196 ºC η δοκιμή κρουστικής αντοχής δεν διενεργείται στην κατώτατη θερμοκρασία εργασίας, αλλά στους -196 ºC.

6.8.5.2.2 *Περιβλήματα κατασκευασμένα από αλουμίνιο ή κράμα αλουμινίου*

Οι ραφές των περιβλημάτων θα ικανοποιούν τις απαιτήσεις που ορίζονται από την αρμόδια αρχή.

6.8.5.2.3 *Περιβλήματα κατασκευασμένα από χαλκό ή κράμα χαλκού*

Δεν είναι ανάγκη να διενεργούνται δοκιμές για να καθορισθεί εάν η κρουστική αντοχή είναι επαρκής.

6.8.5.3 ***Δοκιμές κρουστικής αντοχής***

6.8.5.3.1 Για φύλλα πάχους μικρότερου από 10 mm αλλά όχι μικρότερου από 5 mm, δοκίμια διατομής 10 mm x e mm, όπου το "e" συμβολίζει το πάχος του φύλλου, θα χρησιμοποιούνται. Η μηχανική ρύθμιση στα 7.5 mm ή τα 5 mm επιτρέπεται εάν είναι αναγκαία. Θα απαιτείται η ελάχιστη τιμή των 34 J/cm^2 σε κάθε περίπτωση.

ΣΗΜΕΙΩΣΗ: *Καμία δοκιμή κρουστικής αντοχής δεν θα διενεργείται σε φύλλα πάχους μικρότερου από 5 mm, ή στις ραφές συγκόλλησής τους.*

6.8.5.3.2 (a) Με σκοπό να δοκιμασθούν φύλλα, η κρουστική αντοχή θα καθορίζεται σε τρία δοκίμια. Τα δοκίμια θα λαμβάνονται σε ορθή γωνία προς τη διεύθυνση κυλίσεως, εντούτοις, για μαλακό χάλυβα μπορεί να λαμβάνονται στη διεύθυνση κυλίσεως.

(b) Για να δοκιμάζονται οι ραφές συγκόλλησης τα δοκίμια θα λαμβάνονται ως ακολούθως:

όταν e ≤10 mm:

τρία δοκίμια με την εγκοπή στο κέντρο της συγκόλλησης,

τρία δοκίμια με την εγκοπή στο κέντρο της ζώνης προσβολής από θερμότητα (η εγκοπή V να διασχίζει το όριο της περιοχής τήξεως στο κέντρο του δείγματος),

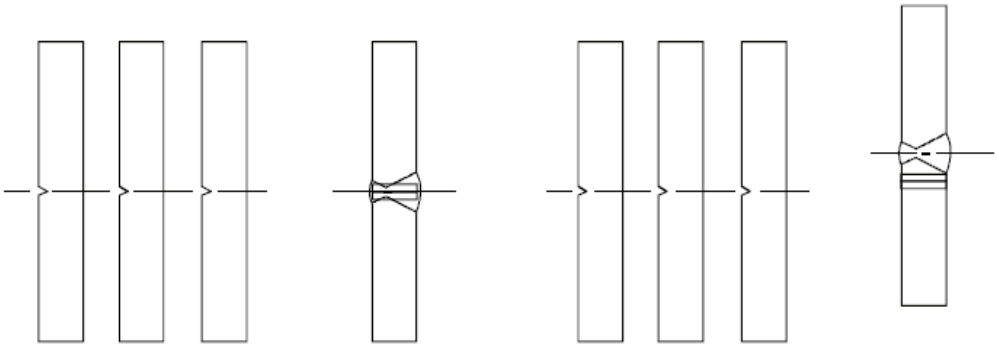

Κέντρο της συγκόλλησης Ζώνη προσβολής από θερμότητα

όταν 10 mm < e ≤ 20 mm:

τρία δοκίμια από το κέντρο της συγκόλλησης,

τρία δοκίμια από τη ζώνη προσβολής από τη θερμότητα. (η εγκοπή V να διασχίζει το όριο της περιοχής τήξεως στο κέντρο του δείγματος),

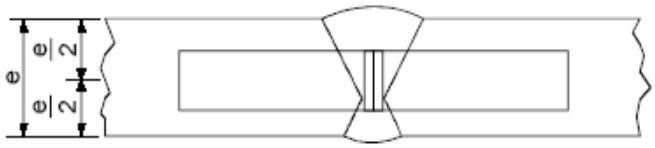

Κέντρο της συγκόλλησης

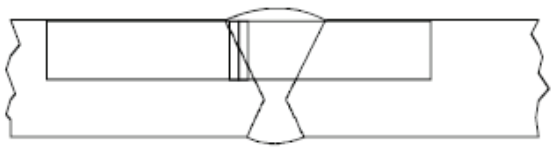

Ζώνη προσβολής από θερμότητα

όταν e > 20 mm

δύο ομάδες των τριών δοκιμίων, η μία στην άνω όψη, η άλλη στην κάτω όψη σε κάθε ένα από τα σημεία που αναφέρονται παρακάτω (η εγκοπή V να διασχίζει το όριο της περιοχής τήξεως στο κέντρο του δείγματος για τα δοκίμια που έχουν ληφθεί από τη ζώνη που προσβάλλεται από θερμότητα)

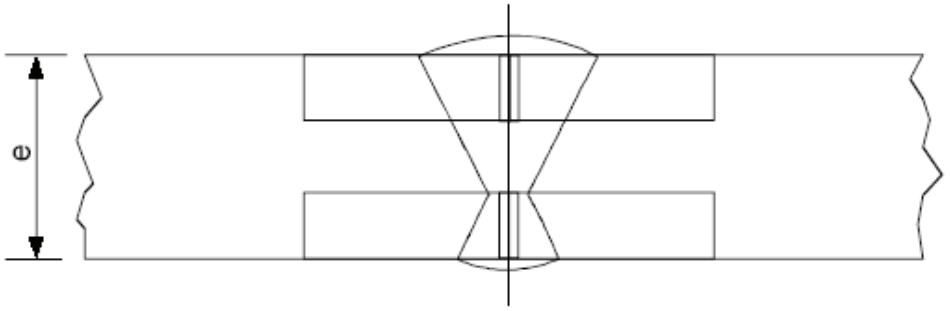

Κέντρο της συγκόλλησης

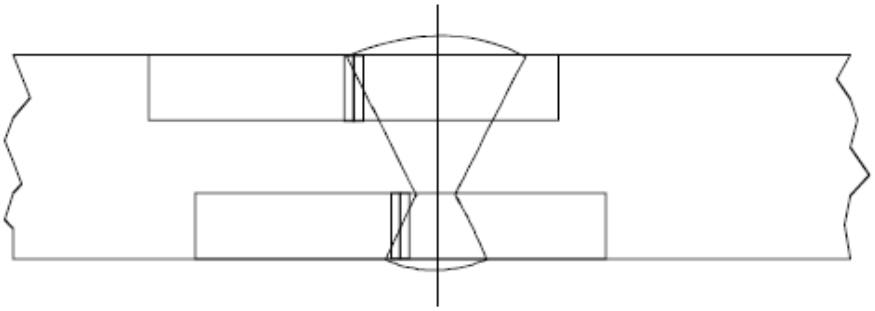

Ζώνη προσβολής από θερμότητα

6.8.5.3.3 (a) Για τα φύλλα, ο μέσος όρος των τριών δοκιμών θα ικανοποιεί την ελάχιστη τιμή των 34 J/cm^2 που αναφέρεται στην 6.8.5.2.1, το πολύ μία από τις επιμέρους τιμές μπορεί να είναι κάτω από την ελάχιστη τιμή και τότε όχι κάτω των 24 J/cm^2.

(b) Για τις συγκολλήσεις, η μέση τιμή που λαμβάνεται από τα τρία δοκίμια που έχουν ληφθεί στο κέντρο της συγκόλλησης δεν θα είναι κάτω από την ελάχιστη τιμή των 34 J/cm^2, το πολύ μία από τις επιμέρους τιμές μπορεί να είναι κάτω από την ελάχιστη τιμή και τότε όχι κάτω των 24 J/ cm^2.

(c) Για την προσβαλλόμενη από τη θερμότητα ζώνη (η εγκοπή V να διασχίζει το όριο της περιοχής τήξεως στο κέντρο του δείγματος) οι τιμές που λαμβάνονται από ένα το πολύ από τα τρία δοκίμια μπορεί να είναι μικρότερες από την ελάχιστη τιμή των 34 J/cm^2, όχι όμως κάτω των 24 J/ cm^2.

6.8.5.3.4 Εάν οι απαιτήσεις που προβλέπονται στην 6.8.5.3.3 δεν ικανοποιούνται, μπορεί να γίνει μόνο μία νέα δοκιμή εάν:

(a) η μέση τιμή των πρώτων τριών δοκιμών είναι κάτω από την ελάχιστη τιμή των 34 J/cm^2, ή

(b) περισσότερες από μία από τις επιμέρους τιμές είναι μικρότερες από την ελάχιστη τιμή των 34 J/cm^{2}αλλά όχι κάτω των 24 J/cm^2.

6.8.5.3.5 Σε επαναλαμβανόμενη κρουστική δοκιμή σε φύλλα ή συγκολλήσεις, καμία από τις επιμέρους τιμές δεν μπορεί να είναι κάτω των 34 J/cm^2. Η μέση τιμή όλων των αποτελεσμάτων της αρχικής δοκιμής και της νέας δοκιμής πρέπει να είναι ίση προς ή μεγαλύτερη από την ελάχιστη των 34 J/cm^2.

Σε επαναλαμβανόμενη δοκιμή κρουστικής αντοχής στην προσβεβλημένη από τη θερμότητα ζώνη, καμία από τις επιμέρους τιμές δεν μπορεί να είναι κάτω των 34 J/cm^2.

6.8.5.4 ***Αναφορά σε Πρότυπα***

Θεωρείται ότι οι απαιτήσεις του κεφαλαίου 6.8 ικανοποιούνται εφόσον εφαρμόζονται τα παρακάτω πρότυπα:

ΕΝ 1252-1:1998 Κρυογενικά δοχεία – Υλικά – Μέρος 1: απαιτήσεις ανθεκτικότητας για θερμοκρασίες κάτω από -80°C.

ΕΝ 1252-2:2001 Κρυογενικά δοχεία – Υλικά – Μέρος 2: απαιτήσεις ανθεκτικότητας για θερμοκρασίες μεταξύ -80°C και -20°C.

ΚΕΦΑΛΑΙΟ 6.9

ΑΠΑΙΤΗΣΕΙΣ ΓΙΑ ΤΟ ΣΧΕΔΙΑΣΜΟ, ΚΑΤΑΣΚΕΥΗ, ΕΞΟΠΛΙΣΜΟ, ΕΓΚΡΙΣΗ ΤΥΠΟΥ, ΕΛΕΓΧΟ ΚΑΙ ΣΗΜΑΝΣΗ ΣΤΑΘΕΡΩΝ ΔΕΞΑΜΕΝΩΝ (ΒΥΤΙΟΦΟΡΑ ΟΧΗΜΑΤΑ), ΑΠΟΣΥΝΑΡΜΟΛΟΓΟΥΜΕΝΩΝ ΔΕΞΑΜΕΝΩΝ, ΕΜΠΟΡΕΥΜΑΤΩΚΙΒΩΤΙΩΝ-ΔΕΞΑΜΕΝΩΝ ΚΑΙ ΔΕΞΑΜΕΝΩΝ ΚΙΝΗΤΩΝ ΑΜΑΞΩΜΑΤΩΝ (SWAP BODIES) ΕΝΙΣΧΥΜΕΝΩΝ ΜΕ ΦΑΙΜΠΕΡ (FRP)

ΣΗΜΕΙΩΣΗ: *Για φορητές δεξαμενές και πολλαπλών στοιχείων εμπορευματοκιβώτια αερίων (MEGCs) βλέπε Κεφάλαιο 6.7, για σταθερές δεξαμενές (βυτιοφόρα οχήματα), αποσυναρμολογούμενες δεξαμενές και δεξαμενές-εμπορευματοκιβώτια και δεξαμενές σε κινητά αμαξώματα (swap bodies), με περιβλήματα από μεταλλικά υλικά, και συστοιχίες οχημάτων και πολλαπλών στοιχείων εμπορευματοκιβώτια αερίων (MEGCs) άλλων από UN MEGCs βλέπε Κεφάλαιο 6.8, για δεξαμενές αποβλήτων που λειτουργούν υπό κενό βλέπε Κεφάλαιο 6.10.*

6.9.1 Γενικά

6.9.1.1 Οι δεξαμενές FRP θα σχεδιάζονται, κατασκευάζονται και θα δοκιμάζονται σύμφωνα με ένα πρόγραμμα διασφάλισης της ποιότητα αναγνωρισμένο από την αρμόδια αρχή, συγκεκριμένα, η εργασία ελασματοποίησης και η συγκόλληση των θερμοπλαστικών επενδύσεων θα γίνεται μόνο από ειδικευμένο προσωπικό σύμφωνα με μια διαδικασία αναγνωρισμένη από την αρμόδια αρχή**.**

6.9.1.2 Για το σχεδιασμό και τις δοκιμές (ελέγχους) των δεξαμενών FRP, οι διατάξεις των 6.8.2.1.1, 6.8.2.1.7, 6.8.2.1.13, 6.8.2.1.14 (a) και (b), 6.8.2.1.25, 6.8.2.1.27, 6.8.2.1.28 και 6.8.2.2.3 θα ισχύουν επίσης.

6.9.1.3 Στοιχεία θέρμανσης δεν θα χρησιμοποιούνται για δεξαμενές FRP.

6.9.1.4 Για τη σταθερότητα των βυτιοφόρων οχημάτων, θα ισχύουν οι απαιτήσεις της 9.7.5.1.

6.9.2 Κατασκευή

6.9.2.1 Τα περιβλήματα θα είναι κατασκευασμένα από κατάλληλα υλικά, συμβατά με τις μεταφερόμενες ουσίες σε εύρος θερμοκρασίας χρήσης μεταξύ -40°C και +50°C, εκτός αν το εύρος θερμοκρασίας προσδιορίζεται για ειδικές κλιματολογικές συνθήκες από την αρμόδια αρχή της χώρας όπου λαμβάνει χώρα η μεταφορά.

6.9.2.2 Περιβλήματα θα αποτελούνται από τα ακόλουθα τρία στοιχεία:

- εσωτερική επένδυση,
- δομική στρώση,
- εξωτερική στρώση.

6.9.2.2.1 Η εσωτερική επένδυση είναι η εσωτερική ζώνη τοιχώματος του περιβλήματος σχεδιασμένη ως ο πρωταρχικός φραγμός που παρέχει τη μακροπρόθεσμη χημική αντίσταση έναντι των μεταφερόμενων ουσιών, ώστε να αποφεύγεται οποιαδήποτε επικίνδυνη αντίδραση με τα περιεχόμενα ή η δημιουργία επικίνδυνων ενώσεων και οποιαδήποτε σημαντική εξασθένηση της δομικής στρώσης λόγω της διάχυσης των προϊόντων μέσω της εσωτερικής επένδυσης.

Η εσωτερική επένδυση μπορεί να είναι είτε επένδυση FRP ή θερμοπλαστική επένδυση.

6.9.2.2.2 Οι επενδύσεις FRP θα αποτελούνται από:

(a) επιφανειακή στρώση (επίχριση με κολλοειδές, "gel-coat"): κατάλληλη επιφανειακή στρώση πλούσια σε ρητίνη, ενισχυμένη με κάλυμμα, συμβατό με τη ρητίνη και τα περιεχόμενα. Αυτή η στρώση θα έχει περιεχόμενο ίνες κατά βάρος όχι μεγαλύτερο από 30 % και πάχος μεταξύ 0.25 και 0.60 mm,

(b) ενισχυτική στρώση(-εις): στρώση ή πολλές στρώσεις με ελάχιστο πάχος 2 mm, που περιέχουν τουλάχιστον 900 g/m² πλέγμα υάλου ή κομμένες ίνες με περιεχόμενο υάλου κατά βάρος όχι λιγότερο από 30% εκτός αν αποδεικνύεται ισοδύναμη ασφάλεια με μικρότερο περιεχόμενο υάλου.

6.9.2.2.3 Οι θερμοπλαστικές επενδύσεις θα αποτελούνται από φύλλο θερμοπλαστικού υλικού όπως αναφέρεται στην 6.9.2.3.4, συγκολλημένες μεταξύ τους στην απαιτούμενη μορφή, στις οποίες θα ενώνονται οι δομικές στρώσεις. Δεσμοί διαρκείας μεταξύ των επενδύσεων και της δομικής στρώσης θα επιτυγχάνονται με τη χρήση κατάλληλου κολλητικού υλικού.

ΣΗΜΕΙΩΣΗ*: Για τη μεταφορά εύφλεκτων υγρών η εσωτερική στρώση μπορεί να απαιτεί επιπλέον μέτρα σύμφωνα με την 6.9.2.14, ώστε να αποφεύγεται η συσσώρευση ηλεκτρικών φορτίων.*

6.9.2.2.4 Η δομική στρώση του περιβλήματος είναι η ειδικά σχεδιασμένη ζώνη σύμφωνα με τις 6.9.2.4 έως 6.9.2.6 ώστε να αντέχει τις μηχανικές καταπονήσεις. Αυτό το μέρος κανονικά αποτελείται από πολλές στρώσεις με ενίσχυση ίνες σε καθορισμένους προσανατολισμούς.

6.9.2.2.5 Η εξωτερική στρώση είναι το μέρος εκείνο του περιβλήματος που είναι εκτεθειμένο στην ατμόσφαιρα. Θα αποτελείται από μια στρώση πλούσια σε ρητίνη με πάχος τουλάχιστον 0.2 mm. Για πάχος μεγαλύτερο από 0.5 mm, θα χρησιμοποιείται πλέγμα. Αυτή η στρώση θα έχει περιεχόμενο υάλου κατά βάρος λιγότερο από 30% και θα είναι ανθεκτική στις εξωτερικές συνθήκες, ειδικά στην τυχόν επαφή με τη μεταφερόμενη ουσία. Η ρητίνη θα περιέχει προσθετικά για την παροχή προστασία έναντι φθοράς της δομικής στρώσης του περιβλήματος από την υπεριώδη ακτινοβολία.

6.9.2.3 ***Πρώτες ύλες***

6.9.2.3.1 Όλα τα υλικά που χρησιμοποιούνται για την κατασκευή των δεξαμενών FRP θα είναι γνωστής προέλευσης και προδιαγραφών.

6.9.2.3.2 *Ρητίνες*

Η επεξεργασία του μείγματος ρητίνης θα γίνεται αυστηρά σε συμμόρφωση με τις συστάσεις του προμηθευτή. Αυτό αφορά κυρίως τη χρήση σκληρυντικών, καταλυτών έναρξης και επιταχυντών. Αυτές οι ρητίνες μπορεί να είναι:

- μη-κορεσμένες ρητίνες πολυεστέρα,
- ρητίνες βινυλεστέρα,
- εποξικές ρητίνες,
- φαινολικές ρητίνες.

Η θερμοκρασία θερμικής παραμόρφωσης (HDT) της ρητίνης, καθοριζόμενη σύμφωνα με το πρότυπο ISO 75-1:1993 θα είναι τουλάχιστον 20°C υψηλότερη από τη μέγιστη θερμοκρασία εξυπηρέτησης της δεξαμενής, αλλά σε καμία περίπτωση χαμηλότερη από 70°C.

6.9.2.3.3 *Ενισχυτικές ίνες*

Το υλικό ενίσχυσης των δομικών στρώσεων θα είναι από κατάλληλο είδος ινών όπως ίνες υάλου τύπου Ε ή ECR σύμφωνα με το πρότυπο ISO 2078:1993. Για την εσωτερική επιφανειακή στρώση, ίνες υάλου τύπου C σύμφωνα με το πρότυπο ISO 2078:1993 μπορούν να χρησιμοποιηθούν. Θερμοπλαστικά καλύμματα μπορούν να χρησιμοποιηθούν μόνο για την εσωτερική επένδυση όταν η συμβατότητά τους με τα πιθανά περιεχόμενα είναι αποδεδειγμένη.

6.9.2.3.4 *Υλικό θερμοπλαστικής επένδυσης*

Θερμοπλαστικές επενδύσεις, όπως μη πλαστικοποιημένο πολυβινυλοχλωρίδιο (PVC-U), πολυπροπυλένιο (PP), φθοριούχο πολυβινυλιδένιο (PVDF), πολυτετραφθοροαιθυλένιο (PTFE), κλπ. μπορούν να χρησιμοποιηθούν ως υλικά επένδυσης.

6.9.2.3.5 *Προσθετικά*

Πρόσθετα απαραίτητα για τη μεταχείριση της ρητίνης, όπως καταλύτες, επιταχυντές, σκληρυντικά και θιξοτροπικές ουσίες όπως επίσης και υλικά που χρησιμοποιούνται για τη βελτίωση της δεξαμενής, όπως γεμιστικά, χρώματα, φυσικά πιγμέντα κλπ. δεν θα προκαλούν εξασθένηση του υλικού, λαμβάνοντας υπόψη τη διάρκεια ζωής και την αναμενόμενη θερμοκρασία του σχεδιασμού.

6.9.2.4 Τα περιβλήματα, τα προσαρτήματά τους και ο δομικός και εξοπλισμός εξυπηρέτησής τους θα σχεδιάζονται έτσι ώστε να αντέχουν χωρίς απώλεια των περιεχομένων (εκτός από ποσότητες αερίου που διαφεύγουν από τυχόν ειδικούς εξαεριστήρες) κατά τη διάρκεια της ωφέλιμης ζωής σχεδιασμού:

- τις στατικές και δυναμικές εντάσεις σε κανονικές συνθήκες μεταφοράς,
- τα προβλεπόμενα ελάχιστα φορτία όπως ορίζονται στις 6.9.2.5 με 6.9.2.10.

6.9.2.5 Στις πιέσεις που αναφέρονται στις 6.8.2.1.14 (a) και (b), και υπό τις στατικές δυνάμεις βαρύτητας που προκαλούνται από τα περιεχόμενα με μέγιστη πυκνότητα προσδιοριζόμενη για το σχεδιασμό και το μέγιστο βαθμό πλήρωσης, η τάση σχεδιασμού σ σε διαμήκη και περιφερειακή διεύθυνση όποιας στρώσης του περιβλήματος δεν θα υπερβαίνει την ακόλουθη τιμή:

$$\sigma \leq \frac{R_m}{K}$$

όπου:

R_m = η τιμή της εφελκυστικής αντοχής που δίνεται από τη μέση τιμή των αποτελεσμάτων των δοκιμών μείον δύο φορές την τυπική απόκλιση των αποτελεσμάτων των δοκιμών. Οι δοκιμές θα διενεργούνται, σύμφωνα με τις απαιτήσεις του προτύπου EN 61:1977, σε όχι λιγότερα από έξι δείγματα αντιπροσωπευτικά του τύπου σχεδιασμού και της μεθόδου κατασκευής,

K = $S \times K_0 \times K_1 \times K_2 \times K_3$

όπου

το K θα έχει ελάχιστη τιμή 4, και

S = ο συντελεστής ασφαλείας. Για το γενικό σχεδιασμό, αν οι δεξαμενές αναφέρονται στη Στήλη (12) του Πίνακα Α του Κεφαλαίου 3.2 με έναν κωδικό δεξαμενής που περιλαμβάνει το γράμμα "G" στο δεύτερο

μέρος του (βλέπε 4.3.4.1.1), η τιμή του S θα είναι ίση με ή μεγαλύτερη από 1.5. Για δεξαμενές προοριζόμενες για τη μεταφορά ουσιών που απαιτούν αυξημένο επίπεδο ασφάλειας, π.χ. αν οι δεξαμενές αναφέρονται στη Στήλη (12) του Πίνακα Α του Κεφαλαίου 3.2 με έναν κωδικό δεξαμενής που περιλαμβάνει τον αριθμό "4" στο δεύτερο μέρος του (βλέπε 4.3.4.1.1), η τιμή του S θα πολλαπλασιάζεται επί δύο, εκτός αν το περίβλημα διαθέτει προστασία έναντι ζημιάς, που αποτελείται από πλήρη μεταλλικό σκελετό που περιλαμβάνει διαμήκη και εγκάρσια δομικά μέλη,

K_0 = ένας συντελεστής σχετικός με την επιδείνωση στις ιδιότητες των υλικών λόγω παραμόρφωσης και γήρανσης και ως αποτέλεσμα της χημικής δράσης των μεταφερόμενων ουσιών. Θα προσδιορίζεται από τον τύπο:

$$K_0 = \frac{1}{\alpha\beta}$$

όπου "α" ο συντελεστής παραμόρφωσης και "β" ο συντελεστής γήρανσης σύμφωνα με το πρότυπο EN 978:1997 μετά τη διενέργεια της δοκιμής σύμφωνα με το πρότυπο EN 977:1997. Εναλλακτικά, μια συντηρητική τιμή $K_0 = 2$ μπορεί να χρησιμοποιηθεί. Για τον προσδιορισμό των α και β η αρχική απόκλιση θα αντιστοιχεί σε 2σ,

K_1 = ένας συντελεστής σχετικός με τη θερμοκρασία εξυπηρέτησης και τις θερμικές ιδιότητες της ρητίνης, που προσδιορίζεται από την ακόλουθη εξίσωση, με ελάχιστη τιμή ίση με 1:

$$K_1 = 1.25 - 0.0125 (HDT - 70)$$

Όπου HDT είναι η θερμοκρασία θερμικής παραμόρφωσης της ρητίνης σε ºC,

K_2 = ένας συντελεστής σχετικός με την κόπωση του υλικού, η τιμή $K_2 = 1.75$ θα χρησιμοποιείται εκτός αν υπάρχει άλλη συμφωνία με την αρμόδια αρχή. Για το δυναμικό σχεδιασμό όπως περιγράφεται στην 6.9.2.6 η τιμή $K_2 = 1.1$ θα χρησιμοποιείται,

K_3 = ένας συντελεστής σχετικός με τη σκλήρυνση και λαμβάνει τις ακόλουθες τιμές:

- 1.1 όπου η σκλήρυνση διενεργείται σύμφωνα με μια εγκεκριμένη και τεκμηριωμένη διαδικασία

- 1.5 σε άλλες περιπτώσεις.

6.9.2.6 Στις δυναμικές τάσεις, όπως αναφέρεται στην 6.8.2.1.2 η τάση σχεδιασμού δεν θα υπερβαίνει την τιμή που αναφέρεται στην 6.9.2.5, διαιρεμένη με το συντελεστή α.

6.9.2.7 Σε όποια από τις τάσεις που ορίζονται στις 6.9.2.5 και 6.9.2.6, η επακόλουθη επιμήκυνση σε οποιαδήποτε κατεύθυνση δεν θα υπερβαίνει το 0.2 % ή το ένα δέκατο της επιμήκυνσης σε θραύση της ρητίνης, όποιο είναι μικρότερο.

6.9.2.8 Στην αναφερόμενη πίεση δοκιμής, που δεν θα είναι μικρότερη από τη σχετική πίεση υπολογισμού όπως αναφέρεται στην 6.8.2.1.14 (a) και (b) η μέγιστη ένταση στο περίβλημα δεν θα υπερβαίνει την επιμήκυνση σε θραύση της ρητίνης.

6.9.2. 9 Το περίβλημα θα είναι ικανό να αντέχει τη δοκιμή πτώσης σφαίρας σύμφωνα με την 6.9.4.3.3 χωρίς ορατά εσωτερικά ή εξωτερικά ελαττώματα.

6.9.2.10 Τα φύλλα επικάλυψης που χρησιμοποιούνται στις ενώσεις, και τις ενώσεις των άκρων, τις ενώσεις των πλακών διόγκωσης και τα χωρίσματα με το περίβλημα θα αντέχουν τις στατικές και δυναμικές τάσεις που προαναφέρθηκαν. Για την αποφυγή συγκέντρωσης τάσεων στο φύλλο επικάλυψης, η σταδιακή λέπτυνση διαμέτρου δεν θα έχει κλίση πιο απότομη από 1:6.

Η διατμητική αντοχή μεταξύ του φύλλου επικάλυψης και των συστατικών της δεξαμενής στα οποία είναι στερεωμένο δεν θα είναι μικρότερη από:

$$\tau = \frac{Q}{l} \leq \frac{\tau_R}{K}$$

όπου:

τ_R είναι η αντοχή σε καμπτική διάτμηση σύμφωνα με το πρότυπο EN 63:1977 με ελάχιστο
$\tau_R = 10$ N/mm^2, αν δεν υπάρχουν διαθέσιμες μετρήσεις,

Q είναι το φορτίο ανά μονάδα πλάτους που η ένωση μπορεί να φέρει υπό τα στατικά και δυναμικά φορτία,

K είναι ο συντελεστής υπολογισμένος σύμφωνα με την 6.9.2.5 για τις στατικές και δυναμικές τάσεις,

l είναι το μήκος του φύλλου επικάλυψης.

6.9.2.11 Τα ανοίγματα στο περίβλημα θα είναι ενισχυμένα ώστε να παρέχουν τουλάχιστον τους ίδιους συντελεστές ασφαλείας έναντι των στατικών και δυναμικών τάσεων όπως αναφέρεται στην 6.9.2.5 και 6.9.2.6 με αυτούς του ίδιου του περιβλήματος. Ο αριθμός των ανοιγμάτων πρέπει να ελαχιστοποιείται. Ο λόγος άξονα των ωοειδών ανοιγμάτων δεν θα υπερβαίνει το 2.

6.9.2.12 Για το σχεδιασμό για φλάντζες και σωληνώσεις που είναι στερεωμένες πάνω στο περίβλημα, οι δυνάμεις χειρισμού και το βίδωμα των μπουλονιών θα λαμβάνονται επίσης υπόψη.

6.9.2.13 Η δεξαμενή θα είναι σχεδιασμένη να αντέχει χωρίς σημαντική διαρροή τις επιπτώσεις μιας περικύκλωσης από φωτιά για 30 λεπτά όπως ορίζεται από τις απαιτήσεις δοκιμής στην 6.9.4.3.4. Οι δοκιμές μπορεί να μη γίνουν με τη σύμφωνη γνώμη της αρμόδιας αρχής, όπου οι δοκιμές σε συγκρίσιμα σχέδια δεξαμενών μπορούν να παρέχουν αρκετές αποδείξεις.

6.9.2.14 ***Ειδικές απαιτήσεις για τη μεταφορά ουσιών με σημείο ανάφλεξης λιγότερο από 61 °C***

Οι δεξαμενές FRP που χρησιμοποιούνται για τη μεταφορά ουσιών με σημείο ανάφλεξης όχι πάνω από 61°C θα κατασκευάζονται έτσι ώστε να διασφαλίζεται η εξάλειψη του στατικού ηλεκτρισμού από τα διάφορα συστατικά μέρη για την αποφυγή συσσώρευσης επικίνδυνων φορτίων.

6.9.2.14.1 Η ηλεκτρική επιφανειακή αντίσταση του εσωτερικού και του εξωτερικού του περιβλήματος όπως προκύπτει από μετρήσεις δεν θα είναι υψηλότερη από 10^9 ohms. Αυτό μπορεί να επιτευχθεί με χρήση πρόσθετων στη ρητίνη ή αγώγιμα φύλλα πολλαπλών στρώσεων, όπως μεταλλικό ή ανθρακικό δίκτυο.

6.9.2.14.2 Η αντίσταση γείωσης όπως προκύπτει από μετρήσεις δεν θα είναι υψηλότερη από 10^7 ohms.

6.9.2.14.3 Όλα τα συστατικά μέρη του περιβλήματος θα είναι ηλεκτρικά συνδεδεμένα μεταξύ τους και με τα μεταλλικά μέρη του εξοπλισμού εξυπηρέτησης και του δομικού εξοπλισμού της δεξαμενής και με το όχημα. Η ηλεκτρική αντίσταση ανάμεσα στα συστατικά και τον εξοπλισμό που έρχονται σε επαφή μεταξύ τους δεν θα υπερβαίνει τα 10 ohms.

6.9.2.14.4 Η ηλεκτρική επιφανειακή αντίσταση και η αντίσταση γείωσης θα μετράται αρχικά σε κάθε κατασκευασμένη δεξαμενή ή δείγμα του περιβλήματος σύμφωνα με μια διαδικασία αναγνωρισμένη από την αρμόδια αρχή.

6.9.2.14.5 Η αντίσταση γείωσης της κάθε δεξαμενής θα μετράται ως τμήμα της περιοδικής επιθεώρησης σύμφωνα μια διαδικασία αναγνωρισμένη από την αρμόδια αρχή.

6.9.3 Είδη εξοπλισμού

6.9.3.1 Οι απαιτήσεις των 6.8.2.2.1, 6.8.2.2.2 και 6.8.2.2.4 έως 6.8.2.2.8 θα ισχύουν.

6.9.3.2 Επιπλέον, οι ειδικές διατάξεις της 6.8.4 (b) (ΤΕ) θα ισχύουν επίσης όταν υποδεικνύονται υπό μια καταχώρηση στη Στήλη (13) του Πίνακα Α του Κεφαλαίου 3.2.

6.9.4 Δοκιμή τύπου και έγκριση

6.9.4.1 Για κάθε σχέδιο ενός τύπου δεξαμενής FRP, τα υλικά και ένα αντιπροσωπευτικό πρωτότυπο θα υπόκεινται σε δοκιμή τύπου σχεδιασμού όπως περιγράφεται παρακάτω.

6.9.4.2 ***Δοκιμές υλικών***

6.9.4.2.1 Η επιμήκυνση σε θραύση σύμφωνα με το EN 61:1977 και η θερμοκρασία θερμικής παραμόρφωσης σύμφωνα με το πρότυπο ISO 75-1:1993 θα καθορίζονται για τις ρητίνες που πρόκειται να χρησιμοποιηθούν.

6.9.4.2.2 Τα ακόλουθα χαρακτηριστικά θα καθορίζονται για δείγματα που αφαιρούνται από το περίβλημα. Δείγματα που κατασκευάζονται παράλληλα μπορούν να χρησιμοποιηθούν μόνο αν δεν είναι δυνατό να αφαιρεθούν δείγματα από το περίβλημα. Πριν τις δοκιμές, θα αφαιρείται κάθε επένδυση.

Οι δοκιμές θα καλύπτουν:

- Πάχος των ελασμάτων του κεντρικού τοιχώματος του περιβλήματος και των άκρων,

- Περιεχόμενο κατά βάρος και σύνθεση υάλου, προσανατολισμός και διάταξη των ενισχυτικών στρωμάτων,

- Εφελκυστική αντοχή, επιμήκυνση σε θραύση και όριο ελαστικότητας σύμφωνα με το EN ISO 527-5:1997 στην κατεύθυνση των τάσεων. Επιπλέον, η επιμήκυνση σε θραύση της ρητίνης θα καθορίζεται μέσω υπερήχων,

- Αντοχή σε κάμψη και παραμόρφωση καθορισμένες από τη δοκιμή καμπτικής παραμόρφωσης σύμφωνα με το πρότυπο ISO 14125:1998 για μια περίοδο 1000 ωρών με χρήση ενός δείγματος με ελάχιστο πλάτος 50 mm και μια απόσταση στήριξης τουλάχιστον 20 φορές το πάχος του τοιχώματος. Επιπλέον, ο συντελεστής παραμόρφωσης α και ο συντελεστής γήρανσης β θα καθορίζεται από αυτή τη δοκιμή και σύμφωνα με το πρότυπο EN 978:1997.

6.9.4.2.3 Η διαστρωματική διατμητική αντοχή των ενώσεων θα μετράται δοκιμάζοντας αντιπροσωπευτικά δείγματα στη δοκιμή εφελκυσμού σύμφωνα με το EN ISO 14130:1997.

6.9.4.2.4 Η χημική συμβατότητα του περιβλήματος με τις μεταφερόμενες ουσίες θα αποδεικνύεται με μια από τις ακόλουθες μεθόδους με τη σύμφωνη γνώμη της αρμόδιας αρχής. Αυτή η απόδειξη θα ισχύει για όλα τα θέματα συμβατότητας των υλικών του περιβλήματος και του εξοπλισμού του με τις μεταφερόμενες ουσίες, συμπεριλαμβανομένων της χημικής φθοράς του περιβλήματος, εκκίνησης των κρίσιμων αντιδράσεων των περιεχομένων και επικίνδυνων αντιδράσεων μεταξύ τους.

- Για να βεβαιωθεί τυχόν φθορά του περιβλήματος, αντιπροσωπευτικά δείγματα που έχουν αφαιρεθεί από το περίβλημα, συμπεριλαμβανομένων εσωτερικών επενδύσεων με συγκολλήσεις, θα υπόκεινται σε δοκιμή χημικής συμβατότητας σύμφωνα με το EN 977:1997 για μια περίοδο 1000 ωρών στους 50°C. Σε σύγκριση με ένα ανέγγιχτο δείγμα, η απώλεια αντοχής και το όριο ελαστικότητας που μετρώνται από τη δοκιμή κάμψης σύμφωνα με το πρότυπο EN 978:1997 δεν θα υπερβαίνουν το 25 %. Ρωγμές, φουσκάλες, σκασίματα όπως επίσης και αποκόλληση των στρώσεων και επενδύσεων και τραχύτητα δεν είναι αποδεκτά.

- Πιστοποιημένα και τεκμηριωμένα στοιχεία θετικών εμπειριών πάνω στη συμβατότητα των εν λόγω ουσιών πλήρωσης με τα υλικά του περιβλήματος με τα οποία έρχονται σε επαφή σε δεδομένες θερμοκρασίες, χρόνους και άλλες σχετικές συνθήκες εξυπηρέτησης.

- Τεχνικά στοιχεία δημοσιευμένα σε σχετική βιβλιογραφία, πρότυπα ή άλλες πηγές, αποδεκτές από την αρμόδια αρχή.

6.9.4.3 ***Δοκιμή τύπου***

Ένα αντιπροσωπευτικό πρωτότυπο δεξαμενής θα υπόκειται στις παρακάτω δοκιμές. Για το σκοπό αυτό ο εξοπλισμός εξυπηρέτησης μπορεί να αντικατασταθεί από άλλα είδη αν είναι απαραίτητο.

6.9.4.3.1 Το πρωτότυπο θα επιθεωρείται για συμμόρφωση με τις προδιαγραφές του τύπου σχεδιασμού. Αυτό θα περιλαμβάνει μια εσωτερική και εξωτερική οπτική επιθεώρηση και μέτρηση των κύριων διαστάσεων.

6.9.4.3.2 Το πρωτότυπο, εξοπλισμένο με μετρητές εντάσεων σε όλα τα σημεία όπου απαιτείται σύγκριση με τον υπολογισμό του σχεδιασμού, θα υπόκειται στα ακόλουθα φορτία και θα καταγράφονται οι εντάσεις:

- Πλήρωση με νερό στο μέγιστο βαθμό πλήρωσης. Τα αποτελέσματα μέτρησης θα χρησιμοποιούνται για τη βαθμονόμηση του υπολογισμού σχεδιασμού σύμφωνα με την 6.9.2.5,

- Πλήρωση με νερό στο μέγιστο βαθμό πλήρωσης και μετά θα υπόκειται σε επιταχύνσεις σε όλες τις τρεις κατευθύνσεις κάνοντας ασκήσεις οδήγησης και φρεναρίσματος με το πρωτότυπο στερεωμένο σε ένα όχημα. Για τη σύγκριση με τον υπολογισμό σχεδιασμού σύμφωνα με την 6.9.2.6 οι εντάσεις που καταγράφονται θα εξάγονται συμπερασματικά σε σχέση με το πηλίκο των επιταχύνσεων που απαιτούνται στην 6.8.2.1.2 και μετρώνται,

- Πλήρωση με νερό και μετά θα υπόκειται στην προσδιορισμένη πίεση δοκιμής. Υπό αυτό το φορτίο, το περίβλημα δεν θα παρουσιάζει καμιά ορατή ζημιά ή διαρροή.

6.9.4.3.3 Το πρωτότυπο θα υπόκειται στη δοκιμή πτώσης σφαίρας σύμφωνα με το πρότυπο EN 976-1:1997, No. 6.6. Καμιά ορατή ζημιά εντός ή εκτός της δεξαμενής δεν πρέπει να παρατηρείται.

6.9.4.3.4 Το πρωτότυπο με τον εγκατεστημένο εξοπλισμό εξυπηρέτησης και το δομικό του εξοπλισμό και με πλήρωση στο 80% της μέγιστης χωρητικότητάς του με νερό, θα εκτίθεται σε πλήρη περικύκλωση από φωτιά για 30 λεπτά, που θα προκαλείται από πυρκαγιές ευφλέκτων υγρών ή άλλο τύπο πυρκαγιών με το ίδιο αποτέλεσμα. Οι διαστάσεις του χώρου καύσης θα υπερβαίνουν αυτές της δεξαμενής κατά τουλάχιστον 50 cm σε κάθε πλευρά και η απόσταση μεταξύ του επιπέδου του καυσίμου και της δεξαμενής θα είναι μεταξύ 50 cm και 80 cm. Το υπόλοιπο της δεξαμενής κάτω από το επίπεδο υγρού, συμπεριλαμβανομένων ανοιγμάτων και κλεισιμάτων, θα παραμένει στεγανό με εξαίρεση κάποιο στάξιμο.

6.9.4.4 ***Έγκριση τύπου***

6.9.4.4.1 Η αρμόδια αρχή ή ο φορέας που έχει οριστεί από την αρχή αυτή θα εκδίδει για κάθε νέο τύπο δεξαμενής ή δεξαμενής- εμπορευματοκιβωτίου μια έγκριση που θα βεβαιώνει πως ο σχεδιασμός είναι κατάλληλος για το σκοπό που προορίζεται και ικανοποιεί τις κατασκευαστικές απαιτήσεις και τις απαιτήσεις εξοπλισμού του Κεφαλαίου αυτού όπως επίσης και τις ειδικές διατάξεις που αφορούν τις μεταφερόμενες ουσίες.

6.9.4.4.2 Η έγκριση θα βασίζεται στην αναφορά υπολογισμών και δοκιμών, συμπεριλαμβανομένων όλων των αποτελεσμάτων των δοκιμών υλικών και πρωτοτύπων και στη σύγκριση με τον υπολογισμό σχεδιασμού, και θα αναφέρεται στην προδιαγραφή του τύπου σχεδιασμού και στο πρόγραμμα διασφάλισης ποιότητας.

6.9.4.4.3 Η έγκριση θα περιλαμβάνει τις ουσίες ή ομάδα ουσιών για τις οποίες υπάρχει συμβατότητα με το περίβλημα. Οι χημικές τους ονομασίες ή η αντίστοιχη ομαδική καταχώρηση (βλέπε 2.1.1.2), και η Κλάση τους και ο κωδικός ταξινόμησης θα υποδεικνύονται.

6.9.4.4.4 Επιπλέον, θα περιλαμβάνει τις προδιαγεγραμμένες τιμές σχεδιασμού και οριακές τιμές (όπως διάρκεια ζωής, εύρος θερμοκρασίας χρήσης, πιέσεις δοκιμής και εργασίας, στοιχεία υλικών) και όλες τις προφυλάξεις που θα λαμβάνονται για την κατασκευή, δοκιμή, έγκριση τύπου, σήμανση και χρήση οποιασδήποτε δεξαμενής κατασκευασμένης σύμφωνα με τον εγκεκριμένο τύπο σχεδιασμού.

6.9.5 Επιθεωρήσεις

6.9.5.1 Για κάθε δεξαμενή κατασκευασμένη σύμφωνα με τον εγκεκριμένο σχεδιασμό, οι δοκιμές υλικών και επιθεωρήσεις θα διενεργούνται όπως ορίζεται παρακάτω.

6.9.5.1.1 Οι δοκιμές υλικών σύμφωνα με την 6.9.4.2.2, εκτός από τη δοκιμή εφελκυσμού και για μια μείωση του χρόνου δοκιμής της δοκιμής για την παραμόρφωση λόγω κάμψης σε 100 ώρες, θα διενεργούνται με δείγματα που λαμβάνονται από το περίβλημα. Δείγματα που κατασκευάζονται παράλληλα μπορούν να χρησιμοποιηθούν μόνο αν δεν είναι δυνατό να αφαιρεθούν δείγματα από το περίβλημα. Θα ικανοποιούνται οι εγκεκριμένες τιμές σχεδιασμού.

6.9.5.1.2 Τα περιβλήματα και ο εξοπλισμός τους είτε μαζί είτε χωριστά θα υπόκεινται σε μια αρχική επιθεώρηση πριν να τεθούν σε χρήση. Αυτή η επιθεώρηση θα περιλαμβάνει:

- έλεγχο συμμόρφωσης με το εγκεκριμένο σχέδιο,
- έλεγχο των χαρακτηριστικών σχεδιασμού,
- μια εσωτερική και εξωτερική εξέταση,

- μια δοκιμή υδραυλικής πίεσης στην πίεση δοκιμής που υποδεικνύεται στην πινακίδα που περιγράφεται στην 6.8.2.5.1,

- έλεγχο λειτουργίας του εξοπλισμού,

- μια δοκιμή στεγανότητας, αν το περίβλημα και ο εξοπλισμός του έχουν δοκιμαστεί υπό πίεση χωριστά.

6.9.5.2 Για την περιοδική επιθεώρηση των δεξαμενών οι απαιτήσεις των 6.8.2.4.2 έως 6.8.2.4.4 θα ισχύουν. Επί προσθέτως, η επιθεώρηση σύμφωνα με την 6.8.2.4.3 θα πρέπει να περιλαμβάνει μια εξέταση της εσωτερικής κατάστασης του περιβλήματος.

6.9.5.3 Οι επιθεωρήσεις και δοκιμές σύμφωνα με τις 6.9.5.1 και 6.9.5.2 θα διενεργούνται από τον ειδικό τον εγκεκριμένο από την αρμόδια αρχή. Τα πιστοποιητικά θα εκδίδονται παρουσιάζοντας τα αποτελέσματα αυτών των λειτουργιών. Αυτά τα πιστοποιητικά θα αναφέρονται στον κατάλογο των ουσιών που επιτρέπονται για τη μεταφορά σε αυτό το περίβλημα σύμφωνα με την 6.9.4.4.

6.9.6 Επισήμανση

6.9.6.1 Οι απαιτήσεις της 6.8.2.5 θα ισχύουν για την επι σήμανση των δεξαμενών FRP, με τις ακόλουθες τροποποιήσεις:

- η πινακίδα της δεξαμενής μπορεί επίσης να είναι ελασματοποιημένη πάνω στο περίβλημα ή να είναι κατασκευασμένη από κατάλληλα πλαστικά υλικά,

- το εύρος της θερμοκρασίας σχεδιασμού θα αναγράφεται πάντα.

6.9.6.2 Επιπλέον, οι ειδικές διατάξεις της 6.8.4 (e) (TM) θα ισχύουν επίσης, όταν υποδεικνύονται υπό μία καταχώρηση στη Στήλη (13) του Πίνακα Α του Κεφαλαίου 3.2.

ΚΕΦΑΛΑΙΟ 6.10

ΑΠΑΙΤΗΣΕΙΣ ΣΧΕΤΙΚΑ ΜΕ ΤΗΝ ΚΑΤΑΣΚΕΥΗ, ΕΞΟΠΛΙΣΜΟ, ΕΓΚΡΙΣΗ ΤΥΠΟΥ, ΕΠΙΘΕΩΡΗΣΗ ΚΑΙ ΣΗΜΑΝΣΗ ΔΕΞΑΜΕΝΩΝ ΑΠΟΒΛΗΤΩΝ ΠΟΥ ΛΕΙΤΟΥΡΓΟΥΝ ΥΠΟ ΚΕΝΟ

ΣΗΜΕΙΩΣΗ 1*: Για φορητές δεξαμενές και πολλαπλών στοιχείων εμπορευματοκιβώτια αερίων (MEGCs) βλέπε Κεφάλαιο 6.7. Για σταθερές δεξαμενές (βυτιοφόρα οχήματα), αποσυναρμολογούμενες δεξαμενές και δεξαμενές-εμπορευματοκιβώτια και δεξαμενές σε κινητά αμαξώματα (swap bodies), με περιβλήματα από μεταλλικά υλικά, και συστοιχίες οχημάτων και πολλαπλών στοιχείων εμπορευματοκιβώτια αερίων (MEGCs) άλλων από UN MEGCs βλέπε Κεφάλαιο 6.8. Για δεξαμενές από πλαστικό ενισχυμένο με ίνες βλέπε Κεφάλαιο 6.9.*

ΣΗΜΕΙΩΣΗ 2*: Το Κεφάλαιο αυτό ισχύει για σταθερές, αποσυναρμολογούμενες δεξαμενές, εμπορευματοκιβώτια-δεξαμενές και δεξαμενές σε κινητά αμαξώματα.*

6.10.1 Γενικά

6.10.1.1 *Ορισμός*

ΣΗΜΕΙΩΣΗ: *Μια δεξαμενή που συμμορφώνεται πλήρως με τις απαιτήσεις του Κεφαλαίου 6.8 δεν θεωρείται "δεξαμενή αποβλήτων που λειτουργεί υπό κενό".*

6.10.1.1.1 Με το όρο "προστατευμένες ζώνες" νοούνται οι ζώνες που βρίσκονται:

(a) στο κάτω μέρος της δεξαμενής σε ένα τομέα που εκτείνεται σε γωνία 60° από τη μία και την άλλη πλευρά της κάτω γενέτειρας

(b) στο πάνω μέρος της δεξαμενής σε ένα τομέα που εκτείνεται σε γωνία 30° από τη μία και την άλλη πλευρά της πάνω γενέτειρας

(c) στον εμπρόσθιο πυθμένα της δεξαμενής στην περίπτωση των φερόντων οχημάτων

(d) στον οπίσθιο πυθμένα της δεξαμενής στο εσωτερικό της περιοχής προστασίας που σχηματίζεται από τη διάταξη που προβλέπεται στην 9.7.6.

6.10.1.2 *Πεδίο εφαρμογής*

6.10.1.2.1 Οι ειδικές απαιτήσεις των τμημάτων 6.10.2 έως 6.10.4 συμπληρώνουν ή τροποποιούν το Κεφάλαιο 6.8 και εφαρμόζονται στις δεξαμενές αποβλήτων που λειτουργούν υπό κενό.

Οι δεξαμενές αποβλήτων που λειτουργούν υπό κενό μπορούν να είναι εξοπλισμένες με πυθμένα που ανοίγει, εφόσον οι απαιτήσεις του Κεφαλαίου 4.3 επιτρέπουν το άδειασμα από κάτω των προς μεταφορά ουσιών (που υποδεικνύονται από τα γράμματα "A" ή "B" στο Μέρος 3 του κωδικού δεξαμενής που δίνεται στη Στήλη (12) του Πίνακα Α του Κεφαλαίου 3.2, σύμφωνα με την 4.3.4.1.1).

Οι δεξαμενές αποβλήτων που λειτουργούν υπό κενό πρέπει να ικανοποιούν όλες τις απαιτήσεις του Κεφαλαίου 6.8, με εξαίρεση τις απαιτήσεις που αναιρούνται λόγω ειδικής διάταξης στο παρόν Κεφάλαιο. Εντούτοις, οι απαιτήσεις των 6.8.2.1.19, 6.8.2.1.20, και 6.8.2.1.21 δεν εφαρμόζονται.

6.10.2 Κατασκευή

6.10.2.1 Τα κατασκευαστικά χαρακτηριστικά των δεξαμενών πρέπει να υπολογίζονται με βάση πίεση υπολογισμού ίση με 1,3 φορές η πίεση πλήρωσης ή εκκένωσης, αλλά τουλάχιστον 400 kPa (4 bar) (πίεση μετρητή). Για τη μεταφορά ουσιών για τις οποίες, στο Κεφάλαιο 6.8, καθορίζεται υψηλότερη πίεση υπολογισμού της δεξαμενής, πρέπει να εφαρμόζεται αυτή η υψηλότερη τιμή.

6.10.2.2 Οι δεξαμενές πρέπει να υπολογίζονται έτσι ώστε να αντέχουν σε εσωτερική υποπίεση 100 kPa (1 bar).

6.10.3 Εξοπλισμοί

6.10.3.1 Οι εξοπλισμοί πρέπει να τοποθετούνται με τρόπο ώστε να προστατεύονται από τυχόν κίνδυνο απόσπασης ή ζημιάς κατά τη διάρκεια της μεταφοράς και των χειρισμών. Η απαίτηση αυτή είναι δυνατόν να τηρηθεί τοποθετώντας τους εξοπλισμούς σε μια "προστατευμένη" ζώνη (βλέπε 6.10.1.1.1).

6.10.3.2 Η διάταξη εκκένωσης από το κάτω μέρος των δεξαμενών μπορεί να συνίσταται από ένα εξωτερικό σωλήνα με εμφρακτήρα ευρισκόμενο όσο το δυνατόν πλησιέστερα στο περίβλημα και μια δεύτερη διάταξη κλεισίματος που μπορεί να είναι ένας πλήρης δακτύλιος σύσφιγξης ή άλλη ισοδύναμη διάταξη.

6.10.3.3 Η θέση και η φορά κλεισίματος του ή των εμφρακτήρων που συνδέονται στο περίβλημα (σώμα δεξαμενής), ή σε κάθε διαμέρισμα στην περίπτωση περιβλημάτων με πολλά διαμερίσματα, πρέπει να είναι απόλυτα φανερή και να μπορεί να ελέγχεται από το έδαφος.

6.10.3.4 Για την αποφυγή οποιασδήποτε απώλειας του περιεχομένου σε περίπτωση ζημιάς των εξωτερικών οργάνων πλήρωσης και εκκένωσης (σωλήνες, πλευρικά όργανα κλεισίματος), ο εσωτερικός εμφρακτήρας, ή ο πρώτος εξωτερικός εμφρακτήρας (εφόσον υπάρχει), και η βάση του πρέπει να προστατεύονται έναντι τυχόν κινδύνου απόσπασης υπό την επίδραση εξωτερικών παρεμβάσεων, ή να είναι σχεδιασμένοι έτσι ώστε προφυλάσσονται. Τα όργανα πλήρωσης και εκκένωσης (συμπεριλαμβανομένων των δακτυλίων σύσφιγξης ή βιδωτών πωμάτων) και τα ενδεχόμενα καλύμματα προστασίας πρέπει να μπορούν να είναι ασφαλισμένα έναντι οποιουδήποτε ακούσιου ανοίγματος.

6.10.3.5 Οι δεξαμενές μπορούν να φέρουν πυθμένα που ανοίγει. Οι πυθμένες αυτοί πρέπει να πληρούν τις ακόλουθες προϋποθέσεις:

(a) Πρέπει να είναι σχεδιασμένοι έτσι ώστε να διατηρούν τη στεγανότητά τους μετά το κλείσιμο.

(b) Δεν πρέπει να μπορούν να ανοίγουν από απροσεξία.

(c) Όταν ο μηχανισμός ανοίγματος είναι σερβομηχανισμός, ο πυθμένας πρέπει να παραμένει ερμητικά κλειστός σε περίπτωση βλάβης της τροφοδοσίας.

(d) Πρέπει να υπάρχει ενσωματωμένη διάταξη ασφαλείας ή ανακοπής έτσι ώστε ο πυθμένας να μην μπορεί να ανοίγει ολοκληρωτικά εφόσον υπάρχει ακόμη εναπομένουσα πίεση στη δεξαμενή. Η συνθήκη αυτή δεν ισχύει στην περίπτωση πυθμένων που ανοίγουν με σερβομηχανισμό, όπου ο χειρισμός γίνεται με χειριστήριο θετικού ελέγχου. Στην περίπτωση αυτή, τα χειριστήρια ελέγχου πρέπει να είναι τύπου "homme mort" και να βρίσκονται σε σημείο όπου ο χρήστης να μπορεί να παρακολουθεί το χειρισμό ανά πάσα στιγμή και να μη διατρέχει κανένα κίνδυνο κατά το άνοιγμα και το κλείσιμο και

(e) Πρέπει να προβλέπεται να υπάρχει προστασία για τον πυθμένα ο οποίος πρέπει να παραμένει κλειστός σε περίπτωση ανατροπής του οχήματος.

6.10.3.6 Οι δεξαμενές αποβλήτων που λειτουργούν υπό κενό και φέρουν εσωτερικό έμβολο για να διευκολύνεται ο καθαρισμός ή το άδειασμα πρέπει να είναι εξοπλισμένες με διατάξεις ανακοπής που να εμποδίζουν το έμβολο, σε οποιαδήποτε θέση λειτουργίας, να εκτιναχθεί από τη δεξαμενή όταν υφίσταται δύναμη ισοδύναμη με τη μέγιστη πίεση λειτουργίας της δεξαμενής. Η μέγιστη πίεση λειτουργίας των δεξαμενών ή των διαμερισμάτων που φέρουν πνευματικό έμβολο δεν πρέπει να υπερβαίνει τα 100 kPa (1 bar). Το εσωτερικό έμβολο και το υλικό του πρέπει να είναι τέτοια ώστε να μην μπορεί να δημιουργηθεί καμία πηγή ανάφλεξης κατά τη διαδρομή του εμβόλου.

Το εσωτερικό έμβολο μπορεί να χρησιμοποιείται ως τοίχωμα διαμερίσματος υπό την προϋπόθεση ότι είναι σταθεροποιημένο στη θέση του. Εφόσον κάποιο στοιχείο από τα μέσα με τα οποία το εσωτερικό έμβολο διατηρείται στη θέση του είναι στο εξωτερικό της δεξαμενής, αυτό πρέπει να βρίσκεται σε σημείο που να μην υπάρχει περίπτωση τυχαίας ζημιάς.

6.10.3.7 Οι δεξαμενές μπορούν να είναι εξοπλισμένες με βάσεις αναρροφήσεως, εάν:

(a) η βάση είναι εφοδιασμένη με εσωτερικό ή εξωτερικό εμφρακτήρα στερεωμένο απευθείας στο τοίχωμα ή απευθείας σε γωνιά συγκολλημένη στο τοίχωμα,

(b) ο αναφερόμενος στο εδάφιο (a) εμφρακτήρας είναι διατεταγμένος έτσι ώστε η μεταφορά να είναι αδύνατη εάν αυτός είναι ανοικτός, και

(c) η βάση είναι κατασκευασμένη έτσι ώστε η δεξαμενή να μην μπορεί να ξεφύγει από τη θέση της σε περίπτωση τυχαίας δόνησης της βάσης.

6.10.3.8 Οι δεξαμενές πρέπει να είναι εφοδιασμένες με τους παρακάτω πρόσθετους λειτουργικούς εξοπλισμούς:

(a) Το στόμιο της διάταξης άντλησης/ εξώθησης πρέπει να είναι διατεταγμένο έτσι ώστε τυχόν εκλυόμενοι τοξικοί ή εύφλεκτοι ατμοί να εκτρέπονται προς ένα σημείο όπου δεν θα μπορούν να προκαλέσουν κινδύνους.

(b) Στην είσοδο και στην έξοδο αντλητικής διάταξης εκκένωσης/ εξώθησης, διάταξης που μπορεί να δημιουργήσει σπινθήρες, που είναι τοποθετημένη σε δεξαμενή που χρησιμοποιείται για τη μεταφορά εύφλεκτων αποβλήτων, πρέπει να υπάρχει διάταξη για την παρεμπόδιση της άμεσης διέλευσης φλόγας.

(c) Οι αντλίες που μπορούν να δημιουργήσουν υπερπίεση πρέπει να είναι εξοπλισμένες με διάταξη ασφαλείας τοποθετημένη μέσα στο σωλήνα που μπορεί να τεθεί υπό πίεση. Η διάταξη ασφαλείας πρέπει να είναι ρυθμισμένη ώστε να επιτυγχάνει εκτόνωση της πιέσεως μέχρι μια τιμή που να μην υπερβαίνει τη μέγιστη πίεση λειτουργίας της δεξαμενής.

(d) Μεταξύ του τοιχώματος, ή της εξόδου της διάταξης που είναι στερεωμένη σε αυτό για να εμποδίζεται η υπερπλήρωση, και του σωλήνα που συνδέει το τοίχωμα με τη διάταξη άντλησης/ εξώθησης, πρέπει να είναι τοποθετημένος ένας εμφρακτήρας.

(e) Η δεξαμενή πρέπει να είναι εφοδιασμένη με κατάλληλο μανόμετρο πίεσης/ υποπίεσης, τοποθετημένο σε σημείο όπου ο χειριστής της διάταξης άντλησης/ εξώθησης να μπορεί εύκολα να διαβάζει την τιμή της πιέσεως. Ο πίνακας ενδείξεων πρέπει να φέρει ένα σημάδι με το οποίο να σημειώνεται η μέγιστη πίεση λειτουργίας της δεξαμενής.

(f) Η δεξαμενή, ή στην περίπτωση δεξαμενής με διαμερίσματα κάθε διαμέρισμα, πρέπει να είναι εξοπλισμένη με δείκτη στάθμης. Ως δείκτες στάθμης μπορούν να χρησιμοποιούνται και διαφανείς δείκτες υπό την προϋπόθεση ότι:

(i) αποτελούν τμήμα του τοιχώματος της δεξαμενής και η αντοχή τους στην πίεση είναι συγκρίσιμη με εκείνη του τοιχώματος ή είναι τοποθετημένοι στο εξωτερικό της δεξαμενής,

(ii) η διακλάδωση στην κορυφή και στο κάτω μέρος της δεξαμενής είναι εφοδιασμένη με εμφρακτήρες στερεωμένους απευθείας στο τοίχωμα και διατεταγμένη με τέτοιο τρόπο ώστε να είναι αδύνατο να γίνει μεταφορά εφόσον οι εμφρακτήρες είναι ανοικτοί,

(iii) μπορούν να λειτουργούν στη μέγιστη πίεση λειτουργίας της δεξαμενής και

(iv) είναι τοποθετημένοι σε ζώνη όπου αποκλείεται να υπάρξει κίνδυνος τυχαίας ζημιάς.

6.10.3.9 Τα περιβλήματα των δεξαμενών αποβλήτων που λειτουργούν υπό κενό φέρουν βαλβίδα ασφαλείας της οποίας προηγείται δίσκος διάρρηξης.

Αυτές οι βαλβίδες μπορούν να ανοίγουν αυτομάτως υπό πίεση από 0,9 έως 1,0 φορές την πίεση δοκιμής της δεξαμενής στην οποία είναι τοποθετημένες. Η χρήση βαλβίδων με νεκρό βάρος ή αντίβαρο απαγορεύεται.

Ο δίσκος διάρρηξης διαρρηγνύεται αμέσως μόλις επιτευχθεί η αρχική πίεση ανοίγματος και το αργότερο όταν η εν λόγω πίεση φθάσει την πίεση δοκιμής της δεξαμενής στην οποία είναι τοποθετημένη.

Οι συσκευές ασφάλειας είναι τέτοιου τύπου ώστε να ανθίστανται σε δυναμικές καταπονήσεις, περιλαμβανομένων και κινήσεων του υγρού.

Ο χώρος μεταξύ του δίσκου διάρρηξης και της βαλβίδας ασφαλείας διαθέτει μετρητή πίεσης ή άλλη ένδειξη για την ανίχνευση ρήξης του δίσκου, μικρών οπών, ή διαρροής που θα μπορούσαν να προκαλέσουν δυσλειτουργία της βαλβίδας ασφαλείας.

6.10.4 Επιθεώρηση

Οι δεξαμενές αποβλήτων που λειτουργούν υπό κενό, εκτός από τους ελέγχους σύμφωνα με την 6.8.2.4.3, υπόκεινται και σε έλεγχο της εσωτερικής κατάστασης ανά τριετία για τις σταθερές δεξαμενές και τις αποσυναρμολογούμενες δεξαμενές και ανά δύο ή δυόμισι έτη για δεξαμενές εμπορευματοκιβώτια και δεξαμενές σε κινητά αμαξώματα.

ΚΕΦΑΛΑΙΟ 6.11

ΑΠΑΙΤΗΣΕΙΣ ΓΙΑ ΤΟΝ ΣΧΕΔΙΑΣΜΟ, ΤΗΝ ΚΑΤΑΣΚΕΥΗ, ΤΗΝ ΕΠΙΘΕΩΡΗΣΗ ΚΑΙ ΤΙΣ ΔΟΚΙΜΕΣ ΕΜΠΟΡΕΥΜΑΤΟΚΙΒΩΤΙΩΝ ΓΙΑ ΦΟΡΤΙΑ ΧΥΜΑ

6.11.1 Ορισμοί

Για τους σκοπούς του παρόντος τμήματος:

Ως "*Κλειστό εμπορευματοκιβώτιο για φορτία χύμα*" νοείται ένα εντελώς κλειστό εμπορευματοκιβώτιο για φορτία χύμα με άκαμπτη οροφή, άκαμπτα πλευρικά τοιχώματα και πάτωμα (συμπεριλαμβανομένων πατωμάτων τύπου χοάνης). Ο όρος καλύπτει εμπορευματοκιβώτια για φορτία χύμα με κινητή οροφή ή πλευρικά τοιχώματα που μπορούν να κλείσουν κατά τη μεταφορά. Τα κλειστά εμπορευματοκιβώτια για φορτία χύμα μπορεί να είναι εξοπλισμένα με ανοίγματα για να επιτρέπουν την ανταλλαγή ατμών και αεριών με τον αέρα και τα οποία υπό κανονικές συνθήκες μεταφοράς εμποδίζουν την απελευθέρωση στερεών περιεχομένων καθώς και την είσοδο βροχής ή απόνερων.

Ως "*Εμπορευματοκιβώτιο για φορτία χύμα με κάλυμμα*" νοείται εμπορευματοκιβώτιο για φορτία χύμα ανοιχτό στο επάνω μέρος με άκαμπτο πάτωμα (συμπεριλαμβανομένων πατωμάτων τύπου χοάνης), με πλευρικά και ακραία τοιχώματα και με εύκαμπτο κάλυμμα.

6.11.2 Εφαρμογή και γενικές απαιτήσεις

6.11.2.1 Τα εμπορευματοκιβώτια για φορτία χύμα, και ο εξοπλισμός εξυπηρέτησης και δόμησής τους είναι σχεδιασμένα και κατασκευασμένα έτσι ώστε να αντέχουν, χωρίς απώλεια περιεχομένου, την εσωτερική πίεση του περιεχομένου και τις καταπονήσεις της κανονικής διακίνησης και μεταφοράς.

6.11.2.2 Όπου έχει εγκατασταθεί βαλβίδα εκκένωσης, θα πρέπει να είναι ικανή να ασφαλίζεται στην κλειστή θέση και όλο το σύστημα αδειάσματος να είναι κατάλληλα προστατευμένο από φθορά. Βαλβίδες που έχουν πώματα με μοχλό θα πρέπει να είναι ικανές να ασφαλίζονται έναντι τυχαίου ανοίγματος και η ανοιχτή ή κλειστή θέση να είναι άμεσα εμφανής.

6.11.2.3 *Κώδικας για τον καθορισμό τύπων στα εμπορευματοκιβώτια για φορτία χύμα*

Στον ακόλουθο πίνακα περιλαμβάνονται οι κώδικες που χρησιμοποιούνται για τον ορισμό των τύπων στα εμπορευματοκιβώτια για φορτία χύμα:

Τύποι εμπορευματοκιβωτίων για φορτία χύμα	**Κωδικός**
Εμπορευματοκιβώτιο για φορτία χύμα με κάλυμμα	BK1
Κλειστό εμπορευματοκιβώτιο για φορτία χύμα	BK2

6.11.2.4 Για να ληφθούν υπόψη οι πρόοδοι στην επιστήμη και τεχνολογία, είναι δυνατόν να εξετασθεί από την αρμόδια αρχή η χρήση εναλλακτικών διευθετήσεων που

προσφέρουν τουλάχιστον ισοδύναμη ασφάλεια με τις απαιτήσεις του παρόντος κεφαλαίου.

6.11.3 Απαιτήσεις για το σχεδιασμό, την κατασκευή, την επιθεώρηση και τη δοκιμή εμπορευματοκιβωτίων που ικανοποιούν την CSC (Διεθνή Σύμβαση για ασφαλή εμπορευματοκιβώτια) και χρησιμοποιούνται ως εμπορευματοκιβώτια για φορτία χύμα

6.11.3.1 ***Απαιτήσεις σχεδιασμού και κατασκευής***

6.11.3.1.1 Οι γενικές απαιτήσεις σχεδιασμού και κατασκευής του παρόντος υπο-τμήματος θεωρείται ότι ικανοποιούνται εφόσον το εμπορευματοκιβώτιο για φορτία χύμα ικανοποιεί τις απαιτήσεις του ISO 1496-4:1991 «Σειρά 1 Εμπορευματοκιβώτια μεταφοράς – Προδιαγραφή και δοκιμή – Μέρος 4: Εμπορευματοκιβώτια για ξηρά φορτία χύμα όχι υπό πίεση» και το εμπορευματοκιβώτιο είναι αδιαπέραστο.

6.11.3.1.2 Τα εμπορευματοκιβώτια που είναι σχεδιασμένα και δοκιμάζονται σύμφωνα με το ISO 1496-1:1990 «Σειρά 1 Εμπορευματοκιβώτια μεταφοράς – Προδιαγραφή και δοκιμή – Μέρος 1: Εμπορευματοκιβώτια γενικού φορτίου γενικής χρήσεως» φέρουν λειτουργικό εξοπλισμό ο οποίος, μαζί με τη σύνδεσή του με το εμπορευματοκιβώτιο, έχει σχεδιαστεί έτσι ώστε να ενισχύει τα ακραία τοιχώματα και να βελτιώνει την διαμήκη συγκράτηση ανάλογα με τις απαιτήσεις έτσι ώστε να ικανοποιούνται οι απαιτήσεις δοκιμής του ISO 1496-4:1991.

6.11.3.1.3 Τα εμπορευματοκιβώτια για φορτία χύμα θα πρέπει να είναι αδιαπέραστα. Στις περιπτώσεις που χρησιμοποιείται επένδυση για να καταστεί το εμπορευματοκιβώτιο αδιαπέραστο αυτή θα πρέπει να κατασκευάζεται από κατάλληλο υλικό. Η αντοχή του υλικού που χρησιμοποιείται και η κατασκευή της επένδυσης θα πρέπει να είναι κατάλληλες για τη χωρητικότητα του εμπορευματοκιβωτίου και την προοριζόμενη χρήση του. Οι συνδέσεις και τα κλεισίματα της επένδυσης θα πρέπει να είναι ικανά να αντέχουν πιέσεις και κρούσεις που ενδέχεται να σημειωθούν υπό κανονικές συνθήκες διακίνησης και μεταφοράς. Στα αεριζόμενα εμπορευματοκιβώτια για φορτία χύμα η πιθανή επένδυση δεν θα εμποδίζει τη λειτουργία των διατάξεων αερισμού.

6.11.3.1.4 Ο λειτουργικός εξοπλισμός των εμπορευματοκιβωτίων για φορτία χύμα που έχουν σχεδιαστεί για να αδειάζουν με ανατροπή θα πρέπει να είναι ικανός να αντέξει ολόκληρο το βάρος του φορτίου στην ανατρεπόμενη θέση.

6.11.3.1.5 Κάθε κινητή οροφή ή πλευρικό ή ακραίο τοίχωμα ή μέρος της οροφής θα πρέπει να εξοπλίζεται με κλειδαριές που διαθέτουν διατάξεις ασφάλισης σχεδιασμένες έτσι ώστε η κλειδωμένη θέση να είναι ορατή σε παρατηρητή στο επίπεδο του εδάφους.

6.11.3.2 ***Εξοπλισμός λειτουργίας***

6.11.3.2.1 Οι διατάξεις πλήρωσης και εκκένωσης θα πρέπει να κατασκευάζονται και διατάσσονται έτσι ώστε να προστατεύονται έναντι του κινδύνου ξεβιδώματος ή βλάβης στη διάρκεια της μεταφοράς ή της διακίνησης. Οι διατάξεις πλήρωσης και εκκένωσης θα πρέπει να μπορούν να ασφαλίζονται έναντι αιφνίδιου ανοίγματος. Η ανοιχτή και η κλειστή θέση και η κατεύθυνση κλεισίματος θα πρέπει να είναι άμεσα εμφανείς.

6.11.3.2.2 Οι διατάξεις σφράγισης των ανοιγμάτων θα πρέπει να διατάσσονται έτσι ώστε να αποφεύγεται τυχόν ζημία από την λειτουργία, την πλήρωση και την εκκένωση του εμπορευματοκιβωτίου για φορτία χύμα.

6.11.3.2.3 Όπου απαιτείται αερισμός τα εμπορευματοκιβωτίου για φορτία χύμα θα πρέπει να εξοπλίζονται με σύστημα ανταλλαγής αέρα είτε με φυσική κατακόρυφη μεταφορά π.χ. με ανοίγματα, είτε με ενεργά στοιχεία π.χ. ανεμιστήρες. Ο αερισμός θα πρέπει να σχεδιάζεται έτσι ώστε να προλαμβάνονται ανά πάσα στιγμή οι αρνητικές πιέσεις στο εμπορευματοκιβώτιο. Τα συστήματα αερισμού εμπορευματοκιβωτίων για φορτία χύμα που προορίζονται να μεταφέρουν εύφλεκτες ουσίες ή ουσίες που εκπέμπουν εύφλεκτα αέρια ή ατμούς θα πρέπει να σχεδιάζονται έτσι ώστε να μην αποτελούν πηγή ανάφλεξης.

6.11.3.3 ***Επιθεώρηση και δοκιμές***

6.11.3.3.1 Τα εμπορευματοκιβώτια που χρησιμοποιούνται, συντηρούνται και χαρακτηρίζονται ως εμπορευματοκιβώτια για φορτία χύμα σύμφωνα με τις απαιτήσεις του παρόντος τμήματος θα πρέπει να δοκιμάζονται και εγκρίνονται σύμφωνα με την CSC.

6.11.3.3.2 Τα εμπορευματοκιβώτια που χρησιμοποιούνται και χαρακτηρίζονται ως εμπορευματοκιβώτια για φορτία χύμα θα πρέπει να επιθεωρούνται περιοδικά σύμφωνα με την CSC.

6.11.3.4 ***Επισήμανση***

6.11.3.4.1 Τα εμπορευματοκιβώτια που χρησιμοποιούνται ως εμπορευματοκιβώτια για φορτία χύμα θα πρέπει να επισημαίνονται με πλάκα έγκρισης ασφάλειας σύμφωνα με την CSC.

6.11.4 Απαιτήσεις για τον σχεδιασμό, την κατασκευή, και την έγκριση εμπορευματοκιβωτίων για φορτία χύμα εκτός των εμπορευματοκιβωτίων που ικανοποιούν την CSC

Σημείωση: *Όταν τα εμπορευματοκιβώτια που ικανοποιούν τις διατάξεις του παρόντος τμήματος χρησιμοποιούνται για τη μεταφορά στερεών χύμα, στο έγγραφο μεταφοράς θα πρέπει να αναγράφεται η εξής δήλωση:*

«Εμπορευματοκιβώτιο για φορτίο χύμα ΒΚ(x) εγκεκριμένο από την αρμόδια αρχή του / της …"». (βλέπε 5.4.1.1.17)».

6.11.4.1 Τα εμπορευματοκιβώτια για φορτία χύμα που καλύπτονται στο παρόν κεφάλαιο περιλαμβάνουν κάδους, εμπορευματοκιβώτια για φορτία χύμα ανοικτής θάλασσας, δοχεία για φορτία χύμα, κινητά αμαξώματα, εμπορευματοκιβώτια σχήματος κάδου, κυλινδρικά εμπορευματοκιβώτια και διαμερίσματα φόρτωσης οχημάτων.

Σημείωση: *Αυτά τα εμπορευματοκιβώτια για φορτία χύμα περιλαμβάνουν επίσης εμπορευματοκιβώτια που ικανοποιούν τα φυλλάδια UIC 590, 591 και 592-2 ως 592-4 όπως αναφέρεται στην 7.1.3 τα οποία δεν ικανοποιούν την CSC.*

6.11.4.2 Αυτά τα εμπορευματοκιβώτια για φορτία χύμα θα πρέπει να σχεδιάζονται και κατασκευάζονται έτσι ώστε να είναι αρκετά ανθεκτικά για να αντέχουν τα χτυπήματα και τα φορτία που συνήθως εμφανίζονται κατά τη μεταφορά, συμπεριλαμβανομένης αν απαιτείται και της μεταφόρτωσης μεταξύ τρόπων μεταφοράς.

6.11.4.3 *(Δεσμευμένο).*

6.11.4.4 Αυτά τα εμπορευματοκιβώτια για φορτία χύμα θα πρέπει να εγκρίνονται από την αρμόδια αρχή και η έγκριση θα πρέπει να περιλαμβάνει τον κώδικα υπόδειξης τύπων για εμπορευματοκιβώτια για φορτία χύμα σύμφωνα με την 6.11.2.3 και τις απαιτήσεις για επιθεώρηση και δοκιμή, ανάλογα με την περίπτωση.

6.11.4.5 Στις περιπτώσεις που απαιτείται η χρήση επένδυσης για την συγκράτηση επικίνδυνων εμπορευμάτων αυτή θα πρέπει να ικανοποιεί τις απαιτήσεις της 6.11.3.1.3.

ΜΕΡΟΣ 7

Διατάξεις που αφορούν στις συνθήκες μεταφοράς, φόρτωσης, εκφόρτωσης και διαχείρισης

ΚΕΦΑΛΑΙΟ 7.1

ΓΕΝΙΚΕΣ ΔΙΑΤΑΞΕΙΣ

7.1.1 Η μεταφορά επικίνδυνων εμπορευμάτων υπόκειται στην υποχρεωτική χρήση ενός συγκεκριμένου τύπου μεταφοράς σύμφωνα με τις διατάξεις αυτού του Κεφαλαίου και του Κεφαλαίου 7.2 για μεταφορά σε κόλα, του Κεφαλαίου 7.3 για χύμα μεταφορά και του Κεφαλαίου 7.4 για μεταφορά σε δεξαμενές. Επιπλέον, πρέπει να τηρούνται οι διατάξεις του Κεφαλαίου 7.5 που αφορούν στη φόρτωση, την εκφόρτωση και τη διαχείριση.

Οι στήλες (16), (17) και (18) του Πίνακα Α του Κεφαλαίου 3.2 δείχνουν τις συγκεκριμένες διατάξεις αυτού του μέρους που ισχύουν για συγκεκριμένα επικίνδυνα εμπορεύματα.

7.1.2 Επιπλέον των διατάξεων αυτού του μέρους, τα οχήματα που χρησιμοποιούνται για τη μεταφορά επικίνδυνων εμπορευμάτων πρέπει, όσον αφορά στο σχεδιασμό, στην κατασκευή και, εάν αρμόζει, στην έγκρισή τους, να ικανοποιούν τις σχετικές απαιτήσεις του Μέρους 9.

7.1.3 Μεγάλα εμπορευματοκιβώτια, φορητές δεξαμενές και εμπορευματοκιβώτια-δεξαμενές που ικανοποιούν τον ορισμό του όρου "εμπορευματοκιβώτιο" που δίνεται στη CSC (1972), όπως διορθώθηκε, ή στα έντυπα UIC 591 (ενημέρωσης 01/01/98, 2η έκδοση), 592-2 (ενημέρωσης 01/10/04, 6η έκδοση), 592-3 (ενημέρωσης 01/01/98, 2η έκδοση) και 592-4 (ενημέρωσης 01/09/04, 2η έκδοση) είναι δυνατόν να μην χρησιμοποιούνται για τη μεταφορά επικίνδυνων εμπορευμάτων εκτός εάν το μεγάλο εμπορευματοκιβώτιο ή το πλαίσιο της φορητής δεξαμενής ή το εμπορευματοκιβώτιο-δεξαμενή ικανοποιεί τις διατάξεις της CSC ή των εγγράφων UIC 591 και 592-2 έως 592-4.

7.1.4 Ένα μεγάλο εμπορευματοκιβώτιο μπορεί παρουσιαστεί για μεταφορά μόνο εάν είναι δομικά λειτουργικό.

"Δομικά λειτουργικό" σημαίνει ότι το εμπορευματοκιβώτιο είναι ελεύθερο από σημαντικά ελαττώματα στα δομικά στοιχεία του, π.χ. όπως άνω και κάτω πλευρικά στοιχεία σκελετού, άνω και κάτω ακραίες διαδοκίδες, κατώφλια και ανώφλια θυρών, εγκάρσιες δοκοί δαπέδου, γωνιακοί ορθοστάτες και γωνιακά εξαρτήματα. "Σημαντικές ανεπάρκειες" είναι βαθουλώματα ή κυρτώσεις στα δομικά μέλη βάθους μεγαλύτερου από 19 χιλ., ανεξαρτήτως μήκους, ρωγμές ή θραύσεις στα δομικά μέλη, περισσότερες από μία συγκολλήσεις ή ακατάλληλες συγκολλήσεις (π.χ. επικαλυμμένες συγκολλήσεις στις ακριανές ράβδους κορυφής ή πυθμένα ή στις άνω ποδιές των θυρών ή περισσότερες από δύο συγκολλήσεις σε μία από τις πλευρικές ράβδους κορυφής ή πυθμένα ή οποιαδήποτε συγκόλληση σε ποδιά της θύρας ή σε γωνιακό ορθοστάτη, μεντεσέδες θυρών και μηχανικά μέρη που είναι μαγκωμένα, στρεβλωμένα, που λείπουν, ή αλλιώς δεν δουλεύουν, παρεμβύσματα και πώματα που δεν κλείνουν, οποιαδήποτε παραμόρφωση του συνολικού συστήματος ικανής να διαταράξει τη σωστή διάταξη του εξοπλισμού διαχείρισης, πλαισίωσης και ασφάλισης σ' ένα αμάξωμα ή όχημα.

Επιπλέον, φθορά σ' οποιοδήποτε συστατικό μέρος του εμπορευματοκιβώτιου, τέτοια όπως σκουριασμένα μέταλλα στα εσωτερικά τοιχώματα ή αποσαθρωμένο φάιμπεργκλας δεν είναι αποδεκτή, ανεξαρτήτως του υλικού κατασκευής. Φυσικές φθορές, συμπεριλαμβανομένης της οξείδωσης (σκουριάς), των ελαφρών βαθουλωμάτων και χαραγών και άλλων φθορών που δεν επηρεάζουν τη συντηρησιμότητα ή τη στεγανότητα έναντι καιρικών συνθηκών είναι, πάντως, αποδεκτές.

Πριν τη φόρτωση το εμπορευματοκιβώτιο πρέπει επίσης να ελέγχεται ώστε να εξασφαλίζεται ότι είναι ελεύθερο από οποιοδήποτε υπόλειμμα προηγούμενου φορτίου και ότι το εσωτερικό δάπεδο και τα τοιχώματα είναι ελεύθερα από προεξοχές.

7.1.5 Τα μεγάλα εμπορευματοκιβώτια πρέπει να ικανοποιούν τις απαιτήσεις που αφορούν στο αμάξωμα του οχήματος που αναφέρονται σ' αυτό το Μέρος και, εάν αρμόζει, εκείνες που αναφέρονται στο Μέρος 9 για το συγκεκριμένο φορτίο. Το αμάξωμα του οχήματος δεν απαιτείται τότε να ικανοποιεί εκείνες τις διατάξεις.

Πάντως, τα μεγάλα εμπορευματοκιβώτια που μεταφέρονται πάνω σε οχήματα των οποίων οι πλατφόρμες έχουν μόνωση και είναι από θερμοανθεκτικές ποιότητες οι οποίες ικανοποιούν εκείνες τις απαιτήσεις δεν απαιτείται τότε να ικανοποιούν τις παραπάνω απαιτήσεις.

Αυτή η διάταξη επίσης ισχύει για μικρά εμπορευματοκιβώτια για τη μεταφορά εκρηκτικών ουσιών και ειδών της Κλάσης 1.

7.1.6 Υπό τις διατάξεις του τελευταίου μέρους της πρώτης πρότασης της 7.1.5, το γεγονός ότι επικίνδυνα εμπορεύματα περιέχονται σε ένα ή περισσότερα εμπορευματοκιβώτια δεν πρέπει να επηρεάζει τις συνθήκες που πρέπει να πληρούνται από το όχημα όσον αφορά στη φύση και στις ποσότητες των επικίνδυνων εμπορευμάτων που μεταφέρονται.

ΚΕΦΑΛΑΙΟ 7.2

ΔΙΑΤΑΞΕΙΣ ΠΟΥ ΑΦΟΡΟΥΝ ΣΤΗ ΜΕΤΑΦΟΡΑ ΣΕ ΚΟΛΑ

7.2.1 Εκτός εάν ορίζεται αλλιώς στην 7.2.2 έως 7.2.4, τα κόλα μπορούν να φορτώνονται:

(a) σε κλειστά οχήματα ή σε κλειστά εμπορευματοκιβώτια, ή

(b) σε καλυμμένα οχήματα ή σε καλυμμένα εμπορευματοκιβώτια, ή

(c) σε ανοιχτά οχήματα ή σε ανοιχτά εμπορευματοκιβώτια.

7.2.2 Κόλα που περιλαμβάνουν συσκευασίες από υλικά ευαίσθητα στην υγρασία πρέπει να φορτώνονται σε κλειστά ή σε καλυμμένα οχήματα ή σε κλειστά ή καλυμμένα εμπορευματοκιβώτια.

7.2.3 *(Δεσμευμένο)*

7.2.4 Όταν εμφανίζονται σε μία καταχώρηση στη Στήλη (16) του Πίνακα Α του Κεφαλαίου 3.2, ισχύουν οι παρακάτω ειδικές διατάξεις:

V1 *Τα κόλα πρέπει να φορτώνονται σε κλειστά ή καλυμμένα οχήματα ή σε κλειστά ή καλυμμένα εμπορευματοκιβώτια.*

V2 (1) *Τα κόλα πρέπει μόνο να φορτώνονται σε EX/II ή EX/III οχήματα τα οποία ικανοποιούν τις σχετικές απαιτήσεις του Μέρους 9. Η επιλογή του οχήματος εξαρτάται από την ποσότητα που πρόκειται να μεταφερθεί, η οποία περιορίζεται ανά μονάδα μεταφοράς σύμφωνα με τις διατάξεις που αφορούν στη φόρτωση (βλέπε 7.5.5.2).*

(2) *Ρυμουλκούμενα οχήματα, εκτός ημι-ρυμουλκούμενων οχημάτων τα οποία ικανοποιούν τις απαιτήσεις για EX/II ή EX/III οχήματα μπορούν να έλκονται από μηχανοκίνητα οχήματα τα οποία δεν ικανοποιούν εκείνες τις απαιτήσεις.*

Για μεταφορά σε εμπορευματοκιβώτια, βλέπε επίσης 7.1.3 έως 7.1.6.

Όπου ουσίες ή είδη της Κλάσης 1 σε ποσότητες που απαιτούν μονάδα μεταφοράς σχηματισμένη από EX/III όχημα(τα) μεταφέρονται σε εμπορευματοκιβώτια προς (άφιξη) ή από (αναχώρηση) περιοχές λιμένων, σιδηροδρομικούς σταθμούς ή αεροδρόμια ως μέρος ενός πολυτροπικού ταξιδιού, μπορεί να χρησιμοποιηθεί αντί αυτής μια μονάδα μεταφοράς σχηματισμένη από EX/II όχημα(τα), εφόσον τα εμπορευματοκιβώτια που μεταφέρονται είναι σύμφωνα με τις ανάλογες απαιτήσεις του Κώδικα IMDG, του RID ή των Τεχνικών Οδηγιών ΔΟΠΑ (ICAO).

V3 *Για ελεύθερης ροής κονιώδεις ουσίες και για πυροτεχνήματα το δάπεδο του εμπορευματοκιβωτίου πρέπει να έχει μη-μεταλλική επιφάνεια ή κάλυμμα.*

V4 *(Δεσμευμένο)*

V5 *Κόλα δεν μπορούν να μεταφέρονται σε μικρά εμπορευματοκιβώτια.*

V6 *Εύκαμπτα IBCs πρέπει να μεταφέρονται σε κλειστά οχήματα ή σε κλειστά εμπορευματοκιβώτια, σε καλυμμένα οχήματα ή σε καλυμμένα*

εμπορευματοκιβώτια. Το κάλυμμα πρέπει να είναι από αδιαπέραστο και μη-εύφλεκτο υλικό.

V7 *(Δεσμευμένο)*

V8 *(1)* *Ουσίες που σταθεροποιούνται με έλεγχο θερμοκρασίας πρέπει να διακινούνται με τέτοιο τρόπο ώστε οι θερμοκρασίες ελέγχου που ορίζονται στις 2.2.41.1.17 και 2.2.41.4 ή στα 2.2.52.1.16 και 2.2.52.4, αναλόγως, να μην υπερβαίνονται ποτέ.*

(2) *Τα μέσα ελέγχου θερμοκρασίας που επιλέγονται για τη διαδικασία της μεταφοράς εξαρτάται από ένα αριθμό παραγόντων τέτοιων όπως:*

- *τη-τις θερμοκρασία-ες ελέγχου της-των ουσίας(ών) που πρόκειται να μεταφερθεί(ούν),*
- *τη διαφορά μεταξύ της θερμοκρασίας ελέγχου και της αναμενόμενης θερμοκρασίας περιβάλλοντος,*
- *την αποτελεσματικότητα της θερμικής μόνωσης,*
- *τη διάρκεια της διαδικασίας μεταφοράς, και*
- *το περιθώριο ασφάλειας που επιτρέπεται για καθυστερήσεις καθ' οδόν.*

(3) *Κατάλληλες μέθοδοι για την αποφυγή υπέρβασης της θερμοκρασίας ελέγχου αναφέρονται παρακάτω, σε αύξουσα σειρά αποτελεσματικότητας:*

R1 *Θερμική μόνωση, εφόσον η αρχική θερμοκρασία της-των ουσίας(ών) είναι επαρκώς χαμηλότερη από τη θερμοκρασία ελέγχου,*

R2 *Θερμική μόνωση και σύστημα ψύξης, εφόσον:*

- *μεταφέρεται μια επαρκής ποσότητα μη-εύφλεκτου ψυκτικού (π.χ. υγρό άζωτο ή στερεό διοξείδιο του άνθρακα), επιτρέποντας ένα εύλογο περιθώριο για πιθανή καθυστέρηση, ή εξασφαλίζεται ένα μέσον ανεφοδιασμού,*
- *υγρό οξυγόνο ή αέρας δεν χρησιμοποιούνται ως ψυκτικά,*
- *υπάρχει ομοιόμορφη ψύξη ακόμα κι όταν το περισσότερο από το ψυκτικό έχει καταναλωθεί, και*
- *η ανάγκη εξαερισμού της μονάδας μεταφοράς πριν από την είσοδο υποδεικνύεται καθαρά από προειδοποιητικό σήμα πάνω στην-στις θύρα(-ες),*

R3 *Θερμική μόνωση και απλή μηχανική ψύξη, εφόσον για ουσίες με σημείο ανάφλεξης χαμηλότερο από το άθροισμα της θερμοκρασίας κινδύνου συν 5 °C χρησιμοποιείται ηλεκτρικός εξοπλισμός ασφαλής έναντι έκρηξης, EEx IIB T3, μέσα στο διαμέρισμα ψύξης για την αποφυγή ανάφλεξης των εύφλεκτων ατμών από τις ουσίες,*

R4 *Θερμική μόνωση και συνδυασμός συστήματος μηχανικής ψύξης και συστήματος ψύξης (με υγρό), εφόσον:*

- *τα δύο συστήματα είναι ανεξάρτητα το ένα από το άλλο, και*

- *ικανοποιούνται οι απαιτήσεις των μεθόδων R2 και R3 παραπάνω,*

R5 Θερμική μόνωση και διπλό σύστημα μηχανικής ψύξης, εφόσον:

- *εκτός από την κεντρική μονάδα ισχύος, τα δύο συστήματα είναι ανεξάρτητα το ένα από το άλλο,*

- *κάθε σύστημα μόνο του είναι ικανό να διατηρεί επαρκή έλεγχο θερμοκρασίας, και*

- *για ουσίες με σημείο ανάφλεξης χαμηλότερο από το άθροισμα της θερμοκρασίας κινδύνου συν 5 °C χρησιμοποιείται ηλεκτρικός εξοπλισμός ασφαλής έναντι έκρηξης, EEx IIB T3, μέσα στο διαμέρισμα ψύξης για την αποφυγή ανάφλεξης των εύφλεκτων ατμών από τις ουσίες.*

(4) Οι μέθοδοι R4 και R5 μπορούν να χρησιμοποιούνται για όλα τα οργανικά υπεροξείδια και τις αυτενεργές ουσίες.

Η μέθοδος R3 μπορεί να χρησιμοποιείται για οργανικά υπεροξείδια και αυτενεργές ουσίες των Τύπων C, D, E και F και, όταν η μέγιστη θερμοκρασία περιβάλλοντος που αναμένεται κατά τη διάρκεια της μεταφορά δεν υπερβαίνει τη θερμοκρασία ελέγχου κατά περισσότερο από 10 °C, για οργανικά υπεροξείδια και αυτενεργές ουσίες Τύπου B.

Η μέθοδος R2 μπορεί να χρησιμοποιείται για οργανικά υπεροξείδια και αυτενεργές ουσίες των Τύπων C, D, E και F όταν η μέγιστη θερμοκρασία περιβάλλοντος που αναμένεται κατά τη διάρκεια της μεταφοράς δεν υπερβαίνει τη θερμοκρασία ελέγχου κατά περισσότερο από 30 °C.

Η μέθοδος R1 μπορεί να χρησιμοποιείται για οργανικά υπεροξείδια και αυτενεργές ουσίες των Τύπων C, D, E και F όταν η μέγιστη θερμοκρασία περιβάλλοντος που αναμένεται κατά τη διάρκεια της μεταφοράς είναι τουλάχιστον 10 °C χαμηλότερη από τη θερμοκρασία ελέγχου.

(5) Όπου ουσίες απαιτείται να μεταφέρονται σε μονωμένα, υπό ψύξη ή μηχανικά-ψυγμένα οχήματα ή εμπορευματοκιβώτια, αυτά τα οχήματα ή εμπορευματοκιβώτια πρέπει να ικανοποιούν τις απαιτήσεις του Κεφαλαίου 9.6.

(6) Εάν ουσίες περιέχονται σε προστατευτικές συσκευασίες γεμισμένες με ψυκτικό υγρό, πρέπει να φορτώνονται σε κλειστά ή καλυμμένα οχήματα ή κλειστά ή καλυμμένα εμπορευματοκιβώτια. Εάν τα οχήματα ή τα εμπορευματοκιβώτια που χρησιμοποιούνται είναι κλειστά πρέπει να εξαερίζονται επαρκώς. Τα καλυμμένα οχήματα και εμπορευματοκιβώτια πρέπει να είναι εφοδιασμένα με πλάγιες και οπίσθιες σανίδες για φόρτωση και εκφόρτωση. Τα καλύμματα αυτών των οχημάτων και εμπορευματοκιβώτιων πρέπει να από αδιαπέραστο και μη-εύφλεκτο υλικό.

(7) Οποιεσδήποτε συσκευές ελέγχου και αισθητήρες θερμοκρασίας στο σύστημα ψύξης πρέπει να είναι άμεσα προσβάσιμες και όλες οι ηλεκτρικές συνδέσεις πρέπει να προστατευμένες από τις καιρικές συνθήκες. Η θερμοκρασία του αέρα μέσα στη μονάδα μεταφοράς πρέπει να μετράται από δύο ανεξάρτητους αισθητήρες και η έξοδος πρέπει να καταγράφεται έτσι ώστε οποιαδήποτε αλλαγή στη θερμοκρασία να είναι άμεσα ανιχνεύσιμη. Όταν μεταφέρονται ουσίες με θερμοκρασία ελέγχου χαμηλότερη από +25 °C, η μονάδα μεταφοράς πρέπει να

είναι εφοδιασμένη με οπτικό και ακουστικό σήμα κινδύνου, με ανεξάρτητη πηγή ενέργειας από το σύστημα ψύξης και ρυθμισμένο να λειτουργεί σε θερμοκρασία ίση ή χαμηλότερη από τη θερμοκρασία ελέγχου.

(8) Ένα εφεδρικό σύστημα ψύξης ή ανταλλακτικά πρέπει να είναι διαθέσιμα.

***Σημείωση**:Η διάταξη V8 δεν εφαρμόζεται σε ουσίες που αναφερονται στην 3.1.2.6 όταν οι ουσίες σταθεροποιούνται από την προσθήκη χημικών σταθεροποιητών έτσι ώστε το σημείο SADT είναι μεγαλύτερο από 50 ^{o}C. Σε αυτή την τελευταία περίπτωση, ο έλεγχος θερμοκρασίας μπορεί να απαιτείται κάτω από συνθήκες μεταφοράς όπου η θερμοκρασία δύναται να υπερβεί τους 55 ^{o}C.*

V9 (Δεσμευμένο)

V10 Τα IBC θα μεταφέρονται σε κλειστά ή καλυμμένα οχήματα, ή σε κλειστά ή καλυμμένα εμπορευματοκιβώτια.

V11 IBC άλλα από μεταλλικά ή άκαμπτα πλαστικά IBC , θα μεταφέρονται σε κλειστά ή καλυμμένα οχήματα, ή σε κλειστά ή καλυμμένα εμπορευματοκιβώτια.

V12 IBC τύπου 31HZ2 θα μεταφέρονται σε κλειστά ή καλυμμένα οχήματα ή εμπορευματοκιβώτια.

V13 Όταν συσκευάζονται σε σακούλες 5H1, 5L1 ή 5M1, θα μεταφέρονται σε κλειστά ή καλυμμένα οχήματα ή εμπορευματοκιβώτια.

V14 Αεροσόλ που μεταφέρονται για λόγους επανεπεξεργασίας ή διάθεσης κάτω από την ειδική διάταξη 327, θα πρέπει να μεταφέρονται μόνο σε αεριζόμενα ή ανοικτά οχήματα ή εμπορευματοκιβώτια.

.

ΚΕΦΑΛΑΙΟ 7.3

ΔΙΑΤΑΞΕΙΣ ΠΟΥ ΑΦΟΡΟΥΝ ΣΤΗ ΜΕΤΑΦΟΡΑ ΧΥΜΑ

7.3.1 Γενικές διατάξεις

7.3.1.1 Εμπορεύματα δεν μπορούν να μεταφέρονται χύμα σε εμπορευματοκιβώτια για μεταφορά χύμα, εμπορευματοκιβώτια ή οχήματα εκτός εάν:

(a) μια ειδική διάταξη, που ταυτοποιείται από τον κωδικό ΒΚ, που ρητά επιτρέπει αυτόν τον τρόπο μεταφοράς αναφέρεται στη Στήλη (10) του Πίνακα Α του Κεφαλαίου 3.2 και οι σχετικές συνθήκες της 7.3.2 ικανοποιούνται επιπροσθέτως αυτών της παρούσας παραγράφου.

(b) μια ειδική διάταξη, που ταυτοποιείται από τον κωδικό VV, που ρητά επιτρέπει αυτόν τον τρόπο μεταφοράς αναφέρεται στη Στήλη (17) του Πίνακα Α του Κεφαλαίου 3.2 για αυτά τα εμπορεύματα και οι συνθήκες αυτής της ειδικής διάταξης, όπως προδιαγράφεται στην 7.3.3, ικανοποιούνται επιπροσθέτως αυτών της παρούσας παραγράφου.

Παρ' όλα αυτά, κενές συσκευασίες, ακαθάριστες μπορούν να μεταφέρονται χύμα εάν αυτός ο τρόπος μεταφοράς δεν είναι ρητά απαγορευμένος από άλλες διατάξεις της παρούσας Συμφωνίας.

ΣΗΜΕΙΩΣΗ: *για μεταφορά σε δεξαμενές, βλέπε Κεφάλαια 4.2 και 4.3.*

7.3.1.2 Ουσίες οι οποίες δύναται να μετατραπούν σε υγρή μορφή κατά τη διάρκεια της μεταφοράς δεν επιτρέπεται να μεταφερθούν χύμα.

7.3.1.3 Εμπορευματοκιβώτια για μεταφορά χύμα, εμπορευματοκιβώτια ή αμαξώματα οχημάτων θα πρέπει να είναι αδιάβροχα και θα πρέπει να είναι τόσο κλειστά, ώστε κανένα εκ των περιεχομένων να διαρρέει κάτω από κανονικές συνθήκες μεταφοράς, συμπεριλαμβανομένων κραδασμών, ή αλλαγών θερμοκρασίας, υγρασίας ή πίεσης.

7.3.1.4 Χύμα στερεά θα φορτώνονται και θα κατανέμονται ομοιόμορφα με τέτοιο τρόπο ώστε να ελαχιστοποιείται τυχόν κίνηση που θα μπορούσε να αποφέρει ζημιά στο εμπορευματοκιβώτιο για μεταφορά χύμα, στο εμπορευματοκιβώτιο ή στο όχημα, ή διαρροή των επικινδύνων εμπορευμάτων.

7.3.1.5 Όπου εφαρμόζονται συσκευές εξαερισμού, θα πρέπει να διατηρούνται καθαρές και λειτουργήσιμες.

7.3.1.6 Χύμα στερεά δε θα πρέπει να αντιδρούν επικίνδυνα με το υλικό του εμπορευματοκιβωτίου, του οχήματος, των παρεμβυσμάτων στεγανοποίησης και του εξοπλισμού, συμπεριλαμβανομένων καπακιών και καλυμμάτων προστασίας και με προστατευτικά επικαλύμματα που βρίσκονται σε επαφή με τα περιεχόμενα, ή να το εξασθενούν σημαντικά. Εμπορευματοκιβώτια για μεταφορά χύμα, εμπορευματοκιβώτια ή οχήματα θα πρέπει να είναι κατασκευασμένα ή προσαρμοσμένα έτσι ώστε τα υλικά να μην διαπερνούν ανάμεσα στις επικαλλύψεις ξύλινου πυθμένα και να μην έρχονται σε επαφή με τα μέρη εκείνα του εμπορευματοκιβωτίου ή του οχήματος τα οποία μπορεί να προσβληθούν από τα υλικά ή υπόλοιπα αυτών.

7.3.1.7 Πριν πληρωθεί και διατεθεί προς μεταφορά, κάθε εμπορευματοκιβώτιο για μεταφορά χύμα, εμπορευματοκιβώτιο ή όχημα θα πρέπει να επιθεωρείται και να καθαρίζεται, ώστε να

εξασφαλιστεί ότι δεν περιέχονται υπόλοιπα στο εσωτερικό ή στο εξωτερικό του εμπορευματοκιβωτίου ή του οχήματος που θα μπορούσαν να:

- προκαλέσουν επικίνδυνη αντίδραση με την υσία που προορίζεται για μεταφορά,

- προσβάλλουν επιβλαβώς τη δομική ακεραιότητα του εμπορευματοκιβωτίου ή του οχήματος, ή

- προσβάλλουν την ικανότητα συνοχής του εμπορευματοκιβωτίου ή του οχήματος, ως προς τα επικίνδυνα εμπορεύματα.

7.3.1.8 Κατά τη μεταφορά, δε θα πρέπει επικίνδυνα υπόλοιπα να προσκολλόυνται στις εξωτερικές επιφάνειες των εμπορευματοκιβωτίων ή των σωμάτων των οχημάτων.

7.3.1.9 Εάν αρκετά συστήματα κλεισίματος προσαρμόζονται σε σειρά, το σύστημα που βρίσκεται πιο κοντά στη μεταφερόμενη ουσία θα κλείνεται πρώτο πριν την πλήρωση.

7.3.1.10 Άδεια εμπορευματοκιβώτια για μεταφορά χύμα, εμπορευματοκιβώτια ή οχήματα που έχουν μεταφέρει επικίνδυνα στερεά χύμα, θα αντιμετωπίζονται με τον ίδιο τρόπο που απαιτεί η παρούσα Συμφωνία για ένα πλήρες εμπορευματοκιβώτιο για μεταφορά χύμα, εμπορευματοκιβώτιο ή όχημα, εκτός αν σαφή μέτρα έχουν ληφθεί για την αποτροπή οποιουδήποτε κινδύνου.

7.3.1.11 Εάν εμπορευματοκιβώτια για μεταφορά χύμα, εμπορευματοκιβώτια ή οχήματα χρησιμοποιούνται για τη χύμα μεταφορά αγαθών με προδιάθεση να προκαλέσουν έκρηξη σκόνης ή να αναπτύξουν εύφλεκτα αέρια (π.χ. για κάποια απόβλητα), μέτρα θα πρέπει να λαμβάνονται για τον αποκλεισμό πηγών ανάφλεξης και για την αποφυγή επικίνδυνων ηλεκτροστατικών εκκενώσεων κατά τη μεταφορά, την πλήρωση ή την εκφόρτωση της ουσίας.

7.3.1.12 Ουσίες, για παράδειγμα απόβλητα, οι οποίες δύναται να αντιδράσουν επικίνδυνα μεταξύ τους και ουσίες διαφορετικών κλάσεων και αγαθά μη κείμενα στην παρούσα Συμφωνία που έχουν προδιάθεση να αντιδράσουν επικίνδυνα μεταξύ τους δε θα πρέπει να αναμειγνύονται μαζί στο ίδιο εμπορευματοκιβώτιο για μεταφορά χύμα, εμπορευματοκιβώτιο ή όχημα. Επικίνδυνες αντιδράσεις είναι:

(a) καύση και / ή εξέλιξη αξιοσημείωτης θερμότητας,

(b) εκπομπή εύφλεκτων και / ή τοξικών αερίων,

(c) ανάπτυξη διαβρωτικών υγρών, ή

(d) ανάπτυξη ασταθών ουσιών.

7.3.1.13 Πριν από την πλήρωση εμπορευματοκιβωτίου ή οχήματος αυτό εξετάζεται οπτικά για να εξασφαλιστεί ότι είναι δομικά λειτουργικό, τα εσωτερικά τοιχώματα, η οροφή και τα δάπεδα δεν παρουσιάζουν εξοχές ή ζημία και ότι οι τυχόν εσωτερικές επενδύσεις ή ο εξοπλισμός συγκράτησης της ουσίας δεν παρουσιάζει ρωγμές, σκισίματα ή άλλες ζημίες που θα μπορούσαν να θέσουν σε κίνδυνο τις ικανότητές του να συγκρατήσει το φορτίο. Δομικά λειτουργικό σημαίνει ότι το εμπορευματοκιβώτιο ή όχημα δεν έχει σημαντικές ανεπάρκειες στα δομικά επιμέρους στοιχεία του, όπως άνω και κάτω πλευρικά στοιχεία σκελετού, άνω και κάτω ακραίες διαδοκίδες, κατώφλια και ανώφλια θυρών, εγκάρσιες δοκοί δαπέδου, γωνιακοί ορθοστάτες και γωνιακά εξαρτήματα. Οι σημαντικές ανεπάρκειες περιλαμβάνουν:

(a) κυρτώσεις, ρωγμές ή θραύσεις στα δομικά ή τα φέροντα μέλη, που επηρεάζουν την ακεραιότητα του εμπορευματοκιβωτίου ή του σώματος του οχήματος,

(b) άνω του ενός αρμοί ή ένας ακατάλληλος αρμός (όπως για παράδειγμα κολλημένος αρμός) στις άνω και κάτω ακραίες διαδοκίδες ή στα ανώφλια των θυρών,

(c) άνω των δύο αρμών σε ένα από τα άνω και κάτω πλευρικά στοιχεία σκελετού,

(d) τυχόν αρμός σε κατώφλι θύρας ή γωνιακό ορθοστάτη,

(e) αρθρώσεις και εξοπλισμός θυρών που είναι σφηνωμένα, συνεστραμμένα, σπασμένα, έχουν αφαιρεθεί ή δεν λειτουργούν για οποιονδήποτε λόγο,

(f) πώματα και σφραγίσματα που δεν κλείνουν ερμητικά,

(g) οποιαδήποτε παραμόρφωση της συνολικής διάταξης εμπορευματοκιβωτίου τόσο μεγάλη που να εμποδίζει την σωστή ευθυγράμμιση του εξοπλισμού χειρισμού, φόρτωσης και ασφάλισης πάνω στο πλαίσιο ή το όχημα,

(h) οποιαδήποτε ζημία στα προσαρτήματα ανύψωσης ή στα εξαρτήματα σύνδεσης του εξοπλισμού χειρισμού, ή

(i) οποιαδήποτε ζημία του εξοπλισμού εξυπηρέτησης ή λειτουργίας.

7.3.2 Πρόσθετες διατάξεις για τη μεταφορά χύμα όταν οι διατάξεις της 7.3.1.1(a) εφαρμόζονται

7.3.2.1 Οι κωδικοί ΒΚ1 και ΒΚ2 στη Στήλη (10) του Πίνακα Α του Κεφαλαίου 3.2 έχουν την ακόλουθη σημασία:

ΒΚ1: Επιτρέπεται η μεταφορά χύμα σε καλυμμένα εμπορευματοκιβώτια για μεταφορά χύμα,

ΒΚ2: Επιτρέπεται η μεταφορά χύμα σε κλειστά εμπορευματοκιβώτια για μεταφορά χύμα.

7.3.2.2 Το εμπορευματοκιβώτιο για μεταφορά χύμα που χρησιμοποιείται θα πρέπει να ικανοποιεί τις απαιτήσεις του Κεφαλαίου 6.11.

7.3.2.3 ***Αγαθά της Κλάσης 4.2***

Η συνολική μάζα που μεταφέρεται σε ένα εμπορευματοκιβώτιο για μεταφορά χύμα θα είναι τέτοια, ώστε η θερμοκρασία αυτενεργούς ανάφλεξης να είναι μεγαλύτερη από 55 ^{o}C.

7.3.2.4 ***Αγαθά της Κλάσης 4.3***

Τα αγαθά αυτά θα μεταφέρονται σε εμπορευματοκιβώτια για μεταφορά χύμα που είναι υδατοστεγή.

7.3.2.5 ***Αγαθά της Κλάσης 5.1***

Τα εμπορευματοκιβώτια για μεταφορά χύμα που χρησιμοποιούνται θα είναι κατασκευασμένα ή προσαρμοσμένα έτσι, ώστε τα αγαθά να μην έρχονται σε επαφή με ξύλο ή άλλο ασύμβατο υλικό.

7.3.2.6 ***Εμπορεύματα της Κλάσης 6.2***

7.3.2.6.1 Ζωικό υλικό που περιέχει μολυσματικές ουσίες (UN Αρ. 2814, 2900 και 3373) επιτρέπεται για χύμα μεταφορά σε εμπορευματοκιβώτια υπό τον όρο ότι ικανοποιούνται οι ακόλουθοι όροι:

(a) Καλυμμένα εμπορευματοκιβώτια για μεταφορά χύμα ΒΚ1 επιτρέπονται, δεδομένου ότι δεν είναι πληρωμένα στη μέγιστη χωρητικότητα, για την αποφυγή επαφής των ουσιών με το κάλυμμα. Κλειστά εμπορευματοκιβώτια για μεταφορά χύμα ΒΚ2 επιτρέπονται επίσης,

(b) Κλειστά και καλυμμένα εμπορευματοκιβώτια για μεταφορά χύμα, και τα ανοίγματά τους, θα είναι στεγανά εκ κατασκευής, ή με την προσαρμογή κατάλληλου καλύμματος,

(c) Το ζωικό υλικό θα απολυμαίνεται κατάλληλα πλήρως με ένα κατάλληλο απολυμαντικό προ της φόρτωσής του και πριν τη μεταφορά.,

(d) Καλυμμένα εμπορευματοκιβώτια για μεταφορά χύμα θα καλύπτονται από ένα πρόσθετο κάλυμμα στην στην επάνω επιφάνεια, σταθμισμένο από απορροφητικό υλικό επεξεργασμένα με κατάλληλο απολυμαντικό,

(e) Κλειστά ή καλυμμένα εμπορευματοκιβώτια για μεταφορά χύμα δε θα πρέπει να επαναχρησιμοποιούνται μέχρι να καθαριστούν και να απολυμανθούν εξονυχιστικά.

ΣΗΜΕΙΩΣΗ: *Πρόσθετες διατάξεις ενδέχεται να απαιτηθούν από τις αρμόδιες εθνικές υγειονομικές αρχές.*

7.3.2.6.2 Απόβλητα της Κλάσης 6.2 (Αρ. UN 3291)

(a) *(Δεσμευμένο)*,

(b) Κλειστά εμπορευματοκιβώτια για μεταφορά χύμα, και τα ανίγματά τους θα είναι στεγανά εκ σχεδιασμού. Αυτά τα εμπορευματοκιβώτια για μεταφορά χύμα θα πρέπει να έχουν μη πορώδεις εσωτερικές επιφάνειες και δε θα έχουν ρωγμές ή άλλα χαρακτηριστικά που θα μπορούσαν να ζημιώσουν τις συσκευασίες, να εμποδίσουν της απολύμανση ή να επιτρέψουν αθέλητη εκπομπή,

(c) Απόβλητα UN Αρ. 3291 θα πρέπει να περιέχονται μέσα στο κλειστό εμπορευματοκιβώτιο για μεταφορά χύμα σε σφραγισμένους στεγανούς πλαστικούς σάκους ελεγμένους και εγκεκριμένους ως τύπου UN και ελεγμένους για στερεά της ομάδας συσκευασίας ΙΙ και επισημασμένες σε συμφωνία με την 6.1.3.1. Τέτοιοι πλαστικοί σάκοι θα πρέπει να είναι ικανοί να περάσουν τους ελέγχους αντοχής σε σχίσημο και κρούση σύμφωνα με τα ISO 7765-1:1998 "Πλαστικά – Μέρος 1: Μέθοδοι STAIRCASE" και ISO 6383-2:1983 "Πλαστικά – Κάλυμμα και επένδυση – Καθορισμός αντοχής σε σκίσημο – μέθοδος Elmendorf". Κάθε σάκος θα πρέπει να έχει αντοχή κρούσης σε τουλάχιστον 165 kg και αντοχή σκισήματος σε τουλάχιστον 480 kg τόσο στο παράλληλο όσο και στο εγκάρσιο επίπεδο ως προς το μήκος του σάκου. Το μέγιστο καθαρό βάρος κάθε σάκου θα πρέπει να είναι 30 kg.

(d) Ξεχωριστά είδη που υπερβαίνουν τα 30 kg όπως απορρίματα μπορούν να μεταφερθούν χωρίς την απαίτηση για πλαστικό σάκο όταν εξουσιοδοτούνται από την αρμόδια αρχή,

(e) Απόβλητα UN Αρ. 3291 που περιέχουν υγρά θα πρέπει να μεταφέρονται μόνο σε πλαστικούς σάκους που περιέχουν κατάλληλο απορροφητικό υλικό που να απορροφά το σύνολο του υγρού χωρίς να χύνεται στο εμπορευματοκιβώτιο για μεταφορά χύμα,

(f) Απόβλητα UN Αρ. 3291 που περιέχουν αιχμηρά αντικείμενα θα πρέπει να μεταφέρονται μόνο σε κατά τύπου UN ελεγμένες και εγκεκριμένες άκαμπτες συσκευασίες που ικανοποιούν τις απαιτήσεις των οδηγιών συσκευασίας P621, IBC620, ή LP621,

(g) Άκαμπτες συσκευασίες που αναφέρονται στις οδηγίες συσκευασίας P621, IBC620, ή LP621 μπορούν επίσης να χρησιμοποιηθούν. Θα πρέπει να είναι κατάλληλα ασφαλισμένες ώστε να εμποδίζουν ζημιά κατά τη διάρκεια κανονικών συνθηκών μεταφοράς. Απόβλητα που μεταφέρονται σε άκαμπτες συσκευασίες και πλαστικούς σάκους μαζί στο ίδιο κλειστό εμπορευματοκιβώτιο για μεταφορά χύμα θα πρέπει να έιναι επαρκώς απομονωμένες μεταξύ τους, π.χ. από κατάλληλες άκαμπτες μπαριέρες ή dividers, mesh nets ή άλλως ασφαλισμένες, που να εμποδίζουν ζημιά στις συσκευασίες κατά τη διάρκεια κανονικών συνθηκών μεταφοράς,

(h) Απόβλητα UN Αρ. 3291 σε πλαστικούς σάκους δε θα πρέπει να συμπιέζονται στο κλειστό εμπορευματοκιβώτιο για μεταφορά χύμα με τέτοιο τρόπο ώστε οι σάκοι να καταστούν μη στεγανοί,

(i) Το κλειστό εμπορευματοκιβώτιο για μεταφορά χύμα θα επιθεωρείται για διαρροή ή χυμένες ποσότητες μετά από κάθε δρομολόγιο. Εάν απόβλητα UN Αρ. 3291 έχουν διαρρεύσει ή χυθεί στο κλειστό εμπορευματοκιβώτιο για μεταφορά χύμα δε θα πρέπει να επαναχρησιμοποιείται εως ότου έχει εξονυχιστικά καθαριστεί και, εάν είναι απαραίτητο, απολυμανθεί με κατάλληλο μέσο. Δε θα πρέπει να μεταφέρονται άλλα αγαθά μαζί με το UN Αρ. 3291 εκτός ιατρικών ή κτηνιατρικών αποβλήτων. Κάθε τέτοια άλλα απόβλητα που μεταφέρονται στο ίδιο κλειστό εμπορευματοκιβώτιο για μεταφορά χύμα θα επιθεωρούνται για πιθανή μόλυνση.

7.3.2.7 ***Υλικά της Κλάσης 7***

Για τη μεταφορά μη συσκευασμένου ραδιοενεργού υλικού βλέπε 4.1.9.2.3.

7.3.2.8 ***Αγαθά της Κλάσης 8***

Τα αγαθά αυτά θα μεταφέρονται σε υδατοστεγή εμπορευματοκιβώτια για μεταφορά χύμα.

7.3.3 Ειδικές διατάξεις για τη μεταφορά χύμα όταν οι διατάξεις του 7.3.1.1(b) εφαρμόζονται

Όταν φαίνονται σε μια καταχώρηση στη Στήλη (17) του Πίνακα Α του Κεφαλαίου 3.2, οι παρακάτω ειδικές διατάξεις εφαρμόζονται:

VV1 Επιτρέπεται μεταφορά φορτίων χύμα σε κλειστά ή καλυμμένα οχήματα, σε κλειστά εμπορευματοκιβώτια ή σε μεγάλα καλυμμένα εμπορευματοκιβώτια.

VV2 Μεταφορά φορτίων χύμα επιτρέπεται σε κλειστά οχήματα με μεταλλικό αμάξωμα, κλειστά μεταλλικά εμπορευματοκιβώτια και σε καλυμμένα οχήματα και καλυμμένα μεγάλα εμπορευματοκιβώτια καλυμμένα με μη-εύφλεκτο κάλυμμα και με μεταλλικό σώμα ή με δάπεδο και τοιχώματα προστατευμένα από το φορτίο.

VV3 Μεταφορά φορτίων χύμα επιτρέπεται σε καλυμμένα οχήματα και καλυμμένα μεγάλα εμπορευματοκιβώτια με επαρκή εξαερισμό.

VV4 Μεταφορά φορτίων χύμα επιτρέπεται σε κλειστά ή καλυμμένα οχήματα με μεταλλικό αμάξωμα, και σε κλειστά μεταλλικά εμπορευματοκιβώτια ή σε καλυμμένα μεγάλα μεταλλικά εμπορευματοκιβώτια.

Για τους UN Αριθμ. 2008, 2009, 2210, 2545, 2546, 2881, 3189 και 3190, επιτρέπεται μόνο μεταφορά φορτίων χύμα στερεών αποβλήτων.

VV5 Μεταφορά φορτίων χύμα επιτρέπεται σε ειδικά εφοδιασμένα οχήματα και εμπορευματοκιβώτια.

Τα ανοίγματα που χρησιμοποιούνται για φόρτωση και εκφόρτωση πρέπει να μπορούν να κλείνουν ερμητικά.

VV6 *(Δεσμευμένο)*

VV7 Μεταφορά φορτίων χύμα σε κλειστά ή καλυμμένα οχήματα, σε κλειστά εμπορευματοκιβώτια ή σε μεγάλα καλυμμένα εμπορευματοκιβώτια επιτρέπεται μόνο εάν η ουσία είναι σε κομμάτια.

VV8 Μεταφορά φορτίων χύμα επιτρέπεται, ως πλήρες φορτίο, σε κλειστά οχήματα, κλειστά εμπορευματοκιβώτια ή καλυμμένα οχήματα ή μεγάλα εμπορευματοκιβώτια καλυμμένα με αδιαπέραστο, μη-εύφλεκτο κάλυμμα.

Οχήματα και εμπορευματοκιβώτια πρέπει να είναι έτσι κατασκευασμένα είτε ώστε οι ουσίες που περιέχονται να μην μπορούν να έλθουν σ' επαφή με ξύλο ή οποιοδήποτε άλλο εύφλεκτο υλικό, είτε ώστε η συνολική επιφάνεια του δαπέδου και των τοιχωμάτων, εάν είναι φτιαγμένη από ξύλο ή άλλο εύφλεκτο υλικό να έχει αδιαπέραστη επίστρωση ανθεκτική σε καύση ή να έχει επικαλυφθεί με πυριτικό νάτριο ή με παρόμοια ουσία.

VV9 Μεταφορά φορτίων χύμα επιτρέπεται, ως πλήρες φορτίο, σε καλυμμένα οχήματα, κλειστά εμπορευματοκιβώτια ή σε καλυμμένα μεγάλα εμπορευματοκιβώτια με πλήρη τοιχώματα.

Για ουσίες της Κλάσης 8, το σώμα του οχήματος ή του εμπορευματοκιβώτιου πρέπει να είναι εφοδιασμένο με κατάλληλη και επαρκώς ανθεκτική εσωτερική επένδυση.

VV10 Μεταφορά φορτίων χύμα επιτρέπεται σε καλυμμένα οχήματα, κλειστά εμπορευματοκιβώτια ή καλυμμένα μεγάλα εμπορευματοκιβώτια με πλήρη τοιχώματα.

Το αμάξωμα των οχημάτων ή των εμπορευματοκιβώτιων πρέπει να είναι στεγανό από διαρροή ή να έχει επίστρωση στεγανή από διαρροή, για παράδειγμα με κατάλληλη και επαρκώς ανθεκτική εσωτερική επένδυση.

VV11 Μεταφορά φορτίων χύμα επιτρέπεται σε ειδικά εφοδιασμένα οχήματα και εμπορευματοκιβώτια με τρόπο ο οποίος δεν συνεπάγεται κινδύνους για τον άνθρωπο, τα ζώα και το περιβάλλον, π.χ. με φόρτωση των απόβλητων σε σάκους ή με αεροστεγείς συνδέσεις.

VV12 Ουσίες για τις οποίες η μεταφορά σε βυτιοφόρα οχήματα, σε φορητές δεξαμενές ή σε εμπορευματοκιβώτια-δεξαμενές είναι ακατάλληλη λόγω της υψηλής θερμοκρασίας και πυκνότητας της ουσίας μπορούν να μεταφέρονται σε ειδικά οχήματα ή εμπορευματοκιβώτια σύμφωνα με τα πρότυπα που καθορίζονται από την αρμόδια αρχή της χώρας προέλευσης. Εάν η χώρα προέλευσης δεν είναι συμβαλλόμενο μέρος που υπόκειται στην παρούσα Συμφωνία, οι συνθήκες που ορίζονται πρέπει να είναι αναγνωρισμένες από την αρμόδια αρχή της πρώτης χώρας που είναι συμβαλλόμενο μέρος που υπόκειται στην παρούσα Συμφωνία στην οποία φθάνει η αποστολή.

VV13 Μεταφορά φορτίων χύμα επιτρέπεται σε ειδικά εφοδιασμένα οχήματα ή εμπορευματοκιβώτια σύμφωνα με τα πρότυπα που καθορίζονται από την αρμόδια

αρχή της χώρας προέλευσης. Εάν η χώρα προέλευσης δεν είναι συμβαλλόμενο μέρος που υπόκειται στην παρούσα Συμφωνία, οι συνθήκες που ορίζονται πρέπει να είναι αναγνωρισμένες από την αρμόδια αρχή της πρώτης χώρας που είναι συμβαλλόμενο μέρος που υπόκειται στην παρούσα Συμφωνία στην οποία φθάνει η αποστολή.

VV14 (1) Χρησιμοποιημένοι συσσωρευτές μπορούν να μεταφέρονται χύμα σε ειδικά εφοδιασμένα οχήματα ή εμπορευματοκιβώτια. Μεγάλα πλαστικά εμπορευματοκιβώτια δεν πρέπει να επιτρέπονται. Μικρά πλαστικά εμπορευματοκιβώτια πρέπει να μπορούν να αντέχουν, όταν είναι πλήρη φορτίου, πτώση από ύψος 0.8 μέτρων πάνω σε σκληρή επιφάνεια στους -18 °C, χωρίς να σπάνε.

(2) Τα διαμερίσματα φορτίου οχημάτων ή εμπορευματοκιβώτιων πρέπει να είναι από χάλυβα ανθεκτικό στις διαβρωτικές ουσίες που περιέχονται στους συσσωρευτές. Λιγότερο ανθεκτικοί χάλυβες μπορούν να χρησιμοποιούνται όταν υπάρχει επαρκώς μεγάλο πάχος τοιχώματος ή πλαστική επένδυση/στρώμα ανθεκτική στις διαβρωτικές ουσίες.

Ο σχεδιασμός των διαμερισμάτων φορτίου των οχημάτων ή των εμπορευματοκιβώτιων πρέπει να λαμβάνει υπ' όψιν οποιοδήποτε υπόλειμμα ρεύματος και ισχύος από τις συσσωρευτές.

ΣΗΜΕΙΩΣΗ: *Χάλυβας με μέγιστο ρυθμό προοδευτικής αναγωγής 0.1 χιλ. ανά έτος υπό την επίδραση διαβρωτικών ουσιών μπορεί να θεωρείται ως ανθεκτικός.*

(3) Πρέπει να εξασφαλίζεται με κατασκευαστικά μέτρα ότι δεν θα υπάρξει διαρροή διαβρωτικών ουσιών από τα διαμερίσματα φορτίου των οχημάτων ή των εμπορευματοκιβώτιων κατά τη διάρκεια της μεταφορά. Ανοιχτά διαμερίσματα φορτίου πρέπει να καλύπτονται. Το κάλυμμα πρέπει να είναι ανθεκτικό στις διαβρωτικές ουσίες.

(4) Πριν από τη φόρτωση, τα διαμερίσματα φορτίου των οχημάτων ή των εμπορευματοκιβώτιων, συμπεριλαμβανομένου του εξοπλισμού τους, πρέπει να επιθεωρούνται για φθορά. Οχήματα ή εμπορευματοκιβώτια με φθαρμένα διαμερίσματα φορτίου δεν πρέπει να φορτώνονται.

Τα διαμερίσματα φορτίου οχημάτων ή εμπορευματοκιβώτιων δεν πρέπει να φορτώνονται πάνω από την κορυφή των τοιχωμάτων τους.

(5) Συσσωρευτές που περιέχουν διαφορετικές ουσίες και άλλα εμπορεύματα που είναι πιθανόν να αντιδράσουν επικίνδυνα μεταξύ τους δεν πρέπει να υπάρχουν στα διαμερίσματα φορτίου των οχημάτων ή των εμπορευματοκιβώτιων (βλέπε "*Επικίνδυνη αντίδραση*" στην 1.2.1).

Κατά τη διάρκεια της μεταφοράς κανένα επικίνδυνο υπόλειμμα από διαβρωτικές ουσίες που περιέχεται στους συσσωρευτές δεν πρέπει να είναι κολλημένο στην εξωτερική επιφάνεια των διαμερισμάτων φορτίου των οχημάτων ή των εμπορευματοκιβώτιων.

VV15 Μεταφορά φορτίων χύμα επιτρέπεται σε κλειστά ή καλυμμένα οχήματα, κλειστά εμπορευματοκιβώτια ή καλυμμένα μεγάλα εμπορευματοκιβώτια με πλήρη τοιχώματα για ουσίες ή μείγματα (όπως προπαρασκευάσματα ή απόβλητα) που περιέχουν όχι περισσότερο από 1000 mg/kg ουσίας στην οποία αυτός ο αριθμός UN έχει προσδιοριστεί.

Τα αμαξώματα των οχημάτων ή των εμπορευματοκιβωτίων θα πρέπει να είναι υδατοστεγή, για παράδειγμα μέσω κατάλληλης και επαρκώς επαρκώς ανθεκτικής εσωτερικής επένδυσης.

VV16 Η μεταφορά χύμα επιτρέπεται σύμφωνα με τις διατάξεις της 4.1.9.2.3.

VV17 Η μεταφορά χύμα του SCO-I επιτρέπεται σύμφωνα με τις διατάξεις της 4.1.9.2.3.

ΚΕΦΑΛΑΙΟ 7.4

ΔΙΑΤΑΞΕΙΣ ΠΟΥ ΑΦΟΡΟΥΝ ΣΤΗ ΜΕΤΑΦΟΡΑ ΣΕ ΔΕΞΑΜΕΝΕΣ

7.4.1 Εμπορεύματα δεν μπορούν να μεταφέρονται σε δεξαμενές εκτός εάν καθορίζεται ένας κωδικός δεξαμενής στις Στήλες (10) ή (12) του Πίνακα Α του Κεφαλαίου 3.2, ή εκτός αν η έγκριση της αρμόδιας αρχής εγγυάται όπως αναφέρεται στην 6.7.1.3. Η μεταφορά πρέπει να είναι σύμφωνη με τις διατάξεις των Κεφαλαίων 4.2 ή 4.3. Τα οχήματα, είτε είναι άκαμπτα οχήματα είτε ρυμουλκά είτε ρυμουλκούμενα είτε ημι-ρυμουλκούμενα θα πρέπει να ικανοποιούν τις σχετικές απαιτήσεις των Κεφαλαίων 9.1, 9.2 και 9.7.2 που αφορούν στο όχημα που πρόκειται να χρησιμοποιηθεί, όπως εμφανίζεται στη Στήλη (14) του Πίνακα Α του Κεφαλαίου 3.2.

7.4.2 Τα οχήματα που χαρακτηρίζονται με τους κωδικούς EX/III, FL, OX ή AT στην 9.1.1.2 πρέπει να χρησιμοποιούνται ως εξής:

- Όπου προβλέπεται ένα όχημα EX/III, μπορεί να χρησιμοποιηθεί μόνο όχημα EX/III.
- Όπου προβλέπεται ένα όχημα FL, μπορεί να χρησιμοποιηθεί μόνο όχημα FL.
- Όπου προβλέπεται όχημα OX, μπορεί να χρησιμοποιηθεί μόνο όχημα OX.
- Όπου προβλέπεται όχημα AT, μπορούν να χρησιμοποιούνται οχήματα AT, FL και OX.

ΚΕΦΑΛΑΙΟ 7.5

ΔΙΑΤΑΞΕΙΣ ΠΟΥ ΑΦΟΡΟΥΝ ΣΤΗ ΦΟΡΤΩΣΗ, ΕΚΦΟΡΤΩΣΗ ΚΑΙ ΔΙΑΧΕΙΡΙΣΗ

7.5.1 Γενικές διατάξεις που αφορούν στη φόρτωση, εκφόρτωση και διαχείριση

Σημείωση: *Για τους σκοπούς της παρούσας παραγράφου, η τοποθέτηση ενός εμπορευματοκιβωτίου, εμπορευματοκιβωτίου για μεταφορά χύμα, εμπορευματοκιβωτίου-δεξαμενής ή φορητής δεξαμενής πάνω σε ένα όχημα θεωρείται ως φόρτωση και η απομάκρυνσή τους θεωρείται ως εκφόρτωση.*

7.5.1.1 Το όχημα και ο οδηγός του, όπως επίσης και το(τα) μεγάλο(α) εμπορευματοκιβώτιο(α), εμπορευματοκιβώτιο(α) για μεταφορά χύμα, εμπορευματοκιβώτιο(α)-δεξαμενή(ές) ή φορητή(ές) δεξαμενή(ές), αν υπάρχουν, θα πρέπει να να συμμορφώνονται με τις ρυθμιστικές διατάξεις (ειδικά εκείνες που αφορούν στην ασφάλεια, καθαριότητα και ικανοποιητική λειτουργία του εξοπλισμού του οχήματος που χρησιμοποιείται στη φόρτωση και στην εκφόρτωση), κατά την άφιξη στους τόπους φόρτωσης και εκφόρτωσης, οι οποίοι περιλαμβάνουν τερματικούς σταθμούς εμπορευματοκιβωτίων.

7.5.1.2 Η φόρτωση δεν πρέπει να εκτελείται εάν

(a) η εξέταση των εγγράφων, ή

(b) η οπτική επιθεώρηση του οχήματος ή του μεγάλου εμπορευματοκιβωτίου(ων), εμπορευματοκιβωτίου(ων) για μεταφορά χύμα, εμπορευματοκιβωτίου(ων)- δεξαμενής ή φορητής(ών) δεξαμενής(ών), αν υπάρχουν και ο εξοπλισμός που χρησιμοποιούν στη φόρτωση και εκφόρτωση,

δείχνουν ότι το όχημα, ο οδηγός ή το(τα) μεγάλου(α) εμπορευματοκιβώτιο(α), εμπορευματοκιβώτιο(α) για μεταφορά χύμα, εμπορευματοκιβώτιο(α)-δεξαμενή ή φορητή(ές) δεξαμενή(ές) ή ο εξοπλισμός τους δεν είναι σύμφωνοι με τις ρυθμιστικές διατάξεις.

7.5.1.3 Η εκφόρτωση δεν πρέπει να εκτελείται, εάν οι παραπάνω επιθεωρήσεις αποκαλύπτουν ελλείψεις που μπορεί να επηρεάσουν την ασφάλεια ή την προστασία της εκφόρτωσης. Το εσωτερικό κι το εξωτερικό του οχήματος ή του εμπορευματοκιβωτίου θα πρέπει να επιθεωρείται πριν τη φόρτωση ώστε να εξασφαλιστεί ότι δεν υπάρχει βλάβη που θα μπορούσε να επηρεάσει την ακεραιότητά του, ή αυτή των κόλων που πρόκειται να φορτωθούν.

7.5.1.4 Σύμφωνα με τις ειδικές διατάξεις των 7.3.3 ή 7.5.11, σύμφωνα με τις Στήλες (17) και (18) του Πίνακα Α του Κεφαλαίου 3.2, ορισμένα επικίνδυνα εμπορεύματα πρέπει να διακινούνται μόνο ως "πλήρες φορτίο" (βλέπε ορισμό στην 1.2.1). Σε τέτοια περίπτωση, οι αρμόδιες αρχές μπορούν να απαιτήσουν το όχημα ή το μεγάλο εμπορευματοκιβώτιο που χρησιμοποιείται για τέτοια μεταφορά να φορτώνεται μόνο σ' ένα σημείο και να εκφορτώνεται μόνο σ' ένα σημείο.

7.5.1.5 Όταν βέλη προσανατολισμού απαιτούνται τα κόλα θα τοποθετούνται σε συμφωνία με αυτές τις σημάνσεις.

Σημείωση: *Υγρά επικίνδυνα αγαθά θα πρέπει να φορτώνονται κάτω από στεγνά επικίνδυνα αγαθά όποτε είναι δυνατό.*

7.5.2 Απαγόρευση μικτής φόρτωσης

7.5.2.1 Κόλα που φέρουν διαφορετικές ετικέτες κινδύνου δεν πρέπει να φορτώνονται μαζί στο ίδιο όχημα ή εμπορευματοκιβώτιο εκτός εάν επιτρέπεται μικτή φόρτωση σύμφωνα με τον παρακάτω Πίνακα με βάση τις ετικέτες κινδύνου που φέρουν.

ΣΗΜΕΙΩΣΗ: *Σύμφωνα με την 5.4.1.4.2, πρέπει να εκδίδονται ξεχωριστά έγγραφα μεταφοράς για φορτία που δεν μπορούν να φορτώνονται μαζί στο ίδιο όχημα ή εμπορευματοκιβώτιο.*

Αριθμοί Ετικετών	**1**	**1.4**	**1.5**	**1.6**	**2.1, 2.2, 2.3**	**3**	**4.1**	**4.1 + 1**	**4.2**	**4.3**	**5.1**	**5.2**	**5.2 + 1**	**6.1**	**6.2**	**7 A, B, C**	**8**	**9**
1	Βλέπε 7.5.2.2										[d]							[b]
1.4					[a]	[a]	[a]		[a]	[a]	[a]	[a]		[a]	[a]	[a]	[a]	[a] [b] [c]
1.5																		[b]
1.6																		[b]
2.1, 2.2, 2.3		[a]			X	X	X		X	X	X	X		X	X	X	X	X
3		[a]			X	X	X		X	X	X	X		X	X	X	X	X
4.1		[a]			X	X	X		X	X	X	X		X	X	X	X	X
4.1 + 1								X										
4.2		[a]			X	X	X		X	X	X	X		X	X	X	X	X
4.3		[a]			X	X	X		X	X	X	X		X	X	X	X	X
5.1	[d]	[a]			X	X	X		X	X	X	X		X	X	X	X	X
5.2		[a]			X	X	X		X	X	X	X	X	X	X	X	X	X
5.2 + 1												X	X					
6.1		[a]			X	X	X		X	X	X	X		X	X	X	X	X
6.2		[a]			X	X	X		X	X	X	X		X	X	X	X	X
7A, B, C		[a]			X	X	X		X	X	X	X		X	X	X	X	X
8		[a]			X	X	X		X	X	X	X		X	X	X	X	X
9	[b]	[a] [b] [c]	[b]	[b]	X	X	X		X	X	X	X		X	X	X	X	X

X *Επιτρέπεται μικτή φόρτωση.*

[a] *Επιτρέπεται μικτή φόρτωση με ουσίες και είδη 1.4S.*

[b] *Επιτρέπεται μικτή φόρτωση μεταξύ εμπορευμάτων της Κλάσης 1 και σωστικές συσκευές της Κλάσης 9 (UN Αριθμ. 2990, 3072 και 3268).*

[c] *Επιτρέπεται μικτή φόρτωση μεταξύ συσκευών που φουσκώνουν αερόσακους, ή μέρη αερόσακων, ή προεντατήρες ζωνών ασφαλείας της Υποδιαίρεσης 1.4, ομάδα συμβατότητας G (UN Αρ, 0503) και συσκευών που φουσκώνουν αερόσακους, ή μέρη αερόσακων, ή προεντατήρες ζωνών ασφαλείας της Κλάσης 9 (UN Αρ. 3286).*

[d] *Επιτρέπεται μικτή φόρτωση εκρηκτικών ανατίναξης (εκτός από UN Αρ. 0083, εκρηκτικό, ανατίναξης, τύπου C) και νιτρικό αμμώνιο (UN 1942 και 2067) και αλκαλικές μεταλλικές νιτρικές ενώσεις (π.χ. UN 1486) και νιτρικές ενώσεις αλκαλικής γαίας (π.χ. UN 1454), δεδομένου ότι το σύνολο μεταχειρίζεται ως εκρηκτικά ανατίναξης υπό την Κλάση 1 για τους σκοπούς της επικόλλησης, του διαχωρισμού, του στοιβάγματος και του μέγιστου επιτρεπόμενου φορτίου.*

7.5.2.2 Κόλα που περιέχουν ουσίες ή είδη της Κλάσης 1, που φέρουν ετικέτα σύμφωνη με τα πρότυπα Αριθμ. 1, 1.4, 1.5 ή 1.6 τα οποία είναι καταχωρημένα σε διαφορετικές ομάδες συμβατότητας δεν πρέπει να φορτώνονται μαζί στο ίδιο όχημα ή εμπορευματοκιβώτιο, εκτός εάν επιτρέπεται μικτή φόρτωση σύμφωνα με τον παρακάτω Πίνακα για τις αντίστοιχες ομάδες συμβατότητας.

Ομάδα Συμβατότητας	**A**	**B**	C	**D**	**E**	**F**	**G**	**H**	**J**	**L**	**N**	**S**
A	X											
B		X		[a]								X
C			X	X	X		X				[b c]	X
D		[a]	X	X	X		X				[b c]	X
E			X	X	X		X				[b c]	X
F						X						X
G			X	X	X		X					X
H								X				X
J									X			X
L										[d]		
N			[b c]	[b c]	[b c]						[b]	X
S		X	X	X	X	X	x	X	X		X	X

X Επιτρέπεται μ*ικτή φόρτωση*

[a] *Κόλα που περιέχουν είδη της ομάδας συμβατότητας B και ουσίες και είδη της ομάδας συμβατότητας D μπορούν να φορτώνονται μαζί σε ένα όχημα εφόσον μεταφέρονται σε ξεχωριστά εμπορευματοκιβώτια ή διαμερίσματα σχεδιασμού εγκεκριμένου από την αρμόδια αρχή ή ένα σώμα ορισμένο απ' αυτήν, τέτοιο ώστε να μην υπάρχει κίνδυνος μετάδοσης έκρηξης από τα είδη της ομάδας συμβατότητας B στις ουσίες ή τα είδη της ομάδας συμβατότητας D.*

[b] *Διαφορετικοί τύποι ειδών της υποδιαίρεσης 1.6, ομάδα συμβατότητας N, μπορούν να μεταφέρονται μαζί ως είδη της υποδιαίρεσης 1.6, ομάδα συμβατότητας N, μόνο όταν είναι αποδεδειγμένο με έλεγχο ή αναλογία ότι δεν υπάρχει πρόσθετος κίνδυνος συμπαθητικής έκρηξης μεταξύ των ειδών. Αλλιώς θα πρέπει να γίνεται διαχείριση όπως στην υποδιαίρεση κινδύνου 1.1.*

[c] *όταν είδη της ομάδας συμβατότητας N μεταφέρονται με ουσίες ή είδη των ομάδων συμβατότητας C, D ή E, τα είδη της ομάδας συμβατότητας N πρέπει να θεωρούνται ως έχοντα τα χαρακτηριστικά της ομάδας συμβατότητας D.*

[d] *Κόλα που περιέχουν ουσίες και είδη της Ομάδας συμβατότητας L μπορούν να φορτώνονται μαζί σε ένα όχημα ή σε ένα εμπορευματοκιβώτιο με κόλα που περιέχουν τον ίδιο τύπο ουσιών και ειδών εκείνης της ομάδας συμβατότητας.*

7.5.2.3 Για το σκοπό της εφαρμογής των απαγορεύσεων μικτής φόρτωσης σε ένα όχημα, δεν πρέπει να λαμβάνονται υπ' όψιν ουσίες που περιέχονται σε κλειστά εμπορευματοκιβώτια με πλήρεις πλευρές. Πάντως, οι απαγορεύσεις μικτής φόρτωσης που ορίζονται στην 7.5.2.1 που αφορούν σε μικτή φόρτωση κόλων που φέρουν ετικέτες σύμφωνες με τα πρότυπα Αριθμ. 1, 1.4, 1.5 ή 1.6 με άλλα κόλα, και στην 7.5.2.2 που αφορούν σε μικτή φόρτωση εκρηκτικών διαφορετικών ομάδων συμβατότητας πρέπει επίσης να ισχύουν μεταξύ επικίνδυνων εμπορευμάτων που περιέχονται σε ένα εμπορευματοκιβώτιο και των άλλων επικίνδυνων εμπορευμάτων που φορτώνονται στο ίδιο όχημα, είτε τα τελευταία εμπορεύματα είναι κλεισμένα σε ένα ή περισσότερα άλλα εμπορευματοκιβώτια είτε όχι.

7.5.3 *(Δεσμευμένο)*

7.5.4 Προφυλάξεις αναφορικά με τρόφιμα, άλλα είδη κατανάλωσης και ζωοτροφές

Εάν ορίζεται ειδική διάταξη CV28 για μια ουσία ή είδος στη Στήλη (18) του Πίνακα Α του Κεφαλαίου 3.2, πρέπει να λαμβάνονται προφυλάξεις αναφορικά με τρόφιμα, άλλα είδη κατανάλωσης και ζωοτροφές ως ακολούθως.

Κόλα καθώς και ακαθάριστες κενές συσκευασίες, συμπεριλαμβανομένων μεγάλων συσκευασιών και εμπορευματοκιβωτίων μεσαίας χωρητικότητας για φορτία χύμα (IBCs), που φέρουν ετικέτες σύμφωνες με τα πρότυπα Αριθμ. 6.1 ή 6.2 και εκείνα που φέρουν ετικέτες σύμφωνες με το πρότυπο Αριθμ. 9 που περιέχουν εμπορεύματα των UN Αριθμ. 2212, 2315, 2590, 3151, 3152 ή 3245, δεν πρέπει να στοιβάζονται οη να φορτώνονται σε άμεση εγγύτητα με κόλα που είναι γνωστό ότι περιέχουν τρόφιμα, άλλα είδη κατανάλωσης ή ζωοτροφές σε οχήματα, σε εμπορευματοκιβώτια και σε χώρους φόρτωσης, εκφόρτωσης ή μεταφόρτωσης.

Όταν αυτά τα κόλα, που φέρουν τις παραπάνω ετικέτες, φορτώνονται σε άμεση εγγύτητα με κόλα που είναι γνωστό ότι περιέχουν τρόφιμα, άλλα είδη κατανάλωσης ή ζωοτροφές, πρέπει να διατηρούνται ξεχωριστά από τα τελευταία:

(a) με πλήρη διαχωριστικά τα οποία πρέπει να είναι τόσο ψηλά όσο τα κόλα που φέρουν τις παραπάνω ετικέτες,

(b) με κόλα που δεν φέρουν ετικέτες σύμφωνες με τα πρότυπα Αριθμ. 6.1, 6.2 ή 9 ή κόλα που φέρουν ετικέτες σύμφωνες με το πρότυπο Αριθμ.9 αλλά που δεν περιέχουν εμπορεύματα των UN Αριθμέ. 2212, 2315, 2590, 3151, 3152 ή 3245, ή

(c) με ένα διάστημα τουλάχιστον 0.8 μέτρων,

εκτός εάν τα κόλα που φέρουν τις παραπάνω ετικέτες είναι εφοδιασμένα με μια πρόσθετη συσκευασία ή είναι πλήρως καλυμμένα (π.χ. με κάλυμμα, κάλυμμα από ινοσανίδες ή άλλα μέσα).

7.5.5 Περιορισμός των ποσοτήτων που μεταφέρονται

7.5.5.1 Εάν οι διατάξεις παρακάτω ή οι πρόσθετες διατάξεις της παραγ. 7.5.11 απαιτούν περιορισμό της ποσότητας συγκεκριμένων εμπορευμάτων που μπορεί να μεταφερθεί, σύμφωνα με τις πληροφορίες στη Στήλη (18) του Πίνακα Α του Κεφαλαίου 3.2, το γεγονός ότι επικίνδυνα εμπορεύματα περιέχονται σε ένα ή περισσότερα εμπορευματοκιβώτια δεν πρέπει να επηρεάζουν τους περιορισμούς βάρους ανά μονάδα μεταφοράς που ορίζονται από αυτές τις διατάξεις.

7.5.5.2 ***Περιορισμοί αναφορικά με εκρηκτικές ουσίες και είδη***

7.5.5.2.1 *Ουσίες και ποσότητες που μεταφέρονται*

Το συνολικό καθαρό βάρος σε κιλά εκρηκτικής ουσίας (ή στην περίπτωση εκρηκτικού είδους, το συνολικό καθαρό βάρος εκρηκτικής ουσίας που περιέχεται σε όλα τα συνδυαζόμενα είδη) η οποία μπορεί να μεταφέρεται σε μία μονάδα μεταφοράς πρέπει να περιορίζεται όπως φαίνεται στον Πίνακα παρακάτω (βλέπε επίσης 7.5.2.2 αναφορικά με την απαγόρευση μικτής φόρτωσης):

Μέγιστη επιτρεπόμενο καθαρό βάρος σε κιλά εκρηκτικού σε εμπορεύματα της Κλάσης 1 ανά μονάδα μεταφοράς

Μονάδα μεταφοράς	Υποδιαίρεση	1.1		1.2	1.3	1.4		1.5 και 1.6	Κενές ακαθάριστες συσκευασίες
	Ομάδα συμβατότητας	1.1A	Άλλη από 1.1A			Άλλη από 1.4S	1.4S		
EX/II [a]		6.25	1 000	3 000	5 000	15 000	Απεριόριστη	5 000	Απεριόριστη
EX/III [a]		18.75	16 000	16 000	16 000	16 000	Απεριόριστη	16 000	Απεριόριστη

[a] *Για την περιγραφή των οχημάτων EX/II και EX/III βλέπε Μέρος 9.*

7.5.5.2.2 Όπου ουσίες και είδη διαφορετικών υποδιαιρέσεων της Κλάσης 1 φορτώνονται σε μία μονάδα μεταφοράς σύμφωνα με τις απαγορεύσεις μικτής φόρτωσης που περιέχονται στην 7.5.2.2, το φορτίο ως σύνολο πρέπει να υφίσταται χειρισμό σαν να ανήκε στην πλέον επικίνδυνη υποδιαίρεση (κατά σειρά 1.1, 1.5, 1.2, 1.3, 1.6, 1.4). Πάντως, το καθαρό βάρος εκρηκτικών της ομάδας συμβατότητας S δεν πρέπει να προσμετράται στον περιορισμό των ποσοτήτων που μεταφέρονται.

Όπου ουσίες ταξινομημένες ως 1.5D μεταφέρονται σε μια μονάδα μεταφοράς μαζί με ουσίες ή είδη της υποδιαίρεσης 1.2, το συνολικό φορτίο πρέπει να υφίσταται χειρισμό για μεταφορά σαν να ανήκε στην υποδιαίρεση 1.1.

7.5.5.2.3 *Μεταφορά εκρητκικών επί MEMUs*

Μεταφορά ακρηκτικών επί MEMUs επιτρέπεται μόνο κάτω από τις ακόλουθες προϋποθέσεις:

(a) Η αρμόδια αρχή θα επιτρέψει την μεταφορά εντός της περιοχής.

(b) Ο τύπος και η ποσότητα των συσκευασμένων εκρηκτικών που μεταφέρονται θα περιοριστεί σε αυτή που είναι απαραίτητη για την ποσότητα του υλικού που θα κατασκευαστεί επί του MEMU, και σε κάθε περίπτωση δεν θα ξεπερνάει:

- 200 κιλά εκρηκτικών της ομάδας συμβατότητας D, και

- Ένα σύνολο εκ 400 μονάδων πυροκροτητών ή διατάξεων πυροκροτητών, ή μίγμα αμφοτέρων

εκτός αν εγκριθούν διαφορετικά από την αρμόδια αρχή.

(c) Συσκευασμένα εκρηκτικά θα μεταφέρονται μόνο σε διαμερίσματα που ικανοποιούν της απαιτήσεις της 6.12.5

(d) Δεν πρέπει να μεταφέρονται άλλα επικίνδυνα εμπορεύματα στο ίδιο διαμέρισμα με τα συσκευασμένα εκρηκτικά

(e) Τα συσκευασμένα εκρηκτικά θα φορτώνονται επί του MEMU μόνο όταν έχει ολοκληρωθεί η φόρτωση άλλων επικιν δύνων εμπορευμάτων, ακριβώς πριν από τη μεταφορά.

(f) 'Οταν επιτρέπεται η μίξη φορτίου μεταξύ εκρηκτικών και ουσιών της Κλάσης 5.1 (UN 1942 και UN 3375) το συνολικό φορτίο θεωρείται σαν εκρηκτικά εξόρυξης κάτω από την Κλάση 1 για τους σκοπούς του διαχωρισμού, στοίβαξης και μέγιστου επιτρεπτού φορτίου.

7.5.5.3 Η μέγιστη ποσότητα οργανικών υπεροξειδίων της Κλάσης 5.2 και αυτενεργών ουσιών της Κλάσης 4.1 των Τύπων B, C, D, E ή F περιορίζεται στα 20.000 kg ανά μονάδα μεταφοράς.

7.5.6 ***(Δεσμευμένο)***

7.5.7 Διαχείριση και στοίβαγμα

7.5.7.1 Όπου αρμόζει, το όχημα ή το εμπορευματοκιβώτιο θα πρέπει να προσαρμόζονται με συσκευές που διευκολύνουν το ασφάλισμα και το χειρισμό των επικίνδυνων υλών. Κόλα που περιέχουν επικίνδυνες ουσίες και ασυσκεύαστα επικίνδυνα είδη θα πρέπει να είναι ασφαλισμένα με κατάλληλα μέσα ικανά να συγκρατούν τις ύλες (όπως ιμάντες στερέωσης, συρόμενοι πήχεις, προσαρμοζόμενα υποστηρίγματα) στο όχημα ή το εμπορευματοκιβώτιο με τέτοιο τρόπο που θα εμποδίζει κάθε κίνηση κατά την μεταφορά, η οποία θα μπορούσε να αλλάξει τον προσανατολισμό των κόλων ή να προκαλέσει βλάβη τους. Όταν επικίνδυνα εμπορεύματα μεταφέρονται μαζί με άλλα αγαθά (π.χ. βαρέα μηχανήματα ή ανοικτά κιβώτια), όλα τα αγαθά θα πρέπει να στερεωθούν ή να συσκευαστούν με ασφάλεια στα οχήματα ή τα εμπορευματοκιβώτια, έτσι ώστε να εμποδίσουν την απελευθέρωση των επικίνδυνων υλών. Η κίνηση των κόλων μπορεί επίσης να αποφευχθεί γεμίζοντας τυχόν κενά με τη χρήση σφηνών με μπλοκάρισμα και συνδέσεις. Όπου χρησιμοποιούνται μέσα συγκράτησης όπως ζώνες ή ιμάντες, αυτά δε θα πρέπει να είναι πολυ δεμένα για να προκαλέσουν ζημιά ή παραμόρφωση του κόλου[1].

7.5.7.2 Κόλα δε θα πρέπει να στοιβάζονται εκτός εάν έχουν σχεδιαστεί γι' αυτό το σκοπό. Όπου διαφορετικοί τύποι σχεδιασμού κόλων που έχουν σχεδιαστεί για στοίβαγμα προορίζονται για κοινή φόρτωση, θα πρέπει να δίνεται προσοχή στην συμβατότητα για στοίβαγμα του ενός με το άλλο. Όπου είναι απαραίτητο, τα στοιβαγμένα κόλα θα πρέπει να εμποδίζονται από το να προκαλέσουν ζημιά στο από κάτω κόλο, με τη χρήση συσκευών αντοχής φόρτισης.

7.5.7.3 Κατά τη φόρτωση και εκφόρτωση, κόλα που περιέχουν επικίνδυνα εμπορεύματα θα πρέπει να προστατεύονται από ζημιές.

7.5.7.4 Οι διατάξεις της 7.5.7.1 επίσης ισχύουν για τη φόρτωση, το στοίβαγμα και την εκφόρτωση των εμπορευματοκιβώτιων πάνω στο και από το οχήματα.

7.5.7.5 Μέλη του πληρώματος του οχήματος δεν μπορούν να ανοίγουν ένα κόλο που περιέχει επικίνδυνα εμπορεύματα.

7.5.8 Καθαρισμός μετά την εκφόρτωση

[1] Οδηγίες για τη στοίβαξη επικινδύνων εμπορευμάτων μπορούν να βρεθούν στις Κατευθυντήριες Ευρωπαϊκές Γραμμές για την Καλύτερη Ακολουθητέα Πρακτική για Διασφάλιση Φορτίου για Οδική Μεταφορά που δημοσιεύθηκε από την Ευρωπαϊκή Επιτροπή. Άλλες οδηγίες είναι επίσης διαθέσιμες από τις αρμόδιες αρχές και τα βιομηχανικά σωματεία.

7.5.8.1 Εάν, όταν εκφορτώνεται ένα όχημα ή εμπορευματοκιβώτιο το οποίο περιείχε συσκευασμένα επικίνδυνα εμπορεύματα, μέρος από τα περιεχόμενα ευρεθεί να έχει διαφύγει, το όχημα ή το εμπορευματοκιβώτιο πρέπει να καθαριστεί το συντομότερο δυνατό και σε οποιαδήποτε περίπτωση πριν από την επαναφόρτωση.

Εάν δεν είναι δυνατόν ο καθαρισμός να γίνει επιτόπου, το όχημα ή το εμπορευματοκιβώτιο πρέπει να μεταφέρεται, με κατάλληλη προσοχή για επαρκή ασφάλεια, στο πλησιέστερο κατάλληλο μέρος όπου μπορεί να γίνει καθαρισμός.

Η μεταφορά είναι επαρκώς ασφαλής εάν έχουν ληφθεί κατάλληλα μέτρα για την αποφυγή της ανεξέλεγκτης απελευθέρωσης των επικίνδυνων εμπορευμάτων που έχουν διαφύγει.

7.5.8.2 Οχήματα ή εμπορευματοκιβώτια τα οποία έχουν φορτωθεί με επικίνδυνα εμπορεύματα χύμα πρέπει να καθαρίζονται κατάλληλα πριν από την επαναφόρτωση εκτός εάν το νέο φορτίο αποτελείται από τα ίδια επικίνδυνα εμπορεύματα όπως το προηγούμενο.

7.5.9 Απαγόρευση καπνίσματος

Το κάπνισμα πρέπει να απαγορεύεται κατά τη διάρκεια της διαδικασίας διαχείρισης στην περιοχή κοντά στα οχήματα ή στα εμπορευματοκιβώτια και μέσα στα οχήματα ή στα εμπορευματοκιβώτια.

7.5.10 Προφυλάξεις έναντι ηλεκτροστατικών φορτίων

Στην περίπτωση των ουσιών με σημείο ανάφλεξης 61 ^{O}C ή χαμηλότερο, ή Αρ. UN 1361, άνθρακας ή κωκ, ομάδα μεταφοράς II , πρέπει να υπάρχει καλή ηλεκτρική σύνδεση από το αμάξωμα του οχήματος, της φορητής δεξαμενής ή του εμπορευματοκιβώτιου-δεξαμενής με το έδαφος πριν από την πλήρωση ή το άδειασμα των δεξαμενών. Επιπλέον, ο ρυθμός πλήρωσης πρέπει να περιορίζεται.

7.5.11 Πρόσθετες διατάξεις που ισχύουν για ορισμένες Κλάσεις ή συγκεκριμένα εμπορεύματα

Επιπλέον των διατάξεων των τμημάτων 7.5.1 έως 7.5.10, οι παρακάτω διατάξεις πρέπει να ισχύουν όταν φαίνονται σε μια καταχώρηση που αναφέρεται στη Στήλη (18) του Πίνακα Α του Κεφαλαίου 3.2.

CV1 (1) Οι παρακάτω λειτουργίες απαγορεύονται:

(a) Φόρτωση ή εκφόρτωση εμπορεύματα σε δημόσιο χώρο σε κατοικημένη περιοχή χωρίς ειδική άδεια από τις αρμόδιες αρχές,

(b) Φόρτωση ή εκφόρτωση εμπορευμάτων σε δημόσιο χώρο άλλο από κατοικημένη περιοχή χωρίς προηγουμένως να έχει δοθεί ειδοποίηση επ' αυτού στις αρμόδιες αρχές, εκτός εάν αυτές οι διαδικασίες είναι επειγόντως απαραίτητες για λόγους ασφάλειας.

(2) Εάν, για οποιονδήποτε λόγο, οι λειτουργίες διαχείρισης πρέπει να εκτελεστούν σε δημόσιο χώρο, τότε οι ουσίες και τα είδη διαφορετικών ειδών πρέπει να ξεχωρίζονται σύμφωνα με τις ετικέτες.

CV2 (1) Πριν από τη φόρτωση, η επιφάνεια φόρτωσης του οχήματος ή του εμπορευματοκιβώτιου πρέπει να καθαρίζεται διεξοδικά.

(2) Η χρήση φωτιάς ή γυμνής φλόγας πρέπει να απαγορεύεται σε οχήματα και εμπορευματοκιβώτια που μεταφέρουν εμπορεύματα, στη γειτονική περιοχή τους και κατά τη διάρκεια της φόρτωσης και εκφόρτωσης αυτών των εμπορευμάτων.

CV3 Βλέπε 7.5.5.2.

CV4 Ουσίες και είδη της ομάδας συμβατότητας L πρέπει να μεταφέρονται μόνο ως πλήρες φορτίο.

CV5 έως
CV8 *(Δεσμευμένο)*

CV9 Τα κόλα δε θα πρέπει να πετώνται ή να υπόκεινται σε σύγκρουση.

Τα δοχεία θα στοιβάζονται εντός του οχήματος κατά τέτοιο τρόπο ώστε να μη μπορούν να ανατραπούν ή να πέσουν.

CV10 Οι κύλινδροι όπως αυτοί ορίζονται στην 1.2.1 θα τοποθετούνται παράλληλα ή σε ορθή γωνία προς τον κατά μήκος άξονα του οχήματος εντούτοις, αυτοί που βρίσκονται πλησίον του εμπρόσθιου εγκάρσιου τοιχώματος θα τοποθετούνται σε ορθή γωνία προς τον προαναφερόμενο άξονα.

Οι κοντοί κύλινδροι μεγάλης διαμέτρου (περίπου 30 εκ. και πάνω) μπορεί να στοιβάζονται κατά μήκος με τη συσκευή προστασίας της βαλβίδας στραμμένη προς το μέσον του οχήματος.

Κύλινδροι που είναι αρκετά σταθεροί ή μεταφέρονται σε κατάλληλες συσκευές που εμποδίζουν αποτελεσματικά την ανατροπή μπορεί να τοποθετούνται όρθιοι.

Κύλινδροι που τοποθετούνται οριζόντια θα σφηνώνονται, θα προσδένονται ή θα ασφαλίζονται κατάλληλα και σταθερά ώστε να μη μπορούν να μετατοπισθούν.

CV11 Τα δοχεία θα τοποθετούνται πάντοτε στη θέση για την οποία έχουν σχεδιαστεί και θα προστατεύονται έναντι οποιουδήποτε ενδεχόμενου να υποστούν βλάβες από άλλα κόλα.

CV12 Όταν παλέτες φορτωμένες με είδη είναι στοιβαγμένες, κάθε δέτης των παλετών πρέπει να είναι ομοιόμορφα κατανεμημένος πάνω από το χαμηλότερο δέτη, εάν είναι απαραίτητο με την παρεμβολή ενός υλικού επαρκούς αντοχής.

CV13 Εάν οποιεσδήποτε ουσίες έχουν διαρρεύσει και έχουν χυθεί μέσα σ' ένα όχημα ή εμπορευματοκιβώτιο, αυτό δεν μπορεί να επαναχρησιμοποιηθεί έως ότου καθαριστεί διεξοδικά και, εάν είναι απαραίτητο, αποστειρωθεί ή απολυμανθεί. Οποιαδήποτε άλλα εμπορεύματα και είδη που μεταφέρονται στο ίδιο όχημα ή εμπορευματοκιβώτιο πρέπει να εξεταστούν για πιθανή επιμόλυνση.

CV14 Τα εμπορεύματα πρέπει να προστατεύονται από το άμεσο ηλιακό φως και τη θερμότητα κατά τη διάρκεια της μεταφοράς.

Τα κόλα πρέπει να αποθηκεύονται μόνο σε δροσερούς, καλά εξαεριζόμενους χώρους μακριά από πηγές θερμότητας.

CV15 Βλέπε 7.5.5.3.

CV16 έως
CV19 *(Δεσμευμένο)*

CV20 Οι διατάξεις του Κεφαλαίου 5.3 και οι ειδικές διατάξεις V1 και V8(5) και (6) του Κεφαλαίου 7.2 δεν θα ισχύουν εφόσον η ουσία είναι συσκευασμένη σύμφωνα με τη μέθοδο συσκευασίας OP1 ή OP2 της οδηγίας συσκευασίας P520 στην 4.1.4.1, όπως απαιτείται, και η συνολική ποσότητα των ουσιών για την οποία αυτή η εξαίρεση ισχύει ανά μονάδα μεταφοράς περιορίζεται στα 10 κιλά.

CV21 Η μονάδα μεταφοράς πρέπει να επιθεωρείται διεξοδικά πριν από τη φόρτωση.

Πριν από τη μεταφορά, ο μεταφορέας πρέπει να ενημερώνεται:

- σχετικά με τη λειτουργία του συστήματος ψύξης, συμπεριλαμβανομένης μιας κατάστασης με τους προμηθευτές ψυκτικών που είναι διαθέσιμοι καθ' οδόν,

- για τις διαδικασίες που πρέπει να ακολουθούνται στην περίπτωση απώλειας του ελέγχου της θερμοκρασίας.

Στην περίπτωση έλεγχου της θερμοκρασίας σύμφωνα με τις μεθόδους R2 ή R4 της ειδικής διάταξης V8(3) του Κεφαλαίου 7.2, πρέπει να μεταφέρεται μια επαρκής ποσότητα μη-εύφλεκτου ψυκτικού ρευστού (π.χ. υγρό άζωτο ή ξηρός πάγος), συμπεριλαμβανομένου λογικού περιθωρίου για πιθανές καθυστερήσεις, εκτός εάν εξασφαλίζεται ένα μέσον ανεφοδιασμού.

Τα κόλα πρέπει να είναι έτσι στοιβαγμένα ώστε να είναι άμεσα προσβάσιμα.

Η καθορισμένη θερμοκρασία ελέγχου πρέπει να διατηρείται κατά τη διάρκεια όλης της διαδικασίας μεταφοράς, συμπεριλαμβανομένης της φόρτωσης και της εκφόρτωσης, καθώς και οποιωνδήποτε ενδιάμεσων στάσεων.

CV22 Τα κόλα πρέπει να φορτώνονται έτσι ώστε η ελεύθερη κυκλοφορία αέρα μέσα στο χώρο φόρτωσης να παρέχει ομοιόμορφη θερμοκρασία στο φορτίο. Εάν τα περιεχόμενα ενός οχήματος ή μεγάλου εμπορευματοκιβώτιου υπερβαίνουν τα 5 000 κιλά εύφλεκτων στερεών και/ή οργανικών υπεροξείδιων, το φορτίο πρέπει να διαιρείται σε σωρούς όχι μεγαλύτερους από 5 000 κιλά χωρισμένους με χώρους με αέρα τουλάχιστον 0.05 μ.

CV23 Όταν γίνεται διαχείριση κόλων, πρέπει να λαμβάνονται ειδικά μέτρα ώστε να εξασφαλίζεται ότι δεν έρχονται σ' επαφή με νερό.

CV24 Πριν από τη φόρτωση, τα οχήματα και τα εμπορευματοκιβώτια πρέπει να καθαρίζονται διεξοδικά και συγκεκριμένα να είναι ελεύθερα από οποιαδήποτε εύφλεκτα φερτά υλικά (άχυρα, σανό, χαρτί, κλπ.).

Η χρήση άμεσα εύφλεκτων υλικών για στοίβαγμα κόλων απαγορεύεται.

CV25 (1) Τα κόλα πρέπει να είναι έτσι στοιβαγμένα ώστε να είναι άμεσα προσβάσιμα.

(2) Όταν κόλα πρόκειται να μεταφερθούν σε θερμοκρασία περιβάλλοντος όχι μεγαλύτερη από 15 °C ή υπό ψύξη, η θερμοκρασία πρέπει να διατηρείται κατά την εκφόρτωση ή κατά τη διάρκεια της αποθήκευσης.

(3) Τα κόλα πρέπει να αποθηκεύονται μόνο σε δροσερούς χώρους μακριά από πηγές θερμότητας.

CV26 Τα ξύλινα μέρη ενός οχήματος ή εμπορευματοκιβώτιου τα οποία έχουν έλθει σ'επαφή με αυτές τις ουσίες πρέπει να απομακρύνονται και να καίγονται.

CV27 (1) Τα κόλα πρέπει να είναι έτσι στοιβαγμένα ώστε να είναι άμεσα προσβάσιμα.

(2) Όταν κόλα πρόκειται να μεταφερθούν υπό ψύξη, η λειτουργία της αλυσίδας ψύξης πρέπει να εξασφαλίζεται κατά την εκφόρτωση ή κατά τη διάρκεια της αποθήκευσης.

(3) Τα κόλα πρέπει να αποθηκεύονται μόνο σε δροσερούς χώρους μακριά από πηγές θερμότητας.

CV28 Βλέπε 7.5.4.

CV29 έως
CV32 *(Δεσμευμένο)*

CV33

ΣΗΜΕΙΩΣΗ 1*: "Κρίσιμη ομάδα" σημαίνει μια ομάδα μελών του δημοσίου η οποία είναι λογικά ομοιογενής όσον αφορά στην την έκθεσή της για μια δεδομένη πηγή ραδιενέργειας και δεδομένη δίοδο έκθεσης και είναι τυπική όσον αφορά στην ατομική λήψη της υψηλότερης δραστικής δόσης από τη δεδομένη δίοδο έκθεσης από τη δεδομένη πηγή.*

ΣΗΜΕΙΩΣΗ 2*: "Μέλη του κοινού" σημαίνει σε γενική έννοια, οποιαδήποτε άτομα του πληθυσμού εκτός όταν αυτά υπόκεινται σε επαγγελματική ή ιατρική έκθεση.*

ΣΗΜΕΙΩΣΗ 3: *"Εργαζόμενοι" είναι οποιαδήποτε άτομα που εργάζονται, είτε πλήρως, είτε μερικώς είτε περιστασιακά, για έναν εργοδότη και τα οποία έχουν αναγνωρισμένα δικαιώματα και καθήκοντα σε σχέση με την προστασία από ακτινοβολία λόγω επαγγέλματος.*

(1) *Διαχωρισμός*

(1.1) Τα κόλα, οι υπερσυσκευασίες, τα εμπορευματοκιβώτια και οι δεξαμενές που περιέχουν ραδιενεργό υλικό και μη συσκευασμένο ραδιενεργό υλικό θα πρέπει να διαχωρίζονται κατά τη διάρκεια της μεταφοράς:

(a) από εργαζόμενους σε τακτικές περιοχές εργασίας:

(i) σύμφωνα με τον Πίνακα Α παρακάτω, ή

(ii) από αποστάσεις υπολογισμένες χρησιμοποιώντας ένα κριτήριο δόσης 1mSv ανά έτος και τυπικές παραμέτρους μοντέλου,

ΣΗΜΕΙΩΣΗ: *Εργαζόμενοι που υπόκεινται σε ατομική παρακολούθηση για λόγους πραστασίας από ακτινοβολία δε θα λαμβάνονται υπόψη για τους σκοπούς του διαχωρισμού.*

(b) από μέλη της κρίσιμης ομάδας του κοινού, σε περιοχές όπου το κοινό έχει τακτική πρόσβαση:

(i) σύμφωνα με τον Πίνακα Α παρακάτω, ή

(ii) από αποστάσεις υπολογισμένες χρησιμοποιώντας ένα κριτήριο δόσης 1mSv ανά έτος και τυπικές παραμέτρους μοντέλου,

(c) από ανεμφάνιστο φωτογραφικό φιλμ και ταχυδρομικούς σάκους:

(i) σύμφωνα με τον Πίνακα Α παρακάτω, είτε

(ii) από αποστάσεις υπολογισμένες χρησιμοποιώντας ένα κριτήριο έκθεσης ακτινοβολίας για ανεμφάνιστο φωτογραφικό φιλμ λόγω μεταφοράς ραδιενεργού υλοκού για 0.1 mSv ανά αποστολή τέτοιου φιλμ, και

ΣΗΜΕΙΩΣΗ: *Οι ταχυδρομικοί σάκοι πρέπει να θεωρείται ότι περιέχουν ανεμφάνιστα φιλμ και πλάκες και συνεπώς να διαχωρίζονται από ραδιενεργό υλικό με τον ίδιο τρόπο.*

(d) από άλλα επικίνδυνα εμπορεύματα σύμφωνα με την 7.5.2.

Πίνακας Α: Ελάχιστες αποστάσεις μεταξύ κόλων της κατηγορίας ΙΙ-ΚΙΤΡΙΝΗ ή της κατηγορίας ΙΙΙ-ΚΙΤΡΙΝΗ και άτομα

Άθροισμα των δεικτών μεταφοράς όχι μεγαλύτερο από	Χρόνος έκθεσης ανά έτος (ώρες)			
	Χώροι όπου μέλη του κοινού έχουν τακτική πρόσβαση		Τακτικά επισκέψιμοι για επαγγελματικούς λόγους χώροι εργασίας	
	50	250	50	250
	Απόσταση διαχωρισμού σε μέτρα, χωρίς μεσολάβηση προστατευτικού υλικού, από:			
2	1	3	0.5	1
4	1.5	4	0.5	1.5
8	2.5	6	1.0	2.5
12	3	7.5	1.0	3
20	4	9.5	1.5	4
30	5	12	2	5
40	5.5	13.5	2.5	5.5
50	6.5	15.5	3	6.5

Πίνακας Β: Ελάχιστες αποστάσεις μεταξύ κόλων της κατηγορίας ΙΙ-ΚΙΤΡΙΝΗ ή της κατηγορίας ΙΙΙ-ΚΙΤΡΙΝΗ και κόλων που φέρουν τη λέξη "FOTO", ή ταχυδρομικών σάκων

Συνολικός αριθμός κόλων όχι μεγαλύτερος από		Άθροισμα δεικτών μεταφοράς όχι μεγαλύτερο από	Διάρκεια ταξιδιού ή αποθήκευσης, σε ώρες							
Κατηγορία			1	2	4	10	24	48	120	240
ΙΙΙ-ΚΙΤΡΙΝΗ	ΙΙ-ΚΙΤΡΙΝΗ		Ελάχιστες αποστάσεις σε μέτρα							
		0.2	0.5	0.5	0.5	0.5	1	1	2	3
		0.5	0.5	0.5	0.5	1	1	2	3	5
	1	1	0.5	0.5	1	1	2	3	5	7
	2	2	0.5	1	1	1.5	3	4	7	9
	4	4	1	1	1.5	3	4	6	9	13
	8	8	1	1.5	2	4	6	8	13	18
1	10	10	1	2	3	4	7	9	14	20
2	20	20	1.5	3	4	6	9	13	20	30
3	30	30	2	3	5	7	11	16	25	35
4	40	40	3	4	5	8	13	18	30	40
5	50	50	3	4	6	9	14	20	32	45

(1.2) Κατηγορία ΙΙ-ΚΙΤΡΙΝΗ ή ΙΙΙ-ΚΙΤΡΙΝΗ κόλα ή υπερσυσκευασίες δεν πρέπει να μεταφέρονται σε διαμερίσματα καταλαμβανόμενα από επιβάτες, εκτός εκείνων αποκλειστικά κρατημένων για ειδικά εξουσιοδοτημένους συνοδούς που συνοδεύουν τέτοια κόλα ή υπερσυσκευασίες.

(1.3) Κανένα άτομο άλλο εκτός από τον οδηγό και τα άλλα μέλη του πληρώματος δεν πρέπει να επιτρέπεται σε οχήματα που μεταφέρουν κόλα, υπερσυσκευασίες ή εμπορευματοκιβώτια που φέρουν κατηγορία ΙΙ-ΚΙΤΡΙΝΗ ή ΙΙΙ-ΚΙΤΡΙΝΗ ετικέτες.

(2) Όρια *δραστικότητας*

Η συνολική δραστικότητα σ' ένα όχημα, για μεταφορά υλικού LSA ή SCO σε Βιομηχανικά Κόλα Τύπου 1 (Τύπου IP-1), Τύπου 2 (Τύπου IP-2), Τύπου 3 (Τύπου IP-3) ή ασυσκεύαστου, δεν πρέπει να υπερβαίνει τα όρια που εμφανίζονται στον Πίνακα C παρακάτω.

Πίνακας C: Όρια δραστικότητας οχήματος για υλικό LSA και SCO σε βιομηχανικά κόλα ή ασυσκεύαστο

Φύση του υλικού ή αντικειμένου	Όριο δραστικότητας για όχημα
LSA-I	Απεριόριστη
LSA-II και LSA-III μη-εύφλεκτα στερεά	Απεριόριστη
LSA-II και LSA-III εύφλεκτα στερεά,	100 A_2

και όλα τα υγρά και αέρια	
SCO	100 A_2

(3) *Στοίβαγμα κατά τη διάρκεια της μεταφοράς και αποθήκευση στη διαμετακόμιση*

(3.1) Οι αποστολές πρέπει να είναι στοιβαγμένες με ασφάλεια.

(3.2) Εφόσον η μέση επιφανειακή ροή θερμότητας δεν υπερβαίνει τα 15 W/m^2 και το άμεσα περιβάλλον φορτίο δεν είναι σε σάκους, ένα κόλο ή μια υπερσυσκευασία μπορεί να μεταφέρεται ή να αποθηκεύεται ανάμεσα σε συσκευασμένο γενικό φορτίο χωρίς ειδικές διατάξεις στοιβάγματος εκτός εάν συγκεκριμένα απαιτείται από την αρμόδια αρχή σ' ένα ισχύον πιστοποιητικό έγκρισης.

(3.3) Η φόρτωση εμπορευματοκιβώτιων και η συσσώρευση κόλων, υπερσυσκευασιών και εμπορευματοκιβώτιων πρέπει να ελέγχεται ως εξής:

(a) Εκτός της περίπτωσης συνθήκης αποκλειστικής χρήσης και για αποστολές υλικού LSA-I, ο συνολικός αριθμός κόλων, υπερσυσκευασιών και εμπορευματοκιβώτιων πάνω σ' ένα μόνο όχημα πρέπει να είναι έτσι περιορισμένος ώστε το συνολικό άθροισμα των δεικτών μεταφοράς πάνω στο όχημα να μην υπερβαίνει τις τιμές που εμφανίζονται στον Πίνακα D παρακάτω,

(b) Το επίπεδο ακτινοβολίας υπό συνήθεις συνθήκες μεταφοράς δεν πρέπει να υπερβαίνει τα 2 mSv/h σε οποιοδήποτε σημείο πάνω, και 0.1 mSv/h στα 2 μέτρα από, την εξωτερική επιφάνεια του οχήματος, εκτός για αποστολές που μεταφέρονται υπό αποκλειστική χρήση, για τις οποίες το όρια ακτινοβολίας καθορίζονται στο (3.5) (b) και (c).

(c) Το συνολικό άθροισμα των δεικτών κρίσιμης ασφάλειας σ' ένα εμπορευματοκιβώτιο και πάνω σ' ένα όχημα δεν πρέπει να υπερβαίνει τις τιμές που εμφανίζονται στον Πίνακα Ε παρακάτω.

Πίνακας D: Όρια Δείκτη Μεταφοράς για εμπορευματοκιβώτια και οχήματα όχι υπό αποκλειστική χρήση

Τύπος εμπορευματοκιβώτιου ή οχήματος	Όριο στο συνολικό άθροισμα των δεικτών μεταφοράς σ' ένα εμπορευματοκιβώτιο ή πάνω σ' ένα όχημα
Μικρό εμπορευματοκιβώτιο	50
Μεγάλο εμπορευματοκιβώτιο	50
Όχημα	50

Πίνακας E: Δείκτης Κρίσιμης Ασφάλειας για εμπορευματοκιβώτια και οχήματα που περιέχουν σχάσιμο υλικό

Τύπος εμπορευματοκιβώτιου ή οχήματος	Όριο στο συνολικό άθροισμα των δεικτών κρίσιμης ασφάλειας	
	Όχι υπό αποκλειστική χρήση	Υπό αποκλειστική χρήση
Μικρό εμπορευματοκιβώτιο	50	n.a.
Μεγάλο εμπορευματοκιβώτιο	50	100
Όχημα	50	100

(3.4) Οποιοδήποτε κόλο ή υπερσυσκευασία που έχει δείκτη μεταφοράς μεγαλύτερο από 10, ή οποιαδήποτε αποστολή που έχει δείκτη κρίσιμης ασφάλειας μεγαλύτερο από 50, πρέπει να μεταφέρονται μόνο υπό αποκλειστική χρήση.

(3.5) Για αποστολές υπό αποκλειστική χρήση, το επίπεδο ακτινοβολίας δεν πρέπει να υπερβαίνει:

(a) τα 10 mSv/h σε οποιοδήποτε σημείο στην εξωτερική επιφάνεια οποιουδήποτε κόλου ή υπερσυσκευασίας, και μπορεί να υπερβαίνει τα 2 mSv/h μόνον εφόσον:

(i) το όχημα είναι εφοδιασμένο με κλείσιμο το οποίο, κατά τη διάρκεια μεταφοράς υπό συνήθεις συνθήκες, παρεμποδίζει την πρόσβαση μη-εξουσιοδοτημένων ατόμων εσωτερικά του κλεισίματος,

(ii) έχουν γίνει διατάξεις για την ασφάλιση του κόλου ή της υπερσυσκευασίας έτσι ώστε η θέση του μέσα από το κλείσιμο του οχήματος να παραμένει σταθερή κατά τη διάρκεια της μεταφοράς υπό συνήθεις συνθήκες, και

(iii) δεν υπάρχει φόρτωση ή εκφόρτωση κατά τη διάρκεια της μεταφοράς.

(b) τα 2 mSv/h σε οποιοδήποτε σημείο στις εξωτερικές επιφάνειες του οχήματος, συμπεριλαμβανομένων των άνω και κάτω επιφανειών, ή, στην περίπτωση ανοιχτού οχήματος, σε οποιοδήποτε σημείο στις κάθετες επιφάνειες που εξέχουν από τις εξωτερικές άκρες του

οχήματος, στην άνω επιφάνεια του φορτίου, και στην κάτω εξωτερική επιφάνεια του οχήματος, και

(c) τα 0.1 mSv/h σε οποιοδήποτε σημείο 2 μέτρα από τις κάθετες επιφάνειες που δημιουργούνται από τις εξωτερικές πλευρικές επιφάνειες του οχήματος, ή, εάν το φορτίο μεταφέρεται σε ανοιχτό όχημα, σε οποιοδήποτε σημείο 2 μέτρα από τις κάθετες επιφάνειες που εξέχουν από τις εξωτερικές άκρες του οχήματος.

(4) *Διαχωρισμός κόλων που περιέχουν σχάσιμο υλικό κατά τη διάρκεια της μεταφοράς και αποθήκευσης στη διαμετακόμιση*

(4.1) Ο αριθμός κόλων, υπερσυσκευασιών και εμπορευματοκιβώτιων που περιέχουν σχάσιμο υλικό που αποθηκεύονται σε διαμετακόμιση σε οποιονδήποτε χώρο αποθήκευσης πρέπει να περιορίζεται έτσι ώστε το συνολικό άθροισμα των δεικτών κρίσιμης ασφάλειας σε οποιαδήποτε ομάδα τέτοιων κόλων, υπερσυσκευασιών ή εμπορευματοκιβώτιων να μην υπερβαίνει το 50. Ομάδες τέτοιων κόλων, υπερσυσκευασιών και εμπορευματοκιβώτιων πρέπει να αποθηκεύονται έτσι ώστε να διατηρείται ένας χώρος τουλάχιστον 6 μέτρων από άλλες ομάδες τέτοιων κόλων, υπερσυσκευασιών ή εμπορευματοκιβώτιων.

(4.2) Όπου το συνολικό άθροισμα των δεικτών κρίσιμης ασφάλειας πάνω σ' ένα όχημα ή σ' ένα εμπορευματοκιβώτιο υπερβαίνει το 50, όπως επιτρέπεται στον Πίνακα Ε παραπάνω, η αποθήκευση πρέπει να είναι τέτοια ώστε να διατηρείται ένας χώρος τουλάχιστον 6 μέτρων από άλλες ομάδες κόλων, υπερσυσκευασιών ή εμπορευματοκιβώτιων που περιέχουν σχάσιμο υλικό ή άλλα οχήματα που μεταφέρουν ραδιενεργό υλικό.

(5) *Κόλα φθαρμένα ή με διαρροή, επιμολυσμένες συσκευασίες*

(5.1) Εάν είναι προφανές ότι ένα κόλο είναι φθαρμένο ή έχει διαρροή, ή εάν υπάρχει υποψία ότι το κόλο μπορεί να έχει διαρροή ή να είναι φθαρμένο, η πρόσβαση στο κόλο πρέπει να απαγορεύεται και ένα αρμόδιο άτομο πρέπει, το ταχύτερο δυνατόν, να εκτιμήσει την έκταση της επιμόλυνσης και του προκύπτοντος επίπεδου ακτινοβολίας του κόλου. Η έκταση της εκτίμησης πρέπει να περιλαμβάνει το κόλο, το όχημα, τους παρακείμενους χώρους φόρτωσης και εκφόρτωσης, και, εάν είναι απαραίτητο, όλα τα άλλα υλικά τα οποία έχουν μεταφερθεί στο όχημα.

Όταν είναι απαραίτητο, πρέπει να λαμβάνονται πρόσθετα μέτρα προστασίας των ατομικών περιουσιών και του περιβάλλοντος, σύμφωνα με τις διατάξεις που ορίζονται από την αρμόδια αρχή, για την αντιμετώπιση και ελαχιστοποίηση των συνεπειών τέτοιων διαρροών ή φθορών.

(5.2) Κόλα φθαρμένα ή με διαρροή των ραδιενεργών περιεχόμενων καθ' υπέρβαση των επιτρεπομένων ορίων για κανονικές συνθήκες μεταφοράς μπορούν να μετακινούνται σε αποδεκτή προσωρινή τοποθεσία υπό επιτήρηση, αλλά δεν πρέπει να διακινούνται μέχρι να επισκευαστούν ή ανακαινιστούν και απολυμανθούν.

(5.3) Οχήματα και εξοπλισμός που χρησιμοποιούνται τακτικά για τη μεταφορά ραδιενεργού υλικού πρέπει να ελέγχονται περιοδικά για τον προσδιορισμό του επιπέδου επιμόλυνσης. Η συχνότητα τέτοιων ελέγχων πρέπει να σχετίζεται με την πιθανότητα επιμόλυνσης και την έκταση κατά την οποία μεταφέρεται ραδιενεργό υλικό.

(5.4) Εκτός της περίπτωσης που καλύπτεται στο (5.5), οποιοδήποτε όχημα, ή εξοπλισμός ή μέρος τους που έχει επιμολυνθεί πάνω από τα όρια που καθορίζονται στην 4.1.9.1.2 κατά τη μεταφορά ραδιενεργού υλικού, ή που εμφανίζει επίπεδο ακτινοβολίας πάνω από 5 μSv/h στην επιφάνεια, πρέπει να απολυμαίνεται το συντομότερο δυνατόν από αρμόδιο άτομο και δεν πρέπει να επαναχρησιμοποιείται εκτός εάν η μη-σταθερή επιμόλυνση δεν υπερβαίνει τα όρια που καθορίζονται στην 4.1.9.1.2, και το επίπεδο ακτινοβολίας που απορρέει από τη σταθερή επιμόλυνση στις επιφάνειες μετά από την απολύμανση είναι μικρότερο από 5 μSv/h στην επιφάνεια.

(5.5) Υπερσυσκευασίες, εμπορευματοκιβώτια, δεξαμενές, εμπορευματοκιβώτια μεσαίας χωρητικότητας για φορτία χύμα ή οχήματα που προορίζονται για τη μεταφορά ραδιενεργού υλικού υπό αποκλειστική χρήση πρέπει να εξαιρούνται από τις απαιτήσεις του (5.4) και στην 4.1.9.1.4 αποκλειστικά όσον αφορά στις εσωτερικές επιφάνειές τους και μόνο καθ' όσον παραμένουν υπό αυτή τη συγκεκριμένη αποκλειστική χρήση.

(6) *Άλλες διατάξεις*

Όταν μια αποστολή είναι μη-παραλείψιμη, η αποστολή πρέπει να τοποθετείται σε ασφαλή τοποθεσία και η αρμόδια αρχή πρέπει να ενημερώνεται το ταχύτερο δυνατόν και να ζητούνται οδηγίες για περαιτέρω ενέργειες.

CV34 Πριν από τη μεταφορά δοχείων πίεσης θα πρέπει να να εξασφαλίζεται ότι η πίεση δεν αυξάνεται από ενδεχόμενη δημιουργία υδρογόνου.

CV35 Εάν σάκοι χρησιμοποιούνται ως απλές συσκευασίες θα πρέπει να είναι επαρκώς διαχωρισμένες, ώστε να επιτρέπεται η απαγωγή θερμότητας.

CV36 Κόλα θα πρέπει κατά προτίμηση να φορτώνονται σε ανοικτά ή αεριζόμενα οχήματα, ή ανοικτά ή αεριζόμενα εμπορευματοκιβώτια. Εάν αυτό δεν είναι εφικτό και τα κόλα μεταφέρονται σε άλλα κλειστά οχήματα ή εμπορευματοκιβώτια, στις θύρες του φορτίου των οχημάτων ή των εμπορευματοκιβωτίων θα υπάρχει σήμανση με την ακόλουθη φράση, με γράμματα ύψους όχι λιγότερου από 25 mm:

"**ΠΡΟΣΟΧΗ**
ΜΗ ΕΞΑΕΡΙΖΟΜΕΝΟ
ΑΝΟΙΓΜΑ ΜΕ ΠΡΟΣΟΧΗ"

Η φράση θα πρέπει να είναι σε γλώσσα η οποία θεωρείται κατάλληλη από τον αποστολέα.

Ι.1.Β ΠΑΡΑΡΤΗΜΑ Β της ADR

ΠΑΡΑΡΤΗΜΑ Β

ΔΙΑΤΑΞΕΙΣ ΠΟΥ ΑΦΟΡΟΥΝ ΣΤΟΝ ΕΞΟΠΛΙΣΜΟ ΜΕΤΑΦΟΡΑΣ ΚΑΙ ΣΤΙΣ ΔΙΑΔΙΚΑΣΙΕΣ ΜΕΤΑΦΟΡΑΣ

ΜΕΡΟΣ 8

Απαιτήσεις για πληρώματα οχημάτων, εξοπλισμό, διαδικασία και τεκμηρίωση

ΚΕΦΑΛΑΙΟ 8.1

ΓΕΝΙΚΕΣ ΑΠΑΙΤΗΣΕΙΣ ΠΟΥ ΑΦΟΡΟΥΝ ΣΤΙΣ ΜΟΝΑΔΕΣ ΜΕΤΑΦΟΡΑΣ ΚΑΙ ΣΤΟΝ ΕΞΟΠΛΙΣΜΟ ΑΥΤΩΝ

8.1.1 Μονάδες μεταφοράς

Μια μονάδα μεταφοράς φορτωμένη με επικίνδυνα εμπορεύματα δε μπορεί σε καμιά περίπτωση να περιλαμβάνει περισσότερα από ένα ρυμουλκούμενο (ή ημι-ρυμουλκούμενο) όχημα.

8.1.2 Έγγραφα που πρέπει να συνοδεύουν τη μονάδα μεταφοράς

8.1.2.1 Επιπλέον από τα έγγραφα που απαιτούνται υπό άλλους κανονισμούς, τα παρακάτω έγγραφα πρέπει να συνοδεύουν τη μονάδα μεταφοράς:

(a) Τα έγγραφα μεταφοράς που προβλέπονται στην 5.4.1, τα οποία καλύπτουν όλα τα επικίνδυνα εμπορεύματα που μεταφέρονται και, όταν αρμόζει, το πιστοποιητικό συσκευασίας εμπορευματοκιβώτιου που προβλέπεται στην 5.4.2,

(b) Οι γραπτές οδηγίες που προβλέπονται στην 5.4.3,

(c) *(Δεσμευμένο)*

(d) Μέσα αναγνώρισης, τα οποία περιλαμβάνουν μια φωτογραφία για κάθε μέλος του πληρώματος του οχήματος, σύμφωνα με την 1.10.1.4.

8.1.2.2 Όπου οι διατάξεις της παρούσας Συμφωνίας απαιτούν να συντάσσονται τα παρακάτω έγγραφα, αυτά πρέπει ομοίως να μεταφέρονται επάνω στη μονάδα μεταφοράς:

(a) Το πιστοποιητικό έγκρισης που αναφέρεται στην 9.1.3 για κάθε μονάδα μεταφοράς ή στοιχείο αυτής,

(b) Το πιστοποιητικό εκπαίδευσης του οδηγού που προβλέπεται στην 8.2.1,

(c) Ένα αντίγραφο της έγκρισης από την αρμόδια αρχή, όταν απαιτείται στην 5.4.1.2.1 (c) ή (d), ή στην 5.4.1.2.3.3.

8.1.2.3 Οι γραπτές οδηγίες που προβλέπονται στην 5.4.3 πρέπει να διατηρούνται άμεσα διαθέσιμες.

8.1.2.4 *(Διεγράφη)*

8.1.3 Επικόλληση (ανάρτηση) πινακίδων και σήμανση

Μονάδες μεταφοράς που μεταφέρουν επικίνδυνα εμπορεύματα πρέπει να φέρουν πινακίδες και σημάνσεις σύμφωνα με το Κεφάλαιο 5.3.

8.1.4 Εξοπλισμός πυρόσβεσης

8.1.4.1 Οι ακόλουθες διατάξεις εφαρμόζονται σε μονάδες μεταφοράς επικινδύνων εμπορευμάτων, άλλων από αυτά που αναφέρονται στην 8.1.4.2:

(a) Κάθε μονάδα μεταφοράς θα είναι εξοπλισμένη με τουλάχιστον ένα φορητό πυροσβεστήρα για τις κατηγορίες ευφλεκτότητας[1] A, B και C, ελάχιστης χωρητικότητας 2 κιλών ξηρής σκόνης (ή ισοδύναμης τάξης για κατάλληλους πυροσβεστήρες) κατάλληλο για καταπολέμηση φωτιάς στη μηχανή ή στην καμπίνα της μονάδας μεταφοράς,

(b) Πρόσθετος εξοπλισμός απαιτείται ως ακολούθως:

(i) για μονάδες μεταφοράς με ΜΑΜΦΟ (Μέγιστη Αποδεκτή Μάζα Φορτωμένου Οχήματος) άνω των 7.5 τόνων, ένας ή περισσότεροι φορητοί πυροσβεστήρες για τις κατηγορίες ευφλεκτότητας A, B και C, ελάχιστης συνολικής χωρητικότητας 12 κιλών ξηρής σκόνης (ή ισοδύναμης τάξης για κατάλληλους πυροσβεστήρες), εκ των οποίων ένας θα έχει ελάχιστη χωρητικότητα 6 κιλά ξηρής σκόνης,

(ii) για μονάδες μεταφοράς με ΜΑΜΦΟ μεγαλύτερο των 3.5 τόνων, έως και 7.5 τόνους, ένας ή περισσότεροι φορητοί πυροσβεστήρες για τις κατηγορίες ευφλεκτότητας A, B και C, ελάχιστης συνολικής χωρητικότητας 8 κιλών ξηρής σκόνης (ή ισοδύναμης τάξης για κατάλληλους πυροσβεστήρες), εκ των οποίων ένας θα έχει ελάχιστη χωρητικότητα 6 κιλά ξηρής σκόνης,

(iii) για μονάδες μεταφοράς με ΜΑΜΦΟ έως και 3.5 τόνους, ένας ή περισσότεροι φορητοί πυροσβεστήρες για τις κατηγορίες ευφλεκτότητας A, B και C, ελάχιστης συνολικής χωρητικότητας 4 κιλών ξηρής σκόνης (ή ισοδύναμης τάξης για κατάλληλους πυροσβεστήρες),

(c) Η χωρητικότητα του/των πυροσβεστήρα/ων που απαιτείται στο (a) μπορεί να αφαιρεθεί από την ελάχιστη συνολική χωρητικότητα των πυροσβεστήρων που απαιτείται στο (b).

8.1.4.2 Μονάδες μεταφοράς, οι οποίες μεταφέρουν επικίνδυνα εμπορεύματα σύμφωνα με την 1.1.3.6, θα είναι εξοπλισμένες με ένα φορητό πυροσβεστήρα για τις κατηγορίες ευφλεκτότητας A, B και C, ελάχιστης χωρητικότητας 2 κιλών ξηρής σκόνης (ή ισοδύναμης τάξης για κατάλληλους πυροσβεστήρες).

8.1.4.3 Πυροσβεστήρες κατάλληλοι προς χρήση σε ένα όχημα θα πρέπει να ικανοποιούν τις σχετικές απαιτήσεις του Προτύπου EN 3 Portable fire extinguishers, Μέρη 1 έως 6 (EN 3-1:1996, EN 3-2:1996, EN 3-3:1994, EN 3-4:1996, EN 3-5:1996, EN 3-6:1995).

Εάν το όχημα είναι εξοπλισμένο με σταθερό πυροσβεστήρα, αυτόματο ή εύκολα τιθέμενο σε λειτουργία, για την καταπολέμηση πυρκαγιάς στον κινητήρα, ο φορητός πυροσβεστήρας δεν απαιτείται να είναι κατάλληλος για την καταπολέμηση πυρκαγιάς στον κινητήρα. Οι πυροσβεστήρες θα πρέπει να μην είναι κείμενοι στην απελευθέρωση τοξικών αερίων στην καμπίνα του οδηγού, ή κάτων απότ την επίδραση της θερμότητας που εκλύει η φωτιά.

8.1.4.4 Οι φορητοί πυροσβεστήρες που ικανοποιούν τις διατάξεις των 8.1.4.1 και 8.1.4.2 θα είναι εφοδιασμένοι με ασφάλεια που να επιβεβαιώνει ότι αυτοί δεν έχουν χρησιμοποιηθεί.

[1] *Για τον ορισμό των κατηγοριών ευφλεκτότητας βλ. το Πρότυπο EN 2:1992 Classification of fires.*

Επιπλέον, πρέπει να φέρουν σήμανση σύμφωνα με πρότυπο αναγνωρισμένο από μια αρμόδια αρχή και αναγραφή που να δηλώνει την ημερομηνία (μήνας, έτος) λήξης, ή επόμενης περιοδικής επιθεώρησης.

Οι πυροσβεστήρες θα είναι κείμενοι σε περιοδικές επιθεωρήσεις, σύμφωνα με εγκεκριμένα εθνικά πρότυπα, ούτως ώστε να εγγυάται η λειτουργική τους ασφάλεια.

8.1.4.5 Οι πυροσβεστήρες θα είναι εγκατεστημένοι στις μονάδες μεταφοράς κατά τρόπο τέτοιο, ώστε να είναι εύκολα προσβάσιμοι στο πλήρωμα του οχήματος. Η εγκατάσταση θα γίνεται κατά τρόπο τέτοιο, ώστε οι πυροσβεστήρες να προστατεύονται από καιρικά φαινόμενα και να μην επηρεάζεται η λειτουργική τους ασφάλεια.

8.1.5 Ποικίλος εξοπλισμός και εξοπλισμός για προσωπική προστασία

Κάθε μονάδα μεταφοράς που μεταφέρει επικίνδυνα εμπορεύματα πρέπει να είναι εφοδιασμένη με:

(a) Τον ακόλουθο εξοπλισμό ασφαλείας:

- Για κάθε όχημα, τουλάχιστον μια σφήνα με μέγεθος κατάλληλο για το βάρος του οχήματος και τη διάμετρο των τροχών,

- Δύο προειδοποιητικά σώματα που μπορούν να στέκονται μόνα τους (π.χ. κώνοι αντανάκλασης ή τρίγωνα ή κίτρινα φώτα που αναβοσβήνουν τα οποία είναι ανεξάρτητα από τον ηλεκτρικό εξοπλισμό του οχήματος),

- Ένα κατάλληλο προειδοποιητικό γιλέκο ή προειδοποιητικό ρούχο (π.χ. όπως περιγράφεται στο Ευρωπαϊκό Πρότυπο ΕΝ 471) για κάθε μέλος του πληρώματος του οχήματος.

- Ένας φακός τσέπης (βλέπε επίσης 8.3.4) για κάθε μέλος του πληρώματος του οχήματος,

(b) Μια προστατευτική αναπνευστική συσκευή σύμφωνα με την πρόσθετη απαίτηση S7 (βλέπε Κεφάλαιο 8.5) εάν αυτή η πρόσθετη απαίτηση ισχύει σύμφωνα με την ένδειξη στη Στήλη (19) του Πίνακα Α του Κεφαλαίου 3.2.

(c) Ο απαραίτητος εξοπλισμός για την εκτέλεση των πρόσθετων και ειδικών ενεργειών που αναφέρονται στις γραπτές οδηγίες της 5.4.3.

8.1.5.1 Κάθε μεταφορική μονάδα που μεταφέρει επικίνδυνα εμπορεύματα θα είναι εφοδιασμένη με εξοπλισμό γενικής και προσωπικής προστασίας σύμφωνα με την 8.1.5.2. Τα είδη του εξοπλισμού θα επιλέγονται σύμφωνα με τον αριθμό ετικέτας επικινδυνότητας των φορτωθέντων εμπορευμάτων. Οι αριθμοί της ετικέτας θα είναι αναγνωρίσιμοι από τα έγγραφα μεταφοράς.

8.1.5.2 Ο ακόλουθος εξοπλισμός θα μεταφέρεται επί της μονάδας μεταφοράς για όλους τους αριθμούς ετικετών σχετικά με επικινδυνότητα:

- Για κάθε όχημα, μία φορητή τροχοπέδη μεγέθους κατάλληλου για το μέγιστο βάρος του οχήματος και της διαμέτρου του τροχού,

- Δύο προειδοποιητικά σήματα με δική τους βάση,

- Υγρό[2] πλυσίματος των ματιών, και

για κάθε μέλος του πληρώματος του οχήματος

- Γιλέκο προειδοποίησης κινδύνου (π.χ. όπως περιγράφεται στο πρότυπο EN 471),
- Φορητή συσκευή φωτισμού σύμφωνα με τις διατάξεις της 8.3.4,
- Ένα ζεύγος προστατευτικών γαντιών, και
- Προστατευτικά ματιών (π.χ. προστατευτικά γυαλιά).

8.1.5.3 Επιπρόσθετος εξοπλισμός απαιτείται για ορισμένες κλάσεις:

- Μία μάσκα[3] διαφυγής κινδύνου, για κάθε μέλος του πληρώματος του οχήματος θα βρίσκεται επί του οχήματος για τους κινδύνους με αριθμό ετικέτας 2.3 ή 6.1.
- Ένα φτυάρι[4].
- Μία τάπα αποστράγγισης[4].
- Ένα δοχείο συλλογής από πλαστικό[4].

[2] *Δεν απαιτείται για αριθμούς επικινδυνότητας 1, 1.4, 1.5, 1.6, 2.1, 2.2 και 2.3.*
[3] *Για παράδειγμα μία μάσκα διαφυγής κινδύνου με συνδυασμένο φίλτρο αερίου/σκόνης του τύπου A1B1E1K1-P1 ή A2B2E2K2-R2 που είναι παρόμοια με εκείνη που περιγράφεται στο πρότυπο EN 141.*
[4] *Απαιτείται μόνο για κινδύνους με αριθμό ετικέτας 3, 4.1, 4.3, 8 και 9.*
[4] *Απαιτείται μόνο για κινδύνους με αριθμό ετικέτας 3, 4.1, 4.3, 8 και 9.*

ΚΕΦΑΛΑΙΟ 8.2

ΑΠΑΙΤΗΣΕΙΣ ΠΟΥ ΑΦΟΡΟΥΝ ΣΤΗΝ ΕΚΠΑΙΔΕΥΣΗ ΤΟΥ ΠΛΗΡΩΜΑΤΟΣ ΤΟΥ ΟΧΗΜΑΤΟΣ

8.2.1 Γενικές απαιτήσεις που αφορούν στην εκπαίδευση των οδηγών

8.2.1.1 Οι οδηγοί οχημάτων που μεταφέρουν επικίνδυνα εμπορεύματα πρέπει να κατέχουν ένα πιστοποιητικό εκδιδόμενο από την αρμόδια αρχή ή από οποιονδήποτε οργανισμό αναγνωρισμένο από εκείνη την αρχή που να αναφέρει ότι έχουν συμμετάσχει σε πρόγραμμα εκπαίδευσης και έχουν περάσει εξέταση πάνω στις συγκεκριμένες απαιτήσεις που πρέπει να ισχύουν κατά τη διάρκεια της μεταφοράς επικίνδυνων εμπορευμάτων.

8.2.1.2 Οι οδηγοί οχημάτων πρέπει να ακολουθούν ένα βασικό πρόγραμμα εκπαίδευσης. Η εκπαίδευση πρέπει να δίνεται υπό τη μορφή προγράμματος εγκεκριμένου από την αρμόδια αρχή. Ο κύριος σκοπός της είναι να ενημερώσει τους οδηγούς για τους κινδύνους που παρουσιάζονται κατά τη μεταφορά επικίνδυνων εμπορευμάτων και να τους δώσει τις βασικές πληροφορίες που είναι απαραίτητες για την ελαχιστοποίηση της πιθανότητας να συμβεί ατύχημα και, εάν συμβεί, να τους καταστήσει ικανούς να λάβουν μέτρα τα οποία μπορούν να αποδειχτούν απαραίτητα για τη δική τους ασφάλεια και την ασφάλεια του δημόσιου και του περιβάλλοντος, για τον περιορισμό των συνεπειών ενός ατυχήματος. Αυτή η εκπαίδευση, η οποία πρέπει να περιλαμβάνει ατομικές πρακτικές ασκήσεις, πρέπει να λειτουργεί ως η βάση της εκπαίδευσης για όλες τις κατηγορίες οδηγών, καλύπτοντας τουλάχιστον τα θέματα που ορίζονται στην 8.2.2.3.2.

8.2.1.3 Οι οδηγοί οχημάτων ή MEMUs που μεταφέρουν επικίνδυνα εμπορεύματα σε σταθερές δεξαμενές ή αποσυνδεόμενες δεξαμενές με χωρητικότητα που υπερβαίνει το 1 m^3, οδηγοί οχημάτων μεταφοράς συστοιχίας δοχείων με συνολική χωρητικότητα που υπερβαίνει το 1 m^3 και οι οδηγοί οχημάτων ή MEMUs που μεταφέρουν επικίνδυνα εμπορεύματα σε εμπορευματοκιβώτια-δεξαμενές, φορητές δεξαμενές ή MEGCs με χωρητικότητα που υπερβαίνει τα 3 m^3 το καθένα σε μια μονάδα μεταφοράς, πρέπει να παρακολουθούν εκπαιδευτικό πρόγραμμα ειδίκευσης για μεταφορά σε δεξαμενές που καλύπτει τουλάχιστον τα θέματα που ορίζονται στην 8.2.2.3.3.

8.2.1.4 Οι οδηγοί οχημάτων που μεταφέρουν ουσίες ή είδη της Κλάσης 1, εκτός από τις ουσίες και τα είδη της Υποδιαίρεσης 1.4, ομάδα συμβατότητας S (βλέπε πρόσθετη απαίτηση S1 στο Κεφάλαιο 8.5), οδηγοί MEMUs που μεταφέρουν μικτά φορτία ουσιών ή ειδών της Κλάσης 1 και ουσίες της Κλάσης 5.1 (βλ. 7.5.5.2.3) και οδηγοί οχημάτων που μεταφέρουν ορισμένα ραδιενεργά υλικά (βλέπε ειδικές διατάξεις S11 και S12 στο Κεφάλαιο 8.5) πρέπει να παρακολουθούν εκπαιδευτικά προγράμματα ειδίκευσης που καλύπτουν τουλάχιστον τα θέματα που ορίζονται στις 8.2.2.3.4 ή 8.2.2.3.5.

8.2.1.5 Με κατάλληλες επικυρώσεις στο πιστοποιητικό του που γίνονται κάθε πέντε έτη από την αρμόδια αρχή ή από οποιονδήποτε οργανισμό αναγνωρισμένο από εκείνη την αρχή, ένας οδηγός οχήματος πρέπει να είναι σε θέση να δείχνει ότι έχει συμπληρώσει στο έτος πριν από την ημερομηνία λήξης του πιστοποιητικού του ένα ανανεωτικό πρόγραμμα εκπαίδευσης και έχει περάσει τις σχετικές εξετάσεις. Η νέα περίοδος ισχύος θα αρχίζει με την ημερομηνία λήξης του πιστοποιητικού.

8.2.1.6 Τα αρχικά ή ανανεωτικά βασικά προγράμματα εκπαίδευσης και τα αρχικά ή ανανεωτικά εκπαιδευτικά προγράμματα ειδίκευσης μπορούν να δίνονται υπό τη μορφή περιεκτικών προγραμμάτων, που διεξάγονται ομαδοποιημένα συγχρόνως και από τον ίδιο εκπαιδευτικό οργανισμό.

8.2.1.7 Τα αρχικά προγράμματα εκπαίδευσης, τα ανανεωτικά προγράμματα, οι πρακτικές ασκήσεις, οι εξετάσεις και ο ρόλος των αρμόδιων αρχών πρέπει να σύμφωνα με τις διατάξεις της 8.2.2.

8.2.1.8 Όλα τα πιστοποιητικά εκπαίδευσης που είναι σύμφωνα με τις απαιτήσεις αυτού του Τμήματος και εκδίδονται σύμφωνα με το πρότυπο που εμφανίζεται στην 8.2.2.8.3 από την αρμόδια αρχή ενός κράτους μέλους ή από οποιονδήποτε οργανισμό αναγνωρισμένο από εκείνη την αρχή, πρέπει να γίνονται αποδεκτά κατά τη διάρκεια της περιόδου ισχύος τους από τις αρμόδιες αρχές των άλλων συμβαλλόμενων μερών.

8.2.1.9 Το πιστοποιητικό πρέπει να συντάσσεται στη γλώσσα ή σε μία από τις γλώσσες της χώρας της αρμόδιας αρχής η οποία έχει εκδώσει το πιστοποιητικό ή έχει αναγνωρίσει τον οργανισμό που το έχει εκδώσει και, εάν αυτή η γλώσσα δεν είναι η αγγλική, η γαλλική ή η γερμανική, επίσης στα αγγλικά, στα γαλλικά ή στα γερμανικά, εκτός όπου αλλιώς ορίζεται από τις συμφωνίες μεταξύ των χωρών τις οποίες αφορά η διαδικασία της μεταφοράς.

8.2.2 Ειδικές απαιτήσεις που αφορούν στην εκπαίδευση των οδηγών

8.2.2.1 Οι απαραίτητες γνώσεις και τα προσόντα πρέπει να παρέχονται από εκπαίδευση που καλύπτει θεωρητικά προγράμματα και πρακτικές ασκήσεις. Οι γνώσεις πρέπει να ελέγχονται με εξέταση.

8.2.2.2 Ο υπεύθυνος της εκπαίδευσης πρέπει να εξασφαλίζει ότι οι εκπαιδευτές έχουν καλές γνώσεις, και λαμβάνουν υπ' όψιν, τις τελευταίες εξελίξεις στους κανονισμούς και τις απαιτήσεις εκπαίδευσης που σχετίζονται με τη μεταφορά επικίνδυνων εμπορευμάτων. Η εκπαίδευση πρέπει να σχετίζεται με την πράξη. Το πρόγραμμα εκπαίδευσης πρέπει να είναι σύμφωνο με την έγκριση, στα θέματα που τίθενται στις 8.2.2.3.2 έως 8.2.2.3.5. Η αρχική εκπαίδευση και η ανανεωτική εκπαίδευση πρέπει να επίσης να περιλαμβάνουν ατομικές πρακτικές ασκήσεις (βλέπε 8.2.2.4.5).

8.2.2.3 ***Δομή της εκπαίδευσης***

8.2.2.3.1 Η αρχική και η ανανεωτική εκπαίδευση πρέπει να δίνονται υπό τη μορφή ενός βασικού προγράμματος και, όπου αρμόζει, προγραμμάτων ειδίκευσης.

8.2.2.3.2 Τα θέματα που πρέπει να καλύπτονται από το βασικό πρόγραμμα πρέπει να είναι, τουλάχιστον:

(a) Οι γενικές απαιτήσεις που διέπουν τη μεταφορά επικίνδυνων εμπορευμάτων.

(b) Κύριοι τύποι κινδύνου.

(c) Πληροφορίες για την προστασία του περιβάλλοντος στον έλεγχο μεταφοράς αποβλήτων.

(d) Μέτρα πρόληψης και ασφάλειας κατάλληλα για τους διάφορους τύπους κινδύνου.

(e) Τι πρέπει να γίνεται μετά από ένα ατύχημα (πρώτες βοήθειες, οδική ασφάλεια, βασικές γνώσεις για τη χρήση του προστατευτικού εξοπλισμού, κλπ.).

(f) Σήμανση, επισήμανση, επικόλληση και σήμανση με πινακίδα πορτοκαλί χρώματος.

(g) Τι πρέπει και τι δεν πρέπει να κάνει ένας οδηγός κατά τη διάρκεια της μεταφοράς επικίνδυνων εμπορευμάτων,

(h) Ο σκοπός και η μέθοδος λειτουργίας του τεχνικού εξοπλισμού στα οχήματα.

(i) Απαγορεύσεις για μικτή φόρτωση στο ίδιο όχημα ή εμπορευματοκιβώτιο.

(j) Προφυλάξεις που πρέπει να λαμβάνονται κατά τη διάρκεια της φόρτωσης και εκφόρτωσης επικίνδυνων εμπορευμάτων.

(k) Γενικές πληροφορίες που αφορούν στην αστική ευθύνη.

(l) Πληροφορίες για τις διαδικασίες συνδυασμένης μεταφοράς.

(m) Διαχείριση και στοίβαγμα κόλων.

(n) Περιορισμοί κυκλοφορίας σε σήραγγες και οδηγίες συμπεριφοράς σε σήραγγες (πρόληψη και ασφάλεια, ενέργειες σε περίπτωση πυρκαγιάς ή άλλων επειγόντων περιστατικών, κλπ.).

8.2.2.3.3 Ειδικά θέματα που πρέπει να καλύπτονται από το πρόγραμμα ειδίκευσης για μεταφορά σε δεξαμενές πρέπει να είναι, τουλάχιστον:

(a) Συμπεριφορά οχημάτων στο δρόμο, συμπεριλαμβανομένων μετακινήσεων του φορτίου.

(b) Ειδικές απαιτήσεις των οχημάτων.

(c) Γενικές θεωρητικές γνώσεις των διαφόρων και διαφορετικών συστημάτων πλήρωσης και εκκένωσης.

(d) Ειδικές πρόσθετες διατάξεις που ισχύουν για τη χρήση εκείνων των οχημάτων (πιστοποιητικά έγκρισης, σήμανση έγκρισης, επικόλληση και σήμανση με πινακίδα πορτοκαλί χρώματος, κλπ.).

8.2.2.3.4 Ειδικά θέματα που πρέπει να καλύπτονται από το πρόγραμμα ειδίκευσης για τη μεταφορά των ουσιών και ειδών της Κλάσης 1 πρέπει να είναι, τουλάχιστον:

(a) Ειδικοί κίνδυνοι που σχετίζονται με εκρηκτικές και πυροτεχνικές ουσίες και είδη.

(b) Ειδικές απαιτήσεις που αφορούν στη μεικτή φόρτωση των ουσιών και ειδών της Κλάσης 1.

8.2.2.3.5 Ειδικά θέματα που πρέπει να καλύπτονται από το πρόγραμμα ειδίκευσης για τη μεταφορά ραδιενεργού υλικού της Κλάσης 7 πρέπει να είναι, τουλάχιστον:

(a) Ειδικοί κίνδυνοι που σχετίζονται με ιονίζουσα ακτινοβολία.

(b) Ειδικές απαιτήσεις που αφορούν στη συσκευασία, διαχείριση, μικτή φόρτωση και στοίβαγμα ραδιενεργού υλικού.

(c) Ειδικά μέτρα που πρέπει να λαμβάνονται στην περίπτωση ατυχήματος που εμπλέκει ραδιενεργά υλικά.

8.2.2.4 ***Πρόγραμμα αρχικής εκπαίδευσης***

8.2.2.4.1 Η ελάχιστη διάρκεια του θεωρητικού μέρους κάθε αρχικού προγράμματος ή μέρους του περιεκτικού προγράμματος πρέπει να είναι ως εξής:

Βασικό πρόγραμμα	18 μονάδες [5]	διδακτικές
Πρόγραμμα ειδίκευσης για μεταφορά σε δεξαμενές	12 μονάδες [2]	διδακτικές
Πρόγραμμα ειδίκευσης για μεταφορά των ουσιών και ειδών της Κλάσης 1	8 μονάδες	διδακτικές
Πρόγραμμα ειδίκευσης για μεταφορά ραδιενεργού υλικού της Κλάσης 7	8 μονάδες	διδακτικές

8.2.2.4.2 Η συνολική διάρκεια του περιεκτικού προγράμματος μπορεί να καθορίζεται από την αρμόδια αρχή, που πρέπει να τηρεί τη διάρκεια του βασικού προγράμματος και του προγράμματος ειδίκευσης για δεξαμενές, αλλά μπορεί να το συμπληρώνει με βραχύτερα προγράμματα ειδίκευσης για τις Κλάσεις 1 και 7.

8.2.2.4.3 Οι διδακτικές μονάδες προτίθεται να διαρκούν 45 λεπτά.

8.2.2.4.4 Κανονικά, δεν πρέπει να επιτρέπονται περισσότερες από οκτώ διδακτικές μονάδες για κάθε ημέρα του προγράμματος.

8.2.2.4.5 Οι ατομικές πρακτικές ασκήσεις πρέπει να λαμβάνουν χώρα σε σύνδεση με τη θεωρητική εκπαίδευση, και πρέπει τουλάχιστον να καλύπτουν τις πρώτες βοήθειες, την καταπολέμηση της φωτιάς και τι πρέπει να γίνεται σε περίπτωση απρόοπτου συμβάντος ή ατυχήματος.

8.2.2.5 ***Πρόγραμμα ανανεωτικής εκπαίδευσης***

8.2.2.5.1 Τα προγράμματα ανανεωτικής εκπαίδευσης που γίνονται σε τακτικά διαστήματα εξυπηρετούν το σκοπό της ενημέρωσης των οδηγών. Πρέπει να καλύπτουν νέες εξελίξεις σχετικές με τεχνικά και νομικά θέματα και θέματα σχετικά με τις ουσίες.

8.2.2.5.2 Τα ανανεωτικά προγράμματα πρέπει να έχουν ολοκληρωθεί πριν λήξει η περίοδος που αναφέρεται στην 8.2.1.5.

8.2.2.5.3 Η διάρκεια κάθε ανανεωτικού προγράμματος, συμπεριλαμβανομένων ατομικών πρακτικών ασκήσεων, πρέπει να είναι τουλάχιστον δύο ημερών.

8.2.2.5.4 Κανονικά, δεν πρέπει να επιτρέπονται περισσότερες από οκτώ διδακτικές μονάδες για κάθε ημέρα προγράμματος.

8.2.2.6 ***Έγκριση της εκπαίδευσης***

8.2.2.6.1 Τα προγράμματα εκπαίδευσης πρέπει να υπόκεινται σε έγκριση από την αρμόδια αρχή.

8.2.2.6.2 Έγκριση πρέπει να δίνεται μόνο σε σχέση με τις αιτήσεις που υποβάλλονται γραπτώς.

8.2.2.6.3 Τα παρακάτω έγγραφα πρέπει να επισυνάπτονται στις αιτήσεις για έγκριση:

(a) Ένα λεπτομερές πρόγραμμα εκπαίδευσης το οποίο αναφέρει τα διδασκόμενα θέματα και ορίζει το χρονοδιάγραμμα και τις προσχεδιασμένες μεθόδους διδασκαλίας.

---

[5] *Πρόσθετες διδακτικές μονάδες απαιτούνται για πρακτικές ασκήσεις που αναφέρονται στην 8.2.2.4.5 παρακάτω οι οποίες ποικίλουν ανάλογα με τον αριθμό των οδηγών που εκπαιδεύονται.*

(b) Τα προσόντα και τα πεδία δραστηριότητας του διδακτικού προσωπικού.

(c) Πληροφορίες για τις εγκαταστάσεις όπου λαμβάνουν χώρα τα προγράμματα και για τα διδακτικά εγχειρίδια καθώς και για τα διαθέσιμα μέσα για τις πρακτικές ασκήσεις.

(d) Οι όροι συμμετοχής στα προγράμματα, όπως ο αριθμός των συμμετεχόντων.

8.2.2.6.4 Η αρμόδια αρχή πρέπει να οργανώνει την επιτήρηση της εκπαίδευση και των εξετάσεων.

8.2.2.6.5 Η έγκριση πρέπει να χορηγείται γραπτώς από την αρμόδια αρχή ανάλογα με τις παρακάτω συνθήκες:

(a) Η εκπαίδευση πρέπει να γίνεται σύμφωνα με τα έγγραφα αίτησης.

(b) Η αρμόδια αρχή πρέπει να διατηρεί το δικαίωμα αποστολής εξουσιοδοτημένων ατόμων τα οποία θα είναι παρόντα στα προγράμματα εκπαίδευσης και στις εξετάσεις.

(c) Η αρμόδια αρχή πρέπει να ενημερώνεται εγκαίρως για τις ημερομηνίες και τους χώρους κάθε ξεχωριστού προγράμματος εκπαίδευσης.

(d) Η έγκριση μπορεί να ανακληθεί εάν οι όροι της έγκρισης δεν τηρούνται.

8.2.2.6.6 Το έγγραφο έγκρισης πρέπει να καθορίζει εάν τα συγκεκριμένα προγράμματα είναι βασικά ή προγράμματα ειδίκευσης, κι εάν είναι αρχικά ή ανανεωτικά προγράμματα.

8.2.2.6.7 Εάν το εκπαιδευτικό σώμα, αφού έχει εγκριθεί ένα πρόγραμμα εκπαίδευσης, σκοπεύει να κάνει οποιεσδήποτε αλλαγές σε κάποιες λεπτομέρειες σχετικές με την έγκριση, πρέπει να ζητάει άδεια εκ των προτέρων από την αρμόδια αρχή. Αυτό εφαρμόζεται συγκεκριμένα για αλλαγές που αφορούν στο πρόγραμμα εκπαίδευσης.

8.2.2.7 ***Εξετάσεις***

8.2.2.7.1 *Εξετάσεις για το αρχικό βασικό πρόγραμμα*.

8.2.2.7.1.1 Μετά τη συμπλήρωση της βασικής εκπαίδευσης, συμπεριλαμβανομένων των πρακτικών ασκήσεων, μια εξέταση πρέπει να περιλαμβάνεται στο βασικό πρόγραμμα.

8.2.2.7.1.2 Στην εξέταση, ο υποψήφιος πρέπει να αποδείξει ότι έχει τις γνώσεις, την εποπτεία και τα προσόντα για την άσκηση της επαγγελματικής οδήγησης οχημάτων που μεταφέρουν επικίνδυνα εμπορεύματα όπως δίνονται στο βασικό πρόγραμμα εκπαίδευσης.

8.2.2.7.1.3 Για αυτό το σκοπό η αρμόδια αρχή, ή το εξεταστικό σώμα που εγκρίνεται από εκείνη την αρχή, πρέπει να προετοιμάζει έναν κατάλογο ερωτήσεων οι οποίες αναφέρονται στα σημεία που συνοψίζονται στην 8.2.2.3.2. Οι ερωτήσεις στην εξέταση πρέπει να επιλέγονται από αυτόν τον κατάλογο. Οι υποψήφιοι δεν πρέπει να έχουν οποιαδήποτε γνώση για τις ερωτήσεις που επιλέγονται από τον κατάλογο πριν από την εξέταση.

8.2.2.7.1.4 Μπορεί να γίνεται μια μόνη εξέταση για τα περιεκτικά προγράμματα.

8.2.2.7.1.5 Κάθε αρμόδια αρχή πρέπει να επιβλέπει τους τρόπους εξέτασης.

8.2.2.7.1.6 Η εξέταση πρέπει να λαμβάνει τη μορφή γραπτής εξέτασης ή συνδυασμού γραπτής και προφορικής εξέτασης. Κάθε υποψήφιος πρέπει να ερωτάται τουλάχιστον 25 γραπτές ερωτήσεις. Η διάρκεια της εξέτασης πρέπει να είναι τουλάχιστον 45 λεπτά. Οι ερωτήσεις μπορούν να ποικίλουν σε βαθμό δυσκολίας και να έχουν διαφορετική βαρύτητα.

8.2.2.7.2 *Εξετάσεις για αρχικά προγράμματα ειδίκευσης για μεταφορά σε δεξαμενές ή για μεταφορά εκρηκτικών ουσιών και ειδών ή ραδιενεργού υλικού.*

8.2.2.7.2.1 Αφού έχει περάσει την εξέταση στο βασικό πρόγραμμα και αφού έχει παρακολουθήσει το πρόγραμμα ειδίκευσης για μεταφορά σε δεξαμενές ή για τη μεταφορά εκρηκτικού ή ραδιενεργού υλικού, πρέπει να επιτρέπεται στον υποψήφιο να λαμβάνει μέρος στην αντίστοιχη εξέταση.

8.2.2.7.2.2 Αυτή η εξέταση πρέπει να γίνεται και να επιβλέπεται στην ίδια βάση όπως στην 8.2.2.7.1.

8.2.2.7.2.3 Τουλάχιστον 15 ερωτήσεις πρέπει να ερωτώνται σχετικά με κάθε πρόγραμμα ειδίκευσης.

8.2.2.7.3 *Εξετάσεις για ανανεωτικά προγράμματα*

8.2.2.7.3.1 Αφού έχει παρακολουθήσει ένα ανανεωτικό πρόγραμμα εκπαίδευσης πρέπει να επιτρέπεται στον υποψήφιο να λαμβάνει μέρος στην αντίστοιχη εξέταση.

8.2.2.7.3.2 Η εξέταση πρέπει να γίνεται και να επιβλέπεται στην ίδια βάση όπως τίθεται στην 8.2.2.7.1.

8.2.2.7.3.3 Τουλάχιστον 15 ερωτήσεις πρέπει να ερωτώνται σχετικά με το ανανεωτικό πρόγραμμα εκπαίδευσης.

8.2.2.8 ***Πιστοποιητικό εκπαίδευσης οδηγών***

8.2.2.8.1 Σύμφωνα με την 8.2.1.8, το πιστοποιητικό πρέπει να εκδίδεται:

(a) Μετά τη συμπλήρωση ενός βασικού προγράμματος εκπαίδευσης, εφόσον ο υποψήφιος έχει επιτυχώς περάσει την εξέταση σύμφωνα με την 8.2.2.7.1.

(b) Εάν ισχύει, μετά από τη συμπλήρωση ενός προγράμματος ειδίκευσης για μεταφορά σε δεξαμενές ή μεταφορά εκρηκτικών ουσιών ή ειδών ή ραδιενεργού υλικού, ή μετά από την απόκτηση των γνώσεων που αναφέρονται στις ειδικές διατάξεις S1 και S11 στο Κεφάλαιο 8.5, εφόσον ο υποψήφιος έχει επιτυχώς περάσει μια εξέταση σύμφωνα με την 8.2.2.7.2.

8.2.2.8.2 Το πιστοποιητικό πρέπει να ανανεώνεται εάν ο υποψήφιος προσκομίσει απόδειξη της συμμετοχής του σ' ένα ανανεωτικό πρόγραμμα σύμφωνα με την 8.2.1.5 και εάν έχει επιτυχώς περάσει μια εξέταση σύμφωνα με την 8.2.2.7.3.

8.2.2.8.3 Το πιστοποιητικό πρέπει να έχει τη μορφή του παρακάτω πρότυπου. Προτείνεται το σχήμα να είναι το ίδιο με την Ευρωπαϊκή εθνική άδεια οδήγησης, να είναι δηλαδή Α7 (105 χιλ. x 74 χιλ.), ή ένα διπλό φύλλο που μπορεί να διπλωθεί σ' αυτό το σχήμα.

Πρότυπο πιστοποιητικού

1

ADR - ΠΙΣΤΟΠΟΙΗΤΙΚΟ ΕΚΠΑΙΔΕΥΣΗΣ για ΟΔΗΓΟΥΣ ΟΧΗΜΑΤΩΝ ΠΟΥ ΜΕΤΑΦΕΡΟΥΝ ΕΠΙΚΙΝΔΥΝΑ ΕΜΠΟΡΕΥΜΑΤΑ
σε δεξαμενές 1/ εκτός από δεξαμενές 1/

Αριθμ. Πιστοποιητικού .....

Διακριτικό σήμα της εκδίδουσας Αρχής .....

Ισχύει για Κλάση(εις) [1, 2]

σε δεξαμενές	εκτός από δεξαμενές
1	1
2	2
3	3
4.1, 4.2, 4.3	4.1, 4.2, 4.3
5.1, 5.2	5.1, 5.2
6.1, 6.2	6.1, 6.2
7	7
8	8
9	9

έως (ημερομηνία) [3] .....

[1] Διαγράψτε ό,τι δεν ισχύει.
[2] για επέκταση σε άλλες Κλάσεις, βλέπε σελίδα 3.
[3] για ανανέωση, βλέπε σελίδα 2.

2

Επώνυμο .....

Όνομα(τα) .....

Ημερομηνία γέννησης ..... Εθνικότητα .....

Υπογραφή κατόχου .....

Εκδίδεται από .....

Ημερομηνία .....

Υπογραφή [4].....

Ανανεώνεται έως .....

Από .....

Ημερομηνία .....

Υπογραφή [4] .....

[4] και/ή σφραγίδα της εκδίδουσας αρχής.

3

ΕΠΕΚΤΕΙΝΕΤΑΙ ΓΙΑ ΤΙΣ ΚΛΑΣΕΙΣ [5]

σε δεξαμενές
1
2
3 Ημερομηνία .....
4.1, 4.2, 4.3
5.1, 5.2 Υπογραφή και/ή σφραγίδα
6.1, 6.2 .....
7
8
9

εκτός από δεξαμενές
1
2
3 Ημερομηνία .....
4.1, 4.2, 4.3
5.1, 5.2 Υπογραφή και/ή σφραγίδα
6.1, 6.2 .....
7
8
9

[5] Διαγράψτε ό,τι δεν ισχύει.

4

Μόνο για εθνικούς κανονισμούς

8.2.3 Εκπαίδευση ατόμων, εκτός των οδηγών που φέρουν πιστοποιητικό σύμφωνα με τα αναφερόμενα στην 8.2.1, τα οποία εμπλέκονται στην οδική μεταφορά επικίνδυνων εμπορευμάτων

Άτομα των οποίων τα καθήκοντα αφορούν στην οδική μεταφορά επικίνδυνων εμπορευμάτων πρέπει να έχουν λάβει εκπαίδευση στις απαιτήσεις που διέπουν τη μεταφορά τέτοιων εμπορευμάτων κατάλληλη για τις υπευθυνότητες και τα καθήκοντά τους σύμφωνα με το Κεφάλαιο 1.3. Αυτή η απαίτηση πρέπει να ισχύει για άτομα τέτοια όπως προσωπικό που έχει προσληφθεί από το χειριστή του οχήματος ή τον αποστολέα, προσωπικό που φορτώνει ή εκφορτώνει επικίνδυνα εμπορεύματα, προσωπικό σε μεταφορικά ή ναυτιλιακά πρακτορεία και οδηγοί οχημάτων, εκτός αυτών που φέρουν πιστοποιητικό σύμφωνα με την 8.2.1, οι οποίοι εμπλέκονται στην οδική μεταφορά επικίνδυνων εμπορευμάτων.

ΚΕΦΑΛΑΙΟ 8.3

ΔΙΑΦΟΡΕΣ ΑΠΑΙΤΗΣΕΙΣ ΠΟΥ ΙΣΥΟΥΝ ΓΙΑ ΤΟ ΠΛΗΡΩΜΑ ΤΟΥ ΟΧΗΜΑΤΟΣ

8.3.1 Επιβάτες

Εκτός από τα μέλη που αποτελούν το πλήρωμα του οχήματος, κανείς επιβάτης δεν μπορεί να μεταφέρεται σε μονάδες μεταφοράς που μεταφέρουν επικίνδυνα εμπορεύματα.

8.3.2 Χρήση συσκευών καταπολέμησης της φωτιάς

Τα μέλη του πληρώματος του οχήματος πρέπει να γνωρίζουν πώς να χρησιμοποιούν τις συσκευές καταπολέμησης της φωτιάς.

8.3.3 Απαγόρευση ανοίγματος κόλων

Ο οδηγός ή ο βοηθός του οδηγού δεν μπορεί να ανοίξει ένα κόλο που περιέχει επικίνδυνα εμπορεύματα.

8.3.4 Φορητές συσκευές φωτισμού

Η φορητή συσκευή φωτισμού που χρησιμοποιείται δεν πρέπει να έχει οποιαδήποτε μεταλλική επιφάνεια που μπορεί να παράγει σπινθήρες.

8.3.5 Απαγόρευση καπνίσματος

Το κάπνισμα πρέπει να απαγορεύεται κατά τη διάρκεια των διαδικασιών διαχείρισης κοντά στα οχήματα και μέσα στα οχήματα.

8.3.6 Λειτουργία της μηχανής κατά τη διάρκεια της φόρτωσης ή εκφόρτωσης

Εκτός όπου η μηχανή πρέπει να χρησιμοποιείται για τη λειτουργία των αντλιών ή άλλων συσκευών για τη φόρτωση ή εκφόρτωση του οχήματος και οι νόμοι της χώρας στην οποία το όχημα λειτουργεί επιτρέπουν τέτοια χρήση, η μηχανή πρέπει να είναι σβηστή κατά τη διάρκεια των διαδικασιών φόρτωσης και εκφόρτωσης.

8.3.7 Χρήση των φρένων στάθμευσης και των φορητών τροχοπεδών

Κανένα όχημα που μεταφέρει επικίνδυνα εμπορεύματα δεν μπορεί να σταθμεύει χωρίς τη χρήση φρένων στάθμευσης. Ρυμουλκούμενα που δεν διαθέτουν συσκευές πέδησης θα ακινητοποιούνται με την τοποθέτηση τουλάχιστον μιας φορητής τροχοπέδης όπως περιγράφεται στην 8.1.5.2.

8.3.8 Χρήση καλωδίων

Στην περίπτωση που μία μονάδα μεταφοράς είναι εφοδιασμένη με σύστημα πέδησης ABS (αντιμπλοκαριστικό σύστημα φρεναρίσματος), που αποτελείται από αυτοκινούμενο όχημα και ένα O_3 ή O_4 ρυμουλκούμενο, ή συνδέσεις που αναφέρονται στην παράγραφο 9.2.2.6.3 θα συνδέουν το ρυμουλκό και το ρυμουλκούμενο πάντοτε κατά τη διάρκεια της μεταφοράς.

ΚΕΦΑΛΑΙΟ 8.4

ΑΠΑΙΤΗΣΕΙΣ ΠΟΥ ΑΦΟΡΟΥΝ ΣΤΗΝ ΕΠΙΤΗΡΗΣΗ ΟΧΗΜΑΤΩΝ

8.4.1. Οχήματα που μεταφέρουν επικίνδυνα εμπορεύματα στις ποσότητες που εμφανίζονται στις ειδικές διατάξεις S1 (6) και S14 έως S24 του Κεφαλαίου 8.5 για μια δεδομένη ουσία σύμφωνα με τη Στήλη (19) του Πίνακα Α του Κεφαλαίου 3.2, πρέπει να επιβλέπονται ή αλλιώς μπορούν να σταθμεύουν, χωρίς επίβλεψη, σ' έναν ασφαλή σταθμό ή σε ασφαλείς εργοστασιακές εγκαταστάσεις. Εάν τέτοιες εγκαταστάσεις δεν είναι διαθέσιμες, το όχημα, αφού ασφαλιστεί κατάλληλα, μπορεί να σταθμεύσει σε απομονωμένη θέση σύμφωνα με τις απαιτήσεις των (a), (b) ή (c) παρακάτω:

(a) Ένα όχημα σταθμεύει επιβλεπόμενο από φύλακα που έχει ενημερωθεί για τη φύση του φορτίου και για το πού βρίσκεται ο οδηγός.

(b) Ένα δημόσιο ή ιδιωτικό όχημα σταθμεύει όπου το όχημα δεν είναι πιθανό να πάθει φθορά από άλλα οχήματα, ή

(c) σ' ένα κατάλληλο ανοιχτό χώρο μακριά από δημόσιες λεωφόρους και από κατοικίες, όπου συνήθως δεν περνάει ή δεν συγκεντρώνεται κοινό.

Οι εγκαταστάσεις στάθμευσης που επιτρέπονται στο (b) πρέπει να χρησιμοποιούνται μόνο εάν εκείνες που περιγράφονται στο (a) δεν είναι διαθέσιμες, και εκείνες που περιγράφονται στο (c) μπορούν να χρησιμοποιούνται μόνο εάν οι εγκαταστάσεις που περιγράφονται στα (a) και (b) δεν είναι διαθέσιμες.

8.4.2 Έμφορτα MEMUs θα επιβλέπονται ή εναλλακτικά μπορούν να σταθμεύουν, χωρίς επίβλεψη, σε ένα ασφαλή σταθμό ή ασφαλή χώρο του εργοστασίου. Κενά, μη καθαρισμένα MEMUs εξαιρούνται από αυτή την απαίτηση.

ΚΕΦΑΛΑΙΟ 8.5

ΠΡΟΣΘΕΤΕΣ ΑΠΑΙΤΗΣΕΙΣ ΠΟΥ ΣΧΕΤΙΖΟΝΤΑΙ ΜΕ ΣΥΓΚΕΚΡΙΜΕΝΕΣ ΚΛΑΣΕΙΣ ή ΟΥΣΙΕΣ

Επιπλέον των απαιτήσεων των Κεφαλαίων 8.1 έως 8.4, όταν γίνεται αναφορά σ' αυτές στη Στήλη (19) του Πίνακα Α του Κεφαλαίου 3.2, οι παρακάτω απαιτήσεις πρέπει να ισχύουν για τη μεταφορά των συγκεκριμένων ουσιών ή ειδών. Στην περίπτωση αντίθεσης με τις απαιτήσεις των Κεφαλαίων 8.1 έως 8.4, οι απαιτήσεις αυτού του Κεφαλαίου πρέπει να έχουν προτεραιότητα.

S1: Πρόσθετες απαιτήσεις που αφορούν στη μεταφορά εκρηκτικών ουσιών και ειδών (Κλάση 1)

(1) ***Ειδική εκπαίδευση των οδηγών***

(a) Οι απαιτήσεις της 8.2.1 πρέπει να ισχύουν για τους οδηγούς οχημάτων που μεταφέρουν ουσίες ή είδη της Κλάσης 1, εκτός από ουσίες και είδη της Υποδιαίρεσης 1.4, ομάδας συμβατότητας S.

(b) Οδηγοί οχημάτων που μεταφέρουν ουσίες ή είδη της Κλάσης 1 πρέπει να παρακολουθούν ένα πρόγραμμα εκπαίδευσης ειδίκευσης που καλύπτει τουλάχιστον τα θέματα που ορίζονται στην 8.2.2.3.4, εκτός από ουσίες και είδη της Υποδιαίρεσης 1.4, ομάδας συμβατότητας S.

(c) Εάν, σύμφωνα με τους άλλους κανονισμούς που ισχύουν στη χώρα ενός κράτους μέλους, ο οδηγός έχει παρακολουθήσει ισοδύναμη εκπαίδευση υπό διαφορετικό καθεστώς ή για διαφορετικό σκοπό, καλύπτοντας τα θέματα που αναφέρονται στο (b), το πρόγραμμα ειδίκευσης μπορεί να παραλείπεται συνολικά ή μερικά.

(2) ***Εγκεκριμένος υπεύθυνος***

Εάν οι εθνικοί κανονισμοί έτσι ορίζουν, η αρμόδια αρχή μιας χώρας κράτους μέλους που υπόκειται στην παρούσα Συμφωνία μπορεί να απαιτήσει ένας εγκεκριμένος υπεύθυνος να μεταφέρεται στο όχημα με έξοδα του μεταφορέα.

(3) ***Απαγόρευση καπνίσματος, φωτιάς και γυμνής φλόγας***

Το κάπνισμα, η χρήση φωτιάς ή γυμνής φλόγας πρέπει να απαγορεύεται πάνω σε οχήματα που μεταφέρουν ουσίες και είδη της Κλάσης 1, κοντά τους και κατά τη διάρκεια της φόρτωσης και εκφόρτωσης αυτών των ουσιών και ειδών.

(4) ***Χώροι φόρτωσης και εκφόρτωσης***

(a) Η φόρτωση ή η εκφόρτωση των ουσιών και ειδών της Κλάσης 1 δεν πρέπει να λαμβάνει χώρα σε δημόσιο χώρο σε κατοικημένη περιοχή χωρίς ειδική άδεια από τις αρμόδιες αρχές.

(b) Η φόρτωση ή η εκφόρτωση των ουσιών και ειδών της Κλάσης 1 σ' ένα δημόσιο χώρο άλλον από κατοικημένη περιοχή χωρίς προηγούμενη ενημέρωση επ' αυτού προς τις αρμόδιες αρχές πρέπει να απαγορεύεται, εκτός εάν οι διαδικασίες είναι επειγόντως απαραίτητες για λόγους ασφάλειας.

(c) Εάν, για οποιονδήποτε λόγο, οι διαδικασίες διαχείρισης πρέπει να γίνουν σε δημόσιο χώρο, τότε οι ουσίες και τα είδη διαφορετικών τύπων πρέπει να ξεχωρίζονται σύμφωνα με τις ετικέτες.

(d) Όταν οχήματα που μεταφέρουν ουσίες και είδη της Κλάσης 1 είναι υποχρεωμένα να σταματήσουν για λειτουργίες φόρτωσης ή εκφόρτωσης σε δημόσιο χώρο, πρέπει να είναι διατηρείται μια απόσταση τουλάχιστον 50 μέτρων μεταξύ των σταθμευμένων οχημάτων.

(5) ***Φάλαγγα οχημάτων***

(a) Όταν οχήματα που μεταφέρουν ουσίες και είδη της Κλάσης 1 ταξιδεύουν σε φάλαγγα, πρέπει να διατηρείται μια απόσταση όχι μικρότερη από 50 μέτρων μεταξύ κάθε μονάδας μεταφοράς και της επόμενης.

(b) Η αρμόδια αρχή μπορεί να θέσει κανόνες για την τάξη ή τη σύνθεση της φάλαγγας.

(6) ***Επιτήρηση οχημάτων***

Οι απαιτήσεις του Κεφαλαίου 8.4 πρέπει να ισχύουν μόνο όταν ουσίες και είδη της Κλάσης 1 με συνολική μάζα εκρηκτικής ουσίας μεγαλύτερης των ορίων που ορίζονται κατωτέρω μεταφέρονται σ' ένα όχημα.

Υποδιαίρεση 1.1:	0 κιλά
Υποδιαίρεση 1.2:	0 κιλά
Υποδιαίρεση 1.3, ομάδα συμβατότητας C:	0 κιλά
Υποδιαίρεση 1.3, άλλες εκτός της ομάδας συμβατότητας C:	50 κιλά
Υποδιαίρεση 1.4, άλλες εκτός από τις παρακάτω:	50 κιλά
Υποδιαίρεση 1.5:	0 κιλά
Υποδιαίρεση 1.6:	50 κιλά
Ουσίες και είδη της Υποδιαίρεσης 1.4 που ανήκουν στους αριθμούς UN 0104, 0237, 0255, 0267, 0289, 0361, 0365, 0366, 0440, 0441, 0455, 0456 και 0500	0 κιλά

Για μικτά φορτία το χαμηλότερο όριο που έχει εφαρμογή σε οιαδήποτε εκ των ουσιών ή ειδών που μεταφέρονται θα χρησιμοποιείται για ολόκληρο το φορτίο.

Επιπλέον, αυτές οι ουσίες και τα είδη πρέπει να επιβλέπονται συνεχώς για την αποφυγή οποιασδήποτε δολιοφθοράς και την ειδοποίηση του οδηγού και των αρμόδιων αρχών στην περίπτωση απώλειας ή φωτιάς.

Εξαιρούνται οι κενές ακαθάριστες συσκευασίες.

(7) ***Κλείδωμα των οχημάτων***

Οι πόρτες και τα άκαμπτα καλύμματα στα διαμερίσματα φόρτωσης των οχημάτων ΕΧ/ΙΙ και όλα τα ανοίγματα στα διαμερίσματα των οχημάτων ΕΧ/ΙΙΙ που μεταφέρουν ουσίες και έιδη της Κλάσης 1 θα κλειδώνονται κατά τη διάρκεια της μεταφοράς, εκτός από την περίοδο φόρτωσης και εκφόρτωσης.

S2: **Πρόσθετες απαιτήσεις που αφορούν στη μεταφορά εύφλεκτων υγρών ή αερίων**

(1) ***Φορητός φανός***

Στα διαμερίσματα των κλειστών οχημάτων που μεταφέρουν υγρά με σημείο ανάφλεξης όχι μεγαλύτερο από 61 °C ή εύφλεκτες ουσίες ή είδη της Κλάσης 2, δεν πρέπει να μπαίνουν

άτομα που μεταφέρουν σκεύη και φορητές συσκευές φωτισμού άλλες από εκείνες που είναι σχεδιασμένες και κατασκευασμένες ώστε να μην μπορούν να αναφλέξουν οποιουσδήποτε εύφλεκτους ατμούς ή αέρια τα οποία μπορεί να έχουν εισχωρήσει στο εσωτερικό του οχήματος.

(2) ***Λειτουργία θερμαντήρων καύσης κατά τη διάρκεια της φόρτωσης ή εκφόρτωσης***

Η λειτουργία θερμαντήρων καύσης οχημάτων Τύπου FL (βλέπε Μέρος 9) απαγορεύεται κατά τη διάρκεια της φόρτωσης και εκφόρτωσης και στους χώρους φόρτωσης.

(3) ***Προφυλάξεις έναντι ηλεκτροστατικών φορτίων***

Στην περίπτωση οχημάτων Τύπου FL (βλέπε Μέρος 9), πρέπει να γίνεται καλή ηλεκτρική σύνδεση από το αμάξωμα του οχήματος στο έδαφος πριν από την πλήρωση ή το άδειασμα των δεξαμενών. Επιπλέον, ο ρυθμός πλήρωσης πρέπει να περιορίζεται.

S3: **Ειδικές διατάξεις που αφορούν στη μεταφορά μολυσματικών ουσιών**

Για μονάδες μεταφοράς που μεταφέρουν επικίνδυνες ουσίες της Κλάσης 6.2, οι απαιτήσεις των 8.1.4.1 (b) και 8.3.4 δεν ισχύουν.

S4: **Πρόσθετες απαιτήσεις που αφορούν στη μεταφορά υπό ελεγχόμενες θερμοκρασίες**

Η διατήρηση της προβλεπόμενης θερμοκρασίας είναι ουσιώδης για την ασφαλή μεταφορά. Γενικά, πρέπει να υπάρχουν:

- διεξοδική επιθεώρηση της μονάδας μεταφοράς πριν από τη φόρτωση,
- οδηγίες προς το μεταφορέα για τη λειτουργία του συστήματος ψύξης, συμπεριλαμβανομένου ενός καταλόγου προμηθευτών ψυκτικού υγρού που είναι διαθέσιμοι καθ' οδόν,
- διαδικασίες που πρέπει να ακολουθούνται στην περίπτωση απώλειας του ελέγχου,
- τακτική παρακολούθηση των θερμοκρασιών λειτουργίας, και
- διαθεσιμότητα εφεδρικού συστήματος ψύξης ή ανταλλακτικών.

Η θερμοκρασία του χώρου αέρα μέσα στη μονάδα μεταφοράς πρέπει να μετράται από δύο ανεξάρτητους αισθητήρες και η έξοδος πρέπει να καταγράφεται έτσι ώστε οι αλλαγές της θερμοκρασίας να είναι άμεσα ανιχνεύσιμες.

Η θερμοκρασία πρέπει να είναι ελέγχεται κάθε τέσσερις έως έξι ώρες και να καταγράφεται.

Εάν η θερμοκρασία ελέγχου ξεπεραστεί κατά τη διάρκεια της μεταφοράς, πρέπει να αρχίζει μια διαδικασία συναγερμού που περιλαμβάνει τις οποιεσδήποτε απαραίτητες επισκευές στον εξοπλισμό ψύξης ή αύξηση της ποσότητας του ψυκτικού (π.χ. με προσθήκη υγρού ή στερεού ψυκτικού). Πρέπει επίσης να γίνονται συχνός έλεγχος της θερμοκρασίας και προετοιμασίες για την εκτέλεση των διαδικασιών κινδύνου. Εάν η θερμοκρασία φθάσει τη θερμοκρασία κινδύνου (βλέπε επίσης 2.2.41.1.17 και 2.2.52.1.15 έως 2.2.52.1.18), οι διαδικασίες κινδύνου πρέπει να τίθενται λειτουργία.

ΣΗΜΕΙΩΣΗ: *Η απαίτηση S4 δεν εφαρμόζεται σε ουσίες που αναφέρονται στην 3.1.2.6 όταν ουσίες σταθεροποιούνται από την προσθήκη χημικών ανασταλτικών τέτοιων ώστε το σημείο SADT (θερμοκρασία αυτο-επιταχυνόμενης αποσύνθεσης) είναι μεγαλύτερο των 50 °C. Σε αυτή την περίπτωση, έλεγχος θερμοκρασίας μπορεί να απαιτείται κάτω από συνθήκες μεταφοράς όπου η θερμοκρασία μπορεί να υπερβεί τους 55 °C.*

S5: **Ειδικές διατάξεις κοινές για μεταφορά ραδιενεργού υλικού της Κλάσης 7 σε εξαιρούμενα κόλα (UN Αριθμ. 2908, 2909, 2910 και 2911) μόνο**

Οι απαιτήσεις των γραπτών οδηγιών των 8.1.2.1 (b) και των 8.2.1, 8.3.1 και 8.3.4 δεν ισχύουν.

S6: **Ειδικές διατάξεις κοινές για τη μεταφορά ραδιενεργού υλικού της Κλάσης 7 εκτός αυτών σε εξαιρούμενα κόλα**

Οι διατάξεις του 8.3.1 δεν ισχύουν για οχήματα που μεταφέρουν μόνο κόλα, υπερσυσκευασίες ή εμπορευματοκιβώτια που φέρουν ετικέτες της κατηγορίας Ι-ΛΕΥΚΗ.

Οι διατάξεις της 8.3.4 δεν ισχύουν εφόσον δεν υπάρχει δευτερογενής κίνδυνος.

Άλλες πρόσθετες απαιτήσεις ή ειδικές διατάξεις

S7: *(Διεγράφη)*

S8: Όταν μια μονάδα μεταφοράς είναι φορτωμένη με περισσότερα από 2 000 κιλά αυτών των ουσιών, δεν πρέπει να γίνονται κατά το δυνατόν στάσεις για συντήρηση κοντά σε κατοικημένες περιοχές ή σε πολυσύχναστες περιοχές. Μεγαλύτερη στάση κοντά σε τέτοιες περιοχές επιτρέπονται μόνο με τη συγκατάθεση των αρμόδιων αρχών.

S9: Κατά τη διάρκεια της μεταφοράς αυτών των ουσιών, δεν πρέπει να γίνονται κατά το δυνατόν στάσεις για συντήρηση κοντά σε κατοικημένες περιοχές ή σε πολυσύχναστες περιοχές. Μεγαλύτερη στάση κοντά σε τέτοιες περιοχές επιτρέπονται μόνο με τη συγκατάθεση των αρμόδιων αρχών.

S10: Κατά τη διάρκεια της περιόδου από τον Απρίλιο έως τον Οκτώβριο, όταν ένα όχημα είναι σταθμευμένο, τα κόλα πρέπει, εάν έτσι απαιτεί η νομοθεσία της χώρας στην οποία σταθμεύει το όχημα, να είναι αποτελεσματικά προστατευμένα έναντι της δράσης του ήλιου, π.χ. με καλύμματα τοποθετημένα όχι λιγότερο από 20 εκ. πάνω από το φορτίο.

S11: (1) Πρέπει να ισχύουν οι απαιτήσεις της 8.2.1.

(2) Οι οδηγοί πρέπει να παρακολουθούν ένα εκπαιδευτικό πρόγραμμα ειδίκευσης που καλύπτει τουλάχιστον τα θέματα που ορίζονται στην 8.2.2.3.5.

(3) Εάν, σύμφωνα με τους άλλους κανονισμούς που ισχύουν στη χώρα ενός κράτους μέλους, ο οδηγός έχει παρακολουθήσει ισοδύναμη εκπαίδευση υπό διαφορετικό καθεστώς ή για διαφορετικό σκοπό, καλύπτοντας τα θέματα που αναφέρονται στο (2), το πρόγραμμα ειδίκευσης μπορεί να παραλείπεται συνολικά ή μερικά.

S12: Εάν ο συνολικός αριθμός κόλων με ραδιενεργό υλικό που μεταφέρονται δεν υπερβαίνει τα 10, και το άθροισμα των δεικτών μεταφοράς δεν υπερβαίνει το 3, δεν απαιτείται να εφαρμόζεται η ειδική διάταξη S11. Πάντως, οι οδηγοί πρέπει τότε να λαμβάνουν κατάλληλη εκπαίδευση, ανάλογη με και κατάλληλη για τα καθήκοντά τους, με την οποία θα αποκτούν επίγνωση των κινδύνων από ακτινοβολία κατά τη μεταφορά ραδιενεργού υλικού. Μια τέτοια εκπαίδευση ενημέρωσης πρέπει να επιβεβαιώνεται με πιστοποιητικό που διατίθεται από τον εργοδότη τους.

S13: Όταν μια αποστολή δεν μπορεί να παραδοθεί, πρέπει να τοποθετείται σε ασφαλή χώρο, πρέπει να ειδοποιείται το ταχύτερο δυνατόν η αρμόδια αρχή και να ζητούνται απ' αυτήν οδηγίες για τις περαιτέρω ενέργειες.

S14: Οι διατάξεις του Κεφαλαίου 8.4 που αφορούν στην επιτήρηση των οχημάτων πρέπει να ισχύουν όταν για οχήματα που μεταφέρουν οιαδήποτε ποσότητα αυτών των ουσιών.

S15: Οι διατάξεις του Κεφαλαίου 8.4 που αφορούν στην επιτήρηση των οχημάτων θα ισχύουν για οχήματα που μεταφέρουν οιαδήποτε ποσότητα αυτών των ουσιών. Πάντως, οι διατάξεις του Κεφαλαίου 8.4 δεν απαιτείται να εφαρμόζονται όταν το φορτωμένο διαμέρισμα είναι κλειδωμένο ή τα κόλα που μεταφέρονται είναι με άλλον τρόπο προστατευμένα έναντι οποιασδήποτε αντικανονικής εκφόρτωσης.

S16: Οι διατάξεις του Κεφαλαίου 8.4 που αφορούν στην επιτήρηση των οχημάτων πρέπει να εφαρμόζονται όταν η συνολική μάζα αυτών των ουσιών στο όχημα υπερβαίνει τα 500 κιλά.

Επιπλέον, οχήματα που μεταφέρουν περισσότερο από 500 κιλά αυτών των ουσιών πρέπει να υπόκεινται συνεχώς σε επιτήρηση για την αποφυγή οποιασδήποτε δολιοφθοράς και να ειδοποιείται ο οδηγός και οι αρμόδιες αρχές στην περίπτωση απώλειας ή φωτιάς.

S17: Οι διατάξεις του Κεφαλαίου 8.4 που αφορούν στην επιτήρηση των οχημάτων πρέπει να εφαρμόζονται όταν η συνολική μάζα αυτών των ουσιών στο όχημα υπερβαίνει τα 1000 κιλά.

S18: Οι διατάξεις του Κεφαλαίου 8.4 που αφορούν στην επιτήρηση των οχημάτων πρέπει να εφαρμόζονται όταν η συνολική μάζα τέτοιων ουσιών στο όχημα υπερβαίνει τα 2 000 κιλά.

S19: Οι διατάξεις του Κεφαλαίου 8.4 που αφορούν στην επιτήρηση των οχημάτων πρέπει να εφαρμόζονται όταν η συνολική μάζα τέτοιων ουσιών στο όχημα υπερβαίνει τα 5 000 κιλά.

S20: Οι διατάξεις του Κεφαλαίου 8.4 που αφορούν στην επιτήρηση των οχημάτων θα εφαρμόζονται όταν η συνολική μάζα ή ο όγκος αυτών των ουσιών στο όχημα υπερβαίνει τα 10.000 κιλά ως συσκευασμένα εμπορεύματα των 3.000 λίτρων σε δεξαμενές.

S21: Οι διατάξεις του Κεφαλαίου 8.4 που αφορούν στην επιτήρηση των οχημάτων πρέπει να εφαρμόζονται σε όλο το υλικό, ανεξαρτήτως μάζας. Επιπλέον, αυτά τα εμπορεύματα πρέπει να υπόκεινται συνεχώς σε επιτήρηση για την αποφυγή οποιασδήποτε δολιοφθοράς και να ειδοποιείται ο οδηγός και οι αρμόδιες αρχές στην περίπτωση απώλειας ή φωτιάς. Πάντως, οι διατάξεις του Κεφαλαίου 8.4 δεν απαιτείται να εφαρμόζονται όπου:

(a) Το φορτωμένο διαμέρισμα είναι κλειδωμένο και τα κόλα που μεταφέρονται είναι αλλιώς ασφαλισμένα έναντι αντικανονικής εκφόρτωσης, και

(b) Ο ρυθμός δόσης δεν υπερβαίνει τα 5μSv/h σε οποιοδήποτε προσβάσιμο σημείο στην εξωτερική επιφάνεια του οχήματος.

S22: Οι διατάξεις του Κεφαλαίου 8.4 που αφορούν στην επιτήρηση των οχημάτων θα εφαρμόζονται όταν η συνολική μάζα ή ο όγκος αυτών των ουσιών στο όχημα υπερβαίνει τα 5.000 κιλά ως συσκευασμένα εμπορεύματα ή άνω των 3.000 λίτρων σε δεξαμενές.

S23: Οι διατάξεις του Κεφαλαίου 8.4 που αφορούν στην επιτήρηση των οχημάτων θα εφαρμόζονται όταν αυτή η ουσία μεταφέρεται χύμα ή σε δεξαμενές και όταν η συνολική μάζα ή ο όγκος στο όχημα υπερβαίνει τα 3.000 κιλά ή τα 3.000 λίτρα, ανάλογα.

S24: Οι διατάξεις του Κεφαλαίου 8.4 που αφορούν στην επιτήρηση των οχημάτων θα εφαρμόζονται όταν η συνολική μάζα αυτών των ουσιών στο όχημα υπερβαίνει τα 100 κιλά.

ΚΕΦΑΛΑΙΟ 8.6

ΠΕΡΙΟΡΙΣΜΟΙ ΔΙΕΛΕΥΣΗΣ ΟΧΗΜΑΤΩΝ ΜΕΤΑΦΟΡΑΣ ΕΠΙΚΙΝΔΥΝΩΝ ΕΜΠΟΡΕΥΜΑΤΩΝ ΑΠΟ ΟΔΙΚΕΣ ΣΗΡΑΓΓΕΣ

8.6.1 Γενικές διατάξεις

Οι διατάξεις του παρόντος Κεφαλαίου εφαρμόζονται όταν η διέλευση των οχημάτων από οδικές σήραγγες περιορίζεται σύμφωνα με την 1.9.5.

ΣΗΜΕΙΩΣΗ: *Περιορισμοί μη σύμφωνοι με την 1.9.5 μπορεί να εφαρμόζονται μέχρι τις 31 Δεκεμβρίου 2009 (βλ. 1.6.1.12).*

8.6.2 Πινακίδες και σήματα που κατευθύνουν την διέλευση οχημάτων που μεταφέρουν επικίνδυνα εμπορεύματα

Η κατηγορία σήραγγας, η οποία προσδιορίζεται σύμφωνα με την 1.9.5.1 από την αρμόδια αρχή σε οδική σήραγγα με σκοπό τον περιορισμό διέλευσης οχημάτων που μεταφέρουν επικίνδυνα εμπορεύματα , θα δηλώνεται ως ακολούθως, μέσω πινακίδων και σημάτων:

Πινακίδα και Σήμα	Κατηγορία Σήραγγας
Καμμία ένδειξη	Κατηγορία Σήραγγας A
Πινακίδα και πρόσθετος πίνακας με ένδειξη το γράμμα B	Κατηγορία Σήραγγας B
Πινακίδα και πρόσθετος πίνακας με ένδειξη το γράμμα C	Κατηγορία Σήραγγας C
Πινακίδα και πρόσθετος πίνακας με ένδειξη το γράμμα D	Κατηγορία Σήραγγας D
Πινακίδα και πρόσθετος πίνακας με ένδειξη το γράμμα E	Κατηγορία Σήραγγας E

8.6.3 Κωδικοί περιορισμού σήραγγας

8.6.3.1 Οι περιορισμοί για τη μεταφορά συγκεκριμένων επικινδύνων εμπορευμάτων μέσα από σήραγγες είναι βασισμένοι στον κωδικό περιορισμού σήραγγας των αγαθών αυτών, ο οποίος εμφανίζεται στη Στήλη (15) του Πίνακα Α, Κεφ. 3.2. Οι κωδικοί περιορισμού σήραγγας είναι τοποθετημένοι μέσα σε αγκύλες στο τέλος της κυψέλης. Όταν το σημείο (-) εμφανίζεται αντί κάποιου κωδικού περιορισμού, οι σχετικές ύλες δεν έχουν περιορισμούς διέλευσης από σήραγγα. Παρ' όλα αυτά, οι περιορισμοί διέλευσης από σήραγγες για τις επικίνδυνες ύλες με UN 2919 και UN 3331 δύναται να είναι μέρος ενός ειδικού διακανονισμού, εγκεκριμένου από την (τις) αρμόδια(ες) αρχή (ές), επί τη βάση της 1.7.4.2.

8.6.3.2 Όταν μια μεταφορική μονάδα περιέχει επικίνδυνες ύλες με διαφορετικούς κωδικούς περιορισμού σήραγγας, ο πλεόν περιοριστικός εκ των κωδικών θα προσδιορίζει τη μεταφορική μονάδα.

8.6.3.3 Επικίνδυνες ύλες που μεταφέρονται σύμφωνα με την 1.1.3 δεν υπόκεινται σε περιορισμούς και δε θα λαμβάνονται υπόψη κατά τον προσδιορισμό του κωδικού περιορισμού σήραγγας που πρέπει να εκχωρηθεί στο πλήρες φορτίο της μεταφορικής μονάδας.

8.6.4 Περιορισμοί διέλευσης μεταφορικών μονάδων που μεταφέρουν επικίνδυνα εμπορεύματα από σήραγγες

Όταν ο κωδικός περιορισμού σήραγγας που πρέπει να εκχωρηθεί στο πλήρες φορτίο μεταφορικής μονάδας έχει προσδιοριστεί, οι περιορισμοί για τη διέλευση της μεταφορικής μονάδας μέσα από σήραγγα είναι οι ακόλουθοι:

Κωδικός περιορισμού σήραγγας για το πλήρες φορτίο	**Περιορισμός**
B	Απαγορεύεται η διέλευση από σήραγγες των κατηγοριών **B**, **C**, **D** και **E**.
B1000C	Μεταφορά όπου το συνολικό καθαρό βάρος εκρηκτικού ανά μεταφορική μονάδα - υπερβαίνει τα 1000 kg : Η διεύλευση απαγορεύεται από σήραγγες των κατηγοριών **B, C**, **D** και **E**. - δεν υπερβαίνει τα 1000 kg : Η διεύλευση απαγορεύεται από σήραγγες των κατηγοριών **C**, **D** και **E**.
B/D	Μεταφορά δεξαμενής: Η διέλευση απαγορεύεται από σήραγγες της κατηγορίας **B, C, D** και **E.** Άλλες μεταφορές: Η διέλευση απαγορεύεται από σήραγγες της κατηγορίας **D** και **E.**
B/E	Μεταφορά δεξαμενής: Η διέλευση απαγορεύεται από σήραγγες της κατηγορίας **B, C, D** και **E.** Άλλες μεταφορές: Η διέλευση απαγορεύεται από σήραγγες της κατηγορίας **E.**
C	Απαγορεύεται η διέλευση από σήραγγες των κατηγοριών **C**, **D** και **E**.
C5000D	Μεταφορά όπου το συνολικό καθαρό βάρος εκρηκτικού ανά μεταφορική μονάδα - υπερβαίνει τα 5000 kg : Η διεύλευση απαγορεύεται από σήραγγες των κατηγοριών **C**, **D** και **E**. - δεν υπερβαίνει τα 5000 kg : Η διεύλευση απαγορεύεται από σήραγγες των κατηγοριών **D** και **E**.
C/D	Μεταφορά δεξαμενής: Η διέλευση απαγορεύεται από σήραγγες της κατηγορίας **C, D** και **E.** Άλλες μεταφορές: Η διέλευση απαγορεύεται από σήραγγες της κατηγορίας **D** και **E.**
C/E	Μεταφορά δεξαμενής: Η διέλευση απαγορεύεται από σήραγγες της κατηγορίας **C, D** και **E.** Άλλες μεταφορές: Η διέλευση απαγορεύεται από σήραγγες της κατηγορίας **E.**
D	Απαγορεύεται η διέλευση από σήραγγες των κατηγοριών **D** και **E**.
D/E	Μεταφορά χύδην ή σε δεξαμενή: Η διέλευση απαγορεύεται από σήραγγες της κατηγορίας **D** και **E.** Άλλες μεταφορές: Η διέλευση απαγορεύεται από σήραγγες της κατηγορίας **E**.
E	Απαγορεύεται η διέλευση από σήραγγες της κατηγορίας **E**.
-	Επιτρέπεται η διέλευση από όλες τις σήραγγες (Για UN 2919 και UN 3331, βλ. επίσης 8.6.3.1).

ΣΗΜΕΙΩΣΗ: *Για παράδειγμα, η διέλευση μεταφορικής μονάδας που μεταφέρει UN 0161, πυρίτιδα, άκαπνη, κωδικός ταξινόμησης 1.3C, κωδικός περιορισμού σήραγγας C5000D, σε ποσότητα που αντιπροσωπεύει ένα συνολικό καθαρό βάρος εκτρηκτικού 3000 kg , απαγορεύεται σε σήραγγες των κατηγοριών D και E.*

ΜΕΡΟΣ 9

Απαιτήσεις που αφορούν στην κατασκευή και έγκριση οχημάτων

ΚΕΦΑΛΑΙΟ 9.1

ΑΝΤΙΚΕΙΜΕΝΟ, ΟΡΙΣΜΟΙ ΚΑΙ ΑΠΑΙΤΗΣΕΙΣ ΓΙΑ ΤΗΝ ΕΓΚΡΙΣΗ ΟΧΗΜΑΤΩΝ

9.1.1 Αντικείμενο και ορισμοί

9.1.1.1 ***Αντικείμενο***

Οι απαιτήσεις του Μέρους 9 πρέπει να εφαρμόζονται για οχήματα των κατηγοριών Ν και Ο, όπως ορίζεται στο Παράρτημα 7 της Πάγιας Απόφασης για την Κατασκευή Οχημάτων (R.E.3),[1] που προορίζονται για τη μεταφορά επικίνδυνων εμπορευμάτων.

Οι απαιτήσεις αυτές αναφέρονται σε οχήματα, όσον αφορά στην κατασκευή τους, έγκριση τύπου, έγκριση ADR και ετήσια τεχνική επιθεώρηση.

9.1.1.2 ***Ορισμοί***

Για τους σκοπούς του Μέρους 9:

"Όχημα": σημαίνει οποιοδήποτε όχημα, είτε πλήρες, ημιτελές ή ολοκληρωμένο, που προορίζεται για τη μεταφορά επικίνδυνων εμπορευμάτων οδικώς.

"Όχημα ΕΧ/ΙΙ" ή *"Όχημα ΕΧ/ΙΙΙ"* σημαίνει ένα όχημα που προορίζεται για τη μεταφορά εκρηκτικών ουσιών και ειδών (Κλάση 1).

"Όχημα FL" σημαίνει:

(a) ένα όχημα που προορίζεται για τη μεταφορά υγρών με σημείο ανάφλεξης όχι υψηλότερο από 60°C (με εξαίρεση το καύσιμο ντίζελ που είναι σύμφωνο με το πρότυπο EN 590:2004, το αεριέλαιο, και το πετρέλαιο θέρμανσης (ελαφρύ) – UN1202 - με σημείο ανάφλεξης όπως καθορίζεται στο πρότυπο EN 590:2004), σε σταθερές δεξαμενές ή αποσυνδεόμενες δεξαμενές με χωρητικότητα μεγαλύτερη από 1 m^3, ή σε εμπορευματοκιβώτια-δεξαμενές ή φορητές δεξαμενές με χωρητικότητα εκάστης μεγαλύτερη από 3 m^3, ή

(b) ένα όχημα που προορίζεται για τη μεταφορά εύφλεκτων αερίων σε σταθερές δεξαμενές ή αποσυνδεόμενες δεξαμενές με χωρητικότητα μεγαλύτερη από 1 m^3, ή σε εμπορευματοκιβώτια-δεξαμενές ή φορητές δεξαμενές ή MEGCs με χωρητικότητα εκάστης μεγαλύτερη από 3 m^3, ή

(c) όχημα μεταφοράς συστοιχίας δοχείων με συνολική χωρητικότητα μεγαλύτερη από 1 m^3, που προορίζεται για τη μεταφορά εύφλεκτων αερίων.

"Όχημα ΟΧ" σημαίνει ένα όχημα που προορίζεται για τη μεταφορά υπεροξείδιου του υδρογόνου, σταθεροποιημένου ή υπεροξείδιου του υδρογόνου, σε υδατικό διάλυμα σταθεροποιημένο με περισσότερο από 60 % υπεροξείδιο του υδρογόνου (Κλάση 5.1, UN2015) σε σταθερές δεξαμενές ή αποσυνδεόμενες δεξαμενές χωρητικότητας μεγαλύτερης από

[1] *Έγγραφο της Οικονομικής Επιτροπής των Ηνωμένων Εθνών για την Ευρώπη, TRANS/WP.29/78/rev.1, όπως διορθώθηκε.*

1 m^3, ή σε εμπορευματοκιβώτια-δεξαμενές ή φορητές δεξαμενές χωρητικότητας εκάστης μεγαλύτερης από 3 m^3.

"Όχημα AT" σημαίνει:

(a) ένα όχημα, άλλο από EX/III, FL ή OX, που προορίζεται για τη μεταφορά επικίνδυνων εμπορευμάτων σε σταθερές δεξαμενές ή αποσυνδεόμενες δεξαμενές χωρητικότητας μεγαλύτερης από 1 m^3 ή σε δεξαμενές-εμπορευματοκιβώτια, φορητές δεξαμενές ή MEGCs χωρητικότητας εκάστης μεγαλύτερης από 3 m^3, ή

(b) ένα όχημα μεταφοράς συστοιχίας δοχείων με συνολική χωρητικότητα μεγαλύτερη από 1 m^3, άλλων από οχήματα FL.

MEMU σημαίνει ένα όχημα που εμπίπτει στον ορισμο της Κινητής μονάδας κατασκευής εκρηκτικών της 1.2.1.

"Πλήρες Όχημα" σημαίνει οποιοδήποτε όχημα, το οποίο δεν χρειάζεται περαιτέρω συμπλήρωση (π.χ. εκ κατασκευής κλειστά φορτηγά, φορτηγά, ελκυστήρες, ρυμουλκούμενα),

"Ημιτελές Όχημα" σημαίνει οποιοδήποτε όχημα, το οποίο χρειάζεται συμπλήρωση σε τουλάχιστον ένα περαιτέρω στάδιο (π.χ. πλαίσιο αυτοκινούμενου οχήματος, πλαίσιο ρυμουλκούμενου),

"Ολοκληρωμένο Όχημα" σημαίνει οποιοδήποτε όχημα, το οποίο είναι το αποτέλεσμα διαδικασίας πολλών επιμέρους σταδίων (π.χ. πλαίσιο ή αυτοκινούμενο πλαίσιο με αμάξωμα),

"Εγκεκριμένο Όχημα" σημαίνει οποιοδήποτε όχημα, το οποίο έχει εγκριθεί με βάση τον Κανονισμό ECE 105[2], ή την Οδηγία 98/91/EC[3],

"Έγκριση ADR" σημαίνει την πιστοποίηση, από αρμόδια αρχή ενός συμβαλλόμενου κράτους μέλους, ότι ένα μεμονωμένο όχημα που προορίζεται για τη μεταφορά επικινδύνων εμπορευμάτων πληροί τις σχετικές τεχνικές απαιτήσεις του παρόντος Μέρους, ως EX/II, EX/III, FL, OX ή AT όχημα.

9.1.2 Έγκριση οχημάτων EX/II, EX/III, FL, OX και AT και MEMUs

ΣΗΜΕΙΩΣΗ: *Δεν απαιτούνται ειδικά πιστοποιητικά έγκρισης για οχήματα άλλα από οχήματα EX/II, EX/III, FL, OX και AT και* MEMUs *εκτός από εκείνα που απαιτούνται από τους κανονισμούς γενικής ασφάλειας που ισχύουν κανονικά για τα οχήματα στη χώρα προέλευσης.*

9.1.2.1 ***Γενικά***

Τα οχήματα EX/II, EX/III, FL, OX και AT και MEMUs πρέπει να συμμορφώνονται με τις σχετικές απαιτήσεις του παρόντος Μέρους.

---

[2] *Κανονισμός ECE Αρ.105 (Ενιαίες διατάξεις που αφορούν στην έγκριση οχημάτων που προορίζονται για τη μεταφορά επικινδύνων εμπορευμάτων, σε σχέση με τα ειδικά κατασκευαστικά τους χαρακτηριστικά).*

[3] *Οδηγία 98/91/EC του Ευρωπαϊκού Κοινοβουλίου και του Συμβουλίου της 14ης Δεκεμβρίου 1998, αναφερόμενη σε αυτοκινούμενα οχήματα και στα ρυμουλκά τους, προοριζόμενα για την οδική μεταφορά επικινδύνωνεμπορευμάτων, και διορθωμένη Οδηγία 70/156/EEC αναφερόμενη στην έγκριση τύπου αυτοκινούμενων οχημάτων και των ρυμουλκών τους (Επίσημο Περιοδικό των Ευρωπαϊκών Κοινοτήτων Αρ. L 011 της 16/01/1999, σελ. 0025-0036).*

Κάθε πλήρες ή ολοκληρωμένο όχημα πρέπει να υπόκειται σε αρχική επιθεώρηση από την αρμόδια αρχή σύμφωνα με τις κυριαρχούσες απαιτήσεις του παρόντος Μέρους, ώστε να ελέγχεται η συμμόρφωση στις σχετικές τεχνικές απαιτήσεις των Κεφαλαίων 9.2 έως και 9.8.

Η αρμόδια αρχή δύναται να μην επιμείνει την αρχική επιθεώρηση για ελκυστήρα ημι-ρυμουλκούμενου εγκεκριμένο σύμφωνα με την 9.1.2.2, για τον οποίο ο κατασκευαστής, ή ο εξουσιοδοτημένος αντιπρόσωπός του, ή μια Αρχή αναγνωρισμένη από την αρμόδια αρχή εκδόσει δήλωση συμμόρφωσης με τις απαιτήσεις του Κεφαλαίου 9.2.

Η συμμόρφωση του οχήματος θα πιστοποιείται από το πιστοποιητικό έγκρισης τύπου οχήματος, σύμφωνα με την 9.1.3.

Όταν απαιτούνται οχήματα που πρέπει να είναι εφοδιασμένα με επιβραδυντή, ο κατασκευαστής του οχήματος ή ο εξουσιοδοτημένος αντιπρόσωπός του πρέπει να εκδίδει μια δήλωση συμφωνίας με τις σχετικές διατάξεις του Παραρτήματος 5 του Κανονισμού ECE Αρ.13[4]. Αυτή η δήλωση πρέπει να παρουσιάζεται στην πρώτη τεχνική επιθεώρηση.

9.1.2.2 ***Απαιτήσεις για εγκεκριμένα οχήματα***

Κατ' απαίτηση του κατασκευαστή ή του εξουσιοδοτημένου αντιπροσώπου του, οχήματα κείμενα σε έγκριση ADR σύμφωνα με το 9.1.2.1 μπορούν να εγκρίνονται από μια αρμόδια αρχή. Οι σχετικές τεχνικές απαιτήσεις του Κεφαλαίου 9.2 θα θεωρείται ότι πληρούνται εφόσον το πιστοποιητικό έγκρισης έχει εκδοθεί από την αρμόδια αρχή, σύμφωνα με τον Κανονισμό ECE Αρ. 105[5] ή την Οδηγία 98/91/EC[6], δεδομένου ότι οι απαιτήσεις του παραπάνω Κανονισμού ή της παραπάνω Οδηγίας αντιστοιχούν σ' εκείνες του Κεφαλαίου 9.2 αυτού του Μέρους και δεδομένου ότι καμμία τροποποίηση του οχήματος δεν μεταβάλλει την έγκρισή του. Στην περίπτωση MEMUs, το σήμα έγκρισης τύπου επικολλάται σύμφωνα με τον Κανονισμό No 105 της ECE και μπορεί να προσδιορίζει το όχημα είτε σαν MEMU ή σαν EX/III. Τα MEMUs θα πρέπει να προσδιορίζονται σαν τέτοια μόνο επί του πιστοποιητικού έγκρισης που εκδίδεται σύμφωνα με την 9.1.3.

Αυτή η έγκριση τύπου, που χορηγείται από ένα συμβαλλόμενο μέρος, πρέπει να είναι δεκτή από τα άλλα συμβαλλόμενα μέρη ως βεβαίωση της πιστοποίησης του οχήματος, όταν το όχημα υποβάλλεται για επιθεώρηση έγκρισης ADR.

Κατά την επιθεώρηση για έγκριση ADR μόνο τα μέρη εκείνα του εγκεκριμένου ημιτελούς οχήματος, τα οποία έχουν προστεθεί ή τροποποιηθεί κατά τη διαδικασία ολοκλήρωσης θα πρέπει να επιθεωρούνται προς συμμόρφωση με τις εφαρμοζόμενες απαιτήσεις του Κεφαλαίου 9.2.

9.1.2.3 ***Ετήσια τεχνική επιθεώρηση***

Οχήματα EX/II, EX/III, FL, OX και AT και MEMUs θα υπόκεινται σε ετήσια τεχνική επιθεώρηση στη χώρα ταξινόμησής τους, ώστε να διασφαλιστεί ότι πληρούν τις σχετικές απαιτήσεις του παρόντος Μέρους και τους γενικούς κανονισμούς ασφαλείας (που αφορούν σε φρένα, φωτισμό, κ.τ.λ.) που ισχύουν στη χώρα ταξινόμησης..

---

[4] *Κανονισμός ECE Αρ.13 (ενιαίες διατάξεις που αφορούν στην έγκριση οχημάτων κατηγοριών M, N και O, σχετικά με την πέδηση).*

[5] *Κανονισμός Αρ.105 (Ενιαίες διατάξεις που αφορούν στην έγκριση οχημάτων που προορίζονται για τη μεταφορά επικινδύνων εμπορευμάτων, σε σχέση με τα ειδικά κατασκευαστικά τους χαρακτηριστικά).*

[6] *Οδηγία 98/91/EC του Ευρωπαϊκού Κοινοβουλίου και του Συμβουλίου της 14ης Δεκεμβρίου 1998, αναφερόμενη σε αυτοκινούμενα οχήματα και στα ρυμουλκά τους, προοριζόμενα για την οδική μεταφορά επικινδύνωνεμπορευμάτων, και διορθωμένη Οδηγία 70/156/EEC αναφερόμενη στην έγκριση τύπου αυτοκινούμενων οχημάτων και των ρυμουλκών τους (Επίσημη Εφημερίδα των Ευρωπαϊκών Κοινοτήτων Αρ. L 011 της 16/01/1999, σελ. 0025-0036).*

Η συμφωνία του οχήματος στις σχετικές απαιτήσεις θα πιστοποιείται είτε από την επέκταση του πιστοποιητικού έγκρισης, ή από την έκδοση νέου πιστοποιητικού έγκρισης, σύνφωνα με την 9.1.3.

9.1.3 **Πιστοποιητικό έγκρισης**

9.1.3.1 Η συμφωνία των EX/II, EX/III, FL, OX και AT και MEMUs οχημάτων με τις απαιτήσεις του παρόντος Μέρους υπόκειται σε πιστοποιητικό έγκρισης (πιστοποιητικό έγκρισης ADR) που εκδίδεται από την αρμόδια αρχή της χώρας ταξινόμησης για κάθε όχημα του οποίου η επιθεώρηση αποδίδει ικανοποιητικά αποτελέσματα, ή έχει καταλήξει στην έκδοση δήλωσης συμμόρφωσης στις απαιτήσεις του Κεφαλαίου 9.2, σύμφωνα με την 9.1.2.1.

9.1.3.2 Ένα πιστοποιητικό έγκρισης που εκδόθηκε από την αρμόδια αρχή κράτους μέλους για όχημα που ταξινομήθηκε στα εδάφη αυτού του κράτους μέλους, θα είναι αποδεκτό, εφόσον η έγκρισή του ισχύει, από τις αρμόδιες αρχές των άλλων κρατών μελών.

9.1.3.3 Το πιστοποιητικό έγκρισης έχει την ίδια μορφή με το πρότυπο που παρουσιάζεται στην 9.1.3.5. Οι διαστάσεις του πρέπει να είναι 210 mm x 297 mm (μέγεθος A4). Τόσο η εμπρόσθια, όσο και η οπίσθια πλευρά μπορούν να χρησιμοποιηθούν. Το χρώμα πρέπει να είναι λευκό, με μια ροζ διαγώνια ράβδωση.

Θα είναι γραμμένο στη γλώσσα, ή σε μία από τις γλώσσες της χώρας έκδοσης. Εάν η γλώσσα αυτή δεν είναι η Αγγλική, η Γαλλική ή η Γερμανική, ο τίτλος του πιστοποιητικού έγκρισης και οι σημειώσεις κάτω από το σημείο Αρ.11 θα γράφονται επίσης στην Αγγλική, τη Γαλλική ή τη Γερμανική.

Το πιστοποιητικό έγκρισης για βυτιοφόρα οχήματα αποβλήτων που λειτουργούν υπό κενό θα πρέπει να φέρει την ακόλουθη παρατήρηση: “βυτιοφόρο όχημα αποβλήτων που λειτουργεί υπό κενό”.

9.1.3.4 Η εγκυρότητα του πιστοποιητικού έγκρισης θα πρέπει να εκπνέει όχι αργότερα από ένα έτος μετά από την ημερομηνία της τεχνικής επιθεώρησης του οχήματος που προηγείται της έκδοσης του πιστοποιητικού. Παρ’ όλα αυτά, η επόμενη περίοδος έγκρισης θα πρέπει να σχετίζεται με την τελευταία ονομαστική ημερομηνία λήξης, εάν η τεχνική επιθεώρηση έχει λάβει χώρα σε διάστημα ενός μήνα, πριν ή μετά την ημερομηνία αυτή.

Παρόλα αυτά, στην περίπτωση δεξαμενών βυτιοφόρων οχημάτων που υπόκεινται σε περιοδική επιθεώρηση η διάταξη αυτή δε σημαίνει ότι ο έλεγχος στεγανότητας, η υδραυλική δοκιμή ή ο εσωτερικός έλεγχος δεξαμενής πρέπει να διεξαχθούν σε χρονικά διαστήματα μικρότερα από αυτά που αναφέρονται στο Κεφάλαια 6.8 και 6.9.

9.1.3.5 ***Πρότυπο για το πιστοποιητικό έγκρισης οχημάτων που μεταφέρουν επικίνδυνα εμπορεύματα***

ΠΙΣΤΟΠΟΙΗΤΙΚΟ ΕΓΚΡΙΣΗΣ ΟΧΗΜΑΤΟΣ
ΜΕΤΑΦΟΡΑΣ ΕΠΙΚΙΝΔΥΝΩΝ ΕΜΠΟΡΕΥΜΑΤΩΝ

Το παρόν πιστοποιητικό βεβαιώνει ότι το κάτωθι όχημα πληροί τις απαιτήσεις, οι οποίες καθορίζονται από την Ευρωπαϊκή Συμφωνία που αφορά στην Διεθνή Οδική Μεταφορά Επικινδύνων Εμπορευμάτων (ADR).

1. Αριθμ. Πιστοποιητικού:	**2. Κατασκευαστής οχήματος:**	**3. Αριθμ. Πλαισίου Οχήματος:**	**4. Αριθμός ταξινόμησης του οχήματος** (άν υπάρχει)**:**

5. Όνομα και διεύθυνση εργασίας του μεταφορέα, χρήστη ή ιδιοκτήτη:

6. Κατηγορία οχήματος: [1]

7. Τύπος(οί) οχήματος σύμφωνα με την 9.1.1.2 της Συμφωνίας ADR: [2]

EX/II EX/III FL OX AT MEMU

8. Επιβραδυντής: [3]

☐ Δεν απαιτείται

☐ Η αποτελεσματικότητα σύμφωνα με την 9.2.3.1.2 της Συμφωνίας ADR, είναι επαρκής για ΜΑΜΦΟ (Μέγιστη Αποδεκτή Μάζα Φορτωμένου Οχήματος) μεταφορικής μονάδας: …….. t [4]

9. Περιγραφή της σταθερής δεξαμενής / οχήματος μεταφοράς συστοιχίας δοχείων (αν υπάρχει)**:**

9.1 Κατασκευαστής της δεξαμενής: ……..

9.2 Αριθμός έγκρισης του βυτιοφόρου / οχήματος μεταφοράς συστοιχίας δοχείων : …….

9.3 Αριθμός παραγωγής δεξαμενής/ταυτοποίηση στοιχείων οχήματος μεταφοράς συστοιχίας δοχείων:.....
……..……

9.4 Έτος κατασκευής: ……...

9.5 Κωδικός δεξαμενής σύμφωνα με την 4.3.3.1 ή 4.3.4.1, της Συμφωνίας ADR : …….

9.6 Ειδικές διατάξεις TC και TE σύμφωνα με την 6.8.4, της Συμφωνίας ADR (αν εφαρμόζονται) [6]:
…….

10. Επικίνδυνα εμπορεύματα, των οποίων εξουσιοδοτείται η μεταφορά:

Το όχημα πληροί τις συνθήκες που απαιτούνται για τη μεταφορά επικινδύνων εμπορευμάτων., σύμφωνα με το σημείο 7.

10.1 Σε περίπτωση οχήματος EX/II ή EX/III:[3]

☐ Εμπορεύματα της Κλάσης 1, συμπεριλαμβανομένων αυτών που ανήκουν στην ομάδα συμβατότητας J.

☐ Εμπορεύματα της Κλάσης 1, εκτός αυτών που ανήκουν στην ομάδα συμβατότητας J.

10.2 Σε περίπτωση σταθερής δεξαμενής/οχήματος μεταφοράς συστοιχείας δοχείων[3]:

☐ Μόνο ουσίες και είδη που υπάγονται στον κωδικό δεξαμενής και τις ειδικές διατάξεις του σημείου 9 δύναται να μεταφερθούν[5]

☐ μόνο οι κάτωθι ουσίες και είδη (Κλάση, αριθμός UN και, αν είναι απαραίτητο, κατάλληλο όνομα) δύναται να μεταφερθούν:

Μπορούν να μεταφέρονται μόνον ουσίες οι οποίες δεν είναι πιθανόν να αντιδράσουν επικίνδυνα με τα υλικά του κελύφους, των παρεμβυσμάτων, του εξοπλισμού και των προστατευτικών επενδύσεων (αν υπάρχουν).

11. Σημειώσεις:

12. Ισχύει έως: Σφραγίδα της υπηρεσίας έκδοσης Τόπος, Ημερομηνία, Υπογραφή

[1] *Σύμφωνα με τους ορισμούς για μηχανοκίνητα οχήματα και για ρυμουλκούμενα των κατηγοριών N και O όπως ορίζονται στο Παράρτημα 7 της Πάγιας Απόφασης για την Κατασκευή οχημάτων (R.E.3) ή στην οδηγία 97/27/ΕC.*

[2] *Διαγράψτε αυτούς που δεν είναι κατάλληλοι.*

[3] *Σημειώστε τον κατάλληλο.*

[4] *Δώστε κατάλληλη τιμή. Η τιμή 44t δεν περιορίζει τη «μέγιστη επιτρεπόμενη μάζα ταξινόμησης/σε λειτουργία» που*

αναφέρεται στο-α έγγραφο(α) ταξινόμησης.

[5]*Ουσίες που καταχωρούνται στον κωδικό δεξαμενής που καθορίζονται στον Αριθμ. 9 ή σε άλλο κωδικό δεξαμενής που επιτρέπονται υπό την ιεραρχία στις παραγ. 4.3.3.1.2 ή 4.3.1.2, λαμβάνοντας υπ' όψιν την-τις ειδική-ές διάταξη(εις), εάν υπάρχουν.*

[6] *Δεν απαιτείται όταν οι επιτρεπόμενες προς μεταφορά ουσίες αναφέρονται στο 10.2.*

13. Επεκτάσεις ισχύος	
Παράταση ισχύος έως	**Σφραγίδα της υπηρεσίας έκδοσης, τόπος, ημερομηνία, υπογραφή:**

ΣΗΜΕΙΩΣΗ: Αυτό το πιστοποιητικό πρέπει να επιστρέφεται στην υπηρεσία έκδοσης όταν: το όχημα αποσύρεται της υπηρεσίας˙ όταν το όχημα μεταφέρεται σε άλλον μεταφορέα, χειριστή ή ιδιοκτήτη, όπως ορίζεται στο No. 5˙, όταν λήγει η ισχύς του πιστοποιητικού˙ και εάν υπάρχει ουσιαστική αλλαγή σε ένα ή περισσότερα βασικά χαρακτηριστικά του οχήματος.

ΚΕΦΑΛΑΙΟ 9.2

ΑΠΑΙΤΗΣΕΙΣ ΠΟΥ ΑΦΟΡΟΥΝ ΣΤΗΝ ΚΑΤΑΣΚΕΥΗ ΤΩΝ ΟΧΗΜΑΤΩΝ

9.2.1 Συμμόρφωση με τις απαιτήσεις του παρόντος Κεφαλαίου

9.2.1.1. Οχήματα EX/II, EX/III, FL, OX και AT πρέπει να είναι σύμφωνα με τις απαιτήσεις αυτού του Κεφαλαίου, σύμφωνα με τον παρακάτω πίνακα.

Για οχήματα άλλα από των EX/II, EX/III, FL, OX και AT:

- οι απαιτήσεις της 9.2.3.1.1 (εξοπλισμός πέδησης σύμφωνα με τον Κανονισμό ECE Αρ.13, η την Οδηγία 71/320/ΕΕC) ισχύουν για όλα τα οχήματα που ταξινομήθηκαν για πρώτη φορά (ή τέθηκαν σε λειτουργία εάν η ταξινόμηση δεν είναι υποχρεωτική) μετά από τις 30 Ιουνίου 1997,

- οι απαιτήσεις της 9.2.5 (συσκευή περιορισμού ταχύτητας σύμφωνα με τον Κανονισμό Αρ.89, ή την Οδηγία 92/24/ΕΕC) ισχύουν για όλα τα μηχανοκίνητα οχήματα με ΜΑΜΦΟ που υπερβαίνει τους 12 τόνους και έχουν ταξινομηθεί μετά από τις 31 Δεκεμβρίου 1987 και για όλα τα μηχανοκίνητα οχήματα με ΜΑΜΦΟ που υπερβαίνει τους 3.5 τόνους, αλλά όχι μεγαλύτερο από 12 τόνους, τα οποία ταξινομήθηκαν για πρώτη φορά μετά τις 31 Δεκεμβρίου 2007.

ΤΕΧΝΙΚΕΣ ΠΡΟΔΙΑΓΡΑΦΕΣ		ΟΧΗΜΑΤΑ					ΣΧΟΛΙΑ
		ΕΧ/ΙΙ	ΕΧ/ΙΙΙ	ΑΤ	FL	ΟΧ	
9.2.2	**ΗΛΕΚΤΡΟΛΟΓΙΚΟΣ ΕΞΟΠΛΙΣΜΟΣ**						
9.2.2.2	Καλωδίωση		X	X	X	X	
9.2.2.3	Κεντρικός διακόπτης συσσωρευτή						
9.2.2.3.1			X[a]		X[a]		[a] Η τελευταία πρόταση της 9.2.2.3.1 εφαρμόζεται σε οχήματα που ταξινομήθηκαν (ή τέθηκαν σε λειτουργία, εάν η ταξινόμηση δεν είναι υποχρεωτική) από την 1η Ιουλίου 2005.
9.2.2.3.2			X		X		
9.2.2.3.3					X		
9.2.2.3.4			X		X		
9.2.2.4	Συσσωρευτές	X	X		X		
9.2.2.5	Μόνιμα ενεργά κυκλώματα						
9.2.2.5.1					X		
9.2.2.5.2			X				
9.2.2.6	Ηλεκτρική εγκατάσταση στο πίσω μέρος της καμπίνας		X		X		

ΤΕΧΝΙΚΕΣ ΠΡΟΔΙΑΓΡΑΦΕΣ		ΟΧΗΜΑΤΑ					ΣΧΟΛΙΑ
		ΕΧ/ΙΙ	ΕΧ/ΙΙΙ	ΑΤ	FL	ΟΧ	
9.2.3	**ΕΞΟΠΛΙΣΜΟΣ ΠΕΔΗΣΗΣ**						
9.2.3.1	Γενικές διατάξεις	X	X	X	X	X	
	Σύστημα αντιεμπλοκής πέδησης		X [b, d]	X [b, d]	X [b, d]	X [b, d]	[b] Ισχύει για οχήματα που ταξινομήθηκαν (ή τέθηκαν σε λειτουργία, εάν η ταξινόμηση δεν είναι υποχρεωτική) για πρώτη φορά μετά από τις 30 Ιουνίου 1993 σχετικά με μηχανοκίνητα οχήματα (ρυμουλκά και αυτοκινούμενα οχήματα) με ΜΑΜΦΟ που υπερβαίνει τους 16 τόνους και ρυμουλκούμενα (δηλ. πλήρη ρυμουλκούμενα, ημι-ρυμουλκούμενα και ρυμουλκούμενα κεντρικού άξονα) με ΜΑΜΦΟ που υπερβαίνει τους 10 τόνους. Ισχύει για μηχανοκίνητα οχήματα εγκεκριμένα να σύρουν ρυμουλκούμενα με ΜΑΜΦΟ που υπερβαίνει τους 10 τόνους, που ταξινομήθηκαν για πρώτη φορά μετά από τις 30 Ιουνίου 1995. Ισχύει για όλα τα οχήματα τα οποία εγκρίνονται για πρώτη φορά σύμφωνα με την 9.1.2 μετά από τις 30 Ιουνίου 2001 ασχέτως της ημερομηνίας κατά την οποία ταξινομήθηκαν για πρώτη φορά ή μπήκαν σε υπηρεσία. [d] Από 1 Ιανουαρίου 2010 όλα τα οχήματα θα πρέπει να συμμορφωθούν με τις τεχνικές απαιτήσεις του Κανονισμού ΕCE Αρ.13, ή με την Οδηγία 71/320/ΕΕC, ως έχει τροποποιηθεί, με εφαρμογή την ημερομηνία της πρώτης τους ταξινόμησης (ή της διάθεσής τους σε κυκλοφορία, εάν η ταξινόμηση δεν είναι υποχρεωτική), αλλά τουλάχιστον σε αυτές του Κανονισμού ΕCE Αρ.13, σειρά τροποποιήσεων 06 , ή της Οδηγίας 71/320/ΕΕC, όπως τροποποιήθηκε με την Οδηγία 91/422/ΕΕC. Ρυμουλκούμενα (πλήρη ρυμουλκούμενα, ημι-ρυμουλκούμενα και ρυμουλκούμενα κεντρικού άξονα) πρέπει να είναι εξοπλισμένα με σύστημα αντιεμπλοκής πέδησης , Κατηγορίας Α. Μηχανοκίνητα οχήματα πρέπει να είναι εξοπλισμένα με σύστημα αντιεμπλοκλής πέδησης Κατηγορίας 1.

		ΟΧΗΜΑΤΑ					ΣΧΟΛΙΑ
	ΤΕΧΝΙΚΕΣ ΠΡΟΔΙΑΓΡΑΦΕΣ	ΕΧ/ΙΙ	ΕΧ/ΙΙΙ	ΑΤ	FL	ΟΧ	
	Επιβραδυντής		X [c, g]	X [c, g]	X [c, g]	X [c, g]	[c] Ισχύει για μηχανοκίνητα οχήματα τα οποία ταξινομήθηκαν για πρώτη φορά μετά από τις 30 Ιουνίου 1993, τα οποία έχουν ΜΑΜΦΟ άνω των 16 τόνων, ή έχουν εξουσιοδοτηθεί να ρουμουλκούν πλαίσιο με ΜΑΜΦΟ που υπερβαίνει τους 10 τόνους. [g] Από 1 Ιανουαρίου 2010 όλα τα οχήματα θα πρέπει να συμμορφωθούν με τις τεχνικές απαιτήσεις του Κανονισμού ΕCE Αρ.13, ή με την Οδηγία 71/320/ΕΕC, ως έχει διορθωθεί, με εφαρμογή την ημερομηνία της πρώτης τους ταξινόμησης, αλλά τουλάχιστον σε αυτές του Κανονισμού ΕCE Αρ.13, σειρές τροποποιήσεων 06, ή της Οδηγίας 71/320/ΕΕC, όπως τροποποιήθηκε από την Οδηγία 91/422/ΕΕC. Το σύστημα επιβραδυντή θα πρέπει να είναι τύπου ΙΙΑ.

	ΟΧΗΜΑΤΑ						ΣΧΟΛΙΑ
ΤΕΧΝΙΚΕΣ ΠΡΟΔΙΑΓΡΑΦΕΣ		**ΕΧ/ΙΙ**	**ΕΧ/ΙΙΙ**	**ΑΤ**	**FL**	**ΟΧ**	
9.2.4	**ΠΡΟΛΗΨΗ ΚΙΝΔΥΝΩΝ ΑΠΟ ΦΩΤΙΑ**						
9.2.4.2	Καμπίνα οχήματος					X	
9.2.4.3	Δεξαμενές καυσίμων	X	X		X	X	
9.2.4.4	Κινητήρας	X	X		X	X	
9.2.4.5	Σύστημα εξάτμισης	X	X		X		
9.2.4.6	Επιβραδυντής κινητήρα οχήματος		X	X	X	X	
9.2.4.7	Θερμαντήρες καύσης						
9.2.4.7.1 9.2.4.7.2 9.2.4.7.5		X [e]	X [e]	X [e]	X [e]	X [e]	[e] Ισχύει για μηχανοκίνητα οχήματα εξοπλισμένα μετά από τις 30 Ιουνίου 1999. Υποχρεωτική ισχύς από 1 Ιανουαρίου 2010 για οχήματα εξοπλισμένα πριν από την 1 Ιουλίου 1999. Εάν η ημερομηνία εξοπλισμού δεν είναι διαθέσιμη, αντ' αυτής θα χρησιμοποιηθεί η ημερομηνία της πρώτης ταξινόμησης του οχήματος.
9.2.4.7.3 9.2.4.7.4					X [e]		[e] Ισχύει για μηχανοκίνητα οχήματα εξοπλισμένα μετά από τις 30 Ιουνίου 1999. Υποχρεωτική ισχύς από 1 Ιανουαρίου 2010 για οχήματα εξοπλισμένα πριν από την 1 Ιουλίου 1999. Εάν η ημερομηνία εξοπλισμού δεν είναι διαθέσιμη, αντ' αυτής θα χρησιμοποιηθεί η ημερομηνία της πρώτης ταξινόμησης του οχήματος.
9.2.4.7.6		X	X				
9.2.5	**ΣΥΣΚΕΥΗ ΠΕΡΙΟΡΙΣΜΟΥ ΤΑΧΥΤΗΤΑΣ**	X [f]	X [f]	X [f]	X [f]	X [f]	[f] Ισχύει για μηχανοκίνητα οχήματα με μέγιστο βάρος που υπερβαίνει τους 12 τόνους και ταξινομήθηκαν μετά από τις 31 Δεκεμβρίου 1987 και για όλα τα μηχανοκίνητα οχήματα με ΜΑΜΦΟ που υπερβαίνει τους 3.5 τόνους αλλά δεν ξεπερνά τους 12 τόνους, τα οποία ταξινομήθηκαν μετά από τις 31 Δεκεμβρίου 2007.
9.2.6	**ΣΥΣΚΕΥΗ ΕΝΩΣΗΣ ΡΥΜΟΥΛΚΟΥΜΕΝΩΝ**	X	X				

9.2.1.2 Τα MEMUs θα ικανοποιούν τις απαιτήσεις του παρόντος Κεφαλαίου που έχει εφαρμογή στα οχήματα ΕΧ/ΙΙΙ.

9.2.2 Ηλεκτρολογικός εξοπλισμός

9.2.2.1 ***Γενικές διατάξεις***

Η ηλεκτρολογική εγκατάσταση σαν σύνολο πρέπει να ικανοποιεί τις διατάξεις των 9.2.2.2 έως 9.2.2.6 σύμφωνα με τον Πίνακα της 9.2.1.

9.2.2.2 ***Καλωδίωση***

9.2.2.2.1 Το μέγεθος των αγωγών πρέπει να είναι επαρκώς μεγάλο για την αποφυγή υπερθέρμανσης. Οι αγωγοί πρέπει να είναι επαρκώς μονωμένοι. Όλα τα κυκλώματα πρέπει να προστατεύονται με ασφάλειες ή αυτόματους διακόπτες κυκλώματος, εκτός από τα παρακάτω:

- από τον συσσωρευτή μπαταρία στα συστήματα κρύου ξεκινήματος και σταματήματος της μηχανής·

- από τον συσσωρευτή στον εναλλάκτη·

- από τον εναλλάκτη στην ασφάλεια ή στο κιβώτιο διακοπτών του κυκλώματος·

- από τον συσσωρευτή στη μίζα·

- από τον συσσωρευτή στη θέση του διακόπτη ρεύματος του επιβραδυντή (βλέπε 9.2.3.1.2.), εάν αυτό το σύστημα είναι ηλεκτρικό ή ηλεκτρομαγνητικό·

- από τον συσσωρευτή στον ηλεκτρικό μηχανισμό ανύψωσης για την ανύψωση του άξονα του τροχοφορείου.

Τα παραπάνω απροστάτευτα κυκλώματα πρέπει να είναι όσο το δυνατόν μικρά σε μήκος.

9.2.2.2.2 Τα καλώδια πρέπει να είναι ασφαλώς δεμένα και τοποθετημένα με τέτοιον τρόπο ώστε οι αγωγοί να είναι επαρκώς προστατευμένοι έναντι μηχανικών και θερμικών καταπονήσεων.

9.2.2.3 ***Κεντρικός διακόπτης συσσωρευτή***

9.2.2.3.1 Ένας διακόπτης για τη διακοπή των ηλεκτρικών κυκλωμάτων πρέπει να τοποθετείται όσο κοντά είναι πρακτικά δυνατόν στο συσσωρευτή. Εάν διακόπτης απλού πόλου χρησιμοποιηθεί, τότε αυτός θα πρέπει να συνδεθεί στον ακροδέκτη της παροχής και όχι σε αυτόν της γείωσης.

9.2.2.3.2 Μια συσκευή ελέγχου για τη διευκόλυνση των λειτουργιών αποσύνδεσης και επανασύνδεσης του διακόπτη πρέπει να εγκαθίσταται στην καμπίνα του οδηγού. Αυτή πρέπει να είναι άμεσα προσβάσιμη από τον οδηγό και να φέρει ευδιάκριτη σήμανση. Πρέπει να προστατεύεται έναντι ακούσιας λειτουργίας είτε με την προσθήκη προστατευτικού καλύμματος, είτε με τη χρήση συσκευής ελέγχου διπλής κίνησης ή με άλλο κατάλληλο μέσο. Πρόσθετες συσκευές ελέγχου μπορούν να εγκαθίστανται εφόσον φέρουν ευδιάκριτη σήμανση και να προστατεύονται έναντι ακούσιας λειτουργίας. Εάν η(οι) συσκευή(ές) ελέγχου λειτουργούν ηλεκτρικά, τα κυκλώματά τους υπόκεινται στις απαιτήσεις της 9.2.2.5.

9.2.2.3.3 Ο διακόπτης πρέπει να έχει θήκη με βαθμό προστασίας IP 65 σύμφωνα με το IEC Πρότυπο 529.

9.2.2.3.4 Οι συνδέσεις καλωδίων στο διακόπτη πρέπει να έχουν βαθμό προστασίας IP 54. Πάντως, αυτό δεν ισχύει εάν αυτές οι συνδέσεις περιέχονται σε κάλυμμα το οποίο μπορεί να είναι το κιβώτιο του συσσωρευτή. Σ' αυτήν την περίπτωση αρκεί η μόνωση των συνδέσεων έναντι βραχυκυκλωμάτων, για παράδειγμα με ελαστικό καπάκι.

9.2.2.4 ***Συσσωρευτές***

Οι πόλοι του συσσωρευτή πρέπει να είναι ηλεκτρικά μονωμένοι ή καλυμμένοι από το μονωτικό κάλυμμα του κιβώτιου του συσσωρευτή. Εάν οι συσσωρευτές δεν είναι τοποθετημένοι κάτω από το καπώ της μηχανής, αυτοί πρέπει να είναι τοποθετημένοι μέσα σε εξαεριζόμενο κιβώτιο.

9.2.2.5 ***Μόνιμα ενεργά κυκλώματα***

9.2.2.5.1 (a) Αυτά τα μέρη της ηλεκτρολογικής εγκατάστασης συμπεριλαμβανομένων των αγωγών που πρέπει να παραμένουν ενεργά όταν ο κεντρικός διακόπτης της μπαταρίας είναι ανοιχτός, πρέπει να είναι κατάλληλα για χρήση σε επικίνδυνες περιοχές. Τέτοιος εξοπλισμός πρέπει να ικανοποιεί τις γενικές απαιτήσεις του IEC 60079, Μέρη 0 και 14 [1] και τις πρόσθετες απαιτήσεις που ισχύουν από την IEC 60079, Μέρη 1, 2, 5, 6, 7, 11, 15 ή 18 [2]

(b) Για την εφαρμογή της IEC 60079 Μέρος 14 [1], πρέπει να χρησιμοποιείται η παρακάτω κατηγοριοποίηση:

Μόνιμα ενεργός ηλεκτρολογικός εξοπλισμός συμπεριλαμβανομένων των αγωγών που δεν υπόκειται στις 9.2.2.3 και 9.2.2.4 πρέπει να ικανοποιεί τις απαιτήσεις για ηλεκτρικό εξοπλισμό Ζώνης 1 γενικά ή να ικανοποιεί τις απαιτήσεις για ηλεκτρικό εξοπλισμό Ζώνης 2 τοποθετημένο στην καμπίνα του οδηγού. Πρέπει να ικανοποιούνται οι απαιτήσεις για την ομάδα έκρηξης IIC, την Κλάση θερμοκρασίας Τ6.

Παρ' όλα αυτά, για μόνιμα ενεργό ηλεκτρολογικό εξοπλισμό εγκατεστημένο σε περιβάλλον όπου η θερμοκρασία που προκαλείται από μη ηλεκτολογικό εξοπλισμό ευρισκόμενο στο περιβάλλον αυτό ξεπερνά το όριο θερμοκρασίας Τ6, η ταξινόμηση της θερμοκρασίας του μόνιμα ενεργού ηλεκτρολογικού εξοπλισμού θα πρέπει να είναι τουλάχιστον στην Κλάση θερμοκρασίας Τ4.

(c) Οι ακροδέκτες παροχής του μόνιμα ενεργού ηλεκτρολογικού εξοπλισμού θα πρέπει είτε να είναι σύμφωνοι με τις απαιτήσεις του IEC 60079, μέρος 7 (¨Αυξημένη Ασφάλεια¨) και να προστατεύονται από ασφάλεια ή αυτόματο κύκλωμα διακοπής τοποθετημένο κατά το δυνατό πλησιέστερα στην πηγή ενέργειας, ή, στην περίπτωση ¨εγγενούς εξοπλισμού ασφαλείας¨, θα προστατεύονται από μπαριέρα ασφαλείας, τοποθετημένο κατά το δυνατό πλησιέστερα στην πηγή ενέργειας.

9.2.2.5.2 Οι παρακαμπτήριες συνδέσεις στο γενικό διακόπτη του συσσωρευτή για ηλεκτρικό εξοπλισμό ο οποίος πρέπει να παραμένει ενεργός όταν ο γενικός διακόπτης του συσσωρευτή είναι ανοιχτός πρέπει να προστατεύεται έναντι υπερθέρμανσης με κατάλληλα μέσα, τέτοια όπως ασφάλεια, διακόπτη κυκλώματος ή μπαριέρα ασφάλειας (περιοριστής ρεύματος).

9.2.2.6 ***Διατάξεις που αφορούν σ' εκείνο το μέρος της ηλεκτρικής εγκατάστασης που είναι τοποθετημένο στο πίσω μέρος της καμπίνας του οδηγού***

Η συνολική εγκατάσταση πρέπει να είναι έτσι σχεδιασμένη, κατασκευασμένη και προστατευμένη ώστε να μην μπορεί να προκαλέσει οποιαδήποτε ανάφλεξη ή βραχυκύκλωμα υπό κανονικές συνθήκες χρήσης των οχημάτων και ώστε αυτοί οι κίνδυνοι να

---

[1] *Οι απαιτήσεις του IEC 60079 μέρος 14 δεν υπερισχύουν της απαίτησης αυτού του Μέρους.*

[2] *Εναλλακτικά, μπορούν να χρησιμοποιούνται οι γενικές απαιτήσεις του EN 50014 και οι πρόσθετες απαιτήσεις των EN 50015, 50016, 50017, 50018, 50019, 50020 ή 50028.*

ελαχιστοποιούνται στην περίπτωση σύγκρουσης ή παραμόρφωσης του οχήματος. Συγκεκριμένα:

9.2.2.6.1 *Καλωδίωση*

Οι καλωδιώσεις που είναι τοποθετημένες στο πίσω μέρος της καμπίνας του οδηγού πρέπει να προστατεύονται έναντι σύγκρουσης, γδαρσίματος και προστριβής κατά τη διάρκεια της κανονικής λειτουργίας του οχήματος. Παραδείγματα κατάλληλης προστασίας δίνονται στα σχήματα 1, 2, 3 και 4 παρακάτω. Πάντως, για τα καλώδια των αισθητήρων των συσκευών αντιεμπλοκής πέδησης δεν απαιτείται πρόσθετη προστασία.

Σχήμα Αρ.1

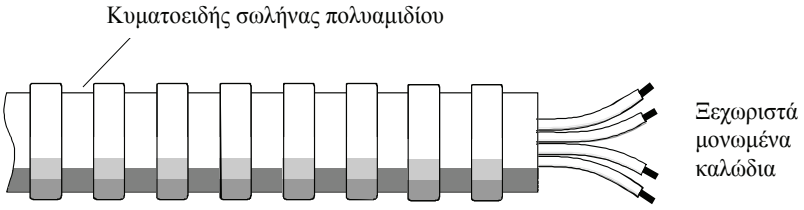

Σχήμα Αρ.2

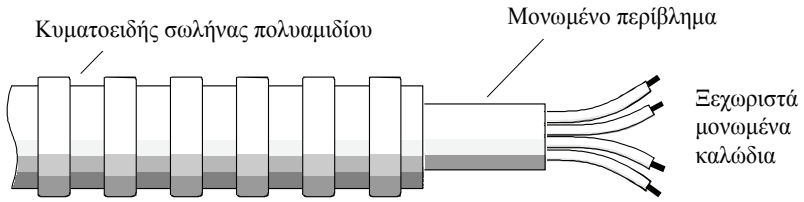

Σχήμα Αρ.3

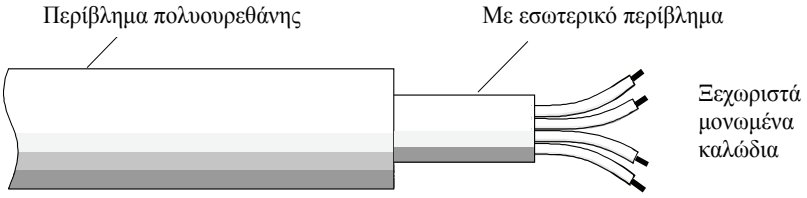

Σχήμα Αρ.4

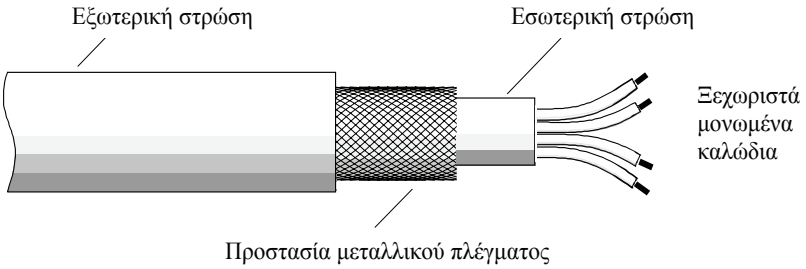

9.2.2.6.2 *Φωτισμός*

Φωτιστικές λυχνίες με βιδωτό καπάκι δεν πρέπει να χρησιμοποιούνται.

9.2.2.6.3 *Ηλεκτρικές συνδέσεις*

Οι ηλεκτρικές συνδέσεις μεταξύ μηχανοκίνητων οχημάτων και ρυμουλκούμενων πρέπει να έχουν βαθμό προστασίας IP54 σύμφωνα με το IEC πρότυπο 529 και να είναι σχεδιασμένες για την αποφυγή ακούσιας αποσύνδεσης. Παραδείγματα κατάλληλων συνδέσεων δίνονται στα ISO 12 098:2004 και ISO 7638:1997.

9.2.3 Εξοπλισμός πέδησης

9.2.3.1 ***Γενικές διατάξεις***

9.2.3.1.1 Μηχανοκίνητα οχήματα και ρυμουλκούμενα που προορίζονται για χρήση ως μονάδες μεταφοράς για επικίνδυνα εμπορεύματα πρέπει να πληρούν όλες τις σχετικές τεχνικές απαιτήσεις του Κανονισμού ECE Αρ.13[3] ή της Οδηγίας 71/320/EEC[4], όπως διορθώθηκε, σύμφωνα με τις ημερομηνίες εφαρμογής που καθορίζονται εκεί.

9.2.3.1.2 Οχήματα EX/III, FL, OX και AT πρέπει να πληρούν τις απαιτήσεις του Κανονισμού Αρ.13, Παράρτημα 5.

9.2.3.2 *(Διεγράφη)*

9.2.4 Πρόληψη κινδύνων από φωτιά

9.2.4.1 ***Γενικές διατάξεις***

Οι παρακάτω τεχνικές διατάξεις πρέπει να ισχύουν σύμφωνα με τον Πίνακα της 9.2.1.

9.2.4.2 ***Καμπίνα οχήματος***

Εκτός εάν η καμπίνα του οδηγού είναι κατασκευασμένη από υλικά τα οποία δεν είναι άμεσα εύφλεκτα, ένα κάλυμμα από μέταλλο ή άλλο κατάλληλο υλικό ίδιου πλάτους με τη δεξαμενή πρέπει να είναι προσαρμοσμένο στο πίσω μέρος της καμπίνας. Οποιαδήποτε παράθυρα στο πίσω μέρος της καμπίνας ή στο κάλυμμα πρέπει να είναι ερμητικά κλειστά και να είναι φτιαγμένα από γυαλί ασφαλείας ανθεκτικό στη φωτιά με πλαίσια ανθεκτικά στη φωτιά. Επιπλέον, πρέπει να υπάρχει ένας καθαρός χώρος όχι μικρότερος από 15 εκ. μεταξύ της δεξαμενής και της καμπίνας ή του καλύμματος.

9.2.4.3 ***Δεξαμενές καυσίμων***

Οι δεξαμενές καυσίμων για τον εφοδιασμό της μηχανής του οχήματος πρέπει να ικανοποιούν τις παρακάτω απαιτήσεις:

---

[3] *Κανονισμός Αρ. 13 (Ενιαίες διατάξεις που αφορούν στην έγκριση οχημάτων των κατηγοριών M, N και O σχετικά με την πέδηση).*

[4] *Οδηγία 71/320/EEC (δημοσιευμένη αρχικά στην Επίσημη Εφημερίδα των Ευρωπαϊκών Κοινοτήτων Αρ. L202, 6/9/1971).*

(a) Στην περίπτωση οποιασδήποτε διαρροής, το καύσιμο πρέπει να τρέχει στο έδαφος χωρίς να έρχεται σ' επαφή με θερμά μέρη του οχήματος ή με το φορτίο.

(b) Δεξαμενές καυσίμων που περιέχουν βενζίνη πρέπει να είναι εφοδιασμένες με μια αποτελεσματική φλόγοπαγίδα στο άνοιγμα του δοχείου ή με πώμα που επιτρέπει να διατηρείται το άνοιγμα ερμητικά σφραγισμένο.

9.2.4.4 ***Μηχανή***

Η μηχανή που κινεί το όχημα πρέπει να είναι έτσι συνδεδεμένη και τοποθετημένη ώστε να αποφεύγεται οποιοσδήποτε κίνδυνος για το φορτίο από θέρμανση ή ανάφλεξη. Στην περίπτωση οχημάτων ΕΧ/ΙΙ και ΕΧ/ΙΙΙ η μηχανή πρέπει να είναι τύπου συμπίεσης-ανάφλεξης.

9.2.4.5 ***Σύστημα εξάτμισης***

Το σύστημα εξάτμισης (συμπεριλαμβανομένων των σωλήνων εξάτμισης) πρέπει να έχει τέτοια κατεύθυνση ή να είναι προστατευμένο για την αποφυγή οποιουδήποτε κινδύνου για το φορτίο από θέρμανση ή ανάφλεξη. Μέρη του συστήματος εξάτμισης που είναι τοποθετημένα ακριβώς κάτω από τη δεξαμενή καυσίμων (ντίζελ) πρέπει να έχουν απόσταση τουλάχιστον 100 χιλ. ή να προστατεύονται από τη θερμότητα με ειδικό χώρισμα.

9.2.4.6 ***Επιβραδυντής οχήματος***

Οχήματα εφοδιασμένα με επιβραδυντές που εκπέμπουν υψηλές θερμοκρασίες και είναι τοποθετημένα πίσω από το πίσω τοίχωμα της καμπίνας του οδηγού πρέπει να είναι εφοδιασμένα με ένα θερμικό προστατευτικό χώρισμα ασφαλώς σταθερό και τοποθετημένο μεταξύ αυτού του συστήματος και της δεξαμενής ή του φορτίου έτσι για την αποφυγή οποιασδήποτε θέρμανσης, έστω και τοπικής, του τοιχώματος της δεξαμενής ή του φορτίου.

Επιπλέον, το θερμικό χώρισμα πρέπει να προστατεύει το σύστημα πέδησης έναντι οποιασδήποτε εκροής ή διαρροής, έστω και ακούσιας, του φορτίου. Για παράδειγμα, ένα σύστημα προστασίας που περιλαμβάνει ένα χώρισμα διπλού πλαισίου πρέπει να είναι θεωρείται ικανοποιητικό.

9.2.4.7 ***Θερμαντήρες καύσης***

9.2.4.7.1 Οι θερμαντήρες καύσης θα πρέπει να είναι σύμφωνοι με τις σχετικές τεχνικές απαιτήσεις του διορθωμένου Κανονισμού ΕΟΕ Αρ.122[7], ή με αυτές της διορθωμένης Οδηγίας 2001/56/ΕC, με τις ημερομηνίες εφαρμογής που αναφέρονται εκεί και τις απαιτήσεις των 9.2.4.7.2 έως 9.2.4.7.6 όπως εφαρμόζονται βάσει του Πίνακα στην 9.2.1.

9.2.4.7.2 Οι θερμαντήρες καύσης και το κύκλωμα εξάτμισής τους πρέπει να είναι σχεδιασμένες, τοποθετημένες, προστατευμένες ή καλυμμένες για την αποφυγή οποιουδήποτε μη-αποδεκτού κινδύνου θέρμανσης ή ανάφλεξης του φορτίου. Αυτή η απαίτηση πρέπει να θεωρείται ότι ικανοποιείται εάν η δεξαμενή καυσίμων και το σύστημα εξάτμισης του συστήματος είναι σύμφωνα με διατάξεις παρόμοιες με εκείνες που προβλέπονται για δεξαμενές καυσίμων και συστήματα εξάτμισης οχημάτων στις 9.2.4.3 και 9.2.4.5 αντίστοιχα.

[7] *Κανονισμός ΕCE Αρ.122 (Κανονισμός σχετικός με την έγκριση τύπου ενός συστήματος θέρμανσης και ενός οχήματος σε σχέση με το σύστημα θέρμανσής του).*

9.2.4.7.3 Οι θερμαντήρες καύσης πρέπει να τίθενται εκτός λειτουργίας τουλάχιστον με τις παρακάτω μεθόδους:

(a) Εσκεμμένο χειροκίνητο κλείσιμο του διακόπτη από την καμπίνα του οδηγού.

(b) Σταμάτημα της μηχανής του οχήματος. Σ' αυτήν την περίπτωση ο θερμαντήρας μπορεί να επανακινείται χειροκίνητα από τον οδηγό.

(c) Ξεκίνημα μιας τροφοδοτικής αντλίας στο μηχανοκίνητο όχημα για τα επικίνδυνα εμπορεύματα που μεταφέρονται.

9.2.4.7.4 Επανεκκίνηση επιτρέπεται μόνο αφού οι θερμαντήρες καύσης έχουν τεθεί εκτός λειτουργίας. Για τις μεθόδους των 9.2.4.7.3 (b) και (c) η τροφοδοσία του αέρα καύσης πρέπει να διακόπτεται με κατάλληλα μέσα μετά από ένα κύκλο επανεκκίνησης διάρκειας όχι μεγαλύτερης από 40 δευτερόλεπτα. Πρέπει να χρησιμοποιούνται μόνο συσκευές θέρμανσης για τις οποίες έχει αποδειχτεί ότι ο εναλλάκτης θερμότητας είναι ανθεκτικός στον ελαττωμένο κύκλο επανεκκίνησης των 40 δευτερολέπτων για το χρόνο της κανονικής χρήσης τους.

9.2.4.7.5 Ο θερμαντήρας καύσης πρέπει να επανακινείται χειροκίνητα. Οι συσκευές προγραμματισμού απαγορεύονται.

9.2.4.7.6 Θερμαντήρες καύσης με αέρια καύσιμα δεν επιτρέπονται.

9.2.5 Συσκευή περιορισμού της ταχύτητας

Μηχανοκίνητα οχήματα (άκαμπτα οχήματα και ρυμουλκά για ημι-ρυμουλκούμενα) με μέγιστη μάζα που υπερβαίνει τους 3.5 τόνους, πρέπει να είναι εφοδιασμένα με συσκευή περιορισμού της ταχύτητας σύμφωνα με τις τεχνικές απαιτήσεις του Κανονισμού ECE Αρ.89[8], όπως τροποποιήθηκε. Η συσκευή θα ορισθεί με τέτοιο τρόπο ώστε η ταχύτητα να μην μπορεί να υπερβεί τα 90 km/h, λαμβάνοντας υπόψη την τεχνολογική ανοχή της συσκευής.

9.2.6 Συσκευές σύνδεσης ρυμουλκούμενων

Οι συσκευές σύνδεσης ρυμουλκούμενων πρέπει να είναι σύμφωνες με τις τεχνικές απαιτήσεις του Κανονισμού ECE Αρ.55[9] ή της Οδηγίας 94/20/EC[10], όπως τροποποιήθηκε, σύμφωνα με τις ημερομηνίες εφαρμογής που καθορίζονται εκεί.

---

[8] *Κανονισμός ECE Αρ. 89: ενιαίες διατάξεις που αφορούν στην έγκριση:*
I. Οχημάτων σχετικά με τον περιορισμό της μέγιστης ταχύτητάς τους.
II. Οχημάτων σχετικά με την εγκατάσταση συσκευής περιορισμού της ταχύτητας (SLD) ενός εγκεκριμένου τύπου.
III. Συσκευές περιορισμού της ταχύτητας (SLD).
Εναλλακτικά, μπορούν να ισχύουν οι αντίστοιχες διατάξεις της οδηγίας 92/6/ΕΕC του Συμβουλίου της 10 Φεβρουαρίου 1992 (δημοσιευμένη αρχικά στην Επίσημη εφημερίδα των Ευρωπαϊκών Κοινοτήτων Αριθμ. L 057 της 02.03.1992) και την οδηγία 92/24/ΕΕC του Συμβουλίου της 31 Μαρτίου 1992 (δημοσιευμένη αρχικά στην Επίσημη εφημερίδα των Ευρωπαϊκών Κοινοτήτων Αριθμ. L 129 της 14.05.1992), όπως τροποποιήθηκε, υπό τον όρο ότι έχουν τροποποιηθεί σύμφωνα με την τελευταία τροποποιημένη διορθωμένη μορφή του Κανονισμού ECE Αριθμ. 89 που ισχύει κατά το χρόνο της έγκρισης του οχήματος.

[9] *Κανονισμός ECE Αριθμ. 55 (Ενιαίες διατάξεις που αφορούν στην έγκριση της μηχανικής σύνδεσης των συστατικών μερών των συνδυασμών οχημάτων).*

[10] *Οδηγία 94/20/EC του Ευρωπαϊκού Κοινοβουλίου και του Συμβουλίου της 30 Μαΐου 1994 (δημοσιευμένη αρχικά στην Επίσημη εφημερίδα των Ευρωπαϊκών Κοινοτήτων Αρ. L 195, 29/07/1994).*

ΚΕΦΑΛΑΙΟ 9.3

ΠΡΟΘΕΤΕΣ ΑΠΑΙΤΗΣΕΙΣ ΠΟΥ ΑΦΟΡΟΥΝ ΣΤΑ ΠΛΗΡΗ Ή ΟΛΟΚΛΗΡΩΜΕΝΑ ΟΧΗΜΑΤΑ ΕΧ/ΙΙ Ή ΕΧ/ΙΙΙ ΠΟΥ ΠΡΟΟΡΙΖΟΝΤΑΙ ΓΙΑ ΤΗ ΜΕΤΑΦΟΡΑ ΕΚΡΗΚΤΙΚΩΝ ΟΥΣΙΩΝ ΚΑΙ ΕΙΔΩΝ (ΚΛΑΣΗ 1) ΣΕ ΚΟΛΑ

9.3.1 Υλικά που πρέπει να χρησιμοποιούνται στην κατασκευή των αμαξωμάτων των οχημάτων

Δεν πρέπει να χρησιμοποιούνται στην κατασκευή του αμαξώματος υλικά που είναι πιθανόν να σχηματίσουν επικίνδυνες ενώσεις με τις εκρηκτικές ουσίες που μεταφέρονται.

9.3.2 Θερμαντήρες καύσης

9.3.2.1 Οι θερμαντήρες καύσης δεν πρέπει να εγκαθίστανται στα διαμερίσματα του φορτίου των οχημάτων ΕΧ/ΙΙ και ΕΧ/ΙΙΙ.

9.3.2.2 Οι θερμαντήρες καύσης πρέπει να ικανοποιούν τις απαιτήσεις των 9.2.4.7.1, 9.2.4.7.2, 9.2.4.7.5, 9.2.4.7.6.

9.3.2.3 Ο διακόπτης μπορεί να είναι εγκατεστημένος έξω από την καμπίνα του οδηγού.

Δεν είναι απαραίτητο να αποδεικνύεται ότι ο εναλλάκτης θερμότητας είναι ανθεκτικός στον ελαττωμένο μετά από την εκκίνηση κύκλο.

9.3.2.4 Δεξαμενές καυσίμων, θερμαντήρες καύσης, πηγές ισχύος, εισαγωγές αέρα καύσης ή αέρα θέρμανσης καθώς και έξοδοι σωλήνων απαγωγής καυσαερίων που απαιτούνται για τη λειτουργία του θερμαντήρα καύσης δεν πρέπει να εγκαθίστανται στο διαμέρισμα του φορτίου.

9.3.3 Οχήματα ΕΧ/ΙΙ

Τα οχήματα πρέπει να είναι σχεδιασμένα, κατασκευασμένα και συνδεδεμένα έτσι ώστε τα εκρηκτικά να είναι προστατευμένα από εξωτερικούς κινδύνους και από τις καιρικές συνθήκες. Πρέπει να είναι είτε κλειστά ή καλυμμένα. Το κάλυμμα πρέπει να είναι ανθεκτικό στο σκίσιμο και να είναι από αδιαπέραστο υλικό, όχι άμεσα εύφλεκτο[11]. Πρέπει να είναι τεντωμένο έτσι ώστε να καλύπτει το όχημα απ' όλες τις πλευρές.

Όλα τα ανοίγματα στο διαμέρισμα φορτίου στα κλειστά οχήματα θα έχουν πόρτες που κλειδώνουν και καλής προσαρμογής ή άκαμτα καλύμματα. Το διαμέρισμα του οδηγού θα διαχωρίζεται από το διαμέρισμα του φορτίου με ένα συνεχές τοίχωμα.

9.3.4 Οχήματα ΕΧ/ΙΙΙ

9.3.4.1 Τα οχήματα πρέπει να είναι σχεδιασμένα, κατασκευασμένα και εξοπλισμένα έτσι ώστε τα εκρηκτικά να είναι προστατευμένα από εξωτερικούς κινδύνους και από τις καιρικές συνθήκες. Αυτά τα οχήματα πρέπει να είναι κλειστά. Το διαμέρισμα του οδηγού θα

---

[11] *Σε περίπτωση ευφλεκτότητας, ατή η απαίτηση θα θεωρείται ότι ικανοποιείται αν, σε συμφωνία με τη διαδικασία που περιγράφεται στο ISO Πρότυπο 3795:1989 ¨Road Vehicles, and tractors and machinery for agriculture and forestry-Determination of burning behaviour of interior materials¨, δείγματα των φύλλων θα έχουν ρυθμό καύσης που δε θα υπερβαίνει το 100mm/min.*

ξεχωρίζει από το διαμέρισμα του φορτίου από ένα συνεχές τοίχωμα. Είναι δυνατό να εγκατασταθούν σημεία πρόσδεσης των διατάξεων συγκράτησης του φορτίου. Όλοι οι σύνδεσμοι σφραγίζονται. Όλα τα ανοίγματα μπορούν να κλειδώνουν. Κατασκευάζονται και τοποθετούνται έτσι ώστε να επικαλύπτουν τους συνδέσμους.

9.3.4.2 Το αμάξωμα κατασκευάζεται από υλικά ανθεκτικά στη φλόγα και τη θερμότητα με ελάχιστο πάχος 10 mm. Τα υλικά που ταξινομούνται ως κλάσης B-s3-d2 σύμφωνα με το πρότυπο EN 13501-1: 2002 θεωρείται ότι ικανοποιούν την απαίτηση αυτή.

Σε περίπτωση χρήσης μεταλλικού υλικού για το αμάξωμα, ολόκληρο το εσωτερικό του αμαξώματος καλύπτεται με υλικά που ικανοποιούν την ίδια απαίτηση.

9.3.5 Διαμέρισμα φορτίου και μηχανή

Η μηχανή των οχημάτων EX/II και EX/III πρέπει να είναι τοποθετημένη μπροστά από το μπροστινό τοίχωμα του διαμερίσματος του φορτίου, μπορεί όμως να είναι τοποθετημένη κάτω από το διαμέρισμα του φορτίου, εφόσον αυτό γίνεται με τέτοιον τρόπο ώστε οποιαδήποτε υπερβολική θερμότητα από αύξηση της θερμοκρασίας στην εσωτερική επιφάνεια του διαμερίσματος του φορτίου πάνω από τους 80 ^{o}C να μην αποτελεί κίνδυνο για το φορτίο.

9.3.6 Διαμέρισμα φορτίου και εξωτερικές πηγές θέρμανσης

Το σύστημα εξάτμισης των οχημάτων EX/II και EX/III ή άλλων μερών αυτών των πλήρων ή ολοκληρωμένων οχημάτων πρέπει να είναι έτσι κατασκευασμένο και τοποθετημένο ώστε οποιαδήποτε υπερβολική θερμότητα από αύξηση της θερμοκρασίας στην εσωτερική επιφάνεια του διαμερίσματος του φορτίου πάνω από τους 80 ^{o}C να μην αποτελεί κίνδυνο για το φορτίο.

9.3.7 Ηλεκτρολογικός εξοπλισμός

9.3.7.1 Η καθορισμένη τάση του ηλεκτρικού συστήματος δεν πρέπει να υπερβαίνει τα 24V.

9.3.7.2 Κάθε φωτισμός στο διαμέρισμα φόρτωσης οχημάτων EX/II θα πρέπει να είναι στην οροφή και καλυμμένο, δίχως γυμνά καλώδια ή λυχνίες.

Στην περίπτωση Ομάδας συμβατότητας J, η ηλεκτρολογική εγκατάσταση θα φέρει δείκτη τουλάχιστον IP65 (π.χ. ανθεκτικό στη φλόγα Eex d). Τυχόν ηλεκτρολογικός εξοπλισμός που είναι προσβάσιμος από το εσωτερικό του διαμερίσματος φόρτωσης θα πρέπει να είναι επαρκώς προστατευμένος από μηχανική πρόσκρουση από το εσωτερικό.

9.3.7.3 Η ηλεκτρική εγκατάσταση σε οχήματα EX/III πρέπει να ικανοποιεί τις σχετικές απαιτήσεις των 9.2.2.2, 9.2.2.3, 9.2.2.4, 9.2.2.5.2 και 9.2.2.6.

Η ηλεκτρική εγκατάσταση στο διαμέρισμα του φορτίου πρέπει να είναι προστατευμένη από τη σκόνη (τουλάχιστον IP54 ή ισοδύναμα) ή, στην περίπτωση Ομάδας συμβατότητας J, τουλάχιστον IP65 (π.χ. ανθεκτικό στη φλόγα Eex d).

ΚΕΦΑΛΑΙΟ 9.4

ΠΡΟΣΘΕΤΕΣ ΑΠΑΙΤΗΣΕΙΣ ΠΟΥ ΑΦΟΡΟΥΝ ΣΤΗΝ ΚΑΤΑΣΚΕΥΗ ΤΩΝ ΑΜΑΞΩΜΑΤΩΝ ΤΩΝ ΠΛΗΡΩΝ Ή ΟΛΟΚΛΗΡΩΜΕΝΩΝ ΟΧΗΜΑΤΩΝ ΠΟΥ ΠΡΟΟΡΙΖΟΝΤΑΙ ΓΙΑ ΤΗ ΜΕΤΑΦΟΡΑ ΕΠΙΚΙΝΔΥΝΩΝ ΕΜΠΟΡΕΥΜΑΤΩΝ ΣΕ ΚΟΛΑ (ΑΛΛΑ *από* ΟΧΗΜΑΤΑ ΕΧ/ΙΙ ΚΑΙ ΕΧ/ΙΙΙ) ΕΚΤΟΣ ΤΩΝ ΟΧΗΜΑΤΩΝ ΕΧΙΙ ΚΑΙ ΕΧΙΙΙ

9.4.1 Οι θερμαντήρες καύσης πρέπει να ικανοποιούν τις παρακάτω απαιτήσεις:

(a) Ο διακόπτης μπορεί να είναι εγκατεστημένος έξω από την καμπίνα του οδηγού˙

(b) Η συσκευή μπορεί να τίθεται εκτός λειτουργίας έξω από το διαμέρισμα του φορτίου˙ και

(c) Δεν είναι απαραίτητο να αποδεικνύεται ότι ο εναλλάκτης θερμότητας είναι ανθεκτικός στον ελαττωμένο μετά από την εκκίνηση κύκλο.

9.4.2 Εάν το όχημα προορίζεται για τη μεταφορά επικίνδυνων εμπορευμάτων για τα οποία προβλέπεται μια ετικέτα σύμφωνη με τα πρότυπα Αριθμ. 1, 1.4, 1.5, 1.6, 3, 4.1, 4.3, 5.1 ή 5.2, δεν πρέπει να είναι εγκατεστημένες στο διαμέρισμα του φορτίου δεξαμενές καυσίμων, πηγές ισχύος, είσοδοι αέρα καύσης ή αέρα θέρμανσης καθώς και έξοδοι σωλήνων απαγωγής καυσαερίων που απαιτούνται για τη λειτουργία του θερμαντήρα καύσης. Πρέπει να εξασφαλίζεται ότι η έξοδος του αέρα θέρμανσης δεν μπορεί να φράξει από το φορτίο. Η θερμοκρασία στην οποία θερμαίνονται τα κόλα δεν πρέπει να υπερβαίνει τους 50º C. Θερμαντήρες εγκατεστημένοι στο εσωτερικό των διαμερισμάτων του φορτίου πρέπει να είναι σχεδιασμένες έτσι ώστε να αποφεύγεται η ανάφλεξη μιας εκρηκτικής ατμόσφαιρας υπό συνθήκες λειτουργίας.

9.4.3 Πρόσθετες απαιτήσεις που αφορούν στην κατασκευή των αμαξωμάτων οχημάτων που προορίζονται για τη μεταφορά δεδομένων επικίνδυνων εμπορευμάτων ή ειδικών συσκευασιών μπορούν να συμπεριλαμβάνονται στο Μέρος 7, Κεφάλαιο 7.2 σύμφωνα με τις ενδείξεις στη Στήλη (16) του Πίνακα Α του Κεφαλαίου 3.2, για μια δεδομένη ουσία.

ΚΕΦΑΛΑΙΟ 9.5

ΠΡΟΣΘΕΤΕΣ ΑΠΑΙΤΗΣΕΙΣ ΠΟΥ ΑΦΟΡΟΥΝ ΣΤΗΝ ΚΑΤΑΣΚΕΥΗ ΤΩΝ ΑΜΑΞΩΜΑΤΩΝ ΠΛΗΡΩΝ Ή ΟΛΟΚΛΗΡΩΜΕΝΩΝ ΟΧΗΜΑΤΩΝ ΠΟΥ ΠΡΟΟΡΙΖΟΝΤΑΙ ΓΙΑ ΤΗ ΧΥΜΑ ΜΕΤΑΦΟΡΑ ΕΠΙΚΙΝΔΥΝΩΝ ΣΤΕΡΕΩΝ

9.5.1 Οι θερμαντήρες καύσης πρέπει να ικανοποιούν τις παρακάτω απαιτήσεις:

(a) Ο διακόπτης μπορεί να είναι εγκατεστημένος έξω από την καμπίνα του οδηγού˙

(b) Η συσκευή μπορεί είναι τίθεται εκτός λειτουργίας έξω από το διαμέρισμα του φορτίου˙ και

(c) Δεν είναι απαραίτητο να αποδεικνύεται ότι ο εναλλάκτης θερμότητας είναι ανθεκτικός στον ελαττωμένο κύκλο λειτουργίας μετά το σβήσιμο της μηχανής.

9.5.2 Εάν το όχημα προορίζεται για τη μεταφορά επικίνδυνων εμπορευμάτων για τα οποία προβλέπεται ετικέτα σύμφωνη με τα πρότυπα αριθμ. 4.1, 4.3 ή 5.1, δεν πρέπει να είναι εγκατεστημένες στο διαμέρισμα του φορτίου δεξαμενές καυσίμων, πηγές ισχύος, είσοδοι αέρα καύσης ή αέρα θέρμανσης καθώς και έξοδοι σωλήνων απαγωγής καυσαερίων που απαιτούνται για τη λειτουργία του θερμαντήρα καύσης. Πρέπει να εξασφαλίζεται ότι η έξοδος του αέρα θέρμανσης δεν μπορεί να φράξει από το φορτίο. Η θερμοκρασία στην οποία θερμαίνονται τα κόλα δεν πρέπει να υπερβαίνει τους 50 ^{o}C. Θερμαντήρες εγκατεστημένες στο εσωτερικό των διαμερισμάτων του φορτίου πρέπει να είναι σχεδιασμένες έτσι ώστε να αποφεύγεται η ανάφλεξη μιας εκρηκτικής ατμόσφαιρας υπό συνθήκες λειτουργίας.

9.5.3 Τα αμαξώματα των οχημάτων που προορίζονται για τη μεταφορά επικίνδυνων στερεών χύμα θα ικανοποιούν τις απαιτήσεις των Κεφαλαίων 6.11 και 7.3, ως αρμόζει, συμπεριλαμβανομένων των απαιτήσεων των 7.3.2 ή 7.3.3, οι οποίες δύναται να εφαρμόζονται, σύμφωνα με τις ενδείξεις στις Στήλες (10) ή (17) του Πίνακα Α του Κεφαλαίου 3.2, για μια δεδομένη ουσία.

ΚΕΦΑΛΑΙΟ 9.6

ΠΡΟΣΘΕΤΕΣ ΑΠΑΙΤΗΣΕΙΣ ΠΟΥ ΑΦΟΡΟΥΝ ΣΕ ΠΛΗΡΗ Ή ΟΛΟΚΛΗΡΩΜΕΝΑ ΟΧΗΜΑΤΑ ΠΟΥ ΠΡΟΟΡΙΖΟΝΤΑΙ ΓΙΑ ΤΗ ΜΕΤΑΦΟΡΑ ΟΥΣΙΩΝ ΥΠΟ ΕΛΕΓΧΟΜΕΝΗ ΘΕΡΜΟΚΡΑΣΙΑ

9.6.1 Οχήματα μονωμένα, υπό ψύξη και με μηχανική ψύξη που προορίζονται για τη μεταφορά ουσιών ελεγχόμενης θερμοκρασίας πρέπει να πληρούν τις παρακάτω συνθήκες:

(a) το όχημα πρέπει να είναι τέτοιο και έτσι εξοπλισμένο όσον αφορά στη μόνωση και στα μέσα ψύξης, ώστε να μην υπερβαίνεται η θερμοκρασία ελέγχου που προβλέπεται στις 2.2.41.1.17 και 2.2.52.1.16 και στις 2.2.41.4 και 2.2.52.4 για την ουσία που πρόκειται να μεταφερθεί. Ο συνολικός συντελεστής μεταφοράς θερμότητας δεν πρέπει να είναι μεγαλύτερος από 0.4 W/m^2K·

(b) το όχημα πρέπει να είναι έτσι εξοπλισμένο ώστε οι ατμοί από τις ουσίες ή το ψυκτικό που μεταφέρεται να μην μπορεί να διεισδύσει στην καμπίνα του οδηγού·

(c) πρέπει να διατίθεται μια κατάλληλη συσκευή η οποία να επιτρέπει τη διατήρηση της θερμοκρασίας στο χώρο φόρτωσης όπως αυτή καθορίζεται σε οποιαδήποτε χρονική στιγμή από την καμπίνα·

(d) ο χώρος φόρτωσης πρέπει να είναι εξοπλισμένος με εξαεριστήρες ή βαλβίδες εξαερισμού εάν υπάρχει οποιοσδήποτε κίνδυνος επικίνδυνης αύξησης της πίεσης εκεί. Πρέπει να δίνεται προσοχή όπου είναι απαραίτητο ώστε να εξασφαλίζεται ότι η ψύξη δεν μειώνεται από τους εξαεριστήρες ή τις βαλβίδες εξαερισμού·

(e) το ψυκτικό ρευστό δεν πρέπει να είναι εύφλεκτο· και

(f) το μηχάνημα ψύξης ενός οχήματος με μηχανική ψύξη πρέπει να μπορεί να λειτουργεί ανεξάρτητα από τη μηχανή που χρησιμοποιείται για την κίνηση του οχήματος.

9.6.2 Κατάλληλες μέθοδοι (βλέπε V8(3)) για την αποφυγή της υπέρβασης της θερμοκρασίας ελέγχου αναφέρονται στο Κεφάλαιο 7.2 (R1 έως R5). Αναλόγως της μεθόδου που χρησιμοποιείται, πρόσθετες διατάξεις που αφορούν στην κατασκευή των αμαξωμάτων των οχημάτων μπορούν να συμπεριλαμβάνονται στο Κεφάλαιο 7.2.

ΚΕΦΑΛΑΙΟ 9.7

ΠΡΟΣΘΕΤΕΣ ΑΠΑΙΤΗΣΕΙΣ ΠΟΥ ΑΦΟΡΟΥΝ ΣΕ ΣΤΑΘΕΡΕΣ ΔΕΞΑΜΕΝΕΣ (ΒΥΤΙΟΦΟΡΑ ΟΧΗΜΑΤΑ) ΟΧΗΜΑΤΑ ΜΕΤΑΦΟΡΑΣ ΣΥΣΤΟΙΧΙΩΝ ΔΟΧΕΙΩΝ ΚΑΙ ΠΛΗΡΗ Ή ΟΛΟΚΛΗΡΩΜΕΝΑ ΟΧΗΜΑΤΑ ΠΟΥ ΧΡΗΣΙΜΟΠΟΙΟΥΝΤΑΙ ΓΙΑ ΤΗ ΜΕΤΑΦΟΡΑ ΕΠΙΚΙΝΔΥΝΩΝ ΕΜΠΟΡΕΥΜΑΤΩΝ ΣΕ ΑΠΟΣΥΝΑΡΜΟΛΟΓΟΥΜΕΝΕΣ ΔΕΞΑΜΕΝΕΣ ΜΕ ΧΩΡΗΤΙΚΟΤΗΤΑ ΜΕΓΑΛΥΤΕΡΗ ΑΠΟ 1 M^3 Ή ΣΕ ΕΜΠΟΡΕΥΜΑΤΟΚΙΒΩΤΙΑ-ΔΕΞΑΜΕΝΕΣ, ΦΟΡΗΤΕΣ ΔΕΞΑΜΕΝΕΣ ή MEGCs ΧΩΡΗΤΙΚΟΤΗΤΑΣ ΜΕΓΑΛΥΤΕΡΗΣ ΑΠΟ 3 M^3 (ΟΧΗΜΑΤΑ ΕΧ/ΙΙΙ, FL, ΟΧ και ΑΤ)

9.7.1 Γενικές διατάξεις

9.7.1.1 Επιπλέον του κινητήρα του οχήματος, ή των μονάδων κινητήριων μηχανισμών που χρησιμοποιούνται στη θέση του, ένα βυτιοφόρο όχημα περιλαμβάνει μία ή περισσότερες δεξαμενές, τα στοιχεία εξοπλισμού τους και τους εξοπλισμούς για τη σύνδεσή τους με το όχημα ή με τις μονάδες κινητήριων μηχανισμών.

9.7.1.2 Αφού η αποσυνδεόμενη δεξαμενή συνδεθεί με το φέρον όχημα, η συνολική μονάδα πρέπει να ικανοποιεί τις απαιτήσεις που προβλέπονται για βυτιοφόρα οχήματα.

9.7.2 Απαιτήσεις που αφορούν σε δεξαμενές

9.7.2.1 Σταθερές δεξαμενές ή αποσυνδεόμενες δεξαμενές από μέταλλο πρέπει να ικανοποιούν τις σχετικές απαιτήσεις του Κεφαλαίου 6.8.

9.7.2.2 Τα στοιχεία των οχημάτων μεταφοράς συστοιχίας δοχείων και των MEGCs πρέπει να ικανοποιούν τις σχετικές απαιτήσεις του Κεφαλαίου 6.2 στην περίπτωση κυλίνδρων, σωλήνων, τυμπάνων πίεσης και δεσμών κυλίνδρων και τις απαιτήσεις του Κεφαλαίου 6.8 στην περίπτωση δεξαμενών.

9.7.2.3 Τα εμπορευματοκιβώτια-δεξαμενές από μέταλλο πρέπει να ικανοποιούν τις απαιτήσεις του Κεφαλαίου 6.8. Οι φορητές δεξαμενές πρέπει να ικανοποιούν τις απαιτήσεις του Κεφαλαίου 6.7 ή, εάν ισχύουν, εκείνες του Κώδικα IMDG (βλέπε 1.1.4.2).

9.7.2.4 Οι δεξαμενές από πλαστικά υλικά ενισχυμένα με ίνες πρέπει να ικανοποιούν τις απαιτήσεις του Κεφαλαίου 6.9.

9.7.2.5 Τα βυτία μεταφοράς αποβλήτων που λειτουργούν με κενό πρέπει να ικανοποιούν τις απαιτήσεις του Κεφαλαίου 6.10.

9.7.3 Συνδέσεις

Οι συνδέσεις πρέπει να είναι σχεδιασμένοι έτσι ώστε να αντέχουν στατικές και δυναμικές καταπονήσεις σε κανονικές συνθήκες μεταφοράς, και ελάχιστες καταπονήσεις όπως ορίζονται στις 6.8.2.1.2, 6.8.2.1.11 έως 6.8.2.1.15 και 6.8.2.1.16 στην περίπτωση βυτιοφόρων οχημάτων, οχημάτων μεταφοράς συστοιχίας δοχείων, και οχημάτων που μεταφέρουν αποσυναρμολογούμενες δεξαμενές.

9.7.4 Γείωση οχημάτων FL

Οι δεξαμενές από μέταλλο ή πλαστικό υλικό ενισχυμένο με ίνες των βυτιοφόρων οχημάτων FL και τα στοιχεία των οχημάτων μεταφοράς συστοιχίας δοχείων FL πρέπει να ενώνονται με το αμάξωμα με τουλάχιστον μια κατάλληλη ηλεκτρική

σύνδεση. Οποιαδήποτε επαφή με μέταλλο ικανή να προκαλέσει ηλεκτροχημική διάβρωση πρέπει να αποφεύγεται.

ΣΗΜΕΙΩΣΗ: *βλέπε επίσης 6.9.1.2 και 6.9.2.14.3.*

9.7.5 Σταθερότητα βυτιοφόρων οχημάτων

9.7.5.1 Το συνολικό πλάτος της ισόγειας φέρουσας επιφάνειας (απόσταση μεταξύ των εξωτερικών σημείων επαφής με το έδαφος του δεξιού τροχού και του αριστερού τροχού του ίδιου άξονα) πρέπει να είναι τουλάχιστον ίσο με το 90% του ύψους του κέντρου βάρους του φορτωμένου βυτιοφόρου οχήματος. Σ' ένα αρθρωτό όχημα το βάρος στους άξονες της μονάδας που μεταφέρει το φορτίο του φορτωμένου ημι-ρυμουλκούμενου δεν πρέπει να υπερβαίνει το 60% του ονομαστικού συνολικού φορτωμένου βάρος του πλήρους αρθρωτού οχήματος.

9.7.5.2 Επιπλέον, βυτιοφόρα οχήματα με σταθερές δεξαμενές χωρητικότητας μεγαλύτερης από 3 m^3 που προορίζονται για τη μεταφορά επικίνδυνων εμπορευμάτων σε υγρή ή τηγμένη κατάσταση ελεγχόμενη με πίεση μικρότερη από 4 bar, πρέπει να ικανοποιεί τις τεχνικές απαιτήσεις του Κανονισμού ECE Αρ. 111[1] για πλευρική σταθερότητα, όπως διορθώθηκε, σύμφωνα με τις ημερομηνίες εφαρμογής που καθορίζονται εκεί. Οι απαιτήσεις ισχύουν για βυτιοφόρα οχήματα τα οποία ταξινομήθηκαν για πρώτη φορά από 1 Ιουλίου 2003.

9.7.6 Οπίσθια προστασία οχημάτων

Ένας προφυλακτήρας επαρκώς ανθεκτικός σε οπίσθια σύγκρουση πρέπει να είναι προσαρμοσμένος πάνω σε όλο το πλάτος της δεξαμενής στο πίσω μέρος του οχήματος. Πρέπει να υπάρχει ένα διάστημα τουλάχιστον 100 χιλιοστόμετρα μεταξύ του πίσω τοιχώματος της δεξαμενής και του πίσω μέρους του προφυλακτήρα (αυτό το διάστημα μετράται από το πιο πίσω σημείο του τοιχώματος της δεξαμενής ή από τον εξέχοντα εξοπλισμό ή τα αξεσουάρ που είναι σ' επαφή με την ουσία που μεταφέρεται). Για οχήματα με ανατρεπόμενο πλαίσιο για τη μεταφορά κονιωδών ή κοκκώδων ουσιών και δεξαμενή αποβλήτων που λειτουργεί με κενό με ανατρεπόμενο πλαίσιο με οπίσθια εκφόρτωση δεν απαιτείται προφυλακτήρας εάν ο πίσω εξοπλισμός του πλαισίου διαθέτει μέσα προστασίας τα οποία εξέχουν από το πλαίσιο με τον ίδιο τρόπο όπως ο προφυλακτήρας.

ΣΗΜΕΙΩΣΗ 1: *αυτή η διάταξη δεν ισχύ για οχήματα που χρησιμοποιούνται για τη μεταφορά επικίνδυνων εμπορευμάτων σε δεξαμενές-εμπορευματοκιβώτια, MEGCs ή φορητές δεξαμενές.*

ΣΗΜΕΙΩΣΗ 2: *για την προστασία δεξαμενών έναντι φθοράς από πλευρική σύγκρουση ή ανατροπή, βλέπε 6.8.2.1.20 και 6.8.2.1.21 ή, για φορητές δεξαμενές, 6.7.2.4.3 και 6.7.2.4.5.*

9.7.7 Θερμαντήρες καύσης

9.7.7.1 ΟΙ θερμαντήρες καύσης πρέπει να ικανοποιούν τις απαιτήσεις των 9.2.4.7.1, 9.2.4.7.2, 9.2.4.7.5 και τις παρακάτω:

---

[1] *Κανονισμός ECE Αρ. 111: Ενιαίες διατάξεις που αφορούν στην έγκριση οχημάτων-δεξαμενών των κατηγοριών N και O σχετικά με τη σταθερότητα.*

(a) Ο διακόπτης μπορεί να είναι εγκατεστημένος έξω από την καμπίνα του οδηγού.

(b) Η συσκευή μπορεί να τίθεται εκτός λειτουργίας έξω από το διαμέρισμα του φορτίου, και

(c) Δεν είναι απαραίτητο να αποδεικνύεται ότι ο εναλλάκτης θερμότητας είναι ανθεκτικός στο μειωμένο κύκλο επανεκκίνησης.

Επιπλέον για οχήματα FL, αυτά πρέπει να ικανοποιούν τις απαιτήσεις των 9.2.4.7.3 και 9.2.4.7.4.

9.7.7.2 Εάν το όχημα προορίζεται για τη μεταφορά επικίνδυνων εμπορευμάτων για τα οποία προβλέπεται ετικέτα σύμφωνη με τα πρότυπα Αρ. 1.5, 3, 4.1, 4.3, 5.1 ή 5.2, δεν πρέπει να είναι εγκατεστημένες στο διαμέρισμα του φορτίου δεξαμενές καυσίμων, πηγές ισχύος, είσοδοι αέρα καύσης ή αέρα θέρμανσης καθώς και έξοδοι απαγωγών καυσαερίων που απαιτούνται για τη λειτουργία του θερμαντήρα καύσης. Πρέπει να εξασφαλίζεται ότι η έξοδος του αέρα θέρμανσης δεν μπορεί να εμποδισθεί από το φορτίο. Η θερμοκρασία στην οποία θερμαίνεται το φορτίο δεν πρέπει να υπερβαίνει τους 50°C. Θερμαντήρες εγκατεστημένοι μέσα στα διαμερίσματα του φορτίου πρέπει να είναι σχεδιασμένες έτσι ώστε να αποφεύγεται η ανάφλεξη μίας εκρηκτικής ατμόσφαιρας υπό τις συνθήκες λειτουργίας.

9.7.8 Ηλεκτρολογικός εξοπλισμός

9.7.8.1 Η ηλεκτρολογική εγκατάσταση στα οχήματα FL για τα οποία απαιτείται έγκριση σύμφωνα με το 9.1.2 πρέπει να ικανοποιεί τις απαιτήσεις των 9.2.2.2, 9.2.2.3, 9.2.2.4, 9.2.2.5.1 και 9.2.2.6.

Πάντως οι προσθήκες ή μετατροπές των ηλεκτρολογικών εγκαταστάσεων του οχήματος πρέπει να ικανοποιούν τις απαιτήσεις για τις ηλεκτρικές συσκευές και οχήματα της σχετικής ομάδας και Κλάσης θερμοκρασίας σύμφωνα με τις ουσίες που πρόκειται να μεταφερθούν.

ΣΗΜΕΙΩΣΗ: *για μεταβατικές διατάξεις, βλέπε επίσης 1.6.5.*

9.7.8.2 Ηλεκτρολογικός εξοπλισμός σε οχήματα FL, τοποθετημένος σε περιοχές όπου υπάρχει ή μπορεί να υπάρξει εκρηκτική ατμόσφαιρα, σε τέτοιες ποσότητες ώστε να απαιτούνται ειδικές προφυλάξεις, πρέπει να είναι κατάλληλος για χρήση σε επικίνδυνη περιοχή. Τέτοιος εξοπλισμός πρέπει να ικανοποιεί τις γενικές απαιτήσεις του IEC 60079 Μέρη 0 και 14 και τις πρόσθετες απαιτήσεις του IEC 60079 Μέρη 1, 2, 5, 6, 7, 11 ή 18 [2]. Οι απαιτήσεις για τα ηλεκτρικά σκεύη και όργανα της σχετικής ομάδα και Κλάσης θερμοκρασίας σύμφωνα με τις ουσίες που πρόκειται να μεταφερθούν πρέπει να ικανοποιούνται.

Για την εφαρμογή του IEC 60079 Μέρος 14 [2], πρέπει να χρησιμοποιείται η παρακάτω κατηγοριοποίηση:

ΖΩΝΗ 0
Μέσα στα διαμερίσματα της δεξαμενής, εξοπλισμός για την πλήρωση και άδειασμα και γραμμές ανάκτησης ατμών.

---

[2] *Εναλλακτικά, μπορούν να χρησιμοποιούνται οι γενικές απαιτήσεις του EN 50014 και οι πρόσθετες απαιτήσεις των EN 50015, 50016, 50017, 50018, 50019, 50020 ή 50028.*

ΖΩΝΗ 1

Μέσα στα κιβώτια εξαρτημάτων για τον εξοπλισμό που χρησιμοποιείται για την πλήρωση και άδειασμα και εντός 0.5 μ. από συσκευές εξαερισμού και βαλβίδες ασφάλειας εκτόνωσης της πίεσης.

9.7.8.3 Ο μόνιμα ενεργός ηλεκτρικός εξοπλισμός, συμπεριλαμβανομένων των αγωγών οι οποίοι είναι τοποθετημένοι έξω από τις Ζώνες 0 και 1 πρέπει να ικανοποιεί τις απαιτήσεις για τη Ζώνη 1 για ηλεκτρικό εξοπλισμό γενικά ή να ικανοποιεί τις απαιτήσεις για ηλεκτρικό εξοπλισμό της Ζώνης 2 σύμφωνα με την IEC 60079 μέρος 14[2] τοποθετημένο στην καμπίνα του οδηγού. Οι απαιτήσεις για τη σχετική ομάδα ηλεκτρικών σκευών και οργάνων σύμφωνα με τις ουσίες που πρόκειται να μεταφερθούν πρέπει να ικανοποιούνται.

[2] *Εναλλακτικά, μπορούν να χρησιμοποιούνται οι γενικές απαιτήσεις του ΕΝ 50014 και οι πρόσθετες απαιτήσεις των ΕΝ 50015, 50016, 50017, 50018, 50019, 50020 ή 50028.*

ΚΕΦΑΛΑΙΟ 9.8

ΠΡΟΣΘΕΤΕΣ ΑΠΑΙΤΗΣΕΙΣ ΠΟΥ ΑΦΟΡΟΥΝ ΠΛΗΡΗ ΚΑΙ ΟΛΟΚΛΗΡΩΜΕΝΑ MEMUs

9.8.1 Γενικές διατάξεις

Επιπρόσθετα του κυρίως οχήματος, ή των μονάδων κινητήριων μηχανισμών που χρησιμοποιούνται αντ' αυτού, ένα MEMU αποτελείται από μία ή περισσότερες δεξαμενές και χύδην φορτάμαξες, τα είδη εξοπλισμού τους και τα εξαρτήματα για την πρόσδεσή τους στο όχημα ή τις κινητές μονάδες.

9.8.2 Απαιτήσεις που αφορούν δεξαμενές και χύδην φορτάμαξες

Δεξαμενές, χύδην φορτάμαξες και ειδικά διαμερίσματα για κόλα εκρηκτικών των MEMUs θα ικανοποιούν τις απαιτήσεις του Κεφαλαίου 6.12.

9.8.3 Γείωση των MEMUs

Οι δεξαμενές, εμπορευματοκιβώτια χύδην και ειδικά διαμερίσματα για κόλα εκρηκτικών κατασκευασμένα από μέταλλο ή πλασατικό υλικό ενισχυμένο με ίνες θα συνδέονται με το πλαίσιο μέσω τουλάχιστον μιας καλής ηλεκτρικής σύνδεσης. Οιαδήποτε μεταλλική επαφή ικανή να προκαλέσει ηλεκτρο-χημική διάβρωση ή να αντιδράσει με επικίνδυνα εμπορεύματα που μεταφέρονται στις δεξαμενές και στα χύδην εμπορευματοκιβώτια θα αποφεύγεται.

9.8.4 Σταθερότητα των MEMUs

Το συνολικό πλάτος της υποβαστάζουσας επιφανείας δαπέδου (απόσταση μεταξύ των εξωτερικών σημείων επαφής με το έδαφος του δεξιού τροχού και του αριστερού τροχού του ιδίου άξονα) θα είναι τουλάχιστον ίσο με το 90 % του ύψους του κέντρου μάζας του φορτωμένου οχήματος. Σε ένα αρθρωτό όχημα η μάζα επί των αξόνων της μονάδας μεταφοράς φορτίου της έμφορτης ημι-ρυμούλκας δεν θα ξεπερνάει το 60 % της ονομαστικής συνολικά φορτωμένης μάζας ολόκληρου του αρθρωτού οχήματος.

9.8.5 Οπίσθια προστασία των MEMUs

'Ενας αποσβεστήρας κραδασμών με ικανοποιητική αντίσταση στις προσκρούσεις εκ των όπισθεν θα προσαρμοσθεί σε όλο το πλάτος της δεξαμενής στο πίσω μέρος του οχήματος. Θα υπάρξει μία απόσταση τουλάχιστον 100 χιλιοστόμετρα μεταξύ του οπίσθιου τοιχώματος της δεξαμενής και του οπίσθιου αποσβεστήρα κραδασμών (αυτή η απόσταση θα υπολογίζεται από το πλέον απομακρυσμένο οπίσθιο σημείο του τοιχώματος της δεξαμενής ή από τα προσαρτήματα προστασίας ή τα αξεσουάρ που βρίσκονται σε επαφή με την ουσία που μεταφέρεται). Οχήματα με κινούμενο περίβλημα με οπίσθια εκκένωση δεν απαιτούν αποσβεστήρα κραδασμών αν τα οπίσθια προσαρτήματα του περιβλήματος παρέχονται με κάποιο μέσο προστασίας που προφυλάσσει το περίβλημα με τον ίδιο τρόπο όπως και ο αποσβεστήρας κραδασμών.

ΣΗΜΕΙΩΣΗ: *Αυτή η διάταξη δεν έχει εφαρμογή σε MEMUs όπου οι δεξαμενές προστατεύονται επαρκώς έναντι οπίσθιας πρόσκρουσης από άλλα μέσα, π.χ. μηχανήματ ή σωληνώσεις που δεν περιέχουν επικίνδυνα εμπορεύματα.*

9.8.6 Θερμαντήρες καύσης

9.8.6.1 Οι θερμαντήρες καύσης θα ικανοποιούν τις απαιτήσεις των 9.2.4.7.1, 9.2.4.7.2, 9.2.4.7.5, 9.2.4.7.6, και τα ακόλουθα:

(a) Ο διακόπτης μπορεί να τοποθετείται εξωτερικά της καμπίνας του οδηγού.

(b) Η συσκευή θα απενεργοποιείται εξωτερικά του διαμερίσματος του MEMU, και

(c) Δεν είναι απαραίτητο να αποδείξετε ότι ο μεταλλάκτης θερμότητας αντέχει στον μειωμένο afterrunning cycle.

9.8.6.2 Δεν πρέπει να εγκαθίστανται δεξαμενές καυσίμων, πηγές ισχύος, εισαγωγή αέρα καύσης ή θερμού αέρα, ούτε απολήξεις εξατμίσεων απαιτούνται για τη λειτουργία της θερμάστρας στις δεξαμενές που περιέχουν διαμερίσματα φορτίου. Θα διασφαλιστεί ότι η έξοδος θερμαινόμενου αέρα δεν μπορεί να φραγεί. Η ανώτατη θερμοκρασία στην οποία μπορεί να θερμανθεί οιοσδήποτε εξοπλισμός δεν θα πρέπει να ξεπερνάει τους 50°C. Θερμαντικές συσκευές τοποθετημένες εντός των διαμερισμάτων θα σχεδιάζονται με τρόπο ώστε να παρεμποδίζουν την ανάφλεξη οιασδήποτε εκρηκτικής ατμόσφαιρας κάτω από συνθήκες λειτουργίας.

9.8.7 Επιπρόσθετες απαιτήσεις ασφάλειας

9.8.7.1 Τα MEMUs θα είναι εφοδιασμένα με συστήματα αυτομάτου κατασβέσεως της φωτιάς για το διαμέρισμα μηχανής.

9.8.7.2 Θα προβλέπεται προστασία του φορτίου με μεταλλικά θερμικά επικαλύμματα εναντίον πυρκαϊάς στους τροχούς.

9.8.8 Επιπρόσθετες απαιτήσεις ασφάλειας

Ο εξοπλισμός κατεργασίας και ειδικά διαμερίσματα στα MEMUs θα εξοπλιστούν με κλειδαριές.

Ι.2 Πρόσθετες μεταβατικές διατάξεις

1. Διατηρούνται οι παρεκκλίσεις που έχουν εγκριθεί με βάση το άρθρο 4 του ΠΔ 104/99 (Α'113/4-6-1999) έως τις 31 Δεκεμβρίου 2010 για τις μεταφορές επικίνδυνων εμπορευμάτων που αναφέρονται στο εν λόγω άρθρο.

2. Εντός της χώρας, επιτρέπεται η χρήση δεξαμενών και οχημάτων που έχουν κατασκευασθεί πριν από την 1η Ιανουαρίου 1997 και δεν ανταποκρίνονται στις απαιτήσεις της παρούσας, έχουν όμως κατασκευασθεί σύμφωνα με τις απαιτήσεις της εθνικής νομοθεσίας που ίσχυαν στις 31 Δεκεμβρίου 1996, υπό την προϋπόθεση ότι οι εν λόγω δεξαμενές και οχήματα διατηρούνται στα απαιτούμενα επίπεδα ασφάλειας.

Οι δεξαμενές και τα οχήματα που έχουν κατασκευασθεί μέχρι την 1η Ιανουαρίου 1997 ή έπειτα από την ημερομηνία αυτή και δεν ανταποκρίνονται στις απαιτήσεις της παρούσας, έχουν όμως κατασκευασθεί σύμφωνα με τις απαιτήσεις της οδηγίας 94/55/ΕΚ η οποία ίσχυε κατά την κατασκευή τους, επιτρέπεται να χρησιμοποιούνται στις εγχώριες μεταφορές.

3. Για εθνικές μεταφορές επικίνδυνων εμπορευμάτων, που πραγματοποιούνται με οχήματα ταξινομημένα στη χώρα σύμφωνα με τις διατάξεις της εθνικής νομοθεσίας που ίσχυαν στις 31 Δεκεμβρίου 1996, διατηρούνται οι διατάξεις αυτές σχετικά με την απεικόνιση ή την τοποθέτηση κωδικού ανάληψης δράσης έκτακτης ανάγκης ή κάρτας επικινδυνότητας αντί του αναγνωριστικού αριθμού επικινδυνότητας που προβλέπουν τα παραρτήματα Ι.1.Α και Ι.1.Β του άρθρου 8 της παρούσας.

Ι.3 Παρεκκλίσεις σε εθνικό επίπεδο

Εθνικές παρεκκλίσεις για τις μεταφορές επικίνδυνων εμπορευμάτων εντός του εδάφους με βάση το άρθρο 6 παράγραφος 2 της παρούσας.

Αρίθμηση παρεκκλίσεων: RO-bi-EL-nn, όπου
RO = οδός
bi = άρθρο 6 παράγραφος 2 β i) της οδηγίας 2008/68/ΕΚ
EL = συντομογραφία ονόματος χώρας (ΕΛΛΑΣ)
nn = αύξων αριθμός παρεκκλίσεως

Με βάση το άρθρο 6 της παρούσας, ισχύουν οι ακόλουθες παρεκκλίσεις για την οδική μεταφορά επικίνδυνων εμπορευμάτων:

RO–bi–EL-1

Θέμα: Παρέκκλιση από τις απαιτήσεις ασφαλείας για τις μόνιμες δεξαμενές (βυτιοφόρα οχήματα), που έχουν ταξινομηθεί πριν από τις 31 Δεκεμβρίου 2001, για τοπικές μεταφορές μικρών ποσοτήτων ορισμένων κατηγοριών επικίνδυνων εμπορευμάτων.

Παραπομπή στο παράρτημα Ι.1.Α του άρθρου 8 της παρούσας: 1.6.3.6, 6.8.2.4.2, 6.8.2.4.3, 6.8.2.4.4, 6.8.2.4.5, 6.8.2.1.17-6.8.2.1.22, 6.8.2.1.28, 6.8.2.2, 6.8.2.2.1, 6.8.2.2.2.

Περιεχόμενο του παραρτήματος Ι.1.Α του άρθρου 8 της παρούσας: Απαιτήσεις για την κατασκευή, τον εξοπλισμό, την έγκριση τύπου, τις επιθεωρήσεις, τις δοκιμές, τη σήμανση σταθερών δεξαμενών (βυτιοφόρα οχήματα), αποσυναρμολογούμενων δεξαμενών και δεξαμενών-εμπορευματοκιβωτίων και δεξαμενών σε κινητά αμαξώματα, με περιβλήματα από μεταλλικά υλικά, οχήματα συστοιχίας και MEGCs.

Περιεχόμενο της εθνικής νομοθεσίας: Μεταβατική διάταξη: Οι σταθερές δεξαμενές (βυτιοφόρα), οι κινητές δεξαμενές και τα εμπορευματοκιβώτια βυτιοδέκτες που έχουν ταξινομηθεί για πρώτη φορά στην Ελλάδα μεταξύ 1.1.1985 και 31.12.2001 μπορούν να χρησιμοποιούνται έως τις 31.12.2010. Η παρούσα μεταβατική διάταξη αφορά οχήματα μεταφοράς των εξής επικίνδυνων υλικών (UN: 1202, 1268, 1223, 1863, 2614, 1212, 1203, 1170, 1090, 1193, 1245, 1294, 1208, 1230, 3262, 3257). Προϋπόθεση είναι να πρόκειται για μικρές ποσότητες ή για τοπικές μεταφορές με οχήματα ταξινομημένα κατά την προαναφερόμενη περίοδο. Η μεταβατική διάταξη θα ισχύσει για τα βυτιοφόρα οχήματα που έχουν προσαρμοσθεί σύμφωνα με τα εξής:

1. Παράγραφοι της ADR για την επιθεώρηση και τις δοκιμές: 6.8.2.4.2, 6.8.2.4.3, 6.8.2.4.4, 6.8.2.4.5, (ADR 1999: 211 151, 211 152, 211 153, 211 154).

2. Ελάχιστο πάχος κελύφους 3 mm για τις δεξαμενές με χωρητικότητα του διαμερίσματος του κελύφους έως 3500 lt και πάχος μαλακού χάλυβα τουλάχιστον 4 mm για δεξαμενές με διαμερίσματα χωρητικότητας έως 6000 lt, ανεξάρτητα από τον τύπο ή το πάχος των χωρισμάτων.

3. Εάν το χρησιμοποιούμενο υλικό είναι αλουμίνιο ή άλλο μέταλλο, οι δεξαμενές πρέπει να πληρούν τις απαιτήσεις για το πάχος και άλλες τεχνικές προδιαγραφές που απορρέουν από τα τεχνικά σχέδια που έχουν εγκρίνει οι αρμόδιες αρχές της χώρας όπου είχαν ταξινομηθεί προηγουμένως. Σε περίπτωση που δεν υπάρχουν τεχνικά σχέδια, οι δεξαμενές πρέπει να πληρούν τις απαιτήσεις της 6.8.2.1.17 (211 127).

4. Οι δεξαμενές πρέπει να πληρούν τις απαιτήσεις των παραγράφων περιθωρίου 211 128, 6.8.2.1.28 (211 129), της παραγράφου 6.8.2.2 στις υποπαραγράφους 6.8.2.2.1 και 6.8.2.2.2 (211 130, 211 131).

Πιο συγκεκριμένα, τα βυτιοφόρα οχήματα μάζας κάτω των 4t που χρησιμοποιούνται για τοπικές μεταφορές μόνον πετρελαίου θέρμανσης (UN 1202), τα οποία έχουν ταξινομηθεί πριν από τις 31.12.2002, εάν έχουν πάχος κελύφους κάτω των 3mm, επιτρέπεται να χρησιμοποιούνται μόνον εφόσον τροποποιηθούν σύμφωνα με την παράγραφο περιθωρίου 211 127 (5)β4 (6.8.2.1.20).

Αρχική παραπομπή στην εθνική νομοθεσία: *Τεχνικές Προδιαγραφές κατασκευής, εξοπλισμού και ελέγχων των δεξαμενών μεταφοράς συγκεκριμένων κατηγοριών επικινδύνων εμπορευμάτων για σταθερές δεξαμενές (οχήματα-δεξαμενές), αποσυναρμολογούμενες δεξαμενές που βρίσκονται σε κυκλοφορία*.

Ημερομηνία λήξης ισχύος: 30 Ιουνίου 2015

RO–bi–EL-2

Θέμα: Παρέκκλιση από τις απαιτήσεις κατασκευής βασικών οχημάτων όσον αφορά οχήματα προοριζόμενα για τοπικές μεταφορές επικίνδυνων εμπορευμάτων τα οποία ταξινομήθηκαν για πρώτη φορά πριν από τις 31 Δεκεμβρίου 2001.

Παραπομπή στο παράρτημα Ι.1.Β του άρθρου 8 της παρούσας: ADR 2001: 9.2, 9.2.3.2, 9.2.3.3.

Περιεχόμενο του παραρτήματος Ι.1.Β του άρθρου 8 της παρούσας: Απαιτήσεις κατασκευής βασικών οχημάτων.

Περιεχόμενο της εθνικής νομοθεσίας: Η παρέκκλιση αφορά οχήματα προοριζόμενα για τοπικές μεταφορές επικίνδυνων εμπορευμάτων (κατηγορίες UN 1202, 1268, 1223, 1863, 2614, 1212, 1203, 1170, 1090, 1193, 1245, 1294, 1208, 1230, 3262 και 3257), τα οποία ταξινομήθηκαν για πρώτη φορά πριν από τις 31 Δεκεμβρίου 2001.

Τα προαναφερθέντα οχήματα πρέπει να ικανοποιούν τις απαιτήσεις του Μέρους 9 (παράγραφοι 9.2.1 έως 9.2.6) του παραρτήματος Β του Π.Δ. 104/99 (Α'113/4-6-1999), όπως τροποποιήθηκε και ισχύει, με τις εξής αποκλίσεις.

Συμμόρφωση προς τις απαιτήσεις της 9.2.3.2 απαιτείται μόνον εάν το όχημα είναι εξοπλισμένο εκ κατασκευής με σύστημα απεμπλοκής των τροχών κατά την πέδηση (ABS)· πρέπει να είναι εφοδιασμένο με σύστημα συνεχούς πέδησης, όπως ορίζεται στο 9.2.3.3.1 χωρίς όμως να είναι υποχρεωτική η συμμόρφωση προς τις απαιτήσεις των 9.2.3.3.2 και 9.2.3.3.3.

Η ηλεκτρική σύνδεση με τον ταχογράφο πρέπει να είναι εφοδιασμένη με φράγμα ασφαλείας απευθείας συνδεδεμένο με τον συσσωρευτή (παράγραφος περιθωρίου 220 514) και ο ηλεκτρολογικός εξοπλισμός του μηχανισμού για την ανύψωση του άξονα του φορείου πρέπει να τοποθετείται εκεί όπου τοποθετήθηκε για πρώτη φορά από τον κατασκευαστή του οχήματος και προστατεύεται με κατάλληλα σφραγισμένο περίβλημα (παράγραφος περιθωρίου 220 517).

Ειδικά τα βυτιοφόρα μέγιστης μάζας κάτω των 4 τόνων για τοπικές μεταφορές πετρελαίου θέρμανσης (UN: 1202) πρέπει να πληρούν τις διατάξεις των 9.2.2.3, 9.2.2.6, 9.2.4.3 και 9.2.4.5. αλλά όχι αναγκαστικά των υπολοίπων παραγράφων.

Αρχική παραπομπή στην εθνική νομοθεσία: *Τεχνικές Προδιαγραφές ήδη κυκλοφορούντων οχημάτων που διενεργούν εθνικές μεταφορές ορισμένων κατηγοριών επικινδύνων εμπορευμάτων*.

Παρατηρήσεις: Ο αριθμός των οχημάτων που προαναφέρθηκαν είναι μικρός, εάν συγκριθεί με το συνολικό αριθμό των ήδη ταξινομημένων οχημάτων, και επιπλέον πρόκειται για οχήματα που προορίζονται μόνο για τοπικές μεταφορές. Η μορφή της ζητούμενης παρέκκλισης, το μέγεθος του συγκεκριμένου στόλου οχημάτων και ο τύπος των μεταφερόμενων εμπορευμάτων δεν δημιουργούν πρόβλημα οδικής ασφάλειας.

Ημερομηνία λήξης ισχύος: 30 Ιουνίου 2015

II.1 RID

Προσαρτάται στο παρόν το παράρτημα στον RID ο οποίος επισυνάφθηκε ως προσάρτημα Γ στην COTIF, όπως τέθηκε σε ισχύ από την 1η Ιανουαρίου 2009.

1

Γενικές απαιτήσεις

Κεφάλαιο 1.1

Σκοπός και εφαρμογή

1.1.1. Δομή

Η παρούσα Απόφαση είναι χωρισμένη σε επτά μέρη. Το κάθε μέρος είναι χωρισμένο σε κεφάλαια και κάθε κεφάλαιο σε τμήματα και υπό-τμήματα (βλέπε πίνακα περιεχομένων).
Μέσα σε κάθε μέρος περιλαμβάνεται ο αριθμός του μέρους μαζί με τους αριθμούς των κεφαλαίων, τμημάτων και υπό-τμημάτων, για παράδειγμα το μέρος 4, κεφάλαιο 2, τμήμα 1 ονομάζεται "4.2.1".

1.1.2 Σκοπός

Για τους σκοπούς του άρθρου 1 του Παραρτήματος Γ , η παρούσα Απόφαση καθορίζει:
(a) τα επικίνδυνα εμπορεύματα των οποίων απαγορεύεται η διεθνής μεταφορά,
(b) τα επικίνδυνα εμπορεύματα των οποίων επιτρέπεται η διεθνής μεταφορά και τις σχετικές συνθήκες (μαζί με τους περιορισμούς) ιδιαίτερα για:

- κατηγορίες εμπορευμάτων, περιλαμβανομένων κριτηρίων ταξινόμησης και σχετικών μεθόδων ελέγχου,
- χρήση των συσκευασιών (περιλαμβανομένης μικτής συσκευασίας),
- χρήση των δεξαμενών (περιλαμβανομένης της φόρτωσης),
- διαδικασίες αποστολής (περιλαμβανομένης σήμανσης και επισήμανσης των συσκευασιών και διαφήμισης και σήμανσης των μεταφορικών μέσων όπως και των απαραίτητων εντύπων και πληροφοριών),
- διατάξεις που αφορούν στην κατασκευή, στον έλεγχο και στην έγκριση των συσκευασιών και δεξαμενών,
- χρήση των μέσων μεταφοράς (περιλαμβανομένης φόρτωσης, μικτής φόρτωσης και εκφόρτωσης).

Για μεταφορά στα πλαίσια της παρούσας Απόφασης, επιπρόσθετα του Παραρτήματος Γ, οι σχετικές διατάξεις των υπολοίπων Παραρτημάτων της COTIF πρέπει να εφαρμοστούν, πιο συγκεκριμένα του Παραρτήματος Β για μεταφορά με βάση ένα συμβόλαιο μεταφοράς.

1.1.3 Εξαιρέσεις

1.1.3.1 Εξαιρέσεις σχετικές με τη φύση της μεταφορικής διαδικασίας

Οι διατάξεις στην παρούσα Απόφαση δεν ισχύουν για:

(a) τη μεταφορά επικίνδυνων εμπορευμάτων από ιδιώτες όταν τα εν λόγο εμπορεύματα είναι συσκευασμένα για εμπορική πώληση και έχουν σκοπό την προσωπική ή οικιακή χρήση, αθλητικές δραστηριότητες ή δραστηριότητες αναψυχής, δεδομένου ότι έχουν ληφθεί μέτρα για την αποφυγή διαρροής του περιεχομένου σε κανονικές συνθήκες μεταφοράς. Τα επικίνδυνα εμπορεύματα σε IBC, μεγάλες συσκευασίες ή δεξαμενές δεν θεωρούνται ότι έχουν συσκευαστεί για εμπορική πώληση. Όταν αυτά τα εμπορεύματα είναι εύφλεκτα υγρά που μεταφέρονται σε επαναπληρούμενα δοχεία γεμισμένα υπό, ή για λογαριασμό ενός ιδιώτη, η συνολική ποσότητα δεν θα υπερβαίνει τα 60 λίτρα ανά δοχείο.

(b) τη μεταφορά μηχανημάτων ή εξοπλισμού που δεν διευκρινίζεται και περιέχουν επικίνδυνα εμπορεύματα μέσα στον εσωτερικό ή λειτουργικό εξοπλισμό τους, δεδομένου ότι έχουν ληφθεί μέτρα για την αποφυγή διαρροής του περιεχομένου σε κανονικές συνθήκες μεταφοράς.

(c) τη μεταφορά που αναλαμβάνεται από εταιρίες και είναι βοηθητική στην κύρια δραστηριότητα τους, όπως διανομές σε κτίρια και εργοτάξια πολιτικού μηχανικού, ή σε σχέση με επιθεωρήσεις, επισκευές και συντήρηση, σε ποσότητες όχι μεγαλύτερες από 450 λίτρα ανά συσκευασία και σύμφωνα με τις μέγιστες ποσότητες που καθορίζονται παρακάτω στην 1.1.3.6. Πρέπει να λαμβάνονται μέτρα ώστε να αποφεύγεται διαρροή σε κανονικές συνθήκες μεταφοράς. Αυτές οι εξαιρέσεις δεν ισχύουν για την Κλάση 7. Μεταφορές που αναλαμβάνονται από τέτοιες επιχειρήσεις για την τροφοδοσία τους, για εσωτερική ή εξωτερική διανομή δε συμπεριλαμβάνονται στον σκοπό αυτών των εξαιρέσεων.

(d) τη μεταφορά που γίνεται υπό την επίβλεψη υπηρεσιών εκτάκτων αναγκών σε τέτοιο βαθμό που τέτοιου είδους μεταφορές απαιτούν άμεση ανταπόκριση, πιο συγκεκριμένα μεταφορές που περιέχουν ή ανακτούν επικίνδυνα εμπορεύματα που έχουν συμμετοχή σε κάποιο συμβάν ή σε κάποιο ατύχημα και τα μετακινούν σε πιο ασφαλή μέρη.

(e) επείγουσες μεταφορές με σκοπό τη σωτηρία ανθρώπινων ζωών ή την προστασία του περιβάλλοντος δεδομένου ότι έχουν ληφθεί όλα τα απαραίτητα μέτρα για την διασφάλιση ότι η μεταφορά θα πραγματοποιηθεί με ασφάλεια.

(f) τη μεταφορά ακάθαρτων κενών δοχείων που περιείχαν αέρια της κλάσης 2, ομάδων A, O και F, ουσίες της κλάσης 3 ή κλάσης 9 που ανήκουν στις ομάδες συσκευασίας II ή III ή μικροβιοκτόνα της κλάσης 6.1 που ανήκουν στις ομάδες συσκευασίας II ή III, υπακούουν στις ακόλουθες συνθήκες:

- όλα τα ανοίγματα με εξαίρεση τις συσκευές ανακούφισης πίεσης (όταν είναι εγκατεστημένες) είναι ερμητικά κλειστά
- έχουν ληφθεί μέτρα για την αποφυγή διαρροής του περιεχομένου σε κανονικές συνθήκες μεταφοράς, και
- το φορτίο είναι στερεωμένο σε θήκες ή φωλιές ή άλλες συσκευές ασφάλισης ή στη φορτάμαξα ή στο εμπορευματοκιβώτιο με τέτοιο τρόπο ώστε να μην χαλαρώσει κατά την μεταφορά υπό κανονικές συνθήκες.

Οι εξαιρέσεις δεν εφαρμόζονται σε δοχεία που περιείχαν απευαισθητοποιημένα εκρηκτικά ή ουσίες η μεταφορά των οποίων απαγορεύεται από την παρούσα οδηγία.

ΣΗΜΕΙΩΣΗ: Για ραδιενεργά υλικά δείτε την 1.7.1.4

1.1.3.2 Εξαιρέσεις σχετικές με τη μεταφορά αερίων

Οι διατάξεις στην παρούσα Απόφαση δεν ισχύουν για:

(a) αέρια που περιέχονται σε δεξαμενές των μέσων μεταφοράς προορισμένα για την κίνησή τους ή τη λειτουργία κάποιων συστημάτων τους (π.χ. συστήματα ψύξης),

(b) αέρια που περιέχονται στις δεξαμενές καυσίμων των οχημάτων που μεταφέρονται. Ο σύνδεσμος μεταξύ της δεξαμενής καυσίμου και της μηχανής πρέπει να είναι κλειστός και οι ηλεκτρικές επαφές ανοιχτές,

(c) αέρια της ομάδας **A** και **O** (σύμφωνα με την 2.2.2.1), αν η πίεση των αερίων στο δοχείο ή στη δεξαμενή σε θερμοκρασία 20□C δεν ξεπερνά τα 200 kPa (2 bar) και αν το αέριο δεν είναι υγροποιημένο ή δεν είναι υγροποιημένο αέριο υπό ψύχος. Αυτό συμπεριλαμβάνει κάθε δοχείο ή δεξαμενή, π.χ. ακόμα και μηχανήματα και συσκευές,

(d) αέρια που περιέχονται στον εξοπλισμό του οχήματος (π.χ. πυροσβεστήρες), συμπεριλαμβάνοντας και ανταλλακτικά (π.χ. φουσκωμένα ελαστικά), η εξαίρεση αυτή ισχύει και για φουσκωμένα ελαστικά που μεταφέρονται σαν εμπόρευμα,

(e) αέρια που περιέχονται σε ειδικό εξοπλισμό φορταμαξών και είναι απαραίτητα για την λειτουργία αυτών των ειδικών εξοπλισμών κατά την μεταφορά (συστήματα ψύξης, δεξαμενές ψαριών, θερμαντήρες, κ.λπ.) καθώς και ανταλλακτικά δοχεία για τέτοιου εξοπλισμούς ή ακάθαρτα κενά δοχεία, μεταφερόμενα στην ίδια φορτάμαξα, και

(f) αέρια που περιέχονται σε φαγητά και ποτά.

1.1.3.3 Εξαιρέσεις σχετικές με τη μεταφορά υγρών καυσίμων

Οι απαιτήσεις της παρούσας απόφασης δεν εφαρμόζονται για την μεταφορά καυσίμων που περιέχονται σε δεξαμενές καυσίμων των μέσων μεταφοράς και προορίζονται για την κίνησή τους ή την λειτουργία συστημάτων τους (π.χ. σύστημα ψύξης). Ο σύνδεσμος μεταξύ της μηχανής και της δεξαμενής καυσίμου μοτοσικλετών και μοτοποδηλάτων με βοηθητική μηχανή, των οποίων οι δεξαμενές περιέχουν καύσιμο, πρέπει να είναι κλειστός κατά την μεταφορά. Ακόμα, αυτές οι μοτοσικλέτες και τα μοτοποδήλατα πρέπει να φορτώνονται όρθια και να ασφαλίζονται ώστε να μην πέσουν.

1.1.3.4 Εξαιρέσεις σχετικές με ειδικές διατάξεις ή με επικίνδυνα εμπορεύματα που συσκευάζονται σε περιορισμένες ή εξαιρούμενες ποσότητες

ΣΗΜΕΙΩΣΗ: Για ραδιενεργά υλικά δείτε την 1.7.1.4.

1.1.3.4.1 Ορισμένες ειδικές διατάξεις του 3.3 εξαιρούν μερικώς ή συνολικώς την μεταφορά συγκεκριμένων επικίνδυνων εμπορευμάτων από τις απαιτήσεις της παρούσας οδηγίας. Οι

εξαιρέσεις εφαρμόζονται όταν οι ειδικές διατάξεις αναφέρονται στην στήλη (6) του πίνακα Α του 3.2 αντίθετα προς τις οδηγίες για τα επικίνδυνα εμπορεύματα.

1.1.3.4.2 Ορισμένα επικίνδυνα εμπορεύματα μπορεί να αποτελέσουν εξαιρέσεις δεδομένου ότι ισχύουν οι συνθήκες του 3.4.

1.1.3.4.3 Ορισμένα επικίνδυνα εμπορεύματα ενδέχεται να τυγχάνουν εξαίρεσης, υπό τον όρο ότι ικανοποιούνται οι προϋποθέσεις του Κεφαλαίου 3.5.

1.1.3.5 Εξαιρέσεις σχετικές με ακάθαρτες κενές συσκευασίες

Κενές και ακάθαρτες συσκευασίες (συμπεριλαμβανομένων IBC και μεγάλες συσκευασίες) που περιείχαν ουσίες κλάσης 2, 3, 4.1, 5.1, 6.1, 8 και 9 δεν υπόκεινται στις συνθήκες της παρούσας οδηγίας, αν έχουν παρθεί κατάλληλα μέτρα για την εξουδετέρωση κινδύνων. Οι κίνδυνοι εξουδετερώνονται αν έχουν παρθεί κατάλληλα μέτρα για την εξουδετέρωση όλων των κινδύνων των κλάσεων 1 έως 9.

1.1.3.6 Μέγιστη συνολική επιτρεπτή ποσότητα ανά φορτάμαξα ή μεγάλο εμπορευματοκιβώτιο

1.1.3.7 Εξαιρέσεις που σχετίζονται με την μεταφορά μπαταριών λιθίου.

1.1.3.6.1 (Δεσμευμένο)

1.1.3.6.2 (Δεσμευμένο)

1.1.3.6.3 Όπου, σε συμφωνία με την 1.1.3.1 (c), επικίνδυνα εμπορεύματα της ίδιας ομάδας μεταφοράς μεταφέρονται στην ίδια φορτάμαξα ή μεγάλο εμπορευματοκιβώτιο, η μέγιστη συνολική ποσότητα υποδεικνύεται στη στήλη (3) του παρακάτω πίνακα:

Ομάδα Μεταφο-ράς	**Ουσίες ή είδη ομάδα συσκευασίας ή κωδικός ταξινόμησης /ομάδα ή UN Αριθ.**	Μέγιστη συνολική ποσότητα ανά φορτάμαξα ή μεγάλο εμπορευματοκιβώτιο
0	Κλάση 1: 1.1L, 1.2L, 1.3L και UN Αριθμό. 0190 Κλάση 3: UN Αριθ. 3343 Κλάση 4.2: Ουσίες που ανήκουν στην ομάδα συσκευασίας I Κλάση 4.3: UN Αριθ. 1183, 1242, 1295, 1340, 1390, 1403, 1928, 2813, 2965, 2968, 2988, 3129, 3130, 3131, 3134, 3148, 3396, 3398, και 3399 Κλάση 5.1: UN Αριθ. 2426 Κλάση 6.1: UN Αριθ. 1051, 1600, 1613, 1614, 2312, 3250 και 3294 Κλάση 6.2: UN Αριθ. 2814 και 2900 Κλάση 7: UN Αριθ. 2912 έως 2919, 2977, 2978 και 3321 έως 3333 Κλάση 8:	0

	Κλάση 9: UN Αριθ. 2315, 3151, 3152 και 3432 και εξαρτήματα που περιέχουν τέτοιες ουσίες ή μείγματα και κενές, ακάθαρτες συσκευασίες, εκτός αυτές που ταξινομούνται με UN αριθ. 2908, που περιείχαν ουσίες που καταχωρούνται σε αυτή την ομάδα μεταφοράς	
1	Ουσίες και είδη που ανήκουν στην ομάδα συσκευασίας I και δεν καταχωρούνται στην ομάδα μεταφοράς 0 και ουσίες και είδη των παρακάτω κλάσεων: Κλάση 1: 1.1B to 1.1J 1.2B to 1.2J, 1.3C, 1.3G, 1.3H, 1.3J, 1.5D [a] Κλάση 2: ομάδες T, TC [a], TO, TF, TOC και TFC αερολύματα: ομάδες C, CO, FC, T, TF, TC, TO, TCF και TOC[a] Κλάση 4.1: UN Αριθ. 3221 έως 3224 Κλάση 5.2: UN Αριθ. 3101 έως 3104	20
2	Ουσίες και είδη που ανήκουν στην ομάδα συσκευασίας II και δεν καταχωρούνται στις ομάδες μεταφοράς 0, 1 ή 4 και ουσίες των παρακάτω κλάσεων: Κλάση 1: 1.4B έως 1.4G και 1.6N Κλάση 2: ομάδα F, aerosols: ομάδα F Κλάση 4.1: UN Αριθ. 3225 έως 3230 Κλάση 5.2: UN Αριθ. 3105 έως 3110 Κλάση 6.1: ουσίες και είδη που ανήκουν στην ομάδα συσκευασίας III Κλάση 9: UN Αριθ. 3245	333
3	Ουσίες και είδη που ανήκουν στην ομάδα συσκευασίας III και δεν καταχωρούνται στις ομάδες μεταφοράς 0, 2 ή 4 και ουσίες και είδη των παρακάτω κλάσεων: Κλάση 2: ομάδες A και O, aerosols: ομάδες A και O Κλάση 3: Κλάση 4.3: UN No. 3476 Κλάση 8: UN Αριθ. 2794, 2795, 2800 και 3028 και 3477 Κλάση 9: UN Αριθ. 2990 και 3072	1000
4	Κλάση 1: 1.4S Κλάση 4.1: UN Αριθ. 1331,1345,1944,1945,2254 και 2623 Κλάση 4.2: UN Αριθ. 1361 και 1362 ομάδα συσκευασίας III Κλάση 7: UN Αριθ. 2908 έως 2911 Κλάση 9: UN Αριθ. 3268 και κενές, ακάθαρτες συσκευασίες που περιείχαν επικίνδυνα εμπορεύματα, εκτός από αυτά που καταχωρούνται στην ομάδα μεταφοράς 0	απεριόριστη

τον παραπάνω πίνακα, "μέγιστη συνολική ποσότητα ανά φορτάμαξα ή μεγάλο εμπορευματοκιβώτιο" σημαίνει:

– Για είδη μικτού βάρους μάζας σε χιλιόγραμμα (για τα είδη της Κλάσης 1, καθαρό βάρος σε κιλά της εκρηκτικής ουσίας. Για επικίνδυνα εμπορεύματα σε μηχανήματα και εξοπλισμό που ορίζονται στο RID η συνολική ποσότητα των επικινδύνων εμπορευμάτων που περιέχονται σε αυτά σε κιλά ή λίτρα, ανάλογα).

[a] Για UN Αριθμ. 0081, 0082, 0084, 0241, 0331, 0332, 0482, 1005 και 1017, η συνολική μέγιστη ποσότητα ανά φορτάμαξα θα είναι 50 kg.

– Για στερεά, υγροποιημένα αέρια, υγροποιημένα αέρια υπό ψύξη και αέρια διαλυτά σε πίεση, καθαρή μάζα σε χιλιόγραμμα,

– Για υγρά και συμπιεσμένα αέρια, ονομαστική χωρητικότητα του δοχείου (βλέπε ορισμό στην 1.2.1) σε λίτρα.

1.1.3.6.4 Όπου επικίνδυνα εμπορεύματα από διαφορετικές μεταφορικές κατηγορίες μεταφέρονται στην ίδια φορτάμαξα, το σύνολο

– της ποσότητας των ουσιών και ειδών της μεταφορικής κατηγορίας 1 πολλαπλασιασμένης με "50",

– της ποσότητας των ουσιών και ειδών της μεταφορικής κατηγορίας 1 που αναφέρονται στη σημείωση (a) του πίνακα στην 1.1.3.6.3 πολλαπλασιασμένης με "20",

– της ποσότητας των ουσιών και ειδών της μεταφορικής κατηγορίας 2 πολλαπλασιασμένης με "3" και

– της ποσότητας των ουσιών και ειδών της μεταφορικής κατηγορίας 3

Δεν πρέπει να ξεπερνά το "1000"

1.1.3.6.5 Για τους σκοπούς αυτής της υποκατηγορίας, τα επικίνδυνα εμπορεύματα που εξαιρούνται σε συμφωνία με την 1.1.3.2 έως 1.1.3.5 δεν συμπεριλαμβάνονται.

1.1.3.7 Εξαιρέσεις που σχετίζονται με τη μεταφορά μπαταριών λιθίου

Οι διατάξεις που παρατίθενται στον RID δεν έχουν εφαρμογή για:

(a) Μπαταρίες λιθίου εγκατεστημένες σε μέσο μεταφοράς, που εκτελεί μεταφορές, και προορίζονται για την κίνησή του ή για τη λειτουργία οιουδήποτε εξοπλισμού του.

(b) Μπαταρίες λιθίου που περιέχονται σε εξοπλισμό για τη λειτουργία αυτού του εξοπλισμού που χρησιμοποιείται ή προορίζεται για χρήση κατά τη μεταφορά (π.χ. laptop).

1.1.4 Εφαρμογή άλλων κανονισμών

1.1.4.1 Γενικά

1.1.4.1.1 Η είσοδος επικίνδυνων εμπορευμάτων στην επικράτεια ενός κράτους μέλους μπορεί να υπόκειται σε κανονισμούς ή απαγορεύσεις επιβαλλόμενους για λόγους άλλους από την ασφάλεια κατά την μεταφορά. Αυτοί οι κανονισμοί ή απαγορεύσεις θα πρέπει να δημοσιεύονται σε κατάλληλη μορφή.

1.1.4.2 Μεταφορά σε μεταφορική αλυσίδα περιλαμβάνοντας θαλάσσια ή εναέρια μεταφορά

1.1.4.2.1 Κόλα, εμπορευματοκιβώτια, κινητές δεξαμενές και δεξαμενές-εμπορευματοκιβώτια και φορτάμαξες περιέχοντα πλήρες φορτίο κόλων με τα ίδια επικίνδυνα εμπορεύματα, που δεν πληρούν ακριβώς τις απαιτήσεις για συσκευασία, μικτή συσκευασία, σήμανση κόλων, σήμανση συσκευασίας ή τοποθέτηση πινακίδας και σήμανση πορτοκαλί πινακίδας της παρούσας οδηγίας, αλλά είναι σε συμφωνία με τις απαιτήσεις του κώδικα IMDG (Διεθνής Ναυτιλιακός Κώδικας Επικίνδυνων Ειδών) ή τις τεχνικές οδηγίες του ICAO πρέπει να γίνονται αποδεκτά για μεταφορά σε μεταφορική αλυσίδα περιλαμβάνοντας θαλάσσια ή εναέρια μεταφορά σύμφωνα με τις ακόλουθες συνθήκες:

(a) Αν τα κόλα δεν φέρουν σημάνσεις ή επισημάνσεις σύμφωνα με την παρούσα απόφαση, πρέπει να φέρουν επισήμανση και σήμανση κινδύνου σύμφωνα με τις απαιτήσεις του κώδικα IMDG ή τις Τεχνικές οδηγίες του ICAO,

(b) Οι απαιτήσεις του κώδικα IMDG ή οι τεχνικές οδηγίες του Διεθνούς Οργανισμού Πολιτικής Αεροπορίας- ΔΟΠΑ (ICAO), πρέπει να είναι εφαρμόσιμες στη μικτή συσκευασία μέσα στο κόλο.

(c) Για μεταφορά σε μεταφορική αλυσίδα περιλαμβάνοντας θαλάσσια μεταφορά, αν τα εμπορευματοκιβώτια, οι κινητές δεξαμενές ή οι δεξαμενές-εμπορευματοκιβώτια και φορτάμαξες δεν φέρουν σημάνσεις ή επισημάνσεις σύμφωνα με το 5.3 αυτού του Παραρτήματος, θα φέρουν σημάνσεις και επισημάνσεις σύμφωνα με το 5.3 του κώδικα IMDG. Για κενές, ακάθαρτες φορητές δεξαμενές και δεξαμενές-εμπορευματοκιβώτια αυτή η απαίτηση θα είναι εφαρμόσιμη μέχρι και συμπεριλαμβανομένης της επακόλουθης μεταφοράς σε σταθμό καθαρισμού.

Αυτή η παρέκκλιση δεν εφαρμόζεται στην περίπτωση εμπορευμάτων ταξινομημένων ως επικίνδυνα εμπορεύματα στις Κλάσεις 1 έως 9 της παρούσας απόφασης και θεωρούνται ως μη επικίνδυνα εμπορεύματα σύμφωνα με τις εφαρμόσιμες απαιτήσεις του κώδικα IMDG ή των τεχνικών οδηγιών του Διεθνούς Οργανισμού Πολιτικής Αεροπορίας- ΔΟΠΑ (ICAO).

1.1.4.2.2 (Δεσμευμένο)

1.1.4.2.3 (Δεσμευμένο)

ΣΗΜΕΙΩΣΗ: Για μεταφορά σύμφωνα με την 1.1.4.2.1, δείτε επίσης την 5.4.1.1.7.

Για μεταφορά σε εμπορευματοκιβώτια, δείτε την 5.4.2.

1.1.4.3 Χρήση φορητών δεξαμενών εγκεκριμένων για θαλάσσια μεταφορά.

Φορητές δεξαμενές, τύπου IMO (τύπου 1, 2, 5 και 7) που δεν πληρούν τις απαιτήσεις των 6.7 ή 6.8, αλλά έχουν κατασκευαστεί και εγκριθεί πριν την 1 Ιανουαρίου 2003, σύμφωνα με τις διατάξεις (συμπεριλαμβανομένων μεταβατικών διατάξεων) του κώδικα IMDG (Τροποποίηση 29-98) μπορούν να χρησιμοποιηθούν μέχρι τις 31 Δεκεμβρίου 2009, εφόσον έχουν βρεθεί να πληρούν τις σχετικές διατάξεις δοκιμών του κώδικα IMDG (Τροποποίηση 29-98) και ότι συμφωνούν πλήρως με τις εντολές που αναφέρονται στις στήλες (12) και (14)

του 3.2 του κώδικα IMDG (Τροποποίηση 30-06). Μπορούν να συνεχίσουν να χρησιμοποιούνται μετά τις 31 Δεκεμβρίου 2009 εφόσον έχουν βρεθεί να πληρούν τον εφαρμοσμένο έλεγχο και τις διατάξεις δοκιμών του κώδικα IMDG, αλλά εφόσον συμφωνούν με τις εντολές των στηλών (10) και (11) του 3.2 της παρούσας απόφασης και του 4.2.[1]

1.1.4.4. Μεταφορά οχημάτων επί φορτηγών σιδηροδρόμου

Επικίνδυνα εμπορεύματα μπορούν επίσης να μεταφερθούν με μεταφορά οχημάτων επί φορτηγών σιδηροδρόμου υπό τις ακόλουθες συνθήκες:

Τα οδικά οχήματα προς μεταφορά επί φορτηγών βαγονιών καθώς επίσης και το περιεχόμενό τους πρέπει να συμφωνούν με τις διατάξεις της οδηγίας ADR.

Τα ακόλουθα δεν επιτρέπονται:

- εκρηκτικά Κλάσης 1, ομάδα συμβατότητας A (Αρ. UN 0074, 0113, 0114, 0129, 0130, 0135, 0224 και 0473),
- αυτενεργές ουσίες της Κλάσης 4.1 που απαιτούν έλεγχο θερμοκρασίας (Αρ. UN 3231 έως 3240),
- οργανικά υπεροξείδια της Κλάσης 5.2 που απαιτούν έλεγχο θερμοκρασίας (Αρ. UN 3111 έως 3120),
- τριοξείδιο θείου με ελάχιστη καθαρότητα 99.95% , χωρίς αναστολέα, μεταφερόμενο σε δεξαμενές (Αρ. UN 1829).

ΣΗΜΕΙΩΣΗ. Για τη σήμανση των φορταμαξών που χρησιμοποιούνται σε μεταφορά οχημάτων επί φορτηγών σιδηροδρόμου, βλέπε 5.3.1.3.2 και 5.3.2.1.6. Για τις πληροφορίες στο έγγραφο μεταφοράς, βλέπε 5.4.1.1.9.

1.1.4.5 Μεταφορά άλλη εκτός από τη σιδηροδρομική

1.1.4.5.1 Αν η φορτάμαξα που εκτελεί εργασία μεταφοράς και υπόκειται στις απαιτήσεις της παρούσας απόφασης, αποστέλλεται πάνω σε τμήμα του ταξιδιού κατά τρόπο διαφορετικό από το σιδηρόδρομο, τότε οποιεσδήποτε εθνικές ή διεθνείς διατάξεις που, στο εν λόγω τμήμα, διέπουν την μεταφορά επικίνδυνων εμπορευμάτων με τον τρόπο μεταφοράς που χρησιμοποιείται για την αποστολή της φορτάμαξας, θα έχουν εφαρμογή στο εν λόγω τμήμα του ταξιδιού.

1.1.4.5.2 Εκτός και αν αυτό αντιτίθεται στις διεθνείς Συμβάσεις που διέπουν τη μεταφορά επικίνδυνων εμπορευμάτων με τον τρόπο μεταφοράς για την αποστολή της φορτάμαξας στο εν λόγω τμήμα του ταξιδιού, τα Συμβαλλόμενα μέρη μπορούν να συμφωνήσουν να

[1]The International Maritime Organization (IMO) has issued 'Guidance on the Continued Use of Existing IMO Type Portable Tanks and Road Tank Vehicles for the Transport of Dangerous Goods' as circular DSC. 1/Circ. 12 and Corrigenda. The text of this guidance can be found on the IMO website at: www.imo.org

εφαρμόσουν τις απαιτήσεις της παρούσας απόφασης σε αυτό το τμήμα του ταξιδιού όπου μεταφέρεται η φορτάμαξα με μη σιδηροδρομικό μέσο, ενισχυόμενες αν θεωρηθεί απαραίτητο με πρόσθετες απαιτήσεις.

Αυτές οι συμφωνίες πρέπει να κοινοποιηθούν στη Γραμματεία του OTIF από τα κράτη μέλη που ξεκίνησαν την συμφωνία. Η Γραμματεία του OTIF θα την γνωστοποιήσει σε όλα τα κράτη μέλη [2].

1.1.4.5.3. (Δεσμευμένο)

Κεφάλαιο 1.2

Ορισμοί και μονάδες μετρήσεως

1.2.1 Ορισμοί

ΣΗΜΕΙΩΣΗ 1. Το τμήμα αυτό περιέχει όλους τους γενικούς ή ειδικούς ορισμούς.

ΣΗΜΕΙΩΣΗ 2. Όροι που περιέχονται σε έναν ορισμό σε αυτό το τμήμα οι οποίοι ορίζονται ξεχωριστά σημειώνονται με πλάγια γράμματα.

Για τους σκοπούς της παρούσας Απόφασης:

``***ADN***`` *είναι Ευρωπαϊκή Συμφωνία για τη διεθνή μεταφορά επικίνδυνων εμπορευμάτων μέσω εσωτερικών πλωτών οδών.*

"ADR" *είναι η Ευρωπαϊκή Συμφωνία σχετικά με τη Διεθνή Οδική Μεταφορά Επικίνδυνων Εμπορευμάτων συμπεριλαμβανομένων όλων των ειδικών συμφωνιών που έχουν υπογραφεί από τα κράτη που σχετίζονται με τη διαδικασία μεταφοράς.*

"Αερόλυμα"**, βλέπε *"Δοχείο Αερολύματος"*,**
Με τον όρο *"Δοχείο Αερολύματος"* νοείται κάθε μη επαναγεμιζόμενο δοχείο από μέταλλο, γυαλί ή πλαστικό, το οποίο περιέχει υπό πίεση ένα αέριο ή ένα μείγμα αερίων, με ή χωρίς ένα στερεό, πολτό ή σκόνη και με ενσωματωμένη συσκευή απελευθέρωσης που επιτρέπει την εκτίναξη των περιεχομένων του ως στερεά ή υγρά σωματίδια σε εναιώρηση σε αέριο, ως αφρός, πολτός ή σκόνη ή σε υγρή ή αέρια κατάσταση.

``**Animal material**`` σημαίνει σφάγια, τμήματα σφαγίων ή τρόφιμα ζωϊκής προέλευσης.

``**Applicant**``**:** Με τον όρο **προσφεύγων** νοείται, στην περίπτωση της *αξιολόγησης συμμόρφωσης*, ο κατασκευαστής ή ο εξουσιοδοτημένος αντιπρόσωπός του σε μια Χώρα Μέλος. Στην περίπτωση των περιοδικών δοκιμών και των έκτακτων ελέγχων, ο όρος *προσφεύγων* σημαίνει το εργαστήριο δοκιμών, ο φορέας ή ο εξουσιοδοτημένος αντιπρόσωπός του σε μια Χώρα Μέλος.

ΣΗΜΕΙΩΣΗ: Κατ'εξαίρεση, ένας τρίτος (επί παραδείγματι ένας *φορέας* σύμφωνα με τον ορισμό 1.2.1) μπορεί να υποβάλλει αίτηση για *αξιολόγηση συμμόρφωσης*.

``**Approval**``**: 'Εγκριση**

``**Multilateral approval**``**:** Με τον όρο **Πολυμερής έγκριση**, για τη μεταφορά υλικών Κλάσης 7, νοείται έγκριση από τη σχετική *αρμόδια υπηρεσία* της χώρας προέλευσης του *σχεδίου* ή φόρτωσης, ανάλογα, και από την *αρμόδια υπηρεσία* κάθε χώρας μέσω ή προς την οποία μεταφέρεται το φορτίο. Ο όρος ``μέσω ή προς την οποία`` σφαιρικά αποκλείει το ``υπεράνω``, π.χ. η έγκριση και οι απαιτήσεις προειδοποίησης δεν θα εφαρμόζονται σε μια χώρα υπεράνω της οποίας μεταφέρεται ραδιενεργό υλικό με αεροσκάφος, υπό τον όρο ότι δεν υπάρχει προγραμματισμένη στάθμευση στην εν λόγω χώρα.

[2] Συμφωνίες σχετικές με αυτή την υποκατηγορία μπορεί να συμβουλεύονται στην ιστοσελίδα του OTIF (www.otif.org)

``**Unilateral approval``:** Με τον όρο **Μονομερής έγκριση,** για μεταφορά υλικών της Κλάσης 7, νοείται έγκριση *σχεδιασμού* που απαιτείται να δοθεί από την *αρμόδια υπηρεσία* της χώρας προέλευσης του *σχεδιασμού* και μόνο.
Αν η χώρα προέλευσης δεν είναι Χώρα Μέλος της COTIF, η έγκριση θα απαιτήσει επικύρωση από την *αρμόδια υπηρεσία* της πρώτης Χώρας Μέλους της COTIF στην οποία θα φθάσει το φορτίο (βλέπε 6.4.22.6).

"ASTM" είναι η Αμερικάνικη κοινότητα για τα υλικά και τους ελέγχους που σχετίζονται με αυτά (American Society for Testing and Materials, ASTM International, 100 Barr Harbor Drive PO Box C700, West Conshohocken, PA, 19428-2959, United States of America)

Β

"Bag": Με τον όρο ***"Σάκος"*** νοείται μία εύκαμπτη συσκευασία από χαρτί, πλαστικό φιλμ, υφάσματα, πλεγμένο υλικό ή άλλα κατάλληλα υλικά.

"Battery-wagon": Με τον όρο ***"φορτάμαξα συστοιχίας δεξαμενών"*** νοείται μια φορτάμαξα που περιέχει στοιχεία που είναι συνδεδεμένα με διανομέα και μόνιμα τοποθετημένα πάνω σε φορτάμαξα. Τα παρακάτω στοιχεία θεωρούνται στοιχεία μιας φορτάμαξας συστοιχίας δεξαμενών: κύλινδροι, σωλήνες, δέσμες κυλίνδρων (γνωστά και ως πλαίσια), βαρέλια πίεσης όπως επίσης και δεξαμενές προορισμένες για τη μεταφορά αερίων της Κλάσης 2 με χωρητικότητα άνω των 450 λίτρων.

"Body": Με τον όρο *"Σώμα"* **(για όλες τις κατηγορίες IBC εκτός από σύνθετα IBCs)** νοείται το καθαυτό δοχείο, συμπεριλαμβανομένων ανοιγμάτων και κλεισιμάτων, αλλά δεν περιλαμβάνει λειτουργικό εξοπλισμό.

"Box"*:** Με τον όρο ***"Κιβώτιο" νοείται μία συσκευασία με συμπαγείς ορθογώνιες ή πολυγωνικές έδρες, από μέταλλο, ξύλο, κόντρα πλακέ, ανασυσταμένο ξύλο, ινοσανίδες, πλαστικό ή άλλα κατάλληλα υλικά. Μικρές οπές για χάριν χειρισμού ή ανοίγματος ή για λόγους απαιτήσεων ταξινόμησης, επιτρέπονται αρκεί να μη διακυβεύουν την ακεραιότητα της συσκευασίας κατά τη μεταφορά.

"*Bulk containers*": Με τον όρο *"Εμπορευματοκιβώτια για μεταφορά χύμα"* νοούνται συστήματα (συμπεριλαμβανομένου κάθε χρώματος ή επικάλυψης) που προορίζονται για τη μεταφορά στερεών ουσιών τα οποία βρίσκονται σε άμεση επαφή με το εμπορευματοκιβώτιο. Οι συσκευασίες, τα εμπορευματοκιβώτια μεσαίας χωρητικότητας χύδην φορτίου (IBCs), οι μεγάλες συσκευασίες και οι δεξαμενές δεν συμπεριλαμβάνονται.

Εμπορευματοκιβώτια για μεταφορά χύμα φορτίου είναι :

μόνιμου χαρακτήρα και κατά συνέπεια επαρκούς αντοχής ώστε να είναι κατάλληλα για επαναλαμβανόμενη χρήση

ειδικά σχεδιασμένα για να διευκολύνει τη μεταφορά εμπορευμάτων μέσω ενός ή περισσότερων τρόπων μεταφοράς χωρίς ενδιάμεση επαναφόρτωση

σταθερά προσαρμοσμένα (fitted) με διατάξεις που επιτρέπουν τον εύκολο χειρισμό

χωρητικότητας όχι μικρότερης από 1.0 m^3

Παραδείγματα εμπορευματοκιβωτίων χύμα φορτίου, εμπορευματοκιβώτια για μεταφορά χύμα φορτίων σε ανοιχτή θάλασσα, βαγονέτα, δοχεία χύδην, κινητό αμάξωμα, εμπορευματοκιβώτια σχήματος σκάφης, εμπορευματοκιβώτια, κυλινδρικά εμπορευματοκιβώτια, διαμερίσματα φορταμαξών.

"Bundle of cylinders (frame)"*:** Με τον όρο ***"Δέσμη κυλίνδρων (πλαίσιο)" νοείται ένα μεταφερόμενο συγκρότημα κυλίνδρων που είναι αλληλοσυνδεδεμένα με διανομέα και συγκρατούνται σταθερά μεταξύ τους.

C

"Calculation pressure"*:* Με τον όρο ***"Πίεση υπολογισμού"*** νοείται μια θεωρητική πίεση τουλάχιστον ίση με την πίεση ελέγχου που, σύμφωνα με το βαθμό κινδύνου που παρουσιάζει μια μεταφερόμενη ουσία, μπορεί να υπερβαίνει σε μικρό ή μεγάλο βαθμό την πίεση εργασίας. Χρησιμοποιείται μόνο για τον καθορισμό του πάχους του περιβλήματος, ανεξάρτητα από οποιαδήποτε εξωτερική ή εσωτερική ενισχυτική συσκευή. (βλέπε επίσης *"πίεση εκκένωσης", "πίεση πλήρωσης", "μέγιστη πίεση εργασίας (πίεση μετρητή)" και "πίεση δοκιμής"*).

ΣΗΜΕΙΩΣΗ: Για φορητές δεξαμενές, βλέπε Κεφάλαιο 6.7.

“Capacity of shell or shell compartment” : Με τον όρο **“Χωρητικότητα δεξαμενής”** για βυτία νοείται η συνολική χωρητικότητα του περιβλήματος ή του διαμερίσματος εκφρασμένη σε λίτρα ή κυβικά μέτρα. Όταν είναι αδύνατη η πλήρης πλήρωση της δεξαμενής εξαιτίας της μορφής ή της κατασκευής, η μειωμένη αυτή χωρητικότητα χρησιμοποιείται για τον προσδιορισμό του βαθμού πλήρωσης και τη σήμανση της δεξαμενής.

"Carriage": Με τον όρο **"*Μεταφορά*"** νοείται η αλλαγή τόπου των επικίνδυνων υλικών, συμπεριλαμβανομένων στάσεων αναγκαίων λόγω των συνθηκών μεταφοράς και περιόδων κατά τις οποίες τα επικίνδυνα εμπορεύματα παραμένουν εντός των φορταμαξών, δεξαμενών και εμπορευματοκιβωτίων που είναι απαραίτητες λόγω συνθηκών κυκλοφορίας, πριν, κατά τη διάρκεια και μετά την αλλαγή τόπου.

Αυτός ο ορισμός καλύπτει επίσης την ενδιάμεση προσωρινή αποθήκευση των επικίνδυνων υλικών για την αλλαγή τρόπου ή μέσου μεταφοράς (μεταφόρτωση). Αυτό θα εφαρμόζεται εφόσον τα έγγραφα μεταφοράς που δείχνουν την ημερομηνία αποστολής και τον τόπο υποδοχής παρουσιάζονται εφόσον ζητηθούν και εφόσον τα κόλα και δεξαμενές δεν ανοίγονται κατά τη διάρκεια της προσωρινής αποθήκευσης, παρά μόνο για ελέγχους από τις αρμόδιες αρχές.

"Carriage in bulk": Με τον όρο ***"μεταφορά φορτίων χύμα"*** νοείται η μεταφορά μη συσκευασμένων στερεών ή ειδών σε φορτάμαξες ή εμπορευματοκιβώτια. Ο όρος δεν έχει εφαρμογή σε συσκευασμένα εμπορεύματα ούτε σε ουσίες που μεταφέρονται σε δεξαμενές.

"Carrier" : Με τον όρο ***"Μεταφορέας"*** νοείται η επιχείρηση που επιτελεί τη μεταφορά με ή χωρίς μεταφορική σύμβαση.

"CGA" **:** είναι ο σύνδεσμος όσων σχετίζονται με το συμπιεσμένο αέριο (Compressed Gas Association, CGA, 4221 Walney Road, 5th Floor, Chantilly VA 20151-2923, United States of America)

"Closed container" **:** Βλέπε "Conainer"

"Closed wagon": Με τον όρο ***" Κλειστή φορτάμαξα"*** νοείται μία φορτάμαξα με πλευρικά τοιχώματα και σταθερή η μετακινούμενη οροφή

"Closure" **:** Με τον όρο ***"κλείσιμο"*** νοείται η συσκευή που κλείνει ένα άνοιγμα ενός δοχείου.

"Collective entry" **:** Με τον όρο ***"Συνολική καταχώρηση"*** νοείται μια καταχώρηση για μια καλώς ορισμένη ομάδα ουσιών ή ειδών (βλέπε παραγράφους 2.1.1.2, B, C και D).

"Combination packaging" **:** Με τον όρο ***"Μικτή συσκευασία"*** νοείται ο συνδυασμός συσκευασιών για σκοπούς μεταφοράς, που συνίσταται από μία ή περισσότερες συσκευασίες ασφαλισμένες εντός εξωτερικής συσκευασίας σύμφωνα με την 4.1.1.5.

ΣΗΜΕΙΩΣΗ: *Τα* ***"εσωτερικά"*** *της* ***"μικτής συσκευασίας"*** *ορίζονται πάντα ως* ***"εσωτερικές συσκευασίες"*** *και όχι ως* ***"εσωτερικά δοχεία"****. Μια γυάλινη φιάλη αποτελεί παράδειγμα τέτοιας* ***"μικτής συσκευασίας"****.*

"Competent authority" : Με τον όρο ***"Αρμόδια Αρχή"*** νοείται η αρχή ή αρχές ή οποιοδήποτε άλλο Σώμα ή Σώματα που χαρακτηρίζονται έτσι σε κάθε Κράτος και σε κάθε συγκεκριμένη περίπτωση σύμφωνα με την εσωτερική νομοθεσία.

"Compliance assurance" (radioactive material) : Με τον όρο **"Πιστοποίηση συμφωνίας"** (ραδιενεργό υλικό) νοείται ο συστηματικός προγραμματισμός μέτρων που εφαρμόζονται από μία αρμόδια αρχή και που έχει στόχο την εξασφάλιση στην πράξη των απαιτήσεων της παρούσας απόφασης.

"Composite IBC with plastics inner receptacle" : Με τον όρο **"Σύνθετο IBC με πλαστικό εσωτερικό δοχείο"** νοείται ένα IBC με δομικό εξοπλισμό της μορφής άκαμπτου εξωτερικού περιβλήματος που εμπεριέχει ένα εσωτερικό πλαστικό δοχείο μαζί με όποια άλλη συσκευή ή δομικό εξοπλισμό. Κατασκευάζεται έτσι ώστε το εσωτερικό δοχείο και το εξωτερικό περίβλημα όταν συναρμολογηθούν δημιουργούν και χρησιμοποιούνται ως μία ενιαία μονάδα που μπορεί να πληρωθεί, αποθηκευθεί ή να εκκενωθεί έτσι.

ΣΗΜΕΙΩΣΗ: "Πλαστικό υλικό", όταν χρησιμοποιείται σε σχέση με εσωτερικά δοχεία για σύνθετα IBC, νοείται ότι περιλαμβάνει άλλα πολυμερή υλικά όπως είναι το ελαστικό.

"Composite packaging (plastics material)" : Με τον όρο ***"Σύνθετη συσκευασία (πλαστικού υλικού)"*** νοείται μία συσκευασία που αποτελείται από ένα εσωτερικό πλαστικό δοχείο και μια εξωτερική συσκευασία (από μέταλλο, ινοσανίδες, κόντρα πλακέ, κλπ.). Μετά τη συναρμολόγηση μια τέτοια συσκευασία παραμένει αδιάσπαστη μονάδα. Ως τέτοια πληρώνεται, αποθηκεύεται, αποστέλλεται και εκκενώνεται.

ΣΗΜΕΙΩΣΗ: Βλέπε ΣΗΜΕΙΩΣΗ υπό **"Μικτές συσκευασίες (γυαλί, πορσελάνη, ή ψαμμάργιλο)"**.

"Composite packaging (glass, porcelain ή stoneware)" : Με τον όρο ***"Μικτές συσκευασίες (γυαλί, πορσελάνη, ή ψαμμάργιλο)"*** νοείται συσκευασία που αποτελείται από εσωτερικό δοχείο από γυαλί, πορσελάνη ή πηλό και μια εξωτερική συσκευασία (από μέταλλο, ξύλο, ινοσανίδες, πλαστικό υλικό, τεταμένο πλαστικό υλικό κλπ.). Μετά τη συναρμολόγηση μια τέτοια συσκευασία παραμένει αδιάσπαστη μονάδα. Ως τέτοια και πληρώνεται, αποθηκεύεται, αποστέλλεται και εκκενώνεται.

ΣΗΜΕΙΩΣΗ: Τα **"εσωτερικά"** των **"μικτών συσκευασιών"** ορίζονται κανονικά ως **"εσωτερικά δοχεία"**. Για παράδειγμα, το "εσωτερικό" ενός 6HA1 (σύνθετη συσκευασία, πλαστικό υλικό) είναι ένα τέτοιο "εσωτερικό δοχείο" αφού δεν είναι κανονικά σχεδιασμένο για εκτελεί μία λειτουργία συγκράτησης χωρίς την "εξωτερική του συσκευασία" και άρα δεν αποτελεί "εσωτερική συσκευασία".

``Confinement system``: Με τον όρο **Συστοιχία κλωβών,** για τη μεταφορών υλικών της Κλάσης 7, νοείται η συγκέντρωση σχάσιμου υλικού και στοιχεία συσκευασίας που ορίζονται από τον σχεδιαστή και συμφωνούνται από την *αρμόδια υπηρεσία* με σκοπό τη διατήρηση της ασφάλειας κριτικότητας.

``Conformity assessment" : Με τον όρο **αξιολόγηση συμμόρφωσης** νοείται η διαδικασία πιστοποίησης της συμμόρφωσης ενός προϊόντος σύμφωνα με τις διατάξεις των παραγράφων 1.8.6 και 1.8.7 που σχετίζονται με έγκριση τύπου, επίβλεψη της παραγωγής και αρχική επιθεώρηση και δοκιμές.

"Consignee" : Με τον όρο **"*Παραλήπτης*"** νοείται ο παραλήπτης σύμφωνα με τη σύμβαση μεταφοράς. Αν ο παραλήπτης ορίζει έναν τρίτο σύμφωνα με τις διατάξεις που εφαρμόζονται για τη σύμβαση μεταφοράς, το άτομο αυτό θα θεωρείται ο παραλήπτης με την έννοια της παρούσας απόφασης. Αν η επιχείρηση μεταφοράς λαμβάνει χώρα χωρίς σύμβαση μεταφοράς, η επιχείρηση που αναλαμβάνει τα επικίνδυνα εμπορεύματα κατά την άφιξη θα θεωρείται ο παραλήπτης.

"Consignment" *:* Με τον όρο **"*Αποστολή*"** νοείται κάθε κόλο ή κόλα, ή φορτίο επικίνδυνων εμπορευμάτων, που φέρεται προς μεταφορά από έναν αποστολέα.

"Consignor" : Με τον όρο **"*Αποστολέας*"** νοείται η επιχείρηση που αποστέλλει επικίνδυνα εμπορεύματα είτε για λογαριασμό της είτε για λογαριασμό τρίτων. Αν η επιχείρηση της

μεταφοράς εκτελείται υπό σύμβαση μεταφοράς, ο αποστολέας είναι ο αποστολέας σύμφωνα με τη σύμβαση μεταφοράς.

"Container" : Ο όρος **"*εμπορευματοκιβώτιο*"** σημαίνει αντικείμενο εξοπλισμού μεταφοράς (ανυψούμενο όχημα ή άλλες παρόμοιες κατασκευές):

- μόνιμου χαρακτήρα και κατά συνέπεια αρκετά στερεό για να είναι κατάλληλος για επανειλημμένη χρήση.

- ειδικά σχεδιασμένος για να διευκολύνει τη μεταφορά εμπορευμάτων, με ένα ή περισσότερα μέσα μεταφοράς, χωρίς θραύση του φορτίου.

- εξοπλισμένου με συσκευές που επιτρέπουν τον έγκαιρο χειρισμό του, ειδικότερα όταν μεταφορτώνεται από ένα μέσο μεταφοράς σε άλλο.

- σχεδιασμένος κατά τέτοιο τρόπο ώστε να είναι εύκολο η πλήρωση και η εκκένωση (βλέπε "Εμπορευματοκιβώτιο").

- έχοντας εσωτερικό όγκο όχι μικρότερο από 1 Μ3, εκτός από δοχεία για τη μεταφορά ραδιενεργού υλικού.

Μια δεξαμενή σε ειδικό αμάξωμα είναι ένα εμπορευματοκιβώτιο που, σύμφωνα με το Ευρωπαϊκό Πρότυπο ΕΝ 283 (έκδοση 1991) έχει τα ακόλουθα χαρακτηριστικά:

- από την πλευρά μηχανικής δύναμης, κατασκευάζεται μόνο για μεταφορά σε φορτάμαξα ή σε όχημα ή πλοία Ro-Ro,
- δεν μπορεί να στοιβαχθεί,
- μπορεί να αφαιρεθεί από οχήματα με εξοπλισμό των ίδιων των οχημάτων και στα δικά του στηρίγματα και μπορεί να επαναφορτωθεί

Επιπρόσθετα:

"Closed container" **:** Με τον όρο **"*Κλειστό εμπορευματοκιβώτιο*"** νοείται ένα εντελώς κλειστό εμπορευματοκιβώτιο με άκαμπτη οροφή, άκαμπτα πλευρικά τοιχώματα και πάτωμα. Ο όρος περιλαμβάνει εμπορευματοκιβώτια με άνοιγμα στην οροφή όπου η οροφή μπορεί να κλείσει κατά τη μεταφορά.

"Large container" : **"*Μεγάλο εμπορευματοκιβώτιο*"** (όπως τροποποιήθηκε, βλ. κατωτέρω) σημαίνει:

(a) εμπορευματοκιβώτιο το οποίο δεν εμπίπτει στον ορισμό του μικρού εμπορευματοκιβωτίου.

(b) υπό την έννοια του Διεθνούς Συνεδρίου για Ασφαλή Εμπορευματοκιβώτια (CSC), ένα εμπορευματοκιβώτιο με τέτοιο μέγεθος ώστε το εμβαδόν που περικλείεται στις τέσσερις κάτω γωνίες του να είναι

(i) τουλάχιστον 14 m^2 (150 τετραγωνικά πόδια) ή

(ii) τουλάχιστον 7 m^2 (75 τετραγωνικά πόδια) αν έχει άνω γωνιακά εξαρτήματα

Open container" : **"*Ανοιχτό εμπορευματοκιβώτιο*"** είναι ένα εμπορευματοκιβώτιο ανοιχτής οροφής ή εμπορευματοκιβώτιο με βάση εξέδρα.

"Sheeted container" : **"*εμπορευματοκιβώτιο με κάλυμμα*"** σημαίνει ένα ανοιχτό εμπορευματοκιβώτιο εξοπλισμένο με κάλυμμα ώστε να προστατεύονται τα εμπορεύματα που φορτώνονται.

"Small container" : **"Μικρό εμπορευματοκιβώτιο"** (όπως τροποποιήθηκε, βλ. κατωτέρω) είναι ένα εμπορευματοκιβώτιο το οποίο είτε έχει ολικές εξωτερικές διαστάσεις (μήκος, πλάτος ή ύψος) μικρότερες από 1,5 m ή εσωτερικό όγκο όχι μεγαλύτερο από 3 m^3.

ΣΗΜΕΙΩΣΗ: *Ο όρος* ***"εμπορευματοκιβώτιο"*** *δεν καλύπτει συμβατικές συσκευασίες, IBCs, εμπορευματοκιβώτια-δεξαμενές ή φορτάμαξες. Σε κάθε περίπτωση, ένα εμπορευματοκιβώτιο μπορεί να χρησιμοποιείται σαν συσκευασία για τη μεταφορά ραδιενεργού υλικού.*

``Containment system``: Με τον όρο **``προστατευτικό περίβλημα``,** για τη μεταφορά υλικών Κλάσης 7, νοείται η συναρμολόγηση στοιχείων της *συσκευασίας* που ορίζεται από το σχεδιαστή που σκοπεί να συγκρατεί το ραδιενξεργό υλικό κατά τη διάρκεια της μεταφοράς.

"Control temperature" : Με τον όρο **"*Θερμοκρασία ελέγχου*"** νοείται η μέγιστη θερμοκρασία στην οποία το οργανικό υπεροξείδιο ή αυτενεργή ουσία μπορεί να μεταφερθεί με ασφάλεια.

"Crate" : Με τον όρο **"*Κλωβό*"** νοείται μια εξωτερική συσκευασία με ατελείς επιφάνειες.

"Critical temperature" : Με τον όρο **"**κρίσιμη θερμοκρασία**"** νοείται η θερμοκρασία πάνω από την οποία η ουσία δεν μπορεί να βρίσκεται σε υγρή κατάσταση.

``Criticality safety index (CSI)``: Με τον όρο **``κρίσιμος δείκτης ασφαλείας``** που προσδίδεται σε μια συσκευασία, υπερσυσκευασία ή σε εμπορευματοκιβώτιο που περιέχει σχάσιμο υλικό, για τη μεταφορά υλικών Κλάσης 7, νοείται ένας αριθμός που χρησιμοποιείται για να παρέχει έλεγχο στην συγκέντρωση κόλων, υπερσυσκευασιών ή εμπορευματοκιβωτίων που περιέχουν σχάσιμο υλικό.

"Cryogenic receptacle" : Με τον όρο **"*Κρυογονικό δοχείο*"** νοείται ένα μεταφερόμενο θερμικά μονωμένο δοχείο για υγροποιημένα αέρια υπό ψύξη χωρητικότητας όχι πάνω από 1000 λίτρα.

"CSC" : Με τον όρο ***"CSC"*** νοείται η Διεθνής Σύμβαση για Ασφαλή Εμπορευματοκιβώτια (Γενεύη, 1972) με τις αλλαγές και την έκδοση του Διεθνούς Ναυτιλιακού Οργανισμού (ΙΜΟ), Λονδίνο.

"Cylinder" : Με τον όρο **"*Κύλινδρος*"** νοείται ένα μεταφερόμενο δοχείο πίεσης χωρητικότητας όχι μεγαλύτερης των 150 λίτρων (βλέπε επίσης *"Δέσμη Κυλίνδρων (πλαίσιο)"*).

D

"Dangerous goods" : Με τον όρο **"Επικίνδυνα εμπορεύματα"** νοούνται οι ουσίες και είδη η μεταφορά των οποίων απαγορεύεται από αυτήν την Απόφαση ή επιτρέπονται μόνο υπό τις προϋποθέσεις που περιγράφονται μέσα σε αυτήν την Απόφαση.

"Dangerous reaction" : Ο όρος **"Επικίνδυνη αντίδραση"** εννοεί:

(a) την καύση ή έκλυση σημαντικού ποσού θερμότητας,

(b) την εκπομπή εύφλεκτων, ασφυξιογόνων, οξειδωτικών ή τοξικών αερίων,

(c) το σχηματισμό διαβρωτικών ουσιών,

(d) το σχηματισμός ασταθών ουσιών, ή

(d) την επικίνδυνη αύξηση πίεσης (μόνο για δεξαμενές),

``Design``: Με τον όρο **``σχεδιασμός``,** για την μεταφορά υλικών της Κλάσης 7, νοείται η περιγραφή ραδιενεργού υλικού ειδικής μορφής, ραδιενεργού υλικού χαμηλής διασποράς, κόλο ή *συσκευασία* που καθιστά δυνατό τον πλήρη προσδιορισμό του είδους. Η περιγραφή μπορεί να περιλαμβάνει προδιαγραφές, μηχανολογικά σχέδια, αναφορές που καταδεικνύουν τη συμμόρφωση με ρυθμιστικές απαιτήσεις και άλλα σχετικά έγγραφα.

"Discharge pressure" : Με τον όρο **"*Πίεση εκκένωσης*"** νοείται η μέγιστη πίεση που δήμιο

"Demountable tank" : Με τον όρο **"*Αποσυναρμολογούμενη δεξαμενή*"** νοείται δεξαμενή ειδικά σχεδιασμένη να τοποθετείται σε ειδικές συσκευές επί της φορτάμαξας η οποία μπορεί να αφαιρεθεί όταν απομακρυνθούν τα συστήματα συγκράτησής της δημιουργείται σε μια δεξαμενή όταν εκκενώνεται υπό πίεση (βλέπε επίσης ***"πίεση υπολογισμού"***, ***"πίεση πλήρωσης"***, ***"μέγιστη πίεση εργασίας (πίεση μετρητή)"*** *και* ***"πίεση δοκιμής"***).

"Drum" : Με τον όρο **"*Βαρέλι*"** νοείται μια επίπεδων άκρων ή κυρτών άκρων κυλινδρική συσκευασία κατασκευασμένη από μέταλλο, ίνες, πλαστικό, κόντρα πλακέ ή άλλα κατάλληλα υλικά. Αυτός ο ορισμός επίσης περιλαμβάνει συσκευασίες άλλων σχημάτων, π.χ. κυλινδρικές συσκευασίες με κωνικό λαιμό, ή συσκευασίες σε μορφή κάδου. Ξύλινα βαρέλια και μπιτόνια δεν καλύπτονται από αυτόν τον ορισμό.

Ε

"ΕΝ" (standard) : Με τον όρο **"*ΕΝ (πρότυπο)*"** νοείται μια Ευρωπαϊκή πρότυπη διαδικασία που εκδίδεται από την Ευρωπαϊκή Επιτροπή Προτυποποίησης (CEN) (CEN – 36 rue de Stassart. B-1050 Brussels)

"Emergency temperature" : Με τον όρο **"*Θερμοκρασία Κινδύνου*"** νοείται η θερμοκρασία στην οποία επείγοντα μέτρα θα λαμβάνονται στην περίπτωση απώλειας ελέγχου θερμοκρασίας.

"Enterprise" : Με τον όρο **"Επιχείρηση"** νοείται κάθε φυσικό πρόσωπο, νομικό πρόσωπο, κερδοσκοπικό και μη, κάθε συνεταιρισμός ή ομάδα ατόμων χωρίς νομική προσωπικότητα, κερδοσκοπικοί και μη, ή οποιαδήποτε επίσημη αρχή, είτε με δική της νομική προσωπικότητα είτε εξαρτημένη από άλλη αρχή που έχει νομική προσωπικότητα.

"Exclussive use": Με τον όρο "***Αποκλειστική χρήση",*** για τη μεταφορά υλικών Κλάσης 7, νοείται η κατ' αποκλειστικότητα χρήση, υπό ενός μόνου *φορτωτή,* μιας *φορτάμαξας* ή ενός *μεγάλου εμπορευματοκιβωτίου,* επί τη βάσει της οποίας εκτελούνται όλες οι αρχικές, ενδιάμεσες και τελικές φορτώσεις και εκφορτώσεις σύμφωνα με τις οδηγίες του *φορτωτή* ή του *παραλήπτη*.

F

"Fibreboard IBC" : Με τον όρο **"*ινοσανίδες IBC*"** νοείται ένα σώμα ινοσανίδων με ή χωρίς χωριστά άνω και κάτω πώματα, με εσωτερική επένδυση αν χρειάζεται (αλλά όχι με εσωτερικές συσκευασίες) και κατάλληλο δομικό εξοπλισμό και εξοπλισμό εξυπηρέτησης.

"Filler" : Με τον όρο **"πληρωτής"** νοείται κάθε επιχείρηση που φορτώνει επικίνδυνα εμπορεύματα σε μια δεξαμενή (βυτιοφόρος φορτάμαξα, φορτάμαξα με αποσυναρμολογούμενη δεξαμενή, φορητή δεξαμενή ή δεξαμενή- εμπορευματοκιβώτιο) και/ή σε μία φορτάμαξα, μεγάλο εμπορευματοκιβώτιο ή μικρό εμπορευματοκιβώτιο για μεταφορά φορτίων χύμα, ή σε μία φορτάμαξα συστοιχίας δεξαμενών ή MEGC.

"Filling pressure" : **"*Πίεση πλήρωσης*"** σημαίνει τη μέγιστη πίεση που δημιουργείται σε μια δεξαμενή όταν αυτή πληρώνεται υπό πίεση (βλέπε επίσης ***"πίεση υπολογισμού", "πίεση εκκένωσης", "μέγιστη πίεση εργασίας (πίεση μετρητή)"*** και ***"πίεση δοκιμής").***

"Filling ratio" : Με τον όρο **"Λόγος πλήρωσης"** νοείται ο λόγος της μάζας του αερίου προς την μάζα του νερού στους 15□C που θα γέμιζε ολοκληρωτικά ένα δοχείο πίεσης έτοιμο για χρήση.

"Fixed tank" : **"*Σταθερή δεξαμενή*"** σημαίνει μια δεξαμενή με χωρητικότητα άνω των 1000 λίτρων που είναι μόνιμα στερεωμένη σε μία φορτάμαξα (που τότε λέγεται βυτιοφόρος φορτάμαξα) ή είναι αναπόσπαστο μέρος του πλαισίου μιας τέτοιας φορτάμαξας.

"Flammable component"**: "*Εύφλεκτο συστατικό*"** (για αερολύματα) σημαίνει εύφλεκτα υγρά, εύφλεκτα στερεά ή εύφλεκτα αέρια και μείγματα αερίων όπως ορίζονται στις σημειώσεις 1 και 3 της υποκατηγορίας 31.1.3 του 3ου Μέρους του εγχειριδίου *Manual of*

Tests and Criteria. Αυτός ο χαρακτηρισμός δεν περιλαμβάνει πυροφορικά, αυτοθερμαινόμενα ή ουσίες που αντιδρούν με το νερό Η θερμότητα από την καύση θα προσδιορίζεται με κάποια από τις μεθόδους ASTM D 240, ISO/FDIS 13943:1999 (E/F) 86.1 to 86.3 ή NFPA 30B.

"Flash-point" : **"Σημείο ανάφλεξης"** σημαίνει τη χαμηλότερη θερμοκρασία ενός υγρού όπου οι ατμοί του αποτελούν εύφλεκτο μείγμα με τον αέρα.

"Flexible IBC" : **"*Εύκαμπτο IBC*"** είναι ένα σώμα που αποτελείται από μεμβράνη, πλεκτό υλικό ή οποιοδήποτε άλλο εύκαμπτο υλικό ή συνδυασμούς αυτών και, αν είναι απαραίτητο, μια εσωτερική στρώση ή επένδυση, μαζί με κατάλληλο εξοπλισμό εξυπηρέτησης και συσκευές χειρισμού.

"Full load" : **"*Πλήρες φορτίο*"** σημαίνει κάθε φορτίο που προέρχεται από έναν αποστολέα για το οποίο είναι αποκλειστική η χρήση ενός βαγονιού ή μεγάλου εμπορευματοκιβωτίου και όλες οι λειτουργίες φόρτωσης και εκφόρτωσης γίνονται σε συμφωνία με τις οδηγίες του αποστολέα ή του παραλήπτη.

ΣΗΜΕΙΩΣΗ: Ο αντίστοιχος όρος για την Κλάση 7 είναι ***"αποκλειστική χρήση"***.

G

"Gas" : **"*Αέριο*"** σημαίνει μια ουσία η οποία:

(a) στους 50°C έχει τάση ατμών μεγαλύτερη από 300 kPa (3 bar), ή

(b) είναι εντελώς αέρια στους 20°C υπό κανονική πίεση 101.3 kPa,

"Gas cartridge" : **"*Φυσίγγιο αερίου*"** σημαίνει κάθε μη ξαναγεμιζόμενο δοχείο που περιέχει υπό πίεση, ένα αέριο ή μείγμα αερίων. Είναι δυνατό να έχει και βαλβίδα.

"GHS" : είναι η δεύτερη έκδοση του Global Harmonized System of Classification and Labelling of Chemicals, η οποία εκδόθηκε από τα Ενωμένα Έθνη ως ST/SG/AC. 10/30/Rev.2.

H

"Handling device": *Συσκευή διακίνησης* (για εύκαμπτα IBC) σημαίνει οποιαδήποτε χειρολαβή, θηλιά, μικρό άνοιγμα ή πλαίσιο προσαρτημένα στο σώμα του IBC ή σχηματοποιημένα από επέκταση του υλικού του σώματος του IBC.

"Hermetically closed tank" : Με τον όρο ***"Ερμητικά κλειστή δεξαμενή"*** νοείται μια δεξαμενή που προορίζεται για τη μεταφορά υγρών ουσιών με πίεση υπολογισμού τουλάχιστον 4 bar ή προορίζεται για τη μεταφορά στερεών ουσιών (σε σκόνη ή κόκκους) ανεξάρτητα από την πίεση υπολογισμού, τα ανοίγματα της οποίας είναι ερμητικά κλειστά και η οποία :

- δε διαθέτει βαλβίδες ασφαλείας, εκρηγνυόμενους δίσκους ή άλλες συσκευές ασφαλείας ή βαλβίδες κενού, ή

- δε διαθέτει βαλβίδες ασφαλείας, εκρηγνυόμενους δίσκους ή άλλες συσκευές ασφαλείας αλλά διαθέτει βαλβίδες κενού, σύμφωνα με τις απαιτήσεις της 6.8.2.2.3, ή

- διαθέτει βαλβίδες ασφαλείας που προηγούνται από εκρηγνυόμενους δίσκους σύμφωνα με την 6.8.2.2.10, αλλά δεν διαθέτει βαλβίδες κενού, ή

- διαθέτει βαλβίδες ασφαλείας που προηγούνται από εκρηγνυόμενους δίσκους σύμφωνα με την 6.8.2.2.10 και βαλβίδες κενού, σύμφωνα με τις απαιτήσεις της 6.8.2.2.3.

I

"IAEA"*, είναι ο Διεθνής Οργανισμός Ατομικής Ενέργειας, (International Atomic Energy Agency, IAEA, P.O. Box 100, A-1400 Vienna)*

"IBC"*,* βλέπε ***"Intermediate bulk container"***,

"ICAO" *: είναι ο Διεθνής Οργανισμός Πολιτικής Αεροπορίας, (International Civil Aviation Organization (ICAO, 999 University Street, Montreal, Quebec H3C 5H7, Canada)*

"ICAO Technical Instructions" *:* είναι οι Τεχνικές Οδηγίες για την Ασφαλή Μεταφορά Επικίνδυνων Εμπορευμάτων Αεροπορικώς, που συμπληρώνει το Παράρτημα 18 της Συνθήκης του Σικάγο για τη Διεθνή Πολιτική Αεροπορία (Σικάγο 1944), που εκδίδεται από το Διεθνή Οργανισμό Πολιτικής Αεροπορίας (ICAO), στο Μόντρεαλ.

"IMDG Code" *: Κώδικας IMDG* είναι ο Διεθνής Ναυτιλιακός Κώδικας Επικίνδυνων Ειδών, για την εφαρμογή του Κεφαλαίο VII, Μέρος Α, της Διεθνούς Σύμβασης για την Ασφάλεια της Ζωής στη Θάλασσα, 1974 (Σύμβαση SOLAS), που εκδίδεται από το Διεθνή Οργανισμό Θαλάσσιων Μεταφορών (IMO), Λονδίνο.

"IMO" *: είναι ο Διεθνής Ναυτιλιακός Οργανισμός (International Maritime Organization, IMO, 4 Albert Embankment, London SE1 7SR, United Kingdom)*

"Inner packaging" : ***"Εσωτερική συσκευασία"*** σημαίνει συσκευασία για τη μεταφορά της οποίας απαιτείται εξωτερική συσκευασία.

"Inner receptacle" : ***"Εσωτερικό δοχείο"*** σημαίνει δοχείο που για να επιτελέσει τη λειτουργία του απαιτεί εξωτερική συσκευασία.

"Inspection body" : είναι φορέας ανεξάρτητος επιθεώρησης και ελέγχου ο οποίος έχει εγκριθεί από αρμόδια αρχή.

"Intermediate bulk container" (IBC) : "Εμπορευματοκιβώτιο μεσαίας χωρητικότητας για φορτία χύμα" σημαίνει μία άκαμπτη ή εύκαμπτη φορητή συσκευασία εκτός από αυτές που προσδιορίζονται στο Κεφάλαιο 6.1, οι οποίες:

(a) έχουν χωρητικότητα:

όχι μεγαλύτερη από 3 m3 για στερεά και υγρά των Ομάδων Συσκευασίας II και III,

(ii) όχι μεγαλύτερη από 1.5 m3 για στερεά της Ομάδας Συσκευασίας I όταν είναι συσκευασμένα σε εύκαμπτα, άκαμπτου πλαστικού, σύνθετα, ινοσανίδες και ξύλινα IBC,

(iii) όχι μεγαλύτερη από 3 m3 για στερεά της Ομάδας Συσκευασίας I όταν είναι συσκευασμένα σε μεταλλικά IBC,

(iv) όχι μεγαλύτερη από 3 m^3 για ραδιενεργό υλικό της Κλάσης 7.

(b) είναι σχεδιασμένη για μηχανικό χειρισμό.

(c) είναι ανθεκτική στις καταπονήσεις που παράγονται κατά το χειρισμό και τη μεταφορά όπως προσδιορίζεται από τους ελέγχους που προκαθορίζονται στο Κεφάλαιο 6.5

(βλέπε επίσης ***"Σύνθετα IBC με πλαστικό εσωτερικό δοχείο"***, ***"IBC από ινοσανίδες"***, ***"Εύκαμπτα IBC"***, ***"Μεταλλικά IBC"***, ***" IBC από άκαμπτο πλαστικό"*** *και* ***"Ξύλινα IBC"***).

ΣΗΜΕΙΩΣΗ 1**:** *Φορητές δεξαμενές ή εμπορευματοκιβώτια-δεξαμενές που ικανοποιούν τις απαιτήσεις του Κεφαλαίου 6.7 ή 6.8 αντίστοιχα δεν θεωρούνται ότι είναι εμπορευματοκιβώτια μεσαίας χωρητικότητας για φορτία χύμα (IBCs).*

ΣΗΜΕΙΩΣΗ 2**:** *Εμπορευματοκιβώτια μεσαίας χωρητικότητας για φορτία χύμα (IBC) που ικανοποιούν τους όρους του Κεφαλαίου 6.5 δεν θεωρούνται ότι είναι εμπορευματοκιβώτια για τους σκοπούς της παρούσας απόφασης.*

"Intermediate packaging" : **"*Ενδιάμεση συσκευασία*"** σημαίνει συσκευασία τοποθετημένη ανάμεσα σε εσωτερικές συσκευασίες ή είδη και σε μια εξωτερική συσκευασία.

J

"Jerrican" : **"*Μπιτόνι*"** σημαίνει μια μεταλλική ή πλαστική συσκευασία με ορθογώνια ή πολυγωνική διατομή με ένα ή περισσότερα ανοίγματα.

L

"Large container" : Βλέπε "Container"

"Large packaging" : **"Μεγάλη συσκευασία"** σημαίνει εξωτερική συσκευασία που περιέχει είδη ή εσωτερικές συσκευασίες και που

(a) είναι σχεδιασμένη για μηχανικό χειρισμό,

(b) υπερβαίνει τα 400 kg καθαρό βάρος ή 450 λίτρα σε χωρητικότητα αλλά έχει όγκο όχι άνω των 3 m^3,

"Leakproofness test" : **"*Δοκιμή στεγανότητας*"** είναι η δοκιμή στεγανότητας μιας δεξαμενής, συσκευασίας ή IBC και του εξοπλισμού και των συσκευών κλεισίματος.

ΣΗΜΕΙΩΣΗ: Για φορητές δεξαμενές, βλέπε Κεφάλαιο 6.7.

"Light-gauge metal packaging" : **"*μεταλλική συσκευασία ελαφρού περιτυπώματος*"** είναι συσκευασία κυκλικής, ελλειπτικής, ορθογώνιας ή πολυγωνικής διατομής (επίσης κωνικής) και με κωνικό λαιμό και συσκευασίες σε μορφή κάδου από μέταλλο, με πάχος τοιχωμάτων λιγότερο από 0.5 mm (π.χ. λευκοσίδηρος), με επίπεδο ή κυρτό πυθμένα και με ένα ή περισσότερα στόμια, που δεν καλύπτεται από τους ορισμούς για βαρέλια ή μπιτόνια.

"Liner" : **"*Επένδυση*"** είναι ένας σωλήνας ή σάκος που εισάγεται μέσα στη συσκευασία, συμπεριλαμβανομένων μεγάλων συσκευασιών και IBCs, αλλά που δεν αποτελεί αναπόσπαστο μέρος τους, συμπεριλαμβανομένων των πωμάτων των ανοιγμάτων του.

"Liquid" : **"*Υγρό*"** είναι μια ουσία που στους 50°C έχει τάση ατμών όχι παραπάνω από 300 kPa (3 bar), που δεν είναι εντελώς αέρια στους 20°C και 101.3 kPa, και που

(a) έχει σημείο τήξης ή αρχικό σημείο τήξης 20°C ή λιγότερο σε πίεση 101.3 kPa, ή

(b) είναι υγρή σύμφωνα με τη μέθοδο δοκιμής ASTM D 4359-90 ή

(c) δεν είναι συγκολλητική ουσία σύμφωνα με τα κριτήρια της δοκιμής ρευστότητας (δοκιμή πενετρόμετρου) που περιγράφεται στην 2.3.4,

ΣΗΜΕΙΩΣΗ: "Μεταφορά σε υγρή κατάσταση", για λόγους απαιτήσεων των δεξαμενών, σημαίνει:

- *Μεταφορά υγρών σύμφωνα με τον παραπάνω ορισμό ή*

- *Στερεά προς μεταφορά σε τηγμένη κατάσταση.*

"Loader" : **"*Φορτωτής*"** είναι κάθε επιχείρηση που φορτώνει επικίνδυνα εμπορεύματα σε φορτάμαξα ή μεγάλο εμπορευματοκιβώτιο.

M

"Manual of Tests και Criteria" : **"*Εγχειρίδιο Δοκιμών και Κριτηρίων*"** είναι η τέταρτη επαναληπτική έκδοση των Συστάσεων των Ηνωμένων Εθνών για τη Μεταφορά Επικίνδυνων Εμπορευμάτων, Εγχειρίδιο Δοκιμών και Κριτηρίων, έκδοση του Οργανισμού Ηνωμένων Εθνών (ST/SG/AC.10/11/Rev.4 όπως διορθώθηκε από τα κείμενα ST/SG/AC. 10/11/Rev.4/Amend. 1 και ST/SG/AC. 10/11/Rev.4/Amend. 2).

"Mass of package" : **"Μάζα κόλου"** σημαίνει το μικτό βάρος του κόλου εκτός αν υπάρχει άλλος ορισμός.

"Maximum capacity" : **"Μέγιστη χωρητικότητα"** είναι ο μέγιστος εσωτερικός όγκος δοχείων ή συσκευασιών συμπεριλαμβανομένων εμπορευματοκιβωτίων μεσαίας χωρητικότητας για φορτία χύμα (IBCs) και μεγάλων συσκευασιών, εκφρασμένος σε κυβικά μέτρα ή λίτρα.

"Maximum net mass" : **"Μέγιστο καθαρό βάρος"** είναι το μέγιστο καθαρό βάρος των περιεχομένων μιας μόνης συσκευασίας ή το μέγιστο συνδυασμένο βάρος εσωτερικών συσκευασιών και των περιεχομένων τους, εκφρασμένο σε κιλά.

"Maximum normal operating pressure" : "Μέγιστη φυσιολογική ονομαστική πίεση", για τη μεταφορά υλικών Κλάσης 7, νοείται η μέγιστη πίεση υπεράνω της ατμοσφαιρικής σε μέσο επίπεδο θαλάσσης που θα μπορούσε να αναπτυχθεί στο *προστατευτικό περίβλημα* σε περίοδο ενός έτους κάτω από συνθήκες θερμοκρασίας και ηλιακής ακτινοβολίας που αντιστοιχούν σε περιβαλλοντολογικές συνθήκες με απουσία αερισμού, εξωτερική ψύξη με βοηθητικό σύστημα ή λειτουργικούς ελέγχους κατά τη διάρκεια της *μεταφοράς*.

"Maximum permissible gross mass", "Μέγιστο επιτρεπτό μικτό βάρος"

(a) (για όλες τις κατηγορίες IBC πέραν από εύκαμπτα IBC) σημαίνει το βάρος του σώματος, του εξοπλισμού εξυπηρέτησης και του δομικού εξοπλισμού και το μέγιστο επιτρεπτό φορτίο.

(b) (για δεξαμενές) σημαίνει το απόβαρο της δεξαμενής και το βαρύτερο φορτίο εξουσιοδοτημένο προς μεταφορά.

ΣΗΜΕΙΩΣΗ: Για φορητή δεξαμενή, βλέπε Κεφάλαιο 6.7.

"Maximum permissible load" : **"*Μέγιστο επιτρεπτό φορτίο*"** (για εύκαμπτα IBC) σημαίνει το μέγιστο καθαρό βάρος για το οποίο το IBC είναι προορισμένο να χρησιμοποιείται και που είναι επιτρεπτό να μεταφέρει.

"Maximum working pressure (gauge pressure)" : ***"μέγιστη πίεση εργασίας (πίεση μετρητή)"*** σημαίνει την υψηλότερη από τις ακόλουθες τρεις τιμές της πίεσης:

(a) την υψηλότερη πραγματική πίεση που επιτρέπεται στη δεξαμενή κατά την πλήρωση ("μέγιστη επιτρεπόμενη πίεση πληρώσεως")

(b) την υψηλότερη πραγματική πίεση που επιτρέπεται στη δεξαμενή κατά την εκκένωση ("μέγιστη επιτρεπόμενη πίεση εκκενώσεως") και

(c) την πραγματική πίεση μετρητή στην οποία υποβάλλεται η δεξαμενή από τα περιεχόμενά του (συμπεριλαμβανομένων τυχόν εξωγενών αερίων που μπορεί να περιέχει) στη μέγιστη θερμοκρασία εργασίας.

Εκτός εάν οι ειδικές απαιτήσεις που περιγράφονται στο Κεφάλαιο 4.3 προβλέπουν διαφορετικά, η αριθμητική τιμή αυτής της πιέσεως εργασίας (πιέσεως μετρητή) δεν θα είναι

χαμηλότερη της πιέσεως των ατμών (απολύτου πιέσεως) της πληρωτικής ουσίας στους 50°C.

Για δεξαμενές εξοπλισμένες με βαλβίδες ασφαλείας (με ή χωρίς εκρηγνυόμενο δίσκο), η μέγιστη πίεση εργασίας (πίεση μετρητή) θα είναι εντούτοις ίση με την προβλεπόμενη πίεση ανοίγματος τέτοιων βαλβίδων ασφαλείας (βλέπε επίσης *"πίεση υπολογισμού", "πίεση εκκένωσης", "πίεση πληρώσεως"* και *"πίεση δοκιμής"*).

ΣΗΜΕΙΩΣΗ 1: *Για φορητές δεξαμενές, βλέπε Κεφάλαιο 6.7.*

2: *Για κλειστά κρυογενικά δοχεία, βλέπε την σημείωση του 6.2.1.3.6.5.*

*"**MEGC**"*, βλέπε ***"Multiple-element gas container"***

"Metal IBC" : **"*Μεταλλικό IBC*"** Τα μεταλλικά IBC συνίστανται από ένα μεταλλικό σώμα μαζί με κατάλληλο εξοπλισμό εξυπηρέτησης και δόμησης.

"Mild steel" :"Μαλακός χάλυβας είναι ο χάλυβας με ελάχιστη αντοχή σε εφελκυσμό μεταξύ 360 N/mm^2 και 440 N/mm^2.

ΣΗΜΕΙΩΣΗ: Για φορητές δεξαμενές, βλέπε Κεφάλαιο 6.7.

"Multiple-element gas container (MEGC)" : ***"Εμπορευματοκιβώτιο αερίων πολλαπλών-στοιχείων"*** σημαίνει μία μονάδα που περιέχει στοιχεία που αλληλοσυνδέονται με διανομέα και είναι τοποθετημένα σε πλαίσιο. Τα παρακάτω στοιχεία θεωρούνται στοιχεία ενός *πολλαπλών-στοιχείων εμπορευματοκιβωτίου αερίων*: κύλινδροι, σωλήνες, βαρέλια πίεσης και δέσμες κυλίνδρων, όπως επίσης δεξαμενές για τη μεταφορά αερίων της Κλάσης 2 με χωρητικότητα μεγαλύτερη από 450 λίτρα.

N

"Nominal capacity of the receptacle" : **"*Ονομαστική χωρητικότητα δοχείου*"** σημαίνει τον ονομαστικό όγκο της επικίνδυνης ουσίας που περιέχεται σε δοχείο εκφρασμένο σε λίτρα. Για κυλίνδρους συμπιεσμένων αερίων η ονομαστική χωρητικότητα θα είναι η χωρητικότητα νερού του κυλίνδρου.

"N.O.S. entry (not otherwise specified entry)" *:* ***"Καταχώρηση ε.α.ο. (εκτός άλλως ορίζεται)"*** νοείται μία ομαδική καταχώρηση η οποία αποδίδεται σε ουσίες, μείγματα, διαλύματα ή είδη εάν:

(a) δεν αναφέρονται ονομαστικά στον Πίνακα Α του Κεφαλαίου 3.2, και

(b) παρουσιάζουν χημικές, φυσικές και/ ή επικίνδυνες ιδιότητες αναλογούσες στην Κλάση, τον κωδικό ταξινόμησης, την ομάδα συσκευασίας, την ονομασία και την περιγραφή της καταχώρησης ε.α.ο.

Ο

"Offshore bulk container" : **"Παραθαλάσσιο εμπορευματοκιβώτιο για μεταφορά χύμα"** είναι ένα ειδικά σχεδιασμένο εμπορευματοκιβώτιο για χύμα μεταφορά για επαναλαμβανόμενη χρήση μεταφορά από και προς παραθαλάσσιων εγκαταστάσεων. Ένα τέτοιο εμπορευματοκιβώτιο είναι σχεδιασμένο και κατασκευασμένο σύμφωνα με τις υποδείξεις για την έγκριση εμπορευματοκιβωτίων ανοικτής θάλασσας όπως ορίζονται από τον IMO με τα κείμενα MSC/Circ. 860

"Open container" : Βλέπε "Container".

"Open wagon" : **"*Ανοιχτή φορτάμαξα*"** είναι μια φορτάμαξα του οποίου η εξέδρα δεν έχει υπερκατασκευή ή έχει απλώς πλευρικά και οπίσθια σανιδώματα.

"Operator of a tank-container, portable tank or tank-wagon" : **"Διαχειριστής εμπορευματοκιβωτίου-δεξαμενής, φορτητής δεξαμενής, βυτιοφόρος φορτάμαξα"** είναι ο Φορέας στο όνομα του οποίου το εμπορευματοκιβώτιο-δεξαμενή, φορητή δεξαμενή ή βυτιοφόρος φορτάμαξα είναι εγκεκριμένο για μεταφορά.

"OTIF" : είναι η Διακυβερνητική Οργάνωση για τις Διεθνείς Σιδηροδρομικές Μεταφορές (Intergovernmental Organization for International Carriage by Rail, OTIF)

"Outer packaging" : **"Εξωτερική συσκευασία"** είναι η εξωτερική προστασία της σύνθετης ή μικτής συσκευασίας μαζί με τυχόν απορροφητικά υλικά, προστατευτικά και όποια άλλα συστατικά απαραίτητα για τη συγκράτηση και προστασία των εσωτερικών δοχείων ή εσωτερικών συσκευασιών.

"Overpack" : "Υπερσυσκευασία" σημαίνει μία περιβάλλουσα συσκευασία που χρησιμοποιείται (από έναν μόνο αποστολέα στην περίπτωση της Κλάσης 7) για την ενοποίηση σε μία μονάδα χειρισμού μίας αποστολής ενός ή περισσότερων κόλων για ευκολία χειρισμού και αποθήκευσης κατά τη μεταφορά.

Παραδείγματα υπερσυσκευασιών:

(a) ένας δίσκος φόρτωσης όπως μια παλέτα, στο οποίο πολλά κόλα τοποθετούνται ή στοιβάζονται και ασφαλίζονται πάνω σε παλέτες με ιμάντες, με συρρικνούμενο ή εκτεινόμενο υλικό περιτυλίγματος ή με άλλο κατάλληλο τρόπο ή

(b) μία εξωτερική προστατευτική συσκευασία όπως κιβώτιο ή κλωβό.

Ρ

"Package" : **"*Κόλο*"** είναι ολόκληρο το προϊόν της λειτουργίας της επιχείρησης, που συνίσταται από συσκευασία ή μεγάλη συσκευασία ή IBC και τα περιεχόμενά της έτοιμα προς αποστολή. Ο όρος περιλαμβάνει δοχεία για αέρια όπως ορίζονται στο παρόν τμήμα και επίσης είδη που λόγω του μεγέθους τους, βάρους ή σύνθεσης μπορούν να μεταφερθούν χωρίς συσκευασία, ή σε βάσεις, κλωβούς ή συσκευές χειρισμού. Εκτός για τη μεταφορά ραδιενεργού υλικού, ο όρος δεν ισχύει για εμπορεύματα που μεταφέρονται χύμα, ούτε σε ουσίες που μεταφέρονται σε δεξαμενές.

ΣΗΜΕΙΩΣΗ: Για ραδιενεργό υλικό, βλέπε 2.2.7.2, 4.1.9.1.1 και Κεφάλαιο 6.4.

"Packaging" : **"*Συσκευασία*"** είναι ένα ή περισσότερα δοχεία και όποια άλλα συστατικά ή υλικά είναι απαραίτητα για να εκτελέσουν τα δοχεία τη λειτουργία συγκράτησης και άλλες λειτουργίες ασφάλειας (βλέπε επίσης ***"μικτή συσκευασία", "μικτή συσκευασία (πλαστικού υλικού)", "μικτή συσκευασία (γυαλί, πορσελάνη ή ψαμμάργιλος)", "εσωτερική συσκευασία", "Εμπορευματοκιβώτιο μεσαίας χωρητικότητας για φορτία χύμα (IBC)", "ενδιάμεση συσκευασία", "μεγάλη συσκευασία", "μεταλλική συσκευασία ελαφρού περιτυπώματος", "εξωτερική συσκευασία", "επιδιορθωμένες συσκευασίες", "ανακατασκευασμένη συσκευασία", "επαναχρησιμοποιούμενη συσκευασία", "Συσκευασία διάσωσης"*** *και* ***"Αδιαπέραστη συσκευασία")***.

"Packer" : **"*Συσκευαστής*"** είναι κάθε επιχείρηση που βάζει επικίνδυνα εμπορεύματα σε συσκευασίες, συμπεριλαμβανομένων μεγάλων συσκευασιών και εμπορευματοκιβωτίων μεσαίας χωρητικότητας για φορτία χύμα (IBCs) και, όπου είναι απαραίτητο, προετοιμάζει κόλα προς μεταφορά.

"Packing group" *:* ***"Ομάδα συσκευασίας"*** είναι μια ομάδα στην οποία αποδίδονται κάποιες ιδιότητες, για λόγους συσκευασίας, σύμφωνα με το βαθμό κινδύνου τους. Οι ομάδες συσκευασίας έχουν τις ακόλουθες έννοιες που επεξηγούνται καλύτερα στο Μέρος 2:

Ομάδα Συσκευασίας I: Ουσίες που παρουσιάζουν υψηλό κίνδυνο
Ομάδα Συσκευασίας II: Ουσίες που παρουσιάζουν μέτριο κίνδυνο
Ομάδα Συσκευασίας III: Ουσίες που παρουσιάζουν χαμηλό κίνδυνο

ΣΗΜΕΙΩΣΗ: *Ορισμένα είδη που περιέχουν επικίνδυνα εμπορεύματα αποδίδονται σε ομάδα συσκευασίας.*

"Piggyback transport" : **"Μεταφορά οχημάτων επί σιδηροδρομικών οχημάτων"** είναι η μεταφορά οχημάτων δρόμου σε σιδηροδρομικές φορτάμαξες.

"Portable tank" : **"*Φορητή δεξαμενή*"** είναι μια πολλών χρήσεων δεξαμενή με χωρητικότητα άνω των 450 λίτρων σύμφωνα με τους ορισμούς στο Κεφάλαιο 6.7 ή τον Κώδικα IMDG και με ένδειξη οδηγίας φορητής δεξαμενής (T-Code) στη στήλη (10) του Πίνακα Α στο Κεφάλαιο 3.2.

"Portable tank operator", βλέπε ***"Tank-container/portable tank operator"***,

"Pressure drum" : **"*Βαρέλι πίεσης*"** σημαίνει ένα συγκολλημένο, μεταφερόμενο δοχείο πιέσεων με χωρητικότητα άνω των 150 λίτρων και όχι παραπάνω από 1000 λίτρα (π.χ. κυλινδρικά δοχεία εφοδιασμένα με τσέρκια (στεφάνες) σπειροειδείς, δοχεία σε πέλματα και δοχεία σε πλαίσια).

"Pressurized gas cartridge", βλέπε ***"Aerosol dispenser"***,

"Protected IBC" : **"*Προστατευόμενο IBC (για μεταλλικά IBCs*)"** σημαίνει ένα IBC εφοδιασμένο με πρόσθετη προστασία έναντι κρούσης, όπου η προστασία λαμβάνει τη μορφή, για παράδειγμα, μίας κατασκευής πολλαπλού στρώματος (σάντουιτς) ή διπλού τοιχώματος, ή ενός πλαισίου με ένα μεταλλικό δικτυωτό περίβλημα.

Q

"Quality assurance" : **"Πιστοποίηση Ποιότητας"** σημαίνει ένα συστηματικό πρόγραμμα δοκιμών και επιθεωρήσεων που εφαρμόζεται από έναν οργανισμό ή Σώμα που έχει σκοπό την παροχή εμπιστοσύνης στην πρακτική εφαρμογή των απαιτήσεων της παρούσας απόφασης.

R

"Radiation level": "Επίπεδο ακτινοβολίας", για τη μεταφορά υλικών Κλάσης 7, νοείται η αντίστοιχη δόση που εκφράζεται σε millisieverts ανά ώρα.

"Radioactive contents" : "Ραδιενεργά περιεχόμενα" για τη μεταφορά υλικών Κλάσης 7, νοείται το ραδιενεργό υλικό μαζί με τυχόν μολυσμένα ή ενεργοποιημένα στερεά, υγρά και *αέρια* εντός της *συσκευασίας*.

*"**Railway infrastructure**" :**"Υποδομή σιδηροδρόμου"*** αποτελούν όλες οι σιδηροτροχιές και ο σταθερός εξοπλισμός απαραίτητος για τη σιδηροδρομική διακίνηση και ασφάλεια μεταφοράς.

"Remanufactured IBC" *:* ***"Μετασκευασμένο IBC"*** *είναι ένα μεταλλικό ή συμπαγές πλαστικό ή σύνθετο Εμπορευματοκιβώτια μεσαίας χωρητικότητας για φορτία χύμα (IBC), που:*
(a) που παράχθηκε ως τύπου UN από κάποιο τύπου μη UN, ή
(b) που μετατράπηκε από ένα UN σχέδιο τύπου σε κάποιο άλλο UN έγκρισης τύπου.

Τα μετασκευασμένα IBC υπόκεινται στις ίδιες απαιτήσεις της παρούσας οδηγίας που εφαρμόζονται σε καινούργια IBC του ίδιου τύπου (βλέπε τον ορισμό του σχεδίου τύπου της 6.5.6.1.1)

"Repaired IBC" *:* ***"Επισκευασμένα IBC"*** *είναι ένα μεταλλικό ή συμπαγές πλαστικό ή σύνθετο Εμπορευματοκιβώτια μεσαίας χωρητικότητας για φορτία χύμα (IBC), το οποίο σαν αποτέλεσμα κάποιας κρούσης ή από οποιαδήποτε άλλη αιτία (π.χ. διάβρωση, θρυματοποίηση ή άλλες ενδείξεις μείωσης της αντοχής σε σύγκριση με το σχέδιο τύπου) έχει επανέλθει ώστε να συμμορφώνεται με το σχέδιο τύπου και να μπορεί να περάσει τους ελέγχους του σχεδίου τύπου. Για τους σκοπούς της παρούσας οδηγίας, η αντικατάσταση του στέρεου εσωτερικού δοχείου ενός σύνθετου εμπορευματοκιβώτια μεσαίας χωρητικότητας για φορτία χύμα με ένα δοχείο που πληροί με τις αρχικές προδιαγραφές του κατασκευαστή, θεωρείται επισκευασμένο. Παρ' όλα αυτά η επαναλαμβανόμενη επιθεώρηση εμπορευματοκιβώτια μεσαίας χωρητικότητας για φορτία χύμα δεν θεωρείται επισκευή. Τα σώματα των άκαμπτων πλαστικών εμπορευματοκιβώτιων μεσαίας χωρητικότητας για φορτία χύμα και τα εσωτερικά δοχεία των σύνθετων εμπορευματοκιβώτιων μεσαίας χωρητικότητας για φορτία χύμα δεν είναι επιδιορθώσιμα. Τα*

εύκαμπτα εμπορευματοκιβώτια μεσαίας χωρητικότητας για φορτία χύμα δεν είναι επισκευάσιμα εκτός και αν εγκριθούν από αρμόδιες αρχές.

"Receptacle" : **"*Δοχείο (Κλάση 1)*"** περιλαμβάνει κιβώτια, φιάλες, μπιτόνια, βαρέλια, βάζα και σωλήνες, συμπεριλαμβανομένων όποιων μέσων κλεισίματος που χρησιμοποιούνται στην εσωτερική ή ενδιάμεση συσκευασία.

"Receptacle" : **"*Δοχείο*"** είναι ένα σκεύος συγκράτησης για την υποδοχή και αποθήκευση ουσιών ή ειδών, συμπεριλαμβανομένων όποιων μέσων κλεισίματος. Αυτός ο ορισμός δεν ισχύει για περιβλήματα (βλέπε επίσης ***"Κρυογονικό δοχείο"***, ***"εσωτερικό δοχείο"***, ***"άκαμπτο εσωτερικό δοχείο"*** *και* ***"Φυσίγγιο αέρα"***),

"Reconditioned packaging" : ***"Επιδιορθωμένες συσκευασίες"*** *:*

(a) περιλαμβάνουν μεταλλικά βαρέλια που είναι:

(i) καθαρισμένα στα αρχικά υλικά κατασκευής, με απομάκρυνση όλων των προηγούμενων περιεχομένων, εσωτερικών και εξωτερικών διαβρώσεων και εξωτερικών επικαλύψεων και ετικετών,

(ii) αποκαταστημένα στο αρχικό σχήμα και περίγραμμα, με χτυπήματα (εάν χρειαστεί) ισιωμένα και σφραγισμένα και με αντικατεστημένες όλες τις μη-ακέραιες φλάντζες και

(iii) επιθεωρημένα μετά τον καθαρισμό αλλά πριν τη βαφή, με απόρριψη των συσκευασιών με ορατό σκάσιμο, σημαντική μείωση στο πάχος του υλικού, κόπωση του μετάλλου, κατεστραμμένα σπειρώματα ή πώματα, ή άλλα σημαντικά ελαττώματα.

(b) πλαστικά βαρέλια και μπιτόνια που είναι:

(i) καθαρισμένα στα αρχικά υλικά κατασκευής, με απομάκρυνση όλων των προηγούμενων περιεχομένων, εξωτερικών επικαλύψεων και ετικετών

(ii) με αντικατεστημένες όλες τις μη-ακέραιες φλάντζες και

(iii) επιθεωρημένα μετά τον καθαρισμό με απόρριψη των συσκευασιών με ορατή ζημιά όπως σκισίματα, πτυχές ή ρωγμές, κατεστραμμένα σπειρώματα ή πώματα, ή άλλα σημαντικά ελαττώματα.

"Recycled plastics material" : **"Ανακυκλωμένο πλαστικό υλικό"** είναι το ανασυσταμένο υλικό προερχόμενο από χρησιμοποιημένες βιομηχανικές συσκευασίες που έχουν καθαριστεί και προετοιμαστεί για επεξεργασία για νέες συσκευασίες.

"Reel" : **"*Εξέλικτρο*"** (Κλάση 1) σημαίνει μια συσκευή από πλαστικό, ξύλο, ινοσανίδες, μέταλλο ή άλλο κατάλληλο υλικό που συνίσταται από μία κεντρική άτρακτο με ή χωρίς

πλευρικά τοιχώματα σε κάθε άκρο της ατράκτου. Είδη και ουσίες μπορούν να περιελίσσονται πάνω στην άτρακτο και να συγκρατούνται από τα πλευρικά τοιχώματα.

"Reference steel" : **"*Χάλυβας αναφοράς*"** είναι ένα χάλυβας με αντοχή σε 370 N/mm^2 και επιμήκυνση στη θραύση 27%.

"Remanufactured IBC" : βλέπε το **"*Intermediate Bulk Container (IBC)* "**

"Remanufactured packaging" : **"*Ανακατασκευασμένη συσκευασία*"** περιλαμβάνει

(a) μεταλλικά βαρέλια που:

(i) παράγονται ως ένας τύπος Ο.Η.Ε. από έναν τύπο όχι Ο.Η.Ε. σύμφωνα με τις απαιτήσεις του 6.1,

(ii) μετατρέπονται από έναν τύπο Ο.Η.Ε. σ' έναν άλλο τύπο Ο.Η.Ε. σύμφωνα με τις απαιτήσεις του 6.1, ή

(iii) υποβάλλονται στην αντικατάσταση ακέραιων δομικών εξαρτημάτων (τέτοιων όπως οι μη-μετακινούμενες κεφαλές).

(b) πλαστικά βαρέλια που:

(i) μετατρέπονται από έναν τύπο Ο.Η.Ε. σ' έναν άλλο τύπο Ο.Η.Ε. (π.χ. 1H1 σε 1H2) ή

(ii) υποβάλλονται στην αντικατάσταση ακέραιων δομικών εξαρτημάτων.

Τα ανακατασκευασμένα βαρέλια υπόκεινται στις απαιτήσεις του 6.1 που ισχύουν για νέα βαρέλια του ίδιου τύπου.

"Repaired IBC" : βλέπε **"*Intermediate Bulk Container (IBC)* "**

"Reused packaging" : **"*Επαναχρησιμοποιούμενες συσκευασίες*"**: συσκευασίες που έχουν εξεταστεί και βρεθεί ελεύθερες από ελαττώματα που επηρεάζουν την ικανότητα να αντέχουν τον έλεγχο απόδοσης. Ο όρος περιλαμβάνει εκείνες που ξαναγεμίζονται με το ίδιο ή παρόμοιο συμβατό περιεχόμενο και μεταφέρονται σε αλυσίδες διανομής που ελέγχονται από τον αποστολέα του προϊόντος.

"Rigid inner receptacle" : "Άκαμπτο εσωτερικό δοχείο" (για σύνθετα IBCs) είναι ένα δοχείο που διατηρεί το σχήμα του όταν είναι κενό χωρίς τα κλεισίματά του και χωρίς εξωτερικό περίβλημα. Οποιοδήποτε εσωτερικό δοχείο δεν είναι "άκαμπτο" θεωρείται "εύκαμπτο".

"Rigid plastics IBC" : ***"Άκαμπτο πλαστικό IBC"*** σημαίνει ένα άκαμπτο πλαστικό σώμα, που μπορεί να διαθέτει δομικό εξοπλισμό μαζί με κατάλληλο εξοπλισμό εξυπηρέτησης.

"Routine maintenance of flexible IBCs" *: **"Επαναλαμβανόμενη συντήρηση εύκαμπτων IBC"** είναι ο επαναλαμβανόμενος έλεγχος αντοχής των πλαστικών ή υφασμάτινων εύκαμπτων IBC, με διαδικασίες όπως:*

(a) Καθαρισμός

(b) Αντικατάσταση τμηματικών εξαρτημάτων, όπως σωλήνας και σχοινιά δεσίματος, με άλλα που συμφωνούν με τις αρχικές προδιαγραφές του κατασκευαστή

Δεδομένου ότι αυτές οι διαδικασίες δεν επηρεάζουν την δυνατότητα συγκράτησης αντικειμένων των εύκαμπτων IBC ή να αλλάζουν το σχέδιο τύπου

"Routine maintenance of rigid IBCs" *: **"Επαναλαμβανόμενη συντήρηση άκαμπτων IBC"** είναι ο επαναλαμβανόμενος έλεγχος αντοχής των μεταλλικών ή σκληρών πλαστικών ή σύνθετων IBC, με διαδικασίες όπως:*

(a) Καθαρισμός

(b) Απομάκρυνση και επανεγκατάσταση ή αντικατάσταση κλεισιμάτων ή του εξοπλισμού συντήρησης που συμμορφώνεται με τις αρχικές προδιαγραφές του κατασκευαστή, δεδομένου ότι αποδεικνύεται η στεγανότητα του IBC.

(c) Αποκατάσταση του δομικού εξοπλισμού που δεν επηρεάζει άμεσα τη διαδικασία φόρτωσης ή λειτουργία διατήρησης της πίεσης εκφόρτωσης έτσι ώστε να είναι σύμφωνα με την έγκριση τύπου (π.χ. ευθυγράμμιση ποδαρικών ή στοιχείων ανύψωσης) εξασφαλίζοντας ότι η διαδικασία φόρτωσης των IBC δεν επηρεάζεται.

"Routine maintenance of flexible IBC" : βλέπε ***"Intermediate Bulk Container (IBC) "***

"Routine maintenance of rigid IBCs" : βλέπε ***"Intermediate Bulk Container (IBC) "***

S

"Safety valve" : ***"Βαλβίδα ασφαλείας"*** σημαίνει μια συσκευή με ελατήριο που ενεργοποιείται αυτόματα υπό πίεση και ο σκοπός της οποίας είναι η προστασία της δεξαμενής από μη αποδεκτή υπερβολική εσωτερική πίεση.

"SADT" βλέπε ***"Self-accelerating decomposition temperature"***,

"Salvage packaging" : ***"Συσκευασία διάσωσης"*** σημαίνει μια ειδική συσκευασία στην οποία τοποθετούνται, ελαττωματικά, με ζημίες ή διαρροές κόλα επικίνδυνων εμπορευμάτων, ή επικίνδυνα εμπορεύματα που έχουν χυθεί ή διαρρεύσει, για λόγους μεταφοράς για ανάκτηση ή πέταμα.

"Self-accelerating decomposition temperature" (SADT): Η ***"θερμοκρασία αυτοεπιταχυνόμενης διάσπασης"*** είναι η χαμηλότερη θερμοκρασία στην οποία μπορεί να συμβεί αυτοεπιταχυνόμενη διάσπαση με μία ουσία στη συσκευασία που χρησιμοποιείται κατά τη διάρκεια της μεταφοράς. Διατάξεις για τον υπολογισμό της SADT και τις επιπτώσεις της θερμότητας υπό περιορισμό δίνονται στο Μέρος ΙΙ του Εγχειριδίου Δοκιμών και Κριτηρίων.

*"**Self-operating ventilation valve**" : "**Αυτενεργή βαλβίδα εξαερισμού**" είναι μια συσκευή εξαερισμού τοποθετημένη σε περίβλημα με εκφόρτωση από κάτω η οποία είναι συνδεδεμένη με την κάτω βαλβίδα και σε κανονική λειτουργία ανοίγει μόνο κατά την φάση φόρτωσης και εκφόρτωσης για τον εξαερισμό του περιβλήματος.*

*"**Service equipment**" : "**Εξοπλισμός εξυπηρέτησης**"*

(a) της δεξαμενής σημαίνει τις συσκευές πλήρωσης και εκκένωσης, εξαερισμού, ασφάλειας, θέρμανσης και θερμικής μόνωσης και όργανα μέτρησης.

ΣΗΜΕΙΩΣΗ: Για φορητές δεξαμενές, βλέπε το κεφάλαιο 6.7

(b) των στοιχείων μιας φορτάμαξας συστοιχίας δεξαμενών ή ενός MEGC σημαίνει τις συσκευές πλήρωσης και εκκένωσης, συμπεριλαμβανομένων των διανομέων, συσκευών ασφάλειας και όργανα μέτρησης.

(c) ενός IBC σημαίνει τις συσκευές πλήρωσης και εκκένωσης και κάθε όργανο εξαέρωσης, ασφάλειας, θέρμανσης και θερμικής μόνωσης και μέτρησης

*"**Settled pressure**"* : Με τον όρο **"Παγιωμένη πίεση"** νοείται η πίεση των περιεχομένων δοχείου πίεσης σε θερμική ισορροπία και ισορροπία διάχυσης.

*"**Sheeted container**"* : Βλέπε "Container"

*"**Sheeted wagon**"* : **"*Φορτάμαξα με κάλυμμα*"** σημαίνει μια ανοιχτή φορτάμαξα εξοπλισμένη με κάλυμμα ώστε να προστατεύονται το φορτίο.

*"**Shell**"* : **"*Περίβλημα*"** είναι η επένδυση που περιέχει την ουσία (συμπεριλαμβανομένων οπών και κλεισιμάτων)

ΣΗΜΕΙΩΣΗ 1: *Αυτός ο ορισμός δεν ισχύει για δοχεία.*

ΣΗΜΕΙΩΣΗ 2: *Για φορητές δεξαμενές, βλέπε 6.7.*

*"**Sift-proof packaging**"* : **"*Αδιαπέραστες συσκευασίες*"** είναι συσκευασίες στεγανές σε ξηρό περιεχόμενο συμπεριλαμβανομένων λεπτών στερεών υλικών που παράγονται κατά τη διάρκεια της μεταφοράς.

*"**Small container**"* : Βλέπε "Container".

*"**Small receptacle containing gas**"*, βλέπε *"**Gas cartridge**"*

*"**Solid**": "**Στερεό**"* είναι:

(a) μια ουσία με σημείο τήξης ή αρχικό σημείο τήξης άνω των 20°C σε πίεση 101.3 kPa, ή

(b) μια ουσία που δεν είναι υγρή σύμφωνα με τη μέθοδο δοκιμής ASTM D 4359-90 ή που είναι συγκολλητική ουσία σύμφωνα με τα κριτήρια της δοκιμής για τη ρευστότητα (δοκιμή πενετρόμετρου) όπως περιγράφεται στην 2.3.4.

"Structural equipment": "Δομικός Εξοπλισμός"

(a) για δεξαμενές ενός βυτιοφόρου ή βυτιοφόρες φορτάμαξες, σημαίνει τα εξωτερικά ή εσωτερικά ενισχυτικά, στερεωτικά, προστατευτικά ή σταθεροποιητικά μέλη του περιβλήματος.

(b) για δεξαμενές μιας δεξαμενής- εμπορευματοκιβωτίου, σημαίνει τα εξωτερικά ή εσωτερικά ενισχυτικά, στερεωτικά, προστατευτικά ή σταθεροποιητικά μέλη του περιβλήματος.

ΣΗΜΕΙΩΣΗ: Για φορητές δεξαμενές, βλέπε 6.7.

(c) για στοιχεία μιας φορτάμαξας συστοιχίας δεξαμενών ή MEGC σημαίνει τα εξωτερικά ή εσωτερικά ενισχυτικά, στερεωτικά, προστατευτικά ή σταθεροποιητικά μέλη του περιβλήματος ή δοχείου.

(d) για IBCs εκτός από εύκαμπτα IBCs σημαίνει τα εξωτερικά ή εσωτερικά ενισχυτικά, στερεωτικά, προστατευτικά ή σταθεροποιητικά μέλη του σώματος (συμπεριλαμβανομένης της παλέτας βάσης για σύνθετα IBC με πλαστικό εσωτερικό δοχείο).

"Swap-body", βλέπε ***"Container"***

T

"Tank" : **"Δεξαμενή"** σημαίνει ένα περίβλημα, συμπεριλαμβανομένων του δομικού εξοπλισμού του και του εξοπλισμού εξυπηρέτησης. Ο όρος "δεξαμενή" όταν χρησιμοποιείται χωριστά, σημαίνει εμπορευματοκιβώτιο-δεξαμενή, φορητή δεξαμενή, βυτιοφόρος φορτάμαξα ή σταθερή δεξαμενή, όπως ορίζονται στο παρόν Μέρος, που μπορεί να είναι φορτάμαξα συστοιχίας δεξαμενών ή MEGCs
ΣΗΜΕΙΩΣΗ: *Για φορητές δεξαμενές, βλέπε 6.7.4.1.*

"Tank-container" *:* Ο όρος **"*εμπορευματοκιβώτιο-δεξαμενή*"** σημαίνει είδος εξοπλισμού μεταφοράς που ταιριάζει με τον ορισμό του όρου **"εμπορευματοκιβώτιο"** και συνίσταται από ένα περίβλημα και είδη εξοπλισμού, συμπεριλαμβανομένου του εξοπλισμού διευκόλυνσης κίνησης του εμπορευματοκιβώτιο-δεξαμενή χωρίς σημαντική αλλαγή συμπεριφοράς, κατασκευασμένο για να μεταφέρει υγρές, αεριώδεις, σε σκόνη ή σε κόκκους ουσίες, και που έχει χωρητικότητα πάνω από 0.45 m^3 (450 λίτρα).

ΣΗΜΕΙΩΣΗ: IBCs που πληρούν τις απαιτήσεις του Κεφαλαίου 6.5 δεν θεωρούνται εμπορευματοκιβώτια- δεξαμενές.

"Tank record" *:* **"*Αρχείο δεξαμενής*"** είναι ένα αρχείο που περιέχει όλα τα σημαντικά τεχνικά στοιχεία σχετικά με την δεξαμενή, το battery-wagon ή το MEGC όπως τα έγγραφα που αναφέρονται στα 6.8.2.3, 6.8.2.4 και 6.8.3.4.

"Tank swap body" : θεωρείται ένα εμπορευματοκιβώτιο- δεξαμενή.

"Tank- wagon " : Ο όρος **" βυτιοφόρος φορτάμαξα"** σημαίνει φορτάμαξα κατασκευασμένο για τη μεταφορά υγρών, αερίων ή ουσιών σε σκόνη ή σε κόκκους και περιλαμβάνει μία ή περισσότερες σταθερές δεξαμενές. Επί πλέον του κυρίως βαγονιού, ή των κινητών μονάδων που χρησιμοποιούνται αντ'αυτού, η βυτιοφόρος φορτάμαξα περιλαμβάνει ένα ή περισσότερα περιβλήματα, τα είδη εξοπλισμού τους και τα εξαρτήματα για την πρόσδεσή τους στη φορτάμαξα ή τις κινητές μονάδες.

"Technical name" : **"*Τεχνική/ ονομασία*"** είναι η ονομασία σε χρήση σε επιστημονικά και τεχνικά εγχειρίδια, περιοδικά και κείμενα (βλέπε 3.1.2.8.1.1.)

"Test pressure": ***"πίεση δοκιμής"*** σημαίνει η πίεση που αναπτύσσεται στη δεξαμενή κατά τη δοκιμή πίεσης για αρχικό ή περιοδικό έλεγχο (βλέπε επίσης *"πίεση υπολογισμού", "πίεση εκκένωσης", "πίεση πληρώσεως"* και *"μέγιστη πίεση εργασίας (πίεση μετρητή)"*).

ΣΗΜΕΙΩΣΗ: Για φορητές δεξαμενές, βλέπε Κεφάλαιο 6.7.

"Transport document" *:* **"*Έγγραφο Μεταφοράς*"** η φορτωτική φορτάμαξας *σύμφωνα με το Γενικό Συμβόλαιο Χρήσης για Φορτάμαξες (GCU)*[3].

"Transport Index (TI)" : "Δείκτης Μεταφοράς" τοποθετημένος σε ένα κόλο, υπερσυσκευασία ή εμπορευματοκιβώτιο, ή σε ασυσκεύαστο *LSA-I ή SCO-I,* για τη μεταφορά υλικών Κλάσης 7, νοείται ένας αριθμός ο οποίος χρησιμοποιείται για έλεγχο έκθεσης σε ακτινοβολία.

"Tray" *:* ***"Δίσκος"*** (Κλάση 1) εννοεί φύλλο από μέταλλο, πλαστικό, ίνες, ή άλλο κατάλληλο υλικό που τοποθετείται στην εσωτερική, ενδιάμεση ή εξωτερική συσκευασία και επιτυγχάνει προσαρμογή σε τέτοια συσκευασία. Η επιφάνεια του δίσκου μπορεί να έχει τέτοιο σχήμα ούτως ώστε συσκευασίες ή είδη να μπορούν να εισαχθούν, να κρατούνται με ασφάλεια και να είναι διαχωρισμένα το ένα από το άλλο.

"Tube" *:* ***"Σωλήνας"*** (Κλάση 2) είναι ένα μεταφερόμενο δοχείο πίεσης χωρίς ραφή με χωρητικότητα άνω των 150 λίτρων και λιγότερη των 3000 λίτρων.

U

"UIC"*: είναι η Διεθνής Ένωση Σιδηροδρόμων (International Union of Railways)*

"Undertaking", βλέπε ***"Enterprise"***,

[3]Εκδοση 1ης Ιουλίου 2006, δημοσιευθείσα υπό GCU Office, Avenue des Arts, 53, BE-1000 Brussels.

*"**UNECE**": είναι η Οικονομική Επιτροπή των Ενωμένων Εθνών για την Ευρώπη (United Nations Economic Commission for Europe, UNECE)*

"UN Model Regulations" *:* είναι οι Υποδειγματικοί Κανονισμοί που αποτελούν Παράρτημα της δέκατης πέμπτης αναθεωρημένης έκδοσης των Συστάσεων για τη Μεταφορά Επικίνδυνων Εμπορευμάτων, έκδοση των Ηνωμένων Εθνών (ST/SG/AC.10/1/Rev.15).

*"**UN number**"* : **"*Αριθμός UN*"** είναι ο τετραψήφιος αριθμός αναγνώρισης της ουσίας ή είδους σύμφωνα με τους Υποδειγματικούς Κανονισμούς του ΟΗΕ.

V

*"**Vacuum-operated waste tank**"* : **"*Δεξαμενή αποβλήτων λειτουργίας εν κενώ*"** είναι μια σταθερή ή αποσυναρμολογούμενη δεξαμενή που χρησιμοποιείται πρωταρχικά για τη μεταφορά επικίνδυνων αποβλήτων, με ειδικά κατασκευαστικά στοιχεία και/ ή εξοπλισμό που διευκολύνει τη φόρτωση και εκφόρτωση αποβλήτων όπως ορίζεται στο 6.10. Μια δεξαμενή που πληροί τις απαιτήσεις του 6.7 ή 6.8 δεν θεωρείται δεξαμενή αποβλήτων λειτουργίας εν κενώ.

*"**Vacuum valve**"* : **"Βαλβίδα κενού"** είναι μια συσκευή με ελατήριο που ενεργοποιείται αυτόματα υπό πίεση και ο σκοπός της οποίας είναι η προστασία της δεξαμενής από μη αποδεκτή υπερβολική εσωτερική πίεση.

W

*"**Wagon**"* : ***" Φορτάμαξα"*** σημαίνει ένα σιδηροδρομικό όχημα χωρίς δικά του μέσα προώθησης το οποίο κινείται με δικούς του τροχούς πάνω σε σιδηροτροχιές και χρησιμοποιείται για την μεταφορά εμπορευμάτων.

*"**Wagon load** "* : ***" Πλήρες φορτίο"*** σημαίνει την αποκλειστική χρήση μιας φορτάμαξας, ανεξαρτήτως από το εάν χρησιμοποιείται εξολοκλήρου ή μερικώς ο χώρος φόρτωσης.

Σημείωση. Ο αντίστοιχος όρος για την Κλάση 7 είναι *"αποκλειστική χρήση"*.

"Wastes" : **"*Απόβλητα*"** είναι οι ουσίες, διαλύματα, μείγματα ή είδη για τα οποία δεν προβλέπεται απευθείας χρήση αλλά τα οποία μεταφέρονται για επανεπεξεργασία, απόρριψη, εξαφάνιση με αποτέφρωση ή άλλες μεθόδους διάθεσης.

*"**Wooden barrel**"* : **"*Ξύλινο βαρέλι*"** είναι μια συσκευασία κατασκευασμένη από φυσικό ξύλο, κυκλικής διατομής, που έχει κυρτά τοιχώματα, συνίσταται από σανίδες και κεφαλές και είναι εξοπλισμένη με τσέρκια.

*"**Wooden IBC**"* : **"*Ξύλινο IBC*"** Τα ξύλινα IBC συνίστανται από ένα άκαμπτο ή πτυσσόμενο ξύλινο σώμα, μαζί με μία εσωτερική επένδυση (αλλά χωρίς εσωτερική συσκευασία) και κατάλληλο εξοπλισμό εξυπηρέτησης και δόμησης.

*"**Working pressure**" :* **"*Πίεση εργασίας*"** είναι η πίεση ενός συμπιεσμένου αερίου σε θερμοκρασία αναφοράς 15□C σε γεμάτο δοχείο πίεσης.

*"**Woven plastics**" :* ***"Υφαντό πλαστικό"*** (για εύκαμπτα IBC) σημαίνει ένα υλικό φτιαγμένο από τεντωμένες ταινίες ή μονονήματα από κατάλληλο πλαστικό υλικό.

1.2.2 Μονάδες μέτρησης

1.2.2.1 Οι εξής μονάδες μέτρησης[4] εφαρμόζονται σε αυτήν την Απόφαση:

Μέτρηση	Μονάδα SI [5]	Δεκτές εναλλακτικές μονάδες	Συσχέτιση μεταξύ μονάδων
Μήκος	m (μέτρο)	-	-
Επιφάνεια	m^2 (τετραγων. μέτρο)	-	-
Όγκος	m^3 (κυβικό μέτρο)	l [6](λίτρο)	1 *l* = 10^{-3} m^3
Χρόνος	s (δευτερόλεπτο)	min. (λεπτό)	1 min. = 60 s
		h (ώρα)	1 h = 3 600 s
		d (ημέρα)	1 d = 86 400 s
Μάζα	kg (κιλό)	g (γραμμάριο)	1g = 10^{-3} kg
		t (τόνος)	1 t = 10^3 kg
Πυκνότητα μάζας	kg/m^3	kg/l	1 kg/l = 10^3 kg/m^3
Θερμοκρασία	K (kelvin)	°C (βαθμοί Celsius)	0°C = 273.15 K
Διαφορά θερμοκρασίας	K (kelvin)	°C (βαθμοί Celsius)	1°C = 1 K
Δύναμη	N (Newton)	-	1 N = 1 kg.m/s^2
Πίεση	Pa (pascal)		1 Pa = 1 N/m^2
		bar (bar)	1 bar = 10^5 Pa
Τάση	N/m^2	N/mm^2	1 N/mm^2 = 1 MPa
Έργο		kWh (kilowatt hours)	1 kWh = 3.6 MJ
Ενέργεια	J (joule)		1 J = 1 N.m = 1 W.s
Ποσότητα θερμότητας		eV (electronvolt)	1 eV = 0.1602 □ 10^{-18}J
Ηλεκτρ. Ισχύς	W (watt)	-	1 W = 1 J/s = 1 N.m/s
Κινηματικό ιξώδες	m^2/s	mm^2/s	1 mm^2/s = 10^{-6} m^2/s
Δυναμικό ιξώδες	Pa.s	mPa.s	1 mPa.s = 10^{-3} Pa.s
Δραστικότητα	Bq (becquerel)		
Ισοδύναμο δόσης	Sv (sievert)		

[4] Οι εξής στρογγυλοποιημένοι αριθμοί χρησιμοποιούνται για την μετατροπή των μέχρι τούδε χρησιμοποιουμένων μονάδων σε μονάδες SI

Δύναμη

1 kg = 9.807 N

1 N = 0.102 kg

Τάση

1 kg/mm^2 = 9.807 N/mm^2

1 N/mm^2 = 0.102 kg/mm^2

Πίεση

1 Pa = 1 N/m^2 = 10^{-5} bar = 1.02 Η 10^{-5} kg/cm^2 = 0.75 Η 10^{-2} torr

1 bar = 10^5 Pa = 1.02 kg/cm^2 = 750 torr

1 kg/cm^2 = 9.807 Η 10^4 Pa = 0.9807 bar = 736 torr

1 torr = 1.33 Η 10^2 Pa = 1.33 Η 10^{-3} bar = 1.36 Η 10^{-3} kg/cm^2

Ενέργεια, Έργο, Ποσότητα Θερμότητας

1 J = 1 N.m = 0.278 Η 10^{-6} kWh = 0.102 kgm = 0.239 Η 10^{-3} kcal

1 kWh = 3.6 Η 10^6 J = 367 Η 10^3 kgm = 860 kcal

1 kgm = 9.807 J = 2.72 Η 10^{-6} kWh = 2.34 Η 10^{-3} kcal

1 kcal = 4.19 Η 10^3 J = 1.16 Η 10^{-3} kWh = 427 kgm

Ισχύς

1 W = 0.102 kgm/s = 0.86 kcal/h

1 kgm/s = 9.807 W = 8.43 kcal/h

1 kcal/h = 1.16 W = 0.119 kgm/s

Κινηματικό ιξώδες

1 m^2/s = 10^4 St (Stokes)

1 St = 10^{-4} m^2/s

Δυναμικό ιξώδες

1 Pa.s = 1 $N.s/m^2$ = 10 P (poise) = 0.102 $kg.s/m^2$

1 P = 0.1 Pa.s = 0.1 $N.s/m^2$ = 1.02 Η 10^{-2} $kg.s/m^2$

1 $kg.s/m^2$ = 9.807 Pa.s = 9.807 $N.s/m^2$ = 98.07 P

[5] Το διεθνές σύστημα μονάδων (SI) είναι αποτέλεσμα αποφάσεων που ελήφθησαν στην Γενική Συνδιάσκεψη Μέτρων και Σταθμών (Διεύθυνση: Pavillon de Breteuil, Parc de St-Cloud, F-92 310 Sèvres).

Τα δεκαδικά πολλαπλάσια και υποπολλαπλάσια μιας μονάδος μπορούν να σχηματίζονται με προθέματα που θα έχουν τις εξής σημασίες και θα τοποθετούνται προ του ονόματος της μονάδος:

Συντελεστής			Πρόθεμα	Σύμβολο
1 000 000 000 000 000 000	$= 10^{18}$	πεντάκις εκ.	exa	E
1 000 000 000 000 000	$= 10^{15}$	τετράκις εκ.	peta	P
1 000 000 000 000	$= 10^{12}$	τρις εκ.	tera	T
1 000 000 000	$= 10^{9}$	δις εκ.	giga	G
1 000 000	$= 10^{6}$	εκατομμύριο	mega	M
1 000	$= 10^{3}$	χίλια	kilo	k
100	$= 10^{2}$	εκατό	hecto	h
10	$= 10^{1}$	δέκα	deca	da
0.1	$= 10^{-1}$	δέκατο	deci	d
0.01	$= 10^{-2}$	εκατοστό	centi	c
0.001	$= 10^{-3}$	χιλιοστό	milli	m
0.000 001	$= 10^{-6}$	εκατομυρ/στό	micro	μ
0.000 000 001	$= 10^{-9}$	δις εκ/στό	nano	n
0.000 000 000 001	$= 10^{-12}$	τρις εκ/στό	pico	p
0.000 000 000 000 001	$= 10^{-15}$	τετρ/ις εκ/στό	femto	f
0.000 000 000 000 000 001	$= 10^{-18}$	πεντ/ις εκ/στό	atto	a

ΣΗΜΕΙΩΣΗ: *10^{9} (δισεκατομμύριο) χρησιμοποιείται από τα Ενωμένα Έθνη. Ανάλογο δε είναι το δισεκατομμυριοστό (10^{-9}).*

1.2.2.2 Αν δε δηλώνεται ρητά κάτι διαφορετικό, το σύμβολο "%" στην Απόφαση αυτή αντιπροσωπεύει:

(a) Στην περίπτωση μειγμάτων στερεών ή υγρών, και επίσης στην περίπτωση διαλυμάτων ή στερεών που έχουν διαβραχεί με υγρό: ποσοστό μάζας βάσει της συνολικής μάζας του μείγματος, του διαλύματος ή του διαποτισμένου στερεού.

(b) Στην περίπτωση συμπιεσμένων αεριωδών μειγμάτων, όταν πληρώνονται υπό πίεση, ποσοστό κατ'όγκο βάσει του συνολικού όγκου του αεριώδους μείγματος ή όταν πληρώνονται υπό μάζα, ποσοστό κατά βάρος βάσει του συνολικού βάρους του μείγματος.

(c) Στην περίπτωση μειγμάτων υγροποιημένων αερίων και αερίων διαλυμένων υπό πίεση: ποσοστό κατά βάρος βάσει του συνολικού βάρους του μείγματος.

1.2.2.3 Πιέσεις κάθε είδους σχετικές με τα δοχεία (όπως πίεση δοκιμασίας, εσωτερική πίεση, πίεση ανοίγματος βαλβίδας ασφαλείας), σημειώνονται πάντα σαν πιέσεις μετρητή (πιέσεις μεγαλύτερες από την ατμοσφαιρική πίεση). Ωστόσο, η τάση ατμών των ουσιών εκφράζεται πάντα σε απόλυτη πίεση.

[6]Η συντομογραφία "L" για το λίτρο μπορεί επίσης να χρησιμοποιείται αντί της συντομογραφίας "l" όταν δεν υπάρχει στη γραφομηχανή διαφορά ανάμεσα στον αριθμό "1" και το γράμμα "l".

1.2.2.4 Όπου η παρούσα απόφαση καθορίζει βαθμό πληρώσεως δοχείων, ο βαθμός αυτός πληρώσεως αναφέρεται πάντα σε θερμοκρασία 15°C των ουσιών, εκτός αν σημειώνεται κάποια άλλη θερμοκρασία.

Κεφάλαιο 1.3

Εκπαίδευση ατόμων εμπλεκομένων στη μεταφορά επικίνδυνων εμπορευμάτων

1.3.1 Σκοπός

Τα άτομα που έχουν προσληφθεί από τους συμμετέχοντες που αναφέρονται στο 1.4, των οποίων τα καθήκοντα αφορούν τη μεταφορά επικίνδυνων εμπορευμάτων, θα λαμβάνουν εκπαίδευση σχετικά με τις προϋποθέσεις που διέπουν τη μεταφορά τέτοιων εμπορευμάτων ανάλογα με τις υπευθυνότητες και τα καθήκοντά τους. Οι απαιτήσεις της εκπαίδευσης σχετικά με την ασφάλεια των επικίνδυνων εμπορευμάτων στο 1.10 πρέπει να συμπεριληφθούν.

ΣΗΜΕΙΩΣΗ 1 : Σχετικά με την εκπαίδευση του συμβούλου ασφαλείας, βλέπε 1.8.3.

2 : (Δεσμευμένο)

3 : Για εκπαίδευση σε σχέση με την Κλάση 7, βλέπε επίσης 1.7.2.5.

4 : Η εκπαίδευση θα πραγματοποιηθεί προ της αναλήψεως ευθυνών αναφορικά με τη μεταφορά επικίνδυνων εμπορευμάτων.

1.3.2 Φύση της εκπαίδευσης

Η εκπαίδευση θα έχει τη μορφή που ακολουθεί, αναλογικά με την ευθύνη και τα καθήκοντα του ενδιαφερόμενου ατόμου.

1.3.2.1 Γενικά

Το προσωπικό θα είναι εξοικειωμένο με τις γενικές διατάξεις των προβλεπομένων για τη μεταφορά των επικίνδυνων εμπορευμάτων.

1.3.2.2 Ειδική εκπαίδευση ανά λειτουργία

Το προσωπικό θα λάβει λεπτομερή εκπαίδευση, ευθέως ανάλογη των καθηκόντων και υπευθυνοτήτων τους στις απαιτήσεις των κανονισμών που αφορούν στη μεταφορά επικίνδυνων εμπορευμάτων.

Όπου η μεταφορά επικίνδυνων εμπορευμάτων περιλαμβάνει μια επιχείρηση πολυτροπικής μεταφοράς, το προσωπικό θα είναι ενήμερο σχετικά με τις απαιτήσεις που αφορούν και τα άλλα μέσα μεταφοράς.

Το προσωπικό διαχείρισης του σιδηροδρόμου καθώς και οι μεταφορείς πρέπει να εκπαιδεύονται σε θέματα που σχετίζονται με τη σιδηροδρομική μεταφορά. Αυτή η εκπαίδευση πρέπει να είναι στα πλαίσια της βασικής και της εξειδικευμένης εκπαίδευσης.

(a) Βασική εκπαίδευση για όλο το προσωπικό:

Όλο το προσωπικό πρέπει να εκπαιδευτεί σε θέματα σχετικά με την έννοια των πινακίδων κινδύνου, και των πορτοκαλί ετικετών. Επιπλέον το προσωπικό θα πρέπει να είναι ενήμερο για τις διαδικασίες και να αναφέρει τυχόν παρανομίες.

(b) Εξειδικευμένη εκπαίδευση προσωπικού που σχετίζεται άμεσα με τη μεταφορά επικίνδυνων εμπορευμάτων:

Σε συνέχεια της βασικής εκπαίδευσης που περιγράφηκε στο (a), το προσωπικό θα εκπαιδευτεί ανάλογα με τα καθήκοντά του.

Το προσωπικό θα εκπαιδευτεί σε θέματα που καλύπτονται από την εξειδικευμένη εκπαίδευση, τα οποία χωρίζονται σε τρεις κατηγορίες στην 1.3.2.2.2, στη βάση των ομάδων στο 1.3.2.2.1.

1.3.2.2.1 Ο παρακάτω πίνακας ορίζει τις ομάδες προσωπικού για τις ξεχωριστές κατηγορίες:

Κατηγορία	Περιγραφή κατηγορίας	Προσωπικό
1	Προσωπικό που σχετίζεται άμεσα με την μεταφορά επικίνδυνων εμπορευμάτων	Οδηγοί και προσωπικό φόρτωσης ή προσωπικό με σχετικές αρμοδιότητες
2	Προσωπικό υπεύθυνο για τον τεχνικό έλεγχο των φορταμαξών που χρησιμοποιούνται για τη μεταφορά επικίνδυνων εμπορευμάτων	Τεχνικός κίνησης ή προσωπικό με σχετικές αρμοδιότητες
3	Προσωπικό υπεύθυνο για την καθοδήγηση και τον έλεγχο του σιδηροδρόμου και υπηρεσίες φόρτωσης και διοικητικό προσωπικό της σιδηροδρομικής υποδομής.	Ελεγκτές, σταθμάρχες, προσωπικό του κέντρου ελέγχου ή προσωπικό με σχετικές αρμοδιότητες

1.3.2.2.2 Εξειδικευμένα θέματα που θα καλυφθούν από την εξειδικευμένη εκπαίδευση είναι:

(a) Μηχανοδηγοί ή προσωπικό με αντίστοιχες αρμοδιότητες της κατηγορίας 1:

- πώς να βρουν τις απαραίτητες πληροφορίες σχετικά με την σύνθεση του συρμού, την παρουσία επικίνδυνων εμπορευμάτων και το που βρίσκονται στον συρμό.

- τους τύπους των παρανομιών (types of irregularity)

- να αντιμετωπίζουν σε κρίσιμες καταστάσεις τις παρανομίες, να λαμβάνουν μέτρα για την προστασία του συρμού και της γύρω κίνησης φορτωτές ή το προσωπικό με ευθύνες σχετικές με την κατηγορία 1:

- η έννοια των πινακίδων ελιγμών σύμφωνα με τα μοντέλα 13 και 15 της παρούσας απόφασης (βλέπε 5.3.4.2)

- αποστάσεις ασφάλειας για τα εμπορεύματα της κλάσης 1 σύμφωνα με την παρούσα οδηγία, παρ. 7.5.3

- τους τύπους των παρανομιών

(b) Τεχνικοί φορταμαξών ή το προσωπικό με ευθύνες σχετικές με την κατηγορία 2:

- διεξαγωγή επιθεώρησης σύμφωνα με το Παράρτημα XII (Συνθήκες για τεχνική μεταβατική επιθεώρηση εμπορικών φορταμαξών) της συμφωνίας που διέπει την Ανταλλαγή και την Χρήση Φορταμαξών μεταξύ Σιδηροδρόμων (Railway Undertakings) (RIV).

- τήρηση των οδηγιών του φυλλαδίου 471-3 της UIC (μόνο το προσωπικό που διεξάγει τους ελέγχους που περιγράφονται στην παρούσα απόφαση στην 1.4.2.2.1)

- αναγνώριση των παρανομιών

(c) Ελεγκτές κυκλοφορίας, προσωπικό διαχείρισης των πινακίδων ή προσωπικό με ευθύνες σχετικές με την κατηγορία 3

- να αντιμετωπίζουν σε κρίσιμες καταστάσεις τις παρανομίες,

- εσωτερικά σχέδια εκτάκτου ανάγκης για περιοχές φόρτωσης τρένων σύμφωνα με το κεφάλαιο 1.11 της παρούσας απόφασης.

1.3.2.3 Εκπαίδευση ασφαλείας

Ανάλογα με το βαθμό κινδύνου σωματικής βλάβης ή έκθεσης που προέρχονται από ένα συμβάν σχετικό με τη μεταφορά επικίνδυνων εμπορευμάτων, συμπεριλαμβανομένων της φόρτωσης και εκφόρτωσης, το προσωπικό θα εκπαιδευθεί σχετικά με τους κινδύνους και τα ατυχήματα που παρουσιάζονται στα επικίνδυνα εμπορεύματα.

Η εκπαίδευση που θα παρασχεθεί θα έχει ως στόχο την ενημέρωση του προσωπικού για τον ασφαλή χειρισμό και τα μέτρα επείγουσας ανταπόκρισης.

1.3.2.4 (Διεγράφη)

1.3.3 Τεκμηρίωση

Λεπτομερής καταγραφή της εκπαίδευσης θα τηρείται και από τον εργοδότη και από τον εργαζόμενο και θα επαληθεύεται με την έναρξη νέας εργοδοσίας. Η εκπαίδευση θα συμπληρώνεται περιοδικά με ανανεωτική εκπαίδευση ώστε να λαμβάνονται υπόψη αλλαγές στους κανονισμούς.

Κεφάλαιο 1.4

Υποχρεώσεις ασφάλειας των συμμετεχόντων

1.4.1 Γενικά μέτρα ασφάλειας

1.4.1.1 Οι συμμετέχοντες στη μεταφορά επικίνδυνων εμπορευμάτων θα λαμβάνουν τα κατάλληλα μέτρα σχετικά με τη φύση και το μέγεθος των προβλέψιμων κινδύνων, για την αποφυγή ζημιάς ή σωματικής βλάβης και, αν είναι απαραίτητο, για τον περιορισμό των συνεπειών τους. Σε όλες τις περιπτώσεις, θα συμμορφώνονται με τις απαιτήσεις της παρούσας οδηγίας στους αντίστοιχους τομείς του.

1.4.1.2 Όπου υπάρχει άμεση πιθανότητα διακινδύνευσης της ασφάλειας του κοινού, οι συμμετέχοντες θα ειδοποιήσουν αμέσως τις υπηρεσίες εκτάκτου ανάγκης και θα παράσχουν σε αυτές τις πληροφορίες που χρειάζονται για να ενεργήσουν.

1.4.1.3 Η παρούσα απόφαση μπορεί να καθορίσει κάποιες από τις υποχρεώσεις των διαφόρων συμμετεχόντων.

Αν κάποιο από τα Συμβαλλόμενα Μέρη θεωρεί πως δεν διακυβεύεται η ασφάλεια, μπορεί εντός της εγχώριας νομοθεσίας να μεταφέρει τις υποχρεώσεις που αφορούν ένα συγκεκριμένο συμμετέχοντα σε έναν ή πολλούς άλλους συμμετέχοντες, αρκεί να πληρούνται οι προϋποθέσεις των 1.4.2 και 1.4.3. Αυτές οι αλλαγές πρέπει να δηλώνονται από το κράτος μέλος στην Γραμματεία του OTIF η οποία θα τις κοινοποιήσει στα υπόλοιπα κράτη μέλη.

Οι προϋποθέσεις των 1.2.1, 1.4.2 και 1.4.3 σχετικά με τους ορισμούς των συμμετεχόντων και των αντίστοιχων υποχρεώσεών τους δεν θα επηρεάσει τις διατάξεις του εγχώριου νόμου που αφορά τις νομικές κυρώσεις (ποινική φύση, ευθύνη κλπ.) που έπονται από το γεγονός ότι ο εν λόγω συμμετέχοντας είναι π.χ. μία νομική οντότητα, ένας ελεύθερος επαγγελματίας εργάτης, ένας εργοδότης ή ένας υπάλληλος.

1.4.2 Υποχρεώσεις των κύριων συμμετεχόντων

ΣΗΜΕΙΩΣΗ: Για ραδιενεργά υλικά βλέπε 1.7.6

1.4.2.1 ***Αποστολέας***

1.4.2.1.1 Ο αποστολέας επικίνδυνων εμπορευμάτων υποχρεούται να παραδίνει προς μεταφορά μόνο αποστολές φορτίων οι οποίες συμμορφώνονται με τις απαιτήσεις της παρούσας απόφασης. Συναφώς με την 1.4.1, θα πρέπει συγκεκριμένα να:

(a) εξακριβώνει ότι τα επικίνδυνα εμπορεύματα είναι ταξινομημένα και εξουσιοδοτημένα για μεταφορά σύμφωνα με την παρούσα απόφαση,

(b) προμηθεύει τον μεταφορέα με πληροφορίες και στοιχεία και, αν είναι απαραίτητο, με τα απαιτούμενα έγγραφα μεταφοράς και συνοδευτικά έγγραφα (εξουσιοδοτήσεις, εγκρίσεις,

ειδοποιήσεις, πιστοποιητικά, κλπ.), ιδιαίτερα λαμβάνοντας υπόψη τις απαιτήσεις του Κεφαλαίου 5.4 και των πινάκων στο Μέρος 3,

(c) κάνει χρήση συσκευασιών, μεγάλων συσκευασιών, εμπορευματοκιβωτίων μεσαίας χωρητικότητας για φορτία χύμα (IBCs) και δεξαμενών (βυτιοφόρες φορτάμαξες, φορτάμαξες με αποσυναρμολογούμενες δεξαμενές, φορτάμαξα συστοιχείας δεξαμενών, MEGCs, φορητές δεξαμενές και δεξαμενές-εμπορευματοκιβώτια) εγκεκριμένων και κατάλληλων για τη μεταφορά των εν λόγω ουσιών και φερόντων των επισημάνσεων που υπαγορεύει η παρούσα απόφαση,

(d) συμμορφώνεται με τις απαιτήσεις των μέσων της αποστολής και των περιορισμών της αποστολής,

(e) εξασφαλίζει ότι ακόμα και κενές, ακάθαρτες και μη εξαερωμένες δεξαμενές (βυτιοφόρες φορτάμαξες, φορτάμαξες με αποσυναρμολογούμενες δεξαμενές, φορτάμαξες με συστοιχία δοχείων, MEGCs, φορητές δεξαμενές και δεξαμενές-εμπορευματοκιβώτια) ή κενές ακάθαρτες φορτάμαξες και μεγάλα και μικρά εμπορευματοκιβώτια χύμα φέρουν όλα τις κατάλληλες σημάνσεις και ετικέτες, και ότι οι κενές ακάθαρτες δεξαμενές είναι κλειστές και έχουν τον ίδιο βαθμό στεγανότητας σαν να ήταν γεμάτες.

1.4.2.1.2 Αν ο αποστολέας χρησιμοποιεί τις υπηρεσίες άλλων συμμετεχόντων (συσκευαστής, φορτωτής, πληρωτής, κλπ.), θα λάβει τα κατάλληλα μέτρα ώστε να διασφαλίσει τη συμμόρφωση της αποστολής φορτίου με τις απαιτήσεις της παρούσας απόφασης. Στην περίπτωση 1.4.2.1.1 (a), (b), (c) και (e), μπορεί να βασιστεί στις πληροφορίες και τα στοιχεία που του δόθηκαν από τους άλλους συμμετέχοντες.

1.4.2.1.3 Όταν ο αποστολέας ενεργεί εκ μέρους τρίτου, ο τελευταίος θα ενημερώνει γραπτώς τον αποστολέα για το ότι πρόκειται για επικίνδυνα εμπορεύματα και θα του γνωστοποιεί όλες τις πληροφορίες και τα στοιχεία που χρειάζεται για να εκπληρώσει τις υποχρεώσεις του.

1.4.2.2 ***Μεταφορέας***

1.4.2.2.1 Στα πλαίσια της 1.4.1, ο μεταφορέας που αναλαμβάνει τα εμπορεύματα προς μεταφορά θα πρέπει στο σημείο της αναχώρησης, με αντιπροσωπευτικά δείγματα, συγκεκριμένα να:

(a) εξακριβώνει ότι τα επικίνδυνα εμπορεύματα προς μεταφορά είναι εξουσιοδοτημένα για μεταφορά σύμφωνα με την παρούσα απόφαση,

(b) εξακριβώνει ότι τα προβλεπόμενα έγγραφα είναι συνημμένα πάνω στα έγγραφα μεταφοράς τα οποία είναι στις μεταφορικές μονάδες,

(c) εξακριβώνει οπτικά ότι οι φορτάμαξες και φορτία δεν έχουν εμφανή ελαττώματα, διαρροές ή ρωγμές, ελλιπή εξοπλισμό, κλπ.,

(d) εξακριβώνει ότι η ημερομηνία προθεσμίας για τον επόμενο έλεγχο των βυτιοφόρων φορταμαξών, φορτάμαξες συστοιχείας δεξαμενών, σταθερών δεξαμενών, αποσυναρμο-

λογούμενων δεξαμενών, φορητών δεξαμενών, δεξαμενών- εμπορευματοκιβωτίων και MEGCs δεν έχει εκπνεύσει,

ΣΗΜΕΙΩΣΗ: Δεξαμενές, φορτάμαξες συστοιχίας δεξαμενών και MEGCs μπορούν να μεταφερθούν μετά την εκπνοή αυτής της ημερομηνίας σύμφωνα με τις προϋποθέσεις του 4.1.6.10 (στην περίπτωση φορτάμαξας συστοιχίας δεξαμενών και MEGCs που περιέχουν δοχεία πίεσης σαν στοιχεία), 4.2.4.4, 4.3.2.4.4, 6.7.2.19.6, 6.7.3.15.6 ή 6.7.4.14.6,

(e) επιβεβαιώνει ότι οι φορτάμαξες δεν είναι υπερφορτωμένα,

(f) εξακριβώνει ότι οι ετικέτες κινδύνου και οι σημάνσεις που προβλέπονται για τις φορτάμαξες επισυνάπτονται,

Όπου είναι κατάλληλο, αυτό θα γίνεται με βάση τα έγγραφα μεταφοράς και τα συνοδευτικά έγγραφα, με οπτική επιθεώρηση της φορτάμαξας ή των εμπορευματοκιβωτίων και, όπου χρειάζεται, του φορτίου.

Συνίσταται σύμφωνα με τις διατάξεις αυτής της παραγράφου εάν το σημείο 5 [7] του Εγγράφου UIC 471-3 (‘Inspections of Dangerous Goods Consignments’) έχει εφαρμογή.

1.4.2.2.2 Ο μεταφορέας μπορεί πάραυτα στην περίπτωση 1.4.2.2.1 (a), (b), (e) και (f), να βασιστεί στις πληροφορίες και τα στοιχεία που του δόθηκαν από άλλους συμμετέχοντες.

1.4.2.2.3. Εάν ο μεταφορέας παρατηρήσει παραβίαση των απαιτήσεων της παρούσας οδηγίας, σύμφωνα με την 1.4.2.2.1, δε θα αποστείλει το φορτίο ώσπου το ζήτημα να διευθετηθεί.

1.4.2.2.4 Εάν, κατά τη διάρκεια του ταξιδιού, παρατηρηθεί παραβίαση που θα μπορούσε να διακινδυνεύσει την ασφάλεια της επιχείρησης, η αποστολή θα πρέπει να σταματήσει το γρηγορότερο δυνατό δεδομένων των προϋποθέσεων της ασφάλειας της κυκλοφορίας, της ασφαλούς ακινητοποίησης της αποστολής και της ασφάλειας του κοινού.

Η επιχείρηση μεταφοράς μπορεί να συνεχιστεί μόνο όταν η αποστολή συμμορφωθεί με τους αρμόζοντες κανονισμούς. Η αρμόδια αρχή (αρχές) για το υπόλοιπο του ταξιδιού μπορεί να εξουσιοδοτήσει τη συνέχιση της επιχείρησης μεταφοράς.

Στην περίπτωση που η ζητούμενη συμμόρφωση δεν μπορεί να επιτευχθεί και η εξουσιοδότηση δεν μπορεί να δοθεί για το υπόλοιπο του ταξιδιού, η αρμόδια αρχή(αρχές) θα παρέχουν στο μεταφορέα την απαραίτητη διοικητική βοήθεια. Το ίδιο ισχύει και στην περίπτωση που ο μεταφορέας ενημερώσει την αρμόδια αρχή(αρχές) ότι η επικινδυνότητα των μεταφερόμενων εμπορευμάτων δεν του επισημάνθηκε από τον αποστολέα και ότι επιθυμεί, δυνάμει του ισχύοντος νόμου περί μεταφορικών συμβάσεων, να εκφορτώσει, να καταστρέψει τα εμπορεύματα ή να τα καταστήσει αβλαβή.

[7] Εκδόσεις των φυλλαδίων UIC εφαρμόσιμες από την 1 Ιανουαρίου 2009

1.4.2.2.5 Ο μεταφορέας πρέπει να βεβαιώσει ότι ο διαχειριστής της σιδηροδρομικής υποδομής είναι σε θέση ανά πάσα στιγμή κατά την φόρτωση να έχει άμεση πρόσβαση στις πληροφορίες για να ελέγξει τις απαιτήσεις της 1.4.3.6 (b).

ΣΗΜΕΙΩΣΗ: Οι διακανονισμοί με τους οποίου θα δίνονται τα δεδομένα θα πρέπει να αναφέρονται στους κανόνες χρήσης της σιδηροδρομικής υποδομής.

1.4.2.3 ***Παραλήπτης***

1.4.2.3.1 Ο παραλήπτης έχει την υποχρέωση να μην αρνηθεί την παραλαβή των εμπορευμάτων χωρίς σοβαρούς λόγους και να επιβεβαιώσει, μετά την εκφόρτωση, ότι έχουν ακολουθηθεί οι προϋποθέσεις της παρούσας οδηγίας που τον αφορούν.

Συναφώς με την 1.4.1, θα πρέπει συγκεκριμένα να:

(a) επιτελεί στις περιπτώσεις που προβλέπεται από αυτή την Απόφαση τον προβλεπόμενο καθαρισμό και την απολύμανση των φορταμαξών και εμπορευματοκιβωτίων,

(b) διασφαλίζει ότι οι φορτάμαξες και τα εμπορευματοκιβώτια αφού εκκενωθούν, καθαριστούν, απαεριωθούν και απολυμανθούν, δεν φέρουν πλέον σημάνσεις ή πορτοκαλί πινακίδες

Μια φορτάμαξα ή εμπορευματοκιβώτιο μπορεί να επιστραφεί ή να ξαναχρησιμοποιηθεί μόνο εφόσον έχουν ικανοποιηθεί οι παραπάνω απαιτήσεις.

1.4.2.3.2 Εάν ο παραλήπτης χρησιμοποιεί τις υπηρεσίες άλλων συμμετεχόντων (εκφορτωτής, καθαριστής, υπηρεσία απολύμανσης, κλπ.) θα πρέπει να λάβει κατάλληλα μέτρα για την εξασφάλιση της συμμόρφωσης με τις απαιτήσεις της παραγράφου 1.4.2.3.1.

1.4.2.3.3 *(Δεσμευμένο)*

1.4.3 Υποχρεώσεις των άλλων συμμετεχόντων

Ένας μη εξαντλητικός κατάλογος των άλλων συμμετεχόντων και των αντίστοιχων υποχρεώσεών τους δίνεται παρακάτω. Οι υποχρεώσεις των άλλων συμμετεχόντων πηγάζουν από την 1.4.1 παραπάνω στο βαθμό που γνωρίζουν ή έπρεπε να γνωρίζουν ότι τα καθήκοντά τους εκτελούνται στα πλαίσια μιας επιχείρησης μεταφοράς υπαγόμενης σε αυτή την Απόφαση.

1.4.3.1 ***Φορτωτής***

1.4.3.1.1 Συναφώς με την 1.4.1, ο φορτωτής έχει τις παρακάτω συγκεκριμένες υποχρεώσεις:

(a) θα παραδίδει τα επικίνδυνα εμπορεύματα στο μεταφορέα μόνο εάν είναι εξουσιοδοτημένα προς μεταφορά σύμφωνα με την παρούσα οδηγία,

(b) θα ελέγχει, στην παράδοση προς μεταφορά συσκευασμένων επικίνδυνων εμπορευμάτων ή ακαθάριστων κενών συσκευασιών, εάν η συσκευασία είναι φθαρμένη. Δεν θα παραδώσει κόλο του οποίου η συσκευασία είναι φθαρμένη, ιδιαίτερα αν δεν είναι στεγανό, και υπάρχουν διαρροές ή πιθανότητα διαρροών της επικίνδυνης ουσίας, έως ότου επισκευαστεί η φθορά. Αυτή η υποχρέωση ισχύει επίσης για κενές ακάθαρτες συσκευασίες,

(c) θα συμμορφώνεται με τις ειδικές απαιτήσεις φόρτωσης και χειρισμού όταν φορτώνει επικίνδυνα εμπορεύματα σε μια φορτάμαξα, ή μεγάλο εμπορευματοκιβώτιο,

(d) θα τηρεί τις απαιτήσεις των σημάνσεων πάνω στη φορτάμαξα ή το μεγάλο εμπορευματοκιβώτιο ή των πορτοκαλί πινακίδων πάνω στη φορτάμαξα ή το μεγάλο εμπορευματοκιβώτιο κατά την απευθείας παράδοση επικίνδυνων εμπορευμάτων προς μεταφορά,

(e) κατά τη φόρτωση κόλων, θα συμμορφώνεται με τις απαγορεύσεις περί μικτής φόρτωσης λαμβάνοντας υπόψη επικίνδυνα εμπορεύματα ήδη στη φορτάμαξα ή σε μεγάλο εμπορευματοκιβώτιο και με τις απαιτήσεις σχετικά με την απομόνωση τροφίμων, άλλων αναλωσίμων ή ζωοτροφών.

1.4.3.1.2 Ο φορτωτής μπορεί πάραυτα στην περίπτωση 1.4.3.1.1 (a), (d) και (e) να βασιστεί στις πληροφορίες και τα στοιχεία που του δόθηκαν από άλλους συμμετέχοντες.

1.4.3.2 Συσκευαστής

Συναφώς με την 1.4.1, ο συσκευαστής θα συμμορφώνεται συγκεκριμένα με τα κάτωθι:

(a) τις απαιτήσεις σχετικά με τις συνθήκες συσκευασίας, ή συνθήκες μικτής συσκευασίας και,

(b) τις απαιτήσεις σχετικά με τη σήμανση και τις ετικέτες των κόλων, όταν προετοιμάζει κόλα προς μεταφορά.

1.4.3.3 Πληρωτής

Συναφώς με την 1.4.1, ο πληρωτής έχει τις κάτωθι συγκεκριμένες υποχρεώσεις:

(a) θα εξακριβώνει πριν την πλήρωση των δεξαμενών ότι τόσο αυτές όσο και ο εξοπλισμός τους είναι τεχνικά σε ικανοποιητική κατάσταση,

(b) θα εξακριβώνει ότι η ημερομηνία προθεσμίας για τον επόμενο έλεγχο των βυτιοφόρων φορταμαξών, φορταμαξών συστοιχίας δεξαμενών, βαγονιών με αποσυναρμολογούμενες δεξαμενές, φορητών δεξαμενών, δεξαμενών-εμπορευματοκιβωτίων και MEGCs δεν έχει εκπνεύσει,

(c) θα γεμίζει μόνο δεξαμενές με επικίνδυνα εμπορεύματα εξουσιοδοτημένα για μεταφορά στις δεξαμενές αυτές,

(d) κατά την πλήρωση της δεξαμενής, θα συμμορφώνεται με τις απαιτήσεις σχετικά με επικίνδυνα εμπορεύματα σε παρακείμενα διαμερίσματα,

(e) κατά την πλήρωση της δεξαμενής, θα παρατηρεί το μέγιστο επιτρεπτό βαθμό πλήρωσης ή τη μέγιστη επιτρεπτή μάζα περιεχομένου ανά λίτρο χωρητικότητας για την εκάστοτε ουσία,

(f) μετά την πλήρωση της δεξαμενής, θα ελέγχει τη στεγανότητα των συσκευών κλεισίματος,

(g) θα διασφαλίζει ότι δεν προσκολλήθηκαν στο εξωτερικό των δεξαμενών επικίνδυνα υπολείμματα της ουσίας με την οποία πληρώθηκαν οι δεξαμενές,

(h) κατά την προετοιμασία επικίνδυνων εμπορευμάτων για μεταφορά, θα διασφαλίζει πως οι πορτοκαλί πινακίδες και κάρτες ή ετικέτες που υπαγορεύονται επισυνάπτονται στις δεξαμενές, στις φορτάμαξες και στα μεγάλα ή μικρά εμπορευματοκιβώτια που γεμίζονται από αυτόν σύμφωνα με τις απαιτήσεις,

(i) θα παρατηρεί πριν και μετά την πλήρωση των βυτιοφόρων φορταμαξών με υγροποιημένο αέριο, τις σχετικές ειδικές απαιτήσεις ελέγχου.

(j) θα διασφαλίζει ότι εφαρμόζονται οι σχετικές διατάξεις του 7.3 κατά την φόρτωση χύμα φορταμαξών ή εμπορευματοκιβωτίων με επικίνδυνα εμπορεύματα.

1.4.3.4 Χειριστής εμπορευματοκιβωτίων- δεξαμενών/ φορητών δεξαμενών

Συναφώς με την 1.4.1, ο χειριστής εμπορευματοκιβωτίων- δεξαμενών/ φορητών δεξαμενών συγκεκριμένα θα:

(a) διασφαλίζει τη συμμόρφωση με τις απαιτήσεις για την κατασκευή, εξοπλισμό, ελέγχους και σημάνσεις,

(b) διασφαλίζει ότι η συντήρηση των δεξαμενών και του εξοπλισμού τους γίνεται με τέτοιο τρόπο ώστε να διασφαλίζεται ότι, υπό κανονικές συνθήκες λειτουργίας, το εμπορευματοκιβώτιο-δεξαμενή ή φορητή δεξαμενή ικανοποιούν τις απαιτήσεις της παρούσας οδηγίας έως την επόμενη επιθεώρηση,

(c) πραγματοποιήσει έναν εξαιρετικό έλεγχο όταν η ασφάλεια του κελύφους ή του εξοπλισμού του είναι πιθανό να έχει ζημιωθεί από κάποια επισκευή, μετατροπή ή ατύχημα.

1.4.3.5 Χειριστής βυτιοφόρου φορτάμαξας

Συναφώς με την 1.4.1, ο χειριστής βυτιοφόρου φορτάμαξας συγκεκριμένα θα:

(a) διασφαλίζει τη συμμόρφωση με τις απαιτήσεις για την κατασκευή, εξοπλισμό, ελέγχους και σημάνσεις,

(b) διασφαλίζει ότι η συντήρηση των δεξαμενών και του εξοπλισμού τους γίνεται με τέτοιο τρόπο ώστε να διασφαλίζεται ότι, υπό κανονικές συνθήκες λειτουργίας, η βυτιοφόρος φορτάμαξα ικανοποιεί τις απαιτήσεις της παρούσας οδηγίας έως την επόμενη επιθεώρηση,

(c) πραγματοποιήσει έναν εξαιρετικό έλεγχο όταν η ασφάλεια της δεξαμενής ή του εξοπλισμού της είναι πιθανό να έχει ζημιωθεί από κάποια επισκευή, μετατροπή ή ατύχημα.

1.4.3.6 Διαχειριστής σιδηροδρομικής υποδομής

Συναφώς με την 1.4.1, ο διαχειριστής σιδηροδρομικής υποδομής έχει συγκεκριμένα τις ακόλουθες υποχρεώσεις:

(a) πρέπει να είναι σίγουρος ότι τα εσωτερικά σχέδια εκτάκτου ανάγκης για τις περιοχές φόρτωσης τρένων είναι προετοιμασμένα σύμφωνα με το 1.11

(b) πρέπει να είναι σίγουρος ότι έχει άμεση και χωρίς εμπόδια πρόσβαση στις παρακάτω πληροφορίες ανά πάσα στιγμή κατά την φόρτωση
- σύνθεση του συρμού
- τους αριθμούς UN των επικίνδυνων εμπορευμάτων που μεταφέρονται
- τις θέσεις των φορταμαξών στον συρμό
- μάζα του φορτίου

Αυτές οι πληροφορίες θα αποκαλύπτονται μόνο σε αυτούς που τις χρειάζονται για λόγους ασφάλειας, και για περιπτώσεις εκτάκτου ανάγκης.

ΣΗΜΕΙΩΣΗ: Οι διακανονισμοί με τους οποίου θα δίνονται τα δεδομένα θα πρέπει να αναφέρονται στους κανόνες χρήσης της σιδηροδρομικής υποδομής.

Κεφάλαιο 1.5

Εξαιρέσεις

1.5.1 Προσωρινές εξαιρέσεις

1.5.1.1 Οι αρμόδιες αρχές των κρατών μελών μπορούν να συμφωνήσουν απευθείας μεταξύ τους για να εξουσιοδοτήσουν ορισμένες επιχειρήσεις μεταφοράς στις περιφέρειές τους μέσω προσωρινών εξαιρέσεων από τις απαιτήσεις της παρούσας οδηγίας, αρκεί να μην διακυβεύεται έτσι η ασφάλεια. Η αρχή που ανέλαβε την πρωτοβουλία της προσωρινής εξαίρεσης θα πρέπει να ενημερώσει για τις εξαιρέσεις την Γραμματεία της OTIF η οποία θα πρέπει να ενημερώσει τα υπόλοιπα κράτη μέλη [8].

Για λόγους προσαρμογής των απαιτήσεων της παρούσας οδηγίας στις τεχνολογικές και βιομηχανικές εξελίξεις, οι αρμόδιες αρχές των συμβαλλόμενων μερών μπορούν να συμφωνήσουν απευθείας μεταξύ τους να Αυτές οι εξαιρέσεις θα πρέπει να γνωστοποιούνται στην Επιτροπή από την αρμόδια αρχή που έλαβε.

ΣΗΜΕΙΩΣΗ: "Ειδική διευθέτηση" σύμφωνα με την 1.7.4 δε θα θεωρείται μια προσωρινή εξαίρεση σύμφωνα με το παρόν Τμήμα.

1.5.1.2 Η περίοδος ισχύος της προσωρινούς εξαίρεσης δεν θα είναι πάνω από πέντε έτη από την ημερομηνία έναρξης της ισχύος της. Η προσωρινή εξαίρεση θα παύει αυτόματα από την έναρξη ισχύος σχετικής τροποποίησης στην παρούσα οδηγία.

1.5.1.3 Λειτουργίες μεταφοράς στη βάση προσωρινών εξαιρέσεων θα αποτελούν λειτουργίες μεταφοράς στα πλαίσια του παραρτήματος C της COTIF.

1.5.2 Στρατιωτικές αποστολές

Για τις στρατιωτικές αποστολές, δηλαδή αποστολές ουσιών ή ειδών της Κλάσης 1 που ανήκουν στις ένοπλες δυνάμεις ή για τις οποίες οι ένοπλες δυνάμεις έχουν την ευθύνη (βλέπε 5.2.1.5, 5.2.2.1.8, 5.3.1.1.2, 5.4.1.2.1 f και 7.2.4, ειδική απαίτηση W2), ισχύουν εξαιρέσεις.

[8] Οι ειδικές συμφωνίες που προέκυψαν από αυτό το Κεφάλαιο μπορούν να βρεθούν στην ιστοσελίδα του OTIF (www.otif.org)

Κεφάλαιο 1.6

Μεταβατικά μέτρα

1.6.1 Γενικά

1.6.1.1 Εκτός αν άλλως ορίζεται, οι ουσίες και τα είδη της παρούσας οδηγίας μπορούν να μεταφέρονται ως τις 31 Δεκεμβρίου 2008 σύμφωνα με τις απαιτήσεις της παρούσας οδηγίας[9] εφαρμόσιμες ως τις 30 Ιουνίου 2009.

ΣΗΜΕΙΩΣΗ 1. Για τις πληροφορίες στο έγγραφο μεταφοράς βλέπε 5.4.1.1.12.

1.6.1.2 (a) Οι ετικέτες κινδύνου και οι πινακίδες που ως τις 31 Δεκεμβρίου 2004 ήταν σύμφωνα με τα υποδείγματα αρ. 7A, 7B, 7C, 7D και 7E που δεν ίσχυαν ως τότε μπορούν να χρησιμοποιηθούν μέχρι την 31 Δεκεμβρίου 2010.
(b) Οι ετικέτες κινδύνου και οι πινακίδες που ως τις 31 Δεκεμβρίου 2006 ήταν σύμφωνα με τα υποδείγματα αρ. 5.2 που δεν ίσχυαν ως τότε μπορούν να χρησιμοποιηθούν μέχρι την 31 Δεκεμβρίου 2010.

1.6.1.3 Ουσίες και είδη της Κλάσης 1, που ανήκουν στις ένοπλες δυνάμεις ενός κράτους-μέλους, που συσκευάστηκαν πριν την 1 Ιανουαρίου 1990 σύμφωνα με τις απαιτήσεις της παρούσας οδηγίας [10] που ίσχυαν τότε μπορούν να μεταφέρονται μετά τις 31 Δεκεμβρίου 1989 εφόσον οι συσκευασίες διατηρούν την ακεραιότητά τους και δηλώνονται στα έγγραφα μεταφοράς ως στρατιωτικά εμπορεύματα συσκευασμένα πριν την 1 Ιανουαρίου 1990. Θα τηρούνται επίσης οι άλλες απαιτήσεις εφαρμόσιμες από 1 Ιανουαρίου 1990 για αυτήν την Κλάση.

1.6.1.4 Ουσίες και είδη της Κλάσης 1 που συσκευάστηκαν μεταξύ 1 Ιανουαρίου 1990 και 31 Δεκεμβρίου 1996 σύμφωνα με τις απαιτήσεις της παρούσας οδηγίας [11] που ίσχυαν τότε μπορούν να μεταφέρονται μετά τις 31 Δεκεμβρίου 1996, εφόσον οι συσκευασίες διατηρούν την ακεραιότητά τους και δηλώνονται στα έγγραφα μεταφοράς ως εμπορεύματα συσκευασμένα μεταξύ 1 Ιανουαρίου 1990 και 31 Δεκεμβρίου 1996.

1.6.1.5 Τα IBCs που κατασκευάστηκαν σύμφωνα με τις απαιτήσεις των 405(5) και 555(3) που ίσχυαν πριν την 1 Ιανουαρίου 1999, αλλά που δεν είναι σύμφωνα με τις απαιτήσεις των 405(5) και 555(3) μετά την 1 Ιανουαρίου 1999, μπορούν ακόμα να χρησιμοποιούνται.

1.6.1.6 Τα IBC που κατασκευάστηκαν πριν από την 1 Ιανουαρίου 2003 σύμφωνα με τις απαιτήσεις του περιθωρίου 1612(1) όπως εφαρμόζονται μέχρι της 30 Ιουνίου 2001 και δεν συμμορφώνονται με τις απαιτήσεις της 6.5.2.1.1 σχετικά με το ύψος των γραμμάτων, των αριθμών και των συμβόλων όπως εφαρμόζονται από την 1 Ιουλίου 2001 μπορούν να συνεχίσουν να χρησιμοποιούνται.

1.6.1.7 Εγκρίσεις τύπου για βαρέλια, μπιτόνια και σύνθετες συσκευασίες από πολυαιθυλένιο υψηλού ή μεσαίου μοριακού βάρους όπως ισχύουν πριν την 1 Ιουλίου 2005 σύμφωνα με τις

[9] Έκδοση του RID σε ισχύ από 1 Ιανουαρίου 2007
[10] Έκδοση του RID σε ισχύ από 1 Μαΐου 1985
[11] Έκδοση του RID σε ισχύ από 1 Ιανουαρίου 1990, 1 Ιανουαρίου 1993 και 1 Ιανουαρίου 1995

απαιτήσεις της 6.1.5.2.6 σε ισχύ μέχρι της 31 Δεκεμβρίου 2004, αλλά που δεν είναι σύμφωνα με τις απαιτήσεις της 4.1.1.19, συνεχίζουν να είναι σε ισχύ μέχρι της 31 Δεκεμβρίου 2009. Κάθε τέτοια συσκευασία που παράχθηκε και επισημάνθηκε με βάση αυτή την έγκριση τύπου μπορεί να χρησιμοποιείται μέχρι το τέλος της περιόδου που ορίζεται από την 4.1.1.15.

1.6.1.8 Οι υπάρχουσες πορτοκαλί πινακίδες που πληρούν τις απαιτήσεις της 5.3.2.2 όπως εφαρμόζονται μέχρι της 31 Δεκεμβρίου 2004 μπορούν να συνεχίσουν να χρησιμοποιούνται.

1.6.1.9 (Δεσμευμένο)

1.6.1.10 Κελιά λιθίου ή μπαταρίες που κατασκευάστηκαν πριν την 1 Ιουλίου 2003 οι οποίες έχουν ελεγχτεί σύμφωνα με τις απαιτήσεις που ίσχυαν μέχρι τις 31 Δεκεμβρίου 2002 αλλά που δεν έχουν ελεγχθεί σύμφωνα με τις απαιτήσεις που ισχύουν από την 1 Ιανουαρίου 2003, και συσκευές που περιέχουν τέτοια κελιά λιθίου ή μπαταρίες, μπορούν να συνεχίσουν να μεταφέρονται μέχρι τις 30 Ιουνίου 2013 αν όλες οι υπόλοιπες απαιτήσεις τηρούνται.

1.6.1.11 Εγκρίσεις τύπου για βαρέλια, μπιτόνια και σύνθετες συσκευασίες από μεγάλης ή μεσαίας μοριακής μάζας πολυαιθυλένιο (high or medium molecular mass polyethylene) και για IBC από μεγάλης μοριακής μάζας πολυαιθυλένιο, που χρησιμοποιούνταν πριν από την 1 Ιουλίου 2007 σύμφωνα με τις απαιτήσεις της 6.1.6 (a) σε ισχύ μέχρι τις 31 Δεκεμβρίου 2006, αλλά που δεν είναι σύμφωνα με τις απαιτήσεις της 6.1.6 (a) όπως εφαρμόζονται από την 1 Ιανουαρίου 2007, συνεχίζουν να είναι σε ισχύ.

1.6.1.12 (Δεσμευμένο)

1.6.1.13 Για φορτάμαξες που καταχωρήθηκαν για πρώτη φορά ή που εισήλθαν στην υπηρεσία προ της 1ης Ιανουαρίου 2009, οι απαιτήσεις των 5.3.2.2.1 και 5.3.2.2.2 ότι η πινακίδα, αριθμοί και γράμματα θα παραμείνουν επικολλημένα ασχέτως της κατεύθυνσης της φορτάμαξας, δεν απαιτείται να εφαρμοστούν μέχρι την 31η Δεκεμβρίου 2009.

1.6.1.14 IBCs κατασκευασμένα προ της 1ης Ιανουαρίου 2011 σύμφωνα με τις απαιτήσεις που ισχύουν μέχρι 31 Δεκεμβρίου 2010 και σε συμφωνία με σχεδιασμό τύπου που δεν έχει περάσει τη δοκιμή δόνησης της 6.5.6.13 μπορούν να χρησιμοποιούνται ακόμη.

1.6.1.15 IBCs κατασκευασμένα, ανακατασκευασμένα ή επισκευασμένα προ της 1ης Ιανουαρίου 2011 δεν χρειάζεται να σημανθούν με το μέγιστο επιτρεπόμενο φορτίο στοίβαξης σύμφωνα με την 6.5.2.2.2. Αυτά τα IBCs, μη σημασμένα σύμφωνα με 6.5.2.2.2, μπορούν να χρησιμοποιούνται και μετά την 31η Δεκεμβρίου 2010 πλην όμως θα πρέπει να σημανθούν σύμφωνα με την 6.5.2.2.2 αν έχουν επανακατασκευαστεί ή επισκευαστεί μετά από αυτή την ημερομηνία.

1.6.1.16 Ζωικό υλικό που έχει προσβληθεί από παθογόνους μικροοργανισμούς που περιλαμβάνονται στην Κατηγορία Β, εκτός από εκείνο που καταχωρείται στη Κατηγορία Α αν ήταν σε καλλιέργεια (βλ. 2.2.62.1.12.2), μπορεί να μεταφερθεί σύμφωνα με τις διατάξεις που καθορίζονται από την αρμόδια υπηρεσία μέχρι την 31η Δεκεμβρίου 2014[12].

[12]Οι κανονισμοί για νεκρά μολυσμένα ζώα περιέχονται π.χ. στον Κανονισμό (ΕΕ) Νο 1774/2002 του Ευρωπαϊκού Κοινοβουλίου και του Συμβουλίου της 3ης Οκτωβρίου 2002 όπου καθορίζονται κανόνες υγιεινής που αφορούν ζωικά

Πιστοποιητικά εκπαίδευσης συμβούλων ασφαλείας που εκδίδονται προ της 1 Ιανουαρίου 2009 για UN No 1202, 1203 και 1223 ισχύουν επίσης για UN No 3475 και αεροπορικά καύσιμα καταχωρημένα στα UN No 1268 ή 1863.

1.6.1.17 Ουσίες των Κλάσεων 1 έως 9 εκτός από εκείνες που καθορίζονται στα UN 3077 ή 3082 στα οποία τα κριτήρια ταξινόμησης του 2.2.9.1.10 δεν έχουν εφαρμοστεί και τα οποία δεν είναι επισημειωμένα σύμφωνα με τις 5.2.1.8 και 5.3.6 μπορούν ακόμη να μεταφέρονται μέχρι 31 Δεκεμβρίου 2010 χωρίς την εφαρμογή των διατάξεων που αφορούν τη μεταφορά περιβαλλοντικά επικίνδυνων ουσιών.

1.6.1.18 Οι διατάξεις των παραγράφων 3.4.9 έως 3.4.13 θα πρέπει να εφαρμόζονται μόνο από 1 Ιανουαρίου 2011.

1.6.2 Δοχεία πίεσης και δοχεία για την Κλάση 2

1.6.2.1 Δοχεία που κατασκευάστηκαν πριν την 1 Ιανουαρίου 1997 και που δεν είναι σύμφωνα με τις απαιτήσεις της παρούσας οδηγίας εφαρμόσιμες από 1 Ιανουαρίου 1997, αλλά η μεταφορά των οποίων επιτράπηκε υπό τις απαιτήσεις της παρούσας οδηγίας εφαρμόσιμες ως τις 31 Δεκεμβρίου 1996, μπορούν να μεταφέρονται και μετά την ημερομηνία αυτή αν οι περιοδικοί έλεγχοι των απαιτήσεων των οδηγιών συσκευασίας P200 και P203 τηρούνται.

1.6.2.2 Κύλινδροι σύμφωνα με τον ορισμό της παραγράφου 1.2.1 που υποβλήθηκαν σε αρχική επιθεώρηση ή περιοδική επιθεώρηση πριν την 1 Ιανουαρίου 1997 μπορούν να μεταφέρονται κενοί και ακαθάριστοι χωρίς ετικέτα ως την ημερομηνία της επόμενης πλήρωσης ή την επόμενη περιοδική επιθεώρηση.

1.6.2.3 Δοχεία που προορίζονται για μεταφορά ουσιών Κλάσης 2 που κατασκευάστηκαν πριν την 1η Ιανουαρίου 2003, μπορούν να συνεχίσουν να φέρουν, μετά την 1η Ιανουαρίου 2003, τις ενδείξεις σύμφωνα με τις απαιτήσεις που είναι εφαρμόσιμες έως την 31η Δεκεμβρίου 2002.

1.6.2.4 Δοχεία πίεσης σχεδιασμένα και κατασκευασμένα σύμφωνα με τεχνικούς κώδικες που δεν αναγνωρίζονται πλέον σύμφωνα με την 6.2.5 μπορούν να εξακολουθούν να χρησιμοποιούνται.

1.6.2.5 Δοχεία πίεσης και τα κλεισίματά τους σχεδιασμένα και κατασκευασμένα σύμφωνα με τα πρότυπα που εφαρμόζονται κατά το χρόνο κατασκευής τους (βλ. 6.2.4) σύμφωνα με διατάξεις του RID εφαρμόσιμες κατ' εκείνο το χρόνο μπορούν να εξακολουθούν να χρησιμοποιούνται.

1.6.2.6 Δοχεία πίεσης για ουσίες άλλες από εκείνες της Κλάσης 2, κατασκευασμένα προ της 1 Ιουλίου 2009 σύμφωνα με τις απαιτήσεις της 4.1.4.4 σε ισχύ μέχρι 31 Δεκεμβρίου 2008, τα οποία όμως δεν ικανοποιούν τις απαιτήσεις της 4.1.3.6 που εφαρμόζονται από 1 Ιανουαρίου 2009, μπορούν να χρησιμοποιούνται ακόμη, υπό τον όρο ότι ικανοποιούνται οι απαιτήσεις της 4.1.4.4 σε ισχύ μέχρι 31 Δεκεμβρίου 2008.

υποπροϊόντα μη προοριζόμενα για ανθρώπινη κατανάλωση (Official Journal of the European Communities, No. L 273 της 10 Οκτωβρίου 2002, σελ. 1).

1.6.2.7 Τα Κράτη Μέλη μπορούν να συνεχίζουν να εφαρμόζουν τις απαιτήσεις των 6.2.1.4.1 έως 6.2.1.4.4 που ισχύουν μέχρι 31 Δεκεμβρίου 2008 αντί εκείνων των 1.8.6, 1.8.7, 6.2.2.9, 6.2.3.6 έως 6.2.3.8 μέχρι την 30 Ιουνίου 2011.

1.6.3 Βυτιοφόρες φορτάμαξες και φορτάμαξες συστοιχίας δεξαμενών μεταφοράς αερίων

Βυτιοφόρες φορτάμαξες κατασκευασμένα πριν την έναρξη ισχύος των απαιτήσεων εφαρμόσιμων από 1 Οκτωβρίου 1978 μπορούν να παραμείνουν σε χρήση αν ο εξοπλισμός της δεξαμενής πληροί τις απαιτήσεις του Κεφαλαίου 6.8. Το πάχος του τοιχώματος του περιβλήματος, εκτός από την περίπτωση περιβλημάτων για τη μεταφορά υγροποιημένων αερίων υπό ψύξη της Κλάσης 2, θα είναι κατάλληλα για πίεση υπολογισμού όχι μικρότερη από 0.4 MPa (4bar) (πίεση μανομέτρου) στην περίπτωση μαλακού χάλυβα ή όχι μικρότερη από 200 kPa (2 bar) (πίεση μανομέτρου) στην περίπτωση αλουμινίου και κραμάτων αλουμινίου.

1.6.3.1 Οι περιοδικοί έλεγχοι για βυτιοφόρες φορτάμαξες που διατηρούνται σε χρήση υπό αυτές τις μεταβατικές απαιτήσεις θα γίνονται σύμφωνα με τις απαιτήσεις των 6.8.2.4 και 6.8.3.4 και με τις αρμόζουσες ειδικές απαιτήσεις για τις διάφορες Κλάσεις. Εκτός αν οι προηγούμενες απαιτήσεις ορίζουν μια υψηλότερη πίεση δοκιμής, πίεση δοκιμής 200 kPa (2 bar) (πίεση μετρητή) θα αρκεί για περιβλήματα αλουμινίου και κραμάτων αλουμινίου.

1.6.3.2 Βυτιοφόρες φορτάμαξες που πληρούν τις μεταβατικές απαιτήσεις των 1.6.3.1 και 1.6.3.2 μπορούν να χρησιμοποιηθούν ως τις 30 Σεπτεμβρίου 1993 για τη μεταφορά επικίνδυνων εμπορευμάτων για την οποία έχουν εγκριθεί. Αυτή η μεταβατική περίοδος δεν θα ισχύει για βυτιοφόρες φορτάμαξες που προορίζονται για τη μεταφορά ουσιών της Κλάσης 2 ή για βυτιοφόρες φορτάμαξες των οποίων το πάχος των τοιχωμάτων και είδη εξοπλισμού πληρούν τις απαιτήσεις του Κεφαλαίου 6.8.

1.6.3.3 Βυτιοφόρες φορτάμαξες κατασκευασμένα πριν την 1 Ιανουαρίου 1988 σύμφωνα με τις απαιτήσεις σε ισχύ έως τις 31 Δεκεμβρίου 1987 τα οποία όμως δεν πληρούν τις απαιτήσεις εφαρμόσιμες από 1 Ιανουαρίου 1988 μπορούν να συνεχίζουν να χρησιμοποιούνται. Αυτό ισχύει επίσης για βυτιοφόρες φορτάμαξες που δεν φέρουν την επιγραφή των υλικών περιβλήματος σύμφωνα με το Παράρτημα XI, 1.6.1, που απαιτείται από 1 Ιανουαρίου 1988.

1.6.3.4 Βυτιοφόρες φορτάμαξες κατασκευασμένα πριν την 1 Ιανουαρίου 1993 σύμφωνα με τις απαιτήσεις τις ισχύουσες ως την 31 Δεκεμβρίου 1992 τα οποία όμως δεν πληρούν τις απαιτήσεις τις ισχύουσες από 1 Ιανουαρίου 1993, μπορούν να συνεχίζουν να χρησιμοποιούνται.

1.6.3.5 Βυτιοφόρες φορτάμαξες κατασκευασμένα πριν από την έναρξη ισχύος των απαιτήσεων από την 1 Ιανουαρίου 1995 τα οποία όμως δεν πληρούν τις απαιτήσεις, αλλά ήταν κατασκευασμένα σύμφωνα με τις απαιτήσεις της παρούσας οδηγίας που ίσχυε μέχρι εκείνη την ημερομηνία, μπορούν ακόμα να χρησιμοποιούνται.

1.6.3.6 Βυτιοφόρες φορτάμαξες προοριζόμενα για τη μεταφορά εύφλεκτων υγρών με σημείο ανάφλεξης από 55°C έως 60°C κατασκευασμένα πριν την 1 Ιανουαρίου 1997 σύμφωνα με τις απαιτήσεις του Παραρτήματος XI, 1.2.7, 1.3.8 και 3.3.3 σε ισχύ ως τις 31 Δεκεμβρίου 1996 τα

οποία όμως δεν πληρούν τις απαιτήσεις αυτών των παραγράφων εφαρμόσιμων από 1 Ιανουαρίου 1997 μπορούν να συνεχίζουν να χρησιμοποιούνται.

1.6.3.7 Βυτιοφόρες φορτάμαξες, φορτάμαξες συστοιχίας δεξαμενών μεταφοράς αερίων και φορτάμαξες με αποσυναρμολογούμενες δεξαμενές προοριζόμενα για τη μεταφορά ουσιών της Κλάσης 2, που κατασκευάστηκαν πριν την 1 Ιανουαρίου 1997, μπορούν να φέρουν σημάνσεις που πληρούν τις απαιτήσεις τις εφαρμόσιμες ως τις 31 Δεκεμβρίου 1996, ως τον επόμενο περιοδικό έλεγχο.

Όταν, λόγω τροποποιήσεων της παρούσας οδηγίας, ορισμένες ονομασίες αερίων έχουν αλλάξει, δεν είναι απαραίτητο να αλλάξουμε τα ονόματα στις πινακίδες ή στα περιβλήματα (βλέπε 6.8.3.5.2 ή 6.8.3.5.3) δεδομένου ότι τα ονόματα των αερίων στις βυτιοφόρες φορτάμαξες, φορτάμαξες συστοιχίας δεξαμενών, φορτάμαξες με αποσυναρμολογούμενες δεξαμενές ή στις πλάκες (βλέπε 6.8.3.5.6 (b) ή (c)) έχουν προσαρμοστεί στον πρώτο περιοδικό έλεγχο.

1.6.3.8 (Δεσμευμένο)

1.6.3.9 (Δεσμευμένο)

1.6.3.11 Βυτιοφόρες φορτάμαξες κατασκευασμένα πριν την 1 Ιανουαρίου 1997 σύμφωνα με τις απαιτήσεις σε ισχύ έως τις 31 Δεκεμβρίου 1996, τα οποία όμως δεν πληρούν τις απαιτήσεις του Παραρτήματος XI, 3.3.3 και 3.3.4 σε ισχύ από 1 Ιανουαρίου 1997, μπορούν να συνεχίζουν να χρησιμοποιούνται.

1.6.3.12 Βυτιοφόρες φορτάμαξες προοριζόμενα για τη μεταφορά της UN Αριθ. 2401 πιπεριδίνης κατασκευασμένα πριν την 1 Ιανουαρίου 1999 σύμφωνα με τις απαιτήσεις του Παραρτήματος XI, 3.2.3 σε ισχύ έως τις 31 Δεκεμβρίου 1998 τα οποία όμως δεν πληρούν τις απαιτήσεις σε ισχύ από 1 Ιανουαρίου 1999 μπορούν να συνεχίζουν να χρησιμοποιούνται έως τις 31 Δεκεμβρίου 2009.

1.6.3.13 (Διεγραμμένο)

1.6.3.14 Βυτιοφόρες φορτάμαξες κατασκευασμένα πριν την 1 Ιανουαρίου 1999 σύμφωνα με τις απαιτήσεις του Παραρτήματος XI, 5.3.6.3 τα οποία όμως δεν πληρούν τις απαιτήσεις του Παραρτήματος XI, 5.3.6.3 σε ισχύ από 1 Ιανουαρίου 1999, μπορούν να συνεχίζουν να χρησιμοποιούνται.

1.6.3.15 Βυτιοφόρες φορτάμαξες που έχουν κατασκευαστεί πριν από την 1 Ιουλίου 2007 σύμφωνα με τις απαιτήσεις σε ισχύ έως την 31 Δεκεμβρίου 2006, αλλά οι οποίες ωστόσο δεν είναι σε συμμόρφωση με τις απαιτήσεις της 6.8.2.2.3 εφαρμόσιμες από την 1 Ιανουαρίου 2007 μπορούν να εξακολουθήσουν να χρησιμοποιούνται έως τον επόμενο περιοδικό έλεγχο.

1.6.3.16 Βυτιοφόρες φορτάμαξες και φορτάμαξες συστοιχίας δεξαμενών μεταφοράς αερίων που έχουν κατασκευαστεί πριν από την 1 Ιουλίου 2007 τα οποία δεν είναι σε συμμόρφωση με τις απαιτήσεις των 4.3.2, 6.8.2.3, 6.8.2.4 και 6.8.3.4 που αφορούν στην παρακολούθηση της

δεξαμενής, η τήρηση αρχείων για τη δεξαμενή θα πρέπει να αρχίσει το αργότερο στον επόμενο περιοδικό έλεγχο.

1.6.3.17 Βυτιοφόρες φορτάμαξες που προορίζονται για τη μεταφορά ουσιών της Κλάσης 3, ομάδα συσκευασίας I που έχουν τάση ατμών όχι μεγαλύτερη από 175 kPa (1.75 bar) (απόλυτη) στους 50°C, που έχουν κατασκευαστεί πριν από την 1 Ιουλίου 2007 σύμφωνα με τις απαιτήσεις που εφαρμόζονται έως την 31 Δεκεμβρίου του 2006, στις οποίες έχει αποδοθεί κωδικός δεξαμενής L1.5BN σύμφωνα με τις απαιτήσεις που εφαρμόζονται έως την 31 Δεκεμβρίου 2006, μπορούν να συνεχίσουν να χρησιμοποιούνται για την μεταφορά των ουσιών που προαναφέρθηκαν, μέχρι την 31 Δεκεμβρίου του 2022.

1.6.3.18 Βυτιοφόρος φορτάμαξα και φορτάμαξες συστοιχίας δεξαμενών μεταφοράς αερίων κατασκευασμένα πριν την 1η Ιανουαρίου 2003 σύμφωνα με τις απαιτήσεις σε ισχύ έως τις 30 Ιουνίου 2001 τα οποία όμως δεν πληρούν τις απαιτήσεις σε ισχύ από 1 Ιουλίου 2001, μπορούν να συνεχίζουν να χρησιμοποιούνται.

Καταχώρηση του κωδικού δεξαμενής στις εγκρίσεις τύπου σχεδιασμού και οι σχετικές σημάνσεις θα γίνονται πριν την 1 Ιανουαρίου 2011.

Η σήμανση των αλφαριθμητικών κωδικών για ειδικές διατάξεις TC, TE και TA σύμφωνα με την 6.8.4 πρέπει να συνεχίζονται όταν εφαρμόζονται οι κωδικοί δεξαμενών ή σε έναν από τους ελέγχους σύμφωνα με την 6.8.2.4 διαδοχικώς με την εφαρμογή, αλλά το αργότερο μέχρι τις 31 Δεκεμβρίου 2010.

1.6.3.19 (Δεσμευμένο)

1.6.3.20 Βυτιοφόρες φορτάμαξες κατασκευασμένες πριν την 1η Ιουλίου 2003 οι οποίες όμως δεν πληρούν τις απαιτήσεις της 6.8.2.1.7 εφαρμόσιμες από 1 Ιανουαρίου 2003 και την ειδική διάταξη TE15 της 6.8.4 (b) εφαρμόσιμες από 1 Ιανουαρίου 2003 έως 31 Δεκεμβρίου 2006 μπορούν να χρησιμοποιούνται.

1.6.3.21 Βυτιοφόρες φορτάμαξες κατασκευασμένες πριν την 1 Ιανουαρίου 2003 σύμφωνα με τις απαιτήσεις τις εφαρμόσιμες έως 30 Ιουνίου 2001, οι οποίες πληρούν τις απαιτήσεις της 6.8.2.2.10 αλλά δεν είναι εξοπλισμένες με μετρητή πίεσης ή άλλη κατάλληλη συσκευή ένδειξης, θα πρέπει εν τούτοις, να θεωρούνται ερμητικά κλειστές έως τον επόμενο περιοδικό έλεγχο σύμφωνα με την 6.8.2.4.2 και όχι αργότερα από την 31 Δεκεμβρίου 2010.

1.6.3.22 Βυτιοφόρες φορτάμαξες των οποίων τα τοιχώματα είναι κατασκευασμένα από κράματα αλουμινίου και έχουν κατασκευαστεί πριν την 1η Ιανουαρίου 2003 σύμφωνα με τις απαιτήσεις που ισχύουν μέχρι τις 31 Δεκεμβρίου και δεν συμμορφώνονται με τις απαιτήσεις σε ισχύ από την 1η Ιανουαρίου 2003 μπορούν ακόμα να χρησιμοποιούνται

1.6.3.23 (Διεγράφη)

1.6.3.24 Βυτιοφόρες φορτάμαξες που προορίζονται για μεταφορά αερίων με αρ. UN 1052, 1790 και 2073, κατασκευασμένα πριν από την 1η Ιανουαρίου 2003 σύμφωνα με τις απαιτήσεις σε ισχύ

μέχρι τις 31 Δεκεμβρίου 2002 οι οποίες δεν συμμορφώνονται με τις απαιτήσεις της 6.8.5.1.1 (b) σε ισχύ από την 1η Ιανουαρίου 2003, μπορούν ακόμα να χρησιμοποιούνται.

1.6.3.25 Η ημερομηνία της δοκιμής στεγανότητας που απαιτείται βάσει της 6.8.2.4.3 δεν είναι απαραίτητο να προστίθεται στην πινακίδα της δεξαμενής που απαιτείται βάσει της 6.8.2.5.1, έως την εφαρμογή της πρώτης δοκιμής στεγανότητας μετά την 1η Δεκεμβρίου 2005.

Ο τύπος της δοκιμής ("P" ή "L") που απαιτείται σύμφωνα με την 6.8.2.5.1 δεν είναι απαραίτητο να προστεθεί στην πινακίδα της δεξαμενής μέχρι την πραγματοποίηση της πρώτης δοκιμής μετά την 1 Ιανουαρίου 2007.

Το γράμμα "L" που απαιτείται από την 6.8.2.5.2 δεν απαιτείται να προστεθεί μέχρις ότου λάβει χώρα η πρώτη επιθεώρηση μετά την 1 Ιανουαρίου 2009.

1.6.3.26 Βυτιοφόρες φορτάμαξες που κατασκευάστηκαν μετά την 1 Ιανουαρίου 2007 σύμφωνα με τις απαιτήσεις σε ισχύ έως την 31 Δεκεμβρίου 2006 αλλά οι οποίες ωστόσο δεν είναι σε συμμόρφωση με τις απαιτήσεις που εφαρμόζονται από την 1 Ιανουαρίου 2007 όσον αφορά στη σήμανση του εξωτερικού σχεδίου πίεσης σύμφωνα με την 6.8.2.5.1 μπορούν να συνεχίσουν να χρησιμοποιούνται.

1.6.3.27 (a) Βυτιοφόρες φορτάμαξες και φορτάμαξες συστοιχίας δεξαμενών μεταφοράς αερίων.
- για αέρια της Κλάσης 2 με κωδικούς ταξινόμησης που περιέχουν γράμματα T, TF, TC, TO, TFC ή TOC, και
- για ουσίες των Κλάσεων 3 έως 8 που μεταφέρονται σε υγρή κατάσταση και για τις οποίες στην στήλη (12) του πίνακα Α του κεφαλαίου 3.2 υπάρχει κωδικός δεξαμενής L15CH, L15DH ή L21DH

κατασκευασμένα πριν από την 1η Ιανουαρίου 2005 και που δεν συμμορφώνονται με τις ισχύουσες απαιτήσεις των ειδικών διατάξεων TE22 της 6.8.4 σε ισχύ από 1η Ιανουαρίου 2005, μπορούν ακόμα να χρησιμοποιούνται. Ωστόσο, όχι αργότερα από την 31η Δεκεμβρίου 2010 πρέπει να τοποθετούνται με τις συσκευές που ορίζονται στην ειδική διάταξη TE22, οι οποίες θα είναι τουλάχιστον ικανές να απορροφούν τουλάχιστον 500kJ ενέργειας στο τέλος κάθε φορτάμαξας.

Πάντως, για βυτιοφόρες φορτάμαξες και φορτάμαξες συστοιχίας που θα υποβληθούν σε περιοδική επιθεώρηση σύμφωνα με τις 6.8.2.4.2 ή 6.8.3.4.6 μεταξύ 1ης Ιανουαρίου 2011 και 31ης Δεκεμβρίου 2012 αυτή η μετατροπή μπορεί να συντελεστεί όχι αργότερα από 31 Δεκεμβρίου 2012.

(b) Βυτιοφόρες φορτάμαξες και φορτάμαξες συστοιχίας δεξαμενών μεταφοράς αερίων.
- για αέρια της Κλάσης 2 με κωδικούς ταξινόμησης που περιέχουν μόνο το γράμμα F και
- για ουσίες της Κλάσης 3 έως 8 που μεταφέρονται σε υγρή κατάσταση και για τις οποίες στην στήλη (12) του πίνακα Α του κεφαλαίου 3.2 υπάρχει κωδικός δεξαμενής L10BH, L10CDH ή L10DH

κατασκευασμένα πριν από την 1η Ιανουαρίου 2007 και που δεν συμμορφώνονται με τις ισχύουσες απαιτήσεις των ειδικών διατάξεων TE22 της 6.8.4 σε ισχύ από 1η Ιανουαρίου 2007, μπορούν ακόμα να χρησιμοποιούνται.

1.6.3.28 Βυτιοφόρες φορτάμαξες που κατασκευάστηκαν πριν την 1η Ιανουαρίου 2005 σύμφωνα με τις απαιτήσεις που ισχύουν έως τις 31 Δεκεμβρίου 2004 και που δεν συμμορφώνονται με τις απαιτήσεις της δεύτερης παραγράφου της 6.8.2.2.1, θα επανατοποθετηθούν το αργότερο στην επόμενη ανακαίνιση ή στην επόμενη επισκευή, που αυτό είναι εφικτό και που η διαδικασία απαιτεί την αποσυναρμολόγηση των εξαρτημάτων.

1.6.3.29 Βυτιοφόρες φορτάμαξες που κατασκευάστηκαν πριν από την 1η Ιανουαρίου 2005 και που δεν συμμορφώνονται με τις απαιτήσεις της 6.8.2.2.4 που ισχύουν από την 1η Ιανουαρίου 2005, μπορούν να συνεχίσουν να χρησιμοποιούνται.

1.6.3.30 *(Δεσμευμένο)*

1.6.3.31 Βυτιοφόρες φορτάμαξες και φορτάμαξες που σχηματίζουν στοιχεία φορταμαξών συστοιχίας σχεδιασμένα και κατασκευασμένα σύμφωνα με τεχνικούς κώδικες και αναγνωρισμένα κατά τον χρόνο της κατασκευής τους σύμφωνα με τις διατάξεις της 6.8.2.7 εφαρμοστέες κατ' εκείνο το χρόνο, μπορούν να συνεχίσουν να χρησιμοποιούνται

1.6.3.32 Βυτιοφόρες φορτάμαξες

- για αέρια της Κλάσης 2 με κωδικούς ταξινόμησης που περιέχουν γράμματα T, TF, TC, TO, TFC ή TOC, και
- για υγρά της Κλάσης 3 έως 8 για τα οποία στην στήλη (12) του πίνακα Α του κεφαλαίου 3.2 υπάρχει κωδικός δεξαμενής L15CH, L15DH ή L21DH

κατασκευασμένα πριν από την 1η Ιανουαρίου 2005 και που δεν συμμορφώνονται με τις ισχύουσες διατάξεις των ειδικών διατάξεων TE22 της 6.8.4 σε ισχύ από 1η Ιανουαρίου 2007, μπορούν ακόμα να χρησιμοποιούνται.

Βυτιοφόρες φορτάμαξες για την μεταφορά αερίων με αρ. UN 1017 χλώριο (chlorine), UN 1749 τριφθοριούχο χλώριο (chlorine trifluoride), UN 2189 διχλωρόσιλάνιο (dichlorosilane), UN 2901 βρωμιούχο νάτριο (bromine chloride) και UN 3057 τριφθοροακετυλοχλωρίδιο (trifluoroacetyl chloride), των οποίων το πάχος των τοιχωμάτων στο τέλος δεν πληροί τις απαιτήσεις της ειδικής διάταξης TE 25 (b), θα εξοπλίζονται με συσκευές σύμφωνα με την ειδική διάταξη TE 25 (a), (c) ή (d) όχι αργότερα από την 1η Δεκεμβρίου 2014.

1.6.3.33 Βυτιοφόρες φορτάμαξες και φορτάμαξες συστοιχίας για αέρια της Κλάσης 2 που κατασκευάστηκαν πριν από την 1η Ιανουαρίου 1986 σύμφωνα με τις απαιτήσεις εν ισχύι μέχρι την 31η Δεκεμβρίου 1985 και οι οποίες δεν ικανοποιούν τις απαιτήσεις της 6.8.3.1.6 που αφορούν αποσβεστήρες κραδασμών, μπορούν να συνεχίσουν να χρησιμοποιούνται.

1.6.3.34 (Δεσμευμένο)

1.6.3.35 Οι Χώρες Μέλη δεν υποχρεούνται να εφαρμόζουν τις απαιτήσεις των 1.8.6, 1.8.7 και 6.8.4 TA4 και TT9 προ της 1ης Ιουλίου 2011.

1.6.3.36 έως
1.6.3.40 (Δεσμευμένο)

1.6.4 Δεξαμενές-εμπορευματοκιβώτια, κινητές δεξαμενές και MEGCs

1.6.4.1 Δεξαμενές-εμπορευματοκιβώτια κατασκευασμένα πριν την Ιανουαρίου 1988 σύμφωνα με τις απαιτήσεις σε ισχύ ως τις 31 Δεκεμβρίου 1987 τα οποία όμως δεν πληρούν τις απαιτήσεις εφαρμόσιμες από 1 Ιανουαρίου 1988 μπορούν να συνεχίζουν να χρησιμοποιούνται.

1.6.4.2 Δεξαμενές-εμπορευματοκιβώτια κατασκευασμένα πριν την 1 Ιανουαρίου 1993 σύμφωνα με τις απαιτήσεις τις εφαρμόσιμες έως τις 31 Δεκεμβρίου 1992 τα οποία όμως δεν πληρούν τις απαιτήσεις εφαρμόσιμες από 1 Ιανουαρίου 1993 μπορούν να συνεχίζουν να χρησιμοποιούνται

1.6.4.3 Δεξαμενές-εμπορευματοκιβώτια κατασκευασμένα πριν την 1 Ιανουαρίου 1995 σύμφωνα με τις απαιτήσεις σε ισχύ ως τις 31 Δεκεμβρίου 1994 τα οποία όμως δεν πληρούν τις απαιτήσεις εφαρμόσιμες από την 1 Ιανουαρίου 1995 μπορούν να συνεχίζουν να χρησιμοποιούνται.

1.6.4.4 Δεξαμενές- εμπορευματοκιβώτια προοριζόμενα για τη μεταφορά εύφλεκτων υλικών με σημείο ανάφλεξης από 55°C έως 60°C κατασκευασμένα πριν την 1 Ιανουαρίου 1997 σύμφωνα με τις απαιτήσεις του Παραρτήματος Χ, 1.2.7, 1.3.8 και 3.3.3, ισχύουσες έως 31 Δεκεμβρίου 1996 που δεν πληρούν τις απαιτήσεις αυτών των παραγράφων σε ισχύ από 1 Ιανουαρίου 1997 μπορούν να συνεχίζουν να χρησιμοποιούνται.

1.6.4.5 Όταν, λόγω τροποποιήσεων της παρούσας οδηγίας, ορισμένες ονομασίες αερίων έχουν αλλάξει, δεν είναι απαραίτητο να αλλάξουμε τα ονόματα στις πινακίδες ή στα περιβλήματα (βλέπε 6.8.3.5.2 ή 6.8.3.5.3) δεδομένου ότι τα ονόματα των αερίων στις βυτιοφόρες φορτάμαξες, MEGCs ή στις πλάκες (βλέπε 6.8.3.5.6 (b) ή (c)) έχουν προσαρμοστεί στον πρώτο περιοδικό έλεγχο.

1.6.4.6 Δεξαμενές-εμπορευματοκιβώτια κατασκευασμένα πριν από την 1 Ιανουαρίου 2007 σύμφωνα τις απαιτήσεις που ίσχυαν μέχρι την 31 Δεκεμβρίου 2006 τα οποία όμως δεν πληρούν τις απαιτήσεις εφαρμόσιμες από την 1 Ιανουαρίου 2007 σχετικά με την σήμανση των εξωτερικών σχεδίων πίεσης σύμφωνα με την 6.8.2.5.1 μπορούν να συνεχίζουν να χρησιμοποιούνται.

1.6.4.7 Δεξαμενές-εμπορευματοκιβώτια κατασκευασμένα πριν την 1 Ιανουαρίου 1997 σύμφωνα με τις απαιτήσεις σε ισχύ ως τις 31 Δεκεμβρίου 1996 και που δεν πληρούν τις απαιτήσεις του Παραρτήματος Χ, 3.3.3 και 3.3.4 εφαρμόσιμων από 1 Ιανουαρίου 1997, μπορούν να συνεχίζουν να χρησιμοποιούνται.

1.6.4.8 Δεξαμενές-εμπορευματοκιβώτια κατασκευασμένα πριν την 1 Ιανουαρίου 1999 σύμφωνα με τις απαιτήσεις του Παραρτήματος Χ, 5.3.6.3 που δεν πληρούν τις απαιτήσεις του Παραρτήματος Χ, 5.3.6.3 εφαρμόσιμων από 1 Ιανουαρίου 1999, μπορούν να συνεχίζουν να χρησιμοποιούνται.

1.6.4.9 Δεξαμενές-εμπορευματοκιβώτια και MEGCs σχεδιασμένα και κατασκευασμένα σύμφωνα με τεχνικό κώδικα ο οποίος αναγνωρίστηκε κατά το χρόνο της κατασκευής τους σύμφωνα με τις διατάξεις της 6.8.2.7 που ίσχυαν τότε μπορούν να συνεχίζουν να χρησιμοποιούνται.

1.6.4.10 *(Διεγραμμένο)*.

1.6.4.11 *(Δεσμευμένο)*

1.6.4.12 Δεξαμενές-εμπορευματοκιβώτια και MEGCs κατασκευασμένα πριν την 1 Ιανουαρίου 2003 σύμφωνα με τις απαιτήσεις εφαρμόσιμες ως τις 30 Ιουνίου 2001, αλλά που δεν πληρούν τις απαιτήσεις εφαρμόσιμες από 1 Ιουλίου 2001 μπορούν να συνεχίζουν να χρησιμοποιούνται.

1.6.4.13 Δεξαμενές-εμπορευματοκιβώτια κατασκευασμένες πριν την 1η Ιουλίου 2003 σύμφωνα με τις απαιτήσεις σε ισχύ έως την 31η Δεκεμβρίου 2002, οι οποίες όμως δεν πληρούν τις προϋποθέσεις της 6.8.2.1.7 εν ισχύι από 1ης Ιανουαρίου 2003 και την ειδική διάταξη TE15 της 6.8.4 (b) σε ισχύ από 1ης Ιανουαρίου 2003 μέχρι 31ης Δεκεμβρίου 2006 μπορούν να συνεχίσουν να χρησιμοποιούνται

1.6.4.14 Δεξαμενές-εμπορευματοκιβώτια με σκοπό την μεταφορά αερίων με αρ. UN 1052, 1790 και 2073, κατασκευασμένα πριν την 1η Ιανουαρίου 2003 σύμφωνα με τις ισχύουσες απαιτήσεις μέχρι τις 31 Δεκεμβρίου 2002 οι οποίες δεν συμμορφώνονται με τις απαιτήσεις της 6.8.5.1.1 (b) που ισχύουν από την 1η Ιανουαρίου 2003, μπορούν ακόμα να χρησιμοποιούνται.

1.6.4.15 Ο τύπος της δοκιμής ("P" ή "L") που απαιτείται σύμφωνα με την 6.8.2.5.1 δεν είναι απαραίτητο να προστεθεί στην πινακίδα της δεξαμενής μέχρι την πραγματοποίηση της πρώτης δοκιμής μετά την 1 Ιανουαρίου 2007.

1.6.4.16 (Διεγράφη)

1.6.4.17 Δεξαμενές – εμπορευματοκιβώτια που κατασκευάστηκαν πριν από την 1 Ιουλίου 2007 σύμφωνα με τις απαιτήσεις σε ισχύ έως την 31 Δεκεμβρίου 2006 αλλά οι οποίες δεν πληρούν τις προϋποθέσεις της 6.8.2.2.3 που εφαρμόζονται από την 1 Ιανουαρίου 2007 μπορούν να συνεχίσουν να χρησιμοποιούνται έως τον επόμενο περιοδικό έλεγχο.

1.6.4.18 Για δεξαμενές – εμπορευματοκιβώτια και MEGCs που κατασκευάστηκαν πριν από την 1 Ιανουαρίου 2007 οι οποίες δεν πληρούν τις προϋποθέσεις των 4.3.2, 6.8.2.3, 6.8.2.4 και 6.8.3.4 που αφορούν στην παρακολούθηση της δεξαμενής, η τήρηση αρχείων για την παρακολούθηση της δεξαμενής θα αρχίσει το αργότερο από τον επόμενο περιοδικό έλεγχο.

1.6.4.19 Δεξαμενές – εμπορευματοκιβώτια που προορίζονται για τη μεταφορά ουσιών της Κλάσης 3, ομάδα συσκευασίας I που έχουν τάση ατμών όχι μεγαλύτερη από 175 kPa (1.75 bar) (απόλυτη) στους 50oC, που έχουν κατασκευαστεί πριν από την 1 Ιουλίου 2007 σύμφωνα με τις απαιτήσεις που εφαρμόζονται έως την 31 Δεκεμβρίου του 2006, στις οποίες έχει αποδοθεί κωδικός δεξαμενής L1.5BN σύμφωνα με τις απαιτήσεις που εφαρμόζονται έως την 31 Δεκεμβρίου 2006, μπορούν να συνεχίσουν να χρησιμοποιούνται για την μεταφορά των ουσιών που προαναφέρθηκαν, μέχρι την 31 Δεκεμβρίου του 2016.

1.6.4.20 Δεξαμενές-εμπορευματοκιβώτια αποβλήτων που λειτουργούν υπό κενώ που κατασκευάστηκαν πριν την 1η Ιουλίου 2005 σύμφωνα με τις απαιτήσεις εφαρμόσιμες έως 31 Δεκεμβρίου 2004 αλλά δεν πληρούν τις απαιτήσεις της 6.10.3.9 εφαρμόσιμες από 1 Ιανουαρίου 2005, μπορούν να συνεχίσουν να χρησιμοποιούνται.

1.6.4.21 έως 1.6.4.29 (Δεσμευμένο)

1.6.4.30 Βυτιοφόρα και UN MEGC's που δεν πληρούν τις προδιαγραφές σχεδιασμού εφαρμόσιμες από 1 Ιανουαρίου 2007 αλλά έχουν κατασκευαστεί σύμφωνα με πιστοποιητικό έγκρισης

σχεδίου που έχει εκδοθεί πριν την 1 Ιανουαρίου 2008 μπορούν να συνεχίσουν να χρησιμοποιούνται.

1.6.4.31 Για ουσίες όπου το TP35 καθορίζεται στη στήλη (11) του Πίνακα Α του Κεφαλαίου 3.2, φορητή δεξαμενή οδηγία Τ 14 που προδιαγράφεται στο RID σε ισχύ μέχρι την 31 Δεκεμβρίου 2008 μπορεί να συνεχίσει να χρησιμοποιείται μέχρι την 31η Δεκεμβρίου 2014.

1.6.4.32 Όταν το κέλυφος μιας δεξαμενής – εμπορευματοκιβώτιο έχει ήδη διαιρεθεί από χωρίσματα ή διαχωριστικές πλάκες σε τμήματα όχι άνω των 7500 λίτρων χωρητικότητας προ της 1ης Ιανουαρίου 2009, η ικανότητα του κελύφους δεν απαιτείται να φέρει το σύμβολο "S" στα στοιχεία που απαιτούνται από την 6.8.2.5.1 μέχρις ότου γίνει η επόμενη περιοδική επιθεώρηση σύμφωνα με την 6.8.2.4.2.

1.6.4.33 Πέραν των διατάξεων 4.3.2.2.4, οι δεξαμενές – εμπορευματοκιβώτια που προορίζονται για τη μεταφορά υγροποιημένων αερίων ή υγροποιημένων αερίων υπό ψύξη, τα οποία ικανοποιούν τις απαιτήσεις κατασκευής του RID αλλά τα οποία ήταν διηρημένα, προ της 1ης Ιουλίου 2009, με χωρίσματα διαχωριστικών πλακών σε τμήματα άνω των 7.500 λίτρων χωρητικότητας μπορούν ακόμη να πληρώνονται άνω του 20% και λιγότερο του 80% της χωρητικότητάς τους.

1.6.4.34 Τα Κράτη Μέλη δεν απαιτείται να εφαρμόζουν τις απαιτήσεις των 1.8.6, 1.8.7 και 6.8.4 ΤΑ4 και ΤΤ9 προς της 1ης Ιουλίου 2011.

1.6.5 (Δεσμευμένο)

1.6.6 Κλάση 7

1.6.6.1 Κόλα που δεν απαιτούν έγκριση σχεδιασμού από αρμόδιες αρχές σύμφωνα με τις εκδόσεις 1985 και 1985 (τροποποίηση 1990) των Σειρών Ασφαλείας ΙΑΕΑ Αριθ. 6

Εξαιρούμενα κόλα, Βιομηχανικά κόλα Τύπου IP-1, Τύπου IP-2 και Τύπου IP-3 και Τύπου Α κόλα που δεν απαιτούν έγκριση σχεδιασμού από αρμόδιες αρχές και που πληρούν τις απαιτήσεις των Εκδόσεων 1985 ή 1985 (τροποποίηση 1990) των κανονισμών ΙΑΕΑ για την Ασφαλή Μεταφορά Ραδιενεργού Υλικού (IAEA Safety Series No. 6) μπορούν να συνεχίζουν να χρησιμοποιούνται εφόσον τηρείται το υποχρεωτικό πρόγραμμα διασφάλισης ποιότητας σύμφωνα με τις απαιτήσεις της 1.7.3 και τα όρια δραστικότητας και τους περιορισμούς υλικού της 2.2.7.2.2, 2.2.7.2.4.1, 2.2.7.2.4.4, 2.2.7.2.4.5, 2.2.7.2.4.6, ειδική διάταξη 3.3.6 του Κεφαλαίου 3.3 και της 4.1.9.3.

Όποια συσκευασία τροποποιηθεί, εκτός αν πρόκειται για βελτίωση ασφαλείας, ή έχει κατασκευαστεί μετά τις 31 Δεκεμβρίου 2003, θα πληροί τις απαιτήσεις της παρούσας οδηγίας. Κόλα που ετοιμάστηκαν για μεταφορά όχι αργότερα από τις 31 Δεκεμβρίου 2003 σύμφωνα με τις εκδόσεις 1985 και 1985 (τροποποίηση 1990) των Σειρών Ασφαλείας ΙΑΕΑ No. 6 μπορούν να μεταφερθούν. Κόλα που ετοιμάστηκαν για μεταφορά μετά την ημερομηνία αυτή θα πληρούν τις απαιτήσεις της παρούσας οδηγίας.

1.6.6.2 *Κόλα εγκεκριμένα σύμφωνα με τις εκδόσεις 1973, 1973 (ως τροποποιήθηκε), 1985 και 1985 (ως τροποποιήθηκε 1990) των Σειρών Ασφαλείας ΙΑΕΑ No. 6*

1.6.6.2.1 Συσκευασίες που κατασκευάστηκαν σύμφωνα με σχεδιασμό κόλου εγκεκριμένου από αρμόδια αρχή σύμφωνα με τις διατάξεις των 1973 ή 1973 (ως τροποποιήθηκε) Εκδόσεων των Σειρών Ασφαλείας ΙΑΕΑ No. 6 μπορούν να συνεχίζουν να χρησιμοποιούνται, υπό τους όρους: πολυμερής έγκριση του σχεδιασμού του κόλου, και τήρηση του υποχρεωτικού προγράμματος διασφάλισης ποιότητας σύμφωνα με τις απαιτήσεις της 1.7.3 και τα όρια δραστικότητας και τους περιορισμούς υλικού της 2.2.7.2.2, 2.2.7.2.4.1, 2.2.7.2.4.4, 2.2.7.2.4.5, 2.2.7.2.4.6, ειδική διάταξη 3.3.7 του Κεφαλαίου 3.3 και 4.1.9.3. Δεν θα επιτραπεί η κατασκευή νέων τέτοιων συσκευασιών. Αλλαγές στο σχεδιασμό της συσκευασίας ή στη φύση ή ποσότητα των εξουσιοδοτημένων ραδιενεργών περιεχομένων που σύμφωνα με την αρμόδια αρχή θα είχαν σημαντικές επιπτώσεις στην ασφάλεια θα απαιτούν τη συμμόρφωση με τις απαιτήσεις της παρούσας οδηγίας. Ένας αύξων αριθμός σύμφωνα με τις διατάξεις της παραγράφου 5.2.1.7.5 θα αποδοθεί και θα φέρει σήμανση στο εξωτερικό κάθε συσκευασίας.

1.6.6.2.2 Συσκευασίες που κατασκευάστηκαν σύμφωνα με σχεδιασμό κόλου εγκεκριμένου από αρμόδια αρχή σύμφωνα με τις διατάξεις των 1985 ή 1985 (ως τροποποιήθηκε 1990) Εκδόσεων των Σειρών Ασφαλείας ΙΑΕΑ No. 6 μπορούν να συνεχίζουν να χρησιμοποιούνται ως τις 31 Δεκεμβρίου 2003, υπό τον όρο: πολυμερής έγκριση του σχεδιασμού του κόλου, και τήρηση του υποχρεωτικού προγράμματος διασφάλισης ποιότητας σύμφωνα με τις απαιτήσεις της παραγράφου 1.7.3 και τα όρια δραστικότητας και τους περιορισμούς υλικού της 2.2.7.2.2, 2.2.7.2.4.1, 2.2.7.2.4.4, 2.2.7.2.4.5, 2.2.7.2.4.6, ειδική διάταξη 3.3.7 του Κεφαλαίου 3.3 και της 4.1.9.3. Αλλαγές στο σχεδιασμό της συσκευασίας ή στη φύση ή ποσότητα των εξουσιοδοτημένων ραδιενεργών περιεχομένων που σύμφωνα με την αρμόδια αρχή θα είχαν σημαντικές επιπτώσεις στην ασφάλεια θα απαιτούν τη συμμόρφωση με τις απαιτήσεις αυτών των κανονισμών. Όλες οι συσκευασίες για τις οποίες η κατασκευή αρχίζει μετά τις 31 Δεκεμβρίου 2006 θα τηρούν τις απαιτήσεις της παρούσας οδηγίας.

1.6.6.3 Ειδικής μορφής ραδιενεργό υλικό εγκεκριμένο σύμφωνα με τις Εκδόσεις 1973, 1973 (ως τροποποιήθηκε), 1985 και 1985 (ως τροποποιήθηκε 1990) των Σειρών Ασφαλείας ΙΑΕΑ No. 6

Ειδικής μορφής ραδιενεργό υλικό κατασκευασμένο σε σχέδιο που είχε λάβει μονομερή έγκριση από την αρμόδια αρχή σύμφωνα με τις Εκδόσεις 1973, 1973 (ως τροποποιήθηκε), 1985 ή 1985 (ως τροποποιήθηκε 1990) των Σειρών Ασφαλείας ΙΑΕΑ No. 6 μπορούν να συνεχίζουν να χρησιμοποιούνται εφόσον τηρείται το υποχρεωτικό πρόγραμμα διασφάλισης ποιότητας σύμφωνα με τις απαιτήσεις της παραγράφου 1.7.3. Όλες οι ειδικές φόρμες ραδιενεργού υλικού συσκευασίες για τις οποίες η κατασκευή αρχίζει μετά τις 31 Δεκεμβρίου 2003 θα τηρούν τις απαιτήσεις της παρούσας.

Κεφάλαιο 1.7

Γενικές διατάξεις για την κλάση 7

1.7.1 Αντικείμενο και εφαρμογή

ΣΗΜΕΙΩΣΗ 1: Στην περίπτωση ατυχημάτων ή συμβάντων κατά τη μεταφορά ραδιενεργών υλικών, οι διατάξεις επείγουσας ανάγκης, όπως καθιερώθηκαν από σχετικούς εθνικούς και/ή διεθνείς οργανισμούς, θα τηρούνται για την προστασία των ατόμων, της περιουσίας και του περιβάλλοντος. Κατάλληλες κατευθυντήριες γραμμές σχετικά με αυτές τις διατάξεις περιέχονται στο "Προγραμματισμός και Ετοιμασία για Ανταπόκριση Επειγούσης Φύσεως σε Ατυχήματα Μεταφορών που Περιλαμβάνουν Ραδιενεργά Υλικά", Πρότυπα Ασφαλείας No. TS-G-1.2 (ST-3), ΙΑΕΑ, Βιέννη (2002).

2: Διαδικασίες επειγούσης φύσεως θα λαμβάνουν υπ' όψιν τους τον σχηματισμό άλλων επικίνδυνων ουσιών που ενδεχομένως να προκύψουν από την αντίδραση μεταξύ των περιεχομένων ενός φορτίου και του περιβάλλοντος στην περίπτωση ατυχήματος.

1.7.1.1 Η παρούσα Απόφαση θέτει πρότυπα ασφάλειας που παρέχουν ένα αποδεκτό επίπεδο ελέγχου της ακτινοβολίας, κρίσιμων και θερμικών κινδύνων απέναντι σε πρόσωπα, ιδιοκτησίες και το περιβάλλον που έχουν σχέση με τη μεταφορά ραδιενεργού υλικού. Αυτά τα πρότυπα βασίζονται στους κανονισμούς ΙΑΕΑ για την Ασφαλή Μεταφορά Ραδιενεργού Υλικού, έκδοση 2005, Πρότυπο Ασφάλειας Σειρά Αρ. TS-R-1, ΙΑΕΑ, Βιέννη (2005). Επεξηγηματικό υλικό στην έκδοση 1996 του TS-R-1 μπορεί να βρεθεί στο "Συμβουλευτικό Υλικό για τους κανονισμούς ΙΑΕΑ για την Ασφαλή Μεταφορά Ραδιενεργού Υλικού (Έκδοση 1996)", Πρότυπο Ασφάλειας Σειρές Αρ. TS-G-1.1 (ST-2), ΙΑΕΑ, Βιέννη (2002).

1.7.1.2 Ο σκοπός της παρούσας Απόφασης είναι να προστατεύσει τα άτομα, ιδιοκτησίες και το περιβάλλον από τις επιπτώσεις της ακτινοβολίας κατά τη μεταφορά ραδιενεργού υλικού. Αυτή η προστασία επιτυγχάνεται με την απαίτηση:

(a) Ανάσχεσης των ραδιενεργών περιεχομένων,
(b) Ελέγχου εξωτερικών επιπέδων ακτινοβολίας,
(c) Πρόληψης κρισιμότητας και
(d) Πρόληψη ζημίας λόγω θερμότητας.

Αυτές οι απαιτήσεις ικανοποιούνται αρχικά με την εφαρμογή μιας διαβαθμισμένης προσέγγισης στα όρια των περιεχομένων για κόλα και φορτάμαξες και στα πρότυπα απόδοσης που εφαρμόζονται στο σχεδιασμό κόλων ανάλογα με τον κίνδυνο των ραδιενεργών περιεχομένων. Δεύτερον, ικανοποιούνται με την επιβολή απαιτήσεων στο σχεδιασμό και τη λειτουργία των κόλων και στη συντήρηση των συσκευασιών, συμπεριλαμβανομένης μιας θεώρησης της φύσης των ραδιενεργών περιεχομένων. Τέλος, ικανοποιούνται με την απαίτηση για διοικητικούς ελέγχους συμπεριλαμβανομένης, όπου είναι κατάλληλο, της έγκρισης από αρμόδια αρχή.

1.7.1.3 Η παρούσα Απόφαση εφαρμόζεται στη μεταφορά ραδιενεργού υλικού οδικώς συμπεριλαμβανομένης μεταφοράς που είναι δευτερεύουσα ως προς τη χρήση του ραδιενεργού υλικού. Η μεταφορά περιλαμβάνει όλες τις λειτουργίες και συνθήκες σχετικές με την κίνηση ραδιενεργού υλικού, αυτές περιλαμβάνουν το σχεδιασμό, κατασκευή, συντήρηση και επισκευή της συσκευασίας, αποστολή, φόρτωση, μεταφορά συμπεριλαμβανομένης της προσωρινής αποθήκευσης, εκφόρτωση και υποδοχή στον τελικό προορισμό των φορτίων και κόλων ραδιενεργού υλικού. Μια διαβαθμισμένη προσέγγιση εφαρμόζεται στα πρότυπα απόδοσης στην παρούσα οδηγία η οποία χαρακτηρίζεται από τρία γενικά επίπεδα αυστηρότητας:

(a) Συνήθεις συνθήκες μεταφοράς (χωρίς συμβάντα),
(b) Κανονικές συνθήκες μεταφοράς (μικροατυχήματα)
(c) Συνθήκες μεταφοράς ατυχήματος.

1.7.1.4 Οι διατάξεις που καταχωρήθηκαν στο RID δεν έχουν εφαρμογή για τη μεταφορά:

(a) Ραδιενεργού υλικού που αποτελεί αναπόσπαστο τμήμα του μέσου μεταφοράς

(b) Ραδιενεργού υλικού που μετακινείται εντός ενός ιδρύματος σύμφωνα με τους ισχύοντες κατάλληλους κανονισμούς ασφάλειας και όπου η μετακίνηση δεν περιλαμβάνει δημόσιους δρόμους ή σιδηροδρόμους.

(c) Ραδιενεργού υλικού εμφυτευμένου ή περιλαμβανόμενου εντός ανθρώπου ή ζώντος ζώου για διάγνωση ή θεραπεία.

(d) Ραδιενεργού υλικού σε καταναλωτικά προϊόντα τα οποία έχουν λάβει ρυθμιστική έγκριση, μετά την πώλησή τους στον τελικό καταναλωτή.

(e) Φυσικού υλικού και μεταλλευμάτων που περιέχουν φυσικά απαντώμενα ραδιονουκλίδια είτε στη φυσική τους κατάσταση, είτε έχουν υποστεί επεξεργασία μόνο για σκοπούς διαφορετικούς της εξαγωγής ραδιονουκλιδίων και τα οποία δεν προορίζονται για επεξεργασία προς χρήση αυτών των ραδιονουκλιδίων υπό τον όρο ότι η συγκέντρωση δραστικότητας των υλικών δεν υπερβαίνει δέκα φορές τις τιμές που ορίζονται στην 2.2.7.2.2.1 (b), ή έχει υπολογιστεί σύμφωνα με τις 2.2.7.2.2.2 έως 2.2.7.2.2.6.

(f) Μη ραδιενεργά στερεά αντικείμενα με ραδιενεργές ουσίες παρούσες σε οιεσδήποτε επιφάνειες σε ποσότητες που δεν υπερβαίνουν το όριο που ορίζεται στον ορισμό για "μόλυνση" στην 2.2.7.1.2.

1.7.1.5 Ειδικές διατάξεις για τη μεταφορά εξαιρούμενων κόλων

Εξαιρούμενα κόλα όπως ορίζονται στην 2.2.7.2.4.1 θα υπόκεινται στις ακόλουθες διατάξεις των Μερών 5 έως 7 μόνο:

(a) Οι ισχύουσες απαιτήσεις στις 5.1.2, 5.1.3.2, 5.1.4, 5.2.1.2, 5.2.1.7.1 έως 5.2.1.7.3, 5.2.1.9, 5.4.1.1.1 (a), (g) και (h) και στην 7.5.11 CW 33 (5.2)

(b) Οι απαιτήσεις για εξαιρούμενα κόλα που ορίζονται στην 6.4.4 και

(c) Αν το εξαιρούμενο κόλο περιέχει σχάσιμο υλικό, μία από τις εξαιρέσεις περί σχασίμων που αναφέρονται στην 2.2.7.2.3.5 θα έχει εφαρμογή και θα ικανοποιεί την απαίτηση της 6.4.7.2

Τα εξαιρούμενα κόλα υπόκεινται στις σχετικές διατάξεις όλων των άλλων τμημάτων του RID.

1.7.2 Πρόγραμμα προστασίας ακτινοβολίας

1.7.2.1 Η μεταφορά ραδιενεργού υλικού υπόκειται σε ένα Πρόγραμμα προστασίας ακτινοβολίας που θα αποτελείται από συστηματικούς διακανονισμούς με σκοπό την παροχή επαρκούς μελέτης των μέτρων προστασίας ακτινοβολίας.

1.7.2.2 Οι δόσεις προς άτομα θα πρέπει να είναι κάτω από τα σχετικά όρια δόσεων. Η προστασία και η ασφάλεια θα βελτιστοποιούνται ώστε το μέγεθος των ατομικών δόσεων, ο αριθμός των εκτεθειμένων ατόμων και η πιθανότητα έκθεσης να είναι τόσο χαμηλά όσο είναι λογικά εφικτό, λαμβάνοντας υπόψη οικονομικούς και κοινωνικούς παράγοντες εντός του περιορισμού ότι οι δόσεις προς άτομα θα είναι σύμφωνες με τους περιορισμούς περί δόσεων. Μια δομημένη και συστηματική προσέγγιση θα υιοθετηθεί και θα περιλαμβάνει μελέτη των αλληλεπιδράσεων μεταξύ της μεταφοράς και άλλων δραστηριοτήτων.

1.7.2.3 Η φύση και η έκταση των μέτρων που λαμβάνονται στο πρόγραμμα θα έχουν σχέση με το μέγεθος και την πιθανότητα έκθεσης σε ακτινοβολία. Το πρόγραμμα θα ενσωματώνει τις απαιτήσεις των παραγράφων 1.7.2.2, 1.7.2.4 και 1.7.2.5. Τα έγγραφα του προγράμματος θα είναι διαθέσιμα, όταν ζητηθούν, προς επιθεώρηση από την αρμόδια αρχή.

1.7.2.4 Για εκθέσεις επαγγέλματος λόγω μεταφορικών δραστηριοτήτων, όπου αξιολογείται πως η ενεργή δόση:

(a) αναμένεται να είναι μεταξύ 1 mSv και 6 mSv ανά έτος, θα λαμβάνει χώρα ένα πρόγραμμα αξιολόγησης δόσεων μέσω παρακολούθησης του τόπου εργασίας ή ατομική παρακολούθηση

(b) αναμένεται να υπερβεί τα 6 mSv ανά έτος, θα λαμβάνει χώρα ατομική παρακολούθηση.

Όταν λαμβάνει χώρα ατομική παρακολούθηση ή παρακολούθηση του τόπου εργασίας, θα τηρούνται τα ανάλογα αρχεία.

ΣΗΜΕΙΩΣΗ : Για εκθέσεις επαγγέλματος λόγω μεταφορικών δραστηριοτήτων, όπου εκτιμάται ότι η αποτελεσματική δόση δεν έχει πιθανότητες να υπερβεί το 1 mSv σε ένα έτος, δεν απαιτούνται ειδικά πρότυπα εργασίας, λεπτομερής παρακολούθηση, προγράμματα αξιολόγησης δόσεων ή η τήρηση ατομικών αρχείων.

1.7.2.5 Οι εργαζόμενοι (βλ. 7.5.11, CW 33 Σημείωση 3) θα λαβαίνουν κατάλληλη εκπαίδευση αναφορικά με την προστασία από ραδιενέργεια συμπεριλαμβανομένων των προληπτικών μέτρων που πρέπει να τηρούνται προκειμένου να μειωθεί η επαγγελματική τους έκθεση και η έκθεση άλλων ατόμων που ενδεχομένως να επηρεαστούν από τις δραστηριότητές τους.

1.7.3 Διασφάλιση Ποιότητας

Προγράμματα διασφάλισης της ποιότητας βασισμένα σε διεθνή, εθνικά ή άλλα πρότυπα αποδεκτά στις αρμόδιες αρχές θα πρέπει να καθιερώνονται και να εφαρμόζονται για το σχεδιασμό, την κατασκευή, τον έλεγχο, την τεκμηρίωση, τη χρήση, τη συντήρηση και την επιθεώρηση κάθε είδους ραδιενεργού υλικού, ραδιενεργού υλικού χαμηλής διάχυσης, κόλων και λειτουργιών μεταφοράς και υπό μεταφορά αποθήκευσης για την εξασφάλιση συμφωνίας με τις σχετικές διατάξεις της παρούσας οδηγίας. Πιστοποίηση ότι οι προδιαγραφές σχεδιασμού έχουν πλήρως εφαρμοστεί θα πρέπει να είναι διαθέσιμη στην αρμόδια αρχή. Ο κατασκευαστής, ο αποστολέας, ή ο χρήστης θα πρέπει να είναι προετοιμασμένος να προσφέρει διευκολύνσεις για την επιθεώρηση της συσκευασίας από την αρμόδια αρχή κατά τη διάρκεια της κατασκευής και της χρήσης και να επιδεικνύει σε οποιαδήποτε σχετική αρμόδια αρχή ότι:

(a) Οι μέθοδοι και τα υλικά κατασκευής είναι σύμφωνα με τις εγκεκριμένες προδιαγραφές σχεδιασμού και
(b) Όλες οι συσκευασίες επιθεωρούνται περιοδικά και, όπως απαιτείται, επισκευάζονται και συντηρούνται σε καλή κατάσταση έτσι ώστε να συνεχίζουν να είναι σύμφωνες με όλες τις σχετικές διατάξεις και προδιαγραφές, ακόμα και μετά από επανειλημμένη χρήση.

Όπου απαιτείται έγκριση της αρμόδιας αρχής, η έγκριση θα λαμβάνει υπόψη και θα εξαρτάται από την καταλληλότητα του προγράμματος διασφάλισης ποιότητας.

1.7.4 Ειδικός διακανονισμός

1.7.4.1 Ειδικός διακανονισμός θα σημαίνει αυτές τις διατάξεις, εγκεκριμένες από την αρμόδια αρχή, υπό τις οποίες αποστολές που δεν πληρούν όλες τις απαιτήσεις του RID εφαρμόσιμες σε ραδιενεργά υλικά, μπορούν να μεταφερθούν.

ΣΗΜΕΙΩΣΗ: *Ειδικός διακανονισμός δεν θεωρείται προσωρινή εξαίρεση σύμφωνα με την 1.5.1.*

1.7.4.2 Αποστολές για τις οποίες συμμόρφωση με διάταξη εφαρμόσιμη στην Κλάση 7 δεν είναι πρακτική δεν θα μεταφέρεται παρά μόνο σε περίπτωση ειδικού διακανονισμού. Εφόσον η αρμόδια αρχή συμφωνεί με το ότι η συμμόρφωση με τις διατάξεις της Κλάσης 7 δεν είναι πρακτική, και ότι τα απαιτούμενα μέτρα ασφάλειας θεσπισμένα από την παρούσα οδηγία έχουν επιδειχθεί διαμέσου εναλλακτικών μέσων, η αρμόδια αρχή μπορεί να εγκρίνει ειδικό διακανονισμό επιχειρήσεων μεταφοράς για μια μόνη ή μία προγραμματισμένη σειρά πολλαπλών αποστολών. Το γενικό επίπεδο ασφάλειας στη μεταφορά θα είναι τουλάχιστον ισοδύναμο με αυτό που θα ήταν αν είχαν τηρηθεί όλες οι απαιτήσεις. Για διεθνείς αποστολές αυτού του τύπου, θα απαιτείται πολυμερής έγκριση.

1.7.5 Ραδιενεργό υλικό με άλλες επικίνδυνες ιδιότητες

Πέραν των ραδιενεργών ιδιοτήτων και ιδιοτήτων σχάσης, θα πρέπει να λαμβάνεται υπόψη στην έγγραφη τεκμηρίωση, συσκευασία, επισήμανση, σήμανση, πινακίδες, αποθήκευση, διαχωρισμό και μεταφορά, κάθε δευτερεύων κίνδυνος από τα περιεχόμενα του κόλου, όπως εκρηκτικότητα, ευφλεκτότητα, πυροφορικότητα, χημική τοξικότητα και διαβρωτικότητα, ώστε να υπάρχει συμμόρφωση με όλες τις σχετικές διατάξεις για τα επικίνδυνα εμπορεύματα της παρούσας οδηγίας.

1.7.6 Μη συμμόρφωση

1.7.6.1 Στην περίπτωση μη συμμόρφωσης με οποιοδήποτε από το όρια της παρούσας συμφωνίας που εφαρμόζεται στα επίπεδα ακτινοβολίας ή μόλυνσης :

(a) ο αποστολέας θα ενημερώνεται για τη μη συμμόρφωση από:

(i) το μεταφορέα αν η μη συμμόρφωση διαπιστώθηκε κατά τη μεταφορά, ή

(ii) τον παραλήπτη αν η μη συμμόρφωση διαπιστώθηκε κατά την παραλαβή

(b) ο μεταφορέας, ο αποστολέας ή ο παραλήπτης, κατάλληλα, θα :

(i) λάβει άμεσα μέτρα ώστε να περιοριστούν οι συνέπειες της μη συμμόρφωσης,

(ii) διερευνήσει τη μη συμμόρφωση και τις αιτίες της, τις συνθήκες και τις συνέπειες,

(iii) ενεργήσει ώστε να αποκατασταθούν οι αιτίες και οι συνθήκες που οδήγησαν στη μη-συμμόρφωση και να αποτραπεί η επανάληψη παρόμοιων συνθηκών που
οδήγησαν στη μη συμμόρφωση και

(iv) γνωστοποιήσει στην αρμόδια αρχή(ές) τις αιτίες της μη συμμόρφωσης και τα διορθωτικά ή προληπτικά μέτρα που έχουν ληφθεί ή πρέπει να ληφθούν, και

(c) η κοινοποίηση της μη συμμόρφωσης στον αποστολέα και στην αρμόδια αρχή(ές), αντίστοιχα, θα πρέπει να γίνει το συντομότερο δυνατό και θα πρέπει να είναι άμεση όποτε έχει αναπτυχθεί ή αναπτύσσεται κατάσταση έκθεσης εκτάκτου ανάγκης

Κεφάλαιο 1.8

Έλεγχοι και άλλα βοηθητικά μέτρα για την εξασφάλιση συμμόρφωσης με τις απαιτήσεις ασφαλείας.

1.8.1 Διοικητικοί έλεγχοι στα επικίνδυνα εμπορεύματα

1.8.1.1 Οι αρμόδιες αρχές των συμβαλλόμενων μερών μπορούν, στην εθνική τους επικράτεια, ανά πάσα στιγμή, να εκτελούν δειγματοληπτικούς ελέγχους για την επιβεβαίωση της τήρησης των απαιτήσεων για τη μεταφορά των επικίνδυνων εμπορευμάτων.

Αυτοί οι έλεγχοι θα γίνονται πάντως χωρίς να θέτουν σε κίνδυνο άτομα, ιδιοκτησίες ή το περιβάλλον και χωρίς σοβαρή διαταραχή των οδικών υπηρεσιών.

1.8.1.2 Οι συμμετέχοντες στη μεταφορά επικίνδυνων εμπορευμάτων (Κεφάλαιο 1.4) θα παρέχουν στις αρμόδιες αρχές και τους εκπροσώπους τους χωρίς καθυστέρηση και στα πλαίσια των αναλογικών τους υποχρεώσεων, τις απαραίτητες πληροφορίες για την εκτέλεση των ελέγχων.

1.8.1.3 Οι αρμόδιες αρχές μπορούν επίσης για λόγους διεκπεραίωσης ελέγχων στις εγκαταστάσεις των επιχειρήσεων που συμμετέχουν στη μεταφορά επικίνδυνων εμπορευμάτων (Κεφάλαιο 1.4), να κάνουν επιθεωρήσεις, να συμβουλεύονται τα απαραίτητα έγγραφα και να παίρνουν δείγματα των επικίνδυνων εμπορευμάτων ή συσκευασιών για εξέταση, εφόσον η ασφάλεια δεν διακυβεύεται έτσι. Οι συμμετέχοντες στη μεταφορά επικίνδυνων εμπορευμάτων (Κεφάλαιο 1.4) θα καθιστούν διαθέσιμα τις φορτάμαξες ή μέρη των φορταμαξών και τον εξοπλισμό και εγκαταστάσεις, για λόγους διεκπεραίωσης ελέγχων όπου είναι αυτό δυνατό και λογικό. Μπορούν, αν κρίνουν απαραίτητο, να καθορίσουν ένα άτομο της επιχείρησης ως συνοδό του αντιπροσώπου της αρμόδιας αρχής.

1.8.1.4 Αν οι αρμόδιες αρχές παρατηρήσουν πως οι απαιτήσεις της παρούσας οδηγίας δεν τηρούνται, μπορούν να απαγορεύσουν μια αποστολή ή να διακόψουν μια επιχείρηση μεταφοράς ώσπου να διορθωθούν οι ελλείψεις ή να καθορίσουν άλλα κατάλληλα μέτρα. Για λόγους ασφαλείας μπορεί να λάβει χώρα ακινητοποίηση επιτόπου ή σε άλλο μέρος που θα επιλεγεί από τις αρχές. Αυτά τα μέτρα δεν πρέπει να δημιουργήσουν σοβαρή διαταραχή των οδικών υπηρεσιών.

1.8.2 Αμοιβαία διοικητική υποστήριξη

1.8.2.1 Τα συμβαλλόμενα μέρη θα συμφωνήσουν σε αμοιβαία διοικητική υποστήριξη για την εφαρμογή της παρούσας οδηγίας.

1.8.2.2 Όταν ένα συμβαλλόμενο μέρος έχει λόγους να πιστεύει πως η ασφάλεια της μεταφοράς των επικίνδυνων εμπορευμάτων στην επικράτειά του διακυβεύεται ως αποτέλεσμα πολύ σοβαρών ή επανειλημμένων παραβιάσεων από μια επιχείρηση που εδρεύει στην επικράτεια άλλου κράτους μέλους θα ειδοποιήσει σχετικά τις αρμόδιες αρχές του κράτους μέλους. Οι αρμόδιες αρχές του κράτους μέλους στην επικράτεια του οποίου παρατηρήθηκαν οι πολύ σοβαρές παραβιάσεις μπορεί να ζητήσει από τις αρμόδιες αρχές του κράτους μέλους στην επικράτεια του οποίου η επιχείρηση εδρεύει να λάβουν κατάλληλα μέτρα εναντίον της. Η μετάδοση

πληροφοριών αναφερόμενων σε άτομα δεν θα επιτρέπεται εκτός αν είναι απαραίτητο για τη δίωξη των πολύ σοβαρών ή επανειλημμένων παραβιάσεων.

1.8.2.3 Οι αρχές που ειδοποιήθηκαν θα γνωστοποιήσουν στις αρμόδιες αρχές του κράτους μέλους στην περιφέρεια του οποίου παρατηρήθηκαν οι παραβιάσεις, τα μέτρα τα οποία λήφθηκαν, αν ήταν απαραίτητο, σχετικά με την επιχείρηση.

1.8.3 Σύμβουλος ασφαλούς μεταφοράς

1.8.3.1 Κάθε εγχείρημα, οι δραστηριότητες του οποίου περιλαμβάνουν μεταφορά, συσκευασία, φόρτωση, πλήρωση ή εκφόρτωση επικίνδυνων εμπορευμάτων σιδηροδρομικώς θα προσλαμβάνουν έναν ή περισσότερους συμβούλους ασφαλείας για τη μεταφορά επικίνδυνων εμπορευμάτων, υπεύθυνους για την αποφυγή κινδύνων εγγενών σε τέτοιες δραστηριότητες όσον αφορά άτομα, ιδιοκτησίες και το περιβάλλον.

1.8.3.2 Οι αρμόδιες αρχές των συμβαλλόμενων κρατών μελών μπορούν να ζητήσουν αυτές οι απαιτήσεις να μην ισχύουν σε εγχειρήματα:

(a) οι δραστηριότητες των οποίων περιλαμβάνουν την μεταφορά επικίνδυνων εμπορευμάτων με μέσα μεταφοράς που ανήκουν σε ένοπλες δυνάμεις ή για τις οποίες είναι υπεύθυνες ένοπλες δυνάμεις, ή

(b) οι δραστηριότητες των οποίων αφορούν ποσότητες σε κάθε φορτάμαξα μικρότερες από αυτές που αναφέρονται στις 1.1.3.6, 1.7.1.4 και στα Κεφάλαια 3.3, 3.4 και 3.5, ή

(c) οι κύριες ή δευτερεύουσες δραστηριότητες των οποίων δεν είναι η μεταφορά ή σχετική φόρτωση ή εκφόρτωση επικίνδυνων εμπορευμάτων αλλά που περιστασιακά ασχολούνται με την εγχώρια μεταφορά ή σχετική φόρτωση ή εκφόρτωση επικίνδυνων εμπορευμάτων που ενέχουν μικρούς κινδύνους ή κίνδυνο ρύπανσης.

1.8.3.3 Το κύριο έργο του συμβούλου θα είναι, υπό την ευθύνη του αρμόδιου του εγχειρήματος, να διευκολύνει τη διεξαγωγή αυτών των δραστηριοτήτων σύμφωνα με τις αρμόζουσες απαιτήσεις και με τον ασφαλέστερο δυνατό τρόπο, με όλα τα κατάλληλα μέσα και δράσεις και εντός των ορίων των σχετικών δραστηριοτήτων του εγχειρήματος.

Σχετικά με τις δραστηριότητες του εγχειρήματος, ο σύμβουλος έχει τα ακόλουθα συγκεκριμένα καθήκοντα:

- παρακολούθηση συμμόρφωσης με τις απαιτήσεις που ορίζουν τη μεταφορά επικίνδυνων εμπορευμάτων,

- συμβουλές προς την επιχείρηση ως προς τη μεταφορά επικίνδυνων εμπορευμάτων,

- προετοιμασία ετήσιας αναφοράς στη διοίκηση του εγχειρήματός του ή της τοπικής δημόσιας αρχής, ό,τι είναι κατάλληλο, για τις δραστηριότητες του εγχειρήματος στη μεταφορά επικίνδυνων εμπορευμάτων. Τέτοιες ετήσιες αναφορές διατηρούνται για πέντε έτη και είναι διαθέσιμες στις εθνικές αρχές εφόσον ζητηθούν.

Τα καθήκοντα του συμβούλου περιλαμβάνουν επίσης τις ακόλουθες πρακτικές και διαδικασίες αναφορικά με τις σχετικές δραστηριότητες του εγχειρήματος:

- διαδικασίες για τη συμμόρφωση με τις απαιτήσεις που ορίζουν την αναγνώριση των επικίνδυνων εμπορευμάτων που μεταφέρονται,
- την πρακτική του εγχειρήματος στο συνυπολογισμό ειδικών απαιτήσεων σε σχέση με τα επικίνδυνα εμπορεύματα που μεταφέρονται, κατά την αγορά μεταφορικών μέσων.

- διαδικασίες για τον έλεγχο του εξοπλισμού που χρησιμοποιείται σε σχέση με τη μεταφορά, φόρτωση ή εκφόρτωση επικίνδυνων εμπορευμάτων.

- κατάλληλη εκπαίδευση των εργαζομένων στο εγχείρημα και την τήρηση αρχείων αυτής της εκπαίδευσης.

- εφαρμογή των κατάλληλων σχεδίων άμεσης ανάγκης στην περίπτωση ατυχήματος ή συμβάντος που μπορεί να επηρεάσει την ασφάλεια κατά τη μεταφορά, φόρτωση ή εκφόρτωση επικίνδυνων εμπορευμάτων.

- διερεύνηση και, όπου είναι απαραίτητο, η προετοιμασία αναφορών πάνω σε σοβαρά ατυχήματα, συμβάντα ή σοβαρές παραβιάσεις που καταγράφονται κατά τη μεταφορά, φόρτωση ή εκφόρτωση επικίνδυνων εμπορευμάτων.

- εφαρμογή κατάλληλων μέτρων για την αποφυγή επανάληψης ατυχημάτων, συμβάντων, ή σοβαρών παραβιάσεων.

- συνυπολογισμό των νομικών προδιαγραφών και ειδικών απαιτήσεων σχετικών με τη κατά τη μεταφορά επικίνδυνων εμπορευμάτων στην επιλογή και χρήση υπεργολάβων ή τρίτων.

- επιβεβαίωση ότι οι εργαζόμενοι στη μεταφορά, φόρτωση ή εκφόρτωση επικίνδυνων εμπορευμάτων έχουν στη διάθεσή τους λεπτομερείς διαδικασίες λειτουργίας και οδηγίες.

- εισαγωγή μέτρων για την ενίσχυση της εγρήγορσης μπροστά στους κινδύνους τους ενυπάρχοντες στη μεταφορά, φόρτωση ή εκφόρτωση επικίνδυνων εμπορευμάτων.

- εφαρμογή των διαδικασιών επαλήθευσης για την εξασφάλιση της ύπαρξης στο όχημα των εγγράφων μεταφοράς και του εξοπλισμού ασφαλείας που πρέπει να συνοδεύει τη μεταφορά και τη συμμόρφωση αυτών των εγγράφων και εξοπλισμού με τους κανονισμούς.

- εφαρμογή των διαδικασιών επαλήθευσης για την εξασφάλιση συμμόρφωσης με τις απαιτήσεις σχετικά με τη φόρτωση και εκφόρτωση.

1.8.3.4 Ο σύμβουλος μπορεί επίσης να είναι ο αρμόδιος του εγχειρήματος, ένα άτομο με άλλα καθήκοντα στο εγχείρημα, ή ένα άτομο που δεν εργάζεται άμεσα για το εγχείρημα, αρκεί το άτομο αυτό να είναι ικανό να επιτελεί τα καθήκοντα του συμβούλου.

1.8.3.5 Για κάθε εγχείρημα θα ενημερώνεται, αν ζητηθεί, η αρμόδια αρχή ή το εντεταλμένο από κάθε συμβαλλόμενο μέρος για αυτό το σκοπό σώμα, για την ταυτότητα του συμβούλου του.

1.8.3.6 Όποτε ένα ατύχημα επηρεάζει άτομα, ιδιοκτησίες ή το περιβάλλον ή προκαλεί ζημιά σε ιδιοκτησίες ή το περιβάλλον κατά τη μεταφορά, φόρτωση ή εκφόρτωση που επιτελείται από το εν λόγω εγχείρημα, ο σύμβουλος θα ετοιμάζει, μετά τη συλλογή των σχετικών πληροφοριών, μια αναφορά ατυχήματος στη διοίκηση του εγχειρήματος ή στην τοπική δημόσια αρχή, ως αρμόζει. Η αναφορά αυτή δεν θα αντικαθιστά καμία αναφορά της διοίκησης για το εγχείρημα που θα μπορούσε να απαιτηθεί υπό οποιαδήποτε άλλη διεθνή ή εθνική νομοθεσία.

1.8.3.7 Ένας σύμβουλος θα διαθέτει επαγγελματικό πιστοποιητικό εκπαίδευσης, ισχύον για μεταφορά οδικώς. Το πιστοποιητικό αυτό θα εκδίδεται από την αρμόδια αρχή ή το εντεταλμένο από κάθε συμβαλλόμενο μέρος για αυτό το σκοπό σώμα.

1.8.3.8 Για την απόκτηση ενός πιστοποιητικού, ένας υποψήφιος θα υπόκειται σε εκπαίδευση και θα περνάει μια εξέταση εγκεκριμένη από την αρμόδια αρχή του κράτους μέλους.

1.8.3.9 Οι κύριοι στόχοι της εκπαίδευσης θα είναι η παροχή των υποψηφίων με αρκετές γνώσεις των κινδύνων που ενέχει η μεταφορά επικίνδυνων εμπορευμάτων, των νόμων, κανονισμών και διοικητικών διατάξεων που εφαρμόζονται στα εν λόγω μεταφορικά μέσα και των καθηκόντων που περιγράφονται στην 1.8.3.3.

1.8.3.10 Η εξέταση θα οργανώνεται από την αρμόδια αρχή ή από ένα εξεταστικό σώμα διορισμένο από την αρμόδια αρχή. Το εξεταστικό σώμα δεν θα πρέπει να παρέχει εκπαίδευση.

Το εξεταστικό σώμα θα διορίζεται γραπτώς. Αυτή η έγκριση μπορεί να είναι περιορισμένης διάρκειας και θα βασίζεται στα ακόλουθα κριτήρια:

- ικανότητα του εξεταστικού σώματος,
- προδιαγραφές της μορφής των εξετάσεων που προτείνει το εξεταστικό σώμα,
- μέτρα που λαμβάνονται για την αμεροληψία των εξετάσεων,
- ανεξαρτησία του σώματος από όλα τα φυσικά ή νομικά πρόσωπα που απασχολούν συμβούλους ασφαλείας.

1.8.3.11 Ο στόχος της εξέτασης είναι να εξακριβώσει εάν οι υποψήφιοι διαθέτουν το απαραίτητο επίπεδο γνώσεων για να επιτελούν τα καθήκοντα που εμπίπτουν σε έναν σύμβουλο ασφαλείας όπως περιγράφονται στην 1.8.3.3, με σκοπό την απόκτηση του πιστοποιητικού που περιγράφεται στην 1.8.3.7, και θα καλύπτει κατ` ελάχιστον τα ακόλουθα θέματα:

(a) Γνώση των τύπων των συνεπειών που μπορεί να προκληθούν από ένα ατύχημα που αφορά επικίνδυνα εμπορεύματα και γνώση των κύριων αιτιών των ατυχημάτων.

(b) Απαιτήσεις σύμφωνα με την εθνική νομοθεσία, διεθνείς συμβάσεις και συμφωνίες, συγκεκριμένα σχετικά με τα κάτωθι:

- ταξινόμηση των επικίνδυνων εμπορευμάτων (διαδικασία για την ταξινόμηση διαλυμάτων και μειγμάτων, δομή του καταλόγου των ουσιών, κλάσεις των επικίνδυνων εμπορευμάτων και αρχές για την ταξινόμησή τους, φύση των

μεταφερόμενων επικίνδυνων εμπορευμάτων, φυσικές, χημικές και τοξικολογικές ιδιότητες των επικίνδυνων εμπορευμάτων)

- γενικές διατάξεις συσκευασίας, διατάξεις για δεξαμενές και δεξαμενές - εμπορευματοκιβώτια (τύποι, κωδικός, σήμανση, κατασκευή, αρχική και περιοδική επιθεώρηση και έλεγχος)

- σήμανση και επισήμανση, ανακοίνωση και πορτοκαλί πινακίδες σήμανσης (σήμανση και επισήμανση των κόλων, τοποθέτηση και αφαίρεση των επισημάνσεων και πορτοκαλί πινακίδων)

- λεπτομέρειες των εγγράφων μεταφοράς (απαίτηση πληροφοριών)

- μέθοδος αποστολής και περιορισμοί στην αποστολή (πλήρες φορτίο μεταφορά φορτίων χύμα, μεταφορά σε εμπορευματοκιβώτια μεσαίας χωρητικότητας για φορτία χύμα, μεταφορά σε εμπορευματοκιβώτια, μεταφορά σε σταθερές ή αποσυναρμολογούμενες δεξαμενές)

- μεταφορά επιβατών

- απαγορεύσεις και προφυλάξεις σχετικά με μικτή φόρτωση

- διαχωρισμός των εμπορευμάτων

- περιορισμός των μεταφερόμενων ποσοτήτων και εξαιρέσεις ποσοτήτων

- χειρισμός και αποθήκευση (φόρτωση και εκφόρτωση - λόγος πλήρωσης -, αποθήκευση και διαχωρισμός)

- καθαρισμός και /ή εξαέρωση πριν τη φόρτωση και μετά την εκφόρτωση

- πληρώματα, επαγγελματική εκπαίδευση

- έγγραφα που βρίσκονται στο όχημα (έγγραφα μεταφοράς, αντίγραφα τυχόν εξαιρέσεων, άλλα έγγραφα)

- λειτουργικές εκκενώσεις ή απροσδόκητες διαρροές μολυσματικών ουσιών

- απαιτήσεις σχετικά με τον εξοπλισμό μεταφοράς.

1.8.3.12 Εξετάσεις

1.8.3.12.1 Η εξέταση θα αποτελείται από ένα γραπτό έλεγχο που μπορεί να συμπληρώνεται από προφορική εξέταση.

1.8.3.12.2 Κατά τη γραπτή εξέταση δεν επιτρέπεται η χρήση τεκμηρίωσης άλλης εκτός από τους διεθνείς και εθνικούς κανονισμούς.

1.8.3.12.3 Ηλεκτρονικά μέσα μπορούν να χρησιμοποιούνται μόνο αν παρέχονται από την αρχή εξέτασης. Δεν θα παρέχονται μέσα με τα οποία ο υποψήφιος μπορεί να εισάγει περαιτέρω δεδομένα. Ο υποψήφιος μπορεί να απαντήσει μόνο στις ερωτήσεις που τίθενται.

1.8.3.12.4 Η γραπτή δοκιμή θα αποτελείται από δύο μέρη:

(a) Οι υποψήφιοι θα δέχονται ένα ερωτηματολόγιο. Αυτό θα περιλαμβάνει τουλάχιστον 20 ερωτήσεις ανοιχτού τύπου που θα καλύπτουν κατ` ελάχιστον τα θέματα του καταλόγου στην 1.8.3.11. Παρ' όλ' αυτά , μπορεί να χρησιμοποιηθούν ερωτήσεις πολλαπλής επιλογής. Στην περίπτωση αυτή, δύο ερωτήσεις πολλαπλής επιλογής ισοδυναμούν με μία ερώτηση ανοιχτού τύπου. Ανάμεσα στα θέματα αυτά ιδιαίτερη προσοχή πρέπει να δοθεί στα ακόλουθα θέματα:

- γενικά προληπτικά μέτρα και μέτρα ασφαλείας
- ταξινόμηση των επικίνδυνων εμπορευμάτων
- γενικές διατάξεις συσκευασίας, συμπεριλαμβανομένων διατάξεων για δεξαμενές, δεξαμενές - εμπορευματοκιβώτια και βυτιοφόρες φορτάμαξες κλπ.,
- σημάνσεις και ετικέτες κινδύνου
- πληροφορίες στο έγγραφο μεταφοράς
- χειρισμός και αποθήκευση
- πληρώματα, επαγγελματική εκπαίδευση
- έγγραφα οχήματος και έγγραφα μεταφοράς
- απαιτήσεις που αφορούν τον εξοπλισμό μεταφοράς.

(b) Οι υποψήφιοι θα αναλαμβάνουν μια μελέτη περίπτωσης σύμφωνα με τα καθήκοντα του συμβούλου που αναφέρονται στην 1.8.3.3, ώστε να επιδείξουν το ότι διαθέτουν τα κατάλληλα προσόντα για την εκπλήρωση της λειτουργίας του συμβούλου.

1.8.3.13 Τα Κράτη Μέλη μπορούν να αποφασίσουν ότι οι υποψήφιοι που πρόκειται να εργαστούν αναλαμβάνοντας ειδικευμένα στη μεταφορά ορισμένων τύπων επικίνδυνων εμπορευμάτων χρειάζεται μόνο να ερωτούνται στις ουσίες σχετικές με τις δραστηριότητές τους. Αυτοί οι τύποι εμπορευμάτων είναι:

- Κλάση 1
- Κλάση 2
- Κλάση 7
- Κλάσεις 3, 4.1, 4.2, 4.3, 5.1, 5.2, 6.1, 6.2, 8 και 9
- UN Αριθ. 1202, 1203, 1223, 3475 και καύσιμα αεροπλάνων κατηγοριοποιημένα με UN Αριθ. 1268 ή 1863.

Το πιστοποιητικό που περιγράφεται στην 1.8.3.7 θα υποδεικνύει ξεκάθαρα ότι ισχύει για ένα μόνο τύπο από τα επικίνδυνα εμπορεύματα που αναφέρονται στο Τμήμα αυτό και για το οποίο ο σύμβουλος εξετάστηκε υπό τις συνθήκες της 1.8.3.12.

Πιστοποιητικά εκπαίδευσης σαν σύμβουλοι ασφαλείας που εκδόθηκαν προ της 1ης Ιανουαρίου 2009 για UN Αριθ. 1202, 1203 και 1223 ισχύουν επίσης για UN Αριθ. 3475 και καύσιμα αεροπλάνων ταξινομημένα με UN Αριθ. 1268 ή 1863.

1.8.3.14 Η αρμόδια αρχή ή το εξετάζον σώμα θα τηρεί πρόσφατο κατάλογο ερωτήσεων που υποβλήθηκαν στην εξέταση.

1.8.3.15 Το πιστοποιητικό που περιγράφεται στην 1.8.3.7 θα έχει τη μορφή της 1.8.3.18 και θα αναγνωρίζεται από όλα τα Κράτη Μέλη.

1.8.3.16 Ισχύς και ανανέωση των πιστοποιητικών

1.8.3.16.1 Το πιστοποιητικό θα ισχύει για πέντε έτη. Η περίοδος ισχύος ενός πιστοποιητικού θα παρατείνεται αυτόματα για πέντε έτη τη φορά όταν, κατά τον τελευταίο χρόνο της ισχύος του, ο κάτοχός του παρακολούθησε ανανεωτική εκπαίδευση ή πέρασε μια εξέταση, και τα δύο εγκεκριμένα από την αρμόδια αρχή.

1.8.3.16.2 Στόχος της εξέτασης είναι να εξασφαλίσει ότι ο κάτοχος διαθέτει τις απαραίτητες γνώσεις για να εκπληρώσει τις υποχρεώσεις που ορίζονται στην 1.8.3.3. Η απαιτούμενη γνώση ορίζεται στην 1.8.3.11 (b) και θα περιλαμβάνει τις τροποποιήσεις των κανονισμών που εισήχθησαν από την απονομή του τελευταίου πιστοποιητικού. Η εξέταση θα πραγματοποιείται και θα επιβλέπεται στην ίδια βάση όπως στις 1.8.3.10 και 1.8.3.12 έως 1.8.3.14. Ωστόσο, οι κάτοχοι δεν απαιτείται ναι αναλάβουν μελέτη περίπτωσης όπως αυτή ορίζεται στην 1.8.3.12.4 (b).

1.8.3.17 Οι απαιτήσεις των παραγράφων 1.8.3.1 με 1.8.3.16 θα θεωρούνται εκπληρωμένες αν οι σχετικές προϋποθέσεις της οδηγίας του Συμβουλίου 96/35/EC της 3 Ιουνίου 1996 πάνω στην πρόσληψη και επαγγελματικά προσόντα των συμβούλων ασφαλείας για τη μεταφορά επικίνδυνων εμπορευμάτων οδικώς, σιδηροδρομικώς ή μέσω χερσαίας πλωτής οδού 13 και της οδηγίας 2000/18/EC του Ευρωπαϊκού Κοινοβουλίου και του Συμβουλίου της 17 Απριλίου 2000 για τις ελάχιστες απαιτήσεις εξέτασης για τους συμβούλους ασφαλείας για τη μεταφορά επικίνδυνων εμπορευμάτων οδικώς, σιδηροδρομικών ή μέσω χερσαίας πλωτής οδού 14 που εφαρμόζονται.

1.8.3.18 *Φόρμα πιστοποιητικού*

[13] Επίσημη Εφημερίδα Ευρωπαϊκής Κοινότητας, Αριθ. L145 19 Ιουνίου 1996, σελ. 10
[14] Επίσημη Εφημερίδα Ευρωπαϊκής Κοινότητας, Αριθ. L118 19 Μαΐου 2000, σελ. 41

Πιστοποιητικό εκπαίδευσης ως σύμβουλος ασφαλείας για τη μεταφορά επικίνδυνων εμπορευμάτων

Αρ. πιστοποιητικού: .....

Διακριτικό σήμα κράτους που εκδίδει το πιστοποιητικό: .....

Επώνυμο: .....

Όνομα(-τα): .....

Ημερομηνία και τόπος γεννήσεως: .....

Εθνικότητα: .....

Υπογραφή κατόχου: .....

Ισχύει έως ..... για εγχειρήματα μεταφοράς επικίνδυνων εμπορευμάτων και για εγχειρήματα σχετικών φορτώσεων ή εκφορτώσεων:

□ οδικώς

□ σιδηροδρομικώς

□ μέσω χερσαίας πλωτής οδού

Έκδοση από: .....

Ημερομηνία: .....

Υπογραφή: .....

Παράταση έως: .....

Από: .....

Ημερομηνία: .....

Υπογραφή: .....

1.8.4 Κατάλογος αρμόδιων αρχών και σωμάτων που ορίζονται από αυτές

Τα συμβαλλόμενα μέρη θα γνωστοποιούν στη Γραμματεία της OTIF τις διευθύνσεις των αρχών και των σωμάτων που ορίζονται από αυτές σε συμφωνία με τον εθνικό νόμο για την εφαρμογή της παρούσας συμφωνίας, αναφέροντας σε κάθε περίπτωση στην σχετική απαίτηση της παρούσας συμφωνίας και παρέχοντας τις διευθύνσεις στις οποίες θα πρέπει να υποβάλλονται οι σχετικές αιτήσεις.

Η Γραμματεία της OTIF θα καθιερώσει κατάλογο με βάση την πληροφόρηση που λαμβάνει και τον τηρεί ενημερωμένο. Θα γνωστοποιεί τον κατάλογο αυτό και τις τροποποιήσεις επιπλέον στα συμβαλλόμενα μέρη.

1.8.5 Ειδοποιήσεις συμβάντων σχετικών με επικίνδυνα εμπορεύματα

1.8.5.1 Αν ένα σοβαρό ατύχημα ή συμβάν λάβει χώρα κατά τη φόρτωση, πλήρωση, μεταφορά ή εκφόρτωση επικίνδυνων εμπορευμάτων σε επικράτεια Κράτους Μέλους, ο φορτωτής, ο πληρωτής, ο μεταφορέας ή ο παραλήπτης αντίστοιχα θα εξακριβώσει ότι μία αναφορά σύμφωνη με το πρότυπο που ορίζεται στην 1.8.5.4 υποβάλλεται στην αρμόδια αρχή του ενδιαφερόμενου Κράτους Μέλους.

1.8.5.2 Το Κράτος Μέλος, αν απαιτείται, θα υποβάλει αναφορά στη Γραμματεία της OTIF με σκοπό να ενημερώσει τα υπόλοιπα Κράτη Μέλη.

1.8.5.3 Ένα περιστατικό υπόκειται σε αναφορά σύμφωνα με την 1.8.5.1 αν επικίνδυνα εμπορεύματα απελευθερώθηκαν ή αν υπήρξε επικείμενος κίνδυνος απώλειας προϊόντος, αν τραυματισμός, βλάβη υλικού ή περιβάλλοντος, ή αν οι ενεπλάκησαν οι αρχές και πληρούνται ένα ή περισσότερα από τα ακόλουθα κριτήρια :

Ως τραυματισμός νοείται ένα συμβάν κατά το οποίο θάνατος ή τραυματισμός που συνδέεται άμεσα με τα επικίνδυνα εμπορεύματα, έχει συμβεί και όπου ο τραυματισμός

(a) απαιτεί ιατρική εντατική φροντίδα
(b) απαιτεί παραμονή σε νοσοκομεία για μία τουλάχιστον ημέρα ή
(c) έχει ως αποτέλεσμα την ανικανότητα εργασίας για τουλάχιστον τρεις συνεχόμενες ημέρες.

Ως απώλεια προϊόντος νοείται η απελευθέρωση επικίνδυνων εμπορευμάτων

(a) Κατηγορίας μεταφοράς 0 ή 1 σε ποσότητες 50 kg / 50 l ή περισσότερο
(b) Κατηγορίας μεταφοράς 2 ή σε ποσότητες 333 kg / 333 l ή περισσότερο ή
(c) Κατηγορίας μεταφοράς 3 ή 4 σε ποσότητες 1000 kg / 1000 l ή περισσότερο.

Το κριτήριο της απώλειας προϊόντος εφαρμόζεται επίσης αν υπήρξε επικείμενος κίνδυνος απώλειας προϊόντος στις προαναφερθείσες ποσότητες. Ως κανόνας, αυτό θεωρείται δεδομένο αν, εξαιτίας δομικής βλάβης, τα μέσα συγκράτησης δεν θεωρούνται πλέον κατάλληλα για περαιτέρω μεταφορά ή αν, για κάθε άλλη αιτία, δεν διασφαλίζεται πλέον επαρκές επίπεδο ασφάλειας (π.χ. εξαιτίας παραμόρφωσης των δεξαμενών ή των εμπορευματοκιβωτίων, ανατροπή δεξαμενής ή φωτιά σε άμεση γειτνίαση).

Αν εμπλέκονται επικίνδυνα εμπορεύματα της Κλάσης 6.2 , η υποχρέωση αναφοράς εφαρμόζεται χωρίς περιορισμό της ποσότητας.

Σε περιστατικά που εμπλέκονται υλικά της Κλάσης 7, τα κριτήρια απώλειας υλικού είναι:

(a) Κάθε απελευθέρωση ραδιενεργού υλικού από τη συσκευασία
(b) Έκθεση που οδηγεί σε παραβίαση των ορίων που ορίζονται στους κανονισμούς για την προστασία των εργαζομένων και του κοινού έναντι στην ιοντική ακτινοβολία (Υπόμνημα ΙΙ της ΙΑΕΑ Σειρές Ασφάλειας No. 115 "Διεθνή βασικά πρότυπα ασφάλειας για προστασία έναντι σε ιοντική ακτινοβολία και για ασφάλεια των ραδιενεργών πηγών") (Schedule II of IAEA Safety Seiries No.115 – "International Basic Safety Standards for Protection Against Ionizing Radiation and for Safety of Radiation Sources") ή
(c) Όπου υπάρχει λόγος να πιστεύεται ότι έχει συμβεί σημαντική υποβάθμιση σε κάθε παράμετρο ασφαλείς της συσκευασίας (συγκράτηση, προφύλαξη, θερμική προστασία ή κρισιμότητα) που μπορεί να έχει καταστήσει τη συσκευασία ακατάλληλη για συνεχόμενη μεταφορά χωρίς επιπρόσθετα μέτρα ασφάλειας.

ΣΗΜΕΙΩΣΗ *: Βλέπε τις προδιαγραφές της 7.5.11 CV33 (6) για μη παραδοτέες αποστολές.*

Ως βλάβη υλικού ή περιβαλλοντική καταστροφή νοείται η απελευθέρωση επικίνδυνων εμπορευμάτων, ανεξαρτήτως ποσότητας, όπου το εκτιμώμενο ποσό της καταστροφής υπερβαίνει τις 50.000 Ευρώ. Βλάβη σε κάθε άμεσα εμπλεκόμενο μέσο μεταφοράς επικίνδυνων εμπορευμάτων και σε υποδομή δεν λαμβάνεται υπόψη για το λόγο αυτό.

Ως εμπλοκή αρχών νοείται η άμεση εμπλοκή αρχών ή υπηρεσιών έκτακτης ανάγκης κατά τη διάρκεια του συμβάντος που περιελάμβανε επικίνδυνα εμπορεύματα και η εκκένωση ανθρώπων ή το κλείσιμο δημόσιων οδών κυκλοφορίας (δρόμων ή σιδηροδρόμων) για τουλάχιστον τρεις ώρες εξαιτίας κινδύνου που ενέχουν τα επικίνδυνα εμπορεύματα.

Αν είναι απαραίτητο, οι αρμόδιες αρχές μπορεί να ζητήσουν περαιτέρω σχετική πληροφόρηση.

1.8.5.4 Υπόδειγμα για αναφορά σε συμβάντα κατά τη μεταφορά επικίνδυνων εμπορευμάτων.

Αναφορά σε περιστατικά κατά τη διάρκεια ενός φορτίου με επικίνδυνα εμπορεύματα σε συμφωνία με το RID/ADR τμήμα 1.8.5

Μεταφορέας/
Χειριστής σιδηροδρομικής υποδομής:…….....
Διεύθυνση: .....
Όνομα επικοινωνίας: ..... Τηλέφωνο: .....Fax: ……

1. Τύπος

□ Σιδηροδρομικώς Αριθμός φορτάμαξας (προαιρετικός)	□ Οδικώς Αριθμός κυκλοφορίας οχήματος (προαιρετικός) .....

2. Ημερομηνία και τοποθεσία του περιστατικού

Έτος: ..... Μήνας: ..... Ημέρα: ..... Ώρα: .....

□ Σταθμός □ Χώρος φόρτωσης /εκφόρτωσης/ μεταφόρτωσης Τοποθεσία/Πόλη: ..... ή □ Ανοιχτή σιδηροδρομική γραμμή Περιγραφή της γραμμής: ..... Χιλιόμετρα:	Δρόμος □ Περιοχή με κτίρια □ Χώρος φόρτωσης /εκφόρτωσης/ μεταφόρτωσης □ Ανοιχτός δρόμος Τοποθεσία/Πόλη: .....

3. Τοπογραφία

□ Κλίση (gradient/incline)
□ Τούνελ
□ Γέφυρα/Υπόγεια διάβαση
□ Διασταύρωση

4. Ειδικές καιρικές συνθήκες

□ Βροχή
□ Χιόνι
□ Πάγος
□ Ομίχλη
□ Θύελλα
□ Καταιγίδα
Θερμοκρασία: .....^{0}C

5. Περιγραφή του περιστατικού

□ Εκτροχιασμός / Απομάκρυνση από το οδόστρωμα
□ Σύγκρουση
□ Ανατροπή/ Αναποδογύρισμα
□ Φωτιά
□ Έκρηξη
□ Απώλεια
□ Τεχνικό λάθος

Επιπρόσθετη περιγραφή του περιστατικού:
.....
.....
.....
.....
.....
.....
.....
.....

1. Περιλαμβανομένων επικίνδυνων εμπορευμάτων

Αριθμός UN[1]	Κλάση	Ομάδα Συσκευασίας	Εκτιμώμενη ποσότητα απώλειας προϊόντος (kg ή l)[2]	Είδος αποθήκευσης[3]	Είδος αποθηκευμένου υλικού	Είδος ζημιάς του είδους αποθήκευσης[4]

[1]Για επικίνδυνα εμπορεύματα που προσδιορίζονται για συλλογικές καταχωρήσεις τις οποίες απαιτεί η διάταξη 274, θα πρέπει επίσης να δηλώνεται το τεχνικό όνομα.

[2]Για την κλάση 7, δηλώνει αξίες σύμφωνα με τα κριτήρια του 1.8.5.3.

[3]Δηλώνει τον κατάλληλο αριθμό
1. Συσκευασία
2. IBC
3. Μεγάλη συσκευασία
4. Μικρό εμπορευματοκιβώτιο
5. Φορτάμαξα
6. Όχημα
7. Βυτιοφόρος φορτάμαξα
8. Όχημα δεξαμενή
9. Φορτάμαξα συστοιχίας δεξαμενών
10. Όχημα μεταφοράς συστοιχίας
11. Φορτάμαξα με αποσυνδεόμενη δεξαμενή
12. Αποσυνδεόμενη δεξαμενή
13.Μεγάλο εμπορευματοκιβώτιο
14.Εμπορευματοκιβώτιο δεξαμενή
15. MEGC
16. Κινητή δεξαμενή

[4]Δηλώνει τον κατάλληλο αριθμό
1. Απώλεια
2. Φωτιά
3. Έκρηξη
4. Δομική αστοχία

2. Αίτια του περιστατικού (αν είναι ξεκάθαρα γνωστή)

□ Τεχνικό λάθος
□ Εσφαλμένη ασφάλιση φορτίου
□ Λειτουργικές αιτίες (λειτουργίες γραμμών)
□ Άλλο: .....

3. Συνέπειες του περιστατικού

Προσωπικός τραυματισμός σε συνδυασμό με την ανάμειξη των επικίνδυνων εμπορευμάτων:
□ Θάνατοι (αριθμός .....)
□ Τραυματισμοί (αριθμός .....)

Απώλεια προϊόντος:
□ Ναι
□ Όχι
□ Επικείμενο ρίσκο απώλειας προϊόντος

Ζημιά Υλικού/Περιβάλλοντος:
□ Εκτιμούμενο επίπεδο ζημιάς ≤ 50.000 €
□ Εκτιμούμενο επίπεδο ζημιάς > 50.000 €

Εμπλοκή των αρχών:
□ Ναι → □ Εκκένωση του προσωπικού διάρκειας τουλάχιστον 3 ωρών που προήλθε από τα εμπλεκόμενα επικίνδυνα εμπορεύματα
□ Κλείσιμο των δρόμων διάρκειας τουλάχιστον 3 ωρών που προήλθε από τα εμπλεκόμενα επικίνδυνα εμπορεύματα
□ Όχι

Αν είναι απαραίτητο, η αρμόδια αρχή μπορεί να ζητήσει επί πλέον σχετικές πληροφορίες

1.8.6 Διοικητικοί έλεγχοι για την εφαρμογή των αξιολογήσεων συμμόρφωσης, περιοδικών επιθεωρήσεων και έκτακτων ελέγχων που περιγράφονται στην 1.8.7.

1.8.6.1 Η αρμόδια αρχή μπορεί να εγκρίνει όργανα επιθεώρησης για αξιολόγηση συμμόρφωσης, περιοδικές επιθεωρήσεις, έκτακτους ελέγχους και επόπτευση της υπηρεσίας επιθεώρησης της επιχείρησης όπως ορίζεται στην παράγραφο 1.8.7.

1.8.6.2 Η αρμόδια υπηρεσία θα διασφαλίσει την παρακολούθηση των οργάνων επιθεώρησης και θα ανακαλέσει ή θα περιορίσει τη δοθείσα έγκριση, αν παρατηρήσει ότι ένα εγκεκριμένο όργανο δεν συνάδει πλέον με την έγκριση και τις απαιτήσεις της 1.8.6.4 ή δεν ακολουθεί τις διαδικασίες που ορίζονται στις διατάξεις του RID.

1.8.6.3 Αν η έγκριση ανακληθεί ή περιοριστεί ή όταν το όργανο επιθεώρησης έχει παύσει δραστηριότητα, η αρμόδια αρχή θα λάβει τα απαραίτητα μέτρα για να διασφαλίσει ότι τα αρχεία θα τα επεξεργαστεί κάποιο άλλο όργανο επιθεώρησης ή θα διατηρηθούν διαθέσιμα.

1.8.6.4 Το όργανο επιθεώρησης:

(a) Θα έχει προσωπικό με οργανωτική δομή, ικανό, εκπαιδευμένο, αρμόδιο και επιτηδευμένο, ώστε να επιτελεί τις τεχνικές του λειτουργίες ικανοποιητικά.

(b) Θα έχει πρόσβαση σε κατάλληλες και επαρκείς εγκαταστάσεις και εξοπλισμό.

(c) Θα λειτουργεί μ' έναν αμερόληπτο τρόπο και θα είναι απαλλαγμένο από οιαδήποτε επιρροή που θα το παρεμπόδιζε από το να λειτουργήσει έτσι.

(d) Θα διασφαλίζει εμπορική εμπιστευτικότητα των εμπορικών και ιδιοκτησιακών δραστηριοτήτων του κατασκευαστή και άλλων οργάνων.

(e) Θα διατηρεί σαφή οριοθέτηση μεταξύ των λειτουργιών του οργάνου επιθεώρησης και μη σχετικών λειτουργιών.

(f) Θα έχει ένα τεκμηριωμένο σύστημα ποιότητας.

(g) Θα διασφαλίζει ότι οι δοκιμές και οι επιθεωρήσεις που ορίζονται στο σχετικό πρότυπο και στο RID εκτελούνται, και

(h) Θα διατηρεί ένα αποτελεσματικό και κατάλληλο σύστημα αναφορών και εγγραφών, σύμφωνα με την 1.8.7.

Το όργανο επιθεωρήσεως θα είναι επιπρόσθετα διαπιστευμένο σύμφωνα με το πρότυπο EN ISO/IEC 17020:2004, ως ορίζεται στη 6.2.3.6 και ΤΑ4 και ΤΤ9 της 6.8.4.

Ένα όργανο επιθεωρήσεως που ξεκινάει μία νέα δραστηριότητα μπορεί να τύχει προσωρινής εγκρίσεως. Πριν από τον προσωρινό διορισμό, η αρμόδια αρχή θα διασφαλίσει ότι το όργανο επιθεώρησης ικανοποιεί τις απαιτήσεις του πρότυπου EN ISO/IEC 17020:2004. Το όργανο επιθεωρήσεως θα τύχει διαπίστευσης στο πρώτο έτος δραστηριότητος για να δύναται να συνεχίσει αυτή τη νέα δραστηριότητα.

1.8.7. Διαδικασίες για αξιολόγηση συμμόρφωσης και περιοδική επιθεώρηση.

ΣΗΜΕΙΩΣΗ: Σε αυτό το τμήμα, "σχετικό όργανο" σημαίνει ένα όργανο που διορίζεται στην 6.2.2.9 όταν πιστοποιεί δοχεία πίεσης UN, στην 6.2.3.6 όταν εγκρίνει δοχεία πίεσης μη-UN και στις ειδικές διατάξεις ΤΑ4 και ΤΤ9 της 6.8.4.

1.8.7.1 Γενικές διατάξεις

1.8.7.1.1 Οι διαδικασίες του τμήματος 1.8.7 θα εφαρμόζονται σύμφωνα με τον Πίνακα στην 6.2.3.6 όταν εγκρίνονται μη-UN δοχεία πίεσης και σύμφωνα με τα ΤΑ4 και ΤΤ9 της 6.8.4 όταν εγκρίνονται δεξαμενές, φορτάμαξες συστοιχίας δεξαμενών και MEGCs.

Οι διαδικασίες στο τμήμα 1.8.7 μπορούν να εφαρμόζονται σύμφωνα με τον Πίνακα στην 6.2.2.9 όταν πιστοποιούνται δοχεία πίεσης UN.

1.8.7.1.2 Κάθε εφαρμογή

(a) Για έγκριση τύπου σύμφωνα με 1.8.7.2 ή

(b) Για την επίβλεψη της κατασκευής σύμφωνα με 1.8.7.3 και την αρχική επιθεώρηση και δοκιμή σύμφωνα με 1.8.7.4 ή

(c) Για περιοδική επιθεώρηση και έκτακτους ελέγχους σύμφωνα με 1.8.7.5.

θα υποβάλλεται υπό του αιτούντος σε μία μόνο αρμόδια αρχή, τον εκπρόσωπό της ή ένα εγκεκριμένο όργανο επιθεώρησης της επιλογής του.

1.8.7.1.3 Η αίτηση θα περιλαμβάνει:

(a) Το όνομα και τη διεύθυνση του αιτούντος.

(b) Για αξιολόγηση συμμόρφωσης όπου ο αιτών δεν είναι ο κατασκευαστής, το όνομα και τη διεύθυνση του κατασκευαστή.

(c) Μία γραπτή υπεύθυνη δήλωση ότι η ίδια αίτηση δεν έχει υποβληθεί σε καμία άλλη αρμόδια αρχή, τον εκπρόσωπό της ή όργανο επιθεώρησης.

(d) Τα σχετικά τεχνικά έγγραφα που ορίζονται στην 1.8.7.7.

(e) Μία δήλωση που θα επιτρέπει στην αρμόδια αρχή, στον εκπρόσωπό της ή το όργανο επιθεώρησης πρόσβαση για τον σκοπό της επιθεώρησης στους χώρους της κατασκευής, επιθεώρησης, δοκιμών και αποθήκευσης και θα της παρέχει κάθε αναγκαία πληροφορία.

1.8.7.1.4 Εκεί όπου ο αιτών μπορεί να αποδείξει ικανοποιητικά στην αρμόδια αρχή ή το εξουσιοδοτημένο όργανό της επιθεώρησης συμμόρφωση με την 1.8.7.6 ο αιτών μπορεί να δημιουργήσει μία υπηρεσία επιθεώρησης εντός της επιχείρησης η οποία θα διεξάγει μέρος ή όλες τις επιθεωρήσεις και δοκιμές όταν ορίζονται στην 6.2.2.9 ή στην 6.2.3.6.

1.8.7.2 Έγκριση τύπου

1.8.7.2.1 Ο αιτών:

(a) Στην περίπτωση των δοχείων πίεσης, θα θέτει στη διάθεση του σχετικού οργάνου αντιπροσωπευτικά δείγματα της παραγωγής που εξετάζεται. Το σχετικό όργανο ενδέχεται να ζητήσει περαιτέρω δείγματα, αν απαιτούνται από το πρόγραμμα δοκιμών.

(b) Στην περίπτωση δεξαμενών, φορταμαξών συστοιχίας δεξαμενών και MEGCs, θα επιτρέπει πρόσβαση στο πρότυπο για δοκιμή τύπου.

1.8.7.2.2 Το σχετικό όργανο:

(a) Θα εξετάζει τα τεχνικά έγγραφα που ορίζονται στην 1.8.7.7.1 για να πιστοποιήσει ότι ο σχεδιασμός είναι σύμφωνος με τις σχετικές διατάξεις του RID, και ότι το πρότυπο ή η παρτίδα προτύπου έχει κατασκευαστεί σύμφωνα με τα τεχνικά έγγραφα και είναι αντιπροσωπευτική του σχεδιασμού.

(b) Θα κάνει τις εξετάσεις και θα παρακολουθεί τις δοκιμές που ορίζονται στο RID, για να βεβαιωθεί ότι οι διατάξεις έχουν εφαρμοστεί και εκπληρωθεί και οι διαδικασίες που υιοθετήθηκαν από τον κατασκευαστή ικανοποιούν τις απαιτήσεις.

(c) Θα ελέγχει τα πιστοποιητικά που εκδίδονται από τους κατασκευαστές των υλικών έναντι των σχετικών διατάξεων του RID.

(d) Ανάλογα με την περίπτωση, θα εγκρίνει τις διαδικασίες για τη μόνιμη συναρμολόγηση τμημάτων ή θα ελέγχει ότι αυτά έχουν προηγουμένως εγκριθεί και θα πιστοποιεί ότι το προσωπικό που αναλαμβάνει την μόνιμη συναρμολόγηση τμημάτων και τις μη-καταστροφικές δοκιμασίες έχει τα προσόντα και είναι εγκεκριμένο.

(e) Θα συμφωνεί με τον αιτούντα για την τοποθεσία και τις εγκαταστάσεις δοκιμών όπου θα λάβουν χώρα οι εξετάσεις και οι απαραίτητες δοκιμές.

Το σχετικό όργανο θα εκδώσει μία αναφορά εξέτασης τύπου προς τον αιτούντα.

1.8.7.2.3 Εκεί όπου ο τύπος ικανοποιεί όλες τις ισχύουσες διατάξεις, η αρμόδια αρχή, ο εκπρόσωπός της ή το όργανο επιθεώρησης, θα εκδώσει ένα πιστοποιητικό έγκρισης τύπου.

Αυτό το πιστοποιητικό θα περιέχει:

(a) Το όνομα και τη διεύθυνση του εκδότη
(b) Το όνομα και τη διεύθυνση του κατασκευαστή
(c) Μία αναφορά στην έκδοση του RID και τα πρότυπα που χρησιμοποιήθηκαν για την εξέταση τύπου
(d) Όποιες απαιτήσεις προκύψουν από την εξέταση
(e) Τα απαραίτητα στοιχεία για αναγνώριση του τύπου και απόκλισης, όπως

ορίζονται από το σχετικό πρότυπο, και

(f) Την αναφορά στις εκθέσεις εξέτασης τύπου

Ένας κατάλογος των σχετικών τμημάτων των τεχνικών εγγράφων θα προσαρτηθεί στο πιστοποιητικό (βλ. 1.8.7.7.1).

1.8.7.3 Εποπτεία βιομηχανικής παραγωγής

1.8.7.3.1 Η διαδικασία παραγωγής θα υπόκειται σε επιθεώρηση από το σχετικό όργανο για να βεβαιωθεί ότι το προϊόν παράγεται σύμφωνα με τις διατάξεις της έγκρισης τύπου.

1.8.7.3.2 Ο αιτών θα πάρει όλα τα απαραίτητα μέτρα για να διασφαλίσει ότι η διαδικασία παραγωγής είναι σύμφωνη με τις ισχύουσες διατάξεις του RID και του πιστοποιητικού έγκρισης τύπου και των παραρτημάτων του.

1.8.7.3.3 Το σχετικό όργανο:

(a) Θα πιστοποιεί τη συμμόρφωση με τα τεχνικά έγγραφα που ορίζονται στο 1.8.7.7.2.

(b) Θα πιστοποιεί ότι η διαδικασία παραγωγής παράγει προϊόντα σύμφωνα με τις απαιτήσεις και τα έγγραφα που προβλέπονται γι' αυτήν.

(c) Θα πιστοποιεί την ανιχνευσιμότητα των υλικών και θα ελέγχει τα πιστοποιητικά υλικών έναντι των προδιαγραφών.

(d) Ανάλογα με την περίπτωση θα πιστοποιεί ότι το προσωπικό που αναλαμβάνει τη μόνιμη συναρμολόγηση των μερών και τη μη-καταστρεπτική μέθοδο δοκιμής έχει τα προσόντα και είναι εγκεκριμένο.

(e) Θα συμφωνεί με τον αιτούντα για την τοποθεσία όπου θα διεξαχθούν οι εξετάσεις και οι απαραίτητες δοκιμές, και

(f) Θα καταγράψει τα αποτελέσματα της επιθεώρησής της.

1.8.7.4 Αρχική επιθεώρηση και δοκιμές

1.8.7.4.1 Ο αιτών:

(a) Θα επισυνάψει τις ενδείξεις που ορίζονται στο RID, και

(b) Θα εφοδιάσει το σχετικό όργανο με τα τεχνικά έγγραφα που ορίζονται στην 1.8.7.7.

1.8.7.4.2 Το σχετικό όργανο:

(a) Θα κάνει τις απαραίτητες εξετάσεις και δοκιμές προκειμένου να βεβαιωθεί ότι το προϊόν έχει κατασκευαστεί σύμφωνα με την έγκριση τύπου και τις σχετικές διατάξεις.

(b) Θα ελέγχει τα πιστοποιητικά που παρουσιάζονται από τους κατασκευαστές του εξοπλισμού σέρβις έναντι του εξοπλισμού εξυπηρέτησης.

(c) Θα εκδίδει μία αρχική έκθεση επιθεώρησης και δοκιμών προς τον αιτούντα σε σχέση με τις λεπτομερείς δοκιμές και επαληθεύσεις που έγιναν και τα επιβεβαιωθέντα τεχνικά έγγραφα, και

(d) Θα συντάσσει ένα γραπτό πιστοποιητικό συμμόρφωσης για την κατασκευή και θα επικολλά το καταχωρημένο σήμα του όταν η κατασκευή ικανοποιεί τις διατάξεις.

Το πιστοποιητικό και η έκθεση μπορεί να καλύπτουν έναν αριθμό κωδικών του ιδίου τύπου (ομαδικό πιστοποιητικό ή έκθεση).

1.8.7.4.3 Το πιστοποιητικό θα περιέχει κατ' ελάχιστο:

(a) Το όνομα και τη διεύθυνση του σχετικού οργάνου.

(b) Το όνομα και τη διεύθυνση του κατασκευαστή και το όνομα και τη διεύθυνση του αιτούντος, αν δεν είναι ο κατασκευαστής.

(c) Μία αναφορά στην έκδοση του RID και των προτύπων που χρησιμοποιήθηκαν για την αρχική επιθεώρηση και τις δοκιμές.

(d) Τα αποτελέσματα των επιθεωρήσεων και των δοκιμών.

(d) Τα στοιχεία για ταυτοποίηση των επιθεωρηθέντων προϊόντων, τουλάχιστον τον σειριακό αριθμό ή, για μη επαναπληρούμενες φιάλες, τον αριθμό παρτίδας, και

(f) Τον αριθμό έγκρισης τύπου.

1.8.7.5 Περιοδική επιθεώρηση και έκτακτοι έλεγχοι

Το σχετικό όργανο:

(a) Θα κάνει την ταυτοποίηση και θα πιστοποιεί τη συμμόρφωση με τα έγγραφα.

(b) Θα διεξάγει τις επιθεωρήσεις και θα παρακολουθεί τις δοκιμές προκειμένου να βεβαιωθεί ότι ικανοποιούνται οι απαιτήσεις.

(c) Θα εκδίδει αναφορές των αποτελεσμάτων των επιθεωρήσεων και δοκιμών, οι οποίες μπορεί να καλύπτουν έναν αριθμό κωδικών, και

(d) Θα διασφαλίζει ότι οι απαιτούμενες ενδείξεις εφαρμόζονται.

1.8.7.6 Επιτήρηση της ενδοϋπηρεσιακής υπηρεσίας επιθεώρησης του αιτούντος

1.8.7.6.1 Ο αιτών:

(a) Θα ορίζει μία υπηρεσία επιθεωρήσεως μέσα στην επιχείρηση μ' ένα ποιοτικό σύστημα επιθεωρήσεων και δοκιμών σύμφωνα με τα έγγραφα που αναφέρονται στην 1.8.7.7.5 και κάτω από επιτήρηση.

(b) Θα ικανοποιεί τις υποχρεώσεις που προκύπτουν από το σύστημα ποιότητας ως έχει εγκριθεί και θα διασφαλίζει ότι τούτο παραμένει ικανοποιητικό και αποτελεσματικό.

(c) Θα διορίζει εκπαιδευμένο και αρμόδιο προσωπικό για την ενδοϋπηρεσιακή επιθεώρηση, και

(d) Θα επικολλά το καταχωρημένο σήμα του οργάνου της επιθεώρησης, όπου τούτο είναι κατάλληλο.

1.8.7.6.2 Το όργανο επιθεώρησης θα διεξάγει έναν αρχικό λογιστικό έλεγχο. Αν είναι ικανοποιητικός, το σώμα επιθεώρησης θα εκδώσει εξουσιοδότηση για περίοδο που δεν θα υπερβαίνει τα τρία έτη. Οι ακόλουθες διατάξεις θα ικανοποιούνται:

(a) Ο λογιστικός έλεγχος θα επιβεβαιώνει ότι οι επιθεωρήσεις και οι δοκιμές που έγιναν επί του προϊόντος είναι σύμφωνες με τις απαιτήσεις του RID.

(b) Το όργανο επιθεωρήσεως μπορεί να εξουσιοδοτήσει μία ενδοϋπηρεσιακή ομάδα επιθεωρήσεως του αιτούντος να επικολλήσει το καταχωρημένο σήμα του οργάνου επιθεώρησης επί εκάστου εγκεκριμένου προϊόντος.

(c) Η εξουσιοδότηση μπορεί να ανανεώνεται μετά από ένα ικανοποιητικό λογιστικό έλεγχο στον τελευταίο χρόνο πριν από την εκπνοή. Η καινούργια περίοδος ισχύος θα αρχίζει την ημερομηνία εκπνοής της εξουσιοδότησης, και

(d) Οι ελεγκτές του ελεγκτικού οργάνου θα είναι αρμόδιοι να αξιολογήσουν τη συμμόρφωση του προϊόντος που καλύπτεται από το σύστημα ποιότητος.

1.8.7.6.3 Το όργανο επιθεωρήσεως θα διενεργεί περιοδικούς ελέγχους μέσα στη διάρκεια της εξουσιοδότησης για να βεβαιωθεί ότι ο αιτών διατηρεί και εφαρμόζει το σύστημα ποιότητος. Οι ακόλουθες διατάξεις θα ικανοποιούνται:

(a) Κατ' ελάχιστον δύο λογιστικοί έλεγχοι θα διενεργούνται σε περίοδο 12 μηνών.

(b) Το όργανο επιθεωρήσεως ενδέχεται να απαιτήσει επιπρόσθετες επισκέψεις, εκπαίδευση, τεχνικές αλλαγές, τροποποιήσεις του συστήματος ποιότητας, να περιορίσει ή να απαγορεύσει της διενέργεια επιθεωρήσεων και δοκιμών από τον αιτούντα.

(c) Το όργανο επιθεωρήσεως θα αξιολογήσει όποιες αλλαγές στο σύστημα ποιότητος και θα αποφασίσει κατά πόσον το τροποποιημένο σύστημα ποιότητος ικανοποιεί ακόμη τις απαιτήσεις του αρχικού ελέγχου ή αν απαιτείται μία εξ ολοκλήρου επαναξιολόγηση.

(d) Οι ελεγκτές του οργάνου επιθεωρήσεως θα είναι αρμόδιοι να διενεργήσουν την αξιολόγηση της συμμόρφωσης του προϊόντος που καλύπτεται από το σύστημα ποιότητας, και

(e) Το όργανο επιθεωρήσεως θα εφοδιάσει τον αιτούντα με μία έκθεση επίσκεψης ή λογιστικού ελέγχου και, αν έχει γίνει δοκιμή, με έκθεση δοκιμής.

1.8.7.6.4 Σε περιπτώσεις μη συμμόρφωσης με τις σχετικές απαιτήσεις, το όργανο ελέγχου θα βεβαιωθεί ότι έχουν ληφθεί διορθωτικά μέτρα. Αν δεν ληφθούν διορθωτικά μέτρα σε εύθετο χρόνο, το όργανο επιθεωρήσεως θα αναστείλει ή θα αποσύρει την άδεια δραστηριοποιήσεως της ενδοϋπηρεσιακής ομάδας. Η ειδοποίηση αναστολής ή απόσυρσης θα σταλεί στην αρμόδια υπηρεσία. Μία έκθεση θα δοθεί στον αιτούντα όπου θα αναφέρονται λεπτομερώς οι λόγοι για τις αποφάσεις που πάρθηκαν από το όργανο επιθεωρήσεως.

1.8.7.7 Έγγραφα

Τα τεχνικά έγγραφα θα καταστήσουν δυνατή την αξιολόγηση συμμόρφωσης με τις σχετικές απαιτήσεις.

1.8.7.7.1 Έγγραφα έγκρισης τύπου

Ο αιτών θα προμηθεύει όπως απαιτείται:

(a) Τον κατάλογο προτύπων που χρησιμοποιήθηκαν για τον σχεδιασμό και την κατασκευή.

(b) Μία περιγραφή του τύπου, συμπεριλαμβανομένων όλων των αποκλίσεων.

(c) Τις οδηγίες σύμφωνα με τη σχετική στήλη του Πίνακα Α του Κεφ. 3.2 ή έναν κατάλογο επικινδύνων εμπορευμάτων που πρόκειται να μεταφερθούν για εξειδικευμένα προϊόντα.

(d) Ένα διάγραμμα ή διαγράμματα γενικής συνέλευσης.

(e) Τα λεπτομερή σχεδιαγράμματα, συμπεριλαμβανομένων των διαστάσεων που χρησιμοποιήθηκαν για τους υπολογισμούς του προϊόντος, του εξοπλισμού εξυπηρέτησης, του δομικού εξοπλισμού, της σήμανσης και/ή επικόλλησης των ετικετών που απαιτούνται για τη βεβαίωση της συμμόρφωσης.

(f) Τις σημειώσεις υπολογισμών, αποτελεσμάτων και συμπερασμάτων.

(g) Τον κατάλογο του εξοπλισμού εξυπηρέτησης με τα σχετικά τεχνικά δεδομένα και πληροφορίες σχετικά με τις συσκευές ασφαλείας συμπεριλαμβανομένου του υπολογισμού της ικανότητας εκτόνωσης, αν απαιτείται.

(h) Τον κατάλογο των υλικών που απαιτήθηκαν στο πρότυπο κατασκευής που χρησιμοποιήθηκαν για κάθε τμήμα, υπό-τμήμα, επένδυση, εξοπλισμού εξυπηρέτησης και δομικό εξοπλισμό και τις αντίστοιχες προδιαγραφές υλικών ή την αντίστοιχη δήλωση πιστότητας στο RID.

(i) Την ποιοτική έγκριση της διαδικασίας μόνιμης συναρμολόγησης.

(j) Την περιγραφή της διαδικασίας θερμικής κατεργασίας, και

(k) Τις διαδικασίες, περιγραφές και αρχεία όλων των σχετικών δοκιμών που αναφέρονται στα πρότυπα ή στο RID για την έγκριση τύπου και για την κατασκευή.

1.8.7.7.2 Έγγραφα για την επίβλεψη της κατασκευής

Ο αιτών θα έχει διαθέσιμα ανάλογα με την περίπτωση:

(a) Τα έγγραφα που αναφέρονται στην 1.8.7.7.1.

(b) Τις διαδικασίες κατασκευής, συμπεριλαμβανομένων των διαδικασιών δοκιμών.

(c) Τα αρχεία κατασκευής.

(d) Την έγκριση προσόντων των τελεστών μόνιμης συναρμολόγησης.

(e) Την έγκριση προσόντων των τελεστών μη καταστρεπτικής δοκιμής.

(f) Τις εκθέσεις για καταστρεπτικές και μη καταστρεπτικές δοκιμές.

(g) Τα αρχεία θερμικής κατεργασίας, και

(h) Τα αρχεία βαθμονόμησης.

1.8.7.7.3 Έγγραφα για αρχική επιθεώρηση και δοκιμές

Ο Αιτών θα έχει διαθέσιμα ανάλογα με την περίπτωση:

(a) Τα έγγραφα που αναφέρονται στις 1.8.7.7.1 και 1.8.7.7.2.

(b) Τα πιστοποιητικά υλικών του προϊόντος και όποιων υπο-μερών.

(c) Τη δήλωση πιστότητας και πιστοποιητικά υλικών του εξοπλισμού εξυπηρέτησης, και

(d) Μία δήλωση πιστότητας που θα περιλαμβάνει την περιγραφή του προϊόντος και όλες τις αποκλίσεις που υιοθετήθηκαν από την έγκριση τύπου.

1.8.7.7.4 Έγγραφα για περιοδικές επιθεωρήσεις και έκτακτους ελέγχους

Ο αιτών θα έχει διαθέσιμα ανάλογα με την περίπτωση:

(a) Για δοχεία πίεσης, τα έγγραφα που ορίζουν ειδικές απαιτήσεις όταν τα πρότυπα κατασκευής, περιοδικών επιθεωρήσεων και δοκιμών το απαιτούν.

(b) Για δεξαμενές,

(i) το αρχείο δεξαμενής, και

(ii) ένα ή περισσότερα εκ των εγγράφων που αναφέρονται στις 1.8.7.7.1 έως 1.8.7.7.3

1.8.7.7.5 Έγγραφα για την αξιολόγηση της ενδοϋπηρεσιακής επιθεώρησης

Ο αιτών για ενδοϋπηρεσιακή επιθεώρηση θα έχει διαθέσιμα τα έγγραφα ποιοτικού συστήματος όπως απαιτείται:

(a) Την οργανωτική δομή και ευθύνες

(b) Τις σχετικές οδηγίες επιθεωρήσεως και δοκιμών, ποιοτικού ελέγχου, διασφάλισης ποιότητας και διεργασίας λειτουργίας και συστηματικές ενέργειες που θα χρησιμοποιηθούν.

(c) Τα αρχεία ποιότητας, όπως είναι οι εκθέσεις επιθεώρησης, δεδομένα δοκιμών, δεδομένα βαθμονόμησης και πιστοποιητικά.

(d) Τις διοικητικές ανασκοπήσεις για βεβαίωση της αποτελεσματικής λειτουργίας του συστήματος ποιότητας που προκύπτει από τους ελέγχους σύμφωνα με την 1.8.7.6.

(e) Τη διαδικασία που περιγράφει πως ικανοποιούνται οι απαιτήσεις των πελατών και των κανονισμών.

(f) Τη διαδικασία ελέγχου των εγγράφων και την αναθεώρησή τους

(g) Τις διαδικασίες για το χειρισμό μη-συμμορφούμενων προϊόντων, και

(h) Τα προγράμματα εκπαίδευσης και τις διαδικασίες απόκτησης προσόντων για το σχετικό προσωπικό.

1.8.7.8 Προϊόντα που κατασκευάζονται, εγκρίνονται, επιθεωρούνται και δοκιμάζονται σύμφωνα με τα πρότυπα

Οι απαιτήσεις της 1.8.7.7 θεωρούνται ότι έχουν ικανοποιηθεί εάν τα ακόλουθα πρότυπα, σαν σχετικά, εφαρμόζονται:

Ισχύον υπό-τμήμα και παράγραφος	Παραπομπές	Τίτλος του εγγράφου
1.8.7.7.1 έως 1.8.7.7.4	EN 12972:2007	Δεξαμενές για μεταφορά επικίνδυνων προϊόντων – δοκιμασία, επιθεώρηση και σήμανση των μεταλλικών δεξαμενών

Κεφάλαιο 1.9

Περιορισμοί μεταφοράς από τις αρμόδιες αρχές

1.9.1 Ένα κράτος μέλος μπορεί να προσθέσει στην Διεθνή σιδηροδρομική μεταφορά επικίνδυνων εμπορευμάτων εντός της περιοχής του συγκεκριμένες διατάξεις που δεν συμπεριλαμβάνονται στην παρούσα Απόφαση, δεδομένου ότι αυτές οι πρόσθετες διατάξεις
- είναι σύμφωνα με την 1.9.2,
- δεν έρχονται σε σύγκρουση με τις διατάξεις της 1.1.2 (b),
- περιέχονται στην εγχώρια νομοθεσία του Κράτους Μέλους και εφαρμόζονται εξίσου στις εσωτερικές σιδηροδρομικές μεταφορές επικίνδυνων εμπορευμάτων στην περιοχή του
- δεν έχουν σαν αποτέλεσμα την απαγόρευση της μεταφοράς σιδηροδρομικώς επικίνδυνων εμπορευμάτων που καλύπτονται από αυτές τις διατάξεις σε ολόκληρη την περιοχή του Κράτους Μέλους.

1.9.2 Οι πρόσθετες διατάξεις που αναφέρονται στην 1.9.1:
(a) πρόσθετες απαιτήσεις ασφάλειας ή περιορισμοί στην μεταφορά
- χρησιμοποιώντας συγκεκριμένες κατασκευές όπως γέφυρες ή σήραγγες [15]
- χρησιμοποιώντας εγκαταστάσεις συνδυασμένης μεταφοράς όπως εγκαταστάσεις μεταφόρτωσης, ή
- όταν η διαδικασία μεταφοράς ξεκινάει ή τελειώνει σε λιμάνια, σιδηροδρομικούς σταθμούς ή σε άλλους τερματικούς σταθμούς

(b) διατάξεις σχετικά με τις οποίες η μεταφορά συγκεκριμένων επικίνδυνων εμπορευμάτων σε περιοχές με ειδικά και τοπικά ρίσκα απαγορεύεται, όπως κατοικημένες περιοχές, περιβαλλοντολογικά ευαίσθητες περιοχές, οικονομικά κέντρα ή βιομηχανικές ζώνες που περιλαμβάνουν επικίνδυνες εγκαταστάσεις, ή στις οποίες εφαρμόζονται ειδικές συνθήκες π.χ. λειτουργικά μέτρα (μειωμένη ταχύτητα, καθορισμένο ταξιδιωτικό ωράριο, απαγόρευση συρμών να συναντηθούν μεταξύ τους, κλπ). Όπου είναι εφικτό οι αρμόδιες αρχές θα καθορίζουν εναλλακτικές διαδρομές οι οποίες θα χρησιμοποιούνται σε κάθε απαγορευμένη διαδρομή ή κάθε διαδρομή που περιορίζεται από ειδικές διατάξεις.

(c) Εξειδικευμένες διατάξεις που προσδιορίζουν τις εξαιρούμενες ή τις καθορισμένες διαδρομές ή διατάξεις που θα πρέπει να ακολουθηθούν για προσωρινή φύλαξη σαν αποτέλεσμα έκτακτων καιρικών συνθηκών, σεισμών, ατυχημάτων, διαδηλώσεων, κοινωνικών διαταράξεων ή στρατιωτικών εχθροπραξιών.

1.9.3 Εφαρμογές των πρόσθετων διατάξεων σε συμφωνία με την 1.9.2 (a) και (b) προϋποθέτοντας ότι η αρμόδια αρχή αποδεικνύει την ανάγκη αυτών των μέτρων [16]

1.9.4 Η αρμόδια αρχή του κράτους μέλους που εφαρμόζει στην περιοχή της κάποιες πρόσθετες διατάξεις στα πλαίσια της 1.9.2 (a) και (b) θα ενημερώνουν την γραμματεία του OTIF γενικά εκ των προτέρων για τις πρόσθετες διατάξεις. Η γραμματεία του OTIF θα τις κοινοποιεί στα κράτη μέλη.

[15] Για μεταφορά μέσα από σήραγγες με παρόμοια χαρακτηριστικά, βλέπε και το άρθρο 5 § 2 (a) και (b) της οδηγίας 96/49/EC για την σιδηροδρομική μεταφορά επικίνδυνων εμπορευμάτων, που εκδόθηκε στην επίσημη εφημερίδα της Ευρωπαϊκής Κοινότητας, L 235, 17 Σεπτεμβρίου 1996, σελ. 25.

[16] Οι αρχικές οδηγίες για την εκτίμηση του ρίσκου που συνοδεύει την σιδηροδρομική μεταφορά επικίνδυνων εμπορευμάτων που έχουν εγκριθεί από την επιτροπή των ειδικών της παρούσας οδηγίας στις 24 Νοεμβρίου του 2005, μπορούν να βρεθούν από την ιστοσελίδα του OTIF (www.otif.com).

1.9.5 Παρ' όλο τις προηγούμενες παραγράφους, τα κράτη μέλη μπορούν να καταθέσουν ειδικές απαιτήσεις ασφαλείας για τις διεθνείς σιδηροδρομικές μεταφορές επικίνδυνων εμπορευμάτων, εφόσον η παρούσα Απόφαση δεν καλύπτει ορισμένες περιοχές σχετικές με:

- την κίνηση των συρμών

- λειτουργικούς κανόνες για βοηθητικές διαδικασίες της μεταφοράς όπως φόρτωση και στάθμευση.

- διαχείριση πληροφοριών σχετικά με τη μεταφορά επικίνδυνων εμπορευμάτων

Δεδομένου ότι συμπεριλαμβάνονται στην εθνική νομοθεσία και ότι εφαρμόζονται στην εθνική σιδηροδρομική μεταφορά επικίνδυνων εμπορευμάτων εντός της περιοχής του εν λόγω κράτους μέλους.

Αυτές οι ειδικές απαιτήσεις δεν αφορούν τις περιοχές που καλύπτει η παρούσα Απόφαση, πιο συγκεκριμένα αυτές που αναφέρονται στο 1.1.2 (a) και 1.1.2 (b).

Κεφάλαιο 1.10

Διατάξεις ασφαλείας

ΣΗΜΕΙΩΣΗ : Για τους σκοπούς του παρόντος Κεφαλαίου, ως ασφάλεια νοούνται τα μέτρα ή οι προφυλάξεις που λαμβάνονται για την ελαχιστοποίηση της πιθανότητας κλοπής ή κατάχρησης επικίνδυνων εμπορευμάτων που μπορεί να θέσεις σε κίνδυνο ανθρώπους, περιουσίες ή το περιβάλλον.

1.10.1 Γενικές διατάξεις

1.10.1.1 Όλα τα άτομα που εμπλέκονται στη μεταφορά επικίνδυνων εμπορευμάτων θα πρέπει να θεωρούν τις απαιτήσεις ασφάλειας που ορίζονται στο Κεφάλαιο αυτό ισόμετρες των ευθυνών τους,

1.10.1.2 Επικίνδυνα εμπορεύματα θα δίνονται για μεταφορά μόνο όταν οι μεταφορείς αναγνωρίζονται κατάλληλα.

1.10.1.3 Περιοχές σε προσωρινούς σταθμούς αποθήκευσης, προσωρινές τοποθεσίες αποθήκευσης, σταθμούς οχημάτων, περιοχές αγκυροβολίων και σιδηροδρομικούς σταθμούς σύνδεσης συρμών που χρησιμοποιούνται για προσωρινή αποθήκευση κατά τη μεταφορά επικίνδυνων εμπορευμάτων θα πρέπει να ασφαλίζονται κατάλληλα, να φωτίζονται επαρκώς και όπου αυτό είναι δυνατό και απαραίτητο να μην είναι προσβάσιμο στο κοινό.

1.10.1.4 Κάθε μέλος του πληρώματος οχήματος θα πρέπει να φέρει μέσα αναγνώρισης, που περιλαμβάνουν φωτογραφία τους, κατά τη μεταφορά επικίνδυνων εμπορευμάτων.

1.10.1.5 Οι επιθεωρήσεις ασφάλειας, σε συμφωνία με τις 1.8.1 και 7.5.1.1, θα καλύπτουν τα κατάλληλα μέτρα ασφάλειας.

1.10.1.6 Οι αρμόδιες αρχές θα τηρούν ενημερωμένα αρχεία των έγκυρων πιστοποιητικών εκπαίδευσης για τους οδηγούς σύμφωνα με την 8.2.1 που εκδίδονται από αυτές ή από κάθε αναγνωρισμένο οργανισμό.

1.10.2. Εκπαίδευση ασφάλειας

1.10.2.1 Η εκπαίδευση και η επανεκπαίδευση που προσδιορίζεται στο Κεφάλαιο 1.3 θα περιλαμβάνει επίσης στοιχεία ενημέρωσης για την ασφάλεια. Η επανεκπαίδευση σε θέματα ασφάλειας δεν είναι απαραίτητο να συνδέεται μόνο με αλλαγές κανονισμών.

1.10.2.2. Η εκπαίδευση για την ενημερότητα σε θέματα ασφάλειας θα αναφέρεται στη φύση των κινδύνων ασφάλειας, την αναγνώριση των κινδύνων ασφάλειας, σε μεθόδους για την αναγνώριση και μείωση του κινδύνου και μέτρα που πρέπει να λαμβάνονται σε περίπτωση παραβίασης της ασφάλειας. Θα πρέπει να περιλαμβάνει πληροφόρηση για σχέδια ασφάλειας (αν απαιτείται) ισόμετρα με τις ευθύνες και τα καθήκοντα των επιμέρους προσώπων και το τμήμα που τους αναλογεί στην εφαρμογή του σχεδίου ασφάλειας.

1.10.3. Διατάξεις για επικίνδυνα εμπορεύματα ισχυρών συνεπειών

1.10.3.1 «Επικίνδυνα εμπορεύματα ισχυρών συνεπειών» είναι εκείνα που έχουν το ενδεχόμενο χρήσης σε τρομοκρατική πράξη και τα οποία πιθανώς, ως αποτέλεσμα να προκαλούν σοβαρές συνέπειες όπως μαζικές απώλειες ή μαζικές καταστροφές. Ο κατάλογος των επικίνδυνων εμπορευμάτων παρατίθεται στον Πίνακα 1.10.5.

1.10.3.2 Σχέδια ασφάλειας

1.10.3.2.1 Οι μεταφορείς, οι αποστολείς και οι λοιποί συμμετέχοντες όπως ορίζονται στις 1.4.2 και 1.4.3 που εμπλέκονται στη μεταφορά φορτίου επικίνδυνων εμπορευμάτων υψηλών συνεπειών (βλ. Πίνακα 1.10.5) θα υιοθετούν, εφαρμόζουν και συμμορφώνονται με σχέδιο ασφάλειας που αναφέρεται κατ' ελάχιστον στα στοιχεία που ορίζονται στην 1.10.3.2.2.

1.10.3.2.2 Το σχέδιο ασφάλειας θα περιλαμβάνει κατ' ελάχιστον τα ακόλουθα στοιχεία :

(a) συγκεκριμένο καθορισμό καθηκόντων για ασφάλεια σε ικανά και με τα απαιτούμενα προσόντα πρόσωπα με την κατάλληλη δικαιοδοσία να φέρουν εις πέρας τα καθήκοντά τους.

(b) αρχεία των επικίνδυνων εμπορευμάτων ή τύπους από επικίνδυνα εμπορεύματα που ενέχονται

(c) επισκόπηση των τρεχουσών διαδικασιών και εκτίμηση των κινδύνων ασφάλειας, συμπεριλαμβανομένων στάσεων απαραίτητων για τη μεταφορική διαδικασία, της φύλαξης των επικίνδυνων εμπορευμάτων στη φορτάμαξα, δεξαμενών ή εμπορευματοκιβωτίων πριν, κατά τη διάρκεια και μετά από το ταξίδι και της ενδιάμεσης αποθήκευσης επικίνδυνων εμπορευμάτων κατά τη διαδρομή μεταφοράς ή κατά τη μεταφόρτωση μεταξύ μονάδων, όπως προβλέπεται.

(d) σαφή δήλωση των μέτρων που πρέπει να ληφθούν για τη μείωση των κινδύνων ασφάλειας, ισόμετρα με τα καθήκοντα και τις υποχρεώσεις των συμμετεχόντων, συμπεριλαμβάνοντας :
- εκπαίδευση
- πολιτική ασφάλειας (π.χ. ανταπόκριση σε συνθήκες ισχυρής απειλής, πιστοποίηση νέων εργοδοτών/εργαζομένων, κ.λπ.)
- πρακτική εξάσκηση (π.χ. επιλογή/χρήση γνωστών διαδικασιών, πρόσβαση σε επικίνδυνα εμπορεύματα σε ενδιάμεση προσωρινή αποθήκευση (όπως ορίζεται στο (c)), εγγύτητα σε ευπαθείς υποδομές)
- εξοπλισμός και μέσα που θα χρησιμοποιηθούν για τη μείωση των κινδύνων ασφάλειας

(e) αποτελεσματικές και ενημερωμένες διαδικασίες για την αναφορά και την αντιμετώπιση απειλών ασφάλειας, παραβίασης της ασφάλειας ή συμβάντων ασφάλειας

(f) διαδικασίες για την αξιολόγηση και τον έλεγχο των σχεδίων ασφάλειας και διαδικασίες για την περιοδική επανεξέταση και εκσυγχρονισμό των σχεδίων ασφάλειας

(g) μέτρα για τη διασφάλιση της φυσικής ασφάλειας των πληροφοριών μεταφοράς που περιέχονται στο σχέδιο ασφάλειας

(h) μέτρα για τη διασφάλιση ότι η διανομή των πληροφοριών που συνδέονται με τη μεταφορική διαδικασία και περιέχονται στο σχέδιο ασφάλειας περιορίζεται μόνο σε εκείνους που είναι απαραίτητο να τις διαθέτουν. Τέτοια μέτρα δεν θα πρέπει να

αποκλείουν τις διατάξεις των πληροφοριών που απαιτούνται σε άλλα σημεία της παρούσας συμφωνίας.

ΣΗΜΕΙΩΣΗ: *Οι μεταφορείς, οι παραλήπτες και οι αποστολείς θα πρέπει να συνεργάζονται μεταξύ τους και με τις αρμόδιες αρχές για την ανταλλαγή απειλητικών πληροφοριών, να εφαρμόζουν τα μέτρα ασφάλειας και να ανταποκρίνονται σε περιστατικά ασφάλειας.*

1.10.3.3. Συσκευές, εξοπλισμός και διατάξεις για την παρεμπόδιση της κλοπής από το όχημα που μεταφέρει επικίνδυνα εμπορεύματα ισχυρών συνεπειών (βλ. Πίνακα 1.10.5) ή της φορτάμαξας, θα πρέπει να εφαρμόζονται και μέτρα να λαμβάνονται για τη διασφάλιση για να είναι λειτουργικά και αποτελεσματικά σε κάθε στιγμή. Η εφαρμογή τέτοιων προστατευτικών μέτρων δεν θα θέτει σε κίνδυνο την ανταπόκριση εκτάκτου ανάγκης.
ΣΗΜΕΙΩΣΗ: *Όταν είναι απαραίτητο και ήδη εγκατεστημένη, η χρήση μεταφορικής τηλεμετρίας ή άλλων μεθόδων εντοπισμού ή διατάξεων, θα πρέπει να χρησιμοποιείται για την παρακολούθηση της κίνησης επικίνδυνων εμπορευμάτων ισχυρών συνεπειών (βλ. Πίνακα 1.10.5).*

1.10.4. Σύμφωνα με τις διατάξεις της 1.1.3.6 οι απαιτήσεις των 1.10.1, 1.10.2, 1.10.3 και 8.1.2.1 (d) δεν εφαρμόζονται όταν οι ποσότητες που μεταφέρονται σε φορτάμαξες ή μονάδες μεταφοράς δεν υπερβαίνουν αυτές που αναφέρονται στις 1.1.3.6.3, εκτός απ' τα εκρηκτικά της Κλάσης 1 της Υποδιαίρεσης 1.4 με UN αριθμούς 0104, 0237, 0255, 0267, 0289, 0361, 0365, 0366, 0440, 0441, 0455, 0456 και 0500. Επιπλέον, οι διατάξεις των 1.10.1, 1.10.2, 1.10.3 και 8.1.2.1 (d) δεν εφαρμόζονται όταν οι ποσότητες που μεταφέρονται σε φορτάμαξες ή χύδην σε μονάδα μεταφοράς δεν υπερβαίνει αυτές που αναφέρονται στην 1.1.3.6.3.

1.10.5 Επικίνδυνα εμπορεύματα ισχυρών συνεπειών είναι αυτά που αναφέρονται στον ακόλουθο πίνακα και μεταφέρονται σε ποσότητες μεγαλύτερες από αυτές που υποδεικνύονται εκεί.

Πίνακας 1.10.5: Κατάλογος επικίνδυνων εμπορευμάτων ισχυρών συνεπειών

Κλάση	**Υπο-διαίρεση**	**Περιεχόμενο άρθρου**	**Ποσότητα**		
			Δεξαμενή(l)[c)]	**Χύμα (kg)[(d)]**	**Συσκευασία (kg)**
1	1.1	Εκρηκτικά	(α)	(α)	0
	1.2	Εκρηκτικά	(α)	(α)	0
	1.3	Εκρηκτικά συμβατότητας ομάδας C	(α)	(α)	0
	1.4	Εκρηκτικά UN Αριθ. 0104, 0237, 0255, 0267, 0289, 0361, 0365, 0366, 0440, 0441, 0455, 0456 και 0500	(α)	(α)	0
	1.5	Εκρηκτικά	0	(α)	0
2		Εύφλεκτα αέρια (ταξινομημένοι κώδικες που περιλαμβάνουν μόνο το γράμμα F)	3000	(α)	(b)
		Τοξικά αέρια (ταξινομημένοι κώδικες που περιλαμβάνουν τα γράμματα T, TF, TC, TO, TFC ή TOC) με εξαίρεση τα αερολύματα	0	(α)	0
3		Εύφλεκτα υγρά των ομάδων συσκευασίας I και II	3000	(α)	(b)
		Απευαισθητοποιημένα εκρηκτικά	0	(α)	0

4.1		Απευαισθητοποιημένα εκρηκτικά	(α)	(α)	0
4.2		Ουσίες ομάδας συσκευασίας I	3000	(α)	(b)
4.3		Ουσίες ομάδας συσκευασίας I	3000	(α)	(b)
5.1		Οξειδώνοντας υγρά της ομάδας συσκευασίας I	3000	(α)	(b)
		Υπερχλωρικά άλατα, νιτρικό αμμώνιο και λιπάσματα νιτρικού αμμωνίου και γαλακτώματα νιτρικού αμμωνίου ή αιωρήματα ή γέλες	3000	3000	(b)
6.1		Τοξικές ουσίες της ομάδας συσκευασίας I	0	(α)	0
6.2		Μολυσματικές ουσίες της Κατηγορίας A (Αριθμοί UN 2814 και 2900)	(α)	0	0
7		Ραδιενεργό υλικό	3000 A_1 (ειδική φόρμα) ή 3000 A_2, ως κατάλληλο, στον Τύπο B(U) ή Τύπο B(M) ή Τύπο C συσκευασίας		
8		Διαβρωτικές ουσίες της ομάδας συσκευασίας I	3000	(α)	(b)
			(c)		

(α) Μη σχετικό

(b) Η διάταξη του 1.10.3. δεν εφαρμόζεται, ανεξάρτητα με την ποσότητα.

(c) Μια τιμή που αναφέρεται σε αυτή τη στήλη ισχύει μόνο αν η μεταφορά σε δεξαμενές έχει εγκριθεί, σύμφωνα με Κεφ. 3.2, Πίνακας Α, στήλη (10) ή (12). Για ουσίες που δεν είναι εγκεκριμένες να μεταφέρονται σε δεξαμενές, η οδηγία αυτής εδώ της στήλης δεν ισχύει.

(d) Η τιμή που αναφέρεται σ' αυτή τη στήλη ισχύει μόνο αν έχει επιτραπεί μεταφορά χύμα, σύμφωνα με Κεφάλαιο 3.2, Πίνακας Α, στήλη (10) ή (17). Για ουσίες που δεν έχει επιτραπεί να μεταφέρονται χύμα, η οδηγία στην παρούσα στήλη δεν τις αφορά.

1.10.6 Για τα ραδιενεργά υλικά οι διατάξεις αυτού του κεφαλαίου θεωρείται ότι συμφωνούν όταν οι διατάξεις της Σύμβασης των Φυσικών Προσώπων των Ραδιενεργών Υλικών και του IAEA INFCIRC/225 (Rev. 4)

Ταξινόμηση

Κεφάλαιο 2.1

Γενικές διατάξεις

2.1.1 Εισαγωγή

2.1.1.1 Οι κλάσεις των επικίνδυνων εμπορευμάτων σύμφωνα με τον RID είναι οι ακόλουθες:

Κλάση 1 Εκρηκτικές ουσίες και είδη
Κλάση 2 Αέρια
Κλάση 3 Εύφλεκτα υγρά
Κλάση 4.1 Εύφλεκτα στερεά, αυτενεργές ουσίες και στερεά απευαισθητοποιημένα εκρηκτικά
Κλάση 4.2 Ουσίες υποκείμενες σε αυθόρμητη καύση
Κλάση 4.3 Ουσίες οι οποίες, σε επαφή με νερό, αναδίδουν εύφλεκτα αέρια
Κλάση 5.1 Οξειδωτικές ουσίες
Κλάση 5.2 Οργανικά Υπεροξείδια
Κλάση 6.1 Τοξικές ουσίες
Κλάση 6.2 Μολυσματικές ουσίες
Κλάση 7 Ραδιενεργό υλικό
Κλάση 8 Διαβρωτικές ουσίες
Κλάση 9 Διάφορες επικίνδυνες ουσίες και είδη

2.1.1.2 Κάθε καταχώρηση στις διάφορες Κλάσεις ταξινομείται με έναν UN. Χρησιμοποιούνται οι εξής τύποι καταχωρήσεων:

A. Μοναδικές καταχωρήσεις για σαφώς καθορισμένες ουσίες ή είδη συμπεριλαμβανομένων των καταχωρήσεων για ουσίες που καλύπτουν διάφορα ισομερή, π.χ.:
   UN 1090 ΑΚΕΤΟΝΗ
   UN 1104 ΟΞΙΚΟΙ ΑΜΥΛΕΣΤΕΡΕΣ
   UN 1194 ΔΙΑΛΥΜΑ ΝΙΤΡΙΚΟΥ ΑΙΘΥΛΙΟΥ

B. Γενικές καταχωρήσεις για μία σαφώς καθορισμένη ομάδα ουσιών ή ειδών, που δεν είναι ε.α.ο. καταχωρήσεις, π.χ.:
   UN 1133 ΣΥΓΚΟΛΛΗΤΙΚΕΣ ΟΥΣΙΕΣ
   UN 1266 ΠΡΟΙΟΝΤΑ ΑΡΩΜΑΤΟΠΟΙΙΑΣ
   UN 2757 ΚΑΡΒΑΜΙΚΟ ΠΑΡΑΣΙΤΟΚΤΟΝΟ, ΣΤΕΡΕΟ, ΤΟΞΙΚΟ
   UN 3101 ΟΡΓΑΝΙΚΟ ΥΠΕΡΟΞΕΙΔΙΟ ΤΥΠΟΥ Β, ΥΓΡΟ

C. Ειδικές ε.α.ο. καταχωρήσεις που καλύπτουν ομάδα ουσιών ή ειδών συγκεκριμένης χημικής ή τεχνικής φύσης, εκτός αν άλλως ορίζονται (ε.α.ο.), π.χ.:
   UN 1477 ΝΙΤΡΙΚΕΣ ΕΝΩΣΕΙΣ, ΑΝΟΡΓΑΝΑ, Ε.Α.Ο.
   UN 1987 ΑΛΚΟΟΛΕΣ Ε.Α.Ο.

D. Γενικές ε.α.ο. καταχωρήσεις που καλύπτουν ομάδα ουσιών ή ειδών με μία ή περισσότερες επικίνδυνες ιδιότητες, εκτός αν άλλως ορίζονται, π.χ.:
   UN 1325 ΕΥΦΛΕΚΤΟ ΣΤΕΡΕΟ, ΟΡΓΑΝΙΚΟ, Ε.Α.Ο.
   UN 1993 ΕΥΦΛΕΚΤΟ ΥΓΡΟ, Ε.Α.Ο.

Οι καταχωρήσεις σύμφωνα με τις B., C. και D. ορίζονται ως ομαδικές καταχωρήσεις.

2.1.1.3 Για λόγους συσκευασίας, ουσίες άλλες από αυτές των Κλάσεων 1, 2, 5.2, 6.2 και 7, και άλλες από τις αυτενεργές ουσίες της Κλάσης 4.1 αποδίδονται σε ομάδες συσκευασίας σύμφωνα με το βαθμό επικινδυνότητας που παρουσιάζουν :

i. Ομάδα συσκευασίας I: Ουσίες που παρουσιάζουν υψηλό κίνδυνο,
ii. Ομάδα συσκευασίας II: Ουσίες που παρουσιάζουν μέτριο κίνδυνο,
iii. Ομάδα συσκευασίας III: Ουσίες που παρουσιάζουν χαμηλό κίνδυνο

Η ομάδα συσκευασίας στην οποία αποδίδεται μία ουσία παρουσιάζεται στον Πίνακα Α του Κεφαλαίου 3.2.

2.1.2 Αρχές ταξινόμησης

2.1.2.1 Τα επικίνδυνα εμπορεύματα που καλύπτονται από τις επικεφαλίδες μιας Κλάσης ορίζονται σύμφωνα με τις ιδιότητές τους σύμφωνα με την υπο-παράγραφο 2.2.x.1 της αντίστοιχης Κλάσης. Η κατάταξη επικίνδυνων εμπορευμάτων σε μία Κλάση και σε μια ομάδα συσκευασίας γίνεται σύμφωνα με τα κριτήρια που αναφέρονται στην ίδια υπο-παράγραφο 2.2.x.1. Η απόδοση ενός ή περισσότερων δευτερογενών κινδύνων σε μία επικίνδυνη ουσία ή είδος γίνεται σύμφωνα με τα κριτήρια της Κλάσης ή Κλάσεων που αντιστοιχούν στους κινδύνους αυτούς, όπως αναφέρεται στην αντίστοιχη υπο-παράγραφο 2.2.x.1.

2.1.2.2 Όλες οι καταχωρήσεις επικίνδυνων εμπορευμάτων περιλαμβάνονται στον Πίνακα Α του Κεφαλαίου 3.2 με αριθμητική σειρά σύμφωνα με τον αριθμό UN τους. Ο Πίνακας αυτός περιέχει σχετικές πληροφορίες για τα εμπορεύματα που αναγράφονται, όπως ονομασία, κλάση, ομάδα συσκευασίας (-ες), ετικέτα (-ες) που πρέπει να επικολλούνται, διατάξεις για τη συσκευασία και τη μεταφορά.
ΣΗΜΕΙΩΣΗ : Ένας αλφαβητικός κατάλογος των καταχωρήσεων αυτών δίνεται στον πίνακα Β του Κεφαλαίου 3.2.

2.1.2.3 Επικίνδυνα εμπορεύματα που περιέχονται ή ορίζονται στην 2.2.x.2 κάθε Κλάσης δεν θα γίνονται αποδεκτά από μεταφορά.

2.1.2.4 Εμπορεύματα που δεν αναφέρονται ονομαστικά, π.χ. εμπορεύματα που δεν έχουν μοναδικές καταχωρήσεις στον Πίνακα Α του Κεφαλαίου 3.2 και δεν αναφέρονται ή δεν ορίζονται σε μια από τις προαναφερθείσες υπο-παραγράφους 2.2.x.2 θα καταχωρούνται στη σχετική κλάση σύμφωνα με τη διαδικασία της παραγράφου β2.1.3. Επιπλέον, θα προσδιορίζονται οι δευτερογενείς κίνδυνοι (αν υπάρχουν) και η ομάδα συσκευασίας (αν υπάρχει). Μετά τον προσδιορισμό της Κλάσης, των δευτερογενών κινδύνων (αν υπάρχουν) και της ομάδας συσκευασίας (αν υπάρχει), θα προσδιορίζεται ο σχετικός αριθμός UN. Τα δέντρα αποφάσεων στις υπο-παραγράφους 2.2.x.3 (κατάλογος ομαδικών καταχωρήσεων) στο τέλος κάθε κλάσης υποδεικνύουν τις σχετικές παραμέτρους για την επιλογή της σχετικής ομαδικής καταχώρησης (αριθμός UN). Σε κάθε περίπτωση θα επιλέγεται η πιο εξειδικευμένη ομαδική καταχώρηση που θα καλύπτει τις ιδιότητες της ουσίας ή του είδους, σύμφωνα με την ιεράρχηση που υποδεικνύεται στην 2.1.1.2 από τα γράμματα B, C και D αντίστοιχα. Αν η ουσία ή το είδος δεν είναι δυνατό να ταξινομηθεί υπό καταχωρήσεις του τύπου B ή C σύμφωνα με την 2.1.1.2, τότε και μόνον τότε θα ταξινομείται υπό καταχώρηση του τύπου D.

2.1.2.5 Με βάση τις διαδικασίες δοκιμής του Κεφαλαίου 2.3 και τα κριτήρια που περιγράφονται στις υπο-παραγράφους 2.2.x.1 των Κλάσεων όπου αυτό συμβαίνει, μπορεί να οριστεί ότι μία ουσία, διάλυμα ή μείγμα μια ορισμένης Κλάσης, που αναφέρεται ονομαστικά στον Πίνακα

Α του Κεφαλαίου 3.2, δεν ικανοποιεί τα κριτήρια της Κλάσης αυτής. Σε αυτήν την περίπτωση, η ουσία, το διάλυμα ή το μείγμα θεωρείται πως δεν ανήκει στην Κλάση αυτή.

2.1.2.6 Για λόγους ταξινόμησης, ουσίες με σημείο τήξης ή αρχικό σημείο τήξης 20 °C ή χαμηλότερο σε πίεση 101.3 kPa θα θεωρούνται υγρά. Μία ιξώδης ουσία για την οποία το συγκεκριμένο σημείο τήξης δεν μπορεί να καθοριστεί θα υπόκειται στη δοκιμή ASTM D 4359-90 ή στη δοκιμή για τον καθορισμό ρευστότητας (δοκιμή πενετρόμετρου) όπως περιγράφεται στην 2.3.4.

2.1.3 Ταξινόμηση ουσιών, συμπεριλαμβανομένων διαλυμάτων και μειγμάτων (όπως παρασκευάσματα και απόβλητα), που δεν αναφέρονται ονομαστικά

2.1.3.1 Ουσίες συμπεριλαμβανομένων διαλυμάτων και μειγμάτων που δεν αναφέρονται ονομαστικά θα ταξινομούνται σύμφωνα με το βαθμό επικινδυνότητάς τους με βάση τα κριτήρια που αναφέρονται στην 2.2.x.1 των διαφόρων Κλάσεων. Ο κίνδυνος (-οι) που παρουσιάζει μία ουσία θα προσδιορίζεται με βάση τα φυσικά και χημικά χαρακτηριστικά και τις φυσιολογικές της ιδιότητες. Τέτοια χαρακτηριστικά και ιδιότητες θα λαμβάνονται υπόψη και όταν παρόμοια εμπειρία οδηγεί σε πιο αυστηρή κατάταξη.

2.1.3.2 Μία ουσία που δεν αναφέρεται ονομαστικά στον Πίνακα Α του Κεφαλαίου 3.2 η οποία παρουσιάζει έναν και μόνο κίνδυνο θα ταξινομείται στην αντίστοιχη Κλάση υπό μία ομαδική καταχώρηση που αναφέρεται στην υπο-παράγραφο 2.2.x.3 αυτής της Κλάσης.

2.1.3.3 Ένα διάλυμα ή μείγμα που περιέχει μία μόνο επικίνδυνη ουσία που αναφέρεται ονομαστικά στον Πίνακα Α του Κεφαλαίου 3.2, μαζί με μία ή περισσότερες μη επικίνδυνες ουσίες, θα θεωρείται ως η επικίνδυνη ουσία που αναφέρεται ονομαστικά, εκτός αν:

(a) Το διάλυμα ή μείγμα αναφέρεται ονομαστικά συγκεκριμένα στον Πίνακα Α του Κεφαλαίου 3.2, ή

(b) Είναι σαφές από την καταχώρηση της επικίνδυνης ουσίας ότι εφαρμόζεται μόνο στην περίπτωση της αμιγώς καθαρής ή τεχνικά καθαρής ουσίας, ή

(c) Η Κλάση, η φυσική κατάσταση ή η ομάδα συσκευασίας του διαλύματος ή του μείγματος είναι διαφορετικές από αυτές της επικίνδυνης ουσίας.

Στις παραπάνω (b) και (c) περιπτώσεις, το διάλυμα ή το μείγμα θα ταξινομείται ως ουσία που δεν αναφέρεται ονομαστικά στην αντίστοιχη Κλάση υπό μια ομαδική καταχώρηση που αναφέρεται στην υπο-παράγραφο 2.2.x.3 εκείνης της Κλάσης λαμβάνοντας υπόψη τους δευτερογενείς κινδύνους που παρουσιάζει το εν λόγω διάλυμα ή μείγμα, αν υπάρχουν, εκτός αν το διάλυμα ή μείγμα δεν ικανοποιεί τα κριτήρια καμίας Κλάσης, στην οποία περίπτωση δεν υπόκειται στον RID.

2.1.3.4 Διαλύματα και μείγματα που περιέχουν μία ουσία που ανήκει σε μία από τις καταχωρήσεις που αναφέρονται στην 2.1.3.4.1 ή 2.1.3.4.2 θα ταξινομούνται σύμφωνα με τις διατάξεις των παραγράφων αυτών.

2.1.3.4.1 Διαλύματα και μείγματα που περιέχουν μια από τις παρακάτω ουσίες που αναφέρονται ονομαστικά πρέπει πάντα να ταξινομούνται κάτω από την ίδια καταχώρηση όπως της ουσίας που περιέχουν, αρκεί να μην έχουν τα χαρακτηριστικά κινδύνου που υποδεικνύονται στην 2.1.3.5.3:

- Κλάση 3

UN 1921 ΠΡΟΠΥΛΕΝΙΜΙΝΗ, ΣΤΑΘΕΡΟΠΟΙΗΜΕΝΗ
UN 2481 ΙΣΟΚΥΑΝΙΚΟΣ ΑΙΘΥΛΕΣΤΕΡΑΣ
UN 3064 ΔΙΑΛΥΜΑ ΝΙΤΡΟΓΛΥΚΕΡΙΝΗΣ ΣΕ ΑΛΚΟΟΛΗ με περισσότερο από 1% αλλά όχι περισσότερο από 5% νιτρογλυκερίνη

- Κλάση 6.1

UN 1051 ΥΔΡΟΚΥΑΝΙΟ, ΣΤΑΘΕΡΟΠΟΙΗΜΕΝΟ, που δεν περιέχει περισσότερο από 3% νερό
UN 1185 ΑΙΘΥΛΕΝΙΜΙΝΗ, ΣΤΑΘΕΡΟΠΟΙΗΜΕΝΗ
UN 1259 ΚΑΡΒΟΝΥΛΙΟ ΝΙΚΕΛΙΟΥ
UN 1613 ΥΔΡΟΚΥΑΝΙΟ, ΥΔΑΤΙΚΟ ΔΙΑΛΥΜΑ (ΥΔΡΟΚΥΑΝΙΟ, ΥΔΑΤΙΚΟ ΔΙΑΛΥΜΑ), με όχι περισσότερο από 20% υδροκυάνιο
UN 1614 ΥΔΡΟΚΥΑΝΙΟ, ΣΤΑΘΕΡΟΠΟΙΗΜΕΝΟ, με όχι περισσότερο από 3% νερό και απορροφημένο σε πορώδες αδρανές υλικό
UN 1994 ΠΕΝΤΑΚΑΡΒΟΝΥΛΙΟ ΣΙΔΗΡΟΥ
UN 2480 ΙΣΟΚΥΑΝΙΚΟΣ ΜΕΘΥΛΕΣΤΕΡΑΣ
UN 3294 ΥΔΡΟΚΥΑΝΙΟ, ΔΙΑΛΥΜΑ ΣΕ ΑΛΚΟΟΛΗ, με όχι περισσότερο από 45% υδροκυάνιο

- Κλάση 8

UN 1052 ΥΔΡΟΦΘΟΡΙΟ, ΑΝΥΔΡΟ
UN 1744 ΒΡΩΜΙΟ ή UN 1744 ΔΙΑΛΥΜΑ ΒΡΩΜΙΟΥ
UN 1790 ΥΔΡΟΦΘΟΡΙΚΟ ΟΞΥ με περισσότερο από 85% υδροφθόριο,
UN 2576 ΟΞΥΒΡΩΜΙΟΥΧΟΣ ΦΩΣΦΟΡΟΣ, ΤΗΓΜΕΝΟΣ

2.1.3.4.2 Διαλύματα και μίγματα που περιέχουν ουσία που ανήκει σε μία από τις ακόλουθες καταχωρήσεις της Κλάσης 9 :

UN 2315 ΠΟΛΥΧΛΩΡΙΩΜΕΝΑ ΔΙΦΑΙΝΥΛΙΑ, ΥΓΡΑ ή
UN 3432 ΠΟΛΥΧΛΩΡΙΩΜΕΝΑ ΔΙΦΑΙΝΥΛΙΑ, ΣΤΕΡΕΑ
UN 3151 ΠΟΛΥΑΛΟΓΟΝΩΜΕΝΑ ΔΙΦΑΙΝΥΛΙΑ, ΥΓΡΑ ή
UN 3151 ΠΟΛΥΑΛΟΓΟΝΩΜΕΝΑ ΤΡΙΦΑΙΝΥΛΙΑ, ΥΓΡΑ
UN 3152 ΠΟΛΥΑΛΟΓΟΝΩΜΕΝΑ ΔΙΦΑΙΝΥΛΙΑ, ΣΤΕΡΕΑ ή
UN 3152 ΠΟΛΥΑΛΟΓΟΝΩΜΕΝΑ ΤΡΙΦΑΙΝΥΛΙΑ, ΣΤΕΡΕΑ

θα καταχωρούνται πάντα υπό την ίδια καταχώρηση της Κλάσης 9 αρκεί να :

(a) μην περιέχουν κανένα επιπλέον επικίνδυνο συστατικό άλλο από τα συστατικά της ομάδας συσκευασίας ΙΙΙ των κλάσεων 3, 4.1, 4.2, 4.3, 5.1, 6.1 ή 8, και
(b) να μην παρουσιάζουν χαρακτηριστικά κινδύνου όπως υποδεικνύονται στην 2.1.3.5.3.

2.1.3.5 Ουσίες που δεν αναφέρονται ονομαστικά στον Πίνακα Α του Κεφαλαίου 3.2, που έχουν περισσότερα από ένα χαρακτηριστικό κινδύνου και διαλύματα ή μείγματα που περιέχουν διάφορες επικίνδυνες ουσίες θα ταξινομούνται υπό μια ομαδική καταχώρηση (βλέπε 2.1.2.4) και ομάδα συσκευασίας της κατάλληλης κλάσης σύμφωνα με τα χαρακτηριστικά κινδύνου τους. Η ταξινόμηση αυτή ανάλογα με τα χαρακτηριστικά κινδύνου θα γίνεται ως εξής:

2.1.3.5.1 Τα φυσικά και χημικά χαρακτηριστικά και οι φυσιολογικές ιδιότητες θα προσδιορίζονται με μετρήσεις ή υπολογισμούς και η ουσία, το διάλυμα ή το μείγμα θα ταξινομείται σύμφωνα με τα κριτήρια που αναφέρονται στην 2.2.x.1 των διαφόρων Κλάσεων.

2.1.3.5.2 Αν ο προσδιορισμός αυτός δεν είναι δυνατός χωρίς δυσανάλογο κόστος ή προσπάθεια (όπως για ορισμένα είδη αποβλήτων), η ουσία, διάλυμα ή μείγμα θα ταξινομείται στην Κλάση του συστατικού που παρουσιάζει το μεγαλύτερο κίνδυνο.

2.1.3.5.3 Εάν τα χαρακτηριστικά κινδύνου μιας ουσίας, διαλύματος ή μίγματος εμπίπτουν σε περισσότερες από μία κλάσεις ή ομάδες ουσιών που παρατίθενται παρακάτω τότε η ουσία, διάλυμα ή μείγμα θα καταχωρείται στην Κλάση ή την ομάδα ουσιών με τον υπερισχύοντα κίνδυνο με βάση την ακόλουθη σειρά προτεραιότητας:

(a) Υλικό της Κλάσης 7 (εκτός από ραδιενεργό υλικό σε εξαιρούμενες συσκευασίες όπου οι άλλες ιδιότητες κινδύνου έχουν προτεραιότητα),
(b) Ουσίες της Κλάσης 1,
(c) Ουσίες της Κλάσης 2,
(d) Υγρά απευαισθητοποιημένα εκρηκτικά της Κλάσης 3,
(e) Αυτενεργές ουσίες και στερεά απευαισθητοποιημένα εκρηκτικά της Κλάσης 4.1,
(f) Πυροφόρες ουσίες της Κλάσης 4.2,
(g) Ουσίες της Κλάσης 5.2,
(h) Ουσίες της Κλάσης 6.1 ή Κλάσης 3 οι οποίες, με βάση τη διά της αναπνοής τοξικότητά τους, καταχωρούνται στην Ομάδα συσκευασίας I (Ουσίες που ικανοποιούν τα κριτήρια ταξινόμησης της Κλάσης 8 και παρουσιάζουν διά της αναπνοής τοξικότητα της σκόνης και νέφους (LC_{50}) στο εύρος της Ομάδας συσκευασίας I και διά του στόματος ή διά της δερματικής επαφής τοξικότητα μόνο στο εύρος της Ομάδας συσκευασίας III ή λιγότερο, θα ταξινομούνται στην Κλάση 8),
(i) Μολυσματικές ουσίες της Κλάσης 6.2.

2.1.3.5.4 Εάν τα χαρακτηριστικά κινδύνου της ουσίας εμπίπτουν σε περισσότερες από μία Κλάσεις ή ομάδα ουσιών που δεν αναφέρονται στην 2.1.3.5.3 παραπάνω, η ουσία θα καταταχτεί σύμφωνα με την ίδια διαδικασία αλλά η σχετική Κλάση θα επιλεγεί σύμφωνα με τον Πίνακα προτεραιότητας των κινδύνων στην 2.1.3.10.

2.1.3.5.5 Αν η ουσία που πρόκειται να μεταφερθεί είναι απόβλητα με σύνθεση που δεν είναι ακριβώς γνωστή, η ένταξή της σε έναν αριθμό UN και μια κατηγορία συσκευασίας σύμφωνα με την 2.1.3.5.2 μπορεί να βασίζεται στη γνώση που έχει ο αποστολέας για τα απόβλητα, συμπεριλαμβανομένων όλων των διαθέσιμων τεχνικών και δεδομένων ασφάλειας όπως απαιτείται από την ισχύουσα νομοθεσία περί ασφαλείας και περιβάλλοντος.[17]

Σε περίπτωση αμφιβολίας, θα λαμβάνεται το υψηλότερο επίπεδο κινδύνου.

Αν πάντως, επί τη βάση της γνώσης της σύνθεσης των αποβλήτων και των φυσικών και χημικών ιδιοτήτων των ταυτοποιημένων συστατικών, είναι δυνατόν να δείξετε ότι οι ιδιότητες των αποβλήτων δεν είναι σε αντιστοιχία με τις ιδιότητες του επιπέδου συσκευασίας group I, τα απόβλητα μπορούν να κατηγοριοποιηθούν αυτόματα στην πλέον κατάλληλη καταχώρηση ε.α.ο. της συσκευασίας group II. Αυτή η διαδικασία μπορεί να μην

17Η σχετική νομοθεσία είναι επί παραδείγματι η Απόφαση της Κομισιόν 2000/532/EC της 3ης Μαΐου 2000 που αντικαθιστά την Απόφαση 94/3/EC με την οποία καθορίζεται μία λίστα αποβλήτων σύμφωνα με το Άρθρο 1(α) της Οδηγίας του Συμβουλίου 75/442/EEC περί αποβλήτων (που αντικαταστάθηκε από την Οδηγία του Ευρωπαϊκού Κοινοβουλίου και του Συμβουλίου 2006/12/EC (Επίσημη Εφημερίδα των Ευρωπαϊκών Κοινοτήτων No L114/27.4.2006, σελ. 9) και την απόφαση του Συμβουλίου 94/904/EC που καθορίζει μία λίστα επικινδύνων αποβλήτων σύμφωνα με το άρθρο 1 (4) της Οδηγίας του Συμβουλίου 91/689/EEC περί επικινδύνων αποβλήτων (Επίσημη Εφημερίδα των Ευρωπαϊκών Κοινοτήτων No L226/6.9.2000, σελ. 3).

χρησιμοποιηθεί για απόβλητα που περιέχουν ουσίες που αναφέρονται στη 2.1.3.5.3, ουσίες της Κλάσης 4.3, ουσίες της περίπτωσης που αναφέρεται στη 2.1.3.7 ή ουσίες οι οποίες δεν γίνονται αποδεκτές για μεταφορά σύμφωνα με τη 2.2.x.2.

2.1.3.6 Η πιο εξειδικευμένη ισχύουσα ομαδική καταχώρηση (βλέπε 2.1.2.4) θα χρησιμοποιείται πάντα, π.χ. μια γενική ε.α.ο. καταχώρηση θα χρησιμοποιείται μόνο αν μια γενική καταχώρηση ή μια συγκεκριμένη ε.α.ο. καταχώρηση δεν μπορεί να χρησιμοποιηθεί.

2.1.3.7 Διαλύματα και μείγματα οξειδωτικών ουσιών ή ουσίες με δευτερογενή οξειδωτικό κίνδυνο μπορεί να έχουν εκρηκτικές ιδιότητες. Σε τέτοια περίπτωση δεν θα γίνονται αποδεκτά προς μεταφορά εκτός αν τηρούν τις προϋποθέσεις για την Κλάση 1.

2.1.3.8 Ουσίες των κλάσεων 1 έως 9, διαφορετικές από εκείνες που καταχωρούνται στους αριθμούς UN 3077 ή 3082, που ικανοποιούν τα κριτήρια της 2.2.9.1.10 θεωρούνται, επιπρόσθετα των κινδύνων τους των κλάσεων 1 έως 9, ως περιβαλλοντικά επικίνδυνες ουσίες. Άλλες ουσίες που ικανοποιούν τα κριτήρια της 2.2.9.1.10 θα καταχωρηθούν στους αριθμούς UN 3077 ή 3082 ανάλογα.

2.1.3.9 Απόβλητα που δεν ικανοποιούν τα κριτήρια καταχώρησης των κλάσεων 1 έως 9 αλλά καλύπτονται από τη Σύμβαση της Βασιλείας για τον Έλεγχο της Διασυνοριακής Κίνησης Επικίνδυνων Αποβλήτων και της Διάθεσής τους (Basel Convention on the Control of Transboundary Movements of Hazardous Wastes and their Disposal) μπορούν να μεταφέρονται υπό τους αριθμούς UN 3077 ή 3082.

2.1.3.10 Πίνακας προτεραιότητας κινδύνων

Κλάση και Ομάδα συσκευασίας	4.1 II	4.1 III	4.2 II	4.2 III	4.3 I	4.3 II	4.3 III	5.1 I	5.1 II	5.1 III	6.1 I DERMAL	6.1 I ORAL	6.1 II	6.1 III	8 I	8 II	8 III	9
3 I	SOL LIQ 4.1 3 I	SOL LIQ 4.1 3 I	SOL LIQ 4.2 3 I	SOL LIQ 4.2 3 I	4.3 I	4.3 I	4.3 I	SOL LIQ 5.1 I 3 I	SOL LIQ 5.1 I 3 I	SOL LIQ 5.1 I 3 I	3 I	3 I	3 I	3 I	3 I	3 I	3 I	3 I
3 II	SOL LIQ 4.1 3 II	SOL LIQ 4.1 3 II	SOL LIQ 4.2 3 II	SOL LIQ 4.2 3 II	4.3 I	4.3II	4.3 II	SOL LIQ 5.1 I 3 I	SOL LIQ 5.1 II 3 II	SOL LIQ 5.1 II 3 II	3 I	3 I	3 II	3 II	8 I	3 II	3 II	3 II
3 III	SOL LIQ 4.1 3 II	SOL LIQ 4.1 3 III	SOL LIQ 4.2 3 II	SOL LIQ 4.2 3 III	4.3 I	4.3 II	4.3 III	SOL LIQ 5.1 I 3 I	SOL LIQ 5.1 II 3 II	SOL LIQ 5.1 III 3 III	6.1 I	6.1 I	6.1 II	3 III*)	8 I	8 II	3 III	3 III
4.1 II			4.2 II	4.2 II	4.3 I	4.3 II	4.3 II	5.1 I	4.1 II	4.1 II	6.1 I	6.1 I	SOL LIQ 4.1 II 6.1 II	SOL LIQ 4.1 II 6.1 II	8 I	SOL LIQ 4.1 II 8 II	SOL LIQ 4.1 II 8 II	4.1 II
4.1 III			4.2 II	4.2 III	4.3 I	4.3 II	4.3 III	5.1 I	4.1 II	4.1 III	6.1 I	6.1 I	6.1 II	SOL LIQ 4.1 III 6.1 III	8 I	8 II	SOL LIQ 4.1 III 8 III	4.1 III
4.2 II					4.3 I	4.3 II	4.3 II	5.1 I	4.2 II	4.2 II	6.1 I	6.1 I	4.2 II	4.2 II	8 I	4.2 II	4.2 II	4.2 II
4.2 III					4.3 I	4.3 II	4.3 III	5.1 I	5.1 II	4.2 III	6.1 I	6.1 I	6.1 II	4.2 III	8 I	8 II	4.2 III	4.2 III
4.3 I								5.1 I	4.3 I	4.3 I	6.1 I	4.3 I	4.3 I	4.3 I	4.3 I	4.3 I	4.3 I	4.3 I
4.3 II								5.1 I	4.3 II	4.3 II	6.1 I	4.3 I	4.3 II	4.3 II	8 I	4.3 II	4.3 II	4.3 II
4.3 III								5.1 I	5.1 II	4.3 III	6.1 I	6.1 I	6.1 II	4.3 III	8 I	8 II	4.3 III	4.3 III
5.1 I											5.1 I	5.1 I	5.1 I	5.1 I	5.1 I	5.1 I	5.1 I	5.1 I
5.1 II											6.1 I	5.1 I	5.1 II	5.1 II	8 I	5.1 II	5.1 II	5.1 II
5.1 III											6.1 I	6.1 I	6.1 II	5.1 III	8 I	8 II	5.1 III	5.1 III

6.1 I DERMAL											SOL LIQ 6.1 I 8 I	6.1 I	6.1 I	6.1 I
6.1 I ORAL											SOL LIQ 6.1 I 8 I	6.1 I	6.1 I	6.1 I
6.1 II INHAL											SOL LIQ 6.1 I 8 I	6.1 II	6.1 II	6.1 II
6.1 II DERMAL											SOL LIQ 6.1 I 8 I	SOL LIQ 6.1 II 8 II	6.1 II	6.1 II
6.1 II ORAL											8.1	SOL LIQ 6.1 II 8 II	6.1 II	6.1 II
6.1 III											8 I	8 II	8 III	6.1 III
8 I														8 I
8 II														8 II
8 III														8 III

SOL = Στερεές ουσίες και μείγματα
LIQ = Υγρές ουσίες, μείγματα και διαλύματα
DERMAL = Διά του δέρματος τοξικότητα
ORAL = Διά του στόματος τοξικότητα
INHAL = Διά της αναπνοής τοξικότητα
*) Κλάση 6.1 για παραστοκτόνα

ΣΗΜΕΙΩΣΗ 1: Παραδείγματα επεξήγησης για τη χρήση του Πίνακα

Ταξινόμηση μίας ουσίας

Περιγραφή της ουσίας υπό ταξινόμηση:

Μία αμίνη που δεν αναφέρεται ονομαστικά και που ικανοποιεί τα κριτήρια για την Κλάση 3, την ομάδα συσκευασίας II όπως επίσης και αυτών για Κλάση 8, ομάδα συσκευασίας I.

Διαδικασία:

Η τομή της γραμμής 3 II με τη στήλη 8 I δίνει 8 I. Αυτή η αμίνη επομένως πρέπει να καταταγεί στην Κλάση 8 υπό: UN 2734 ΑΜΙΝΕΣ ΥΓΡΕΣ, ΔΙΑΒΡΩΤΙΚΕΣ, ΕΥΦΛΕΚΤΕΣ, Ε.Α.Ο. ή UN 2734 ΠΟΛΥΑΜΙΝΕΣ ΥΓΡΕΣ, ΔΙΑΒΡΩΤΙΚΕΣ, ΕΥΦΛΕΚΤΕΣ, Ε.Α.Ο.

Ομάδα συσκευασίας I

Ταξινόμηση ενός μείγματος

Περιγραφή του μείγματος υπό ταξινόμηση:

Μείγμα που αποτελείται από εύφλεκτο υγρό ταξινομημένο στην Κλάση 3, ομάδα συσκευασίας III, μια τοξική ουσία της Κλάσης 6.1 ομάδα συσκευασίας II και μια διαβρωτική ουσία Κλάσης 8, ομάδα συσκευασίας I.

Διαδικασία:

Η τομή της γραμμής 3 III με τη στήλη 6.1 II δίνει 6.1 II.

Η τομή της γραμμής 6.1 II με τη στήλη 8 I LIQ δίνει 8 I.

Αυτό το μείγμα που δεν μπορεί να προσδιοριστεί περισσότερο θα καταταγεί επομένως στην Κλάση 8 υπό: UN 2922 ΔΙΑΒΡΩΤΙΚΑ ΥΓΡΑ, ΤΟΞΙΚΑ, Ε.Α.Ο., ομάδα συσκευασίας I.

2: Παραδείγματα για την ταξινόμηση μιγμάτων και διαλυμάτων υπό μία Κλάση και ομάδα συσκευασίας:

Ένα διάλυμα φαινόλης της Κλάσης 6.1, (II) σε βενζόλιο της Κλάσης 3 (II) ταξινομείται στην Κλάση 3 (II). Αυτό το διάλυμα καταχωρείται στην καταχώρηση UN 1992 ΕΥΦΛΕΚΤΑ ΥΓΡΑ, ΤΟΞΙΚΑ, Ε.Α.Ο., Κλάση 3 (II), λόγω της τοξικότητας της φαινόλης.

Ένα στερεό μείγμα αρσενικικό άλας νατρίου της Κλάσης 6.1, (II) και υδροξείδιο νατρίου της Κλάσης 8, (II) καταχωρείται στην καταχώρηση UN 3290 ΤΟΞΙΚΟ ΣΤΕΡΕΟ, ΔΙΑΒΡΩΤΙΚΟ, ΑΝΟΡΓΑΝΟ, Ε.Α.Ο. στην Κλάση 6.1 (II).

Ένα διάλυμα ακατέργαστου ή διυλισμένου ναφθαλενίου της Κλάσης 4.1, (III) σε βενζίνη της Κλάσης 3, (II), καταχωρείται στην καταχώρηση UN 3295 ΥΔΡΟΓΟΝΑΝΘΡΑΚΕΣ, ΥΓΡΟΙ, Ε.Α.Ο. στην Κλάση 3, (II).

Ένα μείγμα υδρογονανθράκων της Κλάσης 3, (III) και πολυχλωριομένου διφαινύλιου (PCB) της Κλάσης 9, (II), καταχωρείται στην καταχώρηση UN 2315 ΠΟΛΥΧΛΩΡΙΟΜΕΝΑ ΔΙΦΑΙΝΥΛΙΑ στην Κλάση 9, (II).

Ένα μείγμα προπυλενιμίνης της Κλάσης 3, και πολυχλωριωμένο διφαινύλιο (PCB) της Κλάσης 9, (II), καταχωρείται στην καταχώρηση UN 1921 ΠΡΟΠΥΛΕΝΙΜΙΝΗ, ΣΕ ΑΝΑΣΤΟΛΗ, στην Κλάση 3.

2.1.4 Ταξινόμηση δειγμάτων

2.1.4.1 Όταν η Κλάση μιας ουσίας είναι αβέβαιη και παραπέμπεται για περαιτέρω έλεγχο, μια δοκιμαστική Κλάση, κατάλληλη ονομασία αποστολής και UN θα δίνονται με βάση τις γνώσεις του αποστολέα για την ουσία και την εφαρμογή των:

(a) κριτηρίων ταξινόμησης του Κεφαλαίου 2.2, και

(b) προϋποθέσεων αυτού του Κεφαλαίου.

Θα χρησιμοποιείται η πιο αυστηρή ομάδα συσκευασίας δυνατή για την κατάλληλη ονομασία αποστολής.

Όπου χρησιμοποιείται η διάταξη αυτή, η κατάλληλη ονομασία αποστολής θα συμπληρώνεται με τη λέξη "ΔΕΙΓΜΑ" (π.χ., "ΕΥΦΛΕΚΤΑ ΥΓΡΑ, Ε.Α.Ο. Δείγμα"). Σε ορισμένες περιπτώσεις, όπου μία συγκεκριμένη κατάλληλη ονομασία αποστολής προβλέπεται για δείγμα ουσίας που θεωρείται πως ικανοποιεί ορισμένα κριτήρια ταξινόμησης (π.χ., ΑΕΡΙΟ ΔΕΙΓΜΑ, ΑΣΥΜΠΙΕΣΤΟ, ΕΥΦΛΕΚΤΟ, UN 3167) αυτή η κατάλληλη ονομασία αποστολής θα χρησιμοποιείται. Όταν μία Ε.Α.Ο. καταχώρηση χρησιμοποιείται για τη μεταφορά του δείγματος, η κατάλληλη ονομασία αποστολής δεν χρειάζεται να συμπληρώνεται με την τεχνική ονομασία σύμφωνα με την ειδική διάταξη 274 του Κεφαλαίου 3.3.

2.1.4.2 Δείγματα της ουσίας θα μεταφέρονται σύμφωνα με τις προϋποθέσεις που εφαρμόζονται στη δοσμένη κατάλληλη δοκιμαστική ονομασία αποστολής εφόσον:

(a) Η ουσία δεν θεωρείται ουσία μη αποδεκτή προς μεταφορά σύμφωνα με τις 2.2.x.3 του Κεφαλαίου 2.2 ή με το Κεφάλαιο 3.2,

(b) Η ουσία δεν ικανοποιεί τα κριτήρια για την Κλάση 1 ή θεωρείται μολυσματική ουσία ή ραδιενεργό υλικό,

(c) Η ουσία ικανοποιεί τις απαιτήσεις των 2.2.41.1.15 ή 2.2.52.1.9 αν πρόκειται για αυτενεργή ουσία ή για οργανικό υπεροξείδιο αντίστοιχα,

(d) Το δείγμα μεταφέρεται σε μικτή συσκευασία με καθαρό βάρος ανά κόλο που δεν υπερβαίνει τα 2.5 kg, και

(e) Το δείγμα δεν συσκευάζεται μαζί με άλλα εμπορεύματα.

Κεφάλαιο 2.2

Διατάξεις για συγκεκριμένες Κλάσεις

2.2.1 Κλάση 1 : Εκρηκτικές ουσίες και είδη

2.2.1.1 Κριτήρια

2.2.1.1.1 Ο τίτλος της Κλάσης 1 περιλαμβάνει:

(a) Εκρηκτικές ουσίες: στερεές ή υγρές ουσίες (ή μείγματα ουσιών) ικανές να παράγουν αέρια με χημική αντίδραση σε τέτοια θερμοκρασία και πίεση και σε τέτοια ταχύτητα ώστε να προκαλέσουν ζημιά στον περιβάλλοντα χώρο.

Πυροτεχνικές ουσίες: ουσίες ή μείγματα ουσιών σχεδιασμένα να παράγουν θερμότητα, φως, ήχο, αέριο ή καπνό ή έναν συνδυασμό αυτών ως αποτέλεσμα μη εκρηκτικών αυτοσυντηρούμενων εξώθερμων χημικών αντιδράσεων.

ΣΗΜΕΙΩΣΗ 1: Ουσίες οι οποίες δεν είναι από μόνες τους εκρηκτικές αλλά οι οποίες μπορούν να σχηματίσουν ένα εκρηκτικό μείγμα αερίου, ατμού ή σκόνης δεν είναι ουσίες της Κλάσης 1.

2: Επίσης δεν συμπεριλαμβάνονται στην Κλάση 1: εκρηκτικά εμποτισμένα με νερό ή αλκοόλη των οποίων η περιεκτικότητα σε νερό ή αλκοόλη υπερβαίνει τα καθορισμένα όρια και εκείνα που περιέχουν πλαστικοποιητές - αυτά τα εκρηκτικά καταχωρούνται στην Κλάση 3 ή 4.1 - και εκείνα τα εκρηκτικά τα οποία, σύμφωνα με το βασικό τους κίνδυνο, καταχωρούνται στην Κλάση 5.2.

(b) Εκρηκτικά είδη: είδη που περιέχουν μία ή περισσότερες εκρηκτικές ουσίες ή/και πυροτεχνικές ουσίες.

ΣΗΜΕΙΩΣΗ: Συσκευές που περιέχουν εκρηκτικές ή πυροτεχνικές ουσίες σε τέτοια μικρή ποσότητα ή τέτοιου χαρακτήρα ώστε η ακούσια ή τυχαία ανάφλεξη ή πυροδότηση τους κατά τη μεταφορά να μην προκαλεί οποιαδήποτε εκδήλωση εκτίναξης, φωτιάς, καπνού, θερμότητας ή υψηλού θορύβου εξωτερικά της συσκευής δεν υπόκεινται στις απαιτήσεις της Κλάσης 1.

(c) Ουσίες και είδη μη αναφερόμενα παραπάνω που κατασκευάζονται με σκοπό την πρόκληση εκρηκτικού ή πυροτεχνικού φαινομένου.

2.2.1.1.2 Κάθε ουσία ή είδος που έχει ή πιθανολογείται ότι έχει εκρηκτικές ιδιότητες θα θεωρείται ότι εντάσσεται στην Κλάση 1 σύμφωνα με τις δοκιμές, διαδικασίες και τα κριτήρια που περιγράφτηκαν στο Μέρος 1, Εγχειρίδιο Δοκιμών και Κριτηρίων.

Μια ουσία ή είδος που εντάχτηκε στην Κλάση 1 μπορεί να γίνει αποδεκτό για μεταφορά μόνο όταν του έχει καθοριστεί μία ονομασία ή καταχώρηση από τον Πίνακα Α του Κεφαλαίου 3.2 και πληρεί τα κριτήρια του Εγχειριδίου των Δοκιμών και Κριτηρίων.

2.2.1.1.3 Στις ουσίες και τα είδη της Κλάσης 1 πρέπει να αποδίδεται ένας UN και μία ονομασία ή μία ε.α.ο. καταχώρηση από τον Πίνακα Α του Κεφαλαίου 3.2. Εξήγηση των ονομασιών των

ουσιών και ειδών του Πίνακα Α του Κεφαλαίου 3.2 πρέπει να βασίζεται στο λεξιλόγιο στην 2.2.1.1.8.

Δείγματα από νέες ή υπάρχουσες εκρηκτικές ουσίες ή είδη που μεταφέρονται για λόγους που περιλαμβάνουν: δοκιμή, ταξινόμηση, έρευνα και ανάπτυξη ποιοτικό έλεγχο, ή ως εμπορικό δείγμα, εκτός από αρχικό εκρηκτικό, μπορεί να καθορίζονται από τον UN 0190 ΔΕΙΓΜΑΤΑ, ΕΚΡΗΚΤΙΚΑ.

Η καταχώρηση εκρηκτικών ουσιών και ειδών που δεν αναφέρονται ονομαστικά στον Πίνακα Α του Κεφαλαίου 3.2 σε μια ε.α.ο. καταχώρηση της Κλάσης 1 ή UN 0190 ΔΕΙΓΜΑΤΑ, ΕΚΡΗΚΤΙΚΑ, όπως και η καταχώρηση συγκεκριμένων ουσιών, η μεταφορά των οποίων υπόκειται σε συγκεκριμένη έγκριση από την αρμόδια αρχή σύμφωνα με τις σχετικές διατάξεις που αναφέρονται στη στήλη (6) του Πίνακα Α του Κεφαλαίου 3.2 πρέπει να γίνεται από την αρμόδια αρχή της χώρας προέλευσης. Η αρμόδια αρχή πρέπει επίσης να εγκρίνει γραπτώς τις συνθήκες μεταφοράς αυτών των ουσιών και ειδών. Αν η χώρα προέλευσης δεν είναι Συμβαλλόμενο Μέλος της COTIF, η ταξινόμηση και οι συνθήκες μεταφοράς πρέπει να αναγνωρίζονται από την αρμόδια αρχή της πρώτης χώρας Συμβαλλόμενου Μέλους της COTIF στην οποία φτάνει η αποστολή.

2.2.1.1.4 Ουσίες και είδη της Κλάσης 1, θα πρέπει να έχουν καταχωρηθεί σε μια υποδιαίρεση σύμφωνα με την 2.2.1.1.5 και σε μία ομάδα συμβατότητας σύμφωνα με την 2.2.1.1.6. Η υποδιαίρεση θα πρέπει να βασίζεται στα αποτελέσματα των δοκιμών που περιγράφονται στο Τμήμα 2.3.0 και 2.3.1 με εφαρμογή των ορισμών της 2.2.1.1.5. Η ομάδα συμβατότητας θα πρέπει να προσδιορίζεται σύμφωνα με τους ορισμούς της 2.2.1.1.6. Ο κωδικός ταξινόμησης θα πρέπει να συνίσταται από τον αριθμό υποδιαίρεσης και το γράμμα της ομάδας συμβατότητας.

2.2.1.1.5 Ορισμός των υποδιαιρέσεων

Υποδιαίρεση 1.1 Ουσίες και είδη που έχουν κίνδυνο μαζικής έκρηξης (μαζική έκρηξη είναι μία έκρηξη που προσβάλλει σχεδόν όλο το φορτίο, ουσιαστικά ακαριαία).

Υποδιαίρεση 1.2 Ουσίες και είδη που έχουν κίνδυνο εκτίναξης αλλά όχι κίνδυνο μαζικής έκρηξης.

Υποδιαίρεση 1.3 Ουσίες και είδη που έχουν κίνδυνο φωτιάς και είτε μικρότερο κίνδυνο έκρηξης είτε μικρότερο κίνδυνο εκτίναξης είτε και τα δύο, αλλά όχι κίνδυνο έκρηξης μάζας,

(a) η καύση των οποίων δημιουργεί σημαντική εκπέμπουσα θερμότητα, ή

– που καίγονται διαδοχικά, παράγοντας μικρότερες εκρήξεις ή εκτινάξεις ή και τα δύο.

Υποδιαίρεση 1.4 Ουσίες και είδη που παρουσιάζουν μόνον έναν μικρό κίνδυνο έκρηξης σε περίπτωση ανάφλεξης ή πυροδότησης κατά τη διάρκεια της μεταφοράς. Τα αποτελέσματα περιορίζονται κατά πολύ στο κόλο και δεν αναμένεται εκτίναξη θραυσμάτων σημαντικού μεγέθους ή εύρους. Μία εξωτερική φωτιά δεν θα πρέπει να προκαλεί ουσιαστικά ακαριαία έκρηξη σχεδόν όλου του περιεχομένου του κόλου.

Υποδιαίρεση 1.5 Ουσίες σχεδόν ανενεργές αλλά με κίνδυνο μαζικής έκρηξης με τόσο μικρή ευαισθησία που ελαχιστοποιεί την πιθανότητα πυροδότησης ή μετάβασης από την καύση στην έκρηξη υπό κανονικές συνθήκες μεταφοράς. Ως ελάχιστη απαίτηση δεν πρέπει να εκρήγνυνται στη δοκιμή εξωτερικής φωτιάς.

Υποδιαίρεση 1.6 Είδη εντελώς ανενεργά που δεν έχουν κίνδυνο μαζικής έκρηξης. Τα είδη περιέχουν μόνον εντελώς ανενεργές εκρηκτικές ουσίες και εμφανίζουν αμελητέα πιθανότητα τυχαίας πυροδότησης ή εξάπλωσης.

ΣΗΜΕΙΩΣΗ: Ο κίνδυνος από είδη της Υποδιαίρεσης 1.6 περιορίζεται στην έκρηξη ενός μόνου είδους.

2.2.1.1.6 Ορισμός ομάδων συμβατότητας ουσιών και ειδών*:*

A Κύρια εκρηκτική ουσία

B Είδος που περιέχει μία κύρια εκρηκτική ουσία και που δεν έχει δύο ή περισσότερα αποτελεσματικά προστατευτικά χαρακτηριστικά. Μερικά είδη, όπως πυροκροτητές για ανατινάξεις, συνδεσμολογίες πυροκροτητών για ανατινάξεις και εναύσματα, τύπου φυσιγγίου, περιλαμβάνονται, παρ' όλο που δεν περιέχουν κύρια εκρηκτικά.

C Προωθητική εκρηκτική ουσία ή άλλη αναφλεγόμενη εκρηκτική ουσία ή είδος που περιέχει τέτοια εκρηκτική ουσία

D Δευτερεύουσα εκρηκτική ουσία ή μαύρη πυρίτιδα ή είδος που περιέχει μία δευτερεύουσα εκρηκτική ουσία, σε κάθε περίπτωση χωρίς μέσον πυροδότησης και χωρίς προωθητική γόμωση, ή είδος που περιέχει μία κύρια εκρηκτική ουσία και που έχει δύο ή περισσότερα αποτελεσματικά προστατευτικά χαρακτηριστικά

E Είδος που περιέχει μία δευτερεύουσα εκρηκτική ουσία, χωρίς μέσον πυροδότησης, με προωθητική γόμωση (πλην είδους που περιέχει ένα εύφλεκτο υγρό ή γέλη ή υπεργολικά υγρά)

F Είδος που περιέχει μία δευτερεύουσα εκρηκτική ουσία με δικά του μέσα πυροδότησης, με προωθητική γόμωση (άλλο από είδος που περιέχει ένα εύφλεκτο υγρό ή γέλη ή υπεργολικά υγρά) ή χωρίς προωθητική γόμωση

G Πυροτεχνική ουσία, ή είδος που περιέχει μία πυροτεχνική ουσία, ή είδος που περιέχει και εκρηκτική και φωτιστική, εμπρηστική, δακρυγόνα ή καπνογόνα ουσία (εκτός από ενεργοποιημένο με νερό είδος ή είδος που περιέχει λευκό φωσφόρο, φωσφίδια, μία πυροφόρο ουσία, ένα εύφλεκτο υγρό ή γέλη ή υπεργολικά υγρά)

H Είδος που περιέχει εκρηκτική ουσία και λευκό φωσφόρο

J Είδος που περιέχει εκρηκτική ουσία και εύφλεκτο υγρό ή γέλη

K Είδος που περιέχει εκρηκτική ουσία και τοξικό χημικό παράγοντα

L Εκρηκτική ουσία ή είδος που περιέχει μία εκρηκτική ουσία και παρουσιάζει έναν ειδικό κίνδυνο (π.χ. λόγω ενεργοποίησης με νερό ή της παρουσίας υπεργολικών υγρών, φωσφιδίων ή μίας πυροφόρος ουσίας) που καθιστά αναγκαία την απομόνωση κάθε τύπου

N Είδη που περιέχουν μόνον εντελώς ανενεργές εκρηκτικές ουσίες

S Ουσία ή είδος συσκευασμένο ή σχεδιασμένο έτσι ώστε οποιαδήποτε επικίνδυνα αποτελέσματα που εμφανίζονται από τυχαία λειτουργία, να περιορίζονται μέσα στο κόλο εκτός εάν το κόλο έχει αλλοιωθεί από φωτιά, στην οποία περίπτωση όλα τα αποτελέσματα έκρηξης ή εκτίναξης περιορίζονται στο βαθμό που δεν δυσχεραίνουν

σημαντικά ή παρεμποδίζουν τις προσπάθειες για ενέργειες πυρόσβεσης ή άλλες ενέργειες άμεσης αντίδρασης στην άμεσα γειτονική περιοχή του κόλου.

ΣΗΜΕΙΩΣΗ 1: Κάθε ουσία ή είδος, συσκευασμένο σε μία καθορισμένη συσκευασία, μπορεί να καταχωρείται σε μία μόνο ομάδα συμβατότητας. Εφόσον το κριτήριο της ομάδας συμβατότητας S είναι εμπειρικό, η καταχώρηση σ' αυτήν την ομάδα συνδέεται αναγκαστικά με τις δοκιμές για καταχώρηση ενός κωδικού ταξινόμησης.

2: Είδη των ομάδων συμβατότητας D και E μπορούν να τοποθετούνται ή να συσκευάζονται μαζί με τα δικά τους μέσα πυροδότησης υπό την προϋπόθεση ότι αυτά τα μέσα έχουν τουλάχιστον δύο αποτελεσματικά προστατευτικά χαρακτηριστικά σχεδιασμένα να αποτρέπουν μία έκρηξη σε περίπτωση ακούσιας λειτουργίας του μέσου πυροδότησης. Τέτοια κόλα θα πρέπει να καταχωρούνται στις ομάδες συμβατότητας D ή E.

3: Είδη των ομάδων συμβατότητας D και E μπορούν να συσκευάζονται μαζί με τα δικά τους μέσα πυροδότησης, που δεν έχουν δύο αποτελεσματικά προστατευτικά χαρακτηριστικά (δηλ. μέσα πυροδότησης καταχωρημένο στην ομάδα συμβατότητας B), υπό την προϋπόθεση ότι είναι σύμφωνα με τη μικτή συσκευασία της διάταξης MP 21 του Τμήματος 4.1.10. Τέτοια κόλα θα πρέπει να καταχωρούνται στις ομάδες συμβατότητας D ή E.

4: Είδη μπορούν να τοποθετούνται ή να συσκευάζονται μαζί με τα δικά τους μέσα ανάφλεξης υπό την προϋπόθεση ότι τα μέσα ανάφλεξης δεν μπορεί να λειτουργήσουν κατά τη διάρκεια κανονικών συνθηκών μεταφοράς.

5: Είδη των ομάδων συμβατότητας C, D και E μπορούν να συσκευάζονται μαζί. Τέτοια κόλα θα πρέπει να καταχωρούνται στην ομάδα συμβατότητας E.

2.2.1.1.7 Καταχώρηση πυροτεχνημάτων σε υποδιαιρέσεις

2.2.1.1.7.1 Τα πυροτεχνήματα θα καταχωρούνται κανονικά στις υποδιαιρέσεις 1.1, 1.2, 1.3 και 1.4 με βάση τα δεδομένα των δοκιμών από τις Σειρές Δοκιμών 6 του Εγχειριδίου Δοκιμών και Κριτητίων. Ωστόσο, επειδή το εύρος τέτοιων ειδών είναι πολύ εκτεταμένο και η διαθεσιμότητα εξοπλισμού δοκιμών μπορεί να είναι περιορισμένη, η καταχώρηση σε υποδιαιρέσεις μπορεί επίσης να γίνει σύμφωνα με τη διαδικασία της 2.2.1.1.7.2

2.2.1.1.7.2 Η καταχώρηση πυροτεχνημάτων στους UN 0333, 03334, 0335 και 0336 μπορεί να γίνει με βάση την αναλογία, χωρίς την ανάγκη για δοκιμή των Δοκιμών της Σειράς 6, σύμφωνα με την προκαθορισμένη ταξινόμηση πυροτεχνημάτων του πίνακα της 2.2.1.7.5. Μία τέτοια καταχώρηση θα πρέπει να γίνεται με τη σύμφωνα γνώμη της αρμόδιας αρχής. Αντικείμενα που δεν ορίζονται στον πίνακα θα πρέπει να ταξινομούνται στη βάση των δεδομένων δοκιμών που παράγονται από τις Σειρές Δοκιμών 6.

ΣΗΜΕΙΩΣΗ 1 : Η πρόσθεση άλλων τύπων πυροτεχνημάτων στη στήλη 1 του πίνακα της 2.2.1.1.7.5 θα πρέπει να γίνεται μόνο με βάση τα δεδομένα πλήρων δοκιμών, που υποβλήθηκαν για εξέταση στην Υπο-Επιτροπή Ειδικών για τη

Μεταφορά Επικίνδυνων Εμπορευμάτων των Ηνωμένων Εθνών (UN-Sub-Committee of Experts on the Transport of Dangerous Goods).

2: Δεδομένα δοκιμών παραγομένων από τις αρμόδιες αρχές τα οποία επικυρώνουν, ή αντικρούουν την καταχώρηση των πυροτεχνημάτων που καθορίζεται στη στήλη 4 του πίνακα της 2.2.1.1.7.5 σε υποδιαιρέσεις στη στήλη 5 θα πρέπει να υποβάλλονται στην Υπο-Επιτροπή Ειδικών για τη Μεταφορά Επικίνδυνων Εμπορευμάτων των Ηνωμένων Εθνών (UN-Sub-Committee of Experts on the Transport of Dangerous Goods) για πληροφόρηση.

2.2.1.1.7.3. Όταν πυροτεχνήματα περισσότερων από μιας υποδιαιρέσεων είναι συσκευασμένα στο ίδιο κόλο, θα πρέπει να ταξινομούνται με βάση την πιο επικίνδυνη υποδιαίρεση εκτός και αν δεδομένα δοκιμών που προέρχονται από τις Σειρές Δοκιμών 6 υποδεικνύουν το αντίθετο.

2.2.1.1.7.4 Η ταξινόμηση που παρουσιάζεται στον πίνακα 2.2.1.1.7.5 εφαρμόζεται μόνο σε είδη που συσκευάζονται σε κουτιά από ινοσανίδες (4G).

2.2.1.1.7.5 Πίνακας εξ' ορισμού ταξινόμησης πυροτεχνημάτων18

ΣΗΜΕΙΩΣΗ **1** : Οι επί τοις εκατό αναφορές στον πίνακα, εκτός και αν δηλώνεται διαφορετικά, αναφέρονται στη μάζα της πυροτεχνικής σύστασης (π.χ. κινητήρες πυραύλων, γόμωση ανύψωσης, εκρηκτική γόμωση και γόμωση αποτελέσματος).

2 : Η "Σύσταση ανάφλεξης" στον πίνακα αυτό αναφέρεται στις πυροτεχνικές συστάσεις σε μορφή σκόνης ή πυροτεχνικών μονάδων όπως παρουσιάζονται στα βεγγαλικά, που χρησιμοποιούνται για την παραγωγή ακουστικού αποτελέσματος ή χρησιμοποιούνται ως γόμωση έκρηξης ή γόμωση ανύψωσης, εκτός αν ο χρόνος που απαιτήθηκε για την αύξηση της πίεσης αποδεικνύεται ότι είναι περισσότερος από 8 ms για 0,5 g πυροτεχνικής σύστασης στη σειρά δοκιμών Test Series 2 (c) (i) "Time/pressure test" του εγχειριδίου "Δοκιμές και Κριτήρια".

3 : Οι διαστάσεις σε χιλιοστά (mm) αναφέρονται σε :

- Για σφαιρικές και μορφής φυστικιού οβίδες στη διάμετρο της σφαίρας της οβίδας
- Για κυλινδρικές οβίδες στο μήκος της οβίδας
- Για οβίδες σε βλήμα, ρωμαϊκό κερί, πυροτέχνημα σωλήνα βολής, ή νάρκη στην εσωτερική διάμετρο του σωλήνα που αποτελεί ή στο οποίο περιέχεται το πυροτέχνημα
- Για νάρκες σάκου ή νάρκες κυλίνδρου, στην εσωτερική διάμετρο της οβίδας που περιέχει τη νάρκη.

Τύπος	**Συμπεριλαμβάνοντα**	**Ορισμός**	**Προδιαγραφές**	**Ταξινό-**

18 Ο Πίνακας αυτός περιέχει κατάλογο ταξινόμησης πυροτεχνημάτων που μπορεί να χρησιμοποιηθεί σε περίπτωση απουσίας των δεδομένων Σειρών Δοκιμής 6 (βλ. 2.2.1.1.7.2)

	ι: Συνώνυμα :			**μηση**
Οβίδες σφαιρικές ή κυλινδρικές	Σφαιρική οβίδα: αεριώδης οβίδα, οβίδα χρώματος, κάλυκας βαφής, οβίδα αποτελέσματος, ναυτική οβίδα, κάλυκας αλεξίπτωτου, κάλυκας καπνού, κάλυκας αστεριού, κάλυκας αναφοράς : βαρελότο, χαιρετισμού, οβίδα ήχων, οβίδα βροντής, κιτ αεριώδους οβίδας	Συσκευή με ή χωρίς προωθητική γόμωση, με φυτίλι βραδύκαυστο και εκρηκτική γόμωση, πυροτεχνική μονάδα ή χύμα πυροτεχνική σύνθεση και σχεδιασμένο να εκτοξεύεται από όλμο.	Όλες οι οβίδες αναφοράς	1.1G
			Οβίδες χρώματος : ≥ 180mm	1.1G
			Οβίδες χρώματος : < 180mm με > 25% σύνθεση ανάφλεξης, ως χύμα σκόνη ή /και αποτελέσματος αναφοράς	1.1G
			Οβίδες χρώματος : < 180mm με ≤ 25% σύνθεση ανάφλεξης, ως χύμα σκόνη ή /και αποτελέσματος αναφοράς	1.3G
			Οβίδες χρώματος : ≤ 50mm ή ≤60g πυροτεχνική σύνθεση, με ≤ 2% σύνθεση ανάφλεξης, ως χύμα σκόνη ή /και αποτελέσματος αναφοράς	1.4G
	Οβίδα σχήματος φυστικιού	Διάταξη με δύο ή περισσότερες σφαιρικές οβίδες αερίου σε συνήθη περιτύλιξη με προώθηση την ίδια προωθητική γόμωση με ξεχωριστά εξωτερικά βραδύκαυστα φυτίλια	Η πιο επικίνδυνη σφαιρική οβίδα αερίου καθορίζει την ταξινόμηση	
	Γεμισμένος όλμος, οβίδα σε όλμο	Διάταξη που αποτελείται από μία σφαιρική ή κυλινδρική οβίδα εντός όλμου από τον οποίο είναι σχεδιασμένο να εκτοξεύεται	Όλες οι οβίδες αναφοράς	1.1G
			Οβίδες χρώματος : ≥180mm	1.1G
			Οβίδες χρώματος : > 50mm και <180mm	1.2G
			Οβίδες χρώματος : ≤50mm, ή ≤ 60 g πυροτεχνικής σύνθεσης, με ≤ 25% σύνθεση ανάφλεξης, ως χύμα σκόνη ή /και αποτελέσματος αναφοράς	1.3G
			Οβίδα χρώματος : <25% σύνθεση ανάφλεξης ως χύμα σκόνη ή/και αποτελέσματος αναφοράς	1.1G

Οβίδες σφαιρικές ή κυλινδρικές *(συνέχεια)*	Οβίδες κελύφους (σφαιρικές) (Αναφορά σε ποσοστά επί τοις εκατό για οβίδες κελύφους είναι σε μικτό βάρος των ειδών πυροτεχνημάτων)	Διάταξη χωρίς προωθητική γόμωση, με φυτίλι βραδύκαυστο και εκρηκτική γόμωση, που περιέχει κελύφη και αδρανή υλικά και είναι σχεδιασμένες να εκτοξεύονται από όλμο.	> 120 mm	1.1G
		Διάταξη χωρίς προωθητική γόμωση, με φυτίλι βραδύκαυστο και εκρηκτική γόμωση, που περιέχει κελύφη ≤ 25g σύνθεση ανάφλεξης ανά μονάδα αναφοράς, με ≤ 33% σύνθεση ανάφλεξης και ≥60% αδρανές υλικό και είναι σχεδιασμένες να εκτοξεύονται από όλμο.	≤120 mm	1.3G
		Διάταξη χωρίς προωθητική γόμωση με φυτίλι βραδύκαυστο και εκρηκτική γόμωση, που περιέχει οβίδες χρώματος ή/ και πυροτεχνικές μονάδες και είναι σχεδιασμένες να εκτοξεύονται από όλμο.	> 300 mm	1.1G
		Διάταξη χωρίς προωθητική γόμωση με φυτίλι βραδύκαυστο και εκρηκτική γόμωση, που περιέχει οβίδες χρώματος ≤ 70mm ή /και πυροτεχνικές μονάδες με ≤ 25% σύνθεση ανάφλεξης και ≤ 60% πυροτεχνική σύνθεση και είναι σχεδιασμένες να εκτοξεύονται από όλμο.	> 200 mm και ≤300 mm	1.3G

		Διάταξη με προωθητική γόμωση με φυτίλι βραδύκαυστο και εκρηκτική γόμωση, που περιέχει οβίδες χρώματος ≤ 70mm ή /και πυροτεχνικές μονάδες με ≤ 25% σύνθεση ανάφλεξης και ≤ 60% πυροτεχνική σύνθεση και είναι σχεδιασμένες να εκτοξεύονται από όλμο.	≤200 mm	1.3G
Συστοιχία/ συνδυασμός	Φράγμα πυρός, κουτί τέλους, παρτέρι, υβριδικό, πολλαπλών σωλήνων, συστοιχία θορύβων	Διάταξη που περιλαμβάνει διάφορα στοιχεία που περιέχουν είτε τον ίδιο τύπο ή διαφορετικούς τύπους καθένα αντιστοιχεί σε ένα από τους τύπους πυροτεχνημάτων που αναφέρονται στον κατάλογο αυτό, με δύο ή περισσότερα σημεία ανάφλεξης	Το πιο επικίνδυνο πυροτέχνημα καθορίζει την ταξινόμηση	
Ρωμαϊκού κεριού	Κεριά έκθεσης, κεριά, bombettes	Σωλήνας που περιέχει σειρά πυροτεχνικών μονάδων που αποτελούνται από εναλλασσόμενη πυροτεχνική σύνθεση, προωθητική γόμωση, και φυτίλι μετάδοσης	≥ 50mm εσωτερική διάμετρο, που περιέχει σύνθεση ανάφλεξης, ή <50 mm με >25% σύνθεση ανάφλεξης	1.1G
			≥ 50mm εσωτερική διάμετρο, που δεν περιέχει σύνθεση ανάφλεξης	1.2G
			> 50mm εσωτερική διάμετρο και ≤ 25% σύνθεση ανάφλεξης	1.3G
			≤ 30mm εσωτερική διάμετρο, κάθε πυροτεχνική μονάδα ≤ 25g και ≤ 5% σύνθεση ανάφλεξης	1.4G
Σωλήνας βολής	Ρωμαϊκό κερί μονής βολής, μικρός γεμισμένος όλμος	Σωλήνας που περιέχει μία πυροτεχνική μονάδα που αποτελείται από πυροτεχνική σύνθεση,	≤ 30mm εσωτερική διάμετρο και πυροτεχνική μονάδα > 25g, ή > 5% και ≤ 25% σύνθεση ανάφλεξης	1.3G

		προωθητική γόμωση με ή χωρίς φυτίλι μετάδοσης	≤ 30mm εσωτερική διάμετρο, πυροτεχνική μονάδα ≤ 25g και ≤ 5% σύνθεση ανάφλεξης	1.4G
Φωτοβολίδα	Φωτοβολίδα ολίσθησης, φωτοβολίδα σήματος, φωτοβολίδα σφυρίγματος, φωτοβολίδα φιάλης, φωτοβολίδα ουρανού, φωτοβολίδα τύπου βλήματος, φωτοβολίδα τραπεζιού	Σωλήνας που περιέχει πυροτεχνική σύνθεση ή/και πυροτεχνικές μονάδες, εξοπλισμένος με ράβδο ή άλλα μέσα σταθεροποίησης πτήσης και σχεδιασμένα να προωθούνται στον αέρα	Αποτελέσματα σύνθεσης ανάφλεξης μόνο	1.1G
			Σύνθεση ανάφλεξης > 25% της πυροτεχνικής σύνθεσης	1.1G
			> 20 g πυροτεχνική σύνθεση και σύνθεση ανάφλεξης ≤ 25%	1.3G
			≤ 20 g πυροτεχνική σύνθεση, εκρηκτική γόμωση μαύρης πυρίτιδας και ≤ 0.13 g σύνθεση ανάφλεξης ανά αναφορά και ≤ 1 g συνολικά	1.4G
Νάρκη	Pot-a-feu, νάρκη εδάφους, νάρκη σάκου, νάρκη κυλινδρική	Σωλήνας που περιέχει προοωθητική γόμωση και πυροτεχνικές μονάδες σχεδιασμένος να τοποθετείται στο έδαφος ή να προσαρμόζεται σταθερά στο έδαφος. Το κύριο αποτέλεσμα είναι η εκτόξευση όλων των πυροτεχνικών μονάδων σε μία μοναδική έκρηξη που παράγει ένα ευρέως διασκορπισμένο οπτικό ή/και ακουστικό αποτέλεσμα στον αέρα ή : Υφασμάτινος ή χάρτινος σάκος ή υφασμάτινος ή χάρτινος κύλινδρος που περιέχει προωθητική γόμωση και πυροτεχνικές μονάδες σχεδιασμένες να τοποθετούνται σε όλμο και να λειτουργούν ως νάρκη	> 25% σύνθεση ανάφλεξης, ως χύμα σκόνη ή και αναφορά αποτελεσμάτων	1.1G
			≥ 180mm και ≤ 25% σύνθεση ανάφλεξης, ως χύμα σκόνη ή και αναφορά αποτελεσμάτων	1.1G
			< 180mm και ≤ 25% σύνθεση ανάφλεξης, ως χύμα σκόνη ή και αναφορά αποτελεσμάτων	1.3G
			≤ 150g πυροτεχνική σύνθεση που περιέχει ≤ 5 % σύνθεση ανάφλεξης, ως χύμα σκόνη ή και αναφορά αποτελεσμάτων. Κάθε πυροτεχνική μονάδα ≤25g, κάθε αναφορά αποτελέσματος <2g, κάθε σφύριγμα, αν υπάρχει ≤ 3g	1.4G
Συντριβάνι	Ηφαίστεια,	Μη μεταλλική θήκη που	≥ 1kg πυροτεχνική σύνθεση	1.3G

	συντριβάνια, λόγχες, φωτιές βεγγαλικές, αστραπές φτερουγίσματος, κυλινδρικά συντριβάνια, κωνικά συντριβάνια, φωτιστικοί δαυλοί	περιέχει συμπιεσμένη ή στερεωμένη πυροτεχνική σύνθεση που παράγει λάμψεις και φλόγα	< 1kg πυροτεχνική σύνθεση	1.4G
Σπινθηροβόλα	Σπινθηροβόλα χειρός, σπινθηροβόλα μη-χειρός, σπινθηροβόλα καλωδίου	Άκαμπτο καλώδιο (καλυμμένο) (κατά μήκος της μιας άκρης) με βραδείας καύσης πυροτεχνική σύνθεση με ή χωρίς άκρη έναρξης	Σπινθήρες υπερχλωρικής βάσης: > 5g ανά στοιχείο ή >10 στοιχεία ανά συσκευασία	1.3G
			Στοιχεία υπερχλωρικής βάσης: ≤ 5g ανά είδος και ≤ 10 είδη ανά συσκευασία Είδη νιτρικής βάσης : ≤ 30g ανά είδος	1.4G
Ράβδος Βεγγάλης	Εμβαπτισμένες ράβδοι	Μη μεταλλική ράβδος μερικώς επικαλυμμένη (κατά μήκος του ενός άκρου) με πυροτεχνική σύνθεση χαμηλής καύσης και σχεδιασμένη για να κρατείται στο χέρι	Είδη υπερχλωρικής βάσης >5g ανά είδος ή >10 είδη ανά συσκευασία	1.3G
			Είδη υπερχλωρικής βάσης : ≤5g ανά είδος και ≤10 είδη ανά συσκευασία Είδη νιτρικής βάσης : ≤ 30g ανά είδος	1.4G
Πυροτεχνή-ματα χαμηλού κινδύνου και καινοτομίες	Βόμβες τράπεζας, πίπτοντα, κόκκοι κροταλίσματος, καπνοί, ομίχλη, φίδια, λαμπυρίζοντα σκουλήκια, φίδια, στιγμιαία, party poppers	Διατάξεις σχεδιασμένες να παράγουν πολύ περιορισμένο ορατό ή/και ακουστικό αποτέλεσμα οι οποίες περιέχουν πολύ μικρά ποσά πυροτεχνικής ή/και εκρηκτικής σύνθεσης	Πίπτοντα και στιγμιαία μπορεί να περιέχουν έως 1.6mg βροντώδους αργύρου, πίπτοντα και party poppers μπορεί να περιέχουν έως 16mg μίγμα χλωριώδους καλίου / κόκκινου φωσφόρου, άλλα στοιχεία μπορεί να περιέχουν έως 5g πυροτεχνικής σύνθεσης, αλλά όχι σύνθεση ανάφλεξης	1.4G
Περιστροφικά	Περιστροφικά αερίου, ελικόπτερα, καταδιωκτικά περιστροφικά, περιστροφικά εδάφους	Μη μεταλλικοί σωλήνες ή σωλήνες που περιέχουν πυροτεχνική σύνθεσης παραγωγής αερίου ή σπινθήρα, με ή χωρίς σύνθεση παραγωγής	Πυροτεχνική σύνθεση ανά στοιχείο >20g, που περιέχει ≤3% σύνθεση ανάφλεξης ως αναφορά αποτελέσματος, σύνθεση σφυρίγματος ≤ 5g	1.3G

		θορύβου, με ή χωρίς επικολλημμένες αεροτομές	Πυροτεχνική σύνθεση ανά στοιχείο ≤ 20g, που περιέχει ≤3% σύνθεση ανάφλεξης ως αναφορά αποτελέσματος, σύνθεση σφυρίγματος ≤ 5g	1.4G
Τροχοί	Τροχοί Catherine, Saxon	Διάταξη η οποία περιλαμβάνει οδηγούς που περιέχουν πυροτεχνική σύνθεση και διαθέτουν μέσο σύνδεσής της σε βάση έτσι ώστε να μπορεί να περιστρέφεται	≥1kg συνολικής πυροτεχνικής σύνθεσης, χωρίς αναφορά αποτελέσματος, κάθε σφύριγμα (αν υπάρχει) ≤ 25g και ≤ 50g σύνθεση σφυρίγματος ανά τροχό	1.3G
			<1kg συνολικής πυροτεχνικής σύνθεσης, χωρίς αναφορά αποτελέσματος, κάθε σφύριγμα (αν υπάρχει) ≤ 5g και ≤ 10g σύνθεση σφυρίγματος ανά τροχό	1.4G
Εναέριος τροχός	Ιπτάμενο Saxon, ανυψούμενη κορώνα UFO	Σωλήνες που περιέχουν προωθητικές γομώσεις και πυροτεχνικές συνθέσεις που παράγουν λάμψεις, φλόγες ή/και θόρυβο, οι σωλήνες είναι σταθερά προσαρμοσμένοι σε δακτύλιο στήριξης	>200g συνολικής πυροτεχνικής σύνθεσης ή >60g πυροτεχνικής σύνθεσης ανά οδηγό, <3% σύνθεση ανάφλεξης ως αναφορά αποτελέσματος, κάθε σφύριγμα (αν υπάρχει) ≤25g και ≤50g σύνθεση σφυρίγματος ανά τροχό	1.3G
			≤200g πυροτεχνικής σύνθεσης και ≤60g πυροτεχνικής σύνθεσης ανά οδηγό, ≤3% σύνθεση ανάφλεξης ως αναφορά αποτελέσματος, κάθε σφύριγμα (αν υπάρχει) ≤5g και ≤10g σύνθεση σφυρίγματος ανά τροχό	1.4G
Πακέτο επιλογής	Κουτί επιλογής επίδειξης, πακέτο επιλογής επιδειξης, κουτί επιλογής κήπου, κουτί επιλογής οικιακό, σύνολο.	Ένα πακέτο από περισσότερο από έναν τύπους, που ο καθένας αντιστοιχεί σε ένα από τους τύπους του παρόντος πίνακα	Το πιο επικίνδυνο πυροτέχνημα καθορίζει την ταξινόμηση	

Κροτίδα	Κροτίδα γιορτής, κύλινδρος γιορτής, κροτίδα ταινίας	Διάταξη σωλήνων (από χαρτί ή χαρτόνι) συνδεδεμένα με πυροτεχνικό φυτίλι, κάθε σωλήνας προορίζεται να παράγει ακουστικό αποτέλεσμα	Κάθε σωλήνας ≤140mg από σύνθεση ανάφλεξης ή ≤1g μαύρης πυρίτιδας	1.4G
Banger	Χαιρετισμού, banger λάμψης, κροτίδα lady	Μη μεταλλικός σωλήνας που περιέχει σύνθεση αναφοράς που προορίζεται να παράγει ακουστικό αποτέλεσμα	>2g σύνθεση ανάφλεξης ανά είδος	1.1G
			≤2g σύνθεση ανάφλεξης ανά είδος και ≤10g ανά εσωτερική συσκευασία	1.3G
			≤1g σύνθεση ανάφλεξης ανά είδος και ≤10g ανά εσωτερική συσκευασία ή ≤10g μαύρης πυρίτιδας ανά είδος	1.4G

2.2.1.1.8 Λεξικό όρων

ΣΗΜΕΙΩΣΗ 1: Οι περιγραφές στο λεξικό όρων δεν προορίζονται για αντικατάσταση των διαδικασιών δοκιμής, ούτε για προσδιορισμό της ταξινόμησης κινδύνου μίας ουσίας ή ενός είδους της Κλάσης 1. Η καταχώρηση στις σωστές υποδιαιρέσεις και μία απόφαση για το εάν η Ομάδα Συμβατότητας S είναι κατάλληλη πρέπει να βασίζεται σε έλεγχο του προϊόντος σύμφωνα με το Εγχειρίδιο Δοκιμών και Κριτηρίων, Μέρος I ή σε αναλογία με παρόμοια προϊόντα που έχουν ήδη ελεγχθεί και καταχωρηθεί σύμφωνα με τις διαδικασίες του Εγχειριδίου Δοκιμών και Κριτηρίων.

2: Οι τιμές που δίνονται μετά από τις ονομασίες αναφέρονται στους σχετικούς UN (Στήλη 2 του Πίνακα Α του Κεφαλαίου 3.2). Για τον κωδικό ταξινόμησης, βλέπε 2.2.1.1.4.

ΣΥΣΚΕΥΕΣ ΦΟΥΣΚΩΜΑΤΟΣ ΑΕΡΟΣΑΚΩΝ, ή **ΘΑΛΑΜΟΙ ΑΕΡΟΣΑΚΩΝ**, ή **ΠΡΟ-ΕΝΤΑΤΗΡΕΣ ΖΩΝΩΝ ΑΣΦΑΛΕΙΑΣ**: UN 0503

Είδη τα οποία περιέχουν πυροτεχνικές ουσίες και χρησιμοποιούνται ως σωστικοί αερόσακοι ή ζώνες ασφαλείας των οχημάτων.

ΠΥΡΟΜΑΧΙΚΑ, ΦΩΤΙΣΤΙΚΑ, με ή χωρίς ρήγμα, διαρροή γόμωσης ή προωθητικής γόμωσης: UN 0171, 0254, 0297.

Πυρομαχικά σχεδιασμένα να παράγουν μία μοναδική πηγή έντονου φωτός για το φωτισμό μίας περιοχής. Ο όρος περιλαμβάνει φωτιστικά φύσιγγια, βομβίδες και βλήματα και φωτιστικές βόμβες και βόμβες αναγνώρισης στόχου.

ΣΗΜΕΙΩΣΗ: Τα παρακάτω είδη: ΦΥΣΙΓΓΙΑ, ΣΗΜΑΤΟΣ, ΣΗΜΑΤΟΔΟΤΙΚΕΣ ΣΥΣΚΕΥΕΣ ΧΕΙΡΟΣ, ΣΗΜΑΤΟΔΟΤΕΣ ΚΙΝΔΥΝΟΥ, ΦΩΤΟΒΟΛΙΔΕΣ ΑΕΡΟΣ, ΦΩΤΟΒΟΛΙΔΕΣ ΕΠΙΦΑΝΕΙΑΣ, δεν περιλαμβάνονται σε αυτόν τον ορισμό. Αυτά αναφέρονται ξεχωριστά.

ΠΥΡΟΜΑΧΙΚΑ, ΕΜΠΡΗΣΤΙΚΑ, υγρά ή σε μορφή γέλης, με ρήγμα, διαρροή γόμωσης ή προωθητική: UN 0247

Πυρομαχικά που περιέχουν υγρή ή σε μορφή γέλης εμπρηστική ουσία. Εκτός απ' όταν η εμπρηστική ουσία είναι ένα εκρηκτικό αυτή καθ' αυτή, επίσης περιέχει ένα ή περισσότερα από τα παρακάτω: μία προωθητική γόμωση με έναυσμα και πυροδοτική γόμωση, έναν πυροσωλήνα με διαρρήκτη ή διαρροή γόμωσης.

ΠΥΡΟΜΑΧΙΚΑ, ΕΜΠΡΗΣΤΙΚΑ, ΛΕΥΚΟΥ ΦΩΣΦΟΡΟΥ με ρήγμα, διαρροή γόμωσης ή προωθητικής γόμωσης: UN 0243, 0244

Πυρομαχικά που περιέχουν λευκό φωσφόρο ως εμπρηστική ουσία. Επίσης περιέχει ένα ή περισσότερα από τα παρακάτω: μία προωθητική γόμωση με έναυσμα και πυροδοτική γόμωση, έναν πυροσωλήνα με διαρρήκτη ή διαρροή γόμωσης.

ΠΥΡΟΜΑΧΙΚΑ, ΕΜΠΡΗΣΤΙΚΑ με ή χωρίς ρήγμα, διαρροή γόμωσης ή προωθητικής γόμωσης: UN 0009, 0010, 0300

Πυρομαχικά που περιέχουν εμπρηστική σύνθεση. Εκτός απ' όταν η σύνθεση είναι ένα εκρηκτικό αυτή καθ' αυτή, επίσης περιέχει ένα ή περισσότερα από τα παρακάτω: μία προωθητική γόμωση με έναυσμα και πυροδοτική γόμωση, έναν πυροσωλήνα με διαρρήκτη ή διαρροή γόμωσης.

ΠΥΡΟΜΑΧΙΚΑ, ΓΥΜΝΑΣΙΩΝ: UN 0362, 0488
Πυρομαχικά χωρίς κύρια εκρηκτική γόμωση, που περιέχει διαρρήκτη ή διαρροή γόμωσης. Κανονικά επίσης περιέχει έναν πυροσωλήνα και μία προωθητική γόμωση.

ΣΗΜΕΙΩΣΗ: ΒΟΜΒΙΔΕΣ ΓΥΜΝΑΣΙΩΝ δεν περιλαμβάνονται σε αυτόν τον ορισμό. Αυτές αναφέρονται
ξεχωριστά.

ΠΥΡΟΜΑΧΙΚΑ, ΔΟΚΙΜΩΝ: UN 0363

Πυρομαχικά που περιέχουν πυροτεχνικές ουσίες, που χρησιμοποιούνται για τον έλεγχο της απόδοσης ή της ισχύος νέων πυρομαχικών, εξαρτημάτων ή συνδεσμολογιών όπλων.

ΠΥΡΟΜΑΧΙΚΑ, ΚΑΠΝΟΥ, ΛΕΥΚΟΥ ΦΩΣΦΟΡΟΥ, με ρήγμα, διαρροή γόμωσης ή προωθητικής γόμωσης: UN 0245, 0246

Πυρομαχικά που περιέχουν λευκό φωσφόρο ως καπνογόνο ουσία. Επίσης περιέχει ένα ή περισσότερα από τα παρακάτω: μία προωθητική γόμωση με έναυσμα και πυροδοτική γόμωση, έναν πυροσωλήνα με διαρρήκτη ή διαρροή γόμωσης. Ο όρος περιλαμβάνει βομβίδες, καπνού.

ΠΥΡΟΜΑΧΙΚΑ, ΚΑΠΝΟΥ με ή χωρίς ρήγμα, διαρροή γόμωσης ή προωθητικής: UN 0015, 0016, 0303

Πυρομαχικά που περιέχουν μία καπνογόνο ουσία τέτοια όπως μείγμα χλωροσουλφονικού οξέος ή τετραχλωριούχο τιτάνιο, ή μία καπνογόνο πυροτεχνική σύνθεση βασισμένη στο εξαχλωροαιθάνιο ή στον κόκκινο φωσφόρο. Εκτός απ' όταν η ουσία είναι ένα εκρηκτικό αυτή καθ' αυτή, τα πυρομαχικά επίσης περιέχουν ένα ή περισσότερα από τα παρακάτω: μία προωθητική γόμωση με έναυσμα και πυροδοτική γόμωση, έναν πυροσωλήνα με διαρρήκτη ή διαρροή γόμωσης. Ο όρος περιλαμβάνει βομβίδες, καπνού.

ΣΗΜΕΙΩΣΗ: ΣΗΜΑΤΟΔΟΤΕΣ, ΚΑΠΝΟΥ δεν περιλαμβάνονται σε αυτόν τον ορισμό. Αυτοί αναφέρονται ξεχωριστά.

ΠΥΡΟΜΑΧΙΚΑ, ΔΑΚΡΥΓΟΝΑ, με ρήγμα, διαρροή γόμωσης ή προωθητικής γόμωσης: UN 0018, 0019, 0301

Πυρομαχικά που περιέχουν μία δακρυγόνο ουσία. Επίσης περιέχει ένα ή περισσότερα από τα παρακάτω: μία πυροτεχνική ουσία, μία προωθητική γόμωση με έναυσμα και πυροδοτική γόμωση, έναν πυροσωλήνα με διαρρήκτη ή διαρροή γόμωσης.

ΕΙΔΗ, ΕΚΡΗΚΤΙΚΑ, ΕΞΑΙΡΕΤΙΚΑ ΜΗ ΕΥΑΙΣΘΗΤΑ (ΕΙΔΗ ΕΕΙ): UN 0486

Είδη που περιέχουν μόνον εξαιρετικά μη-ευαίσθητες εκρηκτικές ουσίες (EIDS) που παρουσιάζουν αμελητέα πιθανότητα τυχαίας πυροδότησης ή εξάπλωσης υπό κανονικές συνθήκες μεταφοράς και που έχουν περάσει τη Σειρά Ελέγχου 7.

ΕΙΔΗ, ΠΥΡΟΦΟΡΑ: UN 0380

Είδη που περιέχουν μία πυροφόρο ουσία (ικανά για αυθόρμητη καύση όταν εκτίθενται στον αέρα) και μία εκρηκτική ουσία ή συστατικό. Ο όρος δεν περιλαμβάνει είδη που περιέχουν λευκό φωσφόρο.

ΕΙΔΗ, ΠΥΡΟΤΕΧΝΙΚΑ, για τεχνικούς σκοπούς: UN 0428, 0429, 0430, 0431, 0432

Είδη που περιέχουν πυροτεχνικές ουσίες και χρησιμοποιούνται για τεχνικούς σκοπούς τέτοιους όπως παραγωγή θερμότητας, παραγωγή αερίου, θεατρικά εφέ, κ.λπ.

ΣΗΜΕΙΩΣΗ: Τα παρακάτω είδη: όλα τα πυρομαχικά, ΦΥΣΙΓΓΙΑ ΣΗΜΑΤΟΔΟΤΗΣΗΣ, ΚΟΠΤΙΚΑ ΚΑΛΩΔΙΩΝ ΕΚΡΗΚΤΙΚΑ, ΠΥΡΟΤΕΧΝΗΜΑΤΑ, ΦΩΤΟΒΟΛΙΔΕΣ ΑΕΡΟΣ, ΦΩΤΟΒΟΛΙΔΕΣ ΕΠΙΦΑΝΕΙΑΣ, ΣΥΣΚΕΥΕΣ ΑΠΕΛΕΥΘΕΡΩΣΗΣ ΕΚΡΗΚΤΙΚΕΣ, ΠΙΡΤΣΙΝΙΑ ΕΚΡΗΚΤΙΚΑ, ΣΗΜΑΤΟΔΟΤΙΚΕΣ ΣΥΣΚΕΥΕΣ ΧΕΙΡΟΣ, ΣΗΜΑΤΟΔΟΤΕΣ ΚΙΝΔΥΝΟΥ, ΣΗΜΑΤΟΔΟΤΕΣ ΣΙΔΗΡΟΔΡΟΜΙΚΩΝ ΓΡΑΜΜΩΝ ΕΚΡΗΚΤΙΚΑ, ΣΗΜΑΤΟΔΟΤΕΣ ΚΑΠΝΟΥ δεν περιλαμβάνονται σε αυτόν τον ορισμό. Αυτά αναφέρονται ξεχωριστά.

ΜΑΥΡΗ ΠΥΡΙΤΙΔΑ (ΜΠΑΡΟΥΤΙ), ΠΕΠΙΕΣΜΕΝΗ ή **ΜΑΥΡΗ ΠΥΡΙΤΙΔΑ (ΜΠΑΡΟΥΤΙ), ΣΕ ΣΒΟΛΟΥΣ**: UN 0028

Ουσία που αποτελείται από μαύρη πυρίτιδα σε μορφή σβόλων.

ΜΑΥΡΗ ΠΥΡΙΤΙΔΑ (ΜΠΑΡΟΥΤΙ), κοκκώδης ή ως άλευρο: UN 0027

Ουσία που συνίσταται από ένα ιδιαίτερο μείγμα ζωικού άνθρακα ή άλλου άνθρακα και είτε νιτρικό κάλιο είτε νιτρικό νάτριο, με ή χωρίς θείο.

ΒΟΜΒΕΣ, ΜΕ ΕΥΦΛΕΚΤΟ ΥΓΡΟ, με εκρηκτική γόμωση: UN 0399, 0400

Είδη που πέφτουν από αεροσκάφος, συνιστάμενα από μία δεξαμενή γεμάτη με άφλεκτο υγρό και εκρηκτική γόμωση.

ΒΟΜΒΕΣ, ΦΩΤΙΣΤΙΚΕΣ: UN 0038

Εκρηκτικά είδη που πέφτουν από αεροσκάφος για την παραγωγή σύντομου, έντονου φωτισμού για φωτογράφηση. Περιέχουν μία γόμωση εκρηκτικού χωρίς μέσον πυροδότησης ή με μέσον πυροδότησης που περιέχει δύο ή περισσότερα αποτελεσματικά προστατευτικά χαρακτηριστικά.

ΒΟΜΒΕΣ, ΦΩΤΙΣΤΙΚΕΣ: UN 0037

Εκρηκτικά είδη που πέφτουν από αεροσκάφος για την παραγωγή σύντομου, έντονου φωτισμού για φωτογράφηση. Περιέχουν μία γόμωση εκρηκτικού με μέσον πυροδότησης που δεν περιέχει δύο ή περισσότερα αποτελεσματικά προστατευτικά χαρακτηριστικά.

ΒΟΜΒΕΣ, ΦΩΤΙΣΤΙΚΕΣ: UN 0039, 0299

Εκρηκτικά είδη που πέφτουν από αεροσκάφος για την παραγωγή σύντομου, εντόνου φωτισμού για φωτογράφηση. Περιέχουν μία φωτιστική σύνθεση.

ΒΟΜΒΕΣ, με εκρηκτική γόμωση: UN 0034, 0035

Εκρηκτικά είδη που πέφτουν από αεροσκάφος, χωρίς μέσον πυροδότησης ή με μέσον πυροδότησης που περιέχει δύο ή περισσότερα αποτελεσματικά προστατευτικά χαρακτηριστικά.

ΒΟΜΒΕΣ με εκρηκτική γόμωση: UN 0033, 0291

Εκρηκτικά είδη που πέφτουν από αεροσκάφος, με μέσον πυροδότησης που δεν περιέχει δύο ή περισσότερα αποτελεσματικά προστατευτικά χαρακτηριστικά.

ΕΝΙΣΧΥΤΕΣ, ΜΕ ΠΥΡΟΚΡΟΤΗΤΗ: UN 0225, 0268

Είδη συνιστάμενα από μία γόμωση εκρηκτικού με μέσον πυροδότησης. Χρησιμοποιούνται για την αύξηση της πυροδοτικής ισχύος των πυροκροτητών ή εκρηκτικών καλωδίων.

ΕΝΙΣΧΥΤΕΣ, χωρίς πυροκροτητή: UN 0042, 0283

Είδη συνιστάμενα από μία γόμωση εκρηκτικού χωρίς μέσον πυροδότησης. Χρησιμοποιούνται για αύξηση της πυροδοτικής ισχύος των πυροκροτητών ή εκρηκτικών καλωδίων.

ΔΙΑΡΡΗΚΤΕΣ, εκρηκτικοί: UN 0043

Είδη συνιστάμενα από μία μικρή γόμωση εκρηκτικού που χρησιμοποιούνται για το άνοιγμα βλημάτων ή άλλων πυρομαχικών για τη διασπορά του περιεχομένου τους.

ΦΥΣΙΓΓΙΑ, ΑΝΑΦΛΕΞΗΣ: UN 0049, 0050

Είδη συνιστάμενα από ένα περίβλημα, ένα έναυσμα και πυρίτιδα ανάφλεξης, όλα συνδεδεμένα σε ένα κομμάτι έτοιμο για πυροδότηση.

ΦΥΣΙΓΓΙΑ ΓΙΑ ΟΠΛΑ, ΑΣΦΑΙΡΑ: UN 0326, 0413, 0327, 0338, 0014

Πυρομαχικά συνιστάμενα από μία κλειστή θήκη φυσιγγίων με ένα κεντρικό ή περιφερειακό έναυσμα πυρός και μία γόμωση άκαπνης ή μαύρης πυρίτιδας αλλά όχι βλήμα. Παράγει ισχυρό θόρυβο και χρησιμοποιείται για εκπαίδευση, χαιρετισμό, ως προωθητική γόμωση, πιστόλι εκκίνησης κ.λπ. Ο όρος περιλαμβάνει πυρομαχικά, άσφαιρα.

ΦΥΣΙΓΓΙΑ ΓΙΑ ΟΠΛΑ, ΑΔΡΑΝΟΥΣ ΒΛΗΜΑΤΟΣ: UN 0328, 0417, 0339, 0012

Πυρομαχικά συνιστάμενα από ένα βλήμα χωρίς εκρηκτική γόμωση αλλά με μία προωθητική γόμωση με ή χωρίς έναυσμα. Τα είδη μπορούν να περιλαμβάνουν έναν ιχνηθέτη, υπό την προϋπόθεση ότι ο κυρίαρχος κίνδυνος είναι εκείνος της προωθητικής γόμωσης.

ΦΥΣΙΓΓΙΑ ΓΙΑ ΟΠΛΑ, με εκρηκτική γόμωση: UN 0006, 0321, 0412

Πυρομαχικά συνιστάμενα από ένα βλήμα με μία εκρηκτική γόμωση χωρίς μέσον πυροδότησης ή με μέσον πυροδότησης που περιέχει δύο ή περισσότερα αποτελεσματικά προστατευτικά χαρακτηριστικά και μία προωθητική γόμωση με ή χωρίς έναυσμα. Ο όρος περιλαμβάνει μόνιμα (συνδεδεμένα) πυρομαχικά, ημι-μόνιμα (μερικώς συνδεδεμένα) πυρομαχικά και ξεχωριστά γομωτικά πυρομαχικά όταν τα συστατικά συσκευάζονται μαζί.

ΦΥΣΙΓΓΙΑ ΓΙΑ ΟΠΛΑ, με εκρηκτική γόμωση: UN 0005, 0007, 0348

Πυρομαχικά συνιστάμενα από ένα βλήμα με μία εκρηκτική γόμωση με μέσον πυροδότησης που δεν περιέχει δύο ή περισσότερα αποτελεσματικά προστατευτικά χαρακτηριστικά και μία προωθητική γόμωση με ή χωρίς έναυσμα. Ο όρος περιλαμβάνει μόνιμα (συνδεδεμένα) πυρομαχικά, ημι-μόνιμα (μερικώς συνδεδεμένα) πυρομαχικά και ξεχωριστά γομωτικά πυρομαχικά όταν τα συστατικά συσκευάζονται μαζί.

ΦΥΣΙΓΓΙΑ, ΠΕΤΡΕΛΑΙΟΠΗΓΩΝ: UN 0277, 0278

Είδη συνιστάμενα από ένα λεπτό περίβλημα από ινοσανίδες, μέταλλο ή άλλο υλικό που περιέχει μόνον προωθητική ισχύ που εκτοξεύει ένα σκληρό βλήμα για τη διάτρηση ενός περιβλήματος μίας πετρελαιοπηγής.

ΣΗΜΕΙΩΣΗ: ΓΟΜΩΣΕΙΣ, ΜΟΡΦΟΠΟΙΗΜΕΝΕΣ (ΚΟΙΛΑ ΓΕΜΙΣΜΑΤΑ), δεν περιλαμβάνονται σε αυτόν τον ορισμό. Αυτές αναφέρονται ξεχωριστά.

ΦΥΣΙΓΓΙΑ, ΣΥΣΚΕΥΩΝ ΙΣΧΥΟΣ: UN 0275, 0276, 0323, 0381

Είδη σχεδιασμένα για την εκτέλεση μηχανικών ενεργειών. Συνίστανται από ένα περίβλημα με μία γόμωση αναφλεκτικού εκρηκτικού και ενός μέσου ανάφλεξης. Τα αεριώδη προϊόντα της ανάφλεξης παράγουν διόγκωση, ευθεία ή περιστροφική κίνηση ή ενεργοποιούν διαφράγματα, βαλβίδες ή διακόπτες ή εκτοξεύουν συσκευές δεσίματος ή παράγοντες απόσβεσης.

ΦΥΣΙΓΓΙΑ, ΣΗΜΑΝΣΗΣ : UN 0054, 0312, 0405

Είδη σχεδιασμένα να πυροδοτούν έγχρωμες φωτοβολίδες ή άλλους σηματοδότες από πιστόλια σηματοδότησης κ.λπ..

ΦΥΣΙΓΓΙΑ ΜΙΚΡΩΝ ΟΠΛΩΝ: UN 0417, 0339, 0012

Πυρομαχικά συνιστάμενα από μία θήκη φυσιγγίων εξοπλισμένη με έναν κεντρικό ή περιφερειακό έναυσμα πυρός και που περιέχουν και προωθητική γόμωση και στερεό βλήμα. Είναι σχεδιασμένα να πυροδοτούνται σε όπλα διαμετρήματος όχι μεγαλύτερου από 19.1 mm. Φύσιγγες κυνηγετικών όπλων οποιουδήποτε διαμετρήματος περιλαμβάνονται σε αυτήν την περιγραφή.

ΣΗΜΕΙΩΣΗ: ΦΥΣΙΓΓΙΑ, ΜΙΚΡΩΝ ΟΠΛΩΝ, ΑΣΦΑΙΡΑ, δεν περιλαμβάνονται σε αυτόν τον ορισμό. Αυτά αναφέρονται ξεχωριστά. Μερικά φύσιγγια στρατιωτικών μικρών όπλων δεν περιλαμβάνονται σε αυτόν τον ορισμό. Αυτά αναφέρονται στα ΦΥΣΙΓΓΙΑ ΓΙΑ ΟΠΛΑ, ΑΔΡΑΝΟΥΣ ΒΛΗΜΑΤΟΣ.

ΦΥΣΙΓΓΙΑ, ΜΙΚΡΩΝ ΟΠΛΩΝ, ΑΣΦΑΙΡΑ: UN 0014, 0327, 0338

Πυρομαχικά συνιστάμενα από μία κλειστή θήκη φυσιγγίων με ένα κεντρικό ή περιφερειακό έναυσμα πυρός και μία γόμωση από άκαπνη ή μαύρη πυρίτιδα. Οι θήκες φυσιγγίων δεν περιέχουν βλήματα. Τα φυσίγγια είναι σχεδιασμένα να πυροδοτούνται από όπλα με διαμέτρημα το πολύ 19.1 mm και χρησιμεύουν στην παραγωγή δυνατού θορύβου και χρησιμοποιούνται για εκπαίδευση, χαιρετισμό, ως προωθητική γόμωση, σε πιστόλια εκκίνησης κ.λπ..

ΘΗΚΕΣ, ΦΥΣΙΓΓΙΩΝ, ΚΕΝΕΣ, ΜΕ ΠΡΩΤΟΓΕΝΗ ΕΚΡΗΚΤΙΚΗ ΥΛΗ: UN 0379, 0055

Είδη συνιστάμενα από μία θήκη φυσιγγίων κατασκευασμένη από μέταλλο, πλαστικό ή άλλο μη-άφλεκτο υλικό, στα οποία το μόνο εκρηκτικό συστατικό είναι το έναυσμα.

ΘΗΚΕΣ, ΦΥΣΙΓΓΙΩΝ, ΚΕΝΕΣ, ΧΩΡΙΣ ΠΡΩΤΟΓΕΝΗ ΕΚΡΗΚΤΙΚΗ ΥΛΗ: UN 0447, 0446

Είδη συνιστάμενα από μία θήκη φυσιγγίων κατασκευασμένη μερικώς ή ολικώς από νιτροκυτταρίνη.

ΓΟΜΩΣΕΙΣ, ΕΚΡΗΚΤΙΚΕΣ, ΜΕ ΠΛΑΣΤΙΚΟΥΣ ΣΥΝΔΕΣΜΟΥΣ: UN 0457, 0458, 0459, 0460

Είδη συνιστάμενα από μία γόμωση εκρηκτικού, με πλαστικούς συνδέσμους, κατασκευασμένη σε ειδική μορφή χωρίς περίβλημα και χωρίς μέσον πυροδότησης. Είναι σχεδιασμένα ως εξαρτήματα πυρομαχικών τέτοιων όπως οι κεφαλές.

ΓΟΜΩΣΕΙΣ, ΚΑΤΕΔΑΦΙΣΕΩΝ: UN 0048

Είδη που περιέχουν μία γόμωση ενός εκρηκτικού σε περίβλημα από ινοσανίδες, πλαστικό, μέταλλο ή άλλο υλικό. Τα είδη είναι χωρίς μέσον πυροδότησης ή με μέσον πυροδότησης που περιέχει δύο ή περισσότερα αποτελεσματικά προστατευτικά χαρακτηριστικά.

ΣΗΜΕΙΩΣΗ: Τα παρακάτω είδη: ΒΟΜΒΕΣ, ΝΑΡΚΕΣ, ΒΛΗΜΑΤΑ δεν περιλαμβάνονται σε αυτόν τον ορισμό. Αυτά αναφέρονται ξεχωριστά.

ΓΟΜΩΣΕΙΣ, ΒΑΘΟΥΣ: UN 0056

Είδη συνιστάμενα από μία γόμωση εκρηκτικού που περιέχεται σε βαρέλι ή βλήμα χωρίς μέσον πυροδότησης ή με μέσον πυροδότησης που περιέχει δύο ή περισσότερα αποτελεσματικά προστατευτικά χαρακτηριστικά. Είναι σχεδιασμένα να εκρήγνυνται κάτω από νερό.

ΓΟΜΩΣΕΙΣ, ΕΚΡΗΚΤΙΚΕΣ, ΕΜΠΟΡΙΚΕΣ χωρίς πυροκροτητή: UN 0442, 0443, 0444, 0445

Είδη συνιστάμενα από μία γόμωση εκρηκτικού χωρίς μέσον πυροδότησης, που χρησιμοποιούνται για εκρηκτική συγκόλληση, ένωση, φορμάρισμα και άλλες μεταλλουργικές κατεργασίες.

ΓΟΜΩΣΕΙΣ, ΠΡΟΩΘΗΤΙΚΕΣ, ΓΙΑ ΚΑΝΟΝΙΑ: UN 0242, 0279, 0414

Γομώσεις προωθητικού σε οποιαδήποτε φυσική μορφή για ξεχωριστής γόμωσης πυρομαχικά για κανόνια.

ΓΟΜΩΣΕΙΣ, ΠΡΟΩΘΗΤΙΚΕΣ: UN 0271, 0272, 0415, 0491

Είδη συνιστάμενα από μία γόμωση ή μία προωθητική γόμωση σε οποιαδήποτε φυσική μορφή, με ή χωρίς περίβλημα, ως εξάρτημα κινητήρων πυραύλου ή για μείωση της οπισθέλκουσας των βλημάτων.

ΓΟΜΩΣΕΙΣ, ΜΟΡΦΟΠΟΙΗΜΕΝΕΣ, ΕΜΠΟΡΙΚΕΣ, χωρίς πυροκροτητή: UN 0059, 0439, 0440, 0441

Είδη συνιστάμενα από ένα περίβλημα που περιέχει μία γόμωση εκρηκτικού με κοίλωμα επενδεδυμένη με άκαμπτο υλικό, χωρίς μέσον πυροδότησης. Είναι σχεδιασμένα να παράγουν ένα ισχυρό, διεισδυτικό αποτέλεσμα αεριώθησης.

ΓΟΜΩΣΕΙΣ, ΜΟΡΦΟΠΟΙΗΜΕΝΕΣ, ΕΥΚΑΜΠΤΕΣ, ΓΡΑΜΜΙΚΕΣ: UN 0237, 0288

Είδη συνιστάμενα από ένα έναν πυρήνα εκρηκτικού σε σχήμα V επενδεδυμένο με εύκαμπτη θήκη.

ΓΟΜΩΣΕΙΣ, ΣΥΜΠΛΗΡΩΜΑΤΙΚΕΣ, ΕΚΡΗΚΤΙΚΕΣ: UN 0060

Είδη συνιστάμενα από έναν μικρό μετακινούμενο ενισχυτή τοποθετημένο στην κοιλότητα ενός βλήματος μεταξύ του πυροσωλήνα και της εκρηκτικής γόμωσης.

ΕΞΑΡΤΗΜΑΤΑ, ΣΥΣΤΟΙΧΙΑ ΕΚΡΗΚΤΙΚΩΝ, **Ε.Α.Ο**.: UN 0382, 0383, 0384, 0461

Είδη που περιέχουν ένα εκρηκτικό σχεδιασμένο να μεταφέρει έκρηξη ή ανάφλεξη μέσα σε μία γραμμή εκρηκτικών.

ΣΥΣΚΕΥΕΣ, ΕΝΕΡΓΟΠΟΙΗΜΕΝΕΣ ΜΕ ΝΕΡΟ με ρήγμα, διαρροή γόμωσης ή προωθητικής γόμωσης: UN 0248, 0249
Είδη των οποίων η λειτουργία εξαρτάται από τη φυσικο-χημική αντίδραση του περιεχομένου τους με το νερό.

ΑΚΑΡΙΑΙΑ ΘΡΥΑΛΛΙΔΑ (ΠΥΡΑΓΩΓΟ ΣΧΟΙΝΙΟ), ΕΚΡΗΚΤΙΚΟ, εύκαμπτο: UN 0065, 0289

Είδος συνιστάμενο από έναν πυρήνα εκρηκτικού κλεισμένου σε ύφασμα και μία πλαστική ή άλλη επένδυση. Η επένδυση δεν είναι απαραίτητη εάν το ύφασμα είναι αδιαπέραστο.

ΑΚΑΡΙΑΙΑ ΘΡΥΑΛΛΙΔΑ (ΠΥΡΑΓΩΓΟ ΣΧΟΙΝΙΟ), ΕΚΡΗΚΤΙΚΟ, με μεταλλική επένδυση: UN 0102, 0290

Είδος συνιστάμενο από έναν πυρήνα εκρηκτικού επενδεδυμένο με έναν μαλακό μεταλλικό σωλήνα με ή χωρίς προστατευτικό κάλυμμα.

ΑΚΑΡΙΑΙΑ ΘΡΥΑΛΛΙΔΑ (ΠΥΡΑΓΩΓΟ ΣΧΟΙΝΙΟ), ΗΠΙΟΥ ΑΠΟΤΕΛΕΣΜΑΤΟΣ με μεταλλική επένδυση: UN 0104

Είδος συνιστάμενο από έναν πυρήνα εκρηκτικού επικαλυμμένου με έναν μαλακό μεταλλικό σωλήνα με ή χωρίς προστατευτικό κάλυμμα. Η ποσότητα εκρηκτικής ουσίας είναι τόσο μικρή ώστε μόνον ένα ήπιο αποτέλεσμα να εκδηλώνεται έξω από το καλώδιο.

ΣΧΟΙΝΙΟ, ΕΝΑΥΣΤΗΡΑΣ: UN 0066

Είδος συνιστάμενο από υφασμάτινο νήμα που καλύπτεται με μαύρη πυρίτιδα ή άλλη γρήγορης καύσης πυροτεχνική σύνθεση και από ένα εύκαμπτο προστατευτικό κάλυμμα, ή συνίσταται από έναν πυρήνα μαύρης πυρίτιδας περιβαλλόμενο από ένα εύκαμπτο πλεγμένο ύφασμα. Καίγεται προοδευτικά κατά το μήκος του με εξωτερική φλόγα και χρησιμοποιείται για τη μετάδοση ανάφλεξης από μία συσκευή σε μία γόμωση ή ένα έναυσμα.

ΚΟΠΤΙΚΕΣ ΣΥΣΚΕΥΕΣ, ΚΑΛΩΔΙΩΝ, ΕΚΡΗΚΤΙΚΕΣ: UN 0070

Είδη συνιστάμενα από μία αιχμηρή συσκευή που κινείται από μία μικρή γόμωση εύφλεκτου εκρηκτικού σε ένα αμόνι.

ΣΥΝΔΕΣΜΟΛΟΓΙΕΣ ΠΥΡΟΚΡΟΤΗΤΩΝ, ΜΗ-ΗΛΕΚΤΡΙΚΟΙ, για ανατινάξεις: UN 0360, 0361, 0500

Μη-ηλεκτρικοί πυροκροτητές συνδεδεμένοι με και ενεργοποιημένοι με τέτοιο μέσον όπως πυροσωλήνα ασφάλειας, σωλήνα κρούσης, σωλήνα ανάφλεξης ή εκρηκτικό καλώδιο. Μπορεί να είναι ακαριαίου σχεδιασμού ή να έχουν ενσωματωμένα στοιχεία καθυστέρησης. Εκρηκτικά ρελέ που έχουν ενσωματωμένο εκρηκτικό καλώδιο περιλαμβάνονται.

ΠΥΡΟΚΡΟΤΗΤΕΣ, ΗΛΕΚΤΡΙΚΟΙ, για ανατινάξεις: UN 0030, 0255, 0456

Είδη ειδικά σχεδιασμένα για την πυροδότηση εκρηκτικών για ανατινάξεις. Αυτοί οι πυροκροτητές μπορεί να κατασκευάζονται για να εκρήγνυται ακαριαία ή μπορεί να περιέχουν ένα στοιχείο καθυστέρησης. Ηλεκτρικοί πυροκροτητές ενεργοποιούνται με ηλεκτρικό ρεύμα.

ΠΥΡΟΚΡΟΤΗΤΕΣ ΓΙΑ ΠΥΡΟΜΑΧΙΚΑ: UN 0073, 0364, 0365, 0366

Είδη συνιστάμενα από έναν μικρό μεταλλικό ή πλαστικό σωλήνα που περιέχουν εκρηκτικά τέτοια όπως αζίδιο του μολύβδου, PETN ή συνδυασμούς εκρηκτικών. Είναι σχεδιασμένα για να ξεκινάνε μία γραμμή εκρήξεων.

ΠΥΡΟΚΡΟΤΗΤΕΣ, ΜΗ-ΗΛΕΚΤΡΙΚΟΙ, για ανατινάξεις: UN 0029, 0267, 0455
Είδη ειδικά σχεδιασμένα για την πυροδότηση εκρηκτικών ανατινάξεων. Αυτοί οι πυροκροτητές μπορεί να είναι κατασκευασμένοι για να εκρήγνυνται ακαριαία ή μπορεί να περιέχει ένα στοιχείο καθυστέρησης. Οι μη-ηλεκτρικοί πυροκροτητές ενεργοποιούνται με τέτοια μέσα όπως σωλήνας κρούσης, σωλήνας ανάφλεξης, πυροσωλήνας ασφάλειας, άλλη αναφλεκτική συσκευή ή εύκαμπτο εκρηκτικό καλώδιο. Εκρηκτικά ρελέ χωρίς εκρηκτικό καλώδιο περιλαμβάνονται.

ΕΚΡΗΚΤΙΚΑ, ΓΙΑ ΑΝΑΤΙΝΑΞΕΙΣ, ΤΥΠΟΥ Α: UN 0081

Ουσίες συνιστάμενες από υγρά οργανικά νιτρικά άλατα τέτοια όπως νιτρογλυκερίνη ή ένα μείγμα τέτοιων συστατικών με ένα ή περισσότερα από τα παρακάτω: νιτροκυτταρίνη, νιτρικό αμμώνιο ή άλλα ανόργανα νιτρικά άλατα, αρωματικά νιτρο-παράγωγα, ή καύσιμα υλικά, τέτοια όπως αλεσμένο ξύλο και αλουμίνιο σε σκόνη. Μπορεί να περιέχουν αδρανή συστατικά τέτοια όπως διατομίτη και πρόσθετα τέτοια όπως χρωματικούς παράγοντες και σταθεροποιητές. Τέτοια εκρηκτικά θα πρέπει να είναι σε κονιώδη, ζελατινώδη ή ελαστική μορφή. Ο όρος περιλαμβάνει δυναμίτη, ζελατίνη, δυναμίτες για ανατινάξεις και ζελατίνης.

ΕΚΡΗΚΤΙΚΑ, ΓΙΑ ΑΝΑΤΙΝΑΞΕΙΣ, ΤΥΠΟΥ Β: UN 0082, 0331
Ουσίες συνιστάμενες από

(a) ένα μείγμα νιτρικού αμμωνίου ή άλλων ανόργανων νιτρικών αλάτων με ένα εκρηκτικό τέτοιο όπως τρινιτροτολουόλιο, με ή χωρίς άλλες ουσίες τέτοιες όπως αλεσμένο ξύλο και αλουμίνιο σε σκόνη, ή

(b) ένα μείγμα νιτρικού αμμωνίου ή άλλων ανόργανων νιτρικών αλάτων με άλλες καύσιμες ουσίες που δεν είναι εκρηκτικά συστατικά. Και στις δύο περιπτώσεις μπορούν να περιέχουν αδρανή συστατικά τέτοια όπως πυριτικό άλευρο και πρόσθετα τέτοια όπως χρωστικούς παράγοντες και σταθεροποιητές. Τέτοια εκρηκτικά δεν πρέπει να περιέχουν νιτρογλυκερίνη, παρόμοια υγρά οργανικά νιτρικά ή χλωρικά άλατα.

ΕΚΡΗΚΤΙΚΑ, ΓΙΑ ΑΝΑΤΙΝΑΞΕΙΣ, ΤΥΠΟΥ C: UN 0083

Ουσίες συνιστάμενες από ένα μείγμα ή χλωρικού καλίου ή χλωρικού νατρίου ή υπερχλωρικού καλίου, νατρίου ή αμμωνίου με οργανικά νιτρο-παράγωγα ή καύσιμα υλικά τέτοια όπως αλεσμένο ξύλο ή αλουμίνιο σε σκόνη ή έναν υδρογονάνθρακα. Μπορούν να περιέχουν αδρανή συστατικά τέτοια όπως πυριτικό άλευρο και πρόσθετα τέτοια όπως χρωστικούς παράγοντες και σταθεροποιητές. Τέτοια εκρηκτικά δεν πρέπει να περιέχουν νιτρογλυκερίνη ή παρόμοια υγρά οργανικά νιτρικά άλατα.

ΕΚΡΗΚΤΙΚΑ, ΓΙΑ ΑΝΑΤΙΝΑΞΕΙΣ, ΤΥΠΟΥ D: UN 0084

Ουσίες συνιστάμενες από ένα μείγμα οργανικών νιτρωμένων ενώσεων και καύσιμων υλικών τέτοιων όπως υδρογονάνθρακες και αλουμίνιο σε σκόνη. Μπορούν να περιέχουν αδρανή συστατικά τέτοια όπως πυριτικό άλευρο και πρόσθετα τέτοια όπως χρωστικοί παράγοντες και σταθεροποιητές. Τέτοια εκρηκτικά δεν πρέπει να περιέχουν νιτρογλυκερίνη, παρόμοια υγρά οργανικά νιτρικά άλατα, χλωρικά άλατα και νιτρικό αμμώνιο. Ο όρος γενικά περιλαμβάνει πλαστικά εκρηκτικά.

ΕΚΡΗΚΤΙΚΑ, ΓΙΑ ΑΝΑΤΙΝΑΞΕΙΣ, ΤΥΠΟΥ Ε: UN 0241, 0332

Ουσίες συνιστάμενες από νερό ως ουσιώδες συστατικό και υψηλές αναλογίες νιτρικού αμμωνίου ή άλλων οξειδωτικών, μερικά ή όλα από τα οποία είναι σε διάλυμα. Τα άλλα συστατικά μπορούν να περιλαμβάνουν νιτρο-παράγωγα τέτοια όπως τρινιτροτολουόλιο, υδρογονάνθρακες ή αλουμίνιο σε σκόνη. Μπορούν να περιέχουν αδρανή συστατικά τέτοια όπως πυριτικό άλευρο και πρόσθετα τέτοια όπως χρωστικοί παράγοντες και σταθεροποιητές. Ο όρος περιλαμβάνει εκρηκτικά, σε γαλάκτωμα, εκρηκτικά, χυλώδη και εκρηκτικά, υδατικές ζελατίνες.

ΠΥΡΟΤΕΧΝΗΜΑΤΑ: UN 0333, 0334, 0335, 0336, 0337

Πυροτεχνικά είδη σχεδιασμένα για ψυχαγωγία.

ΦΩΤΟΒΟΛΙΔΕΣ, ΑΕΡΟΣ: UN 0093, 0403, 0404, 0420, 0421,

Είδη που περιέχουν πυροτεχνικές ουσίες που είναι σχεδιασμένες για να πέφτουν από ένα αεροσκάφος για φωτισμό, αναγνώριση, σηματοδότηση ή προειδοποίηση.

ΦΩΤΟΒΟΛΙΔΕΣ, ΕΠΙΦΑΝΕΙΑΣ: UN 0092, 0418, 0419

Είδη που περιέχουν πυροτεχνικές ουσίες που είναι σχεδιασμένες για χρήση στην επιφάνεια για φωτισμό, αναγνώριση, σηματοδότηση ή προειδοποίηση.

ΠΥΡΙΤΙΔΑ ΑΝΑΦΛΕΞΗΣ: UN 0094, 0305

Πυροτεχνική ουσία που, όταν πυροδοτείται, παράγει ένα έντονο φως.

ΘΡΑΥΣΤΙΚΕΣ ΣΥΣΚΕΥΕΣ, ΕΚΡΗΚΤΙΚΕΣ χωρίς πυροκροτητή, για πετρελαιοπηγές: UN 0099

Είδη συνιστάμενα από μία γόμωση εκρηκτικού περιεχόμενη σε ένα περίβλημα χωρίς μέσον πυροδότησης. Χρησιμοποιούνται για θραύση πετρωμάτων γύρω από τον άξονα ενός τρυπανιού για διευκόλυνση της ροής του αργού πετρελαίου από το πέτρωμα.

ΘΡΥΑΛΙΔΑ, ΕΝΑΥΣΤΗΡΑΣ, σωληνοειδής, με μεταλλική επένδυση: UN 0103

Είδος συνιστάμενο από ένα μεταλλικό σωλήνα με έναν πυρήνα αναφλέξιμου εκρηκτικού.

ΘΡΥΑΛΙΔΑ, ΜΗ-ΕΚΡΗΚΤΙΚΗ: UN 0101

Είδος συνιστάμενο από βαμβακερά νήματα διαποτισμένα με λεπτή μαύρη πυρίτιδα. Καίγεται με εξωτερική φλόγα και χρησιμοποιείται σε διάταξη ανάφλεξης για πυροτεχνήματα, κ.λ.π Μπορεί να κλειστεί σε χάρτινο σωλήνα ώστε να αποκτήσει μία στιγμιαία ή επίδραση ταχύκαυστης θρυαλλίδας.

ΘΡΥΑΛΙΔΑ, ΑΣΦΑΛΕΙΑΣ: UN 0105

Είδος συνιστάμενο από έναν πυρήνα λεπτά αλεσμένης μαύρης πυρίτιδας περιβεβλημένος από ένα εύκαμπτο πλεγμένο ύφασμα με ένα ή περισσότερα προστατευτικά εξωτερικά καλύμματα. Όταν πυροδοτείται, καίγεται σε προκαθορισμένο βαθμό χωρίς οποιοδήποτε εξωτερικό εκρηκτικό αποτέλεσμα.

ΘΡΥΑΛΙΔΕΣ, ΕΚΡΗΚΤΙΚΕΣ: UN 0106, 0107, 0257, 0367

Είδη με εκρηκτικά συστατικά σχεδιασμένα να προκαλούν έκρηξη σε πυρομαχικά. Έχουν ενσωματωμένα μηχανικά, ηλεκτρικά, χημικά ή υδροστατικά εξαρτήματα για την αρχή της έκρηξης. Γενικά έχουν ενσωματωμένα προστατευτικά χαρακτηριστικά.

ΘΡΥΑΛΙΔΕΣ, ΕΚΡΗΚΤΙΚΕΣ, με προστατευτικά χαρακτηριστικά: UN 0408, 0409, 0410

Είδη με εκρηκτικά συστατικά σχεδιασμένα να προκαλούν έκρηξη σε πυρομαχικά Έχουν ενσωματωμένα μηχανικά, ηλεκτρικά, χημικά ή υδροστατικά εξαρτήματα για την αρχή της έκρηξης. Ο εκρηκτικός πυροσωλήνας πρέπει να έχει ενσωματωμένα δύο ή περισσότερα αποτελεσματικά προστατευτικά χαρακτηριστικά.

ΘΡΥΑΛΙΔΕΣ, ΠΥΡΟΔΟΤΗΣΗΣ: UN 0316, 0317, 0368

Είδη με κύρια εκρηκτικά συστατικά σχεδιασμένα να προκαλούν ανάφλεξη σε πυρομαχικά. Έχουν ενσωματωμένα μηχανικά, ηλεκτρικά, χημικά ή υδροστατικά εξαρτήματα για την αρχή της ανάφλεξης. Γενικά έχουν ενσωματωμένα προστατευτικά.

ΒΟΜΒΙΔΕΣ, χειρός ή όπλου, με εκρηκτική γόμωση: UN 0284, 0285

Είδη που είναι σχεδιασμένα για να ρίχνονται με το χέρι ή να εκτοξεύονται από ένα όπλο. Είναι χωρίς μέσον πυροδότησης ή με μέσον πυροδότησης που περιέχει δύο ή περισσότερα αποτελεσματικά προστατευτικά χαρακτηριστικά.

ΒΟΜΒΙΔΕΣ, χειρός ή όπλου, με εκρηκτική γόμωση: UN 0292, 0293

Είδη που είναι σχεδιασμένα για να ρίχνονται με το χέρι ή να εκτοξεύονται από ένα όπλο. Είναι με μέσον πυροδότησης που δεν περιέχει δύο ή περισσότερα αποτελεσματικά προστατευτικά.

ΒΟΜΒΙΔΕΣ, ΓΥΜΝΑΣΙΩΝ, χειρός ή όπλου: UN 0110, 0372, 0318, 0452

Είδη χωρίς κύρια εκρηκτική γόμωση που είναι σχεδιασμένα για να ρίχνονται με το χέρι ή να εκτοξεύονται από ένα όπλο. Περιέχουν τη συσκευή γόμωσης και μπορούν να περιέχουν μία γόμωση εντοπισμού.

ΕΞΟΤΟΝΑΛΗ: UN 0393

Ουσία συνιστάμενη από ένα εσωτερικό μείγμα κυκλοτριμεθυλενο-τρινιτραμίνης (RDX), τρινιτροτολουολίου (TNT) και αλουμινίου.

ΕΞΟΛΙΤΗΣ (ΕΞΟΤΟΛΗ), ξηρός ή νωπός με λιγότερο από 15% νερό, κατά βάρος: UN 0118

Ουσία συνιστάμενη από ένα εσωτερικό μείγμα κυκλοτριμεθυλενο-τρινιτραμίνης (RDX) και τρινιτροτολουολίου (TNT). Ο όρος περιλαμβάνει "Σύνθεση Β".

ΕΝΑΥΣΤΗΡΕΣ: UN 0121, 0314, 0315, 0325, 0454

Είδη που περιέχουν μία ή περισσότερες εκρηκτικές ουσίες σχεδιασμένα να προκαλούν ανάφλεξη σε μία γραμμή εκρηκτικών. Μπορούν να ενεργοποιηθούν χημικά, ηλεκτρικά ή μηχανικά.

ΣΗΜΕΙΩΣΗ: Τα παρακάτω είδη: ΠΥΡΑΓΩΓΟ ΣΧΟΙΝΙΟ ΕΝΑΥΣΤΗΡΑΣ, ΘΡΥΑΛΙΔΑ, ΑΝΑΦΛΕΚΤΗΡΑ, ΠΥΡΟΣΩΛΗΝΑΣ, ΑΚΑΡΙΑΙΟΣ, ΟΧΙ-ΕΚΡΗΚΤΙΚΟΣ, ΠΥΡΟΣΩΛΗΝΕΣ, ΠΥΡΟΔΟΤΗΣΗΣ, ΑΝΑΠΤΗΡΕΣ, ΠΥΡΟΣΩΛΗΝΩΝ, ΕΝΑΥΣΜΑΤΑ, ΤΥΠΟΥ ΚΑΨΥΛΛΙΟΥ, ΕΓΧΥΤΕΣ, ΣΩΛΗΝΟΕΙΔΕΙΣ, δεν περιλαμβάνονται σε αυτόν τον ορισμό. Αυτά αναφέρονται ξεχωριστά.

ΑΕΡΙΩΘΟΥΜΕΝΑ ΔΙΑΤΡΗΤΙΚΑ ΟΠΛΑ, ΓΟΜΩΜΕΝΑ, πετρελαιοπηγών, χωρίς πυροκροτητή: UN 0124, 0494

Είδη συνιστάμενα από ένα χαλύβδινο σωλήνα ή μία μεταλλική ταινία, μέσα στην οποία εισάγονται μορφοποιημένες γομώσεις συνδεδεμένες με εκρηκτικό καλώδιο, χωρίς μέσον πυροδότησης.

ΑΝΑΠΤΗΡΕΣ, ΠΥΡΟΣΩΛΗΝΩΝ: UN 0131

Είδη διαφόρων σχεδιασμών που ενεργοποιούνται με τριβή, κρούση ή ηλεκτρισμό και που χρησιμοποιούνται για την πυροδότηση καυσίμων ασφάλειας.

ΝΑΡΚΕΣ, με εκρηκτική γόμωση: UN 0137, 0138

Είδη συνιστάμενα κανονικά από μεταλλικά ή σύνθετα δοχεία γεμισμένα με ένα εκρηκτικό, χωρίς μέσον πυροδότησης ή με μέσον πυροδότησης που περιέχει δύο ή περισσότερα αποτελεσματικά προστατευτικά χαρακτηριστικά. Είναι σχεδιασμένα για να τίθενται σε λειτουργία με το πέρασμα πλοίων, οχημάτων ή ανθρώπων. Ο όρος περιλαμβάνει "τορπίλες Bangalore".

ΝΑΡΚΕΣ, με εκρηκτική γόμωση: UN 0136, 0294

Είδη συνιστάμενα κανονικά από μεταλλικά ή σύνθετα δοχεία γεμισμένα με ένα εκρηκτικό, με μέσον πυροδότησης που δεν περιέχει δύο ή περισσότερα αποτελεσματικά προστατευτικά

χαρακτηριστικά. Είναι σχεδιασμένα για να τίθενται σε λειτουργία με το πέρασμα πλοίων, οχημάτων ή ανθρώπων. Ο όρος περιλαμβάνει "τορπίλες Bangalore".

ΟΚΤΟΛΙΤΗΣ (ΟΚΤΟΛΗ), ξηρός ή νωπός με λιγότερο από 15% νερό, κατά βάρος: UN 0266

Ουσία συνιστάμενη από ένα εσωτερικό μείγμα κυκλοτετραμεθυλενο- τετρανιτραμίνης (HMX) και τρινιτροτολουολίου (TNT).

ΟΚΤΟΝΑΛΗ: UN 0496

Ουσία συνιστάμενη από ένα εσωτερικό μείγμα κυκλοτετραμεθυλενο-τετρανιτραμίνης (HMX), τρινιτροτολουολίου (TNT) και αλουμινίου.

ΠΕΝΤΟΛΙΤΗΣ, ξηρός ή νωπός με λιγότερο από 15% νερό, κατά βάρος: UN 0151

Ουσία συνιστάμενη από ένα εσωτερικό μείγμα τετρανιτρικού πενταερυθρίτη (PETN) και τρινιτροτολουολίου (TNT).

ΣΥΣΣΩΜΑΤΩΜΕΝΗ ΠΥΡΙΤΙΔΑ (ΠΑΣΤΑ ΠΥΡΙΤΙΔΑΣ), ΝΩΠΗ με όχι λιγότερο από 17% αλκοόλη, κατά βάρος. **ΣΥΣΣΩΜΑΤΩΜΕΝΗ ΠΥΡΙΤΙΔΑ (ΠΑΣΤΑ ΠΥΡΙΤΙΔΑΣ) ΝΩΠΗ** με όχι λιγότερο από 25% νερό, κατά βάρος: UN 0433, 0159

Ουσία συνιστάμενη από νιτροκυτταρίνη διαποτισμένη με όχι περισσότερο από 60% νιτρογλυκερίνη ή άλλα υγρά οργανικά νιτρικά άλατα ή μείγμα αυτών.

ΠΥΡΙΤΙΔΑ, ΑΚΑΠΝΗ: UN 0160, 0161

Ουσία βασισμένη στη νιτροκυτταρίνη που χρησιμοποιείται ως προωθητικό. Ο όρος περιλαμβάνει προωθητικά με μία μόνη βάση (νιτροκυτταρίνη (NC) μόνη), με διπλή βάση (τέτοια όπως NC και νιτρογλυκερίνη/(NG)) και με τριπλή βάση (τέτοια όπως NC/NG/νιτρογουανιδίνη).

ΣΗΜΕΙΩΣΗ: Άχρηστη, πεπιεσμένη ή γομωμένη σε σάκους άκαπνη πυρίτιδα αναφέρεται στις ΓΟΜΩΣΕΙΣ, ΠΡΟΩΘΗΤΙΚΕΣ ή στις ΓΟΜΩΣΕΙΣ, ΠΡΟΩΘΗΤΙΚΕΣ, ΓΙΑ ΚΑΝΟΝΙΑ.

ΕΓΧΥΤΕΣ, ΤΥΠΟΥ ΚΑΨΥΛΛΙΟΥ : UN 0044, 0377, 0378

Είδη συνιστάμενα από ένα μεταλλικό ή πλαστικό καψύλιο που περιέχουν μία μικρή ποσότητα κύριου εκρηκτικού μείγματος που πυροδοτείται άμεσα με χτύπημα. Χρησιμοποιούνται ως πυροδοτικά στοιχεία σε μικρά φύσιγγες όπλων και σε εναύσματα κρούσης για προωθητικές γομώσεις.

ΕΝΑΥΣΜΑΤΑ, ΣΩΛΗΝΟΕΙΔΗ: UN 0319, 0320, 0376

Είδη συνιστάμενα από ένα έναυσμα για ανάφλεξη και μία βοηθητική γόμωση αναφλέξιμου εκρηκτικού τέτοιου όπως μαύρης πυρίτιδας που χρησιμοποιείται για την πυροδότηση της προωθητικής γόμωσης σε μία θήκη φυσιγγίων για κανόνια κ.λπ.

ΒΛΗΜΑΤΑ, αδρανή με ιχνηθέτη: UN 0345, 0424, 0425

Είδη τέτοια όπως ένας κάλυκας ή μία σφαίρα, που εκτοξεύονται από ένα κανόνι ή άλλο όπλο, τουφέκι ή άλλο μικρό όπλο.

ΒΛΗΜΑΤΑ, με διαρρήκτη ή διαρροή γόμωσης: UN 0346, 0347

Είδη τέτοια όπως ένας κάλυκας ή μία σφαίρα, που εκτοξεύονται από ένα κανόνι ή άλλο όπλο. Είναι χωρίς μέσον πυροδότησης ή με μέσον πυροδότησης που περιέχει δύο ή περισσότερα αποτελεσματικά προστατευτικά χαρακτηριστικά. Χρησιμοποιούνται για τη διάλυση χρωμάτων για ένδειξη ή άλλων αδρανών υλικών.

ΒΛΗΜΑΤΑ, με διαρρήκτη ή διαρροή γόμωσης: UN 0426, 0427

Είδη τέτοια όπως ένας κάλυκας ή μία σφαίρα, που εκτοξεύονται από ένα κανόνι ή άλλο όπλο. Είναι με μέσον πυροδότησης που δεν περιέχει δύο ή περισσότερα αποτελεσματικά προστατευτικά χαρακτηριστικά. Χρησιμοποιούνται για τη διάλυση χρωμάτων για ένδειξη ή άλλων αδρανών υλικών.

ΒΛΗΜΑΤΑ, με διαρρήκτη ή διαρροή γόμωσης: UN 0434, 0435

Είδη τέτοια όπως ένας κάλυκας ή μία σφαίρα, που εκτοξεύονται από ένα κανόνι ή άλλο όπλο, τουφέκι ή άλλό μικρό όπλο. Χρησιμοποιούνται για τη διάλυση χρωμάτων για ένδειξη ή άλλων αδρανών υλικών.

ΒΛΗΜΑΤΑ, με εκρηκτική γόμωση: UN 0168, 0169, 0344

Είδη τέτοια όπως ένας κάλυκας ή μία σφαίρα, που εκτοξεύονται από ένα κανόνι ή άλλο όπλο. Είναι χωρίς μέσον πυροδότησης ή με μέσον πυροδότησης που περιέχει δύο ή περισσότερα αποτελεσματικά προστατευτικά χαρακτηριστικά.

ΒΛΗΜΑΤΑ, με εκρηκτική γόμωση: UN 0167, 0324

Είδη τέτοια όπως ένας κάλυκας ή μία σφαίρα, που εκτοξεύονται από ένα κανόνι ή άλλο όπλο. Είναι με μέσον πυροδότησης που δεν περιέχει δύο ή περισσότερα αποτελεσματικά προστατευτικά χαρακτηριστικά.

ΠΡΟΩΘΗΤΙΚΟ, ΥΓΡΟ: UN 0495, 0497

Ουσία συνιστάμενη από ένα αναφλέξιμο υγρό εκρηκτικό, που χρησιμοποιείται για προώθηση.

ΠΡΟΩΘΗΤΙΚΟ, ΣΤΕΡΕΟ: UN 0498, 0499, 0501

Ουσία συνιστάμενη από ένα αναφλέξιμο στερεό εκρηκτικό, που χρησιμοποιείται για προώθηση.

ΣΥΣΚΕΥΕΣ ΑΠΕΛΕΥΘΕΡΩΣΗΣ, ΕΚΡΗΚΤΙΚΕΣ: UN 0173

Είδη συνιστάμενα από μία μικρή γόμωση εκρηκτικού με μέσον πυροδότησης και ράβδους ή κρίκους. Αποσπούν τις ράβδους ή τους κρίκους για την απελευθέρωση της συσκευής γρήγορα.

ΠΙΡΤΣΙΝΙΑ, ΕΚΡΗΚΤΙΚΑ: UN 0174

Είδη συνιστάμενα από μία μικρή γόμωση εκρηκτικού μέσα σ' ένα μεταλλικό πιρτσίνι.

ΚΙΝΗΤΗΡΕΣ ΠΥΡΑΥΛΩΝ: UN 0186, 0280, 0281

Είδη συνιστάμενα από μία γόμωση εκρηκτικού, γενικά ένα στερεό προωθητικό, που περιέχονται σ' έναν κύλινδρο εξοπλισμένο με ένα ή περισσότερα ακροφύσια. Είναι σχεδιασμένα να προωθούν έναν πύραυλο ή ένα κατευθυνόμενο βλήμα.

ΚΙΝΗΤΗΡΕΣ ΠΥΡΑΥΛΩΝ, ΥΓΡΩΝ ΚΑΥΣΙΜΩΝ: UN 0395, 0396

Είδη συνιστάμενα από ένα υγρό καύσιμο μέσα σε έναν κύλινδρο εξοπλισμένο με ένα ή περισσότερα ακροφύσια. Είναι σχεδιασμένα να προωθούν έναν πύραυλο ή ένα κατευθυνόμενο βλήμα.

ΚΙΝΗΤΗΡΕΣ ΠΥΡΑΥΛΩΝ ΜΕ ΥΠΕΡΓΟΛΙΚΑ ΥΓΡΑ, με ή χωρίς διαρροή γόμωσης: UN 0322, 0250

Είδη συνιστάμενα από ένα υπεργολικό καύσιμο που περιέχεται σε έναν κύλινδρο εξοπλισμένο με ένα ή περισσότερα ακροφύσια. Είναι σχεδιασμένα να προωθούν έναν πύραυλο ή ένα κατευθυνόμενο βλήμα.

ΠΥΡΑΥΛΟΙ, ΤΡΟΧΙΟΔΕΙΚΤΙΚΑ: UN 0238, 0240, 0453

Είδη συνιστάμενα από έναν κινητήρα πυραύλων που είναι σχεδιασμένος να σχηματίζει μία γραμμή.

ΠΥΡΑΥΛΟΙ, ΥΓΡΩΝ ΚΑΥΣΙΜΩΝ, με εκρηκτική γόμωση: UN 0397, 0398

Είδη συνιστάμενα από ένα υγρό καύσιμο μέσα σε έναν κύλινδρο εξοπλισμένο με ένα ή περισσότερα ακροφύσια και εξοπλισμένο με μία κεφαλή. Ο όρος περιλαμβάνει κατευθυνόμενα βλήματα.

ΠΥΡΑΥΛΟΙ με εκρηκτική γόμωση: UN 0181, 0182

Είδη συνιστάμενα από έναν κινητήρα πυραύλων και μία κεφαλή χωρίς μέσον πυροδότησης ή με μέσον πυροδότησης που περιέχει δύο ή περισσότερα αποτελεσματικά προστατευτικά χαρακτηριστικά. Ο όρος περιλαμβάνει κατευθυνόμενα βλήματα.

ΠΥΡΑΥΛΟΙ, με εκρηκτική γόμωση: UN 0180, 0295

Είδη συνιστάμενα από ένα κινητήρα πυραύλων και μία κεφαλή με μέσον πυροδότησης που δεν περιέχει δύο ή περισσότερα αποτελεσματικά προστατευτικά χαρακτηριστικά. Ο όρος περιλαμβάνει κατευθυνόμενα βλήματα.

ΠΥΡΑΥΛΟΙ, με διαρροή γόμωσης: UN 0436, 0437, 0438

Είδη συνιστάμενα από έναν κινητήρα πυραύλων και μία γόμωση για τη διαρροή του ωφέλιμου φορτίου από μία κεφαλή πυραύλου. Ο όρος περιλαμβάνει κατευθυνόμενα βλήματα.

ΠΥΡΑΥΛΟΙ, με αδρανή κεφαλή: UN 0183, 0502

Είδη συνιστάμενα από ένα κινητήρα πυραύλων και μία αδρανή κεφαλή. Ο όρος περιλαμβάνει κατευθυνόμενα βλήματα.

ΔΕΙΓΜΑΤΑ, ΕΚΡΗΚΤΙΚΑ, άλλα από τα πυροδοτικά εκρηκτικά UN 0190

Νέες ή υπάρχουσες εκρηκτικές ουσίες ή είδη, που δεν έχουν ακόμη καταχωρηθεί σε μια ονομασία του Πίνακα Α του Κεφαλαίου 3.2 και μεταφέρονται σύμφωνα με τις οδηγίες της αρμόδιας αρχής και γενικά σε μικρές ποσότητες, μεταξύ άλλων, για σκοπούς ελέγχου, ταξινόμησης, έρευνας και ανάπτυξης, ή ποιοτικού ελέγχου, ή ως εμπορικά δείγματα.

ΣΗΜΕΙΩΣΗ: Εκρηκτικές ουσίες ή είδη που έχουν ήδη καταχωρηθεί σε άλλη ονομασία του Πίνακα Α του Κεφαλαίου 3.2 δεν συμπεριλαμβάνονται σε αυτό τον ορισμό.

ΣΥΣΚΕΥΕΣ ΣΗΜΑΝΣΗΣ, ΧΕΙΡΟΣ: UN 0191, 0373

Φορητά είδη που περιέχουν πυροτεχνικές ουσίες που παράγουν οπτικά σήματα ή προειδοποιητικά σήματα. Ο όρος περιλαμβάνει μικρής επιφάνειας φωτοβολίδες τέτοιες όπως φωτοβολίδες λεωφόρων ή σιδηροδρομικών γραμμών και μικρές φωτοβολίδες κινδύνου.

ΣΗΜΑΝΣΕΙΣ, ΚΙΝΔΥΝΟΥ, πλοίων: UN 0194, 0195, 0505, 0506

Είδη που περιέχουν πυροτεχνικές ουσίες σχεδιασμένα να παράγουν σήματα με ήχο, φλόγα ή καπνό ή οποιονδήποτε συνδυασμό αυτών.

ΣΗΜΑΝΣΕΙΣ, ΣΙΔΗΡΟΔΡΟΜΙΚΩΝ ΓΡΑΜΜΩΝ, ΕΚΡΗΚΤΙΚΟΙ: UN 0192, 0193, 0492, 0493

Είδη που περιέχουν μία πυροτεχνική ουσία που εκρήγνυται με δυνατό κρότο όταν το είδος συνθλίβεται. Είναι σχεδιασμένα να τοποθετούνται πάνω σε σιδηροτροχιά.

ΣΗΜΑΝΣΕΙΣ, ΚΑΠΝΟΥ: UN 0196, 0197, 0313, 0487, 0507

Είδη που περιέχουν πυροτεχνικές ουσίες που εκπέμπουν καπνό. Επιπλέον μπορούν να περιέχουν συσκευές για εκπομπή ακουστικών σημάτων.

ΣΥΣΚΕΥΕΣ ΒΟΛΙΔΟΣΚΟΠΗΣΗΣ, ΕΚΡΗΚΤΙΚΕΣ: UN 0374, 0375

Είδη συνιστάμενα από μία γόμωση εκρηκτικού, χωρίς μέσον πυροδότησης ή με μέσον πυροδότησης που περιέχει δύο ή περισσότερα αποτελεσματικά προστατευτικά χαρακτηριστικά. Ρίχνονται από πλοία και λειτουργούν όταν φτάνουν ένα προκαθορισμένο βάθος ή τον πυθμένα της θάλασσας.

ΣΥΣΚΕΥΕΣ ΒΟΛΙΔΟΣΚΟΠΗΣΗΣ, ΕΚΡΗΚΤΙΚΕΣ: UN 0204, 0296

Είδη συνιστάμενα από μία γόμωση εκρηκτικού με μέσον πυροδότησης που δεν περιέχει δύο ή περισσότερα αποτελεσματικά προστατευτικά χαρακτηριστικά. Ρίχνονται από πλοία και λειτουργούν όταν φτάνουν ένα προκαθορισμένο βάθος ή τον πυθμένα της θάλασσας.

ΟΥΣΙΕΣ, ΕΚΡΗΚΤΙΚΕΣ, ΠΟΛΥ ΜΗ-ΕΥΑΙΣΘΗΤΕΣ (ΟΥΣΙΕΣ, ΕΥΙ), Ε.Α.Ο.: UN 0482

Ουσίες που παρουσιάζουν έναν κίνδυνο έκρηξης μάζας αλλά που είναι τόσο μη-ευαίσθητες που υπάρχει πολύ μικρή πιθανότητα πυροδότησης ή μετάβασης από την καύση στην έκρηξη υπό κανονικές συνθήκες μεταφοράς και που έχουν περάσει τη Σειρά Ελέγχου 5.

ΤΟΡΠΙΛΕΣ, ΥΓΡΩΝ ΚΑΥΣΙΜΩΝ, με αδρανή κεφαλή: UN 0450

Είδη συνιστάμενα από ένα υγρό εκρηκτικό σύστημα για την προώθηση της τορπίλης στο νερό, με μία αδρανή κεφαλή.

ΤΟΡΠΙΛΕΣ, ΥΓΡΩΝ ΚΑΥΣΙΜΩΝ, με ή χωρίς εκρηκτική γόμωση: UN 0449

Είδη συνιστάμενα από είτε ένα υγρό εκρηκτικό σύστημα για την προώθηση της τορπίλης στο νερό, με ή χωρίς κεφαλή, είτε ένα υγρό μη-εκρηκτικό σύστημα για την προώθηση της τορπίλης στο νερό, με κεφαλή.

ΤΟΡΠΙΛΕΣ, με εκρηκτική γόμωση: UN 0451

Είδη συνιστάμενα από ένα μη-εκρηκτικό σύστημα για την προώθηση της τορπίλης στο νερό, και μία κεφαλή χωρίς μέσον πυροδότησης ή με μέσον πυροδότησης που περιέχει δύο ή περισσότερα αποτελεσματικά προστατευτικά χαρακτηριστικά.

ΤΟΡΠΙΛΕΣ, με εκρηκτική γόμωση: UN 0329

Είδη συνιστάμενα από ένα εκρηκτικό σύστημα για την προώθηση της τορπίλης στο νερό, και μία κεφαλή χωρίς μέσον πυροδότησης ή με μέσον πυροδότησης που περιέχει δύο ή περισσότερα αποτελεσματικά προστατευτικά χαρακτηριστικά.

ΤΟΡΠΙΛΕΣ, με εκρηκτική γόμωση: UN 0330

Είδη συνιστάμενα από ένα εκρηκτικό ή μη-εκρηκτικό σύστημα για την προώθηση της τορπίλης μέσα στο νερό και μία κεφαλή με μέσον πυροδότησης που δεν περιέχει δύο ή περισσότερα αποτελεσματικά προστατευτικά χαρακτηριστικά.

ΑΝΙΧΝΕΥΤΕΣ ΓΙΑ ΠΥΡΟΜΑΧΙΚΑ: UN 0212, 0306

Σφραγισμένα είδη που περιέχουν πυροτεχνικές ουσίες, σχεδιασμένα να αποκαλύπτουν την τροχιά ενός βλήματος.

ΤΡΙΤΟΝΑΛΗ: UN 0390

Ουσία συνιστάμενη από τρινιτροτολουόλιο (TNT) αναμεμειγμένο με αλουμίνιο.

ΚΕΦΑΛΕΣ, ΠΥΡΑΥΛΩΝ, με διαρρήκτη ή διαρροή γόμωσης: UN 0370

Είδη συνιστάμενα από ένα αδρανές ωφέλιμο φορτίο και μία μικρή γόμωση εκρηκτικού ή αναφλέξιμου εκρηκτικού, χωρίς μέσον πυροδότησης ή με μέσον πυροδότησης που περιέχει δύο ή περισσότερα αποτελεσματικά προστατευτικά χαρακτηριστικά. Είναι σχεδιασμένα για τον εξοπλισμό ενός κινητήρα πυραύλων για τη διάλυση αδρανών υλικών. Ο όρος περιλαμβάνει κεφαλές για κατευθυνόμενα βλήματα.

ΚΕΦΑΛΕΣ, ΠΥΡΑΥΛΩΝ, με διαρρήκτη ή διαρροή γόμωσης: UN 0371

Είδη συνιστάμενα από ένα αδρανές ωφέλιμο φορτίο και μία μικρή γόμωση εκρηκτικού ή αναφλέξιμου εκρηκτικού, με μέσον πυροδότησης που δεν περιέχει δύο ή περισσότερα αποτελεσματικά προστατευτικά χαρακτηριστικά. Είναι σχεδιασμένα για τον εξοπλισμό ενός κινητήρα πυραύλων για τη διάλυση αδρανών υλικών. Ο όρος περιλαμβάνει κεφαλές για κατευθυνόμενα βλήματα.

ΚΕΦΑΛΕΣ, ΠΥΡΑΥΛΩΝ, με εκρηκτική γόμωση: UN 0286, 0287

Είδη συνιστάμενα από ένα εκρηκτικό, χωρίς μέσον πυροδότησης ή με μέσον πυροδότησης που περιέχει δύο ή περισσότερα αποτελεσματικά προστατευτικά χαρακτηριστικά. Είναι σχεδιασμένα για τον εξοπλισμό ενός πυραύλου. Ο όρος περιλαμβάνει κεφαλές για κατευθυνόμενα βλήματα.

ΚΕΦΑΛΕΣ, ΠΥΡΑΥΛΩΝ, με εκρηκτική γόμωση: UN 0369

Είδη συνιστάμενα από ένα εκρηκτικό, με μέσον πυροδότησης που δεν περιέχει δύο ή περισσότερα αποτελεσματικά προστατευτικά χαρακτηριστικά. Είναι σχεδιασμένα για τον εξοπλισμό ενός πυραύλου. Ο όρος περιλαμβάνει κεφαλές για κατευθυνόμενα βλήματα.

ΚΕΦΑΛΕΣ, ΤΟΡΠΙΛΩΝ, με εκρηκτική γόμωση: UN 0221

Είδη συνιστάμενα από ένα εκρηκτικό, χωρίς μέσον πυροδότησης ή με μέσον πυροδότησης που περιέχει δύο ή περισσότερα αποτελεσματικά προστατευτικά χαρακτηριστικά. Είναι σχεδιασμένα για τον εξοπλισμό μίας τορπίλης.

2.2.1.2 Ουσίες και ήδη μη αποδεκτά προς μεταφορά

2.2.1.2.1 Εκρηκτικές ουσίες οι οποίες είναι υπερβολικά ευαίσθητες σύμφωνα με τα κριτήρια του Εγχειριδίου Δοκιμών και Κριτηρίων, Μέρος Ι, ή υπόκεινται σε αυθόρμητη αντίδραση, όπως επίσης και εκρηκτικές ουσίες και είδη τα οποία δεν μπορούν να καταχωρηθούν σε μια ονομασία ή ε.α.ο. καταχώρηση που αναφέρεται στον Πίνακα Α του Κεφαλαίου 3.2, δεν θα γίνονται δεκτά για μεταφορά.

2.2.1.2.2 Ουσίες της ομάδας συμβατότητας Α δεν θα γίνονται δεκτές για μεταφορά σιδηροδρομικώς (1.1 Α, UN 0074, 0113, 0114, 0129, 0130, 0135, 0224 και 0473).

Είδη της ομάδας συμβατότητας Κ δεν θα γίνονται δεκτά για μεταφορά (1.2Κ, UN 0020 και 1.3Κ, UN 0021).

2.2.1.3 Κατάλογος ομαδικών καταχωρήσεων

Κωδικός ταξινόμησης (βλέπε 2.2.1.1.4)	UN	Ονομασία της ουσίας ή του είδους
1.1A	0473	ΟΥΣΙΕΣ, ΕΚΡΗΚΤΙΚΕΣ, Ε.Α.Ο. (μη αποδεκτές για σιδηροδρομική μεταφορά, βλ. 2.2.1.2.2.)
1.1B	0461	ΕΞΑΡΤΗΜΑΤΑ, ΜΗΧΑΝΙΣΜΟΙ ΓΡΑΜΜΩΝ ΕΚΡΗΚΤΙΚΩΝ, Ε.Α.Ο.
1.1C	0474	ΟΥΣΙΕΣ, ΕΚΡΗΚΤΙΚΕΣ, Ε.Α.Ο.
	0497	ΠΡΟΩΘΗΤΙΚΗ ΓΟΜΩΣΗ, ΥΓΡΗ
	0498	ΠΡΟΩΘΗΤΙΚΗ ΓΟΜΩΣΗ, ΣΤΕΡΕΗ
	0462	ΕΙΔΗ, ΕΚΡΗΚΤΙΚΑ, Ε.Α.Ο.
1.1D	0475	ΟΥΣΙΕΣ, ΕΚΡΗΚΤΙΚΕΣ, Ε.Α.Ο.
	0463	ΕΙΔΗ, ΕΚΡΗΚΤΙΚΑ, Ε.Α.Ο.
1.1E	0464	ΕΙΔΗ, ΕΚΡΗΚΤΙΚΑ, Ε.Α.Ο.
1.1F	0465	ΕΙΔΗ, ΕΚΡΗΚΤΙΚΑ, Ε.Α.Ο.
1.1G	0476	ΟΥΣΙΕΣ, ΕΚΡΗΚΤΙΚΕΣ, Ε.Α.Ο.
1.1L	0357	ΟΥΣΙΕΣ, ΕΚΡΗΚΤΙΚΕΣ, Ε.Α.Ο.
	0354	ΕΙΔΗ, ΕΚΡΗΚΤΙΚΑ, Ε.Α.Ο.
1.2B	0382	ΕΞΑΡΤΗΜΑΤΑ, ΜΗΧΑΝΙΣΜΟΙ ΓΡΑΜΜΩΝ ΕΚΡΗΚΤΙΚΩΝ, Ε.Α.Ο.
1.2C	0466	ΕΙΔΗ, ΕΚΡΗΚΤΙΚΑ, Ε.Α.Ο.
1.2D	0467	ΕΙΔΗ, ΕΚΡΗΚΤΙΚΑ, Ε.Α.Ο.
1.2E	0468	ΕΙΔΗ, ΕΚΡΗΚΤΙΚΑ, Ε.Α.Ο.
1.2F	0469	ΕΙΔΗ, ΕΚΡΗΚΤΙΚΑ, Ε.Α.Ο.
1.2L	0358	ΟΥΣΙΕΣ, ΕΚΡΗΚΤΙΚΕΣ, Ε.Α.Ο.
	0248	ΣΥΣΚΕΥΕΣ, ΕΝΕΡΓΟΠΟΙΗΜΕΝΕΣ ΜΕ ΝΕΡΟ με ρήγμα, διαρροή γόμωσης ή προωθητικής γόμωσης
	0355	ΕΙΔΗ, ΕΚΡΗΚΤΙΚΑ, Ε.Α.Ο.
1.3C	0132	ΑΝΑΦΛΕΞΙΜΑ ΜΕΤΑΛΛΙΚΑ ΑΛΑΤΑ ΑΡΩΜΑΤΙΚΩΝ ΝΙΤΡΟΠΑΡΑΓΩΓΩΝ, Ε.Α.Ο.
	0477	ΟΥΣΙΕΣ, ΕΚΡΗΚΤΙΚΕΣ, Ε.Α.Ο.
	0495	ΠΡΟΩΘΗΤΙΚΑ, ΥΓΡΑ
	0499	ΠΡΟΩΘΗΤΙΚΑ, ΣΤΕΡΕΑ
	0470	ΕΙΔΗ, ΕΚΡΗΚΤΙΚΑ, Ε.Α.Ο.
1.3G	0478	ΟΥΣΙΕΣ, ΕΚΡΗΚΤΙΚΕΣ, Ε.Α.Ο.
1.3L	0359	ΟΥΣΙΕΣ, ΕΚΡΗΚΤΙΚΕΣ, Ε.Α.Ο.
	0249	ΣΥΣΚΕΥΕΣ, ΕΝΕΡΓΟΠΟΙΗΜΕΝΕΣ ΜΕ ΝΕΡΟ με ρήγμα, διαρροή γόμωσης ή προωθητικής γόμωσης
	0356	ΕΙΔΗ, ΕΚΡΗΚΤΙΚΑ, Ε.Α.Ο.
1.4B	0350	ΕΙΔΗ, ΕΚΡΗΚΤΙΚΑ, Ε.Α.Ο.
	0383	ΕΞΑΡΤΗΜΑΤΑ, ΜΗΧΑΝΙΣΜΟΙ ΓΡΑΜΜΩΝ ΕΚΡΗΚΤΙΚΩΝ, Ε.Α.Ο.
1.4C	0479	ΟΥΣΙΕΣ, ΕΚΡΗΚΤΙΚΕΣ, Ε.Α.Ο.
	0501	ΠΡΟΩΘΗΤΙΚΑ ΣΤΕΡΕΑ

Κωδικός ταξινόμησης (βλέπε 2.2.1.1.4)	UN Ονομασία της ουσίας ή του είδους
	0351 ΕΙΔΗ, ΕΚΡΗΚΤΙΚΑ, Ε.Α.Ο.
1.4D	0480 ΟΥΣΙΕΣ, ΕΚΡΗΚΤΙΚΕΣ, Ε.Α.Ο. 0352 ΕΙΔΗ, ΕΚΡΗΚΤΙΚΑ, Ε.Α.Ο.
1.4E	0471 ΕΙΔΗ, ΕΚΡΗΚΤΙΚΑ, Ε.Α.Ο.
1.4F	0472 ΕΙΔΗ, ΕΚΡΗΚΤΙΚΑ, Ε.Α.Ο.
1.4G	0485 ΟΥΣΙΕΣ, ΕΚΡΗΚΤΙΚΕΣ, Ε.Α.Ο. 0353 ΕΙΔΗ, ΕΚΡΗΚΤΙΚΑ, Ε.Α.Ο.
1.4S	0481 ΟΥΣΙΕΣ, ΕΚΡΗΚΤΙΚΕΣ, Ε.Α.Ο. 0349 ΕΙΔΗ, ΕΚΡΗΚΤΙΚΑ, Ε.Α.Ο. 0384 ΕΞΑΡΤΗΜΑΤΑ, ΜΗΧΑΝΙΣΜΟΙ ΓΡΑΜΜΩΝ ΕΚΡΗΚΤΙΚΩΝ, Ε.Α.Ο.
1.5D	0482 ΟΥΣΙΕΣ, ΕΚΡΗΚΤΙΚΕΣ, ΠΟΛΥ ΜΗ ΕΥΑΙΣΘΗΤΕΣ (ΟΥΣΙΕΣ, ΕΥΙ) Ε.Α.Ο.
1.6N	0486 ΕΙΔΗ, ΕΚΡΗΚΤΙΚΑ, ΕΞΑΙΡΕΤΙΚΑ ΜΗ ΕΥΑΙΣΘΗΤΕΣ (ΕΙΔΗ, ΕΕΙ)
	0190 ΔΕΙΓΜΑΤΑ, ΕΚΡΗΚΤΙΚΑ άλλα από τα πυροδοτικά εκρηκτικά **ΣΗΜΕΙΩΣΗ:** Η Υποδιαίρεση και η Ομάδα Συμβατότητας θα ορίζονται όπως διατάσσεται από την αρμόδια αρχή και σύμφωνα με τις αρχές της 2.2.1.1.4.

2.2.2 Κλάση 2: Αέρια

2.2.2.1 Κριτήρια

2.2.2.1.1 Ο τίτλος της Κλάσης 2 καλύπτει καθαρά αέρια, μείγματα αερίων, μείγματα από ένα ή περισσότερα αέρια με μία ή περισσότερες ουσίες και είδη που περιέχουν τέτοιες ουσίες.

Αέριο είναι μια ουσία που:

(a) στους 50□C έχει τάση ατμών μεγαλύτερη από 300 kPa (3 bar), ή

(b) είναι πλήρως αεριώδης στους 20□C στην κανονική πίεση των 101.3 kPa.

ΣΗΜΕΙΩΣΗ 1: UN 1052 ΥΔΡΟΦΘΟΡΙΟ, ΑΝΥΔΡΟ παρόλα αυτά ταξινομείται στην Κλάση 8.

2: Ένα καθαρό αέριο μπορεί να περιέχει άλλα συστατικά που απορρέουν από τη διαδικασία παραγωγής του ή προστίθενται για να διαφυλάξουν τη σταθερότητα του προϊόντος, εφόσον το επίπεδο αυτών των συστατικών δεν μεταβάλλει την ταξινόμησή του ή τους όρους μεταφοράς του, όπως το λόγο πλήρωσης, την πίεση πλήρωσης, ή την πίεση ελέγχου.

3: Οι καταχωρήσεις ε.α.ο. στην 2.2.2.3 μπορεί να περιλαμβάνουν καθαρά αέρια καθώς και μείγματα.

4: Ανθρακούχα αναψυκτικά δεν υπόκεινται στις διατάξεις του RID.

2.2.2.1.2 Οι ουσίες και τα είδη της Κλάσης 2 υποδιαιρούνται όπως παρακάτω:

2 *Συμπιεσμένο αέριο*: αέριο το οποίο κατά τη συσκευασία υπό πίεση για μεταφορά είναι πλήρως σε αεριώδη μορφή σε θερμοκρασία -50°C, η κατηγορία αυτή περιλαμβάνει όλα τα αέρια με κρίσιμη θερμοκρασία μικρότερη ή ίση των -50°C.

3 *Υγροποιημένο αέριο* : αέριο το οποίο κατά τη συσκευασία υπό πίεση για μεταφορά είναι μερικά υγροποιημένο σε θερμοκρασίες πάνω από -50°C. Διάκριση γίνεται μεταξύ :

Υγροποιημένο αέριο υψηλής πίεσης : αέριο με κρίσιμη θερμοκρασία πάνω από -50°C και ίση ή μικρότερη των +65°C, και

Υγροποιημένο αέριο χαμηλής πίεσης : αέριο με κρίσιμη θερμοκρασία υψηλότερη των +65°C.

(c) *Υγροποιημένο αέριο σε ψύξη* : αέριο το οποίο κατά τη συσκευασία για μεταφορά είναι μερικώς υγρό εξαιτίας της χαμηλής του θερμοκρασίας

(d) *Διαλυμένο αέριο* : αέριο το οποίο κατά τη συσκευασία υπό πίεση για μεταφορά είναι διαλυμένο σε δυαλύτη υγρής φάσης.

(e) Διανεμητές και δοχεία αερολυμάτων, μικρά που περιέχουν αέριο (φυσίγγια αερίων)

(f) Άλλα είδη που περιέχουν αέριο υπό πίεση

(g) Μη πεπιεσμένα αέρια που υπόκεινται σε ειδικές απαιτήσεις (δείγματα αερίων).

2.2.2.1.3 Οι ουσίες και τα είδη (εκτός των αερολυμάτων) της Κλάσης 2, καταχωρούνται σε μία από τις ακόλουθες ομάδες αναλόγως των επικίνδυνων ιδιοτήτων τους, όπως παρακάτω :

A ασφυξιογόνα

O οξειδωτικά

F	εύφλεκτα
T	τοξικά
TF	τοξικά, εύφλεκτα
TC	τοξικά, διαβρωτικά
TO	τοξικά, οξειδωτικά
TFC	τοξικά, εύφλεκτα, διαβρωτικά
TOC	τοξικά, οξειδωτικά, διαβρωτικά

Για αέρια και μείγματα αερίων που παρουσιάζουν, κατά τα κριτήρια, επικίνδυνες ιδιότητες που συνδέονται με περισσότερες από μία ομάδες, οι ομάδες που χαρακτηρίζονται από το γράμμα T προηγούνται όλων των άλλων ομάδων. Οι ομάδες που χαρακτηρίζονται από το γράμμα F προηγούνται των ομάδων που χαρακτηρίζονται από τα γράμματα A ή O.

ΣΗΜΕΙΩΣΗ 1: Στο Υπόδειγμα κανονισμών της ΕΕ, τον κώδικα IMDG και τις Τεχνικές Οδηγίες του κώδικα ΔΟΠΑ (ICAO), τα αέρια ταξινομούνται σε μία από τις παρακάτω τρεις υποκατηγορίες, ανάλογα με τον κύριο κίνδυνο:

Υποδιαίρεση 2.1: Εύφλεκτα αέρια (αντιστοιχούν στις ομάδες που χαρακτηρίζονται από το αρχικό γράμμα F),
Υποδιαίρεση 2.2: μη-εύφλεκτα, μη-τοξικά αέρια (αντιστοιχούν στις ομάδες που χαρακτηρίζονται από το αρχικό γράμμα A ή O),
Υποδιαίρεση 2.3: τοξικά αέρια (αντιστοιχούν στις ομάδες που χαρακτηρίζονται από το αρχικό γράμμα T (δηλ. T, TF, TC, TO, TFC και TOC).

2: Δοχεία, μικρά που περιέχουν αέριο (UN 2037) πρέπει να καταχωρούντα στις ομάδες A έως TOC, σύμφωνα με τον κίνδυνο των περιεχομένων. Για αερολύματα (UN 1950), βλέπε 2.2.2.1.6.

3: Τα διαβρωτικά αέρια θεωρούνται τοξικά και συνεπώς καταχωρούνται στην ομάδα TC, TFC ή TOC.

4: Μείγματα που περιέχουν περισσότερο από 21% οξυγόνο κατ' όγκο πρέπει να ταξινομούνται ως οξειδωτικά.

2.2.2.1.4 Αν ένα μείγμα της Κλάσης 2 που αναφέρεται ονομαστικά στον Πίνακα A του Κεφαλαίου 3.2 πληρεί διαφορετικά κριτήρια όπως αναφέρεται στην 2.2.2.1.2 και 2.2.2.1.5, αυτό το μείγμα θα ταξινομείται σύμφωνα με τα κριτήρια και θα του αποδίδεται μία κατάλληλη ε.α.ο. καταχώρηση.

2.2.2.1.5 Ουσίες και είδη (εκτός των αερολυμάτων) της Κλάσης 2 που δεν αναφέρονται ονομαστικά στον Πίνακα A του Κεφαλαίου 3.2 πρέπει να ταξινομούνται σε μία ομαδική καταχώρηση που βρίσκεται στην 2.2.2.3 σύμφωνα με τις 2.2.2.1.2 και 2.2.2.1.3. Τα ακόλουθα κριτήρια πρέπει να εφαρμόζονται:

Ασφυξιογόνα αέρια

Αέρια που είναι μη οξειδωτικά, μη εύφλεκτα και μη τοξικά και τα οποία διαλύουν ή αντικαθιστούν το οξυγόνο κανονικά στην ατμόσφαιρα.

Εύφλεκτα αέρια

Αέρια τα οποία στους 20°C και σε κανονική πίεση των 101.3 kPa:

(a) είναι αναφλέξιμα όταν βρίσκονται σε μείγμα με 13% ή λιγότερο κατ' όγκο με τον αέρα, ή

(b) έχουν εύρος ευφλεκτότητας με τον αέρα τουλάχιστον 12 ποσοστιαίων μονάδων ανεξαρτήτων του κατώτερου ορίου ευφλεκτότητας.

Η ευφλεκτότητα θα καθορίζεται με δοκιμές ή με υπολογισμό σύμφωνα με μεθόδους που έχουν υιοθετηθεί από το Διεθνές Πρότυπο ISO (βλ. ISO 10156:1996).

Όπου υπάρχουν ανεπαρκή στοιχεία για τη χρησιμοποίηση αυτών των μεθόδων, μπορούν να χρησιμοποιούνται δοκιμές μιας συγκρίσιμης μεθόδου που αναγνωρίζεται από την αρμόδια αρχή της χώρας προέλευσης.

Αν η χώρα προέλευσης δεν είναι Συμβαλλόμενο Μέλος της COTIF στην παρούσα συμφωνία οι μέθοδοι αυτές θα πρέπει να αναγνωρίζονται από την αρμόδια αρχή του πρώτου Συμβαλλόμενου Μέλους της COTIF που συναντά η αποστολή.

Οξειδωτικά αέρια

Αέρια, τα οποία μπορεί, γενικά διά παροχής οξυγόνου, να προκαλούν ή να συμβάλλουν στην καύση άλλων υλικών περισσότερο από ό,τι ο αέρας. Η οξειδωτική ικανότητα καθορίζεται είτε από δοκιμές είτε από μεθόδους υπολογισμού που έχουν υιοθετηθεί από το Διεθνές Πρότυπο ISO (βλ. ISO 10156:1996 και ISO : 10156-2: 2005).

Τοξικά αέρια

ΣΗΜΕΙΩΣΗ: Αέρια που πληρούν τα κριτήρια τοξικότητας μερικώς ή πλήρως λόγω της διαβρωτικότητάς τους πρέπει να ταξινομούνται ως τοξικά. Βλ. επίσης τα κριτήρια υπό την επικεφαλίδα "Διαβρωτικά αέρια" για πιθανό δευτερογενή κίνδυνο διαβρωτικότητας.

Αέρια τα οποία:

(a) είναι γνωστό ότι είναι τόσο τοξικά ή διαβρωτικά για τον άνθρωπο ώστε να αποτελούν κίνδυνο για την υγεία, ή

(b) θεωρούνται τοξικά ή διαβρωτικά για τον άνθρωπο διότι έχουν τιμή LC_{50} ισχυρής τοξικότητας ίση με ή μικρότερη από 5 000 ml/m^3 (ppm) όταν ελέγχονται σύμφωνα με την 2.2.61.1.

Στην περίπτωση μειγμάτων αερίων (συμπεριλαμβανομένων ατμών ουσιών από άλλες Κλάσεις) μπορεί να χρησιμοποιείται ο ακόλουθος τύπος:

$$LC_{50}\,\text{ΤΟΞΙΚΟΥ}\ \square\mu\acute{\iota}\gamma\mu\alpha\tau\circ\varsigma\ \square = \frac{1}{\sum_{i=1}^{n}\frac{f_i}{Ti}}$$

$$LC_{50}\ \text{Toxic (mixture)} = \frac{1}{\sum_{i=1}^{n} \frac{f_i}{T_i}}$$

όπου

f_i = γραμμομοριακό κλάσμα της i-συστατικής ουσίας του μείγματος

T_i = δείκτης τοξικότητας της i-συστατικής ουσίας του μείγματος. Η τιμή Ti είναι ίση με την τιμή LC_{50} όπως προβλέπεται στις οδηγίες συσκευασίας P200 της 4.1.4.1. Όταν δεν αναφέρεται τιμή LC_{50} στις οδηγίες συσκευασίας P200 της 4.1.4.1., θα χρησιμοποιείται μία τιμή που παρέχεται στην επιστημονική βιβλιογραφία για την τιμή LC_{50}. Όταν η τιμή LC_{50} είναι άγνωστη, ο δείκτης τοξικότητας καθορίζεται χρησιμοποιώντας την κατώτατη τιμή LC_{50} ουσιών με παρόμοιες φυσιολογικές και χημικές επιδράσεις, ή μέσω ελέγχου εάν αυτή είναι η μοναδική πρακτική δυνατότητα.

Διαβρωτικά αέρια

Αέρια ή μείγματα αερίων που ικανοποιούν τα κριτήρια τοξικότητας απολύτως λόγω της διαβρωτικότητάς τους θα ταξινομούνται ως τοξικά με δευτερογενή διαβρωτικό κίνδυνο.

Μείγμα αερίων που θεωρείται τοξικό εξαιτίας των συνδυασμένων επιδράσεων διαβρωτικότητας και τοξικότητας έχει δευτερογενή κίνδυνο διαβρωτικότητας όταν το μείγμα είναι γνωστό από την ανθρώπινη εμπειρία ως βλαβερό για το δέρμα, τα μάτια ή τις μεμβράνες του βλεννογόνου ή όταν η τιμή LC_{50} των διαβρωτικών συστατικών του μείγματος είναι ίση με ή μικρότερη από 5 000 ml/m^3 (ppm) όταν το LC_{50} υπολογίζεται από τον τύπο:

$$LC_{50}\,Corrosive\,\square mixture\,\square = \frac{1}{\sum_{i=1}^{n} \frac{fc_i}{Tc_i}}$$

$$LC_{50}\ \text{Corrosive (mixture)} = \frac{1}{\sum_{i=1}^{n} \frac{fc_i}{Tc_i}}$$

όπου

f_{ci} = γραμμομοριακό κλάσμα της i-διαβρωτικής συστατικής ουσίας του μείγματος

T_{ci} = δείκτης τοξικότητας της i-διαβρωτικής συστατικής ουσίας του μείγματος. Η τιμή Tc_i είναι ίση με την τιμή LC_{50} όπως προβλέπεται στις οδηγίες συσκευασίας P200 της 4.1.4.1. Όταν δεν αναφέρεται τιμή LC_{50} στις οδηγίες συσκευασίας P200 της 4.1.4.1., θα χρησιμοποιείται μία τιμή που παρέχεται στην επιστημονική βιβλιογραφία για την τιμή LC_{50}. Όταν η τιμή LC_{50} είναι άγνωστη, ο δείκτης τοξικότητας καθορίζεται χρησιμοποιώντας την κατώτατη τιμή LC_{50} ουσιών με παρόμοιες φυσιολογικές και χημικές επιδράσεις, ή μέσω ελέγχου εάν αυτή είναι η μοναδική πρακτική δυνατότητα.

2.2.2.1.6 Αερολύματα

Τα αερολύματα (UN 1950) καταχωρούνται σε μία από τις ακόλουθες ομάδες αναλόγως των επικίνδυνων ιδιοτήτων τους, όπως παρακάτω :

A	ασφυξιογόνα
O	οξειδωτικά
F	εύφλεκτα
T	τοξικά
C	διαβρωτικά
CO	διαβρωτικά, οξειδωτικά
FC	εύφλεκτα, διαβρωτικά
TF	τοξικά, εύφλεκτα
TC	τοξικά, διαβρωτικά
TO	τοξικά, οξειδωτικά
TFC	τοξικά, εύφλεκτα, διαβρωτικά
TOC	τοξικά, οξειδωτικά, διαβρωτικά

Η κατάταξη εξαρτάται από τη φύση του περιεχομένου του διανεμητή αερολύματος.

ΣΗΜΕΙΩΣΗ : Αέρια τα οποία πληρούν τα κριτήρια ορισμού των τοξικών αερίων σύμφωνα με την 2.2.2.1.5 ή αν πυροφόρα αέρια σύμφωνα με τις οδηγίες συσκευασίας της P200 της 4.1.4.1, δεν θα χρησιμοποιούνται ως προωθητικά σε διανεμητή αερολύματος. Αερολύματα με περιεχόμενα που πληρούν τα κριτήρια της ομάδας συσκευασίας I για τοξικότητα και διαβρωτικότητα δεν θα γίνονται δεκτά για μεταφορά (βλ. επίσης 2.2.2.2.2)

Θα εφαρμόζονται τα ακόλουθα κριτήρια :

(a) Καταχώρηση στην ομάδα A θα εφαρμόζεται όταν τα περιεχόμενα δεν πληρούν τα κριτήρια για καμία ομάδα σύμφωνα με τις ακόλουθες υπο-παραγράφους (b) έως (f)

(b) Καταχώρηση στην ομάδα O θα εφαρμόζεται όταν το αερόλυμα περιέχει ένα οξειδωτικό αέριο σύμφωνα με την 2.2.2.1.5

(c) Καταχώρηση στην ομάδα F θα εφαρμόζεται αν τα περιεχόμενα περιλαμβάνουν 85% κατά βάρος ή περισσότερο εύφλεκτα συστατικά και η χημική θερμότητα καύσης είναι 30kJ/g ή περισσότερο.

Δεν θα εφαρμόζεται αν τα περιεχόμενα περιέχουν 1% κατά βάρος ή λιγότερο εύφλεκτα συστατικά και η θερμότητα καύσης είναι λιγότερη από 20kJ/g.

Άλλως το αερόλυμα θα ελέγχεται για ευφλεκτότητα σύμφωνα με τις δοκιμές που περιγράφονται στο Εγχειρίδιο Δοκιμών και Κριτηρίων, Μέρος III, τμήμα 31. Εξαιρετικά εύφλεκτα και εύφλεκτα αερολύματα θα καταχωρούνται στην ομάδα F.

ΣΗΜΕΙΩΣΗ : Εύφλεκτα συστατικά είναι εύφλεκτα υγρά, εύφλεκτα στερεά ή εύφλεκτα αέρια και μίγματα αερίων όπως ορίζεται στις Σημειώσεις 1 έως 3 του υποτμήματος 31.1.3 του Μέρους III του Εγχειριδίου Δοκιμών και Κριτηρίων. Ο χαρακτηρισμός αυτός δεν καλύπτει τις πυροφόρες, αυτοθερμαινόμενες ή ενεργές με το νερό ουσίες. Η χημική θερμότητα καύσης θα ορίζεται με μία από τις ακόλουθες μεθόδους ASTM D 240, ISO/FDIS 13943 : 1999 (E/F) 86.1 έως 86.3 ή NFPA 30B.

(d) Καταχώρηση στην ομάδα Τ θα εφαρμόζεται όταν τα περιεχόμενα, άλλα από προωθητικά διανεμητών αερολυμάτων για προώθηση, καταχωρούνται ως κλάση 6.1, ομάδες συσκευασίας ΙΙ ή ΙΙΙ.

(e) Καταχώρηση στην ομάδα C θα εφαρμόζεται όταν τα περιεχόμενα, άλλα από προωθητικά διανεμητών αερολυμάτων για προώθηση, ικανοποιούν τα κριτήρια της κλάσης 8, ομάδες συσκευασίας ΙΙ ή ΙΙΙ.

(f) Όταν τα κριτήρια για περισσότερες από μία ομάδες μεταξύ των οποίων οι ομάδες Ο, F, Τ, και C ικανοποιούνται, θα εφαρμόζεται καταχώρηση στις ομάδες CO, FC, TF, TC, TO, TFC ή TOC, ανάλογα.

2.2.2.2 Αέρια μη αποδεκτά για μεταφορά

2.2.2.2.1 Χημικώς ασταθείς ουσίες της Κλάσης 2 δεν γίνονται αποδεκτές προς μεταφορά, εκτός εάν έχουν ληφθεί τα αναγκαία μέτρα για να προληφθεί κάθε ενδεχόμενο επικίνδυνης αντίδρασης π.χ. διάσπασης, αυτοξειδοαναγωγής ή πολυμερισμού υπό κανονικές συνθήκες κατά τη μεταφορά. Για το σκοπό αυτό θα λαμβάνεται ιδιαίτερη μέριμνα ώστε να εξασφαλίζεται ότι τα δοχεία και οι δεξαμενές δεν περιέχουν οποιεσδήποτε ουσίες είναι δυνατόν να προάγουν αυτές τις αντιδράσεις.

2.2.2.2.2 Οι παρακάτω ουσίες και μίγματα δεν θα πρέπει να γίνονται δεκτά προς μεταφορά:

- UN 2186 ΥΔΡΟΧΛΩΡΙΟ, ΥΓΡΟΠΟΙΗΜΕΝΟ ΥΠΟ ΨΥΞΗ,
- UN 2421 ΤΡΙΟΞΕΙΔΙΟΥ ΤΟΥ ΑΖΩΤΟΥ,
- UN 2455 ΝΙΤΡΩΔΕΣ ΜΕΘΥΛΙΟ,
- Υγροποιημένα αέρια υπό ψύξη τα οποία δεν μπορούν να καταχωρηθούν στους κωδικούς ταξινόμησης 3Α, 3Ο ή 3F,
- Διαλυμένα άέρια τα οποία δεν μπορούν να ταξινομηθούν υπό τους UN 1001, 2073 ή 3318
- Αερολύματα στα οποία τα αέρια είναι τοξικά σύμφωνα με την 2.2.2.1.5 ή πυροφόρα σύμφωνα με την οδηγία συσκευασίας P200 της 4.1.4.1 χρησιμοποιούνται ως προωθητικά
- Αερολύματα με περιεχόμενα που ικανοποιούν τα κριτήρια για την ομάδα συσκευασίας Ι για τοξικότητα ή διαβρωτικότητα (βλ. 2.2.6.1 και 2.2.8).
- Δοχεία, μικρά, που περιέχουν αέρια τα οποία είναι πολύ τοξικά (LC_{50} χαμηλότερο από 200ppm) ή πυροφόρα σύμφωνα με την οδηγία συσκευασίας P200 της 4.1.4.1.

2.2.2.3 Κατάλογος ομαδικών καταχωρήσεων

Συμπιεσμένα αέρια		
Κωδικός ταξινόμησης	UN	Ονομασία της ουσίας ή του είδους
1 Α	1956	ΣΥΜΠΙΕΣΜΕΝΟ ΑΕΡΙΟ, Ε.Α.Ο.
1 Ο	3156	ΣΥΜΠΙΕΣΜΕΝΟ ΑΕΡΙΟ, ΟΞΕΙΔΩΤΙΚΟ, Ε.Α.Ο.
1 F	1964 1954	ΜΕΙΓΜΑ ΑΕΡΙΟΥ ΥΔΡΟΓΟΝΑΝΘΡΑΚΑ, ΣΥΜΠΙΕΣΜΕΝΟ, Ε.Α.Ο. ΣΥΜΠΙΕΣΜΕΝΟ ΑΕΡΙΟ, ΕΥΦΛΕΚΤΟ, Ε.Α.Ο.
1Τ	1955	ΣΥΜΠΙΕΣΜΕΝΟ ΑΕΡΙΟ, ΤΟΞΙΚΟ, Ε.Α.Ο.

1 TF	1953	ΣΥΜΠΙΕΣΜΕΝΟ ΑΕΡΙΟ, ΤΟΞΙΚΟ, ΕΥΦΛΕΚΤΟ, Ε.Α.Ο.
1 TC	3304	ΣΥΜΠΙΕΣΜΕΝΟ ΑΕΡΙΟ, ΤΟΞΙΚΟ, ΔΙΑΒΡΩΤΙΚΟ, Ε.Α.Ο.
1 TO	3303	ΣΥΜΠΙΕΣΜΕΝΟ ΑΕΡΙΟ, ΤΟΞΙΚΟ, ΟΞΕΙΔΩΤΙΚΟ, Ε.Α.Ο.
1 TFC	3305	ΣΥΜΠΙΕΣΜΕΝΟ ΑΕΡΙΟ, ΤΟΞΙΚΟ, ΕΥΦΛΕΚΤΟ, ΔΙΑΒΡΩΤΙΚΟ, Ε.Α.Ο.
1 TOC	3306	ΣΥΜΠΙΕΣΜΕΝΟ ΑΕΡΙΟ, ΤΟΞΙΚΟ, ΟΞΕΙΔΩΤΙΚΟ, ΔΙΑΒΡΩΤΙΚΟ, Ε.Α.Ο.

Υγροποιημένα αέρια		
Κωδικός ταξινόμησης	UN	Ονομασία της ουσίας ή του είδους
2 A	1058	ΥΓΡΟΠΟΙΗΜΕΝΑ ΑΕΡΙΑ, μη-εύφλεκτα, εμπλουτισμένα με άζωτο, διοξείδιο του άνθρακα ή αέρα
	1078	ΨΥΚΤΙΚΟ ΑΕΡΙΟ, Ε.Α.Ο. τέτοια όπως μείγματα αερίων, που σημειώνονται από το γράμμα R.., τα οποία ως: Μείγμα F1, έχει τάση ατμών στους 70 °C όχι μεγαλύτερη από 1.3 MPa (13 bar) και πυκνότητα στους 50 °C όχι μικρότερη από αυτή του διχλωροφθορομεθανίου (1.30 kg/l), Μείγμα F2, έχει τάση ατμών στους 70 °C όχι μεγαλύτερη από 1.9 MPa (19 bar) και πυκνότητα στους 50 °C όχι μικρότερη από αυτή του διχλωροδιφθορομεθανίου (1.21 kg/l), Μείγμα F3, έχει τάση ατμών στους 70 °C όχι μεγαλύτερη από 3 MPa (30 bar) και πυκνότητα στους 50 °C όχι μικρότερη από αυτή του χλωροδιφθορομεθάνιου (1.09 kg/l). **ΣΗΜΕΙΩΣΗ:** Το τριχλωροφθορομεθάνιο (Ψυκτικό αέριο R 11), το 1,1,2-τριχλωρο-1,2,2-τριφθοροαιθάνιο (Ψυκτικό αέριο R 113), το 1,1,1-τριχλωρο-2,2,2-τριφθοροαιθάνιο (Ψυκτικό αέριο R 113a), το 1-χλωρο-1,2,2-τριφθοροαιθάνιο (Ψυκτικό αέριο R 133) και το 1-χλωρο-1,1,2-τριφθοροαιθάνιο (Ψυκτικό αέριο R 133b) δεν είναι ουσίες της Κλάσης 2. Μπορούν, παρ'όλα αυτά, να συμπεριληφθούν στη σύνθεση των μειγμάτων F 1 έως F 3.
	1968	ΕΝΤΟΜΟΚΤΟΝΟ ΑΕΡΙΟ, Ε.Α.Ο.
	3163	ΥΓΡΟΠΟΙΗΜΕΝΟ ΑΕΡΙΟ, Ε.Α.Ο.
2 O	3157	ΥΓΡΟΠΟΙΗΜΕΝΟ ΑΕΡΙΟ, ΟΞΕΙΔΩΤΙΚΟ, Ε.Α.Ο.
2 F	1010	Μείγματα ΒΟΥΤΑΔΙΕΝΙΩΝ ΚΑΙ ΥΔΡΟΓΟΝΑΝΘΡΑΚΑ, ΣΤΑΘΕΡΟΠΟΙΗΜΕΝΑ , με τάση ατμών στους 70 °C όχι μεγαλύτερη από 1.1 MPa (11 bar) και πυκνότητα στους 50 °C όχι μικρότερη από 0.525 kg/l. **ΣΗΜΕΙΩΣΗ**: Βουταδιένια, σταθεροποιημένα ταξινομούνται επίσης υπό το UN 1010, βλέπε Πίνακα Α του Κεφαλαίου 3.2
	1060	ΜΕΙΓΜΑ ΜΕΘΥΛΑΚΕΤΥΛΕΝΙΟΥ ΚΑΙ ΠΡΟΠΑΔΙΕΝΙΟΥ, ΣΤΑΘΕΡΟΠΟΙΗΜΕΝΟ όπως μείγματα μεθυλακετυλενίου και προπαδιενίου με υδρογονάνθρακες, τα οποία ως: Μείγμα P1, περιέχει όχι περισσότερο από 63% μεθυλακετυλένιο και προπαδιένιο κατά όγκο και όχι περισσότερο από 24% προπάνιο και προπυλένιο κατά όγκο, το ποσοστό του C_4- κορεσμένων υδρογονανθράκων είναι όχι μικρότερο από 14% κατά όγκο και ως

		Μείγμα P2, περιέχει όχι περισσότερο από 48% μεθυλακετυλένιο και προπαδιένιο κατά όγκο και όχι περισσότερο από 50% προπάνιο και προπυλένιο κατά όγκο, το ποσοστό του C_4- κορεσμένων υδρογονανθράκων είναι όχι μικρότερο από 5% κατά όγκο, όπως επίσης και μείγματα προπαδιενίου με 1 έως 4% μεθυλακετυλένιο
	1965	ΑΕΡΙΟ ΜΕΙΓΜΑ ΥΔΡΟΓΟΝΑΝΘΡΑΚΑ, ΥΓΡΟΠΟΙΗΜΕΝΟ, Ε.Α.Ο. όπως μείγματα, τα οποία ως: Μείγμα A, έχει τάση ατμών στους 70 °C όχι μεγαλύτερη από 1.1 MPa (11 bar) και πυκνότητα στους 50 °C όχι μικρότερη από 0.525 kg/l. Μείγμα A01, έχει τάση ατμών στους 70 °C όχι μεγαλύτερη από 1.6 MPa (16 bar) και σχετική πυκνότητα στους 50 °C όχι μικρότερη από 0.516 kg/l, Μείγμα A02, έχει τάση ατμών στους 70 °C όχι μεγαλύτερη από 1.6 MPa (16 bar) σχετική πυκνότητα στους 50 °C όχι μικρότερη από 0.505 kg/l, Μείγμα A0, έχει τάση ατμών στους 70 °C όχι μεγαλύτερη από 1.6 MPa (16 bar) και πυκνότητα στους 50 °C όχι χαμηλότερη από 0.495 kg/l, Μείγμα A1, έχει τάση ατμών στους 70 °C όχι μεγαλύτερη από 2.1 MPa (21 bar) και πυκνότητα στους 50 °C όχι χαμηλότερη από 0.485 kg/l, Μείγμα B1 έχει τάση ατμών στους 70 °C όχι μεγαλύτερη από 2.6 MPa (26 bar) και σχετική πυκνότητα στους 50 °C όχι χαμηλότερη από 0.474 kg/l, Μείγμα B2 έχει τάση ατμών στους 70 °C όχι μεγαλύτερη από 2.6 MPa (26 bar) και σχετική πυκνότητα στους 50 °C όχι χαμηλότερη από 0.463 kg/l, Μείγμα B, έχει τάση ατμών στους 70 °C όχι μεγαλύτερη από 2.6 MPa (26 bar) και πυκνότητα στους 50 °C όχι χαμηλότερη από 0.450 kg/l, Μείγμα C, έχει τάση ατμών στους 70 °C όχι μεγαλύτερη από 3.1 MPa (31 bar) και σχετική πυκνότητα στους 50 °C όχι χαμηλότερη από 0.440 kg/l, **ΣΗΜΕΙΩΣΗ 1:** Στην περίπτωση των ανωτέρω μειγμάτων, επιτρέπεται η χρήση των παρακάτω συνήθων στο εμπόριο ονομασιών για τη περιγραφή των ουσιών αυτών: για μίγματα A, A01, A02 και A0: ΒΟΥΤΑΝΙΟ, για μείγμα C: ΠΡΟΠΑΝΙΟ. **2:** UN 1075 ΑΕΡΙΑ ΠΕΤΡΕΛΑΙΟΥ, ΥΓΡΟΠΟΙΗΜΕΝΑ μπορούν να χρησιμοποιηθούν ως εναλλακτική καταχώρηση για το UN 1965 ΑΕΡΙΑ ΜΕΙΓΜΑΤΑ ΥΔΡΟΓΟΝΑΝΘΡΑΚΩΝ, ΥΓΡΟΠΟΙΗΜΕΝΑ, Ε.Α.Ο. για μεταφορά που προηγείται ή ακολουθεί θαλάσσιας ή αεροπορικής μεταφοράς.
	3354	ΕΝΤΟΜΟΚΤΟΝΟ ΑΕΡΙΟ, ΕΥΦΛΕΚΤΟ, Ε.Α.Ο.
	3161	ΥΓΡΟΠΟΙΗΜΕΝΟ ΑΕΡΙΟ, ΕΥΦΛΕΚΤΟ, Ε.Α.Ο.
2 T	1967	ΕΝΤΟΜΟΚΤΟΝΟ ΑΕΡΙΟ, ΤΟΞΙΚΟ, Ε.Α.Ο.
	3162	ΥΓΡΟΠΟΙΗΜΕΝΟ ΑΕΡΙΟ, ΤΟΞΙΚΟ, Ε.Α.Ο.
2 TF	3355	ΕΝΤΟΜΟΚΤΟΝΟ ΑΕΡΙΟ, ΤΟΞΙΚΟ, ΕΥΦΛΕΚΤΟ, Ε.Α.Ο.
	3160	ΥΓΡΟΠΟΙΗΜΕΝΟ ΑΕΡΙΟ, ΤΟΞΙΚΟ, ΕΥΦΛΕΚΤΟ, Ε.Α.Ο.
2 TC	3308	ΥΓΡΟΠΟΙΗΜΕΝΟ ΑΕΡΙΟ, ΤΟΞΙΚΟ, ΔΙΑΒΡΩΤΙΚΟ, Ε.Α.Ο.
2 TO	3307	ΥΓΡΟΠΟΙΗΜΕΝΟ ΑΕΡΙΟ, ΤΟΞΙΚΟ, ΟΞΕΙΔΩΤΙΚΟ, Ε.Α.Ο.
2 TFC	3309	ΥΓΡΟΠΟΙΗΜΕΝΟ ΑΕΡΙΟ, ΤΟΞΙΚΟ, ΕΥΦΛΕΚΤΟ, ΔΙΑΒΡΩΤΙΚΟ, Ε.Α.Ο.
2 TOC	3310	ΥΓΡΟΠΟΙΗΜΕΝΟ ΑΕΡΙΟ, ΤΟΞΙΚΟ, ΟΞΕΙΔΩΤΙΚΟ, ΔΙΑΒΡΩΤΙΚΟ, Ε.Α.Ο.

Υγροποιημένα αέρια υπό ψύξη		
Κωδικός ταξινόμησης	UN	Ονομασία της ουσίας ή του είδους
3 A	3158	ΑΕΡΙΟ, ΥΓΡΟ ΥΠΟ ΨΥΞΗ, Ε.Α.Ο.
3 O	3311	ΑΕΡΙΟ, ΥΓΡΟ ΥΠΟ ΨΥΞΗ, ΟΞΕΙΔΩΤΙΚΟ, Ε.Α.Ο.
3 F	3312	ΑΕΡΙΟ, ΥΓΡΟ ΥΠΟ ΨΥΞΗ, ΕΥΦΛΕΚΤΟ, Ε.Α.Ο.

Διαλυμένα αέρια		
Κωδικός ταξινόμησης	UN	Ονομασία της ουσίας ή του είδους
4		Μόνο οι ουσίες που αναφέρονται στον Πίνακα Α του Κεφαλαίου 3.2 θα πρέπει να γίνονται δεκτές για μεταφορά.

Αερολύματα και δοχεία, μικρά, που περιέχουν αέριο		
Κωδικός ταξινόμησης	UN	Ονομασία της ουσίας ή του είδους
5	1950	ΑΕΡΟΛΥΜΑΤΑ
	2037	ΔΟΧΕΙΑ, ΜΙΚΡΑ ΠΟΥ ΠΕΡΙΕΧΟΥΝ ΑΕΡΙΟ (ΦΥΣΙΓΓΙΑ ΑΕΡΙΟΥ) χωρίς συσκευή απελευθέρωσης, μη επαναγεμιζόμενα

Άλλες ουσίες που περιέχουν αέριο υπό πίεση		
Κωδικός ταξινόμησης	UN	Ονομασία της ουσίας ή του είδους
6A	2857	ΨΥΚΤΙΚΑ ΜΗΧΑΝΩΝ που περιέχουν μη-εύφλεκτα , μη τοξικά αέρια ή διαλύματα αμμωνίας (UN 2672)
	3164	ΕΙΔΗ, ΣΥΜΠΙΕΣΜΕΝΑ, ΠΝΕΥΜΑΤΙΚΑ (που περιέχουν μη εύφλεκτο αέριο) ή
	3164	ΕΙΔΗ, ΣΥΜΠΙΕΣΜΕΝΑ, ΥΔΡΑΥΛΙΚΑ (που περιέχουν μη εύφλεκτο αέριο)
6F	3150	ΣΥΣΚΕΥΕΣ, ΜΙΚΡΕΣ, ΚΙΝΟΥΜΕΝΕΣ ΜΕ ΑΕΡΙΟ ΥΔΡΟΓΟΝΑΝΘΡΑΚΑ ή
	3150	ΑΝΤΑΛΛΑΚΤΙΚΑ ΑΕΡΙΟΥ ΥΔΡΟΓΟΝΑΝΘΡΑΚΑ ΓΙΑ ΜΙΚΡΕΣ ΣΥΣΚΕΥΕΣ, με διάταξη απελευθέρωσης
	3478	ΚΑΣΕΤΕΣ ΚΥΨΕΛΩΝ ΚΑΥΣΙΜΟΥ, που περιέχουν υγροποιημένο αναφλέξιμο αέριο ή
	3478	ΚΑΣΕΤΕΣ ΚΥΨΕΛΩΝ ΚΑΥΣΙΜΟΥ ΠΟΥ ΠΕΡΙΕΧΟΝΤΑΙ ΣΕ ΕΞΟΠΛΙΣΜΟ, και περιέχουν υγροποιημένο αναφλέξιμο αέριο ή
	3478	ΚΑΣΕΤΕΣ ΚΥΨΕΛΩΝ ΚΑΥΣΙΜΟΥ ΣΥΣΚΕΥΑΣΜΕΝΕΣ ΜΕ ΕΞΟΠΛΙΣΜΟ, που περιέχουν υγροποιημένο αναφλέξιμο αέριο
	3479	ΚΑΣΕΤΕΣ ΚΥΨΕΛΩΝ ΚΑΥΣΙΜΟΥ, που περιέχουν υδρογόνο σε υδρίδιο μετάλλου ή

	3479	ΚΑΣΕΤΕΣ ΚΥΨΕΛΩΝ ΚΑΥΣΙΜΟΥ ΠΟΥ ΠΕΡΙΕΧΟΝΤΑΙ ΣΕ ΕΞΟΠΛΙΣΜΟ, που περιέχουν υδρογόνο σε υδρίδιο μετάλλου ή
	3479	ΚΑΣΕΤΕΣ ΚΥΨΕΛΩΝ ΚΑΥΣΙΜΟΥ ΣΥΣΚΕΥΑΣΜΕΝΕΣ ΜΕ ΕΞΟΠΛΙΣΜΟ, που περιέχουν υδρογόνο σε υδρίδιο μετάλλου

Αέρια δείγματα		
Κωδικός ταξινόμησης	UN	Ονομασία της ουσίας ή του είδους
7 F	3167	ΑΕΡΙΟ ΔΕΙΓΜΑ, ΟΧΙ ΥΠΟ ΠΙΕΣΗ, ΕΥΦΛΕΚΤΟ, Ε.Α.Ο., υγρό όχι υπό ψύξη
7 T	3169	ΑΕΡΙΟ ΔΕΙΓΜΑ, ΟΧΙ ΥΠΟ ΠΙΕΣΗ, ΤΟΞΙΚΟ, Ε.Α.Ο., υγρό όχι υπό ψύξη
7 TF	3168	ΑΕΡΙΟ ΔΕΙΓΜΑ, ΟΧΙ ΥΠΟ ΠΙΕΣΗ, ΤΟΞΙΚΟ, ΕΥΦΛΕΚΤΟ, Ε.Α.Ο., υγρό όχι υπό ψύξη

2.2.3 Κλάση 3: Εύφλεκτα υγρά

2.2.3.1 Κριτήρια

2.2.3.1.1 Ο τίτλος της Κλάσης 3 καλύπτει ουσίες και είδη που περιέχουν ουσίες αυτής της Κλάσης τα οποία:

(d) είναι υγρά σύμφωνα με την υποπαράγραφο (a) του ορισμού για "υγρά" στην 1.2.1,

(e) έχουν τάση ατμών στους 50°C όχι μεγαλύτερη από 300 kPa (3 bar) και δεν είναι εντελώς αεριώδη στους 20°C και σε κανονική πίεση 101.3 kPa και

(f) έχουν σημείο ανάφλεξης όχι μεγαλύτερο από 60°C (βλ. 2.3.3.1 για τη σχετική δοκιμή)

Ο τίτλος της Κλάσης 3 επίσης καλύπτει υγρές ουσίες και τηγμένες στερεές ουσίες με σημείο ανάφλεξης υψηλότερο από 60°C και οι οποίες μεταφέρονται ή παραδίδονται προς μεταφορά ενώ θερμαίνονται σε θερμοκρασίες ίσες ή υψηλότερες από το σημείο ανάφλεξής τους. Αυτές οι ουσίες καταχωρούνται στον UN 3256.

Η τίτλος της Κλάσης 3 επίσης καλύπτει υγρά απευαισθητοποιημένα εκρηκτικά. Τα υγρά απευαισθητοποιημένα εκρηκτικά είναι εκρηκτικές ουσίες που βρίσκονται διαλυμένες ή βρίσκονται σε διασπορά σε νερό ή σε άλλες υγρές ουσίες για να σχηματίσουν ένα ομοιογενές υγρό μείγμα και για την καταστολή των εκρηκτικών ιδιοτήτων τους. Τέτοιες καταχωρήσεις στον Πίνακα Α του Κεφαλαίου 3.2 είναι οι UN: 1204, 2059, 3064, 3343, 3357 και 3379.

ΣΗΜΕΙΩΣΗ 1: Ουσίες με σημείο ανάφλεξης πάνω από 35°C, μη-τοξικές και μη-διαβρωτικές, οι οποίες δεν υφίστανται ανάφλεξη σύμφωνα με τα κριτήρια της υποπαραγράφου 32.2.5 του Μέρους ΙΙΙ του Εγχειριδίου Δοκιμών και Κριτηρίων, δεν συμπεριλαμβάνονται στην Κλάση 3. Εάν όμως αυτές οι ουσίες παραδίδονται για μεταφορά και μεταφέρονται ενώ θερμαίνονται σε θερμοκρασίες ίσες με ή υψηλότερες από το σημείο ανάφλεξής τους, είναι ουσίες της Κλάσης 3.

2: Κατά παρέκκλιση της παραγράφου 2.2.3.1.1 παραπάνω, πετρέλαιο κίνησης, πετρέλαιο θέρμανσης (ελαφρύ) που έχουν σημείο ανάφλεξης πάνω από 61°C και όχι περισσότερο από 100°C πρέπει να θεωρούνται ουσίες της Κλάσης 3, UN 1202.

3: Υγρά που είναι εξαιρετικά ταξικά στην εισπνοή, έχουν σημείο ανάφλεξης κάτω από 23°C και τοξικές ουσίες που έχουν σημείο ανάφλεξης 23°C ή περισσότερο, είναι ουσίες της Κλάσης 6.1 (βλ. 2.2.61.1)

4: Εύφλεκτες υγρές ουσίες και παρασκευάσματα που χρησιμοποιούνται ως παρασιτοκτόνα και είναι εξαιρετικά τοξικά, τοξικά ή ελαφρώς τοξικά και έχουν σημείο ανάφλεξης 23°C ή περισσότερο είναι ουσίες της Κλάσης 6.1 (βλ. 2.2.61.1)

2.2.3.1.2 Οι ουσίες και τα είδη της Κλάσης 3 υποδιαιρούνται όπως παρακάτω:

F Εύφλεκτα υγρά, χωρίς δευτερογενή κίνδυνο:

F1 Εύφλεκτα υγρά με σημείο ανάφλεξης ίσο ή λιγότερο από 60°C,

F2 Εύφλεκτα υγρά με σημείο ανάφλεξης περισσότερο από 60°C που μεταφέρονται ή παραδίδονται για μεταφορά στο ή πάνω από το σημείο ανάφλεξης (ουσίες αυξημένης θερμοκρασίας),

FT Εύφλεκτα υγρά, τοξικά:
FT1 εύφλεκτα υγρά, τοξικά,
FT2 παρασιτοκτόνα,

FC Εύφλεκτα υγρά, διαβρωτικά,

FTC Εύφλεκτα υγρά, τοξικά, διαβρωτικά,

D Υγρά απευαισθητοποιημένα εκρηκτικά

2.2.3.1.3 Ουσίες και είδη που ταξινομήθηκαν στην Κλάση 3 είναι καταγραμμένα στον Πίνακα Α του Κεφαλαίου 3.2. Ουσίες που δεν αναφέρονται ονομαστικά στον Πίνακα Α του Κεφαλαίου 3.2 θα καταχωρούνται στη σχετική καταχώρηση της 2.2.3.3 και στη σχετική ομάδα συσκευασίας σύμφωνα με τις διατάξεις αυτού του Τμήματος. Εύφλεκτα υγρά θα καταχωρούνται σε μία από τις επόμενες ομάδες συσκευασίας, ανάλογα με το βαθμό του κινδύνου που παρουσιάζουν για μεταφορά:

Ομάδα συσκευασίας	**Σημείο ανάφλεξης (κλειστό καψύλιο)**	**Αρχικό σημείο ζέσεως**
I	--	≤ 35°C
II[(a)]	<23°C	>35°C
III[(a)]	≥ 23°C ≤ 60°C	>35°C

(a) Βλ. επίσης 2.2.3.1.4.

Για ένα υγρό με (ένα) δευτερογενή(εις) κίνδυνο(ους), η ομάδα συσκευασίας που προσδιορίζεται σύμφωνα με τον ανωτέρω Πίνακα και η ομάδα συσκευασίας που βασίζεται στη σοβαρότητα του δευτερογενούς(ών) κινδύνου(ων) θα πρέπει να λαμβάνεται υπόψη. Η ταξινόμηση και η ομάδα συσκευασίας θα πρέπει στη συνέχεια να προσδιορίζονται σύμφωνα με τον πίνακα προτεραιότητας των κινδύνων στην 2.1.3.10.

2.2.3.1.4 Υγρά ή ιξώδη μείγματα και παρασκευάσματα, συμπεριλαμβανομένων αυτών που περιέχουν όχι περισσότερο από 20% νιτροκυτταρίνη με περιεκτικότητα σε άζωτο που δεν ξεπερνά το 12.6% (κατά βάρος επί ξηρού), πρέπει να καταχωρούνται στην ομάδα συσκευασίας III μόνο όταν οι ακόλουθες απαιτήσεις ικανοποιούνται:

(a) το ύψος της διαχωρισμένης στιβάδας του διαλυτή είναι μικρότερο από 3% του συνολικού ύψους του δείγματος στη δοκιμή διαχωρισμού με διαλύτη (βλ. Εγχειρίδιο Δοκιμών και Κριτηρίων, Μέρος III, υπο-τμήμα 32.5.1) και

(b) το ιξώδες[2] και το σημείο ανάφλεξης είναι σύμφωνα με τον επόμενο Πίνακα:

Κινηματικό ιξώδες (εκτιμώμενο) ν (σε σχεδόν	Χρόνος ροής t σύμφωνα με ISO 2431:1993	Σημείο ανάφλεξης σε

19 [2] Ορισμός ιξώδους : Όταν η ουσία θεωρείται μη- Νευτώνια, ή όπου η μέθοδος πώματος ροής για τον προσδιορισμό του ιξώδους είναι ακατάλληλη, θα χρησιμοποιείται ένα μεταβλητό ιξωδόμετρο ρυθμού-διάτμησης για τον προσδιορισμό του συντελεστή ιξώδους της ουσίας, στους 23°C, σε έναν αριθμό ρυθμών διάτμησης. Οι τιμές που λαμβάνονται σχεδιάζονται ως προς το ρυθμό διάτμησης και στη συνέχεια προεκτείνονται για μηδενικό ρυθμό διάτμησης. Έτσι λαμβάνεται το δυναμικό ιξώδες, το οποίο διαιρούμενο με την πυκνότητα, δίνει το φαινόμενο κινηματικό ιξώδες σε ρυθμό διάτμησης σχεδόν μηδέν.

μηδενικό βαθμό διάτμησης) mm^2/s στους 23°C				σε s			Διάμετρος αναβλυστήρα σε mm	°C	
20 <	ν	□	80	20 <	t	60	4	πάνω από	17
80 <	ν	□	135	60 <	t	100	4	πάνω από	10
135 <	ν	□	220	20 <	t	32	6	πάνω από	5
220 <	ν	□	300	32 <	t	44	6	πάνω από	-1
300 <	ν	□	700	44 <	t	100	6	πάνω από	-5
700 <	ν	□		100 <	t		6		

ΣΗΜΕΙΩΣΗ: Μείγματα που περιέχουν περισσότερο από 20% αλλά όχι περισσότερο από 55% νιτροκυτταρίνη με περιεκτικότητα σε άζωτο όχι μεγαλύτερη από 12.6% κατά βάρος επί ξηρού, είναι ουσίες που καταχωρούνται στο UN 2059.
Μείγματα με σημείο ανάφλεξης κάτω από 23°C και τα οποία περιέχουν:

- περισσότερο από 55% νιτροκυτταρίνη, ασχέτως περιεκτικότητας σε άζωτο, ή
- όχι περισσότερο από 55% νιτροκυτταρίνη με περιεκτικότητα σε άζωτο πάνω από 12.6% κατά βάρος επί ξηρού,

είναι ουσίες που καταχωρούνται στην Κλάση 1 (UN 0340 ή 0342) ή στην Κλάση 4.1 (UN 2555, 2556 ή 2557).

2.2.3.1.5 Μη-τοξικά, μη-διαβρωτικά και μη περιβαλλοντικά επικίνδυνα διαλύματα και ομογενή μείγματα με σημείο ανάφλεξης 23°C ή παραπάνω (ιξώδεις ουσίες, όπως χρώματα ή βερνίκια, εκτός από ουσίες που περιέχουν περισσότερο από 20% νιτροκυτταρίνη) συσκευασμένα σε δοχεία με λιγότερο από 450 λίτρα χωρητικότητα, δεν υπόκεινται στον RID, αν στη δοκιμή διαχωρισμού με διαλύτη (βλ. Εγχειρίδιο Δοκιμών και Κριτηρίων, Μέρος III, υπο-τμήμα 32.5.1) το ύψος της διαχωρισμένης στιβάδας διαλύτη είναι μικρότερο από 3% του συνολικού ύψους, και εάν οι ουσίες στους 23°C έχουν, στο πώμα ροής σύμφωνα με το ISO 2431:1993 με ακροφύσιο διαμέτρου 6mm, χρόνο ροής:

(a) όχι μικρότερο από 60 δευτερόλεπτα, ή
(b) όχι μικρότερο από 40 δευτερόλεπτα και περιέχουν όχι περισσότερο από 60% ουσίες της Κλάσης3.

2.2.3.1.6 Αν οι ουσίες της Κλάσης 3, ως αποτέλεσμα προσμείξεων, εντάσσονται σε κατηγορίες κινδύνου διαφορετικές από αυτές στις οποίες οι ουσίες που αναφέρονται ονομαστικά στον Πίνακα Α του Κεφαλαίου 3.2 ανήκουν, αυτά τα μείγματα ή διαλύματα θα καταχωρούνται στις καταχωρήσεις που ανήκουν με βάση τον πραγματικό βαθμό κινδύνου.

ΣΗΜΕΙΩΣΗ: Για την ταξινόμηση των διαλυμάτων και μιγμάτων (όπως των παρασκευασμάτων και αποβλήτων) βλέπε επίσης 2.1.3.

2.2.3.1.7 Με βάση τις διαδικασίες δοκιμών σύμφωνα με την 2.3.3.1 και 2.3.4 και τα κριτήρια που καθορίστηκαν στην 2.2.3.1.1, μπορεί επίσης να προσδιοριστεί αν η φύση του διαλύματος ή του μείγματος που αναφέρθηκε ονομαστικά ή περιέχει μία ουσία που αναφέρθηκε ονομαστικά είναι τέτοια ώστε το διάλυμα ή το μείγμα δεν υπόκεινται στις διατάξεις αυτής της Κλάσης (βλ. επίσης 2.1.3).

2.2.3.2 Ουσίες μη αποδεκτές για μεταφορά

2.2.3.2.1 Ουσίες της Κλάσης 3 που είναι υπεύθυνες για τον εύκολο σχηματισμό υπεροξειδίων (όπως συμβαίνει με τους αιθέρες ή με συγκεκριμένες ετεροκυκλικές οξυγονωμένες ουσίες) δεν θα γίνονται δεκτές για μεταφορά αν η περιεκτικότητα σε υπεροξείδιο, υπολογισμένη ως υπεροξείδιο του υδρογόνου (H_2O_2), ξεπερνά το 0.3%. Η περιεκτικότητα σε υπεροξείδιο θα καθορίζεται όπως υποδεικνύεται στην 2.3.3.2.

2.2.3.2.2 Οι χημικά ασταθείς ουσίες της Κλάσης 3 δεν πρέπει να γίνονται δεκτές προς μεταφορά, εκτός αν έχουν γίνει οι απαραίτητες ενέργειες για να αποτρέψουν την επικίνδυνη διάσπαση ή τον πολυμερισμό τους κατά τη μεταφορά. Τέλος, πρέπει να εξασφαλίζεται συγκεκριμένα ότι δοχεία και δεξαμενές δεν περιέχουν ουσίες ικανές να ευνοήσουν αυτές τις αντιδράσεις.

2.2.3.2.3 Υγρά απευεσθαιτηποιημένα εκρηκτικά πλην εκείνων που αναφέρονται στον Πίνακα Α του Κεφαλαίου 3.2 δεν θα γίνονται δεκτά για μεταφορά ως ουσίες της Κλάσης 3.

2.2.3.3 Κατάλογος ομαδικών καταχωρήσεων

Δευτερογενής κίνδυνος	**Κωδικός ταξινόμησης**	**UN Αριθμ.**	**Ονομασία της ουσίας ή του είδους**
Εύφλεκτα υγρά			
		1133	ΣΥΓΚΟΛΛΗΤΙΚΕΣ ΟΥΣΙΕΣ που περιέχουν εύφλεκτο υγρό
		1136	ΚΛΑΣΜΑΤΑ ΛΙΘΑΝΘΡΑΚΟΠΙΣΣΑΣ, ΕΥΦΛΕΚΤΑ
		1139	ΕΠΙΚΑΛΥΨΗΣ ΔΙΑΛΥΜΑ (συμπεριλαμβάνοντας επιφανειακές επεξεργασίες ή επικαλύψεις που χρησιμοποιούνται για βιομηχανικούς ή άλλους σκοπούς τέτοιους όπως: επένδυση για τα κάτω μέρη των οχημάτων, επένδυση για τους συνδέσμους βαρελιών και κυλινδρικών δοχείων)
		1169	ΕΚΧΥΛΙΣΜΑΤΑ, ΑΡΩΜΑΤΙΚΑ, ΥΓΡΑ
		1197	ΕΚΧΥΛΙΣΜΑΤΑ, ΑΡΩΜΑΤΑ, ΥΓΡΑ
		1210	ΜΕΛΑΝΙ ΤΥΠΟΓΡΑΦΙΑΣ, εύφλεκτο ή
		1210	ΥΛΙΚΑ ΣΧΕΤΙΚΑ ΜΕ ΜΕΛΑΝΙ ΤΥΠΟΓΡΑΦΙΑΣ (συμπεριλαμβάνοντας μελάνι εκτυπώσεων, υλικό αραίωσης ή μείωσης του χρώματος), εύφλεκτο
		1263	ΕΛΑΙΟΧΡΩΜΑΤΑ (συμπεριλαμβάνοντας χρώμα, λάκα, σμάλτο, βαφή, σέλακ, βερνίκι, λούστρο, υγρό πληρωτικό υλικό και υγρή βάση λάκας) ή
		1263	ΥΛΙΚΑ ΣΧΕΤΙΚΑ ΜΕ ΕΛΑΙΟΧΡΩΜΑΤΑ (συμπεριλαμβάνοντας υλικό αραίωσης ή μείωσης του χρώματος)
		1266	ΠΡΟΪΟΝΤΑ ΑΡΩΜΑΤΟΠΟΙΪΑΣ με εύφλεκτους διαλύτες
	F1	1293	ΒΑΜΜΑΤΑ, ΦΑΡΜΑΚΕΥΤΙΚΑ
		1306	ΣΥΝΤΗΡΗΤΙΚΑ ΞΥΛΟΥ, ΥΓΡΑ
		1866	ΔΙΑΛΥΜΑ ΡΗΤΙΝΗΣ, εύφλεκτο
		1999	ΠΙΣΣΕΣ, ΥΓΡΕΣ, συμπεριλαμβάνοντας άσφαλτο δρόμων και οδέλαια, βιτουμένιο και υπολείμματα
		3065	ΑΛΚΟΟΛΟΥΧΑ ΠΟΤΑ
		3269	ΚΙΤ ΠΟΛΥΕΣΤΕΡΙΚΗΣ ΡΗΤΙΝΗΣ
		1224	ΚΕΤΟΝΕΣ, ΥΓΡΕΣ, Ε.Α.Ο.
		1268	ΚΛΑΣΜΑΤΑ ΠΕΤΡΕΛΑΙΟΥ, Ε.Α.Ο. ή
		1268	ΠΡΟΪΟΝΤΑ ΠΕΤΡΕΛΑΙΟΥ, Ε.Α.Ο.
χωρίς δευτερογενή κίνδυνο F		1987	ΑΛΚΟΟΛΕΣ, Ε.Α.Ο.
		1989	ΑΛΔΕΫΔΕΣ, Ε.Α.Ο.
		2319	ΤΕΡΠΕΝΙΑ ΥΔΡΟΓΟΝΑΝΘΡΑΚΕΣ, Ε.Α.Ο.
		3271	ΑΙΘΕΡΕΣ, Ε.Α.Ο.
		3272	ΕΣΤΕΡΕΣ, Ε.Α.Ο.
		3295	ΥΔΡΟΓΟΝΑΝΘΡΑΚΕΣ, ΥΓΡΟΙ, Ε.Α.Ο.
		3336	ΜΕΡΚΑΠΤΑΝΕΣ, ΥΓΡΕΣ, ΕΥΦΛΕΚΤΕΣ, Ε.Α.Ο. ή
		3336	ΜΕΙΓΜΑ ΜΕΡΚΑΠΤΑΝΗΣ, ΥΓΡΟ, ΕΥΦΛΕΚΤΟ, Ε.Α.Ο.
		1993	ΕΥΦΛΕΚΤΑ ΥΓΡΑ, Ε.Α.Ο.
	F2	3256	ΥΓΡΑ ΑΥΞΗΜΕΝΗΣ ΘΕΡΜΟΚΡΑΣΙΑΣ, ΕΥΦΛΕΚΤΑ, Ε.Α.Ο.,

αυξημένης θερμοκρασίας		με σημείο ανάφλεξης άνω των 60 °C, στο ή πάνω από το σημείο ανάφλεξης

	FT1	1228	ΜΕΡΚΑΠΤΑΝΕΣ, ΥΓΡΕΣ, ΕΥΦΛΕΚΤΕΣ, ΤΟΞΙΚΕΣ, Ε.Α.Ο. ή
		1228	ΜΕΙΓΜΑ ΜΕΡΚΑΠΤΑΝΗΣ, ΥΓΡΟ, ΕΥΦΛΕΚΤΟ, ΤΟΞΙΚΟ, Ε.Α.Ο.
		1986	ΑΛΚΟΟΛΕΣ, ΕΥΦΛΕΚΤΕΣ, ΤΟΞΙΚΕΣ, Ε.Α.Ο.
		1988	ΑΛΔΕΫΔΕΣ, ΕΥΦΛΕΚΤΕΣ, ΤΟΞΙΚΕΣ, Ε.Α.Ο.
		2478	ΙΣΟΚΥΑΝΙΚΑ, ΕΥΦΛΕΚΤΑ, ΤΟΞΙΚΑ, Ε.Α.Ο. ή
		2478	ΙΣΟΚΥΑΝΙΚΟ ΔΙΑΛΥΜΑ, ΕΥΦΛΕΚΤΟ, ΤΟΞΙΚΟ, Ε.Α.Ο.
		3248	ΦΑΡΜΑΚΑ, ΥΓΡΑ, ΕΥΦΛΕΚΤΑ, ΤΟΞΙΚΑ, Ε.Α.Ο.
		3273	ΝΙΤΡΙΛΙΑ, ΕΥΦΛΕΚΤΑ, ΤΟΞΙΚΑ, Ε.Α.Ο.
		1992	ΕΥΦΛΕΚΤΑ ΥΓΡΑ, ΤΟΞΙΚΑ, Ε.Α.Ο.
	Παρασιτοκτόνο (σημείο ανάφλεξης κάτω από 23°C) FT2	2758	ΚΑΡΒΑΜΙΚΑ ΠΑΡΑΣΙΤΟΚΤΟΝΑ, ΥΓΡΑ, ΕΥΦΛΕΚΤΑ, ΤΟΞΙΚΑ
		2760	ΠΑΡΑΣΙΤΟΚΤΟΝΑ ΜΕ ΑΡΣΕΝΙΚΟ, ΥΓΡΑ, ΕΥΦΛΕΚΤΑ, ΤΟΞΙΚΑ
		2762	ΟΡΓΑΝΟΧΛΩΡΙΟΥΧΑ ΠΑΡΑΣΙΤΟΚΤΟΝΑ, ΥΓΡΑ, ΕΥΦΛΕΚΤΑ, ΤΟΞΙΚΑ
		2764	ΠΑΡΑΣΙΤΟΚΤΟΝΑ, ΤΡΙΑΖΙΝΗΣ, ΥΓΡΑ, ΕΥΦΛΕΚΤΑ, ΤΟΞΙΚΑ
		2772	ΘΕΙΟΚΑΡΒΑΜΙΚΑ ΠΑΡΑΣΙΤΟΚΤΟΝΑ, ΥΓΡΑ, ΕΥΦΛΕΚΤΑ, ΤΟΞΙΚΑ
		2776	ΠΑΡΑΣΙΤΟΚΤΟΝΑ ΜΕ ΒΑΣΗ ΤΟ ΧΑΛΚΟ, ΥΓΡΑ, ΕΥΦΛΕΚΤΑ, ΤΟΞΙΚΑ
		2778	ΠΑΡΑΣΙΤΟΚΤΟΝΑ ΜΕ ΒΑΣΗ ΤΟΝ ΥΔΡΑΡΓΥΡΟ, ΥΓΡΑ, ΕΥΦΛΕΚΤΑ, ΤΟΞΙΚΑ
		2780	ΠΑΡΑΣΙΤΟΚΤΟΝΑ ΥΠΟΚΑΤΕΣΤΗΜΕΝΗΣ ΝΙΤΡΟΦΑΙΝΟΛΗΣ, ΥΓΡΑ, ΕΥΦΛΕΚΤΑ, ΤΟΞΙΚΑ
		2782	ΠΑΡΑΣΙΤΟΚΤΟΝΑ ΔΙΠΥΡΙΔΙΛΙΟΥ , ΥΓΡΑ, ΕΥΦΛΕΚΤΑ, ΤΟΞΙΚΑ
		2784	ΟΡΓΑΝΟΦΩΣΦΟΡΙΚΑ ΠΑΡΑΣΙΤΟΚΤΟΝΑ, ΥΓΡΑ, ΕΥΦΛΕΚΤΑ, ΤΟΞΙΚΑ
		2787	ΠΑΡΑΣΙΤΟΚΤΟΝΑ ΟΡΓΑΝΟΚΑΣΣΙΤΕΡΙΚΑ, ΥΓΡΑ, ΕΥΦΛΕΚΤΑ, ΤΟΞΙΚΑ

		3024 ΠΑΡΑΣΙΤΟΚΤΟΝΑ ΠΑΡΑΓΩΓΑ ΚΟΥΜΑΡΙΝΗΣ, ΥΓΡΑ, ΕΥΦΛΕΚΤΑ, ΤΟΞΙΚΑ 3346 ΠΑΡΑΣΙΤΟΚΤΟΝΑ ΠΑΡΑΓΩΓΑ ΦΑΙΝΟΞΥΟΞΙΚΟΥ ΟΞΕΟΣ, ΥΓΡΑ, ΕΥΦΛΕΚΤΑ, ΤΟΞΙΚΑ 3350 PYRETHROID ΠΑΡΑΣΙΤΟΚΤΟΝΑ, ΥΓΡΑ, ΕΥΦΛΕΚΤΑ, ΤΟΞΙΚΑ 3021 ΠΑΡΑΣΙΤΟΚΤΟΝΑ, ΥΓΡΑ, ΕΥΦΛΕΚΤΑ, ΤΟΞΙΚΑ, Ε.Α.Ο. **ΣΗΜΕΙΩΣΗ:** Η ταξινόμηση ενός παρασιτοκτόνου σε μία καταχώρηση θα γίνεται με βάση το ενεργό συστατικό της φυσικής κατάστασης του παρασιτοκτόνου και οποιουδήποτε δευτερογενούς κινδύνου μπορεί να εμφανιστεί
		3469 ΧΡΩΜΑΤΑ, ΕΥΦΛΕΚΤΑ, ΔΙΑΑΒΡΩΤΙΚΑ (συμπεριλαμβάνοντας χρώμα, λάκα, σμάλτο, βαφή, σέλακ, βερνίκι, λούστρο, πληρωτικό υγρό και υγρή βάση λάκας) ή 3469 ΥΛΙΚΑ ΣΧΕΤΙΚΑ ΜΕ ΧΡΩΜΑΤΑ, ΕΥΦΛΕΚΤΑ, ΔΙΑΒΡΩΤΙΚΑ (συμπεριλαμβάνοντας υλικό αραίωσης ή μείωσης του χρώματος)
Διαβρωτικά	**FC**	2733 ΑΜΙΝΕΣ, ΕΥΦΛΕΚΤΕΣ, ΔΙΑΒΡΩΤΙΚΕΣ, Ε.Α.Ο. ή 2733 ΠΟΛΥΑΜΙΝΕΣ, ΕΥΦΛΕΚΤΕΣ, ΔΙΑΒΡΩΤΙΚΕΣ, Ε.Α.Ο. 2985 ΧΛΩΡΟΣΙΛΑΝΙΑ, ΕΥΦΛΕΚΤΑ, ΔΙΑΒΡΩΤΙΚΑ, Ε.Α.Ο. 3274 ΔΙΑΛΥΜΑΤΑ ΑΛΚΟΟΛΙΚΩΝ ΑΛΑΤΩΝ, Ε.Α.Ο., σε αλκοόλη 2924 ΕΥΦΛΕΚΤΑ ΥΓΡΑ, ΔΙΑΒΡΩΤΙΚΑ, Ε.Α.Ο.
Τοξικά, διαβρωτικά	**FTC**	3286 ΕΥΦΛΕΚΤΑ ΥΓΡΑ, ΤΟΞΙΚΑ, ΔΙΑΒΡΩΤΙΚΑ, Ε.Α.Ο.
Υγρά απευαισθητοποιημένα εκρηκτικά	**D**	3343 ΜΕΙΓΜΑ ΝΙΤΡΟΓΛΥΚΕΡΙΝΗΣ, ΑΠΕΥΑΙΣΘΗΤΟΠΟΙΗΜΕΝΟ, ΥΓΡΟ, ΕΥΦΛΕΚΤΟ, Ε.Α.Ο. με όχι περισσότερη από 30% νιτρογλυκερίνη κατά βάρος 3357 ΜΕΙΓΜΑ ΝΙΤΡΟΓΛΥΚΕΡΙΝΗΣ, ΑΠΕΥΑΙΣΘΗΤΟΠΟΙΗΜΕΝΟ, ΥΓΡΟ, Ε.Α.Ο με όχι περισσότερη από 30% νιτρογλυκερίνη κατά βάρος 3379 ΑΠΕΥΑΙΣΘΗΤΟΠΟΙΗΜΕΝΑ ΕΚΡΗΚΤΙΚΑ, ΥΓΡΑ, Ε.Α.Ο.

2.2.41 Κλάση 4.1: Εύφλεκτα στερεά, αυτενεργές ουσίες και στερεά απευαισθητοποιημένα εκρηκτικά

2.2.41.1 Κριτήρια

2.2.41.1.1 Ο τίτλος της Κλάσης 4.1 καλύπτει εύφλεκτες ουσίες και είδη, απευαισθητοποιημένα εκρηκτικά που είναι στερεά σύμφωνα με την υποπαράγραφο (a) του ορισμού "στερεό" στην 1.2.1 και αυτενεργά υγρά ή στερεά.

Τα επόμενα καταχωρούνται στην Κλάση 4.1:

- Άμεσα εύφλεκτες στερεές ουσίες και είδη (βλέπε παραγράφους 2.2.41.1.3 έως 2.2.41.1.8),
- Αυτενεργά στερεά ή υγρά (βλέπε παραγράφους 2.2.41.1.9 έως 2.2.41.1.1.16),
- Στερεά απευαισθητοποιημένα εκρηκτικά (βλέπε 2.2.41.1.18),
- Ουσίες που σχετίζονται με αυτενεργές ουσίες (βλέπε 2.2.41.1.19).

2.2.41.1.2 Οι ουσίες και τα είδη της Κλάσης 4.1 υποδιαιρούνται ως ακόλουθα:

F Εύφλεκτα στερεά, χωρίς δευτερογενή κίνδυνο:
- F1 Οργανικά ,
- F2 Οργανικά, τηγμένα,
- F3 Ανόργανα,

FO Εύφλεκτα στερεά, οξειδωτικά

FT Εύφλεκτα στερεά, τοξικά:
- FT1 Οργανικά, τοξικά,
- FT2 Ανόργανα, τοξικά,

FC Εύφλεκτα στερεά, διαβρωτικά
- FC1 Οργανικά, διαβρωτικά,
- FC2 Ανόργανα, διαβρωτικά,

D Στερεά απευαισθητοποιημένα εκρηκτικά χωρίς δευτερογενή κίνδυνο:

DT Στερεά απευαισθητοποιημένα εκρηκτικά, τοξικά

SR Αυτενεργές ουσίες:
- SR1 Που δεν χρειάζονται έλεγχο θερμοκρασίας
- SR2 Που χρειάζονται έλεγχο θερμοκρασίας (μη αποδεκτά για σιδηροδρομική μεταφορά).

Εύφλεκτα στερεά

Ορισμός και ιδιότητες

2.2.41.1.3 *Εύφλεκτα στερεά* είναι τα άμεσα καύσιμα στερεά και τα στερεά εκείνα που μπορούν να προκαλέσουν φωτιά μέσω τριβής.

Άμεσα εύφλεκτα στερεά είναι κονιώδεις, κοκκώδεις ή κολλώδεις ουσίες που είναι επικίνδυνες εάν μπορούν να αναφλεγούν εύκολα από σύντομη επαφή με μία πηγή σπινθήρα, τέτοια όπως ένα αναμμένο σπίρτο, ή εάν η φλόγα απλώνεται γρήγορα. Ο κίνδυνος μπορεί να προέρχεται όχι μόνο από τη φωτιά αλλά και από προϊόντα τοξικής καύσης. Οι σκόνες μετάλλων είναι

ιδιαίτερα επικίνδυνες λόγω της δυσκολίας κατάσβεσης της φωτιάς αφού τα συνηθισμένα κατασβεστικά μέσα όπως διοξείδιο του άνθρακα ή νερό μπορούν να αυξήσουν τον κίνδυνο.

Ταξινόμηση

2.2.41.1.4 Ουσίες και είδη ταξινομημένα ως εύφλεκτα στερεά της Κλάσης 4.1 αναφέρονται στον Πίνακα Α του Κεφαλαίου 3.2. Η καταχώρηση οργανικών ουσιών και ειδών που δεν αναφέρονται ονομαστικά στον Πίνακα Α του Κεφαλαίου 3.2 στην αντίστοιχη καταχώρηση του 2.2.41.3 σύμφωνα με τις διατάξεις του Κεφαλαίου 2.1 μπορεί να βασιστεί στην εμπειρία ή στα αποτελέσματα των διαδικασιών δοκιμών σύμφωνα με το Μέρος ΙΙΙ, υπό-τμήμα 33.2.1 του Εγχειριδίου Δοκιμών και Κριτηρίων. Η καταχώρηση ανόργανων ουσιών που δεν αναφέρονται με την ονομασία τους θα πρέπει να βασίζεται στα αποτελέσματα των διαδικασιών δοκιμών σύμφωνα με το Μέρος ΙΙΙ, υπό-τμήμα 33.2.1 του Εγχειριδίου Δοκιμών και Κριτηρίων. Η εμπειρία θα πρέπει επίσης να λαμβάνεται υπόψη όταν οδηγεί σε μία πιο αυστηρή καταχώρηση.

2.2.41.1.5 Όταν ουσίες που δεν αναφέρονται ονομαστικά καταχωρούνται σε μια από τις καταχωρήσεις που αναφέρονται στην 2.2.41.3 βάσει των διαδικασιών δοκιμών σύμφωνα με το Εγχειρίδιο Δοκιμών και Κριτηρίων, Μέρος ΙΙΙ, υπό-τμήμα 33.2.1, εφαρμόζονται τα παρακάτω κριτήρια:

(a) Με εξαίρεση τις σκόνες μετάλλων ή σκόνες κραμάτων μετάλλων, κονιώδεις, κοκκώδεις ή κολλώδεις ουσίες θα πρέπει να ταξινομούνται ως άμεσα εύφλεκτες ουσίες της Κλάσης 4.1 εάν μπορούν να αναφλεγούν εύκολα από σύντομη επαφή με μία πηγή σπινθήρα (π.χ. ένα αναμμένο σπίρτο), ή εάν, στην περίπτωση ανάφλεξης, η φλόγα απλώνεται γρήγορα, ο χρόνος ανάφλεξης είναι μικρότερος από 45 δευτερόλεπτα για μετρημένη απόσταση 100 mm ή η ταχύτητα της ανάφλεξης είναι μεγαλύτερη από 2.2 mm/s.

(b) Σκόνες μετάλλων ή σκόνες κραμάτων μετάλλων θα πρέπει να καταχωρούνται στην Κλάση 4.1 εάν μπορούν να αναφλεγούν από μία φλόγα και η αντίδραση απλώνεται πάνω απ' όλο το δείγμα σε λιγότερο από 10 λεπτά.

Στερεά που μπορούν να προκαλέσουν φωτιά μέσω τριβής θα πρέπει να ταξινομούνται στην Κλάση 4.1 σε αναλογία με υπάρχουσες καταχωρήσεις (π.χ. σπίρτα) ή σύμφωνα με οποιαδήποτε κατάλληλη ειδική διάταξη.

2.2.41.1.6 Βάσει των διαδικασιών δοκιμών σύμφωνα με το Εγχειρίδιο Δοκιμών και Κριτηρίων, Μέρος ΙΙΙ, Τμήμα 33.2.1 και τα κριτήρια που τίθενται στις 2.2.41.1.4 και 2.2.41.1.5, μπορεί ακόμη να καθοριστεί αν η φύση μια ουσίας που αναφέρεται με την ονομασία της είναι τέτοια που η ουσία να μην υπόκειται στις διατάξεις για αυτήν την Κλάση.

2.2.41.1.7 Εάν ουσίες της Κλάσης 4.1, ως αποτέλεσμα προσμείξεων, μεταβαίνουν σε διαφορετικές κατηγορίες κινδύνου από εκείνες στις οποίες οι ουσίες που αναφέρονται με την ονομασία τους, στον Πίνακα Α του Κεφαλαίου 3.2 ανήκουν, αυτά τα μείγματα θα πρέπει να καταχωρούνται στις καταχωρήσεις στις οποίες ανήκουν βάσει του πραγματικού βαθμού κινδύνου τους.

ΣΗΜΕΙΩΣΗ: Για την ταξινόμηση διαλυμάτων και μειγμάτων (τέτοια όπως παρασκευάσματα και απόβλητα), βλέπε επίσης 2.1.3.

Καταχώρηση των ομάδων συσκευασίας

2.2.41.1.8 Εύφλεκτα στερεά ταξινομημένα υπό τις διάφορες καταχωρήσεις στον Πίνακα Α του Κεφαλαίου 3.2 θα πρέπει να καταχωρούνται στις ομάδες συσκευασίας II ή III στη βάση των διαδικασιών δοκιμών του Εγχειριδίου Δοκιμών και Κριτηρίων, Μέρος III, υπό-τμήμα 33.2.1, σύμφωνα με τα παρακάτω κριτήρια:

(a) Άμεσα εύφλεκτα στερεά τα οποία, όταν ελέγχονται, έχουν χρόνο καύσης μικρότερο από 45 δευτερόλεπτα πάνω από μετρημένη απόσταση 100 mm θα πρέπει να καταχωρούνται στα:
Ομάδα συσκευασίας II: εάν η φλόγα περνάει τη νωπή ζώνη,
Ομάδα συσκευασίας III: εάν η νωπή ζώνη σταματάει τη φλόγα για τουλάχιστον τέσσερα λεπτά,

(b) Σκόνες μετάλλων ή σκόνες κραμάτων μετάλλων θα πρέπει να ταξινομούνται στην:
Ομάδα συσκευασίας II: εάν, όταν ελέγχονται, η αντίδραση απλώνεται σε όλο το μήκος του δείγματος σε πέντε λεπτά ή λιγότερο,
Ομάδα συσκευασίας III: εάν, όταν ελέγχονται, η αντίδραση απλώνεται σε όλο το μήκος του δείγματος σε περισσότερο από πέντε λεπτά.

Για στερεά που μπορούν να προκαλέσουν φωτιά μέσω τριβής, η ομάδα συσκευασίας θα πρέπει να καταχωρείται σε αναλογία με υπάρχουσες καταχωρήσεις ή σύμφωνα με οποιαδήποτε ειδική διάταξη.

Αυτενεργές ουσίες

Ορισμοί

2.2.41.1.9 Για τους σκοπούς του RID, *αυτενεργές ουσίες* είναι θερμικά ασταθείς ουσίες που υπόκεινται σε ισχυρά εξώθερμη διάσπαση ακόμη και χωρίς τη συμμετοχή οξυγόνου (αέρα). Ουσίες δεν θεωρούνται αυτενεργές ουσίες της Κλάσης 4.1 εάν:

(a) είναι εκρηκτικά σύμφωνα με τα κριτήρια της Κλάσης 1,
(b) είναι οξειδωτικές ουσίες σύμφωνα με τη διαδικασία ταξινόμησης της Κλάσης 5.1 (βλέπε 2.2.51.1), με εξαίρεση εκείνα τα μίγματα οξειδωτικών ουσιών που περιέχουν 5% ή περισσότερο εύφλεκτων οργανικών ουσιών, θα υπόκεινται στην διαδικασία ταξινόμησης που περιγράφεται στη Σημείωση 2
(c) είναι οργανικά υπεροξείδια σύμφωνα με τα κριτήρια της Κλάσης 5.2 (βλέπε 2.2.52.1),
(d) η θερμότητα διάσπασής τους είναι μικρότερη από 300 J/g, ή
(e) η θερμοκρασία αυτο-επιταχυνόμενης διάσπασης (SADT) (βλέπε ΣΗΜΕΙΩΣΗ 2 παρακάτω) είναι μεγαλύτερη από 75 °C για ένα κόλο 50kg.

ΣΗΜΕΙΩΣΗ 1: Η θερμότητα διάσπασης μπορεί να υπολογιστεί χρησιμοποιώντας οποιαδήποτε διεθνώς αναγνωρισμένη μέθοδο π.χ. διαφορική θερμιδομετρία σάρωσης και αδιαβατική θερμιδομετρία.

2: Μίγματα οξειδωτικών ουσιών που πληρούν τα κριτήρια της Κλάσης 5.1 τα οποία περιέχουν 5% ή περισσότερο εύφλεκτων οργανικών ουσιών, που δεν

πληρούν τα κριτήρια που αναφέρονται παραπάνω στα (a), (c), (d) ή (e), θα ακολουθούν τη διαδικασία ταξινόμησης των αυτενεργών ουσιών.

Ένα μίγμα που παρουσιάζει τις ιδιότητες αυτενεργούς ουσίας, τύπου B έως F, θα ταξινομείται ως αυτενεργή ουσία της Κλάσης 4.1.

Ένα μίγμα που παρουσιάζει τις ιδιότητες αυτενεργούς ουσίας, τύπου G, σύμφωνα με την αρχή που δίνεται στο υπό-τμήμα 20.4.3. (g) του Μέρους II του Εγχειριδίου Δοκιμών και Κριτηρίων θα θεωρείται για ταξινόμηση ως ουσία της Κλάσης 5.1 (βλ. 2.2.51.1).

3: Η θερμοκρασία αυτο-επιταχυνόμενης διάσπασης (SADT) είναι η χαμηλότερη θερμοκρασία στην οποία μπορεί να συμβεί αυτο-επιταχυνόμενη διάσπαση με μία ουσία στη συσκευασία που χρησιμοποιείται κατά τη διάρκεια της μεταφοράς. Απαιτήσεις για τον υπολογισμό της SADT δίνονται στο Εγχειρίδιο Δοκιμών και Κριτηρίων, Μέρος II, Κεφάλαιο 20 και Τμήμα 28.4.

4: Κάθε ουσία που εμφανίζει τις ιδιότητες μιας αυτενεργής ουσίας θα πρέπει να ταξινομείται ως τέτοια, ακόμα και αν αυτή η ουσία δίνει θετικό αποτέλεσμα στη δοκιμή σύμφωνα με την 2.2.42.1.5 για να συμπεριληφθεί στην Κλάση 4.2.

Ιδιότητες

2.2.41.1.10 Η διάσπαση των αυτενεργών ουσιών μπορεί να αρχίσει από θερμότητα, επαφή με καταλυτικές προσμείξεις (π.χ. οξέα, ενώσεις βαρέων μετάλλων, βάσεις), τριβή ή κρούση. Ο ρυθμός της διάσπασης αυξάνει με τη θερμοκρασία και ποικίλει ανάλογα με την ουσία. Η διάσπαση, ειδικά εάν δεν συμβεί ανάφλεξη, μπορεί να οδηγήσει στην έκκληση τοξικών αερίων ή ατμών. Για ορισμένες αυτενεργές ουσίες, η θερμοκρασία θα πρέπει να ελέγχεται. Μερικές αυτενεργές ουσίες, μπορεί να αποσυντεθούν εκρηκτικά ειδικά εάν είναι κλεισμένες σε περιορισμένο χώρο. Αυτό το χαρακτηριστικό μπορεί να μεταβληθεί από την προσθήκη μέσων αραίωσης ή από τη χρήση κατάλληλων συσκευασιών. Μερικές αυτενεργές ουσίες καίγονται ζωηρά. Αυτενεργές ουσίες είναι, για παράδειγμα, μερικές ενώσεις των τύπων που αναφέρονται παρακάτω:
αλειφατικές αζωενώσεις (-C-N=N-C-)
οργανικά αζίδια (-C-N_3)
διαζωνικά άλατα (-CN_2^+ Z^-)
N-νιτρωδοενώσεις (-N-N=O) και
αρωματικά σουλφοϋδραζίδια (-SO_2-NH-NH_2).

Αυτός ο κατάλογος δεν είναι εξαντλητικός και ουσίες με άλλες ενεργές ομάδες και μερικά μείγματα ουσιών μπορεί να έχουν παρόμοιες ιδιότητες.

Ταξινόμηση

2.2.41.1.11 Οι αυτενεργές ουσίες ταξινομούνται σε επτά τύπους σύμφωνα με το βαθμό κινδύνου που παρουσιάζουν. Οι τύποι των αυτενεργών ουσιών ποικίλουν από τον τύπο A, που δεν γίνεται δεκτός για μεταφορά στη συσκευασία στην οποία δοκιμάστηκε, έως τον τύπο G, που δεν

υπόκειται στις διατάξεις για αυτενεργές ουσίες της Κλάσης 4.1. Η ταξινόμηση των τύπων Β έως F σχετίζεται άμεσα με τη μέγιστη επιτρεπόμενη ποσότητα σε μία συσκευασία. Οι αρχές που πρέπει να εφαρμόζονται στην ταξινόμηση των ουσιών, όπως επίσης και οι διαδικασίες ταξινόμησης που εφαρμόζονται, μέθοδοι και κριτήρια των δοκιμών και ένα παράδειγμα από μιά κατάλληλη έκθεση δοκιμής τίθενται στο Μέρος ΙΙ του Εγχειριδίου Δοκιμών και Κριτηρίων.

2.2.41.1.12 Αυτενεργές ουσίες που έχουν ήδη ταξινομηθεί και ήδη επιτρέπεται η μεταφορά τους σε συσκευασίες καταγράφονται στην 2.2.41.4, εκείνες των οποίων ήδη επιτρέπεται η μεταφορά σε IBCs αναφέρονται στην 4.1.4.2, οδηγία συσκευασίας IBC520 και εκείνες των οποίων ήδη επιτρέπεται η μεταφορά σε δεξαμενές σύμφωνα με το Κεφάλαιο 4.2 αναφέρονται στην 4.2.5.2, φορητή δεξαμενή οδηγία Τ23. Κάθε επιτρεπόμενη ουσία που καταγράφεται καταχωρείται σε γενική καταχώρηση του Πίνακα Α του Κεφαλαίου 3.2 (UN 3221 έως 3240) και δίδονται οι κατάληλοι δευτερογενείς κίνδυνοι και οι επισημάνσεις με σχετικές πληροφορίες μεταφοράς.

Οι ομαδικές καταχωρήσεις προδιαγράφουν:
- αυτενεργές ουσίες των τύπων Β έως F, βλέπε 2.2.41.1.11 παραπάνω,
- φυσική κατάσταση (υγρό / στερεό) και

Η ταξινόμηση των αυτενεργών ουσιών που αναφέρεται στην 2.2.41.4 βασίζεται στην τεχνικώς καθαρή ουσία (εκτός όπου καθορίζεται συγκέντρωση μικρότερη από 100%).

2.2.41.1.13 Η ταξινόμηση των αυτενεργών ουσιών που δεν αναφέρονται στις 2.2.41.4, 4.1.4.2, οδηγία συσκευασίας IBC520 ή 4.2.5.2, φορητή δεξαμενή οδηγία Τ23 και η καταχώρηση σε μία ομαδική καταχώρηση θα πρέπει να γίνεται από την αρμόδια αρχή του κράτους μέλους προέλευσης στη βάση μιας αναφοράς δοκιμής. Η αναφορά της έγκρισης θα πρέπει να περιέχει την ταξινόμηση και τους σχετικούς όρους μεταφοράς. Εάν η χώρα προέλευσης δεν είναι Συμβαλλόμενο Μέλος της COTIF, η ταξινόμηση και οι όροι μεταφοράς θα πρέπει να αναγνωρίζονται από την αρμόδια αρχή του πρώτου Συμβαλλόμενου Μέλους της COTIF που προσεγγίζει η αποστολή.

2.2.41.1.14 Ενεργοποιητές, όπως ενώσεις ψευδαργύρου, μπορεί να προστεθούν σε μερικές αυτενεργές ουσίες για αλλαγή της δραστικότητάς τους. Ανάλογα με τον τύπο και τη συγκέντρωση του ενεργοποιητή, αυτό μπορεί να οδηγήσει σε μείωση της θερμικής σταθερότητας και αλλαγή των εκρηκτικών ιδιοτήτων. Εάν οποιαδήποτε από αυτές τις ιδιότητες μεταβληθεί, η νέα σύνθεση θα πρέπει να εκτιμάται σύμφωνα με τη διαδικασία ταξινόμησης.

2.2.41.1.15 Δείγματα αυτενεργών ουσιών ή συνθέσεων αυτενεργών ουσιών που δεν αναφέρονται στην 2.2.41.4, για τα οποία δεν είναι διαθέσιμη μία πλήρης σειρά αποτελεσμάτων δοκιμών και που πρόκειται να μεταφερθούν για περαιτέρω δοκιμή και αξιολόγηση, θα πρέπει να καταχωρούνται σε μία από τις κατάλληλες καταχωρήσεις για αυτενεργές ουσίες τύπου C, υπό την προϋπόθεση ότι ικανοποιούνται οι παρακάτω συνθήκες:
- τα διαθέσιμα δεδομένα δείχνουν ότι το δείγμα δεν θα ήταν πιο επικίνδυνο από αυτενεργές ουσίες τύπου Β,

- το δείγμα είναι συσκευασμένο σύμφωνα με τη μέθοδο συσκευασίας OP2 και η ποσότητα ανά φορτάμαξα περιορίζεται σε 10 kg,

Δείγματα που απαιτούν έλεγχο θερμοκρασίας δεν θα γίνονται δεκτά για σιδηροδρομική μεταφορά.

Απευαισθητοποίηση

2.2.41.1.16 Για να εξασφαλιστεί η ασφάλεια κατά τη διάρκεια της μεταφοράς, οι αυτενεργές ουσίες σε πολλές περιπτώσεις απευαισθητοποιούνται με τη χρήση μέσου αραίωσης. Όπου ορίζεται ένα ποσοστό μίας ουσίας, αυτό αναφέρεται στο ποσοστό κατά βάρος, στρογγυλοποιημένο στον κοντινότερο ακέραιο αριθμό. Εάν χρησιμοποιείται μέσο αραίωσης, η αυτενεργή ουσία θα πρέπει να δοκιμάζεται με το μέσο αραίωσης παρόν στη συγκέντρωση και τη μορφή που χρησιμοποιείται στη μεταφορά. Μέσα αραίωσης που μπορεί να επιτρέψουν σε μία αυτενεργή ουσία να συγκεντρωθεί σ' επικίνδυνο βαθμό σε περίπτωση διαρροής από μία συσκευασία, δεν θα πρέπει να χρησιμοποιούνται. Οποιοδήποτε μέσο αραίωσης θα πρέπει να είναι συμβατό με την αυτενεργή ουσία. Υπό αυτό το πρίσμα, συμβατά μέσα αραίωσης είναι εκείνα τα στερεά ή υγρά που δεν έχουν ανεπιθύμητη επίδραση στη θερμική σταθερότητα και τον τύπο επικινδυνότητας της αυτενεργής ουσίας.

2.2.41.1.17 (Δεσμευμένο)

Στερεά απευαισθητοποιημένα εκρηκτικά

2.2.41.1.18 Στερεά απευαισθητοποιημένα εκρηκτικά είναι ουσίες διαβρεγμένες με νερό ή αλκοόλες ή είναι διαλυμένες με άλλες ουσίες για να καταστέλλουν τις εκρηκτικές τους ιδιότητες. Τέτοιες καταχωρήσεις στον Πίνακα Α του Κεφαλαίου 3.2 είναι: UN 1310, 1320, 1321, 1322, 1336, 1337, 1344, 1347, 1348, 1349, 1354, 1355, 1356, 1357, 1517, 1571, 2555, 2556, 2557, 2852, 2907, 3317, 3319, 3344, 3364, 3365, 3366, 3367, 3368, 3369, 3370, 3376, 3380 και 3474.

Ουσίες που σχετίζονται με αυτενεργές ουσίες

2.2.41.1.19 Ουσίες οι οποίες:

(a) έχουν γίνει προσωρινά δεκτές στην Κλάση 1 σύμφωνα με τις Σειρές Δοκιμών 1 και 2 αλλά έχουν εξαιρεθεί από την Κλάση 1 από τη Σειρά Δοκιμών 6,

(b) δεν είναι αυτενεργές ουσίες της Κλάσης 4.1 και

(c) δεν είναι ουσίες των Κλάσεων 5.1 ή 5.2

είναι επίσης καταχωρημένες στην Κλάση 4.1. Οι UN 2956, 3241, 3242 και 3251 είναι τέτοιες καταχωρήσεις.

2.2.41.2 ***Ουσίες μη αποδεκτές προς μεταφορά***

2.2.41.2.1 Χημικώς ασταθείς ουσίες της Κλάσης 4.1 δεν θα πρέπει να γίνονται δεκτές για μεταφορά, εκτός εάν έχουν ληφθεί τα αναγκαία μέτρα για την αποφυγή της επικίνδυνης διάσπασης ή πολυμερισμού τους κατά τη διάρκεια της μεταφοράς. Για το σκοπό αυτό, θα πρέπει ειδικά

να βεβαιώνεται ότι τα δοχεία και οι δεξαμενές δεν περιέχουν οποιαδήποτε ουσία που πιθανώς να προκαλέσει τέτοια αντίδραση.

2.2.41.2.2 Εύφλεκτα στερεά, οξειδωτικά, καταχωρημένα στο UN 3097 δεν θα πρέπει να γίνονται δεκτά για μεταφορά εκτός αν ικανοποιούν τις απαιτήσεις για την Κλάση 1 (βλέπε επίσης 2.1.3.7).

2.2.41.2.3 Οι παρακάτω ουσίες δεν θα πρέπει να γίνονται δεκτές για μεταφορά:

- Αυτενεργές ουσίες τύπου Α (βλέπε Εγχειρίδιο Δοκιμών και Κριτηρίων, Μέρος ΙΙ, παράγραφος 20.4.2 (a)),
- Θειούχα άλατα του φωσφόρου που δεν είναι ελεύθερα από κίτρινο και λευκό φωσφόρο
- Στερεά απευαισθητοποιημένα εκρηκτικά άλλα από αυτά που αναφέρονται στον Πίνακα Α του Κεφαλαίου 3.2
- Ανόργανες εύφλεκτες ουσίες στην τηγμένη κατάσταση άλλες από UN 2448 ΘΕΙΟ, ΤΗΓΜΕΝΟ.

Οι ακόλουθες ουσίες δεν θα γίνονται δεκτές για σιδηροδρομική μεταφορά :

(c) Αζίδιο του βαρίου με περιεκτικότητα σε νερό μικρότερη από 50% (κατά βάρος)

(d) Αυτενεργές ουσίες με SADT≤55°C, και γι'αυτό απαιτείται έλεγχος της θερμοκρασίας :

UN 3231 ΑΥΤΕΝΕΡΓΟ ΥΓΡΟ ΤΥΠΟΥ Β, ΕΛΕΓΧΟΜΕΝΗΣ ΘΕΡΜΟΚΡΑΣΙΑΣ
UN 3232 ΑΥΤΕΝΕΡΓΟ ΣΤΕΡΕΟ ΤΥΠΟΥ Β, ΕΛΕΓΧΟΜΕΝΗΣ ΘΕΡΜΟΚΡΑΣΙΑΣ
UN 3233 ΑΥΤΕΝΕΡΓΟ ΥΓΡΟ ΤΥΠΟΥ C, ΕΛΕΓΧΟΜΕΝΗΣ ΘΕΡΜΟΚΡΑΣΙΑΣ
UN 3234 ΑΥΤΕΝΕΡΓΟ ΣΤΕΡΕΟ ΤΥΠΟΥ C, ΕΛΕΓΧΟΜΕΝΗΣ ΘΕΡΜΟΚΡΑΣΙΑΣ
UN 3235 ΑΥΤΕΝΕΡΓΟ ΥΓΡΟ ΤΥΠΟΥ D, ΕΛΕΓΧΟΜΕΝΗΣ ΘΕΡΜΟΚΡΑΣΙΑΣ
UN 3236 ΑΥΤΕΝΕΡΓΟ ΣΤΕΡΕΟ ΤΥΠΟΥ D, ΕΛΕΓΧΟΜΕΝΗΣ ΘΕΡΜΟΚΡΑΣΙΑΣ
UN 3237 ΑΥΤΕΝΕΡΓΟ ΥΓΡΟ ΤΥΠΟΥ Ε, ΕΛΕΓΧΟΜΕΝΗΣ ΘΕΡΜΟΚΡΑΣΙΑΣ
UN 3238 ΑΥΤΕΝΕΡΓΟ ΣΤΕΡΕΟ ΤΥΠΟΥ Ε, ΕΛΕΓΧΟΜΕΝΗΣ ΘΕΡΜΟΚΡΑΣΙΑΣ
UN 3239 ΑΥΤΕΝΕΡΓΟ ΥΓΡΟ ΤΥΠΟΥ F, ΕΛΕΓΧΟΜΕΝΗΣ ΘΕΡΜΟΚΡΑΣΙΑΣ
UN 3240 ΑΥΤΕΝΕΡΓΟ ΣΤΕΡΕΟ ΤΥΠΟΥ F, ΕΛΕΓΧΟΜΕΝΗΣ ΘΕΡΜΟΚΡΑΣΙΑΣ

2.2.41.3 Κατάλογος ομαδικών καταχωρήσεων

	Δευτερογενής κίνδυνος		Κωδικός ταξινόμησης	Αριθμ. UN	Ονομασία της ουσίας ή του είδους
Εύφλεκτα στερεά F	**χωρίς δευτερογενή κίνδυνο**	**οργανικά τηγμένα**	**F1**	3175	ΣΤΕΡΕΑ ΠΟΥ ΠΕΡΙΕΧΟΥΝ ΕΥΦΛΕΚΤΑ ΥΓΡΑ, Ε.Α.Ο.
				1353	ΙΝΕΣ ΕΜΠΟΤΙΣΜΕΝΕΣ ΜΕ ΕΛΑΦΡΩΣ ΝΙΤΡΩΜΕΝΗ ΝΙΤΡΟΚΥΤΑΡΡΙΝΗ, Ε.Α.Ο. ή
				1353	ΥΦΑΣΜΑΤΑ ΕΜΠΟΤΙΣΜΕΝΑ ΜΕ ΕΛΑΦΡΩΣ ΝΙΤΡΩΜΕΝΗ ΝΙΤΡΟΚΥΤΑΡΡΙΝΗ, Ε.Α.Ο.
				1325	ΕΥΦΛΕΚΤΑ ΣΤΕΡΕΑ, ΟΡΓΑΝΙΚΑ, Ε.Α.Ο.
		οργανικά τηγμένα	**F2**	3176	ΕΥΦΛΕΚΤΑ ΣΤΕΡΕΑ, ΟΡΓΑΝΙΚΑ, ΤΗΓΜΕΝΑ, Ε.Α.Ο.
		ανόργανα	**F3**	3089	ΣΚΟΝΗ ΜΕΤΑΛΛΟΥ, ΕΥΦΛΕΚΤΗ, Ε.Α.Ο.[a], [b]
				3181	ΜΕΤΑΛΛΙΚΑ ΑΛΑΤΑ ΟΡΓΑΝΙΚΩΝ ΕΝΩΣΕΩΝ, ΕΥΦΛΕΚΤΑ, Ε.Α.Ο.
				3182	ΥΔΡΙΔΙΑ ΜΕΤΑΛΛΩΝ, ΕΥΦΛΕΚΤΑ, Ε.Α.Ο.[c]
				3178	ΕΥΦΛΕΚΤΑ ΣΤΕΡΕΑ, ΑΝΟΡΓΑΝΑ, Ε.Α.Ο.
	οξειδωτικά		**FO**	3097	ΕΥΦΛΕΚΤΑ ΣΤΕΡΕΑ, ΟΞΕΙΔΩΤΙΚΑ, Ε.Α.Ο. (δεν επιτρέπονται, βλέπε 2.2.41.2.2)
	τοξικά FT	**οργανικά**	**FT1**	2926	ΕΥΦΛΕΚΤΑ ΣΤΕΡΕΑ, ΤΟΞΙΚΑ, ΟΡΓΑΝΙΚΑ, Ε.Α.Ο.
		ανόργανα	**FT2**	3179	ΕΥΦΛΕΚΤΑ ΣΤΕΡΕΑ, ΤΟΞΙΚΑ, ΑΝΟΡΓΑΝΑ, Ε.Α.Ο.
	διαβρωτικά FC	**οργανικά**	**FC1**	2925	ΕΥΦΛΕΚΤΑ ΣΤΕΡΕΑ, ΔΙΑΒΡΩΤΙΚΑ, ΟΡΓΑΝΙΚΑ, Ε.Α.Ο.
		ανόργανα	**FC2**	3180	ΕΥΦΛΕΚΤΑ ΣΤΕΡΕΑ, ΔΙΑΒΡΩΤΙΚΑ, ΑΝΟΡΓΑΝΑ, Ε.Α.Ο.

Στερεά απευαισθητοποιημένα εκρηκτικά	**χωρίς δευτερογενή κίνδυνο**	**D**	3319 ΜΕΙΓΜΑ ΝΙΤΡΟΓΛΥΚΕΡΙΝΗΣ, ΑΠΕΥΑΙΣΘΗΤΟΠΟΙΗΜΕΝΟ, ΣΤΕΡΕΟ, Ε.Α.Ο. με περισσότερο από 2% αλλά όχι περισσότερο από 10% νιτρογλυκερίνη κατά βάρος 3344 ΜΕΙΓΜΑ 'ΤΕΤΡΑΝΙΤΡΙΚΟΥ ΠΕΝΤΑΕΡΥΘΡΙΤΗ, (ΤΕΤΡΑΝΙΤΡΙΚΟΣ ΠΕΝΤΑΕΡΥΘΡΙΤΟΛΙΚΟΣ, PETN). ΑΠΕΥΑΙΣΘΗΤΟΠΟΙΗΜΕΝΟ, ΣΤΕΡΕΟ, Ε.Α.Ο. με περισσότερο από 10% αλλά όχι περισσότερο από 20% PETN κατά βάρος 3380 ΑΠΕΥΑΙΣΘΗΤΟΠΟΙΗΜΕΝΑ ΕΚΡΗΚΤΙΚΑ, ΣΤΕΡΕΑ, Ε.Α.Ο.
	τοξικά	**DT**	Μόνο οι ουσίες που αναφέρονται στον Πίνακα Α του Κεφαλαίου 3.2 θα γίνονται δεκτές για μεταφορά ως ουσίες της Κλάσης 4.1.
	που δεν απαιτούν έλεγχο θερμοκρασίας	**SR1**	ΑΥΤΕΝΕΡΓΟ ΥΓΡΟ ΤΥΠΟΥ Α (μη αποδεκτά για μεταφορά, βλέπε 2.2.41.2.3 ΑΥΤΕΝΕΡΓΟ ΣΤΕΡΕΟ ΤΥΠΟΥ Α (μη αποδεκτά για μεταφορά, βλέπε 2.2.41.2.3 3221 ΑΥΤΕΝΕΡΓΟ ΥΓΡΟ ΤΥΠΟΥ Β 3222 ΑΥΤΕΝΕΡΓΟ ΣΤΕΡΕΟ ΤΥΠΟΥ Β 3223 ΑΥΤΕΝΕΡΓΟ ΥΓΡΟ ΤΥΠΟΥ C 3224 ΑΥΤΕΝΕΡΓΟ ΣΤΕΡΕΟ ΤΥΠΟΥ C 3225 ΑΥΤΕΝΕΡΓΟ ΥΓΡΟ ΤΥΠΟΥ D 3226 ΑΥΤΕΝΕΡΓΟ ΣΤΕΡΕΟ ΤΥΠΟΥ D 3227 ΑΥΤΕΝΕΡΓΟ ΥΓΡΟ ΤΥΠΟΥ Ε 3228 ΑΥΤΕΝΕΡΓΟ ΣΤΕΡΕΟ ΤΥΠΟΥ Ε 3229 ΑΥΤΕΝΕΡΓΟ ΥΓΡΟ ΤΥΠΟΥ F 3230 ΑΥΤΕΝΕΡΓΟ ΣΤΕΡΕΟ ΤΥΠΟΥ F ΑΥΤΕΝΕΡΓΟ ΥΓΡΟ ΤΥΠΟΥ G (μη υποκείμενα στις διατάξεις που ισχύουν στην Κλάση 4.1, βλέπε 2.2.41.1.11) ΑΥΤΕΝΕΡΓΟ ΣΤΕΡΕΟ ΤΥΠΟΥ G (μη υποκείμενα στις διατάξεις που ισχύουν στην Κλάση 4.1, βλέπε 2.2.41.1.11)

Αυτενεργές ουσίες SR	**που απαιτούν έλεγχο θερμοκρασίας**	**SR2**	3231 ΑΥΤΕΝΕΡΓΟ ΥΓΡΟ ΤΥΠΟΥ B, ΕΛΕΓΧΟΜΕΝΗΣ ΘΕΡΜΟΚΡΑΣΙΑΣ (δεν είναι αποδεκτό για σιδηροδρομική μεταφορά, βλ. 2.2.41.2.3) 3232 ΑΥΤΕΝΕΡΓΟ ΣΤΕΡΕΟ ΤΥΠΟΥ B, ΕΛΕΓΧΟΜΕΝΗΣ ΘΕΡΜΟΚΡΑΣΙΑΣ (δεν είναι αποδεκτό για σιδηροδρομική μεταφορά, βλ. 2.2.41.2.3) 3233 ΑΥΤΕΝΕΡΓΟ ΥΓΡΟ ΤΥΠΟΥ C, ΕΛΕΓΧΟΜΕΝΗΣ ΘΕΡΜΟΚΡΑΣΙΑΣ (δεν είναι αποδεκτό για σιδηροδρομική μεταφορά, βλ. 2.2.41.2.3) 3234 ΑΥΤΕΝΕΡΓΟ ΣΤΕΡΕΟ ΤΥΠΟΥ C, ΕΛΕΓΧΟΜΕΝΗΣ ΘΕΡΜΟΚΡΑΣΙΑΣ (δεν είναι αποδεκτό για σιδηροδρομική μεταφορά, βλ. 2.2.41.2.3) 3235 ΑΥΤΕΝΕΡΓΟ ΥΓΡΟ ΤΥΠΟΥ D, ΕΛΕΓΧΟΜΕΝΗΣ ΘΕΡΜΟΚΡΑΣΙΑΣ (δεν είναι αποδεκτό για σιδηροδρομική μεταφορά, βλ. 2.2.41.2.3) 3236 ΑΥΤΕΝΕΡΓΟ ΣΤΕΡΕΟ ΤΥΠΟΥ D, ΕΛΕΓΧΟΜΕΝΗΣ ΘΕΡΜΟΚΡΑΣΙΑΣ (δεν είναι αποδεκτό για σιδηροδρομική μεταφορά, βλ. 2.2.41.2.3) 3237 ΑΥΤΕΝΕΡΓΟ ΥΓΡΟ ΤΥΠΟΥ E, ΕΛΕΓΧΟΜΕΝΗΣ ΘΕΡΜΟΚΡΑΣΙΑΣ (δεν είναι αποδεκτό για σιδηροδρομική μεταφορά, βλ. 2.2.41.2.3) 3238 ΑΥΤΕΝΕΡΓΟ ΣΤΕΡΕΟ ΤΥΠΟΥ E, ΕΛΕΓΧΟΜΕΝΗΣ ΘΕΡΜΟΚΡΑΣΙΑΣ (δεν είναι αποδεκτό για σιδηροδρομική μεταφορά, βλ. 2.2.41.2.3) 3239 ΑΥΤΕΝΕΡΓΟ ΥΓΡΟ ΤΥΠΟΥ F, ΕΛΕΓΧΟΜΕΝΗΣ ΘΕΡΜΟΚΡΑΣΙΑΣ (δεν είναι αποδεκτό για σιδηροδρομική μεταφορά, βλ. 2.2.41.2.3) 3240 ΑΥΤΕΝΕΡΓΟ ΣΤΕΡΕΟ ΤΥΠΟΥ F, ΕΛΕΓΧΟΜΕΝΗΣ ΘΕΡΜΟΚΡΑΣΙΑΣ (δεν είναι αποδεκτό για σιδηροδρομική μεταφορά, βλ. 2.2.41.2.3)

(a) Μέταλλα και μεταλλικά κράματα σε σκόνη ή άλλη εύφλεκτη μορφή, υποκείμενα σε αυθόρμητη καύση, είναι ουσίες της Κλάσης 4.2.

(b) Μέταλλα και μεταλλικά κράματα σε σκόνη ή άλλη εύφλεκτη μορφή που, σε επαφή με το νερό, εκλύουν εύφλεκτα αέρια είναι ουσίες της Κλάσης 4.3

(c) Υβριδικά μέταλλα που σε επαφή με το νερό εκπέμπουν εύφλεκτα αέρια, είναι ουσίες της Κλάσης 4.3. Βοροϋδρίδιο του αλουμινίου ή βοροϋδρίδιο του αλουμινίου σε συσκευές, είναι ουσίες της Κλάσης 4.2, UN Αριθμ. 2870.

2.2.41.4 Κατάλογος πρόσφατα καταχωρημένων αυτενεργών ουσιών σε συσκευασίες

Στη στήλη "Μέθοδος συσκευασίας" οι κωδικοί "OP1" εώς "OP8" αναφέρονται στις μεθόδους συσκευασίας της 4.1.4.1, οδηγία συσκευασίας P520 (βλέπε επίσης 4.1.7.1). Αυτενεργές ουσίες που πρόκειται να μεταφερθούν θα πρέπει να πληρούν την ταξινόμηση όπως αναγράφεται. Για ουσίες που επιτρέπονται σε IBCs, βλέπε 4.1.4.2, οδηγία συσκευασίας IBC520 και, για εκείνες που επιτρέπονται σε δεξαμενές σύμφωνα με το Κεφάλαιο 4.2, βλέπε 4.2.5.2, φορητή δεξαμενή οδηγία T23.

ΣΗΜΕΙΩΣΗ : Η ταξινόμηση που δίνεται στον πίνακα αυτό βασίζεται σε τεχνικά καθαρές ουσίες (εκτός από τις περιπτώσεις όπου προσδιορίζεται συγκέντρωση μικρότερη από 100%). Για άλλες συγκεντρώσεις, η ουσία μπορεί να ταξινομείται διαφορετικά ακολουθώντας τις διαδικασίες που δίνονται στο Μέρος II του Εγχειριδίου Δοκιμών και Κριτηρίων.

Αυτενεργή ουσία	Συγκέντρωση (%)	Μέθοδος συσκευασίας	UN γενική καταχώρηση	Παρατηρήσεις
ΑΚΕΤΟΝ-ΠΥΡΟΓΑΛΛΟΛΗ ΣΥΜΠΟΛΥΜΕΡΕΣ 2-ΔΙΑΖΩ-1- ΝΑΦΘΟΛΟ-5-ΣΟΥΛΦΟΝΙΚΟ ΑΛΑΣ	100	OP8	3228	
ΣΥΝΘΕΣΗ ΑΖΩΔΙΚΑΡΒΟΝΑΜΙΔΙΟΥ ΤΥΠΟΥ B, ΥΠΟ ΕΛΕΓΧΟΜΕΝΗ ΘΕΡΜΟΚΡΑΣΙΑ	< 100		3232	απαγορεύεται
ΣΥΝΘΕΣΗ ΑΖΩΔΙΚΑΡΒΟΝΑΜΙΔΙΟΥ ΤΥΠΟΥ C	< 100	OP6	3224	(3)
ΣΥΝΘΕΣΗ ΑΖΩΔΙΚΑΡΒΟΝΑΜΙΔΙΟΥ ΤΥΠΟΥ C, ΥΠΟ ΕΛΕΓΧΟΜΕΝΗ ΘΕΡΜΟΚΡΑΣΙΑ	< 100		3234	απαγορεύεται
ΣΥΝΘΕΣΗ ΑΖΩΔΙΚΑΡΒΟΝΑΜΙΔΙΟΥ ΤΥΠΟΥ D	< 100	OP7	3226	(5)
ΣΥΝΘΕΣΗ ΑΖΩΔΙΚΑΡΒΟΝΑΜΙΔΙΟΥ ΤΥΠΟΥ D, ΥΠΟ ΕΛΕΓΧΟΜΕΝΗ ΘΕΡΜΟΚΡΑΣΙΑ	< 100		3236	απαγορεύεται
2,2' –ΑΖΩΔΙ(2,4-ΔΙ-ΜΕΘΥΛ- 4-ΜΕΘΟΞΥ-ΒΑΛΕΡΙΑΝΟΝΙΤΡΙΛΙΟ)	100		3236	απαγορεύεται
2,2' – ΑΖΩΔΙ(2,4-ΔΙΜΕΘΥΛ-ΒΑΛΕΡΙΑΝΟΝΙΤΡΙΛΙΟ)	100		3236	απαγορεύεται
2,2' – ΑΖΩΔΙ(ΑΙΘΥΛ - 2- ΜΕΘΥΛ-ΠΡΟΠΙΟΝΙΚΟ ΑΛΑΣ)	100		3235	απαγορεύεται
1,1- ΑΖΩΔΙ (ΕΞΑΫΔΡΟΒΕΝΖΟΝΙΤΡΙΛΙΟ)	100	OP7	3226	
2,2' – ΑΖΩΔΙ (ΙΣΟΒΟΥΤΥΡΟΝΙΤΡΙΛΙΟ)	100		3234	απαγορεύεται
2,2' – ΑΖΩΔΙ (ΙΣΟΒΟΥΤΥΡΟΝΙΤΡΙΛΙΟ) ως πάστα με βάση το νερό	≤50	OP6	3224	
2,2' – ΑΖΩΔΙ (2-ΜΕΘΥΛΟΒΟΥΤΥΡΟΝΙΤΡΙΛΙΟ)	100		3236	απαγορεύεται
1,3- ΔΙΣΟΥΛΦΟΝΥΛΥΔΡΑΖΙΟΥΧΟ	52	OP7	3226	

Αυτενεργή ουσία	Συγκέντρωση (%)	Μέθοδος συσκευασίας	UN γενική καταχώρηση	Παρατηρήσεις
ΒΕΝΖΟΛΙΟ, σε μορφή πάστας				
ΣΟΥΛΦΟΝΥΛΥΔΡΑΖΙΟΥΧΟ ΒΕΝΖΟΛΙΟ	100	OP7	3226	
ΧΛΩΡΙΟΥΧΟΣ 4-(ΒΕΝΖΥΛΟ (ΑΙΘΥΛ) ΑΜΙΝΟ-3-ΑΙΘΟΞΥ-ΒΕΝΖΟΛΟΔΙΑΖΩΝΙΚΟΣ ΨΕΥΔΑΡΓΥΡΟΣ	100	OP7	3226	
ΧΛΩΡΙΟΥΧΟΣ 4-(ΒΕΝΖΥΛΟ (ΜΕΘΥΛΟ)ΑΜΙΝΟ)-3- ΑΙΘΟΞΥΒΕΝΖΟΛΟΔΙΑΖΩΝΙΚΟΣ ΨΕΥΔΑΡΓΥΡΟΣ	100		3236	απαγορεύεται
ΧΛΩΡΙΟΥΧΟΣ 3-ΧΛΩΡΟ- 4-ΔΙΑΙΘΥΛ-ΑΜΙΝΟ-ΒΕΝΖΟΛΟΔΙΑΖΩΝΙΚΟΣ ΨΕΥΔΑΡΓΥΡΟΣ	100	OP7	3226	
2-ΔΙΑΖΩ-1-ΝΑΦΘΟΛΟ-4- ΣΟΥΛΦΟΝΥΛΟΧΛΩΡΙΔΙΟ	100	OP5	3222	(2)
2-ΔΙΑΖΩ-1-ΝΑΦΘΟΛΟ-5- ΣΟΥΛΦΟΝΥΛΟΧΛΩΡΙΔΙΟ	100	OP5	3222	(2)
ΜΙΓΜΑ 2-ΔΙΑΖΩ-1-ΝΑΦΘΟΛΟ-ΣΟΥΛΦΟΝΙΚΟΣ ΟΞΙΝΟΣ ΕΣΤΕΡΑΣ, ΤΥΠΟΥ D	<100	OP7	3226	(9)
2,5 ΔΙΒΟΥΤΟΞΥ – 4 (4-ΜΟΡΦΟΛΙΝΟ) ΒΕΝΖΟΛΟΔΙΑΖΩΝΙΚΟΣ, ΤΕΤΡΑΧΛΩΡΟΨΕΥΔΑΡΓΥΡΟΣ (2:1)	100	OP8	3228	
ΧΛΩΡΙΟΥΧΟΣ 2,5-ΔΙΑΙΘΟΞΥ-4-ΜΟΡΦΟΛΙΝΟ- ΒΕΝΖΟΛΟΔΙΑΖΩΝΙΚΟΣ ΨΕΥΔΑΡΓΥΡΟΣ	67-100		3236	απαγορεύεται
ΧΛΩΡΙΟΥΧΟΣ 2,5-ΔΙΑΙΘΟΞΥ-4-ΜΟΡΦΟΛΙΝΟ- ΒΕΝΖΟΛΟΔΙΑΖΩΝΙΚΟΣ ΨΕΥΔΑΡΓΥΡΟΣ	66		3236	απαγορεύεται
ΤΕΤΡΑΦΘΟΡΟΒΟΡΙΚΟ 2,5-ΔΙΑΙΘΟΞΥ-4-ΜΟΡΦΟΛΙΝΟ - ΒΕΝΖΟΛΟΔΙΑΖΩΝΙΟ	100		3236	απαγορεύεται
ΘΕΙΟΥΧΟΣ 2,5-ΔΙΑΙΘΟΞΥ -4- (4-ΜΟΡΦΟΛΙΝΟ ΦΑΙΝΥΛΟΣΟΥΛΦΟΝΥΛΟ)- ΒΕΝΖΟΛΟΔΙΑΖΩΝΙΚΟΣ ΨΕΥΔΑΡΓΥΡΟΣ	100	OP7	3226	
ΧΛΩΡΙΟΥΧΟΣ 2,5-ΔΙΑΙΘΟΞΥ -4-(ΦΑΙΝΥΛΟΣΟΥΛΦΟΝΥΛΟ)- ΒΕΝΖΟΛΟΔΙΑΖΩΝΙΚΟΣ ΨΕΥΔΑΡΓΥΡΟΣ	67		3236	απαγορεύεται
ΔΙΣ ΔΙΑΙΘΥΛΕΝΟΓΛΥΚΟΛΗ (ΑΝΘΡΑΚΙΚΟΣ ΑΛΛΥΕΣΤΕΡΑΣ) + ΔΙ-ΙΣΟΠΡΟΠΥΛΟ-ΥΠΕΡΟΞΙΔΙΤΤΑΝΘΡΑΚΙΚΟ ΑΛΑΣ	□ 88 □ 12		3237	απαγορεύεται
ΧΛΩΡΙΟΥΧΟΣ 2,5-ΔΙΜΕΘΟΞΥ-4-(4-ΜΕΘΥΛΟ- ΦΑΙΝΥΛΟΣΟΥΛΦΟΝΥΛΟ) ΒΕΝΖΟΛΟΔΙΑΖΩΝΙΚΟΣ ΨΕΥΔΑΡΓΥΡΟΣ	79		3236	απαγορεύεται
4-(ΔΙΜΕΘΥΛΑΜΙΝΟ) ΒΕΝΖΟΛΟΔΙΑΖΩΝΙΚΟΣ ΤΡΙΧΛΩΡΙΟΥΧΟΣ ΨΕΥΔΑΡΓΥΡΟΣ	100	OP8	3228	απαγορεύεται
4-ΔΙΜΕΘΥΛΑΜΙΝΟ-6-(2-ΔΙΜΕΘΥΛΟ-ΑΜΙΝΟΑΙΘΟΞΥ) ΤΟΥΛΟΥΟΛΟ- 2-ΔΙΑΖΩΝΙΚΟΣ ΧΛΩΡΙΟΥΧΟΣ	100		3236	απαγορεύεται

Αυτενεργή ουσία	Συγκέντρωση (%)	Μέθοδος συσκευασίας	UN γενική καταχώρηση	Παρατηρήσεις
ΨΕΥΔΑΡΓΥΡΟΣ				
Ν,Ν'-ΔΙΝΙΤΡΩΔΟ-Ν,Ν'- ΔΙΜΕΘΥΛΟ ΤΕΡΦΘΑΛΑΜΙΔΙΟ, σε μορφή πάστας	72	OP6	3224	
Ν,Ν'-ΔΙΝΙΤΡΩΔΟΠΕΝΤΑΜΕΘΥΛΕΝΟ-ΤΕΤΡΑΜΙΝΗ	82	OP6	3224	(7)
4,4'- ΔΙΣΟΥΛΦΟΝΥΛΥΔΡΑΖΙΟΥΧΟ ΔΙΦΑΙΝΥΛΟΞΕΙΔΙΟ	100	OP7	3226	
ΧΛΩΡΙΟΥΧΟΣ 4-ΔΙΠΡΟΠΥΛΑΜΙΝΟΒΕΝΖΟΛΟΔΙΑΖΩΝΙΚΟΣ ΨΕΥΔΑΡΓΥΡΟΣ	100	OP7	3226	
ΧΛΩΡΙΟΥΧΟΣ 2-(Ν,Ν-ΑΙΘΥΛΟΚΑΡΒΟΝΥΛΟΦΑΙΝΥΛΑΜΙΝΟ-)-3-ΜΕΘΟΞΥ-4-(Ν-ΜΕΘΥΛΟ-ΝΝ-ΚΥΚΛΟΕΞΥΛΑΜΙΝΟ) ΒΕΝΖΟΛΟΔΙΑΖΩΝΙΚΟΣ ΨΕΥΔΑΡΓΥΡΟΣ	63-92		3236	απαγορεύεται
ΧΛΩΡΙΟΥΧΟΣ 2-(Ν,Ν-ΑΙΘΟΞΥΚΑΡΒΟΝΥΛΟΦΑΙΝΥΛΑΜΙΝΟ)-3- ΜΕΘΟΞΥ -4- (Ν- ΜΕΘΥΛΟ-Ν-ΚΥΚΛΟΕΞΥΛΑΜΙΝΟ) ΒΕΝΖΟΛΟΔΙΑΖΩΝΙΚΟΣ ΨΕΥΔΑΡΓΥΡΟΣ	62		3236	απαγορεύεται
Ν-ΦΟΡΜΥΛΟ-2-(ΝΙΤΡΟΜΕΘΥΛΕΝΟ)-1,3-ΥΠΕΡΥΔΡΟΘΕΙΑΖΙΝΗ	100		3236	απαγορεύεται
ΧΛΩΡΙΟΥΧΟΣ 2-(2-ΥΔΡΟΞΥΑΙΘΟΞΥ)-1-(ΠΥΡΡΟΛΙΔΙΝ-1-ΥΛ) ΒΕΝΖΟΛΟ-4-ΔΙΑΖΩΝΙΚΟΣ ΨΕΥΔΑΡΓΥΡΟΣ	100		3236	απαγορεύεται
ΧΛΩΡΙΟΥΧΟΣ 3-(2- ΥΔΡΟΞΥΑΙΘΟΞΥ)-4-(ΠΥΡΡΟΛΙΔΙΝ -1- ΥΛ) ΒΕΝΖΟΛΟΔΙΑΖΩΝΙΚΟΣ ΨΕΥΔΑΡΓΥΡΟΣ	100		3236	απαγορεύεται
2 – (Ν,Ν ΜΕΘΥΛΟΑΜΙΝΟΑΙΘΥΛΟ-ΚΑΡΒΟΝΥΛΙΟ)-4-(3,4-ΔΙΜΕΘΥΛΦΑΙΝΥΛΣΟΥΛΦΟΝΙΛΟ) ΒΕΝΖΟΛΟΔΙΑΖΩΝΙΚΟΥ ΥΔΡΟΓΟΝΟ ΘΕΙΟΥΧΟ	96		3236	απαγορεύεται
4-ΜΕΘΥΛΟΒΕΝΖΟΛΟΣΟΥΚΦΟΝΥΛΥΔΡΑΙΖΙΔΙΟ	100	OP7	3226	
ΤΕΤΡΑΦΘΟΡΟΒΟΡΙΚΟ 3-ΜΕΘΥΛΟ-4-(ΠΥΡΡΟΛΙΔΙΝ-1-ΥΛ) ΒΕΝΖΟΛΟΔΙΑΖΩΝΙΟ	95		3234	απαγορεύεται
4-ΝΙΤΡΩΔΟΦΑΙΝΟΛΗ	100	OP7	3226	
ΑΥΤΕΝΕΡΓΟ ΥΓΡΟ, ΔΕΙΓΜΑ	100	OP7	3226	
ΑΥΤΕΝΕΡΓΟ ΥΓΡΟ, ΔΕΙΓΜΑ, ΥΠΟ ΕΛΕΓΧΟΜΕΝΗ ΘΕΡΜΟΚΡΑΣΙΑ	100		3236	απαγορεύεται
ΑΥΤΕΝΕΡΓΟ ΣΤΕΡΕΟ, ΔΕΙΓΜΑ		OP2	3223	(8)
ΑΥΤΕΝΕΡΓΟ ΣΤΕΡΕΟ, ΔΕΙΓΜΑ, ΥΠΟ ΕΛΕΓΧΟΜΕΝΗ ΘΕΡΜΟΚΡΑΣΙΑ			3233	απαγορεύεται
2-ΔΙΑΖΩ-1-ΝΑΦΘΟΛΟ-4-ΣΟΥΛΦΟΝΙΚΟ ΝΑΤΡΙΟ		OP2	3224	(8)
2-ΔΙΑΖΩ-1-ΝΑΦΘΟΛΟ-5-ΣΟΥΛΦΟΝΙΚΟ ΝΑΤΡΙΟ			3234	απαγορεύεται
ΝΙΤΡΙΚΟ ΤΕΤΡΑΜΙΝΟΠΑΛΛΑΔΙΟ (ΙΙ)	100		3234	απαγορεύεται

Παρατηρήσεις

(1) (Δεσμευμένο)

(2) "ΕΚΡΗΚΤΙΚΑ" απαιτείται σήμανση δευτερογενούς κινδύνου (Υπόδειγμα Αριθμ. 1, βλέπε 5.2.2.2.2).

(3) Συνθέσεις αζοδικαρβοναμιδίου που ικανοποιούν τα κριτήρια της παραγράφου 20.4.2 (c) του Εγχειριδίου Δοκιμών και Κριτηρίων.

(4) (Δεσμευμένο)

(5) Συνθέσεις αζοδικαρβοναμιδίου που ικανοποιούν τα κριτήρια της παραγράφου 20.4.2 (d) του Εγχειριδίου Δοκιμών και Κριτηρίων.

(6) (Δεσμευμένο)

(7) Με ένα συμβατό μέσο αραίωσης που έχει σημείο βρασμού όχι μικρότερο από 150 °C.

(8) Βλέπε 2.2.41.1.15.

(9) Η καταχώρηση αυτή εφαρμόζεται σε μίγματα εστέρων του 2-διαζω-1-ναφθολο-4-σουλφονικού οξέως και 2-διαζω-1-ναφθολο-5-σουλφονικού οξέως τα οποία ικανοποιούν τα κριτήτια της παραγράφου 20.4.2 (d) του Εγχειριδίου Δοκιμών και Κριτηρίων.

2.2.42 Κλάση 4.2: Ουσίες υποκείμενες σε αυθόρμητη καύση

2.2.42.1 Κριτήρια

2.2.42.1.1 Ο τίτλος της Κλάσης 4.2 καλύπτει:

(c) *Πυροφόρες ουσίες* που είναι ουσίες, συμπεριλαμβανομένων μειγμάτων και διαλυμάτων (υγρών ή στερεών) οι οποίες και σε μικρές ποσότητες αναφλέγονται σε επαφή με τον αέρα μέσα σε πέντε λεπτά. Αυτές είναι οι ουσίες της Κλάσης 4.2, οι πιο ικανές για αυθόρμητη καύση και

(d) *Αυτοθερμαινόμενες ουσίες και είδη* που είναι ουσίες και είδη, συμπεριλαμβανομένων διαλυμάτων και μειγμάτων, οι οποίες, σε επαφή με τον αέρα, χωρίς καμία παροχή ενέργειας, είναι υποκείμενες σε αυτοθέρμανση. Αυτές οι ουσίες μπορούν να αναφλεγούν μόνον σε μεγάλες ποσότητες (κιλά) και μετά από μακρά χρονική περίοδο (ώρες ή μέρες).

2.2.42.1.2 Οι ουσίες και τα είδη της Κλάσης 4.2 υποδιαιρούνται ως εξής:

S Ουσίες υποκείμενες σε αυθόρμητη καύση, χωρίς δευτερογενή κίνδυνο:
- S1 Οργανικές, υγρές,
- S2 Οργανικές, στερεές,
- S3 Ανόργανες, υγρές,
- S4 Ανόργανες, στερεές,
- S5 Οργανομεταλλικές

SW Ουσίες υποκείμενες σε αυθόρμητη καύση, που σε επαφή με το νερό εκπέμπουν εύφλεκτα αέρια,

SO Ουσίες υποκείμενες σε αυθόρμητη ανάφλεξη, οξειδωτικές,

ST Ουσίες υποκείμενες σε αυθόρμητη καύση, τοξικές:
- ST1 Οργανικές, τοξικές, υγρές,
- ST2 Οργανικές, τοξικές, στερεές,
- ST3 Ανόργανες, τοξικές, υγρές,
- ST4 Ανόργανες, τοξικές, στερεές,

SC Ουσίες υποκείμενες σε αυθόρμητη καύση, διαβρωτικές:
- SC1 Οργανικές, διαβρωτικές, υγρές,
- SC2 Οργανικές, διαβρωτικές, στερεές,
- SC3 Ανόργανες, διαβρωτικές, υγρές,
- SC4 Ανόργανες, διαβρωτικές, στερεές.

Ιδιότητες

2.2.42.1.3 Η αυτοθέρμανση αυτών των ουσιών που οδηγεί σε αυθόρμητη καύση, προκαλείται από την αντίδραση της ουσίας με οξυγόνο (στον αέρα) και η θερμότητα που αναπτύσσεται δεν απάγεται αρκετά γρήγορα στο περιβάλλον. Αυθόρμητη ανάφλεξη εκδηλώνεται όταν ο ρυθμός παραγωγής θερμότητας υπερβαίνει το ρυθμό απώλειας θερμότητας και επιτυγχάνεται η θερμοκρασία αυτόματης καύση.

Ταξινόμηση

2.2.42.1.4 Οι ουσίες και τα είδη που ταξινομούνται στην Κλάση 4.2 υπάρχουν στον Πίνακα Α του Κεφαλαίου 3.2. Η καταχώρηση των ουσιών και ειδών που δεν αναφέρονται ονομαστικά στον Πίνακα Α του Κεφαλαίου 3.2 στη σχετική ακριβή ε.α.ο. καταχώρηση της 2.2.43.3 σύμφωνα με τις διατάξεις του Κεφαλαίου 2.1 μπορούν να βασιστούν στην εμπειρία ή στα αποτελέσματα από τις διαδικασίες δοκιμής σύμφωνα με το Εγχειρίδιο Δοκιμών και Κριτηρίων, Μέρος ΙΙΙ, Τμήμα 33.3. Η καταχώρηση στις γενικές ε.α.ο. καταχωρήσεις της Κλάσης 4.2 θα βασίζονται στα αποτελέσματα των διαδικασιών δοκιμής σύμφωνα με το Εγχειρίδιο Δοκιμών και Κριτηρίων, Μέρος ΙΙΙ, Τμήμα 33.3. Επίσης, η εμπειρία θα λαμβάνεται υπ' όψη όταν οδηγεί σε πιο αυστηρή καταχώρηση.

2.2.42.1.5 Όταν ουσίες ή είδη χωρίς συγκεκριμένη ονομασία καταχωρούνται σε μία από τις καταχωρήσεις στην 2.2.42.3 βάσει των διαδικασιών δοκιμής σύμφωνα με το Εγχειρίδιο των Δοκιμών και Κριτηρίων, Μέρος ΙΙΙ, Τμήμα 33.3, τα παρακάτω κριτήρια θα πρέπει να εφαρμόζονται:

(a) Στερεά υποκείμενα σε αυθόρμητη καύση (πυροφόρα) θα πρέπει να καταχωρούνται στην Κλάση 4.2 όταν αναφλέγονται κατά την πτώση από ύψος 1 μέτρου ή μέσα σε πέντε λεπτά,

(b) Υγρά υποκείμενα σε αυθόρμητη καύση (πυροφόρα) θα πρέπει να καταχωρούνται στην Κλάση 4.2 όταν :

(i) κατά την έκχυση σε αδρανή φορέα, αναφλέγονται μέσα σε πέντε λεπτά ή

(ii) στην περίπτωση ενός αρνητικού αποτελέσματος της δοκιμής σύμφωνα με το (i), κατά την έκχυση σε ξηρό, πτυχωτός χάρτινος ηθμός (Whatman No. 3 φίλτρο), το αναφλέγουν ή το απανθρακώνουν μέσα σε πέντε λεπτά.

(c) Ουσίες στις οποίες, σε δείγμα κύβου 10 εκατοστών, στους 140°C θερμοκρασία ελέγχου, παρατηρείται αυθόρμητη καύση ή αύξηση της θερμοκρασίας πάνω από 200°C μέσα σε 24 ώρες, θα πρέπει να καταχωρούνται στην Κλάση 4.2. Αυτό το κριτήριο βασίζεται στη θερμοκρασία της αυθόρμητης καύσης του ζωικού άνθρακα, που είναι στους 50°C για ένα δείγμα κύβου όγκου 27 m^3. Ουσίες με θερμοκρασία αυθόρμητης καύσης μεγαλύτερη από 50°C για έναν όγκο 27 m^3 δεν θα καταχωρούνται στην Κλάση 4.2.

ΣΗΜΕΙΩΣΗ 1: Ουσίες που μεταφέρονται σε κόλα με όγκο όχι μεγαλύτερο από 3m^3 εξαιρούνται από την Κλάση 4.2 αν, κατά τη δοκιμή δείγματος κύβου 10 εκ σε 120°C, δεν παρατηρείται αυθόρμητη καύση ούτε αύξηση στη θερμοκρασία πάνω από 180°C μέσα σε 24 ώρες.

2: Ουσίες που μεταφέρονται σε κόλα με όγκο όχι μεγαλύτερο από 450 λίτρα εξαιρούνται από την Κλάση 4.2 αν, κατά τη δοκιμή δείγματος κύβου 10 εκ σε 100°C, δεν παρατηρείται αυθόρμητη καύση ούτε αύξηση στη θερμοκρασία πάνω από 160°C μέσα σε 24 ώρες.

3: Δεδομένου ότι οι οργανομεταλλικές ουσίες μπορούν να ταξινομηθούν στην Κλάση 4.2 ή 4.3 με επιπρόσθετους δευτερογενείς κινδύνους, ανάλογα με τις ιδιότητές τους, για τις ουσίες αυτές δίνεται συγκεκριμένο διάγραμμα ροής ταξινόμησης στην 2.3.5.

2.2.42.1.6 Αν οι ουσίες της Κλάσης 4.2, ως αποτέλεσμα προσμείξεων, εντάσσονται σε διαφορετικές κατηγορίες κινδύνου από αυτές στις οποίες ανήκουν οι ουσίες που αναφέρονται ονομαστικά

στον Πίνακα Α του Κεφαλαίου 3.2, αυτά τα μείγματα θα πρέπει να καταχωρούνται στις καταχωρήσεις στις οποίες ανήκουν με βάση τον πραγματικό βαθμό κινδύνου τους.

ΣΗΜΕΙΩΣΗ: Για την ταξινόμηση των διαλυμάτων και μειγμάτων (όπως παρασκευασμάτων και αποβλήτων) βλέπε επίσης 2.1.3.

2.2.42.1.7 Βάσει της διαδικασίας ελέγχου στο Εγχειρίδιο Δοκιμών και Κριτηρίων, Μέρος ΙΙΙ, Τμήμα 33.3 και των κριτηρίων που τίθενται στην 2.2.42.1.5, μπορεί επίσης να καθοριστεί εάν η φύση μίας ουσίας με συγκεκριμένη ονομασία είναι τέτοια ώστε η ουσία να μην υπόκειται στις διατάξεις για αυτήν την Κλάση.

Καταχώρηση ομάδων συσκευασίας

2.2.42.1.8 Ουσίες και είδη ταξινομημένα σε διάφορες καταχωρήσεις του Πίνακα Α του Κεφαλαίου 3.2, θα καταχωρούνται στις ομάδες συσκευασίας I, II ή III με βάση τις διαδικασίες δοκιμών του Εγχειριδίου Δοκιμών και Κριτηρίων , Μέρος ΙΙΙ, Τμήμα 33.3, σύμφωνα με τα παρακάτω κριτήρια:

(a) Ουσίες υποκείμενες σε αυθόρμητη καύση (πυροφόρες) θα πρέπει να καταχωρούνται στην ομάδα συσκευασίας I,

(b) Αυτοθερμαινόμενες ουσίες και είδη στις οποίες, σε ένα δείγμα κύβου 2.5 εκ., στους 140°C θερμοκρασία δοκιμής, παρατηρείται αυθόρμητη καύση ή αύξηση της θερμοκρασίας σε πάνω από 200°C μέσα σε 24 ώρες, θα πρέπει να καταχωρούνται στην ομάδα συσκευασίας II,

Ουσίες με θερμοκρασία αυθόρμητης ανάφλεξης υψηλότερη των 50°C για όγκο 450 λίτρων δεν θα καταχωρούνται στην ομάδα συσκευασίας II

(c) Ελαφρά αυτοθερμαινόμενες ουσίες στις οποίες, τα φαινόμενα που αναφέρονται σε ένα δείγμα κύβου 2.5 εκατοστών, υπό την (b) δεν παρατηρούνται, στις δεδομένες συνθήκες, αλλά στις οποίες σε ένα δοκιμαστικό κύβο 10 εκατοστών στους 140°C θερμοκρασία δοκιμής παρατηρείται αυθόρμητη καύση ή αύξηση της θερμοκρασίας πάνω από 200°C μέσα σε 24 ώρες, θα πρέπει να καταχωρούνται στην ομάδα συσκευασίας III.

2.2.42.2 Ουσίες μη αποδεκτές για μεταφορά

Οι παρακάτω ουσίες δεν θα πρέπει να είναι δεκτές για μεταφορά:

- UN 3255 τριτ-ΒΟΥΤΥΛΟ ΥΠΟΧΛΩΡΙΩΔΕΣ ΑΛΑΣ και
- Αυτοθερμαινόμενα στερεά, οξειδωτικά, καταχωρημένα στον UN 3127 παρά μόνο εάν ικανοποιούν τις απαιτήσεις της Κλάσης 1 (βλέπε παράγραφο 2.1.3.7).

2.2.42.3 Κατάλογος ομαδικών καταχωρήσεων

Δευτερογενής κίνδυνος	Κωδικός ταξινόμησης	Αριθμ. UN	Ονομασία της ουσίας ή του είδους
Ουσίες υποκείμενες σε αυθόρμητη καύση			
	υγρά S1	2845	ΠΥΡΟΦΟΡΑ ΥΓΡΑ, ΟΡΓΑΝΙΚΑ, Ε.Α.Ο.
		3183	ΑΥΤΟΘΕΡΜΑΙΝΟΜΕΝΑ ΥΓΡΑ, ΟΡΓΑΝΙΚΑ, Ε.Α.Ο.

Χωρίς δευτερογενή κίνδυνο S	**οργανικά**	**στερεά**	**S2**	1373	ΙΝΕΣ ή ΥΦΑΣΜΑΤΑ, ΖΩΙΚΑ ή ΦΥΤΙΚΑ ή ΣΥΝΘΕΤΙΚΑ, Ε.Α.Ο. με λάδι
				2006	ΠΛΑΣΤΙΚΑ ΝΙΤΡΟΚΥΤΤΑΡΙΝΙΚΗΣ ΒΑΣΗΣ ΑΥΤΟΘΕΡΜΑΙΝΟΜΕΝΑ, Ε.Α.Ο.
				3313	ΟΡΓΑΝΙΚΑ ΠΙΓΜΕΝΤΑ, ΑΥΤΟΘΕΡΜΑΙΝΟΜΕΝΑ
				2846	ΠΥΡΟΦΟΡΑ ΣΤΕΡΕΑ, ΟΡΓΑΝΙΚΑ, Ε.Α.Ο.
				3088	ΑΥΤΟΘΕΡΜΑΙΝΟΜΕΝΑ ΣΤΕΡΕΑ, ΟΡΓΑΝΙΚΑ, Ε.Α.Ο.
		υγρά	**S3**	3194	ΠΥΡΟΦΟΡΑ ΥΓΡΑ, ΑΝΟΡΓΑΝΑ, Ε.Α.Ο.
				3186	ΑΥΤΟΘΕΡΜΑΙΝΟΜΕΝΑ ΥΓΡΑ, ΑΝΟΡΓΑΝΑ, Ε.Α.Ο.
	ανόργανα	**στερεά**	**S4**	1383	ΠΥΡΟΦΟΡΑ ΜΕΤΑΛΛΑ, Ε.Α.Ο. ή
				1383	ΠΥΡΟΦΟΡΑ ΚΡΑΜΑΤΑ, Ε.Α.Ο.
				1378	ΚΑΤΑΛΥΤΗΣ ΜΕΤΑΛΛΟΥ, ΝΩΠΟΣ με ορατή περίσσεια υγρού
				2881	ΚΑΤΑΛΥΤΗΣ ΜΕΤΑΛΛΟΥ, ΞΗΡΟΣ
				3189	ΜΕΤΑΛΛΑ ΣΕ ΣΚΟΝΗ, ΑΥΤΟΘΕΡΜΑΙΝΟΜΕΝΑ, Ε.Α.Ο.(a)
				3205	ΑΛΚΟΟΛΙΚΑ ΑΛΑΤΑ ΜΕΤΑΛΛΩΝ ΑΛΚΑΛΙΚΩΝ ΓΑΙΩΝ, Ε.Α.Ο.
				3200	ΠΥΡΟΦΟΡΑ ΣΤΕΡΕΑ, ΑΝΟΡΓΑΝΑ, Ε.Α.Ο.
				3190	ΑΥΤΟΘΕΡΜΑΙΝΟΜΕΝΑ ΣΤΕΡΕΑ, ΑΝΟΡΓΑΝΑ, Ε.Α.Ο.
	οργανομεταλλικές		**S5**	3391	ΟΡΓΑΝΟΜΕΤΑΛΛΙΚΕΣ ΟΥΣΙΕΣ, ΣΤΕΡΕΕΣ, ΠΥΡΟΦΟΡΕΣ
				3392	ΟΡΓΑΝΟΜΕΤΑΛΛΙΚΕΣ ΟΥΣΙΕΣ, ΥΓΡΕΣ , ΠΥΡΟΦΟΡΕΣ
				3400	ΟΡΓΑΝΟΜΕΤΑΛΛΙΚΕΣ ΟΥΣΙΕΣ, ΣΤΕΡΕΕΣ, ΠΥΡΟΦΟΡΕΣ, ΑΥΤΟΘΕΡΜΑΙΝΟΜΕΝΕΣ
Αντιδρούν με το νερό			**SW**	3393	ΟΡΓΑΝΟΜΕΤΑΛΛΙΚΕΣ ΟΥΣΙΕΣ, ΣΤΕΡΕΕΣ, ΠΥΡΟΦΟΡΕΣ, ΕΝΕΡΓΕΣ ΜΕ ΤΟ ΝΕΡΟ
				3394	ΟΡΓΑΝΟΜΕΤΑΛΛΙΚΕΣ ΟΥΣΙΕΣ, ΥΓΡΕΣ, ΠΥΡΟΦΟΡΕΣ, ΕΝΕΡΓΕΣ ΜΕ ΤΟ ΝΕΡΟ
Οξειδωτικά			**SO**	3127	ΑΥΤΟΘΕΡΜΑΙΝΟΜΕΝΑ ΣΤΕΡΕΑ, ΟΞΕΙΔΩΤΙΚΑ, Ε.Α.Ο. (μη αποδεκτά για μεταφορά, βλέπε 2.2.42.2)
	οργανικά	**υγρά**	**ST1**	3184	ΑΥΤΟΘΕΡΜΑΙΝΟΜΕΝΑ ΥΓΡΑ, ΤΟΞΙΚΑ, ΟΡΓΑΝΙΚΑ, Ε.Α.Ο.
		στερεά	**ST2**	3128	ΑΥΤΟΘΕΡΜΑΙΝΟΜΕΝΑ ΣΤΕΡΕΑ, ΤΟΞΙΚΑ, ΟΡΓΑΝΙΚΑ, Ε.Α.Ο.

Τοξικά ST	**ανόργανα**	**υγρά**	**ST3**	3187	ΑΥΤΟΘΕΡΜΑΙΝΟΜΕΝΑ ΥΓΡΑ, ΤΟΞΙΚΑ, ΑΝΟΡΓΑΝΑ, Ε.Α.Ο.
		στερεά	**ST4**	3191	ΑΥΤΟΘΕΡΜΑΙΝΟΜΕΝΑ ΣΤΕΡΕΑ, ΤΟΞΙΚΑ, ΑΝΟΡΓΑΝΑ, Ε.Α.Ο.
Διαβρωτικά SC	**οργανικά**	**υγρά**	**SC1**	3185	ΑΥΤΟΘΕΡΜΑΙΝΟΜΕΝΑ ΥΓΡΑ, ΔΙΑΒΡΩΤΙΚΑ, ΟΡΓΑΝΙΚΑ, Ε.Α.Ο.
		στερεά	**SC2**	3126	ΑΥΤΟΘΕΡΜΑΙΝΟΜΕΝΑ ΣΤΕΡΕΑ, ΔΙΑΒΡΩΤΙΚΑ, ΟΡΓΑΝΙΚΑ, Ε.Α.Ο.
	ανόργανα	**υγρά**	**SC3**	3188	ΑΥΤΟΘΕΡΜΑΙΝΟΜΕΝΑ ΥΓΡΑ ΔΙΑΒΡΩΤΙΚΑ, ΑΝΟΡΓΑΝΑ, ΕΑΟ
		στερεά	**SC4**	3206	ΑΛΚΟΟΛΙΚΑ ΑΛΑΤΑ ΑΛΚΑΛΙΚΩΝ ΜΕΤΑΛΛΩΝ, ΑΥΤΟΘΕΡΜΑΙΝΟΜΕΝΑ, ΔΙΑΒΡΩΤΙΚΑ, Ε.Α.Ο.
				3192	ΑΥΤΟΘΕΡΜΑΙΝΟΜΕΝΑ ΣΤΕΡΕΑ, ΔΙΑΒΡΩΤΙΚΑ, ΑΝΟΡΓΑΝΑ, Ε.Α.Ο.

Υποσημείωση

(a) Λεπτή σκόνη και σκόνη μετάλλων, μη τοξικές σε μη- αυθόρμητα εύφλεκτη σύνθεση, που παρ' όλα αυτά, σε επαφή με νερό, εκλύουν εύφλεκτα αέρια, είναι ουσίες της Κλάσης 4.3.

2.2.43 Κλάση 4.3: Ουσίες οι οποίες, σε επαφή με το νερό, εκπέμπουν εύφλεκτα αέρια

2.2.43.1 Κριτήρια

2.2.43.1.1 Ο τίτλος της Κλάσης 4.3 καλύπτει ουσίες που αντιδρούν με το νερό για να εκπέμψουν εύφλεκτα αέρια ικανά να δημιουργήσουν εκρηκτικά μείγματα με τον αέρα, και είδη που περιέχουν τέτοιες ουσίες.

2.2.43.1.2 Ουσίες και είδη της Κλάσης 4.3 υποδιαιρούνται ως ακόλουθα:

W Ουσίες οι οποίες, σε επαφή με το νερό, εκπέμπουν εύφλεκτα αέρια, χωρίς δευτερογενή κίνδυνο, και είδη που περιέχουν τέτοιες ουσίες:
- W1 Υγρές
- W2 Στερεές
- W3 Είδη

WF1 Ουσίες οι οποίες, σε επαφή με το νερό, εκπέμπουν εύφλεκτα αέρια, υγρές, εύφλεκτες,

WF2 Ουσίες οι οποίες, σε επαφή με το νερό, εκπέμπουν εύφλεκτα αέρια, στερεές, εύφλεκτες,

WS Ουσίες οι οποίες, σε επαφή με το νερό, εκπέμπουν εύφλεκτα αέρια, στερεές, αυτοθερμαινόμενες,

WO Ουσίες οι οποίες, σε επαφή με το νερό, εκπέμπουν εύφλεκτα αέρια, οξειδωτικές, στερεές

WT Ουσίες οι οποίες, σε επαφή με το νερό, εκπέμπουν εύφλεκτα αέρια, τοξικές:
- WT1 Υγρά
- WT2 Στερεά

WC Ουσίες οι οποίες, σε επαφή με το νερό, εκπέμπουν εύφλεκτα αέρια, διαβρωτικές:
- WC1 Υγρά
- WC2 Στερεά

WFC Ουσίες οι οποίες, σε επαφή με το νερό, εκπέμπουν εύφλεκτα αέρια, εύφλεκτες, διαβρωτικές.

Ιδιότητες

2.2.43.1.3 Κάποιες ουσίες σε επαφή με το νερό μπορεί να εκπέμψουν εύφλεκτα αέρια τα οποία μπορούν να δημιουργήσουν εκρηκτικά μείγματα με τον αέρα. Τέτοια μείγματα εύκολα αναφλέγονται από όλες τις συνηθισμένες πηγές ανάφλεξης, για παράδειγμα γυμνός φωτισμός, σπινθηροβόλα εργαλεία χειρός, ή απροστάτευτες λαμπτήρες φωτός. Το εκρηκτικό κύμα που προκύπτει και οι φλόγες μπορούν να θέσουν σε κίνδυνο ανθρώπους και το περιβάλλον. Η μέθοδος δοκιμής που αναφέρεται στην 2.2.43.1.4 παρακάτω χρησιμοποιείται για να καθορίσει αν η αντίδραση μιας ουσίας με νερό οδηγεί στη δημιουργία μιας επικίνδυνης ποσότητας αερίων που μπορεί να είναι εύφλεκτα. Αυτή η μέθοδος δοκιμής δεν πρέπει να εφαρμόζεται σε πυροφόρες ουσίες.

Ταξινόμηση

2.2.43.1.4 Ουσίες και είδη ταξινομημένα στην Κλάση 4.3 είναι καταγραμμένα στον Πίνακα Α του Κεφαλαίου 3.2. Η καταχώρηση των ουσιών και ειδών που δεν αναφέρονται ονομαστικά στον Πίνακα Α του Κεφαλαίου 3.2 στη σχετική καταχώρηση της 2.2.43.3 σύμφωνα με τις διατάξεις του Κεφαλαίου 2.1, πρέπει να βασίζονται στα αποτελέσματα των διαδικασιών των δοκιμών

σύμφωνα με το Εγχειρίδιο των Δοκιμών και Κριτηρίων, Μέρος ΙΙΙ, Τμήμα 33.4. Πρέπει επίσης να λαμβάνεται υπ' όψη η εμπειρία, όταν οδηγεί σε πιο αυστηρές καταχωρήσεις.

2.2.43.1.5 Όταν οι ουσίες που δεν αναφέρονται ονομαστικά καταχωρούνται σε μια από τις καταχωρήσεις που είναι καταγραμμένες στην 2.2.43.3 με βάση τις διαδικασίες δοκιμών σύμφωνα με το Εγχειρίδιο Δοκιμών και Κριτηρίων, Μέρος ΙΙΙ, Τμήμα 33.4, τα παρακάτω κριτήρια πρέπει να εφαρμόζονται:

Μια Ουσία θα καταχωρείται στην Κλάση 4.3 αν:

(a) αυθόρμητη ανάφλεξη του εκπεμπόμενου αερίου συμβαίνει σε οποιοδήποτε βήμα της διαδικασίας δοκιμής, ή

(b) υπάρχει δημιουργία εύφλεκτου αερίου με ρυθμό μεγαλύτερο από 1 λίτρο ανά χιλιόγραμμο της ουσίας για δοκιμή ανά ώρα.

ΣΗΜΕΙΩΣΗ: Δεδομένου ότι οι οργανομεταλλικές ουσίες μπορούν να ταξινομηθούν στην Κλάση 4.2 ή 4.3 με επιπρόσθετους δευτερογενείς κινδύνους, ανάλογα με τις ιδιότητές τους, για τις ουσίες αυτές δίνεται συγκεκριμένο διάγραμμα ροής ταξινόμησης στην 2.3.5.

2.2.43.1.6 Εάν ουσίες της Κλάσης 4.3, ως αποτέλεσμα προσμείξεων, μπαίνουν σε διαφορετικές κατηγορίες κινδύνου από εκείνες στις οποίες ανήκουν οι ουσίες που αναφέρονται ονομαστικά στον Πίνακα Α του Κεφαλαίου 3.2, αυτά τα μείγματα θα πρέπει να καταχωρούνται στις καταχωρήσεις στις οποίες ανήκουν με βάση τον πραγματικό βαθμό κινδύνου τους.

ΣΗΜΕΙΩΣΗ: Για την ταξινόμηση διαλυμάτων και μειγμάτων (όπως παρασκευάσματα και απόβλητα) βλέπε επίσης 2.1.3.

2.2.43.1.7 Βάσει της διαδικασίας δοκιμής σύμφωνα με το Εγχειρίδιο Δοκιμών και Κριτηρίων, Μέρος ΙΙΙ, Τμήμα 33.4, και τα κριτήρια που τίθενται στην 2.2.43.1.5, μπορεί επίσης να καθοριστεί εάν η φύση μίας ουσίας που αναφέρεται ονομαστικά είναι τέτοια ώστε η ουσία να μην υπόκειται στις διατάξεις για αυτήν την Κλάση.

Καταχώρηση σε ομάδες συσκευασίας

2.2.43.1.8 Ουσίες και είδη ταξινομημένα σε διάφορες καταχωρήσεις του Πίνακα Α του Κεφαλαίου 3.2 θα καταχωρούνται στις ομάδες συσκευασίας Ι, ΙΙ ή ΙΙΙ με βάση τις διαδικασίες δοκιμών του Εγχειριδίου Δοκιμών και Κριτηρίων, Μέρος ΙΙΙ, Τμήμα 33.4, σύμφωνα με τα ακόλουθα κριτήρια:

(a) Η ομάδα συσκευασίας Ι θα περιλαμβάνει οποιαδήποτε ουσία που αντιδρά ζωηρά με το νερό σε θερμοκρασία περιβάλλοντος και γενικά το παραγόμενο αέριου παρουσιάζει την τάση να αναφλέγεται αυθόρμητα, ή ουσία που αντιδρά άμεσα με το νερό σε θερμοκρασίες περιβάλλοντος τέτοιες ώστε ο ρυθμός εκπομπής εύφλεκτου αερίου μέσα σε ένα λεπτό είναι ίσος ή μεγαλύτερος από 10 λίτρα ανά χιλιόγραμμο ουσίας σε οποιαδήποτε περίοδο ενός λεπτού,

(b) Η ομάδα συσκευασίας ΙΙ θα περιλαμβάνει οποιαδήποτε ουσία που αντιδρά άμεσα με το νερό σε θερμοκρασία περιβάλλοντος τέτοια ώστε ο μέγιστος ρυθμός εκπομπής εύφλεκτου αερίου ανά ώρα είναι ίσος ή μεγαλύτερος από 20 λίτρα ανά χιλιόγραμμο ουσίας, και η οποία δεν ικανοποιεί τα κριτήρια της ομάδας συσκευασίας Ι,

(c) Η ομάδα συσκευασίας III θα περιλαμβάνει οποιαδήποτε ουσία που αντιδρά αργά με το νερό σε θερμοκρασία περιβάλλοντος τέτοια ώστε ο μέγιστος ρυθμός εκπομπής εύφλεκτου αερίου ανά ώρα είναι μεγαλύτερος από 1 λίτρο ανά χιλιόγραμμο ουσίας, και η οποία που δεν ικανοποιεί τα κριτήρια των ομάδων συσκευασίας I ή II.

2.2.43.2 Ουσίες μη αποδεκτές για μεταφορά

Στερεά, οξειδωτικά, που αντιδρούν με το νερό, καταχωρημένα στον UN 3133 δεν είναι αποδεκτά για μεταφορά εκτός εάν καλύπτουν τις προϋποθέσεις της Κλάσης 1 (βλέπε επίσης 2.1.3.7).

2.2.43.3 Κατάλογος ομαδικών καταχωρήσεων

Δευτερογενής κίνδυνος		Κωδικός ταξινόμησης	Αριθμ. UN	Ονομασία της ουσίας ή του είδους
Ουσίες οι οποίες, σε επαφή με νερό, εκπέμπουν εύφλεκτα αέρια				
	υγρά	**W1**	1389	ΑΜΑΛΓΑΜΑ ΑΛΚΑΛΙΜΕΤΑΛΛΟΥ, ΥΓΡΟ
			1391	ΔΙΑΣΠΟΡΑ ΑΛΚΑΛΙΜΕΤΑΛΛΟΥ με σημείο ανάφλεξης πάνω από 60°C ή
			1391	ΔΙΑΣΠΟΡΑ ΜΕΤΑΛΛΟΥ ΑΛΚΑΛΙΚΩΝ ΓΑΙΩΝ με σημείο ανάφλεξης πάνω από 60°C
			1392	ΑΜΑΛΓΑΜΑ ΜΕΤΑΛΛΟΥ ΑΛΚΑΛΙΚΩΝ ΓΑΙΩΝ, ΥΓΡΟ
			1420	ΚΡΑΜΑ ΜΕΤΑΛΛΟΥ ΚΑΛΙΟΥ, ΥΓΡΟ
			1422	ΚΡΑΜΑΤΑ ΚΑΛΙΟΥ ΝΑΤΡΙΟΥ, ΥΓΡΑ
			3398	ΟΡΓΑΝΟΜΕΤΑΛΛΙΚΕΣ ΟΥΣΙΕΣ, ΥΓΡΕΣ, ΕΝΕΡΓΕΣ ΜΕ ΝΕΡΟ
			1421	ΚΡΑΜΑ ΑΛΚΑΛΙΚΟΥ ΜΕΤΑΛΛΟΥ, ΥΓΡΟ, Ε.Α.Ο.
			3148	ΕΝΕΡΓΟ ΜΕ ΤΟ ΝΕΡΟ ΥΓΡΟ, Ε.Α.Ο.
Χωρίς δευτερογενή κίνδυνο	**στερεά**	**W2**[(a)]	1390	ΑΜΙΔΙΑ ΑΛΚΑΛΙΜΕΤΑΛΛΟΥ
			3170	ΥΠΟΠΡΟΪΟΝΤΑ ΧΩΝΕΥΣΗΣ ΑΡΓΙΛΙΟΥ ή
			3170	ΥΠΟΠΡΟΪΟΝΤΑ ΑΝΑΤΗΞΗΣ ΑΡΓΙΛΙΟΥ
			3401	ΑΜΑΛΓΑΜΑ ΑΛΚΑΛΙΜΕΤΑΛΛΟΥ, ΣΤΕΡΕΟ
			3402	ΑΜΑΛΓΑΜΑ ΜΕΤΑΛΛΟΥ ΑΛΚΑΛΙΚΩΝ ΓΑΙΩΝ, ΣΤΕΡΕΟ
			3403	ΚΡΑΜΑΤΑ ΜΕΤΑΛΛΟΥ ΚΑΛΙΟΥ, ΣΤΕΡΕΑ
			3404	ΚΡΑΜΑΤΑ ΚΑΛΙΟΥ ΝΑΤΡΙΟΥ, ΣΤΕΡΕΑ
			3395	ΟΡΓΑΝΟΜΕΤΑΛΛΙΚΗ ΟΥΣΙΑ, ΣΤΕΡΕΗ, ΕΝΕΡΓΗ ΜΕ ΝΕΡΟ
			1393	ΚΡΑΜΑ ΜΕΤΑΛΛΟΥ ΑΛΚΑΛΙΚΩΝ ΓΑΙΩΝ, Ε.Α.Ο.
			1409	ΥΔΡΙΔΙΑ ΜΕΤΑΛΛΟΥ, ΕΝΕΡΓΑ ΜΕ ΤΟ ΝΕΡΟ, Ε.Α.Ο.
			3208	ΜΕΤΑΛΛΙΚΗ ΥΛΗ, ΕΝΕΡΓΗ ΜΕ ΤΟ ΝΕΡΟ, Ε.Α.Ο.

			2813	ΕΝΕΡΓΟ ΜΕ ΤΟ ΝΕΡΟ ΣΤΕΡΕΟ, Ε.Α.Ο.
	είδη	**W3**	3292 3292	ΜΠΑΤΑΡΙΕΣ ΠΟΥ ΠΕΡΙΕΧΟΥΝ ΝΑΤΡΙΟ ή ΣΤΟΙΧΕΙΑ ΠΟΥ ΠΕΡΙΕΧΟΥΝ ΝΑΤΡΙΟ
Υγρά, εύφλεκτα		**WF1**	1391 1391 3399	ΔΙΑΣΠΟΡΑ ΑΛΚΑΛΙΜΕΤΑΛΛΟΥ με σημείο ανάφλεξης όχι περισσότερο από 60°C ή ΔΙΑΣΠΟΡΑ ΜΕΤΑΛΛΟΥ ΑΛΚΑΛΙΚΩΝ ΓΑΙΩΝ με σημείο ανάφλεξης όχι περισσότερο από 60°C ΟΡΓΑΝΟΜΕΤΑΛΛΙΚΗ ΟΥΣΙΑ, ΥΓΡΗ, ΕΝΕΡΓΗ ΝΕΡΟ, ΕΥΦΛΕΚΤΗ
Στερεά, εύφλεκτα		**WF2**	3396 3132	ΟΡΓΑΝΟΜΕΤΑΛΛΙΚΗ ΟΥΣΙΑ, ΣΤΕΡΕΗ, ΕΝΕΡΓΗ ΤΟ ΝΕΡΟ, ΕΥΦΛΕΚΤΗ ΣΤΕΡΕΟ ΕΝΕΡΓΟ ΜΕ ΤΟ ΝΕΡΟ, ΕΥΦΛΕΚΤΟ, Ε.Α.Ο
Στερεά, αυτοθερμαινόμενα		**WS**[(b)]	3397 3209 3135	ΟΡΓΑΝΟΜΕΤΑΛΛΙΚΗ ΟΥΣΙΑ, ΣΤΕΡΕΗ, ΕΝΕΡΓΗ ΜΕ ΤΟ ΝΕΡΟ, ΑΥΤΟΘΕΡΜΑΙΝΟΜΕΝΗ ΜΕΤΑΛΛΙΚΗ ΟΥΣΙΑ, ΕΝΕΡΓΗ ΜΕ ΤΟ ΝΕΡΟ, ΑΥΤΟΘΕΡΜΑΙΝΟΜΕΝΗ, Ε.Α.Ο. ΕΝΕΡΓΟ ΜΕ ΤΟ ΝΕΡΟ ΣΤΕΡΕΟ, ΕΥΦΛΕΚΤΟ, Ε.Α.Ο.
Στερεά, οξειδωτικά		**WO**	3133	ΕΝΕΡΓΟ ΜΕ ΤΟ ΝΕΡΟ ΣΤΕΡΕΟ, ΟΞΕΙΔΩΤΙΚΟ, Ε.Α.Ο. (μη αποδεκτό για μεταφορά, βλέπε 2.2.43.2)
Τοξικά WT		**WT1**	3130	ΕΝΕΡΓΟ ΜΕ ΤΟ ΝΕΡΟ ΥΓΡΟ, ΤΟΞΙΚΟ, Ε.Α.Ο.
		WT2	3134	ΕΝΕΡΓΟ ΜΕ ΤΟ ΝΕΡΟ ΣΤΕΡΕΟ, ΤΟΞΙΚΟ, Ε.Α.Ο.
Διαβρωτικά WC		**WC1**	3129	ΕΝΕΡΓΟ ΜΕ ΤΟ ΝΕΡΟ ΥΓΡΟ, ΔΙΑΒΡΩΤΙΚΟ, Ε.Α.Ο.
		WC2	3131	ΕΝΕΡΓΟ ΜΕ ΤΟ ΝΕΡΟ ΣΤΕΡΕΟ, ΔΙΑΒΡΩΤΙΚΟ, Ε.Α.Ο.
Εύφλεκτα, διαβρωτικά		**WFC**[(c)]	2988	ΧΛΩΡΟΣΙΛΑΝΙΑ, ΕΝΕΡΓΑ ΜΕ ΤΟ ΝΕΡΟ, ΕΥΦΛΕΚΤΑ, ΔΙΑΒΡΩΤΙΚΑ, Ε.Α.Ο (Δεν είναι διαθέσιμη καμία άλλη καταχώρηση με αυτόν τον κωδικό ταξινόμησης. Εάν χρειαστεί ταξινόμηση υπό ομαδική καταχώρηση, ο κωδικός ταξινόμησης πρέπει να καθοριστεί σύμφωνα με τον Πίνακα προτεραιότητας κινδύνου στο 2.1.3.10.)

Υποσημειώσεις

(a) Μέταλλα και κράματα μετάλλων τα οποία, σε επαφή με νερό, δεν εκπέμπουν εύφλεκτα αέρια και δεν είναι πυροφόρα ή αυτοθερμαινόμενα, αλλά τα οποία είναι άμεσα εύφλεκτα, είναι ουσίες της Κλάσης 4.1. Μέταλλα αλκαλικών γαιών και κράματα μετάλλων αλκαλικών γαιών σε πυροφόρα μορφή είναι ουσίες της Κλάσης 4.2. Λεπτή σκόνη και σκόνες μετάλλων σε πυροφόρα

μορφή είναι ουσίες της Κλάσης 4.2. Μέταλλα και κράματα μετάλλων σε πυροφόρα μορφή είναι ουσίες της Κλάσης 4.2. Ενώσεις του φωσφόρου με βαρέα μέταλλα όπως ο σίδηρος, ο χαλκός κλπ. δεν υπόκεινται στις διατάξεις του RID.

(b) Μέταλλα και κράματα μετάλλων σε αυταναφλέξιμη μορφή είναι ουσίες της Κλάσης 4.2.

(c) Χλωροσιλάνια, τα οποία έχουν σημείο ανάφλεξης χαμηλότερο από 23°C και τα οποία, σε επαφή με νερό, δεν εκπέμπουν εύφλεκτα αέρια, είναι ουσίες της Κλάσης 3. Χλωροσιλάνια, τα οποία έχουν σημείο ανάφλεξης ίσο με ή υψηλότερο από 2°C και τα οποία, σε επαφή με νερό, δεν εκπέμπουν εύφλεκτα αέρια, είναι ουσίες της Κλάσης 8.

2.2.51 Κλάση 5.1: Οξειδωτικές ουσίες

2.2.51.1 Κριτήρια

2.2.51.1.1 Ο τίτλος της Κλάσης 5.1 καλύπτει ουσίες οι οποίες, ενώ από μόνες τους δεν είναι απαραίτητα αναφλέξιμες, μπορεί, γενικά με την παραγωγή οξυγόνου, να προκαλέσουν ή να συμβάλλουν στην καύση άλλων υλικών, και ειδών που περιέχουν τέτοιες ουσίες.

2.2.51.1.2 Οι ουσίες της Κλάσης 5.1 και είδη που περιέχουν τέτοιες ουσίες υποδιαιρούνται ως εξής:

O Οξειδωτικές ουσίες χωρίς δευτερογενείς κίνδυνους ή είδη που περιέχουν τέτοιες ουσίες:
- O1 Υγρά,
- O2 Στερεά,
- O3 Είδη,

OF Οξειδωτικές ουσίες, στερεές, εύφλεκτες,

OS Οξειδωτικές ουσίες, στερεές, αυτοθερμαινόμενες,

OW Οξειδωτικές ουσίες, στερεές οι οποίες, σε επαφή με νερό, εκπέμπουν εύφλεκτα αέρια,

OT Οξειδωτικές ουσίες, τοξικές:
- OT1 Υγρές,
- OT2 Στερεές,

OC Οξειδωτικές ουσίες, διαβρωτικές:
- OC1 Υγρές,
- OC2 Στερεές,

OTC Οξειδωτικές ουσίες, τοξικές, διαβρωτικές.

2.2.51.1.3 Ουσίες και είδη ταξινομημένα στην Κλάση 5.1 βρίσκονται στον Πίνακα Α του Κεφαλαίου 3.2. Η καταχώρηση των ουσιών και ειδών που δεν αναφέρονται με την ονομασία τους στον Πίνακα Α του Κεφαλαίου 3.2 στη σχετική καταχώρηση του 2.2.51.3 σύμφωνα με τις διατάξεις του Κεφαλαίου 2.1 μπορεί να βασιστεί σε δοκιμές, μεθόδους και κριτήρια των παρακάτω 2.2.51.1.6 έως 2.2.51.1.9 και στο Εγχειρίδιο Δοκιμών και Κριτηρίων, Μέρος III, Τμήμα 34.4. Σε περίπτωση διάστασης μεταξύ των αποτελεσμάτων της δοκιμής και της γνωστής εμπειρίας, η απόφαση που είναι βασισμένη στη γνωστή εμπειρία θα έχει προτεραιότητα έναντι των αποτελεσμάτων της δοκιμής.

2.2.51.1.4 Εάν ουσίες της Κλάσης 5.1, ως αποτέλεσμα προσμίξεων, μπαίνουν σε διαφορετικές κατηγορίες κινδύνου από εκείνες στις οποίες ανήκουν οι ουσίες που αναφέρονται με την ονομασία τους στον Πίνακα Α του Κεφαλαίου 3.2, αυτά τα μείγματα ή διαλύματα πρέπει να καταχωρούνται στις καταχωρήσεις στις οποίες ανήκουν με βάση τον πραγματικό βαθμό κινδύνου τους.

ΣΗΜΕΙΩΣΗ: Για την ταξινόμηση των διαλυμάτων και μιγμάτων (όπως παρασκευασμάτων και αποβλήτων) βλέπε επίσης Τμήμα 2.1.3.

2.2.51.1.5 Με βάση τις διαδικασίες δοκιμής στο Εγχειρίδιο Δοκιμών και Κριτηρίων, Μέρος III, Τμήμα 34.4. και των κριτηρίων που καθορίζονται στα 2.2.51.1.6 έως 2.2.51.1.9 μπορεί επίσης να καθοριστεί εάν η φύση μιας ουσίας που αναφέρεται με την ονομασία της στον Πίνακα Α του

Κεφαλαίου 3.2 είναι τέτοια ώστε η ουσία να μην υπόκειται στις διατάξεις αυτής της Κλάσης.

Οξειδωτικά στερεά

Ταξινόμηση

2.2.51.1.6 Όταν οξειδωτικές στερεές ουσίες που δεν αναφέρονται με την ονομασία τους στον Πίνακα Α του Κεφαλαίου 3.2 καταχωρούνται σε μία από τις καταχωρήσεις που αναφέρονται στο 2.2.51.3 με βάση τη διαδικασία δοκιμής σύμφωνα με το Εγχειρίδιο Δοκιμών και Κριτηρίων, Μέρος ΙΙΙ, υπό-τμήμα 34.4.1, εφαρμόζονται τα παρακάτω κριτήρια:

Μία στερεή ουσία θα καταχωρείται στην Κλάση 5.1 εάν, ελεγχόμενη σε αναλογία 4:1 ή 1:1 δείγματος προς κυτταρίνη (κατά βάρος), αναφλέγεται ή καίγεται ή παρουσιάζει μέσους χρόνους καύσης ίσους με ή μικρότερους από αυτόν του μείγματος 3:7 (κατά βάρος) βρωμικού καλίου και κυτταρίνης.

Καταχώρηση ομάδων συσκευασίας

2.2.51.1.7 Οξειδωτικά στερεά που ταξινομούνται στις διάφορες εγγραφές του Πίνακα Α του Κεφαλαίου 3.2 θα καταχωρούνται στις ομάδες συσκευασίας Ι, ΙΙ ή ΙΙΙ με βάση τις διαδικασίες δοκιμής του Εγχειρίδιου Δοκιμών και Κριτηρίων, Μέρος ΙΙΙ, υπό-τμήμα 34.4.1, σύμφωνα με τα παρακάτω κριτήρια:

(a) Ομάδα Συσκευασίας Ι: Κάθε ουσία η οποία, ελεγχόμενη σε σχέση 4:1 ή 1:1 δείγμα προς κυτταρίνη (κατά βάρος), παρουσιάζει μέσο χρόνο καύσης μικρότερο από το μέσο χρόνο καύσης ενός μείγματος 3:2, κατά βάρος, βρωμικού κάλιου και κυτταρίνης.

(b) Ομάδα Συσκευασίας ΙΙ: Κάθε ουσία η οποία, ελεγχόμενη σε αναλογία 4:1 ή 1:1 δείγματος προς κυτταρίνη (κατά βάρος), παρουσιάζει μέσο χρόνο καύσης ίσο με ή μικρότερο από το μέσο χρόνο καύσης ενός μείγματος 2:3 (κατά βάρος) βρωμικού κάλιου και κυτταρίνης και τα κριτήρια για την ομάδα συσκευασίας Ι δεν πληρούνται.

(c) Ομάδα συσκευασίας ΙΙΙ: Κάθε ουσία η οποία, ελεγχόμενη σε αναλογία 4:1 ή 1:1 δείγματος προς κυτταρίνη (κατά βάρος), παρουσιάζει μέσο χρόνο καύσης ίσο με ή μικρότερο από το μέσο χρόνο καύσης ενός μείγματος 3:7 (κατά βάρος) βρωμικού κάλιου και κυτταρίνης και τα κριτήρια των ομάδων συσκευασίας Ι και ΙΙ δεν πληρούνται.

Οξειδωτικά υγρά

Ταξινόμηση

2.2.51.1.8 Όταν οξειδωτικές υγρές ουσίες που δεν αναφέρονται με την ονομασία τους στον Πίνακα Α του Κεφαλαίου 3.2 καταχωρούνται σε μία από τις καταχωρήσεις που αναφέρονται στην 2.2.51.3 με βάση τη διαδικασία ελέγχου σύμφωνα με το Εγχειρίδιο Δοκιμών και Κριτήριων, Μέρος ΙΙΙ, υπό-τμήμα 34.4.2, εφαρμόζονται τα παρακάτω κριτήρια:

Μια υγρή ουσία θα καταχωρείται στην Κλάση 5.1 εάν, ελεγχόμενη σε μείγμα 1:1, κατά βάρος, ουσίας και κυτταρίνης, παρουσιάζει αύξηση πίεσης 2070 kPa ή περισσότερο και μέσο χρόνο αύξησης της πίεσης ίσο με ή μικρότερο από το μέσο χρόνο αύξησης της πίεσης ενός μείγματος 1:1, κατά βάρος, με υδατικό διάλυμα 65% νιτρικού οξέος και κυτταρίνης.

Καταχώρηση ομάδων συσκευασίας

2.2.51.1.9 Οξειδωτικά υγρά που ταξινομούνται στις διάφορες εγγραφές του Πίνακα Α του Κεφαλαίου 3.2 καταχωρούνται σε ομάδες συσκευασίας I, II ή III με βάση τις διαδικασίες ελέγχου του Εγχειρίδιου Δοκιμών και Κριτηρίων, Μέρος III, Τμήμα 34.4.2, σύμφωνα με τα παρακάτω κριτήρια:

(a) Ομάδα συσκευασίας I: κάθε ουσία η οποία, ελεγχόμενη σε μείγμα 1:1, κατά βάρος, ουσίας και κυτταρίνης, αναφλέγεται αυθόρμητα, ή ο μέσος χρόνος αύξησης της πίεσης ενός μείγματος 1:1, κατά βάρος, ουσίας και κυτταρίνης είναι μικρότερος από αυτόν ενός μείγματος 1:1, κατά βάρος, 50% υπερχλωρικού οξέος και κυτταρίνης.

(b) Ομάδα συσκευασίας II: κάθε ουσία η οποία, ελεγχόμενη σε μείγμα 1:1, κατά βάρος, ουσίας και κυτταρίνης, παρουσιάζει μέσο χρόνο αύξησης της πίεσης μικρότερο από ή ίσο με το χρόνο αύξησης της πίεσης ενός μείγματος 1:1, κατά βάρος, υδατικού διαλύματος 40% χλωρικού νατρίου και κυτταρίνης και δεν πληρούνται τα κριτήρια της ομάδας συσκευασίας I.

(c) Ομάδα συσκευασίας III: κάθε ουσία η οποία, ελεγχόμενη σε μείγμα 1:1, κατά βάρος, ουσίας και κυτταρίνης, παρουσιάζει μέσο χρόνο αύξησης της πίεσης μικρότερο από ή ίσο με το μέσο χρόνο αύξησης της πίεσης ενός μείγματος 1:1, κατά βάρος, υδατικού διαλύματος 65% νιτρικού οξέος και κυτταρίνης και δεν πληρούνται τα κριτήρια των ομάδων συσκευασίας I και II.

2.2.51.2 Ουσίες μη αποδεκτές για μεταφορά

2.2.51.2.1 Οι χημικά ασταθείς ουσίες της Κλάσης 5.1 δεν γίνονται αποδεκτές για μεταφορά εκτός εάν λαμβάνονται τα απαραίτητα μέτρα για την αποφυγή της επικίνδυνης διάσπασής τους ή πολυμερισμού τους κατά τη διάρκεια της μεταφοράς. Για το σκοπό αυτό πρέπει να εξασφαλίζεται ιδιαιτέρως ότι τα δοχεία και οι δεξαμενές δεν περιέχουν υλικά που ικανά να ευνοούν τέτοιες αντιδράσεις.

2.2.51.2.2 Οι παρακάτω ουσίες και μείγματα δεν θα γίνονται αποδεκτά για μεταφορά:

- οξειδωτικά στερεά, αυτοθερμαινόμενα, καταχωρημένα στο UN 3100, οξειδωτικά στερεά, που αντιδρούν με το νερό, καταχωρημένα στο UN 3121 και οξειδωτικά στερεά, εύφλεκτα, καταχωρημένα στο UN 3137, εκτός εάν πληρούν τις προϋποθέσεις της Κλάσης 1 (βλέπε επίσης 2.1.3.7),
- υπεροξείδιο του υδρογόνου, μη σταθεροποιημένο ή υδατικά διαλύματα υπεροξειδίου του υδρογόνου μη σταθεροποιημένα που περιέχουν περισσότερο από 60 % υπεροξείδιο του υδρογόνου,
- τετρανιτρομεθάνιο μη ελεύθερο από αναφλέξιμες προσμείξεις,
- διαλύματα υπερχλωρικού οξέος που περιέχουν περισσότερο από 72 % (κατά βάρος) οξύ, ή μείγματα υπερχλωρικού οξέος με υγρό άλλο από νερό,
- διάλυμα χλωρικού οξέος που περιέχει περισσότερο από 10 % χλωρικό οξύ ή μείγματα χλωρικού οξέος με υγρό άλλο από νερό,
- ενώσεις αλογονομένου φθορίου άλλες από UN 1745 ΠΕΝΤΑΦΘΟΡΙΟΥΧΟ ΒΡΩΜΙΟ, 1746 ΤΡΙΦΘΟΡΙΟΥΧΟ ΒΡΩΜΙΟ και 2495 ΠΕΝΤΑΦΘΟΡΙΟΥΧΟ ΙΩΔΙΟ της Κλάσης 5.1 καθώς και UN 1749 ΤΡΙΦΘΟΡΙΟΥΧΟ ΧΛΩΡΙΟ και 2548 ΠΕΝΤΑΦΘΟΡΙΟΥΧΟ ΧΛΩΡΙΟ της Κλάσης 2,
- χλωρικό αμμώνιο και υδατικά διαλύματά του και μείγματα ενός χλωρικού άλατος με ένα άλας αμμωνίου,
- χλωριώδες αμμώνιο και υδατικά διαλύματά του και μείγματα ενός χλωριώδους άλατος με ένα άλας αμμωνίου,
- μείγματα ενός υποχλωριώδους άλατος με ένα άλας αμμωνίου,

- βρωμικό αμμώνιο και υδατικά διαλύματά του και μείγματα ενός βρωμικού άλατος με ένα άλας αμμωνίου,
- υπερμαγγανικό αμμώνιο και υδατικά διαλύματά του και μείγματα ενός υπερμαγγανικού άλατος με ένα άλας αμμωνίου,
- νιτρικό αμμώνιο που περιέχει περισσότερο από 0.2 % αναφλέξιμες ουσίες (συμπεριλαμβανομένης οποιασδήποτε οργανικής ουσίας υπολογισμένης ως άνθρακα) εκτός εάν πρόκειται για συστατικό μιας ουσίας ή είδος της Κλάσης 1,
- λιπάσματα με περιεκτικότητα σε νιτρικό αμμώνιο (στον προσδιορισμό της περιεκτικότητας σε νιτρικό αμμώνιο, όλα τα νιτρικά ιόντα για τα οποία υπάρχει στο μείγμα ένα μοριακό ισοδύναμο ιόντων αμμωνίου υπολογίζονται ως νιτρικό αμμώνιο) *ή με περιεκτικότητα σε* αναφλέξιμες ουσίες που υπερβαίνουν τις τιμές που προσδιορίζονται στην ειδική διάταξη 307 εξαιρουμένων των όρων που ισχύουν για την Κλάση 1,
- νιτρώδες αμμώνιο και τα υδατικά διαλύματά του και μίγματα ενός ανόργανου νιτρώδες άλατος με αμμωνιακό άλας
- μείγματα νιτρικού καλίου, νιτρώδους νατρίου και ενός άλατος αμμωνίου.

2.2.51.3 Κατάλογος ομαδικών καταχωρήσεων

Δευτερογενής κίνδυνος	Κωδικός ταξινόμησης	Αριθμ. UN	Ονομασία της ουσίας ή του είδους
Οξειδωτικές ουσίες	**υγρά**	**O1**	3210 ΧΛΩΡΙΚΑ ΑΛΑΤΑ, ΑΝΟΡΓΑΝΑ, ΥΔΑΤΙΚΟ ΔΙΑΛΥΜΑ, Ε.Α.Ο. 3211 ΥΠΕΡΧΛΩΡΙΚΑ ΑΛΑΤΑ, ΑΝΟΡΓΑΝΑ, ΥΔΑΤΙΚΟ ΔΙΑΛΥΜΑ, Ε.Α.Ο. 3213 ΒΡΩΜΙΚΑ ΑΛΑΤΑ, ΑΝΟΡΓΑΝΑ, ΥΔΑΤΙΚΟ ΔΙΑΛΥΜΑ, Ε.Α.Ο. 3214 ΥΠΕΡΜΑΓΓΑΝΙΚΑ ΑΛΑΤΑ, ΑΝΟΡΓΑΝΑ, ΥΔΑΤΙΚΟ ΔΙΑΛΥΜΑ, Ε.Α.Ο. 3216 ΥΠΕΡΘΕΙΙΚΑ ΑΛΑΤΑ, ΑΝΟΡΓΑΝΑ, ΥΔΑΤΙΚΟ ΔΙΑΛΥΜΑ, Ε.Α.Ο. 3218 ΝΙΤΡΙΚΕΣ ΕΝΩΣΕΙΣ, ΑΝΟΡΓΑΝΑ, ΥΔΑΤΙΚΟ ΔΙΑΛΥΜΑ, Ε.Α.Ο. 3219 ΝΙΤΡΩΔΗ ΑΛΑΤΑ, ΑΝΟΡΓΑΝΑ, ΥΔΑΤΙΚΟ ΔΙΑΛΥΜΑ, Ε.Α.Ο. 3139 ΟΞΕΙΔΩΤΙΚΟ ΥΓΡΟ, Ε.Α.Ο.
Χωρίς δευτερογενή κίνδυνο **O**	**στερεά**	**O2**	1450 ΒΡΩΜΙΚΑ ΑΛΑΤΑ, ΑΝΟΡΓΑΝΑ, Ε.Α.Ο. 1461 ΧΛΩΡΙΚΑ ΑΛΑΤΑ, ΑΝΟΡΓΑΝΑ, Ε.Α.Ο. 1462 ΧΛΩΡΙΩΔΗ ΑΛΑΤΑ, ΑΝΟΡΓΑΝΑ, Ε.Α.Ο. 1477 ΝΙΤΡΙΚΑ ΑΛΑΤΑ, ΑΝΟΡΓΑΝΑ, Ν.Ο.S 1481 ΥΠΕΡΧΛΩΡΙΚΑ ΑΛΑΤΑ, ΑΝΟΡΓΑΝΑ, Ε.Α.Ο. 1482 ΥΠΕΡΜΑΓΓΑΝΙΚΑ ΑΛΑΤΑ, ΑΝΟΡΓΑΝΑ, Ε.Α.Ο. 1483 ΥΠΕΡΟΞΕΙΔΙΑ, ΑΝΟΡΓΑΝΑ, Ε.Α.Ο. 2627 ΝΙΤΡΩΔΗ ΑΛΑΤΑ, ΑΝΟΡΓΑΝΑ, Ε.Α.Ο. 3212 ΥΠΟΧΛΩΡΙΩΔΗ ΑΛΑΤΑ, ΑΝΟΡΓΑΝΑ, Ε.Α.Ο. 3215 ΥΠΕΡΘΕΙΙΚΑ ΑΛΑΤΑ, ΑΝΟΡΓΑΝΑ, Ε.Α.Ο. 1479 ΟΞΕΙΔΩΤΙΚΑ ΣΤΕΡΕΑ, Ε.Α.Ο.
	είδη	**O3**	3356 ΜΗΧΑΝΗ ΠΑΡΑΓΩΓΗΣ ΟΞΥΓΟΝΟΥ, ΧΗΜΙΚΟ
Στερεά, εύφλεκτα		**OF**	3137 ΟΞΕΙΔΩΤΙΚΟ ΣΤΕΡΕΟ, ΕΥΦΛΕΚΤΟ, Ε.Α.Ο. (μη αποδεκτό για μεταφορά, βλέπε 2.2.51.2)
Στερεά, αυτοθερμαινόμενα		**OS**	3100 ΟΞΕΙΔΩΤΙΚΟ ΣΤΕΡΕΟ, ΑΥΤΟΘΕΡΜΑΙΝΟΜΕΝΟ, Ε.Α.Ο. (μη αποδεκτό για μεταφορά, βλέπε 2.2.51.2)
Στερεά, που αντιδρούν με το νερό		**OW**	3121 ΟΞΕΙΔΩΤΙΚΟ ΣΤΕΡΕΟ, ΕΝΕΡΓΟ ΜΕ ΤΟ ΝΕΡΟ, Ε.Α.Ο. (μη αποδεκτό για μεταφορά, βλέπε 2.2.51.2)
Τοξικά **OT**	**υγρά**	**OT1**	3099 ΟΞΕΙΔΩΤΙΚΟ ΥΓΡΟ, ΤΟΞΙΚΟ, Ε.Α.Ο.
	στερεά	**OT2**	3087 ΟΞΕΙΔΩΤΙΚΟ ΣΤΕΡΕΟ, ΤΟΞΙΚΟ, Ε.Α.Ο.
Διαβρωτικά	**υγρά**	**OC1**	3098 ΟΞΕΙΔΩΤΙΚΟ ΥΓΡΟ, ΔΙΑΒΡΩΤΙΚΟ, Ε.Α.Ο.

OC			
	στερεά	**OC2**	3085 ΟΞΕΙΔΩΤΙΚΟ ΣΤΕΡΕΟ, ΔΙΑΒΡΩΤΙΚΟ, Ε.Α.Ο.
Τοξικά, διαβρωτικά		**OTC**	(Δεν είναι διαθέσιμη καμία ομαδική καταχώρηση με αυτόν τον κωδικό ταξινόμησης. Εάν απαιτείται, γίνεται ταξινόμηση σε ομαδική καταχώρηση με κωδικό ταξινόμησης που καθορίζεται σύμφωνα με τον Πίνακα προτεραιότητας κινδύνου στο 2.1.3.10.)

2.2.52 Κλάση 5.2: Οργανικά Υπεροξείδια

2.2.52.1 Κριτήρια

2.2.52.1.1 Ο τίτλος της Κλάσης 5.2 καλύπτει οργανικά υπεροξείδια και συνθέσεις οργανικών υπεροξειδίων.

2.2.52.1.2 Οι ουσίες τις Κλάσης 5.2 υποδιαιρούνται ως ακόλουθα:

P1 Οργανικά υπεροξείδια που δεν απαιτούν έλεγχο θερμοκρασίας,

P2 Οργανικά υπεροξείδια που απαιτούν έλεγχο θερμοκρασίας (μη αποδεκτά για σιδηροδρομική μεταφορά).

Ορισμός

2.2.52.1.3 *Οργανικά υπεροξείδια* είναι οργανικές ουσίες που περιέχουν τη δισθενή -O-O- δομή και μπορούν να θεωρηθούν παράγωγα του υπεροξειδίου του υδρογόνου, όπου το ένα ή και τα δύο άτομα υδρογόνου έχουν αντικατασταθεί από οργανικές ρίζες.

Ιδιότητες

2.2.52.1.4 Τα οργανικά υπεροξείδια υπόκεινται σε εξώθερμη διάσπαση σε κανονικές ή αυξημένες θερμοκρασίες. Η διάσπαση μπορεί να ξεκινήσει από θερμότητα, επαφή με προσμείξεις (π.χ. οξέα, ενώσεις βαρέων μετάλλων, αμίνες), τριβή ή κρούση. Ο ρυθμός διάσπασης αυξάνει με τη θερμοκρασία και ποικίλει ανάλογα με τη σύνθεση του οργανικού υπεροξειδίου. Η διάσπαση μπορεί να οδηγήσει στην παραγωγή βλαβερών, ή εύφλεκτων αερίων ή ατμών. Μερικά οργανικά υπεροξείδια μπορούν να αποσυντίθενται εκρηκτικά, ειδικά εάν είναι περιορισμένα. Αυτό το χαρακτηριστικό μπορεί να μεταβληθεί από την προσθήκη μέσων αραίωσης ή από τη χρήση κατάλληλων συσκευασιών. Πολλά οργανικά υπεροξείδια καίγονται ζωηρά. Η επαφή των οργανικών υπεροξείδιων με τα μάτια θα πρέπει να αποφεύγεται. Μερικά οργανικά υπεροξείδια μπορούν να προκαλέσουν σοβαρή βλάβη στον κερατοειδή χιτώνα, ακόμα και μετά από σύντομη επαφή, ή μπορούν να είναι διαβρωτικά στο δέρμα.

ΣΗΜΕΙΩΣΗ: Οι μέθοδοι δοκιμών για τον καθορισμό της ευφλεκτότητας των οργανικών υπεροξειδίων αναφέρονται στο Εγχειρίδιο Δοκιμών και Κριτηρίων, Μέρος III, Τμήμα 32.4. Επειδή τα οργανικά υπεροξείδια μπορούν να αντιδράσουν ζωηρά όταν θερμανθούν, προτείνεται να καθορίζεται το σημείο ανάφλεξης

χρησιμοποιώντας μικρού μεγέθους δείγματα όπως περιγράφεται στο Διεθνές Πρότυπο ISO 3679:1983.

Ταξινόμηση

2.2.52.1.5 Κάθε οργανικό υπεροξείδιο θα θεωρείται για ταξινόμηση στην Κλάση 5.2 εκτός αν η σύνθεση του οργανικού υπεροξειδίου περιλαμβάνει:

(a) Όχι περισσότερο από 1.0% διαθέσιμο οξυγόνο από τα οργανικά υπεροξείδια όταν περιέχουν όχι περισσότερο από 1.0% υπεροξείδιο του υδρογόνου,

(b) Όχι περισσότερο από 0.5% διαθέσιμο οξυγόνο από τα οργανικά υπεροξείδια όταν περιέχουν περισσότερο από 1% αλλά όχι περισσότερο από 7.0% υπεροξείδιο του υδρογόνου.

ΣΗΜΕΙΩΣΗ: Η διαθέσιμη περιεκτικότητα σε οξυγόνο (%) μιας σύνθεσης οργανικού υπεροξειδίου δίνεται από τον τύπο:

$$16 \times \Sigma (n_i \times c_i / m_i)$$

όπου:

n_i = αριθμός ομάδων υπεροξειδίου ανά μόριο του οργανικού υπεροξειδίου i:

c_i = συγκέντρωση (μάζα %) του οργανικού υπεροξειδίου i, και

m_i = μοριακό βάρος του οργανικού υπεροξειδίου i.

2.2.52.1.6 Τα οργανικά υπεροξείδια ταξινομούνται σε επτά τύπους σύμφωνα με το βαθμό κινδύνου. Οι τύποι των οργανικών υπεροξείδιων κυμαίνονται από τον τύπο A, που δεν είναι δεκτός για μεταφορά στη συσκευασία στην οποία ελέγχεται, έως τον τύπο G, που δεν υπόκειται στις διατάξεις της Κλάσης 5.2. Η ταξινόμηση των τύπων B έως F σχετίζεται άμεσα με τη μέγιστη επιτρεπτή ποσότητα σε μία συσκευασία. Οι αρχές που εφαρμόζονται για την ταξινόμηση των ουσιών που δεν είναι καταχωρημένες στην παράγραφο 2.2.52.4 αναφέρονται στο Εγχειρίδιο Δοκιμών και Κριτηρίων, Μέρος II.

2.2.52.1.7 Οργανικά υπεροξείδια που έχουν ήδη ταξινομηθεί και ήδη επιτρέπεται η μεταφορά σε συσκευασίες που αναφέρονται στην παράγραφο 2.2.52.4, εκείνα που ήδη επιτρέπεται η μεταφορά σε IBCs αναφέρονται στην παράγραφο 4.1.4.2, οδηγία συσκευασίας IBC520 και εκείνα των οποίων επιτρέπεται η μεταφορά σε δεξαμενές σύμφωνα με τα Κεφάλαια 4.2 και 4.3 αναφέρονται στην παράγραφο 4.2.5.2., φορητή δεξαμενή οδηγία T23. Κάθε επιτρεπόμενη ουσία που αναφέρεται καταχωρείται σε γενική καταχώρηση του Πίνακα A του Κεφαλαίου 3.2 (UN Αριθμ. 3101 έως 3120) και δίδονται ανάλογοι δευτερογενείς κίνδυνοι και επισημάνσεις που παρέχουν σχετικές πληροφορίες μεταφοράς.

Οι γενικές καταχωρήσεις προσδιορίζουν:

- τον τύπο (B έως F) του οργανικού υπεροξειδίου (βλέπε παράγραφο 2.2.52.1.6 παραπάνω),
- τη φυσική κατάσταση (υγρό/στερεό)

Μείγματα αυτών των συνθέσεων μπορούν να ταξινομηθούν ως ο ίδιος τύπος οργανικού υπεροξειδίου με εκείνον του πιο επικίνδυνου συστατικού και να μεταφέρεται κάτω από τις συνθήκες μεταφοράς που δίνονται για αυτόν τον τύπο. Όμως, όπως δύο σταθερά συστατικά μπορούν να σχηματίσουν ένα θερμικά λιγότερο σταθερό μείγμα, η θερμοκρασία αυτό-επιταχυνόμενης διάσπασης του μείγματος (SADT) θα πρέπει να προσδιορίζεται.

2.2.52.1.8 Η ταξινόμηση των οργανικών υπεροξείδιων, συνθέσεων ή μειγμάτων οργανικών υπεροξείδιων που δεν αναφέρονται στις παραγράφους 2.2.52.4, 4.1.4.2, οδηγία συσκευασίας IBC520 ή 4.2.5.2, φορητή δεξαμενή οδηγία T23, και η ταξινόμηση σε μια ομαδική καταχώρηση, θα πρέπει να γίνεται από την αρμόδια αρχή της χώρας προέλευσης. Το πιστοποιητικό έγκρισης πρέπει να περιέχει την ταξινόμηση και τις σχετικές συνθήκες μεταφοράς. Αν η χώρα προέλευσης δεν είναι Συμβαλλόμενο Μέλος της COTIF, η ταξινόμηση και οι συνθήκες μεταφοράς πρέπει να αναγνωρίζονται από την αρμόδια αρχή του πρώτου Συμβαλλόμενου Μέλους της COTIF στο οποίο φτάνει η αποστολή.

2.2.52.1.9 Δείγματα οργανικών υπεροξείδιων ή συνθέσεις οργανικών υπεροξείδιων που δεν αναφέρονται στην παράγραφο 2.2.52.4, για τα οποία δεν είναι διαθέσιμο ένα πλήρες σύνολο αποτελεσμάτων ελέγχου και που πρόκειται να μεταφερθούν για περαιτέρω έλεγχο ή αξιολόγηση, θα πρέπει να καταχωρούνται σε μία από τις κατάλληλες καταχωρήσεις για τα οργανικά υπεροξείδια τύπου C, υπό την προϋπόθεση ότι τηρούνται οι παρακάτω συνθήκες:

- τα διαθέσιμα δεδομένα δείχνουν ότι το δείγμα θα ήταν όχι περισσότερο επικίνδυνο από τα οργανικά υπεροξείδια τύπου B,
- το δείγμα είναι συσκευασμένο σύμφωνα με τη μέθοδο συσκευασίας OP2 και η ποσότητα ανά φορτάμαξα περιορίζεται στα 10 κιλά.

Δείγματα που απαιτούν έλεγχο της θερμοκρασίας δεν θα πρέπει να γίνονται δεκτά για σιδηροδρομική μεταφορά.

Απευαισθητοποίηση των οργανικών υπεροξείδιων

2.2.52.1.10 Για την εξασφάλιση της ασφάλειας κατά τη διάρκεια της μεταφοράς, τα οργανικά υπεροξείδια σε πολλές περιπτώσεις απευαισθητοποιούνται από οργανικά υγρά ή στερεά, ανόργανα στερεά ή νερό. Όπου το ποσοστό μίας ουσίας συμφωνείται, αυτό αναφέρεται στο ποσοστό κατά βάρος, στρογγυλοποιημένο στον πλησιέστερο ακέραιο αριθμό. Γενικά, η απευαισθητοποίηση θα πρέπει να είναι τέτοια ώστε, σε περίπτωση διαρροής, το οργανικό υπεροξείδιο να μην συμπυκνώνεται σε επικίνδυνο βαθμό.

2.2.52.1.11 Εκτός εάν αναφέρεται διαφορετικά για σύνθεση του μεμονωμένου οργανικού υπεροξειδίου, ο(οι) παρακάτω ορισμός(-οί) θα πρέπει να εφαρμόζεται(-ονται) στα μέσα αραίωσης που χρησιμοποιούνται για την απευαισθητοποίηση:

(c) μέσα αραίωσης τύπου A είναι οργανικά υγρά που είναι συμβατά με το οργανικό υπεροξείδιο και που έχουν σημείο βρασμού όχι μικρότερο από 150°C. Μέσα αραίωσης τύπου A μπορούν να χρησιμοποιούνται για την απευαισθητοποίηση όλων των οργανικών υπεροξείδιων.

(d) μέσα αραίωσης τύπου B είναι οργανικά υγρά που είναι συμβατά με το οργανικό υπεροξείδιο και που έχουν σημείο βρασμού μικρότερο από 150°C αλλά όχι μικρότερο από 60°C και σημείο ανάφλεξης όχι μικρότερο από 5°C.

Μέσα αραίωσης τύπου B μπορούν να χρησιμοποιηθούν για την απευαισθητοποίηση όλων των οργανικών υπεροξείδιων υπό την προϋπόθεση ότι το σημείο βρασμού του υγρού είναι τουλάχιστον 60°C υψηλότερο από τη SADT σε κόλο 50 κιλών.

2.2.52.1.12 Μέσα αραίωσης, άλλα από τους τύπους A ή B, μπορούν να προστίθενται σε συνθέσεις οργανικού υπεροξειδίου όπως αναφέρεται στην παράγραφο 2.2.52.4, υπό την προϋπόθεση ότι είναι συμβατά. Ωστόσο, αντικατάσταση όλων ή μερικών μέσων αραίωσης τύπου A ή B από άλλο μέσο αραίωσης με διαφορετικές ιδιότητες απαιτεί τον επανέλεγχο της σύνθεσης του οργανικού υπεροξειδίου, σύμφωνα με την κανονική διαδικασία έγκρισης για την Κλάση 5.2.

2.2.52.1.13 Το νερό μπορεί μόνο να χρησιμοποιείται για την απευαισθητοποίηση οργανικών υπεροξείδιων που αναφέρονται στην παράγραφο 2.2.52.4 ή στην απόφαση της αρμόδιας αρχής σύμφωνα με την παράγραφο 2.2.52.1.8 ως υπάρχοντα "με νερό" ή "ως σταθερή διασπορά σε νερό". Δείγματα οργανικών υπεροξείδιων ή συνθέσεις οργανικών υπεροξείδιων που δεν αναφέρονται στην παράγραφο 2.2.52.4, μπορούν επίσης να απευαισθητοποιούνται με νερό υπό την προϋπόθεση ότι τηρούνται οι απαιτήσεις της παραγράφου 2.2.52.1.9.

2.2.52.1.14 Οργανικά και ανόργανα στερεά μπορούν να χρησιμοποιούνται για την απευαισθητοποίηση των οργανικών υπεροξείδιων υπό την προϋπόθεση ότι είναι συμβατά. Συμβατά υγρά και στερεά είναι εκείνα που δεν έχουν επιβλαβή επίδραση στη θερμική σταθερότητα και τον τύπο κινδύνου της σύνθεσης του οργανικού υπεροξειδίου.

2.2.52.1.15- (Δεσμευμένο)
2.2.52.1.18

2.2.52.2 Ουσίες μη αποδεκτές για μεταφορά

Τα ακόλουθα οργανικά υπεροξείδια, δεν πρέπει να γίνονται δεκτά για μεταφορά σύμφωνα με τις προδιαγραφές του Class 5.2

- Οργανικά υπεροξείδια, τύπου A (βλέπε Εγχειρίδιο Δοκιμών και Κριτηρίων, Μέρος II, παράγραφος 20.4.3 (a)).

Τα ακόλουθα οργανικά υπεροξείδια που απαιτούν έλεγχο της θερμοκρασίας δεν γίνονται δεκτά για σιδηροδρομική μεταφορά :

- Οργανικά υπεροξείδια, τύπου B και C με SADT≤50°C

UN 3111 ΟΡΓΑΝΙΚΑ ΥΠΕΡΟΞΕΙΔΙΑ ΤΥΠΟΥ B, ΥΓΡΑ, ΥΠΟ ΕΛΕΓΧΟΜΕΝΗ ΘΕΡΜΟΚΡΑΣΙΑ

UN 3112 ΟΡΓΑΝΙΚΑ ΥΠΕΡΟΞΕΙΔΙΑ ΤΥΠΟΥ B, ΣΤΕΡΕΑ, ΥΠΟ ΕΛΕΓΧΟΜΕΝΗ ΘΕΡΜΟΚΡΑΣΙΑ

UN 3113 ΟΡΓΑΝΙΚΑ ΥΠΕΡΟΞΕΙΔΙΑ ΤΥΠΟΥ C, ΥΓΡΑ, ΥΠΟ ΕΛΕΓΧΟΜΕΝΗ ΘΕΡΜΟΚΡΑΣΙΑ

UN 3114 ΟΡΓΑΝΙΚΑ ΥΠΕΡΟΞΕΙΔΙΑ ΤΥΠΟΥ C, ΣΤΕΡΕΑ, ΥΠΟ ΕΛΕΓΧΟΜΕΝΗ ΘΕΡΜΟΚΡΑΣΙΑ

• Οργανικά υπεροξείδια τύπου D που παρουσιάζουν βίαιο ή μέτριο αποτέλεσμα όταν θερμαίνονται υπό περιορισμό με SADT≤50°C ή που παρουσιάζουν μικρό ή κανένα αποτέλεσμα όταν θερμαίνονται υπό περιορισμό με SADT≤45°C

UN 3115 ΟΡΓΑΝΙΚΑ ΥΠΕΡΟΞΕΙΔΙΑ ΤΥΠΟΥ D, ΥΓΡΑ, ΥΠΟ ΕΛΕΓΧΟΜΕΝΗ ΘΕΡΜΟΚΡΑΣΙΑ

UN 3116 ΟΡΓΑΝΙΚΑ ΥΠΕΡΟΞΕΙΔΙΑ ΤΥΠΟΥ D, ΣΤΕΡΕΑ, ΥΠΟ ΕΛΕΓΧΟΜΕΝΗ ΘΕΡΜΟΚΡΑΣΙΑ

• Οργανικά υπεροξείδια τύπου E και F με SADT≤45°C

UN 3117 ΟΡΓΑΝΙΚΑ ΥΠΕΡΟΞΕΙΔΙΑ ΤΥΠΟΥ E, ΥΓΡΑ, ΥΠΟ ΕΛΕΓΧΟΜΕΝΗ ΘΕΡΜΟΚΡΑΣΙΑ

UN 3118 ΟΡΓΑΝΙΚΑ ΥΠΕΡΟΞΕΙΔΙΑ ΤΥΠΟΥ E, ΣΤΕΡΕΑ, ΥΠΟ ΕΛΕΓΧΟΜΕΝΗ ΘΕΡΜΟΚΡΑΣΙΑ

UN 3119 ΟΡΓΑΝΙΚΑ ΥΠΕΡΟΞΕΙΔΙΑ ΤΥΠΟΥ F, ΥΓΡΑ, ΥΠΟ ΕΛΕΓΧΟΜΕΝΗ ΘΕΡΜΟΚΡΑΣΙΑ

UN 3120 ΟΡΓΑΝΙΚΑ ΥΠΕΡΟΞΕΙΔΙΑ ΤΥΠΟΥ F, ΣΤΕΡΕΑ, ΥΠΟ ΕΛΕΓΧΟΜΕΝΗ ΘΕΡΜΟΚΡΑΣΙΑ

2.2.52.3 Κατάλογος ομαδικών καταχωρήσεων

	Κωδικός ταξινόμησης	Αριθμ. UN	Ονομασία της ουσίας ή του είδους
Οργανικά υπεροξείδια			ΟΡΓΑΝΙΚΟ ΥΠΕΡΟΞΕΙΔΙΟ ΤΥΠΟΥ A, ΥΓΡΟ (μη αποδεκτά προς μεταφορά, βλέπε 2.2.52.2)
			ΟΡΓΑΝΙΚΟ ΥΠΕΡΟΞΕΙΔΙΟ ΤΥΠΟΥ A, ΣΤΕΡΕΟ(μη αποδεκτά προς μεταφορά, βλέπε 2.2.52.2)
		3101	ΟΡΓΑΝΙΚΟ ΥΠΕΡΟΞΕΙΔΙΟ ΤΥΠΟΥ B, ΥΓΡΟ
		3102	ΟΡΓΑΝΙΚΟ ΥΠΕΡΟΞΕΙΔΙΟ ΤΥΠΟΥ B, ΣΤΕΡΕΟ
		3103	ΟΡΓΑΝΙΚΟ ΥΠΕΡΟΞΕΙΔΙΟ ΤΥΠΟΥ C, ΥΓΡΟ
		3104	ΟΡΓΑΝΙΚΟ ΥΠΕΡΟΞΕΙΔΙΟ ΤΥΠΟΥ C, ΣΤΕΡΕΟ
Δεν απαιτούν έλεγχο της θερμοκρασίας	**P1**	3105	ΟΡΓΑΝΙΚΟ ΥΠΕΡΟΞΕΙΔΙΟ ΤΥΠΟΥ D, ΥΓΡΟ
		3106	ΟΡΓΑΝΙΚΟ ΥΠΕΡΟΞΕΙΔΙΟ ΤΥΠΟΥ D, ΣΤΕΡΕΟ
		3107	ΟΡΓΑΝΙΚΟ ΥΠΕΡΟΞΕΙΔΙΟ ΤΥΠΟΥ E, ΥΓΡΟ
		3108	ΟΡΓΑΝΙΚΟ ΥΠΕΡΟΞΕΙΔΙΟ ΤΥΠΟΥ E, ΣΤΕΡΕΟ
		3109	ΟΡΓΑΝΙΚΟ ΥΠΕΡΟΞΕΙΔΙΟ ΤΥΠΟΥ F, ΥΓΡΟ
		3110	ΟΡΓΑΝΙΚΟ ΥΠΕΡΟΞΕΙΔΙΟ ΤΥΠΟΥ F, ΣΤΕΡΕΟ
			ΟΡΓΑΝΙΚΟ ΥΠΕΡΟΞΕΙΔΙΟ ΤΥΠΟΥ G, ΥΓΡΟ (δεν υπόκειται στις διατάξεις που εφαρμόζονται στην Κλάση 5.2, βλέπε2.2.52.1.6
			ΟΡΓΑΝΙΚΟ ΥΠΕΡΟΞΕΙΔΙΟ ΤΥΠΟΥ G, ΣΤΕΡΕΟ (δεν υπόκειται στις διατάξεις που εφαρμόζονται στην Κλάση 5.2, βλέπε2.2.52.1.6
		3111	ΟΡΓΑΝΙΚΟ ΥΠΕΡΟΞΕΙΔΙΟ ΤΥΠΟΥ B, ΥΓΡΟ,

			ΕΛΕΓΧΟΜΕΝΗΣ ΘΕΡΜΟΚΡΑΣΙΑΣ (μη αποδεκτά για μεταφορά σιδηροδρομικώς, βλέπε 2.2.52.2)
		3112	ΟΡΓΑΝΙΚΟ ΥΠΕΡΟΞΕΙΔΙΟ ΤΥΠΟΥ B, ΣΤΕΡΕΟ, ΕΛΕΓΧΟΜΕΝΗΣ ΘΕΡΜΟΚΡΑΣΙΑΣ (μη αποδεκτά για μεταφορά σιδηροδρομικώς, βλέπε 2.2.52.2)
		3113	ΟΡΓΑΝΙΚΟ ΥΠΕΡΟΞΕΙΔΙΟ ΤΥΠΟΥ C, ΥΓΡΟ, ΕΛΕΓΧΟΜΕΝΗΣ ΘΕΡΜΟΚΡΑΣΙΑΣ (μη αποδεκτά για μεταφορά σιδηροδρομικώς, βλέπε 2.2.52.2)
		3114	ΟΡΓΑΝΙΚΟ ΥΠΕΡΟΞΕΙΔΙΟ ΤΥΠΟΥ C, ΣΤΕΡΕΟ, ΕΛΕΓΧΟΜΕΝΗΣ ΘΕΡΜΟΚΡΑΣΙΑΣ(μη αποδεκτά για μεταφορά σιδηροδρομικώς, βλέπε 2.2.52.2)
		3115	ΟΡΓΑΝΙΚΟ ΥΠΕΡΟΞΕΙΔΙΟ ΤΥΠΟΥ D, ΥΓΡΟ, ΕΛΕΓΧΟΜΕΝΗΣΘΕΡΜΟΚΡΑΣΙΑΣ (μη αποδεκτά για μεταφορά σιδηροδρομικώς, βλέπε 2.2.52.2)
Απαιτούν έλεγχο θερμοκρασίας	**P2**	3116	ΟΡΓΑΝΙΚΟ ΥΠΕΡΟΞΕΙΔΙΟ ΤΥΠΟΥ D, ΣΤΕΡΕΟ, ΕΛΕΓΧΟΜΕΝΗΣΘΕΡΜΟΚΡΑΣΙΑΣ (μη αποδεκτά για μεταφορά σιδηροδρομικώς, βλέπε 2.2.52.2)
		3117	ΟΡΓΑΝΙΚΟ ΥΠΕΡΟΞΕΙΔΙΟ ΤΥΠΟΥ E, ΥΓΡΟ, ΕΛΕΓΧΟΜΕΝΗΣ ΘΕΡΜΟΚΡΑΣΙΑΣ (μη αποδεκτά για μεταφορά σιδηροδρομικώς, βλέπε 2.2.52.2)
		3118	ΟΡΓΑΝΙΚΟ ΥΠΕΡΟΞΕΙΔΙΟ ΤΥΠΟΥ E, ΣΤΕΡΕΟ, ΕΛΕΓΧΟΜΕΝΗΣΘΕΡΜΟΚΡΑΣΙΑΣ (μη αποδεκτά για μεταφορά σιδηροδρομικώς, βλέπε 2.2.52.2)
		3119	ΟΡΓΑΝΙΚΟ ΥΠΕΡΟΞΕΙΔΙΟ ΤΥΠΟΥ F, ΥΓΡΟ, ΕΛΕΓΧΟΜΕΝΗΣ ΘΕΡΜΟΚΡΑΣΙΑΣ (μη αποδεκτά για μεταφορά σιδηροδρομικώς, βλέπε 2.2.52.2)
		3120	ΟΡΓΑΝΙΚΟ ΥΠΕΡΟΞΕΙΔΙΟ ΤΥΠΟΥ F, ΣΤΕΡΕΟ, ΕΛΕΓΧΟΜΕΝΗΣ ΘΕΡΜΟΚΡΑΣΙΑΣ (μη αποδεκτά για μεταφορά σιδηροδρομικώς, βλέπε 2.2.52.2)

2.2.52.4 Κατάλογος πρόσφατα καταχωρημένων οργανικών υπεροξειδίων

Στον ακόλουθο Πίνακα, στη στήλη "Μέθοδος συσκευασίας", οι κωδικοί "OP1" έως “OP8” αναφέρονται σε μεθόδους συσκευασίας στην παράγραφο 4.1.4.1, οδηγία συσκευασίας P520 (βλέπε επίσης 4.1.7.1). Οργανικά υπεροξείδια τα οποία πρόκειται να μεταφερθούν θα ικανοποιούν την ταξινόμηση όπως αναγράφεται. Για ουσίες που επιτρέπονται σε IBCs, βλέπε 4.1.4.2, οδηγία συσκευασίας IBC520 και, για εκείνες που επιτρέπονται σε δεξαμενές σύμφωνα με τα Κεφάλαια 4.2 και 4.3, βλέπε 4.2.5.2, φορητή δεξαμενή οδηγία T23.

Οργανικό υπεροξείδιο	Συγκέντρωση (%)	Μέσο αραίωσης τύπου A (%)	Μέσο αραίωσης τύπου B (%)	Αδρανές στερεό (%)	Νερό	Μέθοδος συσκευασίας	Αριθμός (Γενική καταχώρηση)	Δευρερογενείς κίνδυνοι και παρατηρήσεις
ΥΠΕΡΟΞΕΙΔΙΟ ΤΗΣ ΑΚΕΤΥΛΑΚΕΤΟΝΗΣ	≤42	≥48			≥8	OP7	3105	(2)
"	≤32 ως πάστα					OP7	3106	(20)
ΥΠΕΡΟΞΕΙΔΙΟ ΤΟΥ ΚΕΤΥΛΟΚΥΚΛΟΕΞΑΝΟΣΟΥΛΦΟΝΥΛΙΟΥ	≤82				≥12	OP4	3112	(3)
"	≤32		≥68			OP7	3115	
ΥΔΡΟΫΠΕΡΟΞΕΙΔΙΟ ΤΟΥ ΤΡΙΤΟΤΑΓΟΥΣ ΑΜΥΛΙΟΥ	≤88	≥6			≥6	OP8	3107	
ΥΠΕΡΟΞΥΟΞΙΚΟΣ ΤΡΙΤΟΤΑΓΗΣ ΑΜΥΛΕΣΤΕΡΑΣ	≤62	≥ 38				OP7	3105	
ΥΠΕΡΟΞΥΒΕΝΖΟΪΚΟΣ ΤΡΙΤΟΤΑΓΗΣ ΒΟΥΤΥΛΕΣΤΕΡΑΣ	≤ 100					OP5	3103	
ΥΠΕΡΟΞΥ-2-ΑΙΘΥΛΟΕΞΑΝΙΚΟΣ ΤΡΙΤΟΤΑΓΗΣ ΑΜΥΛΕΣΤΕΡΑΣ	≤ 100					OP7	3115	
ΑΝΘΡΑΚΙΚΟΣ τριτ-ΑΜΥΛΟ ΥΠΕΡΟΞΥ-2-ΑΙΘΥΛΕΞΥΛΕΣΤΕΡΑΣ	≤ 100					OP7	3105	
ΑΝΘΡΑΚΙΚΟΣ ΥΠΕΡΟΞΥ-ΙΣΟΠΡΟΠΥΛΕΣΤΕΡΑΣ ΤΡΙΤΟΤΑΓΗΣ ΑΜΥΛΕΣΤΕΡΑΣ	≤77	≥23				OP5	3103	
ΥΠΕΡΟΞΥΝΕΟΔΕΚΑΝΟΪΚΟΣ ΤΡΙΤΟΤΑΓΗΣ ΑΜΥΛΕΣΤΕΡΑΣ	≤77		≥23			OP7	3115	
ΥΠΕΡΟΞΥΠΙΒΑΛΙΚΟ ΤΡΙΤΟΤΑΓΕΣ ΑΜΥΛΙΟ	≤77		≥23			OP5	3113	
ΥΠΕΡΟΞΥ-3,5,5-ΤΡΙΜΕΘΥΛΟΕΞΑΝΙΚΟΣ ΤΡΙΤΟΤΑΓΗΣ ΑΜΥΛΕΣΤΕΡΑΣ	≤ 100					OP7	3105	(3)
ΚΟΥΜΥΛΟΫΠΕΡΟΞΕΙΔΙΟ ΤΟΥ ΤΡΙΤΟΤΑΓΟΥΣ ΒΟΥΤΥΛΙΟΥ	> 42 – 100					OP8	3107	

Οργανικό υπεροξείδιο	Συγκέντρωση (%)	Μέσο αραίωσης τύπου Α (%)	Μέσο αραίωσης τύπου Β (%)	Αδρανές στερεό (%)	Νερό	Μέθοδος συσκευασίας	Αριθμός (Γενική καταχώρηση)	Δευτερογενείς κίνδυνοι και παρατηρήσεις
"	≤52			≥48		OP8	3108	
4,4-ΔΙ-(ΤΡΙΤΟΤΑΓΕΣ ΒΟΥΤΥΛΟΫΠΕΡΟΞΥ)-ΒΑΛΕΡΙΑΝΙΚΟΣ Ν-ΒΟΥΤΥΛΕΣΤΕΡΑΣ	> 52 – 100					OP5	3103	
"	≤52			≥48		OP8	3108	
ΥΔΡΟΫΠΕΡΟΞΕΙΔΙΟ ΤΟΥ ΤΡΙΤΟΤΑΓΟΥΣ ΒΟΥΤΥΛΙΟΥ	>79 – 90				≥10	OP5	3103	(13)
"	≤80	≥ 20				OP7	3105	(4) 13)
"	≤79				> 14	OP8	3107	13) 23)
"	≤72				≥28	OP8	3109	(13)
ΥΔΡΟΫΠΕΡΟΞΕΙΔΙΟ ΤΟΥ ΤΡΙΤΟΤΑΓΟΥΣ ΒΟΥΤΥΛΙΟΥ + ΥΠΕΡΟΞΕΙΔΙΟ ΤΟΥ ΔΙ-ΤΡΙΤΟΤΑΓΟΥΣ ΒΟΥΤΥΛΙΟΥ	< 82 + >9				≥7	OP5	3103	(13)
ΜΟΝΟΫΠΕΡΟΞΥ-ΜΗΛΕΪΝΙΚΌΣ ΤΡΙΤΟΤΑΓΗΣ ΒΟΥΤΥΛΕΣΤΕΡΑΣ	> 52 – 100					OP5	3102	(3)
"	≤52	≥ 48				OP6	3103	
"	≤52			≥48		OP8	3108	
"	≤52 ως πάστα					OP8	3108	
ΥΠΕΡΟΞΥΟΞΙΚΟΣ ΤΡΙΤΟΤΑΓΗΣ ΒΟΥΤΥΛΕΣΤΕΡΑΣ	> 52 - 77	≥ 23				OP5	3101	(3)
"	> 32 - 52	≥ 48				OP6	3103	
"	≤32		≥68			OP8	3109	
ΥΠΕΡΟΞΥΒΕΝΖΟΪΚΌΣ ΤΡΙΤΟΤΑΓΗΣ ΒΟΥΤΥΛΕΣΤΕΡΑΣ	> 77 - 100					OP5	3103	
"	> 52 - 77	≥23				OP7	3105	
"	≤52			≥48		OP7	3106	
ΦΟΥΜΑΡΙΚΟΣ τριτ-	≤52	≥ 48				OP7	3105	

Οργανικό υπεροξείδιο	Συγκέντρωση (%)	Μέσο αραίωσης τύπου Α (%)	Μέσο αραίωσης τύπου Β (%)	Αδρανές στερεό (%)	Νερό	Μέθοδος συσκευασίας	Αριθμός (Γενική καταχώρηση)	Δευρερογενείς κίνδυνοι και παρατηρήσεις
ΒΟΥΤΥΛΕΟΫΠΕΡΟΞΥΒΟΥΤΥΛΕΣΤΕΡΑΣ								
ΥΠΕΡΟΞΥΚΡΟΤΟΝΙΚΟΣ ΤΡΙΤΟΤΑΓΗΣ ΒΟΥΤΥΛΕΣΤΕΡΑΣ	≤77	≥ 23				OP7	3105	
ΥΠΕΡΟΞΥΔΙΑΙΘΥΛΟ-ΟΞΙΚΟΣ ΤΡΙΤΟΤΑΓΗΣ ΒΟΥΤΥΛΕΣΤΕΡΑΣ	≤ 100					OP5	3113	
ΥΠΕΡΟΞΥ-2-ΑΙΘΥΛΕΞΑΝΙΚΟΣ ΤΡΙΤΟΤΑΓΗΣ ΒΟΥΤΥΛΕΣΤΕΡΑΣ	> 52 – 100					OP6	3113	
"	> 32 - 52		≥48			OP8	3117	
"	≤52			≥48		OP8	3118	
"	≤32		≥68			OP8	3119	
ΥΠΕΡΟΞΥ-2-ΑΙΘΥΛΕΞΑΝΙΚΟ ΤΡΙΤΟΤΑΓΕΣ ΒΟΥΤΥΛΙΟ + 2,2-ΔΙ-(ΤΡΙΤΟΤΑΓΕΣ ΒΟΥΤΥΛΟΫΠΕΡΟΞΥ)ΒΟΥΤΑΝΙΟ	≤12 +≤14	≥14		≥60		OP7	3106	
"	≤31 + ≤36		≥33			OP7	3115	
ΥΠΕΡΟΞΥ-2-ΑΙΘΥΛΟΕΞΥΛΑΝΘΡΑΚΙΚΟΣ τριτ-ΒΟΥΤΥΛΕΣΤΕΡΑΣ	≤ 100					OP7	3105	
ΥΠΕΡΟΞΥΙΣΟΒΟΥΤΥΡΙΚΟ ΤΡΙΤΟΤΑΓΕΣ ΒΟΥΤΥΛΙΟ	> 52 - 77		≥23			OP5	3111	(3)
"	≤52		≥48			OP7	3115	
ΙΣΟΠΡΟΠΥΛΑΝΘΡΑΚΙΚΟ ΤΡΙΤΟΤΑΓΕΣ ΒΟΥΤΥΛΟΥΠΕΡΟΞΕΙΔΙΟ	≤77	≥ 23				OP5	3103	
1-(2-τριτ-ΒΟΥΤΥΛΟΫΠΕΡΟΞΥ ΙΣΟΠΡΟΠΥΛΟ)-3-ΙΣΟΠΡΟΠΕΝΥΛΟΒΕΝΖΟΛΙΟ	≤77	≥ 23				OP7	3105	
"	≤42			≥58		OP8	3108	
ΥΠΕΡΟΞΥ-2-ΜΕΘΥΛΟΒΕΝΖΟΪΚΟ	≤ 100					OP5	3103	

Οργανικό υπεροξείδιο	Συγκέντρωση (%)	Μέσο αραίωσης τύπου Α (%)	Μέσο αραίωσης τύπου Β (%)	Αδρανές στερεό (%)	Νερό	Μέθοδος συσκευασίας	Αριθμός (Γενική καταχώρηση)	Δευρερογενείς κίνδυνοι και παρατηρήσεις
ΤΡΙΤΟΤΑΓΕΣ ΒΟΥΤΥΛΙΟ								
ΥΠΕΡΟΞΥΝΕΟΔΕΚΑΝΟΪΚΟΣ τριτ-ΒΟΥΤΥΛΕΣΤΕΡΑΣ	> 77 - 100					OP7	3115	
"	≤77	≥ 23				OP7	3115	
"	≤52 ως σταθερή διασπορά σε νερό					OP8	3119	
"	≤42 ως σταθερή διασπορά σε νερό (ψύξη)					OP8	3118	
"	≤32	≥ 68				OP8	3119	
ΥΠΕΡΟΞΥΝΕΟΕΠΤΑΝΟΪΚΟΣ τριτ-ΒΟΥΤΙΛΕΣΤΕΡΑΣ	≤77	≥ 23				OP7	3115	
"	≤42 ως σταθερή διασπορά σε νερό					OP8	3117	
ΥΠΕΡΟΞΥΠΙΒΑΛΙΚΟ ΤΡΙΤΟΤΑΓΕΣ ΒΟΥΤΥΛΙΟ	> 67 - 77	≥ 23				OP5	3113	
"	> 27 - 67		≥33			OP7	3115	
"	≤27		≥73			OP8	3119	
ΣΤΕΑΡΥΛΑΝΘΡΑΚΙΚΟ ΤΡΙΤΟΤΑΓΕΣ ΒΟΥΤΥΛΟΫΠΕΡΟΞΕΙΔΙΟ	≤ 100					OP7	3106	
ΥΠΕΡΟΞΥ-3,5,5-ΤΡΙΜΕΘΥΛΟΕΞΑΝΙΚΟ ΤΡΙΤΟΤΑΓΕΣ ΒΟΥΤΥΛΙΟ	> 32 - 100					OP7	3105	
"	≤32		≥68			OP8	3109	
3-ΧΛΩΡΟΫΠΕΡΟΞΥΒΕΝΖΟΪΚΟ ΟΞΥ	> 57 - 86			≥14		OP1	3102	(3)

Οργανικό υπεροξείδιο	Συγκέντρωση (%)	Μέσο αραίωσης τύπου Α (%)	Μέσο αραίωσης τύπου Β (%)	Αδρανές στερεό (%)	Νερό	Μέθοδος συσκευασίας	Αριθμός (Γενική καταχώρηση)	Δευρερογενείς κίνδυνοι και παρατηρήσεις
"	≤57			≥3	≥40	OP7	3106	
"	≤77			≥6	≥17	OP7	3106	
ΥΔΡΟΫΠΕΡΟΞΕΙΔΙΟ ΤΟΥ ΚΟΥΜΟΥΛΙΟΥ	> 90 - 98	≤10				OP8	3107	(13)
"	≤90	≥ 10				OP8	3109	(13) 18)
ΥΠΕΡΟΞΥΝΕΟΔΕΚΑΕΝΝΕΑΝΙΚΟ ΚΟΥΜΟΛΙΟ	≤77		≥23			OP7	3115	
"	≤52 ως σταθερή διασπορά σε νερό					OP8	3119	
ΥΠΕΡΟΞΥΝΕΟΕΠΤΑΝΙΚΟ ΚΟΥΜΟΛΙΟ	≤77	≥23				OP7	3115	
ΥΠΕΡΟΞΥΠΙΒΑΛΙΚΟ ΚΟΥΜΟΥΛΙΟ	≤77		≥23			OP7	3115	
ΥΠΕΡΟΞΕΙΔΙΟ(Α) ΤΗΣ ΚΥΚΛΟΕΞΑΝΟΝΗΣ	≤91				≥9	OP6	3104	(13)
"	≤72	≥ 28				OP7	3105	(5)
"	≤72 ως πάστα					OP7	3106	(5) 20)
"	≤32			≥68			Εξαιρείται	(29)
ΥΠΕΡΟΞΕΙΔΙΑ ΑΛΚΟΟΛΙΚΗΣ ΔΙΑΚΕΤΟΝΗΣ	≤57		≥ 26		≥8		3115	απαγορεύεται
ΥΠΕΡΟΞΕΙΔΙΟ ΔΙΑΚΕΤΥΛΙΟΥ	≤27		≥ 73				3115	απαγορεύεται
ΥΠΕΡΟΞΕΙΔΙΟ ΔΙ-τριτ-ΑΜΥΛΙΟΥ	≤100					OP8	3107	
1,1-ΔΙ-(ΤΡΙΤ-ΑΜΥΛΟΫΠΕΡΟΞΥ) ΚΥΚΛΟΕΞΑΝΙΟ	≤82	≥ 18				OP6	3103	
ΥΠΕΡΟΞΕΙΔΙΟ ΔΙΒΕΝΖΟΫΛΙΟΥ	> 51 - 100			≤48		OP2		
"	> 77 - 94				≥6	OP4		
"	≤77				≥23	OP6		
"	≤62			≥28	≥10	OP7		

Οργανικό υπεροξείδιο	Συγκέντρωση (%)	Μέσο αραίωσης τύπου Α (%)	Μέσο αραίωσης τύπου Β (%)	Αδρανές στερεό (%)	Νερό	Μέθοδος συσκευασίας	Αριθμός (Γενική καταχώρηση)	Δευρερογενείς κίνδυνοι και παρατηρήσεις
"	> 52 – 62 ως πάστα					OP7		
"	> 35 - 52			≥48		OP7		
"	> 36 - 42	≥18			≤40	OP8		
"	≤56.5 ως πάστα				≥15	OP8		
"	≤52 ως πάστα					OP8		
"	≤42 ως σταθερή διασπορά σε νερό					OP8		
"	≤35			≥65			Εξαιρείται	(29)
ΔΙ-(4-ΤΡΙΤ-ΒΟΥΤΥΛΟΚΥΚΛΟΕΞΥΛΙΟ) ΥΠΕΡΟΞΕΙΔΙΤΤΑΝΘΡΑΚΙΚΟ ΑΛΑΣ	≤ 100					OP6	3114	απαγορεύεται
	≤42 ως σταθερή διασπορά σε νερό						3119	απαγορεύεται
ΥΠΕΡΟΞΕΙΔΙΟ ΔΙ-τριτ-ΒΟΥΤΥΛΙΟΥ	> 52 - 100					OP8		
"	≤52		≥48			OP8	3109	(25)
ΔΙ-τριτ-ΥΠΕΡΟΞΕΙΑΖΕΛΑΙΚΟΣ ΒΟΥΤΥΛΕΣΤΕΡΑΣ	≤52	≥48				OP7	3105	
2,2-ΔΙ-(τριτ-ΒΟΥΤΥΛΟΥΠΕΡΟΞΥ)ΒΟΥΤΑΝΙΟ	≤52	≥48				OP6	3103	
2,2-ΔΙ-(τριτ-ΒΟΥΤΥΛΟΥΠΕΡΟΞΥ - ΚΑΡΒΟΝΥΛΟΞΥ)ΕΞΑΝΙΟ	≤72	≥28				OP5	3103	
1,1 – ΔΙ-(τριτ- ΒΟΥΤΥΛΟΥΠΕΡΟΞΥ) ΚΥΚΛΟΕΞΑΝΙΟ	>80-100					OP5	3101	(3)
"	>52-80	≥20				OP5	3103	
"	>42-52	≥48				OP7	3105	

Οργανικό υπεροξείδιο	Συγκέντρωση (%)	Μέσο αραίωσης τύπου Α (%)	Μέσο αραίωσης τύπου Β (%)	Αδρανές στερεό (%)	Νερό	Μέθοδος συσκευασίας	Αριθμός (Γενική καταχώρηση)	Δευρερογενείς κίνδυνοι και παρατηρήσεις
"	≤42	≥13		≥45		OP7	3106	
"	≤42	≥58				OP8	3109	
"	≤27	≥25				OP8	3107	(21)
"	≤13	≥13	≥74			OP8	3109	
ΔΙ-Ν-ΥΠΕΡΟΞΥΔΙΣΑΝΘΡΑΚΙΚΟΣ ΒΟΥΤΥΛΕΣΤΕΡΑΣ	>27-52		≥48				3115	απαγορεύεται
"	≤27		≤73				3117	απαγορεύεται
"	≤42 ως σταθερή διασπορά σε νερό (υπό ψύξη)						3118	απαγορεύεται
ΔΙ- δευτεροταγής-ΥΠΕΡΟΞΥΔΙΣΑΝΘΡΑΚΙΚΣΟΣ ΒΟΥΤΥΛΕΣΤΕΡΑΣ	>52-100						3113	απαγορεύεται
"	≤52		≥48				3115	απαγορεύεται
ΔΙ-(2-ΤΡΙΤ-ΒΟΥΤΥΛΟΥΠΕΡΟΞΥΙΣΟΠΡΟΠΥΛ) ΒΕΖΟΛΙΟ(Α)	>42-100			≤57		OP7	3106	
"	≤42			≥58			εξαιρείται	(29)
ΔΙ-(ΤΡΙΤ-ΒΟΥΤΥΛΟΥΠΕΡΟΞΥ) ΦΘΑΛΙΚΟΣ ΕΣΤΕΡΑΣ	>42-52	≥48				OP7	3105	
"	≤52 ως πάστα					OP7	3106	(20)
"	≤42	≥58				OP8	3107	
2,2-ΔΙ-(ΤΡΙΤΟΤΑΓΕΣ ΒΟΥΤΥΛΟΫΠΕΡΟΞΥ)ΠΡΟΠΑΝΙΟ	≤52	≥ 48				OP7	3105	
"	≤42	≥13		≥45		OP7	3106	
1,1-ΔΙ-(ΤΡΙΤΟΤΑΓΕΣ-ΒΟΥΤΥΛΟΫΠΕΡΟΞΥ)-3,3,5-ΤΡΙΜΕΘΥΛΟΚΥΚΛΟΕΞΑΝΙΟ	> 90 - 100					OP5	3101	(3)

Οργανικό υπεροξείδιο	**Συγκέντρωση (%)**	**Μέσο αραίωσης τύπου Α (%)**	**Μέσο αραίωσης τύπου Β (%)**	**Αδρανές στερεό (%)**	**Νερό**	**Μέθοδος συσκευασίας**	**Αριθμός (Γενική καταχώρηση)**	**Δευρερογενείς κίνδυνοι και παρατηρήσεις**
"	> 57 - 90	≥ 10				OP5	3103	
"	≤77		≥23			OP5	3103	
"	≤57			≥43		OP8	3110	
"	≤57	≥ 43				OP8	3107	
"	≤32	≥26	≥42			OP8	3107	
ΥΠΕΡΟΞΥΔΙΤΑΝΘΡΑΚΙΚΟ ΔΙΚΕΤΥΛΙΟ	≤ 100						3116	απαγορεύεται
"	≤42 ως σταθερή διασπορά σε νερό (υπό ψύξη)						3119	απαγορεύεται
ΥΠΕΡΟΞΕΙΔΙΟ ΤΟΥ ΔΙ-4-ΧΛΩΡΟΒΕΝΖΟΫΛΙΟΥ	≤77				≥23	OP5	3102	(3)
"	≤52 ως πάστα					OP7	3106	(20)
"	≤32			≥68			εξαιρείται	(29)
ΥΠΕΡΟΞΕΙΔΙΟ ΤΟΥ ΔΙΚΟΥΜΟΥΛΙΟΥ	> 52 - 100					OP8	3110	(12)
"	≤52			≥48			εξαιρείται	(29)
ΥΠΕΡΟΞΥΔΙΤΤΑΝΘΑΚΙΚΟΣ ΔΙΚΥΚΛΟΕΞΥΛΕΣΤΕΡΑΣ	> 91 - 100						3112	απαγορεύεται
"	≤91				≥9		3114	απαγορεύεται
"	≤42 ως σταθερή διασπορά σε νερό						3119	απαγορεύεται
ΥΠΕΡΟΞΕΙΔΙΟ ΤΟΥ ΔΙΔΕΚΑΝΟΫΛΙΟΥ	≤ 100					OP6	3114	απαγορεύεται
2,2-ΔΙ-(4,4-ΔΙ (ΤΡΙΤΟΤΑΓΕΣ	≤42			≥58		OP7	3106	

Οργανικό υπεροξείδιο	Συγκέντρωση (%)	Μέσο αραίωσης τύπου A (%)	Μέσο αραίωσης τύπου B (%)	Αδρανές στερεό (%)	Νερό	Μέθοδος συσκευασίας	Αριθμός (Γενική καταχώρηση)	Δευρερογενείς κίνδυνοι και παρατηρήσεις
ΒΟΥΤΥΛΟΫΠΕΡΟΞΥ ΚΥΚΛΟΕΞΥΛΟ)ΠΡΟΠΑΝΙΟ								
"	≤22		≥78			OP8	3107	
ΥΠΕΡΟΞΕΙΔΙΟ ΤΟΥ ΔΙ-2,4-ΔΙΧΛΩΡΟΒΕΝΖΟΫΛΙΟΥ	≤77				≥23	OP5	3102	(3)
"	≤52 ως πάστα με έλαιο σιλικόνης					OP7	3106	
ΔΙ-(2-ΑΙΘΟΞΥΑΙΘΥΛ) ΥΠΕΡΟΞΥΔΙΤΑΝΘΑΚΙΚΟΣ ΕΣΤΕΡΑΣ	≤52		≥48			OP7	3115	απαγορεύεται
ΔΙ-(2-ΑΙΘΥΛΕΞΥΛ) ΥΠΕΡΟΞΥΔΙΤΑΝΘΑΚΙΚΟΣ ΕΣΤΕΡΑΣ	>77-100						3113	απαγορεύεται
"	> 77 – 100						3113	απαγορεύεται
"	≤77		≥23				3115	απαγορεύεται
"	≤62 ως σταθερή διασπορά σε νερό						3119	απαγορεύεται
	≤52 ως σταθερή διασπορά σε νερό							
	≤52 ως σταθερή διασπορά σε νερό (υπό ψύξη)						3120	απαγορεύεται
2,2-ΔΙΫΔΡΟΫΠΕΡΟΞΥΠΡΟΠΑΝΙΟ	≤27			≥73		OP5	3102	(3)

Οργανικό υπεροξείδιο	**Συγκέντρωση (%)**	**Μέσο αραίωσης τύπου A (%)**	**Μέσο αραίωσης τύπου B (%)**	**Αδρανές στερεό (%)**	**Νερό**	**Μέθοδος συσκευασίας**	**Αριθμός (Γενική καταχώρηση)**	**Δευρερογενείς κίνδυνοι και παρατηρήσεις**
ΥΠΕΡΟΞΕΙΔΙΟ ΤΟΥ ΔΙ-(1-ΥΔΡΟΞΥΚΥΚΛΟΕΞΥΛΙΟΥ)	≤ 100					OP7	3106	
ΥΠΕΡΟΞΕΙΔΙΟ ΤΟΥ ΔΙΪΣΟΒΟΥΤΥΡΥΛΙΟΥ	> 32 – 52		≥48				3111	απαγορεύεται
"	≤32		≥68				3115	απαγορεύεται
ΔΙΥΔΡΟΫΠΕΡΟΞΕΙΔΙΟ ΤΟΥ ΔΙ-ΙΣΟΠΡΟΠΥΛΟΒΕΝΖΟΛΙΟΥ	≤82	≥5			≥5	OP7	3106	(24)
ΔΙΙΣΟΠΡΟΠΥΛ ΥΠΕΡΟΞΥ ΔΙΤΤΑΝΘΡΑΚΙΚΟΣ ΕΣΤΕΡΑΣ	> 52-100						3112	απαγορεύεται
"	≤52		≥48				3115	απαγορεύεται
"	≤28	≥ 72					3115	απαγορεύεται
ΥΠΕΡΟΞΕΙΔΙΟ ΤΟΥ ΔΡΙΧΡΥΣΟΫΛΙΟΥ	≤ 100					OP7	3106	
"	≤42 ως σταθερή διασπορά σε νερό					OP8	3109	
ΥΠΕΡΟΞΥΔΙΤΤΑΝΘΡΑΚΙΚΟΣ ΔΙ-(3-ΜΕΘΟΞΥΒΟΥΤΥΛ) ΕΣΤΕΡΑΣ	≤52		≥48				3115	απαγορεύεται
ΥΠΕΡΟΞΕΙΔΙΟ ΤΟΥ ΔΙ-(2-ΜΕΘΥΛΟΒΕΝΖΟΫΛΙΟΥ)	≤87				≥13		3112	απαγορεύεται
ΥΠΕΡΟΞΕΙΔΙΟ ΤΟΥ ΔΙ-(4-ΜΕΘΥΛΟΒΕΝΖΟΫΛΙΟΥ)	≤52 ως πάστα με έλαιο σιλικόνης					OP7	3106	
ΥΠΕΡΟΞΕΙΔΙΟ ΤΟΥ ΔΙ-(3-ΜΕΘΥΛΟΒΕΝΖΟΫΛΙΟΥ)+ ΒΕΝΖΟΫΛΟ (3-ΜΕΘΥΛΟΒΕΝΖΟΫΛΟ) ΥΠΕΡΟΞΕΙΔΙΟ +ΥΠΕΡΟΞΕΙΔΙΟ ΤΟΥ ΔΙΒΕΝΖΟΫΛΙΟΥ	≤20 + ≤18 + ≤4		≥58				3115	απαγορεύεται

Οργανικό υπεροξείδιο	Συγκέντρωση (%)	Μέσο αραίωσης τύπου Α (%)	Μέσο αραίωσης τύπου Β (%)	Αδρανές στερεό (%)	Νερό	Μέθοδος συσκευασίας	Αριθμός (Γενική καταχώρηση)	Δευρεογενείς κίνδυνοι και παρατηρήσεις
2,5-ΔΙΜΕΘΥΛΟ-2,5-ΔΙ-(ΒΕΝΖΟΫΛΥΠΕΡΟΞΥ)-ΕΞΑΝΙΟ	> 82-100					OP5	3102	(3)
"	≤82			≥18		OP7	3106	
"	≤82				≥18	OP5	3104	
2,5-ΔΙΜΕΘΥΛΟ-2,5-ΔΙ--(ΤΡΙΤΟΤΑΓΕΣ ΒΟΥΤΥΛΟΫΠΕΡΟΞΥ)-ΕΞΑΝΙΟ	> 52 – 100					OP7	3105	
"	≤77			≥23		OP8	3108	
"	≤52	≥ 48				OP8	3109	
"	≤47 ως πάστα					OP8	3108	
2,5-ΔΙΜΕΘΥΛΟ-2,5-ΔΙ-(ΤΡΙΤΟΤΑΓΕΣ ΒΟΥΤΥΛΟΫΠΕΡΟΞΥ) ΕΞΙΝΙ0-3	> 86-100					OP5	3101	(3)
"	>52-86	≥ 14				OP5	3103	(26)
"	≤52			≥48		OP7	3106	
2,5-ΔΙΜΕΘΥΛΟ-2,5-ΔΙ- (2-ΑΙΘΥΛΟΕΞΑΝΟΫΛΟΫΠΕΡΟΞΥ) ΕΞΑΝΙΟ	≤ 100						3113	απαγορεύεται
2,5-ΔΙΜΕΘΥΛΟ-2,5-ΔΙΥΔΡΟΫΠΕΡΟΞΥΕΞΑΝΙΟ	≤82				≥18	OP6	3104	
2,5-ΔΙΜΕΘΥΛΟ-2,5-ΔΙ- (3,5,5-ΤΡΙΜΕΘΥΛΟΕΞΑΝΟΫΛΟΫΠΕΡΟΞΥ) ΕΞΑΝΙΟ	≤77	≥ 23				OP7	3105	
1,1-ΔΙΜΕΘΥΛΟ-3-ΥΔΡΟΞΥ ΥΠΕΡΟΞΥΝΕΟΕΠΤΑΝΟΪΚΟΣ ΒΟΥΤΥΛΕΣΤΕΡΑΣ	≤52	≥ 48					3117	απαγορεύεται
ΥΠΕΡΟΞΥΔΙΤΑΝΘΡΑΚΙΚΟ ΔΙΜΥΡΙΣΤΥΛΙΟ	≤ 100					OP7	3116	απαγορεύεται
"	≤42 ως σταθερή διασπορά σε						3119	απαγορεύεται

Οργανικό υπεροξείδιο	Συγκέντρωση (%)	Μέσο αραίωσης τύπου Α (%)	Μέσο αραίωσης τύπου Β (%)	Αδρανές στερεό (%)	Νερό	Μέθοδος συσκευασίας	Αριθμός (Γενική καταχώρηση)	Δευρερογενείς κίνδυνοι και παρατηρήσεις
	νερό							
ΔΙ-(2-ΝΕΟΔΕΚΑΝΟΫΛΟΫΠΕΡΟΞΥΙΣΟΠΡΟΠΥΛΟ) ΒΕΝΖΟΛΙΟ	≤52	≥ 48					3115	απαγορεύεται
ΥΠΕΡΟΞΕΙΔΙΟ ΤΟΥ ΔΙ-n-ΕΝΝΕΑΝΟΫΛΙΟΥ	≤ 100						3116	απαγορεύεται
ΥΠΕΡΟΞΕΙΔΙΟ ΤΟΥ ΔΙ-n-ΟΚΤΑΝΟΫΛΙΟΥ	≤ 100						3114	απαγορεύεται
ΥΠΕΡΟΞΥΔΙΤΑΝΘΡΑΚΙΚΟΣ ΔΙ-(2-ΦΑΙΝΟΞΥΑΙΘΥΛ)ΕΣΤΕΡΑΣ	>85-100					OP5	3102	(3)
"	≤85				≥15	OP7	3106	
ΥΠΕΡΟΞΕΙΔΙΟ ΤΟΥ ΔΙΠΡΟΠΙΟΝΥΛΙΟΥ	≤27		≥73				3117	απαγορεύεται
ΥΠΕΡΟΞΥΔΙΤΑΝΘΡΑΚΙΚΟΣ ΔΙ-n-ΠΡΟΠΥΛΕΣΤΕΡΑΣ	≤ 100						3113	απαγορεύεται
"	≤77		≥23				3113	απαγορεύεται
ΥΠΕΡΟΞΕΙΔΙΟ ΤΟΥ ΔΙ-ΗΛΕΚΤΡΙΚΟΥ ΟΞΕΟΣ	> 72-100					OP4	3102	(3) (17)
"	≤72				≥28	OP7	3116	απαγορεύεται
ΔΙ-(3,5,5-ΤΡΙΜΕΘΥΛΟΕΞΑΝΟΫΛΟ) ΥΠΕΡΟΞΕΙΔΙΟ	> 38-82	≥ 18					3115	απαγορεύεται
"	≤52 ως σταθερή διασπορά σε νερό						3119	απαγορεύεται
"	≤38	≥ 62					3119	απαγορεύεται
3,3-ΔΙ-(τριτ-ΑΜΥΛΟΫΠΕΡΟΞΥ)ΒΟΥΤΙΡΙΚΟΣ ΑΙΘΥΛΕΣΤΕΡΑΣ	≤67	≥ 33				OP7	3105	
3,3-ΔΙ-(ΤΡΙΤΟΤΑΓΕΣ	> 77 - 100					OP5	3103	

Οργανικό υπεροξείδιο	Συγκέντρωση (%)	Μέσο αραίωσης τύπου A (%)	Μέσο αραίωσης τύπου B (%)	Αδρανές στερεό (%)	Νερό	Μέθοδος συσκευασίας	Αριθμός (Γενική καταχώρηση)	Δευρερογενείς κίνδυνοι και παρατηρήσεις
ΒΟΥΤΥΛΟΫΠΕΡΟΞΥ)ΒΟΥΤΥΡΙΚΟΣ ΑΙΘΥΛΑΙΘΕΡΑΣ								
"	≤77	≥ 23				OP7	3105	
"	≤52			≥48		OP7	3106	
1-(2-ΑΙΘΥΛΕΞΑΝΟΫΛ-ΥΠΕΡΟΞΥ) 1,3 ΔΙΜΕΘΥΛ ΥΠΕΡΟΞΥΠΙΒΑΛΙΚΟΣ ΒΟΥΤΥΛΕΣΤΕΡΑΣ	≤52	≥ 45	≥ 10				3115	απαγορεύεται
ΥΠΕΡΟΞΥΝΕΟΔΕΚΑΕΝΝΕΑΝΙΚΟ ΤΡΙΤΟΤΑΓΕΣ ΕΞΥΛΙΟ	≤71	≥ 29					3115	απαγορεύεται
ΥΠΕΡΟΞΥΠΙΒΑΛΙΚΟ ΤΡΙΤΟΤΑΓΕΣ ΕΞΥΛΙΟ	≤72		≥28				3115	απαγορεύεται
ΥΠΕΡΟΞΥΔΙΤΤΑΝΘΡΑΚΙΚΟΣ ΙΣΟΠΡΟΠΥΛΟ-δευτ-ΒΟΥΤΥΛΕΣΤΕΡΑΣ +ΥΠΕΡΟΞΥΔΙΤΑΝΘΡΑΚΙΚΟ ΔΙ-sec-ΒΟΥΤΥΛΙΟ +ΥΠΕΡΟΞΥΔΙΤΑΝΘΡΑΚΙΚΟ ΔΙΪΣΟΠΡΟΠΥΛΙΟ	≤32 + ≤15 – 18 ≤12 – 15	≥38					3115	απαγορεύεται
"	≤52 + ≤28 + ≤ 22						3111	απαγορεύεται
ΥΔΡΟΫΠΕΡΟΞΕΙΔΙΟ ΤΟΥ ΙΣΟΠΡΟΠΥΛΟΚΟΥΜΥΛΙΟ	≤72	≥ 28				OP8	3109	(13)
ΥΔΡΟΥΠΕΡΟΞΕΙΔΙΟ P-ΜΕΝΘΥΛΙΟΥ	> 72 - 100					OP7	3105	(13)
"	≤72	≥ 28				OP8	3109	(27)
ΥΠΕΡΟΞΕΙΔΙΟ(Α) ΤΗΣ ΜΕΘΥΛΟΚΥΚΛΟΕΞΑΝΟΝΗΣ	≤67		≥33				3115	απαγορεύεται
"	βλέπε Σημείωση 8	≥48				OP5	3101	(3) (8) (13)
"	βλέπε	≥ 55				OP7	3105	(9)

Οργανικό υπεροξείδιο	Συγκέντρωση (%)	Μέσο αραίωσης τύπου A (%)	Μέσο αραίωσης τύπου B (%)	Αδρανές στερεό (%)	Νερό	Μέθοδος συσκευασίας	Αριθμός (Γενική καταχώρηση)	Δευρερογενείς κίνδυνοι και παρατηρήσεις
	Σημείωση 9							
"	βλέπε Σημείωση 10	≥ 60				OP8	3107	(10)
ΥΠΕΡΟΞΕΙΔΙΟ(Α) ΤΗΣ ΜΕΘΥΛ-ΙΣΟΒΟΥΤΥΛ ΚΕΤΟΝΗΣ	≤62	≥19				OP7	3105	(22)
ΟΡΓΑΝΙΚΟ ΥΠΕΡΟΞΕΙΔΙΟ, ΥΓΡΟ, ΔΕΙΓΜΑ						OP2	3103	(11)
ΟΡΓΑΝΙΚΟ ΥΠΕΡΟΞΕΙΔΙΟ, ΥΓΡΟ, ΔΕΙΓΜΑ ΕΛΕΓΧΟΜΕΝΗΣ ΘΕΡΜΟΚΡΑΣΙΑΣ							3113	απαγορεύεται
ΟΡΓΑΝΙΚΟ ΥΠΕΡΟΞΕΙΔΙΟ, ΣΤΕΡΕΟ, ΔΕΙΓΜΑ						OP2	3104	(11)
ΟΡΓΑΝΙΚΟ ΥΠΕΡΟΞΕΙΔΙΟ, ΣΤΕΡΕΟ, ΔΕΙΓΜΑ ΕΛΕΓΧΟΜΕΝΗΣ ΘΕΡΜΟΚΡΑΣΙΑΣ							3114	απαγορεύεται
ΥΠΕΡΟΞΥΟΞΙΚΟ ΟΞΥ, ΤΥΠΟΥ D, σταθεροποιημένο	≤43					OP7	3105	(13) (14) (19)
ΥΠΕΡΟΞΥΟΞΙΚΟ ΟΞΥ, ΤΥΠΟΥ E, σταθεροποιημένο	≤43					OP8	3107	(13) (15) (19)
ΥΠΕΡΟΞΥΟΞΙΚΟ ΟΞΥ, ΤΥΠΟΥ F, σταθεροποιημένο	≤43					OP8	3109	(13) (16) (19)
ΥΠΕΡΟΞΥΛΑΟΥΡΙΚΟ ΟΞΥ	≤100					OP8	3118	απαγορεύεται
ΥΔΡΟΫΠΕΡΟΞΕΙΔΙΟ ΤΟΥ ΠΙΝΑΝΥΛΙΟΥ	> 56 – 100					OP7	3105	(13)
"	≤56	≥ 44				OP8	3109	
ΠΟΛΥΑΙΘΕΡ ΠΟΛΥ-τριτ-ΥΠΕΡΟΞΥΑΝΘΡΑΚΙΚΟΣ ΒΟΥΤΥΛΕΣΤΕΡΑΣ	≤52		≥48			OP8	3107	
1,1,3,3 ΤΕΤΡΑΜΕΘΥΛΒΟΥΤΥΛ ΥΔΡΟΥΠΕΡΟΞΕΙΔΙΟ	≤ 100					OP7	3105	

Οργανικό υπεροξείδιο	Συγκέντρωση (%)	Μέσο αραίωσης τύπου Α (%)	Μέσο αραίωσης τύπου Β (%)	Αδρανές στερεό (%)	Νερό	Μέθοδος συσκευασίας	Αριθμός (Γενική καταχώρηση)	Δευτερογενείς κίνδυνοι και παρατηρήσεις
1,1,3,3 – ΤΕΤΡΑΜΕΘΥΛΒΟΥΤΥΛ ΥΠΕΡΟΞΥ 2-ΑΙΘΥΛΕΞΑΝΟΪΚΟΣ ΕΣΤΕΡΑΣ	≤ 100						3115	απαγορεύεται
1,1,3,3 – ΤΕΤΡΑΜΕΘΥΛΒΟΥΤΥΛ ΥΠΕΡΟΞΥΝΕΟΔΕΚΑΝΟΪΚΟΣ ΕΣΤΕΡΑΣ	≤72		≥28				3115	απαγορεύεται
"	≤52 ως σταθερή διασπορά σε νερό						3119	απαγορεύεται
1,1,3,3 – ΤΕΤΡΑΜΕΘΥΛΒΟΥΤΥΛ ΥΠΕΡΟΞΥ ΠΙΒΑΛΙΚΟΣ ΒΟΥΤΥΛΕΣΤΕΡΑΣ	≤77	≥23					3115	απαγορεύεται
3,6,9 ΤΡΙΑΙΘΥΛ 3,6,9 ΤΡΙΜΕΘΥΛ 1,4,7 ΤΡΙΥΠΕΡΟΞΥΕΝΝΕΑΝΙΟ	≤42	≥ 58				OP7	3105	(28)
ΥΠΕΡΟΞΥΝΕΟΔΕΚΑΝΙΚΟ τριτ-ΑΜΥΛΙΟ	≤ 47	≥ 53					3119	απαγορεύεται
ΥΠΕΡΟΞΥ 3,5,5-ΤΡΙΜΕΘΥΛΟΕΞΑΝΙΚΟΣ ΤΡΙΤΟΤΑΓΗΣ ΒΟΥΤΥΛΕΣΤΕΡΑΣ	≤ 42			≥ 58		OP7	3106	
ΚΟΥΜΟΛΙΚΟ ΥΠΕΡΟΞΥΝΕΟΔΕΚΑΝΙΚΟ	≤ 87	≥ 13					3115	απαγορεύεται
2,2-DI-(τριτ-ΑΜΥΛΟΫΠΕΡΟΞΥ)-ΒΟΥΤΑΝΙΟ	≤57	≥ 43				OP7	3105	
1,1-DI-(τριτ-ΒΟΥΤΥΛΟ-ΥΠΕΡΟΞΥ)-ΚΥΚΛΟΕΞΑΝΙΟ	≤ 72		≥ 28			OP5	3103	(30)..
1,1-DI-(τριτ-ΒΟΥΤΥΛΟ-ΥΠΕΡΟΞΥ)-ΚΥΚΛΟΕΞΑΝΙΟ+τριτ-ΒΟΥΤΥΛΟ ΥΠΕΡΟΞΥ-2-ΕΘΥΛΟΕΞΑΝΙΚΟ	≤ 43+ ≤ 16	≥ 41				OP7	3105	
1,1-DI-(τριτ-ΒΟΥΤΥΛΟ-ΥΠΕΡΟΞΥ)-	≤90		≥ 10			OP5	3103	(30)..

Οργανικό υπεροξείδιο	Συγκέντρωση (%)	Μέσο αραίωσης τύπου Α (%)	Μέσο αραίωσης τύπου Β (%)	Αδρανές στερεό (%)	Νερό	Μέθοδος συσκευασίας	Αριθμός (Γενική καταχώρηση)	Δευρερογενείς κίνδυνοι και παρατηρήσεις
3,3,5 - ΤΡΙΜΕΘΥΛΟΚΥΚΛΟΕΞΑΝΙΟ								
DI-2,4-ΔΙΧΛΩΡΟΒΕΝΖΟΫΛΙΟ ΥΠΕΡΟΞΕΙΔΙΟ	≤ 52 σαν πολτός						3118	απαγορεύεται
3-ΥΔΡΟΞΥ-1,1-ΔΙΜΕΘΥΛΟΒΟΥΤΥΛΟ ΥΠΕΡΟΞΥΝΕΟ ΔΕΚΑΝΙΚΟ	≤ 77	≥ 23					3115	απαγορεύεται
3-ΥΔΡΟΞΥ-1.1-ΔΙΜΕΘΥΛΟΒΟΥΤΥΛΟ ΥΠΕΡΟΞΥΝΕΟΔΕΚΑΝΙΚΟ	≤ 52 σαν σταθερή διασπορά σε νερό						3119	απαγορεύεται
3-ΥΔΡΟΞΥ-1,1-ΔΙΜΕΘΥΛΟΒΟΥΤΥΛΟ ΥΠΕΡΟΞΥΝΕΟΔΕΚΑΝΙΚΟ	≤ 52	≥ 48					3117	απαγορεύεται
ΜΕΘΥΛΟ ΙΣΟΠΡΟΠΥΛΟ ΚΕΤΟΝΗ ΥΠΕΡΟΞΕΙΔΙΟ(Α)	βλ. σημείωση (31)	≥ 70				OP8	3109	(31)..
3,3,5,7,7-ΠΕΝΤΑΜΕΘΥΛΙΟ-1,2,4-ΤΡΙΟΧΕΡΑΝΕ	≤ 100					OP8	3107	

(30) Διαλυτικό τύπου Β με σημείο βρασμού >130°C
(31) Ενεργό οξυγόνο ≤ 6,7%

Παρατηρήσεις (αναφέρονται στην τελευταία στήλη του Πίνακα 2.2.52.4):

(1) Μέσο αραίωσης τύπου Β μπορεί πάντα να αντικατασταθεί από μέσο αραίωσης τύπου Α. Το σημείο βρασμού του μέσου αραίωσης τύπου Β θα πρέπει να είναι τουλάχιστον 60°C υψηλότερο από το SADT του οργανικού υπεροξειδίου.

(2) Διαθέσιμο οξυγόνο ≤4.7%.

(3) Απαιτούνται σημάνσεις δευτερογενούς κινδύνου " ΕΚΡΗΚΤΙΚΑ" (Υπόδειγμα No.1, βλέπε 5.2.2.2.2).

(4) Το μέσο αραίωσης μπορεί να αντικατασταθεί από υπεροξείδιο του δι-τριτοταγούς βουτυλίου.

(5) Διαθέσιμο οξυγόνο ≤ 9%.

(6) (Δεσμευμένο).

(7) (Δεσμευμένο).

(8) Διαθέσιμο οξυγόνο > 10% και ≤ 10.7%, με ή χωρίς νερό.

(9) Διαθέσιμο οξυγόνο ≤ 10%, με ή χωρίς νερό.

(10) Διαθέσιμο οξυγόνο ≤ 8,2%, με ή χωρίς νερό.

(11) Βλέπε 2.2.52.1.9.

(12) Έως 2000 κιλά ανά δοχείο καταχωρημένο στα ΟΡΓΑΝΙΚΑ ΥΠΕΡΟΞΕΙΔΙΑ τύπου F με βάση δοκιμές μεγάλης κλίμακας.

(13) Απαιτούνται σημάνσεις δευτερογενούς κινδύνου " ΔΙΑΒΡΩΤΙΚΟ" (Υπόδειγμα No.8, βλέπε παράγραφο 5.2.2.2.2).

(14) Ενώσεις υπεροξικού οξέως οι οποίες πληρούν τα κριτήρια του Εγχειρίδιου Δοκιμών και Κριτηρίων, παράγραφος 20.4.3 (d).

(15) Ενώσεις υπεροξοξικού οξέως οι οποίες πληρούν τα κριτήρια του Εγχειρίδιου Δοκιμών και Κριτηρίων, παράγραφος 20.4.3 (e)

(16) Ενώσεις υπεροξοξικού οξέως οι οποίες πληρούν τα κριτήρια του Εγχειρίδιου Δοκιμών και Κριτηρίων, παράγραφος 20.4.3 (f).

(17) Προσθήκη νερού σε αυτό το οργανικό υπεροξείδιο θα ελαττώσει τη θερμική του σταθερότητα.

(18) Για πυκνότητες χαμηλότερες του 80%, δεν απαιτούνται σημάνσεις δευτερογενούς κινδύνου "ΔΙΑΒΡΩΤΙΚΟ" (Υπόδειγμα No.8, βλέπε 5.2.2.2.2)

(19) Μείγματα με υπεροξείδιο του υδρογόνου, νερό και οξέα.

(20) Με μέσο αραίωσης τύπου Α, με ή χωρίς νερό.

(21) Με ≥ 25% μέσο αραίωσης Α κατά βάρος, και επιπλέον αιθυλοβενζόλιο.

(22) Με ≥ 19%, κατά βάρος, και επιπλέον μεθυλοϊσοβουτυλοκετόνη.

(23) Με < 6% υπεροξείδιο του δι-τριτοταγούς βουτυλίου.

(24) Με < 8% 1-ισοπροπυλοϋδροϋπεροξυ-4-ισοπροπυλοϋδροξυ βενζόλιο.

(25) Μέσο αραίωσης τύπου Β με σημείο βρασμού > 110 °C.

(26) Με περιεχόμενο < 0.5% σε υδρουπεροξείδια.

(27) Για συγκεντρώσεις πάνω από 56%, απαιτούνται επισημάνσεις δευτερογενούς κινδύνου "ΔΙΑΒΡΩΤΙΚΟ" (Υπόδειγμα No.8, βλέπε 5.2.2.2.2).

(28) Διαθέσιμο ενεργό οξυγόνο ≤7.6% σε μέσο αραίωσης Τύπου Α που έχει σημείο 95% βρασμού στην περιοχή μεταξύ 200 και 260 °C.

(29) Δεν υπόκεινται στις απαιτήσεις του RID για την Κλάση 5.2.

(30) Διαλυτικό τύπου Β με σημείο βρασμού >130°C

(31) Ενεργό οξυγόνο ≤ 6,7%

2.2.61 Κλάση 6.1: Τοξικές ουσίες

2.2.61.1 Κριτήρια

2.2.61.1.1 Ο τίτλος της Κλάσης 6.1 καλύπτει τις ουσίες για τις οποίες είναι γνωστό από την εμπειρία ή σχετικά με τις οποίες θεωρείται ως δεδομένο από πειράματα σε ζώα ότι, σε σχετικά μικρή ποσότητα, είναι ικανές με μία μόνη δράση ή με δράση μικρής διάρκειας να προκαλέσουν βλάβη στην ανθρώπινη υγεία, ή θάνατο, από εισπνοή, από δερματική απορρόφηση ή από κατάποση.

2.2.61.1.2 Ουσίες της Κλάσης 6.1 υποδιαιρούνται ως εξής:

T Τοξικές ουσίες χωρίς δευτερογενή κίνδυνο:
- T1 Οργανικά, υγρά.
- T2 Οργανικά, στερεά.
- T3 Οργανομεταλλικές ουσίες.
- T4 Ανόργανα, υγρά.
- T5 Ανόργανα, στερεά.
- T6 Υγρά, τα οποία χρησιμοποιούνται ως παρασιτοκτόνα.
- T7 Στερεά, τα οποία χρησιμοποιούνται ως παρασιτοκτόνα.
- T8 Δείγματα.
- T9 Άλλες τοξικές ουσίες.

TF Τοξικές ουσίες, εύφλεκτες:
- TF1 Υγρά.
- TF2 Υγρά, τα οποία χρησιμοποιούνται ως παρασιτοκτόνα.
- TF3 Στερεά.

TS Τοξικές ουσίες, αυτοθερμαινόμενες, στερεές.

TW Τοξικές ουσίες, οι οποίες, σε επαφή με νερό, εκπέμπουν εύφλεκτα αέρια:
- TW1 Υγρά.
- TW2 Στερεά.

TO Τοξικές ουσίες, οξειδωτικές:
- TO1 Υγρά.
- TO2 Στερεά.

TC Τοξικές ουσίες, διαβρωτικές:
- TC1 Οργανικά, υγρά.
- TC2 Οργανικά, στερεά.
- TC3 Ανόργανα, υγρά.
- TC4 Ανόργανα, στερεά.

TFC Τοξικές ουσίες, εύφλεκτες, διαβρωτικές.

Ορισμοί

2.2.61.1.3 Για τους σκοπούς του RID:

LD_{50} *(μέση θανατηφόρα δόση) για ισχυρή στοματική τοξικότητα* είναι η στατιστικά προσδιορισμένη μοναδική δόση μιας ουσίας η οποία αναμένεται να προκαλέσει θάνατο μέσα σε 14 ημέρες στο 50 τοις εκατό του πληθυσμού νέων ώριμων λευκοπαθικών

αρουραίων, όταν παρέχεται διά της στοματικής οδού. Η τιμή LD_{50} εκφράζεται σε όρους μάζας της υπό δοκιμής ουσίας ανά μάζα του πειραματόζωου (mg/ kg).

Τιμή LD_{50} για ισχυρή δερματική τοξικότητα είναι εκείνη η δόση της ουσίας η οποία, παρεχόμενη με συνεχή επαφή για 24 ώρες με το γυμνό δέρμα των λευκοπαθικών κουνελιών, είναι πολύ πιθανό να προκαλέσει θάνατο μέσα σε 14 ημέρες στο μισό πληθυσμό των ζώων που ελέγχονται. Ο αριθμός των ζώων που ελέγχονται θα πρέπει να είναι επαρκής ώστε να δώσει ένα στατιστικά σημαντικό αποτέλεσμα και θα πρέπει να είναι σύμφωνα με την καλή φαρμακολογική πρακτική. Το αποτέλεσμα εκφράζεται σε mg ανά kg βάρους σώματος.

Τιμή LC_{50} για ισχυρή τοξικότητα σε περίπτωση εισπνοής είναι εκείνη η συγκέντρωση ατμού, νέφους ή σκόνης που, παρεχόμενη με συνεχή εισπνοή και στους αρσενικούς και θηλυκούς νέους ώριμους λευκοπαθικούς αρουραίους για μία ώρα, είναι πολύ πιθανόν να προκαλέσει θάνατο μέσα σε 14 ημέρες στο μισό πληθυσμό των ζώων που ελέγχονται. Μία στερεή ουσία θα ελέγχεται εφόσον τουλάχιστον 10% (κατά βάρος) του συνολικού της βάρος είναι πιθανόν να είναι σκόνη σε εύρος αναπνοής, π.χ. η αεροδυναμική διάμετρος αυτού του κλάσματος σωματιδίου να είναι 10μm ή λιγότερο. Μία υγρή ουσία θα ελέγχεται αν είναι πιθανόν να δημιουργηθεί νέφος κατά η διαρροή της συγκράτησης από τον περιέκτη της μεταφοράς. Τόσο για στερεές όσο και για υγρές ουσίες περισσότερο από 90% (κατά βάρος) ενός δείγματος προοριζόμενο για τοξικότητα εισπνοής θα έχει εύρος εισπνοής όπως ορίζεται παραπάνω. Το αποτέλεσμα εκφράζεται σε mg ανά λίτρο αέρα για σκόνες και νέφη ή σε ml ανά m^3 αέρα (ppm) για ατμούς.

Ταξινόμηση και καταχώρηση των ομάδων συσκευασίας

2.2.61.1.4 Ουσίες της Κλάσης 6.1 ταξινομούνται σε τρεις ομάδες συσκευασίας σύμφωνα με το βαθμό κινδύνου που παρουσιάζουν για μεταφορά, ως εξής:
Ομάδα συσκευασίας I: εξαιρετικά τοξικές ουσίες
Ομάδα συσκευασίας II: τοξικές ουσίες
Ομάδα συσκευασίας III: ελαφρώς τοξικές ουσίες.

2.2.61.1.5 Ουσίες, μείγματα, διαλύματα και είδη που ταξινομούνται στην Κλάση 6.1 εμφανίζονται στον Πίνακα Α του Κεφαλαίου 3.2. Η καταχώρηση ουσιών, μιγμάτων και διαλυμάτων που δεν αναφέρονται με την ονομασία τους στον Πίνακα Α του Κεφαλαίου 3.2 στη σχετική καταχώρηση του 2.2.61.3 και στη σχετική ομάδα συσκευασίας σύμφωνα με τις διατάξεις του Κεφαλαίου 2.1, θα γίνεται σύμφωνα με τα παρακάτω κριτήρια στα 2.2.61.1.6 έως 2.2.61.1.11.

2.2.61.1.6 Για την εκτίμηση του βαθμού τοξικότητας, λαμβάνεται υπ' όψην η ανθρώπινη εμπειρία περιπτώσεων τυχαίας δηλητηρίασης, καθώς και οι ιδιαίτερες ιδιότητες που έχουν όλες οι επιμέρους ουσίες: υγρή κατάσταση, υψηλή πτητικότητα, οποιαδήποτε ιδιαίτερη πιθανότητα δερματικής απορρόφησης, και ιδιαίτερες βιολογικές επιδράσεις.

2.2.61.1.7 Σε περίπτωση απουσίας παρατηρήσεων σε ανθρώπους, ο βαθμός τοξικότητας εκτιμάται με τη χρήση των διαθέσιμων δεδομένων από πειράματα σε ζώα, σύμφωνα με τον παρακάτω Πίνακα:

	Ομάδα συσκευασίας	Στοματική τοξικότητα LD_{50} (mg/kg)	Δερματική τοξικότητα LD_{50} (mg/kg)	Τοξικότητα σε περίπτωση εισπνοής σκόνης και νέφους LC_{50} (mg/l)
Εξαιρετικά τοξικό	I	≤ 5	≤ 50	≤ 0.2
Τοξικό	II	> 5 και ≤50	> 50 και ≤ 200	> 0.2 και ≤ 2
Ελαφρώς τοξικό	III [a]	> 50 και ≤ 300	> 200 και ≤ 1000	> 2 και ≤ 4

(a) Τα δακρυγόνα αέρια περιλαμβάνονται στην ομάδα συσκευασίας II ακόμα κι εάν τα δεδομένα που αφορούν την τοξικότητά τους αντιστοιχούν στα κριτήρια της ομάδας συσκευασίας III.

2.2.61.1.7.1 Όπου μια ουσία παρουσιάζει διαφορετικό βαθμό τοξικότητας για δύο ή περισσότερα είδη έκθεσης, ταξινομείται στον υψηλότερο σχετικό βαθμό τοξικότητας.

2.2.61.1.7.2 Ουσίες που καλύπτουν τα κριτήρια της Κλάσης 8 και με τοξικότητα σε περίπτωση εισπνοής σκόνης και νέφους (LC_{50}) που τις καταχωρεί στην ομάδα συσκευασίας I γίνονται αποδεκτές για καταχώρηση στην Κλάση 6.1 μόνο εάν η τοξικότητα μέσω στοματικής λήψης ή δερματικής επαφής είναι τουλάχιστον στο εύρος των ομάδων συσκευασίας I ή II. Αλλιώς γίνεται καταχώρηση στην Κλάση 8 εάν είναι κατάλληλη (βλέπε παράγραφο 2.2.8.1.5).

2.2.61.1.7.3 Τα κριτήρια για τοξικότητα εισπνοής σκόνης και νέφους βασίζονται στα δεδομένα για την LC_{50} σχετιζόμενη με έκθεση 1 ώρας και όπου τέτοιες πληροφορίες είναι διαθέσιμες θα πρέπει να χρησιμοποιούνται. Όμως, όπου είναι διαθέσιμα μόνο δεδομένα για την LC_{50} σχετιζόμενη με έκθεση 4 ωρών, τέτοιες τιμές μπορούν να πολλαπλασιάζονται επί τέσσερα και το αποτέλεσμα να αντικαθίσταται στα παραπάνω κριτήρια, δηλ. η τιμή LC_{50} πολλαπλασιαζόμενη επί τέσσερα (για 4 ώρες) θεωρείται ισοδύναμη με την τιμή LC_{50} (για 1 ώρα).

Τοξικότητα εισπνοής ατμών

2.2.61.1.8 Υγρά που εκπέμπουν τοξικό ατμό, θα πρέπει να ταξινομούνται στις παρακάτω ομάδες όπου "V" είναι η συγκέντρωση κορεσμένου ατμού (σε ml/m^3 αέρα) (πτητικότητα) στους 20°C και κανονική ατμοσφαιρική πίεση:

	Ομάδα συσκευασίας	
Εξαιρετικά τοξικά	I	Όπου V ≥10 LC_{50} και LC_{50} ≤ 1 000 ml/m^3
Τοξικά	II	Όπου V ≥LC_{50} και LC_{50} ≤3 000 ml/m^3 και τα κριτήρια για την ομάδα συσκευασίας I δεν

		ικανοποιούνται
Ελαφρώς τοξικά	III[a]	Όπου V ≥1/5 LC_{50} και LC_{50} ≤ 5 000 ml/m^3 και τα κριτήρια για τις ομάδες συσκευασίας I και II δεν ικανοποιούνται

(a) Τα δακρυγόνα αέρια περιλαμβάνονται στην ομάδα συσκευασίας II ακόμα κι εάν τα δεδομένα που αφορούν την τοξικότητά τους αντιστοιχούν στα κριτήρια της ομάδας συσκευασίας III.

Αυτά τα κριτήρια για τοξικότητα εισπνοής ατμών βασίζονται στα δεδομένα για την LC_{50} σχετιζόμενη με έκθεση 1 ώρας και όπου τέτοιες πληροφορίες είναι διαθέσιμες, θα πρέπει να χρησιμοποιούνται.

Όμως, όπου μόνον δεδομένα για την LC_{50} σχετιζόμενη με έκθεση 4 ωρών στους ατμούς είναι διαθέσιμα, τέτοιες τιμές μπορούν να πολλαπλασιάζονται επί δύο και το αποτέλεσμα να αντικαθίσταται στα παραπάνω κριτήρια, δηλ. η LC_{50} (για 4 ώρες) x 2 θεωρείται ισοδύναμη της LC_{50} (για 1 ώρα).

Όρια ομάδων τοξικότητας εισπνοής ατμών

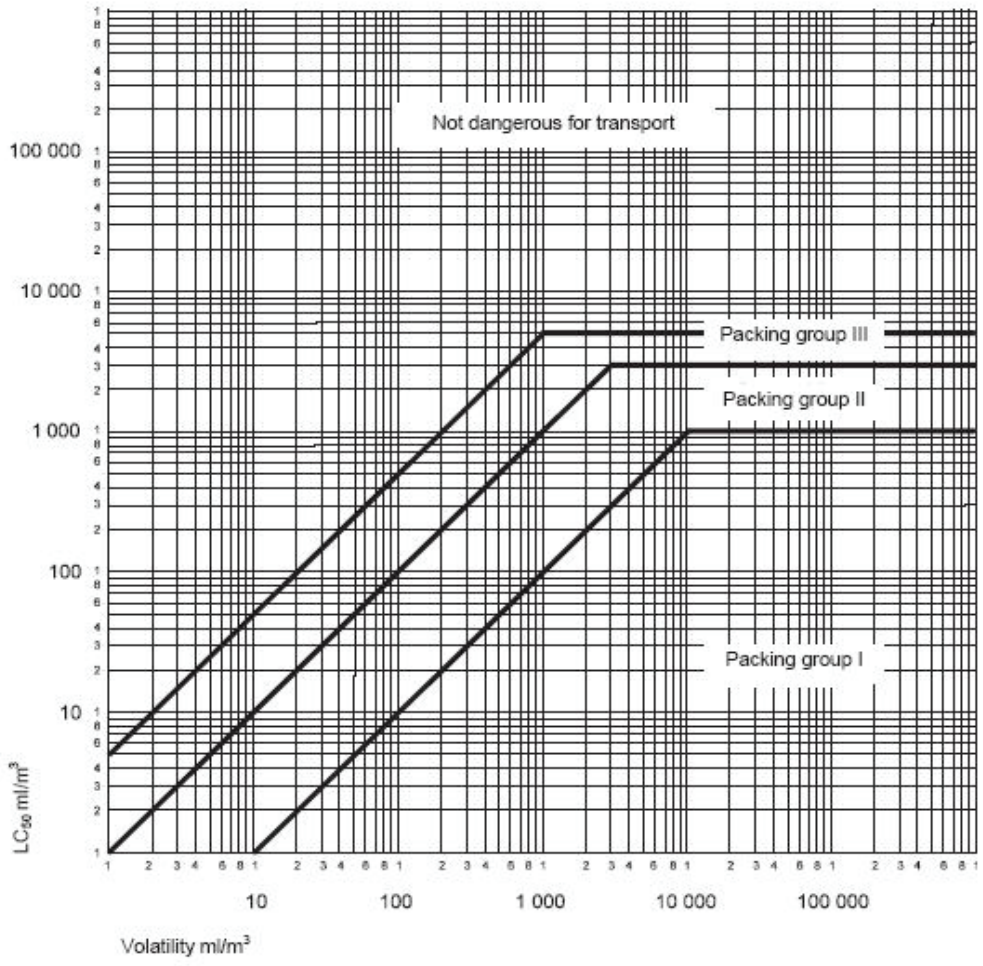

Στο σχήμα αυτό, τα κριτήρια εκφράζονται σε γραφική μορφή, ως βοήθημα για εύκολη ταξινόμηση. Όμως, λόγω της χαμηλής προσέγγισης που ενέχεται στη χρήση των γραφημάτων, ουσίες που εμπίπτουν πάνω ή κοντά στα όρια των ομάδων, θα πρέπει να ελέγχονται με τη χρήση αριθμητικών κριτηρίων.

Μείγματα υγρών

2.2.61.1.9 Μείγματα υγρών που είναι τοξικά σε περίπτωση εισπνοής, θα πρέπει να καταχωρούνται σε ομάδες συσκευασίας σύμφωνα με τα παρακάτω κριτήρια:

2.2.61.1.9.1 Εάν η LC_{50} είναι γνωστή για καθεμία από τις τοξικές ουσίες που συνιστούν το μείγμα, η ομάδα μπορεί να προσδιορίζεται ως εξής:

(a) Υπολογισμός της LC_{50} του μείγματος:

$$LC_{50}(mixture) = \frac{1}{\sum_{i=1}^{n} \frac{f_i}{LC_{50I}}}$$

Όπου

f_i = γραμμομοριακό κλάσμα του συστατικού i του μείγματος.

LC_{50i} = μέση θανατηφόρος συγκέντρωση του συστατικού i σε ml/m^3.

(b) υπολογισμός της πτητικότητας κάθε συστατικού του μείγματος:

$$V_i = P_i \, x \, \frac{10^6}{101.3} \, ml/m^3$$

όπου

P_i = μερική πίεση του συστατικού i σε kPa στους 20°C και σε κανονική ατμοσφαιρική πίεση.

(c) υπολογισμός του λόγου της πτητικότητας προς την LC_{50}:

$$R = \sum_{i=1}^{n} \frac{V_i}{LC_{50i}}$$

(d) οι υπολογιζόμενες τιμές για την LC_{50} (μείγμα) και R χρησιμοποιούνται τότε για τον προσδιορισμό της ομάδας συσκευασίας του μείγματος:

Ομάδα συσκευασίας I $R \geq 10$ και LC_{50} (μείγμα) $\leq 1\,000$ ml/m^3

Ομάδα συσκευασίας II $R \geq 1$ και LC_{50} (μείγμα) $\leq 3\,000$ ml/m^3, εάν το μείγμα δεν ικανοποιεί τα κριτήρια για την ομάδα συσκευασίας I

Ομάδα συσκευασίας III $R \geq 1/5$ και LC_{50} (μείγμα) $\leq 5\,000$ ml/m^3, εάν το μείγμα δεν ικανοποιεί τα κριτήρια της ομάδας συσκευασίας I ή της ομάδας συσκευασίας II.

2.2.61.1.9.2 Σε περίπτωση απουσίας δεδομένων για την LC_{50} των τοξικών συστατικών ουσιών, το μείγμα μπορεί να καταχωρείται σε μία ομάδα βάσει των παρακάτω απλοποιημένων δοκιμών για το κατώφλι τοξικότητας. Όταν αυτοί οι έλεγχοι κατωφλίου χρησιμοποιούνται, θα πρέπει να προσδιορίζεται η πιο περιοριστική ομάδα και να χρησιμοποιείται για τη μεταφορά του μείγματος.

2.2.61.1.9.3 Ένα μείγμα καταχωρείται στην ομάδα συσκευασίας I μόνον εάν ικανοποιεί και τα δύο από τα παρακάτω κριτήρια:

(a) Ένα δείγμα του υγρού μείγματος εξατμίζεται και αραιώνεται με αέρα για τη δημιουργία ατμόσφαιρας ελέγχου 1 000 ml/m^3 ατμοποιημένου μείγματος σε αέρα. Δέκα λευκοπαθικοί αρουραίοι (5 αρσενικοί και 5 θηλυκοί) εκτίθενται στην ατμόσφαιρα ελέγχου για 1 ώρα και παρακολουθούνται για 14 ημέρες. Εάν πέντε ή περισσότερα από τα ζώα πεθάνουν μέσα σε περίοδο παρακολούθησης 14 ημερών, το μείγμα θεωρείται ότι έχει LC_{50} ίσο με ή μικρότερο από 1000 ml/m^3.

(b) Ένα δείγμα ατμού σε ισορροπία με το υγρό μείγμα αραιώνεται με 9 ίσους όγκους αέρα για το σχηματισμό ατμόσφαιρας ελέγχου. Δέκα λευκοπαθικοί αρουραίοι (5 αρσενικοί και 5 θηλυκοί) εκτίθενται στην ατμόσφαιρα ελέγχου για 1 ώρα και παρατηρούνται για 14 ημέρες. Εάν πέντε ή περισσότερα από τα ζώα πεθάνουν μέσα σε μία περίοδο παρακολούθησης 14 ημερών, το μείγμα θεωρείται ότι έχει πτητικότητα ίση ή μεγαλύτερη από 10 φορές την LC_{50} του μείγματος.

2.2.61.1.9.4 Ένα μείγμα καταχωρείται στην ομάδα συσκευασίας II μόνον εάν ικανοποιεί και τα δύο από τα παρακάτω κριτήρια και δεν ικανοποιεί τα κριτήρια για την ομάδα συσκευασίας I:

(a) Ένα δείγμα του υγρού μείγματος εξατμίζεται και αραιώνεται με αέρα για τη δημιουργία ατμόσφαιρας ελέγχου 3000 ml/m^3 ατμοποιημένου μείγματος σε αέρα. Δέκα λευκοπαθικοί αρουραίοι (5 αρσενικοί και 5 θηλυκοί) εκτίθενται στην ατμόσφαιρα ελέγχου για 1 ώρα και παρακολουθούνται για 14 ημέρες. Εάν πέντε ή περισσότερα ζώα πεθάνουν μέσα σε μία περίοδο παρακολούθησης 14 ημερών, το μείγμα θεωρείται ότι έχει LC_{50} ίση με ή μικρότερη από 3000 ml/m^3.

(ii) Ένα δείγμα του ατμού σε ισορροπία με το υγρό μείγμα χρησιμοποιείται για το σχηματισμό ατμόσφαιρας ελέγχου. Δέκα λευκοπαθικοί αρουραίοι (5 αρσενικοί και 5 θηλυκοί) εκτίθενται στην ατμόσφαιρα ελέγχου για 1 ώρα και παρακολουθούνται για 14 ημέρες. Εάν πέντε ή περισσότερα από τα ζώα πεθάνουν μέσα σε μία περίοδο παρακολούθησης 14 ημερών, το μείγμα θεωρείται ότι έχει πτητικότητα ίση με ή μεγαλύτερη από την LC_{50} του μείγματος.

2.2.61.1.9.5 Ένα μείγμα καταχωρείται στην ομάδα συσκευασίας III μόνον εάν ικανοποιεί και τα δύο από τα παρακάτω κριτήρια και δεν ικανοποιεί τα κριτήρια για τις ομάδες συσκευασίας I ή II:

(i) Ένα δείγμα του υγρού μείγματος εξατμίζεται και αραιώνεται με αέρα για το σχηματισμό ατμόσφαιρας ελέγχου 5000 ml/m^3 ατμοποιημένου μείγματος σε αέρα. Δέκα λευκοπαθικοί αρουραίοι (5 αρσενικοί και 5 θηλυκοί) εκτίθενται στην ατμόσφαιρα ελέγχου για 1 ώρα και παρακολουθούνται για 14 ημέρες. Εάν πέντε ή περισσότερα ζώα πεθάνουν μέσα σε μία περίοδο παρακολούθησης 14 ημερών, το μείγμα θεωρείται ότι έχει LC_{50} ίση με ή μικρότερη από 5000 ml/m^3.

(ii) Η συγκέντρωση ατμού (πτητικότητα) του υγρού μείγματος μετράται και εάν η συγκέντρωση ατμού είναι ίση με ή μεγαλύτερη από 1 000 ml/m^3, το μείγμα θεωρείται ότι έχει πτητικότητα ίση με ή μεγαλύτερη από το 1/5 της LC_{50} του μείγματος.

Μέθοδοι για τον προσδιορισμό της στοματικής και δερματικής τοξικότητας μειγμάτων

2.2.61.1.10 Όταν ταξινομείται και καταχωρείται η κατάλληλη ομάδα συσκευασίας σε μείγματα της Κλάσης 6.1 σύμφωνα με τα κριτήρια στοματικής και δερματικής τοξικότητας (βλ. 2.2.61.1.3), είναι απαραίτητο να καθορίζεται η ισχυρή τοξικότητα LD_{50} του μείγματος.

2.2.61.1.10.1 Εάν ένα μείγμα περιέχει μόνο μία ενεργό ουσία, και η LD_{50} αυτού του συστατικού είναι γνωστή, όταν απουσιάζουν αξιόπιστα στοιχεία ισχυρής στοματικής και δερματικής τοξικότητας για το μείγμα που πρόκειται να μεταφερθεί, η στοματική ή δερματική LD_{50} μπορεί να αποκτηθεί με την ακόλουθη μέθοδο:

$$\text{LD}_{50} \text{ value of preparation} = \frac{\text{LD}_{50} \text{ value of active substance x100}}{\text{Percentage of active substance by mass}}$$

2.2.61.1.10.2 Εάν ένα μείγμα περιέχει περισσότερα από ένα ενεργά συστατικά, υπάρχουν τρεις πιθανές προσεγγίσεις που μπορούν να χρησιμοποιούνται για τον καθορισμό της στοματικής ή δερματικής LD_{50} του μείγματος. Η προτιμώμενη μέθοδος είναι η απόκτηση αξιόπιστων στοιχείων ισχυρής στοματικής και δερματικής τοξικότητας για το μείγμα που πρόκειται να μεταφερθεί. Εάν δεν είναι διαθέσιμα αξιόπιστα και ακριβή στοιχεία, τότε μπορεί να ακολουθείται οποιαδήποτε από τις ακόλουθες δύο μεθόδους:

(a) Ταξινομείται η σύνθεση σύμφωνα με το πιο επικίνδυνο συστατικό του μείγματος ως εάν αυτό το συστατικό να ήταν παρόν στην ίδια συγκέντρωση με την ολική συγκέντρωση όλων των ενεργών συστατικών, ή

(b) Εφαρμόζεται ο τύπος:

$$\frac{C_A}{T_A} + \frac{C_B}{T_B} + \ldots + \frac{C_Z}{T_Z} = \frac{100}{T_M}$$

όπου:

C = η συγκέντρωση επί τοις εκατό του συστατικού A, B, ... Z στο μείγμα

T = οι τιμές στοματικής LD_{50} του συστατικού A, B, ... Z

T_M = η τιμή στοματικής LD_{50} του μείγματος.

ΣΗΜΕΙΩΣΗ: Αυτός ο τύπος μπορεί επίσης να χρησιμοποιείται για δερματικές τοξικότητες εφόσον η πληροφορία αυτή είναι διαθέσιμη για τα ίδια είδη και για όλα τα συστατικά. Η χρήση αυτού του τύπου δεν λαμβάνει υπόψη τυχόν φαινόμενα ενίσχυσης ή προστασίας.

Ταξινόμηση παρασιτοκτόνων

2.2.61.1.11 Όλες οι ενεργές ουσίες παρασιτοκτόνωνκαι τα παρασκευάσματά τους για τα οποία οι τιμές LC_{50} και/ή LD_{50} είναι γνωστές και τα οποία είναι ταξινομημένα στην Κλάση 6.1 θα πρέπει να ταξινομούνται σε κατάλληλες ομάδες συσκευασίας σύμφωνα με τα κριτήρια που δίνονται

στις 2.2.61.1.6 έως 2.2.61.1.9. Ουσίες και παρασκευάσματα τα οποία χαρακτηρίζονται από δευτερογενείς κινδύνους ταξινομούνται σύμφωνα με τον Πίνακα προτεραιότητας κινδύνου 2.1.3.10 με την καταχώρηση κατάλληλων ομάδων συσκευασίας.

2.2.61.1.11.1 Εάν η τιμή της στοματικής ή της δερματικής LD_{50} για ένα παρασκεύασμα παρασιτοκτόνου δεν είναι γνωστή, αλλά η τιμή LD_{50} της(των) ενεργούς(-ών) ουσίας(-ών) της είναι γνωστή, η τιμή LD_{50} για το παρασκεύασμα μπορεί να ληφθεί με εφαρμογή των διαδικασιών στη 2.2.61.1.10.

ΣΗΜΕΙΩΣΗ: Δεδομένα τοξικότητας LD_{50} για έναν αριθμό κοινών παρασιτοκτόνων μπορούν να ληφθούν από την πλέον τρέχουσα έκδοση του εγγράφου "Η Προτεινόμενη από τον WHO Ταξινόμηση Φυτοφαρμάκων κατά Κίνδυνο και Οδηγίες για Ταξινόμηση" (The WHO Recommended Classification of Pesticides by Hazard and Guidelines to Classification) που διατίθεται από το Διεθνές Πρόγραμμα για τη Χημική Ασφάλεια (International Programme on Chemical Safety), Παγκόσμιος Οργανισμός Υγείας (World Health Organization, WHO), 1211 Γενεύη 27, Ελβετία. Ενώ αυτό το έγγραφο μπορεί να χρησιμοποιηθεί ως πηγή δεδομένων για τα LD_{50} για παρασιτοκτόνα, το σύστημα ταξινόμησής του δεν χρησιμοποιείται για λόγους ταξινόμησης μεταφοράς, ή καταχώρησης σε ομάδες συσκευασίας, για παρασιτοκτόνα, τα οποία είναι σύμφωνα με τις απαιτήσεις του RID.

2.2.61.1.11.2 Η κατάλληλη ονομασία αποστολής που χρησιμοποιείται στη μεταφορά του παρασιτοκτόνου επιλέγεται με βάση το ενεργό συστατικό, τη φυσική κατάσταση του παρασιτοκτόνου και όποιους δευτερογενείς κινδύνους πιθανώς να παρουσιάζει (βλέπε 3.1.2).

2.2.61.1.12 Εάν ουσίες της Κλάσης 6.1, ως αποτέλεσμα προσμείξεων, μπαίνουν σε κατηγορίες κινδύνου διαφορετικές από εκείνες στις οποίες ανήκουν οι ουσίες όπως αναφέρονται με την ονομασία τους στον Πίνακα Α του Κεφαλαίου 3.2, αυτά τα μείγματα ή τα διαλύματα θα πρέπει να καταχωρούνται στις καταχωρήσεις στις οποίες ανήκουν με βάση τον πραγματικό βαθμό κινδύνου τους.

ΣΗΜΕΙΩΣΗ: Για την ταξινόμηση διαλυμάτων και μιγμάτων (όπως παρασκευάσματα και απόβλητα), βλέπε επίσης 2.1.3.

2.2.61.1.13 Με βάση τα κριτήρια των 2.2.61.1.6 έως 2.2.61.1.11, μπορεί επίσης να καθοριστεί εάν η φύση ενός διαλύματος ή μείγματος που αναφέρεται με την ονομασία του ή που περιέχει μία ουσία που αναφέρεται με την ονομασία της είναι τέτοια ώστε το διάλυμα ή το μείγμα να μην υπόκειται στις απαιτήσεις για αυτήν την Κλάση.

2.2.61.1.14 Ουσίες, διαλύματα και μείγματα, με εξαίρεση τις ουσίες και τα παρασκευάσματα που χρησιμοποιούνται ως παρασιτοκτόνα, που δεν ικανοποιούν τα κριτήρια των Οδηγιών 67/548/ΕΕC [3] ή 1999/45/EC[4] όπως έχουν αναθεωρηθεί και που συνεπώς δεν

[3] Οδηγία της Επιτροπής 67/548/ΕΕC της 27 Ιουνίου 1967 για την προσέγγιση των νόμων και των κανονισμών και των διοικητικών διατάξεων που σχετίζονται με την ταξινόμηση, τη συσκευασία και τη σήμανση των επικίνδυνων ουσιών (Επίσημη Εφημερίδα των Ευρωπαϊκών Κοινοτήτων Αρ. L 196 της 16.08.1967, σελίδα 1).

[4] Οδηγία της Επιτροπής 1999/45/EC του Ευρωπαϊκού Κοινοβουλίου και του Συμβουλίου της 31 Μαίου 1999 για την προσέγγιση των νόμων και των κανονισμών και των διοικητικών διατάξεων των Κρατών Μελών που σχετίζονται

ταξινομούνται ως εξαιρετικά τοξικές, τοξικές ή επιβλαβείς σύμφωνα με αυτές τις οδηγίες, όπως έχουν αναθεωρηθεί, μπορεί να θεωρηθούν ως ουσίες που δεν ανήκουν στην Κλάση 6.1.

2.2.61.2 Ουσίες μη αποδεκτές για μεταφορά

2.2.61.2.1 Χημικά ασταθείς ουσίες της Κλάσης 6.1 δεν είναι αποδεκτές για μεταφορά εκτός εάν έχουν ληφθεί τα απαραίτητα μέτρα για την αποφυγή της επικίνδυνης διάσπασης ή πολυμερισμού τους κατά τη διάρκεια της μεταφοράς. Για το σκοπό αυτό, θα πρέπει ιδιαίτερα να διασφαλίζεται ότι τα δοχεία και οι δεξαμενές δεν περιέχουν ουσία(-ες) που είναι πιθανόν να δημιουργήσουν τέτοια αντίδραση.

2.2.61.2.2 Οι παρακάτω ουσίες και μείγματα δεν είναι αποδεκτές για μεταφορά:

- Υδροκυάνιο, άνυδρο ή σε διάλυμα, το οποίο δεν ικανοποιεί τις περιγραφές των UN Αριθμ. 1051, 1613, 1614 και 3294.
- Καρβονύλια μετάλλων που έχουν σημείο ανάφλεξης χαμηλότερο από 23 °C, άλλα από UN Αριθμ. 1259 ΚΑΡΒΟΝΥΛΙΟ ΝΙΚΕΛΙΟΥ και 1994 ΠΕΝΤΑΚΑΡΒΟΝΥΛΙΟ ΣΙΔΗΡΟΥ.
- 2,3,7,8-ΤΕΤΡΑΧΛΩΡΟΔΙΒΕΝΖΟ-Ρ-ΔΙΟΞΙΝΗ (TCDD) σε συγκεντρώσεις που θεωρούνται εξαιρετικά τοξικές σύμφωνα με τα κριτήρια στο 2.2.61.1.7.
- UN Αριθμ. 2249 ΔΙΧΛΩΡΟΔΙΜΑΙΘΥΛΑΙΘΕΡΑΣ, ΣΥΜΜΕΤΡΙΚΟΣ.
- Παρασκευάσματα φωσφιδίων χωρίς πρόσθετα που εμποδίζουν την εκπομπή τοξικών εύφλεκτων αερίων.

Οι παρακάτω ουσίες δεν είναι αποδεκτές για σιδηροδρομική μεταφορά :

- Αζίδιο του βαρίου, ξηρό ή με λιγότερο από 50% νερό ή αλκοόλες
- UN 0135 ΒΡΟΝΤΩΔΗΣ ΥΔΡΑΡΓΥΡΟΣ

με την ταξινόμηση, τη συσκευασία και τη σήμανση των επικίνδυνων παρασκευασμάτων (Επίσημη Εφημερίδα των Ευρωπαϊκών Κοινοτήτων Αρ. L 187 της 30ης Ιουλίου 1999, σελίδες 1 έως 68).

2.2.61.3 Κατάλογος ομαδικών καταχωρήσεων

Δευτερογενής κίνδυνος	Κωδικός ταξινόμησης	Αριθμ. UN	Ονομασία της ουσίας ή τους είδους
Τοξικές ουσίες			
Χωρίς δευτερογενή κίνδυνο	**Οργανικά**		
		υγρά [(a)] **T1**	1583 ΜΙΓΜΑ ΧΛΩΡΟΠΙΚΡΙΝΗΣ, Ε.Α.Ο.
			1602 ΒΑΦΗ, ΥΓΡΗ, ΤΟΞΙΚΗ, Ε.Α.Ο., ή
			1602 ΕΝΔΙΑΜΕΣΟ ΒΑΦΗΣ, ΥΓΡΟ, ΤΟΞΙΚΟ, Ε.Α.Ο.
			1693 ΔΑΚΡΥΓΟΝΟΣ ΟΥΣΙΑ, ΥΓΡΗ, Ε.Α.Ο.
			1851 ΦΑΡΜΑΚΑ, ΥΓΡΑ, ΤΟΞΙΚΑ, Ε.Α.Ο.
			2206 ΙΣΟΚΥΑΝΙΚΑ ΑΛΑΤΑ, ΤΟΞΙΚΑ, Ε.Α.Ο. ή
			2206 ΔΙΑΛΥΜΑ ΙΣΟΚΥΑΝΙΚΟΥ ΑΛΑΤΟΣ, ΤΟΞΙΚΟ, Ε.Α.Ο.
			3140 ΑΛΚΑΛΟΕΪΔΗ, ΥΓΡΑ, Ε.Α.Ο. ή
			3140 ΑΛΚΑΛΟΪΔΗ ΑΛΑΤΑ, ΥΓΡΑ, Ε.Α.Ο.
			3142 ΑΠΟΛΥΜΑΝΤΙΚΟ, ΥΓΡΟ, ΤΟΞΙΚΟ, Ε.Α.Ο.
			3144 ΕΝΩΣΗ ΝΙΚΟΤΙΝΗΣ , ΥΓΡΗ, Ε.Α.Ο. ή
			3144 ΠΑΡΑΣΚΕΥΑΣΜΑ ΝΙΚΟΤΙΝΗΣ, ΥΓΡΟ, Ε.Α.Ο.
			3172 ΤΟΞΙΝΕΣ, ΕΚΧΥΛΙΣΜΕΝΕΣ από ΖΩΝΤΕΣ ΟΡΓΑΝΙΣΜΟΥΣ, ΥΓΡΕΣ, Ε.Α.Ο.
			3276 ΝΙΤΡΙΛΙΑ, ΤΟΞΙΚΑ, ΥΓΡΑ, Ε.Α.Ο.
			3278 ΟΡΓΑΝΟΦΩΣΦΟΡΙΚΗ ΕΝΩΣΗ, ΤΟΞΙΚΗ, Ε.Α.Ο., υγρή
			3381 ΤΟΞΙΚΑ ΔΙΑ ΑΝΑΠΝΟΗΣ ΥΓΡΑ, Ε.Α.Ο. με τοξικότητα αναπνοής χαμηλότερη ή ίση με 200ml/m^3 και συγκέντρωση κορεσμένου ατμού μεγαλύτερη ή ίση με 500 LC_{50}
			3382 ΤΟΞΙΚΑ ΔΙΑ ΑΝΑΠΝΟΗΣ ΥΓΡΑ, Ε.Α.Ο. με τοξικότητα αναπνοής χαμηλότερη ή ίση με 1000ml/m^3 και συγκέντρωση κορεσμένου ατμού μεγαλύτερη ή ίση με 10 LC_{50}
			2810 ΤΟΞΙΚΟ ΥΓΡΟ, ΟΡΓΑΝΙΚΟ, Ε.Α.Ο.
		στερεά [(a), (b)] **T2**	1544 ΑΛΚΑΛΟΪΔΗ, ΣΤΕΡΕΑ, Ε.Α.Ο. ή
			1544 ΑΛΚΑΛΟΪΔΗ ΑΛΑΤΑ, ΣΤΕΡΕΑ, Ε.Α.Ο.
			1601 ΑΠΟΛΥΜΑΝΤΙΚΟ, ΣΤΕΡΕΟ, ΤΟΞΙΚΟ, Ε.Α.Ο.
			1655 ΕΝΩΣΗ ΝΙΚΟΤΙΝΗΣ, ΣΤΕΡΕΗ, Ε.Α.Ο., ή
			1655 ΠΑΡΑΣΚΕΥΑΣΜΑ ΝΙΚΟΤΙΝΗΣ, ΣΤΕΡΕΟ, Ε.Α.Ο.
			3143 ΒΑΦΗ, ΣΤΕΡΕΗ, ΤΟΞΙΚΗ, Ε.Α.Ο. ή
			3143 ΕΝΔΙΑΜΕΣΟ ΒΑΦΗΣ, ΣΤΕΡΕΟ, ΤΟΞΙΚΟ, Ε.Α.Ο.
			3249 ΦΑΡΜΑΚΑ, ΣΤΕΡΕΑ, ΤΟΞΙΚΑ, Ε.Α.Ο.
			3439 ΝΙΤΡΙΛΙΑ, ΤΟΞΙΚΟ, ΣΤΕΡΕΟ, Ε.Α.Ο.
			3448 ΟΥΣΙΑ ΔΑΚΡΥΓΟΝΩΝ ΑΕΡΙΩΝ, ΣΤΕΡΕΗ, Ε.Α.Ο.
			3462 ΤΟΞΙΝΕΣ, ΕΚΧΕΙΛΙΣΜΕΝΕΣ ΑΠΟ ΖΩΝΤΕΣ ΟΡΓΑΝΙΣΜΟΥΣ, ΣΤΕΡΕΕΣ, Ε.Α.Ο.
			3464 ΟΡΓΑΝΟΦΩΣΦΟΡΙΚΗ ΕΝΩΣΗ, ΤΟΞΙΚΗ, ΣΤΕΡΕΗ, Ε.Α.Ο.,
			2811 ΤΟΞΙΚΟ ΣΤΕΡΕΟ, ΟΡΓΑΝΙΚΟ, Ε.Α.Ο.
			2026 ΦΑΙΝΥΛΥΔΡΑΡΓΥΡΙΚΗ ΕΝΩΣΗ, Ε.Α.Ο.
			2788 ΕΝΩΣΗ ΟΡΓΑΝΟΚΑΣΣΙΤΕΡΙΚΗ , ΥΓΡΗ, Ε.Α.Ο.

			3146 ΕΝΩΣΗ ΟΡΓΑΝΟΚΑΣΣΙΤΕΡΙΚΗ, ΣΤΕΡΕΗ, Ε.Α.Ο. 3280 ΟΡΓΑΝΟΑΡΣΕΝΙΚΙΚΗ ΕΝΩΣΗ, ΥΓΡΗ, Ε.Α.Ο. 3280 ΟΡΓΑΝΟΑΡΣΕΝΙΚΙΚΗ ΕΝΩΣΗ, ΣΤΕΡΕΗ, Ε.Α.Ο.
		οργανομεταλλικά[c][d] **T3**	3281 ΚΑΡΒΟΝΥΛΙΑ ΜΕΤΑΛΛΩΝ, ΥΓΡΑ, Ε.Α.Ο.
			3465 ΟΡΓΑΝΟΑΡΣΕΝΙΚΗ ΕΝΩΣΗ, ΣΤΕΡΕΗ, Ε.Α.Ο. 3466 ΚΑΡΒΟΝΥΛΙΑ ΜΕΤΑΛΛΩΝ, ΣΤΕΡΕΑ, Ε.Α.Ο. 3282 ΟΡΓΑΝΟΜΕΤΑΛΛΙΚΗ ΕΝΩΣΗ, ΤΟΞΙΚΗ, ΥΓΡΗ, Ε.Α.Ο. 3467 ΟΡΓΑΝΟΜΕΤΑΛΛΙΚΗ ΕΝΩΣΗ, ΤΟΞΙΚΗ, ΣΤΕΡΕΗ, Ε.Α.Ο.
	ανόργανα	**υγρά**[e] **T4**	1556 ΑΡΣΕΝΙΚΙΚΗ ΕΝΩΣΗ, ΥΓΡΗ, Ε.Α.Ο., ανόργανη συμπεριλαμβανομένων: Αρσενικικά άλατα, ε.α.ο., Αρσενικώδη, ε.α.ο. και Αρσενικικά σουλφίδια, ε.α.ο. 1935 ΔΙΑΛΥΜΑ ΚΥΑΝΙΔΙΟΥ, Ε.Α.Ο. 2024 ΕΝΩΣΗ ΥΔΡΑΡΓΥΡΟΥ, ΥΓΡΗ, Ε.Α.Ο. 3141 ΕΝΩΣΗ ΑΝΤΙΜΟΝΙΟΥ, ΑΝΟΡΓΑΝΗ, ΥΓΡΗ, Ε.Α.Ο. 3440 ΕΝΩΣΗ ΣΕΛΗΝΙΟΥ, ΥΓΡΗ, Ε.Α.Ο. 3381 ΤΟΞΙΚΑ ΔΙΑ ΑΝΑΠΝΟΗΣ ΥΓΡΑ, Ε.Α.Ο. με τοξικότητα αναπνοής χαμηλότερη ή ίση με 200ml/m^3 και συγκέντρωση κορεσμένου ατμού μεγαλύτερη ή ίση με 500 LC_{50} 3382 ΤΟΞΙΚΑ ΔΙΑ ΑΝΑΠΝΟΗΣ ΥΓΡΑ, Ε.Α.Ο. με τοξικότητα αναπνοής χαμηλότερη ή ίση με 1000ml/m^3 και συγκέντρωση κορεσμένου ατμού μεγαλύτερη ή ίση με 10 LC_{50} 3287 ΤΟΞΙΚΟ ΥΓΡΟ, ΑΝΟΡΓΑΝΟ, Ε.Α.Ο.
		στερεά[f][g] **T5**	1549 ΕΝΩΣΗ ΑΝΤΙΜΟΝΙΟΥ, ΑΝΟΡΓΑΝΗ, ΣΤΕΡΕΗ, Ε.Α.Ο. 1557 ΑΡΣΕΝΙΚΙΚΗ ΕΝΩΣΗ, ΣΤΕΡΕΗ, Ε.Α.Ο., συμπεριλαμβανομένων: Αρσενικικά άλατα, ε.α.ο., Αρσενικώδη, ε.α.ο. και Αρσενικικά σουλφίδια, ε.α.ο. 1564 ΕΝΩΣΗ ΒΑΡΙΟΥ, Ε.Α.Ο. 1566 ΕΝΩΣΗ ΒΗΡΥΛΛΙΟΥ, Ε.Α.Ο. 1588 ΚΥΑΝΙΔΙΑ, ΑΝΟΡΓΑΝΑ, ΣΤΕΡΕΑ, Ε.Α.Ο. 1707 ΕΝΩΣΗ ΘΑΛΛΙΟΥ, Ε.Α.Ο. 2025 ΕΝΩΣΗ ΥΔΡΑΡΓΥΡΟΥ, ΣΤΕΡΕΗ, Ε.Α.Ο. 2291 ΕΝΩΣΗ ΜΟΛΥΒΔΟΥ, ΔΙΑΛΥΤΗ, Ε.Α.Ο. 2570 ΕΝΩΣΗ ΚΑΔΜΙΟΥ 2630 ΣΕΛΗΝΙΚΑ ΑΛΑΤΑ ή 2630 ΣΕΛΗΝΙΩΔΗ ΑΛΑΤΑ 2856 ΦΘΟΡΟΠΥΡΙΤΙΚΑ ΑΛΑΤΑ, Ε.Α.Ο. 3283 ΕΝΩΣΗ ΣΕΛΗΝΙΟΥ, Ε.Α.Ο. 3284 ΕΝΩΣΗ ΤΕΛΛΟΥΡΙΟΥ, Ε.Α.Ο. 3285 ΕΝΩΣΗ ΒΑΝΑΔΙΟΥ, Ε.Α.Ο. 3288 ΤΟΞΙΚΟ ΣΤΕΡΕΟ, ΑΝΟΡΓΑΝΟ, Ε.Α.Ο.
			2992 ΠΑΡΑΣΙΤΟΚΤΟΝΟ ΜΕ ΚΑΡΒΑΜΙΚΕΣ ΕΝΩΣΕΙΣ, ΥΓΡΟ, ΤΟΞΙΚΟ

	παρασιτο-κτόνα	**υγρά** (h)	**T6**	2994 ΠΑΡΑΣΙΤΟΚΤΟΝΟ ΜΕ ΑΡΣΕΝΙΚΟ, ΥΓΡΟ, ΤΟΞΙΚΟ 2996 ΠΑΡΑΣΙΤΟΚΤΟΝΟ ΜΕ ΟΡΓΑΝΙΚΕΣ ΕΝΩΣΕΙΣ ΧΛΩΡΙΟΥ, ΥΓΡΟ, ΤΟΞΙΚΟ 2998 ΠΑΡΑΣΙΤΟΚΤΟΝΟ ΜΕ ΤΡΙΑΖΙΝΗ, ΥΓΡΟ, ΤΟΞΙΚΟ 3006 ΠΑΡΑΣΙΤΟΚΤΟΝΟ ΜΕ ΘΕΙΟΚΑΡΒΑΜΙΚΕΣ ΕΝΩΣΕΙΣ, ΥΓΡΟ, ΤΟΞΙΚΟ 3010 ΠΑΡΑΣΙΤΟΚΤΟΝΟ ΜΕ ΒΑΣΗ ΤΟ ΧΑΛΚΟ, ΥΓΡΟ, ΤΟΞΙΚΟ 3012 ΠΑΡΑΣΙΤΟΚΤΟΝΟ ΜΕ ΒΑΣΗ ΤΟΝ ΥΔΡΑΡΓΥΡΟ, ΥΓΡΟ, ΤΟΞΙΚΟ 3014 ΠΑΡΑΣΙΤΟΚΤΟΝΟ ΜΕ ΥΠΟΚΑΤΕΣΤΗΜΕΝΗ ΝΙΤΡΟΦΑΙΝΟΛΗ, ΥΓΡΟ, ΤΟΞΙΚΟ 3016 ΠΑΡΑΣΙΤΟΚΤΟΝΟ ΜΕ ΔΙΠΥΡΙΛΙΔΙΟ, ΥΓΡΟ, ΤΟΞΙΚΟ 3018 ΠΑΡΑΣΙΤΟΚΤΟΝΟ ΜΕ ΟΡΓΑΝΟΦΩΣΦΟΡΙΚΕΣ ΕΝΩΣΕΙΣ, ΥΓΡΟ, ΤΟΞΙΚΟ 3020 ΠΑΡΑΣΙΤΟΚΤΟΝΟ ΜΕ ΟΡΓΑΝΟΚΑΣΣΙΤΕΡΙΚΕΣ ΕΝΩΣΕΙΣ, ΥΓΡΟ, ΤΟΞΙΚΟ 3026 ΠΑΡΑΣΙΤΟΚΤΟΝΟ ΜΕ ΠΑΡΑΓΩΓΑ ΤΗΣ ΚΟΥΜΑΡΙΝΗΣ, ΥΓΡΟ, ΤΟΞΙΚΟ 3348 ΠΑΡΑΣΙΤΟΚΤΟΝΟ ΜΕ ΠΑΡΑΓΩΓΑ ΤΟΥ ΦΑΙΝΟΞΟΙΚΟΥ ΟΞΕΟΣ, ΥΓΡΟ, ΤΟΞΙΚΟ 3352 ΠΑΡΑΣΙΤΟΚΤΟΝΟ ΜΕ PYRETHROID, ΥΓΡΟ, ΤΟΞΙΚΟ 2902 ΠΑΡΑΣΙΤΟΚΤΟΝΟ, ΥΓΡΟ, ΤΟΞΙΚΟ, Ε.Α.Ο.
		στερεά (h)	**T7**	2757 ΠΑΡΑΣΙΤΟΚΤΟΝΟ ΜΕ ΚΑΡΒΑΜΙΚΕΣ ΕΝΩΣΕΙΣ, ΣΤΕΡΕΟ, ΤΟΞΙΚΟ 2759 ΠΑΡΑΣΙΤΟΚΤΟΝΟ ΜΕ ΑΡΣΕΝΙΚΟ, ΣΤΕΡΕΟ, ΤΟΞΙΚΟ 2761 ΠΑΡΑΣΙΤΟΚΤΟΝΟ ΜΕ ΟΡΓΑΝΙΚΕΣ ΕΝΩΣΕΙΣ ΧΛΩΡΙΟΥ, ΣΤΕΡΕΟ, ΤΟΞΙΚΟ 2763 ΠΑΡΑΣΙΤΟΚΤΟΝΟ ΜΕ ΤΡΙΑΖΙΝΗ, ΣΤΕΡΕΟ, ΤΟΞΙΚΟ 2771 ΠΑΡΑΣΙΤΟΚΤΟΝΟ ΜΕ ΘΕΙΟΚΑΡΒΑΜΙΚΕΣ ΕΝΩΣΕΙΣ, ΣΤΕΡΕΟ, ΤΟΞΙΚΟ 2775 ΠΑΡΑΣΙΤΟΚΤΟΝΟ ΜΕ ΒΑΣΗ ΤΟ ΧΑΛΚΟ, ΣΤΕΡΕΟ, ΤΟΞΙΚΟ 2777 ΠΑΡΑΣΙΤΟΚΤΟΝΟ ΜΕ ΒΑΣΗ ΤΟΝ ΥΔΡΑΡΓΥΡΟ, ΣΤΕΡΕΟ, ΤΟΞΙΚΟ 2779 ΠΑΡΑΣΙΤΟΚΤΟΝΟ ΜΕ ΥΠΟΚΑΤΕΣΤΗΜΕΝΗ ΝΙΤΡΟΦΑΙΝΟΛΗ, ΣΤΕΡΕΟ, ΤΟΞΙΚΟ 2781 ΠΑΡΑΣΙΤΟΚΤΟΝΟ ΜΕ ΔΙΠΥΡΙΛΙΔΙΟ, ΣΤΕΡΕΟ, ΤΟΞΙΚΟ 2783 ΠΑΡΑΣΙΤΟΚΤΟΝΟ ΜΕ ΟΡΓΑΝΟΦΩΣΦΟΡΙΚΕΣ ΕΝΩΣΕΙΣ, ΣΤΕΡΕΟ, ΤΟΞΙΚΟ 2786 ΠΑΡΑΣΙΤΟΚΤΟΝΟ ΜΕ ΟΡΓΑΝΟΚΑΣΣΙΤΕΡΙΚΕΣ, ΣΤΕΡΕΟ, ΤΟΞΙΚΟ 3027 ΠΑΡΑΣΙΤΟΚΤΟΝΟ, ΜΕ ΠΑΡΑΓΩΓΑ ΤΗΣ ΚΟΥΜΑΡΙΝΗΣ ΣΤΕΡΕΟ, ΤΟΞΙΚΟ 3048 ΠΑΡΑΣΙΤΟΚΤΟΝΟ ΜΕ ΦΩΣΦΙΔΙΑ ΤΟΥ ΑΡΓΙΛΙΟΥ 3345 ΠΑΡΑΣΙΤΟΚΤΟΝΟ ΜΕ ΠΑΡΑΓΩΓΑ ΤΟΥ ΦΑΙΝΟΞΟΙΚΟΥ

			ΟΞΕΟΣ, ΣΤΕΡΕΟ, ΤΟΞΙΚΟ 3349 ΠΑΡΑΣΙΤΟΚΤΟΝΟ ΜΕ PYRETHROID, ΣΤΕΡΕΟ, ΤΟΞΙΚΟ 2588 ΠΑΡΑΣΙΤΟΚΤΟΝΟ, ΣΤΕΡΕΟ, ΤΟΞΙΚΟ, Ε.Α.Ο.
	δείγματα	**T8**	3315 ΧΗΜΙΚΟ ΔΕΙΓΜΑ, ΤΟΞΙΚΟ.
	άλλες τοξικές ουσίες[(i)]	**T9**	3243 ΣΤΕΡΕΑ ΠΟΥ ΠΕΡΙΕΧΟΥΝ ΤΟΞΙΚΟ ΥΓΡΟ, Ε.Α.Ο.
Εύφλεκτα TF	**υγρά**[(j)(k)]		3071 ΜΕΡΚΑΠΤΑΝΕΣ, ΥΓΡΕΣ, ΤΟΞΙΚΕΣ, ΕΥΦΛΕΚΤΕΣ, Ε.Α.Ο. ή 3071 ΜΙΓΜΑ ΜΕΡΚΑΠΤΑΝΩΝ, ΥΓΡΟ, ΤΟΞΙΚΟ, ΕΥΦΛΕΚΤΟ, Ε.Α.Ο. 3080 ΙΣΟ ΚΥΑΝΙΚΑ, ΤΟΞΙΚΑ, ΕΥΦΛΕΚΤΑ, Ε.Α.Ο. ή 3080 ΔΙΑΛΥΜΑ ΙΣΟΚΥΑΝΙΚΟΥ, ΤΟΞΙΚΟΥ, ΕΥΦΛΕΚΤΟΥ, Ε.Α.Ο. 3275 ΝΙΤΡΙΛΙΑ, ΤΟΞΙΚΑ, ΕΥΦΛΕΚΤΑ, Ε.Α.Ο. 3279 ΟΡΓΑΝΟΦΩΣΦΟΡΙΚΗ ΕΝΩΣΗ, ΤΟΞΙΚΗ, ΕΥΦΛΕΚΤΗ, Ε.Α.Ο. 3383 ΤΟΞΙΚΑ ΔΙΑ ΑΝΑΠΝΟΗΣ ΥΓΡΑ, ΕΥΦΛΕΚΤΑ, Ε.Α.Ο. με τοξικότητα αναπνοής χαμηλότερη ή ίση με 200ml/m^3 και συγκέντρωση κορεσμένου ατμού μεγαλύτερη ή ίση με 500 LC_{50} 3384 ΤΟΞΙΚΑ ΔΙΑ ΑΝΑΠΝΟΗΣ ΥΓΡΑ, ΕΥΦΛΕΚΤΑ, Ε.Α.Ο. με τοξικότητα αναπνοής χαμηλότερη ή ίση με 1000ml/m^3 και συγκέντρωση κορεσμένου ατμού μεγαλύτερη ή ίση με 10 LC_{50} 2929 ΤΟΞΙΚΟ ΥΓΡΟ, ΕΥΦΛΕΚΤΟ, ΟΡΓΑΝΙΚΟ, Ε.Α.Ο.
	παρασιτοκτόνα (με σημείο ανάφλεξης μικρότερο από 23°C	**TF2**	2991 ΠΑΡΑΣΙΤΟΚΤΟΝΟ ΜΕ ΚΑΡΒΑΜΙΚΕΣ ΕΝΩΣΕΙΣ, ΥΓΡΟ, ΤΟΞΙΚΟ, ΕΥΦΛΕΚΤΟ 2993 ΠΑΡΑΣΙΤΟΚΤΟΝΟ ΜΕ ΑΡΣΕΝΙΚΟ, ΥΓΡΟ, ΤΟΞΙΚΟ, ΕΥΦΛΕΚΤΟ 2995 ΦΥΤΟΦΑΡΜΑΚΟ ΜΕ ΟΡΓΑΝΙΚΕΣ ΕΝΩΣΕΙΣ ΧΛΩΡΙΟΥ, ΥΓΡΟ, ΤΟΞΙΚΟ, ΕΥΦΛΕΚΤΟ 2997 ΠΑΡΑΣΙΤΟΚΤΟΝΟ ΜΕ ΤΡΙΑΖΙΝΗ, ΥΓΡΟ, ΤΟΞΙΚΟ, ΕΥΦΛΕΚΤΟ 3005 ΠΑΡΑΣΙΤΟΚΤΟΝΟ ΜΕ ΘΕΙΟΚΑΡΒΑΜΙΚΕΣ ΕΝΩΣΕΙΣ, ΥΓΡΟ, ΤΟΞΙΚΟ, ΕΥΦΛΕΚΤΟ 3009 ΠΑΡΑΣΙΤΟΚΤΟΝΟ ΜΕ ΒΑΣΗ ΤΟ ΧΑΛΚΟ, ΥΓΡΟ, ΤΟΞΙΚΟ, ΕΥΦΛΕΚΤΟ 3011 ΠΑΡΑΣΙΤΟΚΤΟΝΟ ΜΕ ΒΑΣΗ ΤΟΝ ΥΔΡΑΡΓΥΡΟ, ΥΓΡΟ, ΤΟΞΙΚΟ, ΕΥΦΛΕΚΤΟ 3013 ΠΑΡΑΣΙΤΟΚΤΟΝΟ ΜΕ ΥΠΟΚΑΤΕΣΤΗΜΕΝΗ ΝΙΤΡΟΦΑΙΝΟΛΗ, ΥΓΡΟ, ΤΟΞΙΚΟ, ΕΥΦΛΕΚΤΟ 3015 ΠΑΡΑΣΙΤΟΚΤΟΝΟ ΜΕ ΔΙΠΥΡΙΛΙΔΙΟ, ΥΓΡΟ, ΤΟΞΙΚΟ, ΕΥΦΛΕΚΤΟ 3017 ΠΑΡΑΣΙΤΟΚΤΟΝΟ ΜΕ ΟΡΓΑΝΟΦΩΣΦΟΡΙΚΕΣ ΕΝΩΣΕΙΣ, ΥΓΡΟ, ΤΟΞΙΚΟ, ΕΥΦΛΕΚΤΟ

				3019 ΠΑΡΑΣΙΤΟΚΤΟΝΟ ΜΕ ΟΡΓΑΝΟΚΑΣΣΙΤΕΡΙΚΕΣ, ΥΓΡΟ, ΤΟΞΙΚΟ, ΕΥΦΛΕΚΤΟ 3025 ΠΑΡΑΣΙΤΟΚΤΟΝΟ ΜΕ ΠΑΡΑΓΩΓΑ ΤΗΣ ΚΟΥΜΑΡΙΝΗΣ, ΥΓΡΟ, ΤΟΞΙΚΟ, ΕΥΦΛΕΚΤΟ 3347 ΠΑΡΑΣΙΤΟΚΤΟΝΟ ΜΕ ΠΑΡΑΓΩΓΑ ΤΟΥ ΦΑΙΝΟΞΟΪΚΟΥ ΟΞΕΟΣ, ΥΓΡΟ, ΤΟΞΙΚΟ, ΕΥΦΛΕΚΤΟ 3351 ΠΑΡΑΣΙΤΟΚΤΟΝΟ ΜΕ PYRETHROID, ΥΓΡΟ, ΤΟΞΙΚΟ, ΕΥΦΛΕΚΤΟ 2903 ΠΑΡΑΣΙΤΟΚΤΟΝΟ, ΥΓΡΟ, ΤΟΞΙΚΟ, ΕΥΦΛΕΚΤΟ, Ε.Α.Ο.
				1700 ΚΕΡΙΑ ΔΑΚΡΥΓΟΝΩΝ
	στερεά	**TF3**		2930 ΤΟΞΙΚΟ ΣΤΕΡΕΟ, ΕΥΦΛΕΚΤΟ, ΟΡΓΑΝΙΚΟ, Ε.Α.Ο.
Στερεά, αυτοθερμαινόμενα[c]		**TS**		3124 ΤΟΞΙΚΟ ΣΤΕΡΕΟ, ΑΥΤΟΘΕΡΜΑΙΝΟΜΕΝΟ, Ε.Α.Ο.
Αντιδρούν με το νερό[d]	**υγρά**	**TW 1**		3385 ΤΟΞΙΚΑ ΔΙΑ ΑΝΑΠΝΟΗΣ ΥΓΡΑ, ΕΝΕΡΓΑ ΜΕ ΤΟ ΝΕΡΟ, Ε.Α.Ο. με τοξικότητα αναπνοής χαμηλότερη ή ίση με 200ml/m^3 και συγκέντρωση κορεσμένου ατμού μεγαλύτερη ή ίση με 500LC_{50} 3386 ΤΟΞΙΚΑ ΔΙΑ ΑΝΑΠΝΟΗΣ ΥΓΡΑ, ΕΝΕΡΓΑ ΜΕ ΤΟ ΝΕΡΟ, Ε.Α.Ο. με τοξικότητα αναπνοής χαμηλότερη ή ίση με 1000ml/m^3 και συγκέντρωση κορεσμένου ατμού μεγαλύτερη ή ίση με 10LC_{50} 3123 ΤΟΞΙΚΟ ΥΓΡΟ, ΕΝΕΡΓΟ ΜΕ ΤΟ ΝΕΡΟ, Ε.Α.Ο.
TW	**στερεά**[l]	**TW 2**		3125 ΤΟΞΙΚΟ ΣΤΕΡΕΟ, ΕΝΕΡΓΟ ΜΕ ΤΟ ΝΕΡΟ, Ε.Α.Ο.
Οξειδωτικά	**υγρά**	**TO 1**		3387 ΤΟΞΙΚΑ ΔΙΑ ΑΝΑΠΝΟΗΣ ΥΓΡΑ, ΟΞΕΙΔΩΤΙΚΑ, Ε.Α.Ο. με τοξικότητα αναπνοής χαμηλό-τερη ή ίση με 200ml/m^3 και συγκέντρωση κορεσμένου ατμού μεγαλύτερη ή ίση με 500LC_{50} 3388 ΤΟΞΙΚΑ ΔΙΑ ΑΝΑΠΝΟΗΣ ΥΓΡΑ, ΟΞΕΙΔΩΤΙΚΑ, Ε.Α.Ο. με τοξικότητα αναπνοής χαμηλό-τερη ή ίση με 1000ml/m^3 και συγκέντρωση κορεσμένου ατμού μεγαλύτερη ή ίση με 10 LC_{50} 3122 ΤΟΞΙΚΟ ΥΓΡΟ, ΟΞΕΙΔΩΤΙΚΟ, Ε.Α.Ο.
[m]**ΤΟ**	**στερεά**	**TO 2**		3086 ΤΟΞΙΚΟ ΣΤΕΡΕΟ, ΟΞΕΙΔΩΤΙΚΟ, Ε.Α.Ο.
		υγρά	**TC1**	3277 ΧΛΩΡΟΦΟΡΜΙΚΑ ΑΛΑΤΑ, ΤΟΞΙΚΑ, ΔΙΑΒΡΩΤΙΚΑ, Ε.Α.Ο. 3361 ΧΛΩΡΟΣΙΛΑΝΙΑ, ΤΟΞΙΚΑ, ΔΙΑΒΡΩΤΙΚΑ, Ε.Α.Ο. 3389 ΤΟΞΙΚΑ ΔΙΑ ΑΝΑΠΝΟΗΣ ΥΓΡΑ, ΔΙΑΒΡΩΤΙΚΑ, Ε.Α.Ο. με τοξικότητα αναπνοής χαμηλό-τερη ή ίση με 200ml/m^3 και συγκέντρωση κορεσμένου ατμού μεγαλύτερη ή ίση με 500LC_{50} 3390 ΤΟΞΙΚΑ ΔΙΑ ΑΝΑΠΝΟΗΣ ΥΓΡΑ, ΔΙΑΒΡΩΤΙΚΑ, Ε.Α.Ο. με

				τοξικότητα αναπνοής χαμηλό-τερη ή ίση με 1000ml/m^3 και συγκέντρωση κορεσμένου ατμού μεγαλύτερη ή ίση με 10 LC_{50}
Διαβρωτικά [(n)] **TC**	**οργανικά**			2927 ΤΟΞΙΚΑ ΥΓΡΑ, ΔΙΑΒΡΩΤΙΚΑ, ΟΡΓΑΝΙΚΑ, Ε.Α.Ο.
		στερεά	**TC2**	2928 ΤΟΞΙΚΟ ΣΤΕΡΕΟ, ΔΙΑΒΡΩΤΙΚΟ, ΟΡΓΑΝΙΚΟ, Ε.Α.Ο.
		υγρά	**TC3**	3389 ΤΟΞΙΚΑ ΔΙΑ ΑΝΑΠΝΟΗΣ ΥΓΡΑ, ΔΙΑΒΡΩΤΙΚΑ, Ε.Α.Ο. με τοξικότητα αναπνοής χαμηλό-τερη ή ίση με 200ml/m^3 και συγκέντρωση κορεσμένου ατμού μεγαλύτερη ή ίση με 500LC_{50} 3390 ΤΟΞΙΚΑ ΔΙΑ ΑΝΑΠΝΟΗΣ ΥΓΡΑ, ΔΙΑΒΡΩΤΙΚΑ, Ε.Α.Ο. με τοξικότητα αναπνοής χαμηλό-τερη ή ίση με 1000ml/m^3 και συγκέντρωση κορεσμένου ατμού μεγαλύτερη ή ίση με 10 LC_{50} 3289 ΤΟΞΙΚΟ ΥΓΡΟ, ΔΙΑΒΡΩΤΙΚΟ, ΑΝΟΡΓΑΝΟ, Ε.Α.Ο.
	ανόργανα			
		στερεά	**TC4**	3290 ΤΟΞΙΚΟ ΣΤΕΡΕΟ, ΔΙΑΒΡΩΤΙΚΟ, ΑΝΟΡΓΑΝΟ, Ε.Α.Ο.
			TFC	2742 ΧΛΩΡΟΦΟΡΜΙΚΑ ΑΛΑΤΑ, ΤΟΞΙΚΑ, ΔΙΑΒΡΩΤΙΚΑ, ΕΥΦΛΕΚΤΑ, Ε.Α.Ο. 3362 ΧΛΩΡΟΣΙΛΑΝΙΑ, ΤΟΞΙΚΑ, ΔΙΑΒΡΩΤΙΚΑ, ΕΥΦΛΕΚΤΑ, Ε.Α.Ο. (Καμία άλλη ομαδική καταχώρηση δεν είναι διαθέσιμη. Εάν απαιτείται, να καθοριστεί ταξινόμηση σε ομαδική καταχώρηση με κωδικό ταξινόμησης θα γίνεται σύμφωνα με τον πίνακα προτεραιότητας κινδύνων στην 2.1.3.10)

Υποσημειώσεις

(a) Ουσίες και παρασκευάσματα που περιέχουν ΑΛΚΑΛΟΕΪΔΗ ή ΝΙΚΟΤΙΝΗ που χρησιμοποιούνται ως παρασιτοκτόνα θα ταξινομούνται υπό τον UN Αριθμ. 2588 ΦΥΤΟΦΑΡΜΑΚΑ, ΣΤΕΡΕΑ, ΤΟΞΙΚΑ, Ε.Α.Ο., UN Αριθμ. 2902 ΠΑΡΑΣΙΤΟΚΤΟΝΑ, ΥΓΡΑ, ΤΟΞΙΚΑ, Ε.Α.Ο. ή UN Αριθμ. 2903 ΠΑΡΑΣΙΤΟΚΤΟΝΑ, ΥΓΡΑ, ΤΟΞΙΚΑ, ΕΥΦΛΕΚΤΑ, Ε.Α.Ο.

(b) Δραστικές ουσίες και κονίες ή μίγματα ουσιών που προορίζονται για εργαστήρια και πειράματα και για την παραγωγή φαρμακευτικών προϊόντων με άλλες ουσίες θα ταξινομούνται σύμφωνα με την τοξικότητά τους (βλέπε 2.2.61.1.7 έως 2.2.61.1.11)

(c) Αυτοθερμαινόμενες ουσίες, ελαφρώς τοξικές και αυθόρμητα αναφλέξιμες οργανομεταλλικές ενώσεις, είναι ουσίες της Κλάσης 4.2.

(d) Ενεργές με το νερό ουσίες, ελαφρώς τοξικές, και ενεργές με το νερό οργανομεταλλικές ενώσεις, είναι ουσίες της Κλάσης 4.3.

(e) Βροντώδης υδράργυρος, διαβρεγμένος με όχι λιγότερο από 20% νερό, ή μείγμα αλκοόλης και νερού κατά βάρος είναι ουσία της Κλάσης 1, UN Αριθμ. 0135 και δεν θα γίνεται δεκτή για σοδηροδρομική μεταφορά (βλέπε 2.2.61.2.2).

(f) Σιδηροκυανιούχα άλατα, σιδηρο (II) κυανιούχα άλατα, αλκαλικά θειοκυανικά άλατα και θειοκυανικά άλατα του αμμωνίου δεν υπόκεινται στις διατάξεις του RID.

(g) Άλατα του μολύβδου και πιγμέντα μολύβδου τα οποία, όταν αναμειγνύονται σε αναλογία 1:1000 με 0.07M υδροχλωρικό οξύ και αναδεύονται για μια ώρα σε θερμοκρασία 23 °C ± 2 °C, παρουσιάζουν διαλυτότητα 5% ή χαμηλότερη, δεν υπόκεινται στις διατάξεις του RID.

(h) Είδη εμποτισμένα με αυτό το παρασιτοκτόνο, όπως πλάκες ινοσανίδων, λωρίδες χαρτιού, σβώλοι βαμβακιού-μαλλιού, φύλλα πλαστικού υλικού, σε ερμητικά κλειστά περιτυλίγματα, δεν υπόκεινται στις διατάξεις του RID.

(i) Μείγματα στερεών τα οποία δεν υπόκεινται στις διατάξεις του RID και τοξικών υγρών μπορούν να μεταφέρονται στην UN Αριθμ. 3243 χωρίς πρώτα να εφαρμόζονται τα κριτήρια ταξινόμησης της Κλάσης 6.1, εφόσον δεν υπάρχει ελεύθερο υγρό ορατό κατά το χρόνο που φορτώνεται η ουσία ή κατά το χρόνο που κλείνεται η συσκευασία, το εμπορευματοκιβώτιο ή η φορτάμαξα. Κάθε συσκευασία πρέπει να αντιστοιχεί σ' ένα τύπο σχεδίου που έχει περάσει δοκιμή στεγανότητας στο επίπεδο της ομάδας συσκευασίας II. Αυτή η καταχώρηση δεν χρησιμοποιείται για στερεά που περιέχουν ένα υγρό της ομάδας συσκευασίας I.

(j) Εξαιρετικά τοξικά ή τοξικά, εύφλεκτα υγρά που έχουν σημείο ανάφλεξης χαμηλότερο από 23 °C εκτός των ουσιών οι οποίες είναι εξαιρετικά τοξικές σε περίπτωση εισπνοής, δηλ. UN Αριθμ. 1051, 1092, 1098, 1143, 1163, 1182, 1185, 1238, 1239, 1244, 1251, 1259, 1613, 1614, 1695, 1994, 2334, 2382, 2407, 2438, 2480, 2482, 2484, 2485, 2606, 2929, 3279 και 3294 είναι ουσίες της Κλάσης 3.

(k) Εύφλεκτα υγρά, ελαφρώς τοξικά, με την εξαίρεση των ουσιών και παρασκευασμάτων που χρησιμοποιούνται ως παρασιτοκτόνα, συμπεριλαμβανομένων αυτών που έχουν σημείο ανάφλεξης μεταξύ 23 °C και 60 °C, είναι ουσίες της Κλάσης 3.

(l) Φωσφίδια μετάλλων καταχωρημένα στις UN Αριθμ. 1360, 1397, 1432, 1714, 2011 και 2013 είναι ουσίες της Κλάσης 4.3.

(m) Οξειδωτικές ουσίες, ελαφρώς τοξικές είναι ουσίες της Κλάσης 5.1.

(n) Ουσίες ελαφρώς τοξικές και ελαφρώς διαβρωτικές, είναι ουσίες της Κλάσης 8.

2.2.62 Κλάση 6.2: Μολυσματικές Ουσίες

2.2.62.1 Κριτήρια

2.2.62.1.1 Ο τίτλος της Κλάσης 6.2 καλύπτει μολυσματικές ουσίες. Για τους σκοπούς του RID μολυσματικές ουσίες είναι αυτές οι ουσίες που θεωρείται ή λογικά αναμένεται να περιέχουν παθογόνους μικρο-οργανισμούς. Παθογόνοι μικρο-οργανισμοί ορίζονται οι μικρο-οργανισμοί (συμπεριλαμβανομένων βακτηρίων, ιών, ρικετσία, παρασίτων, μυκήτων) και άλλα είδη όπως μολυσματικοί ιοί οι οποίοι μπορούν να προκαλούν αρρώστιες σε ζώα ή σε ανθρώπους.

ΣΗΜΕΙΩΣΗ 1: Γενετικά τροποποιημένοι μικρο-οργανισμοί και οργανισμοί, βιολογικά προϊόντα, διαγνωστικά δείγματα και μολυσμένα ζωντανά ζώα θα ταξινομούνται σε αυτή την Κλάση εάν ικανοποιούν τους όρους που αρμόζουν σε αυτή την Κλάση.

2: Τοξίνες από φυτικές, ζωικές ή βακτηριακές πηγές που δεν περιέχουν οποιεσδήποτε μολυσματικές ουσίες ή οργανισμούς ή που δεν περιέχονται σ' αυτές, είναι ουσίες της Κλάσης 6.1, UN Αριθμ. 3172 ή 3462.

2.2.62.1.2 Οι ουσίες της Κλάσης 6.2 υποδιαιρούνται ως εξής:

I1. Μολυσματικές ουσίες που επιδρούν στους ανθρώπους
I2. Μολυσματικές ουσίες που επιδρούν στα ζώα μόνο,
I3 Κλινικά απόβλητα,
I4 Βιολογικές ουσίες.

Ορισμοί

2.2.62.1.3 Για τους σκοπούς του RID,

"Βιολογικά προϊόντα" είναι εκείνα τα προϊόντα που προέρχονται από ζωντανούς οργανισμούς, που παράγονται και διανέμονται σύμφωνα με τις απαιτήσεις των αρμόδιων κρατικών κυβερνητικών αρχών που μπορεί να έχουν ειδικές απαιτήσεις για την παροχή αδείας, και χρησιμοποιούνται είτε για την πρόληψη, θεραπεία ή διάγνωση νόσου σε ανθρώπους ή ζώα, ή για αναπτυξιακούς, πειραματικούς ή διερευνητικούς σκοπούς που σχετίζονται με αυτές. Περιλαμβάνουν, αλλά δεν περιορίζονται σε αυτά, ολοκληρωμένα ή ανολοκλήρωτα προϊόντα όπως εμβόλια.

"Καλλιέργειες (εργαστηριακά αποθέματα)" είναι το αποτέλεσμα μιας διεργασίας με την οποία παθογόνοι οργανισμοί παράγονται σκοπίμως. Ο ορισμός αυτός δεν περιλαμβάνει δείγματα ασθενών ανθρώπων ή ζώων όπως ορίζονται στην παρούσα παράγραφο.
"Γενετικά τροποποιημένοι μικρο-οργανισμοί και οργανισμοί" είναι μικρο-οργανισμοί και οργανισμοί στους οποίους το γενετικό υλικό έχει εσκεμμένα τροποιηθεί με γενετική μηχανική κατά τρόπο που δεν συμβαίνει στη φύση.

"Ιατρικά ή κλινικά απόβλητα" είναι απόβλητα που προέρχονται από ιατρική θεραπεία ζώων ή ανθρώπων ή από βιο-έρευνα.

"Δείγματα ασθενών" είναι υλικό ανθρώπων ή ζώων, που συλλέγονται άμεσα από ανθρώπους ή ζώα, συμπεριλαμβανομένων, αλλά όχι περιορισμένο σε, περιττώματα, αίμα και τα συστατικά του, ιστός και υγρά ιστών μικρών ιστών, και τμήματα σώματος που μεταφέρονται για λόγους έρευνας, διαγνωστικούς, διερευνητικές δραστηριότητες, θεραπεία ασθενειών και πρόληψη.

Ταξινόμηση

2.2.62.1.4 Μολυσματικές ουσίες θα ταξινομούνται στην Κλάση 6.2 και θα καταχωρούνται στον UN Αριθμ. 2814, 2900, 3291 ή 3373 κατάλληλα.
Οι μολυσματικές ουσίες υποδιαιρούνται στις ακόλουθες κατηγορίες :

2.2.62.1.4.1 Κατηγορία Α : Μία μολυσματική ουσία η οποία μεταφέρεται σε τέτοια μορφή ώστε, όταν συμβεί έκθεση σε αυτήν, μπορεί να προκαλέσει μόνιμη ανικανότητα, απειλή κατά της ζωής ή θανατηφόρα ασθένεια σε κατά τα άλλα υγιείς ανθρώπους ή ζώα. Ενδεικτικά παραδείγματα που πληρούν τα κριτήρια αυτά δίνονται στον πίνακα της παραγράφου αυτής

ΣΗΜΕΙΩΣΗ : Έκθεση συμβαίνει όταν μία μολυσματική ουσία απελευθερωθεί από την προσταστετευτική συσκευασία με αποτέλεσμα τη φυσική επαφή με ανθρώπους ή ζώα.

(a) Μολυσματικές ουσίες που ικανοποιούν τα κριτήρια αυτά οι οποίες προκαλούν ασθένεια σε ανθρώπους ή και σε ανθρώπους και σε ζώα θα καταχωρούνται υπό τον UN Αριθμ. 2814. Μολυσματικές ουσίες οι οποίες προκαλούν ασθένειες μόνο σε ζώα θα καταχωρούνται στον UN Αριθμ. 2900

(b) Η καταχώρηση στους UN Αριθμ. 2814 ή UN Αριθμ. 2900 θα βασίζεται σε γνωστό ιατρικό ιστορικό και συμπτώματα με προέλευση ανθρώπους ή ζώα, ενδημικές τοπικές συνθήκες ή επαγγελματική κρίση που αφορά σε μεμονωμένες συνθήκες με προέλευση ανθρώπους ή ζώα.

ΣΗΜΕΙΩΣΗ 1 : Η κατάλληλη ονομασία της αποστολής για τον UN Αριθμ. 2814 είναι "ΜΟΛΥΣΜΑΤΙΚΕΣ ΟΥΣΙΕΣ ΠΟΥ ΠΡΟΣΒΑΛΛΟΥΝ ΑΝΘΡΩΠΟΥΣ". Η κατάλληλη ονομασία της αποστολής για τον UN Αριθμ. 2900 είναι "ΜΟΛΥΣΜΑΤΙΚΕΣ ΟΥΣΙΕΣ ΠΟΥ ΠΡΟΣΒΑΛΛΟΥΝ ΖΩΑ μόνο".

2 : Ο ακόλουθος πίνακας δεν είναι πλήρης. Μολυσματικές ουσίες, συμπεριλαμβανομένων νέων ή επικίνδυνων παθογόνων μικροοργανισμών, που δεν παρουσιάζονται στον πίνακα αλλά πληρούν τα ίδια κριτήρια θα καταχωρούνται στην Κατηγορία Α. Επιπλέον, αν υπάρχει αμφιβολία περί του αν μία ουσία πληροί ή όχι τα κριτήρια αυτή θα καταχωρείται στην Κατηγορία Α.

3: Στον ακόλουθο πίνακα, οι μικρο-οργανισμοί σε πλάγια γραφή είναι βακτήρια, μυκοπλάσματα, rickettsia ή μύκητες.

Ενδεικτικά παραδείγματα μολυσματικών ουσιών που περιλαμβάνονται στην Κατηγορία Α σε οποιαδήποτε μορφή εκτός αν άλλως δηλώνεται (2.2.62.1.4.1)	
UN Αριθμός και ονομασία	**Μικρο-οργανισμοί**
UN Αριθμ. 2814 ΜΟΛΥΣΜΑΤΙΚΕΣ ΟΥΣΙΕΣ ΠΟΥ ΠΡΟΣΒΑΛΛΟΥΝ ΤΟΥΣ ΑΝΘΡΩΠΟΥΣ	*Bacillus anthracis* (μόνον καλλιέργειες) *Brucella abortus* (μόνον καλλιέργειες) *Brucella melitensis* (μόνον καλλιέργειες) *Brucella suis* (μόνον καλλιέργειες) *Burkholderia mallei - Pseudomonas mallei* – Μάλις (μόνον καλλιέργειες) *Burkholderia pseudomallei – Pseudomonas pseudomallei* (μόνον καλλιέργειες) *Chlamydia psittaci* – στελέχη πτηνών (μόνον καλλιέργειες) *Clostridium botulinum* (μόνον καλλιέργειες) *Coccidioides immitis* (μόνον καλλιέργειες) *Coxiella burnetii* (μόνον καλλιέργειες) Ιός αιμορραγικού πυρετού Κριμαίας - Κονγκό Δάγκειος ιός (μόνον καλλιέργειες) Ιός ανατολικής εγκεφαλίτιδας ίππων (μόνον καλλιέργειες) *Escherichia coli*, Βεροτοξινογόνο (μόνον καλλιέργειες)[(a)] Ιός Ebola Ιός Flexal *Francisella tularensis* (μόνον καλλιέργειες) Ιός Guanarito Ιός Hantaan Ιοί Hanta που προκαλεί αιμορραγικό πυρετό με πυελικό σύνδρομο Ιός Hendra Ιός Ηπατίτιδας Β (μόνον καλλιέργειες) Ιός έρπητος Β (μόνον καλλιέργειες) Ιός ανθρώπινης ανοσοποιητικής ανεπάρκειας (μόνον καλλιέργειες) Εξαιρετικά παθογόνος ιός γρίπης πτηνών (μόνον καλλιέργειες) Ιός ιαπωνικής εγκεφαλίτιδας (μόνον καλλιέργειες) Ιός Junin Ιός ασθένειας δάσους Kyasanur Ιός Lassa Ιός Machupo Ιός Marburg Ιός ευλογίας πιθήκου *Mycobacterium tuberculosis* (μόνον καλλιέργειες) [(a)] Ιός Nipah Ιός αιμορραγικού πυρετού Omsk Ιός πολυομυελίτιδας (μόνον καλλιέργειες) Ιός λύσσας (μόνον καλλιέργειες) *Rickettsia prowazekii (μόνον καλλιέργειες)* *Rickettsia rickettsii* (μόνον καλλιέργειες) Ιός πυρετού της Κοιλάδας του Rift (μόνον καλλιέργειες)

	Ιός ρωσικής εαρινής – θερινής εγκεφαλίτιδας(μόνον καλλιέργειες) Ιός Sabia *Shigella dysenteriae τύπος 1* (μόνον καλλιέργειες) [(a)] Ιός κροτωνογενούς εγκεφαλίτιδας (μόνον καλλιέργειες) Ιός ευλογιάς Ιός εγκεφαλίτιδας ιπποειδών Βενεζουέλας (μόνον καλλιέργειες) Ιός δυτικού Νείλου (μόνον καλλιέργειες) Ιός κίτρινου πυρετού (μόνον καλλιέργειες) *Yersinia pestis* (μόνον καλλιέργειες)
UN Αριθμ. 2814 ΜΟΛΥΣΜΑΤΙΚΕΣ ΟΥΣΙΕΣ ΠΟΥ ΠΡΟΣΒΑΛΛΟΥΝ ΤΑ ΖΩΑ μόνον	Ιός αφρικανικής πανώλους των χοίρων Παραμυξοϊός των πτηνών τύπου 1 – ιός ψευδοπανώλους των πτηνών Ιός καταρροϊκού πυρετού Ιός κλασσικής πανώλους χοίρων Ιός αφθώδη πυρετού Ιός λοιμώδους οζώδους δερματίτιδας Mycoplasma mycoides – Λοιμώδης πλευροπνευμονία βοοειδών Ιώς πανώλους μικρών μηρυκαστικών Ιώς πανώλους των βοοειδών Ιός ευλογιάς των προβάτων Ιός ευλογιάς αιγών Ιός φυσαλιδώδους νόσου των χοίρων Ιός φυσαλιδώδους στοματίτιδας

[(a)] Ωστόσο, όταν οι καλλιέργειες προορίζονται για διαγνωστικούς ή κλινικούς σκοπούς, μπορούν να ταξινομούνται ως μολυσματικές ουσίες της Κατηγορίας Β.

2.2.62.1.4.2 Κατηγορία Β : Μία μολυσματική ουσία η οποία δεν πληροί τα κριτήρια για να περιληφθεί στην Κατηγορία Α. Μολυσματικές ουσίες στην Κατηγορία Β θα καταχωρούνται στον UN Αριθμ. 3373 .

ΣΗΜΕΙΩΣΗ : Η κατάλληλη ονομασία για την αποστολή του UN Αριθμ. 3373 είναι "ΒΙΟΛΟΓΙΚΟ ΥΛΙΚΟ, ΚΑΤΗΓΟΡΙΑ Β".

2.2.62.1.5. *Εξαιρέσεις*

2.2.62.1.5.1 Ουσίες οι οποίες δεν περιέχουν μολυσματικές ουσίες ή ουσίες οι οποίες δεν είναι πιθανό να προκαλέσουν ασθένειες σε ανθρώπους ή σε ζώα δεν υπόκεινται στις διατάξεις του RID εκτός και αν πληρούν τα κριτήρια για να συμπεριληφθούν σε άλλη κλάση.

2.2.62.1.5.2 Ουσίες που περιέχουν μικροοργανισμούς που είναι μη-παθογόνοι για ανθρώπους ή ζώα δεν υπόκεινται στον RID εκτός και αν πληρούν τα κριτήρια για να συμπεριληφθούν σε άλλη κλάση.

2.2.62.1.5.3 Ουσίες σε τέτοια μορφή ώστε κάθε παρόν παθογόνος μικροοργανισμός έχει ουδετεροποιηθεί ή απενεργοποιηθεί έτσι ώστε να μην διαθέτουν πια κίνδυνο για την υγεία δεν υπόκεινται στον RID εκτός και αν πληρούν τα κριτήρια για να συμπεριληφθούν σε άλλη κλάση.

2.2.62.1.5.4 Ουσίες στις οποίες η συγκέντρωση των παθογόνων οργανισμών βρίσκεται σε επίπεδο που συναντάται φυσικά (συμπεριλαμβανομένων ειδών διατροφής και δειγμάτων νερού) και οι οποίες δεν θεωρούνται ότι παρουσιάζουν σημαντικό κίνδυνο μόλυνσης δεν υπόκεινται στον RID εκτός και αν πληρούν τα κριτήρια για να συμπεριληφθούν σε άλλη κλάση.

2.2.62.1.5.5 Αποξηραμένες κηλίδες αίματος, που συλλέχθηκαν εφαρμόζοντας σταγόνα αίματος σε απορροφητικό υλικό, ή αίμα κρυμμένο σε περιττώματα εξετάσεις, και αίμα ή συστατικά αίματος τα οποία έχουν συλλεγεί για μετάγγιση ή μεταμόσχευση ή για την προετοιμασία προϊόντων αίματος για να χρησιμοποιηθούν για μετάγγιση ή μεταμόσχευση και οποιοιδήποτε ιστοί ή όργανα που πρόκειται να χρησιμοποιηθούν για μεταμόσχευση δεν υπόκεινται στις διατάξεις του RID.

2.2.62.1.5.6 Δείγματα ζώων ή ανθρώπων για τα οποία υπάρχει η ελάχιστη πιθανότητα να είναι παρόντες παθογόνοι μικροοργανισμοί δεν υπόκεινται στον RID αν το δείγμα μεταφέρεται σε συσκευασία η οποία εμποδίζει οποιαδήποτε διαρροή και επισημαίνεται με τις λέξεις "Εξαιρούμενα ανθρώπινα δείγματα" ή "Εξαιρούμενα δείγματα ζώων" κατάλληλα. Η συσκευασία θεωρείται ότι συμμορφώνεται με τις ανωτέρω απαιτήσεις αν ικανοποιεί τις ακόλουθες συνθήκες :

(a) Η συσκευασία αποτελείτα από τρία μέρη :
  (i) ένα κύριο στεγανό δοχεία(α)
  (ii) μια δευτερεύουσα στεγανή συσκευασία και
  (iii) μια εξωτερική συσκευασία επαρκούς αντοχής για τον όγκο του, τη μάζα του και τη σκοπούμενη χρήση και με μία τουλάχιστον επιφάνεια με επιφάνεια με ελάχιστες διαστάσεις 100mm x 100mm.

(b) Για υγρά, απορροφητικό υλικό σε επαρκή ποσότητα για να απορροφά όλο το περιεχόμενο που βρίσκεται μεταξύ του κύριου δοχείου και της δευτερεύουσας συσκευασίας έτσι ώστε, κατά τη διάρκεια της μεταφοράς, οποιαδήποτε απελευθέρωση ή διαρροή μιας υγρής ουσίας δεν θα φθάσει την εξωτερική συσκευασία και δεν θα διακινδυνεύεται η ακεραιότητα του προστατευτικού υλικού.

(c) Όταν πολλαπλά εύθραυστα κύρια δοχεία τοποθετούνται σε μία και μόνη δευτερεύουσα συσκευασία, αυτά είτε τυλίγονται τα καθένα ξεχωριστά είτε χωρίζονται ώστε να εμποδίζεται η επαφή τους.

ΣΗΜΕΙΩΣΗ 1: Προκειμένου να καθοριστεί αν μια ουσία εξαιρείται με βάση την παρούσα παράγραφο απαιτείται ένα στοιχείο επαγγελματικής κρίσης. Η κρίση θα πρέπει να βασίζεται σε γνωστό ιατρικό ιστορικό, συμπτώματα και μεμονωμένες συνθήκες της πηγής, ανθρώπου ή ζώου και ενδημικές τοπικές συνθήκες. Στα παραδείγματα δειγμάτων που μπορούν να μεταφέρονται με βάση την παρούσα παράγραφο περιλαμβάνονται

- δείγματα αίματος ή ούρων για την παρακολούθηση των επίπεδων της χοληστερόλης, των επιπέδων της γλυκόζης στο αίμα, τα επίπεδα των ορμονών, ή ειδικά αντισώματα του προστάτη (prostate specific antibodies, PSA).
- εκείνα που απαιτούνται για την παρακολούθηση της λειτουργίας οργάνων όπως της καρδιάς, της λειτουργίας του ήπατος ή των νεφρών για ανθρώπους ή ζώα με μη μολυσματικές ασθένειες, ή για θεραπευτική παρακολούθηση φαρμάκων.

- εκείνα που γίνονται για λόγους ασφάλειας ή απασχόλησης και προορίζονται για τον προσδιορισμό της παρουσίας ναρκωτικών ή οινοπνεύματος,
- τεστ εγκυμοσύνης,
- βιοψίες για την ανίχνευση καρκίνου και
- ανίχνευση αντισωμάτων σε ανθρώπους ή ζώα, αν δεν υπάρχει ανησυχία για μόλυνση (π.χ. αξιολόγηση ανοσίας από εμβόλιο, διάγνωση αυτοάνοσης ασθένειας κ.λπ.)

ΣΗΜΕΙΩΣΗ 2: Για αερομεταφορά, συσκευασίες δειγμάτων που εξαιρούνται βάσει αυτής της παραγράφου θα ικανοποιούν τις προϋποθέσεις του (a) έως (c).

2.2.62.1.6 (Δεσμευμένο)

2.2.62.1.7 (Δεσμευμένο)

2.2.62.1.8 (Δεσμευμένο)

2.2.62.1.9 *Βιολογικά προϊόντα*

Για τους σκοπούς του RID, τα βιολογικά προϊόντα διαιρούνται στις ακόλουθες ομάδες :

(a) εκείνα τα οποία κατασκευάζονται και συσκευάζονται σύμφωνα με τις απαιτήσεις των ανάλογων εθνικών αρχών και μεταφέρονται για σκοπούς τελικής συσκευασίας ή διανομής, και για χρήση για φροντίδα της προσωπικής υγείας από επαγγελματίες ιατρούς ή άτομα. Οι ουσίες της ομάδας αυτής δεν υπόκεινται στις διατάξεις του RID.

(b) εκείνα τα οποία δεν εμπίπτουν στην παράγραφο (a) και είναι γνωστό ή υπάρχουν βάσιμοι λόγοι ότι περιέχουν μολυσματικές ουσίες και δεν πληρούν τα κριτήρια να περιληφθούν στην Κατηγορία Α ή στην Κατηγορία Β. Οι ουσίες της ομάδας αυτής θα καταχωρούνται στους Αριθμ. UN 2814, 2900 ή 3373, ανάλογα.

ΣΗΜΕΙΩΣΗ : Κάποια επιτρεπόμενα βιολογικά προϊόντα μπορεί να παρουσιάζουν βιοκίνδυνο μόνο σε συγκεκριμένα σημεία του κόσμου. Στην περίπτωση αυτή οι αρμόδιες αρχές μπορεί να απαιτήσουν αυτά τα βιολογικά πρϊόντα να είναι σε συμμόρφωση με τις τοπικές απαιτήσεις για τις μολυσματικές ουσίες ή μπορεί να επιβάλλουν άλλους περιορισμούς.

2.2.62.1.10 *Γενετικά τροποποιημένοι μικροοργανισμοί και οργανισμοί*

Γενετικά τροποιημένοι μικροοργανισμοί που δεν ικανοποιούν τον ορισμό μολυσματικών ουσιών θα ταξινομούνται σύμφωνα με την παράγραφο 2.2.9.

2.2.62.1.11 *Ιατρικά ή κλινικά απόβλητα*

2.2.62.1.11.1 Ιατρικά ή κλινικά απόβλητα που περιέχουν μολυσματικές ουσίες της Κατηγορίας Α θα καταχωρούνται στον UN Αριθμ. 2814 ή UN Αριθμ. 2900 κατάλληλα. Ιατρικά ή κλινικά απόβλητα που περιέχουν μολυσματικές ουσίες στην Κατηγορία Β θα καταχωρούνται στον UN Αριθμ. 3291.

ΣΗΜΕΙΩΣΗ : Ιατρικά ή κλινικά απόβλητα που καταχωρήθηκαν στον αριθμό 18 01 03 (Απόβλητα από φροντίδα υγείας ανθρώπων ή ζώων ή/και σχετική έρευνα –

απόβλητα από γενέθλια φροντίδα, διάγνωση, θεραπεία ή πρόληψη ασθενειών σε ανθρώπους – απόβλητα των οποίων η συλλογή και διάθεση υπόκειται σε ειδικές απαιτήσεις προκειμένου να προλαμβάνεται μόλυνση) ή στον αριθμό 18 02 02 (Απόβλητα από φροντίδα υγείας ανθρώπων ή ζώων ή/και σχετική έρευνα – απόβλητα από έρευνα, διάγνωση, θεραπεία ή πρόληψη ασθενειών που εμπλέοκονται ζώα - απόβλητα των οποίων η συλλογή και διάθεση υπόκειται σε ειδικές απαιτήσεις προκειμένου να προλαμβάνεται μόλυνση) σύμφωνα με τον κατάλογο αποβλήτων που προσαρτάται στην Απόφαση της Ευρωπαϊκής Κοινότητας 2000/532/EC[5] ,όπως τροποιήθηκε, θα ταξινομούνται σύμφωνα με τις διατάξεις που τίθενται στην παρούσα παράγραφο, με βάση ιατρική ή κτηνιατρική διάγνωση που αφορούν τον ασθενή ή το ζώο.

2.2.62.1.11.2 Ιατρικά ή κλινικά απόβλητα για τα οποία βάσιμα θεωρείται ότι έχουν χαμηλή πιθανότητα να περιέχουν μολυσματικές ουσίες θα καταχωρούνται υπό τον UN Αριθμ. 3291. Για την καταχώρηση, μπορεί να ληφθούν υπόψη διεθνείς, περιφερειακοί ή εθνικοί κατάλογοι αποβλήτων.

ΣΗΜΕΙΩΣΗ 1: Η κατάλληλη ονομασία αποστολής για UN Αριθμ. 3291 είναι "ΚΛΙΝΙΚΑ ΑΠΟΒΛΗΤΑ, ΜΗ ΠΡΟΣΔΙΟΡΙΣΜΕΝΑ, Ε.Α.Ο." ή "(ΒΙΟ) ΙΑΤΡΙΚΑ ΑΠΟΒΛΗΤΑ, Ε.Α.Ο." ή "ΡΥΘΜΙΣΜΕΝΑ ΙΑΤΡΙΚΑ ΑΠΟΒΛΗΤΑ, Ε.Α.Ο."

2: Παρά τα κριτήρια ταξινόμησης που τέθηκαν παραπάνω, ιατρικά ή κλινικά απόβλητα που καταχωρήθηκαν στον αριθμό 18 01 04 (Απόβλητα από φροντίδα υγείας ανθρώπων ή ζώων ή/και σχετική έρευνα – απόβλητα από γενέθλια φροντίδα, διάγνωση, θεραπεία ή πρόληψη ασθενειών σε ανθρώπους – απόβλητα των οποίων η συλλογή και διάθεση υπόκειται σε ειδικές απαιτήσεις προκειμένου να προλαμβάνεται μόλυνση) ή στον αριθμό 18 02 03 (Απόβλητα από φροντίδα υγείας ανθρώπων ή ζώων ή/και σχετική έρευνα – απόβλητα από έρευνα, διάγνωση, θεραπεία ή πρόληψη ασθενειών που εμπλέοκονται ζώα - απόβλητα των οποίων η συλλογή και διάθεση δεν υπόκειται σε ειδικές απαιτήσεις προκειμένου να προλαμβάνεται μόλυνση) σύμφωνα με τον κατάλογο αποβλήτων που προσαρτάται στην Απόφαση της Ευρωπαϊκής Κοινότητας 2000/532/EC[5] όπως τροποιήθηκε, δεν υπόκεινται στις διατάξεις του RID.

2.2.62.1.11.3 Ιατρικά ή κλινικά απόβλητα που έχουν απολυμανθεί τα οποία προηγουμένως περιείχαν μολυσματικές ουσίες δεν υπόκεινται στις διατάξεις του RID εκτός και αν πληρούν τα κριτήρια για να περιληφθούν σε άλλη Κλάση.

2.2.62.1.11.4 Ιατρικά ή κλινικά απόβλητα που καταχωρούνται στον Αριθμό UN 3291 καταχωρούνται στην ομάδα συσκευασίας ΙΙ.

---

[5] Κοινοτική Απόφαση 2000/532/EC της 3ης Μαίου 2000, που αντικαθιστά την Απόφαση 94/3/EC καθιερώνοντας κατάλογο αποβλήτων σε εφαρμογή του Άρθρου 1(a) της Οδηγίας του Συμβουλίου 75/442/EEC για απόβλητα (που αντικαταστάθηκε από την Οδηγία του Ευρωπαϊκού Κοινοβουλίου και του Συμβουλίου Επίσημη Εφημερίδα της Ευρωπαϊκής Κοινότητας No L 114 της 27ης Απριλίου 2007, σελίδα 9)) 2006/12/EC (και της Οδηγίας του Συμβουλίου 94/904/EC καθιερώνοντας κατάλογο επικίνδυνων αποβλήτων σε εφαρμογή του Άρθρου 1(4) της Οδηγίας του Συμβουλίου 91/689/EEC για επικίνδυνα απόβλητα (Επίσημη Εφημερίδα της Ευρωπαϊκής Κοινότητας No L 226 της 6ης Σεπτεμβρίου 2000, σελίδα 3).

2.2.62.1.12 *Μολυσμένα ζώα*

2.2.62.1.12.1 Εκτός αν μία μολυσματική ουσία δεν μπορεί να παραδοθεί με άλλα μέσα, ζωντανά ζώα δεν θα πρέπει να χρησιμοποιούνται για την παράδοση μιας ουσίας. Ένα ζωντανό ζώο το οποίο έχει σκοπίμως μολυνθεί και είναι γνωστό ή υπάρχουν υποψίες ότι περιέχει μολυσματική ουσία θα πρέπει να μεταφέρεται μόνο υπό τους όρους και τις συνθήκες που εγκρίνονται από την αρμόδια αρχή[6] .

2.2.62.1.12.2 Ζωικό υλικό που προσβλήθηκε από παθογόνους οργανισμούς της Κατηγορίας Α ή από παθογόνους οργανισμούς οι οποίοι θα καταχωρούνταν στην Κατηγορίας Α σε καλλιέργειες μόνο, θα καταχωρούνται στον Αριθ. UN 2814 ή στον Αριθ. UN 2900 αναλόγως. Ζωικό υλικό που προσβλήθηκε από παθογόνους οργανισμούς της Κατηγορίας Β, άλλους από εκείνους που θα καταχωρούνταν στην Κατηγορίας Α αν βρίσκονταν σε καλλιέργειες, θα καταχωρούνται στον Αριθ. UN 3373.

Άλλα πτώματα ζώων που προσβλήθηκαν από παθογόνους οργανισμούς της Κατηγορίας Β θα μεταφέρονται σύμφωνα με τις διατάξεις που ορίζονται από την αρμόδια αρχή[7] .

2.2.62.2 Ουσίες μη αποδεκτές για μεταφορά

Ζωντανά σπονδυλωτά ή ασπόνδυλα ζώα δεν επιτρέπεται να χρησιμοποιούνται για τη μεταφορά ενός μολυσματικού παράγοντα εκτός εάν ο παράγοντας δεν μπορεί να μεταφερθεί με κανέναν άλλο τρόπο ή εάν το φορτίο έχει εγκριθεί από την αρμόδια αρχή (βλ. 2.2.62.1.12.1).

2.2.62.3 Κατάλογος ομαδικών καταχωρήσεων

	Κωδικός ταξινόμησης	Αριθμ. UN	Ονομασία της ουσίας ή του είδους
Μολυσματικές ουσίες			
Επιδράσεις σε ανθρώπους	**I1**	2814	ΜΟΛΥΣΜΑΤΙΚΗ ΟΥΣΙΑ, ΜΕ ΕΠΙΔΡΑΣΗ ΣΤΟΥΣ ΑΝΘΡΩΠΟΥΣ
Επιδράσεις μόνο σε ζώα	**I2**	2900	ΜΟΛΥΣΜΑΤΙΚΗ ΟΥΣΙΑ, ΜΕ ΕΠΙΔΡΑΣΗ ΣΕ ΖΩΑ μόνο
Κλινικά απόβλητα	**I3**	3291 3291 3291	ΚΛΙΝΙΚΑ ΑΠΟΒΛΗΤΑ, ΜΗ ΚΑΘΟΡΙΣΜΕΝΑ, Ε.Α.Ο., ή (ΒΙΟ)ΙΑΤΡΙΚΑ ΑΠΟΒΛΗΤΑ, Ε.Α.Ο., ή ΡΥΘΜΙΣΜΕΝΑ ΙΑΤΡΙΚΑ ΑΠΟΒΛΗΤΑ, Ε.Α.Ο.

[6] Οι κανονισμοί που ρυθμίζουν τη μεταφορά ζωντανών ζώων περιέχονται π.χ. στην Οδηγία 91/628/ΕΕC της 19ης Νοεμβρίου 1991 για την προστασία των ζώων κατά τη μεταφορά (Επίσημη Εφημερίδα της Ευρωπαϊκής Κοινότητας No L 340 της 11 Δεκεμβρίου 1991, σελ. 17) και στις Συστάσεις του Συμβουλίου της Ευρώπης (Υπουργική Επιτροπή) για τη μεταφορά συγκεκριμένων ειδών ζώων.

[7] Κανονισμοί για νεκρά μολυσμένα ζώα περιέχονται π.χ. στον Κανονισμό (ΕC) No. 1774/2002 του Ευρωπαϊκού Κοινοβουλίου και του Συμβουλίου της 3ης Οκτωβρίου του 2002 όπου τίθενται κανόνες υγείας που αφορούν τα παραπροϊόντα ζώων που δεν προορίζονται για κατανάλωση από ανθρώπους (Επίσημη Εφημερίδα της Ευρωπαϊκής Κοινότητας No L 273 της 10 Οκτωβρίου 2002, σελ.1).

Βιολογικές ουσίες	**I4**	3373 ΒΙΟΛΟΓΙΚΑ ΠΡΟΙΟΝΤΑ, ΚΑΤΗΓΟΡΙΑ Β

2.2.7 Κλάση 7: Ραδιενεργό Υλικό

2.2.7.1 Ορισμοί

2.2.7.1.1 ***Radioactive material : Ραδιενεργό υλικό*** σημαίνει οποιοδήποτε υλικό που περιέχει ραδιονουκλεΐδια όπου τόσο η συγκέντρωση δραστικότητας όσο και η συνολική δραστικότητα στο φορτίο υπερβαίνει τις τιμές που καθορίζονται στις παραγράφους 2.2.7.2.2.1 έως 2.2.7.2.2.6.

2.2.7.1.2 Μόλυνση

Contamination : Μόλυνση σημαίνει η παρουσία μιας ραδιενεργούς ουσίας επί της επιφανείας σε ποσότητες που υπερβαίνουν τα 0.4 Bq/cm^2 για εκπομπούς βήτα και γάμμα και χαμηλής τοξικότητας εκπομπούς άλφα, ή 0.04 Bq/cm^2 για όλους τους άλλους εκπομπούς άλφα.

Non-fixed contamination : Μη-μόνιμη μόλυνση σημαίνει μόλυνση που μπορεί να αφαιρεθεί από μία επιφάνεια υπό συνήθεις συνθήκες μεταφοράς

Fixed contamination : Μόνιμη μόλυνση σημαίνει άλλη μόλυνση από εκείνη της μη μόνιμης.

2.2.7.1.3 ***Ορισμοί ειδικών όρων***

A_1 και A_2

A_1 σημαίνει τη τιμή δραστικότητας ενός ειδικού τύπου ραδιενεργού υλικού το οποίο αναφέρεται στον Πίνακα στην 2.2.7.2.2.1 ή προέρχεται από την 2.2.7.2.2.2 και χρησιμοποιείται για να προσδιορίσει τα όρια της δραστικότητας για τις απαιτήσεις του RID.

A_2 σημαίνει την τιμή δραστικότητας ενός ραδιενεργού υλικού, άλλου από τον ειδικό τύπο ραδιενεργού υλικού, το οποίο αναφέρεται στον Πίνακα στην 2.2.7.2.2.1 ή προέρχεται από την 2.2.7.2.2.2 και χρησιμοποιείται για να προσδιορίσει τα όρια της δραστικότητας για τις απαιτήσεις του RID.

Fissile material : Σχάσιμο υλικό σημαίνει ουράνιο-233, ουράνιο-235, πλουτώνιο-239, πλουτώνιο-241 ή οποιοσδήποτε συνδυασμός αυτών των ραδιονουκλεϊδίων. Εξαιρούνται από αυτόν τον ορισμό:

(a) Φυσικό ουράνιο ή εξαντλημένο ουράνιο το οποίο είναι μη ακτινοβολημένο και
(b) Φυσικό ουράνιο ή εξαντλημένο ουράνιο το οποίο έχει ακτινοβοληθεί σε θερμικούς αντιδραστήρες μόνο.

Low dispersible radioactive material : Χαμηλής διασποράς ραδιενεργό υλικό σημαίνει είτε στερεό ραδιενεργό υλικό είτε στερεό ραδιενεργό υλικό σε σφραγισμένη κάψουλα, το οποίο έχει χαμηλή διασπορά και δεν είναι σε μορφή σκόνης.

Low specific activity (L.S.A.) material : Χαμηλής ειδικής δραστικότητας (L.S.A.) υλικό σημαίνει ραδιενεργό υλικό το οποίο από τη φύση του έχει περιορισμένη ειδική δραστικότητα ή ραδιενεργό υλικό στο οποίο εφαρμόζονται οι περιορισμοί της κατ' εκτίμηση μέσης ειδικής δραστικότητας. Υλικά εξωτερικής επένδυσης που περιβάλλουν το L.S.A. υλικό δεν θα λαμβάνονται υπόψη για τον προσδιορισμό της κατ' εκτίμηση μέσης ειδικής δραστικότητας.

Low toxicity alpha emitters : Χαμηλής τοξικότητας άλφα εκπομποί είναι: φυσικό ουράνιο, εξαντλημένο ουράνιο, φυσικό θόριο, ουράνιο-235 ή ουράνιο-238, θόριο-232, θόριο-228 και θόριο 230 όταν περιέχονται σε μεταλλεύματα ή φυσικά και χημικά συμπυκνώματα, ή άλφα εκπομποί με χρόνο ημι-ζωής μικρότερο από 10 ημέρες.

Special form radioactive material : Ραδιενεργό υλικό ειδικού τύπου σημαίνει:

(a) Ένα μη διασπειρώμενο στερεό ραδιενεργό υλικό, είτε
(b) Μία σφραγισμένη κάψουλα που περιέχει ραδιενεργό υλικό

Specific activity of a radionuclide : Ειδική δραστικότητα ραδιονουκλεϊδίου σημαίνει η δραστικότητα ανά μονάδα μάζας του εν λόγω ραδιονουκλεϊδίου. Η ειδική δραστικότητα ενός υλικού θα σημαίνει τη δραστικότητα ανά μονάδα μάζας του υλικού στο οποίο τα ραδιονουκλεΐδια είναι ομοιόμορφα κατανεμημένα.

Surface contaminated object (SCO) : Επιφανειακά μολυσμένο αντικείμενο (SCO) σημαίνει ένα στερεό αντικείμενο το οποίο από μόνο του δεν είναι ραδιενεργό και το οποίο έχει ραδιενεργό υλικό κατανεμημένο στις επιφάνειές του.

Unirradiated thorium : Μη εκπέμπον θόριο σημαίνει το θόριο που δεν περιέχει άνω του 10^{-7}g ουράνιο-233 ανά γραμμάριο θορίου-232.

Unirradiated uranium : Μη εκπέμπον ουράνιο σημαίνει το ουράνιο που δεν περιέχει άνω του $2X10^{3}$ Bq πλουτωνίου ανά γραμμάριο ουρανίου-235, όχι πάνω από $9X10^{6}$ Bq σχασίμων υλικών ανά γραμμάριο ουρανίου-235 και όχι πάνω από $5X10^{-3}$ g ουρανίου-236 ανά γραμμάριο ουρανίου-235.

Uranium – natural, depleted, enriched : Ουράνιο – φυσικό, εξαντλημένο, εμπλουτισμένο σημαίνει τα ακόλουθα:

Natural uranium : Φυσικό ουράνιο σημαίνει ουράνιο (το οποίο μπορεί να είναι χημικά διαχωρισμένο), που περιέχει τη φυσικά απαντώμενη κατανομή ισοτόπων ουρανίου (περίπου 99.28% ουράνιο-238, και 0.72% ουράνιο-235 κατά μάζα).

Depleted uranium : Εξαντλημένο ουράνιο σημαίνει ουράνιο που περιέχει μικρότερο ποσοστό μάζας ουρανίου-235 απ' ό,τι το φυσικό ουράνιο.

Enriched uranium : Εμπλουτισμένο ουράνιο σημαίνει ουράνιο που περιέχει μεγαλύτερο ποσοστό μάζας ουράνιου-235 από 0.72%.

Σε όλες τις περιπτώσεις, υπάρχει παρουσία ενός μικρού ποσοστού μάζας ουρανίου-234.

2.2.7.2 Ταξινόμηση

2.2.7.2.1 Γενικές διατάξεις

2.2.7.2.1.1 Το ραδιενεργό υλικό θα καταχωρηθεί σε ένα UN αριθμό που ορίζεται στον Πίνακα 2.2.7.2.1.1 ανάλογα με το επίπεδο δραστικότητας των ραδιονουκλεϊδίων που περιέχονται σε μία συσκευασία, τις ιδιότητες σχάσης ή μη-σχάσης αυτών των ραδιονουκλεϊδίων, τον τύπο κόλου που θα παρουσιαστεί για μεταφορά και τη φύση ή μορφή των περιεχομένων του κόλου, ή ειδικές διευθετήσεις που διέπουν τη μεταφορά, σύμφωνα με τις διατάξεις που αναφέρονται στη 2.2.7.2.2. έως 2.2.7.2.5.

Πίνακας 2.2.7.2.1.1. Καθορισμός αριθμών UN

Εξαιρούμενα κόλα (1.7.1.5)	
UN 2908	ΡΑΔΙΕΝΕΡΓΟ ΥΛΙΚΟ. ΕΞΑΙΡΟΥΜΕΝΟ ΚΟΛΟ – ΑΔΕΙΑ ΣΥΣΚΕΥΑΣΙΑ
UN 2909	ΡΑΔΙΕΝΕΡΓΟ ΥΛΙΚΟ, ΕΞΑΙΡΟΥΜΕΝΟ ΚΟΛΟ – ΕΙΔΗ ΚΑΤΑΣΚΕΥΑΣΜΕΝΑ ΑΠΟ ΦΥΣΙΚΟ ΟΥΡΑΝΙΟ Ή ΑΠΕΜΠΛΟΥΤΙΣΜΕΝΟ ΟΥΡΑΝΙΟ Ή ΦΥΣΙΚΟ ΘΟΡΙΟ
UN 2910	ΡΑΔΙΕΝΕΡΓΟ ΥΛΙΚΟ, ΕΞΑΙΡΟΥΜΕΝΟ ΚΟΛΟ – ΠΕΡΙΟΡΙΣΜΕΝΗ ΠΟΣΟΤΗΤΑ ΥΛΙΚΟΥ
UN 2911	ΡΑΔΙΕΝΕΡΓΟ ΥΛΙΚΟ, ΕΞΑΙΡΟΥΜΕΝΟ ΚΟΛΟ – ΟΡΓΑΝΑ Ή ΑΝΤΙΚΕΙΜΕΝΑ
Χαμηλής ειδικής δραστικότητας ραδιενεργό υλικό (2.2.7.2.3.1)	
UN 2912	ΡΑΔΙΕΝΕΡΓΟ ΥΛΙΚΟ, ΧΑΜΗΛΗΣ ΕΙΔΙΚΗΣ ΔΡΑΣΤΙΚΟΤΗΤΑΣ (LSA-I), μη σχάσιμο ή σχάσιμο-εξαιρούμενο
UN 3321	ΡΑΔΙΕΝΕΡΓΟ ΥΛΙΚΟ, ΧΑΜΗΛΗΣ ΕΙΔΙΚΗΣ ΔΡΑΣΤΙΚΟΤΗΤΑΣ (LSA-II), μη σχάσιμο ή σχάσιμο-εξαιρούμενο
UN 3322	ΡΑΔΙΕΝΕΡΓΟ ΥΛΙΚΟ, ΧΑΜΗΛΗΣ ΕΙΔΙΚΗΣ ΔΡΑΣΤΙΚΟΤΗΤΑΣ (LSA-III), μη σχάσιμο ή σχάσιμο-εξαιρούμενο
UN 3324	ΡΑΔΙΕΝΕΡΓΟ ΥΛΙΚΟ, ΧΑΜΗΛΗΣ ΕΙΔΙΚΗΣ ΔΡΑΣΤΙΚΟΤΗΤΑΣ (LSA-II), σχάσιμο
UN 3325	ΡΑΔΙΕΝΕΡΓΟ ΥΛΙΚΟ, ΧΑΜΗΛΗΣ ΕΙΔΙΚΗΣ ΔΡΑΣΤΙΚΟΤΗΤΑΣ (LSA-III), σχάσιμο
Αντικείμενα με μολυσμένη επιφάνεια (2.2.7.2.3.2)	
UN 2913	ΡΑΔΙΕΝΕΡΓΟ ΥΛΙΚΟ, ΑΝΤΙΚΕΙΜΕΝΑ ΜΕ ΜΟΛΥΣΜΕΝΗ ΕΠΙΦΑΝΕΙΑ (SCO-I ή SCO-II), μη σχάσιμα ή σχάσιμα-εξαιρούμενα
UN3326	ΡΑΔΙΕΝΕΡΓΟ ΥΛΙΚΟ, ΑΝΤΙΚΕΙΜΕΝΑ ΜΕ ΜΟΛΥΣΜΕΝΗ ΕΠΙΦΑΝΕΙΑ (SCO-I ή SCO-II), σχάσιμα
Κόλα τύπου Α (2.2.7.2.4.4)	
UN 2915	ΡΑΔΙΕΝΕΡΓΟ ΥΛΙΚΟ, ΚΟΛΟ ΤΥΠΟΥ Α, μη ειδικής μορφής, μη σχάσιμο ή σχάσιμο-εξαιρούμενο
UN 3327	ΡΑΔΙΕΝΕΡΓΟ ΥΛΙΚΟ, ΚΟΛΟ ΤΥΠΟΥ Α, ΣΧΑΣΙΜΟ, μη ειδικής μορφής
UN 3332	ΡΑΔΙΕΝΕΡΓΟ ΥΛΙΚΟ, ΚΟΛΟ ΤΥΠΟΥ Α, ΕΙΔΙΚΗΣ ΜΟΡΦΗΣ, μη σχάσιμο ή σχάσιμο-εξαιρούμενο
UN 3333	ΡΑΔΙΕΝΕΡΓΟ ΥΛΙΚΟ, ΚΟΛΟ ΤΥΠΟΥ Α, ΕΙΔΙΚΗΣ ΜΟΡΦΗΣ, ΣΧΑΣΙΜΟ
Κόλα τύπου Β(U) (2.2.7.2.4.6)	
UN 2916	ΡΑΔΙΕΝΕΡΓΟ ΥΛΙΚΟ, ΚΟΛΟ ΤΥΠΟΥ Β(U), μη σχάσιμο ή σχάσιμο-

	εξαιρούμενο
UN 3328	ΡΑΔΙΕΝΕΡΓΟ ΥΛΙΚΟ, ΚΟΛΟ ΤΥΠΟΥ B(U), ΣΧΑΣΙΜΟ
Κόλα τύπου B(M) (2.2.7.2.4.6)	
UN 2917	ΡΑΔΙΕΝΕΡΓΟ ΥΛΙΚΟ, ΚΟΛΟ ΤΥΠΟΥ B(M), μη σχάσιμο ή σχάσιμο-εξαιρούμενο
UN 3329	ΡΑΔΙΕΝΕΡΓΟ ΥΛΙΚΟ, ΚΟΛΟ ΤΥΠΟΥ B(M), ΣΧΑΣΙΜΟ
Κόλα τύπου C (2.2.7.2.4.6)	
UN 3323	ΡΑΔΙΕΝΕΡΓΟ ΥΛΙΚΟ, ΚΟΛΟ ΤΥΠΟΥ C, μη σχάσιμο ή σχάσιμο-εξαιρούμενο
UN 3330	ΡΑΔΙΕΝΕΡΓΟ ΥΛΙΚΟ, ΚΟΛΟ ΤΥΠΟΥ C, ΣΧΑΣΙΜΟ
Ειδική διευθέτηση (2.2.7.2.5)	
UN 2919	ΡΑΔΙΕΝΕΡΓΟ ΥΛΙΚΟ, ΜΕΤΑΦΕΡΟΜΕΝΟ ΚΑΤΩ ΑΠΟ ΕΙΔΙΚΕΣ ΔΙΕΥΘΕΤΗΣΕΙΣ, μη σχάσιμο ή σχάσιμο-εξαιρούμενο
UN 3331	ΡΑΔΙΕΝΕΡΓΟ ΥΛΙΚΟ, ΜΕΤΑΦΕΡΟΜΕΝΟ ΚΑΤΩ ΑΠΟ ΕΙΔΙΚΕΣ ΔΙΕΥΘΕΤΗΣΕΙΣ, ΣΧΑΣΙΜΟ
Εξαχλωριούχο ουράνιο (2.2.7.2.4.5)	
UN 2977	ΡΑΔΙΕΝΕΡΓΟ ΥΛΙΚΟ, ΕΞΑΧΛΩΡΙΟΥΧΟ ΟΥΡΑΝΙΟ, ΣΧΑΣΙΜΟ
UN 2978	ΡΑΔΙΕΝΕΡΓΟ ΥΛΙΚΟ, ΕΞΑΧΛΩΡΙΟΥΧΟ ΟΥΡΑΝΙΟ, μη-σχάσιμο ή σχάσιμο-εξαιρούμενο

2.2.7.2.2 Καθορισμός επιπέδου δραστικότητας

2.2.7.2.2.1 Οι ακόλουθες βασικές τιμές για επιμέρους ραδιονουκλεΐδια δίδονται στον Πίνακα 2.2.7.2.2.1:

(a) A_1 και A_2 σε TBq

(b) Συγκέντρωση δραστικότητας για εξαιρούμενο υλικό σε Bq/g και

(c) Όρια δραστικότητας για εξαιρούμενα φορτία σε Bq

Πίνακας 2.2.7.7.2.2.1: Βασικές τιμές ραδιονουκλεϊδίων για ατομικά ραδιονουκλεΐδια

Ραδιονουκλεϊδιο (ατομικός αριθμός)	A_1 (TBq)	A_2 (TBq)	Συγκέντρωση δραστικότητας για εξαιρούμενο υλικό (Bq/g)	Όριο δραστικότητας για εξαιρούμενο φορτίο (Bq)
Ακτίνιο (89)				
Ac-225 (a)	8×10^{-1}	6×10^{-3}	1×10^{1}	1×10^{4}
Ac-227 (a)	9×10^{-1}	9×10^{-5}	1×10^{-1}	1×10^{3}
Ac-228	6×10^{-1}	5×10^{-1}	1×10^{1}	1×10^{6}
Άργυρος (47)				
Ag-105	2×10^{0}	2×10^{0}	1×10^{2}	1×10^{6}
Ag-108m (a)	7×10^{-1}	7×10^{-1}	1×10^{1} (b)	1×10^{6} (b)
Ag-110m (a)	4×10^{-1}	4×10^{-1}	1×10^{1}	1×10^{6}
Ag-111	2×10^{0}	6×10^{-1}	1×10^{3}	1×10^{6}
Αργίλιο (13)				
Al-26	1×10^{-1}	1×10^{-1}	1×10^{1}	1×10^{5}
Αμερίκιο (95)				
Am-241	1×10^{1}	1×10^{-3}	1×10^{0}	1×10^{4}
Am-242m (a)	1×10^{1}	1×10^{-3}	1×10^{0} (b)	1×10^{4} (b)
Am-243 (a)	5×10^{0}	1×10^{-3}	1×10^{0} (b)	1×10^{3} (b)
Αργό (18)				
Ar-37	4×10^{1}	4×10^{1}	1×10^{6}	1×10^{8}
Ar-39	4×10^{1}	2×10^{1}	1×10^{7}	1×10^{4}
Ar-41	3×10^{-1}	3×10^{-1}	1×10^{2}	1×10^{9}
Αρσενικό (33)				
As-72	3×10^{-1}	3×10^{-1}	1×10^{1}	1×10^{5}
As-73	4×10^{1}	4×10^{1}	1×10^{3}	1×10^{7}
As-74	1×10^{0}	9×10^{-1}	1×10^{1}	1×10^{6}
As-76	3×10^{-1}	3×10^{-1}	1×10^{2}	1×10^{5}
As-77	2×10^{1}	7×10^{-1}	1×10^{3}	1×10^{6}
Αστάτιο (85)				
At-211 (a)	2×10^{1}	5×10^{-1}	1×10^{3}	1×10^{7}
Χρυσός (79)				
Au-193	$7 \text{ X } 10^{0}$	2×10^{0}	1×10^{2}	1×10^{7}
Au-194	1×10^{0}	1×10^{0}	1×10^{1}	1×10^{6}
Au-195	1×10^{1}	6×10^{0}	1×10^{2}	1×10^{7}

Ραδιονουκλεϊδιο (ατομικός αριθμός)	A_1 (TBq)	A_2 (TBq)	Συγκέντρωση δραστικότητας για εξαιρούμενο υλικό (Bq/g)	Όριο δραστικότητας για εξαιρούμενο φορτίο (Bq)
Au-198	1×10^{0}	6×10^{-1}	1×10^{2}	1×10^{6}
Au-199	1×10^{1}	6×10^{-1}	1×10^{2}	1×10^{6}
Βάριο (56)				
Ba-131 (a)	2×10^{0}	2×10^{0}	1×10^{2}	1×10^{6}
Ba-133	3×10^{0}	3×10^{0}	1×10^{2}	1×10^{6}
Ba-133m	2×10^{1}	6×10^{-1}	1×10^{2}	1×10^{6}
Ba-140 (a)	5×10^{-1}	3×10^{-1}	1×10^{1} (b)	1×10^{5} (b)
Βηρύλλιο (4)				
Be-7	2×10^{1}	2×10^{1}	1×10^{3}	1×10^{7}
Be-10	4×10^{1}	6×10^{-1}	1×10^{4}	1×10^{6}
Βισμούθιο (83)				
Bi-205	7×10^{-1}	7×10^{-1}	1×10^{1}	1×10^{6}
Bi-206	3×10^{-1}	3×10^{-1}	1×10^{1}	1×10^{5}
Bi-207	7×10^{-1}	7×10^{-1}	1×10^{1}	1×10^{6}
Bi-210	1×10^{0}	6×10^{-1}	1×10^{3}	1×10^{6}
Bi-210m (a)	6×10^{-1}	2×10^{-2}	1×10^{1}	1×10^{5}
Bi-212 (a)	7×10^{-1}	6×10^{-1}	1×10^{1} (b)	1×10^{5} (b)
Μπερκέλιο (97)				
Bk-247	8×10^{0}	8×10^{-4}	1×10^{0}	1×10^{4}
Bk-249 (a)	4×10^{1}	3×10^{-1}	1×10^{3}	1×10^{6}
Βρώμιο (35)				
Br-76	4×10^{-1}	4×10^{-1}	1×10^{1}	1×10^{5}
Br-77	3×10^{0}	3×10^{0}	1×10^{2}	1×10^{6}
Br-82	4×10^{-1}	4×10^{-1}	1×10^{1}	1×10^{6}
Άνθρακας (6)				
C-11	1×10^{0}	6×10^{-1}	1×10^{1}	1×10^{6}
C-14	4×10^{1}	3×10^{0}	1×10^{4}	1×10^{7}
Ασβέστιο (20)				
Ca-41	Χωρίς όριο	Χωρίς όριο	1×10^{5}	1×10^{7}
Ca-45	4×10^{1}	1×10^{0}	1×10^{4}	1×10^{7}
Ca-47 (a)	3×10^{0}	3×10^{-1}	1×10^{1}	1×10^{6}
Κάδμιο (48)				

Ραδιονουκλεϊδιο (ατομικός αριθμός)	A_1 (TBq)	A_2 (TBq)	Συγκέντρωση δραστικότητας για εξαιρούμενο υλικό (Bq/g)	Όριο δραστικότητας για εξαιρούμενο φορτίο (Bq)
Cd-109	3×10^{1}	2×10^{0}	1×10^{4}	1×10^{6}
Cd-113m	4×10^{1}	5×10^{-1}	1×10^{3}	1×10^{6}
Cd-115 (a)	3×10^{0}	4×10^{-1}	1×10^{2}	1×10^{6}
Cd-115m	5×10^{-1}	5×10^{-1}	1×10^{3}	1×10^{6}
Δημήτριο (58)				
Ce-139	7×10^{0}	2×10^{0}	1×10^{2}	1×10^{6}
Ce-141	2×10^{1}	6×10^{-1}	1×10^{2}	1×10^{7}
Ce-143	9×10^{-1}	6×10^{-1}	1×10^{2}	1×10^{6}
Ce-144 (a)	2×10^{-1}	2×10^{-1}	1×10^{2} (b)	1×10^{5} (b)
Καλιφόρνιο (98)				
Cf-248	4×10^{1}	6×10^{-3}	1×10^{1}	1×10^{4}
Cf-249	3×10^{0}	8×10^{-4}	1×10^{0}	1×10^{3}
Cf-250	2×10^{1}	2×10^{-3}	1×10^{1}	1×10^{4}
Cf-251	7×10^{0}	7×10^{-4}	1×10^{0}	1×10^{3}
Cf-252	1×10^{-1}	3×10^{-3}	1×10^{1}	1×10^{4}
Cf-253 (a)	4×10^{1}	4×10^{-2}	1×10^{2}	1×10^{5}
Cf-254	1×10^{-3}	1×10^{-3}	1×10^{0}	1×10^{3}
Χλώριο (17)				
Cl-36	1×10^{1}	6×10^{-1}	1×10^{4}	1×10^{6}
Cl-38	2×10^{-1}	2×10^{-1}	1×10^{1}	1×10^{5}
Κιούριο (96)				
Cm-240	4×10^{1}	2×10^{-2}	1×10^{2}	1×10^{5}
Cm-241	2×10^{0}	1×10^{0}	1×10^{2}	1×10^{6}
Cm-242	4×10^{1}	1×10^{-2}	1×10^{2}	1×10^{5}
Cm-243	9×10^{0}	1×10^{-3}	1×10^{0}	1×10^{4}
Cm-244	2×10^{1}	2×10^{-3}	1×10^{1}	1×10^{4}
Cm-245	9×10^{0}	9×10^{-4}	1×10^{0}	1×10^{3}
Cm-246	9×10^{0}	9×10^{-4}	1×10^{0}	1×10^{3}
Cm-247 (a)	3×10^{0}	1×10^{-3}	1×10^{0}	1×10^{4}
Cm-248	2×10^{-2}	3×10^{-4}	1×10^{0}	1×10^{3}
Κοβάλτιο (27)				
Co-55	5×10^{-1}	5×10^{-1}	1×10^{1}	1×10^{6}

Ραδιονουκλεϊδιο (ατομικός αριθμός)	A_1 (TBq)	A_2 (TBq)	Συγκέντρωση δραστικότητας για εξαιρούμενο υλικό (Bq/g)	Όριο δραστικότητας για εξαιρούμενο φορτίο (Bq)
Co-56	3×10^{-1}	3×10^{-1}	1×10^{1}	1×10^{5}
Co-57	1×10^{1}	1×10^{1}	1×10^{2}	1×10^{6}
Co-58	1×10^{0}	1×10^{0}	1×10^{1}	1×10^{6}
Co-58m	4×10^{1}	4×10^{1}	1×10^{4}	1×10^{7}
Co-60	4×10^{-1}	4×10^{-1}	1×10^{1}	1×10^{5}
Χρώμιο (24)				
Cr-51	3×10^{1}	3×10^{1}	1×10^{3}	1×10^{7}
Καίσιο (55)				
Cs-129	4×10^{0}	4×10^{0}	1×10^{2}	1×10^{5}
Cs-131	3×10^{1}	3×10^{1}	1×10^{3}	1×10^{6}
Cs-132	1×10^{0}	1×10^{0}	1×10^{1}	1×10^{5}
Cs-134	7×10^{-1}	7×10^{-1}	1×10^{1}	1×10^{4}
Cs-134m	4×10^{1}	6×10^{-1}	1×10^{3}	1×10^{5}
Cs-135	4×10^{1}	1×10^{0}	1×10^{4}	1×10^{7}
Cs-136	5×10^{-1}	5×10^{-1}	1×10^{1}	1×10^{5}
Cs-137 (a)	2×10^{0}	6×10^{-1}	1×10^{1} (b)	1×10^{4} (b)
Χαλκός (29)				
Cu-64	6×10^{0}	1×10^{0}	1×10^{2}	1×10^{6}
Cu-67	1×10^{1}	7×10^{-1}	1×10^{2}	1×10^{6}
Δυσπρόσιο (66)				
Dy-159	2×10^{1}	2×10^{1}	1×10^{3}	1×10^{7}
Dy-165	9×10^{-1}	6×10^{-1}	1×10^{3}	1×10^{6}
Dy-166 (a)	9×10^{-1}	3×10^{-1}	1×10^{3}	1×10^{6}
Έρβιο (68)				
Er-169	4×10^{1}	1×10^{0}	1×10^{4}	1×10^{7}
Er-171	8×10^{-1}	5×10^{-1}	1×10^{2}	1×10^{6}
Ευρώπιο (63)				
Eu-147	2×10^{0}	2×10^{0}	1×10^{2}	1×10^{6}
Eu-148	5×10^{-1}	5×10^{-1}	1×10^{1}	1×10^{6}
Eu-149	2×10^{1}	2×10^{1}	1×10^{2}	1×10^{7}
Eu-150(μικρής διάρκειας ζωής)	2×10^{0}	7×10^{-1}	1×10^{3}	1×10^{6}
Eu-150(μεγάλης διάρκειας ζωής)	7×10^{-1}	7×10^{-1}	1×10^{1}	1×10^{6}

Ραδιονουκλεϊδιο (ατομικός αριθμός)	A_1 (TBq)	A_2 (TBq)	Συγκέντρωση δραστικότητας για εξαιρούμενο υλικό (Bq/g)	Όριο δραστικότητας για εξαιρούμενο φορτίο (Bq)
Eu-152	1×10^{0}	1×10^{0}	1×10^{1}	1×10^{6}
Eu-152m	8×10^{-1}	8×10^{-1}	1×10^{2}	1×10^{6}
Eu-154	9×10^{-1}	6×10^{-1}	1×10^{1}	1×10^{6}
Eu-155	2×10^{1}	3×10^{0}	1×10^{2}	1×10^{7}
Eu-156	7×10^{-1}	7×10^{-1}	1×10^{1}	1×10^{6}
Φθόριο (9)				
F-18	1×10^{0}	6×10^{-1}	1×10^{1}	1×10^{6}
Σίδηρος (26)				
Fe-52 (a)	3×10^{-1}	3×10^{-1}	1×10^{1}	1×10^{6}
Fe-55	4×10^{1}	4×10^{1}	1×10^{4}	1×10^{6}
Fe-59	9×10^{-1}	9×10^{-1}	1×10^{1}	1×10^{6}
Fe-60 (a)	4×10^{1}	2×10^{-1}	1×10^{2}	1×10^{5}
Γάλλιο (31)				
Ga-67	7×10^{0}	3×10^{0}	1×10^{2}	1×10^{6}
Ga-68	5×10^{-1}	5×10^{-1}	1×10^{1}	1×10^{5}
Ga-72	4×10^{-1}	4×10^{-1}	1×10^{1}	1×10^{5}
Γαδολίνιο (64)				
Gd-146 (a)	5×10^{-1}	5×10^{-1}	1×10^{1}	1×10^{6}
Gd-148	2×10^{1}	2×10^{-3}	1×10^{1}	1×10^{4}
Gd-153	1×10^{1}	9×10^{0}	1×10^{2}	1×10^{7}
Gd-159	3×10^{0}	6×10^{-1}	1×10^{3}	1×10^{6}
Γερμάνιο (32)				
Ge-68 (a)	5×10^{-1}	5×10^{-1}	1×10^{1}	1×10^{5}
Ge-71	4×10^{1}	4×10^{1}	1×10^{4}	1×10^{8}
Ge-77	3×10^{-1}	3×10^{-1}	1×10^{1}	1×10^{5}
Άφνιο (72)				
Hf-172 (a)	6×10^{-1}	6×10^{-1}	1×10^{1}	1×10^{6}
Hf-175	3×10^{0}	3×10^{0}	1×10^{2}	1×10^{6}
Hf-181	2×10^{0}	5×10^{-1}	1×10^{1}	1×10^{6}
Hf-182	Χωρίς όριο	Χωρίς όριο	1×10^{2}	1×10^{6}
Υδράργυρος (80)				
Hg-194 (a)	1×10^{0}	1×10^{0}	1×10^{1}	1×10^{6}

Ραδιονουκλεϊδιο (ατομικός αριθμός)	A_1 (TBq)	A_2 (TBq)	Συγκέντρωση δραστικότητας για εξαιρούμενο υλικό (Bq/g)	Όριο δραστικότητας για εξαιρούμενο φορτίο (Bq)
Hg-195m (a)	3×10^{0}	7×10^{-1}	1×10^{2}	1×10^{6}
Hg-197	2×10^{1}	1×10^{1}	1×10^{2}	1×10^{7}
Hg-197m	1×10^{1}	4×10^{-1}	1×10^{2}	1×10^{6}
Hg-203	5×10^{0}	1×10^{0}	1×10^{2}	1×10^{5}
Όλμιο (67)				
Ho-166	4×10^{-1}	4×10^{-1}	1×10^{3}	1×10^{5}
Ho-166m	6×10^{-1}	5×10^{-1}	1×10^{1}	1×10^{6}
Ιώδιο (53)				
I-123	6×10^{0}	3×10^{0}	1×10^{2}	1×10^{7}
I-124	1×10^{0}	1×10^{0}	1×10^{1}	1×10^{6}
I-125	2×10^{1}	3×10^{0}	1×10^{3}	1×10^{6}
I-126	2×10^{0}	1×10^{0}	1×10^{2}	1×10^{6}
I-129	Χωρίς όριο	Χωρίς όριο	1×10^{2}	1×10^{5}
I-131	3×10^{0}	7×10^{-1}	1×10^{2}	1×10^{6}
I-132	4×10^{-1}	4×10^{-1}	1×10^{1}	1×10^{5}
I-133	7×10^{-1}	6×10^{-1}	1×10^{1}	1×10^{6}
I-134	3×10^{-1}	3×10^{-1}	1×10^{1}	1×10^{5}
I-135 (a)	6×10^{-1}	6×10^{-1}	1×10^{1}	1×10^{6}
Ίνδιο (49)				
In-111	3×10^{0}	3×10^{0}	1×10^{2}	1×10^{6}
In-113m	4×10^{0}	2×10^{0}	1×10^{2}	1×10^{6}
In-114m (a)	1×10^{1}	5×10^{-1}	1×10^{2}	1×10^{6}
In-115m	7×10^{0}	1×10^{0}	1×10^{2}	1×10^{6}
Ιρίδιο (77)				
Ir-189 (a)	1×10^{1}	1×10^{1}	1×10^{2}	1×10^{7}
Ir-190	7×10^{-1}	7×10^{-1}	1×10^{1}	1×10^{6}
Ir-192	1×10^{0}(c)	6×10^{-1}	1×10^{1}	1×10^{4}
Ir-194	3×10^{-1}	3×10^{-1}	1×10^{2}	1×10^{5}
Κάλιο (19)				
K-40	9×10^{-1}	9×10^{-1}	1×10^{2}	1×10^{6}
K-42	2×10^{-1}	2×10^{-1}	1×10^{2}	1×10^{6}
K-43	7×10^{-1}	6×10^{-1}	1×10^{1}	1×10^{6}

Ραδιονουκλεϊδιο (ατομικός αριθμός)	A_1 (TBq)	A_2 (TBq)	Συγκέντρωση δραστικότητας για εξαιρούμενο υλικό (Bq/g)	Όριο δραστικότητας για εξαιρούμενο φορτίο (Bq)
Κρυπτόν (36)				
Kr-79	4×10^{0}	1×10^{0}	1×10^{3}	1×10^{5}
Kr-81	4×10^{1}	4×10^{1}	1×10^{4}	1×10^{7}
Kr-85	1×10^{1}	1×10^{1}	1×10^{5}	1×10^{4}
Kr-85m	8×10^{0}	3×10^{0}	1×10^{3}	1×10^{10}
Kr-87	2×10^{-1}	2×10^{-1}	1×10^{2}	1×10^{9}
Λανθάνιο (57)				
La-137	3×10^{1}	6×10^{0}	1×10^{3}	1×10^{7}
La-140	4×10^{-1}	4×10^{-1}	1×10^{1}	1×10^{5}
Λουτέτσιο (71)				
Lu-172	6×10^{-1}	6×10^{-1}	1×10^{1}	1×10^{6}
Lu-173	8×10^{0}	8×10^{0}	1×10^{2}	1×10^{7}
Lu-174	9×10^{0}	9×10^{0}	1×10^{2}	1×10^{7}
Lu-174m	2×10^{1}	1×10^{1}	1×10^{2}	1×10^{7}
Lu-177	3×10^{1}	7×10^{-1}	1×10^{3}	1×10^{7}
Μαγνήσιο (12)				
Mg-28 (a)	3×10^{-1}	3×10^{-1}	1×10^{1}	1×10^{5}
Μαγγάνιο (25)				
Mn-52	3×10^{-1}	3×10^{-1}	1×10^{1}	1×10^{5}
Mn-53	Χωρίς όριο	Χωρίς όριο	1×10^{4}	1×10^{9}
Mn-54	1×10^{0}	1×10^{0}	1×10^{1}	1×10^{6}
Mn-56	3×10^{-1}	3×10^{-1}	1×10^{1}	1×10^{5}
Μολυβδένιο (42)				
Mo-93	4×10^{1}	2×10^{1}	1×10^{3}	1×10^{8}
Mo-99 (a)	1×10^{0}	6×10^{-1}	1×10^{2}	1×10^{6}
Άζωτο (7)				
N-13	9×10^{-1}	6×10^{-1}	1×10^{2}	1×10^{9}
Νάτριο (11)				
Na-22	5×10^{-1}	5×10^{-1}	1×10^{1}	1×10^{6}
Na-24	2×10^{-1}	2×10^{-1}	1×10^{1}	1×10^{5}
Νιόβιο (41)				
Nb-93m	4×10^{1}	3×10^{1}	1×10^{4}	1×10^{7}

Ραδιονουκλεϊδιο (ατομικός αριθμός)	A_1 (TBq)	A_2 (TBq)	Συγκέντρωση δραστικότητας για εξαιρούμενο υλικό (Bq/g)	Όριο δραστικότητας για εξαιρούμενο φορτίο (Bq)
Nb-94	7×10^{-1}	7×10^{-1}	1×10^{1}	1×10^{6}
Nb-95	1×10^{0}	1×10^{0}	1×10^{1}	1×10^{6}
Nb-97	9×10^{-1}	6×10^{-1}	1×10^{1}	1×10^{6}
Νεοδύμιο (60)				
Nd-147	6×10^{0}	6×10^{-1}	1×10^{2}	1×10^{6}
Nd-149	6×10^{-1}	5×10^{-1}	1×10^{2}	1×10^{6}
Νικέλιο (28)				
Ni-59	Χωρίς όριο	Χωρίς όριο	1×10^{4}	1×10^{8}
Ni-63	4×10^{1}	3×10^{1}	1×10^{5}	1×10^{8}
Ni-65	4×10^{-1}	4×10^{-1}	1×10^{1}	1×10^{6}
Ποσειδώνιο (93)				
Np-235	4×10^{1}	4×10^{1}	1×10^{3}	1×10^{7}
Np-236(μικρής διάρκειας ζωής)	2×10^{1}	2×10^{0}	1×10^{3}	1×10^{7}
Np-236(μεγάλης διάρκειας ζωής)	9×10^{0}	2×10^{-2}	1×10^{2}	1×10^{5}
Np-237	2×10^{1}	2×10^{-3}	1×10^{0} (b)	1×10^{3} (b)
Np-239	7×10^{0}	4×10^{-1}	1×10^{2}	1×10^{7}
Όσμιο (76)				
Os-185	1×10^{0}	1×10^{0}	1×10^{1}	1×10^{6}
Os-191	1×10^{1}	2×10^{0}	1×10^{2}	1×10^{7}
Os-191m	4×10^{1}	3×10^{1}	1×10^{3}	1×10^{7}
Os-193	2×10^{0}	6×10^{-1}	1×10^{2}	1×10^{6}
Os-194 (a)	3×10^{-1}	3×10^{-1}	1×10^{2}	1×10^{5}
Φωσφόρος (15)				
P-32	5×10^{-1}	5×10^{-1}	1×10^{3}	1×10^{5}
P-33	4×10^{1}	1×10^{0}	1×10^{5}	1×10^{8}
Πρωτακτίνο (91)				
Pa-230 (a)	2×10^{0}	7×10^{-2}	1×10^{1}	1×10^{6}
Pa-231	4×10^{0}	4×10^{-4}	1×10^{0}	1×10^{3}
Pa-233	5×10^{0}	7×10^{-1}	1×10^{2}	1×10^{7}
Μόλυβδος (82)				
Pb-201	1×10^{0}	1×10^{0}	1×10^{1}	1×10^{6}
Pb-202	4×10^{1}	2×10^{1}	1×10^{3}	1×10^{6}

Ραδιονουκλεϊδιο (ατομικός αριθμός)	A_1 (TBq)	A_2 (TBq)	Συγκέντρωση δραστικότητας για εξαιρούμενο υλικό (Bq/g)	Όριο δραστικότητας για εξαιρούμενο φορτίο (Bq)
Pb-203	4×10^{0}	3×10^{0}	1×10^{2}	1×10^{6}
Pb-205	Χωρίς όριο	Χωρίς όριο	1×10^{4}	1×10^{7}
Pb-210 (a)	1×10^{0}	5×10^{-2}	1×10^{1} (b)	1×10^{4} (b)
Pb-212 (a)	7×10^{-1}	2×10^{-1}	1×10^{1} (b)	1×10^{5} (b)
Παλλάδιο (46)				
Pd-103 (a)	4×10^{1}	4×10^{1}	1×10^{3}	1×10^{8}
Pd-107	Χωρίς όριο	Χωρίς όριο	1×10^{5}	1×10^{8}
Pd-109	2×10^{0}	5×10^{-1}	1×10^{3}	1×10^{6}
Προμήθειο (61)				
Pm-143	3×10^{0}	3×10^{0}	1×10^{2}	1×10^{6}
Pm-144	7×10^{-1}	7×10^{-1}	1×10^{1}	1×10^{6}
Pm-145	3×10^{1}	1×10^{1}	1×10^{3}	1×10^{7}
Pm-147	4×10^{1}	2×10^{0}	1×10^{4}	1×10^{7}
Pm-148m (a)	8×10^{-1}	7×10^{-1}	1×10^{1}	1×10^{6}
Pm-149	2×10^{0}	6×10^{-1}	1×10^{3}	1×10^{6}
Pm-151	2×10^{0}	6×10^{-1}	1×10^{2}	1×10^{6}
Πολώνιο (84)				
Po-210	4×10^{1}	2×10^{-2}	1×10^{1}	1×10^{4}
Πρασεοδύμιο (59)				
Pr-142	4×10^{-1}	4×10^{-1}	1×10^{2}	1×10^{5}
Pr-143	3×10^{0}	6×10^{-1}	1×10^{4}	1×10^{6}
Λευκόχρυσος (78)				
Pt-188 (a)	1×10^{0}	8×10^{-1}	1×10^{1}	1×10^{6}
Pt-191	4×10^{0}	3×10^{0}	1×10^{2}	1×10^{6}
Pt-193	4×10^{1}	4×10^{1}	1×10^{4}	1×10^{7}
Pt-193m	4×10^{1}	5×10^{-1}	1×10^{3}	1×10^{7}
Pt-195m	1×10^{1}	5×10^{-1}	1×10^{2}	1×10^{6}
Pt-197	2×10^{1}	6×10^{-1}	1×10^{3}	1×10^{6}
Pt-197m	1×10^{1}	6×10^{-1}	1×10^{2}	1×10^{6}
Πλουτώνιο (94)				
Pu-236	3×10^{1}	3×10^{-3}	1×10^{1}	1×10^{4}
Pu-237	2×10^{1}	2×10^{1}	1×10^{3}	1×10^{7}

Ραδιονουκλεϊδιο (ατομικός αριθμός)	A_1 (TBq)	A_2 (TBq)	Συγκέντρωση δραστικότητας για εξαιρούμενο υλικό (Bq/g)	Όριο δραστικότητας για εξαιρούμενο φορτίο (Bq)
Pu-238	1×10^{1}	1×10^{-3}	1×10^{0}	1×10^{4}
Pu-239	1×10^{1}	1×10^{-3}	1×10^{0}	1×10^{4}
Pu-240	1×10^{1}	1×10^{-3}	1×10^{0}	1×10^{3}
Pu-241 (a)	4×10^{1}	6×10^{-2}	1×10^{2}	1×10^{5}
Pu-242	1×10^{1}	1×10^{-3}	1×10^{0}	1×10^{4}
Pu-244 (a)	4×10^{-1}	1×10^{-3}	1×10^{0}	1×10^{4}
Ράδιο (88)				
Ra-223 (a)	4×10^{-1}	7×10^{-3}	1×10^{2} (b)	1×10^{5} (b)
Ra-224 (a)	4×10^{-1}	2×10^{-2}	1×10^{1} (b)	1×10^{5} (b)
Ra-225 (a)	2×10^{-1}	4×10^{-3}	1×10^{2}	1×10^{5}
Ra-226 (a)	2×10^{-1}	3×10^{-3}	1×10^{1} (b)	1×10^{4} (b)
Ra-228 (a)	6×10^{-1}	2×10^{-2}	1×10^{1} (b)	1×10^{5} (b)
Ρουβίδιο (37)				
Rb-81	2×10^{0}	8×10^{-1}	1×10^{1}	1×10^{6}
Rb-83 (a)	2×10^{0}	2×10^{0}	1×10^{2}	1×10^{6}
Rb-84	1×10^{0}	1×10^{0}	1×10^{1}	1×10^{6}
Rb-86	5×10^{-1}	5×10^{-1}	1×10^{2}	1×10^{5}
Rb-87	Χωρίς όριο	Χωρίς όριο	1×10^{4}	1×10^{7}
Rb(nat)	Χωρίς όριο	Χωρίς όριο	1×10^{4}	1×10^{7}
Ρήνιο (75)				
Re-184	1×10^{0}	1×10^{0}	1×10^{1}	1×10^{6}
Re-184m	3×10^{0}	1×10^{0}	1×10^{2}	1×10^{6}
Re-186	2×10^{0}	6×10^{-1}	1×10^{3}	1×10^{6}
Re-187	Χωρίς όριο	Χωρίς όριο	1×10^{6}	1×10^{9}
Re-188	4×10^{-1}	4×10^{-1}	1×10^{2}	1×10^{5}
Re-189 (a)	3×10^{0}	6×10^{-1}	1×10^{2}	1×10^{6}
Re(φυσικό)	Χωρίς όριο	Χωρίς όριο	1×10^{6}	1×10^{9}
Ρόδιο (45)				
Rh-99	2×10^{0}	2×10^{0}	1×10^{1}	1×10^{6}
Rh-101	4×10^{0}	3×10^{0}	1×10^{2}	1×10^{7}
Rh-102	5×10^{-1}	5×10^{-1}	1×10^{1}	1×10^{6}
Rh-102m	2×10^{0}	2×10^{0}	1×10^{2}	1×10^{6}

Ραδιονουκλεΐδιο (ατομικός αριθμός)	A_1 (TBq)	A_2 (TBq)	Συγκέντρωση δραστικότητας για εξαιρούμενο υλικό (Bq/g)	Όριο δραστικότητας για εξαιρούμενο φορτίο (Bq)
Rh-103m	4×10^{1}	4×10^{1}	1×10^{4}	1×10^{8}
Rh-105	1×10^{1}	8×10^{-1}	1×10^{2}	1×10^{7}
Ραδόνιο (86)				
Rn-222 (a)	3×10^{-1}	4×10^{-3}	1×10^{1} (b)	1×10^{8} (b)
Ρουθήνιο (44)				
Ru-97	5×10^{0}	5×10^{0}	1×10^{2}	1×10^{7}
Ru-103 (a)	2×10^{0}	2×10^{0}	1×10^{2}	1×10^{6}
Ru-105	1×10^{0}	6×10^{-1}	1×10^{1}	1×10^{6}
Ru-106 (a)	2×10^{-1}	2×10^{-1}	1×10^{2} (b)	1×10^{5} (b)
Θείο (16)				
S-35	4×10^{1}	3×10^{0}	1×10^{5}	1×10^{8}
Αντιμόνιο (51)				
Sb-122	4×10^{-1}	4×10^{-1}	1×10^{2}	1×10^{4}
Sb-124	6×10^{-1}	6×10^{-1}	1×10^{1}	1×10^{6}
Sb-125	2×10^{0}	1×10^{0}	1×10^{2}	1×10^{6}
Sb-126	4×10^{-1}	4×10^{-1}	1×10^{1}	1×10^{5}
Σκάνδιο (21)				
Sc-44	5×10^{-1}	5×10^{-1}	1×10^{1}	1×10^{5}
Sc-46	5×10^{-1}	5×10^{-1}	1×10^{1}	1×10^{6}
Sc-47	1×10^{1}	7×10^{-1}	1×10^{2}	1×10^{6}
Sc-48	3×10^{-1}	3×10^{-1}	1×10^{1}	1×10^{5}
Σελήνιο (34)				
Se-75	3×10^{0}	3×10^{0}	1×10^{2}	1×10^{6}
Se-79	4×10^{1}	2×10^{0}	1×10^{4}	1×10^{7}
Πυρίτιο (14)				
Si-31	6×10^{-1}	6×10^{-1}	1×10^{3}	1×10^{6}
Si-32	4×10^{1}	5×10^{-1}	1×10^{3}	1×10^{6}
Σαμάριο (62)				
Sm-145	1×10^{1}	1×10^{1}	1×10^{2}	1×10^{7}
Sm-147	Χωρίς όριο	Χωρίς όριο	1×10^{1}	1×10^{4}
Sm-151	4×10^{1}	1×10^{1}	1×10^{4}	1×10^{8}
Sm-153	9×10^{0}	6×10^{-1}	1×10^{2}	1×10^{6}

Ραδιονουκλεϊδιο (ατομικός αριθμός)	A_1 (TBq)	A_2 (TBq)	Συγκέντρωση δραστικότητας για εξαιρούμενο υλικό (Bq/g)	Όριο δραστικότητας για εξαιρούμενο φορτίο (Bq)
Κασσίτερος (50)				
Sn-113 (a)	4×10^{0}	2×10^{0}	1×10^{3}	1×10^{7}
Sn-117m	7×10^{0}	4×10^{-1}	1×10^{2}	1×10^{6}
Sn-119m	4×10^{1}	3×10^{1}	1×10^{3}	1×10^{7}
Sn-121m (a)	4×10^{1}	9×10^{-1}	1×10^{3}	1×10^{7}
Sn-123	8×10^{-1}	6×10^{-1}	1×10^{3}	1×10^{6}
Sn-125	4×10^{-1}	4×10^{-1}	1×10^{2}	1×10^{5}
Sn-126 (a)	6×10^{-1}	4×10^{-1}	1×10^{1}	1×10^{5}
Στρόντιο (38)				
Sr-82 (a)	2×10^{-1}	2×10^{-1}	1×10^{1}	1×10^{5}
Sr-85	2×10^{0}	2×10^{0}	1×10^{2}	1×10^{6}
Sr-85m	5×10^{0}	5×10^{0}	1×10^{2}	1×10^{7}
Sr-87m	3×10^{0}	3×10^{0}	1×10^{2}	1×10^{6}
Sr-89	6×10^{-1}	6×10^{-1}	1×10^{3}	1×10^{6}
Sr-90 (a)	3×10^{-1}	3×10^{-1}	1×10^{2} (b)	1×10^{4} (b)
Sr-91 (a)	3×10^{-1}	3×10^{-1}	1×10^{1}	1×10^{5}
Sr-92 (a)	1×10^{0}	3×10^{-1}	1×10^{1}	1×10^{6}
Τρίτιο (1)				
T(H-3)	4×10^{1}	4×10^{1}	1×10^{6}	1×10^{9}
Ταντάλιο (73)				
Ta-178(μεγάλης διάρκειας ζωής)	1×10^{0}	8×10^{-1}	1×10^{1}	1×10^{6}
Ta-179	3×10^{1}	3×10^{1}	1×10^{3}	1×10^{7}
Ta-182	9×10^{-1}	5×10^{-1}	1×10^{1}	1×10^{4}
Τέρβιο (65)				
Tb-157	4×10^{1}	4×10^{1}	1×10^{4}	1×10^{7}
Tb-158	1×10^{0}	1×10^{0}	1×10^{1}	1×10^{6}
Tb-160	1×10^{0}	6×10^{-1}	1×10^{1}	1×10^{6}
Τε×νήτιο (43)				
Tc-95m (a)	2×10^{0}	2×10^{0}	1×10^{1}	1×10^{6}
Tc-96	4×10^{-1}	4×10^{-1}	1×10^{1}	1×10^{6}
Tc-96m (a)	4×10^{-1}	4×10^{-1}	1×10^{3}	1×10^{7}
Tc-97	Χωρίς όριο	Χωρίς όριο	1×10^{3}	1×10^{8}

Ραδιονουκλεΐδιο (ατομικός αριθμός)	A_1 (TBq)	A_2 (TBq)	Συγκέντρωση δραστικότητας για εξαιρούμενο υλικό (Bq/g)	Όριο δραστικότητας για εξαιρούμενο φορτίο (Bq)
Tc-97m	4×10^{1}	1×10^{0}	1×10^{3}	1×10^{7}
Tc-98	8×10^{-1}	7×10^{-1}	1×10^{1}	1×10^{6}
Tc-99	4×10^{1}	9×10^{-1}	1×10^{4}	1×10^{7}
Tc-99m	1×10^{1}	4×10^{0}	1×10^{2}	1×10^{7}
Τελλούριο (52)				
Te-121	2×10^{0}	2×10^{0}	1×10^{1}	1×10^{6}
Te-121m	5×10^{0}	3×10^{0}	1×10^{2}	1×10^{5}
Te-123m	8×10^{0}	1×10^{0}	1×10^{2}	1×10^{7}
Te-125m	2×10^{1}	9×10^{-1}	1×10^{3}	1×10^{7}
Te-127	2×10^{1}	7×10^{-1}	1×10^{3}	1×10^{6}
Te-127m (a)	2×10^{1}	5×10^{-1}	1×10^{3}	1×10^{7}
Te-129	7×10^{-1}	6×10^{-1}	1×10^{2}	1×10^{6}
Te-129m (a)	8×10^{-1}	4×10^{-1}	1×10^{3}	1×10^{6}
Te-131m (a)	7×10^{-1}	5×10^{-1}	1×10^{1}	1×10^{6}
Te-132 (a)	5×10^{-1}	4×10^{-1}	1×10^{2}	1×10^{7}
Θόριο (90)				
Th-227	1×10^{1}	5×10^{-3}	1×10^{1}	1×10^{4}
Th-228 (a)	5×10^{-1}	1×10^{-3}	1×10^{0} (b)	1×10^{4} (b)
Th-229	5×10^{0}	5×10^{-4}	1×10^{0} (b)	1×10^{3} (b)
Th-230	1×10^{1}	1×10^{-3}	1×10^{0}	1×10^{4}
Th-231	4×10^{1}	2×10^{-2}	1×10^{3}	1×10^{7}
Th-232	Χωρίς όριο	Χωρίς όριο	1×10^{1}	1×10^{4}
Th-234 (a)	3×10^{-1}	3×10^{-1}	1×10^{3} (b)	1×10^{5} (b)
Th(nat)	Χωρίς όριο	Χωρίς όριο	1×10^{0} (b)	1×10^{3} (b)
Τιτάνιο (22)				
Ti-44 (a)	5×10^{-1}	4×10^{-1}	1×10^{1}	1×10^{5}
Θάλιο (81)				
Tl-200	9×10^{-1}	9×10^{-1}	1×10^{1}	1×10^{6}
Tl-201	1×10^{1}	4×10^{0}	1×10^{2}	1×10^{6}
Tl-202	2×10^{0}	2×10^{0}	1×10^{2}	1×10^{6}
Tl-204	1×10^{1}	7×10^{-1}	1×10^{4}	1×10^{4}
Θούλιο (69)				

Ραδιονουκλεΐδιο (ατομικός αριθμός)	A_1 (TBq)	A_2 (TBq)	Συγκέντρωση δραστικότητας για εξαιρούμενο υλικό (Bq/g)	Όριο δραστικότητας για εξαιρούμενο φορτίο (Bq)
Tm-167	7×10^{0}	8×10^{-1}	1×10^{2}	1×10^{6}
Tm-170	3×10^{0}	6×10^{-1}	1×10^{3}	1×10^{6}
Tm-171	4×10^{1}	4×10^{1}	1×10^{4}	1×10^{8}
Ουράνιο (92)				
U-230 (γρήγορη απορρόφηση από τους πνεύμονες)(a)(d)	4×10^{1}	1×10^{-1}	1×10^{1} (b)	1×10^{5} (b)
U-230 (μέση απορρόφηση από τους πνεύμονες)(a)(e)	4×10^{1}	4×10^{-3}	1×10^{1}	1×10^{4}
U-230 (αργή απορρόφηση από τους πνεύμονες)(a)(f)	3×10^{1}	3×10^{-3}	1×10^{1}	1×10^{4}
U-232 (γρήγορη απορρόφηση από τους πνεύμονες)(d)	4×10^{1}	1×10^{-2}	1×10^{0} (b)	1×10^{3} (b)
U-232 (μέση απορρόφηση από τους πνεύμονες)(e)	4×10^{1}	7×10^{-3}	1×10^{1}	1×10^{4}
U-232 (αργή απορρόφηση από τους πνεύμονες)(f)	1×10^{1}	1×10^{-3}	1×10^{1}	1×10^{4}
U-233 (γρήγορη απορρόφηση από τους πνεύμονες)(d)	4×10^{1}	9×10^{-2}	1×10^{1}	1×10^{4}
U-233 (μέση απορρόφηση από τους πνεύμονες)(e)	4×10^{1}	2×10^{-2}	1×10^{2}	1×10^{5}
U-233 (αργή απορρόφηση από τους πνεύμονες)(f)	4×10^{1}	6×10^{-3}	1×10^{1}	1×10^{5}
U-234 (γρήγορη απορρόφηση από τους πνεύμονες)(d)	4×10^{1}	9×10^{-2}	1×10^{1}	1×10^{4}
U-234 (μέση απορρόφηση από τους πνεύμονες)(e)	4×10^{1}	2×10^{-2}	1×10^{2}	1×10^{5}
U-234 (αργή απορρόφηση από τους πνεύμονες)(f)	4×10^{1}	6×10^{-3}	1×10^{1}	1×10^{5}
U-235 (όλοι οι τύποι απορρόφησης από τους πνεύμονες)(a),(d),(e),(f)	Χωρίς όριο	Χωρίς όριο	1×10^{1} (b)	1×10^{4} (b)
U-236 (γρήγορη απορρόφηση από τους πνεύμονες)(d)	Χωρίς όριο	Χωρίς όριο	1×10^{1}	1×10^{4}
U-236 (μέση απορρόφηση από τους πνεύμονες)(e)	4×10^{1}	2×10^{-2}	1×10^{2}	1×10^{5}
U-236 (αργή απορρόφηση από τους πνεύμονες)(f)	4×10^{1}	6×10^{-3}	1×10^{1}	1×10^{4}
U-238 (όλοι οι τύποι απορρόφησης από τους πνεύμονες)(d),(e),(f)	Χωρίς όριο	Χωρίς όριο	1×10^{1} (b)	1×10^{4} (b)
U (φυσ)	Χωρίς όριο	Χωρίς όριο	1×10^{0} (b)	1×10^{3} (b)

Ραδιονουκλεΐδιο (ατομικός αριθμός)	A_1 (TBq)	A_2 (TBq)	Συγκέντρωση δραστικότητας για εξαιρούμενο υλικό (Bq/g)	Όριο δραστικότητας για εξαιρούμενο φορτίο (Bq)
U (εμπλουτισμένο έως 20% ή λιγότερο) (g)	Χωρίς όριο	Χωρίς όριο	1×10^{0}	1×10^{3}
U (εξαντλημένο)	Χωρίς όριο	Χωρίς όριο	1×10^{0}	1×10^{3}
Βανάδιο (23)				
V-48	4×10^{-1}	4×10^{-1}	1×10^{1}	1×10^{5}
V-49	4×10^{1}	4×10^{1}	1×10^{4}	1×10^{7}
Βολφράμιο (74)				
W-178 (a)	9×10^{0}	5×10^{0}	1×10^{1}	1×10^{6}
W-181	3×10^{1}	3×10^{1}	1×10^{3}	1×10^{7}
W-185	4×10^{1}	8×10^{-1}	1×10^{4}	1×10^{7}
W-187	2×10^{0}	6×10^{-1}	1×10^{2}	1×10^{6}
W-188 (a)	4×10^{-1}	3×10^{-1}	1×10^{2}	1×10^{5}
Ξένον (54)				
Xe-122 (a)	4×10^{-1}	4×10^{-1}	1×10^{2}	1×10^{9}
Xe-123	2×10^{0}	7×10^{-1}	1×10^{2}	1×10^{9}
Xe-127	4×10^{0}	2×10^{0}	1×10^{3}	1×10^{5}
Xe-131m	4×10^{1}	4×10^{1}	1×10^{4}	1×10^{4}
Xe-133	2×10^{1}	1×10^{1}	1×10^{3}	1×10^{4}
Xe-135	3×10^{0}	2×10^{0}	1×10^{3}	1×10^{10}
Ύτριο (39)				
Y-87 (a)	1×10^{0}	1×10^{0}	1×10^{1}	1×10^{6}
Y-88	4×10^{-1}	4×10^{-1}	1×10^{1}	1×10^{6}
Y-90	3×10^{-1}	3×10^{-1}	1×10^{3}	1×10^{5}
Y-91	6×10^{-1}	6×10^{-1}	1×10^{3}	1×10^{6}
Y-91m	2×10^{0}	2×10^{0}	1×10^{2}	1×10^{6}
Y-92	2×10^{-1}	2×10^{-1}	1×10^{2}	1×10^{5}
Y-93	3×10^{-1}	3×10^{-1}	1×10^{2}	1×10^{5}
Υτέρβιο (70)				
Yb-169	4×10^{0}	1×10^{0}	1×10^{2}	1×10^{7}
Yb-175	3×10^{1}	9×10^{-1}	1×10^{3}	1×10^{7}
Ψευδάργυρος (30)				
Zn-65	2×10^{0}	2×10^{0}	1×10^{1}	1×10^{6}
Zn-69	3×10^{0}	6×10^{-1}	1×10^{4}	1×10^{6}

Ραδιονουκλεϊδιο (ατομικός αριθμός)	A_1 (TBq)	A_2 (TBq)	Συγκέντρωση δραστικότητας για εξαιρούμενο υλικό (Bq/g)	Όριο δραστικότητας για εξαιρούμενο φορτίο (Bq)
Zn-69m (a)	3×10^{0}	6×10^{-1}	1×10^{2}	1×10^{6}
Ζιρκόνιο (40)				
Zr-88	3×10^{0}	3×10^{0}	1×10^{2}	1×10^{6}
Zr-93	Χωρίς όριο	Χωρίς όριο	1×10^{3} (b)	1×10^{7} (b)
Zr-95 (a)	2×10^{0}	8×10^{-1}	1×10^{1}	1×10^{6}
Zr-97 (a)	4×10^{-1}	4×10^{-1}	1×10^{1} (b)	1×10^{5} (b)

(a) Οι τιμές A_1 και/ή A_2 για αυτά τα μητρικά νουκλείδια περιλαμβάνουν τη συμμετοχή θυγατρικών ραδιονουκλεϊδίων με χρόνο ημι-ζωής μικρότερο από 10 ημέρες, όπως καταγράφονται στη συνέχεια :

Mg-28	Al-28
Ar-42	K-42
Ca-47	Sc-47
Ti-44	Sc-44
Fe-52	Mn-52m
Fe-60	Co-60m
Zn-69m	Zn-69
Ge-68	Ga-68
Rb-83	Kr-83m
Sr-82	Rb-82
Sr-90	Y-90
Sr-01	Y-91m
Sr-92	Y-92
Y-87	Sr-87m
Zr-95	Nb-95m
Zr-97	Nb-97m, Nb-97
Mo-99	Tc-99m
Tc-95m	Tc-95
Tc-96m	Tc-96
Ru-103	Rh-103m
Ru-106	Rh-106
Pd-103	Rh-103m
Ag-108m	Ag-108
Ag-110m	Ag-110
Cd-115	In-115m
In-114m	In-114
Sn-113	In-113m
Sn-121m	Sn-121
Sn-126	Sb-126m
Te-118	Sb-118

Te-127m	Te-127
Te-129m	Te-129
Te-131m	Te-131
Te-132	I-132
I-135	Xe-135m
Xe-122	I-122
Cs-137	Ba-137m
Ba-131	Cs-131
Ba-140	La-140
Ce-144	Pr-144m, Pr-144
Pm-148m	Pm-148
Gd-146	Eu-146
Dy-166	Ho-166
Hf-172	Lu-172
W-178	Ta-178
W-188	Re-188
Re-189	Os-189m
Os-194	Ir-194
Ir-189	Os-189m
Pt-188	Ir-188
Hg-194	Au-194
Hg-195m	Hg-195
Pb-210	Bi-210
Pb-212	Bi-212, Tl-208, Po-212
Bi-210m	Tl-206
Bi-212	Tl-208, Po-212
At-211	Po-211
Rn-222	Po-218, Pb-214, At-218, Bi-214, Po-214
Ra-223	Rn-219, Po-215, Pb-211, Bi-211, Po-211, Tl-207
Ra-224	Rn-220, Po-216, Pb-212, Bi-212, Tl-208, Po-212
Ra-225	Ac-225, Fr-221, At-217, Bi-213, Tl-209, Po-213, Pb-209
Ra-226	Rn-222, Po-218, Pb-214, At-218, Bi-214, Po-214
Ra-228	Ac-228
Ac-225	Fr-221, At-217, Bi-213, Tl-209, Po-213, Pb-209
Ac-227	Fr-223
Th-228	Ra-224, Rn-220, Po-216, Pb-212, Bi-212, Tl-208, Po-212
Th-234	Pa-234m, Pa-234
Pa-230	Ac-226, Th-226, Fr-222, Ra-222, Rn-218, Po-214
U-230	Th-226, Ra-222, Rn-218, Po-214
U-235	Th-231
Pu-241	U-237
Pu-244	U-240, Np-240m
Am-242m	Am-242, Np-238
Am-243	Np-239
Cm-247	Pu-243
Bk-249	Am-245
Cf-253	Cm-249

(b) Τα μητρικά νουκλεϊδια και οι γόνοι τους που περιλαμβάνονται σε προσωρινή ισορροπία αναφέρονται παρακάτω:

Sr-90	Y-90
Zr-93	Nb-93m
Zr-97	Nb-97
Ru-106	Rh-106
Ag-108m	Ag-108
Cs-137	Ba-137m
Ce-144	Pr-144
Ba-140	La-140
Bi-212	Tl-208 (0.36), Po-212 (0.64)
Pb-210	Bi-210, Po-210
Pb-212	Bi-212, Tl-208 (0.36), Po-212 (0.64)
Rn-222	Po-218, Pb-214, Bi-214, Po-214
Ra-223	Rn-219, Po-215, Pb-211, Bi-211, Tl-207
Ra-224	Rn-220, Po-216, Pb-212, Bi-212, Tl-208 (0.36), Po-212 (0.64)
Ra-226	Rn-222, Po-218, Pb-214, Bi-214, Po-214, Pb-210, Bi-210, Po-210
Ra-228	Ac-228
Th-228	Ra-224, Rn-220, Po-216, Pb212, Bi-212, Tl208 (0.36), Po-212 (0.64)
Th-229	Ra-225, Ac-225, Fr-221, At-217, Bi-213, Po-213, Pb-209
Th-φυσ.	Ra-228, Ac-228, Th-228, Ra-224, Rn-220, Po-216, Pb-212, Bi-212, Tl208(0.36), Po-212 (0.64)
Th-234	Pa-234m
U-230	Th-226, Ra-222, Rn-218, Po-214
U-232	Th-228, Ra-224, Rn-220, Po-216, Pb-212, Bi-212, Tl-208 (0.36), Po-212 (0.64)
U-235	Th-231
U-238	Th-234, Pa-234m
U-φυσ.	Th-234, Pa-234m, U-234, Th-230, Ra-226, Rn-222, Po-218, Pb-214, Bi-214, Po-214, Pb-210, Bi-210, Po-210
Np-237	Pa-233
Am-242m	Am-242
Am-243	Np-239

(c) Η ποσότητα μπορεί να προσδιοριστεί από μία μέτρηση του ρυθμού διάσπασης ή μια μέτρηση του επίπεδου ακτινοβολίας σε προκαθορισμένη απόσταση από την πηγή.

(d) Αυτές οι τιμές ισχύουν μόνο για ενώσεις του ουράνιου που παίρνουν τη χημική μορφή UF_6, UO_2F_2 και $UO_2(NO_3)_2$ τόσο σε κανονικές συνθήκες μεταφοράς όσο και σε συνθήκες ατυχήματος.

(e) Αυτές οι τιμές ισχύουν μόνο για ενώσεις του ουράνιου που παίρνουν τη χημική μορφή UO_3, UF_4, UCl_4 και εξασθενείς ενώσεις τόσο σε κανονικές συνθήκες μεταφοράς, όσο και σε συνθήκες ατυχήματος.

(f) Αυτές οι τιμές ισχύουν για όλες τις ενώσεις του ουράνιου άλλες από εκείνες που καθορίζονται παραπάνω στα (d) και (e).

(g) Αυτές οι τιμές ισχύουν μόνο για μη-εκπέμπον ουράνιο.

2.2.7.2.2.2 Για επιμέρους ραδιονουκλεΐδια που δεν καταχωρούνται στον Πίνακα 2.2.7.2.2.1 ο καθορισμός των βασικών τιμών ραδιονουκλεΐδίου που αναφέρονται στο 2.2.7.2.2.1 θα απαιτήσουν πολυμερή έγκριση. Επιτρέπεται να χρησιμοποιήσετε μία τιμή A_2 υπολογισθείσα με χρήση ενός συντελεστή δόσης για τον κατάλληλο τύπο πνευμονικής απορρόφησης όπως υποδεικνύεται υπό της Διεθνούς Επιτροπής Ραδιολογικής Προστασίας, αν οι χημικοί τύπου εκάστου ραδιονουκλεΐδίου λαμβάνονται υπόψη τόσο κάτω από φυσιολογικές συνθήκες όσο και σε ατυχήματα κατά τη μεταφορά. Εναλλακτικά, οι τιμές των ραδιονουκλεΐδίων στον Πίνακα 2.2.7.2.2.2 μπορούν να χρησιμοποιηθούν χωρίς προηγούμενη απόκτηση σχετικής έγκρισης αρχής.

Πίνακας 2.2.7.2.2.2: Βασικές τιμές ραδιονουκλεΐδίων για άγνωστα ραδιονουκλεΐδια ή προσμίξεις

Ραδιοενεργά περιεχόμενα	A_1	A_2	Συγκέντρωση δραστικότητας για εξαιρούμενο υλικό	Όριο δραστικότητας για εξαιρούμενα φορτία
	(TBq)	(TBq)	(Bq/g)	(Bq)
Είναι γνωστή η παρουσία μόνο βήτα ή γάμμα εκπομπών νουκλεΐδίων	0.1	0.02	1×10^{1}	1×10^{4}
Είναι γνωστή η παρουσία άλφα εκπομπών νουκλεΐδίων αλλά όχι εκπομπών νετρονίων	0.2	9×10^{-5}	1×10^{-1}	1×10^{3}
Είναι γνωστή η παρουσία νουκλεΐδίων εκπομπών νετρονίων ή δεν είναι διαθέσιμα σχετικά δεδομένα	0.001	9×10^{-5}	1×10^{-1}	1×10^{3}

2.2.7.2.2.3 Στους υπολογισμούς των A_1 και A_2 για ένα ραδιονουκλεΐδιο που δεν είναι στον Πίνακα 2.2.7.2.2.1, μια μόνη αλυσίδα ραδιενεργούς διάσπασης στην οποία τα ραδιονουκλεΐδια παρουσιάζονται στις φυσικές τους αναλογίες και στην οποία κανένα θυγατρικό νουκλεΐδιο δεν έχει χρόνο ημι-ζωής είτε μεγαλύτερο από 10 ημέρες είτε μεγαλύτερο από εκείνον του

μητρικού νουκλεϊδίου, θα θεωρείται ως ένα μόνο ραδιονουκλεϊδιο και η δραστικότητα που θα λαμβάνεται υπ' όψη και η τιμή A_1 ή A_2 που θα ισχύει θα είναι εκείνες που αντιστοιχούν στο μητρικό νουκλεϊδιο εκείνης της αλυσίδας. Στην περίπτωση αλυσίδων ραδιενεργούς διάσπασης στις οποίες οποιοδήποτε θυγατρικό νουκλεϊδιο έχει χρόνο ημι-ζωής είτε μεγαλύτερο από 10 ημέρες είτε μεγαλύτερο από εκείνο του μητρικού νουκλεϊδίου, το μητρικό και τέτοια θυγατρικά νουκλεϊδια θεωρούνται ως μείγματα διαφορετικών νουκλεϊδίων.

2.2.7.2.2.4 Για μείγματα ραδιονουκλεϊδίων, ο προσδιορισμός των βασικών τιμών των ραδιονουκλεϊδίων που αναφέρονται στην 2.2.7.2.2.1 μπορεί να οριστεί ως εξής:

$$X_m = \frac{1}{\sum_i \frac{f(i)}{X(i)}}$$

όπου,

f(i) είναι το κλασμα οραστικοτητας ή η συγκέντρωση δραστικότητας του ραδιονουκλεϊδίου i στο μείγμα,

X(i) είναι η κατάλληλη τιμή του A_1 ή του A_2, ή η συγκέντρωση δραστικότητας για εξαιρούμενο υλικό ή το όριο δραστικότητας για ένα εξαιρούμενο φορτίο ως κατάλληλα για το ραδιονουκλεϊδιο i, και

X_m είναι η προκύπτουσα τιμή του A_1 ή του A_2, ή η συγκέντρωση δραστικότητας για εξαιρούμενο υλικό ή το όριο δραστικότητας για ένα εξαιρούμενο φορτίο στην περίπτωση μείγματος.

2.2.7.2.2.5 Όταν είναι γνωστή η ταυτότητα κάθε ραδιονουκλεϊδίου αλλά οι επιμέρους δραστικότητες κάποιων ραδιονουκλεϊδίων είναι άγνωστες, τα ραδιονουκλεϊδια μπορούν να ομαδοποιούνται και η χαμηλότερη τιμή ραδιονουκλεϊδίου, ως ενδείκνυται, για τα ραδιονουκλεϊδια σε κάθε ομάδα μπορεί να χρησιμοποιείται στην εφαρμογή των τύπων των παραγράφων 2.2.7.2.2.4 και 2.2.7.2.4.4. Οι ομάδες μπορούν να βασίζονται στη συνολική άλφα δραστικότητα και στη συνολική βήτα/γάμμα δραστικότητα όταν αυτές είναι γνωστές, χρησιμοποιώντας τις χαμηλότερες τιμές ραδιονουκλεϊδίων για τους άλφα εκπομπούς ή βήτα/γάμμα εκπομπούς, αντίστοιχα.

2.2.7.2.2.6 Για επιμέρους ραδιονουκλεϊδια ή για μείγματα ραδιονουκλεϊδίων για τα οποία δεν υπάρχουν διαθέσιμα σχετικά δεδομένα, θα χρησιμοποιούνται οι τιμές που εμφανίζονται στον Πίνακα 2.2.7.2.2.2.

2.2.7.2.3 Προσδιορισμός άλλων χαρακτηριστικών υλικών

2.2.7.2.3.1 Υλικό χαμηλής ειδικής δραστικότητας (LSA)

2.2.7.2.3.1.1 (Δεσμευμένο)

2.2.7.2.3.1.2 Τα LSA υλικά καταχωρούνται σε μία από τις τρεις ομάδες:

(a) LSA-I

(i) μεταλλεύματα ουρανίου και θορίου και συμπυκνώματα τέτοιων μεταλλευμάτων, και άλλα μεταλλεύματα που περιέχουν φυσικώς υπάρχοντα ραδιονουκλεΐδια τα οποία προορίζονται για κατεργασία για τη χρήση αυτών των ραδιονουκλεϊδίων.

(ii) φυσικό ουράνιο ή εξαντλημένο ουράνιο, φυσικό θόριο ή ενώσεις τους ή μείγματα, υπό την προϋπόθεση ότι αυτά είναι μη εκπέμποντα σε στερεή ή υγρή κατάσταση.

(iii) ραδιενεργό υλικό για του οποίου την τιμή A_2 δεν έχει τεθεί όριο, εξαιρουμένου υλικού ταξινομημένου σαν σχάσιμου σύμφωνα με την 2.2.7.2.3.5, ή

(iv) άλλο ραδιενεργό υλικό στο οποίο η δραστικότητα είναι κατανεμημένη σ' όλη τη μάζα και η υπολογιζόμενη μέση ειδική δραστικότητα δεν υπερβαίνει 30 φορές τις τιμές για συγκέντρωση δραστικότητας που καθορίζεται στις παραγράφους 2.2.7.2.2.1 έως 2.2.7.2.2.6, εξαιρουμένου υλικού ταξινομημένου σαν σχάσιμου σύμφωνα με την 2.2.7.2.3.5.

(b) LSA-II

(i) νερό με συγκέντρωση τρίτιου έως 0.8 TBq/l, ή

(ii) άλλο υλικό στο οποίο η δραστικότητα είναι κατανεμημένη σ' όλη τη μάζα και η υπολογιζόμενη μέση ειδική δραστικότητα δεν υπερβαίνει τα 10^{-4} A_2/g για στερεά και αέρια, και 10^{-5} A_2/g για υγρά.

(c) LSA-III

Στερεά (π.χ. συνενωμένα απόβλητα, ενεργοποιημένα υλικά), εξαιρουμένων των σκονών, στα οποία:

(i) το ραδιενεργό υλικό είναι κατανεμημένο σ' όλη τη μάζα ενός στερεού ή σ' ένα σύνολο στερεών αντικειμένων, ή είναι ουσιαστικά ομοιόμορφα κατανεμημένο σ' ένα στερεό συμπαγές υλικό σύνδεσης (όπως τσιμέντο, βιτουμένιο, κεραμικό, κλπ.).

(ii) το ραδιενεργό υλικό είναι σχετικά αδιάλυτο, ή περιέχεται εσωτερικά σ' ένα σχετικά αδιάλυτο πλέγμα, έτσι ώστε, ακόμα και σε περίπτωση απώλειας της συσκευασίας, η απώλεια ραδιενεργού υλικού ανά κόλο με διήθηση όταν τοποθετείται σε νερό για επτά ημέρες δεν υπερβαίνει το 0.1 A_2, και

(iii) η υπολογιζόμενη μέση ειδική δραστικότητα του στερεού, εξαιρουμένου τυχόν προστατευτικού υλικού, δεν υπερβαίνει τα 2 X 10^{-3} A_2/g.

2.2.7.2.3.1.3 Το υλικό LSA-III θα είναι ένα στερεό τέτοιας φύσης που αν όλα τα περιεχόμενα ενός κόλου υπόκειντο στον έλεγχο που καθορίζεται στην 2.2.7.2.3.1.4 η δραστικότητα στο νερό δεν θα υπερέβαινε τα 0.1 A_2.

2.2.7.2.3.1.4 Το υλικό LSA-III δοκιμάζεται ως εξής:

Ένα δείγμα στερεού υλικού αντιπροσωπευτικό όλων των περιεχόμενων του κόλου εμβαπτίζεται για 7 ημέρες στο νερό σε θερμοκρασία περιβάλλοντος. Ο όγκος του νερού που χρησιμοποιείται στη δοκιμή πρέπει να είναι επαρκής ώστε να εξασφαλίζεται ότι στο τέλος της περιόδου των 7 ημερών της δοκιμής ο ελεύθερος όγκος του μη απορροφημένου και μη αντιδρώντος νερού που παραμένει να είναι τουλάχιστον 10% του όγκου του ίδιου του στερεού δείγματος δοκιμής. Το νερό θα πρέπει να έχει ένα αρχικό pH 6-8 και μέγιστη αγωγιμότητα 1 mS/m στους 20°C. Η συνολική δραστικότητα του ελεύθερου όγκου νερού μετράται μετά την εμβάπτιση για 7 ημέρες του δείγματος δοκιμής.

2.2.7.2.3.1.5 Η απόδειξη συμφωνίας με τα πρότυπα εκτέλεσης της 2.2.7.2.3.1.4 θα είναι σύμφωνα με τιςν 6.4.12.1 και 6.4.12.2.

2.2.7.2.3.2 Επιφανειακά μολυσμένο αντικείμενο (SCO)

Το SCO ταξινομείται σε μία από τις δύο ομάδες:

(a) SCO-I: Ένα στερεό αντικείμενο πάνω στο οποίο:

(i) η μη-μόνιμη μόλυνση πάνω στην προσιτή επιφάνεια υπολογιζόμενη κατά μέσον όρο πάνω από 300 cm^2 (ή στο εμβαδόν της επιφάνειας εάν είναι μικρότερο από 300 cm^2) δεν υπερβαίνει τα 4 Bq/cm^2 για βήτα και γάμμα εκπομπούς και χαμηλής τοξικότητας άλφα εκπομπούς, ή τα 0.4 Bq/cm^2 για όλους τους άλλους άλφα εκπομπούς, και

(ii) η μόνιμη μόλυνση πάνω στην προσιτή επιφάνεια υπολογιζόμενη κατά μέσον όρο πάνω από 300 cm^2 (ή στο εμβαδόν της επιφάνειας εάν είναι μικρότερο από 300 cm^2) δεν υπερβαίνει τα 4×10^4 Bq/cm^2 για βήτα και γάμμα εκπομπούς και χαμηλής τοξικότητας άλφα εκπομπούς, ή τα 4×10^3 Bq/cm^2 για όλους τους άλλους άλφα εκπομπούς, και

(iii) η μη-μόνιμη μόλυνση και η μόνιμη μόλυνση στην απρόσιτη επιφάνεια υπολογιζόμενη κατά μέσον όρο πάνω από 300 cm^2 (ή στο εμβαδόν της επιφάνειας εάν είναι μικρότερο από 300 cm^2) δεν υπερβαίνουν τα 4×10^4 Bq/cm^2 για βήτα και γάμμα εκπομπούς και χαμηλής τοξικότητας άλφα εκπομπούς, ή τα 4×10^3 Bq/cm^2 για όλους τους άλλους άλφα εκπομπούς.

(b) SCO-II: Ένα στερεό αντικείμενο πάνω στο οποίο είτε η μόνιμη είτε η μη-μόνιμη μόλυνση πάνω στην επιφάνεια υπερβαίνει τα ισχύοντα όρια που καθορίζονται για τα SCO-I στο (a) ανωτέρω και επί του οποίου:

(i) η μη-μόνιμη μόλυνση πάνω στην προσιτή επιφάνεια υπολογιζόμενη κατά μέσον όρο πάνω από 300 cm^2 (ή στο εμβαδόν της επιφάνειας εάν είναι μικρότερο από 300 cm^2) δεν υπερβαίνει τα 400 Bq/cm^2 για βήτα και γάμμα εκπομπούς και χαμηλής τοξικότητας άλφα εκπομπούς, ή 40 Bq/cm^2 για όλους τους άλλους άλφα εκπομπούς, και

(ii) η μόνιμη μόλυνση πάνω στην προσιτή επιφάνεια υπολογιζόμενη κατά μέσον όρο πάνω από 300 cm^2 (ή στο εμβαδό της επιφάνειας εάν είναι μικρότερο από 300 cm^2) δεν υπερβαίνει τα 8 X 10^5 Bq/cm^2 για βήτα και γάμμα εκπομπούς και χαμηλής τοξικότητας άλφα εκπομπούς, ή τα 8 X 10^4 Bq/cm^2 για όλους τους άλλους άλφα εκπομπούς, και

(iii) η μη-μόνιμη μόλυνση και η μόνιμη μόλυνση πάνω στην απρόσιτη επιφάνεια υπολογιζόμενη κατά μέσον όρο πάνω από 300 cm^2 (ή στο εμβαδόν της επιφάνειας εάν είναι μικρότερο από 300 cm^2) δεν υπερβαίνουν τα 8 X 10^5 Bq/cm^2 για βήτα και γάμμα εκπομπούς και χαμηλής τοξικότητας άλφα εκπομπούς, ή τα 8 X 10^4 Bq/cm^2 για όλους τους άλλους άλφα εκπομπούς.

2.2.7.2.3.3 Ειδικής μορφής ραδιενεργό υλικό

2.2.7.2.3.3.1 Το ειδικής μορφής ραδιενεργό υλικό θα έχει τουλάχιστον μία διάσταση όχι μικρότερη από 5 χιλιοστά. Όταν μία σφραγισμένη κάψουλα αποτελεί τμήμα του ραδιενεργού υλικού ειδικής μορφής, η κάψουλα θα είναι σχεδιασμένη έτσι ώστε να μπορεί να ανοιχθεί μόνο αν καταστραφεί. Ο σχεδιασμός για ειδικής μορφής ραδιενεργό υλικό απαιτεί μονομερή έγκριση.

2.2.7.2.3.3.2 Το ειδικής μορφής ραδιενεργό υλικό είναι τέτοιας φύσης ή είναι έτσι σχεδιασμένο ώστε εάν υποστεί τις δοκιμές που ορίζονται στις παραγράφους 2.2.7.2.3.4 έως 2.2.7.2.3.3.8, ικανοποιεί τις παρακάτω απαιτήσεις:

(a) Δεν σπάει ή θρυμματίζεται κατά τις δοκιμές πρόσκρουσης, κρούσης και κάμψης των 2.2.7.2.3.3.5 (a)(b)(c), 2.2.7.2.3.3.6 (a), ανάλογα.

(b) Δεν λιώνει ή διασπείρεται κατά την ισχύουσα δοκιμή θέρμανσης των 2.2.7.2.3.3.5 (d) ή 2.2.7.2.3.3.6 (b), ανάλογα και

(c) Η δραστικότητα στο νερό από τις δοκιμές διήθησης που καθορίζονται στις παραγράφους 2.2.7.2.3.3.7 και 2.2.7.2.3.3.8 δεν πρέπει να υπερβαίνει τα 2 kBq, ή εναλλακτικά για σφραγισμένες πηγές, ο ρυθμός διαρροής από τον ογκομετρικό έλεγχο υπολογισμού της διαρροής που καθορίζεται στο Διεθνές Πρότυπο ISO 9978:1992 "Προστασία από Ακτινοβολία - Σφραγισμένες Ραδιενεργές Πηγές - Μέθοδοι Ελέγχου Διαρροής", δεν πρέπει να υπερβαίνει το ισχύον κατώφλι αποδοχής που είναι αποδεκτό από την αρμόδια αρχή.

2.2.7.2.3.3.3 Η απόδειξη της συμφωνίας με τα πρότυπα απόδοσης της παραγράφου 2.2.7.2.3.3.2 πρέπει να είναι σύμφωνα με τις παραγράφους 6.4.12.1 και 6.4.12.2.

2.2.7.2.3.3.4 Δείγματα που περιέχουν ή προσομοιάζουν ειδικής μορφής ραδιενεργό υλικό υπόκεινται στον έλεγχο πρόσκρουσης, στη δοκιμή κρούσης, στη δοκιμή κάμψης και στη δοκιμή θέρμανσης που καθορίζονται στην 2.2.7.2.3.3.5 ή σε εναλλακτικές δοκιμές όπως ορίζεται στη 2.2.7.2.3.3.6. Ένα διαφορετικό δείγμα μπορεί να χρησιμοποιηθεί για κάθε δοκιμή. Μετά από κάθε δοκιμή, γίνεται έλεγχος εκτίμησης της διαρροής με διήθηση ή ογκομετρικά στο δείγμα με μία μέθοδο όχι λιγότερο ευαίσθητη από τις μεθόδους που δίνονται στην 2.2.7.2.3.3.7 για μη διασπειρόμενο στερεό υλικό ή στην 2.2.7.2.3.3.8 για υλικό σε κάψουλα.

2.2.7.2.3.3.5 Οι σχετικές μέθοδοι δοκιμών είναι:

(a) Δοκιμή πρόσκρουσης: το δείγμα πέφτει πάνω σ' ένα στόχο από ύψος 9 μέτρων. Το είδος του στόχου ορίζεται στην 6.4.14,

(b) Δοκιμή κρούσης: το δείγμα τοποθετείται σ' ένα φύλλο μολύβδου το οποίο στηρίζεται από μια λεία στερεή επιφάνεια και χτυπιέται από την επίπεδη όψη μιας ράβδου μαλακού χάλυβα έτσι ώστε να προκληθεί κρούση ισοδύναμη με αυτή που προκαλείται από ελεύθερη πτώση βάρους 1.4 κιλών από 1 μέτρο. Το χαμηλότερο μέρος της ράβδου πρέπει να έχει 25 χιλιοστά διάμετρο με τις πλευρές στρογγυλεμένες με ακτίνα (3.0 ± 0.3) χιλιοστά. Ο μόλυβδος, με αριθμό σκληρότητας 3.5 έως 4.5 της κλίμακας Vickers και όχι περισσότερο από 25 χιλιοστά πάχος, πρέπει να καλύπτει επιφάνεια μεγαλύτερη από αυτή που καλύπτεται από το δείγμα. Για κάθε κρούση, χρησιμοποιείται καινούργια επιφάνεια μολύβδου. Η ράβδος πρέπει να χτυπάει το δείγμα έτσι ώστε να προκαλείται η μέγιστη καταστροφή.

(c) Δοκιμή κάμψης: η δοκιμή εφαρμόζεται μόνο για επιμήκεις, λεπτές πηγές με ελάχιστο μήκος 10 εκατοστά και λόγο μήκους προς ελάχιστο πλάτος όχι μικρότερο από 10. Το δείγμα συσφίγγεται άκαμπτα σε οριζόντια θέση έτσι ώστε το μισό από το μήκος του να εξέχει από το σφιγκτήρα. Ο προσανατολισμός του δείγματος πρέπει να είναι τέτοιος ώστε το δείγμα να υφίσταται μέγιστη καταστροφή όταν το ελεύθερο άκρο του χτυπηθεί από την επίπεδη όψη μιας χαλύβδινης ράβδου. Η ράβδος πρέπει να χτυπήσει το δείγμα ώστε να προκληθεί κρούση ισοδύναμη με αυτή που προκαλείται από ελεύθερη κάθετη πτώση βάρους 1.4 κιλών από 1 μέτρο. Το χαμηλότερο μέρος της ράβδου πρέπει να έχει 25 χιλιοστά διάμετρο με στρογγυλεμένα άκρα ακτίνας (3.0 ± 0.3) χιλιοστών.

(d) Δοκιμή θέρμανσης: το δείγμα θερμαίνεται σε αέρα μέχρι θερμοκρασία 800°C και διατηρείται σ' αυτή τη θερμοκρασία για περίοδο 10 λεπτών και στη συνέχεια αφήνεται να ψυχθεί.

2.2.7.2.3.3.6 Δείγματα που περιέχουν ή προσομοιώνουν ραδιενεργό υλικό κλεισμένο σε σφραγισμένη κάψουλα μπορούν να εξαιρεθούν από:

(a) Τις δοκιμές που καθορίζονται στις παραγράφους 2.2.7.2.3.3.5 (a) και (b) εφόσον η μάζα του ειδικής μορφής ραδιενεργού υλικού:

(i) είναι μικρότερη από 200 g και εναλλακτικά υπόκεινται στον έλεγχο πρόσκρουσης της Κλάσης 4 που καθορίζεται στο Διεθνές Πρότυπο ISO

2919:1999 "Προστασία από την ακτινοβολία - Σφραγισμένες ραδιενεργές πηγές – Γενικές Απαιτήσεις και Ταξινόμηση", ή

(ii) είναι μικρότερη από 500 g και εναλλακτικά υπόκεινται στη δοκιμή πρόσκρουσης της Κλάσης 5 που καθορίζεται στο Διεθνές Πρότυπο ISO 2919:1999 "Προστασία από την ακτινοβολία - Σφραγισμένες ραδιενεργές πηγές - Γενικές Απαιτήσεις και Ταξινόμηση", και

(b) Τη δοκιμή που καθορίζεται στην 2.2.7.2.3.3.5 (d) εφόσον εναλλακτικά υπόκεινται στον έλεγχο θερμοκρασίας της Κλάσης 6 που καθορίζεται στο Διεθνές Πρότυπο ISO 2919:1999 "Προστασία από την ακτινοβολία - Σφραγισμένες ραδιενεργές πηγές - Γενικές Απαιτήσεις και Ταξινόμηση".

2.2.7.2.3.3.7 Για δείγματα τα οποία περιέχουν ή προσομοιώνουν αδιάσπαρτο στερεό υλικό, γίνεται εκτίμηση με διήθηση, ως εξής:

(a) Το δείγμα εμβαπτίζεται για 7 ημέρες σε νερό σε θερμοκρασία περιβάλλοντος. Ο όγκος του νερού που χρησιμοποιείται στον έλεγχο πρέπει να είναι επαρκής ώστε να εξασφαλίζεται ότι στο τέλος της περιόδου ελέγχου των 7 ημερών ο ελεύθερος όγκος του μη απορροφηθέντος και μη αντιδρώντος νερού που απομένει να είναι τουλάχιστον 10% του όγκου του ίδιου του στερεού δείγματος δοκιμής. Το νερό πρέπει να έχει αρχικό pH 6-8 και μέγιστη αγωγιμότητα 1 mS/m στους 20 °C.

(b) Το νερό με το δείγμα στη συνέχεια θερμαίνονται σε θερμοκρασία (50 ± 5)°C και παραμένουν σ' αυτή τη θερμοκρασία για 4 ώρες.

(c) Στη συνέχεια, προσδιορίζεται η δραστικότητα του νερού.

(d) Στη συνέχεια, το δείγμα διατηρείται για τουλάχιστον 7 ημέρες σε ακίνητο αέρα σε θερμοκρασία όχι μικρότερη από 30 °C και σχετική υγρασία όχι μικρότερη από 90%,

(e) Στη συνέχεια, το δείγμα εμβαπτίζεται σε νερό ίδιων προδιαγραφών όπως στο (a) παραπάνω και το νερό με το δείγμα θερμαίνονται στους (50 ± 5) °C και διατηρούνται σ' αυτή τη θερμοκρασία για 4 ώρες,

(f) Στη συνέχεια, προσδιορίζεται η δραστικότητα του νερού.

2.2.7.2.3.3.8 Για δείγματα τα οποία περιέχουν ή προσομοιάζουν ραδιενεργό υλικό κλεισμένο σε σφραγισμένη κάψουλα, γίνεται υπολογισμός της διαρροής είτε με διήθηση είτε ογκομετρικά, ως εξής:

(a) Ο υπολογισμός με διήθηση γίνεται με τα παρακάτω βήματα:

(i) Το δείγμα εμβαπτίζεται σε νερό σε θερμοκρασία περιβάλλοντος. Το νερό πρέπει να έχει αρχικό pH 6-8 με μέγιστη αγωγιμότητα 1 mS/m στους 20 °C.

(ii) Το νερό και το δείγμα θερμαίνονται σε θερμοκρασία (50 ± 5) °C και διατηρούνται σ' αυτή τη θερμοκρασία για 4 ώρες.

(iii) Στη συνέχεια, προσδιορίζεται η δραστικότητα του νερού.

(iv) Το δείγμα διατηρείται για τουλάχιστον 7 ημέρες σε ακίνητο αέρα σε θερμοκρασία όχι μικρότερη από 30 °C και σχετική υγρασία όχι μικρότερη από 90%.

(v) Επαναλαμβάνονται οι διαδικασίες (i), (ii) και (iii).

(b) Ο εναλλακτικός ογκομετρικός υπολογισμός της διαρροής θα περιλαμβάνει οποιεσδήποτε από τις δοκιμές που προκαθορίζονται στο Διεθνές Πρότυπο ISO 9978:1992 "Προστασία από Ακτινοβολία - Σφραγισμένες ραδιενεργές πηγές - Μέθοδοι ελέγχου Διαρροής", οι οποίες είναι αποδεκτές από την αρμόδια αρχή.

2.2.7.2.3.4 Ραδιενεργό υλικό χαμηλής διασποράς

2.2.7.2.3.4.1 Ο σχεδιασμός για ραδιενεργό υλικό χαμηλής διασποράς θα απαιτήσει πολυμερή έγκριση. Το ραδιενεργό υλικό χαμηλής διασποράς θα είναι τέτοιο ώστε η συνολική ποσότητα αυτού του ραδιενεργού υλικό σε ένα κόλο να ικανοποιεί τις ακόλουθες απαιτήσεις:

(a) Το επίπεδο ακτινοβολίας στα 3 m από το ακάλυπτο ραδιενεργό υλικό δεν θα υπερβαίνει τα 10 mSv/h.

(b) Αν υποβληθεί στις δοκιμές που ορίζονται στις 6.4.20.3 και 6.4.20.4, η αερομεταφερόμενη αποδέσμευση αέριας και σωματιδιακής μορφής μέχρι 100 μm αεροδυναμικής ισοδύναμης διαμέτρου δεν θα υπερέβαινε τα 100 A_2. Ένα ξεχωριστό δείγμα μπορεί να χρησιμοποιηθεί για κάθε δοκιμή, και

(c) Αν υποβληθεί στη δοκιμή που ορίζεται στη 2.2.7.2.3.1.4 η δραστικότητα στο νερό δεν θα υπερέβαινε τα 100 A_2. Στην εφαρμογή αυτής της δοκιμής, οι ζημιογόνες επιδράσεις των δοκιμών που ορίζονται στην (b) ανωτέρω θα ληφθούν υπόψη.

2.2.7.2.3.4.2 Το ραδιενεργό υλικό χαμηλής διασποράς θα δοκιμασθεί ως ακολούθως:

Ένα δείγμα που περιλαμβάνει ή προσομοιώνει ραδιενεργό υλικό χαμηλής διασποράς θα υποβληθεί στη βελτιωμένη θερμική δοκιμή που ορίζεται στην 6.4.20.3 και τη δοκιμή πρόσκρουσης που ορίζεται στην 6.4.20.4. Ένα διαφορετικό δείγμα μπορεί να χρησιμοποιηθεί για κάθε μία από τις δοκιμές. Μετά από κάθε δοκιμή, το δείγμα θα υποβληθεί στη δοκιμή διήθησης που ορίζεται στην 2.2.7.2.3.1.4. Μετά από κάθε δοκιμή θα αποφασισθεί αν οι ισχύουσες απαιτήσεις της 2.2.7.2.3.4.1 έχουν ικανοποιηθεί.

2.2.7.2.3.4.3 Η απόδειξη συμφωνίας με τα πρότυπα απόδοσης της 2.2.7.2.3.4.1 και της 2.2.7.2.3.4.2 θα είναι σε συμφωνία με τις 6.4.12.1 και 6.4.12.2.

2.2.7.2.3.5 Σχάσιμο υλικό

Τα κόλα που περιέχουν σχάσιμα ραδιονουκλεΐδια θα ταξινομούνται κάτω από τη σχετική καταχώρηση του Πίνακα 2.2.7.2.1.1 για σχάσιμο υλικό εκτός και αν ένας από τους όρους (a) έως (d) της παρούσης παραγράφου ικανοποιείται. Μόνο μίας μορφής εξαίρεση επιτρέπεται ανά φορτίο.

(a) Ένα όριο μάζας ανά φορτίο, όπως:

$$\frac{\text{μάζα ουρανίου} - 235(g)}{X} + \frac{\text{μάζα άλλου σχάσιμου υλικού}(g)}{Y} < 1$$

όπου X και Y είναι τα όρια μάζας που ορίζονται στον Πίνακα 2.2.7.2.3.5, υπό τον όρο ότι η μικρότερη εξωτερική διάσταση κάθε κόλου δεν είναι μικρότερη από 10 cm και ότι:

(i) κάθε ατομικό κόλο περιέχει όχι άνω των 15 g σχάσιμου υλικού. Για ασυσκεύαστο υλικό, αυτός ο περιορισμός ποσότητας θα έχει εφαρμογή σε φορτίο που μεταφέρεται σε/ή επί της φορτάμαξας, ή

(ii) το σχάσιμο υλικό είναι ένα ομογενοποιημένο υδρογονοποιημένο διάλυμα ή μίγμα όπου η αναλογία των σχάσιμων νουκλεϊδίων προς υδρογόνο είναι μικρότερη από 5% κατά μάζα, ή

(iii) δεν υπάρχει πάνω από 5 g σχάσιμο υλικό σε οποιοδήποτε όγκο υλικού 10 λίτρων.

Δεν θα υπάρχει παρουσία βερυλίου ούτε δευτερίου σε ποσότητες που υπερβαίνουν το 1% των ισχυόντων ορίων μάζας φορτίου που προβλέπεται στον Πίνακα 2.2.7.2.3.5, εκτός από το δευτέριο σε φυσική συμπύκνωση σε υδρογόνο.

(b) Ουράνιο εμπλουτισμένο σε ουράνιο-235 για μέγιστο 1% της μάζας, και με συνολικό περιεχόμενο πλουτωνίου και ουρανίου-233 που δεν υπερβαίνει το 1% της μάζας του ουρανίου-235, υπό τον όρο ότι το σχάσιμο υλικό διανέμεται ομογενοποιημένα σε όλο το υλικό. Επιπρόσθετα, αν το ουράνιο-235 υφίσταται σε μεταλλική μορφή, οξείδωση ή καρβίδιο, δεν θα αποτελέσει διάταξη πλέγματος.

(c) Υγρά διαλύματα νιτρικού ουρανύλιου εμπλουτισμένα σε ουράνιο-235 μέχρι 2% μέγιστο κατά μάζα, με συνολικό περιεχόμενο πλουτωνίου και ουρανίου-233 που δεν υπερβαίνει το 0.002% της μάζας του ουρανίου, και με ελάχιστη σχέση αναλογίας ατόμων αζώτου προς ουράνιο (N/U) του 2.

(d) Κόλα που περιέχουν, ατομικά, συνολική μάζα πλουτωνίου όχι μεγαλύτερη του 1 kg, εκ του οποίου όχι περισσότερο από 20% κατά μάζα μπορεί να αποτελείται από πλουτώνιο-239, πλουτώνιο-241 ή οποιονδήποτε συνδυασμό αυτών των ραδιονουκλεΐδίων

Πίνακας 2.2.7.2.3.5: Όρια μάζας φορτίου για εξαιρέσεις από τις απαιτήσεις για κόλα που περιέχουν σχάσιμο υλικό

Σχάσιμο υλικό	Μάζα σχάσιμου υλικού (g) αναμεμιγμένη με ουσίες μέσης πυκνότητας	Μάζα σχάσιμου υλικού (g) αναμεμιγμένη με ουσίες μέσης πυκνότητας
	υδρογόνου μικρότερης ή ίσης προς νερό	**υδρογόνου μεγαλύτερης του νερού**
Ουράνιο-235 (X)	400	290
Άλλο σχάσιμο υλικό (Y)	250	180

2.2.7.2.4 Ταξινόμηση κόλων ή ασυσκεύαστου υλικού

Η ποσότητα του ραδιενεργού υλικού σε ένα κόλο δεν θα υπερβαίνει τα σχετικά όρια για τη μορφή της συσκευασίας όπως περιγράφεται κατωτέρω.

2.2.7.2.4.1 Ταξινόμηση σαν εξαιρούμενο κόλο

2.2.7.2.4.1.1 Τα κόλα μπορούν να ταξινομηθούν σαν εξαιρούμενα κόλα αν:

(a) Είναι άδειες συσκευασίες που περιείχαν ραδιενεργό υλικό.

(b) Περιέχουν όργανα ή αντικείμενα σε περιορισμένες ποσότητες.

(c) Περιέχουν αντικείμενα που κατασκευάστηκαν από φυσικό ουράνιο, εξαντλημένο ουράνιο ή φυσικό θόριο, ή

(d) Περιέχουν ραδιενεργό υλικό σε περιορισμένες ποσότητες.

2.2.7.2.4.1.2 Ένα κόλο που περιέχει ραδιενεργό υλικό μπορεί να ταξινομηθεί σαν εξαιρούμενο κόλο, υπό τον όρο ότι το επίπεδο ακτινοβολίας σε οποιοδήποτε σημείο της εξωτερικής του επιφανείας δεν υπερβαίνει τα 5 μSv/h.

Πίνακας 2.2.7.2.4.1.2: Όρια δραστικότητας για εξαιρούμενα κόλα

Φυσική κατάσταση περιεχομένων	**Όργανα ή είδη**		**Υλικά**
	Όρια είδους [(a)]	**Όρια κόλου [(a)]**	**Όρια κόλου[(a)]**
(1)	(2)	(3)	(4)
Στερεά			
ειδικής μορφής	10^{-2} A_1	A_1	10^{-3} A_1
άλλης μορφής	10^{-2} A_2	A_2	10^{-3} A_2
Υγρά	10^{-3} A_2	10^{-1} A_2	10^{-4} A_2
Αέρια			
τρίτιο	2 X 10^{-2} A_2	2 X 10^{-1} A_2	2 X 10^{-2} A_2
ειδικής μορφής	10^{-3} A_1	10^{-2} A_1	10^{-3} A_1
άλλες μορφές	10^{-3} A_2	10^{-2} A_2	10^{-3} A_2

[(a)] Για μείγματα ραδιονουκλεϊδίων, βλέπε 2.2.7.2.2.4 έως 2.2.7.2.2.6.

2.2.7.2.4.1.3 Ραδιενεργό υλικό το οποίο είναι κλεισμένο ή περικλείεται σαν ένα εξάρτημα κάποιου οργάνου ή άλλου κατασκευασμένου είδους μπορεί να ταξινομηθεί στην κατηγορία UN No.

2911 ΡΑΔΙΟΝΕΡΓΟ ΥΛΙΚΟ, ΕΞΑΙΡΟΥΜΕΝΑ ΚΟΛΑ – ΟΡΓΑΝΑ Ή ΕΙΔΗ, υπό τον όρο ότι:

(a) Το επίπεδο ακτινοβολίας στα 10 εκατοστά από οποιοδήποτε σημείο της εξωτερικής επιφάνειας κάθε ασυσκεύαστου οργάνου ή είδους δεν είναι μεγαλύτερο από 0.1 mSv/h, και

(b) Κάθε όργανο ή κατασκευασμένο είδος θα φέρει την επισήμανση "ΡΑΔΙΕΝΕΡΓΟ" με εξαίρεση :

(i) διατάξεων ή ωρολογιακών συσκευών που ακτινοβολούν ραδιενέργεια

(ii) προϊόντων κατανάλωσης τα οποία είτε έχουν λάβει ρυθμιστική έγκριση σύμφωνα με την 1.7.1.4 (d) ή δεν υπερβαίνουν μεμονωμένα το όριο δραστικότητας εξαιρούμενου φορτίου του Πίνακα 2.2.7.2.2.1 (στήλη 5), υπό τον όρο ότι τα προϊόντα αυτά μεταφέρονται σε κόλο που φέρει την επισήμανση “ΡΑΔΙΕΝΕΡΓΟ” σε εσωτερική επιφάνεια κατά τρόπο ώστε η προειδοποίηση για την παρουσία ραδιενεργού υλικού να είναι ορατή κατά το άνοιγμα του κόλου, και

(c) Το δραστικό υλικό είναι πλήρως κλεισμένο από μη-δραστικά μέρη (μια συσκευή που λειτουργεί μόνο ως περιέκτης ραδιενεργού υλικού δεν θα θεωρείται ως όργανο ή κατασκευασμένο είδος), και

(d) Τα όρια που ορίζονται στις στήλες 2 και 3 του Πίνακα 2.2.7.2.4.1.2 ικανοποιούνται για κάθε ξεχωριστό είδος και κάθε κόλο, αντίστοιχα.

2.2.7.2.4.1.4 Ραδιενεργό υλικό με δραστικότητα που δεν υπερβαίνει το όριο που καθορίζεται στη στήλη 4 του Πίνακα 2.2.7.2.4.1.2, μπορεί να ταξινομηθεί στο UN Αριθ. 2910 ΡΑΔΙΕΝΕΡΓΟ ΥΛΙΚΟ, ΕΞΑΙΡΟΥΜΕΝΟ ΚΟΛΟ – ΠΕΡΙΟΡΙΣΜΕΝΗ ΠΟΣΟΤΗΤΑ ΥΛΙΚΟΥ, υπό τον όρο ότι:

(a) Το κόλο διατηρεί τα ραδιενεργά περιεχόμενά του υπό συνήθεις συνθήκες μεταφοράς, και

(b) Το κόλο φέρει την επισήμανση "ΡΑΔΙΕΝΕΡΓΟ" σε μια εσωτερική επιφάνεια με τέτοιον τρόπο ώστε να είναι ορατή η προειδοποίηση για την παρουσία ραδιενεργού υλικού με το άνοιγμα του κόλου.

2.2.7.2.4.1.5 Μια κενή συσκευασία η οποία προηγουμένως περιείχε ραδιενεργό υλικό με δραστικότητα που δεν υπερβαίνει το όριο που ορίζεται στη στήλη 4 του Πίνακα 2.2.7.2.4.1.2 μπορεί να ταξινομηθεί στο UN Αριθ. 2908 ΡΑΔΙΟΝΕΡΓΟ ΥΛΙΚΟ, ΕΞΑΙΡΟΥΜΕΝΟ ΚΟΛΟ – ΑΔΕΙΑ ΣΥΣΚΕΥΑΣΙΑ, υπό τον όρο ότι:

(a) Είναι σε καλή κατάσταση συντήρησης και ασφαλώς κλεισμένη.

(b) Η εξωτερική επιφάνεια τυχόν ουρανίου ή θορίου στη δομή του είναι καλυμμένη με ανενεργή θήκη από μέταλλο ή κάποιο άλλο ανθεκτικό υλικό.

(c) Το επίπεδο της εσωτερικής μη-μόνιμης μόλυνσης σε επιφάνεια κατά μέσο όρο πάνω από 300 cm^2, δεν υπερβαίνει :
(i) 400 Bq/cm^2 για εκπομπούς βήτα και γάμμα και εκπομπούς άλφα χαμηλής τοξικότητας, και
(ii) 40 Bq/cm^2 για όλους τους άλλους εκπομπούς άλφα, και

(d) Οποιαδήποτε ετικέτα η οποία πιθανώς υπήρχε πάνω σ' αυτήν σύμφωνα με την 5.2.2.1.11.1 δεν είναι πλέον ορατή.

2.2.7.2.4.1.6 Είδη κατασκευασμένα από φυσικό ουράνιο, εξαντλημένο ουράνιο ή φυσικό θόριο και είδη στα οποία το μόνο ραδιενεργό υλικό είναι το μη εκπέμπον φυσικό ουράνιο, μη εκπέμπον εξαντλημένο ουράνιο ή μη εκπέμπον φυσικό θόριο μπορούν να ταξινομηθούν με UN Αριθ. 2909 ΡΑΔΙΕΝΕΡΓΟ ΥΛΙΚΟ, ΕΞΑΙΡΟΥΜΕΝΟ ΚΟΛΟ, ΕΙΔΗ ΚΑΤΑΣΚΕΥΑΣΜΕΝΑ ΑΠΟ ΦΥΣΙΚΟ ΟΥΡΑΝΙΟ Ή ΕΞΑΝΤΛΗΜΕΝΟ ΟΥΡΑΝΙΟ Ή ΦΥΣΙΚΟ ΘΟΡΙΟ, υπό τον όρο ότι η εξωτερική επιφάνεια του ουρανίου ή του θορίου περικλείεται σε ανενεργή θήκη κατασκευασμένη από μέταλλο ή κάποιο άλλο ανθεκτικό υλικό.

2.2.7.2.4.2 Ταξινόμηση σαν υλικό χαμηλής ειδικής δραστικότητας (LSA)

Ραδιενεργό υλικό μπορεί να ταξινομηθεί μόνο σαν υλικό LSA αν ικανοποιούνται οι όροι της 2.2.7.2.3.1 και 4.1.9.2.

2.2.7.2.4.3 Ταξινόμηση σαν αντικείμενο μολυσμένης Επιφάνειας (SCO)

Ραδιενεργό υλικό μπορεί να ταξινομηθεί σαν SCO αν ικανοποιούνται οι προϋποθέσεις των 2.2.7.2.3.2 και 4.1.9.2.

2.2.7.2.4.4 Ταξινόμηση σαν κόλο Τύπου Α

Κόλα που περιέχουν ραδιενεργό υλικό μπορούν να ταξινομηθούν σαν κόλα Τύπου Α υπό τον όρο ότι ικανοποιούνται οι ακόλουθες προϋποθέσεις:

Κόλα τύπου Α δεν πρέπει να περιέχουν δραστικότητες μεγαλύτερες από τις παρακάτω:

(a) Για ειδικής μορφής ραδιενεργό υλικό: A1, ή
(b) Για όλα τα άλλα ραδιενεργά υλικά: A_2.

Για μείγματα ραδιονουκλεϊδίων των οποίων οι ταυτότητες και οι αντίστοιχες δραστικότητες είναι γνωστές, ισχύει ο παρακάτω όρος για τα ραδιενεργά περιεχόμενα ενός κόλου Τύπου Α:

$$\sum_i \frac{B(i)}{A_1(i)} + \sum_j \frac{C(j)}{A_2(j)} \leq 1$$

όπου

B(i) είναι η δραστικότητα του ραδιονουκλεϊδίου i ως ειδικής μορφής ραδιενεργό υλικό και $A_1(i)$ είναι η τιμή A_1 για το ραδιονουκλεϊδιο i, και

C(j) είναι η δραστικότητα του ραδιονουκλεϊδίου j ως άλλο από ειδικής μορφής ραδιενεργό υλικό και

$A_2(j)$ είναι η τιμή A_2 για το ραδιονουκλεϊδιο j.

2.2.7.2.4.5 Ταξινόμηση εξαχλωριούχου ουρανίου

Το εξαχλωριούχο ουράνιο θα καταχωρείται μόνο στο UN Αριθ. 2977 ΡΑΔΙΕΝΕΡΓΟ ΥΛΙΚΟ, ΕΞΑΧΛΩΡΙΟΥΧΟ ΟΥΡΑΝΙΟ, ΣΧΑΣΙΜΟ, ή 2978 ΡΑΔΙΕΝΕΡΓΟ ΥΛΙΚΟ, ΕΞΑΧΛΩΡΙΟΥΧΟ ΟΥΡΑΝΙΟ, μη-σχάσιμο ή σχάσιμο-εξαιρούμενο.

2.2.7.2.4.5.1 Κόλα που περιέχουν εξαχλωριούχο ουράνιο δεν θα περιέχουν:

(a) Μάζα εξαχλωριούχου ουρανίου διαφορετική από εκείνη που είναι εγκεκριμένη για το σχεδιασμό του κόλου.

(b) Μάζα εξαχλωριούχου ουρανίου μεγαλύτερη από μία τιμή που θα οδηγούσε σε ελεύθερο χώρο μικρότερο από 5% στη μέγιστη θερμοκρασία του κόλου όπως ορίζεται για τα συστήματα των εγκαταστάσεων όπου το κόλο πρόκειται να χρησιμοποιηθεί, ή

(c) Εξαχλωριούχο ουράνιο όχι σε σταθερή μορφή ή σε εσωτερική πίεση υπεράνω της ατμοσφαιρικής πίεσης όταν παρουσιαστεί για μεταφορά.

2.2.7.2.4.6 Ταξινόμηση κόλων σαν Τύπου B(U), Τύπου B(M) ή Τύπου C

2.2.7.2.4.6.1 Κόλα μη ταξινομημένα διαφορετικά στις 2.2.7.2.4 (2.2.7.2.4.1 έως 2.2.7.2.4.5) θα ταξινομηθούν σύμφωνα με το πιστοποιητικό έγκρισης αρμόδιας αρχής για το κόλο που εξεδόθη υπό της χώρας προέλευσης του σχεδιασμού.

2.2.7.2.4.6.2 Ένα κόλο μπορεί να ταξινομηθεί μόνο σαν Τύπος B(U) αν δεν περιέχει:

(a) Δραστικότητες μεγαλύτερες από εκείνες που επιτρέπονται για το σχέδιο του κόλου.

(b) Ραδιονουκλεΐδια διαφορετικά από εκείνα που επιτρέπονται για το σχέδιο του κόλου, ή

(c) Περιεχόμενα σε μορφή, ή φυσική ή χημική κατάσταση διαφορετική από εκείνες που επιτρέπονται για το σχέδιο του κόλου,

όπως καθορίζεται στα πιστοποιητικά έγκρισής τους.

2.2.7.2.4.6.3 Ένα κόλο μπορεί να ταξινομηθεί μόνο σαν Τύπος B(M) αν δεν περιέχει:

(a) Δραστικότητες μεγαλύτερες από εκείνες που επιτρέπονται για το σχέδιο του κόλου.

(b) Ραδιονουκλεΐδια διαφορετικά από εκείνα που επιτρέπονται για το σχέδιο του κόλου, ή

(c) Περιεχόμενα σε μορφή, ή φυσική ή χημική κατάσταση διαφορετική από εκείνες που επιτρέπονται για το σχέδιο του κόλου,

όπως καθορίζεται στα πιστοποιητικά έγκρισής τους.

2.2.7.2.4.6.4 Ένα κόλο μπορεί να ταξινομηθεί μόνο σαν Τύπος C αν δεν περιέχει:

(a) Δραστικότητες μεγαλύτερες από εκείνες που επιτρέπονται για το σχέδιο του κόλου.

(b) Ραδιονουκλεΐδια διαφορετικά από εκείνα που επιτρέπονται για το σχέδιο του κόλου, ή

(c) Περιεχόμενα σε μορφή, ή φυσική ή χημική κατάσταση διαφορετική από εκείνες που επιτρέπονται για το σχέδιο του κόλου,

όπως καθορίζεται στα πιστοποιητικά έγκρισής τους.

2.2.7.2.5 Ειδικές κατατάξεις

Το ραδιενεργό υλικό θα ταξινομείται σαν μεταφερόμενο κάτω από ειδική κατάταξη όταν πρόκειται να μεταφερθεί σύμφωνα με την 1.7.4.

2.2.7.3 Χαμηλής ειδικής δραστικότητας (LSA) υλικό, καθορισμός των ομάδων

2.2.7.3.1 Ραδιενεργό υλικό το οποίο από τη φύση του έχει περιορισμένη ειδική δραστικότητα, ή ραδιενεργό υλικό για το οποίο ισχύουν όρια υπολογιζόμενης μέσης ειδικής δραστικότητας, ορίζεται ως χαμηλής ειδικής δραστικότητας ή LSA υλικό. Εξωτερικά υλικά προστασίας που περιβάλλουν το LSA υλικό δεν λαμβάνονται υπ' όψη στον καθορισμό της υπολογιζόμενης ειδικής δραστικότητας.

2.2.7.3.2 Τα LSA υλικά καταχωρούνται σε μία από τις τρεις ομάδες:

(a) LSA-I

(i) μεταλλεύματα ουρανίου και θορίου και συμπυκνώματα τέτοιων μεταλλευμάτων, και άλλα μεταλλεύματα που περιέχουν φυσικώς υπάρχοντα ραδιονουκλεΐδια τα οποία προορίζονται για κατεργασία για τη χρήση αυτών των ραδιονουκλεϊδίων.

(ii) φυσικό ουράνιο ή εξαντλημένο ουράνιο, φυσικό θόριο ή ενώσεις τους ή μείγματα, υπό την προϋπόθεση ότι αυτά είναι μη ακτινοβολούντα σε στερεή ή υγρή κατάσταση.

(iii) ραδιενεργό υλικό για του οποίου την τιμή A_2 δεν έχει τεθεί όριο, εξαιρουμένου σχάσιμου υλικού σε ποσότητες που δεν εξαιρούνται στην 6.4.11.2, ή

(iv) άλλο ραδιενεργό υλικό στο οποίο η δραστικότητα είναι κατανεμημένη σ' όλη τη μάζα και η υπολογιζόμενη μέση ειδική δραστικότητα δεν υπερβαίνει 30 φορές τις τιμές για συγκέντρωση δραστικότητας που καθορίζεται στις παραγράφους 2.2.7.7.2.1 έως 2.2.7.7.2.6, εξαιρουμένου σχάσιμου υλικού σε ποσότητες που δεν εξαιρούνται στην 6.4.11.2.

(b) LSA-II

(i) νερό με συγκέντρωση τρίτιου έως 0.8 TBq/l, ή

(ii) άλλο υλικό στο οποίο η δραστικότητα είναι κατανεμημένη σ' όλη τη μάζα και την υπολογιζόμενη μέση ειδική δραστικότητα δεν υπερβαίνει τα 10^{-4} A_2/g για στερεά και αέρια, και 10^{-5} A_2/g για υγρά.

(c) LSA-III - Στερεά (π.χ. συνενωμένα απόβλητα, ενεργοποιημένα υλικά), εξαιρουμένων των σκονών, στα οποία:

(i) το ραδιενεργό υλικό είναι κατανεμημένο σ' όλη τη μάζα ενός στερεού ή σ' ένα σύνολο στερεών αντικειμένων, ή είναι ουσιαστικά ομοιόμορφα κατανεμημένο σ' ένα στερεό συμπαγές υλικό σύνδεσης (όπως τσιμέντο, βιτουμένιο, κεραμικό, κλπ.).

(ii) το ραδιενεργό υλικό είναι σχετικά αδιάλυτο, ή περιέχεται εσωτερικά σ' ένα σχετικά αδιάλυτο πλέγμα, έτσι ώστε, ακόμα και σε περίπτωση απώλειας της συσκευασίας, η απώλεια ραδιενεργού υλικού ανά κόλο με διήθηση όταν τοποθετείται σε νερό για επτά ημέρες δεν υπερβαίνει το 0.1 A_2, και

(iii) η υπολογιζόμενη μέση ειδική δραστικότητα του στερεού, εξαιρουμένου τυχόν προστατευτικού υλικού, δεν υπερβαίνει τα 2 X 10^{-3} A_2/g.

2.2.7.3.3 LSA-III υλικό είναι ένα στερεό τέτοιας φύσης που εάν όλα τα περιεχόμενα ενός κόλου υπόκειντο στον έλεγχο που καθορίζεται στην 2.2.7.3.4 η δραστικότητα στο νερό δεν θα υπερέβαινε τα 0.1 A_2.

2.2.7.3.4 LSA-III υλικό ελέγχεται ως εξής:

Ένα δείγμα στερεού υλικού αντιπροσωπευτικό όλων των περιεχόμενων του κόλου εμβαπτίζεται για 7 ημέρες στο νερό σε θερμοκρασία περιβάλλοντος. Ο όγκος του νερού που χρησιμοποιείται στον έλεγχο πρέπει να είναι επαρκής ώστε να εξασφαλίζεται ότι στο τέλος της περιόδου των 7 ημερών του ελέγχου ο ελεύθερος όγκος του μη απορροφημένου και μη αντιδρώντος νερού που παραμένει να είναι τουλάχιστον 10% του όγκου του ίδιου του στερεού δείγματος ελέγχου. Το νερό θα πρέπει να έχει ένα αρχικό pH 6-8 και μέγιστη αγωγιμότητα 1 mS/m στους 20°C. Η συνολική δραστικότητα του ελεύθερου όγκου νερού μετράται μετά την εμβάπτιση για 7 ημέρες του δείγματος ελέγχου.

2.2.7.3.5 Η απόδειξη της συμφωνίας με τα πρότυπα εκτέλεσης της παραγράφου 2.2.7.3.4 πρέπει να είναι σύμφωνα με τις παραγράφους 6.4.12.1 και 6.4.12.2.

2.2.7.4 Απαιτήσεις για ειδικής μορφής ραδιενεργό υλικό

2.2.7.4.1 *Ειδικής μορφής ραδιενεργό υλικό* σημαίνει είτε:

(a) Ένα αδιάσπαρτο στερεό ραδιενεργό υλικό, ή

(b) Μία σφραγισμένη κάψουλα που περιέχει ραδιενεργό υλικό έτσι κατασκευασμένη ώστε να μπορεί να ανοίξει μόνο με καταστροφή της κάψουλας.

Ειδικής μορφής ραδιενεργό υλικό έχει τουλάχιστον μία διάσταση όχι μικρότερη από 5 χιλιοστά.

2.2.7.4.2 Ειδικής μορφής ραδιενεργό υλικό είναι τέτοιας φύσης ή είναι έτσι σχεδιασμένο ώστε εάν υποστεί τις δοκιμές που ορίζονται στις παραγράφους 2.2.7.4.4 έως 2.2.7.4.8, ικανοποιεί τις παρακάτω απαιτήσεις:

(a) Δεν σπάει ή θρυμματίζεται κατά τις δοκιμές πρόσκρουσης, κρούσης και κάμψης 2.2.7.4.5 (a)(b)(c), 2.2.7.4.6 (a) όπως αρμόζουν.

(b) Δεν λιώνει ή διασπείρεται κατά την ισχύουσα δοκιμή θέρμανσης 2.2.7.4.5 (d) ή 2.2.7.4.6 (b) ως αρμόζει, και

(c) Η δραστικότητα στο νερό από τις δοκιμές διήθησης που καθορίζονται στις παραγράφους 2.2.7.4.7 και 2.2.7.4.8 δεν πρέπει να υπερβαίνει τα 2 kBq, ή εναλλακτικά για σφραγισμένες πηγές, ο ρυθμός διαρροής από τον ογκομετρικό έλεγχο υπολογισμού της διαρροής που καθορίζεται στο Διεθνές Πρότυπο ISO 9978:1992 "Προστασία από Ακτινοβολία - Σφραγισμένες Ραδιενεργές Πηγές - Μέθοδοι Ελέγχου Διαρροής ", δεν πρέπει να υπερβαίνει το ισχύον κατώφλι αποδοχής που είναι αποδεκτό από την αρμόδια αρχή.

2.2.7.4.3 Η απόδειξη της συμφωνίας με τα πρότυπα απόδοσης της παραγράφου 2.2.7.4.2 πρέπει να είναι σύμφωνα με τις παραγράφους 6.4.12.1 και 6.4.12.2.

2.2.7.4.4 Δείγματα που περιέχουν ή προσομοιάζουν ειδικής μορφής ραδιενεργό υλικό υπόκεινται στον έλεγχο πρόσκρουσης, στον έλεγχο κρούσης, στον έλεγχο κάμψης, και στον έλεγχο θέρμανσης που καθορίζονται στην 2.2.7.4.5 ή σε εναλλακτικούς ελέγχους όπως ορίζεται στο 2.2.7.4.6. Ένα διαφορετικό δείγμα μπορεί να χρησιμοποιηθεί για κάθε έλεγχο. Μετά από κάθε έλεγχο, γίνεται έλεγχος εκτίμησης της διαρροής με διήθηση ή ογκομετρικά στο δείγμα με μία μέθοδο όχι λιγότερο ευαίσθητη από τις μεθόδους που δίνονται στην 2.2.7.4.7 για αδιάσπαρτο στερεό υλικό ή στην 2.2.7.4.8 για υλικό σε κάψουλα.

2.2.7.4.5 Οι σχετικές μέθοδοι ελέγχου είναι:

(a) Δοκιμή πρόσκρουσης: το δείγμα πέφτει πάνω σ' ένα στόχο από ύψος 9 μέτρων. Το είδος του στόχου ορίζεται στην 6.4.14,

(b) Δοκιμή κρούσης: το δείγμα τοποθετείται σ' ένα φύλλο μολύβδου το οποίο στηρίζεται από μια λεία στερεή επιφάνεια και χτυπιέται από την επίπεδη όψη μιας χαλύβδινης ράβδου έτσι ώστε να προκληθεί κρούση ισοδύναμη με αυτή που προκαλείται από ελεύθερη πτώση βάρους 1.4 κιλών από 1 μέτρο. Το χαμηλότερο μέρος της ράβδου πρέπει να έχει 25 χιλιοστά διάμετρο με τις πλευρές στρογγυλεμένες με ακτίνα (3.0 ± 0.3) χιλιοστά. Ο μόλυβδος, με αριθμό σκληρότητας 3.5 έως 4.5 της κλίμακας Vickers και όχι περισσότερο από 25 χιλιοστά πάχος, πρέπει να καλύπτει επιφάνεια μεγαλύτερη από αυτή που καλύπτεται από το δείγμα. Για κάθε κρούση, χρησιμοποιείται καινούργια επιφάνεια μολύβδου. Η ράβδος πρέπει να χτυπάει το δείγμα έτσι ώστε να προκαλείται η μέγιστη καταστροφή.

(c) Δοκιμή κάμψης: η δοκιμή εφαρμόζεται μόνο για επιμήκεις, λεπτές πηγές με ελάχιστο μήκος 10 εκατοστά και λόγο μήκους προς ελάχιστο πλάτος όχι μικρότερο από 10. Το δείγμα συσφίγγεται άκαμπτα σε οριζόντια θέση έτσι ώστε το μισό από το μήκος της να εξέχει από το σφιγκτήρα. Ο προσανατολισνός πρέπει να είναι τέτοιος ώστε το δείγμα να υφίσταται μέγιστη καταστροφή όταν το ελεύθερο άκρο του χτυπηθεί από την επίπεδη όψη μιας χαλύβδινης ράβδου. Η ράβδος πρέπει να χτυπήσει το δείγμα ώστε να προκληθεί κρούση ισοδύναμη με αυτή που προκαλείται από ελεύθερη κάθετη πτώση βάρους 1.4 κιλών από 1 μέτρο. Το χαμηλότερο μέρος της ράβδου πρέπει να έχει 25 χιλιοστά διάμετρο με στρογγυλεμένα άκρα ακτίνας (3.0 ± 0.3) χιλιοστών.

(d) Δοκιμή θέρμανσης: το δείγμα θερμαίνεται σε αέρα μέχρι θερμοκρασία 800°C και διατηρείται σ' αυτή τη θερμοκρασία για περίοδο 10 λεπτών και στη συνέχει αφήνεται να ψυχθεί.

2.2.7.4.6 Δείγματα που περιέχουν ή προσομοιώνουν ραδιενεργό υλικό κλεισμένο σε σφραγισμένη κάψουλα μπορούν να εξαιρεθούν από:

(a) Τους ελέγχους που καθορίζονται στις παραγράφους 2.2.7.4.5 (a) και (b) εφόσον η μάζα του ειδικής μορφής ραδιενεργού υλικού:

(i) είναι μικρότερη από 200 gr και εναλλακτικά υπόκεινται στον έλεγχο πρόσκρουσης της Κλάσης 4 που καθορίζεται στο Διεθνές Πρότυπο ISO 2919:1999 "Προστασία από την ακτινοβολία - Σφραγισμένες ραδιενεργές πηγές – Γενικές Απαιτήσεις και Ταξινόμηση", ή

(ii) είναι μικρότερη από 500 gr και εναλλακτικά υπόκεινται στη δοκιμή πρόσκρουσης της Κλάσης 5 που καθορίζεται στο Διεθνές Πρότυπο ISO2919:1999 "Προστασία από την ακτινοβολία - Σφραγισμένες ραδιενεργές πηγές - Γενικές Απαιτήσεις και Ταξινόμηση", και

(b) Τον έλεγχο που καθορίζεται στην 2.2.7.4.5 (d) εφόσον εναλλακτικά υπόκεινται στον έλεγχο θερμοκρασίας της Κλάσης 6 που καθορίζεται στο Διεθνές Πρότυπο ISO 2919:1999 "Προστασία από την ακτινοβολία - Σφραγισμένες ραδιενεργές πηγές - Γενικές Απαιτήσεις και Ταξινόμηση".

2.2.7.4.7 Για δείγματα τα οποία περιέχουν ή προσομοιώνουν αδιάσπαρτο στερεό υλικό, γίνεται εκτίμηση με διήθηση, ως εξής:

(a) Το δείγμα εμβαπτίζεται για 7 ημέρες σε νερό σε θερμοκρασία περιβάλλοντος. Ο όγκος του νερού που χρησιμοποιείται στον έλεγχο πρέπει να είναι επαρκής ώστε να εξασφαλίζεται ότι στο τέλος της περιόδου ελέγχου των 7 ημερών ο ελεύθερος όγκος του μη απορροφηθέντος και μη αντιδρώντος νερού που απομένει να είναι τουλάχιστον 10% του όγκου του ίδιου του στερεού δείγματος ελέγχου. Το νερό πρέπει να έχει αρχικό pH 6-8 και μέγιστη αγωγιμότητα 1 mS/m στους 20 °C.

(b) Το νερό με το δείγμα στη συνέχεια θερμαίνονται σε θερμοκρασία (50 ± 5) °C και παραμένουν σ' αυτή τη θερμοκρασία για 4 ώρες.

(c) Στη συνέχεια, προσδιορίζεται η δραστικότητα του νερού.

(d) Στη συνέχεια, το δείγμα διατηρείται για τουλάχιστον 7 ημέρες σε ακίνητο αέρα σε θερμοκρασία όχι μικρότερη από 30 °C και σχετική υγρασία όχι μικρότερη από 90%,

(e) Στη συνέχεια, το δείγμα εμβαπτίζεται σε νερό ίδιων προδιαγραφών όπως στο (a) παραπάνω και το νερό με το δείγμα θερμαίνονται στους (50 ± 5) °C και διατηρούνται σ' αυτή τη θερμοκρασία για 4 ώρες,

(f) Στη συνέχεια, προσδιορίζεται η δραστικότητα του νερού.

2.2.7.4.8 Για δείγματα τα οποία περιέχουν ή προσομοιάζουν ραδιενεργό υλικό κλεισμένο σε σφραγισμένη κάψουλα, γίνεται υπολογισμός της διαρροής είτε με διήθηση είτε ογκομετρικά, ως εξής:

(a) Ο υπολογισμός με διήθηση γίνεται με τα παρακάτω βήματα:

(i) Το δείγμα εμβαπτίζεται σε νερό σε θερμοκρασία περιβάλλοντος. Το νερό πρέπει να έχει αρχικό pH 6-8 με μέγιστη αγωγιμότητα 1 mS/m στους 20 °C.

(ii) Το νερό και το δείγμα θερμαίνονται σε θερμοκρασία (50 ± 5) °C και διατηρούνται σ' αυτή τη θερμοκρασία για 4 ώρες.

(iii) Στη συνέχεια, προσδιορίζεται η δραστικότητα του νερού.

(iv) Το δείγμα διατηρείται για τουλάχιστον 7 ημέρες σε ακίνητο αέρα σε θερμοκρασία όχι μικρότερη από 30 °C και σχετική υγρασία όχι μικρότερη από 90%.

(v) Επαναλαμβάνονται οι διαδικασίες (i), (ii) και (iii).

(b) Ο εναλλακτικός ογκομετρικός υπολογισμός της διαρροής περιλαμβάνει οποιουσδήποτε ελέγχους που προκαθορίζονται στο Διεθνές Πρότυπο ISO 9978:1992 "Προστασία από Ακτινοβολία - Σφραγισμένες ραδιενεργές πηγές - Μέθοδοι ελέγχου Διαρροής", οι οποίοι είναι αποδεκτοί από την αρμόδια αρχή.

2.2.7.5 Επιφανειακά μολυσμένο αντικείμενο (SCO), προσδιορισμός ομάδων

Επιφανειακά μολυσμένο αντικείμενο (SCO) σημαίνει ένα στερεό αντικείμενο το οποίο δεν είναι το ίδιο ραδιενεργό αλλά το οποίο έχει ραδιενεργό υλικό κατανεμημένο στις επιφάνειές του. Τα SCO ταξινομούνται σε μία από τις δύο παρακάτω ομάδες:

(a) SCO-I: Ένα στερεό αντικείμενο πάνω στο οποίο:

(i) η μη-μόνιμη μόλυνση πάνω στην προσιτή επιφάνεια υπολογιζόμενη κατά μέσον όρο πάνω από 300 cm^2 (ή στο εμβαδό της επιφάνειας εάν είναι μικρότερο από 300 cm^2) δεν υπερβαίνει τα 4 Bq/cm^2 για βήτα και γάμμα εκπομπούς και χαμηλής τοξικότητας άλφα εκπομπούς, ή τα 0.4 Bq/cm^2 για όλους τους άλλους άλφα εκπομπούς, και

(ii) η μόνιμη μόλυνση πάνω στην προσιτή επιφάνεια υπολογιζόμενη κατά μέσον όρο πάνω από 300 cm^2 (ή στο εμβαδό της επιφάνειας εάν είναι μικρότερο από 300 cm^2) δεν υπερβαίνει τα 4×10^4 Bq/cm^2 για βήτα και γάμμα εκπομπούς και χαμηλής τοξικότητας άλφα εκπομπούς, ή τα 4×10^3 Bq/cm^2 για όλους τους άλλους άλφα εκπομπούς, και

(iii) η μη-μόνιμη μόλυνση και η μόνιμη μόλυνση στην απρόσιτη επιφάνεια υπολογιζόμενη κατά μέσον όρο πάνω από 300 cm^2 (ή στο εμβαδό της επιφάνειας εάν είναι μικρότερο από 300 cm^2) δεν υπερβαίνουν τα 4×10^4 Bq/cm^2 για βήτα και γάμμα εκπομπούς και χαμηλής τοξικότητας άλφα εκπομπούς, ή τα 4×10^3 Bq/cm^2 για όλους τους άλλους άλφα εκπομπούς.

(b) SCO-II: Ένα στερεό αντικείμενο πάνω στο οποίο είτε η μόνιμη είτε η μη-μόνιμη μόλυνση πάνω στην επιφάνεια υπερβαίνει τα ισχύοντα όρια που καθορίζονται για τα SCO-I στο (a) παραπάνω και πάνω στο οποίο:

(i) η μη-μόνιμη μόλυνση πάνω στην προσιτή επιφάνεια υπολογιζόμενη κατά μέσον όρο πάνω από 300 cm^2 (ή στο εμβαδό της επιφάνειας εάν είναι μικρότερο από 300 cm^2) δεν υπερβαίνει τα 400 Bq/cm^2 για βήτα και γάμμα εκπομπούς και χαμηλής τοξικότητας άλφα εκπομπούς, ή 40 Bq/cm^2 για όλους τους άλλους άλφα εκπομπούς, και

(ii) η μόνιμη μόλυνση πάνω στην προσιτή επιφάνεια υπολογιζόμενη κατά μέσον όρο πάνω από 300 cm^2 (ή στο εμβαδό της επιφάνειας εάν είναι μικρότερο από 300 cm^2) δεν υπερβαίνει τα 8×10^5 Bq/cm^2 για βήτα και γάμμα εκπομπούς και χαμηλής τοξικότητας άλφα εκπομπούς, ή τα 8×10^4 Bq/cm^2 για όλους τους άλλους άλφα εκπομπούς, και

(iii) η μη-μόνιμη μόλυνση και η μόνιμη μόλυνση πάνω στην απρόσιτη επιφάνεια υπολογιζόμενη κατά μέσον όρο πάνω από 300 cm^2 (ή στο εμβαδό της επιφάνειας εάν είναι μικρότερο από 300 cm^2) δεν υπερβαίνουν τα 8×10^5 Bq/cm^2 για βήτα και γάμμα εκπομπούς και χαμηλής τοξικότητας άλφα εκπομπούς, ή τα 8×10^4 Bq/cm^2 για όλους τους άλλους άλφα εκπομπούς.

2.2.7.6 Προσδιορισμός του δείκτη μεταφοράς (TI) και του δείκτη ασφάλειας κρισιμότητας (CSI)

2.2.7.6.1 Προσδιορισμός του δείκτη μεταφοράς

2.2.7.6.1.1 Ο δείκτης μεταφοράς (TI) για ένα κόλο, μία υπερσυσκευασία ή ένα εμπορευματοκιβώτιο, ή για ασυσκεύαστα LSA-I ή SCO-I, είναι ο αριθμός που υπολογίζεται σύμφωνα με την παρακάτω διαδικασία:

(a) Προσδιορίζεται το μέγιστο επίπεδο ακτινοβολίας σε μονάδες millisieverts ανά ώρα (mSv/h) σε απόσταση 1 μέτρου από τις εξωτερικές επιφάνειες του κόλου, της υπερσυσκευασίας, του εμπορευματοκιβώτιου, ή των ασυσκεύαστων LSA-I και SCO-I. Η προσδιορισμένη τιμή πολλαπλασιάζεται επί 100 και ο αριθμός που προκύπτει είναι ο δείκτης μεταφοράς. Για μεταλλεύματα ουράνιου και θορίου και τα συμπυκνώματά τους, το μέγιστο επίπεδο ακτινοβολίας σε οποιοιδήποτε σημείο 1 μέτρο από την εξωτερική επιφάνεια του φορτίου μπορεί να λαμβάνεται ως:
0.4 mSv/h για μεταλλεύματα και φυσικά συμπυκνώματα ουράνιου και θορίου.
0.3 mSv/h για χημικά συμπυκνώματα θορίου.
0.02 mSv/h για χημικά συμπυκνώματα ουράνιου, άλλου από το εξαφθοριούχο ουράνιο.

(b) Για δεξαμενές, εμπορευματοκιβώτια και ασυσκεύαστα LSA-I και SCO-I, η τιμή που προσδιορίζεται με την παραπάνω διαδικασία (a) πολλαπλασιάζεται επί τον κατάλληλο παράγοντα από τον Πίνακα 2.2.7.6.1.1,

(c) Η τιμή που λαμβάνεται στα παραπάνω στάδια (a) και (b) στρογγυλοποιείται στο πρώτο δεκαδικό ψηφίο (π.χ. το 1.13 γίνεται 1.2), εκτός των περιπτώσεων όπου μία τιμή 0.05 ή μικρότερη μπορεί να θεωρηθεί ως μηδέν.

Πίνακας 2.2.7.6.1.1 Πολλαπλασιαστικός παράγοντας για δεξαμενές, εμπορευματοκιβώτια και ασυσκεύαστα LSA-I και SCO-I

Μέγεθος φορτίου [(a)]	Πολλαπλασιαστικός παράγοντας
μέγεθος φορτίου ≤ 1 m^2	1
1 m^2 < μέγεθος φορτίου ≤ 5 m^2	2
5 m^2 < μέγεθος φορτίου ≤ 20 m^2	3
20 m^2 < μέγεθος φορτίου	10

(a) Μετράται το εμβαδό μέγιστης διατομής του φορτίου.

2.2.7.6.1.2 Ο δείκτης μεταφοράς για κάθε υπερσυσκευασία, εμπορευματοκιβώτιο ή φορτάμαξα υπολογίζεται ως είτε το άθροισμα των TI όλων των κόλων που περιέχονται, ή με άμεση μέτρηση του επίπεδου ακτινοβολίας, εκτός από την περίπτωση μη-άκαμπτης υπερσυσκευασίας για την οποία ο δείκτης μεταφοράς υπολογίζεται μόνο ως το άθροισμα των TI όλων των κόλων.

2.2.7.6.2 Προσδιορισμός του δείκτη ασφάλειας κρισιμότητας (CSI)

2.2.7.6.2.1 Ο δείκτης ασφάλειας κρισιμότητας (CSI) για κόλα που περιέχουν σχάσιμο υλικό λαμβάνεται με διαίρεση του αριθμού 50 με τη μικρότερη από τις δύο τιμές του N που υπολογίζεται στις παραγράφους 6.4.11.11 και 6.4.11.12 (δηλ. CSI = 50/N). Η τιμή του δείκτη ασφάλειας κρισιμότητας μπορεί να είναι μηδέν, εφόσον ένας απεριόριστος αριθμός κόλων είναι υποκρίσιμα (δηλ. ο N είναι ουσιαστικά ίσος με άπειρο και στις δύο περιπτώσεις).

2.2.7.6.2.2 Ο δείκτης ασφάλειας κρισιμότητας για κάθε υπερσυσκευασία ή εμπορευματοκιβώτιο υπολογίζεται ως το άθροισμα των CSI όλων των κόλων που περιέχονται. Η ίδια διαδικασία

θα πρέπει να ακολουθείται για τον υπολογισμό των συνολικών CSI σε μία αποστολή ή σε μία φορτάμαξα.

2.2.7.7 Όρια δραστικότητας και περιορισμοί υλικού

2.2.7.7.1 Όρια περιεχομένων για κόλα

2.2.7.7.1.1 Γενικά

Η ποσότητα ραδιενεργού υλικού σ' ένα κόλο δεν πρέπει να υπερβαίνει τα σχετικά όρια για τον τύπο του κόλου όπως καθορίζονται παρακάτω.

2.2.7.7.1.2 Εξαιρούμενα κόλα

2.2.7.7.1.2.1 Για ραδιενεργό υλικό άλλο από είδη που παράγονται από φυσικό ουράνιο, εξαντλημένο ουράνιο ή φυσικό θόριο, ένα εξαιρούμενο κόλο δεν πρέπει να περιέχει δραστικότητες μεγαλύτερες από τις παρακάτω:

(a) Όπου το ραδιενεργό υλικό είναι κλεισμένο ή περιλαμβάνεται ως συστατικό μέρος ενός οργάνου ή άλλου κατασκευασμένου είδους, τέτοιου όπως ρολόι ή ηλεκτρονικές διατάξεις, τα όρια καθορίζονται στις στήλες 2 και 3 του Πίνακα 2.2.7.7.1.2.1 για κάθε αντικείμενο και κάθε κόλο, αντίστοιχα, και

(b) Όπου το ραδιενεργό υλικό δεν είναι έτσι κλεισμένο ή δεν περιλαμβάνεται ως συστατικό μέρος ενός οργάνου ή άλλου κατασκευασμένου είδους, τα όρια του κόλου που καθορίζονται στη στήλη 4 του Πίνακα 2.2.7.7.1.2.1.

Πίνακας 2.2.7.7.1.2.1 - Όρια δραστικότητας για εξαιτούμενα κόλα

Φυσική κατάσταση περιεχομένων	Όργανα ή είδη		Υλικά
	Όρια είδους [(a)]	Όρια κόλου [(a)]	Όρια κόλου[(a)]
Στερεά			
ειδικής μορφής.....	10^{-2} A_1	A_1	10^{-3} A_1
άλλης μορφής.....	10^{-2} A_2	A_2	10^{-3} A_2
Υγρά.....	10^{-3} A_2	10^{-1} A_2	10^{-4} A_2
....			
Αέρια			
τρίτιο.....	2 X 10^{-2} A_2	2 X 10^{-1} A_2	2 X 10^{-2} A_2
....			
ειδικής μορφής.....	10^{-3} A_1	10^{-2} A_1	10^{-3} A_1
άλλες μορφές.....	10^{-3} A_2	10^{-2} A_2	10^{-3} A_2

[(a)] Για μείγματα ραδιονουκλεϊδίων, βλέπε 2.2.7.7.2.4 έως 2.2.7.7.2.6.

2.2.7.7.1.2.2 Για είδη κατασκευασμένα από φυσικό ουράνιο, εξαντλημένο ουράνιο ή φυσικό θόριο, ένα εξαιρούμενο κόλο μπορεί να περιέχει οποιαδήποτε ποσότητα τέτοιου υλικού εφόσον η

εξωτερική επιφάνεια του ουράνιου ή του θορίου είναι κλεισμένη μέσα σ' ένα ανενεργό περίβλημα από μέταλλο ή κάποιο άλλο ανθεκτικό υλικό.

2.2.7.7.1.3 Βιομηχανικά κόλα

Τα ραδιενεργά περιεχόμενα σ' ένα μόνο κόλο από LSA υλικό ή σ' ένα μόνο κόλο από SCO θα είναι περιορίσμένο έτσι ώστε να μην υπερβαίνεται το επίπεδο ακτινοβολίας που καθορίζεται στην 4.1.9.2.1, και η δραστικότητα σ' ένα μόνο κόλο περιορίζεται επίσης έτσι ώστε να μην υπερβαίνονται τα όρια δραστικότητας για μια φορτάμαξα που καθορίζονται στο 7.5.11, CW33 (2).

2.2.7.7.1.4 Κόλα τύπου Α

2.2.7.7.1.4.1 Κόλα τύπου Α δεν πρέπει να περιέχουν δραστικότητες μεγαλύτερες από τις παρακάτω:

(a) Για ειδικής μορφής ραδιενεργό υλικό - A_1, ή

(b) Για όλα τα άλλα ραδιενεργά υλικά - A_2.

2.2.7.7.1.4.2 Για μείγματα ραδιονουκλεϊδίων των οποίων οι ταυτότητες και οι αντίστοιχες δραστικότητες είναι γνωστές, ισχύει ο παρακάτω όρος για τα ραδιενεργά περιεχόμενα ενός κόλου Τύπου Α:

$$\sum_i \frac{B(i)}{A_1(i)} + \sum_j \frac{C(j)}{A_2(j)} \leq 1$$

όπου

B(i) είναι η δραστικότητα του ραδιονουκλεϊδίου i ως ειδικής μορφής ραδιενεργό υλικό και $A_1(i)$ είναι η τιμή A_1 για το ραδιονουκλεϊδιο i, και

C(j) είναι η δραστικότητα του ραδιονουκλεϊδίου j ως άλλο από ειδικής μορφής ραδιενεργό υλικό και $A_2(j)$ είναι η τιμή A_2 για το ραδιονουκλεϊδιο j.

2.2.7.7.1.5 Κόλα τύπου Β(U) και τύπου Β(M)

2.2.7.7.1.5.1 Κόλα τύπου Β(U) και τύπου Β(M) δεν πρέπει να περιέχουν:

(a) Δραστικότητες μεγαλύτερες από εκείνες που επιτρέπονται για το σχέδιο του κόλου.

(b) Ραδιονουκλεΐδια διαφορετικά από εκείνα που επιτρέπονται για το σχέδιο του κόλου, ή

(c) Περιεχόμενα σε μορφή, ή φυσική ή χημική κατάσταση διαφορετική από εκείνες που επιτρέπονται για το σχέδιο του κόλου,

όπως καθορίζεται στα πιστοποιητικά έγκρισής τους.

2.2.7.7.1.6 Κόλα τύπου C

ΣΗΜΕΙΩΣΗ: Κόλα τύπου C μπορούν να μεταφέρονται αεροπορικώς μεταφέροντας ραδιενεργό υλικό σε ποσότητες που υπερβαίνουν είτε 3 000A_1 ή 100 000A_2 , ανάλογα με το πιο είναι το μικρότερο για ειδικής μορφής ραδιενεργό υλικό, ή 3 000A_2 για όλα τα άλλα ραδιενεργά υλικά. Ενώ δεν απαιτούνται κόλα τύπου C για τη σιδηροδρομική μεταφορά ραδιενεργού υλικού σε τέτοιες ποσότητες (αρκούν κόλα Τύπου Β(U) ή Τύπου Β(M)),

παρουσιάζονται οι παρακάτω απαιτήσεις εφόσον τέτοια κόλα μπορούν επίσης να μεταφέρονται σιδηροδρομικώς.

Κόλα Τύπου C δεν πρέπει να περιέχουν:

(a) Δραστικότητες μεγαλύτερες από εκείνες που επιτρέπονται για το σχέδιο του κόλου.

(b) Ραδιονουκλεΐδια διαφορετικά από εκείνα που επιτρέπονται για το σχέδιο του κόλου, ή

(c) Περιεχόμενα σε μορφή, ή φυσική ή χημική κατάσταση διαφορετική από εκείνη που επιτρέπεται για το σχέδιο του κόλου.

όπως καθορίζονται στα πιστοποιητικά έγκρισής τους.

2.2.7.7.1.7 Κόλα που περιέχουν σχάσιμο υλικό

Εκτός και αν εξαιρούνται υπό την 6.4.11.2, τα κόλα που περιέχουν σχάσιμο υλικό δεν πρέπει να περιέχουν:

(a) Μάζα σχάσιμου υλικού διαφορετικού από εκείνο που επιτρέπεται για το σχέδιο του κόλου.

(b) Οποιοδήποτε ραδιονουκλεΐδιο ή σχάσιμο υλικό διαφορετικό από εκείνο που επιτρέπεται για το σχέδιο του κόλου, ή

(c) Περιεχόμενα σε μορφή ή φυσική ή χημική κατάσταση, ή σε διάταξη χώρου, διαφορετικές από εκείνες που επιτρέπονται για το σχέδιο του κόλου,

όπως καθορίζονται στα πιστοποιητικά έγκρισής τους, όπου ισχύουν.

2.2.7.7.1.8 Κόλα που περιέχουν εξαφθοριούχο ουράνιο

Κόλα που περιέχουν εξαφθοριούχο ουράνιο δεν θα περιέχουν :

(a) μάζα εξαφθοριούχου ουράνιου διαφορετική από αυτή που έχει εγκριθεί για το σχεδιασμό του κόλου

(b) μάζα εξαφθοριούχου ουράνιου τιμής μεγαλύτερης από αυτή που θα οδηγούσε σε κενό χώρο μικρότερο από 5% στη μέγιστη θερμοκρασία του κόλου όπως καθορίζεται για τα συστήματα των εγκαταστάσεων όπου το κόλο πρόκειται να χρησιμοποιηθεί, ή

(c) εξαφθοριούχο ουράνιο σε μορφή άλλη από στερεή ή σε εσωτερική πίεση μεγαλύτερη από την ατμοσφαιρική πίεση όταν παραδίδεται για μεταφορά.

2.2.7.7.2 Επίπεδα δραστικότητας

2.2.7.7.2.1 Οι παρακάτω βασικές τιμές για συγκεκριμένα ραδιονουκλεΐδια δίνονται στον Πίνακα 2.2.7.7.2.1:

(a) A_1 και A_2 σε TBq.

(b) Συγκέντρωση δραστικότητας για εξαιρούμενο υλικό σε Bq/g, και

(c) Όρια δραστικότητας για εξαιρούμενα φορτία σε Bq.

Πίνακας 2.2.7.7.2.1

Ραδιονουκλεϊδιο (ατομικός αριθμός)	A_1 (TBq)	A_2 (TBq)	Συγκέντρωση δραστικότητας για εξαιρούμενο υλικό (Bq/g)	Όριο δραστικότητας για εξαιρούμενο φορτίο (Bq)
Ακτίνιο (89)				
Ac-225 (a)	8×10^{-1}	6×10^{-3}	1×10^{1}	1×10^{4}
Ac-227 (a)	9×10^{-1}	9×10^{-5}	1×10^{-1}	1×10^{3}
Ac-228	6×10^{-1}	5×10^{-1}	1×10^{1}	1×10^{6}
Άργυρος (47)				
Ag-105	2×10^{0}	2×10^{0}	1×10^{2}	1×10^{6}
Ag-108m (a)	7×10^{-1}	7×10^{-1}	1×10^{1} (b)	1×10^{6} (b)
Ag-110m (a)	4×10^{-1}	4×10^{-1}	1×10^{1}	1×10^{6}
Ag-111	2×10^{0}	6×10^{-1}	1×10^{3}	1×10^{6}
Αργίλιο (13)				
Al-26	1×10^{-1}	1×10^{-1}	1×10^{1}	1×10^{5}
Αμερίκιο (95)				
Am-241	1×10^{1}	1×10^{-3}	1×10^{0}	1×10^{4}
Am-242m (a)	1×10^{1}	1×10^{-3}	1×10^{0} (b)	1×10^{4} (b)
Am-243 (a)	5×10^{0}	1×10^{-3}	1×10^{0} (b)	1×10^{3} (b)
Αργό (18)				
Ar-37	4×10^{1}	4×10^{1}	1×10^{6}	1×10^{8}
Ar-39	4×10^{1}	2×10^{1}	1×10^{7}	1×10^{4}
Ar-41	3×10^{-1}	3×10^{-1}	1×10^{2}	1×10^{9}
Αρσενικό (33)				
As-72	3×10^{-1}	3×10^{-1}	1×10^{1}	1×10^{5}
As-73	4×10^{1}	4×10^{1}	1×10^{3}	1×10^{7}
As-74	1×10^{0}	9×10^{-1}	1×10^{1}	1×10^{6}
As-76	3×10^{-1}	3×10^{-1}	1×10^{2}	1×10^{5}
As-77	2×10^{1}	7×10^{-1}	1×10^{3}	1×10^{6}
Αστάτιο (85)				
At-211 (a)	2×10^{1}	5×10^{-1}	1×10^{3}	1×10^{7}
Χρυσός (79)				
Au-193	$7 \text{ X } 10^{0}$	2×10^{0}	1×10^{2}	1×10^{7}
Au-194	1×10^{0}	1×10^{0}	1×10^{1}	1×10^{6}
Au-195	1×10^{1}	6×10^{0}	1×10^{2}	1×10^{7}

Ραδιονουκλεΐδιο (ατομικός αριθμός)	A_1 (TBq)	A_2 (TBq)	Συγκέντρωση δραστικότητας για εξαιρούμενο υλικό (Bq/g)	Όριο δραστικότητας για εξαιρούμενο φορτίο (Bq)
Au-198	1×10^{0}	6×10^{-1}	1×10^{2}	1×10^{6}
Au-199	1×10^{1}	6×10^{-1}	1×10^{2}	1×10^{6}
Βάριο (56)				
Ba-131 (a)	2×10^{0}	2×10^{0}	1×10^{2}	1×10^{6}
Ba-133	3×10^{0}	3×10^{0}	1×10^{2}	1×10^{6}
Ba-133m	2×10^{1}	6×10^{-1}	1×10^{2}	1×10^{6}
Ba-140 (a)	5×10^{-1}	3×10^{-1}	1×10^{1} (b)	1×10^{5} (b)
Βηρύλλιο (4)				
Be-7	2×10^{1}	2×10^{1}	1×10^{3}	1×10^{7}
Be-10	4×10^{1}	6×10^{-1}	1×10^{4}	1×10^{6}
Βισμούθιο (83)				
Bi-205	7×10^{-1}	7×10^{-1}	1×10^{1}	1×10^{6}
Bi-206	3×10^{-1}	3×10^{-1}	1×10^{1}	1×10^{5}
Bi-207	7×10^{-1}	7×10^{-1}	1×10^{1}	1×10^{6}
Bi-210	1×10^{0}	6×10^{-1}	1×10^{3}	1×10^{6}
Bi-210m (a)	6×10^{-1}	2×10^{-2}	1×10^{1}	1×10^{5}
Bi-212 (a)	7×10^{-1}	6×10^{-1}	1×10^{1} (b)	1×10^{5} (b)
Μπερκέλιο (97)				
Bk-247	8×10^{0}	8×10^{-4}	1×10^{0}	1×10^{4}
Bk-249 (a)	4×10^{1}	3×10^{-1}	1×10^{3}	1×10^{6}
Βρώμιο (35)				
Br-76	4×10^{-1}	4×10^{-1}	1×10^{1}	1×10^{5}
Br-77	3×10^{0}	3×10^{0}	1×10^{2}	1×10^{6}
Br-82	4×10^{-1}	4×10^{-1}	1×10^{1}	1×10^{6}
Άνθρακας (6)				
C-11	1×10^{0}	6×10^{-1}	1×10^{1}	1×10^{6}
C-14	4×10^{1}	3×10^{0}	1×10^{4}	1×10^{7}
Ασβέστιο (20)				
Ca-41	Χωρίς όριο	Χωρίς όριο	1×10^{5}	1×10^{7}
Ca-45	4×10^{1}	1×10^{0}	1×10^{4}	1×10^{7}
Ca-47 (a)	3×10^{0}	3×10^{-1}	1×10^{1}	1×10^{6}
Κάδμιο (48)				

Ραδιονουκλεϊδιο (ατομικός αριθμός)	A_1 (TBq)	A_2 (TBq)	Συγκέντρωση δραστικότητας για εξαιρούμενο υλικό (Bq/g)	Όριο δραστικότητας για εξαιρούμενο φορτίο (Bq)
Cd-109	3×10^{1}	2×10^{0}	1×10^{4}	1×10^{6}
Cd-113m	4×10^{1}	5×10^{-1}	1×10^{3}	1×10^{6}
Cd-115 (a)	3×10^{0}	4×10^{-1}	1×10^{2}	1×10^{6}
Cd-115m	5×10^{-1}	5×10^{-1}	1×10^{3}	1×10^{6}
Δημήτριο (58)				
Ce-139	7×10^{0}	2×10^{0}	1×10^{2}	1×10^{6}
Ce-141	2×10^{1}	6×10^{-1}	1×10^{2}	1×10^{7}
Ce-143	9×10^{-1}	6×10^{-1}	1×10^{2}	1×10^{6}
Ce-144 (a)	2×10^{-1}	2×10^{-1}	1×10^{2} (b)	1×10^{5} (b)
Καλιφόρνιο (98)				
Cf-248	4×10^{1}	6×10^{-3}	1×10^{1}	1×10^{4}
Cf-249	3×10^{0}	8×10^{-4}	1×10^{0}	1×10^{3}
Cf-250	2×10^{1}	2×10^{-3}	1×10^{1}	1×10^{4}
Cf-251	7×10^{0}	7×10^{-4}	1×10^{0}	1×10^{3}
Cf-252	1×10^{-1}	3×10^{-3}	1×10^{1}	1×10^{4}
Cf-253 (a)	4×10^{1}	4×10^{-2}	1×10^{2}	1×10^{5}
Cf-254	1×10^{-3}	1×10^{-3}	1×10^{0}	1×10^{3}
Χλώριο (17)				
Cl-36	1×10^{1}	6×10^{-1}	1×10^{4}	1×10^{6}
Cl-38	2×10^{-1}	2×10^{-1}	1×10^{1}	1×10^{5}
Κιούριο (96)				
Cm-240	4×10^{1}	2×10^{-2}	1×10^{2}	1×10^{5}
Cm-241	2×10^{0}	1×10^{0}	1×10^{2}	1×10^{6}
Cm-242	4×10^{1}	1×10^{-2}	1×10^{2}	1×10^{5}
Cm-243	9×10^{0}	1×10^{-3}	1×10^{0}	1×10^{4}
Cm-244	2×10^{1}	2×10^{-3}	1×10^{1}	1×10^{4}
Cm-245	9×10^{0}	9×10^{-4}	1×10^{0}	1×10^{3}
Cm-246	9×10^{0}	9×10^{-4}	1×10^{0}	1×10^{3}
Cm-247 (a)	3×10^{0}	1×10^{-3}	1×10^{0}	1×10^{4}
Cm-248	2×10^{-2}	3×10^{-4}	1×10^{0}	1×10^{3}
Κοβάλτιο (27)				
Co-55	5×10^{-1}	5×10^{-1}	1×10^{1}	1×10^{6}

Ραδιονουκλεϊδιο (ατομικός αριθμός)	A_1 (TBq)	A_2 (TBq)	Συγκέντρωση δραστικότητας για εξαιρούμενο υλικό (Bq/g)	Όριο δραστικότητας για εξαιρούμενο φορτίο (Bq)
Co-56	3×10^{-1}	3×10^{-1}	1×10^{1}	1×10^{5}
Co-57	1×10^{1}	1×10^{1}	1×10^{2}	1×10^{6}
Co-58	1×10^{0}	1×10^{0}	1×10^{1}	1×10^{6}
Co-58m	4×10^{1}	4×10^{1}	1×10^{4}	1×10^{7}
Co-60	4×10^{-1}	4×10^{-1}	1×10^{1}	1×10^{5}
Χρώμιο (24)				
Cr-51	3×10^{1}	3×10^{1}	1×10^{3}	1×10^{7}
Καίσιο (55)				
Cs-129	4×10^{0}	4×10^{0}	1×10^{2}	1×10^{5}
Cs-131	3×10^{1}	3×10^{1}	1×10^{3}	1×10^{6}
Cs-132	1×10^{0}	1×10^{0}	1×10^{1}	1×10^{5}
Cs-134	7×10^{-1}	7×10^{-1}	1×10^{1}	1×10^{4}
Cs-134m	4×10^{1}	6×10^{-1}	1×10^{3}	1×10^{5}
Cs-135	4×10^{1}	1×10^{0}	1×10^{4}	1×10^{7}
Cs-136	5×10^{-1}	5×10^{-1}	1×10^{1}	1×10^{5}
Cs-137 (a)	2×10^{0}	6×10^{-1}	1×10^{1} (b)	1×10^{4} (b)
Χαλκός (29)				
Cu-64	6×10^{0}	1×10^{0}	1×10^{2}	1×10^{6}
Cu-67	1×10^{1}	7×10^{-1}	1×10^{2}	1×10^{6}
Δυσπρόσιο (66)				
Dy-159	2×10^{1}	2×10^{1}	1×10^{3}	1×10^{7}
Dy-165	9×10^{-1}	6×10^{-1}	1×10^{3}	1×10^{6}
Dy-166 (a)	9×10^{-1}	3×10^{-1}	1×10^{3}	1×10^{6}
Έρβιο (68)				
Er-169	4×10^{1}	1×10^{0}	1×10^{4}	1×10^{7}
Er-171	8×10^{-1}	5×10^{-1}	1×10^{2}	1×10^{6}
Ευρώπιο (63)				
Eu-147	2×10^{0}	2×10^{0}	1×10^{2}	1×10^{6}
Eu-148	5×10^{-1}	5×10^{-1}	1×10^{1}	1×10^{6}
Eu-149	2×10^{1}	2×10^{1}	1×10^{2}	1×10^{7}
Eu-150(μικρής διάρκειας ζωής)	2×10^{0}	7×10^{-1}	1×10^{3}	1×10^{6}
Eu-150(μεγάλης διάρκειας ζωής)	7×10^{-1}	7×10^{-1}	1×10^{1}	1×10^{6}

Ραδιονουκλεϊδιο (ατομικός αριθμός)	A_1 (TBq)	A_2 (TBq)	Συγκέντρωση δραστικότητας για εξαιρούμενο υλικό (Bq/g)	Όριο δραστικότητας για εξαιρούμενο φορτίο (Bq)
Eu-152	1×10^{0}	1×10^{0}	1×10^{1}	1×10^{6}
Eu-152m	8×10^{-1}	8×10^{-1}	1×10^{2}	1×10^{6}
Eu-154	9×10^{-1}	6×10^{-1}	1×10^{1}	1×10^{6}
Eu-155	2×10^{1}	3×10^{0}	1×10^{2}	1×10^{7}
Eu-156	7×10^{-1}	7×10^{-1}	1×10^{1}	1×10^{6}
Φθόριο (9)				
F-18	1×10^{0}	6×10^{-1}	1×10^{1}	1×10^{6}
Σίδηρος (26)				
Fe-52 (a)	3×10^{-1}	3×10^{-1}	1×10^{1}	1×10^{6}
Fe-55	4×10^{1}	4×10^{1}	1×10^{4}	1×10^{6}
Fe-59	9×10^{-1}	9×10^{-1}	1×10^{1}	1×10^{6}
Fe-60 (a)	4×10^{1}	2×10^{-1}	1×10^{2}	1×10^{5}
Γάλλιο (31)				
Ga-67	7×10^{0}	3×10^{0}	1×10^{2}	1×10^{6}
Ga-68	5×10^{-1}	5×10^{-1}	1×10^{1}	1×10^{5}
Ga-72	4×10^{-1}	4×10^{-1}	1×10^{1}	1×10^{5}
Γαδολίνιο (64)				
Gd-146 (a)	5×10^{-1}	5×10^{-1}	1×10^{1}	1×10^{6}
Gd-148	2×10^{1}	2×10^{-3}	1×10^{1}	1×10^{4}
Gd-153	1×10^{1}	9×10^{0}	1×10^{2}	1×10^{7}
Gd-159	3×10^{0}	6×10^{-1}	1×10^{3}	1×10^{6}
Γερμάνιο (32)				
Ge-68 (a)	5×10^{-1}	5×10^{-1}	1×10^{1}	1×10^{5}
Ge-71	4×10^{1}	4×10^{1}	1×10^{4}	1×10^{8}
Ge-77	3×10^{-1}	3×10^{-1}	1×10^{1}	1×10^{5}
Άφνιο (72)				
Hf-172 (a)	6×10^{-1}	6×10^{-1}	1×10^{1}	1×10^{6}
Hf-175	3×10^{0}	3×10^{0}	1×10^{2}	1×10^{6}
Hf-181	2×10^{0}	5×10^{-1}	1×10^{1}	1×10^{6}
Hf-182	Χωρίς όριο	Χωρίς όριο	1×10^{2}	1×10^{6}
Υδράργυρος (80)				
Hg-194 (a)	1×10^{0}	1×10^{0}	1×10^{1}	1×10^{6}

Ραδιονουκλεϊδιο (ατομικός αριθμός)	A_1 (TBq)	A_2 (TBq)	Συγκέντρωση δραστικότητας για εξαιρούμενο υλικό (Bq/g)	Όριο δραστικότητας για εξαιρούμενο φορτίο (Bq)
Hg-195m (a)	3×10^{0}	7×10^{-1}	1×10^{2}	1×10^{6}
Hg-197	2×10^{1}	1×10^{1}	1×10^{2}	1×10^{7}
Hg-197m	1×10^{1}	4×10^{-1}	1×10^{2}	1×10^{6}
Hg-203	5×10^{0}	1×10^{0}	1×10^{2}	1×10^{5}
Όλμιο (67)				
Ho-166	4×10^{-1}	4×10^{-1}	1×10^{3}	1×10^{5}
Ho-166m	6×10^{-1}	5×10^{-1}	1×10^{1}	1×10^{6}
Ιώδιο (53)				
I-123	6×10^{0}	3×10^{0}	1×10^{2}	1×10^{7}
I-124	1×10^{0}	1×10^{0}	1×10^{1}	1×10^{6}
I-125	2×10^{1}	3×10^{0}	1×10^{3}	1×10^{6}
I-126	2×10^{0}	1×10^{0}	1×10^{2}	1×10^{6}
I-129	Χωρίς όριο	Χωρίς όριο	1×10^{2}	1×10^{5}
I-131	3×10^{0}	7×10^{-1}	1×10^{2}	1×10^{6}
I-132	4×10^{-1}	4×10^{-1}	1×10^{1}	1×10^{5}
I-133	7×10^{-1}	6×10^{-1}	1×10^{1}	1×10^{6}
I-134	3×10^{-1}	3×10^{-1}	1×10^{1}	1×10^{5}
I-135 (a)	6×10^{-1}	6×10^{-1}	1×10^{1}	1×10^{6}
Ίνδιο (49)				
In-111	3×10^{0}	3×10^{0}	1×10^{2}	1×10^{6}
In-113m	4×10^{0}	2×10^{0}	1×10^{2}	1×10^{6}
In-114m (a)	1×10^{1}	5×10^{-1}	1×10^{2}	1×10^{6}
In-115m	7×10^{0}	1×10^{0}	1×10^{2}	1×10^{6}
Ιρίδιο (77)				
Ir-189 (a)	1×10^{1}	1×10^{1}	1×10^{2}	1×10^{7}
Ir-190	7×10^{-1}	7×10^{-1}	1×10^{1}	1×10^{6}
Ir-192	1×10^{0}(c)	6×10^{-1}	1×10^{1}	1×10^{4}
Ir-194	3×10^{-1}	3×10^{-1}	1×10^{2}	1×10^{5}
Κάλιο (19)				
K-40	9×10^{-1}	9×10^{-1}	1×10^{2}	1×10^{6}
K-42	2×10^{-1}	2×10^{-1}	1×10^{2}	1×10^{6}
K-43	7×10^{-1}	6×10^{-1}	1×10^{1}	1×10^{6}

Ραδιονουκλεϊδιο (ατομικός αριθμός)	A_1 (TBq)	A_2 (TBq)	Συγκέντρωση δραστικότητας για εξαιρούμενο υλικό (Bq/g)	Όριο δραστικότητας για εξαιρούμενο φορτίο (Bq)
Κρυπτόν (36)				
Kr-79	4×10^{0}	1×10^{0}	1×10^{3}	1×10^{5}
Kr-81	4×10^{1}	4×10^{1}	1×10^{4}	1×10^{7}
Kr-85	1×10^{1}	1×10^{1}	1×10^{5}	1×10^{4}
Kr-85m	8×10^{0}	3×10^{0}	1×10^{3}	1×10^{10}
Kr-87	2×10^{-1}	2×10^{-1}	1×10^{2}	1×10^{9}
Λανθάνιο (57)				
La-137	3×10^{1}	6×10^{0}	1×10^{3}	1×10^{7}
La-140	4×10^{-1}	4×10^{-1}	1×10^{1}	1×10^{5}
Λουτέτσιο (71)				
Lu-172	6×10^{-1}	6×10^{-1}	1×10^{1}	1×10^{6}
Lu-173	8×10^{0}	8×10^{0}	1×10^{2}	1×10^{7}
Lu-174	9×10^{0}	9×10^{0}	1×10^{2}	1×10^{7}
Lu-174m	2×10^{1}	1×10^{1}	1×10^{2}	1×10^{7}
Lu-177	3×10^{1}	7×10^{-1}	1×10^{3}	1×10^{7}
Μαγνήσιο (12)				
Mg-28 (a)	3×10^{-1}	3×10^{-1}	1×10^{1}	1×10^{5}
Μαγγάνιο (25)				
Mn-52	3×10^{-1}	3×10^{-1}	1×10^{1}	1×10^{5}
Mn-53	Χωρίς όριο	Χωρίς όριο	1×10^{4}	1×10^{9}
Mn-54	1×10^{0}	1×10^{0}	1×10^{1}	1×10^{6}
Mn-56	3×10^{-1}	3×10^{-1}	1×10^{1}	1×10^{5}
Μολυβδένιο (42)				
Mo-93	4×10^{1}	2×10^{1}	1×10^{3}	1×10^{8}
Mo-99 (a)	1×10^{0}	6×10^{-1}	1×10^{2}	1×10^{6}
Άζωτο (7)				
N-13	9×10^{-1}	6×10^{-1}	1×10^{2}	1×10^{9}
Νάτριο (11)				
Na-22	5×10^{-1}	5×10^{-1}	1×10^{1}	1×10^{6}
Na-24	2×10^{-1}	2×10^{-1}	1×10^{1}	1×10^{5}
Νιόβιο (41)				
Nb-93m	4×10^{1}	3×10^{1}	1×10^{4}	1×10^{7}

Ραδιονουκλεΐδιο (ατομικός αριθμός)	A_1 (TBq)	A_2 (TBq)	Συγκέντρωση δραστικότητας για εξαιρούμενο υλικό (Bq/g)	Όριο δραστικότητας για εξαιρούμενο φορτίο (Bq)
Nb-94	7×10^{-1}	7×10^{-1}	1×10^{1}	1×10^{6}
Nb-95	1×10^{0}	1×10^{0}	1×10^{1}	1×10^{6}
Nb-97	9×10^{-1}	6×10^{-1}	1×10^{1}	1×10^{6}
Νεοδύμιο (60)				
Nd-147	6×10^{0}	6×10^{-1}	1×10^{2}	1×10^{6}
Nd-149	6×10^{-1}	5×10^{-1}	1×10^{2}	1×10^{6}
Νικέλιο (28)				
Ni-59	Χωρίς όριο	Χωρίς όριο	1×10^{4}	1×10^{8}
Ni-63	4×10^{1}	3×10^{1}	1×10^{5}	1×10^{8}
Ni-65	4×10^{-1}	4×10^{-1}	1×10^{1}	1×10^{6}
Ποσειδώνιο (93)				
Np-235	4×10^{1}	4×10^{1}	1×10^{3}	1×10^{7}
Np-236(μικρής διάρκειας ζωής)	2×10^{1}	2×10^{0}	1×10^{3}	1×10^{7}
Np-236(μεγάλης διάρκειας ζωής)	9×10^{0}	2×10^{-2}	1×10^{2}	1×10^{5}
Np-237	2×10^{1}	2×10^{-3}	1×10^{0} (b)	1×10^{3} (b)
Np-239	7×10^{0}	4×10^{-1}	1×10^{2}	1×10^{7}
Όσμιο (76)				
Os-185	1×10^{0}	1×10^{0}	1×10^{1}	1×10^{6}
Os-191	1×10^{1}	2×10^{0}	1×10^{2}	1×10^{7}
Os-191m	4×10^{1}	3×10^{1}	1×10^{3}	1×10^{7}
Os-193	2×10^{0}	6×10^{-1}	1×10^{2}	1×10^{6}
Os-194 (a)	3×10^{-1}	3×10^{-1}	1×10^{2}	1×10^{5}
Φωσφόρος (15)				
P-32	5×10^{-1}	5×10^{-1}	1×10^{3}	1×10^{5}
P-33	4×10^{1}	1×10^{0}	1×10^{5}	1×10^{8}
Πρωτακτίνο (91)				
Pa-230 (a)	2×10^{0}	7×10^{-2}	1×10^{1}	1×10^{6}
Pa-231	4×10^{0}	4×10^{-4}	1×10^{0}	1×10^{3}
Pa-233	5×10^{0}	7×10^{-1}	1×10^{2}	1×10^{7}
Μόλυβδος (82)				
Pb-201	1×10^{0}	1×10^{0}	1×10^{1}	1×10^{6}
Pb-202	4×10^{1}	2×10^{1}	1×10^{3}	1×10^{6}

Ραδιονουκλεϊδιο (ατομικός αριθμός)	A_1 (TBq)	A_2 (TBq)	Συγκέντρωση δραστικότητας για εξαιρούμενο υλικό (Bq/g)	Όριο δραστικότητας για εξαιρούμενο φορτίο (Bq)
Pb-203	4×10^{0}	3×10^{0}	1×10^{2}	1×10^{6}
Pb-205	Χωρίς όριο	Χωρίς όριο	1×10^{4}	1×10^{7}
Pb-210 (a)	1×10^{0}	5×10^{-2}	1×10^{1} (b)	1×10^{4} (b)
Pb-212 (a)	7×10^{-1}	2×10^{-1}	1×10^{1} (b)	1×10^{5} (b)
Παλλάδιο (46)				
Pd-103 (a)	4×10^{1}	4×10^{1}	1×10^{3}	1×10^{8}
Pd-107	Χωρίς όριο	Χωρίς όριο	1×10^{5}	1×10^{8}
Pd-109	2×10^{0}	5×10^{-1}	1×10^{3}	1×10^{6}
Προμήθειο (61)				
Pm-143	3×10^{0}	3×10^{0}	1×10^{2}	1×10^{6}
Pm-144	7×10^{-1}	7×10^{-1}	1×10^{1}	1×10^{6}
Pm-145	3×10^{1}	1×10^{1}	1×10^{3}	1×10^{7}
Pm-147	4×10^{1}	2×10^{0}	1×10^{4}	1×10^{7}
Pm-148m (a)	8×10^{-1}	7×10^{-1}	1×10^{1}	1×10^{6}
Pm-149	2×10^{0}	6×10^{-1}	1×10^{3}	1×10^{6}
Pm-151	2×10^{0}	6×10^{-1}	1×10^{2}	1×10^{6}
Πολώνιο (84)				
Po-210	4×10^{1}	2×10^{-2}	1×10^{1}	1×10^{4}
Πρασεοδύμιο (59)				
Pr-142	4×10^{-1}	4×10^{-1}	1×10^{2}	1×10^{5}
Pr-143	3×10^{0}	6×10^{-1}	1×10^{4}	1×10^{6}
Λευκόχρυσος (78)				
Pt-188 (a)	1×10^{0}	8×10^{-1}	1×10^{1}	1×10^{6}
Pt-191	4×10^{0}	3×10^{0}	1×10^{2}	1×10^{6}
Pt-193	4×10^{1}	4×10^{1}	1×10^{4}	1×10^{7}
Pt-193m	4×10^{1}	5×10^{-1}	1×10^{3}	1×10^{7}
Pt-195m	1×10^{1}	5×10^{-1}	1×10^{2}	1×10^{6}
Pt-197	2×10^{1}	6×10^{-1}	1×10^{3}	1×10^{6}
Pt-197m	1×10^{1}	6×10^{-1}	1×10^{2}	1×10^{6}
Πλουτώνιο (94)				
Pu-236	3×10^{1}	3×10^{-3}	1×10^{1}	1×10^{4}
Pu-237	2×10^{1}	2×10^{1}	1×10^{3}	1×10^{7}

Ραδιονουκλεΐδιο (ατομικός αριθμός)	A_1 (TBq)	A_2 (TBq)	Συγκέντρωση δραστικότητας για εξαιρούμενο υλικό (Bq/g)	Όριο δραστικότητας για εξαιρούμενο φορτίο (Bq)
Pu-238	1×10^{1}	1×10^{-3}	1×10^{0}	1×10^{4}
Pu-239	1×10^{1}	1×10^{-3}	1×10^{0}	1×10^{4}
Pu-240	1×10^{1}	1×10^{-3}	1×10^{0}	1×10^{3}
Pu-241 (a)	4×10^{1}	6×10^{-2}	1×10^{2}	1×10^{5}
Pu-242	1×10^{1}	1×10^{-3}	1×10^{0}	1×10^{4}
Pu-244 (a)	4×10^{-1}	1×10^{-3}	1×10^{0}	1×10^{4}
Ράδιο (88)				
Ra-223 (a)	4×10^{-1}	7×10^{-3}	1×10^{2} (b)	1×10^{5} (b)
Ra-224 (a)	4×10^{-1}	2×10^{-2}	1×10^{1} (b)	1×10^{5} (b)
Ra-225 (a)	2×10^{-1}	4×10^{-3}	1×10^{2}	1×10^{5}
Ra-226 (a)	2×10^{-1}	3×10^{-3}	1×10^{1} (b)	1×10^{4} (b)
Ra-228 (a)	6×10^{-1}	2×10^{-2}	1×10^{1} (b)	1×10^{5} (b)
Ρουβίδιο (37)				
Rb-81	2×10^{0}	8×10^{-1}	1×10^{1}	1×10^{6}
Rb-83 (a)	2×10^{0}	2×10^{0}	1×10^{2}	1×10^{6}
Rb-84	1×10^{0}	1×10^{0}	1×10^{1}	1×10^{6}
Rb-86	5×10^{-1}	5×10^{-1}	1×10^{2}	1×10^{5}
Rb-87	Χωρίς όριο	Χωρίς όριο	1×10^{4}	1×10^{7}
Rb(nat)	Χωρίς όριο	Χωρίς όριο	1×10^{4}	1×10^{7}
Ρήνιο (75)				
Re-184	1×10^{0}	1×10^{0}	1×10^{1}	1×10^{6}
Re-184m	3×10^{0}	1×10^{0}	1×10^{2}	1×10^{6}
Re-186	2×10^{0}	6×10^{-1}	1×10^{3}	1×10^{6}
Re-187	Χωρίς όριο	Χωρίς όριο	1×10^{6}	1×10^{9}
Re-188	4×10^{-1}	4×10^{-1}	1×10^{2}	1×10^{5}
Re-189 (a)	3×10^{0}	6×10^{-1}	1×10^{2}	1×10^{6}
Re(φυσικό)	Χωρίς όριο	Χωρίς όριο	1×10^{6}	1×10^{9}
Ρόδιο (45)				
Rh-99	2×10^{0}	2×10^{0}	1×10^{1}	1×10^{6}
Rh-101	4×10^{0}	3×10^{0}	1×10^{2}	1×10^{7}
Rh-102	5×10^{-1}	5×10^{-1}	1×10^{1}	1×10^{6}
Rh-102m	2×10^{0}	2×10^{0}	1×10^{2}	1×10^{6}

Ραδιονουκλεϊδιο (ατομικός αριθμός)	A_1 (TBq)	A_2 (TBq)	Συγκέντρωση δραστικότητας για εξαιρούμενο υλικό (Bq/g)	Όριο δραστικότητας για εξαιρούμενο φορτίο (Bq)
Rh-103m	4×10^{1}	4×10^{1}	1×10^{4}	1×10^{8}
Rh-105	1×10^{1}	8×10^{-1}	1×10^{2}	1×10^{7}
Ραδόνιο (86)				
Rn-222 (a)	3×10^{-1}	4×10^{-3}	1×10^{1} (b)	1×10^{8} (b)
Ρουθήνιο (44)				
Ru-97	5×10^{0}	5×10^{0}	1×10^{2}	1×10^{7}
Ru-103 (a)	2×10^{0}	2×10^{0}	1×10^{2}	1×10^{6}
Ru-105	1×10^{0}	6×10^{-1}	1×10^{1}	1×10^{6}
Ru-106 (a)	2×10^{-1}	2×10^{-1}	1×10^{2} (b)	1×10^{5} (b)
Θείο (16)				
S-35	4×10^{1}	3×10^{0}	1×10^{5}	1×10^{8}
Αντιμόνιο (51)				
Sb-122	4×10^{-1}	4×10^{-1}	1×10^{2}	1×10^{4}
Sb-124	6×10^{-1}	6×10^{-1}	1×10^{1}	1×10^{6}
Sb-125	2×10^{0}	1×10^{0}	1×10^{2}	1×10^{6}
Sb-126	4×10^{-1}	4×10^{-1}	1×10^{1}	1×10^{5}
Σκάνδιο (21)				
Sc-44	5×10^{-1}	5×10^{-1}	1×10^{1}	1×10^{5}
Sc-46	5×10^{-1}	5×10^{-1}	1×10^{1}	1×10^{6}
Sc-47	1×10^{1}	7×10^{-1}	1×10^{2}	1×10^{6}
Sc-48	3×10^{-1}	3×10^{-1}	1×10^{1}	1×10^{5}
Σελήνιο (34)				
Se-75	3×10^{0}	3×10^{0}	1×10^{2}	1×10^{6}
Se-79	4×10^{1}	2×10^{0}	1×10^{4}	1×10^{7}
Πυρίτιο (14)				
Si-31	6×10^{-1}	6×10^{-1}	1×10^{3}	1×10^{6}
Si-32	4×10^{1}	5×10^{-1}	1×10^{3}	1×10^{6}
Σαμάριο (62)				
Sm-145	1×10^{1}	1×10^{1}	1×10^{2}	1×10^{7}
Sm-147	Χωρίς όριο	Χωρίς όριο	1×10^{1}	1×10^{4}
Sm-151	4×10^{1}	1×10^{1}	1×10^{4}	1×10^{8}
Sm-153	9×10^{0}	6×10^{-1}	1×10^{2}	1×10^{6}

Ραδιονουκλεΐδιο (ατομικός αριθμός)	A_1 (TBq)	A_2 (TBq)	Συγκέντρωση δραστικότητας για εξαιρούμενο υλικό (Bq/g)	Όριο δραστικότητας για εξαιρούμενο φορτίο (Bq)
Κασσίτερος (50)				
Sn-113 (a)	4×10^{0}	2×10^{0}	1×10^{3}	1×10^{7}
Sn-117m	7×10^{0}	4×10^{-1}	1×10^{2}	1×10^{6}
Sn-119m	4×10^{1}	3×10^{1}	1×10^{3}	1×10^{7}
Sn-121m (a)	4×10^{1}	9×10^{-1}	1×10^{3}	1×10^{7}
Sn-123	8×10^{-1}	6×10^{-1}	1×10^{3}	1×10^{6}
Sn-125	4×10^{-1}	4×10^{-1}	1×10^{2}	1×10^{5}
Sn-126 (a)	6×10^{-1}	4×10^{-1}	1×10^{1}	1×10^{5}
Στρόντιο (38)				
Sr-82 (a)	2×10^{-1}	2×10^{-1}	1×10^{1}	1×10^{5}
Sr-85	2×10^{0}	2×10^{0}	1×10^{2}	1×10^{6}
Sr-85m	5×10^{0}	5×10^{0}	1×10^{2}	1×10^{7}
Sr-87m	3×10^{0}	3×10^{0}	1×10^{2}	1×10^{6}
Sr-89	6×10^{-1}	6×10^{-1}	1×10^{3}	1×10^{6}
Sr-90 (a)	3×10^{-1}	3×10^{-1}	1×10^{2} (b)	1×10^{4} (b)
Sr-91 (a)	3×10^{-1}	3×10^{-1}	1×10^{1}	1×10^{5}
Sr-92 (a)	1×10^{0}	3×10^{-1}	1×10^{1}	1×10^{6}
Τρίτιο (1)				
T(H-3)	4×10^{1}	4×10^{1}	1×10^{6}	1×10^{9}
Ταντάλιο (73)				
Ta-178(μεγάλης διάρκειας ζωής)	1×10^{0}	8×10^{-1}	1×10^{1}	1×10^{6}
Ta-179	3×10^{1}	3×10^{1}	1×10^{3}	1×10^{7}
Ta-182	9×10^{-1}	5×10^{-1}	1×10^{1}	1×10^{4}
Τέρβιο (65)				
Tb-157	4×10^{1}	4×10^{1}	1×10^{4}	1×10^{7}
Tb-158	1×10^{0}	1×10^{0}	1×10^{1}	1×10^{6}
Tb-160	1×10^{0}	6×10^{-1}	1×10^{1}	1×10^{6}
Τε×νήτιο (43)				
Tc-95m (a)	2×10^{0}	2×10^{0}	1×10^{1}	1×10^{6}
Tc-96	4×10^{-1}	4×10^{-1}	1×10^{1}	1×10^{6}
Tc-96m (a)	4×10^{-1}	4×10^{-1}	1×10^{3}	1×10^{7}
Tc-97	Χωρίς όριο	Χωρίς όριο	1×10^{3}	1×10^{8}

Ραδιονουκλεϊδιο (ατομικός αριθμός)	A_1 (TBq)	A_2 (TBq)	Συγκέντρωση δραστικότητας για εξαιρούμενο υλικό (Bq/g)	Όριο δραστικότητας για εξαιρούμενο φορτίο (Bq)
Tc-97m	4×10^{1}	1×10^{0}	1×10^{3}	1×10^{7}
Tc-98	8×10^{-1}	7×10^{-1}	1×10^{1}	1×10^{6}
Tc-99	4×10^{1}	9×10^{-1}	1×10^{4}	1×10^{7}
Tc-99m	1×10^{1}	4×10^{0}	1×10^{2}	1×10^{7}
Τελλούριο (52)				
Te-121	2×10^{0}	2×10^{0}	1×10^{1}	1×10^{6}
Te-121m	5×10^{0}	3×10^{0}	1×10^{2}	1×10^{5}
Te-123m	8×10^{0}	1×10^{0}	1×10^{2}	1×10^{7}
Te-125m	2×10^{1}	9×10^{-1}	1×10^{3}	1×10^{7}
Te-127	2×10^{1}	7×10^{-1}	1×10^{3}	1×10^{6}
Te-127m (a)	2×10^{1}	5×10^{-1}	1×10^{3}	1×10^{7}
Te-129	7×10^{-1}	6×10^{-1}	1×10^{2}	1×10^{6}
Te-129m (a)	8×10^{-1}	4×10^{-1}	1×10^{3}	1×10^{6}
Te-131m (a)	7×10^{-1}	5×10^{-1}	1×10^{1}	1×10^{6}
Te-132 (a)	5×10^{-1}	4×10^{-1}	1×10^{2}	1×10^{7}
Θόριο (90)				
Th-227	1×10^{1}	5×10^{-3}	1×10^{1}	1×10^{4}
Th-228 (a)	5×10^{-1}	1×10^{-3}	1×10^{0} (b)	1×10^{4} (b)
Th-229	5×10^{0}	5×10^{-4}	1×10^{0} (b)	1×10^{3} (b)
Th-230	1×10^{1}	1×10^{-3}	1×10^{0}	1×10^{4}
Th-231	4×10^{1}	2×10^{-2}	1×10^{3}	1×10^{7}
Th-232	Χωρίς όριο	Χωρίς όριο	1×10^{1}	1×10^{4}
Th-234 (a)	3×10^{-1}	3×10^{-1}	1×10^{3} (b)	1×10^{5} (b)
Th(nat)	Χωρίς όριο	Χωρίς όριο	1×10^{0} (b)	1×10^{3} (b)
Τιτάνιο (22)				
Ti-44 (a)	5×10^{-1}	4×10^{-1}	1×10^{1}	1×10^{5}
Θάλιο (81)				
Tl-200	9×10^{-1}	9×10^{-1}	1×10^{1}	1×10^{6}
Tl-201	1×10^{1}	4×10^{0}	1×10^{2}	1×10^{6}
Tl-202	2×10^{0}	2×10^{0}	1×10^{2}	1×10^{6}
Tl-204	1×10^{1}	7×10^{-1}	1×10^{4}	1×10^{4}
Θούλιο (69)				

Ραδιονουκλεΐδιο (ατομικός αριθμός)	A_1 (TBq)	A_2 (TBq)	Συγκέντρωση δραστικότητας για εξαιρούμενο υλικό (Bq/g)	Όριο δραστικότητας για εξαιρούμενο φορτίο (Bq)
Tm-167	7×10^{0}	8×10^{-1}	1×10^{2}	1×10^{6}
Tm-170	3×10^{0}	6×10^{-1}	1×10^{3}	1×10^{6}
Tm-171	4×10^{1}	4×10^{1}	1×10^{4}	1×10^{8}
Ουράνιο (92)				
U-230 (γρήγορη απορρόφηση από τους πνεύμονες)(a)(d)	4×10^{1}	1×10^{-1}	1×10^{1} (b)	1×10^{5} (b)
U-230 (μέση απορρόφηση από τους πνεύμονες)(a)(e)	4×10^{1}	4×10^{-3}	1×10^{1}	1×10^{4}
U-230 (αργή απορρόφηση από τους πνεύμονες)(a)(f)	3×10^{1}	3×10^{-3}	1×10^{1}	1×10^{4}
U-232 (γρήγορη απορρόφηση από τους πνεύμονες)(d)	4×10^{1}	1×10^{-2}	1×10^{0} (b)	1×10^{3} (b)
U-232 (μέση απορρόφηση από τους πνεύμονες)(e)	4×10^{1}	7×10^{-3}	1×10^{1}	1×10^{4}
U-232 (αργή απορρόφηση από τους πνεύμονες)(f)	1×10^{1}	1×10^{-3}	1×10^{1}	1×10^{4}
U-233 (γρήγορη απορρόφηση από τους πνεύμονες)(d)	4×10^{1}	9×10^{-2}	1×10^{1}	1×10^{4}
U-233 (μέση απορρόφηση από τους πνεύμονες)(e)	4×10^{1}	2×10^{-2}	1×10^{2}	1×10^{5}
U-233 (αργή απορρόφηση από τους πνεύμονες)(f)	4×10^{1}	6×10^{-3}	1×10^{1}	1×10^{5}
U-234 (γρήγορη απορρόφηση από τους πνεύμονες)(d)	4×10^{1}	9×10^{-2}	1×10^{1}	1×10^{4}
U-234 (μέση απορρόφηση από τους πνεύμονες)(e)	4×10^{1}	2×10^{-2}	1×10^{2}	1×10^{5}
U-234 (αργή απορρόφηση από τους πνεύμονες)(f)	4×10^{1}	6×10^{-3}	1×10^{1}	1×10^{5}
U-235 (όλοι οι τύποι απορρόφησης από τους πνεύμονες)(a),(d),(e),(f)	Χωρίς όριο	Χωρίς όριο	1×10^{1} (b)	1×10^{4} (b)
U-236 (γρήγορη απορρόφηση από τους πνεύμονες)(d)	Χωρίς όριο	Χωρίς όριο	1×10^{1}	1×10^{4}
U-236 (μέση απορρόφηση από τους πνεύμονες)(e)	4×10^{1}	2×10^{-2}	1×10^{2}	1×10^{5}
U-236 (αργή απορρόφηση από τους πνεύμονες)(f)	4×10^{1}	6×10^{-3}	1×10^{1}	1×10^{4}
U-238 (όλοι οι τύποι απορρόφησης από τους πνεύμονες)(d),(e),(f)	Χωρίς όριο	Χωρίς όριο	1×10^{1} (b)	1×10^{4} (b)
U (φυσ)	Χωρίς όριο	Χωρίς όριο	1×10^{0} (b)	1×10^{3} (b)

Ραδιονουκλεΐδιο (ατομικός αριθμός)	A_1 (TBq)	A_2 (TBq)	Συγκέντρωση δραστικότητας για εξαιρούμενο υλικό (Bq/g)	Όριο δραστικότητας για εξαιρούμενο φορτίο (Bq)
U (εμπλουτισμένο έως 20% ή λιγότερο) (g)	Χωρίς όριο	Χωρίς όριο	1×10^{0}	1×10^{3}
U (εξαντλημένο)	Χωρίς όριο	Χωρίς όριο	1×10^{0}	1×10^{3}
Βανάδιο (23)				
V-48	4×10^{-1}	4×10^{-1}	1×10^{1}	1×10^{5}
V-49	4×10^{1}	4×10^{1}	1×10^{4}	1×10^{7}
Βολφράμιο (74)				
W-178 (a)	9×10^{0}	5×10^{0}	1×10^{1}	1×10^{6}
W-181	3×10^{1}	3×10^{1}	1×10^{3}	1×10^{7}
W-185	4×10^{1}	8×10^{-1}	1×10^{4}	1×10^{7}
W-187	2×10^{0}	6×10^{-1}	1×10^{2}	1×10^{6}
W-188 (a)	4×10^{-1}	3×10^{-1}	1×10^{2}	1×10^{5}
Ξένον (54)				
Xe-122 (a)	4×10^{-1}	4×10^{-1}	1×10^{2}	1×10^{9}
Xe-123	2×10^{0}	7×10^{-1}	1×10^{2}	1×10^{9}
Xe-127	4×10^{0}	2×10^{0}	1×10^{3}	1×10^{5}
Xe-131m	4×10^{1}	4×10^{1}	1×10^{4}	1×10^{4}
Xe-133	2×10^{1}	1×10^{1}	1×10^{3}	1×10^{4}
Xe-135	3×10^{0}	2×10^{0}	1×10^{3}	1×10^{10}
Ύτριο (39)				
Y-87 (a)	1×10^{0}	1×10^{0}	1×10^{1}	1×10^{6}
Y-88	4×10^{-1}	4×10^{-1}	1×10^{1}	1×10^{6}
Y-90	3×10^{-1}	3×10^{-1}	1×10^{3}	1×10^{5}
Y-91	6×10^{-1}	6×10^{-1}	1×10^{3}	1×10^{6}
Y-91m	2×10^{0}	2×10^{0}	1×10^{2}	1×10^{6}
Y-92	2×10^{-1}	2×10^{-1}	1×10^{2}	1×10^{5}
Y-93	3×10^{-1}	3×10^{-1}	1×10^{2}	1×10^{5}
Υτέρβιο (70)				
Yb-169	4×10^{0}	1×10^{0}	1×10^{2}	1×10^{7}
Yb-175	3×10^{1}	9×10^{-1}	1×10^{3}	1×10^{7}
Ψευδάργυρος (30)				
Zn-65	2×10^{0}	2×10^{0}	1×10^{1}	1×10^{6}
Zn-69	3×10^{0}	6×10^{-1}	1×10^{4}	1×10^{6}

Ραδιονουκλεϊδιο (ατομικός αριθμός)	A_1 (TBq)	A_2 (TBq)	Συγκέντρωση δραστικότητας για εξαιρούμενο υλικό (Bq/g)	Όριο δραστικότητας για εξαιρούμενο φορτίο (Bq)
Zn-69m (a)	3×10^{0}	6×10^{-1}	1×10^{2}	1×10^{6}
Ζιρκόνιο (40)				
Zr-88	3×10^{0}	3×10^{0}	1×10^{2}	1×10^{6}
Zr-93	Χωρίς όριο	Χωρίς όριο	1×10^{3} (b)	1×10^{7} (b)
Zr-95 (a)	2×10^{0}	8×10^{-1}	1×10^{1}	1×10^{6}
Zr-97 (a)	4×10^{-1}	4×10^{-1}	1×10^{1} (b)	1×10^{5} (b)

(a) Οι τιμές A_1 και/ή A_2 για αυτά τα μητρικά νουκλείδια περιλαμβάνουν τη συμμετοχή θυγατρικών ραδιονουκλεϊδίων με χρόνο ημι-ζωής μικρότερο από 10 ημέρες, όπως καταγράφονται στη συνέχεια :

Mg-28	Al-28
Ar-42	K-42
Ca-47	Sc-47
Ti-44	Sc-44
Fe-52	Mn-52m
Fe-60	Co-60m
Zn-69m	Zn-69
Ge-68	Ga-68
Rb-83	Kr-83m
Sr-82	Rb-82
Sr-90	Y-90
Sr-01	Y-91m
Sr-92	Y-92
Y-87	Sr-87m
Zr-95	Nb-95m
Zr-97	Nb-97m, Nb-97
Mo-99	Tc-99m
Tc-95m	Tc-95
Tc-96m	Tc-96
Ru-103	Rh-103m
Ru-106	Rh-106
Pd-103	Rh-103m
Ag-108m	Ag-108
Ag-110m	Ag-110
Cd-115	In-115m
In-114m	In-114
Sn-113	In-113m
Sn-121m	Sn-121
Sn-126	Sb-126m
Te-118	Sb-118

Te-127m	Te-127
Te-129m	Te-129
Te-131m	Te-131
Te-132	I-132
I-135	Xe-135m
Xe-122	I-122
Cs-137	Ba-137m
Ba-131	Cs-131
Ba-140	La-140
Ce-144	Pr-144m, Pr-144
Pm-148m	Pm-148
Gd-146	Eu-146
Dy-166	Ho-166
Hf-172	Lu-172
W-178	Ta-178
W-188	Re-188
Re-189	Os-189m
Os-194	Ir-194
Ir-189	Os-189m
Pt-188	Ir-188
Hg-194	Au-194
Hg-195m	Hg-195
Pb-210	Bi-210
Pb-212	Bi-212, Tl-208, Po-212
Bi-210m	Tl-206
Bi-212	Tl-208, Po-212
At-211	Po-211
Rn-222	Po-218, Pb-214, At-218, Bi-214, Po-214
Ra-223	Rn-219, Po-215, Pb-211, Bi-211, Po-211, Tl-207
Ra-224	Rn-220, Po-216, Pb-212, Bi-212, Tl-208, Po-212
Ra-225	Ac-225, Fr-221, At-217, Bi-213, Tl-209, Po-213, Pb-209
Ra-226	Rn-222, Po-218, Pb-214, At-218, Bi-214, Po-214
Ra-228	Ac-228
Ac-225	Fr-221, At-217, Bi-213, Tl-209, Po-213, Pb-209
Ac-227	Fr-223
Th-228	Ra-224, Rn-220, Po-216, Pb-212, Bi-212, Tl-208, Po-212
Th-234	Pa-234m, Pa-234
Pa-230	Ac-226, Th-226, Fr-222, Ra-222, Rn-218, Po-214
U-230	Th-226, Ra-222, Rn-218, Po-214
U-235	Th-231
Pu-241	U-237
Pu-244	U-240, Np-240m
Am-242m	Am-242, Np-238
Am-243	Np-239
Cm-247	Pu-243
Bk-249	Am-245
Cf-253	Cm-249

(b) Τα μητρικά νουκλεϊδια και οι γόνοι τους που περιλαμβάνονται σε προσωρινή ισορροπία αναφέρονται παρακάτω:

Sr-90	Y-90
Zr-93	Nb-93m
Zr-97	Nb-97
Ru-106	Rh-106
Ag-108m	Ag-108
Cs-137	Ba-137m
Ce-144	Pr-144
Ba-140	La-140
Bi-212	Tl-208 (0.36), Po-212 (0.64)
Pb-210	Bi-210, Po-210
Pb-212	Bi-212, Tl-208 (0.36), Po-212 (0.64)
Rn-222	Po-218, Pb-214, Bi-214, Po-214
Ra-223	Rn-219, Po-215, Pb-211, Bi-211, Tl-207
Ra-224	Rn-220, Po-216, Pb-212, Bi-212, Tl-208 (0.36), Po-212 (0.64)
Ra-226	Rn-222, Po-218, Pb-214, Bi-214, Po-214, Pb-210, Bi-210, Po-210
Ra-228	Ac-228
Th-228	Ra-224, Rn-220, Po-216, Pb212, Bi-212, Tl208 (0.36), Po-212 (0.64)
Th-229	Ra-225, Ac-225, Fr-221, At-217, Bi-213, Po-213, Pb-209
Th-φυσ.	Ra-228, Ac-228, Th-228, Ra-224, Rn-220, Po-216, Pb-212, Bi-212, Tl208(0.36), Po-212 (0.64)
Th-234	Pa-234m
U-230	Th-226, Ra-222, Rn-218, Po-214
U-232	Th-228, Ra-224, Rn-220, Po-216, Pb-212, Bi-212, Tl-208 (0.36), Po-212 (0.64)
U-235	Th-231
U-238	Th-234, Pa-234m
U-φυσ.	Th-234, Pa-234m, U-234, Th-230, Ra-226, Rn-222, Po-218, Pb-214, Bi-214, Po-214, Pb-210, Bi-210, Po-210
Np-237	Pa-233
Am-242m	Am-242
Am-243	Np-239

(c) Η ποσότητα μπορεί να προσδιοριστεί από μία μέτρηση του ρυθμού διάσπασης ή μια μέτρηση του επίπεδου ακτινοβολίας σε προκαθορισμένη απόσταση από την πηγή.

(d) Αυτές οι τιμές ισχύουν μόνο για ενώσεις του ουράνιου που παίρνουν τη χημική μορφή UF_6, UO_2F_2 και $UO_2(NO_3)_2$ τόσο σε κανονικές συνθήκες μεταφοράς όσο και σε συνθήκες ατυχήματος.

(e) Αυτές οι τιμές ισχύουν μόνο για ενώσεις του ουράνιου που παίρνουν τη χημική μορφή UO_3, UF_4, UCl_4 και εξασθενείς ενώσεις τόσο σε κανονικές συνθήκες μεταφοράς, όσο και σε συνθήκες ατυχήματος.

(f) Αυτές οι τιμές ισχύουν για όλες τις ενώσεις του ουράνιου άλλες από εκείνες που καθορίζονται παραπάνω στα (d) και (e).

(g) Αυτές οι τιμές ισχύουν μόνο για μη-εκπέμπον ουράνιο.

2.2.7.7.2.2 Για επιμέρους ραδιονουκλεϊδια τα οποία δεν αναφέρεται στον Πίνακα 2.2.7.7.2.1, για τον προσδιορισμό των βασικών τιμών των ραδιονουκλεϊδιων που αναφέρονται στο 2.2.7.7.2.1 απαιτείται πολύπλευρη έγκριση. Αν η χημική μορφή κάθε ραδιονουκλεϊδιου είναι γνωστή τόσο σε κανονικές συνθήκες μεταφοράς όσο και σε συνθήκες ατυχήματος λαμβάνεται υπόψη, επιτρέπεται η χρήση της τιμής A_2 που υπολογίζεται χρησιμοποιώντας ένα συντελεστή δόσης για τον κατάλληλο τύπο απορρόφησης από τους πνεύμονες, όπως προτείνεται από τη Διεθνή Επιτροπή για την Προστασία από Ακτινοβολία (International Commission on Radiological Protection). Εναλλακτικά, μπορούν να χρησιμοποιηθούν οι τιμές των ραδιονουκλεϊδιων στον Πίνακα 2.2.7.7.2.2 χωρίς την έγκριση αρμόδιας αρχής.

Πίνακας 2.2.7.7.2.2 – Βασικές τιμές ραδιονουκλειδίων για άγνωστα ραδιονουκλείδια ή μίγματα

Ραδιενεργά περιεχόμενα	A_1	A_2	Συγκέντρωση δραστικότητας για εξαιρούμενο υλικό	Όριο δραστικότητας για εξαιρούμενο φορτίο
	(TBq)	(TBq)	(Bq/g)	(Bq)
Είναι γνωστή η παρουσία μόνο βήτα ή γάμμα εκπομπών νουκλεϊδίων	0.1	0.02	1×10^{1}	1×10^{4}
Είναι γνωστή η παρουσία άλφα εκπομπών νουκλεϊδίων αλλά όχι εκπομπών νετρονίων	0.2	9×10^{-5}	1×10^{-1}	1×10^{3}
Είναι γνωστή η παρουσία νουκλεϊδίων εκπομπών νετρονίων ή δεν είναι διαθέσιμα σχετικά δεδομένα	0.001	9×10^{-5}	1×10^{-1}	1×10^{3}

2.2.7.7.2.3 Στους υπολογισμούς των A_1 και A_2 για ένα ραδιονουκλεϊδιο που δεν είναι στον Πίνακα 2.2.7.7.2.1, μια μόνη αλυσίδα ραδιενεργούς διάσπασης στην οποία τα ραδιονουκλεϊδια παρουσιάζονται στις φυσικές τους αναλογίες, και στην οποία κανένα θυγατρικό νουκλεΐδιο δεν έχει χρόνο ημι-ζωής είτε μεγαλύτερο από 10 ημέρες είτε μεγαλύτερο από εκείνον του μητρικού νουκλεϊδίου, θεωρείται ως ένα μόνο ραδιονουκλεϊδιο και η δραστικότητα που θα

λαμβάνεται υπ' όψη και η τιμή A_1 ή A_2 που θα ισχύει θα είναι εκείνες που αντιστοιχούν στο μητρικό νουκλεΐδιο εκείνης της αλυσίδας. Στην περίπτωση αλυσίδων ραδιενεργούς διάσπασης στις οποίες οποιοδήποτε θυγατρικό νουκλεΐδιο έχει χρόνο ημι-ζωής είτε μεγαλύτερο από 10 ημέρες είτε μεγαλύτερο από εκείνο του μητρικού νουκλεϊδίου, το μητρικό και τέτοια θυγατρικά νουκλεΐδια θεωρούνται ως μείγματα διαφορετικών νουκλεϊδίων.

2.2.7.7.2.4 Για μείγματα ραδιονουκλεϊδίων, ο προσδιορισμός των βασικών τιμών των ραδιονουκλεϊδίων που αναφέρονται στην 2.2.7.7.2.1 μπορεί να οριστεί ως εξής:

$$X_m = \frac{1}{\sum_i \frac{f(i)}{X(i)}}$$

όπου,

f(i) είναι το κλάσμα δραστικότητας ή η συγκέντρωση δραστικότητας του ραδιονουκλεϊδίου i στο μείγμα,

X(i) είναι η κατάλληλη τιμή του A_1 ή του A_2, ή η συγκέντρωση δραστικότητας για εξαιρούμενο υλικό ή το όριο δραστικότητας για ένα εξαιρούμενο φορτίο ως κατάλληλα για το ραδιονουκλεΐδιο I, και

X_m είναι η προκύπτουσα τιμή του A_1 ή του A_2, ή η συγκέντρωση δραστικότητας για εξαιρούμενο υλικό ή το όριο δραστικότητας για ένα εξαιρούμενο φορτίο στην περίπτωση μείγματος.

2.2.7.7.2.5 Όταν είναι γνωστή η ταυτότητα κάθε ραδιονουκλεΐδίου αλλά οι επιμέρους δραστικότητες κάποιων ραδιονουκλεΐδίων είναι άγνωστες, τα ραδιονουκλεΐδια μπορούν να ομαδοποιούνται και η χαμηλότερη τιμή ραδιονουκλεΐδίου, ως κατάλληλη, για τα ραδιονουκλεΐδια σε κάθε ομάδα μπορεί να χρησιμοποιείται στην εφαρμογή των τύπων των παραγράφων 2.2.7.7.2.4 και 2.2.7.7.1.4.2. Οι ομάδες μπορούν να βασίζονται στη συνολική άλφα δραστικότητα και στη συνολική βήτα/γάμμα δραστικότητα όταν αυτές είναι γνωστές, χρησιμοποιώντας τις χαμηλότερες τιμές ραδιονουκλεΐδίων για τους άλφα εκπομπούς ή βήτα/γάμμα εκπομπούς, αντίστοιχα.

2.2.7.7.2.6 Για επιμέρους ραδιονουκλεΐδια ή για μείγματα ραδιονουκλεΐδίων για τα οποία δεν υπάρχουν διαθέσιμα σχετικά δεδομένα, χρησιμοποιούνται οι τιμές που εμφανίζονται στον Πίνακα 2.2.7.7.2.2.

2.2.7.8 Όρια στο δείκτη μεταφοράς (TI), στο δείκτη ασφάλειας κρισιμότητας (CSI), στα επίπεδα ακτινοβολίας για κόλα και υπερσυσκευασίες

2.2.7.8.1 Με εξαίρεση υπό αποκλειστική χρήση, ο δείκτης μεταφοράς κάθε κόλου ή υπερσυσκευασίας δεν πρέπει να υπερβαίνει το 10, ούτε ο δείκτης ασφάλειας κρισιμότητας κάθε κόλου ή υπερσυσκευασίας να υπερβαίνει το 50.

2.2.7.8.2 Με εξαίρεση κόλα ή υπερσυσκευασίες που μεταφέρονται υπό καθεστώς αποκλειστικής χρήσης σιδηροδρομικώς υπό τις συνθήκες που καθορίζονται στην 7.5.11, CW33 (3.5) (a), το μέγιστο επίπεδο ακτινοβολίας σε κάθε σημείο κάθε εξωτερικής επιφάνειας ενός κόλου ή μιας υπερσυσκευασίας δεν πρέπει να υπερβαίνει τα 2 mSv/h.

2.2.7.8.3 Το μέγιστο επίπεδο ακτινοβολίας σε οποιοδήποτε σημείο οποιασδήποτε εξωτερικής επιφάνειας ενός κόλου αποκλειστικής χρήσης δεν πρέπει να υπερβαίνει τα 10 mSv/h.

2.2.7.8.4 Κόλα και υπερσυσκευασίες καταχωρούνται σε μια από τις κατηγορίες Ι-ΛΕΥΚΟ, ΙΙ-ΚΙΤΡΙΝΟ ή ΙΙΙ-ΚΙΤΡΙΝΟ σύμφωνα με τις συνθήκες που καθορίζονται στον Πίνακα 2.2.7.8.4 και με τις παρακάτω απαιτήσεις:

(a) Για ένα κόλο ή μια υπερσυσκευασία, οι συνθήκες τόσο για το δείκτη μεταφοράς όσο και για το επίπεδο επιφανειακής ακτινοβολίας πρέπει να λαμβάνονται υπ' όψη στον καθορισμό της κατάλληλης κατηγορίας. Όπου ο δείκτης μεταφοράς ικανοποιεί τον όρο για μία κατηγορία αλλά το επίπεδο επιφανειακής ακτινοβολίας ικανοποιεί τον όρο για μια διαφορετική κατηγορία, το κόλο ή η υπερσυσκευασία καταχωρείται στην υψηλότερη κατηγορία. Για αυτό το σκοπό, η κατηγορία Ι-ΛΕΥΚΟ θεωρείται ως η χαμηλότερη κατηγορία.

(b) Ο δείκτης μεταφοράς υπολογίζεται μετά τις διαδικασίες που καθορίζονται στα 2.2.7.6.1.1 και 2.2.7.6.1.2.

(c) Εάν το επίπεδο επιφανειακής ακτινοβολίας είναι μεγαλύτερο από 2 mSv/h, το κόλο ή η υπερσυσκευασία πρέπει να μεταφέρονται υπό καθεστώς αποκλειστικής χρήσης και υπό τις διατάξεις της 7.5.11, CW33 (3.5) (a).

(d) Ένα κόλο που μεταφέρεται υπό μία ειδική ρύθμιση καταχωρείται στην κατηγορία ΙΙΙ-ΚΙΤΡΙΝΟ εκτός εάν υπόκειται στις διατάξεις της παραγράφου 2.2.7.8.5.

(e) Μία υπερσυσκευασία η οποία περιέχει κόλα που μεταφέρονται υπό ειδική ρύθμιση καταχωρείται στην κατηγορία ΙΙΙ-ΚΙΤΡΙΝΟ εκτός εάν υπόκειται στις διατάξεις της παραγράφου 2.2.7.8.5.

Πίνακας 2.2.7.8.4 – Κατηγορίες κόλων και υπερσυσκευασιών

Συνθήκες		
Δείκτης μεταφοράς (ΤΙ)	Μέγιστο επίπεδο ακτινοβολίας σε κάθε σημείο της εξωτερικής επιφάνειας	Κατηγορία
0 [(a)]	Όχι μεγαλύτερο από 0.005 mSv/h	Ι-ΛΕΥΚΟ
Μεγαλύτερος από 0 αλλά όχι μεγαλύτερος από 1[(a)]	Μεγαλύτερο από 0.005 mSv/h αλλά όχι μεγαλύτερο από 0.5 mSv/h	ΙΙ-ΚΙΤΡΙΝΟ
Μεγαλύτερος από 1 αλλά όχι μεγαλύτερος από 10	Μεγαλύτερο από 0.5 mSv/h αλλά όχι μεγαλύτερο από 2 mSv/h	ΙΙΙ-ΚΙΤΡΙΝΟ
Μεγαλύτερος από 10	Μεγαλύτερο από 2 mSv/h αλλά όχι μεγαλύτερο από 10 mSv/h	ΙΙΙ-ΚΙΤΡΙΝΟ[(b)]

a Εάν ο μετρούμενος ΤΙ δεν είναι μεγαλύτερος από 0.05, η αναφερόμενη τιμή μπορεί να είναι μηδέν σύμφωνα με την 2.2.7.6.1.1(c).

b Πρέπει επίσης να μεταφέρεται υπό καθεστώς αποκλειστικής χρήσης.

2.2.7.8.5. Στην περίπτωση διεθνούς μεταφοράς κόλων για τα οποία απαιτείται σχέδιο της αρμόδιας αρχής ή έγκριση φορτίου, για την οποία διαφορετικές εγκρίσεις τύπων εφαρμόζονται στις διαφορετικές χώρες που εμπλέκονται στη μεταφορά, η καταχώρηση στην καταηγορία όπως απαιτείται στην 2.2.7.8.4 θα είναι σύμφωνα με το πιστοποιητικό της χώρας προέλευσης του σχεδίου.

2.2.7.9 Απαιτήσεις και έλεγχοι για μεταφορά εξαιρούμενων κόλων

2.2.7.9.1 Εξαιρούμενα κόλα τα οποία μπορεί να περιέχουν ραδιενεργό υλικό σε περιορισμένες ποσότητες, όργανα, παραγόμενα είδη όπως καθορίζονται στην 2.2.7.7.1.2 και κενές συσκευασίες όπως καθορίζονται στην 2.2.7.9.6 μπορούν να μεταφέρονται υπό τις παρακάτω συνθήκες:

(a) Οι ισχύουσες απαιτήσεις που καθορίζονται στις παραγράφους 2.2.7.9.2, 3.3.1 (ειδική διάταξη 290, αν είναι σχετική), 4.1.9.1.2, 5.2.1.2, 5.2.1.7.1, 5.2.1.7.2, 5.2.1.7.3, 5.4.1.1.1 (a), 7.5.11 CW33 (5.2) και, όπως ισχύουν 2.2.7.9.3 έως 2.2.7.9.6.

(b) Οι απαιτήσεις για εξαιρούμενα κόλα που καθορίζονται στην 6.4.4.

(c) Εάν το εξαιρούμενο κόλο περιέχει σχάσιμο υλικό, πρέπει να εφαρμόζεται μία από τις εξαιρέσεις των σχάσιμων που δίνονται από την 6.4.11.2 και πρέπει να ικανοποιείται η απαίτηση της παραγράφου 6.4.7.2.

2.2.7.9.2 Το επίπεδο ακτινοβολίας σε κάθε σημείο της εξωτερικής επιφάνειας ενός εξαιρούμενου κόλου δεν θα πρέπει να υπερβαίνει τα 5 μSv/h.

2.2.7.9.3 Ραδιενεργό υλικό το οποίο είναι κλεισμένο σε ή περιλαμβάνεται ως συστατικό μέρος ενός οργάνου ή άλλου παραγόμενου είδους, με δραστικότητα που δεν υπερβαίνει τα όρια του είδους και του κόλου που καθορίζονται στις στήλες 2 και 3 αντίστοιχα του Πίνακα 2.2.7.7.1.2.1, μπορεί να μεταφέρεται σε εξαιρούμενο κόλο εφόσον:

(a) Το επίπεδο ακτινοβολίας στα 10 εκατοστά από οποιοδήποτε σημείο στην εξωτερική επιφάνεια κάθε ασυσκεύαστου οργάνου ή είδους δεν είναι μεγαλύτερο από 0.1 mSv/h, και

(b) Κάθε όργανο ή είδος θα φέρει την επισήμανση "ΡΑΔΙΕΝΕΡΓΟ" με εξαίρεση :

(i) διατάξεων ή κομματιών-χρόνου που ακτινοβολούν ραδιενέργεια

(ii) προϊόντων κατανάλωσης τα οποία είτε έχουν λάβει ρυθμιστική έγκριση σύμφωνα με την 2.2.7.1.2.(d) ή δεν υπερβαίνουν μεμονωμένα το όριο δραστικότητας εξαιρούμενου φορτίου της στήλης (5) του Πίνακα 2.2.7.7.2.1, δεδομένου ότι τα προϊόντα αυτά μεταφέρονται σε κόλο που φέρει την επισήμανση “ΡΑΔΙΕΝΕΡΓΟ” σε εσωτερική επιφάνεια κατά τρόπο ώστε η προειδοποίηση για την παρουσία ραδιενεργού υλικού είναι ορατή κατά το άνοιγμα του κόλου, και

(c) Το δραστικό υλικό είναι πλήρως κλεισμένο από μη-δραστικά μέρη (μια συσκευή που λειτουργεί μόνο ως περιέκτης ραδιενεργού υλικού θεωρείται ως όργανο ή κατασκευασμένο είδος)

2.2.7.9.4 Ραδιενεργό υλικό σε μορφές άλλες από αυτές που καθορίζονται στην 2.2.7.9.3, με δραστικότητα που δεν υπερβαίνει το όριο που καθορίζεται στη στήλη 4 του Πίνακα 2.2.7.7.1.2.1, μπορεί να μεταφέρεται σε ένα εξαιρούμενο κόλο εφόσον:

(a) Το κόλο διατηρεί τα ραδιενεργά περιεχόμενά του υπό συνήθεις συνθήκες μεταφοράς, και

(b) Το κόλο φέρει την επισήμανση "ΡΑΔΙΕΝΕΡΓΟ" σε μια εσωτερική επιφάνεια με τέτοιον τρόπο ώστε να είναι ορατή η προειδοποίηση για την παρουσία ραδιενεργού υλικού με το άνοιγμα του κόλου.

2.2.7.9.5 Ένα παραγόμενο είδος στο οποίο το μόνο ραδιενεργό υλικό είναι μη-εκπέμπον φυσικό ουράνιο, μη-εκπέμπον εξαντλημένο ουράνιο ή μη-εκπέμπον φυσικό θόριο μπορεί να μεταφέρεται ως εξαιρούμενο κόλο εφόσον η εξωτερική επιφάνεια του ουράνιου ή του θορίου είναι κλεισμένη σε ανενεργή θήκη από μέταλλο ή κάποιο άλλο ανθεκτικό υλικό.

2.2.7.9.6 Μια κενή συσκευασία η οποία προηγουμένως περιείχε ραδιενεργό υλικό μπορεί να μεταφέρεται ως εξαιρούμενο κόλο εφόσον:

(a) Είναι σε καλή κατάσταση συντήρησης και ασφαλώς κλεισμένο.

(b) Η εξωτερική επιφάνεια τυχόν ουράνιου ή θορίου στη δομή του είναι καλυμμένη με ανενεργή θήκη από μέταλλο ή κάποιο άλλο ανθεκτικό υλικό.

(c) Το επίπεδο της εσωτερικής μη-μόνιμης μόλυνσης δεν υπερβαίνει εκατό φορές τα επίπεδα που καθορίζονται στην 4.1.9.1.2, και

(d) Οποιαδήποτε ετικέτα η οποία πιθανώς υπήρχε πάνω σ' αυτήν σύμφωνα με την 5.2.2.1.11.1 δεν είναι πλέον ορατή.

2.2.7.9.7 Οι παρακάτω διατάξεις δεν ισχύουν για εξαιρούμενα κόλα και για τους ελέγχους για μεταφορά εξαιρούμενων κόλων:

Κεφάλαιο 1.10, 2.2.7.4.1, 2.2.7.4.2, 4.1.9.1.3, 4.1.9.1.4, 5.1.3.2, 5.1.5.1.1, 5.1.5.1.2, 5.2.2.1.11.1, 5.4.1.1. εκτός για (a), 5.4.1.2.5.1, 5.4.1.2.5.2, 6.4.6.1, 7.5.11 CW 33 εκτός (5.2).

2.2.7.10 (Δεσμευμένο)

2.2.8 Κλάση 8 Διαβρωτικές Ουσίες

2.2.8.1 Κριτήρια

2.2.8.1.1 Ο τίτλος της Κλάσης 8 καλύπτει ουσίες και είδη που περιέχουν ουσίες αυτής της Κλάσης που με χημική δράση προσβάλλουν τον επιθηλιακό ιστό -του δέρματος ή των βλεννογόνων υμένων- με τον οποίο είναι σε επαφή και ουσίες που σε περίπτωση διαρροής είναι ικανές να βλάψουν ή καταστρέψουν άλλα εμπορεύματα, ή μέσα μεταφοράς. Ο τίτλος αυτής της Κλάσης επίσης καλύπτει άλλες ουσίες που σχηματίζουν ένα διαβρωτικό υγρό μόνον με την παρουσία νερού, ή που παράγουν διαβρωτικό ατμό ή νέφος κατά την παρουσία φυσικής υγρασίας του αέρα.

2.2.8.1.2 Ουσίες και είδη της Κλάσης 8 υποδιαιρούνται ως εξής:

C1-C10 Διαβρωτικές ουσίες χωρίς δευτερογενή κίνδυνο:

C1-C4 Ουσίες οξέων:
- C1 Ανόργανες, υγρές
- C2 Ανόργανες, στερεές
- C3 Οργανικές, υγρές
- C4 Οργανικές, στερεές

C5-C8 Ουσίες βάσεων:
- C5 Ανόργανες, υγρές
- C6 Ανόργανες, στερεές
- C7 Οργανικές, υγρές
- C8 Οργανικές, στερεές

C9-C10 Άλλες διαβρωτικές ουσίες:
- C9 Υγρές
- C10 Στερεές

C11 Είδη

CF Διαβρωτικές ουσίες, εύφλεκτες:
- CF1 Υγρές
- CF2 Στερεές

CS Διαβρωτικές ουσίες, αυτοθερμαινόμενες:
- CS1 Υγρές
- CS2 Στερεές

CW Διαβρωτικές ουσίες οι οποίες, σε επαφή με το νερό, εκπέμπουν εύφλεκτα αέρια:
- CW1 Υγρές
- CW2 Στερεές

CO Διαβρωτικές ουσίες, οξειδωτικές:
- CO1 Υγρές
- CO2 Στερεές

CT Διαβρωτικές ουσίες, τοξικές:
- CT1 Υγρές
- CT2 Στερεές

CFT Διαβρωτικές ουσίες, εύφλεκτες, υγρές, τοξικές

COT Διαβρωτικές ουσίες, οξειδωτικές, τοξικές.

Ταξινόμηση και καταχώρηση των ομάδων συσκευασίας

2.2.8.1.3 Ουσίες της Κλάσης 8 ταξινομούνται σε τρεις ομάδες συσκευασίας σύμφωνα με το βαθμό κινδύνου που παρουσιάζουν για μεταφορά, ως εξής:

Ομάδα συσκευασίας I: εξαιρετικά διαβρωτικές ουσίες
Ομάδα συσκευασίας II: διαβρωτικές ουσίες
Ομάδα συσκευασίας III: ελαφρά διαβρωτικές ουσίες.

2.2.8.1.4 Ουσίες και είδη που ταξινομούνται στην Κλάση 8 αναφέρονται στον Πίνακα Α του Κεφαλαίου 3.2. Η κατάταξη των ουσιών στις ομάδες συσκευασίας I, II και III έχει γίνει με βάση την εμπειρία λαμβάνοντας υπόψη τέτοιες πρόσθετες παραμέτρους όπως κίνδυνο σε περίπτωση εισπνοής (βλ. Παράγρ. 2.2.8.1.5) και δραστικότητα με το νερό (συμπεριλαμβανομένου του σχηματισμού επικίνδυνων προϊόντων διάσπασης).

2.2.8.1.5. Μία ουσία ή παρασκεύασμα που πληρεί τα κριτήρια της Κλάσης 8 με τοξικότητα διά εισπνοής σκονών και νεφών (LC_{50}) στην περιοχή της ομάδας συσκευασίας I, αλλά τοξικότητα διά στοματικής κατάποσης ή δερματικής επαφής στην περιοχή της ομάδας συσκευασίας III ή λιγότερο, θα κατατάσσεται στην Κλάση 8.

2.2.8.1.6 Ουσίες, συμπεριλαμβανομένων και μειγμάτων, που δεν αναφέρονται ονομαστικά στον Πίνακα Α του Κεφαλαίου 3.2, μπορούν να καταχωρηθούν σε μια σχετική καταχώρηση της 2.2.8.3, και στη σχετική ομάδα συσκευασίας με βάση τη διάρκεια του χρόνου επαφής που είναι αναγκαία για την πρόκληση καταστροφής όλου του πάχους του ανθρώπινου δέρματος σύμφωνα με τα κριτήρια (a) έως (c) παρακάτω.

Υγρά, και στερεά που μπορεί να γίνουν υγρά κατά τη μεταφορά, τα οποία κρίνεται ότι δεν προκαλούν καταστροφή όλου του πάχους του ανθρώπινου δέρματος θα πρέπει εν τούτοις να εξετάζονται για τη δυνατότητά τους να προκαλούν διάβρωση σε ορισμένες μεταλλικές επιφάνειες. Για την καταχώρηση της ομάδας συσκευασίας, θα λαμβάνεται υπόψη η ανθρώπινη εμπειρία σε περίπτωση έκθεση εξαιτίας ατυχήματος. Σε περίπτωση απουσίας ανθρώπινης εμπειρίας, η ομαδοποίηση θα πρέπει να βασίζεται σε δεδομένα που λαμβάνονται από πειράματα σε ζώα σύμφωνα με την επίσημη οδηγία της OECD 404[7] .

(a) Στην Ομάδα συσκευασίας I καταχωρούνται οι ουσίες που προκαλούν καταστροφή όλου του πάχους ανέπαφου δερματικού ιστού μέσα σε μία περίοδο παρακολούθησης έως 60 λεπτών αρχής γενομένης μετά από χρόνο έκθεσης 3 λεπτών ή μικρότερο.

(b) Στην Ομάδα συσκευασίας II καταχωρούνται οι ουσίες που προκαλούν καταστροφή όλου του πάχους ανέπαφου δερματικού ιστού μέσα σε μία περίοδο παρακολούθησης έως 14 ημέρες αρχής γενομένης μετά από χρόνο έκθεσης μεγαλύτερο από 3 λεπτά αλλά όχι μεγαλύτερο από 60 λεπτά.

(c) Στην Ομάδα συσκευασίας III καταχωρούνται οι ουσίες που:
- προκαλούν καταστροφή όλου του πάχους ανέπαφου δερματικού ιστού μέσα σε μία περίοδο παρακολούθησης έως 14 ημέρες αρχής γενομένης μετά από χρόνο έκθεσης μεγαλύτερο από 60 λεπτά αλλά όχι μεγαλύτερο από 4 ώρες ή
- που κρίνεται ότι δεν προκαλούν καταστροφή όλου του πάχους ανέπαφου δερματικού ιστού, αλλά που εμφανίζουν ένα ρυθμό διάβρωσης είτε σε

7 Οδηγίες για τον Έλεγχο των Χημικών του OECD, Αριθμ. 404 "Acute Dermal Irritation/Corrosion" (1992).

χαλύβδινες είτε σε αλουμινένιες επιφάνειες μεγαλύτερο από 6.25 mm ανά έτος σε θερμοκρασία δοκιμής 55 °C όταν γίνονται δοκιμές και στα δύο υλικά. Για τους σκοπούς δοκιμών σε χάλυβα, θα πρέπει να χρησιμοποιείται ο τύπος S235JR+CR (1.0037 resp. St 37-2), S275J2G3+CR (1.0144 resp. St 44-3), ISO 3574, Ενοποιημένο Σύστημα Αρίθμησης (Unified Numbering System, UNS) G10200 ή SAE 1020, και για δοκιμές σε αλουμίνιο τύπου μη-επενδεδυμένου, τύποι 7075-T6 ή AZ5GU-T6. Μία αποδεκτή δοκιμή περιγράφεται στον Εγχειρίδιο Δοκιμών και Κριτηρίων, Μέρος III, Τμήμα 37.

ΣΗΜΕΙΩΣΗ: Εκεί όπου μία αρχική δοκιμή είτε επί χάλυβος είτε επί αλουμινίου δείχνει ότι το υλικό που δοκιμάζεται είναι διαβρωτικό, η επόμενη δοκιμή επί του άλλου μετάλλου δεν απαιτείται.

2.2.8.1.7 Εάν ουσίες της Κλάσης 8, ως αποτέλεσμα προσμείξεων, μεταπηδούν σε διαφορετικές κατηγορίες κινδύνου από εκείνες στις οποίες οι ουσίες με συγκεκριμένη ονομασία στον Πίνακα Α του Κεφαλαίου 3.2 ανήκουν, αυτά τα μείγματα ή διαλύματα θα πρέπει να καταχωρούνται στις καταχωρήσεις στις οποίες ανήκουν με βάση τον πραγματικό βαθμό κινδύνου τους.

ΣΗΜΕΙΩΣΗ: Για την ταξινόμηση διαλυμάτων και μειγμάτων (όπως παρασκευάσματα και απόβλητα), βλέπε επίσης 2.1.3.

2.2.8.1.8 Με βάση τα κριτήρια της παραγράφου 2.2.8.1.6, μπορεί επίσης να προσδιορίζεται εάν η φύση ενός διαλύματος ή μείγματος που αναφέρεται με συγκεκριμένη ονομασία ή που περιέχει μία ουσία που αναφέρεται με συγκεκριμένη ονομασία, είναι τέτοια ώστε το διάλυμα ή το μείγμα να μην υπόκειται στις διατάξεις αυτής της Κλάσης.

2.2.8.1.9 Ουσίες, διαλύματα και μείγματα, τα οποία

- δεν ικανοποιούν τα κριτήρια των Οδηγιών 67/548/EEC [8] ή 1999/45/EC[9] όπως έχουν τροποποιηθεί και επομένως δεν ταξινομούνται ως διαβρωτικά σύμφωνα με αυτές τις οδηγίες όπως έχουν τροποποιηθεί, και
- δεν εμφανίζουν διαβρωτική επίδραση σε χάλυβα ή αλουμίνιο,

μπορούν να θεωρούνται ως ουσίες που δεν ανήκουν στην Κλάση 8.

ΣΗΜΕΙΩΣΗ: UN Αριθμ. 1910 οξείδιο του ασβεστίου και UN Αριθμ. 2812 αργιλικό νάτριο, που αναφέρονται στους Κανονισμούς Προτύπων της ΕΕ, δεν υπόκεινται στις διατάξεις του RID.

2.2.8.2 Ουσίες μη αποδεκτές για μεταφορά

---

[8] Οδηγία Συμβουλίου 67/548/EEC της 27 Ιουνίου 1967 πάνω στην προσέγγιση των νόμων, κανονισμών των διοικητικών διατάξεων που σχετίζονται με την ταξινόμηση, συσκευασία και επισήμανση των επικίνδυνων ουσιών

(Επίσημη Εφημερίδα των Ευρωπαϊκών Κοινοτήτων, Αριθμ.. L 196 της 16.08.1967, σελ.1).

[9] Οδηγία Συμβουλίου 88/379/EEC της 7 Ιουνίου 1988 πάνω στην προσέγγιση των νόμων, κανονισμών των διοικητικών διατάξεων που σχετίζονται με την ταξινόμηση, συσκευασία και επισήμανση των επικίνδυνων ουσιών

(Επίσημη Εφημερίδα των Ευρωπαϊκών Κοινοτήτων, Αριθμ.. L 187 της 16.07.1988, σελ.14).

2.2.8.2.1 Οι χημικώς ασταθείς ουσίες της Κλάσης 8 δεν θα γίνονται αποδεκτές για μεταφορά εκτός εάν έχουν ληφθεί τα αναγκαία μέτρα για την αποφυγή της επικίνδυνης διάσπασης ή του πολυμερισμού τους κατά τη διάρκεια της μεταφοράς. Για το σκοπό αυτό θα πρέπει ειδικά να βεβαιώνεται ότι δοχεία και δεξαμενές δεν περιέχουν οποιαδήποτε ουσία υποκείμενη στην προαγωγή αυτών των αντιδράσεων.

2.2.8.2.2 Οι παρακάτω ουσίες δεν θα γίνονται δεκτές για μεταφορά:

(c) UN Αριθμ. 1798 ΝΙΤΡΟΫΔΡΟΧΛΩΡΙΚΟ ΟΞΥ,

- χημικώς ασταθή μείγματα χρησιμοποιημένου θειικού οξέος,
- χημικώς ασταθή μείγματα οξέος νίτρωσης ή μείγματα υπολειπόμενων θειικών και νιτρικών οξέων, όχι απονιτρωμένα,
- υδατικό διάλυμα υπερχλωρικού οξέος με περισσότερο από 72 % καθαρό οξύ, κατά βάρος, ή μείγματα υπερχλωρικού οξέος με οποιοδήποτε υγρό άλλο από νερό.

Η ακόλουθη ουσία δεν θα γίνεται αποδεκτή για σιδηροδρομική μεταφορά :

- Τριοξείδιο του θείου, τουλάχιστον 99.95% καθαρότητας, χωρίς αναστολέα (μη-σταθεροποιημένο).

2.2.8.3 Κατάλογος ομαδικών καταχωρήσεων

	Κωδικός ταξινόμησης	Αριθμ. UN	Ονομασία της ουσίας ή του είδους

Διαβρωτικές ουσίες <u>χωρίς</u> δευτερογενή κίνδυνο

Οξέα	**ανόργανα**	**υγρά C1**	2584	ΑΛΚΥΛΟΣΟΥΛΦΟΝΙΚΑ ΟΞΕΑ, ΥΓΡΑ με περισσότερο από 5% ελεύθερο θειικό οξύ ή	
			2584	ΑΡΥΛΟΣΟΥΛΦΟΝΙΚΑ ΟΞΕΑ, ΥΓΡΑ με περισσότερο από 5% ελεύθερο θειικό οξύ	
			2693	ΥΔΑΤΙΚΑ ΔΙΑΛΥΜΑΤΑ ΔΙΘΕΙΩΔΩΝ ΑΛΑΤΩΝ, Ε.Α.Ο	
			2837	ΥΔΑΤΙΚΟ ΔΙΑΛΥΜΑ ΔΙΘΕΙΙΚΩΝ ΑΛΑΤΩΝ,	
			3264	ΔΙΑΒΡΩΤΙΚΑ ΥΓΡΑ, ΟΞΙΝΑ, ΑΝΟΡΓΑΝΑ, Ε.Α.Ο.	
		στερεά C2	1740	ΟΞΙΝΑ ΥΔΡΟΔΙΦΘΟΡΙΔΙΑ, ΣΤΕΡΕΑ, Ε.Α.Ο.	
			2583	ΑΛΚΥΛΟΣΟΥΛΦΟΝΙΚΑ ΟΞΕΑ, ΣΤΕΡΕΑ με περισσότερο από 5% ελεύθερο θειικό οξύ ή	
			2583	ΑΡΥΛΟΣΟΥΛΦΟΝΙΚΑ ΟΞΕΑ, ΣΤΕΡΕΑ με περισσότερο από 5% ελεύθερο θειικό οξύ	
			3260	ΔΙΑΒΡΩΤΙΚΑ ΣΤΕΡΕΑ, ΟΞΙΝΑ, ΑΝΟΡΓΑΝΑ, Ε.Α.Ο.	
	οργανικά	**υγρά C3**	2584 (6)	ΑΛΚΥΛΟΣΟΥΛΦΟΝΙΚΑ ΟΞΕΑ, ΥΓΡΑ με όχι περισσότερο από 5% ελεύθερο θειικό οξύ ή	
			2584 (6)	ΑΡΥΛΟΣΟΥΛΦΟΝΙΚΑ ΟΞΕΑ, ΥΓΡΑ με όχι περισσότερο από 5% ελεύθερο θειικό οξύ	
			2987	ΧΛΩΡΟΣΙΛΑΝΙΑ, ΔΙΑΒΡΩΤΙΚΑ, Ε.Α.Ο.	
			3145	ΑΛΚΥΛΟΦΑΙΝΟΛΕΣ, ΥΓΡΕΣ, Ε.Α.Ο. (συμπεριλαμβανομένων C_2-C_{12} ομολόγων)	
			3265	ΔΙΑΒΡΩΤΙΚΑ ΥΓΡΑ, ΟΞΙΝΑ, ΟΡΓΑΝΙΚΑ, Ε.Α.Ο.	

Βάσεις	**ανόργανα**	**στερεά C4**	2430	ΑΛΚΥΛΟΦΑΙΝΟΛΕΣ, ΣΤΕΡΕΕΣ, Ε.Α.Ο. (συμπεριλαμβανομένων C_2-C_{12} ομολόγων)
			2585	ΑΛΚΥΛΟΣΟΥΛΦΟΝΙΚΑ ΟΞΕΑ, ΣΤΕΡΕΑ με όχι περισσότερο από 5% ελεύθερο θειικό οξύ ή
			2585	ΑΡΥΛΟΣΟΥΛΦΟΝΙΚΑ ΟΞΕΑ, ΣΤΕΡΕΑ με όχι περισσότερο από 5% ελεύθερο θειικό οξύ
			3261	ΔΙΑΒΡΩΤΙΚΑ ΣΤΕΡΕΑ, ΟΞΙΝΑ, ΟΡΓΑΝΙΚΑ, Ε.Α.Ο.
		υγρά C5	1719	ΚΑΥΣΤΙΚΑ ΑΛΚΑΛΙΑ ΥΓΡΑ, Ε.Α.Ο.
			2797	ΥΓΡΑ ΜΠΑΤΑΡΙΑΣ, ΑΛΚΑΛΙΚΑ
			3266	ΔΙΑΒΡΩΤΙΚΑ ΥΓΡΑ, ΒΑΣΙΚΑ, ΑΝΟΡΓΑΝΑ, Ε.Α.Ο.
		στερεά C6	3262	ΔΙΑΒΡΩΤΙΚΑ ΣΤΕΡΕΑ, ΒΑΣΙΚΑ, ΑΝΟΡΓΑΝΑ, Ε.Α.Ο.
	οργανικά	**υγρά C7**	2735	ΑΜΙΝΕΣ, ΥΓΡΕΣ, ΔΙΑΒΡΩΤΙΚΕΣ, Ε.Α.Ο. ή
			2735	ΠΟΛΥΑΜΙΝΕΣ, ΥΓΡΕΣ, ΔΙΑΒΡΩΤΙΚΕΣ, Ε.Α.Ο.
			3267	ΔΙΑΒΡΩΤΙΚΑ ΥΓΡΑ, ΒΑΣΙΚΑ, ΟΡΓΑΝΙΚΑ, Ε.Α.Ο
		στερεά C8	3259	ΑΜΙΝΕΣ, ΣΤΕΡΕΕΣ, ΔΙΑΒΡΩΤΙΚΕΣ, Ε.Α.Ο., ή
			3259	ΠΟΛΥΑΜΙΝΕΣ, ΣΤΕΡΕΕΣ, ΔΙΑΒΡΩΤΙΚΕΣ, Ε.Α.Ο.
			3263	ΔΙΑΒΡΩΤΙΚΑ ΣΤΕΡΕΑ, ΒΑΣΙΚΑ, ΟΡΓΑΝΙΚΑ, Ε.Α.Ο.
Άλλες διαβρωτικές		**υγρά C9**	1903	ΑΠΟΛΥΜΑΝΤΙΚΑ, ΥΓΡΑ, ΔΙΑΒΡΩΤΙΚΑ, Ε.Α.Ο.
			2801	ΒΑΦΕΣ, ΥΓΡΕΣ, ΔΙΑΒΡΩΤΙΚΕΣ, Ε.Α.Ο. ή
			2801	ΕΝΔΙΑΜΕΣΑ ΒΑΦΩΝ, ΥΓΡΑ, ΔΙΑΒΡΩΤΙΚΑ, Ε.Α.Ο.
			3066	ΧΡΩΜΑ (συμπεριλαμβανομένων χρώματος, λάκας, σμάλτου, βαφής, γομαλάκας, βερνικιού, λούστρου, υγρού πληρωτικού μέσου και υγρής βάσης λάκας) ή
			3066	ΥΛΙΚΑ ΣΧΕΤΙΖΟΜΕΝΑ ΜΕ ΧΡΩΜΑ (συμπεριλαμβανομένων ενώσεων λέπτυνσης ή μείωσης του χρώματος)

ουσίες		176 0	ΔΙΑΒΡΩΤΙΚΑ ΥΓΡΑ, Ε.Α.Ο.
	στερεά [(a)]**C10**	314 7	ΒΑΦΕΣ, ΣΤΕΡΕΕΣ, ΔΙΑΒΡΩΤΙΚΕΣ, Ε.Α.Ο. ή
		314 7	ΕΝΔΙΑΜΕΣΑ ΒΑΦΩΝ, ΣΤΕΡΕΑ, ΔΙΑΒΡΩΤΙΚΑ, Ε.Α.Ο.
		324 4	ΣΤΕΡΕΑ ΠΟΥ ΠΕΡΙΕΧΟΥΝ ΔΙΑΒΡΩΤΙΚΟ ΥΓΡΟ, Ε.Α.Ο.
		175 9	ΔΙΑΒΡΩΤΙΚΑ ΣΤΕΡΕΑ, Ε.Α.Ο.
Είδη	**C11**	279 4	ΜΠΑΤΑΡΙΕΣ, ΥΓΡΕΣ, ΓΕΜΙΣΜΕΝΕΣ ΜΕ ΟΞΥ, ηλεκτρικής συσσώρευσης
		279 5	ΜΠΑΤΑΡΙΕΣ, ΥΓΡΕΣ, ΓΕΜΙΣΜΕΝΕΣ ΜΕ ΑΛΚΑΛΙ, ηλεκτρικής συσσώρευσης
		280 0	ΜΠΑΤΑΡΙΕΣ, ΥΓΡΕΣ, ΧΩΡΙΣ ΔΙΑΡΡΟΗ, ηλεκτρικής συσσώρευσης
		302 8	ΜΠΑΤΑΡΙΕΣ ΞΗΡΕΣ, ΠΟΥ ΠΕΡΙΕΧΟΥΝ ΥΔΡΟΞΕΙΔΙΟ ΤΟΥ ΚΑΛΙΟΥ, ηλεκτρικής συσσώρευσης

Δευτερογενής κίνδυνος	Κωδικός ταξινόμησης	Αριθμ. UN	Ονομασία της ουσίας ή του είδους
Διαβρωτικές ουσίες <u>με</u> δευτερογενή κίνδυνο (κινδύνους)			
		347	ΧΡΩΜΑ, ΔΙΑΒΡΩΤΙΚΟ, ΕΥΦΛΕΚΤΟ (συμπεριλαμβανομένων

			0	χρώματος, λάκας, σμάλτου, βαφής, γομαλάκας, βερνικιού, λούστρου, υγρού πληρωτικού μέσου και υγρής βάσης λάκας) ή
			347 0	ΥΛΙΚΑ ΣΧΕΤΙΖΟΜΕΝΑ ΜΕ ΧΡΩΜΑ, ΔΙΑΒΡΩΤΙΚΑ, ΕΥΦΛΕΚΤΑ (συμπεριλαμβανο-μένων ενώσεων λέπτυνσης ή μείωσης του χρώματος)
Εύφλεκτα CF	**υγρά**[b]	**CF1**	273 4	ΑΜΙΝΕΣ, ΥΓΡΕΣ, ΔΙΑΒΡΩΤΙΚΕΣ, ΕΥΦΛΕΚΤΕΣ, Ε.Α.Ο. ή
			273 4	ΠΟΛΥΑΜΙΝΕΣ, ΥΓΡΕΣ, ΔΙΑΒΡΩΤΙΚΕΣ, ΕΥΦΛΕΚΤΕΣ, Ε.Α.Ο.
			298 6	ΧΛΩΡΟΣΙΛΑΝΙΑ, ΔΙΑΒΡΩΤΙΚΑ , ΕΥΦΛΕΚΤΑ, Ε.Α.Ο.
			292 0	ΔΙΑΒΡΩΤΙΚΑ ΥΓΡΑ, ΕΥΦΛΕΚΤΑ, Ε.Α.Ο.
	στερεά	**CF2**	292 1	ΔΙΑΒΡΩΤΙΚΑ ΣΤΕΡΕΑ, ΕΥΦΛΕΚΤΑ, Ε.Α.Ο.
Αυτοθερμαινόμενα CS	**υγρά**	**CS1**	330 1	ΔΙΑΒΡΩΤΙΚΑ ΥΓΡΑ, ΑΥΤΟΘΕΡΜΑΙΝΟΜΕΝΑ, Ε.Α.Ο.
	στερεά	**CS2**	309 5	ΔΙΑΒΡΩΤΙΚΑ ΣΤΕΡΕΑ, ΑΥΤΟΘΕΡΜΑΙΝΟΜΕΝΑ, Ε.Α.Ο.
Αντιδρούν με το νερό CW	**υγρά**[b]	**CW1**	309 4	ΔΙΑΒΡΩΤΙΚΑ ΥΓΡΑ, ΕΝΕΡΓΑ ΜΕ ΤΟ ΝΕΡΟ, Ε.Α.Ο.
	στερεά	**CW2**	309 6	ΔΙΑΒΡΩΤΙΚΑ ΣΤΕΡΕΑ, ΕΝΕΡΓΑ ΜΕ ΤΟ ΝΕΡΟ, Ε.Α.Ο.
Οξειδωτικά CO	**υγρά**	**CO1**	309 3	ΔΙΑΒΡΩΤΙΚΑ ΥΓΡΑ, ΟΞΕΙΔΩΤΙΚΑ, Ε.Α.Ο.
	στερεά	**CO2**	308 4	ΔΙΑΒΡΩΤΙΚΑ ΣΤΕΡΕΑ, ΟΞΕΙΔΩΤΙΚΑ, Ε.Α.Ο.
Τοξικά[d] CT			347 1	ΟΞΙΝΑ ΔΙΦΘΟΡΙΔΙΑ, ΥΓΡΑ, Ε.Α.Ο.
	υγρά[c]	**CT1**	292 2	ΔΙΑΒΡΩΤΙΚΑ ΥΓΡΑ, ΤΟΞΙΚΑ, Ε.Α.Ο.
	στερεά[e]	**CT2**	292 3	ΔΙΑΒΡΩΤΙΚΑ ΣΤΕΡΕΟ, ΤΟΞΙΚΑ, Ε.Α.Ο
Εύφλεκτα, υγρά, τοξικά[d]		**CFT**	Δεν υπάρχει ομαδική καταχώρηση με αυτό τον κωδικό ταξινόμησης. Αν χρειάζεται, η ταξινόμηση σε μία ομαδική καταχώρηση με κωδικό	

		ταξινόμησης θα καθορίζεται σύμφωνα με τον Πίνακα προτεραιότητας κινδύνου στο 2.1.3.10.
Οξειδωτικά, τοξικά[(d),(e)]	**COT**	Δεν υπάρχει ομαδική καταχώρηση με αυτό τον κωδικό ταξινόμησης. Αν χρειάζεται, η ταξινόμηση σε μία ομαδική καταχώρηση με κωδικό ταξινόμησης θα καθορίζεται σύμφωνα με τον Πίνακα προτεραιότητας κινδύνου στο 2.1.3.10.

Υποσημειώσεις

(a) Μείγματα στερεών τα οποία δεν υπόκεινται στις διατάξεις του RID και διαβρωτικά υγρά μπορούν να μεταφέρονται υπό τον UN Αριθμ. 3244, χωρίς να υπόκεινται στα κριτήρια ταξινόμησης της Κλάσης 8, υπό την προϋπόθεση ότι δεν υπάρχει ελεύθερο υγρό ορατό την ώρα που η ουσία φορτώνεται ή την ώρα που κλείνεται η συσκευασία, το εμπορευματοκιβώτιο ή η φορτάμαξα. Κάθε συσκευασία θα πρέπει να αντιστοιχεί σε έναν τύπο σχεδιασμού που έχει περάσει τη δοκιμή στεγανότητας για την Ομάδα Συσκευασίας ΙΙ.

(b) Χλωροσιλάνια που εκλύουν εύφλεκτα αέρια σε επαφή με το νερό ή υγρό αέρα είναι ουσίες της Κλάσης 4.3.

(c) Χλωροφορμικά άλατα που έχουν κυρίαρχα τοξικές ιδιότητες είναι ουσίες της Κλάσης 6.1

(d) Διαβρωτικές ουσίες που είναι εξαιρετικά τοξικές με την εισπνοή, όπως ορίζεται στην 2.2.61.1.4 έως 2.2.61.1.9 είναι ουσίες της Κλάσης 6.1.

(e) UN Αριθμ. 1690 ΦΘΟΡΙΟΥΧΟ ΝΑΤΡΙΟ, ΣΤΕΡΕΟ, UN Αριθμ. 1812 ΦΘΟΡΙΟΥΧΟ ΚΑΛΙΟ, ΣΤΕΡΕΟ, UN Αριθμ. 2505 ΦΘΟΡΙΟΥΧΟ ΑΜΜΩΝΙΟ, UN Αριθμ. 2674 ΦΘΟΡΟΠΥΡΙΤΙΚΟ ΝΑΤΡΙΟ, UN Αριθμ. 2856 ΦΘΟΡΙΟΠΥΡΙΤΙΚΑ ΑΛΑΤΑ, Ε.Α.Ο., UN Αριθμ. 3415 ΦΘΟΡΙΟΥΧΟ ΝΑΤΡΙΟ, ΔΙΑΛΥΜΑ και UN Αριθμ. 3422 ΦΘΟΡΙΟΥΧΟ ΚΑΛΙΟ, ΔΙΑΛΥΜΑ είναι ουσίες της Κλάσης 6.1.

2.2.9 Κλάση 9: Διάφορες επικίνδυνες ουσίες και είδη

2.2.9.1 Κριτήρια

2.2.9.1.1 Ο τίτλος της Κλάσης 9 καλύπτει ουσίες και είδη που, κατά τη διάρκεια της μεταφοράς, παρουσιάζουν έναν κίνδυνο που δεν καλύπτεται από τους τίτλους άλλων Κλάσεων.

2.2.9.1.2 Οι Ουσίες και τα είδη της Κλάσης 9 υποδιαιρούνται ως ακολούθως:

M1 Ουσίες οι οποίες, κατά την εισπνοή ως λεπτή σκόνη, μπορούν να θέσουν σε κίνδυνο την υγεία,

M2 Ουσίες και διατάξεις που σε περίπτωση φωτιάς μπορούν να σχηματίσουν διοξίνες,

M3 Ουσίες που αναπτύσσουν εύφλεκτο ατμό,

M4 Συσσωρευτές λιθίου,

M5 Σωστικά μέσα,

M6 - M8 Περιβαλλοντικά επικίνδυνες ουσίες

- M6 Ρύπος στο υδάτινο περιβάλλον, υγρές,
- M7 Ρύπος στο υδάτινο περιβάλλον, στερεές,
- M8 Γεννητικά τροποποιημένοι μικρό-οργανισμοί και οργανισμοί,

M9 - M10 Ουσίες αυξημένης θερμοκρασίας

- M9 Υγρές,
- M10 Στερεές,

M11 Λοιπές ουσίες που παρουσιάζουν κίνδυνο κατά τη μεταφορά αλλά που δεν καλύπτονται από τους ορισμούς άλλης Κλάσης

Ορισμοί και ταξινόμηση

2.2.9.1.3 Οι ουσίες και τα είδη ταξινομημένα στην Κλάση 9 αναφέρονται στον Πίνακα Α του Κεφαλαίου 3.2. Η καταχώρηση των ουσιών και ειδών που δεν αναφέρονται ονομαστικά στον Πίνακα Α του Κεφαλαίου 3.2 στη σχετική καταχώρηση αυτού του Πίνακα ή της 2.2.9.3 θα γίνεται σύμφωνα με τις 2.2.9.1.4 έως 2.2.9.1.14 παρακάτω.

Ουσίες που, σε περίπτωση εισπνοής ως λεπτή σκόνη, μπορούν να θέσουν σε κίνδυνο την υγεία

2.2.9.1.4 Ουσίες που, σε περίπτωση εισπνοής ως λεπτή σκόνη, μπορούν να θέσουν σε κίνδυνο την υγεία, περιλαμβάνουν αμίαντο και μείγματα που περιέχουν αμίαντο.

Ουσίες και διατάξεις που σε περίπτωση φωτιάς μπορούν να σχηματίσουν διοξίνες

2.2.9.1.5 Ουσίες και διατάξεις που σε περίπτωση φωτιάς μπορούν να σχηματίσουν διοξίνες, περιλαμβάνουν πολυαλογονωμένα διφαινύλια (PCBs) και τριφαινύλια (PCTs) και πολυαλογονωμένα διφαινύλια και τριφαινύλια και μείγματα που περιέχουν αυτές τις ουσίες, καθώς και διατάξεις όπως μετασχηματιστές, πυκνωτές και όργανα που περιέχουν αυτές τις ουσίες ή μείγματα αυτών.

ΣΗΜΕΙΩΣΗ: Μείγματα με περιεκτικότητα σε PCB ή PCT όχι περισσότερη από 50 mg/kg δεν υπόκεινται στις διατάξεις του RID.

Ουσίες που παράγουν εύφλεκτο ατμό

2.2.9.1.6 Ουσίες που παράγουν εύφλεκτο ατμό περιλαμβάνουν πολυμερή που περιέχουν εύφλεκτα υγρά με σημείο ανάφλεξης που δεν υπερβαίνει τους 55 °C.

Μπαταρίες Λιθίου

2.2.9.1.7 Ο όρος "μπαταρία λιθίου" καλύπτει όλα τα στοιχεία και μπαταρίες που περιέχουν λίθιο σε οιαδήποτε μορφή. Αυτά μπορούν να καταχωρηθούν στην Κλάση 9 αν ικανοποιούν τις απαιτήσεις της ειδικής διάταξης 230 του Κεφαλαίου 3.3. Δεν υπόκεινται στις διατάξεις του RID αν ικανοποιούν τις απαιτήσεις της ειδικής διάταξης 188 του Κεφαλαίου 3.3. Θα πρέπει να ταξινομούνται σύμφωνα με τις διαδικασίες του Τμήματος 38.3 που ορίζονται στο Εγχειρίδιο Δοκιμών και Κριτηρίων.

Σωστικά μέσα

2.2.9.1.8 Τα σωστικά μέσα περιλαμβάνουν σωστικά μέσα και μέρη μηχανοκίνητων οχημάτων που ικανοποιούν τους ορισμούς των ειδικών διατάξεων 235 ή 296 του Κεφαλαίου 3.3.

2.2.9.1.9 (Διεγράφη)

Περιβαλλοντικά επικίνδυνες ουσίες (υδάτινο περιβάλλον)

2.2.9.1.10 Η ταξινόμηση μιας ουσίας στις καταχωρήσεις UN Αριθμ. 3082 ΠΕΡΙΒΑΛΛΟΝΤΙΚΑ ΕΠΙΚΙΝΔΥΝΗ ΟΥΣΙΑ, ΥΓΡΗ, Ε.Α.Ο. και UN Αριθμ. 3077 ΠΕΡΙΒΑΛΛΟΝΤΙΚΑ ΕΠΙΚΙΝΔΥΝΗ ΟΥΣΙΑ, ΣΤΕΡΕΗ, Ε.Α.Ο. ως ρυπογόνες για το θαλάσσιο περιβάλλον θα γίνεται όπως υποδεικνύεται στην 2.3.5.

Παρά τις διατάξεις της 2.3.5, ουσίες που δεν μπορούν να καταχωρηθούν σε άλλες κλάσεις του RID ή σε άλλες καταχωρήσεις της Κλάσης 9, και οι οποίες δεν προσδιορίζονται στην Οδηγία του Συμβουλίου 67/548/ΕΕC της 27 Ιουνίου 1967 στο περιθώριο των νόμων, των κανονισμών και των διοικητικών διατάξεων αναφορικά με την ταξινόμηση, την συσκευασία και τη σήμανση των επικίνδυνων ουσιών[11] , όπως τροποποιήθηκε, ως ουσίες στις οποίες αποδίδεται το γράμμα Ν "ΠΕΡΙΒΑΛΛΟΝΤΙΚΑ ΕΠΙΚΙΝΔΥΝΕΣ" (R50, R50/53, R51/53), δεν υπόκεινται στις διατάξεις του RID.

Παρά τις διατάξεις της παραγράφου 2.3.1.8, διαλύματα και μίγματα (όπως παρασκευάσματα και απόβλητα) ουσιών στις οποίες το γράμμα Ν "ΠΕΡΙΒΑΛΛΟΝΤΙΚΑ ΕΠΙΚΙΝΔΥΝΕΣ" (R50, R50/53, R51/53) αποδίδεται στην οδηγία 67/548/ΕΕC, όπως τροποποιήθηκε, απαιτείται μόνο να καταχωρούνται στους Αριθμούς UN 3077 ή 3082 αν, σύμφωνα με την οδηγία 1999/45/ΕC του Ευρωπαϊκού Κοινοβουλίου και του Συμβουλίου της 31 Μαίου 1999 αναφορικά με το περιθώριο των νόμων, των κανονισμών και των διοικητικών διατάξεων των Κρατών Μελών σχετικά με την ταξινόμηση, τη συσκευασία και τη σήμανση

29 [11] Επίσημη Εφημερίδα της Ευρωπαϊκής Κοινότητας, Νο 196, της 16ης Αυγούστου 1967, σελ. 1-5.

επικίνδυνων παρασκευασμάτων[12] , όπως τροποποιήθηκε, τους αποδίδεται επίσης το γράμμα N "Περιβαλλοντικά επικίνδυνες" (R50, R50/53, R51/53) και δεν μπορούν να καταχωρηθούν σε μία από τις κλάσεις 1 έως 8 ή σε οποιαδήποτε άλλη καταχώρηση της Κλάσης 9.

2.2.9.1.10.1 Γενικοί ορισμοί

2.2.9.1.10.1.1 Οι περιβαλλοντικά επικίνδυνες ουσίες περιλαμβάνουν, μεταξύ άλλων, υγρές ή στερεές ουσίες μολυσματικές για το υδάτινο περιβάλλον και διαλύματα και μίγματα αυτών των ουσιών (όπως είναι παρασκευάσματα και λύματα).

Για το σκοπό της 2.2.9.1.10,

"ουσία" σημαίνει χημικά στοιχεία και τα συνθετικά τους στη φυσική τους κατάσταση ή παρμένα από οιαδήποτε παραγωγική διαδικασία, συμπεριλαμβανομένου οιουδήποτε πρόσθετου που απαιτείται για τη διατήρηση της σταθερότητας του προϊόντος και όποιες ακαθαρσίες που προκύπτουν από την χρησιμοποιηθείσα διαδικασία, εξαιρουμένων όμως οιωνδήποτε διαλυτικών τα οποία μπορούν να διαχωρισθούν χωρίς να επηρεαστεί η σταθερότητα της ουσίας ή αλλαγή της συνθέσεώς της.

2.2.9.1.10.1.2 Το υδάτινο περιβάλλον μπορεί να εξετασθεί σε σχέση με τους υδάτινους οργανισμούς που ζουν στο νερό, και το υδάτινο οικοσύστημα του οποίου αποτελούν τμήμα[10] . Η βάση, ως εκ τούτου, του προσδιορισμού του κινδύνου είναι η υδάτινη τοξικότητα της ουσίας ή μίγματος, αν και αυτό μπορεί να τροποποιηθεί από περαιτέρω πληροφόρηση επί της συμπεριφοράς αποδόμησης και βιοσυσσώρευσης.

2.2.9.1.10.1.3 Ενώ η ακόλουθη διαδικασία ταξινόμησης προορίζεται για εφαρμογή επί όλων των ουσιών και μιγμάτων, αναγνωρίζεται ότι σε ορισμένες περιπτώσεις, π.χ. μετάλλων ή ανόργανων ενώσεων χαμηλής διαλυτότητας, θα απαιτηθεί ειδική καθοδήγηση[11] .

2.2.9.1.10.1.4 Οι ακόλουθοι ορισμοί εφαρμόζονται για συντμήσεις ή όρους που χρησιμοποιούνται στο παρόν τμήμα:

- BCF: Συντελεστής βιοσυγκέντρωσης
- BOD: Βιοχημικά Απαιτούμενο Οξυγόνο
- COD: Χημικώς Απαιτούμενο Οξυγόνο
- GLP: Ορθές Εργαστηριακές Πρακτικές
- EC_{50}: Η αποτελεσματική συγκέντρωση ουσίας που προκαλεί 50% της μέγιστης απόκρισης
- ErC_{50}: EC_{50} σε σχέση με μείωση ή ανάπτυξη
- K_{ow+}: Συντελεστής διαχωρισμού οκτανόλης/νερού
- LC_{50} (50% θανάσιμη συγκέντρωση):
  η συγκέντρωση μιας ουσίας σε νερό που προκαλεί τον θάνατο 50% (ημίσεως) μιας ομάδας ζώων δοκιμών

30

[12] Επίσημη Εφημερίδα της Ευρωπαϊκής Κοινότητας, Νο L200, της 30ης Ιουλίου 1999, σελ. 1-68.

[10] Αυτό δεν αναφέρεται σε υδάτινους ρυπαντές για τους οποίους ενδεχομένως να χρειαστεί να λάβουμε υπόψη επιδράσεις πέραν του υδάτινου περιβάλλοντος, όπως είναι οι επιπτώσεις επί της ανθρώπινης υγείας κ.λπ.

[11] Αυτό μπορεί να ευρεθεί στο Παράρτημα 10 του GHS.

- $L(E)C_{50}$: LC_{50} ή EC_{50}
- NOEC: Μη δραστική συγκέντρωση
- OECD: Κατευθυντήριες Γραμμές Δοκιμών: Κατευθυντήριες γραμμές δοκιμών που δημοσιεύθηκαν από τον Οργανισμό Οικονομικής Συνεργασίας και Ανάπτυξης (OECD)

2.2.9.1.10.2 Ορισμοί και απαιτήσεις δεδομένων

2.2.9.1.10.2.1 Τα βασικά στοιχεία ταξινόμησης των περιβαλλοντικά επικίνδυνων ουσιών (υδάτινο περιβάλλον) είναι:

- Οξεία τοξικότητα υδάτων
- Δυνητική για ή πραγματική βιοσυσσώρευση
- Αποδόμηση (βιοτική ή αβιοτική) για οργανικά χημικά, και
- Χρόνια τοξικότητα υδάτων

2.2.9.1.10.2.2 Ενώ τα δεδομένα από διεθνώς εναρμονισμένες μεθόδους δοκιμών τυγχάνουν προτίμησης, στην πρακτική εφαρμογή τα δεδομένα από εθνικές μεθόδους μπορούν επίσης να χρησιμοποιηθούν εκεί όπου θεωρούνται ως ισοδύναμα. Γενικά συμφωνείται ότι δεδομένα τοξικότητας ειδών φρέσκου και θαλάσσιου νερού μπορούν να θεωρηθούν σαν ισοδύναμα και κατά προτίμηση πρέπει να λαμβάνονται με τη χρήση των Κατευθυντηρίων Γραμμών δοκιμών του OECD ή ισοδυνάμων σύμφωνα με τις αρχές των Ορθών Εργαστηριακών Πρακτικών (GLP). Εκεί όπου αυτά τα δεδομένα δεν είναι διαθέσιμα, η ταξινόμηση θα βασίζεται επί των αρίστων διαθεσίμων δεδομένων.

2.2.9.1.10.2.3 **Η οξεία υδατική τοξικότητα** κανονικά θα πρέπει να προσδιορίζεται χρησιμοποιώντας ένα ψάρι 96 ώρες LC_{50} (OECD Κατευθυντήρια Γραμμή Δοκιμών 203 ή ισοδύναμη), ένα οστρακοειδές 48 ώρες EC_{50} (OECD Κατευθυντήρια Γραμμή Δοκιμών 202 ή ισοδύναμη) και/ή ένα είδος άλγους 72 ή 96 ώρες EC_{50} (OECD Κατευθυντήρια Γραμμή Δοκιμών 201 ή ισοδύναμη). Αυτά τα είδη θεωρούνται σαν υποκατάστατα για όλους τους υδρόβιους οργανισμούς και δεδομένα επί άλλων ειδών, όπως είναι η φακή νερού (Lemna), μπορούν επίσης να ληφθούν υπόψη αν η μεθοδολογία των δοκιμών είναι κατάλληλη.

2.2.9.1.10.2.4 **Βιοσυσσώρευση** σημαίνει καθαρό αποτέλεσμα πρόσληψης, μετασχηματισμού και εκμηδένισης μιας ουσίας σε έναν οργανισμό εξ αιτίας όλων των οδών έκθεσης (π.χ. αέρας, νερό, ίζημα/χώμα και τροφή).

Η δυνητικότητα της βιοσυσσώρευσης συνήθως προσδιορίζεται με τη χρήση του συντελεστή διαχωρισμού οκτανόλης/νερού, στον οποίο συνήθως γίνεται αναφορά σαν log K_{ow} που ορίζεται σύμφωνα με την Κατευθυντήρια Γραμμή Δοκιμών 107 ή 117 του OECD. Ενώ αυτό αντιπροσωπεύει ένα ενδεχόμενο στη βιοσυσσώρευση, ένας πειραματικά προσδιορισμένος Συντελεστής Βιοσυγκέντρωσης (BCF) παρέχει καλύτερο μέτρο και θα χρησιμοποιείται κατά προτίμηση όταν είναι διαθέσιμος. Ένας BCF θα προσδιορίζεται σύμφωνα με την Κατευθυντήρια Γραμμή Δοκιμών 305 του OECD.

2.2.9.1.10.2.5 **Η περιβαλλοντική αποδόμηση** μπορεί να είναι βιοτική ή αβιοτική (π.χ. υδρόλυση) και τα κριτήρια που χρησιμοποιούνται αντικατοπτρίζουν αυτό το γεγονός. Άμεση βιοαποδόμηση

προσδιορίζεται ευκολότατα χρησιμοποιώντας τις δοκιμές βιοαποδόμησης της OECD (Οδηγία Δοκιμών 301 (A-F) της OECD). Ένα επίπεδο επιτυχίας σε αυτές τις δοκιμές μπορεί να θεωρηθεί σαν ενδεικτικό ταχείας αποδόμησης στα περισσότερα περιβάλλοντα. Αυτές είναι δοκιμές γλυκού νερού και έτσι η χρήση των αποτελεσμάτων από την Κατευθυντήρια Γραμμή 306 της OECD, η οποία είναι πλέον κατάλληλη για θαλάσσια περιβάλλοντα, έχει συμπεριληφθεί επίσης. Εκεί όπου τα εν λόγω δεδομένα δεν είναι διαθέσιμα, ένας BOD_5 (5 ημέρες)/COD συντελεστής ≥ του 0.5 θεωρείται ενδεικτικός ταχείας αποδόμησης.

Αβιοτική αποδόμηση όπως είναι η υδρόλυση, πρωτογενής αποδόμηση, τόσο αβιοτική όσο και βιοτική, αποδόμηση σε μη υδάτινα μέσα και αποδεδειγμένη ταχεία αποδόμηση στο περιβάλλον μπορούν όλα να ληφθούν υπόψη όταν δίνουμε τον ορισμό της ταχείας αποικοδομησιμότητας[12].

Οι ουσίες θεωρούνται ταχείας αποδόμησης στο περιβάλλον αν ικανοποιούνται τα ακόλουθα κριτήρια:

(a) Σε μελέτες άμεσης βιοαποδόμησης που διήρκεσαν 28 ημέρες, τα ακόλουθα επίπεδα αποδόμησης επιτεύχθησαν:

(i) Δοκιμές που βασίστηκαν σε διαλελυμένο οργανικό άνθρακα: 70%

(ii) Δοκιμές που βασίστηκαν σε εξαντλημένο οξυγόνο ή τη δημιουργία διοξειδίου του άνθρακα: 60% του θεωρητικά μέγιστου

Αυτά τα επίπεδα βιοαποδόμησης θα επιτευχθούν εντός 10 ημερών από την έναρξη της αποδόμησης, σημείο το οποίο λαμβάνεται σαν ο χρόνος όταν το 10% της ουσίας έχει αποδομηθεί, ή

(b) Στις περιπτώσεις όπου μόνο BOD και COD δεδομένα είναι διαθέσιμα, όταν η αναλογία του BOD_5/COD είναι ≥ 0.5, ή

(c) Αν άλλη πειστική επιστημονική απόδειξη είναι διαθέσιμη για να καταδείξει ότι η ουσία ή το μίγμα μπορεί να αποδομηθεί (βιοτικά και/ή αβιοτικά) στο υδάτινο περιβάλλον μέχρι του επιπέδου άνω του 70% σε μια περίοδο 28 ημερών.

2.2.9.1.10.2.6 Δεδομένα **χρόνιας τοξικότητας** είναι σε μικρότερο βαθμό διαθέσιμα από ό,τι τα δεδομένα οξείας τοξικότητας και η γκάμα των διαδικασιών δοκιμής λιγότερο τυποποιημένη. Δεδομένα που παρήχθησαν σύμφωνα με τις Κατευθυντήριες Γραμμές Δοκιμών 210 του OECD (Αρχικό Στάδιο Ζωής Ιχθύων) ή 211 (Αναπαραγωγή Δάφνιων) και 201 (Παρεμπόδιση Ανάπτυξης Αλγών) μπορεί να γίνουν αποδεκτά. Άλλες επικυρωμένες και διεθνώς αποδεκτές δοκιμές μπορεί να χρησιμοποιηθούν επίσης. "Μη Δραστικές Συγκεντρώσεις" (NOECs) ή άλλα ισοδύναμα L(E)Cx θα χρησιμοποιηθούν.

2.2.9.1.10.3 Κατηγορίες ταξινόμησης ουσιών και κριτήρια

Οι ουσίες θα ταξινομούνται σαν "περιβαλλοντικά επικίνδυνες ουσίες (υδάτινο περιβάλλον)", εάν ικανοποιούν τα κριτήρια για Οξεία 1, Χρόνια 1 ή Χρόνια 2, σύμφωνα με τους ακόλουθους Πίνακες:

[12] Ειδική καθοδήγηση επί ερμηνείας δεδομένων παρέχεται στο Κεφάλαιο 4.1 και στο Παράρτημα 9 του GHS.

Οξεία τοξικότητα

Κατηγορία : Οξεία 1	
Οξεία τοξικότητα:	
96 ώρες LC_{50} (για ψάρι)	≤ 1 mg/l και/ή
48 ώρες EC_{50} (για οστρακόδερμο)	≤ 1 mg/l και/ή
72 ή 96 ώρες ErC_{50} (για άλγη ή άλλα φύκια)	≤ 1 mg/l

Χρόνια τοξικότητα

Κατηγορία : Χρόνια 1	
Οξεία τοξικότητα:	
96 ώρες LC_{50} (για ψάρι)	≤ 1 mg/l και/ή
48 ώρες EC_{50} (για οστρακόδερμο)	≤ 1 mg/l και/ή
72 ή 96 ώρες ErC_{50} (για άλγη ή άλλα φύκια)	≤ 1 mg/l
και η ουσία δεν είναι ταχείας αποικοδόμησης και/ή το log K_{ow} ≥ 4 (εκτός εάν το πειραματικά προσδιορισμένο BCF <500)	

Χρόνια τοξικότητα

Κατηγορία : Χρόνια 2	
Οξεία τοξικότητα:	
96 ώρες LC_{50} (για ψάρι)	>1 έως ≤ 10 mg/l και/ή
48 ώρες EC_{50} (για οστρακόδερμο)	>1 έως ≤ 10 mg/l και/ή
72 ή 96 ώρες ErC_{50} (για άλγη ή άλλα φύκια)	>1 έως ≤ 10 mg/l
και η ουσία δεν είναι ταχείας αποικοδόμησης και/ή το log K_{ow} ≥ 4 (εκτός εάν το πειραματικά προσδιορισμένο BCF <500), εκτός και αν η χρόνια τοξικότητα NOEC είναι >1 mg/l	

Το διάγραμμα ροής ταξινόμησης κατωτέρω καταγράφει τη διαδικασία που πρέπει να ακολουθηθεί:

[a] Κατώτατη τιμή 96-ώρες LC_{50}, 48-ώρες EC_{50} ή 72-ώρες ή 96-ώρες ErC_{50}, όπως απαιτείται.

2.2.9.1.10.4 Κατηγορίες κατάταξης μιγμάτων και κριτήρια

2.2.9.1.10.4.1 Το σύστημα ταξινόμησης για μίγματα καλύπτει τις κατηγορίες ταξινόμησης που χρησιμοποιούνται για ουσίες νοούμενες ως οξεία κατηγορία 1 και χρόνιες κατηγορίες 1 και 2. Προκειμένου να κάνουμε χρήση όλων των διαθέσιμων δεδομένων για τους σκοπούς της κατάταξης των υδάτινων περιβαλλοντικών κινδύνων του μίγματος, η ακόλουθη υπόθεση γίνεται και εφαρμόζεται όπου είναι κατάλληλη:

Τα "σχετικά συστατικά" ενός μίγματος είναι εκείνα τα οποία παρουσιάζονται σε συγκέντρωση 1% (της μάζας) ή μεγαλύτερο, εκτός και αν υπάρχει ένα τεκμήριο (π.χ. στην περίπτωση πολύ τοξικών συστατικών) ότι ένα συστατικό που είναι παρόν σε λιγότερο από 1% μπορεί εντούτοις να είναι υπεύθυνο για την κατάταξη του μίγματος σε υδάτινους

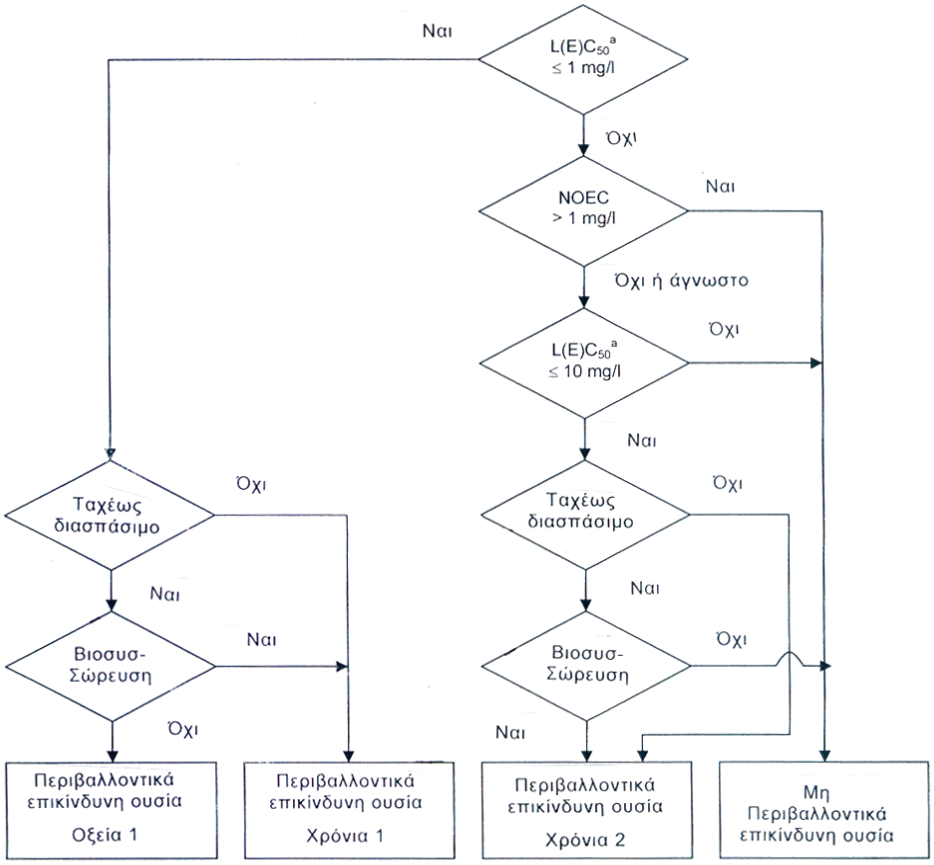

περιβαλλοντικούς κινδύνους.

2.2.9.1.10.4.2 Η προσέγγιση για την ταξινόμηση των υδάτινων περιβαλλοντικών κινδύνων είναι βαθμιδωτή και εξαρτάται από τον τύπο των πληροφοριών που είναι διαθέσιμες για το ίδιο το μίγμα και για τα συστατικά του. Στοιχεία της βαθμιδωτής προσέγγισης περιλαμβάνουν:

(a) Ταξινόμηση που βασίζεται επί δοκιμασμένων μιγμάτων.
(b) Ταξινόμηση που βασίζεται στις αρχές παρεκβολής.
(c) Χρήση "άθροισης ταξινομημένων συστατικών" και/ή έναν "προσθετικό τύπο".

Το σχήμα 2.2.9.1.10.4.2 κατωτέρω σκιαγραφεί τη διαδικασία που πρέπει να ακολουθηθεί.

Σχήμα 2.2.9.1.10.4.2: Βαθμιδωτή προσέγγιση για ταξινόμηση μιγμάτων για οξείς και χρόνιους υδάτινους περιβαλλοντικούς κινδύνους

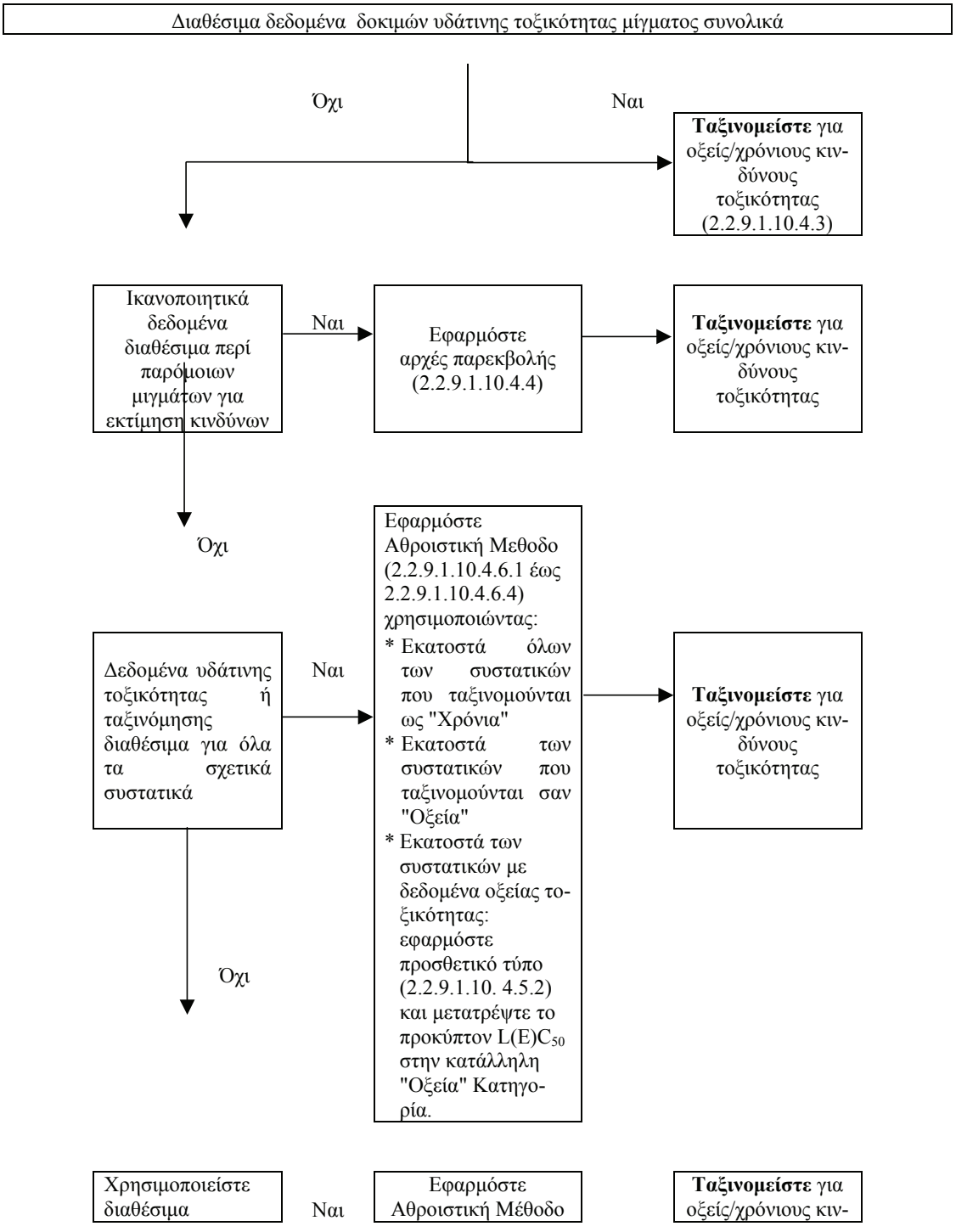

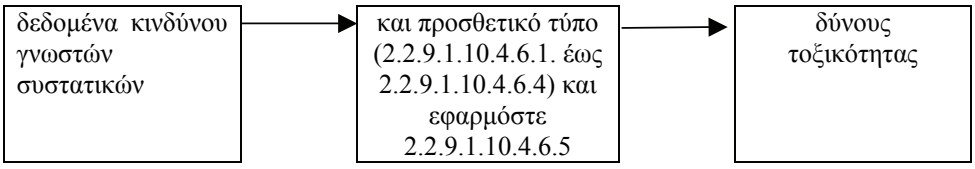

2.2.9.1.10.4.3 Ταξινόμηση δειγμάτων όταν υπάρχουν διαθέσιμα δεδομένα για το πλήρες μίγμα.

2.2.9.1.10.4.3.1 Όταν το μίγμα συνολικά έχει υποστεί δοκιμές για να προσδιοριστεί η υδάτινη τοξικότητά του, θα ταξινομείται σύμφωνα με τα κριτήρια που έχουν συμφωνηθεί για ουσίες, αλλά μόνο για οξεία τοξικότητα. Η ταξινόμηση βασίζεται επί των δεδομένων για ψάρι, οστρακόδερμο και άλγη/φύκια. Η ταξινόμηση μιγμάτων με τη χρήση δεδομένων LC_{50} ή EC_{50} για το μίγμα συνολικά δεν είναι δυνατή για χρόνιες κατηγορίες δεδομένου ότι απαιτούνται τόσο δεδομένα τοξικότητας όσο και περιβαλλοντικής πορείας, και δεν υπάρχουν δεδομένα αποδόμησης και βιοσυσσώρευσης για μίγματα συνολικά. Δεν είναι δυνατόν να εφαρμοστούν τα κριτήρια για χρόνια ταξινόμηση επειδή τα δεδομένα από δοκιμές αποικοδομησιμότητας και βιοσυσσώρευσης μιγμάτων δεν μπορούν να εξηγηθούν, έχουν σημασία μόνο για απομονωμένες ουσίες.

2.2.9.1.10.4.3.2 Όταν υπάρχουν διαθέσιμα δεδομένα από τεστ οξείας τοξικότητας (LC_{50} ή EC_{50}) για το μίγμα συνολικά, αυτά τα δεδομένα καθώς και πληροφορίες αναφορικά με την ταξινόμηση των συστατικών για χρόνια τοξικότητα θα χρησιμοποιηθούν για ολοκλήρωση της ταξινόμησης για δοκιμασμένα μίγματα ως ακολούθως. Όταν τα δεδομένα χρόνιας τοξικότητας (μακροπρόθεσμα) (NOEC) είναι επίσης διαθέσιμα, θα χρησιμοποιηθούν και αυτά.

(a) $L(E)C_{50}$ (LC_{50} ή EC_{50}) του μίγματος δοκιμής ≤ 1 mg/l και NOEC του δείγματος δοκιμής ≤ 1 mg/l ή άγνωστο:

- ταξινομείστε μίγμα σαν κατηγορία οξεία 1

- εφαρμόστε προσέγγιση άθροισης των ταξινομημένων συστατικών (βλ. 2.2.9.1.10.4.6.3 και 2.2.9.1.10.4.6.4) για χρόνια ταξινόμηση (χρόνια 1, 2 ή δεν απαιτείται χρόνια ταξινόμηση).

(b) $L(E)C_{50}$ του μίγματος δοκιμής ≤ 1 mg/l και NOEC του δείγματος δοκιμής > 1.0 mg/l:

- ταξινομείστε μίγμα σαν κατηγορία οξεία 1

- εφαρμόστε προσέγγιση άθροισης των ταξινομημένων συστατικών (βλ. 2.2.9.1.10.4.6.3 και 2.2.9.1.10.4.6.4) για ταξινόμηση σαν κατηγορία χρόνια 1. Εάν το μίγμα δεν ταξινομηθεί σαν κατηγορία χρόνια 1, τότε δεν απαιτείται χρόνια ταξινόμηση.

(c) $L(E)C_{50}$ του μίγματος δοκιμής > 1 mg/l, ή υπεράνω της υδάτινης διαλυτότητας και NOEC του δείγματος δοκιμής ≤ 1.0 mg/l ή άγνωστο:

- δεν απαιτείται ταξινόμηση για χρόνια τοξικότητα

- εφαρμόστε προσέγγιση άθροισης των ταξινομημένων συστατικών (βλ. 2.2.9.1.10.4.6.3 και 2.2.9.1.10.4.6.4) για χρόνια ταξινόμηση ή δεν υφίσταται ανάγκη για χρόνια ταξινόμηση.

(d) $L(E)C_{50}$ του μίγματος δοκιμής > 1 mg/l, ή υπεράνω της υδάτινης διαλυτότητας και NOEC του δείγματος δοκιμής > 1.0 mg/l:

- δεν απαιτείται ταξινόμηση για οξεία ή χρόνια τοξικότητα

2.2.9.1.10.4.4 Αρχές παρεκβολής

2.2.9.1.10.4.4.1 Εκεί όπου το ίδιο το μίγμα δεν έχει δοκιμασθεί για να προσδιοριστεί η επικινδυνότητά του στο υδάτινο περιβάλλον, πλην όμως υπάρχουν ικανοποιητικά δεδομένα περί των ατομικών συστατικών και δοκιμές σε παρόμοια μίγματα για επαρκή χαρακτηρισμό των κινδύνων του μίγματος, αυτά τα δεδομένα θα χρησιμοποιηθούν σύμφωνα με τους ακόλουθους συμφωνηθέντες κανόνες παρεκβολής. Αυτό διασφαλίζει ότι η διαδικασία ταξινόμησης χρησιμοποιεί τα διαθέσιμα δεδομένα στο μεγαλύτερο βαθμό για να χαρακτηρίσει τους κινδύνους του μίγματος χωρίς την ανάγκη για επιπρόσθετες δοκιμές σε ζώα.

2.2.9.1.10.4.4.2 Αραίωση

2.2.9.1.10.4.4.2.1 Αν ένα μίγμα σχηματίζεται με την αραίωση ενός άλλου ταξινομημένου μίγματος ή μιας ουσίας με διαλυτικό η οποία έχει μία ισοδύναμη ή χαμηλότερη ταξινόμηση υδάτινου κινδύνου απ΄ ότι το ελάχιστα τοξικό αρχικό συστατικό και που δεν αναμένεται να επηρεάσει τους υδάτινους κινδύνους άλλων συστατικών, τότε το μίγμα θα ταξινομείται σαν ισοδύναμο του αρχικού μίγματος ή ουσίας.

2.2.9.1.10.4.4.2.2 Αν ένα μίγμα σχηματισθεί με τη διάλυση ενός άλλου ταξινομημένου μίγματος ή μιας ουσίας με νερό ή άλλο εξ ολοκλήρου μη τοξικό υλικό, η τοξικότητα του μίγματος θα υπολογισθεί από το αρχικό μίγμα ή ουσία.

2.2.9.1.10.4.4.3 Παρτίδα παραγωγής

Η ταξινόμηση υδάτινου κινδύνου μιας παρτίδας παραγωγής ενός σύνθετου μίγματος θα εκληφθεί ότι είναι ουσιαστικά ισοδύναμη με εκείνη μιας άλλης παρτίδας παραγωγής του ιδίου εμπορικού προϊόντος και ότι παρήχθη υπό ή κάτω από τον έλεγχο του ίδιου κατασκευαστή, εκτός εάν υπάρχει λόγος να πιστεύεται ότι υπάρχει σημαντική απόκλιση οπότε η ταξινόμηση υδάτινου κινδύνου της παρτίδας έχει αλλάξει. Εάν συμβαίνει το τελευταίο, απαιτείται νέα ταξινόμηση.

2.2.9.1.10.4.4.4 Συγκέντρωση μιγμάτων τα οποία ταξινομούνται στις πλέον αυστηρές κατηγορίες ταξινόμησης (χρόνια 1 και οξεία 1)

Αν ένα μίγμα ταξινομείται σαν χρόνιο 1 και/η οξύ 1, και συστατικά του μίγματος τα οποία ταξινομούνται σαν χρόνια 1 και/ή οξεία 1 συγκεντρώνονται περαιτέρω, το πρόσθετα συγκεντρωμένο μίγμα θα ταξινομηθεί στην ίδια κατηγορία ταξινόμησης με το αρχικό μίγμα χωρίς πρόσθετη δοκιμή.

2.2.9.1.10.4.4.5 Παρεμβολή εντός μιας κατηγορίας τοξικότητας.

Αν τα μίγματα Α και Β βρίσκονται στην ίδια κατηγορία ταξινόμησης και κατασκευασθεί ένα μίγμα C στο οποίο τα τοξικολογικά ενεργά συστατικά έχουν συγκεντρώσεις μεσαίες προς εκείνες των μιγμάτων Α και Β, τότε το μίγμα C θα ανήκει στην ίδια κατηγορία όπως τα Α και Β. Σημειώστε ότι η ταυτότητα των συστατικών είναι ίδια και στα τρία μίγματα.

2.2.9.1.10.4.4.6 Ουσιαστικά όμοια μίγματα.

Δεδομένων των ακολούθων:

(a) δύο μίγματα:
  (i) A + B
  (ιι) C + B

(b) η συγκέντρωση του συστατικού Β είναι η ίδια και στα δύο μίγματα

(c) η συγκέντρωση του συστατικού Α στο μίγμα (i) ισούται με εκείνο του συστατικού C στο μίγμα (ii)

(d) η ταξινόμηση για το Α και C είναι διαθέσιμη και είναι η ίδια, π.χ. βρίσκονται στην ίδια κατηγορία κινδύνου και δεν αναμένεται να επηρεάσουν την υδάτινη τοξικότητα του Β

τότε δεν θα υπάρχει ανάγκη να γίνουν τεστ στο μίγμα (ii) αν το μίγμα (i) έχει ήδη χαρακτηρισθεί με δοκιμές και τα δύο μίγματα έχουν ταξινομηθεί στην ίδια κατηγορία.

2.2.9.1.10.4.5 Ταξινόμηση μιγμάτων όταν υπάρχουν διαθέσιμα δεδομένα για όλα τα συστατικά ή μόνο μερικά συστατικά του μίγματος

2.2.8.1.10.4.5.1 Η ταξινόμηση ενός μίγματος θα βασίζεται επί της άθροισης των συγκεντρώσεων των ταξινομημένων συστατικών του. Το ποσοστό συστατικών που ταξινομείται σαν "Οξύ" ή "Χρόνιο" θα τροφοδοτείται κατ' ευθείαν στην αθροιστική μέθοδο. Λεπτομέρειες της αθροιστικής μεθόδου περιγράφονται στις 2.2.9.1.10.4.6.1 έως 2.2.9.1.10.4.6.4.

2.2.9.1.10.4.5.2 Τα μίγματα μπορεί να αποτελούνται από συνδυασμό αμφοτέρων των συστατικών που ταξινομούνται (σαν Οξεία 1 και/ή Χρόνια 1,2) και εκείνα για τα οποία υπάρχουν διαθέσιμα ικανοποιητικά δεδομένα δοκιμών. Όταν υπάρχουν διαθέσιμα ικανοποιητικά δεδομένα τοξικότητας για περισσότερα του ενός συστατικά του μίγματος, η συνδυασμένη τοξικότητα αυτών των συστατικών θα υπολογίζεται χρησιμοποιώντας τον ακόλουθο προσθετικό τύπο και η προκύπτουσα τοξικότητα θα χρησιμοποιείται για την καταχώρηση

αυτού του τμήματος του μίγματος σαν οξέως τοξικού κινδύνου το οποίο κατόπιν θα χρησιμοποιείται για την εφαρμογή της αθροιστικής μεθόδου.

$$\frac{\sum C_i}{L(E)C_{50m}} = \sum_n \frac{C_i}{L(E)C_{50i}}$$

όπου:

C_i = συγκέντρωση συστατικού i (ποσοστό μάζας)
$L(E)C_{50i}$ = (mg/l) LC_{50} ή EC_{50} για το συστατικό i
n = αριθμός συστατικών, και το i καλύπτει από 1 έως n
$L(E)C_{50m}$ = $L(E)C_{50}$ του τμήματος του μίγματος με δεδομένα δοκιμών

2.2.9.1.10.4.5.3 Όταν γίνεται εφαρμογή του προσθετικού τύπου για τμήμα του μίγματος, προτιμάμε να υπολογίζουμε την τοξικότητα αυτού του μέρους του μίγματος χρησιμοποιώντας για κάθε ουσία τιμές τοξικότητας που σχετίζονται με ίδια είδη (π.χ. ψάρι, δάφνια ή άλγη) και κατόπιν να χρησιμοποιούμε την υψηλότερη τοξικότητα (χαμηλότερη τιμή) που επιτεύχθηκε (π.χ. χρησιμοποιούμε το πλέον ευαίσθητο από τα τρία είδη). Όμως, όταν τα δεδομένα τοξικότητας για κάθε συστατικό δεν είναι διαθέσιμα για τα ίδια είδη, η τιμή της τοξικότητας κάθε συστατικού θα επιλεγεί με τον ίδιο τρόπο που επιλέγονται οι τιμές τοξικότητας για την κατάταξη ουσιών, π.χ. χρησιμοποιούμε την υψηλότερη τοξικότητα (από τον πλέον ευαίσθητο οργανισμό των δοκιμών). Η υπολογισθείσα οξεία τοξικότητα θα χρησιμοποιηθεί κατόπιν για την ταξινόμηση αυτού του τμήματος του μίγματος σαν Οξύ 1 χρησιμοποιώντας τα ίδια κριτήρια που περιγράφονται για τις ουσίες.

2.2.9.1.10.4.5.4 Σε περίπτωση που ένα μίγμα είναι ταξινομημένο με περισσότερους από έναν τρόπους, θα χρησιμοποιηθεί η μέθοδος που αποδίδει το πιο συντηρητικό αποτέλεσμα.

2.2.9.1.10.4.6 Αθροιστική μέθοδος

2.2.9.1.10.4.6.1 Διαδικασία ταξινόμησης

Γενικά μία αυστηρότερη ταξινόμηση μιγμάτων υπερισχύει μιας ηπιότερης ταξινόμησης, π.χ. μία ταξινόμηση με χρόνια 1 υπερισχύει της ταξινόμησης με χρόνια 2. Σαν αποτέλεσμα, η διαδικασία ταξινόμησης έχει ήδη ολοκληρωθεί αν το αποτέλεσμα της ταξινόμησης είναι χρόνια 1. Μία αυστηρότερη ταξινόμηση από τη χρόνια 1 δεν είναι δυνατή. Επομένως δεν απαιτείται να επιμένετε περαιτέρω στη διαδικασία ταξινόμησης.

2.2.9.1.10.4.6.2 Ταξινόμηση για την οξεία κατηγορία 1

2.2.9.1.10.4.6.2.1 Όλα τα συστατικά που ταξινομούνται σαν χρόνια 1 θα λαμβάνονται υπόψη. Αν το άθροισμα αυτών των συστατικών είναι μεγαλύτερο από ή ίσο προς 25% το όλο μίγμα θα ταξινομείται στην κατηγορία οξεία 1. Αν το αποτέλεσμα του υπολογισμού είναι ταξινόμηση του μίγματος στην κατηγορία οξεία 1, η διαδικασία ταξινόμησης έχει ολοκληρωθεί.

2.2.9.1.10.4.6.2.2 Η ταξινόμηση μιγμάτων για οξείς κινδύνους που βασίζεται στην άθροιση των ταξινομημένων συστατικών, συνοψίζεται στον Πίνακα 2.2.9.1.10.4.6.2.2 κατωτέρω.

Πίνακας 2.2.9.1.10.4.6.2.2: Ταξινόμηση ενός μίγματος για οξείς κινδύνους, βασισμένη στην άθροιση των ταξινομημένων συστατικών

Άθροισμα συστατικών ταξινομημένων ως:	Μίγμα ταξινομημένο ως:
Οξεία 1 X M[(a)] ≥ 25%	Οξεία 1

[(a)] Για εξήγηση του συντελεστή M, βλέπε 2.2.9.1.10.4.6.4

2.2.9.1.10.4.6.3 Ταξινόμηση για τις χρόνιες κατηγορίες 1, 2.

2.2.9.1.10.4.6.3.1 Πρώτα λαμβάνονται υπόψη όλα τα συστατικά που ταξινομούνται σαν χρόνια 1. Αν το άθροισμα αυτών των συστατικών είναι μεγαλύτερο από ή ίσο με 25%, το μίγμα θα ταξινομηθεί σαν κατηγορία χρόνιο 1. Αν το αποτέλεσμα του υπολογισμού είναι ταξινόμηση του μίγματος στην κατηγορία χρόνιο 1, η διαδικασία ταξινόμησης έχει ολοκληρωθεί.

2.2.9.1.10.4.6.3.2 Στις περιπτώσεις όπου το μείγμα δεν ταξινομείται σαν χρόνιο 1, τότε εξετάζουμε την πιθανότητα ταξινόμησης του μίγματος σαν χρόνιο 2. Ένα μίγμα θα ταξινομηθεί σαν χρόνιο 2, αν το 10πλάσιο του αθροίσματος όλων των συστατικών που έχουν ταξινομηθεί σαν χρόνια 1 συν το άθροισμα όλων των συστατικών που έχουν ταξινομηθεί σαν χρόνια 2 είναι μεγαλύτερο από ή ίσο προς 25%. Αν το αποτέλεσμα του υπολογισμού είναι ταξινόμηση του μίγματος σαν χρόνιο 2, η διαδικασία ταξινόμησης έχει ολοκληρωθεί.

2.2.9.1.10.4.6.3.3 Η ταξινόμηση μιγμάτων για χρόνιους κινδύνους, που βασίζεται επί αυτού του αθροίσματος των ταξινομημένων συστατικών συνοψίζεται στον Πίνακα 2.2.9.1.10.4.6.3.3 κατωτέρω:

Πίνακας 2.2.9.1.10.4.6.3.3: Κατάταξη ενός μίγματος για χρόνιους κινδύνους, βασισμένη επί αθροίσματος των ταξινομημένων συστατικών

Άθροισμα συστατικών ταξινομημένων ως:	Μίγμα ταξινομημένο ως:
Χρόνιο 1 X M[(a)] ≥ 25%	Χρόνιο 1
(M X 10 X Χρόνιο 1) + Χρόνιο 2 ≥ 25%	Χρόνιο 2

[(a)] Για εξήγηση του συντελεστή M, βλέπε 2.2.9.1.10.4.6.4.

2.2.9.1.10.4.6.4 Μίγματα με συστατικά υψηλής τοξικότητας

Τα συστατικά της κατηγορίας οξεία 1 με τοξικότητες αρκετά κάτω του 1mg/l μπορούν να επηρεάσουν την τοξικότητα του μίγματος και τους αποδίδεται αυξημένη βαρύτητα στην εφαρμογή της αθροιστικής μεθόδου. Όταν ένα μίγμα περιέχει συστατικά ταξινομημένα ως οξεία 1 ή χρόνια 1, η βαθμιδωτή προσέγγιση που περιγράφεται στις 2.2.9.1.10.4.6.2

και 2.2.9.1.10.4.6.3 θα εφαρμόζεται, χρησιμοποιώντας ένα σταθμισμένο άθροισμα πολλαπλασιάζοντας τις συγκεντρώσεις των συστατικών οξείας 1 με έναν συντελεστή, αντί απλά να προσθέτουμε τα ποσοστά. Αυτό σημαίνει ότι η συγκέντρωση του "Οξεία 1" στην αριστερή στήλη του Πίνακα 2.2.9.1.10.4.6.2.2 και η συγκέντρωση του "Χρόνια 1" στην αριστερή στήλη του Πίνακα 2.2.9.1.10.4.6.3.3 πολλαπλασιάζονται με τον κατάλληλο συντελεστή πολλαπλασιασμού. Οι συντελεστές πολλαπλασιασμού που θα εφαρμοστούν σε αυτά τα συστατικά ορίζονται με τη χρήση της τιμής τοξικότητας, όπως συνοψίζεται στον Πίνακα 2.2.9.1.10.4.6.4 κατωτέρω. Ως εκ τούτου, προκειμένου να ταξινομήσουμε ένα μίγμα που περιέχει συστατικά οξεία 1 και χρόνια 1, ο ταξινόμος πρέπει να πληροφορηθεί την τιμή του συντελεστή M προκειμένου να εφαρμόσει την αθροιστική μέθοδο. Εναλλακτικά, ο προσθετικός τύπος (βλ. 2.2.9.1.10.4.5.2) μπορεί να χρησιμοποιηθεί όταν τα δεδομένα τοξικότητας είναι διαθέσιμα για συστατικά υψηλής τοξικότητας στο μίγμα και υπάρχει πειστική απόδειξη ότι όλα τα άλλα συστατικά, συμπεριλαμβανομένων εκείνα για τα οποία υπάρχουν διαθέσιμα δεδομένα ειδικής οξείας τοξικότητας, είναι χαμηλής ή καθόλου τοξικότητας και δεν συνεισφέρουν σημαντικά στον περιβαλλοντικό κίνδυνο του μίγματος.

Πίνακας 2.2.9.1.10.4.6.4: Συντελεστές πολλαπλασιασμού για υψηλής τοξικότητας συστατικά μίγματος

Τιμή $L(E)C_{50}$	**Συντελεστής πολλαπλασιασμού (M)**
$0.1 < L(E)C_{50} \leq 1$	1
$0.01 < L(E)C_{50} \leq 0.1$	10
$0.001 < L(E)C_{50} \leq 0.01$	100
$0.0001 < L(E)C_{50} \leq 0.001$	1000
$0.00001 < L(E)C_{50} \leq 0.0001$	1000
(συνεχίστε στα μεσοδιαστήματα συντελεστή 10)	

2.2.9.1.10.4.6.5 Ταξινόμηση μιγμάτων με συστατικά χωρίς καμία χρησιμοποιήσιμη πληροφόρηση

Στην περίπτωση που δεν υπάρχει διαθέσιμη χρησιμοποιήσιμη πληροφόρηση επί οξέως και/ή χρονίου υδάτινου κινδύνου για ένα ή περισσότερα σχετικά συστατικά, συμπεραίνεται ότι δεν μπορεί να αποδοθεί στο μίγμα (α) συγκεκριμένη κατηγορία/ες επικινδυνότητας. Σε αυτήν την περίπτωση το μίγμα θα ταξινομείται επί τη βάσει των γνωστών συστατικών μόνο με την πρόσθετη δήλωση ότι: "ποσοστό X του μίγματος αποτελείται από συστατικά άγνωστου κινδύνου προς το υδάτινο περιβάλλον".

2.2.9.1.10.5 Ουσίες ή μίγματα επικίνδυνα προς το υδάτινο περιβάλλον μη ταξινομημένα διαφορετικά στο RID

2.2.9.1.10.5.1 Ουσίες ή μίγματα επικίνδυνα προς το υδάτινο περιβάλλον που δεν είναι με άλλον τρόπο ταξινομημένα στο RID θα προσδιορίζονται:

UN No. 3077 ΠΕΡΙΒΑΛΛΟΝΤΙΚΑ ΕΠΙΚΙΝΔΥΝΗ ΟΥΣΙΑ, ΣΤΕΡΕΟ, Μ.Δ.Ο.
ή
UN No. 3082 ΠΕΡΙΒΑΛΛΟΝΤΙΚΑ ΕΠΙΚΙΝΔΥΝΗ ΟΥΣΙΑ, ΥΓΡΟ, Μ.Δ.Ο.

Αυτά θα καταχωρούνται στην ομάδα συσκευασίας III.

2.2.9.1.10.5.2 Πέραν των διατάξεων της 2.2.9.1.10.

(a) Ουσίες οι οποίες δεν μπορούν να ενταχθούν σε καταχωρήσεις άλλες από UN Αριθ. 3077 και 3082 στην Κλάση 9 ή σε άλλες καταχωρήσεις στις κλάσεις 1 έως 8, αλλά οι οποίες ταυτοποιούνται στην Οδηγία του Συμβουλίου 67/548/ΕΕC της 27 Ιουνίου 1967 περί προσέγγισης των νομοθεσιών, κανονισμών και διοικητικών διατάξεων που σχετίζονται με την ταξινόμηση, συσκευασία και σήμανση των επικινδύνων ουσιών[13], όπως τροποποιήθηκαν, σαν ουσίες στις οποίες έχει εκχωρηθεί το γράμμα N "Περιβαλλοντικά επικίνδυνες" (R50, R50/53, R51/53), και

(b) Διαλύματα και μίγματα (όπως παρασκευάσματα και λύματα) ουσιών στις οποίες έχει εκχωρηθεί το γράμμα N "Περιβαλλοντικά επικίνδυνες" (R50, R50/53, R51/53) με την Οδηγία 67/548/ΕΕC, όπως τροποποιήθηκε, και τα οποία σύμφωνα με την Οδηγία 1999/45/ΕC του Ευρωπαϊκού Κοινοβουλίου και του Συμβουλίου της 31 Μαΐου 1999 αναφορικά με την προσέγγιση των νομοθεσιών, κανονισμών και διοικητικών διατάξεων των Κρατών Μελών που σχετίζονται με την ταξινόμηση, συσκευασία και σήμανση των επικινδύνων ουσιών[14], όπως τροποποιήθηκαν, στις οποίες έχει εκχωρηθεί το γράμμα N "Περιβαλλοντικά επικίνδυνες" (R50, R50/53, R51/53), και οι οποίες δεν μπορούν να ενταχθούν σε καταχωρήσεις άλλες από UN Αριθ. 3077 και 3082 στην Κλάση 9 ή σε άλλες καταχωρήσεις στις κλάσεις 1 έως 8.

Γενετικά τροποιημένοι μικρο-οργανισμοί ή οργανισμοί

2.2.9.1.11 Γενετικά τροποιημένοι μικρο-οργανισμοί (genetically modified microorganisms, GMMOs) και γενετικά τροποποιημένοι οργανισμοί (genetically modified organisms, GMOs) είναι μικρο-οργανισμοί και οργανισμοί στους οποίους το γενετικό υλικό έχει σκόπιμα μεταβληθεί με γενετική μηχανική κατά τρόπο που δεν μπορεί να συμβεί φυσικά. Αυτοί καταχωρούνται στην Κλάση 9 (Αριθμ. UN 3245) αν δεν ικανοποιούν τον ορισμό των μολυσματικών ουσιών, αλλά είναι ικανοί να μεταλλάσουν ζώα, φυτά ή μικροβιολογικές ουσίες κατά τρόπο που δεν είναι αποτέλεσμα φυσικής αναπαραγωγής.

ΣΗΜΕΙΩΣΗ 1: Γενετικά τροποιημένοι μικρο-οργανισμοί που είναι μολυσματικοί είναι ουσίες της Κλάσης 6.2, UN Αριθμ. 2814, 2900 ή 3373.

2: Γενετικά τροποιημένοι μικρο-οργανισμοί και γενετικά τροποποιημένοι οργανισμοί που δεν υπόκεινται στις διατάξεις του RID όταν έχουν λάβει έγκριση για χρήση από τις αρμόδιες αρχές των χωρών προέλευσης, διακίνησης και προορισμού[15] .

---

13 Επίσημη Εφημερίδα των Ευρωπαϊκών Κοινοτήτων No 196, 16 Αυγούστου 1967, σελ. 1-5

14 Επίσημη Εφημερίδα των Ευρωπαϊκών Κοινοτήτων No L 200, 30 Ιουλίου 1999, σελ. 1-68.

15 Βλέπε ειδικά το Μέρος C της οδηγίας 2001/18/ΕC του Ευρωπαϊκού Κοινοβουλίου και του Συμβουλίου για την σκόπιμη απελευθέρωση στο περιβάλλον γενετικά τροποποιημένων οργανισμών και ανάκληση της Οδηγίας του Συμβουλίου 90/220/ΕΕC (Επίσημη Εφημερίδα των Ευρωπαϊκών Κοινοτήτων, Αριθμ. L 106, της 17 Απριλίου 2001, σελ. 8-14), που καθορίζει τις διαδικασίες εξουσιοδότησης για την Ευρωπαϊκή Κοινότητα.

3: Ζωντανά ζώα δεν θα πρέπει να χρησιμοποιούνται για τη μεταφορά γενετικά τροποποιημένων μικρο-οργανισμών ταξινομημένων στην Κλάση 9 εκτός εάν η ουσία δεν μπορεί να μεταφερθεί με άλλον τρόπο.

2.2.9.1.12 (Δεσμευμένο)

Ουσίες αυξημένης θερμοκρασίας

2.2.9.1.13 Οι ουσίες αυξημένης θερμοκρασίας περιλαμβάνουν ουσίες που μεταφέρονται ή παραδίδονται για μεταφορά σε υγρή κατάσταση στους ή πάνω από τους 100 °C και, στις περιπτώσεις αυτών που έχουν σημείο ανάφλεξης, κάτω από το σημείο ανάφλεξής τους. Επίσης περιλαμβάνουν στερεά που μεταφέρονται ή παραδίδονται για μεταφορά στους ή πάνω από τους 240 °C.

ΣΗΜΕΙΩΣΗ: Οι ουσίες αυξημένης θερμοκρασίας μπορούν να καταχωρηθούν στην Κλάση 9 μόνο αν δεν ικανοποιούν τα κριτήρια κάποιας άλλης Κλάσης.

Άλλες ουσίες που παρουσιάζουν κίνδυνο κατά τη μεταφορά αλλά δεν ικανοποιούν τους ορισμούς κάποιας άλλης Κλάσης.

2.2.9.1.14 Οι παρακάτω άλλες διάφορες ουσίες που δεν ικανοποιούν τους ορισμούς κάποιας άλλης Κλάσης ταξινομούνται στη Κλάση 9:

Στερεές ενώσεις αμμωνίας που έχουν σημείο ανάφλεξης κάτω από 60 °C

Χαμηλού κινδύνου θειονώδη άλατα

Υψηλής πτητικότητας υγρά

Ουσίες που εκλύουν επιβλαβείς αναθυμιάσεις

Ουσίες που περιέχουν αλλεργιογόνα

Συσκευασίες χημικών και συσκευασίες πρώτων βοηθειών.

ΣΗΜΕΙΩΣΗ: UN Αριθμ. 1845 ΔΙΟΞΕΙΔΙΟ ΤΟΥ ΑΝΘΡΑΚΑ, ΣΤΕΡΕΟ, (ΞΗΡΟΣ ΠΑΓΟΣ)

UN Αριθμ. 2071 ΛΙΠΑΣΜΑΤΑ ΝΙΤΡΙΚΟΥ ΑΜΜΩΝΙΟΥ

UN Αριθμ. 2216 ΑΛΕΣΜΕΝΑ ΨΑΡΙΑ (ΥΠΟΛΕΙΜΜΑΤΑ ΨΑΡΙΩΝ), ΣΤΑΘΕΡΟΠΟΙΗΜΕΝΑ,

UN Αριθμ. 2807 ΜΑΓΝΗΤΙΣΜΕΝΟ ΥΛΙΚΟ,

UN Αριθμ. 3166 ΜΗΧΑΝΕΣ, ΕΣΩΤΕΡΙΚΗΣ ΚΑΥΣΗΣ ή ΟΧΗΜΑΤΟΣ, ΚΙΝΟΥΜΕΝΟ ΜΕ ΕΥΦΛΕΚΤΟ ΑΕΡΙΟ ή ΟΧΗΜΑ, ΚΙΝΟΥΜΕΝΟ ΜΕ ΕΥΦΛΕΚΤΟ ΥΓΡΟ,

UN Αριθμ. 3171 ΟΧΗΜΑ ΚΙΝΟΥΜΕΝΟ ΜΕ ΜΠΑΤΑΡΙΑ ή 3171 ΕΞΟΠΛΙΣΜΟΣ ΜΕ ΜΠΑΤΑΡΙΑ ΩΣ ΠΗΓΗ ΕΝΕΡΓΕΙΑΣ (ΥΓΡΗ ΜΠΑΤΑΡΙΑ),

UN Αριθμ. 3334 ΥΓΡΟ ΚΑΤΑΛΛΗΛΟ ΓΙΑ ΤΗΝ ΑΕΡΟΠΛΟΙΑ, Ε.Α.Ο.,

UN Αριθμ. 3335 ΣΤΕΡΕΟ ΚΑΤΑΛΛΗΛΟ ΓΙΑ ΤΗΝ ΑΕΡΟΠΛΟΙΑ, Ε.Α.Ο.,

UN Αριθμ 3363 ΕΠΙΚΙΝΔΥΝΑ ΕΜΠΟΡΕΥΜΑΤΑ ΣΕ ΜΗΧΑΝΗΜΑΤΑ Ή UN Αριθμ 3363 ΕΠΙΚΙΝΔΥΝΑ ΕΜΠΟΡΕΥΜΑΤΑ ΣΕ ΔΙΑΤΑΞΕΙΣ

που αναγράφονται στους Κανονισμούς Προτύπων του ΟΗΕ, δεν υπόκεινται στις διατάξεις του RID.

Ταξινόμηση των ομάδων συσκευασίας

2.2.9.1.15 Όταν αναφέρονται στη στήλη (4) του Πίνακα Α του Κεφαλαίου 3.2, οι ουσίες και τα είδη της Κλάσης 9 θα καταχωρούνται σε μία από τις παρακάτω ομάδες συσκευασίας σύμφωνα με το βαθμό κινδύνου τους:

Ομάδα συσκευασίας ΙΙ: ουσίες που παρουσιάζουν μέτριο κίνδυνο
Ομάδα συσκευασίας ΙΙΙ: ουσίες που παρουσιάζουν χαμηλό κίνδυνο

2.2.9.2 Ουσίες και είδη μη αποδεκτά για μεταφορά

Οι παρακάτω ουσίες και είδη δεν θα πρέπει να γίνονται αποδεκτά για μεταφορά:

- Μπαταρίες λιθίου που δεν ικανοποιούν τους σχετικούς όρους των ειδικών διατάξεων 188, 230 ή 636 του Κεφαλαίου 3.3.
- Ακάθαρτα κενά δοχεία συγκράτησης για διατάξεις και όργανα τέτοια όπως μετασχηματιστές, πυκνωτές και υδραυλικές διατάξεις που περιέχουν ουσίες ταξινομημένες στους Αρ. UN 2315, 3151, 3152 ή 3432.

2.2.9.3 Κατάλογος καταχωρήσεων

	Κωδικός ταξινόμησης	Αριθμ. UN	Ονομασία της ουσίας ή του είδους
Ουσίες που, σε περίπτωση εισπνοής ως λεπτή σκόνη, μπορούν να θέσουν σε κίνδυνο την υγεία	**M1**	2212	ΜΠΛΕ ΑΜΙΑΝΤΟΣ (κροκιδωλίτης) ή
		2212	ΚΑΦΕ ΑΜΙΑΝΤΟΣ (αμοσίτης, μυσορίτης)
		2590	ΛΕΥΚΟΣ ΑΜΙΑΝΤΟΣ (χρυσοτίλη, ακτινολίτης, ανθοφυλίτης, τρεμολίτης)
Ουσίες, διατάξεις και όργανα που, σε περίπτωση φωτιάς, μπορούν να σχηματίσουν διοξίνες	**M2**	2315	ΠΟΛΥΧΛΩΡΙΩΜΕΝΑ ΔΙΦΑΙΝΥΛΙΑ, ΥΓΡΑ
		3432	ΠΟΛΥΧΛΩΡΙΩΜΕΝΑ ΔΙΦΑΙΝΥΛΙΑ, ΣΤΕΡΕΑ
		3151	ΠΟΛΥΑΛΟΓΟΝΩΜΕΝΑ ΔΙΦΑΙΝΥΛΙΑ, ΥΓΡΑ ή
		3151	ΠΟΛΥΑΛΟΓΟΝΩΜΕΝΑ ΤΡΙΦΑΙΝΥΛΙΑ, ΥΓΡΑ
		3152	ΠΟΛΥΑΛΟΓΟΝΩΜΕΝΑ ΔΙΦΑΙΝΥΛΙΑ, ΣΤΕΡΕΑ ή
		3152	ΠΟΛΥΑΛΟΓΟΝΩΜΕΝΑ ΤΡΙΦΑΙΝΥΛΙΑ, ΣΤΕΡΕΑ
		2211	ΠΟΛΥΜΕΡΙΚΕΣ ΚΛΙΝΕΣ, ΔΙΑΣΤΕΛΛΟΜΕΝΕΣ, που παράγουν

			εύφλεκτο ατμό
Ουσίες που παράγουν εύφλεκτο ατμό	**M3**	3314	ΕΝΩΣΕΙΣ ΠΛΑΣΤΙΚΩΝ ΠΟΛΥΜΕΡΩΝ σε μορφή ζύμης, φύλλου ή μορφοποιημένου με εξώθηση κορδονιού που παράγουν εύφλεκτο ατμό
Μπαταρίες λιθίου	**M4**	3090	ΜΕΤΑΛΛΙΚΕΣ ΜΠΑΤΑΡΙΕΣ ΛΙΘΙΟΥ (συμπεριλαμβανομένων μπαταριών κράματος λιθίου)
		3091	ΜΕΤΑΛΛΙΚΕΣ ΜΠΑΤΑΡΙΕΣ ΛΙΘΙΟΥ ΠΟΥ ΠΕΡΙΕΧΟΝΤΑΙ ΣΕ ΕΞΟΠΛΙΣΜΟ (συμπεριλαμβανομένων μπαταριών κράματος λιθίου) ή
		3091	ΜΕΤΑΛΛΙΚΕΣ ΜΠΑΤΑΡΙΕΣ ΛΙΘΙΟΥ ΣΥΣΚΕΥΑΣΜΕΝΕΣ ΜΕ ΕΞΟΠΛΙΣΜΟ (συμπεριλαμβανομένων μπαταριών κράματος λιθίου)
		3480	ΜΠΑΤΑΡΙΕΣ ΙΟΝΤΩΝ ΛΙΘΙΟΥ (συμπεριλαμβανομένων μπαταριών πολυμερών ιόντων λιθίου)
		3481	ΜΠΑΤΑΡΙΕΣ ΙΟΝΤΩΝ ΛΙΘΙΟΥ ΠΟΥ ΠΕΡΙΕΧΟΝΤΑΙ ΣΕ ΕΞΟΠΛΙΣΜΟ (συμπεριλαμβανομένων μπαταριών πολυμερών ιόντων λιθίου) ή
		3481	ΜΠΑΤΑΡΙΕΣ ΙΟΝΤΩΝ ΛΙΘΙΟΥ ΣΥΣΚΕΥΑΣΜΕΝΕΣ ΜΕ ΕΞΟΠΛΙΣΜΟ (συμπεριλαμβανομένων μπαταριών πολυμερών ιόντων λιθίου)
		2990	ΣΩΣΤΙΚΑ ΜΕΣΑ, ΑΥΤΟΔΙΟΓΚΟΥΜΕΝΑ, όπως τσουλήθρες εκκένωσης αεροπλάνων, κιτ επιβίωσης αεροπλανων και θαλάσσια σωστικά μέσα
Σωστικά μέσα	**M5**	3072	ΣΩΣΤΙΚΑ ΜΕΣΑ, ΜΗ ΑΥΤΟΔΙΟΓΚΟΥΜΕΝΑ που περιλαμβάνουν επικίνδυνα εμπορεύματα ως εξοπλισμό
		3268	ΣΥΣΚΕΥΕΣ ΦΟΥΣΚΩΜΑΤΟΣ ΑΕΡΟΣΑΚΚΩΝ ή
		3268	ΘΑΛΑΜΟΙ ΑΕΡΟΣΑΚΚΩΝ ή
		3268	ΠΡΟ-ΕΝΤΑΤΗΡΕΣ ΖΩΝΩΝ ΑΣΦΑΛΕΙΑΣ
	υγρά M6	3082	ΠΕΡΙΒΑΛΛΟΝΤΙΚΑ ΕΠΙΚΙΝΔΥΝΗ ΟΥΣΙΑ, ΥΓΡΗ, Ε.Α.Ο.
ρυπογόνες για το			

	θαλάσσιο περιβάλλον	**στερεά M7**	307 7	ΠΕΡΙΒΑΛΛΟΝΤΙΚΑ ΕΠΙΚΙΝΔΥΝΗ ΟΥΣΙΑ, ΣΤΕΡΕΗ, Ε.Α.Ο.
Περιβαλλοντικά επικίνδυνες ουσίες	**γενετικά τροποιημένοι μικρο-οργανισμοί και οργανισμοί M8**		324 5	ΓΕΝΕΤΙΚΑ ΤΡΟΠΟΠΟΙΗΜΕΝΟΙ ΜΙΚΡΟ-ΟΡΓΑΝΙΣΜΟΙ ή ΓΕΝΕΤΙΚΑ ΤΡΟΠΟΠΟΙΗΜΕΝΟΙ ΟΡΓΑΝΙΣΜΟΙ
		υγρά M9	325 7	ΑΥΞΗΜΕΝΗΣ ΘΕΡΜΟΚΡΑΣΙΑΣ ΥΓΡΟ, Ε.Α.Ο., στους ή πάνω από τους 100 °C και κάτω από το σημείο ανάφλεξής του (συμπεριλαμβανομένων των τηγμένων μετάλλων, τηγμένων αλάτων, κλπ.)
Ουσίες αυξημένης θερμοκρασίας		**στερεά M10**	325 8	ΑΥΞΗΜΕΝΗΣ ΘΕΡΜΟΚΡΑΣΙΑΣ ΣΤΕΡΕΟ, Ε.Α.Ο., στους ή πάνω από τους 240 °C
Άλλες ουσίες ή είδη που παρουσιάζουν κίνδυνο κατά τη μεταφορά αλλά δεν ικανοποιούν τους ορισμούς κάποιας άλλης κλάσης		**M11**		Ομαδικές καταχωρήσεις μη διαθέσιμες. Μόνο οι ουσίες που αναφέρονται στον Πίνακα Α του Κεφαλαίου 3.2 υπόκεινται στις διατάξεις για την Κλάση 9 υπό αυτό τον κωδικό ταξινόμησης, ως εξής: 184 1 ΑΜΜΩΝΙΑΚΗ ΑΚΕΤΑΛΔΕΫΔΗ 193 1 ΔΙΘΕΙΟΝΩΔΗΣ ΨΕΥΔΑΡΓΥΡΟΣ (ΥΔΡΟΘΕΙΩΔΗΣ ΨΕΥΔΑΡΓΥΡΟΣ) 194 1 ΔΙΒΡΩΜΟΔΙΦΘΟΡΟΜΕΘΑΝΙΟ 199 0 ΒΕΝΖΑΛΔΕΫΔΗ 296 9 ΣΠΕΡΜΑΤΑ ΡΙΚΙΝΟΥ, ή 296 9 ΡΙΚΙΝΑΛΕΥΡΟ, ή 296 9 ΥΠΟΛΕΙΜΜΑΤΑ ΕΚΧΥΛΙΣΗΣ ΡΙΚΙΝΕΛΑΙΟΥ, ή 296 9 ΝΙΦΑΔΕΣ ΡΙΚΙΝΟΥ 331 6 ΧΗΜΙΚΑ ΚΙΤ ή 331 6 ΚΙΤ ΠΡΩΤΩΝ ΒΟΗΘΕΙΩΝ 335 9 ΜΟΝΑΔΑ ΑΠΟΛΥΜΑΝΣΗΣ ΜΕ ΑΤΜΟΥΣ

Κεφάλαιο 2.3

Μέθοδοι δοκιμών

2.3.0 Γενικά

Εκτός αν προβλέπεται διαφορετικά στο Κεφάλαιο 2.2 ή σε αυτό το Κεφάλαιο, οι μέθοδοι δοκιμών που θα χρησιμοποιηθούν για την ταξινόμηση των επικίνδυνων εμπορευμάτων είναι αυτές που περιγράφονται στο Εγχειρίδιο των Δοκιμών και Κριτηρίων.

2.3.1 Δοκιμή εξίδρωσης για εκρηκτικά για ανατινάξεις Τύπου Α

2.3.1.1 Εκρηκτικά για ανατινάξεις, τύπου Α (UN Αριθμ. 0081) θα πρέπει, εάν περιέχουν περισσότερο από 40% υγρό νιτρικό εστέρα, επιπλέον του ελέγχου που ορίζεται στο Εγχειρίδιο των Δοκιμών και Κριτηρίων, να ικανοποιούν την ακόλουθη δοκιμή εξίδρωσης.

2.3.1.2 Η διάταξη για τη δοκιμή ενός εκρηκτικού για ανατινάξεις για έκκριση (σχήματα. 1 έως 3) συνίσταται από έναν μπρούτζινο κύλινδρο. Αυτός ο κύλινδρος, που είναι κλειστός στο ένα άκρο με μία πλάκα του ίδιου μετάλλου, έχει εσωτερική διάμετρο 15.7 mm και βάθος 40 mm. Είναι διάτρητος με 20 οπές 0.5 mm σε διάμετρο (τέσσερις πεντάδες από πέντε οπές) στην περιφέρεια. Ένα μπρούτζινο πιστόνι, κυλινδρικά διαμορφωμένο πάνω σ' ένα μήκος 48 mm και με συνολικό μήκος 52 mm, ολισθαίνει μέσα στον κάθετα τοποθετημένο κύλινδρο. Το πιστόνι, του οποίου η διάμετρος είναι 15.6 mm, φορτώνεται με ένα βάρος 2,220 g έτσι ώστε μία πίεση 120 kPa (1.20 bar) να ασκείται στη βάση του κυλίνδρου.

2.3.1.3 Ένα πλακίδιο εκρηκτικού για ανατινάξεις βάρους 5 έως 8 g, 30 mm μήκους και 15 mm σε διάμετρο, τυλίγεται σε πολύ λεπτή γάζα και τοποθετείται στον κύλινδρο. Το πιστόνι και το φερόμενο βάρος του τοποθετούνται πάνω του έτσι ώστε το εκρηκτικό για ανατινάξεις να υπόκειται σε μία πίεση 120 kPa (1.20 bar). Σημειώνεται ο χρόνος που απαιτείται για την εμφάνιση των πρώτων σημείων ελαιωδών σταγονιδίων (νιτρογλυκερίνη) στα εξωτερικά ανοίγματα των οπών του κυλίνδρου.

2.3.1.4 Το εκρηκτικό για ανατινάξεις θεωρείται ικανοποιητικό εάν ο χρόνος που μεσολαβεί πριν την εμφάνιση των υγρών εκκρίσεων είναι μεγαλύτερος από πέντε λεπτά, όταν η δοκιμή έχει διεξαχθεί σε θερμοκρασία 15°C έως 25°C.

Δοκιμή εκρηκτικού για ανατινάξεις για εξίδρωση

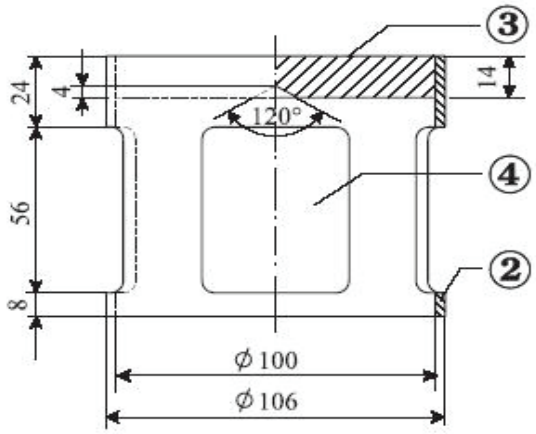

Σχ. 1 : Γόμωση σε μορφή καμπάνας, βάρους 2220 g., ικα να αναρτάται από ένα μπρούτζινο πιστόνι

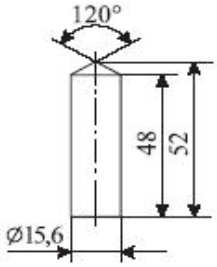

Σχ. 2 : Κυλινδρικό μπρούτζινο πιστόνι. Διαστάσεις σε mm

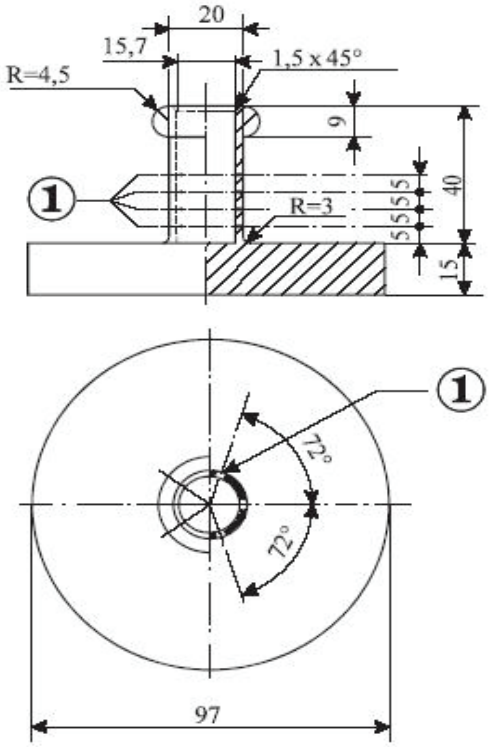

Σχ. 3 : Κοίλος μπρούτζινος κύλινδρος, κλειστός στο ένα άκρο. Διαστάσεις σχεδίου και τομής σε mm

Σχ. 1 έως 3
(1) 4 σειρές των 5 οπών με 0.5 Ø
(2) χαλκός
(3) σιδερένια πλάκα με κεντρικό κώνο στην κατώτερη επιφάνεια
(4) 4 ανοίγματα, περίπου 46 x 56, τοποθετημένα σε κανονικές αποστάσεις στην περιφέρεια.

2.3.2 Δοκιμές σχετικές με μίγματα νιτρωμένης κυτταρίνης της Κλάσης 4.1

2.3.2.1 Νιτροκυτταρίνη θερμαινόμενη για μισή ώρα στους 132°C δεν πρέπει να εκπέμπει ορατούς κιτρινωπούς-καφέ νιτρώδεις ατμούς (νιτρώδη αέρια). Η θερμοκρασία έναυσης πρέπει να είναι μεγαλύτερη από 180°C. Βλέπε 2.3.2.3 έως 2.3.2.8, 2.3.2.9 (a) και 2.3.2.10 παρακάτω.

2.3.2.2 3 g πλαστικοποιημένης νιτροκυτταρίνης, θερμαινόμενα για μία ώρα στους 132°C, δεν πρέπει να εκπέμπουν ορατούς κιτρινωπούς-καφέ νιτρώδεις ατμούς (νιτρώδη αέρια). Η θερμοκρασία έναυσης πρέπει να είναι μεγαλύτερη από 170°C. Βλέπε 2.3.2.3 έως 2.3.2.8, 2.3.2.9 (b) και 2.3.2.10 παρακάτω.

2.3.2.3 Οι διαδικασίες δοκιμής που τίθενται παρακάτω θα ισχύουν όταν εμφανίζονται διαφορές γνώμης ως προς τη δυνατότητα αποδοχής των ουσιών για σιδηροδρομική μεταφορά.

2.3.2.4 Εάν άλλες μέθοδοι ή διαδικασίες δοκιμής χρησιμοποιούνται για την επιβεβαίωση των συνθηκών σταθερότητας που ορίζονται παραπάνω σε αυτό το τμήμα, εκείνες οι μέθοδοι πρέπει να οδηγούν στα ίδια αποτελέσματα με τις μεθόδους που ορίζονται παρακάτω.

2.3.2.5 Στη διεξαγωγή των δοκιμών σταθερότητας με θέρμανση που περιγράφονται παρακάτω, η θερμοκρασία του φούρνου που περιέχει το δείγμα υπό δοκιμή δεν πρέπει να αποκλίνει περισσότερο από 2°C από την οριζόμενη θερμοκρασία. Η οριζόμενη διάρκεια μιας 30-λεπτης ή 60-λεπτης δοκιμής πρέπει να τηρείται με διαφορά δύο λεπτών. Ο φούρνος πρέπει να είναι τέτοιος ώστε η απαιτούμενη θερμοκρασία να αποκαθίσταται μετά από όχι περισσότερο από πέντε λεπτά μετά την εισαγωγή του δείγματος.

2.3.2.6 Πριν τη διεξαγωγή των δοκιμών στις 2.3.2.9 και 2.3.2.10, τα δείγματα πρέπει να ξηραίνονται για όχι λιγότερο από 15 ώρες στη θερμοκρασία περιβάλλοντος σε έναν υπό κενό ξηραντήρα που περιέχει τηγμένο και κοκκώδες χλωριούχο ασβέστιο, ενώ το δείγμα ουσίας απλώνεται σ' ένα λεπτό στρώμα. Για αυτόν το σκοπό, ουσίες που δεν είναι ούτε σε μορφή σκόνης ούτε ινώδεις θα πρέπει να είναι κονιοποιημένες, ή ξυσμένες, ή κομμένες σε μικρά κομμάτια. Η πίεση στον ξηραντήρα πρέπει να είναι κάτω από τα 6.5 kPa (0.065 bar).

2.3.2.7 Πριν ξηρανθούν όπως ορίζεται στην 2.3.2.6 παραπάνω, ουσίες σύμφωνα με την 2.3.2.2 θα πρέπει να υπόκεινται σε αρχική ξήρανση σε έναν καλά εξαεριζόμενο φούρνο, με τη θερμοκρασία του στους 70°C, μέχρι η απώλεια βάρους ανά τέταρτο της ώρας να είναι μικρότερη από το 0.3 % του αρχικού βάρους.

2.3.2.8 Ελαφρά νιτρωμένη νιτροκυτταρίνη σύμφωνα με την 2.3.2.1 θα πρέπει πρώτα να υπόκειται σε αρχική ξήρανση όπως ορίζεται στην 2.3.2.7 παραπάνω. Η ξήρανση θα πρέπει τότε να ολοκληρώνεται με διατήρηση της νιτροκυτταρίνης για τουλάχιστον 15 ώρες πάνω από συμπυκνωμένο θειικό οξύ σε έναν ξηραντήρα.

2.3.2.9 **Δοκιμή της χημικής σταθερότητας υπό θέρμανση**

(a) Δοκιμή της ουσίας που αναφέρεται στην 2.3.2.1 παραπάνω.

(i) Σε κάθε έναν από δύο γυάλινους δοκιμαστικούς σωλήνες που έχουν τις παρακάτω διαστάσεις:

μήκος 350 mm
εσωτερική διάμετρος 16 mm
πάχος τοιχώματος 1.5 mm

τοποθετείται 1 g ουσίας ξηραμένο πάνω από χλωριούχο ασβέστιο (εάν είναι απαραίτητο η ξήρανση πρέπει να διεξάγεται μετά από τεμαχισμό της ουσίας σε κομμάτια βάρους όχι μεγαλύτερου από 0.05 g το καθένα).

Και οι δύο δοκιμαστικοί σωλήνες, πλήρως καλυμμένοι με χαλαρά πώματα, τοποθετούνται έτσι σε έναν φούρνο ώστε τουλάχιστον τα τέσσερα πέμπτα του μήκους τους να είναι ορατά και διατηρούνται σε σταθερή θερμοκρασία 132°C για 30 λεπτά. Παρατηρείται εάν εκπέμπονται νιτρώδη αέρια με τη μορφή

κιτρινωπών-καφέ ατμών ορατών έναντι λευκού φόντου κατά τη διάρκεια αυτού του χρόνου.

(ii) Σε περίπτωση απουσίας τέτοιων ατμών η ουσία θεωρείται ότι είναι σταθερή.

(b) Δοκιμή πλαστικοποιημένης νιτροκυτταρίνης (βλέπε 2.3.2.2).

(i) 3g πλαστικοποιημένης νιτροκυτταρίνης τοποθετούνται σε γυάλινους δοκιμαστικούς σωλήνες, όμοιους με εκείνους που αναφέρονται στο (a), που τοποθετούνται στη συνέχεια σε έναν φούρνο που διατηρείται σε σταθερή θερμοκρασία 132°C.

(ii) Οι δοκιμαστικοί σωλήνες που περιέχουν την πλαστικοποιημένη νιτροκυτταρίνη διατηρούνται στο φούρνο για μία ώρα. Κατά τη διάρκεια αυτού του χρόνου δεν πρέπει να είναι ορατοί κιτρινωποί-καφέ νιτρώδεις αέριοι ατμοί (νιτρώδη αέρια). Παρατήρηση και εκτίμηση όπως στο (a).

2.3.2.10 **Θερμοκρασία έναυσης** (βλέπε 2.3.2.1 και 2.3.2.2)

(a) Η θερμοκρασία έναυσης προσδιορίζεται με θέρμανση 0.2 g ουσίας κλεισμένης σε έναν γυάλινο δοκιμαστικό σωλήνα εμβαπτισμένου σε ένα λουτρό από κράμα Wood. Ο δοκιμαστικός σωλήνας τοποθετείται στο λουτρό όταν το τελευταίο έχει φτάσει τους 100°C. Η θερμοκρασία του λουτρού αυξάνεται βαθμιαία κατά 5°C ανά λεπτό.

(b) Οι δοκιμαστικοί σωλήνες πρέπει να έχουν τις παρακάτω διαστάσεις:

μήκος	125 mm
εσωτερική διάμετρος	15 mm
πάχος τοιχώματος	0.5 mm

και πρέπει να εμβαπτίζεται σε βάθος 20 mm.

(c) Η δοκιμή πρέπει να επαναλαμβάνεται τρεις φορές και κάθε φορά σημειώνεται η θερμοκρασία στην οποία συμβαίνει ανάφλεξη της ουσίας, δηλ., αργή ή γρήγορη καύση, ανάφλεξη ή έκρηξη.

(d) Η χαμηλότερη θερμοκρασία που καταγράφεται στις τρεις δοκιμές είναι η θερμοκρασία έναυσης.

2.3.3 **Δοκιμές σχετικές με εύφλεκτα υγρά των Κλάσεων 3, 6.1 και 8**

2.3.3.1 **Δοκιμή για τον προσδιορισμό του σημείου ανάφλεξης**

2.3.3.1.1 Το σημείο ανάφλεξης θα πρέπει να προσδιορίζεται με έναν από τους παρακάτω τύπους σκευών και οργάνων:

(a) Abel,
(b) Abel-Pensky,
(c) Tag,
(d) Pensky-Martens,
(e) Διατάξεις σύμφωνα με το Διεθνές Πρότυπο ISO 3679: 1983 ή ISO 3680: 1983.

2.3.3.1.2 Για τον προσδιορισμό του σημείου ανάφλεξης χρωμάτων, κόμμεων και παρόμοιων ιξωδών προϊόντων που περιέχουν διαλύτες, θα πρέπει να χρησιμοποιούνται μόνον διατάξεις και μέθοδοι δοκιμών κατάλληλες για τον προσδιορισμό του σημείου ανάφλεξης ιξωδών υγρών, σύμφωνα με τα ακόλουθα πρότυπα:

(a) Διεθνές Πρότυπο ISO 3679: 1983,
(b) Διεθνές Πρότυπο ISO 3680: 1983,
(c) Διεθνές Πρότυπο ISO 1523: 1983,
(d) Γερμανικό Πρότυπο DIN 53213: 1978, Μέρος Ι.

2.3.3.1.3 Η διαδικασία δοκιμής πρέπει να είναι σύμφωνη με μία μέθοδο ισορροπίας ή σύμφωνη με μία μέθοδο μη-ισορροπίας.

2.3.3.1.4 Για τη διαδικασία σύμφωνα με μία μέθοδο ισορροπίας, βλέπε:
(a) Διεθνές Πρότυπο ISO 1516: 1981,
(b) Διεθνές Πρότυπο ISO 3680: 1983,
(c) Διεθνές Πρότυπο ISO 1523: 1983,
(d) Διεθνές Πρότυπο ISO 3679: 1983,

2.3.3.1.5 Η διαδικασία σύμφωνα με μια μέθοδο μη-ισορροπίας θα είναι:
(a) για τη διάταξη Abel, βλέπε:
  (i) Αγγλικό Πρότυπο BS 2000: 1995 Μέρος 170,
  (ii) Γαλλικό Πρότυπο NF MO7-011: 1988,
  (iii) Γαλλικό Πρότυπο NF T66-009: 1969,
(b) για τη διάταξη Abel-Pensky, βλέπε:
  (i) Γερμανικό Πρότυπο DIN 51755: 1974, Μέρος 1 (για θερμοκρασίες από 5 °C έως 65 °C),
  (ii) Γερμανικό Πρότυπο DIN 51755: 1978, Μέρος 2 (για θερμοκρασίες κάτω από 5 °C),
  (iii) Γαλλικό Πρότυπο NF MO7-036: 1984,
(c) για τη διάταξη Tag, βλέπε Αμερικάνικο Πρότυπο ASTM D 56: 1993,
(d) για τη διάταξη Pensky-Martens, βλέπε:
  (i) Διεθνές Πρότυπο ISO 2719: 1988,
  (ii) Ευρωπαϊκό Πρότυπο EN 22719: 1994 σε κάθε μια από τις εθνικές εκδόσεις (π.χ. BS 2000, Μέρος 404/EN 22719),
  (iii) Αμερικανικό Πρότυπο ASTM D 93: 1994,
  (iv) Πρότυπο Ινστιτούτου Πετρελαίου IP 34: 1988.

2.3.3.1.6 Οι μέθοδοι δοκιμών που απαριθμούνται στις 2.3.3.1.4 και 2.3.3.1.5 θα πρέπει να χρησιμοποιούνται μόνο για εύρη του σημείου ανάφλεξης που καθορίζονται στις επιμέρους μεθόδους. Η δυνατότητα χημικών αντιδράσεων μεταξύ της ουσίας και του υποδοχέα του δείγματος θα πρέπει να λαμβάνεται υπόψη όταν επιλέγεται η μέθοδος που θα χρησιμοποιηθεί. Η διάταξη θα πρέπει, στο βαθμό που συνδέονται με την ασφάλεια, να τοποθετούνται σε θέση ελεύθερη ρευμάτων. Για ασφάλεια, μία μέθοδος που χρησιμοποιεί μικρό μέγεθος δείγματος, γύρω στα 2 ml, θα πρέπει να χρησιμοποιείται για οργανικά υπεροξείδια και αυτενεργές ουσίες (γνωστές επίσης ως "ενεργητικές" ουσίες), ή για τοξικές ουσίες.

2.3.3.1.7 Όταν το σημείο ανάφλεξης, καθορισμένο από μέθοδο μη ισορροπίας σύμφωνα με την 2.3.3.1.5 βρίσκεται ότι είναι στους 23 $\pm$ 2°C ή 60 $\pm$ 2°C, πρέπει να επιβεβαιώνεται για κάθε εύρος θερμοκρασίας με μέθοδο ισορροπίας σύμφωνα με την 2.3.3.1.4.

2.3.3.1.8 Σε περίπτωση διαφωνίας ως προς την ταξινόμηση ενός εύφλεκτου υγρού, η ταξινόμηση που προτείνεται από τον αποστολέα θα πρέπει να γίνεται δεκτή εάν μία δοκιμή ελέγχου του σημείου ανάφλεξης, δίνει ένα αποτέλεσμα που δεν διαφέρει περισσότερο από 2°C από τα όρια (23°C, και 60°C αντίστοιχα) που αναφέρονται στην 2.2.3.1. Εάν η διαφορά είναι άνω των 2°C, δεύτερη δοκιμή ελέγχου θα πρέπει να διενεργείται, και θα πρέπει να υιοθετείται η χαμηλότερη τιμή των σημείων ανάφλεξης που λαμβάνονται από τους ελέγχους δοκιμής.

2.3.3.2 Δοκιμή για τον προσδιορισμό της περιεκτικότητας σε υπεροξείδιο

Για τον προσδιορισμό της περιεκτικότητας σε υπεροξείδιο ενός υγρού, η διαδικασία έχει ως εξής:

Μία ποσότητα p (περίπου 5 g, ζυγισμένη με ακρίβεια 0.01 g) του υγρού προς τιτλοδότηση τοποθετείται σε μία φιάλη Erlenmeyer. 20 cm^3 οξικού ανυδρίτη και περίπου 1 g σκόνης στερεού ιωδιούχου καλίου προστίθενται. Η φιάλη ανακινείται και, μετά από 10 λεπτά, θερμαίνεται για 3 λεπτά σε περίπου 60°C. Όταν έχει αφεθεί για να ψυχθεί για 5 λεπτά, 25 cm^3 νερού προστίθενται. Μετά απ' αυτό, αφήνεται σε ηρεμία για μισή ώρα και μετά το απελευθερωμένο ιώδιο τιτλοδοτείται με ένα δεκατονικό διάλυμα θειοθειικού νατρίου χωρίς την προσθήκη δείκτη. Πλήρης αποχρωματισμός δείχνει το τέλος της αντίδρασης. Εάν n είναι ο αριθμός των cm^3 θειοθειικού διαλύματος που απαιτούνται, το ποσοστό του υπεροξειδίου (υπολογιζόμενο ως H_2O_2) που υπάρχει στο δείγμα λαμβάνεται από τον τύπο

Σφάλμα! Λανθασμένο ενσωματωμένο αντικείμενο. **Σφάλμα! Λανθασμένο ενσωματωμένο αντικείμενο.** $\frac{17\ n}{100\ \ p}$.

2.3.4 Δοκιμή για τον προσδιορισμό ρευστότητας

Για τον προσδιορισμό της ρευστότητας υγρών ή ιξωδών ή κολλωδών ουσιών και μειγμάτων, η παρακάτω μέθοδος ελέγχου θα πρέπει να χρησιμοποιείται.

2.3.4.1 *Διάταξη δοκιμής*

Εμπορικό πενετρόμετρο σύμφωνα με το Πρότυπο ISO 2137:1985, με ράβδο-οδηγό 47.5 g ± 0.05 g, δίσκος κοσκίνισης από ντουραλουμίνιο με κωνικές οπές και βάρος 102.5 g ± 0.05 g (βλέπε Σχήμα 1), δοχείο διείσδυσης με εσωτερική διάμετρο 72 mm έως 80 mm για λήψη του δείγματος.

2.3.4.2 *Διαδικασία δοκιμής*

Το δείγμα χύνεται μέσα στο δοχείο διείσδυσης όχι λιγότερο από μισή ώρα πριν τη μέτρηση. Το δοχείο κλείνεται μετά ερμητικά και αφήνεται σε ηρεμία μέχρι τη μέτρηση. Το δείγμα στο ερμητικά κλειστό δοχείο διείσδυσης θερμαίνεται στους 35°C ± 0.5°C και τοποθετείται πάνω στον πίνακα του πενετρόμετρου αμέσως πριν τη μέτρηση (όχι περισσότερο από δύο λεπτά). Το σημείο S του κόσκινου φέρεται μετά σε επαφή με την επιφάνεια του υγρού και μετράται ο ρυθμός διείσδυσης.

2.3.4.3 *Αξιολόγηση των αποτελεσμάτων της δοκιμής*

Μία ουσία είναι κολλώδης ουσία εάν, αφού το κέντρο S έχει έλθει σ' επαφή με την επιφάνεια του δείγματος, η διείσδυση που λαμβάνεται από τον πίνακα του μετρητή:

(a) μετά από χρόνο πίεσης 5 s $\pm$ 0.1 s, είναι μικρότερη από 15.0 mm $\pm$ 0.3 mm, ή

(b) μετά από χρόνο πίεσης 5 s $\pm$ 0.1 s, είναι μεγαλύτερη από 15.0 mm $\pm$ 0.3 mm, αλλά η πρόσθετη διείσδυση μετά από άλλα 55 s $\pm$ 0.5 s είναι μικρότερη από 5.0 mm $\pm$ 0.5 mm.

ΣΗΜΕΙΩΣΗ: Στην περίπτωση δειγμάτων που έχουν σημείο ροής, είναι συχνά αδύνατη η επίτευξη επιφάνειας σταθερού επιπέδου στο δοχείο διείσδυσης και, επομένως, ικανοποιητικών αρχικών συνθηκών μέτρησης για την επαφή του σημείου S. Επιπλέον, με μερικά δείγματα, η πρόσκρουση του κόσκινου μπορεί να προκαλέσει μία ελαστική παραμόρφωση της επιφάνειας και, στα πρώτα λίγα δευτερόλεπτα, να δημιουργήσει μία βαθύτερη διείσδυση. Σε όλες αυτές τις περιπτώσεις, μπορεί να πρέπει να γίνει η αξιολόγηση της παραπάνω παραγράφου (b).

Σχήμα 1 - Πενετρόμετρο

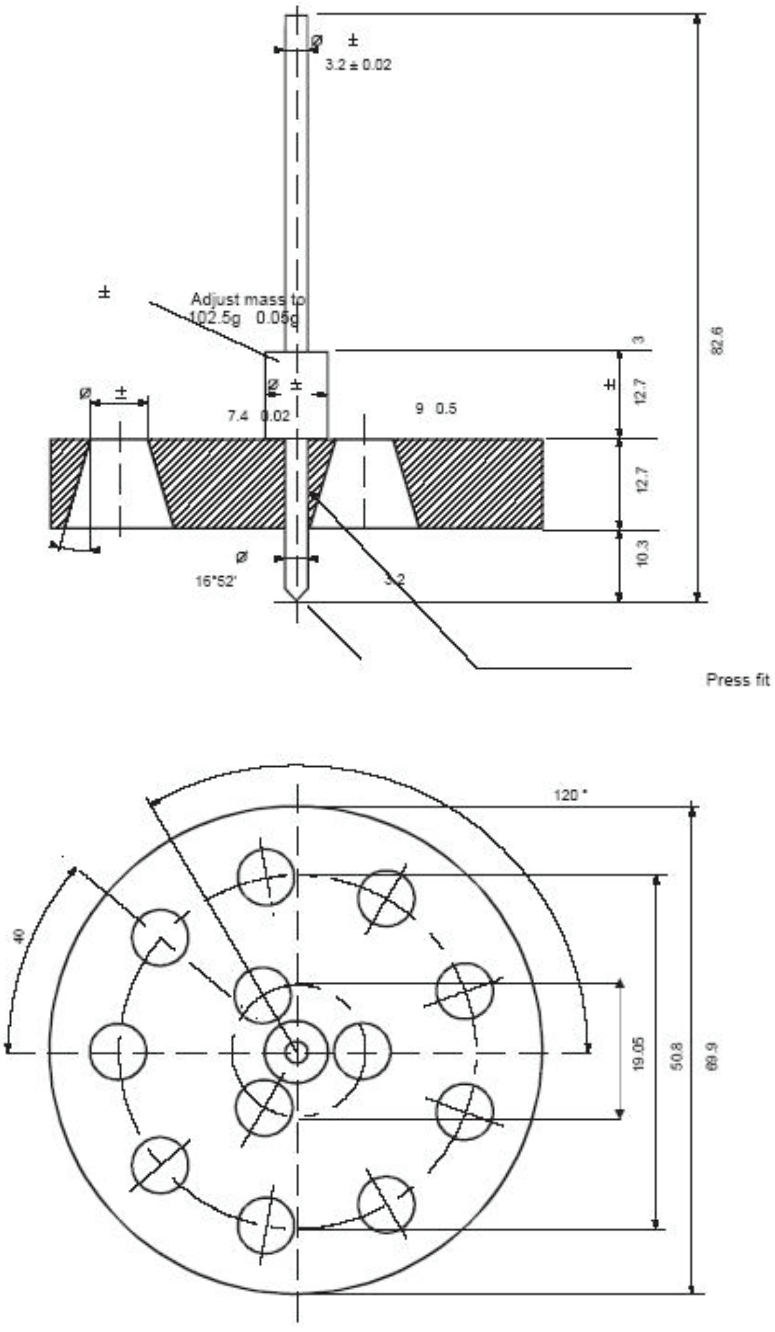

Ανοχές που δεν αναφέρονται είναι ± 0.1 mm

2.3.5 Ταξινόμηση οργανομεταλλικών ουσιών στις Κλάσεις 4.2 και 4.3

Ανάλογα με τις ιδιότητές τους όπως καθορίζονται σύμφωνα με τις δοκιμές Ν.1 έως Ν.5 του Εγχειριδίου Δοκιμών και Κριτηρίων, Μέρος ΙΙΙ, τμήμα 33, οι οργανομεταλλικές ουσίες μπορούν να ταξινομούνται στις Κλάσεις 4.2 ή 4.3, κατάλληλα, σύμφωνα με το σχήμα του διαγράμματος ροής που δίνεται στο Σχήμα 2.3.5.

ΣΗΜΕΙΩΣΗ 1 : Ανάλογα με τις ιδιότητές τους και με την προτεραιότητα κινδύνου του πίνακα κινδύνου (βλ. 2.1.3.10), οι οργανομεταλλικές ενώσεις μπορεί να πρέπει να ταξινομούνται σε άλλες κλάσεις ανάλογα.

2 : Εύφλεκτα διαλύματα με οργανομεταλλικές ενώσεις σε συγκεντρώσεις οι οποίες δεν υπόκεινται σε αυθόρμητη ανάφλεξη ή, σε επαφή με το νερό, δεν εκπέμπουν εύφλεκτα αέρια σε επικίνδυνες ποσότητες, είναι ουσίες της Κλάσης 3.

Σχήμα 2.3.5 : Διάγραμμα ροής για την ταξινόμηση οργανομεταλλικών ουσιών στις Κλάσεις 4.2 και 4.3[(a), (b)]

(a) Οι μέθοδοι δοκιμών Ν.1 έως Ν.5 μπορούν να αναζητηθούν στο Εγχειρίδιο Δοκιμών και Κριτηρίων, Μέρος ΙΙΙ, Τμήμα 33.

(b) Αν είναι εφαρμόσιμο και η δοκιμή είναι σχετική, λαμβάνοντας υπόψη ιδιότητες ενεργότητας, οι ιδιότητες των κλάσεων 6.1 και 8 θα πρέπει να ληφθούν υπόψη σύμφωνα με τον πίνακα προτεραιότητας κινδύνου της παραγράφου 2.1.3.10.

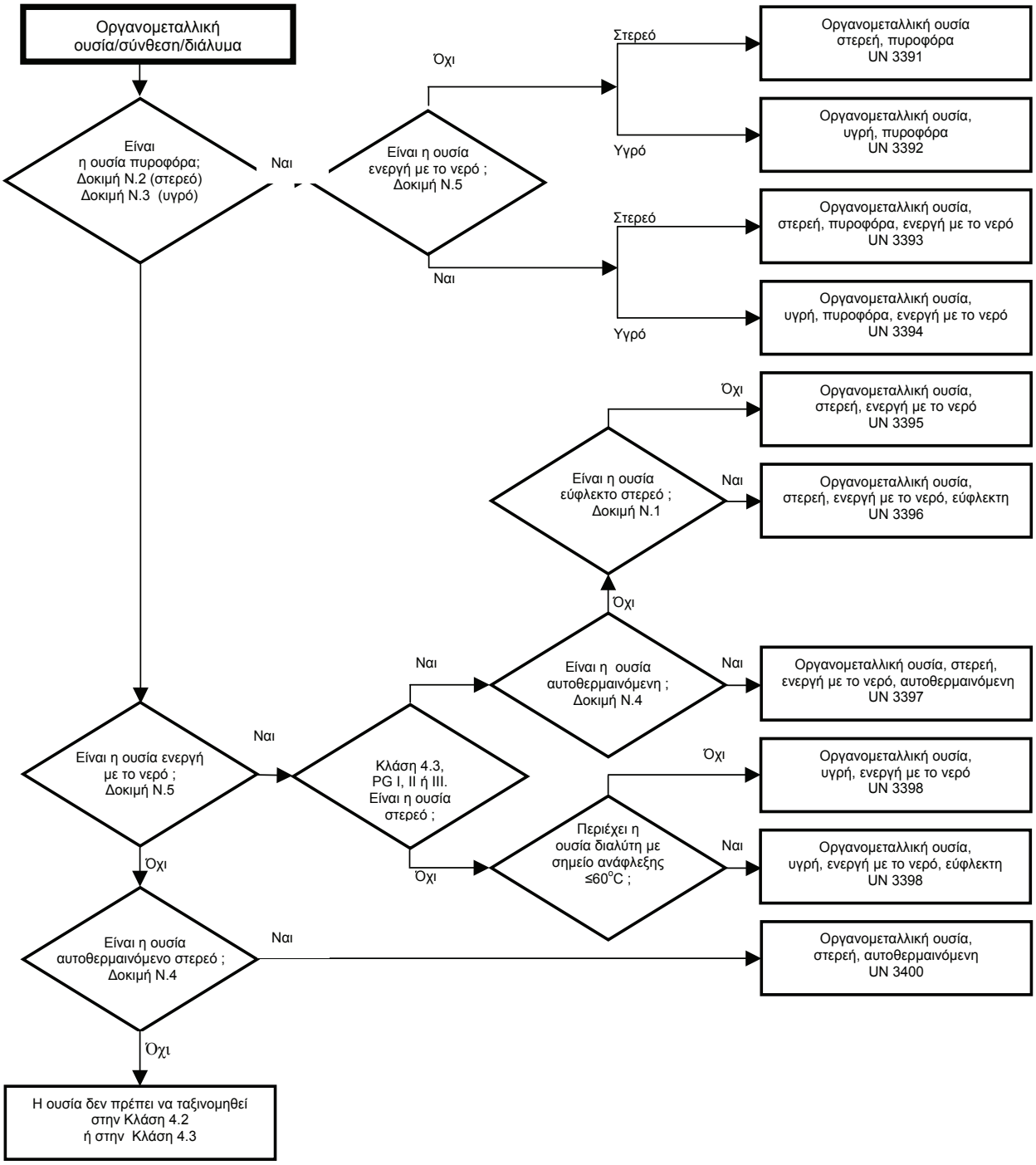

Κατάλογοι επικίνδυνων εμπορευμάτων, ειδικές διατάξεις και εξαιρέσεις σχετικές με περιορισμένες και εξαιρούμενες ποσότητες

Κεφάλαιο 3.1

Γενικά

3.1.1 Εισαγωγή

Συμπληρωματικά προς τις διατάξεις που αναφέρονται ή δίνονται στους Πίνακες αυτού του Μέρους, θα πρέπει να τηρούνται οι γενικές απαιτήσεις κάθε Μέρους, Κεφαλαίου και/ ή Τμήματος. Αυτές οι γενικές απαιτήσεις δεν δίνονται στους Πίνακες. Όταν μια γενική απαίτηση έρχεται σε αντίθεση με μια ειδική διάταξη, θα υπερισχύει η ειδική διάταξη.

3.1.2 Κατάλληλη ονομασία αποστολής

ΣΗΜΕΙΩΣΗ : Για τις κατάλληλες ονομασίες αποστολής που χρησιμοποιούνται για τη μεταφορά των δείγματα, βλέπε 2.1.4.1.

3.1.2.1 Η κατάλληλη ονομασία αποστολής είναι το τμήμα εκείνο της καταχώρησης που περιγράφει με τη μεγαλύτερη ακρίβεια τα εμπορεύματα στον Πίνακα Α του Κεφαλαίου 3.2, που γράφεται με κεφαλαία γράμματα (συν όποιοι αριθμοί, Ελληνικοί χαρακτήρες, "δευτ(εροταγές)", "τριτ(οταγές)", και τα γράμματα "m", "n", "o", "p", που αποτελούν αναπόσπαστο μέρος της ονομασίας). Μια εναλλακτική κατάλληλη ονομασία αποστολής μπορεί να αναγραφεί μέσα σε παρενθέσεις μετά την κύρια κατάλληλη ονομασία αποστολής [π.χ., ΑΙΘΑΝΟΛΗ (ΑΙΘΥΛΙΚΗ ΑΛΚΟΟΛΗ)]. Τμήματα της καταχώρησης που αναγράφονται με μικρά γράμματα δεν θα θεωρούνται μέρος της κατάλληλης ονομασίας αποστολής.

3.1.2.2 Όταν σύνδεσμοι όπως "και" ή "ή" αναγράφονται με μικρά γράμματα ή όταν μέρη της ονομασίας διακόπτονται με κόμματα, δεν χρειάζεται να αναγράφεται ολόκληρη η ονομασία της καταχώρησης στο έγγραφο μεταφοράς ή στις σημάνσεις των κόλων. Αυτό συμβαίνει κυρίως όταν ένας συνδυασμός διαφόρων ξεχωριστών καταχωρήσεων είναι ταξινομημένος κάτω από ένα μοναδικό Αριθμό UN. Παραδείγματα για την επιλογή της κατάλληλης ονομασίας αποστολής για τέτοιες καταχωρήσεις είναι:

(a) UN 1057 ΑΝΑΠΤΗΡΕΣ ή ΑΝΤΑΛΛΑΚΤΙΚΑ ΑΝΑΠΤΗΡΩΝ - Η κατάλληλη ονομασία αποστολής είναι η πλέον αρμόζουσα ανάμεσα στους παρακάτω πιθανούς συνδυασμούς:
ΑΝΑΠΤΗΡΕΣ
ΑΝΤΑΛΛΑΚΤΙΚΑ ΑΝΑΠΤΗΡΩΝ,

(b) UN 2793 ΣΙΔΗΡΟΜΕΤΑΛΛΙΚΑ ΡΙΝΙΣΜΑΤΑ, ΕΚΤΡΥΠΑΝΙΣΜΑΤΑ, ΥΠΟΛΕΙΜΜΑΤΑ ΤΟΡΝΟΥ Ή ΚΟΜΜΑΤΙΑ σε μορφή ικανή προς αυτοθέρμανση. Η κατάλληλη ονομασία αποστολής είναι η πλέον αρμόζουσα ανάμεσα στους παρακάτω πιθανούς συνδυασμούς:
ΣΙΔΗΡΟΜΕΤΑΛΛΙΚΑ ΡΙΝΙΣΜΑΤΑ
ΣΙΔΗΡΟΜΕΤΑΛΛΙΚΑ ΕΚΤΡΥΠΑΝΙΣΜΑΤΑ
ΣΙΔΗΡΟΜΕΤΑΛΛΙΚΑ ΥΠΟΛΕΙΜΜΑΤΑ ΤΟΡΝΟΥ
ΣΙΔΗΡΟΜΕΤΑΛΛΙΚΑ ΚΟΜΜΑΤΙΑ

3.1.2.3 Οι κατάλληλες ονομασίες αποστολής μπορούν να χρησιμοποιηθούν είτε στον ενικό είτε στον πληθυντικό όπως αρμόζει. Επίσης, όταν πιστοποιημένες λέξεις χρησιμοποιούνται ως

μέρος της κατάλληλης ονομασίας αποστολής, η σειρά τους στο έγγραφο μεταφοράς ή στις σημάνσεις των κόλων είναι προαιρετική. Για παράδειγμα, "ΔΙΜΕΘΥΛΑΜΙΝΗ ΥΔΑΤΙΚΟ ΔΙΑΛΥΜΑ" μπορεί να αναγραφεί ως "ΥΔΑΤΙΚΟ ΔΙΑΛΥΜΑ ΔΙΜΕΘΥΛΑΜΙΝΗΣ". Μπορούν να χρησιμοποιηθούν επίσης εμπορικές ή στρατιωτικές ονομασίες για εμπορεύματα της Κλάσης 1 που εμπεριέχουν την κατάλληλη ονομασία αποστολής μαζί με συμπληρωματικό επεξηγηματικό κείμενο.

3.1.2.4 Πολλές ουσίες έχουν μία καταχώρηση και για την υγρή και για τη στερεή κατάσταση (βλέπε ορισμούς υγρού και στερεού στην 1.2.1), ή για το στερεό και το διάλυμα. Σ'αυτές αποδίδονται ξεχωριστοί αριθμοί UN, οι οποίοι δεν είναι απαραίτητα γειτονικοί μεταξύ τους[32].

3.1.2.5 Εκτός αν περιέχεται ήδη με κεφαλαία γράμματα στην ονομασία που υποδεικνύεται στον Πίνακα Α του Κεφαλαίου 3.2, η πιστοποιημένη λέξη "ΤΗΓΜΕΝΟ", θα προστίθεται ως μέρος της κατάλληλης ονομασίας αποστολής όταν μια ουσία, η οποία είναι στερεό σύμφωνα με τον ορισμό της 1.2.1., προσφέρεται για μεταφορά σε τηγμένη κατάσταση (π.χ. ΑΛΚΥΛΟΦΑΙΝΟΛΗ, ΣΤΕΡΕΗ, Ε.Α.Ο., ΤΗΓΜΕΝΗ).

3.1.2.6 Εκτός από τις αυτενεργές ουσίες και τα οργανικά υπεροξείδια και εκτός αν περιέχεται ήδη με κεφαλαία γράμματα στο όνομα που υποδεικνύεται στη Στήλη (2) του Πίνακα Α του Κεφαλαίου 3.2, η λέξη "ΣΤΑΘΕΡΟΠΟΙΗΜΕΝΟ" θα προστίθεται ως μέρος της κατάλληλης ονομασίας αποστολής μιας ουσίας όταν χωρίς σταθεροποίηση θα απαγορευόταν η μεταφορά της σύμφωνα με τις 2.2.Χ.2 εξαιτίας της ιδιότητάς της να είναι ικανή να αντιδρά επικίνδυνα υπό τις συνήθεις συνθήκες μεταφορά (π.χ. "ΤΟΞΙΚΟ ΥΓΡΟ, ΟΡΓΑΝΙΚΟ, Ε.Α.Ο., ΣΤΑΘΕΡΟΠΟΙΗΜΕΝΟ")

Όταν χρησιμοποιείται ο έλεγχος της θερμοκρασίας για την σταθεροποίηση τέτοιων ουσιών για να αποτραπεί η ανάπτυξη υψηλής πίεσης, τότε :

(a) Για υγρά : υγρά για τα οποία απαιτείται έλεγχος της θερμοκρασίας[33] δεν θα πρέπει να γίνονται αποδεκτά για σιδηροδρομική μεταφορά.

(b) Για αέρια : οι συνθήκες μεταφοράς θα πρέπει να εγκρίνονται από την αρμόδια αρχή.

3.1.2.7 Τα ένυδρα μπορούν να μεταφέρονται υπό την κατάλληλη ονομασία αποστολής της άνυδρης ουσίας.

3.1.2.8 Γενικές ή "εκτός άλλως οριζόμενες" (Ε.Α.Ο.) ονομασίες

3.1.2.8.1 Γενικές και "εκτός άλλως οριζόμενες" κατάλληλες ονομασίες αποστολής οι οποίες καταχωρούνται στην ειδική διάταξη 274 της στήλης (6) του Πίνακα Α του Κεφαλαίου 3.2. θα συμπληρώνονται με την τεχνική ονομασία των εμπορευμάτων, εκτός αν ένας εθνικός

---

[32] Λεπτομέρειες δίδονται σε αλφαβητικό κατάλογο (Πίνακας Β του Κεφαλαίου 3.2), π.χ.
ΝΙΤΡΟΞΥΛΕΝΙΑ, ΥΓΡΟ 6.1 1665
ΝΙΤΡΟΞΥΛΕΝΙΑ, ΣΤΕΡΕΟ6.1 3447

[33] Αυτό περιλαμβάνει όλες τις ουσίες (συμπεριλαμβανομένων ουσιών σταθεροποιημένων με χημικούς αναστολείς) για τις οποίες η θερμοκρασία αυτοεπιταχυνόμενης διάσπασης (SADT) στον περιέκτη που χρησιμοποιείται για μεταφορά δεν είναι μεγαλύτερη από 50°C.

νόμος ή διεθνής σύμβαση απαγορεύουν την αποκάλυψή της αν είναι ελεγχόμενη ουσία. Για εκρηκτικά της Κλάσης 1, η περιγραφή των επικίνδνων εμπορευμάτων μπορεί να συμπληρώνεται από πρόσθετο επεξηγηματικό κείμενο για να υποδεικνύεται η εμπορική ή στρατιωτική ονομασία. Οι τεχνικές ονομασίες θα καταχωρούνται σε παρενθέσεις αμέσως μετά την κατάλληλη ονομασία αποστολής. Ένας κατάλληλος προσδιορισμός, όπως "περιέχει" ή "που περιέχει" ή άλλες πιστοποιημένες λέξεις όπως "μίγμα", "διάλυμα", κ.λ.π. και το ποοστό του τεχνικού συστατικού μπορεί επίσης να χρησιμοποιείται. Για παράδειγμα : "UN 1993 ΕΥΦΛΕΚΤΟ ΥΓΡΟ, Ε.Α.Ο. (ΠΕΡΙΕΧΕΙ ΞΥΛΕΝΙΟ ΚΑΙ ΒΕΝΖΟΛΙΟ), 3, ΙΙ".

3.1.2.8.1.1 Η τεχνική ονομασία θα είναι μία αναγνωρισμένη χημική ονομασία, αν είναι σχετική μια βιολογική ονομασία, ή άλλη ονομασία που χρησιμοποιείται τώρα στα επιστημονικά και τεχνικά εγχειρίδια, περιοδικά και κείμενα. Εμπορικές ονομασίες δεν θα χρησιμοποιούνται για αυτόν το σκοπό. Στην περίπτωση των παρασιτοκτόνων, μόνο κοινές ονομασίες του προτύπου ISO, άλλες ονομασίες εντός της Προτεινόμενης Ταξινόμησης των Παρασιτοκτόνων ανά Κίνδυνο (Recommended Classification of Pesticides by Hazard) και Οδηγίες Ταξινόμησης (Guidelines Classification) του Παγκόσμιου Οργανισμού Υγείας (World Health Organization (WHO)), ή η ονομασία (-ες) της (των) ενεργούς(ων) ουσίας (-ες) μπορεί να χρησιμοποιηθεί.

3.1.2.8.1.2 Όταν ένα μείγμα επικίνδυνων εμπορευμάτων περιγράφεται από μια από τις "Ε.Α.Ο." ή "γενικές" καταχωρήσεις για τις οποίες ισχύει η ειδική διάταξη 274 της στήλης (6) του Πίνακα Α του Κεφαλαίου 3.2, δεν χρειάζεται να αναγραφούν περισσότερα από δύο εκ των συστατικών που κυρίως συνεργούν στην ύπαρξη του κινδύνου ή κινδύνων που παρουσιάζει το μείγμα, εξαιρουμένων ελεγχόμενων ουσιών όπου η αποκάλυψή τους απαγορεύεται από εθνικό νόμο ή διεθνή σύμβαση. Αν ένα κόλο που περιέχει μείγμα φέρει ετικέτα δευτερογενούς κινδύνου, μία από τις δύο τεχνικές ονομασίες εντός των παρενθέσεων θα είναι η ονομασία του συστατικού που κάνει απαραίτητη τη χρήση ετικέτας δευτερογενούς κινδύνου.
ΣΗΜΕΙΩΣΗ: βλέπε 5.4.1.2.2.

3.1.2.8.1.3 Παραδείγματα επιλογής της κατάλληλης ονομασίας αποστολής με συμπληρωματική τεχνική ονομασία για τα εμπορεύματα με τέτοιες Ε.Α.Ο. καταχωρήσεις είναι:

UN 3394	ΟΡΓΑΝΟΜΕΤΑΛΛΙΚΗ ΟΥΣΙΑ, ΥΓΡΗ, ΠΥΡΟΦΟΡΑ, ΕΝΕΡΓΗ ΜΕ ΤΟ ΝΕΡΟ (τριμεθυλογάλλιο).
UN 2902	ΠΑΡΑΣΙΤΟΚΤΟΝΟ, ΥΓΡΟ, ΤΟΞΙΚΟ, Ε.Α.Ο. (drazoxolon).

3.1.2.9 Μείγματα και διαλύματα που περιέχουν μία επικίνδυνη ουσία

Όταν μείγματα και διαλύματα πρέπει να θεωρηθούν ως η επικίνδυνη ουσία που αναφέρεται ονομαστικά σύμφωνα με τις απαιτήσεις ταξινόμησης της 2.1.3.3, η πιστοποιημένη λέξη "ΔΙΑΛΥΜΑ" ή "ΜΕΙΓΜΑ", ως αρμόζει, θα προστίθεται σαν μέρος της κατάλληλης ονομασίας αποστολής, π.χ. "ΔΙΑΛΥΜΑ ΑΚΕΤΟΝΗΣ". Επιπλέον, η συγκέντρωση του διαλύματος ή μείγματος μπορεί επίσης να αναγραφεί, π.χ. "ΑΚΕΤΟΝΗ 75% ΔΙΑΛΥΜΑ".

Κεφάλαιο 3.2

Κατάλογος επικίνδυνων εμπορευμάτων

3.2.1 Πίνακας Α: Κατάλογος Επικίνδυνων Εμπορευμάτων

Επεξηγήσεις

Ως κανόνας, κάθε γραμμή του Πίνακα Α αυτού του Κεφαλαίου ασχολείται με την ουσία (-ες) ή είδος (-η) που καλύπτονται από ένα συγκεκριμένο αριθμό UN. Ωστόσο, όταν οι ουσίες ή τα είδη που ανήκουν στον ίδιο αριθμό UN έχουν διαφορετικές χημικές ιδιότητες, φυσικές ιδιότητες ή/και συνθήκες μεταφοράς, πολλές διαδοχικές γραμμές μπορούν να χρησιμοποιηθούν για αυτόν τον αριθμό UN.

Κάθε στήλη του Πίνακα Α αναφέρεται σε ένα συγκεκριμένο θέμα όπως επεξηγείται στις παρακάτω σημειώσεις. Η τομή των στηλών και γραμμών (κελί) περιέχει πληροφορίες σχετικά με το θέμα που διαπραγματεύεται η στήλη, για τις ουσίες ή είδη της αυτής γραμμής:

- Τα πρώτα τέσσερα κελιά προσδιορίζουν την ουσία (-ες) ή είδος (-η) που ανήκουν στη γραμμή αυτή (επιπρόσθετες πληροφορίες για αυτό το θέμα δίνονται από τις ειδικές διατάξεις που αναφέρονται στη Στήλη (6)).
- Τα επόμενα κελιά δίνουν τις ισχύουσες ειδικές διατάξεις, είτε με τη μορφή πλήρους πληροφορίας είτε με κωδικοποιημένη μορφή. Οι κωδικοί παραπέμπουν σε λεπτομερείς πληροφορίες που βρίσκονται στο Μέρος, Κεφάλαιο, Τμήμα ή/και Υπο-τμήμα όπωςυποδεικνύεται στις παρακάτω επεξηγηματικές σημειώσεις. Ένα κενό κελί σημαίνει είτε ότι δεν υπάρχει ειδική διάταξη και μόνο οι γενικές απαιτήσεις εφαρμόζονται, είτε ότι ισχύει ο περιορισμός μεταφοράς που υποδεικνύεται στις επεξηγηματικές σημειώσεις.

Οι ισχύουσες γενικές απαιτήσεις δεν αναφέρονται στα αντίστοιχα κελιά. Οι επεξηγηματικές σημειώσεις παρακάτω υποδεικνύουν το Μέρος (-η), Κεφάλαιο (-α), Τμήμα (-τα) και /ή Υποτμήμα όπου αυτές μπορούν να βρεθούν.

Επεξηγηματικές σημειώσεις για κάθε στήλη:

Στήλη (1) "Αριθμ. UN"

Περιέχει τον αριθμό UN:

- της επικίνδυνης ουσίας ή είδους αν η ουσία ή το είδος έχει το δικό της συγκεκριμένο αριθμό UN, ή

- της γενικής ή ε.α.ο. καταχώρησης στην οποία οι επικίνδυνες ουσίες ή είδη που δεν αναφέρονται ονομαστικά θα ταξινομηθούν σύμφωνα με τα κριτήρια ("δέντρα αποφάσεων") του Μέρους 2.

Στήλη (2) "Ονομασία και περιγραφή"

Περιέχει, με κεφαλαία γράμματα, την ονομασία της ουσίας ή είδους, αν η ουσία ή είδος έχει το δικό της συγκεκριμένο αριθμό UN, ή τη γενική ή ε.α.ο. καταχώρηση στην οποία κατατάχτηκε σύμφωνα με τα κριτήρια ("δέντρα αποφάσεων") του Μέρους 2. Η ονομασία αυτή θα χρησιμοποιηθεί ως η κατάλληλη ονομασία αποστολής ή, όπου κρίνεται εφαρμόσιμο, ως μέρος της κατάλληλης ονομασίας αποστολής (βλέπε 3.1.2 για περαιτέρω λεπτομέρειες για την κατάλληλη ονομασία αποστολής).

Ένα περιγραφικό κείμενο με μικρά γράμματα προστίθεται μετά την κατάλληλη ονομασία αποστολής για να διευκρινίσει το αντικείμενο της καταχώρησης αν η ταξινόμηση και /ή οι συνθήκες μεταφοράς της ουσίας ή είδους είναι διαφορετικές υπό ορισμένες συνθήκες.

Στήλη (3a) **"Κλάση"**

Περιέχει τον αριθμό της κλάσης, της οποίας ο τίτλος καλύπτει την επικίνδυνη ουσία ή είδος. Αυτός ο αριθμός κλάσης καταχωρείται σύμφωνα με τις διαδικασίες και τα κριτήρια του Μέρους 2.

Στήλη (3b) **"Κωδικός Ταξινόμησης"**

Περιέχει τον κωδικό ταξινόμησης για την επικίνδυνη ουσία ή το τείδος.

- Για επικίνδυνες ουσίες ή είδη της Κλάσης 1, ο κωδικός αποτελείται από έναν αριθμό υποδιαίρεσης και γράμμα ομάδας συμβατότητας, που δίνονται σύμφωνα με τις διαδικασίες και τα μέτρα της παραγράφου 2.2.1.1.4.

- Για επικίνδυνες ουσίες ή είδη της Κλάσης 2, ο κωδικός αποτελείται από έναν αριθμό και ομάδα επικίνδυνης ιδιότητας, που επεξηγούνται στις 2.2.2.1.2 και 2.2.2.1.3.

- Για επικίνδυνες ουσίες ή είδη της Κλάσης 3, 4.1, 4.2, 4.3, 5.1, 5.2, 6.1, 6.2, 8 και 9, οι κωδικοί επεξηγούνται στις 2.2.x.1.2 [134].

- Επικίνδυνες ουσίες ή είδη της Κλάσης 7 δεν έχουν Κωδικό Ταξινόμησης.

Στήλη (4) **"Ομάδα συσκευασίας"**

Περιέχει τους αριθμούς της ομάδας συσκευασίας (I, II ή III) που έχει καταχωρηθεί η επικίνδυνη ουσία. Αυτοί οι αριθμοί ομάδας συσκευασίας δίνονται με βάση τις διαδικασίες και τα κριτήρια του Μέρους 2. Ορισμένα είδη και ουσίες δεν είναι καταχωρημένα σε ομάδες συσκευασίας.

[134] x =ο αριθμός κλάσης της επικίνδυνης ουσίας ή είδους, χωρίς διαχωριστικό σημείο εφόσον αρμόζει.

Στήλη (5) **"Ετικέτες"**

Περιέχει τον αριθμό του υποδείγματος των σημάνσεων / επισημάνσεων (μεταλλικών πινακίδων) (βλέπε 5.2.2.2 και 5.3.1.7) που πρέπει να επικολλούνται στα κόλα, εμπορευματοκιβώτια, εμπορευματοκιβώτια-δεξαμενές, φορητές δεξαμενές, MEGCs, βυτιοφόρος φορτάμαξα, φορτάμαξες με αποσυνδεόμενες δεξαμενές, φορτάμαξες συστοιχίας δεξαμενών και φορτάμαξες.
Οι πινακίδες ελιγμών σύμφωνα με τους Αριθμούς υποδειγμάτων 13 και 15 (βλέπε 5.3.4) που υποδεικνύονται σε παρανθέσεις για κάποιες ουσίες θα επικολλούνται μόνο στις ακόλουθες περιπτώσεις :

- Κλάση 1 : στις δύο πλευρές της φορτάμαξας οι οποίες περικλείουν ένα πλήρες φορτίο
- Κλάση 2 : στις δύο πλευρές βυτιοφόρου φορτάμαξας, φορτάμαξες συστοιχίας δεξαμενών, φορταμαξών με αποσυνδεόμενες δεξαμενές και φορταμαξών που μεταφέρουν εμπορευματοκιβώτια-δεξαμενές, MEGCs και φορητές δεξαμενές.

Ωστόσο, για ουσίες και είδη της Κλάσης 7, 7Χ σημαίνει υπόδειγμα ετικέτας με αριθμούς 7Α, 7Β ή 7C κατάλληλα σύμφωνα με την κατηγορία (βλέπε 5.1.5.3.4 και 5.2.2.1.11.1) ή πινακίδα αριθμού 7D (βλέπε 5.3.1.1.3 και 5.3.1.7.2).

Οι γενικές διατάξεις για τη σήμανση/επισήμανση (π.χ. αριθμός ετικετών, θέση τους) βρίσκονται στην 5.2.2.1 για τα κόλα και για τα μικρά εμπορευματοκιβώτια, και στην 5.3.1, για τα μεγάλα εμπορευματοκιβώτια, εμπορευματοκιβώτια-δεξαμενές, MEGCs, φορητές δεξαμενές, βυτιοφόρες φορτάμαξες, φορτάμαξες με αποσυνδεόμενες δεξαμενές, φορτάμαξες συστοιχίας δεξαμενών και φορτάμαξες.

ΣΗΜΕΙΩΣΗ: Ειδικές διατάξεις, που υποδεικνύονται στη στήλη (6), μπορεί να επιφέρουν αλλαγές στις παραπάνω διατάξεις περί επισήμανσης.

Στήλη (6) **"Ειδικές διατάξεις"**

Περιέχει αριθμητικούς κωδικούς των ειδικών διατάξεων που πρέπει να τηρηθούν. Οι διατάξεις αυτές αφορούν ένα ευρύ φάσμα θεμάτων, που συνδέεται κυρίως με τα περιεχόμενα των στηλών (1) ως (5) (π.χ. απαγορεύσεις μεταφοράς, εξαιρέσεις από τις απαιτήσεις, επεξηγήσεις σχετικά με την ταξινόμηση ορισμένων ειδών των εν λόγω επικίνδυνων εμπορευμάτων και διατάξεις συμπληρωματικής επισήμανσης ή σήμανσης), και βρίσκονται στο Κεφάλαιο 3.3 σε αριθμητική σειρά. Αν η στήλη (6) είναι κενή, τα εν λόγω επικίνδυνα εμπορεύματα δεν υπόκεινται στις ειδικές διατάξεις των περιεχομένων των στηλών (1) ως (5).

Στήλη (7a) **"Περιορισμένες ποσότητες"**

Περιέχει έναν αλφαριθμητικό κωδικό με την ακόλουθη σημασία:

- "LQ0" σημαίνει πως δεν υπάρχει καμία εξαίρεση από τις διατάξεις του RID για τα επικίνδυνα εμπορεύματα συσκευασμάνα σε περιορισμένες ποσότητες,

- Όλοι ο άλλοι αλφαριθμητικοί κωδικοί που αρχίζουν με τα γράμματα "LQ" σημαίνουν ότι οι διατάξεις του RID δεν ισχύουν αν πληρούνται οι προϋποθέσεις που υπαγορεύονται στο Κεφάλαιο 3.4.

Στήλη (7b) **Εξαιρούμενες ποσότητες**

Περιέχει έναν αλφαριθμικό κώδικα με την ακόλουθη έννοια:

- "E0" σημαίνει ότι δεν υφίσταται εξαίρεση από τις διατάξεις του RID για επικίνδυνα εμπορεύματα συσκευασμένα σε εξαιρούμενες ποσότητες.

- Όλοι οι άλλοι αλφαριθμικοί κώδικες που αρχίζουν με το γράμμα "E" δηλώνουν ότι οι διατάξεις του RID δεν έχουν εφαρμογή αν οι προϋποθέσεις που αναφέρονται στο Κεφάλαιο 3.5 ικανοποιούνται.

Στήλη (8) **"Οδηγίες συσκευασίας"**

Περιέχει τους αλφαριθμητικούς κωδικούς των ισχυουσών οδηγιών συσκευασίας:

- Αλφαριθμητικοί κωδικοί που αρχίζουν με το γράμμα "P", το οποίο αναφέρεται σε οδηγίες συσκευασίας για συσκευασίες και δοχεία (εκτός από IBCs και μεγάλες συσκευασίες), ή "R", που αναφέρεται σε οδηγίες συσκευασίας για ελαφρού τύπου μεταλλικές συσκευασίες. Αυτοί αναγράφονται στην 4.1.4.1 σε αριθμητική σειρά, και καθορίζουν τις συσκευασίες και τα δοχεία που είναι εγκεκριμένα. Υποδεικνύουν επίσης ποιες από τις γενικές διατάξεις συσκευασίας των 4.1.1, 4.1.2 και 4.1.3, και ποιες από τις ειδικές διατάξεις συσκευασίας των 4.1.5, 4.1.6, 4.1.7, 4.1.8 και 4.1.9 πρέπει να ικανοποιηθούν. Αν η στήλη (8) δεν περιέχει κωδικό που να αρχίζει με τα γράμματα "P" ή "R", τα εν λόγω επικίνδυνα εμπορεύματα δεν μπορούν να μεταφερθούν σε συσκευασίες.

- Αλφαριθμητικοί κωδικοί που αρχίζουν με τα γράμματα "IBC" αναφέρονται σε οδηγίες συσκευασίας για IBCs. Αυτοί αναγράφονται στην 4.1.4.2 σε αριθμητική σειρά, και καθορίζουν τα IBCs που είναι εγκεκριμένα. Υποδεικνύουν επίσης ποιες από τις γενικές διατάξεις συσκευασίας των 4.1.1, 4.1.2 και 4.1.3, και ποιες από τις ειδικές διατάξεις συσκευασίας των 4.1.5, 4.1.6, 4.1.7, 4.1.8 και 4.1.9 πρέπει να ικανοποιηθούν. Αν η στήλη (8) δεν περιέχει κωδικό που να

αρχίζει με τα γράμματα "IBC", τα ενλόγω επικίνδυνα εμπορεύματα δεν μπορούν να μεταφερθούν σε IBCs.

- Αλφαριθμητικοί κωδικοί που αρχίζουν με τα γράμματα "LP" αναφέρονται σε οδηγίες συσκευασίας για μεγάλες συσκευασίες. Αυτοί αναγράφονται στην 4.1.4.3 σε αριθμητική σειρά, και καθορίζουν τις μεγάλες συσκευασίες που είναι εγκεκριμένες. Υποδεικνύουν επίσης ποιες από τις γενικές διατάξεις συσκευασίας των 4.1.1, 4.1.2 και 4.1.3, και ποιες από τις ειδικές διατάξεις συσκευασίας των 4.1.5, 4.1.6, 4.1.7, 4.1.8 και 4.1.9 πρέπει να ικανοποιηθούν. Αν η στήλη (8) δεν περιέχει κωδικό που να αρχίζει με τα γράμματα "LP", τα εν λόγω επικίνδυνα εμπορεύματα δεν μπορούν να μεταφερθούν σε μεγάλες συσκευασίες.

ΣΗΜΕΙΩΣΗ: Ειδικές διατάξεις συσκευασίας που αναγράφονται στη στήλη (9a), μπορεί να επιφέρουν αλλαγές στις παραπάνω οδηγίες συσκευασίας.

Στήλη (9a) **"Ειδικές διατάξεις συσκευασίας"**

Περιέχει τους αλφαριθμητικούς κωδικούς των ισχυουσών ειδικών διατάξεων συσκευασίας:

- Αλφαριθμητικοί κωδικοί που αρχίζουν με τα γράμματα "PP" ή "RR" αναφέρονται σε ειδικές διατάξεις συσκευασίας για συσκευασίες και δοχεία (εκτός IBCs και μεγάλων συσκευασιών) που πρέπει να τηρηθούν επιπρόσθετα. Αυτοί αναγράφονται στην 4.1.4.1, στο τέλος της σχετικής οδηγίας συσκευασίας (με το γράμμα "P" ή "R") που αναφέρεται στη στήλη (8). Αν η στήλη (9a) δεν περιέχει κωδικό που να αρχίζει με τα γράμματα "PP" ή "RR", καμία από τις ειδικές διατάξεις συσκευασίας που αναγράφονται στο τέλος της σχετικής οδηγίας συσκευασίας δεν ισχύει.

- Αλφαριθμητικοί κωδικοί που αρχίζουν με το γράμμα "B" ή τα γράμματα "BB" αναφέρονται σε ειδικές διατάξεις συσκευασίας για IBCs που πρέπει να τηρηθούν επιπρόσθετα. Αναγράφονται στην 4.1.4.2, στο τέλος της σχετικής οδηγίας συσκευασίας (με τα γράμματα "IBC") που αναφέρεται στη στήλη (8). Αν η στήλη (9a) δεν περιέχει κωδικό που να αρχίζει με το γράμμα "B" ή τα γράμματα "BB", καμία από τις ειδικές διατάξεις συσκευασίας που αναγράφονται στο τέλος της σχετικής οδηγίας συσκευασίας δεν ισχύει.

- Αλφαριθμητικοί κωδικοί που αρχίζουν με το γράμμα "L" αναφέρονται σε ειδικές διατάξεις συσκευασίας για μεγάλες συσκευασίες που πρέπει να τηρηθούν επιπρόσθετα. Αναγράφονται στην 4.1.4.3, στο τέλος της σχετικής οδηγίας συσκευασίας (με τα γράμματα "LP") που αναφέρεται στη στήλη (8). Αν η στήλη (9a) δεν περιέχει κωδικό που να αρχίζει με το γράμμα "L", καμία από τις ειδικές διατάξεις συσκευασίας που αναγράφονται στο τέλος της σχετικής οδηγίας συσκευασίας δεν ισχύει.

Στήλη (9b) **"Διατάξεις μικτής συσκευασίας"**

Περιέχει τους αλφαριθμητικούς κωδικούς που αρχίζουν με τα γράμματα "MP" των ισχυουσών διατάξεων μικτής συσκευασίας. Αυτοί αναγράφονται στην 4.1.10 σε αριθμητική σειρά. Αν η στήλη (9b) δεν περιέχει κωδικό που να αρχίζει με τα γράμματα "MP", μόνο οι γενικές προϋποθέσεις ισχύουν (βλέπε 4.1.1.5 και 4.1.1.6).

Στήλη (10) **"Οδηγίες για φορητές δεξαμενές και εμπορευματοκιβώτια φορτίου χύμα "**

Περιέχει έναν αλφαριθμητικό κωδικό καταχωρημένο σε οδηγία για φορητή δεξαμενή, σύμφωνα με τις 4.2.5.2.1 ως 4.2.5.2.4 και 4.2.5.2.6. Αυτή η οδηγία για φορητή δεξαμενή αντιστοιχεί στις λιγότερο αυστηρές διατάξεις που είναι αποδεκτές για τη μεταφορά της ουσίας σε φορητές δεξαμενές. Οι κωδικοί που προσδιορίζουν τις άλλες οδηγίες για φορητές δεξαμενές που επίσης επιτρέπονται για τη μεταφορά της ουσίας βρίσκονται στην 4.2.5.2.5. Αν δεν δίνεται κωδικός, η μεταφορά σε φορητές δεξαμενές δεν επιτρέπεται, εκτός αν έχει χορηγηθεί έγκριση από την αρμόδια αρχή όπως αναφέρεται αναλυτικά στην 6.7.1.3.

Οι γενικές απαιτήσεις για το σχεδιασμό, κατασκευή, εξοπλισμό, έγκριση τύπου, έλεγχο και σήμανση των φορητών δεξαμενών μπορούν να βρεθούν στο Κεφάλαιο 6.7. Οι γενικές απαιτήσεις για τη χρήση (π.χ. πλήρωση) μπορούν να βρεθούν στις 4.2.1 ως 4.2.4.

Η ένδειξη “M” σημαίνει ότι η ουσία μπορεί να μεταφέρεται σε UN MEGCs.

ΣΗΜΕΙΩΣΗ: Ειδικές διατάξεις που αναγράφονται στη Στήλη (11) μπορεί να επιφέρουν αλλαγές στις παραπάνω απαιτήσεις.

Μπορεί επίσης να περιέχει αλφαριθμητικούς κωδικούς που αρχίζουν με τα γράμματα “BK” που αναφέρονται στους τύπους των εμπορευματοκιβωτίων φορτίου χύμα που περιγράφονται στο Κεφάλαιο 6.1 οι οποίες μπορούν να χρησιμοποιούνται για τη μεταφορά εμπορευμάτων χύμα σύμφωνα με τις 7.3.1.1 (a) και 7.3.2.

Στήλη (11) **"Ειδικές διατάξεις για φορητές δεξαμενές και εμπορευματοκιβώτια φορτίου χύμα"**

Περιέχει τους αλφαριθμητικούς κωδικούς για τις ειδικές διατάξεις για φορητές δεξαμενές που πρέπει να τηρηθούν επιπρόσθετα. Αυτοί οι κωδικοί, που αρχίζουν με τα γράμματα "TP" αναφέρονται σε ειδικές διατάξεις για την κατασκευή ή χρήση αυτών των φορητών δεξαμενών. Αυτοί βρίσκονται στην 4.2.5.3.

ΣΗΜΕΙΩΣΗ : Αν είναι τεχνικά σχετικό, οι ειδικές αυτές διατάξεις δεν ισχύουν μόνο για τις φορητές δεξαμενές που ορίζονται στη στήλη (10), αλλά επίσης στις φορητές δεξαμενές που μπορούν να χρησιμοποιούνται σύμφωνα με τον πίνακα της 4.2.5.2.5.

Στήλη (12) **"Κωδικοί δεξαμενών για δεξαμενές του RID"**

Περιέχει έναν αλφαριθμητικό κωδικό που περιγράφει έναν τύπο δεξαμενής, σύμφωνα με την 4.3.3.1.1 (για αέρια της Κλάσης 2) ή την 4.3.4.1.1 (για ουσίες των Κλάσεων 3 ως 9). Αυτός ο τύπος δεξαμενής αντιστοιχεί στις λιγότερο αυστηρές διατάξεις δεξαμενών που είναι αποδεκτές για τη μεταφορά της σχετικής ουσίας σε δεξαμενές του RID. Οι κωδικοί που περιγράφουν τους άλλους επιτρεπόμενους τύπους δεξαμενών βρίσκονται στην 4.3.3.1.2 (για αέρια της Κλάσης 2) ή στην 4.3.4.1.2 (για ουσίες των Κλάσεων 3 ως 9). Αν δεν δίνεται κωδικός, η μεταφορά σε δεξαμενές του RID δεν επιτρέπεται.

Αν σε αυτή τη στήλη αναγράφεται ένας κωδικός δεξαμενής για στερεά (S) και για υγρά (L), αυτό σημαίνει πως η ουσία μπορεί να προσφέρεται για μεταφορά σε δεξαμενές στερεή ή υγρή (τηγμένη) κατάσταση. Γενικά αυτή η διάταξη έχει εφαρμογή σε ουσίες με σημεία τήξης από 20 °C ως 180 °C.

Αν για ένα στερεό, αναγράφεται μόνο ένας κωδικός για υγρά (L) στη στήλη αυτή, αυτό σημαίνει ότι η ουσία αυτή προσφέρεται μόνο για μεταφορά σε δεξαμενές σε υγρή (τηγμένη) κατάσταση.

Οι γενικές απαιτήσεις για την κατασκευή, εξοπλισμό, έγκριση τύπου, έλεγχο και σήμανση που δεν υποδεικνύονται στον κωδικό δεξαμενής βρίσκονται στις 6.8.1, 6.8.2, 6.8.3 και 6.8.5. Οι γενικές απαιτήσεις για τη χρήση (π.χ. μέγιστος βαθμός πλήρωσης, ελάχιστη πίεση ελέγχου) μπορούν να βρεθούν στις 4.3.1 έως 4.3.4.

Η ένδειξη "(M)" μετά τον κωδικό δεξαμενής σημαίνει πως η ουσία μπορεί επίσης να μεταφερθεί σε φορτάμαξες συστοιχίας δεξαμενών ή MEGCs.

Η ένδειξη "(+)" μετά τον κωδικό δεξαμενής σημαίνει πως η εναλλακτική χρήση των δεξαμενών επιτρέπεται μόνον όπου αυτό προδιαγράφεται στο πιστοποιητικό έγκρισης τύπου.

Για πλαστικά από ενισχυμένες ίνες δεξαμενές-εμπορευματοκιβώτια, βλέπε 4.4.1 και Κεφάλαιο 6.9, για δεξαμενές αποβλήτων χρησιμοποιούμενες υπό κενό, βλέπε 4.5.1 και Κεφάλαιο 6.10.

ΣΗΜΕΙΩΣΗ: Ειδικές διατάξεις που αναγράφονται στη στήλη (13) μπορεί να επιφέρουν αλλαγές στις παραπάνω απαιτήσεις.

Στήλη (13) **"Ειδικές διατάξεις για δεξαμενές του RID"**

Περιέχει τους αλφαριθμητικούς κωδικούς για τις ειδικές διατάξεις για δεξαμενές του RID που πρέπει να τηρηθούν επιπρόσθετα:

- Αλφαριθμητικοί κωδικοί που αρχίζουν με τα γράμματα "TU" αναφέρονται σε ειδικές διατάξεις για τη χρήση αυτών των δεξαμενών. Αυτοί βρίσκονται στην 4.3.5.

- Αλφαριθμητικοί κωδικοί που αρχίζουν με τα γράμματα "TC" αναφέρονται σε ειδικές διατάξεις για την κατασκευή αυτών των δεξαμενών. Αυτοί βρίσκονται στην 6.8.4 (a).

- Αλφαριθμητικοί κωδικοί που αρχίζουν με τα γράμματα "TE" αναφέρονται σε ειδικές διατάξεις αναφορικά με τα είδη εξοπλισμού για αυτές τις δεξαμενές. Αυτοί βρίσκονται στην 6.8.4 (b).

- Αλφαριθμητικοί κωδικοί που αρχίζουν με τα γράμματα "TA" αναφέρονται σε ειδικές διατάξεις για την έγκριση του τύπου αυτών των δεξαμενών. Αυτοί βρίσκονται στην 6.8.4 (c),

- Αλφαριθμητικοί κωδικοί που αρχίζουν με τα γράμματα "TT" αναφέρονται σε ειδικές διατάξεις για τον έλεγχο αυτών των δεξαμενών. Αυτοί βρίσκονται στην 6.8.4 (d),

- Αλφαριθμητικοί κωδικοί που αρχίζουν με τα γράμματα "TM" αναφέρονται σε ειδικές διατάξεις για τη σήμανση αυτών των δεξαμενών. Αυτοί βρίσκονται στην 6.8.4 (e).

ΣΗΜΕΙΩΣΗ : Αν είναι τεχνικά σχετικό, οι ειδικές αυτές διατάξεις δεν ισχύουν μόνο για τις δεξαμενές που ορίζονται στη στήλη (12), αλλά επίσης στις δεξαμενές που μπορούν να χρησιμοποιούνται σύμφωνα με τη ιεράρχηση των 4.3.3.1.2 και 4.3.4.1.2

Στήλη (14) (Δεσμευμένο)

Στήλη (15) **"Κατηγορία μεταφοράς"**

Περιέχει ένα ψηφίο που υποδεικνύει την κατηγορία μεταφοράς στην οποία καταχωρείται η ουσία ή το είδος για σκοπούς εξαίρεσης από τις διαδικασίες μεταφοράς που πραγματοποιούνται από εργολάβους σε σχέση με την κύρια δραστηριότητά τους (βλέπε 1.1.3.6).

Στήλη (16) **"Ειδικές διατάξεις για τη μεταφορά - Κόλα"**

Περιέχει τον (τους) αλφαριθμητικό(-ούς) κωδικό(-ούς) που αρχίζει με το γράμμα "W", από τις ισχύουσες ειδικές διατάξεις (αν υπάρχουν) για μεταφορά σε κόλα. Αυτοί αναγράφονται στην 7.2.4. Οι γενικές διατάξεις σχετικά με τη μεταφορά σε κόλα βρίσκονται στα Κεφάλαια 7.1 και 7.2.

ΣΗΜΕΙΩΣΗ: Επίσης πρέπει να δοθεί σημασία και στις ειδικές διατάξεις της (18), σχετικά με τη φόρτωση, εκφόρτωση και χειρισμό.

Στήλη (17) **"Ειδικές διατάξεις για τη μεταφορά - χύμα"**

Περιέχει τον (τους) αλφαριθμητικό(-ούς) κωδικό(-ούς) που αρχίζει με τα γράμματα "VW", από τις ισχύουσες ειδικές διατάξεις για μεταφορά φορτίων χύμα. Αυτοί αναγράφονται στην 7.3.3. Αν δεν δίνεται κωδικός, η μεταφορά φορτίων χύμα δεν επιτρέπεται. Οι γενικές διατάξεις σχετικά με τη μεταφορά φορτίων χύμα βρίσκονται στα Κεφάλαια 7.1 και 7.3.

ΣΗΜΕΙΩΣΗ: Επίσης πρέπει να δοθεί σημασία και στις ειδικές διατάξεις της (18), σχετικά με τη φόρτωση, εκφόρτωση και χειρισμό.

Στήλη (18) **"Ειδικές διατάξεις μεταφοράς - Φόρτωση και εκφόρτωση"**

Περιέχει τον (τους) αλφαριθμητικό(-ούς) κωδικό(-ούς) που αρχίζει με τα γράμματα "CW", από τις ισχύουσες ειδικές διατάξεις για φόρτωση, εκφόρτωση και χειρισμό. Αυτοί αναγράφονται στην 7.5.11. Αν δεν δίνεται κωδικός, μόνο οι γενικές διατάξεις έχουν ισχύ (βλέπε 7.5.1 ως 7.5.4 και 7.5.8).

Στήλη (19) **" Δέμα express"**

Περιέχει αλφαριθμητικούς κωδικούς που αρχίζουν με τα γράμματα "CE", για τις. ισχύουσες απαιτήσεις για την προώθηση ως δέματα express. Οι απαιτήσεις αυτές δίνονται στο Κεφάλαιο 7.6. Όταν η στήλη 19 δεν περιέχει κωδικό, η προώθηση ως δέματα express δεν επιτρέπεται.

Στήλη (20) **"Αριθμός αναγνώρισης κινδύνου"**

Περιέχει ένα διψήφιο ή τριψήφιο αριθμό (σε ορισμένες περιπτώσεις με πρόθεμα το γράμμα "Χ") για ουσίες και είδη των κλάσεων 2 έως 9, και για ουσίες και είδη της Κλάσης 1, τον κωδικό ταξινόμησης (βλέπε στήλη 3b)). Στις περιπτώσεις που περιγράφονται στην 5.3.2.1, ο αριθμός αυτός θα εμφανίζεται στο άνω μισό τμήμα της πορτοκαλί χρώματος πινακίδας. Η σημασία των αριθμών αναγνώρισης κινδύνου επεξηγείται στην 5.3.2.3.

UN Αριθμ.		Κλάση 2.2	Κωδικός Ταξινόμησης 2.2	Ομάδα Συσκευασίας 2.1.1.3	Ετικέτες 5.2.2	Ειδικές διατάξεις 3.3	Περιορισμένες και εξαιρούμενες ποσότητες 3.4.6 / 3.5.1.2		Συσκευασία			Φορητές δεξαμενές και εμπορευματοκιβώτια μεταφοράς χύμα		Δεξαμενές RID		Κατηγορία μεταφοράς 1.1.3.1 (c)	Ειδικές διατάξεις μεταφοράς			Δέμα express 7.6	Αριθμ. Αναγνώρισης κινδύνου 5.3.2.3
									Οδηγίες συσκευασίας 4.1.4	Ειδικές διατάξεις συσκευασίας 4.1.4	Διατάξεις μικτής συσκευασίας 4.1.10	Οδηγίες 4.2.5.2 7.3.2	Ειδικές διατάξεις 4.2.5.3	Κωδικός δεξαμενής 4.3	Ειδικές διατάξεις 4.3.5 + 6.8.4		Κόλα 7.2.4	Χύμα 7.3.3	Φόρτωση, εκφόρτωση και χειρισμός 7.5.11		
	3.1.2	(3a)	(3b)	(4)	(5)	(6)	(7a)	(7b)	(8)	(9a)	(9b)	(10)	(11)	(12)	(13)	(15)	(16)	(17)	(18)	(19)	(20)
0004	ΠΙΚΡΙΚΟ ΑΜΜΩΝΙΟ ξηρό ή νωπό με λιγότερο από 10% νερό κατά βάρος	1	1.1D		1 (+13)		LQ0	E0	P112a P112b P112c	PP26	MP20					1	W2 W3		CW1		1.1D
0005	ΦΥΣΙΓΓΕΣ ΓΙΑ ΟΠΛΑ με εκρηκτική γόμωση	1	1.1F		1 (+13)		LQ0	E0	P130		MP23					1	W2		CW1		1.1F
0006	ΦΥΣΙΓΓΕΣ ΓΙΑ ΟΠΛΑ με εκρηκτική γόμωση	1	1.1E		1 (+13)		LQ0	E0	P130 LP101	PP67 L1	MP21					1	W2		CW1		1.1E
0007	ΦΥΣΙΓΓΕΣ ΓΙΑ ΟΠΛΑ με εκρηκτική γόμωση	1	1.2F		1 (+13)		LQ0	E0	P130		MP23					1	W2		CW1		1.2F
0009	ΠΥΡΟΜΑΧΙΚΑ, ΕΜΠΡΗΣΤΙΚΑ με ή χωρίς εκρηκτικό μηχανισμό, βλητικής γόμωσης ή προωθητικής γόμωσης	1	1.2G		1		LQ0	E0	P130 LP101	PP67 L1	MP23					1	W2		CW1		1.2G
0012	ΦΥΣΙΓΓΕΣ ΓΙΑ ΟΠΛΑ, ΑΔΡΑΝΕΣ ΒΛΗΜΑ ή ΦΥΣΙΓΓΕΣ, ΜΙΚΡΑ ΟΠΛΑ	1	1.4S		1.4		LQ0	E0	P130		MP23 MP24					4	W2		CW1	CE1	1.4S
0014	ΦΥΣΙΓΓΕΣ ΓΙΑ ΟΠΛΑ, ΑΣΦΑΙΡΑ ή ΦΥΣΙΓΓΕΣ, ΜΙΚΡΑ ΟΠΛΑ, ΑΣΦΑΙΡΑ	1	1.4S		1.4		LQ0	E0	P130		MP23 MP24					4	W2		CW1	CE1	1.4S
0015	ΠΥΡΟΜΑΧΙΚΑ, ΚΑΠΝΟΥ με ή χωρίς εκρηκτικό μηχανισμό, βλητικής γόμωσης ή προωθητικής γόμωσης	1	1.2G		1		LQ0	E0	P130 LP101	PP67 L1	MP23					1	W2		CW1		1.2G
0015	ΠΥΡΟΜΑΧΙΚΑ, ΚΑΠΝΟΥ με ή χωρίς εκρηκτικό μηχανισμό, βλητικής γόμωσης ή προωθητικής γόμωσης που περιέχει διαβρωτικές ουσίες	1	1.2G		1+8		LQ0	E0	P130 LP101	PP67 L1	MP23					1	W2		CW1		1.2G
0016	ΠΥΡΟΜΑΧΙΚΑ, ΚΑΠΝΟΥ με ή χωρίς ΕΚΡΗΚΤΙΚΟ ΜΗΧΑΝΙΣΜΟ, βλητικής γόμωσης ή προωθητικής γόμωσης	1	1.3G		1		LQ0	E0	P130 LP101	PP67 L1	MP23					1	W2		CW1		1.3G
0016	ΠΥΡΟΜΑΧΙΚΑ, ΚΑΠΝΟΥ με ή χωρίς ΕΚΡΗΚΤΙΚΟ ΜΗΧΑΝΙΣΜΟ, βλητικής γόμωσης ή προωθητικής γόμωσης, που περιέχουν διαβρωτικές ουσίες	1	1.3G		1+8		LQ0	E0	P130 LP101	PP67 L1	MP23					1	W2		CW1		1.3G
0018	ΠΥΡΟΜΑΧΙΚΑ, ΔΑΚΡΥΓΟΝΑ με ΕΚΡΗΚΤΙΚΟ ΜΗΧΑΝΙΣΜΟ, βλητικής γόμωσης ή προωθητικής γόμωσης	1	1.2G		1+6.1+8		LQ0	E0	P130 LP101	PP67 L1	MP23					1	W2		CW1 CW28		1.2G

0019	ΠΥΡΟΜΑΧΙΚΑ, ΔΑΚΡΥΓΟΝΑ με ΕΚΡΗΚΤΙΚΟ ΜΗΧΑΝΙΣΜΟ, βλητικής γόμωσης ή προωθητικής γόμωσης	1	1.3G		1+6,1+8		LQ0	E0	P130 LP101	PP67 L1	MP23			1	W2		CW1 CW28		1.3G
0020	ΠΥΡΟΜΑΧΙΚΑ, ΤΟΞΙΚΑ με ΕΚΡΗΚΤΙΚΟ ΜΗΧΑΝΙΣΜΟ, βλητικής γόμωσης ή προωθητικής γόμωσης	1	1.2K		ΑΠΑΓΟΡΕΥΕΤΑΙ Η ΜΕΤΑΦΟΡΑ														
0021	ΠΥΡΟΜΑΧΙΚΑ, ΤΟΞΙΚΑ με ΕΚΡΗΚΤΙΚΟ ΜΗΧΑΝΙΣΜΟ, βλητικής γόμωσης ή προωθητικής γόμωσης	1	1.3K		ΑΠΑΓΟΡΕΥΕΤΑΙ Η ΜΕΤΑΦΟΡΑ														
0027	ΜΑΥΡΗ ΠΥΡΙΤΙΔΑ (ΜΠΑΡΟΥΤΙ), κοκκώδης ή σε μορφή ακόμητος	1	1.1D		1 (+13)		LQ0	E0	P113	PP50	MP20 MP24			1	W2 W3		CW1		1.1D
0028	ΜΑΥΡΗ ΠΥΡΙΤΙΔΑ (ΜΠΑΡΟΥΤΙ), ΠΕΠΙΕΣΜΕΝΗ ή ΜΑΥΡΗ ΠΥΡΙΤΙΔΑ (ΜΠΑΡΟΥΤΙ), ΣΕ ΣΒΩΛΟΥΣ	1	1.1D		1 (+13)		LQ0	E0	P113	PP51	MP20 MP24			1	W2		CW1		1.1D
0029	ΠΥΡΟΚΡΟΤΗΤΕΣ, όχι ΗΛΕΚΤΡΙΚΟΙ ΓΙΑ ΑΝΑΤΙΝΑΞΕΙΣ	1	1.1B		1 (+13)		LQ0	E0	P131	PP68	MP23			1	W2		CW1		1.1B
0030	ΠΥΡΟΚΡΟΤΗΤΕΣ, ΗΛΕΚΤΡΙΚΟΙ ΓΙΑ ΑΝΑΤΙΝΑΞΕΙΣ	1	1.1B		1 (+13)		LQ0	E0	P131		MP23			1	W2		CW1		1.1B
0033	ΒΟΜΒΕΣ, με εκρηκτική γόμωση	1	1.1F		1 (+13)		LQ0	E0	P130		MP23			1	W2		CW1		1.1F
0034	ΒΟΜΒΕΣ, με εκρηκτική γόμωση	1	1.1D		1 (+13)		LQ0	E0	P130 LP101	PP67 L1	MP21			1	W2		CW1		1.1D
0035	ΒΟΜΒΕΣ, με εκρηκτική γόμωση	1	1.2D		1		LQ0	E0	P130 LP101	PP67 L1	MP21			1	W2		CW1		1.2D
0037	ΒΟΜΒΕΣ, ΦΩΤΙΣΤΙΚΕΣ-ΛΑΜΨΗΣ	1	1.1F		1 (+13)		LQ0	E0	P130		MP23			1	W2		CW1		1.1F
0038	ΒΟΜΒΕΣ, ΦΩΤΙΣΤΙΚΕΣ-ΛΑΜΨΗΣ	1	1.1D		1 (+13)		LQ0	E0	P130 LP101	PP67 L1	MP21			1	W2		CW1		1.1D
0039	ΒΟΜΒΕΣ, ΦΩΤΙΣΤΙΚΕΣ-ΛΑΜΨΗΣ	1	1.2G		1		LQ0	E0	P130 LP101	PP67 L1	MP23			1	W2		CW1		1.2G
0042	ΕΝΙΣΧΥΤΕΣ, χωρίς πυροκοσμητή	1	1.1D		1 (+13)		LQ0	E0	P132a P132b		MP21			1	W2		CW1		1.1D
0043	ΕΚΡΗΚΤΙΚΟΙ ΜΗΧΑΝΙΣΜΟΙ, εκρηκτικά	1	1.1D		1 (+13)		LQ0	E0	P133	PP69	MP21			1	W2		CW1		1.1D
0044	ΕΓΧΥΤΕΣ, ΤΥΠΟΥ ΚΑΨΥΛΙΟΥ	1	1.4S		1.4		LQ0	E0	P133		MP23 MP24			4	W2		CW1	CE1	1.4S
0048	ΓΟΜΩΣΕΙΣ, ΚΑΤΕΔΑΦΙΣΗΣ	1	1.1D		1 (+13)		LQ0	E0	P130 LP101	PP67 L1	MP21			1	W2		CW1		1.1D
0049	ΦΥΣΙΓΓΕΣ, ΛΑΜΨΗΣ	1	1.1G		1 (+13)		LQ0	E1	P135		MP23			1	W2		CW1		1.1G
0050	ΦΥΣΙΓΓΕΣ, ΛΑΜΨΗΣ	1	1.3G		1		LQ0	E2	P135		MP23			1	W2		CW1		1.3G
0054	ΦΥΣΙΓΓΕΣ, ΣΗΜΑΤΟΔΟΤΗΣΗΣ	1	1.3G		1		LQ0	E3	P135		MP23 MP24			1	W2		CW1		1.3G
0055	ΘΗΚΕΣ, ΦΥΣΙΓΓΙΩΝ, ΚΕΝΕΣ, με ΕΓΧΥΤΗ	1	1.4S		1.4		LQ0	E4	P136		MP23			4	W2		CW1	CE1	1.4S
0056	ΓΟΜΩΣΕΙΣ, ΒΑΘΟΥΣ	1	1.1D		1 (+13)		LQ0	E5	P130 LP101	PP67 L1	MP21			1	W2		CW1		1.1D

0059	ΓΟΜΩΣΕΙΣ, ΜΟΡΦΟΠΟΙΗΜΕΝΕΣ χωρίς πυρόκοπτή	1	1.1D		1 (+13)		LQ0	E6	P137	PP70	MP21				1	W2		CW1		1.1D
0060	ΓΟΜΩΣΕΙΣ, ΣΥΜΠΛΗΡΩΜΑΤΙΚΕΣ, ΕΚΡΗΚΤΙΚΩΝ	1	1.1D		1 (+13)		LQ0	E7	P132a P132b		MP21				1	W2		CW1		1.1D
0065	ΚΟΡΔΟΝΙ, ΕΚΡΗΚΤΙΚΟ ΠΥΡΟΔΟΤΙΚΟ, εύκαμπτο	1	1.1D		1 (+13)		LQ0	E8	P139	PP71 PP72	MP21				1	W2		CW1		1.1D
0066	ΚΟΡΔΟΝΙ, ΠΥΡΟΔΟΤΙΚΟΣ ΜΗΧΑΝΙΣΜΟΣ	1	1.4G		1.4		LQ0	E9	P140		MP23				2	W2		CW1	CE1	1.4G
0070	ΚΟΠΤΕΣ, ΚΑΛΩΔΙΩΝ, ΕΚΡΗΚΤΙΚΑ	1	1.4S		1.4		LQ0	E10	P134 LP102		MP23				4	W2		CW1	CE1	1.4S
0072	ΚΥΚΛΟΤΡΙΜΕΘΥΛΕΝΟΤΡΙΝΙΤΡΑΜΙΝΗ (ΚΥΚΛΟΝΙΤΗΣ, ΕΞΩΓΟΝΟ, RDX), ΝΩΠΗ με όχι λιγότερο από15% νερό, κατά βάρος	1	1.1D		1 (+15)	266	LQ0	E11	P112a	PP45	MP20				1	W2		CW1		1.1D
0073	ΠΥΡΟΚΡΟΤΗΤΕΣ ΓΙΑ ΠΥΡΟΜΑΧΙΚΑ	1	1.1B		1 (+13)		LQ0	E12	P133		MP23				1	W2		CW1		1.1B
0074	ΔΙΑΖΟΔΙΝΙΤΡΟΦΑΙΝΟΛΗ,ΝΩΠΗ με όχι λιγότερο από 40% νερό, ή μίγμα αλκοόλης και νερού, κατά βάρος	1	1.1A		ΑΠΑΓΟΡΕΥΕΤΑΙ Η ΜΕΤΑΦΟΡΑ															
0075	ΔΙΝΙΤΡΙΚΗ ΔΙΑΘΥΛΕΝΟΓΛΥΚΟΛΗ, ΑΠΕΥΑΙΣΘΗΤΟΠΟΙΗΜΕΝΗ με όχι λιγότερο από 25% μη-πτητικό, αδιάλυτο στο νερό επιβραδυντή, κατά βάρος	1	1.1D		1 (+15)	266	LQ0	E0	P115	PP53 PP54 PP57 PP58	MP20				1	W2		CW1		1.1D
0076	ΔΙΝΙΤΡΟΦΑΙΝΟΛΗ, ξηρή ή νωπή με λιγότερο από 15% νερό, κατά βάρος	1	1.1D		1+6.1 (+13)		LQ0	E0	P112a P112b P112c	PP26	MP20				1	W2 W3		CW1 CW28		1.1D
0077	ΔΙΝΙΤΡΟΦΑΙΝΟΛΙΚΑ ΑΛΑΤΑ, αλκαλικών μετάλλων, ξηρά ή νωπά με λιγότερο από 15% νερό, κατά βάρος	1	1.3C		1+6.1 (+13)		LQ0	E0	P114a P114b	PP26	MP20				1	W2 W3		CW1 CW28		1.3C
0078	ΔΙΝΙΤΡΟΡΕΖΟΡΣΙΝΟΛΗ, ξηρή ή νωπή με λιγότερο από 15% νερό, κατά βάρος	1	1.1D		1 (+13)		LQ0	E0	P112a P112b P112c	PP26	MP20				1	W2 W3		CW1		1.1D
0079	ΕΞΑΝΙΤΡΟΔΙΦΑΝΥΛΑΜΙΝΗ (ΔΙΠΙΚΡΥΛΑΜΙΝΗ, ΕΞΥΛΙΟ)	1	1.1D		1 (+13)		LQ0	E0	P112b P112c		MP20				1	W2 W3		CW1		1.1D
0081	ΕΚΡΗΚΤΙΚΑ, ΑΝΑΤΙΝΑΞΗ, ΤΥΠΟΥ Α	1	1.1D		1 (+13)	616 617	LQ0	E0	P116	PP63 PP66	MP20				1	W2 W3		CW1		1.1D
0082	ΕΚΡΗΚΤΙΚΑ, ΑΝΑΤΙΝΑΞΗ, ΤΥΠΟΥ Β	1	1.1D		1 (+13)	617	LQ0	E0	P116 IBC100	PP61 PP62 PP65 B9	MP20				1	W2 W3		CW1		1.1D
0083	ΕΚΡΗΚΤΙΚΑ, ΑΝΑΤΙΝΑΞΗ, ΤΥΠΟΥ C	1	1.1D		1 (+15)	267 617	LQ0	E0	P116		MP20				1	W2 W3		CW1		1.1D
0084	ΕΚΡΗΚΤΙΚΑ, ΑΝΑΤΙΝΑΞΗ, ΤΥΠΟΥ D	1	1.1D		1 (+13)	617	LQ0	E0	P116		MP20				1	W2		CW1		1.1D
0092	ΦΩΤΟΒΟΛΙΔΕΣ, ΕΠΙΦΑΝΕΙΑΣ	1	1.3G		1		LQ0	E0	P135		MP23				1	W2		CW1		1.3G
0093	ΦΩΤΟΒΟΛΙΔΕΣ, ΑΕΡΟΣ	1	1.3G		1		LQ0	E0	P135		MP23				1	W2		CW1		1.3G
0094	ΠΥΡΙΤΙΔΑ ΛΑΜΨΗΣ	1	1.1G		1 (+13)		LQ0	E0	P113	PP49	MP20				1	W2 W3		CW1		1.1G

0099	ΘΡΑΥΣΤΙΚΕΣ ΜΗΧΑΝΕΣ, ΕΚΡΗΚΤΙΚΑ χωρίς πυροκροτητή, για πετρελαιοπηγές	1	1.1D		1 (+13)		LQ0	E0	P134 LP102		MP21					1	W2		CW1		1.1D
0101	ΦΥΤΙΛΙ, ΜΗ-ΕΚΡΗΚΤΙΚΟ ΠΥΡΑΓΩΓΟ	1	1.3G		1		LQ0	E0	P140	PP74 PP75	MP23					1	W2		CW1		1.3G
0102	ΚΟΡΔΟΝΙ (ΦΥΤΙΛΙ), ΕΚΡΗΚΤΙΚΟ ΠΥΡΟΔΟΤΙΚΟ, μεταλλικής επένδυσης	1	1.2D		1		LQ0	E0	P139	PP71	MP21					1	W2		CW1		1.2D
0103	ΦΥΤΙΛΙ, ΠΥΡΟΔΟΤΙΚΟΣ ΜΗΧΑΝΙΣΜΟΣ, ΣΩΛΗΝΟΕΙΔΕΣ, μεταλλικής επένδυσης	1	1.4G		1.4		LQ0	E0	P140		MP23					2	W2		CW1		1.4G
0104	ΚΟΡΔΟΝΙ (ΦΥΤΙΛΙ), ΕΚΡΗΚΤΙΚΟ ΠΥΡΟΔΟΤΙΚΟ, ΜΕΤΡΙΑΣ ΙΣΧΥΟΣ, μεταλλικής επένδυσης	1	1.4D		1.4		LQ0	E0	P139	PP71	MP21					2	W2		CW1		1.4D
0105	ΦΥΤΙΛΙ, ΑΣΦΑΛΕΙΑΣ	1	1.4S		1.4		LQ0	E0	P140	PP73	MP23					4	W2		CW1	CE1	1.4S
0106	ΦΥΤΙΛΙΑ, ΕΚΡΗΚΤΙΚΑ ΠΥΡΟΔΟΤΙΚΑ	1	1.1B		1 (+13)		LQ0	E0	P141		MP23					1	W2		CW1		1.1B
0107	ΦΥΤΙΛΙΑ, ΕΚΡΗΚΤΙΚΑ ΠΥΡΟΔΟΤΙΚΑ	1	1.2B		1 (+13)		LQ0	E0	P141		MP23					1	W2		CW1		1.2B
0110	ΒΟΜΒΙΔΕΣ ΕΚΠΑΙΔΕΥΤΙΚΕΣ, χειρός ή όπλου	1	1.4S		1.4		LQ0	E0	P141		MP23					4	W2		CW1	CE1	1.4S
0113	ΓΟΥΑΝΥΛΟΝΙΤΡΟΖΑΜΙΝΟ-ΓΟΥΑΝΥΛΙΝΗ ΥΔΡΑΖΙΝΗ, ΝΩΠΗ με όχι λιγότερο από 30% νερό κατά βάρος	1	1.1A		ΑΠΑΓΟΡΕΥΕΤΑΙ Η ΜΕΤΑΦΟΡΑ																
0114	ΓΟΥΑΝΥΛΟΝΙΤΡΟΖΑΜΙΝΟ-ΓΟΥΑΝΥΛΟΤΕΤΡΑΖΕΝΙΟ (ΤΕΤΡΑΖΕΝΙΟ), ΝΩΠΟ με όχι λιγότερο από 30% νερό, ή μίγμα αλκοόλης και νερού, κατά βάρος	1	1.1A		ΑΠΑΓΟΡΕΥΕΤΑΙ Η ΜΕΤΑΦΟΡΑ																
0118	ΕΞΟΛΙΤΗΣ (EXOTOL), ΞΗΡΟΣ ή ΝΩΠΟΣ ΜΕ ΛΙΓΟΤΕΡΟ ΑΠΟ 15% ΝΕΡΟ , ΚΑΤΑ ΒΑΡΟΣ	1	1.1D		1 (+13)		LQ0	E0	P112a P112b P112c		MP20					1	W2 W3		CW1		1.1D
0121	ΠΥΡΟΔΟΤΙΚΟΙ ΜΗΧΑΝΙΣΜΟΙ	1	1.1G		1 (+13)		LQ0	E0	P142		MP23					1	W2		CW1		1.1G
0124	ΑΕΡΙΟΘΟΥΜΕΝΑ ΔΙΕΙΣΔΥΤΙΚΑ ΟΠΛΑ, ΓΟΜΩΜΕΝΑ, πετρελαιοπηγών, χωρίς πυροκροτητή	1	1.1D		1 (+13)		LQ0	E0	P101		MP21					1	W2		CW1		1.1D
0129	ΑΖΙΔΙΟ ΜΟΛΥΒΔΟΥ, ΝΩΠΟ με όχι λιγότερο από 20% νερό, ή μίγμα αλκοόλης και νερού, κατά βάρος	1	1.1A		ΑΠΑΓΟΡΕΥΕΤΑΙ Η ΜΕΤΑΦΟΡΑ																
0130	ΣΤΥΦΝΙΚΟΣ ΜΟΛΥΒΔΟΣ (ΤΡΙΝΙΤΡΟΡΕΖΟΡΣΙΝΙΚΟΣ ΜΟΛΥΒΔΟΣ), ΝΩΠΟΣ με όχι λιγότερο από 20% νερό, ή μίγμα αλκοόλης και νερού, κατά βάρος	1	1.1A		ΑΠΑΓΟΡΕΥΕΤΑΙ Η ΜΕΤΑΦΟΡΑ																
0131	ΑΝΑΠΤΗΡΕΣ, ΦΥΤΙΛΙ	1	1.4S		1.4		LQ0	E0	P142		MP23					4	W2		CW1	CE1	1.4S
0132	ΑΝΑΦΛΕΞΙΜΑ ΜΕΤΑΛΙΚΑ ΑΛΑΤΑ ΑΡΩΜΑΤΙΚΩΝ ΝΙΤΡΟΠΑΡΑΓΩΓΩΝ, Ε.Α.Ο.	1	1.3C		1 (+13)	274	LQ0	E0	P114a P114b	PP26	MP2					1	W2 W3		CW1		1.3C

0133	ΕΞΑΝΙΤΡΙΚΗ ΜΑΝΝΙΤΟΛΗ (ΝΙΤΡΟΜΑΝΝΙΤΗΣ), ΝΩΠΗ με όχι λιγότερο από 40% νερό, ή μίγμα αλκοόλης και νερού, κατά βάρος	1	1.1D		1 (+15)	266	LQ0	E0	P112a		MP20			1	W2		CW1		1.1D
0135	ΒΡΟΝΤΩΔΗΣ (ΚΡΟΤΙΚΟΣ) ΥΔΡΑΡΓΥΡΟΣ, ΝΩΠΟ με όχι λιγότερο από 20% νερό, ή μίγμα αλκοόλης και νερού, κατά βάρος	1	1.1A		ΑΠΑΓΟΡΕΥΕΤΑΙ Η ΜΕΤΑΦΟΡΑ													
0136	ΝΑΡΚΕΣ με εκρηκτική γόμωση	1	1.1F		1 (+13)		LQ0	E0	P130		MP23			1	W2		CW1		1.1F
0137	ΝΑΡΚΕΣ με εκρηκτική γόμωση	1	1.1D		1 (+13)		LQ0	E0	P130 LP101	PP67 L1	MP21			1	W2		CW1		1.1D
0138	ΝΑΡΚΕΣ με εκρηκτική γόμωση	1	1.2D		1		LQ0	E0	P130 LP101	PP67 L1	MP21			1	W2		CW1		1.2D
0143	ΝΙΤΡΟΓΛΥΚΕΡΙΝΗ, ΑΠΕΥΑΙΣΘΗΤΟΠΟΙΗΜΕΝΗ με όχι λιγότερο από 40% μη-πτητικό αδιάλυτο στο νερό επιβραδυντή, κατά βάρος	1	1.1D		1+6.1 (+15)	266 271	LQ0	E0	P115	PP53 PP54 PP57 PP58	MP20			1	W2		CW1 CW28		1.1D
0144	ΔΙΑΛΥΜΑ ΝΙΤΡΟΓΛΥΚΕΡΙΝΗΣ ΣΕ ΑΛΚΟΟΛΗ με περισσότερο από 1% και λιγότερο από 10% νιτρογλυκερίνη	1	1.1D		1 (+13)	500	LQ0	E0	P115	PP45 PP55 PP56 PP59 PP60	MP20			1	W2		CW1		1.1D
0146	NITROSTARCH, ξηρό ή νωπό με λιγότερο από 20% νερό, κατά βάρος	1	1.1D		1 (+15)		LQ0	E0	P112a P112b P112c		MP20			1	W2 W3		CW1		1.1D
0147	ΝΙΤΡΟΟΥΡΙΑ	1	1.1D		1 (+13)		LQ0	E0	P112b		MP20			1	W2 W3		CW1		1.1D
0150	ΤΕΤΡΑΝΙΤΡΙΚΟΣ ΠΕΝΤΑΕΡΥΘΡΙΤΗΣ (ΤΕΤΡΑΝΙΤΙΚΗ ΠΕΝΤΑΕΡΥΘΡΙΤΟΛΗ, PETN), ΝΩΠΟΣ με όχι λιγότερο από 25% νερό, κατά βάρος, ή ΑΠΕΥΑΙΣΘΗΤΟΠΟΙΗΜΕΝΟΣ με όχι λιγότερο από 15% επιβραδυντή, κατά βάρος	1	1.1D		1 (+15)	266	LQ0	E0	P112a P112b		MP20			1	W2 W3		CW1		1.1D
0151	ΠΕΝΤΟΛΙΤΗΣ, ξηρός ή νωπός με λιγότερο από 15%, νερό κατά βάρος	1	1.1D		1 (+13)		LQ0	E0	P112a P112b P112c		MP20			1	W2 W3		CW1		1.1D
0153	ΤΡΙΝΙΤΡΟΑΝΙΛΙΝΗ (ΠΙΚΡΑΜΙΔΙΟ)	1	1.1D		1 (+13)		LQ0	E0	P112b P112c		MP20			1	W2 W3		CW1		1.1D
0154	ΤΡΙΝΙΤΡΟΦΑΙΝΟΛΗ (ΠΙΚΡΙΚΟ ΟΞΥ), ξηρή ή νωπή με λιγότερο από 30% νερό, κατά βάρος	1	1.1D		1 (+13)		LQ0	E0	P112a P112b P112c	PP26	MP20			1	W2 W3		CW1		1.1D
0155	ΤΡΙΝΙΤΡΟΧΛΩΡΟΒΕΝΖΟΛΙΟ (ΠΙΚΡΥΛΟΧΛΩΡΙΔΙΟ)	1	1.1D		1 (+13)		LQ0	E0	P112b P112c		MP20			1	W2 W3		CW1		1.1D

0159	ΠΥΡΙΤΙΔΑ ΣΥΣΣΩΜΑΤΩΜΕΝΗ (ΠΥΡΙΤΙΔΑ ΣΕ ΠΑΣΤΑ), ΝΩΠΗ με όχι λιγότερο από 25% νερό, κατά βάρος	1	1.3C		1 (+13)	266	LQ0	E0	P111	PP43	MP20					1	W2		CW1		1.3C
0160	ΠΥΡΙΤΙΔΑ, ΑΚΑΠΝΗ	1	1.1C		1 (+15)		LQ0	E0	P114b	PP50 PP52	MP20 MP24					1	W2 W3		CW1		1.1C
0161	ΠΥΡΙΤΙΔΑ, ΑΚΑΠΝΗ	1	1.3C		1 (+13)		LQ0	E0	P114b	PP50 PP52	MP20 MP24					1	W2 W3		CW1		1.3C
0167	ΒΛΗΜΑΤΑ με εκρηκτική γόμωση	1	1.1F		1 (+13)		LQ0	E0	P130		MP23					1	W2		CW1		1.1F
0168	ΒΛΗΜΑΤΑ με εκρηκτική γόμωση	1	1.1D		1 (+13)		LQ0	E0	P130 LP101	PP67 L1	MP21					1	W2		CW1		1.1D
0169	ΒΛΗΜΑΤΑ με εκρηκτική γόμωση	1	1.2D		1		LQ0	E0	P130 LP101	PP67 L1	MP21					1	W2		CW1		1.2D
0171	ΠΥΡΟΜΑΧΙΚΑ, ΦΩΤΙΣΤΙΚΑ με ή χωρίς ΕΚΡΗΚΤΙΚΟ ΜΗΧΑΝΙΣΜΟ, βλητικής γόμωσης ή προωθητικής γόμωσης	1	1.2G		1		LQ0	E0	P130 LP101	PP67 L1	MP23					1	W2		CW1		1.2G
0173	ΣΥΣΚΕΥΕΣ ΕΚΤΟΝΩΣΗΣ, ΕΚΡΗΚΤΙΚΑ	1	1.4S		1.4		LQ0	E0	P134 LP102		MP23					4	W2		CW1	CE1	1.4S
0174	ΠΙΡΤΣΙΝΙΑ, ΕΚΡΗΚΤΙΚΑ	1	1.4S		1.4		LQ0	E0	P134 LP102		MP23					4	W2		CW1	CE1	1.4S
0180	ΡΟΥΚΕΤΕΣ με εκρηκτική γόμωση	1	1.1F		1 (+13)		LQ0	E0	P130		MP23					1	W2		CW1		1.1F
0181	ΡΟΥΚΕΤΕΣ με εκρηκτική γόμωση	1	1.1E		1 (+13)		LQ0	E0	P130 LP101	PP67 L1	MP21					1	W2		CW1		1.1E
0182	ΡΟΥΚΕΤΕΣ με εκρηκτική γόμωση	1	1.2E		1		LQ0	E0	P130 LP101	PP67 L1	MP21					1	W2		CW1		1.2E
0183	ΡΟΥΚΕΤΕΣ με αδρανείς κεφαλές	1	1.3C		1		LQ0	E0	P130 LP101	PP67 L1	MP22					1	W2		CW1		1.3C
0186	ΚΙΝΗΤΗΡΕΣ ΡΟΥΚΕΤΩΝ	1	1.3C		1		LQ0	E0	P130 LP101	PP67 L1	MP22 MP24					1	W2		CW1		1.3C
0190	ΔΕΙΓΜΑΤΑ, ΕΚΡΗΚΤΙΚΑ, άλλα από εκκινητικά εκρηκτικά	1				16 274	LQ0	E0	P101		MP2					0	W2		CW1		
0191	ΣΥΣΚΕΥΕΣ ΣΗΜΑΤΟΔΟΤΗΣΗΣ, ΧΕΙΡΟΣ	1	1.4G		1.4		LQ0	E0	P135		MP23 MP24					2	W2		CW1		1.4G
0192	ΣΗΜΑΤΟΔΟΤΕΣ, ΣΙΔΗΡΟΔΡΟΜΙΚΩΝ ΓΡΑΜΜΩΝ ΕΚΡΗΚΤΙΚΑ	1	1.1G		1 (+13)		LQ0	E0	P135		MP23					1	W2		CW1		1.1G
0193	ΣΗΜΑΤΟΔΟΤΕΣ, ΣΙΔΗΡΟΔΡΟΜΙΚΩΝ ΓΡΑΜΜΩΝ ΕΚΡΗΚΤΙΚΑ	1	1.4S		1.4		LQ0	E0	P135		MP23					4	W2		CW1	CE1	1.4S
0194	ΣΗΜΑΤΟΔΟΤΕΣ, ΚΙΝΔΥΝΟΥ, πλοίων	1	1.1G		1 (+13)		LQ0	E0	P135		MP23 MP24					1	W2		CW1		1.1G
0195	ΣΗΜΑΤΟΔΟΤΕΣ, ΚΙΝΔΥΝΟΥ, πλοίων	1	1.3G		1		LQ0	E0	P135		MP23 MP24					1	W2		CW1		1.3G
0196	ΣΗΜΑΤΟΔΟΤΕΣ, ΚΑΠΝΟΥ	1	1.1G		1 (+13)		LQ0	E0	P135		MP23					1	W2		CW1		1.1G
0197	ΣΗΜΑΤΟΔΟΤΕΣ, ΚΑΠΝΟΥ	1	1.4G		1.4		LQ0	E0	P135		MP23 MP24					2	W2		CW1		1.4G

0204	ΗΧΗΤΙΚΕΣ ΣΥΣΚΕΥΕΣ, ΕΚΡΗΚΤΙΚΑ	1	1.2F	1 (+13)		LQ0	E0	P134 LP102		MP23				1	W2		CW1		1.2F
0207	ΤΕΤΡΑΝΙΤΡΟΑΝΥΛΙΝΗ	1	1.1D	1 (+13)		LQ0	E0	P112b P112c		MP20				1	W2 W3		CW1		1.1D
0208	ΤΡΙΝΙΤΡΟΦΑΙΝΥΛΟΜΕΘΥΛΟΝΙΤΡΑΜΙΝΗ (ΤΕΤΡΥΛΙΟ)	1	1.1D	1 (+15)		LQ0	E0	P112b P112c		MP20				1	W2 W3		CW1		1.1D
0209	ΤΡΙΝΙΤΡΟΤΟΛΟΥΟΛΙΟ (ΤΝΤ), ξηρό ή νωπό με λιγότερο από 30% νερό, κατά βάρος	1	1.1D	1 (+13)		LQ0	E0	P112b P112c	PP46	MP20				1	W2 W3		CW1		1.1D
0212	ΑΝΙΧΝΕΥΤΕΣ ΠΛ ΠΥΡΟΜΑΧΙΚΑ	1	1.3G	1		LQ0	E0	P133	PP69	MP23				1	W2		CW1		1.3G
0213	ΤΡΙΝΙΤΡΟΑΝΙΣΟΛΗ	1	1.1D	1 (+13)		LQ0	E0	P112b P112c		MP20				1	W2 W3		CW1		1.1D
0214	ΤΡΙΝΙΤΡΟΒΕΝΖΟΛΙΟ, ξηρό ή νωπό με λιγότερο από 30% νερό, κατά βάρος	1	1.1D	1 (+13)		LQ0	E0	P112a P112b P112c		MP20				1	W2 W3		CW1		1.1D
0215	ΤΡΙΝΙΤΡΟΒΕΝΖΟΪΚΟ ΟΞΥ, ξηρό ή νωπό με λιγότερο από 30% νερό, κατά βάρος	1	1.1D	1 (+13)		LQ0	E0	P112a P112b P112c		MP20				1	W2 W3		CW1		1.1D
0216	ΤΡΙΝΙΤΡΟ-m-ΚΡΕΖΟΛΗ	1	1.1D	1 (+13)		LQ0	E0	P112b P112c	PP26	MP20				1	W2 W3		CW1		1.1D
0217	ΤΡΙΝΙΤΡΟΝΑΦΘΑΛΕΝΙΟ	1	1.1D	1 (+13)		LQ0	E0	P112b P112c		MP20				1	W2 W3		CW1		1.1D
0218	ΤΡΙΝΙΤΡΟΦΑΙΝΕΤΟΛΗ	1	1.1D	1 (+13)		LQ0	E0	P112b P112c		MP20				1	W2 W3		CW1		1.1D
0219	ΤΡΙΝΙΤΡΟΡΕΖΟΡΣΙΝΟΛΗ (ΣΤΥΦΝΙΚΟ ΟΞΥ), ξηρή ή νωπή με λιγότερο από 20% νερό, ή μίγμα αλκοόλης και νερού, κατά βάρος	1	1.1D	1 (+15)		LQ0	E0	P112a P112b P112c	PP26	MP20				1	W2 W3		CW1		1.1D
0220	ΝΙΤΡΙΚΗ ΟΥΡΙΑ, ξηρή ή νωπή με λιγότερο από 20% νερό, κατά βάρος	1	1.1D	1 (+13)		LQ0	E0	P112a P112b P112c		MP20				1	W2 W3		CW1		1.1D
0221	ΚΕΦΑΛΕΣ, ΤΟΡΠΙΛΩΝ με εκρηκτική γόμωση	1	1.1D	1 (+13)		LQ0	E0	P130 LP101	PP67 L1	MP21				1	W2		CW1		1.1D
0222	ΝΙΤΡΙΚΟ ΑΜΜΩΝΙΟ με περισσότερο από 0,2% καύσιμες ουσίες συμπεριλαμβανομένης κάθε οργανικής ουσίας υπολογιζόμενης ως άνθρακας, εξαιρουμένης οποιασδήποτε άλλης πρόσθετης ουσίας	1	1.1D	1 (+13)		LQ0	E0	P112b P112c	PP47	MP20				1	W2 W3		CW1		1.1D
0224	ΑΖΙΔΙΟ ΒΑΡΙΟΥ, ξηρό ή νωπό με λιγότερο από 50% νερό, κατά βάρος	1	1.1A	ΑΠΑΓΟΡΕΥΕΤΑΙ Η ΜΕΤΑΦΟΡΑ															
0225	ΕΝΙΣΧΥΤΕΣ ΜΕ ΠΥΡΟΚΡΟΤΗΤΗ	1	1.1B	1 (+13)		LQ0	E0	P133	PP69	MP23				1	W2		CW1		1.1B

0226	ΚΥΚΛΟΤΕΤΡΑΜΕΘΥΛΕΝΟ-ΤΕΤΡΑΝΙΤΡΑΜΙΝΗ (HMX, ΟΚΤΟΓΟΝΟ), ΝΩΠΗ με όχι λιγότερο από 15% νερό, κατά βάρος	1	1.1D		1 (+15)	266	LQ0	E0	P112a	PP45	MP20				1	W2		CW1		1.1D
0234	ΔΙΝΙΤΡΟ-ο-ΚΡΕΖΟΛΙΚΟ ΝΑΤΡΙΟ, ξηρό ή νωπό με λιγότερο από 15% νερό, κατά βάρος	1	1.3C		1 (+13)		LQ0	E0	P114a P114b	PP26	MP20				1	W2 W3		CW1		1.3C
0235	ΠΙΚΡΑΜΙΚΟ ΝΑΤΡΙΟ, ξηρό ή νωπό με λιγότερο από 20% νερό, κατά βάρος	1	1.3C		1 (+13)		LQ0	E0	P114a P114b	PP26	MP20				1	W2 W3		CW1		1.3C
0236	ΠΙΚΡΑΜΙΚΟ ΖΙΡΚΟΝΙΟ, ξηρό ή νωπό με λιγότερο από 20% νερό, κατά βάρος	1	1.3C		1 (+13)		LQ0	E0	P114a P114b	PP26	MP20				1	W2 W3		CW1		1.3C
0237	ΓΟΜΩΣΕΙΣ, ΜΟΡΦΟΠΟΙΗΜΕΝΕΣ, ΕΥΚΑΜΠΤΕΣ, ΓΡΑΜΜΙΚΕΣ	1	1.4D		1.4		LQ0	E0	P138		MP21				2	W2		CW1		1.4D
0238	ΡΟΥΚΕΤΕΣ, ΤΡΟΧΟΔΕΙΚΤΙΚΕΣ	1	1.2G		1		LQ0	E0	P130		MP23 MP24				1	W2		CW1		1.2G
0240	ΡΟΥΚΕΤΕΣ, ΤΡΟΧΟΔΕΙΚΤΙΚΕΣ	1	1.3G		1		LQ0	E0	P130		MP23 MP24				1	W2		CW1		1.3G
0241	ΕΚΡΗΚΤΙΚΑ, ΑΝΑΤΙΝΑΞΗ, ΤΥΠΟΥ Ε	1	1.1D		1 (+13)	617	LQ0	E0	P116 IBC100	PP61 PP62 PP65 B10	MP20				1	W2		CW1		1.1D
0242	ΓΟΜΩΣΕΙΣ, ΠΡΟΩΘΗΤΙΚΕΣ, ΓΙΑ ΚΑΝΟΝΙΑ	1	1.3C		1		LQ0	E0	P130		MP22				1	W2		CW1		1.3C
0243	ΠΥΡΟΜΑΧΙΚΑ, ΕΜΠΡΗΣΤΙΚΑ, ΛΕΥΚΟΥ ΦΩΣΦΟΡΟΥ με εκρηκτικό μηχανισμό, βλητικής γόμωσης ή προωθητικής γόμωσης	1	1.2H		1 (+13)		LQ0	E0	P130 LP101	PP67 L1	MP23				1	W2		CW1		1.2H
0244	ΠΥΡΟΜΑΧΙΚΑ, ΕΜΠΡΗΣΤΙΚΑ, ΛΕΥΚΟΥ ΦΩΣΦΟΡΟΥ με εκρηκτικό μηχανισμό, βλητικής γόμωσης ή προωθητικής γόμωσης	1	1.3H		1 (+13)		LQ0	E0	P130 LP101	PP67 L1	MP23				1	W2		CW1		1.3H
0245	ΠΥΡΟΜΑΧΙΚΑ, ΚΑΠΝΟΥ, ΛΕΥΚΟΥ ΦΩΣΦΟΡΟΥ με εκρηκτικό μηχανισμό, βλητικής γόμωσης ή προωθητικής γόμωσης	1	1.2H		1 (+13)		LQ0	E0	P130 LP101	PP67 L1	MP23				1	W2		CW1		1.2H
0246	ΠΥΡΟΜΑΧΙΚΑ, ΚΑΠΝΟΥ, ΛΕΥΚΟΥ ΦΩΣΦΟΡΟΥ με εκρηκτικό μηχανισμό, βλητικής γόμωσης ή προωθητικής γόμωσης	1	1.3H		1 (+13)		LQ0	E0	P130 LP101	PP67 L1	MP23				1	W2		CW1		1.3H
0247	ΠΥΡΟΜΑΧΙΚΑ, ΕΜΠΡΗΣΤΙΚΑ, υγρά ή τζέλ, με εκρηκτικό μηχανισμό, βλητικής γόμωσης ή προωθητικής γόμωσης	1	1.3J		1 (+13)		LQ0	E0	P101		MP23				1	W2		CW1		1.3J
0248	ΜΗΧΑΝΗΜΑΤΑ, ΕΝΕΡΓΟΠΟΙΟΥΜΕΝΑ ΜΕ ΝΕΡΟ με εκρηκτικό μηχανισμό, βλητικής γόμωσης ή προωθητικής γόμωσης	1	1.2L		1 (+13)	274	LQ0	E0	P144	PP77	MP1				0	W2		CW1 CW4		1.2L
0249	ΜΗΧΑΝΗΜΑΤΑ, ΕΝΕΡΓΟΠΟΙΟΥΜΕΝΑ ΜΕ ΝΕΡΟ με εκρηκτικό μηχανισμό, βλητικής γόμωσης ή προωθητικής γόμωσης	1	1.3L		1 (+13)	274	LQ0	E0	P144	PP77	MP1				0	W2		CW1 CW4		1.3L

0250	ΚΙΝΗΤΗΡΕΣ ΡΟΥΚΕΤΩΝ ΜΕ ΥΠΕΡΓΟΛΙΚΑ ΥΓΡΑ με ή χωρίς βλητική γόμωση	1	1.3L		1 (+13)		LQ0	E0	P101		MP1					0	W2		CW1 CW4		1.3L
0254	ΠΥΡΟΜΑΧΙΚΑ, ΦΩΤΙΣΤΙΚΑ με ή χωρίς εκρηκτικό μηχανισμό, βλητικής γόμωσης ή προωθητικ γόμωση	1	1.3G		1		LQ0	E0	P130 LP101	PP67 L1	MP23					1	W2		CW1		1.3G
0255	ΠΥΡΟΚΡΟΤΗΤΕΣ, ΗΛΕΚΤΡΙΚΑ ΓΙΑ ΑΝΑΤΙΝΑΞΕΙΣ	1	1.4B		1.4		LQ0	E0	P131		MP23					2	W2		CW1		1.4B
0257	ΦΥΤΙΛΙΑ, ΕΚΡΗΚΤΙΚΑ ΠΥΡΟΔΟΤΙΚΑ	1	1.4B		1.4		LQ0	E0	P141		MP23					2	W2		CW1		1.4B
0266	ΟΚΤΟΛΙΤΗΣ (ΟΚΤΟΛΗ), ξηρός ή νωπός με λιγότερο από 15% νερό, κατά βάρος	1	1.1D		1 (+13)		LQ0	E0	P112a P112b P112c		MP20					1	W2 W3		CW1		1.1D
0267	ΠΥΡΟΚΡΟΤΗΤΕΣ, ΜΗ-ΗΛΕΚΤΡΙΚΟΙ για ανατινάξεις	1	1.4B		1.4		LQ0	E0	P131	PP68	MP23					2	W2		CW1		1.4B
0268	ΕΝΙΣΧΥΤΕΣ ΜΕ ΠΥΡΟΚΡΟΤΗΤΗ	1	1.2B		1 (+13)		LQ0	E0	P133	PP69	MP23					1	W2		CW1		1.2B
0271	ΓΟΜΩΣΕΙΣ, ΠΡΟΩΘΗΤΙΚΕΣ	1	1.1C		1 (+13)		LQ0	E0	P143	PP76	MP22					1	W2		CW1		1.1C
0272	ΓΟΜΩΣΕΙΣ, ΠΡΟΩΘΗΤΙΚΕΣ	1	1.3C		1		LQ0	E0	P143	PP76	MP22					1	W2		CW1		1.3C
0275	ΦΥΣΙΓΓΕΣ, ΣΥΣΚΕΥΩΝ ΙΣΧΥΟΣ	1	1.3C		1		LQ0	E0	P134 LP102		MP22					1	W2		CW1		1.3C
0276	ΦΥΣΙΓΓΕΣ, ΣΥΣΚΕΥΩΝ ΙΣΧΥΟΣ	1	1.4C		1.4		LQ0	E0	P134 LP102		MP22					2	W2		CW1		1.4C
0277	ΦΥΣΙΓΓΕΣ, ΓΙΑ ΠΕΤΡΕΛΑΙΟΠΗΓΕΣ	1	1.3C		1		LQ0	E0	P134 LP102		MP22					1	W2		CW1		1.3C
0278	ΦΥΣΙΓΓΕΣ, ΓΙΑ ΠΕΤΡΕΛΑΙΟΠΗΓΕΣ	1	1.4C		1.4		LQ0	E0	P134 LP102		MP22					2	W2		CW1		1.4C
0279	ΓΟΜΩΣΕΙΣ, ΠΡΟΩΘΗΤΙΚΕΣ, ΓΙΑ ΚΑΝΟΝΙΑ	1	1.1C		1 (+13)		LQ0	E0	P130		MP22					1	W2		CW1		1.1C
0280	ΚΙΝΗΤΗΡΕΣ ΡΟΥΚΕΤΩΝ	1	1.1C		1 (+13)		LQ0	E0	P130 LP101	PP67 L1	MP22					1	W2		CW1		1.1C
0281	ΚΙΝΗΤΗΡΕΣ ΡΟΥΚΕΤΩΝ	1	1.2C		1		LQ0	E0	P130 LP101	PP67 L1	MP22					1	W2		CW1		1.2C
0282	ΝΙΤΡΟΓΟΥΑΝΙΔΙΝΗ (ΠΙΚΡΙΤΗΣ), ξηρή ή νωπή με λιγότερο από 20% νερό, κατά βάρος	1	1.1D		1 (+13)		LQ0	E0	P112a P112b P112c		MP20					1	W2 W3		CW1		1.1D
0283	ΕΝΙΣΧΥΤΕΣ χωρίς πυροκροτητή	1	1.2D		1		LQ0	E0	P132a P132b		MP21					1	W2		CW1		1.2D
0284	ΒΟΜΒΙΔΕΣ, χειρός ή όπλου, με εκρηκτική γόμωση	1	1.1D		1 (+13)		LQ0	E0	P141		MP21					1	W2		CW1		1.1D
0285	ΒΟΜΒΙΔΕΣ, χειρός ή όπλου, με εκρηκτική γόμωση	1	1.2D		1		LQ0	E0	P141		MP21					1	W2		CW1		1.2D
0286	ΚΕΦΑΛΕΣ, ΡΟΥΚΕΤΑ με εκρηκτική γόμωση	1	1.1D		1 (+13)		LQ0	E0	P130 LP101	PP67 L1	MP21					1	W2		CW1		1.1D
0287	ΚΕΦΑΛΕΣ, ΡΟΥΚΕΤΑ με εκρηκτική γόμωση	1	1.2D		1		LQ0	E0	P130 LP101	PP67 L1	MP21					1	W2		CW1		1.2D
0288	ΓΟΜΩΣΕΙΣ, ΜΟΡΦΟΠΟΙΗΜΕΝΕΣ, ΕΥΚΑΜΠΤΕΣ, ΓΡΑΜΜΙΚΕΣ	1	1.1D		1 (+13)		LQ0	E0	P138		MP21					1	W2		CW1		1.1D

0289	ΚΟΡΔΟΝΙ, ΕΚΡΗΚΤΙΚΟ ΠΥΡΟΔΟΤΙΚΟ εύκαμπτο	1	1.4D		1.4		LQ0	E0	P139	PP71 PP72	MP21				2	W2		CW1		1.4D
0290	ΚΟΡΔΟΝΙ (ΦΥΤΙΛΙ), ΕΚΡΗΚΤΙΚΟ ΠΥΡΟΔΟΤΙΚΟ με μεταλλική επένδυση	1	1.1D		1 (+13)		LQ0	E0	P139	PP71	MP21				1	W2		CW1		1.1D
0291	ΒΟΜΒΕΣ με εκρηκτική γόμωση	1	1.2F		1 (+13)		LQ0	E0	P130		MP23				1	W2		CW1		1.2F
0292	ΒΟΜΒΙΔΕΣ, χειρός ή όπλου, με εκρηκτική γόμωση	1	1.1F		1 (+13)		LQ0	E0	P141		MP23				1	W2		CW1		1.1F
0293	ΒΟΜΒΙΔΕΣ, χειρός ή όπλου, με εκρηκτική γόμωση	1	1.2F		1 (+13)		LQ0	E0	P141		MP23				1	W2		CW1		1.2F
0294	ΝΑΡΚΕΣ με εκρηκτική γόμωση	1	1.2F		1 (+13)		LQ0	E0	P130		MP23				1	W2		CW1		1.2F
0295	ΡΟΥΚΕΤΕΣ με εκρηκτική γόμωση	1	1.2F		1 (+13)		LQ0	E0	P130		MP23				1	W2		CW1		1.2F
0296	ΜΗΧΑΝΗΜΑΤΑ ΗΧΟΥ, ΕΚΡΗΚΤΙΚΑ	1	1.1F		1 (+13)		LQ0	E0	P134 LP102		MP23				1	W2		CW1		1.1F
0297	ΠΥΡΟΜΑΧΙΚΑ, ΦΩΤΙΣΤΙΚΑ με ή χωρίς εκρηκτικό μηχανισμό, βλπτικής γόμωσης ή προωθητικής γόμωσης	1	1.4G		1.4		LQ0	E0	P130 LP101	PP67 L1	MP23				2	W2		CW1		1.4G
0299	ΒΟΜΒΕΣ, ΦΩΤΙΣΤΙΚΑ-ΛΑΜΨΗΣ	1	1.3G		1		LQ0	E0	P130 LP101	PP67 L1	MP23				1	W2		CW1		1.3G
0300	ΠΥΡΟΜΑΧΙΚΑ, ΕΜΠΡΗΣΤΙΚΑ με ή χωρίς εκρηκτικό μηχανισμό, βλπτικής γόμωσης ή προωθητικής γόμωσης	1	1.4G		1.4		LQ0	E0	P130 LP101	PP67 L1	MP23				2	W2		CW1		1.4G
0301	ΠΥΡΟΜΑΧΙΚΑ, ΔΑΚΡΥΓΟΝΑ με εκρηκτικό μηχανισμό, βλπτικής γόμωσης ή προωθητικής γόμωσης	1	1.4G		1.4+6.1+8		LQ0	E0	P130 LP101	PP67 L1	MP23				2	W2		CW1 CW28		1.4G
0303	ΠΥΡΟΜΑΧΙΚΑ, ΚΑΠΝΟΥ με ή χωρίς εκρηκτικό μηχανισμό, βλπτικής γόμωσης ή προωθητικής γόμωσης	1	1.4G		1.4		LQ0	E0	P130 LP101	PP67 L1	MP23				2	W2		CW1		1.4G
0303	ΠΥΡΟΜΑΧΙΚΑ, ΚΑΠΝΟΥ με ή χωρίς εκρηκτικό μηχανισμό, βλπτικής γόμωσης ή προωθητικής γόμωσης που περιέχει διαβρωτικές ουσίες	1	1.4G		1.4+8		LQ0	E0	P130 LP101	PP67 L1	MP23				2	W2		CW1		1.4G
0305	ΠΥΡΙΤΙΔΑ ΛΑΜΨΗΣ	1	1.3G		1		LQ0	E0	P113	PP49	MP20				1	W2 W3		CW1		1.3G
0306	ΑΝΙΧΝΕΥΤΕΣ ΓΙΑ ΠΥΡΟΜΑΧΙΚΑ	1	1.4G		1.4		LQ0	E0	P133	PP69	MP23				2	W2		CW1		1.4G
0312	ΦΥΣΙΓΓΕΣ, ΣΗΜΑΤΟΔΟΤΗΣΕΩΣ	1	1.4G		1.4		LQ0	E0	P135		MP23 MP24				2	W2		CW1		1.4G
0313	ΣΗΜΑΤΟΔΟΤΕΣ, ΚΑΠΝΟΥ	1	1.2G		1		LQ0	E0	P135		MP23				1	W2		CW1		1.2G
0314	ΠΥΡΟΔΟΤΙΚΟΙ ΜΗΧΑΝΙΣΜΟΙ	1	1.2G		1		LQ0	E0	P142		MP23				1	W2		CW1		1.2G
0315	ΠΥΡΟΔΟΤΙΚΟΙ ΜΗΧΑΝΙΣΜΟΙ	1	1.3G		1		LQ0	E0	P142		MP23				1	W2		CW1		1.3G
0316	ΦΥΤΙΛΙΑ, ΠΥΡΟΔΟΤΗΣΕΩΣ	1	1.3G		1		LQ0	E0	P141		MP23				1	W2		CW1		1.3G
0317	ΦΥΤΙΛΙΑ, ΠΥΡΟΔΟΤΗΣΕΩΣ	1	1.4G		1.4		LQ0	E0	P141		MP23				2	W2		CW1		1.4G
0318	ΒΟΜΒΙΔΕΣ, ΕΞΑΣΚΗΣΕΩΣ, χειρός ή όπλου	1	1.3G		1		LQ0	E0	P141		MP23				1	W2		CW1		1.3G
0319	ΕΓΧΥΤΕΣ, ΣΩΛΗΝΟΕΙΔΕΙΣ	1	1.3G		1		LQ0	E0	P133		MP23				1	W2		CW1		1.3G

0320	ΕΓΧΥΤΕΣ, ΣΩΛΗΝΟΕΙΔΕΙΣ	1	1.4G		1.4		LQ0	E0	P133		MP23				2	W2		CW1		1.4G
0321	ΦΥΣΙΓΓΕΣ ΓΙΑ ΟΠΛΑ με εκρηκτική γόμωση	1	1.2E		1		LQ0	E0	P130 LP101	PP67 L1	MP21				1	W2		CW1		1.2E
0322	ΚΙΝΗΤΗΡΕΣ ΡΟΥΚΕΤΩΝ ΜΕ ΥΠΕΡΓΟΛΙΚΑ ΥΓΡΑ με ή χωρίς βλητική γόμωση	1	1.2L		1 (+13)		LQ0	E0	P101		MP1				0	W2		CW1 CW4		1.2L
0323	ΦΥΣΙΓΓΕΣ, ΣΥΣΚΕΥΩΝ ΙΣΧΥΟΣ	1	1.4S		1.4		LQ0	E0	P134 LP102		MP23				4	W2		CW1	CE1	1.4S
0324	ΒΛΗΜΑΤΑ με εκρηκτική γόμωση	1	1.2F		1 (+13)		LQ0	E0	P130		MP23				1	W2		CW1		1.2F
0325	ΠΥΡΟΔΟΤΙΚΟΙ ΜΗΧΑΝΙΣΜΟΙ	1	1.4G		1.4		LQ0	E0	P142		MP23				2	W2		CW1		1.4G
0326	ΦΥΣΙΓΓΕΣ ΓΙΑ ΟΠΛΑ, ΑΣΦΑΙΡΑ	1	1.1C		1 (+13)		LQ0	E0	P130		MP22				1	W2		CW1		1.1C
0327	ΦΥΣΙΓΓΕΣ ΓΙΑ ΟΠΛΑ, ΑΣΦΑΙΡΑ ή ΦΥΣΙΓΓΕΣ, ΜΙΚΡΑ ΟΠΛΑ, ΑΣΦΑΙΡΑ	1	1.3C		1		LQ0	E0	P130		MP22				1	W2		CW1		1.3C
0328	ΦΥΣΙΓΓΕΣ ΓΙΑ ΟΠΛΑ, ΑΔΡΑΝΕΣ ΒΛΗΜΑ	1	1.2C		1		LQ0	E0	P130 LP101	PP67 L1	MP22				1	W2		CW1		1.2C
0329	ΤΟΡΠΙΛΕΣ με εκρηκτική γόμωση	1	1.1E		1 (+13)		LQ0	E0	P130 LP101	PP67 L1	MP21				1	W2		CW1		1.1E
0330	ΤΟΡΠΙΛΕΣ με εκρηκτική γόμωση	1	1.1F		1 (+13)		LQ0	E0	P130		MP23				1	W2		CW1		1.1F
0331	ΕΚΡΗΚΤΙΚΑ, ΑΝΑΤΙΝΑΞΗ, ΤΥΠΟΥ Β (AGENT ΕΚΡΗΚΤΙΚΑ, ΤΥΠΟΥ Β)	1	1.5D		1.5	617	LQ0	E0	P116 IBC100	PP61 PP62 PP64 PP65	MP20	T1	TP1 TP17 TP32		1	W2		CW1		1.5D
0332	ΕΚΡΗΚΤΙΚΑ, ΑΝΑΤΙΝΑΞΗ, ΤΥΠΟΥ Ε (AGENT ΕΚΡΗΚΤΙΚΑ, ΤΥΠΟΥ Ε)	1	1.5D		1.5	617	LQ0	E0	P116 IBC100	PP61 PP62 PP65	MP20	T1	TP1 TP17 TP32		1	W2		CW1		1.5D
0333	ΠΥΡΟΤΕΧΝΗΜΑΤΑ	1	1.1G		1 (+13)	645	LQ0	E0	P135		MP23 MP24				1	W2 W3		CW1		1.1G
0334	ΠΥΡΟΤΕΧΝΗΜΑΤΑ	1	1.2G		1	645	LQ0	E0	P135		MP23 MP24				1	W2 W3		CW1		1.2G
0335	ΠΥΡΟΤΕΧΝΗΜΑΤΑ	1	1.3G		1	645	LQ0	E0	P135		MP23 MP24				1	W2 W3		CW1		1.3G
0336	ΠΥΡΟΤΕΧΝΗΜΑΤΑ	1	1.4G		1.4	645	LQ0	E0	P135		MP23 MP24				2	W2		CW1	CE1	1.4G
0337	ΠΥΡΟΤΕΧΝΗΜΑΤΑ	1	1.4S		1.4	645	LQ0	E0	P135		MP23 MP24				4	W2		CW1	CE1	1.4S
0338	ΦΥΣΙΓΓΕΣ ΓΙΑ ΟΠΛΑ, ΑΣΦΑΙΡΑ ή ΦΥΣΙΓΓΕΣ, ΜΙΚΡΑ ΟΠΛΑ, ΑΣΦΑΙΡΑ	1	1.4C		1.4		LQ0	E0	P130		MP22				2	W2		CW1		1.4C
0339	ΦΥΣΙΓΓΕΣ ΓΙΑ ΟΠΛΑ, ΑΔΡΑΝΕΣ ΒΛΗΜΑ ή ΦΥΣΙΓΓΕΣ, ΜΙΚΡΑ ΟΠΛΑ	1	1.4C		1.4		LQ0	E0	P130		MP22				2	W2		CW1		1.4C
0340	ΝΙΤΡΟΚΥΤΤΑΡΙΝΗ, ξηρή ή νωπή με λιγότερο από 25% νερό (ή αλκοόλη), κατά βάρος	1	1.1D		1 (+15)		LQ0	E0	P112a P112b		MP20				1	W2 W3		CW1		1.1D

0341	ΝΙΤΡΟΚΥΤΤΑΡΙΝΗ, απροποποίητη ή πλαστικοποιημένη με λιγότερο από 18% πλαστικοποιητή, κατά βάρος	1	1.1D		1 (+15)		LQ0	E0	P112b		MP20					1	W2 W3		CW1		1.1D
0342	ΝΙΤΡΟΚΥΤΤΑΡΙΝΗ, ΝΩΠΟ με όχι λιγότερο από 25% αλκοόλη, κατά βάρος	1	1.3C		1 (+13)	105	LQ0	E0	P114a	PP43	MP20					1	W2		CW1		1.3C
0343	ΝΙΤΡΟΚΥΤΤΑΡΙΝΗ, ΠΛΑΣΤΙΚΟΠΟΙΗΜΕΝΗ με όχι λιγότερο από 18% πλαστικοποιητή, κατά βάρος	1	1.3C		1 (+13)	105	LQ0	E0	P111		MP20					1	W2		CW1		1.3C
0344	ΒΛΗΜΑΤΑ με εκρηκτική γόμωση	1	1.4D		1.4		LQ0	E0	P130 LP101	PP67 L1	MP21					2	W2		CW1		1.4D
0345	ΒΛΗΜΑΤΑ, ΑΔΡΑΝΗ με ανιχνευτή	1	1.4S		1.4		LQ0	E0	P130 LP101	PP67 L1	MP23					4	W2		CW1	CE1	1.4S
0346	ΒΛΗΜΑΤΑ με εκρηκτικό μηχανισμό ή βλητική γόμωση	1	1.2D		1		LQ0	E0	P130 LP101	PP67 L1	MP21					1	W2		CW1		1.2D
0347	ΒΛΗΜΑΤΑ με εκρηκτικό μηχανισμό ή βλητική γόμωση	1	1.4D		1.4		LQ0	E0	P130 LP101	PP67 L1	MP21					2	W2		CW1		1.4D
0348	ΦΥΣΙΓΓΕΣ ΓΙΑ ΟΠΛΑ με εκρηκτική γόμωση	1	1.4F		1.4		LQ0	E0	P130		MP23					2	W2		CW1		1.4F
0349	ΕΙΔΗ, ΕΚΡΗΚΤΙΚΑ, Ε.Α.Ο.	1	1.4S		1.4	178 274	LQ0	E0	P101		MP2					4	W2		CW1	CE1	1.4S
0350	ΕΙΔΗ, ΕΚΡΗΚΤΙΚΑ, Ε.Α.Ο.	1	1.4B		1.4	178 274	LQ0	E0	P101		MP2					2	W2		CW1		1.4B
0351	ΕΙΔΗ, ΕΚΡΗΚΤΙΚΑ, Ε.Α.Ο.	1	1.4C		1.4	178 274	LQ0	E0	P101		MP2					2	W2		CW1		1.4C
0352	ΕΙΔΗ, ΕΚΡΗΚΤΙΚΑ, Ε.Α.Ο.	1	1.4D		1.4	178 274	LQ0	E0	P101		MP2					2	W2		CW1		1.4D
0353	ΕΙΔΗ, ΕΚΡΗΚΤΙΚΑ, Ε.Α.Ο.	1	1.4G		1.4	178 274	LQ0	E0	P101		MP2					2	W2		CW1		1.4G
0354	ΕΙΔΗ, ΕΚΡΗΚΤΙΚΑ, Ε.Α.Ο.	1	1.1L		1 (+13)	178 274	LQ0	E0	P101		MP1					0	W2		CW1 CW4		1.1L
0355	ΕΙΔΗ, ΕΚΡΗΚΤΙΚΑ, Ε.Α.Ο.	1	1.2L		1 (+13)	178 274	LQ0	E0	P101		MP1					0	W2		CW1 CW4		1.2L
0356	ΕΙΔΗ, ΕΚΡΗΚΤΙΚΑ, Ε.Α.Ο.	1	1.3L		1 (+13)	178 274	LQ0	E0	P101		MP1					0	W2		CW1 CW4		1.3L
0357	ΟΥΣΙΕΣ, ΕΚΡΗΚΤΙΚΕΣ, Ε.Α.Ο.	1	1.1L		1 (+13)	178 274	LQ0	E0	P101		MP1					0	W2		CW1 CW4		1.1L
0358	ΟΥΣΙΕΣ, ΕΚΡΗΚΤΙΚΑ, Ε.Α.Ο.	1	1.2L		1 (+13)	178 274	LQ0	E0	P101		MP1					0	W2		CW1 CW4		1.2L
0359	ΟΥΣΙΕΣ, ΕΚΡΗΚΤΙΚΑ, Ε.Α.Ο.	1	1.3L		1 (+13)	178 274	LQ0	E0	P101		MP1					0	W2		CW1 CW4		1.3L
0360	ΣΥΝΟΛΑ ΠΥΡΟΚΡΟΤΗΤΩΝ, ΜΗ-ΗΛΕΚΤΡΙΚΩΝ για ανατινάξεις	1	1.1B		1 (+13)		LQ0	E0	P131		MP23					1	W2		CW1		1.1B
0361	ΣΥΝΟΛΑ ΠΥΡΟΚΡΟΤΗΤΩΝ, ΜΗ-ΗΛΕΚΤΡΙΚΩΝ για ανατινάξεις	1	1.4B		1.4		LQ0	E0	P131		MP23					2	W2		CW1		1.4B

0362	ΠΥΡΟΜΑΧΙΚΑ, ΕΞΑΣΚΗΣΗΣ	1	1.4G		1.4		LQ0	E0	P130 LP101	PP67 L1	MP23					2	W2		CW1		1.4G
0363	ΠΥΡΟΜΑΧΙΚΑ, ΑΝΤΟΧΗΣ	1	1.4G		1.4		LQ0	E0	P130 LP101	PP67 L1	MP23					2	W2		CW1		1.4G
0364	ΠΥΡΟΚΡΟΤΗΤΕΣ ΓΙΑ ΠΥΡΟΜΑΧΙΚΑ	1	1.2B		1 (+13)		LQ0	E0	P133		MP23					1	W2		CW1		1.2B
0365	ΠΥΡΟΚΡΟΤΗΤΕΣ ΓΙΑ ΠΥΡΟΜΑΧΙΚΑ	1	1.4B		1.4		LQ0	E0	P133		MP23					2	W2		CW1		1.4B
0366	ΠΥΡΟΚΡΟΤΗΤΕΣ ΓΙΑ ΠΥΡΟΜΑΧΙΚΑ	1	1.4S		1.4		LQ0	E0	P133		MP23					4	W2		CW1	CE1	1.4S
0367	ΦΥΤΙΛΙΑ, ΕΚΡΗΚΤΙΚΑ ΠΥΡΑΓΩΓΑ	1	1.4S		1.4		LQ0	E0	P141		MP23					4	W2		CW1	CE1	1.4S
0368	ΦΥΤΙΛΙΑ, ΠΥΡΟΔΟΤΗΣΗΣ	1	1.4S		1.4		LQ0	E0	P141		MP23					4	W2		CW1	CE1	1.4S
0369	ΚΕΦΑΛΕΣ, ΡΟΥΚΕΤΑ με εκρηκτική γόμωση	1	1.1F		1 (+13)		LQ0	E0	P130		MP23					1	W2		CW1		1.1F
0370	ΚΕΦΑΛΕΣ, ΡΟΥΚΕΤΩΝ με εκρηκτικό μηχανισμό ή βλητική γόμωση	1	1.4D		1.4		LQ0	E0	P130 LP101	PP67 L1	MP21					2	W2		CW1		1.4D
0371	ΚΕΦΑΛΕΣ, ΡΟΥΚΕΤΩΝ με εκρηκτικό μηχανισμό ή βλητική γόμωση	1	1.4F		1.4		LQ0	E0	P130		MP23					2	W2		CW1		1.4F
0372	ΒΟΜΒΙΔΕΣ, ΕΞΑΣΚΗΣΗΣ, χειρός ή όπλου	1	1.2G		1		LQ0	E0	P141		MP23					1	W2		CW1		1.2G
0373	ΜΗΧΑΝΗΜΑΤΑ ΣΗΜΑΤΟΔΟΤΗΣΗΣ, ΧΕΙΡΟΣ	1	1.4S		1.4		LQ0	E0	P135		MP23 MP24					4	W2		CW1	CE1	1.4S
0374	ΜΗΧΑΝΗΜΑΤΑ ΗΧΟΥ, ΕΚΡΗΚΤΙΚΑ	1	1.1D		1 (+13)		LQ0	E0	P134 LP102		MP21					1	W2		CW1		1.1D
0375	ΜΗΧΑΝΗΜΑΤΑ ΗΧΟΥ, ΕΚΡΗΚΤΙΚΑ	1	1.2D		1		LQ0	E0	P134 LP102		MP21					1	W2		CW1		1.2D
0376	ΕΓΧΥΤΕΣ, ΣΩΛΗΝΟΕΙΔΕΙΣ	1	1.4S		1.4		LQ0	E0	P133		MP23					4	W2		CW1	CE1	1.4S
0377	ΕΓΧΥΤΕΣ, ΤΥΠΟΥ ΚΑΨΥΛΙΟΥ	1	1.1B		1 (+13)		LQ0	E0	P133		MP23					1	W2		CW1		1.1B
0378	ΕΓΧΥΤΕΣ, ΤΥΠΟΥ ΚΑΨΥΛΙΟΥ	1	1.4B		1.4		LQ0	E0	P133		MP23					2	W2		CW1		1.4B
0379	ΘΗΚΕΣ, ΦΥΣΙΓΓΙΩΝ, ΚΕΝΕΣ, ΜΕ ΕΓΧΥΤΗ	1	1.4C		1.4		LQ0	E0	P136		MP22					2	W2		CW1		1.4C
0380	ΕΙΔΗ, ΠΥΡΟΦΟΡΙΚΑ	1	1.2L		1 (+13)		LQ0	E0	P101		MP1					0	W2		CW1 CW4		1.2L
0381	ΦΥΣΙΓΓΕΣ, ΜΗΧΑΝΗ ΙΣΧΥΟΣ	1	1.2C		1		LQ0	E0	P134 LP102		MP22					1	W2		CW1		1.2C
0382	ΣΥΣΤΑΤΙΚΑ ΕΙΔΗ, ΕΚΡΗΚΤΙΚΑ, ΣΙΔΗΡΟΔΡΟΜΩΝ, Ε.Α.Ο.	1	1.2B		1 (+13)	178 274	LQ0	E0	P101		MP2					1	W2		CW1		1.2B
0383	ΣΥΣΤΑΤΙΚΑ ΕΙΔΗ, ΕΚΡΗΚΤΙΚΑ, ΣΙΔΗΡΟΔΡΟΜΩΝ, Ε.Α.Ο.	1	1.4B		1.4	178 274	LQ0	E0	P101		MP2					2	W2		CW1		1.4B
0384	ΣΥΣΤΑΤΙΚΑ ΕΙΔΗ, ΕΚΡΗΚΤΙΚΑ, ΣΙΔΗΡΟΔΡΟΜΩΝ, Ε.Α.Ο.	1	1.4S		1.4	178 274	LQ0	E0	P101		MP2					4	W2		CW1	CE1	1.4S
0385	5-ΝΙΤΡΟΒΕΝΖΟΤΡΙΑΖΟΛΗ	1	1.1D		1 (+13)		LQ0	E0	P112b P112c		MP20					1	W2 W3		CW1		1.1D
0386	ΤΡΙΝΙΤΡΟΒΕΝΖΟΛΙΟ-ΣΟΥΛΦΟΝΙΚΟ ΟΞΥ	1	1.1D		1 (+13)		LQ0	E0	P112b P112c	PP26	MP20					1	W2 W3		CW1		1.1D
0387	ΤΡΙΝΙΤΡΟΦΘΟΡΕΝΟΝΗ	1	1.1D		1 (+13)		LQ0	E0	P112b P112c		MP20					1	W2 W3		CW1		1.1D

0388	ΜΙΓΜΑ ΤΡΙΝΙΤΡΟΤΟΛΟΥΟΛΙΟΥ (TNT) ΚΑΙ ΤΡΙΝΙΤΡΟΒΕΝΖΟΛΙΟΥ ή ΜΙΓΜΑ ΤΡΙΝΙΤΡΟΤΟΛΟΥΟΛΙΟΥ (TNT) ΚΑΙ ΕΞΑΝΙΤΡΟΣΤΙΛΒΕΝΙΟΥ	1	1.1D		1 (+13)		LQ00	E0	P112b P112c		MP20			1	W2 W3		CW1		1.1D
0389	ΜΙΓΜΑ ΤΡΙΝΙΤΡΟΤΟΛΟΥΟΛΙΟΥ (TNT) ΚΑΙ ΤΡΙΝΙΤΡΟΒΕΝΖΟΛΙΟΥ ή ΜΙΓΜΑ ΤΡΙΝΙΤΡΟΤΟΛΟΥΟΛΙΟΥ (TNT) ΚΑΙ ΕΞΑΝΙΤΡΟΣΤΙΛΒΕΝΙΟΥ	1	1.1D		1 (+13)		LQ00	E0	P112b P112c		MP20			1	W2 W3		CW1		1.1D
0390	ΤΡΙΤΟΝΑΛΗ	1	1.1D		1 (+13)		LQ00	E0	P112b P112c		MP20			1	W2 W3		CW1		1.1D
0391	ΜΙΓΜΑ ΚΥΚΛΟΤΡΙΜΕΘΥΛΕΝΟ-ΤΡΙΝΙΤΡΑΜΙΝΗΣ (ΚΥΚΛΟΝΙΤΗΣ, ΕΞΟΓΟΝΟ, RDX) ΚΑΙ ΚΥΚΛΟΤΕΤΡΑΜΕΘΥΛΕΝΟΤΕΤΡΑΝΙΤΡΑΜΙΝΗΣ (HMX; ΟΚΤΟΓΟΝΟ), ΝΩΠΗ με όχι λιγότερο από 15% νερό, κατά βάρος ή ΑΠΕΥΑΙΣΘΗΤΟΠΟΙΗΜΕΝΟ με όχι λιγότερο από 10% επιβραδυντή κατά βάρος	1	1.1D		1 (+15)	266	LQ00	E0	P112a P112b		MP20			1	W2 W3		CW1		1.1D
0392	ΕΞΑΝΙΤΡΟΣΤΙΛΒΕΝΙΟ	1	1.1D		1 (+13)		LQ00	E0	P112b P112c		MP20			1	W2 W3		CW1		1.1D
0393	ΕΞΟΤΟΝΑΛΗ	1	1.1D		1 (+13)		LQ00	E0	P112b		MP20			1	W2 W3		CW1		1.1D
0394	ΤΡΙΝΙΤΡΟΡΕΖΟΡΣΙΝΟΛΗ (ΣΤΥΦΝΙΚΟ ΟΞΥ), ΝΩΠΗ με όχι λιγότερο από 20% νερό, ή μίγμα αλκοόλης και νερού κατά βάρος	1	1.1D		1 (+15)		LQ00	E0	P112a	PP26	MP20			1	W2		CW1		1.1D
0395	ΚΙΝΗΤΗΡΕΣ ΡΟΥΚΕΤΩΝ, ΥΓΡΩΝ ΚΑΥΣΙΜΩΝ	1	1.2J		1 (+13)		LQ00	E0	P101		MP23			1	W2		CW1		1.2J
0396	ΚΙΝΗΤΗΡΕΣ ΡΟΥΚΕΤΩΝ, ΥΓΡΩΝ ΚΑΥΣΙΜΩΝ	1	1.3J		1 (+13)		LQ00	E0	P101		MP23			1	W2		CW1		1.3J
0397	ΡΟΥΚΕΤΕΣ, ΥΓΡΩΝ ΚΑΥΣΙΜΩΝ με εκρηκτική γόμωση	1	1.1J		1 (+13)		LQ00	E0	P101		MP23			1	W2		CW1		1.1J
0398	ΡΟΥΚΕΤΕΣ, ΥΓΡΩΝ ΚΑΥΣΙΜΩΝ με εκρηκτική γόμωση	1	1.2J		1 (+13)		LQ00	E0	P101		MP23			1	W2		CW1		1.2J
0399	ΒΟΜΒΕΣ με ΕΥΦΛΕΚΤΟ ΥΓΡΟ με εκρηκτική γόμωση	1	1.1J		1 (+13)		LQ00	E0	P101		MP23			1	W2		CW1		1.1J
0400	ΒΟΜΒΕΣ με ΕΥΦΛΕΚΤΟ ΥΓΡΟ με εκρηκτική γόμωση	1	1.2J		1 (+13)		LQ00	E0	P101		MP23			1	W2		CW1		1.2J
0401	ΔΙΠΙΚΡΥΛΟΣΟΥΛΦΙΔΙΟ, ξηρό ή υγτπό με λιγότερο από 10% νερό, κατά βάρος	1	1.1D		1 (+13)		LQ00	E0	P112a P112b P112c		MP20			1	W2 W3		CW1		1.1D
0402	ΥΠΕΡΧΛΩΡΙΚΟ ΑΜΜΩΝΙΟ	1	1.1D		1 (+13)	152	LQ00	E0	P112b P112c		MP20			1	W2 W3		CW1		1.1D
0403	ΦΩΤΟΒΟΛΙΔΕΣ, ΑΕΡΟΣ	1	1.4G		1.4		LQ00	E0	P135		MP23			2	W2		CW1		1.4G
0404	ΦΩΤΟΒΟΛΙΔΕΣ, ΑΕΡΟΣ	1	1.4S		1.4		LQ00	E0	P135		MP23			4	W2		CW1	CE1	1.4S

0405	ΦΥΣΙΓΓΕΣ, ΣΗΜΑΤΟΔΟΤΗΣΗΣ	1	1.4S		1.4		LQ0	E0	P135		MP23 MP24					4	W2		CW1	CE1	1.4S
0406	ΔΙΝΙΤΡΟΖΟΒΕΝΖΟΛΙΟ	1	1.3C		1 (+13)		LQ0	E0	P114b		MP20					1	W2 W3		CW1		1.3C
0407	ΤΕΤΡΑΖΟΛ-1-ΟΞΙΚΟ ΟΞΥ	1	1.4C		1.4		LQ0	E0	P114b		MP20					2	W2		CW1		1.4C
0408	ΦΥΤΙΛΙΑ, ΕΚΡΗΚΤΙΚΑ ΠΥΡΟΔΟΤΙΚΑ με προστατευτικά στοιχεία	1	1.1D		1 (+13)		LQ0	E0	P141		MP21					1	W2		CW1		1.1D
0409	ΦΥΤΙΛΙΑ, ΕΚΡΗΚΤΙΚΑ ΠΥΡΟΔΟΤΙΚΑ με προστατευτικά στοιχεία	1	1.2D		1		LQ0	E0	P141		MP21					1	W2		CW1		1.2D
0410	ΦΥΤΙΛΙΑ, ΕΚΡΗΚΤΙΚΑ ΠΥΡΟΔΟΤΙΚΑ με προστατευτικά στοιχεία	1	1.4D		1.4		LQ0	E0	P141		MP21					2	W2		CW1		1.4D
0411	PENTAERYTHRITE TETRANITRATE (ΤΕΤΡΑΝΙΤΡΙΚΗ ΠΕΝΤΑΕΡΙΘΡΥΤΟΛΗ, PETN) με όχι λιγότερο από 7% κερί, κατά βάρος	1	1.1D		1 (+15)	131	LQ0	E0	P112b P112c		MP20					1	W2 W3		CW1		1.1D
0412	ΦΥΣΙΓΓΕΣ ΓΙΑ ΟΠΛΑ με εκρηκτική γόμωση	1	1.4E		1.4		LQ0	E0	P130 LP101	PP67 L1	MP21					2	W2		CW1		1.4E
0413	ΦΥΣΙΓΓΕΣ ΓΙΑ ΟΠΛΑ, ΑΣΦΑΙΡΑ	1	1.2C		1		LQ0	E0	P130		MP22					1	W2		CW1		1.2C
0414	ΓΟΜΩΣΕΙΣ, ΠΡΟΩΘΗΤΙΚΕΣ, ΓΙΑ ΚΑΝΟΝΙΑ	1	1.2C		1		LQ0	E0	P130		MP22					1	W2		CW1		1.2C
0415	ΓΟΜΩΣΕΙΣ, ΠΡΟΩΘΗΤΙΚΕΣ	1	1.2C		1		LQ0	E0	P143	PP76	MP22					1	W2		CW1		1.2C
0417	ΦΥΣΙΓΓΕΣ ΓΙΑ ΟΠΛΑ, ΑΔΡΑΝΕΣ ΒΛΗΜΑ ή ΦΥΣΙΓΓΕΣ, ΜΙΚΡΑ ΟΠΛΑ	1	1.3C		1		LQ0	E0	P130		MP22					1	W2		CW1		1.3C
0418	ΦΩΤΟΒΟΛΙΔΕΣ, ΕΠΙΦΑΝΕΙΑΣ	1	1.1G		1 (+13)		LQ0	E0	P135		MP23					1	W2		CW1		1.1G
0419	ΦΩΤΟΒΟΛΙΔΕΣ, ΕΠΙΦΑΝΕΙΑΣ	1	1.2G		1		LQ0	E0	P135		MP23					1	W2		CW1		1.2G
0420	ΦΩΤΟΒΟΛΙΔΕΣ, ΑΕΡΟΣ	1	1.1G		1 (+13)		LQ0	E0	P135		MP23					1	W2		CW1		1.1G
0421	ΦΩΤΟΒΟΛΙΔΕΣ, ΑΕΡΟΣ	1	1.2G		1		LQ0	E0	P135		MP23					1	W2		CW1		1.2G
0424	ΒΛΗΜΑΤΑ, αδρανή με ανιχνευτή	1	1.3G		1		LQ0	E0	P130 LP101	PP67 L1	MP23					1	W2		CW1		1.3G
0425	ΒΛΗΜΑΤΑ, αδρανή με ανιχνευτή	1	1.4G		1.4		LQ0	E0	P130 LP101	PP67 L1	MP23					2	W2		CW1		1.4G
0426	ΒΛΗΜΑΤΑ με εκρηκτικό μηχανισμό ή βλητική γόμωση	1	1.2F		1 (+13)		LQ0	E0	P130		MP23					1	W2		CW1		1.2F
0427	ΒΛΗΜΑΤΑ με εκρηκτικό μηχανισμό ή βλητική γόμωση	1	1.4F		1.4		LQ0	E0	P130		MP23					2	W2		CW1		1.4F
0428	ΕΙΔΗ, ΠΥΡΟΤΕΧΝΙΚΑ για τεχνικούς σκοπούς	1	1.1G		1 (+13)		LQ0	E0	P135		MP23 MP24					1	W2		CW1		1.1G
0429	ΕΙΔΗ, ΠΥΡΟΤΕΧΝΙΚΑ για τεχνικούς σκοπούς	1	1.2G		1		LQ0	E0	P135		MP23 MP24					1	W2		CW1		1.2G
0430	ΕΙΔΗ, ΠΥΡΟΤΕΧΝΙΚΑ για τεχνικούς σκοπούς	1	1.3G		1		LQ0	E0	P135		MP23 MP24					1	W2		CW1		1.3G
0431	ΕΙΔΗ, ΠΥΡΟΤΕΧΝΙΚΑ για τεχνικούς σκοπούς	1	1.4G		1.4		LQ0	E0	P135		MP23 MP24					2	W2		CW1	CE1	1.4G
0432	ΕΙΔΗ, ΠΥΡΟΤΕΧΝΙΚΑ για τεχνικούς σκοπούς	1	1.4S		1.4		LQ0	E0	P135		MP23 MP24					4	W2		CW1	CE1	1.4S

0433	ΠΥΡΙΤΙΔΑ ΣΥΣΣΩΜΑΤΩΜΕΝΗ (ΠΥΡΙΤΙΔΑ ΣΕ ΠΑΣΤΑ) νωπή με όχι λιγότερο από 17% αλκοόλη κατά βάρος	1	1.1C		1 (+13)	266	LQ0	E0	P111		MP20					1	W2		CW1		1.1C
0434	ΒΛΗΜΑΤΑ με εκρηκτικό μηχανισμό ή βλητική γόμωση	1	1.2G		1		LQ0	E0	P130 LP101	PP67 L1	MP23					1	W2		CW1		1.2G
0435	ΒΛΗΜΑΤΑ με εκρηκτικό μηχανισμό ή βλητική γόμωση	1	1.4G		1.4		LQ0	E0	P130 LP101	PP67 L1	MP23					2	W2		CW1		1.4G
0436	ΡΟΥΚΕΤΕΣ με βλητική γόμωση	1	1.2C		1		LQ0	E0	P130 LP101	PP67 L1	MP22					1	W2		CW1		1.2C
0437	ΡΟΥΚΕΤΕΣ με βλητική γόμωση	1	1.3C		1		LQ0	E0	P130 LP101	PP67 L1	MP22					1	W2		CW1		1.3C
0438	ΡΟΥΚΕΤΕΣ με βλητική γόμωση	1	1.4C		1.4		LQ0	E0	P130 LP101	PP67 L1	MP22					2	W2		CW1		1.4C
0439	ΓΟΜΩΣΕΙΣ, ΜΟΡΦΟΠΟΙΗΜΕΝΕΣ, χωρίς πυροκροτητή	1	1.2D		1		LQ0	E0	P137	PP70	MP21					1	W2		CW1		1.2D
0440	ΓΟΜΩΣΕΙΣ, ΜΟΡΦΟΠΟΙΗΜΕΝΕΣ, χωρίς πυροκροτητή	1	1.4D		1.4		LQ0	E0	P137	PP70	MP21					2	W2		CW1		1.4D
0441	ΓΟΜΩΣΕΙΣ, ΜΟΡΦΟΠΟΙΗΜΕΝΕΣ, χωρίς πυροκροτητή	1	1.4S		1.4		LQ0	E0	P137	PP70	MP23					4	W2		CW1	CE1	1.4S
0442	ΓΟΜΩΣΕΙΣ, ΕΚΡΗΚΤΙΚΑ, ΕΜΠΟΡΙΚΑ χωρίς ΠΥΡΟΚΡΟΤΗΤΗ	1	1.1D		1 (+13)		LQ0	E0	P137		MP21					1	W2		CW1		1.1D
0443	ΓΟΜΩΣΕΙΣ, ΕΚΡΗΚΤΙΚΑ, ΕΜΠΟΡΙΚΑ χωρίς πυροκροτητή	1	1.2D		1		LQ0	E0	P137		MP21					1	W2		CW1		1.2D
0444	ΓΟΜΩΣΕΙΣ, ΕΚΡΗΚΤΙΚΑ, ΕΜΠΟΡΙΚΑ χωρίς πυροκροτητή	1	1.4D		1.4		LQ0	E0	P137		MP21					2	W2		CW1		1.4D
0445	ΓΟΜΩΣΕΙΣ, ΕΚΡΗΚΤΙΚΑ, ΕΜΠΟΡΙΚΑ χωρίς πυροκροτητή	1	1.4S		1.4		LQ0	E0	P137		MP23					4	W2		CW1	CE1	1.4S
0446	ΘΗΚΕΣ, ΕΥΦΛΕΚΤΕΣ, ΚΕΝΕΣ, χωρίς εγχυτή	1	1.4C		1.4		LQ0	E0	P136		MP22					2	W2		CW1		1.4C
0447	ΘΗΚΕΣ, ΕΥΦΛΑΙΚΤΕΣ, ΚΕΝΕΣ, χωρίς εγχυτή	1	1.3C		1		LQ0	E0	P136		MP22					1	W2		CW1		1.3C
0448	5-ΜΕΡΚΑΠΤΟΤΕΤΡΑΖΟΛ-1-ΟΞΙΚΟ ΟΞΥ	1	1.4C		1.4		LQ0	E0	P114b		MP20					2	W2		CW1		1.4C
0449	ΤΟΡΠΙΛΕΣ, ΥΓΡΩΝ ΚΑΥΣΙΜΩΝ με ή χωρίς εκρηκτική γόμωση	1	1.1J		1 (+13)		LQ0	E0	P101		MP23					1	W2		CW1		1.1J
0450	ΤΟΡΠΙΛΕΣ, ΥΓΡΩΝ ΚΑΥΣΙΜΩΝ με αδρανείς κεφαλές	1	1.3J		1 (+13)		LQ0	E0	P101		MP23					1	W2		CW1		1.3J
0451	ΤΟΡΠΙΛΕΣ με εκρηκτική γόμωση	1	1.1D		1 (+13)		LQ0	E0	P130 LP101	PP67 L1	MP21					1	W2		CW1		1.1D
0452	ΒΟΜΒΙΔΕΣ, ΕΞΑΣΚΗΣΗΣ, χειρός ή όπλου	1	1.4G		1.4		LQ0	E0	P141		MP23					2	W2		CW1		1.4G
0453	ΡΟΥΚΕΤΕΣ, LINE-THROWING	1	1.4G		1.4		LQ0	E0	P130		MP23					2	W2		CW1		1.4G
0454	ΠΥΡΟΔΟΤΙΚΟΙ ΜΗΧΑΝΙΣΜΟΙ	1	1.4S		1.4		LQ0	E0	P142		MP23					4	W2		CW1	CE1	1.4S

0455	ΠΥΡΟΚΡΟΤΗΤΕΣ, ΜΗ-ΗΛΕΚΤΡΙΚΟΙ ΓΙΑ ΑΝΑΤΙΝΑΞΕΙΣ	1	1.4S		1.4		LQ0	E0	P131	PP68	MP23				4	W2		CW1	CE1	1.4S
0456	ΠΥΡΟΚΡΟΤΗΤΕΣ, ΗΛΕΚΤΡΙΚΟΙ ΓΙΑ ΑΝΑΤΙΝΑΞΕΙΣ	1	1.4S		1.4		LQ0	E0	P131		MP23				4	W2		CW1	CE1	1.4S
0457	ΓΟΜΩΣΕΙΣ, ΕΚΡΗΚΤΙΚΕΣ, ΜΕ ΠΛΑΣΤΙΚΟΥΣ ΣΥΝΔΕΣΜΟΥΣ	1	1.1D		1 (+13)		LQ0	E0	P130		MP21				1	W2		CW1		1.1D
0458	ΓΟΜΩΣΕΙΣ, ΕΚΡΗΚΤΙΚΕΣ, ΜΕ ΠΛΑΣΤΙΚΟΥΣ ΣΥΝΔΕΣΜΟΥΣ	1	1.2D		1		LQ0	E0	P130		MP21				1	W2		CW1		1.2D
0459	ΓΟΜΩΣΕΙΣ, ΕΚΡΗΚΤΙΚΕΣ, ΜΕ ΠΛΑΣΤΙΚΟΥΣ ΣΥΝΔΕΣΜΟΥΣ	1	1.4D		1.4		LQ0	E0	P130		MP21				2	W2		CW1		1.4D
0460	ΓΟΜΩΣΕΙΣ, ΕΚΡΗΚΤΙΚΕΣ, ΜΕ ΠΛΑΣΤΙΚΟΥΣ ΣΥΝΔΕΣΜΟΥΣ	1	1.4S		1.4		LQ0	E0	P130		MP23				4	W2		CW1	CE1	1.4S
0461	ΣΥΣΤΑΤΙΚΑ ΜΕΡΗ, ΕΚΡΗΚΤΙΚΑ ΤΡΕΝΩΝ, Ε.Α.Ο.	1	1.1B		1 (+13)	178 274	LQ0	E0	P101		MP2				1	W2		CW1		1.1B
0462	ΕΙΔΗ, ΕΚΡΗΚΤΙΚΑ, Ε.Α.Ο.	1	1.1C		1 (+13)	178 274	LQ0	E0	P101		MP2				1	W2		CW1		1.1C
0463	ΕΙΔΗ, ΕΚΡΗΚΤΙΚΑ, Ε.Α.Ο.	1	1.1D		1 (+13)	178 274	LQ0	E0	P101		MP2				1	W2		CW1		1.1D
0464	ΕΙΔΗ, ΕΚΡΗΚΤΙΚΑ, Ε.Α.Ο.	1	1.1E		1 (+13)	178 274	LQ0	E0	P101		MP2				1	W2		CW1		1.1E
0465	ΕΙΔΗ, ΕΚΡΗΚΤΙΚΑ, Ε.Α.Ο.	1	1.1F		1 (+13)	178 274	LQ0	E0	P101		MP2				1	W2		CW1		1.1F
0466	ΕΙΔΗ, ΕΚΡΗΚΤΙΚΑ, Ε.Α.Ο.	1	1.2C		1	178 274	LQ0	E0	P101		MP2				1	W2		CW1		1.2C
0467	ΕΙΔΗ, ΕΚΡΗΚΤΙΚΑ, Ε.Α.Ο.	1	1.2D		1	178 274	LQ0	E0	P101		MP2				1	W2		CW1		1.2D
0468	ΕΙΔΗ, ΕΚΡΗΚΤΙΚΑ, Ε.Α.Ο.	1	1.2E		1	178 274	LQ0	E0	P101		MP2				1	W2		CW1		1.2E
0469	ΕΙΔΗ, ΕΚΡΗΚΤΙΚΑ, Ε.Α.Ο.	1	1.2F		1 (+13)	178 274	LQ0	E0	P101		MP2				1	W2		CW1		1.2F
0470	ΕΙΔΗ, ΕΚΡΗΚΤΙΚΑ, Ε.Α.Ο.	1	1.3C		1	178 274	LQ0	E0	P101		MP2				1	W2		CW1		1.3C
0471	ΕΙΔΗ, ΕΚΡΗΚΤΙΚΑ, Ε.Α.Ο.	1	1.4E		1.4	178 274	LQ0	E0	P101		MP2				2	W2		CW1		1.4E
0472	ΕΙΔΗ, ΕΚΡΗΚΤΙΚΑ, Ε.Α.Ο.	1	1.4F		1.4	178 274	LQ0	E0	P101		MP2				2	W2		CW1		1.4F
0473	ΟΥΣΙΕΣ, ΕΚΡΗΚΤΙΚΩΝ, Ε.Α.Ο.	1	1.1A		ΑΠΑΓΟΡΕΥΕΤΑΙ Η ΜΕΤΑΦΟΡΑ															
0474	ΟΥΣΙΕΣ, ΕΚΡΗΚΤΙΚΩΝ, Ε.Α.Ο.	1	1.1C		1 (+13)	178 274	LQ0	E0	P101		MP2				1	W2 W3		CW1		1.1C
0475	ΟΥΣΙΕΣ, ΕΚΡΗΚΤΙΚΩΝ, Ε.Α.Ο.	1	1.1D		1 (+13)	178 274	LQ0	E0	P101		MP2				1	W2 W3		CW1		1.1D
0476	ΟΥΣΙΕΣ, ΕΚΡΗΚΤΙΚΩΝ, Ε.Α.Ο.	1	1.1G		1 (+13)	178 274	LQ0	E0	P101		MP2				1	W2 W3		CW1		1.1G

0477	ΟΥΣΙΕΣ, ΕΚΡΗΚΤΙΚΩΝ, Ε.Α.Ο.	1	1.3C		1 (+13)	178 274	LQ0	E0	P101		MP2					1	W2 W3		CW1		1.3C
0478	ΟΥΣΙΕΣ, ΕΚΡΗΚΤΙΚΩΝ, Ε.Α.Ο.	1	1.3G		1	178 274	LQ0	E0	P101		MP2					1	W2 W3		CW1		1.3G
0479	ΟΥΣΙΕΣ, ΕΚΡΗΚΤΙΚΩΝ, Ε.Α.Ο.	1	1.4C		1.4	178 274	LQ0	E0	P101		MP2					2	W2		CW1		1.4C
0480	ΟΥΣΙΕΣ, ΕΚΡΗΚΤΙΚΩΝ, Ε.Α.Ο.	1	1.4D		1.4	178 274	LQ0	E0	P101		MP2					2	W2		CW1		1.4D
0481	ΟΥΣΙΕΣ, ΕΚΡΗΚΤΙΚΩΝ, Ε.Α.Ο.	1	1.4S		1.4	178 274	LQ0	E0	P101		MP2					4	W2		CW1		1.4S
0482	ΟΥΣΙΕΣ, ΕΚΡΗΚΤΙΚΕΣ, ΠΟΛΥ ΑΠΕΥΑΙΣΘΗΤΟΠΟΙΗΜΕΝΕΣ ΟΥΣΙΕΣ, ΕΥΙ), Ε.Α.Ο.	1	1.5D		1.5	178 274	LQ0	E0	P101		MP2					1	W2		CW1		1.5D
0483	ΚΥΚΛΟΤΡΙΜΕΘΥΛΕΝΟΤΡΙΝΙΤΡΑΜΙΝΗ (ΚΥΚΛΟΝΙΤΗΣ, ΕΞΟΓΟΝΟ, RDX), ΑΠΕΥΑΙΣΘΗΤΟΠΟΙΗΜΕΝΗ	1	1.1D		1 (+13)		LQ0	E0	P112b P112c		MP20					1	W2 W3		CW1		1.1D
0484	ΚΥΚΛΟΤΕΤΡΑΜΕΘΥΛΕΝΟ-ΤΕΤΡΑ-ΝΙΤΡΑΜΙΝΗ (ΗΜΧ, ΟΚΤΟΓΟΝΟ), ΑΠΕΥΑΙΣΘΗΤΟΠΟΙΗΜΕΝΟ	1	1.1D		1 (+13)		LQ0	E0	P112b P112c		MP20					1	W2 W3		CW1		1.1D
0485	ΟΥΣΙΕΣ, ΕΚΡΗΚΤΙΚΕΣ, Ε.Α.Ο.	1	1.4G		1.4	178 274	LQ0	E0	P101		MP2					2	W2 W3		CW1		1.4G
0486	ΕΙΔΗ, ΕΚΡΗΚΤΙΚΑ, ΕΞΑΙΡΕΤΙΚΑ ΜΗ-ΕΥΑΙΣΘΗΤΑ (ΕΙΔΗ, ΕΕΙ)	1	1.6N		1.6		LQ0	E0	P101		MP23					2	W2		CW1		1.6N
0487	ΣΗΜΑΤΟΔΟΤΕΣ, ΚΑΠΝΟΥ	1	1.3G		1		LQ0	E0	P135		MP23					1	W2		CW1		1.3G
0488	ΠΥΡΟΜΑΧΙΚΑ, ΕΞΑΣΚΗΣΗΣ	1	1.3G		1		LQ0	E0	P130 LP101	PP67 L1	MP23					1	W2		CW1		1.3G
0489	ΔΙΝΙΤΡΟΓΛΥΚΟΛΟΥΡΙΛΙΟ (DINGU)	1	1.1D		1 (+13)		LQ0	E0	P112b P112c		MP20					1	W2 W3		CW1		1.1D
0490	ΝΙΤΡΟΤΡΙΑΖΟΛΟΝΗ (NTO)	1	1.1D		1 (+13)		LQ0	E0	P112b P112c		MP20					1	W2 W3		CW1		1.1D
0491	ΓΟΜΩΣΕΙΣ, ΠΡΟΩΘΗΤΙΚΕΣ	1	1.4C		1.4		LQ0	E0	P143	PP76	MP22					2	W2		CW1		1.4C
0492	ΣΗΜΑΤΟΔΟΤΕΣ, ΣΙΔΗΡΟΔΡΟΜΙΚΩΝ ΓΡΑΜΜΩΝ, ΕΚΡΗΚΤΙΚΑ	1	1.3G		1		LQ0	E0	P135		MP23					1	W2		CW1		1.3G
0493	ΣΗΜΑΤΟΔΟΤΕΣ, ΣΙΔΗΡΟΔΡΟΜΙΚΩΝ ΓΡΑΜΜΩΝ, ΕΚΡΗΚΤΙΚΑ	1	1.4G		1.4		LQ0	E0	P135		MP23					2	W2		CW1		1.4G
0494	ΑΕΡΙΟΘΟΥΜΕΝΑ ΔΙΕΙΣΔΥΤΙΚΑ ΟΠΛΑ, ΓΟΜΩΜΕΝΑ για πετρελαιοπηγές, χωρίς πυροκροτητή	1	1.4D		1.4		LQ0	E0	P101		MP21					2	W2		CW1		1.4D
0495	ΠΡΟΩΘΗΤΙΚΟ ΚΑΥΣΙΜΟ, ΥΓΡΟ	1	1.3C		1 (+13)	224	LQ0	E0	P115	PP53 PP54 PP57 PP58	MP20					1	W2		CW1		1.3C
0496	ΟΚΤΟΝΑΛΗ	1	1.1D		1 (+13)		LQ0	E0	P112b P112c		MP20					1	W2 W3		CW1		1.1D

0497	ΠΡΟΩΘΗΤΙΚΟ ΚΑΥΣΙΜΟ, ΥΓΡΟ	1	1.1C	1 (+13)	224	LQ0	E0	P115	PP53 PP54 PP57 PP58	MP20				1	W2	CW1		1.1C
0498	ΠΡΟΩΘΗΤΙΚΟ ΚΑΥΣΙΜΟ, ΣΤΕΡΕΟ	1	1.1C	1 (+13)		LQ0	E0	P114b		MP20				1	W2	CW1		1.1C
0499	ΠΡΟΩΘΗΤΙΚΟ ΚΑΥΣΙΜΟ, ΣΤΕΡΕΟ	1	1.3C	1 (+13)		LQ0	E0	P114b		MP20				1	W2	CW1		1.3C
0500	ΣΥΣΤΗΜΑΤΑ ΠΥΡΟΚΡΟΤΗΤΩΝ, ΜΗ-ΗΛΕΚΤΡΙΚΩΝ για ανοιγόμενες	1	1.4S	1.4		LQ0	E0	P131		MP23				4	W2	CW1	CE1	1.4S
0501	ΠΡΟΩΘΗΤΙΚΟ ΚΑΥΣΙΜΟ, ΣΤΕΡΕΟ	1	1.4C	1.4		LQ0	E0	P114b		MP20				2	W2	CW1		1.4C
0502	ΡΟΥΚΕΤΕΣ με αδρανείς κεφαλές	1	1.2C	1		LQ0	E0	P130 LP101	PP67 L1	MP22				1	W2	CW1		1.2C
0503	ΣΥΣΚΕΥΕΣ ΠΟΥ ΦΟΥΣΚΩΝΟΥΝ ΑΕΡΟΣΑΚΚΟΥΣ, ΠΥΡΟΤΕΧΝΙΚΕΣ ή ΜΕΡΗ ΑΕΡΟΣΑΚΚΩΝ, ΠΥΡΟΤΕΧΝΙΚΑ ή ΠΡΟΕΝΤΑΤΗΡΕΣ ΖΩΝΩΝ ΑΣΦΑΛΕΙΑΣ,ΠΥΡΟΤΕΧΝΙΚΟΙ	1	1.4G	1.4	235 289	LQ0	E0	P135		MP23				2	W2	CW1		1.4G
0504	1H-ΤΕΤΡΑΖΟΛΗ	1	1.1D	1 (+13)		LQ0	E0	P112c	PP48	MP20				1	W2	CW1		1.1D
1001	ΑΚΕΤΥΛΕΝΙΟ, ΔΙΑΛΥΜΕΝΟ	2	4F	2.1 (+13)		LQ0		P200		MP9		PxBN(M)	TU17 TU38 TE22	2		CW9 CW10 CW36	CE2	239
1002	ΑΕΡΑΣ, ΣΥΜΠΙΕΣΜΕΝΟΣ	2	1A	2.2 (+13)	292	LQ1		P200		MP9	(M)	CxBN(M)		3		CW9 CW10	CE3	20
1003	ΑΕΡΑΣ, ΒΑΘΙΑΣ ΚΑΤΑΨΥΞΗΣ ΥΓΡΟ	2	3O	2,2+5,1 (+13)		LQ0		P203		MP9	T75	RxBN	TP5 TP22 TU7 TU19 TM6	3	W5	CW9 CW11 CW30 CW36	CE2	225
1005	ΑΜΜΩΝΙΑ, ΑΝΥΔΡΗ	2	2TC	2,3+8 (+13)	23	LQ0	E0	P200		MP9	T50 (M)	PxBH(M)	TU38 TE22 TE25 TT8 TM6	1		CW9 CW10 CW36		268
1006	ΑΡΓΟ, ΣΥΜΠΙΕΣΜΕΝΟ	2	1A	2.2 (+13)		LQ1		P200		MP9	(M)	CxBN(M)		3		CW9 CW10 CW36	CE3	20
1008	ΤΡΙΦΘΟΡΙΟΥΧΟ ΒΟΡΙΟ	2	2TC	2,3+8 (+13)		LQ0	E0	P200		MP9	(M)	PxBH(M)	TU38 TE22 TE25 TM6	1		CW9 CW10 CW36		268
1009	ΒΡΩΜΟΤΡΙΦΘΟΡΟΜΕΘΑΝΙΟ ΨΥΚΤΙΚΟ ΑΕΡΙΟ R 13B1)	2	2A	2.2 (+13)		LQ1		P200		MP9	T50 (M)	PxBN(M)	TM6	3		CW9 CW10 CW36	CE3	20

1010	ΒΟΥΤΑΔΙΕΝΙΑ, ΣΤΑΘΕΡΟΠΟΙΗΜΕΝΑ, ή ΜΙΓΜΑ ΒΟΥΤΑΔΙΕΝΙΩΝ ΚΑΙ ΥΔΡΟΓΟΝΑΝΘΡΑΚΩΝ, ΣΤΑΘΕΡΟΠΟΙΗΜΕΝΟ, με τάση ατμών στους 70 °C που δεν υπερβαίνει 1,1 MPa (11bar) και πυκνότητα στους 50 °C όχι χαμηλότερη από 0,525 kg/l	2	2F		2.1 (+13)	618	LQ0		P200		MP9	T50 (M)		PxBN(M)	TU38 TE22 TM6	2		CW9 CW10 CW36	CE3	239
1011	ΒΟΥΤΑΝΙΟ	2	2F		2.1 (+13)		LQ0		P200		MP9	T50 (M)		PxBN(M)	TU38 TE22 TM6	2		CW9 CW10 CW36	CE3	23
1012	ΒΟΥΤΥΛΕΝΙΟΥ ΜΙΓΜΑ ή 1-ΒΟΥΤΥΛΕΝΙΟ ή cis-2-ΒΟΥΤΥΛΕΝΙΟ ή trans-2-ΒΟΥΤΥΛΕΝΙΟ	2	2F		2.1 (+13)		LQ0		P200		MP9	T50 (M)		PxBN(M)	TU38 TE22 TM6	2		CW9 CW10 CW36	CE3	23
1013	ΔΙΟΞΕΙΔΙΟ ΤΟΥ ΑΝΘΡΑΚΑ	2	2A		2.2 (+13)	584 653	LQ1		P200		MP9	(M)		PxBN(M)	TM6	3		CW9 CW10 CW36	CE3	20
1016	ΜΟΝΟΞΕΙΔΙΟ ΤΟΥ ΑΝΘΡΑΚΑ, ΣΥΜΠΙΕΣΜΕΝΟ	2	1TF		2.3+2.1 (+13)		LQ0	E0	P200		MP9	(M)		CxBH(M)	TU38 TE22 TE25	1		CW9 CW10 CW36		263
1017	ΧΛΩΡΙΟ	2	2TOC		2.3+5.1+8 (+13)		LQ0	E0	P200		MP9	T50 (M)	TP19	P22DH(M)	TU38 TE22 TE25 TM6	1		CW9 CW10 CW36		265
1018	ΧΛΩΡΙΔΙΟΘΟΡΟΜΕΘΑΝΙΟ (ΨΥΚΤΙΚΟ ΑΕΡΙΟ R 22)	2	2A		2.2 (+13)		LQ1		P200		MP9	T50 (M)		PxBN(M)	TM6	3		CW9 CW10 CW36	CE3	20
1020	ΧΛΩΡΟΠΕΝΤΑΦΘΟΡΟΑΙΘΑΝΙΟ (ΨΥΚΤΙΚΟ ΑΕΡΙΟ R 115)	2	2A		2.2 (+13)		LQ1		P200		MP9	T50 (M)		PxBN(M)	TM6	3		CW9 CW10 CW36	CE3	20
1021	1-ΧΛΩΡΟ-1,2,2,2-ΤΕΤΡΑΦΘΟΡΟΑΙΘΑΝΙΟ (ΨΥΚΤΙΚΟ ΑΕΡΙΟ R 124)	2	2A		2.2 (+13)		LQ1		P200		MP9	T50 (M)		PxBN(M)	TM6	3		CW9 CW10 CW36	CE3	20
1022	ΧΛΩΡΟΤΡΙΦΘΟΡΟΜΕΘΑΝΙΟ (ΨΥΚΤΙΚΟ ΑΕΡΙΟ R 13)	2	2A		2.2 (+13)		LQ1		P200		MP9	(M)		PxBN(M)	TM6	3		CW9 CW10 CW36	CE3	20
1023	ΑΕΡΙΟ ΑΝΘΡΑΚΑ, ΣΥΜΠΙΕΣΜΕΝΟ	2	1TF		2.3+2.1 (+13)		LQ0	E0	P200		MP9	(M)		CxBH(M)	TU38 TE22 TE25	1		CW9 CW10 CW36		263
1026	ΚΥΑΝΟΓΟΝΟ	2	2TF		2.3+2.1 (+13)		LQ0	E0	P200		MP9	(M)		PxBH(M)	TU38 TE22 TE25 TM6	1		CW9 CW10 CW36		263
1027	ΚΥΚΛΟΠΡΟΠΑΝΙΟ	2	2F		2.1 (+13)		LQ0		P200		MP9	T50 (M)		PxBN(M)	TU38 TE22 TM6	2		CW9 CW10 CW36	CE3	23

1028	ΔΙΧΛΩΡΟΔΙΦΘΟΡΟΜΕΘΑΝΙΟ (ΨΥΚΤΙΚΟ ΑΕΡΙΟ R 12)	2	2A		2.2 (+13)		LQ1	P200		MP9	T50 (M)		PxBN(M)	TM6	3			CW9 CW10 CW36	CE3	20
1029	ΔΙΧΛΩΡΟΦΘΟΡΟΜΕΘΑΝΙΟ (ΨΥΚΤΙΚΟ ΑΕΡΙΟ R 21)	2	2A		2.2 (+13)		LQ1	P200		MP9	T50 (M)		PxBN(M)	TM6	3			CW9 CW10 CW36	CE3	20
1030	1,1-ΔΙΦΘΟΡΟΑΙΘΑΝΙΟ (ΨΥΚΤΙΚΟ ΑΕΡΙΟ R 152a)	2	2F		2.1 (+13)		LQ0	P200		MP9	T50 (M)		PxBN(M)	TU38 TE22 TM6	2			CW9 CW10 CW36	CE3	23
1032	ΔΙΜΕΘΥΛΑΝΙΝΗ, ΑΝΥΔΡΗ	2	2F		2.1 (+13)		LQ0	P200		MP9	T50 (M)		PxBN(M)	TU38 TE22 TM6	2			CW9 CW10 CW36	CE3	23
1033	ΔΙΜΕΘΥΛΑΙΘΕΡΑΣ	2	2F		2.1 (+13)		LQ0	P200		MP9	T50 (M)		PxBN(M)	TU38 TE22 TM6	2			CW9 CW10 CW36	CE3	23
1035	ΑΙΘΑΝΙΟ	2	2F		2.1 (+13)		LQ0	P200		MP9	(M)		PxBN(M)	TU38 TE22 TM6	2			CW9 CW10 CW36	CE3	23
1036	ΑΙΘΥΛΑΜΙΝΗ	2	2F		2.1 (+13)		LQ0	P200		MP9	T50 (M)		PxBN(M)	TU38 TE22 TM6	2			CW9 CW10 CW36	CE3	23
1037	ΑΙΘΥΛΟΧΛΩΡΙΔΙΟ	2	2F		2.1 (+13)		LQ0	P200		MP9	T50 (M)		PxBN(M)	TU38 TE22 TM6	2			CW9 CW10 CW36	CE3	23
1038	ΑΙΘΥΛΕΝΙΟ, ΥΓΡΟ ΥΠΟ ΚΑΤΑΨΥΞΗ	2	3F		2.1 (+13)		LQ0	P203		MP9	T75	TP5	RxBN	TU18 TU38 TE22 TM6	2	W5		CW9 CW11 CW30 CW36	CE2	223
1039	ΑΙΘΥΛΟΜΕΘΥΛΑΙΘΕΡΑΣ	2	2F		2.1 (+13)		LQ0	P200		MP9	(M)		PxBN(M)	TU38 TE22 TM6	2			CW9 CW10 CW36	CE3	23
1040	ΑΙΘΥΛΕΝΟΞΕΙΔΙΟ	2	2TF		2.3+2.1		LQ0	P200	E0	MP9	(M)				1			CW9 CW10 CW36		263
1040	ΑΙΘΥΛΕΝΟΞΕΙΔΙΟ ΜΕ ΑΖΩΤΟ έως συνολική πίεση 1 MPa (10 bar) στους 50 °C	2	2TF		2.3+2.1 (+13)		LQ0	P200	E0	MP9	T50 (M)	TP20	PxBH(M)	TU38 TE22 TE25 TM6	1			CW9 CW10 CW36		263
1041	ΜΕΙΓΜΑ ΑΙΘΥΛΕΝΟΞΕΙΔΙΟΥ ΚΑΙ ΔΙΟΞΕΙΔΙΟΥ ΤΟΥ ΑΝΘΡΑΚΑ με περισσότερο από 9% και λιγότερο από 87% αιθυλενοξείδιο	2	2F		2.1 (+13)		LQ0	P200		MP9	T50 (M)		PxBN(M)	TU38 TE22 TM6	2			CW9 CW10 CW36	CE3	239
1043	ΛΙΠΑΣΜΑ ΑΜΜΩΝΙΩΣΗΣ ΔΙΑΛΥΜΑ με ελεύθερη αμμωνία	2			2.2	642														

1044	ΠΥΡΟΣΒΕΣΤΗΡΕΣ, με συμπιεσμένο ή υγροποιημένο αέριο	2	6A		2.2	225 594	LQ0	E0	P003		MP9				3			CW9	CE2	20
1045	ΦΘΟΡΙΟ, ΣΥΜΠΙΕΣΜΕΝΟ	2	1TOC		2.3+5.1+8		LQ0	E0	P200		MP9				1			CW9 CW10 CW36		265
1046	Η/ΛΙΟ, ΣΥΜΠΙΕΣΜΕΝΟ	2	1A		2.2 (+13)		LQ1		P200		MP9	(M)		CxBN(M)			3	CW9 CW10 CW36	CE3	20
1048	ΥΔΡΟΒΡΩΜΙΟ, ΑΝΥΔΡΟ	2	2TC		2.3+8 (+13)		LQ0	E0	P200		MP9	(M)		PxBH(M)	TU38 TE22 TE25 TM6		1	CW9 CW10 CW36		268
1049	ΥΔΡΟΓΟΝΟ, ΣΥΜΠΙΕΣΜΕΝΟ	2	1F		2.1 (+13)		LQ0		P200		MP9	(M)		CxBN(M)	TU38 TE22		2	CW9 CW10 CW36	CE3	23
1050	ΥΔΡΟΧΛΩΡΙΟ, ΑΝΥΔΡΟ	2	2TC		2.3+8 (+13)		LQ0	E0	P200		MP9	(M)		PxBH(M)	TU38 TE22 TE25 TM6		1	CW9 CW10 CW36		268
1053	ΥΔΡΟΘΕΙΟ	2	2TF		2.3+2.1 (+13)		LQ0	E0	P200		MP9	(M)		PxDH(M)	TU38 TE22 TE25 TM6		1	CW9 CW10 CW36		263
1055	ΙΣΟΒΟΥΤΥΛΕΝΙΟ	2	2F		2.1 (+13)		LQ0		P200		MP9	T50 (M)		PxBN(M)	TU38 TE22 TE6		2	CW9 CW10 CW36	CE3	23
1056	ΚΡΥΠΤΟ, ΣΥΜΠΙΕΣΜΕΝΟ	2	1A		2.2 (+13)		LQ1		P200		MP9	(M)		CxBN(M)			3	CW9 CW10 CW36	CE3	20
1057	ΑΝΑΠΤΗΡΕΣ ή ΑΝΤΑΛΛΑΚΤΙΚΑ ΑΝΑΠΤΗΡΩΝ που περιέχουν εύφλεκτα αέρια	2	6F		2.1	201 654	LQ0	E0	P002	PP84 RR5	MP9						2	CW9	CE2	23
1058	ΥΓΡΟΠΟΙΗΜΕΝΑ ΑΕΡΙΑ, μη-εύφλεκτα, φορτισμένα με άζωτο, διοξείδιο του άνθρακα ή αέρα	2	2A		2.2 (+13)		LQ1		P200		MP9	(M)		PxBN(M)	TM6		3	CW9 CW10 CW36	CE3	20
1060	ΜΕΙΓΜΑ ΜΕΘΥΛΑΚΕΤΥΛΕΝΙΟΥ ΚΑΙ ΠΡΟΠΑΔΙΕΝΙΟΥ, ΣΤΑΘΕΡΟΠΟΙΗΜΕΝΟ οπως μίγμα P1 ή μίγμα P2	2	2F		2.1 (+13)	581	LQ0		P200		MP9	T50 (M)		PxBN(M)	TU38 TE22 TM6		2	CW9 CW10 CW36	CE3	239
1061	ΜΕΘΥΛΑΜΙΝΗ, ΑΝΥΔΡΗ	2	2F		2.1 (+13)		LQ0		P200		MP9	T50 (M)		PxBN(M)	TU38 TE22 TM6		2	CW9 CW10 CW36	CE3	23
1062	ΜΕΘΥΛΟΒΡΩΜΙΔΙΟ με όχι περισσότερο από 2% χλωροπικρίνη	2	2T		2.3 (+13)	23	LQ0	E0	P200		MP9	T50 (M)		PxBH(M)	TU38 TE22 TE25 TM6		1	CW9 CW10 CW36		26

1063	ΜΕΘΥΛΟΧΛΩΡΙΔΙΟ (ΨΥΚΤΙΚΟ ΑΕΡΙΟ R 40)	2	2F	2.1 (+13)		LQ0	P200		MP9	T50 (M)		PxBN(M)	TU38 TE22 TM6	2			CW9 CW10 CW36	CE3	23
1064	ΜΕΘΥΛΟΜΕΡΚΑΠΤΑΝΗ	2	2TF	2.3+2.1 (+13)		LQ0	P200	E0	MP9	T50 (M)		PxDH(M)	TU38 TE22 TE25 TM6	1			CW9 CW10 CW36		263
1065	ΝΕΟΝ, ΣΥΜΠΙΕΣΜΕΝΟ	2	1A	2.2 (+13)		LQ1	P200		MP9	(M)		CxBN(M)		3			CW9 CW10 CW36	CE3	20
1066	ΑΖΩΤΟ, ΣΥΜΠΙΕΣΜΕΝΟ	2	1A	2.2 (+13)		LQ1	P200		MP9	(M)		CxBN(M)		3			CW9 CW10 CW36	CE3	20
1067	ΤΕΤΡΟΞΕΙΔΙΟ ΤΟΥ ΔΙΑΖΩΤΟΥ (ΔΙΟΞΕΙΔΙΟ ΤΟΥ ΑΖΩΤΟΥ)	2	2TOC	2.3+5.1+8 (+13)		LQ0	P200	E0	MP9	T50	TP21	PxBH(M)	TU17 TU38 TE22	1			CW9 CW10 CW36		265
1069	ΝΙΤΡΟΖΥΛΟΧΛΩΡΙΔΙΟ	2	2TC	2.3+8		LQ0	P200	E0	MP9					1			CW9 CW10 CW36		268
1070	ΥΠΟΞΕΙΔΙΟ ΤΟΥ ΑΖΩΤΟΥ	2	2O	2.2+5.1 (+13)	584	LQ0	P200		MP9	(M)		PxBN(M)	TM6	3			CW9 CW10 CW36	CE3	25
1071	ΑΕΡΙΕΛΑΙΟ, ΣΥΜΠΙΕΣΜΕΝΟ	2	1TF	2.3+2.1 (+13)		LQ0	P200	E0	MP9	(M)		CxBH(M)	TU38 TE22 TE25	1			CW9 CW10 CW36		263
1072	ΟΞΥΓΟΝΟ, ΣΥΜΠΙΕΣΜΕΝΟ	2	1O	2.2+5.1 (+13)		LQ0	P200		MP9	(M)		CxBN(M)		3			CW9 CW10 CW36	CE3	25
1073	ΟΞΥΓΟΝΟ, ΥΓΡΟ ΥΠΟ ΚΑΤΑΨΥΞΗ	2	3O	2.2+5.1 (+13)		LQ0	P203		MP9	T75	TP5 TP22	RxBN	TU7 TU19 TM6	3	W5		CW9 CW11 CW30 CW36	CE2	225
1075	ΑΕΡΙΑ ΠΕΤΡΕΛΑΙΟΥ, ΥΓΡΟΠΟΙΗΜΕΝΑ	2	2F	2.1 (+13)	274 583 639	LQ0	P200		MP9	T50 (M)		PxBN(M)	TU38 TE22 TM6	2			CW9 CW10 CW36	CE3	23
1076	ΦΩΣΓΕΝΙΟ	2	2TC	2.3+8 (+13)		LQ0	P200	E0	MP9			P22DH(M)	TU17 TU38 TE22	1			CW9 CW10 CW36		268
1077	ΠΡΟΠΥΛΕΝΙΟ	2	2F	2.1 (+13)		LQ0	P200		MP9	T50 (M)		PxBN(M)	TU38 TE22 TM6	2			CW9 CW10 CW36	CE3	23
1078	ΨΥΚΤΙΚΟ ΑΕΡΙΟ, Ε.Α.Ο., όπως μίγμα F1, μίγμα F2 ή μίγμα F3	2	2A	2.2 (+13)	274 582	LQ1	P200		MP9	T50 (M)		PxBN(M)	TM6	3			CW9 CW10 CW36	CE3	20

1079	ΔΙΟΞΕΙΔΙΟ ΤΟΥ ΘΕΙΟΥ	2	2TC	2.3+8 (+13)		LQ0	E0	P200		MP9	T50 (M)	TP19	PxDH(M)	TU38 TE22 TE25 TM6	1		CW9 CW10 CW36	268
1080	ΕΞΑΦΘΟΡΙΟΥΧΟ ΘΕΙΟ	2	2A	2.2 (+13)		LQ1		P200		MP9	(M)		PxBN(M)	TM6	3		CW9 CW10 CW36	CE3	20
1081	ΤΕΤΡΑΦΘΟΡΟΑΙΘΥΛΕΝΙΟ, ΣΤΑΘΕΡΟΠΟΙΗΜΕΝΟ	2	2F	2.1		LQ0	E0	P200		MP9	(M)				2		CW9 CW10 CW36	CE3	239
1082	ΤΡΙΦΘΟΡΟΧΛΩΡΟΑΙΘΥΛΕΝΙΟ, ΣΤΑΘΕΡΟΠΟΙΗΜΕΝΟ	2	2TF	2.3+2.1 (+13)		LQ0	E0	P200		MP9	T50 (M)		PxBH(M)	TU38 TE22 TE25 TM6	1		CW9 CW10 CW36		263
1083	ΤΡΙΜΕΘΥΛΑΜΙΝΗ, ΑΝΥΔΡΗ	2	2F	2.1 (+13)		LQ0		P200		MP9	T50 (M)		PxBN(M)	TU38 TE22 TM6	2		CW9 CW10 CW36	CE3	23
1085	ΒΙΝΥΛΟΒΡΩΜΙΔΙΟ, ΣΤΑΘΕΡΟΠΟΙΗΜΕΝΟ	2	2F	2.1 (+13)		LQ0		P200		MP9	T50 (M)		PxBN(M)	TU38 TE22 TM6	2		CW9 CW10 CW36	CE3	239
1086	ΒΙΝΥΛΟΧΡΩΜΙΔΙΟ, ΣΤΑΘΕΡΟΠΟΙΗΜΕΝΟ	2	2F	2.1 (+13)		LQ0		P200		MP9	T50 (M)		PxBN(M)	TU38 TE22 TM6	2		CW9 CW10 CW36	CE3	239
1087	ΒΙΝΥΜΕΘΥΛΑΙΘΕΡΑΣ, ΣΤΑΘΕΡΟΠΟΙΗΜΕΝΟΣ	2	2F	2.1 (+13)		LQ0		P200		MP9	T50 (M)		PxBN(M)	TU38 TE22 TM6	2		CW9 CW10 CW36	CE3	239
1581	ΜΕΙΓΜΑΤΑ ΜΕΘΥΛΟΒΡΩΜΙΔΙΟΥ ΚΑΙ ΧΛΩΡΟΠΙΚΡΙΝΗΣ με περισσότερο από 2% χλωροπικρίνη	2	2T	2.3 (+13)		LQ0	E0	P200		MP9	T50 (M)		PxBH(M)	TU38 TE22 TE25 TM6	1		CW9 CW10 CW36		26
1582	ΜΕΙΓΜΑΤΑ ΜΕΘΥΛΟΧΛΩΡΙΔΙΟΥ ΚΑΙ ΧΛΩΡΟΠΙΚΡΙΝΗΣ	2	2T	2.3 (+13)		LQ0	E0	P200		MP9	T50 (M)		PxBH(M)	TU38 TE22 TE25 TM6	1		CW9 CW10 CW36		26
1589	ΚΥΑΝΟΓΟΝΟ ΧΛΩΡΙΔΙΟ, ΣΤΑΘΕΡΟΠΟΙΗΜΕΝΟ	2	2TC	2.3+8		LQ0	E0	P200		MP9					1		CW9 CW10 CW36		268
1612	ΜΕΙΓΜΑ ΤΕΤΡΑΘΟΞΟΦΟΡΙΚΟΥ ΕΞΑΙΘΥΛΕΣΤΕΡΑ ΚΑΙ ΠΕΠΙΕΣΜΕΝΟΥ ΑΕΡΑ	2	1T	2.3 (+13)		LQ0	E0	P200		MP9	(M)		CxBH(M)	TU38 TE22 TE25	1		CW9 CW10 CW36		26
1660	ΝΙΤΡΙΚΟ Ο-ΞΕΙΔΙΟ, ΣΥΜΠΙΕΣΜΕΝΟ	2	1TOC	2.3+5.1+8		LQ0	E0	P200		MP9					1		CW9 CW10 CW36		265

1741	ΤΡΙΧΛΩΡΙΔΙΟ ΤΟΥ ΒΑΡΙΟΥ	2	2TC	2.3+8		LQ0	E0	P200		MP9	(M)			1			CW9 CW10 CW36	268
1749	ΤΡΙΦΘΟΡΙΟΥΧΟ ΧΛΩΡΙΟ	2	2TOC	2.3+5.1+8 (+13)		LQ0	E0	P200		MP9	(M)		TU38 TE22 TE25 TM6	1			CW9 CW10 CW16 CW36	265
1858	ΕΞΑΦΘΟΡΟΠΡΟΠΥΛΕΝΙΟ (ΨΥΚΤΙΚΟ ΑΕΡΙΟ R 1216)	2	2A	2.2 (+13)		LQ1		P200		MP9	T50 (M)		TM6	3			CW9 CW10 CW36	CE3	20
1859	ΤΕΤΡΑΦΘΟΡΙΟΥΧΟ ΠΥΡΙΤΙΟ	2	2TC	2.3+8 (+13)		LQ0	E0	P200		MP9	(M)		TU38 TE22 TE25 TM6	1			CW9 CW10 CW36		268
1860	ΒΙΝΥΛΟΦΘΟΡΙΔΙΟ, ΣΤΑΘΕΡΟΠΟΙΗΜΕΝΟ	2	2F	2.1 (+13)		LQ0		P200		MP9	(M)		TU38 TE22 TM6	2			CW9 CW10 CW36	CE3	239
1911	ΔΙΒΟΡΑΝΙΟ	2	2TF	2.3+2.1		LQ0	E0	P200		MP9				1			CW9 CW10 CW36		263
1912	ΜΕΙΓΜΑΤΑ ΜΕΘΥΛΟΧΛΩΡΙΔΙΟΥ ΚΑΙ ΜΕΘΥΛΕΝΟΧΛΩΡΙΔΙΟΥ	2	2F	2.1 (+13)	228	LQ0		P200		MP9	T50 (M)		TU38 TE22 TM6	2			CW9 CW10 CW36	CE3	23
1913	ΝΕΟΝ, ΥΓΡΟ ΥΠΟ ΚΑΤΑΨΥΞΗ	2	3A	2.2 (+13)	593	LQ1		P203		MP9	T75	TP5	RxBN	3	W5		CW9 CW11 CW30 CW36	CE2	22
1950	ΑΕΡΟΛΥΜΑΤΑ, ασφυξιογόνα	2	5A	2.2	190 327 625	LQ2	E1	P003 LP02	PP17 PP87 RR6 L2	MP9				3	W14		CW9 CW12	CE2	20
1950	ΑΕΡΟΛΥΜΑΤΑ, διαβρωτικά	2	5C	2.2+8	190 327 625	LQ2		P003 LP02	PP17 PP87 RR6 L2	MP9				1	W14		CW9 CW12	CE2	28
1950	ΑΕΡΟΛΥΜΑΤΑ, διαβρωτικά, οξειδωτικά	2	5CO	2.2+ 5.1+8	190 327 625	LQ2		P003 LP02	PP17 PP87 RR6 L2	MP9				1	W14		CW9 CW12	CE2	285
1950	ΑΕΡΟΛΥΜΑΤΑ, εύφλεκτα	2	5F	2.1	190 327 625	LQ2	E0	P003 LP02	PP17 PP87 RR6 L2	MP9				2	W14		CW9 CW12	CE2	23

1950	ΑΕΡΟΛΥΜΑΤΑ, εύφλεκτα, διαβρωτικά	2	5FC	2.1+8	190 327 625	LQ2	P003 LP02	PP17 PP87 RR6 L2	MP9				1	W14		CW9 CW12	CE2	238
1950	ΑΕΡΟΛΥΜΑΤΑ, οξειδωτικά	2	5O	2.2+5.1	190 327 625	LQ2	E0 P003 LP02	PP17 PP87 RR6 L2	MP9				3	W14		CW9 CW12	CE2	25
1950	ΑΕΡΟΛΥΜΑΤΑ, τοξικά	2	5T	2.2+ 6.1	190 327 625	LQ1	P003 LP02	PP17 PP87 RR6 L2	MP9				1	W14		CW9 CW12 CW28		26
1950	ΑΕΡΟΛΥΜΑΤΑ, τοξικά, διαβρωτικά	2	5TC	2.2+ 6.1+8	190 327 625	LQ1	P003 LP02	PP17 PP87 RR6 L2	MP9				1	W14		CW9 CW12 CW28		268
1950	ΑΕΡΟΛΥΜΑΤΑ, τοξικά, εύφλεκτα	2	5TF	2.1+ 6.1	190 327 625	LQ1	P003 LP02	PP17 PP87 RR6 L2	MP9				1	W14		CW9 CW12 CW28		263
1950	ΑΕΡΟΛΥΜΑΤΑ, τοξικά, εύφλεκτα, διαβρωτικά	2	5TFC	2.1+ 6.1+8	190 327 625	LQ1	P003 LP02	PP17 PP87 RR6 L2	MP9				1	W14		CW9 CW12 CW28		263
1950	ΑΕΡΟΛΥΜΑΤΑ, τοξικά, οξειδωτικά	2	5TO	2.2+ 5.1+ 6.1	190 327 625	LQ1	P003 LP02	PP17 PP87 RR6 L2	MP9				1	W14		CW9 CW12 CW28		265
1950	ΑΕΡΟΛΥΜΑΤΑ, τοξικά, οξειδωτικά, διαβρωτικά	2	5TOC	2.2+ 5.1+ 6.1+8	190 327 625	LQ1	E0 P003 LP02	PP17 PP87 RR6 L2	MP9				1	W14		CW9 CW12 CW28		265
1951	ΑΡΓΟ, ΥΓΡΟ ΥΠΟ ΚΑΤΑΨΥΞΗ	2	3A	2.2 (+13)	593	LQ1	P203		MP9	T75	TP5	RxBN	TU19 TM6	W5		CW9 CW11 CW30 CW36	CE2	22
1952	ΜΕΙΓΜΑ ΑΙΘΥΛΕΝΟΞΕΙΔΙΟΥ ΚΑΙ ΔΙΟΞΕΙΔΙΟΥ ΤΟΥ ΑΝΘΡΑΚΑ με όχι περισσότερο από 9% αιθυλενοξείδιο	2	2A	2.2 (+13)		LQ1	P200		MP9	(M)		PxBN(M)	TM6	3		CW9 CW10 CW36	CE3	20
1953	ΣΥΜΠΙΕΣΜΕΝΟ ΑΕΡΙΟ, ΤΟΞΙΚΟ, ΕΦΛΕΚΤΟ Ε.Α.Ο.	2	1TF	2.3+2.1 (+13)	274	LQ0	E0 P200		MP9	(M)		CxBH(M)	TU6 TU38 TE22 TE25	1		CW9 CW10 CW36		263

1954	ΣΥΜΠΙΕΣΜΕΝΟ ΑΕΡΙΟ, ΕΦΑΛΚΤΟ Ε.Α.Ο.	2	1F	2.1 (+13)	274	LQ0	P200		MP9	(M)	CxBN(M)	TU38 TE22	2			CW9 CW10 CW36	CE3	23
1955	ΣΥΜΠΙΕΣΜΕΝΟ ΑΕΡΙΟ, ΤΟΞΙΚΟ, Ε.Α.Ο.	2	1T	2.3 (+13)	274	LQ0	P200	E0	MP9	(M)	CxBH(M)	TU6 TU38 TE22 TE25	1			CW9 CW10 CW36		26
1956	ΠΕΠΙΕΣΜΕΝΟ ΑΕΡΙΟ, Ε.Α.Ο.	2	1A	2.2 (+13)	274 292 567	LQ1	P200		MP9	(M)	CxBN(M)		3			CW9 CW10 CW36	CE3	20
1957	ΔΕΥΤΕΡΙΟ, ΣΥΜΠΙΕΣΜΕΝΟ	2	1F	2.1 (+13)		LQ0	P200		MP9	(M)	CxBN(M)	TU38 TE22	2			CW9 CW10 CW36	CE3	23
1958	1,2-ΔΙΧΛΩΡΟ-1,1,2,2-ΤΕΤΡΑΦΘΟΡΟΑΙΘΑΝΙΟ (ΨΥΚΤΙΚΟ ΑΕΡΙΟ R 114)	2	2A	2.2 (+13)		LQ1	P200		MP9	T50 (M)	PxBN(M)	TM6	3			CW9 CW10 CW36	CE3	20
1959	1,1-ΔΙΦΘΟΡΟΑΙΘΥΛΕΝΙΟ (ΨΥΚΤΙΚΟ ΑΕΡΙΟ R 1132a)	2	2F	2.1 (+13)		LQ0	P200		MP9	(M)	PxBN(M)	TU38 TE22 TM6	2			CW9 CW10 CW36	CE3	239
1961	ΑΙΘΑΝΙΟ, ΥΓΡΟ ΥΠΟ ΚΑΤΑΨΥΞΗ	2	3F	2.1 (+13)		LQ0	P203		MP9	T75	RxBN	TU18 TU38 TE22 TM6	2	W5		CW9 CW11 CW30 CW36	CE2	223
1962	ΑΙΘΥΛΕΝΙΟ	2	2F	2.1 (+13)		LQ0	P200		MP9	(M)	PxBN(M)	TU38 TE22 TM6	2			CW9 CW10 CW36	CE3	23
1963	Η/ΛΟ, ΥΓΡΟ ΥΠΟ ΚΑΤΑΨΥΞΗ	2	3A	2.2 (+13)	593	LQ1	P203		MP9	T75	RxBN	TU19 TM6	3	W5		CW9 CW11 CW30 CW36	CE2	22
1964	ΜΕΙΓΜΑ ΑΕΡΙΟΥ ΥΔΡΟΓΟΝΑΝΘΡΑΚΑ, ΣΥΜΠΙΕΣΜΕΝΟ, Ε.Α.Ο.	2	1F	2.1 (+13)	274	LQ0	P200		MP9	(M)	CxBN(M)	TU38 TE22	2			CW9 CW10 CW36	CE3	23
1965	ΜΕΙΓΜΑ ΑΕΡΙΟΥ ΥΔΡΟΓΟΝΑΝΘΡΑΚΑ, ΥΓΡΟΠΟΙΗΜΕΝΟ, Ε.Α.Ο. όπως μίγματα Α, Α01, Α02, Α1, Β1, Β2, Β ή C	2	2F	2.1 (+13)	274 583	LQ0	P200		MP9	T50 (M)	PxBN(M)	TU38 TE22 TM6	2			CW9 CW10 CW36	CE3	23
1966	ΥΔΡΟΓΟΝΟ, ΥΓΡΟ ΥΠΟ ΚΑΤΑΨΥΞΗ	2	3F	2.1 (+13)		LQ0	P203		MP9	T75	RxBN	TU18 TU38 TE22 TM6	2	W5		CW9 CW11 CW30 CW36	CE2	223
1967	ΕΝΤΟΜΟΚΤΟΝΟ ΑΕΡΙΟ, ΤΟΞΙΚΟ, Ε.Α.Ο.	2	2T	2.3 (+13)	274	LQ0	P200	E0	MP9	(M)	PxBH(M)	TU6 TU38 TE22 TE25 TM6	1			CW9 CW10 CW36		26

1968	ΕΝΤΟΜΟΚΤΟΝΟ ΑΕΡΙΟ, Ε.Α.Ο.	2	2A		2.2 (+13)	274	LQ1		P200		MP9	(M)		PxBN(M)	TM6	3			CW9 CW10 CW36	CE3	20
1969	ΙΣΟΒΟΥΤΑΝΙΟ	2	2F		2.1 (+13)		LQ0		P200		MP9	T50 (M)		PxBN(M)	TU38 TE22 TM6	2			CW9 CW10 CW36	CE3	23
1970	ΚΡΥΠΤΟ, ΥΓΡΟ ΥΠΟ ΚΑΤΑΨΥΞΗ	2	3A		2.2 (+13)	593	LQ1		P203		MP9	T75	TP5	RxBN	TU19 TM6	3	W5		CW9 CW11 CW30 CW36	CE2	22
1971	ΜΕΘΑΝΙΟ, ΣΥΜΠΙΕΣΜΕΝΟ ή ΦΥΣΙΚΟ ΑΕΡΙΟ, ΣΥΜΠΙΕΣΜΕΝΟ με υψηλή περιεκτικότητα σε μεθάνιο	2	1F		2.1 (+13)		LQ0		P200		MP9	(M)		CxBN(M)	TU38 TE22	2			CW9 CW10 CW36	CE3	23
1972	ΜΕΘΑΝΙΟ, ΥΓΡΟ ΥΠΟ ΚΑΤΑΨΥΞΗ ή ΦΥΣΙΚΟ ΑΕΡΙΟ, ΥΓΡΟ ΥΠΟ ΚΑΤΑΨΥΞΗ με υψηλή περιεκτικότητα σε μεθάνιο	2	3F		2.1 (+13)		LQ0		P203		MP9	T75	TP5	RxBN	TU18 TU38 TE22 TM6	2	W5		CW9 CW11 CW30 CW36	CE2	223
1973	ΜΕΙΓΜΑ ΧΛΩΡΟΔΙΦΘΟΡΟΜΕΘΑΝΙΟΥ ΚΑΙ ΧΛΩΡΟΠΕΝΤΑΦΘΟΥΡΟΑΙΘΑΝΙΟΥ με σταθερό σημείο βρασμού, με 49% κατά προσέγγιση χλωροδιφθορομεθάνιο (ΨΥΚΤΙΚΟ ΑΕΡΙΟ R 502)	2	2A		2.2 (+13)		LQ1		P200		MP9	T50 (M)		PxBN(M)	TM6	3			CW9 CW10 CW36	CE3	20
1974	ΧΛΩΡΟΔΙΦΘΟΡΟΒΡΟΜΟΜΕΘΑΝΙΟ (ΨΥΚΤΙΚΟ ΑΕΡΙΟ R 12B1)	2	2A		2.2 (+13)		LQ1		P200		MP9	T50 (M)		PxBN(M)	TM6	3			CW9 CW10 CW36	CE3	20
1975	ΜΙΓΜΑ ΝΙΤΡΙΚΟΥ ΟΞΕΙΔΙΟΥ ΚΑΙ ΤΕΤΡΟΞΕΙΔΙΟΥ ΤΟΥ ΔΙΑΖΩΤΟΥ (ΜΙΓΜΑ ΝΙΤΡΙΚΟΥ ΟΞΕΙΔΙΟΥ ΚΑΙ ΔΙΟΞΕΙΔΙΟΥ ΤΟΥ ΑΖΩΤΟΥ)	2	2TOC		2.3+5.1+8		LQ0	E0	P200		MP9					1			CW9 CW10 CW36		265
1976	ΟΚΤΑΦΘΟΡΟΚΥΚΛΟΒΟΥΤΑΝΙΟ (ΨΥΚΤΙΚΟ ΑΕΡΙΟ RC 318)	2	2A		2.2 (+13)		LQ1		P200		MP9	T50 (M)		PxBN(M)	TM6	3			CW9 CW10 CW36	CE3	20
1977	ΑΖΩΤΟ, ΥΓΡΟ ΥΠΟ ΚΑΤΑΨΥΞΗ	2	3A		2.2 (+13)	593	LQ1		P203		MP9	T75	TP5	RxBN	TU19 TM6	3	W5		CW9 CW11 CW30 CW36	CE2	22
1978	ΠΡΟΠΑΝΙΟ	2	2F		2.1 (+13)		LQ0		P200		MP9	T50 (M)		PxBN(M)	TU38 TE22 TM6	2			CW9 CW10 CW36	CE3	23
1982	ΤΕΤΡΑΦΘΟΡΟΜΕΘΑΝΙΟ (ΨΥΚΤΙΚΟ ΑΕΡΙΟ R 14)	2	2A		2.2 (+13)		LQ1		P200		MP9	(M)		PxBN(M)	TM6	3			CW9 CW10 CW36	CE3	20
1983	1-ΧΛΩΡΟ-2,2,2-ΤΡΙΦΘΟΡΟΑΙΘΑΝΙΟ (ΨΥΚΤΙΚΟ ΑΕΡΙΟ R 133a)	2	2A		2.2 (+13)		LQ1		P200		MP9	T50 (M)		PxBN(M)	TM6	3			CW9 CW10 CW36	CE3	20

1984	ΤΡΙΦΘΟΡΟΜΕΘΑΝΙΟ (ΨΥΚΤΙΚΟ ΑΕΡΙΟ R 23)	2	2A		2.2 (+13)		LQ1		P200		MP9	(M)		PxBN(M)	TM6	3		CW9 CW10 CW36	CE3	20
2034	ΜΕΙΓΜΑ ΥΔΡΟΓΟΝΟΥ ΚΑΙ ΜΕΘΑΝΙΟΥ, ΣΥΜΠΙΕΣΜΕΝΟ	2	1F		2.1 (+13)		LQ0		P200		MP9	(M)		OxBN(M)	TU38 TE22	2		CW9 CW10 CW36	CE3	23
2035	1,1,1,2-ΤΡΙΦΘΟΡΟΑΙΘΑΝΙΟ (ΨΥΚΤΙΚΟ ΑΕΡΙΟ R 143a)	2	2F		2.1 (+13)		LQ0		P200		MP9	T50 (M)		PxBN(M)	TU38 TE22 TM6	2		CW9 CW10 CW36	CE3	23
2036	ΞΕΝΟΝ	2	2A		2.2 (+13)		LQ1		P200		MP9	(M)		PxBN(M)	TM6	3		CW9 CW10 CW36	CE3	20
2037	ΔΟΧΕΙΑ, ΜΙΚΡΑ, ΠΟΥ ΠΕΡΙΕΧΟΥΝ ΑΕΡΙΟ (ΦΥΣΙΓΓΕΣ ΑΕΡΙΟΥ) χωρίς μηχανισμό εκτόνωσης, μη-επαναγεμιζόμενα	2	5A		2.2	191 303	LQ2	E0	P003	PP17 RR6	MP9					3		CW9 CW12	CE2	20
2037	ΔΟΧΕΙΑ, ΜΙΚΡΑ, ΠΟΥ ΠΕΡΙΕΧΟΥΝ ΑΕΡΙΟ (ΦΥΣΙΓΓΕΣ ΑΕΡΙΟΥ) χωρίς μηχανισμό εκτόνωσης, μη-επαναγεμιζόμενα	2	5F		2.1	191 303	LQ2	E0	P003	PP17 RR6	MP9					2		CW9 CW12	CE2	23
2037	ΔΟΧΕΙΑ, ΜΙΚΡΑ, ΠΟΥ ΠΕΡΙΕΧΟΥΝ ΑΕΡΙΟ (ΦΥΣΙΓΓΕΣ ΑΕΡΙΟΥ) χωρίς μηχανισμό εκτόνωσης, μη-επαναγεμιζόμενα	2	5O		2.2+5.1	191 303	LQ2	E0	P003	PP17 RR6	MP9					3		CW9 CW12	CE2	25
2037	ΔΟΧΕΙΑ, ΜΙΚΡΑ, ΠΟΥ ΠΕΡΙΕΧΟΥΝ ΑΕΡΙΟ (ΦΥΣΙΓΓΕΣ ΑΕΡΙΟΥ) χωρίς μηχανισμό εκτόνωσης, μη-επαναγεμιζόμενα	2	5T		2.3	303	LQ1	E0	P003	PP17 RR6	MP9					1		CW9 CW12		26
2037	ΔΟΧΕΙΑ, ΜΙΚΡΑ, ΠΟΥ ΠΕΡΙΕΧΟΥΝ ΑΕΡΙΟ (ΦΥΣΙΓΓΕΣ ΑΕΡΙΟΥ) χωρίς μηχανισμό εκτόνωσης, μη-επαναγεμιζόμενα	2	5TC		2.3+8	303	LQ1	E0	P003	PP17 RR6	MP9					1		CW9 CW12		268
2037	ΔΟΧΕΙΑ, ΜΙΚΡΑ, ΠΟΥ ΠΕΡΙΕΧΟΥΝ ΑΕΡΙΟ (ΦΥΣΙΓΓΕΣ ΑΕΡΙΟΥ) χωρίς μηχανισμό εκτόνωσης, μη-επαναγεμιζόμενα	2	5TF		2.3+2.1	303	LQ1	E0	P003	PP17 RR6	MP9					1		CW9 CW12		263
2037	ΔΟΧΕΙΑ, ΜΙΚΡΑ, ΠΟΥ ΠΕΡΙΕΧΟΥΝ ΑΕΡΙΟ (ΦΥΣΙΓΓΕΣ ΑΕΡΙΟΥ) χωρίς μηχανισμό εκτόνωσης, μη-επαναγεμιζόμενα	2	5TFC		2.3+2.1+8	303	LQ1	E0	P003	PP17 RR6	MP9					1		CW9 CW12		263
2037	ΔΟΧΕΙΑ, ΜΙΚΡΑ, ΠΟΥ ΠΕΡΙΕΧΟΥΝ ΑΕΡΙΟ (ΦΥΣΙΓΓΕΣ ΑΕΡΙΟΥ) χωρίς μηχανισμό εκτόνωσης, μη-επαναγεμιζόμενα	2	5TO		2.3+5.1	303	LQ1	E0	P003	PP17 RR6	MP9					1		CW9 CW12		265
2037	ΔΟΧΕΙΑ, ΜΙΚΡΑ, ΠΟΥ ΠΕΡΙΕΧΟΥΝ ΑΕΡΙΟ (ΦΥΣΙΓΓΕΣ ΑΕΡΙΟΥ) χωρίς μηχανισμό εκτόνωσης, μη-επαναγεμιζόμενα	2	5TOC		2.3+5.1+8	303	LQ1	E0	P003	PP17 RR6	MP9					1		CW9 CW12		265
2044	2,2-ΔΙΜΕΘΥΛΟΠΡΟΠΑΝΙΟ	2	2F		2.1 (+13)		LQ0		P200		MP9	(M)		PxBN(M)	TU38 TE22 TM6	2		CW9 CW10 CW36	CE3	23

2073	ΔΙΑΛΥΜΑ ΑΜΜΩΝΙΑΣ, σχετική πυκνότητα μικρότερη από 0.880 στους 15oC στο νερό, με περισσότερη από 35% και όχι περισσότερη 50% αμμωνία	2	4A		2.2 (+13)	532	LQ1		P200		MP9	(M)		PxBN(M)	TM6	3			CW9 CW10	CE2	20
2186	ΥΔΡΟΧΛΩΡΙΟ, ΥΓΡΟ ΥΠΟ ΚΑΤΑΨΥΞΗ	2	3TC		ΑΠΑΓΟΡΕΥΕΤΑΙ Η ΜΕΤΑΦΟΡΑ																
2187	ΔΙΟΞΕΙΔΙΟ ΤΟΥ ΑΝΘΡΑΚΑ, ΥΓΡΟ ΥΠΟ ΚΑΤΑΨΥΞΗ	2	3A		2.2 (+13)	593	LQ1		P203		MP9	T75	TP5	RxBN	TU19 TM6	3	W5		CW9 CW11 CW30 CW36	CE2	22
2188	ΑΡΣΙΝΗ	2	2TF		2.3+2.1		LQ0	E0	P200		MP9					1			CW9 CW10 CW36		263
2189	ΔΙΧΛΩΡΟΣΙΛΑΝΙΟ	2	2TFC		2.3+2.1+8 (+13)		LQ0	E0	P200		MP9	(M)		PxBH(M)	TU38 TE22 TE25 TM6	1			CW9 CW10 CW36		263
2190	ΔΙΦΘΟΡΙΟΥΧΟ ΟΞΥΓΟΝΟ, ΣΥΜΠΙΕΣΜΕΝΟ	2	1TOC		2.3+5.1+8		LQ0	E0	P200		MP9					1			CW9 CW10 CW36		265
2191	ΣΟΥΛΦΟΥΡΥΛΟΦΘΟΡΙΔΙΟ	2	2T		2.3 (+13)		LQ0	E0	P200		MP9	(M)		PxBH(M)	TU38 TE22 TE25 TM6	1			CW9 CW10 CW36		26
2192	ΓΕΡΜΑΝΙΟ	2	2TF		2.3+2.1	632	LQ0	E0	P200		MP9	(M)				1			CW9 CW10 CW36		263
2193	ΕΞΑΦΘΟΡΟΑΙΘΑΝΙΟ, ΠΕΠΙΕΣΜΕΝΟ (ΨΥΚΤΙΚΟ ΑΕΡΙΟ R 116)	2	2A		2.2 (+13)		LQ1		P200		MP9	(M)		PxBN(M)	TM6	3			CW9 CW10 CW36	CE3	20
2194	ΕΞΑΦΘΟΡΙΟΥΧΟ ΣΕΛΗΝΙΟ	2	2TC		2.3+8		LQ0	E0	P200		MP9					1			CW9 CW10 CW36		268
2195	ΕΞΑΦΘΟΡΙΟΥΧΟ ΤΕΛΛΟΥΡΙΟ	2	2TC		2.3+8		LQ0	E0	P200		MP9					1			CW9 CW10 CW36		268
2196	ΕΞΑΦΘΟΡΙΟΥΧΟ ΒΟΛΦΡΑΜΙΟ	2	2TC		2.3+8		LQ0	E0	P200		MP9					1			CW9 CW10 CW36		268
2197	ΥΔΡΟΪΩΔΙΔΙΟ, ΑΝΥΔΡΟ	2	2TC		2.3+8 (+13)		LQ0	E0	P200		MP9	(M)		PxBH(M)	TU38 TE22 TE25 TM6	1			CW9 CW10 CW36		268
2198	ΠΕΝΤΑΦΘΟΡΙΟΥΧΟΣ ΦΩΣΦΟΡΟΣ, ΠΕΠΙΕΣΜΕΝΟΣ	2	2TC		2.3+8		LQ0	E0	P200		MP9					1			CW9 CW10 CW36		268

2199	ΦΩΣΦΙΝΗ	2	2TF		2.3+2.1	632	LQ0	E0	P200		MP9					1			CW9 CW10 CW36		263
2200	ΠΡΟΠΑΔΙΕΝΙΟ, ΣΤΑΘΕΡΟΠΟΙΗΜΕΝΟ	2	2F		2.1 (+13)		LQ0		P200		MP9	(M)		PxBN(M)	TU38 TE22 TM6	2			CW9 CW10 CW36	CE3	239
2201	ΥΠΟΞΕΙΔΙΟ ΤΟΥ ΑΖΩΤΟΥ, ΥΓΡΟ ΥΠΟ ΚΑΤΑΨΥΞΗ	2	3O		2.2+5.1 (+13)		LQ0		P203		MP9	T75	TP5 TP22	RxBN	TU7 TU19 TM6	3	W5		CW9 CW11 CW30 CW36	CE2	225
2202	ΥΔΡΟΣΕΛΗΝΙΔΙΟ, ΑΝΥΔΡΟ	2	2TF		2.3+2.1		LQ0	E0	P200		MP9					1			CW9 CW10 CW36		263
2203	ΣΙΛΑΝΙΟ	2	2F		2.1 (+13)	632	LQ0		P200		MP9	(M)		PxBN(M)	TU38 TE22 TM6	2			CW9 CW10 CW36		23
2204	ΚΑΡΒΟΝΥΛΟΣΟΥΛΦΙΔΙΟ	2	2TF		2.3+2.1 (+13)		LQ0	E0	P200		MP9	(M)		PxBH(M)	TU38 TE22 TE25 TM6	1			CW9 CW10 CW36		263
2417	ΚΑΡΒΟΝΥΛΟΦΘΟΡΙΔΙΟ	2	2TC		2.3+8 (+13)		LQ0	E0	P200		MP9	(M)		PxBH(M)	TU38 TE22 TE25 TM6	1			CW9 CW10 CW36		268
2418	ΤΕΤΡΑΦΘΩΡΙΟΥΧΟ ΘΕΙΟ	2	2TC		2.3+8		LQ0	E0	P200		MP9					1			CW9 CW10 CW36		268
2419	ΒΡΟΜΟΤΡΙΦΘΟΡΟΑΙΘΥΛΕΝΙΟ	2	2F		2.1 (+13)		LQ0		P200		MP9	(M)		PxBN(M)	TU38 TE22 TM6	2			CW9 CW10 CW36	CE3	23
2420	ΕΞΑΦΘΟΡΟΑΚΕΤΟΝΗ	2	2TC		2.3+8 (+13)		LQ0	E0	P200		MP9	(M)		PxBH(M)	TU38 TE22 TE25 TM6	1			CW9 CW10 CW36		268
2421	ΤΡΙΟΞΕΙΔΙΟ ΤΟΥ ΑΖΩΤΟΥ	2	2TOC		ΑΠΑΓΟΡΕΥΕΤΑΙ Η ΜΕΤΑΦΟΡΑ																
2422	ΟΚΤΑΦΘΟΡΟΒΟΥΤ-2-ΕΝΙΟ (ΨΥΚΤΙΚΟ ΑΕΡΙΟ R 1318)	2	2A		2.2 (+13)		LQ1		P200		MP9	(M)		PxBN(M)	TM6	3			CW9 CW10 CW36	CE3	20
2424	ΟΚΤΑΦΘΟΡΟΠΡΟΠΑΝΙΟ (ΨΥΚΤΙΚΟ ΑΕΡΙΟ R 218)	2	2A		2.2 (+13)		LQ1		P200		MP9	T50 (M)		PxBN(M)	TM6	3			CW9 CW10 CW36	CE3	20
2451	ΤΡΙΦΘΟΡΙΟΥΧΟ ΑΖΩΤΟ	2	2O		2.2+5.1 (+13)		LQ0		P200		MP9	(M)		PxBN(M)	TM6	3			CW9 CW10 CW36	CE3	25

2452	ΑΙΘΥΛΑΚΕΤΥΛΕΝΙΟ, ΣΤΑΘΕΡΟΠΟΙΗΜΕΝΟ	2	2F		2.1 (+13)		LQ0		P200		MP9	(M)		PxBN(M)	TU38 TE22 TM6	2			CW9 CW10 CW36	CE3	239
2453	ΑΙΘΥΛΟΦΘΟΡΙΔΙΟ (ΨΥΚΤΙΚΟ ΑΕΡΙΟ R 161)	2	2F		2.1 (+13)		LQ0		P200		MP9	(M)		PxBN(M)	TU38 TE22 TM6	2			CW9 CW10 CW36	CE3	23
2454	ΜΕΘΥΛΟΦΘΟΡΙΔΙΟ (ΨΥΚΤΙΚΟ ΑΕΡΙΟ R 41)	2	2F		2.1 (+13)		LQ0		P200		MP9	(M)		PxBN(M)	TU38 TE22 TM6	2			CW9 CW10 CW36	CE3	23
2455	ΝΙΤΡΩΔΕΣ ΜΕΘΥΛΙΟ	2	2A		ΑΠΑΓΟΡΕΥΕΤΑΙ Η ΜΕΤΑΦΟΡΑ															
2517	1-ΧΛΩΡΟ-1,1-ΔΙΦΘΟΡΟΑΙΘΑΝΙΟ (ΨΥΚΤΙΚΟ ΑΕΡΙΟ R 142b)	2	2F		2.1 (+13)		LQ0		P200		MP9	T50 (M)		PxBN(M)	TU38 TE22 TM6	2			CW9 CW10 CW36	CE3	23
2534	ΤΡΙΧΛΩΡΟΞΙΚΟΣ ΜΕΘΥΛΕΣΤΕΡΑΣ	2	2TFC		2.3+2.1+8		LQ0	E0	P200		MP9	(M)				1			CW9 CW10 CW36		263
2548	ΠΕΝΤΑΦΘΟΡΙΟΥΧΟ ΧΛΩΡΙΟ	2	2TOC		2.3+5.1+8		LQ0	E0	P200		MP9					1			CW9 CW10 CW36		265
2591	ΞΕΝΟΝ, ΨΥΚΤΙΚΟ ΥΓΡΟ	2	3A		2.2 (+13)	593	LQ1		P203		MP9	T75	TP5	RxBN	TU19 TM6	3	W5		CW9 CW11 CW30 CW36	CE2	22
2599	ΧΛΩΡΟΤΡΙΦΘΟΡΟΜΕΘΑΝΙΟ ΚΑΙ ΤΡΙΦΘΟΡΟΜΕΘΑΝΙΟ ΑΖΕΟΤΡΟΠΟ ΜΙΓΜΑ με 60% κατά προσέγγιση χλωροτριφθορομεθάνιο (ΨΥΚΤΙΚΟ ΑΕΡΙΟ R 503)	2	2A		2.2 (+13)		LQ1		P200		MP9	(M)		PxBN(M)	TM6	3			CW9 CW10 CW36	CE3	20
2601	ΚΥΚΛΟΒΟΥΤΑΝΙΟ	2	2F		2.1 (+13)		LQ0		P200		MP9	(M)		PxBN(M)	TU38 TE22 TM6	2			CW9 CW10 CW36	CE3	23
2602	ΔΙΧΛΩΡΟΔΙΦΘΟΡΟΜΕΘΑΝΙΟ ΚΑΙ ΔΙΦΘΟΡΟΜΕΘΑΝΙΟ, ΑΖΕΟΤΡΟΠΟ ΜΙΓΜΑ με 74% κατά προσέγγιση διχλωροδιφθορομεθάνιο (ΨΥΚΤΙΚΟ ΑΕΡΙΟ R 503)	2	2A		2.2 (+13)		LQ1		P200		MP9	T50 (M)		PxBN(M)	TM6	3			CW9 CW10 CW36	CE3	20
2676	ΣΤΙΒΙΝΗ	2	2TF		2.3+2.1		LQ0	E0	P200		MP9					1			CW9 CW10 CW36		263
2857	ΨΥΚΤΙΚΕΣ ΜΗΧΑΝΕΣ, που περιέχουν μη-εύφλεκτα, μη-τοξικά αέρια ή διαλύματα αμμωνίας (UN 2672)	2	6A		2.2	119	LQ0	E0	P003	PP32	MP9					3			CW9	CE2	20

2901	ΒΡΩΜΙΟΥΧΟ ΝΑΤΡΙΟ	2	2TOC	2.3+5.1+8 (+13)		LQ0	E0	P200	MP9	(M)	PxBH(M)	TU38 TE22 TE25 TM6	1			CW9 CW10 CW36		265
3057	ΤΡΙΦΘΟΡΟΑΚΕΤΥΛΟΧΛΩΡΙΔΙΟ	2	2TC	2.3+8 (+13)		LQ0	E0	P200	MP9	T50	TP21	PxBH(M)	TU38 TE22 TE25 TM6	1		CW9 CW10 CW36		268
3070	ΔΙΧΛΩΡΟΔΙΦΘΟΡΟΜΕΘΑΝΙΟΥ ΜΕΙΓΜΑΤΑ με όχι περισσότερο από 12.5% αιθυλενοξείδιο ΑΙΘΥΛΕΝΟΞΕΙΔΙΟΥ ΚΑΙ	2	2A	2.2 (+13)		LQ1		P200	MP9	T50 (M)	PxBN(M)	TM6	3			CW9 CW10 CW36	CE3	20
3083	ΦΘΟΡΙΟΥΧΟ ΥΠΕΡΧΛΩΡΥΛΙΟ	2	2TO	2.3+5.1 (+13)		LQ0	E0	P200	MP9	(M)	PxBH(M)	TU38 TE22 TE25 TM6	1			CW9 CW10 CW36		265
3136	ΤΡΙΦΘΟΡΟΜΕΘΑΝΙΟ, ΥΓΡΟ ΥΠΟ ΚΑΤΑΨΥΞΗ	2	3A	2.2 (+13)	593	LQ1		P203	MP9	T75	TP5 RxBN	TU19 TM6	3	W5		CW9 CW11 CW30 CW36	CE2	22
3138	ΑΙΘΥΛΕΝΙΟ, ΑΚΕΤΥΛΕΝΙΟ ΚΑΙ ΠΡΟΠΥΛΕΝΙΟ, ΜΕΙΓΜΑ, ΥΓΡΟ ΥΠΟ ΚΑΤΑΨΥΞΗ που περιέχει τουλάχιστον 71,5% αιθυλένιο με όχι περισσότερο από 22,5% ακετυλένιο και όχι περισσότερο από 6% προπυλένιο	2	3F	2.1 (+13)		LQ0		P203	MP9	T75	TP5 RxBN	TU18 TU38 TE22 TM6	2	W5		CW9 CW11 CW30 CW36	CE2	223
3150	ΣΥΣΚΕΥΕΣ, ΜΙΚΡΕΣ, ΜΕ ΙΣΧΥ ΑΠΟ ΥΔΡΟΓΟΝΑΝΘΡΑΚΑ ή ΣΥΣΚΕΥΕΣ ΓΕΜΙΣΜΑΤΟΣ ΑΕΡΙΟΥ ΥΔΡΟΓΟΝΑΝΘΡΑΚΑ ΓΙΑ ΜΙΚΡΕΣ ΣΥΣΚΕΥΕΣ με συσκευή εκτόνωσης	2	6F	2.1		LQ0	E0	P206	MP9				2			CW9	CE2	23
3153	ΥΠΕΡΦΘΟΡΟ (ΜΕΘΥΛΟΒΙΝΥΛΑΙΘΕΡΑΣ)	2	2F	2.1 (+13)		LQ0		P200	MP9	T50 (M)	PxBN(M)	TU38 TE22 TM6	2			CW9 CW10 CW36	CE3	23
3154	ΥΠΕΡΦΘΟΡΟ (ΜΕΘΥΛΟΒΙΝΥΛΑΙΘΕΡΑΣ)	2	2F	2.1 (+13)		LQ0		P200	MP9	(M)	PxBN(M)	TU38 TE22 TM6	2			CW9 CW10 CW36	CE3	23
3156	ΣΥΜΠΙΕΣΜΕΝΟ ΑΕΡΙΟ, ΟΞΕΙΔΩΤΙΚΟ, Ε.Α.Ο.	2	1O	2.2+5.1 (+13)	274	LQ0		P200	MP9	(M)	CxBN(M)		3			CW9 CW10 CW36	CE3	25
3157	ΥΓΡΟΠΟΙΗΜΕΝΟ ΑΕΡΙΟ, ΟΞΕΙΔΩΤΙΚΟ, Ε.Α.Ο.	2	2O	2.2+5.1 (+13)	274	LQ0		P200	MP9	(M)	PxBN(M)	TM6	3			CW9 CW10 CW36	CE3	25

3158	ΑΕΡΙΟ, ΥΓΡΟ ΥΠΟ ΚΑΤΑΨΥΞΗ, Ε.Α.Ο.	2	3A		2.2 (+13)	274 593	LQ1		P203		MP9	T75	TP5	RxBN	TU19 TM6	3	W5		CW9 CW11 CW30 CW36	CE2	22
3159	1,1,1,2-ΤΕΤΡΑΦΘΟΡΟΑΙΘΑΝΙΟ (ΨΥΚΤΙΚΟ ΑΕΡΙΟ R 134a)	2	2A		2.2 (+13)		LQ1		P200		MP9	T50 (M)		PxBN(M)	TM6	3			CW9 CW10 CW36	CE3	20
3160	ΥΓΡΟΠΟΙΗΜΕΝΟ ΑΕΡΙΟ, ΤΟΞΙΚΟ, ΕΦΛΕΚΤΟ, Ε.Α.Ο.	2	2TF		2.3+2.1 (+13)	274	LQ0	E0	P200		MP9	(M)		PxBH(M)	TU6 TU38 TE22 TE25 TM6	1			CW9 CW10 CW36		263
3161	ΥΓΡΟΠΟΙΗΜΕΝΟ ΑΕΡΙΟ, ΕΦΛΕΚΤΟ, Ε.Α.Ο.	2	2F		2.1 (+13)	274	LQ0		P200		MP9	T50 (M)		PxBN(M)	TU38 TE22 TM6	2			CW9 CW10 CW36	CE3	23
3162	ΥΓΡΟΠΟΙΗΜΕΝΟ ΑΕΡΙΟ, ΤΟΞΙΚΟ, Ε.Α.Ο.	2	2T		2.3 (+13)	274	LQ0	E0	P200		MP9	(M)		PxBH(M)	TU6 TU38 TE22 TE25 TM6	1			CW9 CW10 CW36		26
3163	ΥΓΡΟΠΟΙΗΜΕΝΟ ΑΕΡΙΟ, Ε.Α.Ο.	2	2A		2.2 (+13)	274	LQ1		P200		MP9	T50 (M)		PxBN(M)	TM6	3			CW9 CW10 CW36	CE3	20
3164	ΕΙΔΗ, ΠΕΠΙΕΣΜΕΝΑ, ΠΝΕΥΜΑΤΙΚΑ ή ΥΔΡΑΥΛΙΚΑ (που περιέχουν μη-εύφλεκτο αέριο)	2	6A		2.2	283 594	LQ0	E0	P003		MP9					3			CW9	CE2	20
3167	ΔΕΙΓΜΑ ΑΕΡΙΟΥ, ΜΗ-ΠΕΠΙΕΣΜΕΝΟ, ΕΦΛΕΚΤΟ, Ε.Α.Ο., μη-ψυγμένο υγρό	2	7F		2.1	274	LQ0	E0	P201		MP9					2			CW9	CE2	23
3168	ΔΕΙΓΜΑ ΑΕΡΙΟΥ, ΜΗ ΠΕΠΙΕΣΜΕΝΟ, ΤΟΞΙΚΟ, ΕΦΛΕΚΤΟ, Ε.Α.Ο, μη-ψυγμένο υγρό	2	7TF		2.3+2.1	274	LQ0	E0	P201		MP9					1			CW9		263
3169	ΔΕΙΓΜΑ ΑΕΡΙΟΥ, ΜΗ ΠΕΠΙΕΣΜΕΝΟ, ΤΟΞΙΚΟ, Ε.Α.Ο, μη-ψυγμένο υγρό	2	7T		2.3	274	LQ0	E0	P201		MP9					1			CW9		26
3220	ΠΕΝΤΑΦΘΟΡΟΑΙΘΑΝΙΟ (ΨΥΚΤΙΚΟ ΑΕΡΙΟ R 125)	2	2A		2.2 (+13)		LQ1		P200		MP9	T50 (M)		PxBN(M)	TM6	3			CW9 CW10 CW36	CE3	20
3252	ΔΙΦΘΟΡΟΜΕΘΑΝΙΟ (ΨΥΚΤΙΚΟ ΑΕΡΙΟ R 32)	2	2F		2.1 (+13)		LQ0		P200		MP9	T50 (M)		PxBN(M)	TU38 TE22 TM6	2			CW9 CW10 CW36	CE3	23
3296	ΕΠΤΑΦΘΟΡΟΠΡΟΠΑΝΙΟ (ΨΥΚΤΙΚΟ ΑΕΡΙΟ R 227)	2	2A		2.2 (+13)		LQ1		P200		MP9	T50 (M)		PxBN(M)	TM6	3			CW9 CW10 CW36	CE3	20
3297	ΑΙΘΥΛΕΝΟΞΕΙΔΙΟ ΚΑΙ ΧΛΩΡΟΤΕΤΡΑΦΘΟΡΟΑΙΘΑΝΙΟ ΜΙΓΜΑ με όχι περισσότερο από 8,8% αιθυλενοξείδιο	2	2A		2.2 (+13)		LQ1		P200		MP9	T50 (M)		PxBN(M)	TM6	3			CW9 CW10 CW36	CE3	20

3298	ΑΙΘΥΛΕΝΟΞΕΙΔΙΟ ΚΑΙ ΠΕΝΤΑΦΘΟΡΟΑΙΘΑΝΙΟ ΜΙΓΜΑ με όχι περισσότερο από 7.9% αιθυλενοξείδιο	2	2A	2.2 (+13)		LQ1	P200		MP9	T50 (M)		PxBN(M)	TM6	3			CW9 CW10 CW36	CE3	20
3299	ΑΙΘΥΛΕΝΟΞΕΙΔΙΟ ΚΑΙ ΤΕΤΡΑΦΘΟΡΟΑΙΘΑΝΙΟ ΜΙΓΜΑ με όχι περισσότερο από 7.9% αιθυλενοξείδιο	2	2A	2.2 (+13)		LQ1	P200		MP9	T50 (M)		PxBN(M)	TM6	3			CW9 CW10 CW36	CE3	20
3300	ΑΙΘΥΛΕΝΟΞΕΙΔΙΟ ΚΑΙ ΔΙΟΞΕΙΔΙΟ ΤΟΥ ΑΝΘΡΑΚΑ ΜΙΓΜΑ με όχι περισσότερο από 7.9% αιθυλενοξείδιο	2	2TF	2.3+2.1 (+13)		LQ0	E0 P200		MP9	(M)		PxBH(M)	TU38 TE22 TE25 TM6	1			CW9 CW10 CW36		263
3303	ΣΥΜΠΙΕΣΜΕΝΟ ΑΕΡΙΟ, ΤΟΞΙΚΟ, ΟΞΕΙΔΩΤΙΚΟ, Ε.Α.Ο.	2	1TO	2.3+5.1 (+13)	274	LQ0	E0 P200		MP9	(M)		CxBH(M)	TU6 TU38 TE22 TE25	1			CW9 CW10 CW36		265
3304	ΣΥΜΠΙΕΣΜΕΝΟ ΑΕΡΙΟ, ΤΟΞΙΚΟ, ΔΙΑΒΡΩΤΙΚΟ, Ε.Α.Ο.	2	1TC	2.3+8 (+13)	274	LQ0	E0 P200		MP9	(M)		CxBH(M)	TU6 TU38 TE22 TE25	1			CW9 CW10 CW36		268
3305	ΣΥΜΠΙΕΣΜΕΝΟ ΑΕΡΙΟ, ΤΟΞΙΚΟ, ΕΦΛΕΚΤΟ, ΔΙΑΒΡΩΤΙΚΟ, Ε.Α.Ο.	2	1TFC	2.3+2.1+8 (+13)	274	LQ0	E0 P200		MP9	(M)		CxBH(M)	TU6 TU38 TE22 TE25	1			CW9 CW10 CW36		263
3306	ΣΥΜΠΙΕΣΜΕΝΟ ΑΕΡΙΟ, ΤΟΞΙΚΟ, ΟΞΕΙΔΩΤΙΚΟ, ΔΙΑΒΡΩΤΙΚΟ, Ε.Α.Ο.	2	1TOC	2.3+5.1+8 (+13)	274	LQ0	E0 P200		MP9	(M)		CxBH(M)	TU6 TU38 TE22 TE25	1			CW9 CW10 CW36		265
3307	ΥΓΡΟΠΟΙΗΜΕΝΟ ΑΕΡΙΟ, ΤΟΞΙΚΟ, ΟΞΕΙΔΩΤΙΚΟ, Ε.Α.Ο.	2	2TO	2.3+5.1 (+13)	274	LQ0	E0 P200		MP9	(M)		PxBH(M)	TU6 TU38 TE22 TE25 TM6	1			CW9 CW10 CW36		265
3308	ΥΓΡΟΠΟΙΗΜΕΝΟ ΑΕΡΙΟ, ΤΟΞΙΚΟ, ΔΙΑΒΡΩΤΙΚΟ, Ε.Α.Ο.	2	2TC	2.3+8 (+13)	274	LQ0	E0 P200		MP9	(M)		PxBH(M)	TU6 TU38 TE22 TE25 TM6	1			CW9 CW10 CW36		268
3309	ΥΓΡΟΠΟΙΗΜΕΝΟ ΑΕΡΙΟ, ΤΟΞΙΚΟ, ΕΦΛΕΚΤΟ, ΔΙΑΒΡΩΤΙΚΟ, Ε.Α.Ο.	2	2TFC	2.3+2.1+8 (+13)	274	LQ0	E0 P200		MP9	(M)		PxBH(M)	TU6 TU38 TE22 TE25 TM6	1			CW9 CW10 CW36		263

3310	ΥΓΡΟΠΟΙΗΜΕΝΟ ΑΕΡΙΟ, ΤΟΞΙΚΟ, ΟΞΕΙΔΩΤΙΚΟ, ΔΙΑΒΡΩΤΙΚΟ, Ε.Α.Ο.	2	2TOC		2.3+5.1+8 (+13)	274	LQ0	E0	P200		MP9	(M)		PxBH(M)	TU6 TU38 TE22 TE25 TM6	1			CW9 CW10 CW36		265
3311	ΑΕΡΙΟ, ΥΓΡΟ ΥΠΟ ΚΑΤΑΨΥΞΗ, ΟΞΕΙΔΩΤΙΚΟ, Ε.Α.Ο.	2	3O		2.2+5.1 (+13)	274	LQ0		P203		MP9	T75	TP5 TP22	RxBN	TU7 TU19 TM6	3	W5		CW9 CW11 CW30 CW36	CE2	225
3312	ΑΕΡΙΟ, ΥΓΡΟ ΥΠΟ ΚΑΤΑΨΥΞΗ, ΕΦΛΕΚΤΟ, Ε.Α.Ο.	2	3F		2.1 (+13)	274	LQ0		P203		MP9	T75	TP5	RxBN	TU18 TU38 TE22 TM6	2	W5		CW9 CW11 CW30 CW36	CE2	223
3318	ΔΙΑΛΥΜΑ ΑΜΜΩΝΙΑΣ, σχετικής πυκνότητας μικρότερης από 0,880 στους 15°C στο νερό, με περισσότερο από 50% αμμωνία	2	4TC		2.3+8 (+13)	23	LQ0	E0	P200		MP9	T50 (M)		PxBH(M)	TU38 TE22 TE25 TM6	1			CW9 CW10		268
3337	ΨΥΚΤΙΚΟ ΑΕΡΙΟ R 404A (Πενταφθοροαιθάνιο, 1,1,1-τριφθοροαιθάνιο και 1,1,1,2-τετραφθοροαιθάνιο αζεότροπο μίγμα με 44% κατά προσέγγιση πενταφθοροαιθάνιο και 52% 1,1,1-τριφθοροαιθάνιο)	2	2A		2.2 (+13)		LQ1		P200		MP9	T50 (M)		PxBN(M)	TM6	3			CW9 CW10 CW36	CE3	20
3338	ΨΥΚΤΙΚΟ ΑΕΡΙΟ R 407A (Διφθορομεθάνιο, πενταφθοροαιθάνιο, και 1,1,12-τετραφθοροαιθάνιο αζεότροπο μίγμα με 20% κατά προσέγγιση διφθορομεθάνιο και 40% πενταφθοροαιθάνιο)	2	2A		2.2 (+13)		LQ1		P200		MP9	T50 (M)		PxBN(M)	TM6	3			CW9 CW10 CW36	CE3	20
3339	ΨΥΚΤΙΚΟ ΑΕΡΙΟ R 407A (Διφθορομεθάνιο, πενταφθοροαιθάνιο, και 1,1,12-τετραφθοροαιθάνιο αζεότροπο μίγμα με 10% κατά προσέγγιση διφθορομεθάνιο και 70% πενταφθοροαιθάνιο)	2	2A		2.2 (+13)		LQ1		P200		MP9	T50 (M)		PxBN(M)	TM6	3			CW9 CW10 CW36	CE3	20
3340	ΨΥΚΤΙΚΟ ΑΕΡΙΟ R 407A (Διφθορομεθάνιο, πενταφθοροαιθάνιο, και 1,1,12-τετραφθοροαιθάνιο αζεότροπο μίγμα με 23% κατά προσέγγιση διφθορομεθάνιο και 25% πενταφθοροαιθάνιο)	2	2A		2.2 (+13)		LQ1		P200		MP9	T50 (M)		PxBN(M)	TM6	3			CW9 CW10 CW36	CE3	20
3354	ΕΝΤΟΜΟΚΤΟΝΑ ΑΕΡΙΑ, ΕΥΦΛΕΚΤΑ, Ε.Α.Ο.	2	2F		2.1 (+13)	274	LQ0		P200		MP9	(M)		PxBN(M)	TU38 TE22 TM6	2			CW9 CW10 CW36	CE3	23

3355	ΕΝΤΟΜΟΚΤΟΝΑ ΑΕΡΙΑ, ΤΟΞΙΚΑ, ΕΥΦΛΕΚΤΑ, Ε.Α.Ο.	2	2TF		2.3+2.1 (+13)	274	LQ0	E0	P200		MP9	(M)		PxBH(M)	TU6 TU38 TE22 TE25 TM6	1			CW9 CW10 CW36		263
3358	ΜΗΧΑΝΕΣ ΚΑΤΑΨΥΞΗΣ που περιέχουν εύφλεκτο, μη-τοξικό, υγροποιημένο αέριο	2	6F		2.1	291	LQ0	E0	P003	PP32	MP9					2			CW9	CE2	23
3374	ΑΚΕΤΥΛΕΝΙΟ, ΕΛΕΥΘΕΡΟ ΔΙΑΛΥΤΗ	2	2F		2.1		LQ0	E0	P200		MP9					2			CW9 CW10 CW36	CE3	239
3468	ΥΔΡΟΓΟΝΟ ΣΕ ΣΥΣΤΗΜΑ ΑΠΟΘΗΚΕΥΣΗΣ ΜΕΤΑΛΛΙΚΟΥ ΥΔΡΙΔΙΟΥ ή ΥΔΡΟΓΟΝΟ ΣΕ ΣΥΣΤΗΜΑ ΑΠΟΘΗΚΕΥΣΗΣ ΥΔΡΙΔΙΟΥ ΜΕΤΑΛΛΟΥ ΠΟΥ ΠΕΡΙΕΧΕΤΑΙ ΣΕ ΕΞΟΠΛΙΣΜΟ Ή ΥΔΡΟΓΟΝΟ ΣΕ ΣΥΣΤΗΜΑ ΑΠΟΘΗΚΕΥΣΗΣ ΥΔΡΙΔΙΟΥ ΜΕΤΑΛΛΟΥ ΣΥΣΚΕΥΑΣΜΕΝΟΥ ΜΕ ΤΟΝ ΕΞΟΠΛΙΣΜΟ	2	1F		2.1	321	LQ0	E0	P099		MP9					2			CW9 CW10 CW36	CE3	23
1088	ΑΚΕΤΑΛΗ	3	F1	II	3		LQ4	E2	P001 IBC02 R001		MP19	T4	TP1	LGBF		2				CE7	33
1089	ΑΚΕΤΑΛΔΕΥΔΗ	3	F1	I	3		LQ3	E3	P001		MP7 MP17	T11	TP2 TP7	L4BN	TU8	1					33
1090	ΑΚΕΤΟΝΗ	3	F1	II	3		LQ4	E2	P001 IBC02 R001		MP19	T4	TP1	LGBF		2				CE7	33
1091	ΕΛΑΙΑ ΑΚΕΤΟΝΗΣ	3	F1	II	3		LQ4	E2	P001 IBC02 R001		MP19	T4	TP1 TP8	LGBF		2				CE7	33
1093	ΑΚΡΥΛΟΝΙΤΡΙΛΙΟ, ΣΤΑΘΕΡΟΠΟΙΗΜΕΝΟ	3	FT1	I	3+6.1		LQ0	E0	P001		MP7 MP17	T14	TP2	L10CH	TU14 TU15 TU38 TE21 TE22	1			CW13 CW28		336
1099	ΑΛΛΥΛΙΚΟ ΒΡΩΜΙΔΙΟ	3	FT1	I	3+6.1		LQ0	E0	P001		MP7 MP17	T14	TP2	L10CH	TU14 TU15 TU38 TE21 TE22	1			CW13 CW28		336
1100	ΑΛΛΥΛΙΚΟ ΧΛΩΡΙΔΙΟ	3	FT1	I	3+6.1		LQ0	E0	P001		MP7 MP17	T14	TP2	L10CH	TU14 TU15 TU38 TE21 TE22	1			CW13 CW28		336

1104	ΟΞΙΚΟΙ ΑΜΥΛΑΕΣΤΕΡΕΣ	3	F1	III	3	LQ7	E1	P001 IBC03 LP01 R001		MP19	T2	TP1	LGBF	3				CE4	30
1105	ΠΕΝΤΑΝΟΛΕΣ	3	F1	II	3	LQ4	E2	P001 IBC02 R001		MP19	T4	TP1 TP29	LGBF	2				CE7	33
1105	ΠΕΝΤΑΝΟΛΕΣ	3	F1	III	3	LQ7	E1	P001 IBC03 LP01 R001		MP19	T2	TP1	LGBF	3				CE4	30
1106	ΑΜΥΛΑΜΙΝΗ	3	FC	II	3+8	LQ4	E2	P001 IBC02		MP19	T7	TP1	L4BH	2				CE7	338
1106	ΑΜΥΛΑΜΙΝΗ	3	FC	III	3+8	LQ7	E1	P001 IBC03 R001		MP19	T4	TP1	L4BN	3				CE4	38
1107	ΑΜΥΛΙΚΟ ΧΛΩΡΙΔΙΟ	3	F1	II	3	LQ4	E2	P001 IBC02 R001		MP19	T4	TP1	LGBF	2				CE7	33
1108	1-ΠΕΝΤΕΝΙΟ (Ν-ΑΜΥΛΕΝΙΟ)	3	F1	I	3	LQ3	E3	P001		MP7 MP17	T11	TP2	L4BN	1					33
1109	ΜΥΡΜΗΚΙΚΟΙ ΑΜΥΛΑΕΣΤΕΡΕΣ	3	F1	III	3	LQ7	E1	P001 IBC03 LP01 R001		MP19	T2	TP1	LGBF	3				CE4	30
1110	Ν-ΑΜΥΛΜΕΘΥΛΑΚΕΤΟΝΗ	3	F1	III	3	LQ7	E1	P001 IBC03 LP01 R001		MP19	T2	TP1	LGBF	3				CE4	30
1111	ΑΜΥΛΜΕΡΚΑΠΤΑΝΗ	3	F1	II	3	LQ4	E2	P001 IBC02 R001		MP19	T4	TP1	LGBF	2				CE7	33
1112	ΝΙΤΡΙΚΟ ΑΜΥΛΙΟ	3	F1	III	3	LQ7	E1	P001 IBC03 LP01 R001		MP19	T2	TP1	LGBF	3				CE4	30
1113	ΝΙΤΡΩΔΕΣ ΑΜΥΛΙΟ	3	F1	II	3	LQ4	E2	P001 IBC02 R001		MP19	T4	TP1	LGBF	2				CE7	33
1114	ΒΕΝΖΟΛΙΟ	3	F1	II	3	LQ4	E2	P001 IBC02 R001		MP19	T4	TP1	LGBF	2				CE7	33
1120	ΒΟΥΤΑΝΟΛΕΣ	3	F1	II	3	LQ4	E2	P001 IBC02 R001		MP19	T4	TP1 TP29	LGBF	2				CE7	33

1120	ΒΟΥΤΑΝΟΛΕΣ	3	F1	III	3		LQ7	E1	P001 IBC03 LP01 R001		MP19	T2	TP1	LGBF		3				CE4	30
1123	ΟΞΙΚΟΙ ΒΟΥΤΥΛΑΕΣΤΕΡΕΣ	3	F1	II	3		LQ4	E2	P001 IBC02 R001		MP19	T4	TP1	LGBF		2				CE7	33
1123	ΟΞΙΚΟΙ ΒΟΥΤΥΛΑΕΣΤΕΡΕΣ	3	F1	III	3		LQ7	E1	P001 IBC03 LP01 R001		MP19	T2	TP1	LGBF		3				CE4	30
1125	Ν-ΒΟΥΤΥΛΑΜΙΝΗ	3	FC	II	3+8		LQ4	E2	P001 IBC02		MP19	T7	TP1	L4BH		2				CE7	338
1126	1-ΒΡΩΜΟΒΟΥΤΑΝΙΟ	3	F1	II	3		LQ4	E2	P001 IBC02 R001		MP19	T4	TP1	LGBF		2				CE7	33
1127	ΧΛΩΡΟΒΟΥΤΑΝΙΑ	3	F1	II	3		LQ4	E2	P001 IBC02 R001		MP19	T4	TP1	LGBF		2				CE7	33
1128	Ν-ΜΥΡΜΗΚΙΚΟΣ ΒΟΥΤΥΛΑΕΣΤΕΡΑΣ	3	F1	II	3		LQ4	E2	P001 IBC02 R001		MP19	T4	TP1	LGBF		2				CE7	33
1129	ΒΟΥΤΥΡΑΛΔΕΥΔΗ	3	F1	II	3		LQ4	E2	P001 IBC02 R001		MP19	T4	TP1	LGBF		2				CE7	33
1130	ΚΑΜΦΟΡΕΛΑΙΟ	3	F1	III	3		LQ7	E1	P001 IBC03 LP01 R001		MP19	T2	TP1	LGBF		3				CE4	30
1131	ΔΙΘΕΙΟΥΧΟΣ ΑΝΘΡΑΚΑΣ	3	FT1	I	3+6.1		LQ0	E0	P001	PP31	MP7 MP17	T14	TP2 TP7	L10CH	TU14 TU15 TU38 TE21 TE22	1	CW13 CW28				336
1133	ΚΟΛΛΩΔΕΙΣ ΥΛΕΣ που περιέχουν εύφλεκτα υγρά	3	F1	I	3		LQ3	E3	P001		MP7 MP17	T11	TP1 TP8 TP27	L4BN		1				CE7	33
1133	ΚΟΛΛΩΔΕΙΣ ΟΥΣΙΕΣ που περιέχουν εύφλεκτα υγρά (τάση ατμών στους 50 °C περισσότερο από 110kPa)	3	F1	II	3	640C	LQ6	E2	P001	PP1	MP19	T4	TP1 TP8	L1.5BN		2				CE7	33
1133	ΚΟΛΛΩΔΕΙΣ ΟΥΣΙΕΣ που περιέχουν εύφλεκτα υγρά (τάση ατμών στους 50 °C όχι περισσότερο από 110kPa)	3	F1	II	3	640D	LQ6	E2	P001 IBC02 R001	PP1	MP19	T4	TP1 TP8	LGBF		2				CE7	33

1133	ΚΟΛΛΟΔΕΙΣ ΟΥΣΙΕΣ που περιέχουν εύφλεκτα υγρά	3	F1	III	3	640E	LQ7	E1	P001 IBC03 LP01 R001	PP1	MP19	T2	TP1	LGBF	3			CE4	30
1133	ΚΟΛΛΟΔΕΙΣ ΟΥΣΙΕΣ που περιέχουν εύφλεκτα υγρά (με σημείο ανάφλεξης χαμηλότερο από 23°C και ιξώδες σύμφωνα με την 2.2.3.1.4) (σημείο βρασμού όχι περισσότερο από 35°C)	3	F1	III	3	640F	LQ7	E1	P001 LP01 R001	PP1	MP19	T2	TP1	L4BN	3			CE4	33
1133	ΚΟΛΛΟΔΕΙΣ ΟΥΣΙΕΣ που περιέχουν εύφλεκτα υγρά (με σημείο ανάφλεξης χαμηλότερο από 23°C και ιξώδες σύμφωνα με την 2.2.3.1.4) (τάση ατμού στους υψηλότερη από 50 °C σημείο βρασμού όχι περισσότερο από 35°C)	3	F1	III	3	640G	LQ7	E1	P001 LP01 R001	PP1	MP19	T2	TP1	L1.5BN	3			CE4	33
1133	ΚΟΛΛΟΔΕΙΣ ΟΥΣΙΕΣ που περιέχουν εύφλεκτα υγρά (με σημείο ανάφλεξης χαμηλότερο από 23°C και ιξώδες σύμφωνα με την 2.2.3.1.4) (τάση ατμών στους 50 °C όχι περισσότερο από 110 kPa)	3	F1	III	3	640H	LQ7	E1	P001 IBC02 LP01 R001	PP1	MP19	T2	TP1	LGBF	3			CE4	33
1134	ΧΛΩΡΟΒΕΝΖΟΛΙΟ	3	F1	III	3		LQ7	E1	P001 IBC03 LP01 R001		MP19	T2	TP1	LGBF	3			CE4	30
1136	ΚΛΑΣΜΑΤΑ ΛΙΘΑΝΘΡΑΚΟΠΙΣΣΑΣ, ΕΥΦΛΕΚΤΑ	3	F1	II	3		LQ4	E2	P001 IBC02 R001		MP19	T4	TP1	LGBF	2			CE7	33
1136	ΚΛΑΣΜΑΤΑ ΛΙΘΑΝΘΡΑΚΟΠΙΣΣΑΣ, ΕΥΦΛΕΚΤΑ	3	F1	III	3		LQ7	E1	P001 IBC03 LP01 R001		MP19	T4	TP1 TP29	LGBF	3			CE4	30
1139	ΔΙΑΛΥΜΑ ΕΠΙΚΑΛΥΨΗΣ (περιλαμβάνει επιφανειακές κατεργασίες ή επικαλύψεις που χρησιμοποιούνται για βιομηχανικούς ή άλλους σκοπούς όπως οχήματα με επικάλυψη ή επικαλύψεις βαρελιών)	3	F1	I	3		LQ3	E3	P001		MP7 MP17	T11	TP1 TP8 TP27	L4BN	1				33
1139	ΔΙΑΛΥΜΑ ΕΠΙΚΑΛΥΨΗΣ (περιλαμβάνει επιφανειακές κατεργασίες ή επικαλύψεις που χρησιμοποιούνται για βιομηχανικούς ή άλλους σκοπούς όπως οχήματα με επικάλυψη ή επικαλύψεις βαρελιών) (τάση ατμών στους 50°C υψηλότερη από 110kPa)	3	F1	II	3	640C	LQ6	E2	P001		MP19	T4	TP1 TP8	L1.5BN	2			CE7	33

1139	ΔΙΑΛΥΜΑ ΕΠΙΚΑΛΥΨΗΣ (περιλαμβάνει επιφανειακές κατεργασίες ή επικαλύψεις που χρησιμοποιούνται για βιομηχανικούς ή άλλους σκοπούς όπως οχήματα με επικάλυψη ή επικαλύψεις βαρελιών) (τάση σπιών στους 50°C όχι υψηλότερη από 110kPa)	3	F1	II	3	640D	LQ6	E2	P001 IBC02 R001		MP19	T4	TP1 TP8	LGBF		2			CE7	33
1139	ΔΙΑΛΥΜΑ ΕΠΙΚΑΛΥΨΗΣ (περιλαμβάνει επιφανειακές κατεργασίες ή επικαλύψεις που χρησιμοποιούνται για βιομηχανικούς ή άλλους σκοπούς όπως οχήματα με επικάλυψη ή επικαλύψεις βαρελιών)	3	F1	III	3	640E	LQ7	E1	P001 IBC03 LP01 R001		MP19	T2	TP1	LGBF		3			CE4	30
1139	ΔΙΑΛΥΜΑ ΕΠΙΚΑΛΥΨΗΣ (περιλαμβάνει επιφανειακές κατεργασίες ή επικαλύψεις που χρησιμοποιούνται για βιομηχανικούς ή άλλους σκοπούς όπως οχήματα με επικάλυψη ή επικαλύψεις βαρελιών) (με σημείο ανάφλεξης χαμηλότερο από 23°C και ιξώδες σύμφωνα με την 2.2.3.1.4) (σημείο βρασμού όχι υψηλότερο από 35°C)	3	F1	III	3	640F	LQ7	E1	P001 LP01 R001		MP19	T2	TP1	L4BN		3			CE4	33
1139	ΔΙΑΛΥΜΑ ΕΠΙΚΑΛΥΨΗΣ (περιλαμβάνει επιφανειακές κατεργασίες ή επικαλύψεις που χρησιμοποιούνται για βιομηχανικούς ή άλλους σκοπούς όπως οχήματα με επικάλυψη ή επικαλύψεις βαρελιών) (με σημείο ανάφλεξης χαμηλότερο από 23°C και ιξώδες σύμφωνα με την 2.2.3.1.4) (τάση σπιών στους 50°C υψηλότερη από 110kPa, σημείο βρασμού υψηλότερο από 35°C)	3	F1	III	3	640G	LQ7	E1	P001 LP01 R001		MP19	T2	TP1	L1.5BN		3			CE4	33
1139	ΔΙΑΛΥΜΑ ΕΠΙΚΑΛΥΨΗΣ (περιλαμβάνει επιφανειακές κατεργασίες ή επικαλύψεις που χρησιμοποιούνται για βιομηχανικούς ή άλλους σκοπούς όπως οχήματα με επικάλυψη ή επικαλύψεις βαρελιών) (με σημείο ανάφλεξης χαμηλότερο από 23°C και ιξώδες σύμφωνα με την 2.2.3.1.4) (τάση σπιών στους 50°C υψηλότερη από 110kPa)	3	F1	III	3	640H	LQ7	E1	P001 IBC02 LP01 R001		MP19	T2	TP1	LGBF		3			CE4	33
1144	ΚΡΟΤΟΝΥΛΕΝΙΟ	3	F1	I	3		LQ3	E3	P001		MP7 MP17	T11	TP2	L4BN		1				339
1145	ΚΥΚΛΟΕΞΑΝΙΟ	3	F1	II	3		LQ4	E2	P001 IBC02 R001		MP19	T4	TP1	LGBF		2			CE7	33

1146	ΚΥΚΛΟΠΕΝΤΑΝΙΟ	3	F1	II	3	LQ4	E2	P001 IBC02 R001		MP19	T7	TP1	LGBF	2			CE7	33
1147	ΔΕΚΑΥΔΡΟΝΑΘΘΑΛΕΝΙΟ	3	F1	III	3	LQ7	E1	P001 IBC03 LP01 R001		MP19	T2	TP1	LGBF	3			CE4	30
1148	ΔΙΑΚΕΤΟΝΑΛΚΟΟΛΗ	3	F1	II	3	LQ4	E2	P001 IBC02 R001		MP19	T4	TP1	LGBF	2			CE7	33
1148	ΔΙΑΚΕΤΟΝΑΛΚΟΟΛΗ	3	F1	III	3	LQ7	E1	P001 IBC03 LP01 R001		MP19	T2	TP1	LGBF	3			CE4	30
1149	ΔΙΒΟΥΤΥΛΑΙΘΕΡΑΣ	3	F1	III	3	LQ7	E1	P001 IBC03 LP01 R001		MP19	T2	TP1	LGBF	3			CE4	30
1150	1,2-ΔΙΧΛΩΡΟΑΙΘΥΛΕΝΙΟ	3	F1	II	3	LQ4	E2	P001 IBC02 R001		MP19	T7	TP2	LGBF	2			CE7	33
1152	ΔΙΧΛΩΡΟΠΕΝΤΑΝΙΑ	3	F1	III	3	LQ7	E1	P001 IBC03 LP01 R001		MP19	T2	TP1	LGBF	3			CE4	30
1153	ΔΙΑΙΘΥΛΑΙΘΕΡΑΣ ΤΗΣ ΑΙΘΥΛΕΝΟΓΛΥΚΟΛΗΣ	3	F1	II	3	LQ4	E2	P001 IBC02 R001		MP19	T4	TP1	LGBF	2			CE7	33
1153	ΔΙΑΙΘΥΛΑΙΘΕΡΑΣ ΤΗΣ ΑΙΘΥΛΕΝΟΓΛΥΚΟΛΗΣ	3	F1	III	3	LQ7	E1	P001 IBC03 LP01 R001		MP19	T2	TP1	LGBF	3			CE4	30
1154	ΔΙΑΙΘΥΛΑΜΙΝΗ	3	FC	II	3+8	LQ4	E2	P001 IBC02		MP19	T7	TP1	L4BH	2			CE7	338
1155	ΔΙΑΙΘΥΛΑΙΘΕΡΑΣ (ΑΙΘΥΛΑΙΘΕΡΑΣ)	3	F1	I	3	LQ3	E3	P001		MP7 MP17	T11	TP2	L4BN	1				33
1156	ΔΙΑΘΥΛ-ΚΕΤΟΝΗ	3	F1	II	3	LQ4	E2	P001 IBC02 R001		MP19	T4	TP1	LGBF	2			CE7	33
1157	ΔΙΙΣΟΒΟΥΤΥΛΚΕΤΟΝΗ	3	F1	III	3	LQ7	E1	P001 IBC03 LP01 R001		MP19	T2	TP1	LGBF	3			CE4	30
1158	ΔΙΙΣΟΠΡΟΠΥΛΑΜΙΝΗ	3	FC	II	3+8	LQ4	E2	P001 IBC02		MP19	T7	TP1	L4BH	2			CE7	338

1159	ΔΙΙΣΟΠΡΟΠΥΛΑΙΘΕΡΑΣ	3	F1	II	3		LQ4	E2	P001 IBC02 R001		MP19	T4	TP1	LGBF		2			CE7	33
1160	ΔΙΜΕΘΥΛΑΜΙΝΗ ΥΔΑΤΙΚΟ ΔΙΑΛΥΜΑ	3	FC	II	3+8		LQ4	E2	P001 IBC02		MP19	T7	TP1	L4BH		2			CE7	338
1161	ΑΝΘΡΑΚΙΚΟΣ ΔΙΜΕΘΥΛΕΣΤΕΡΑΣ	3	F1	II	3		LQ4	E2	P001 IBC02 R001		MP19	T4	TP1	LGBF		2			CE7	33
1162	ΔΙΜΕΘΥΛΔΙΧΛΩΡΟΣΙΛΑΝΙΟ	3	FC	II	3+8		LQ4	E2	P010		MP19	T10	TP2 TP7	L4BH		2			CE7	X338
1164	ΔΙΜΕΘΥΛΟΣΟΥΛΦΙΔΙΟ	3	F1	II	3		LQ4	E2	P001 IBC02	B8	MP19	T7	TP2	L1.5BN		2			CE7	33
1165	ΔΙΟΞΑΝΙΟ	3	F1	II	3		LQ4	E2	P001 IBC02 R001		MP19	T4	TP1	LGBF		2			CE7	33
1166	ΔΙΟΞΟΛΑΝΙΟ	3	F1	II	3		LQ4	E2	P001 IBC02 R001		MP19	T4	TP1	LGBF		2			CE7	33
1167	ΔΙΒΙΝΥΛΑΙΘΕΡΑΣ, ΣΤΑΘΕΡΟΠΟΙΗΜΕΝΟΣ	3	F1	I	3		LQ3	E3	P001		MP7 MP17	T11	TP2	L4BN		1				339
1169	ΕΚΧΥΛΙΣΜΑΤΑ, ΑΡΩΜΑΤΙΚΑ, ΥΓΡΑ	3	F1	I	3		LQ3	E3	P001		MP7 MP17			L4BN		1				33
1169	ΕΚΧΥΛΙΣΜΑΤΑ, ΑΡΩΜΑΤΙΚΑ, ΥΓΡΑ (τάση ατμών στους 50°C υψηλότερη από 110kPa)	3	F1	II	3	601 640C	LQ6	E2	P001		MP19	T4	TP1 TP8	L1.5BN		2			CE7	33
1169	ΕΚΧΥΛΙΣΜΑΤΑ, ΑΡΩΜΑΤΙΚΑ, ΥΓΡΑ (τάση ατμών στους 50°C όχι υψηλότερη από 110kPa)	3	F1	II	3	601 640D	LQ6	E2	P001 IBC02 R001		MP19	T4	TP1 TP8	LGBF		2			CE7	33
1169	ΕΚΧΥΛΙΣΜΑΤΑ, ΑΡΩΜΑΤΙΚΑ, ΥΓΡΑ	3	F1	III	3	601 640E	LQ7	E1	P001 IBC03 LP01 R001		MP19	T2	TP1	LGBF		3			CE4	30
1169	ΕΚΧΥΛΙΣΜΑΤΑ, ΑΡΩΜΑΤΙΚΑ, ΥΓΡΑ (με σημείο ανάφλεξης χαμηλότερο από 23°C και ίζώδες σύμφωνα με την 2.2.3.1.4) (σημείο βρασμού όχι υψηλότερο από 35°C)	3	F1	III	3	601 640F	LQ7	E1	P001 LP01 R001		MP19	T2	TP1	L4BN		3			CE4	33
1169	ΕΚΧΥΛΙΣΜΑΤΑ, ΑΡΩΜΑΤΙΚΑ, ΥΓΡΑ (με σημείο ανάφλεξης χαμηλότερο από 23°C και ίζώδες σύμφωνα με την 2.2.3.1.4) (τάση ατμών στους 50 °C υψηλότερη από 110kPa, σημείο βρασμού όχι υψηλότερο από 35°C)	3	F1	III	3	601 640G	LQ7	E1	P001 LP01 R001		MP19	T2	TP1	L1.5BN		3			CE4	33

1169	ΕΚΧΥΛΙΣΜΑΤΑ, ΑΡΩΜΑΤΙΚΑ, ΥΓΡΑ (με σημείο ανάφλεξης χαμηλότερο από 23°C και ιξώδες σύμφωνα με την 2.2.3.1.4) (πίεση ατμών στους 50 °C όχι ψηλότερη από 110kPa)	3	F1	III	3	601 640H	LQ7	E1	P001 IBC02 LP01 R001	MP19	T2	TP1	LGBF		3			CE4	33
1170	ΑΙΘΑΝΟΛΗ (ΑΙΘΥΛΙΚΗ ΑΛΚΟΟΛΗ) ή ΔΙΑΛΥΜΑ ΑΙΘΑΝΟΛΗΣ (ΔΙΑΛΥΜΑ ΑΙΘΥΛΙΚΗΣ ΑΛΚΟΟΛΗ)	3	F1	II	3	144 601	LQ4	E2	P001 IBC02 R001	MP19	T4	TP1	LGBF		2			CE7	33
1170	ΑΙΘΑΝΟΛΗ ΔΙΑΛΥΜΑ (ΔΙΑΛΥΜΑ ΑΙΘΥΛΙΚΗΣ ΑΛΚΟΟΛΗΣ)	3	F1	III	3	144 601	LQ7	E1	P001 IBC03 LP01 R001	MP19	T2	TP1	LGBF		3			CE4	30
1171	ΜΟΝΟΜΕΘΥΛΑΙΘΕΡΑΣ ΤΗΣ ΑΙΘΥΛΕΝΟΓΛΥΚΟΛΗΣ	3	F1	III	3		LQ7	E1	P001 IBC03 LP01 R001	MP19	T2	TP1	LGBF		3			CE4	30
1172	ΟΞΙΚΟΣ ΜΟΝΟΜΕΘΥΛΑΙΘΕΡΑΣ ΤΗΣ ΑΙΘΥΛΕΝΟΓΛΥΚΟΛΗΣ	3	F1	III	3		LQ7	E1	P001 IBC03 LP01 R001	MP19	T2	TP1	LGBF		3			CE4	30
1173	ΟΞΙΚΟΣ ΑΙΘΥΛΕΣΤΕΡΑΣ	3	F1	II	3		LQ4	E2	P001 IBC02 R001	MP19	T4	TP1	LGBF		2			CE7	33
1175	ΑΙΘΥΛΟΒΕΝΖΟΛΙΟ	3	F1	II	3		LQ4	E2	P001 IBC02 R001	MP19	T4	TP1	LGBF		2			CE7	33
1176	ΒΟΡΙΚΟΣ ΑΙΘΥΛΕΣΤΕΡΑΣ	3	F1	II	3		LQ4	E2	P001 IBC02 R001	MP19	T4	TP1	LGBF		2			CE7	33
1177	ΟΞΙΚΟΣ 2-ΑΙΘΥΛΒΟΥΤΥΛΕΣΤΕΡΑΣ	3	F1	III	3		LQ7	E1	P001 IBC03 LP01 R001	MP19	T2	TP1	LGBF		3			CE4	30
1178	2-ΑΙΘΥΛΒΟΥΤΥΡΑΛΔΕΥΔΗ	3	F1	II	3		LQ4	E2	P001 IBC02 R001	MP19	T4	TP1	LGBF		2			CE7	33
1179	ΑΙΘΥΛΒΟΥΤΥΛΑΙΘΕΡΑΣ	3	F1	II	3		LQ4	E2	P001 IBC02 R001	MP19	T4	TP1	LGBF		2			CE7	33
1180	ΒΟΥΤΥΡΙΚΟΣ ΑΙΘΥΛΕΣΤΕΡΑΣ	3	F1	III	3		LQ7	E1	P001 IBC03 LP01 R001	MP19	T2	TP1	LGBF		3			CE4	30

1184	ΑΙΘΥΛΕΝΟΔΙΧΛΩΡΙΔΙΟ	3	FT1	II	3+6.1	LQ0	E2	P001 IBC02		MP19	T7	TP1	L4BH	TU15	2			CW13 CW28	CE7	336
1188	ΜΟΝΟΜΕΘΥΛΑΙΘΕΡΑΣ ΤΗΣ ΑΙΘΥΛΕΝΟΓΛΥΚΟΛΗΣ	3	F1	III	3	LQ7	E1	P001 IBC03 LP01 R001		MP19	T2	TP1	LGBF		3				CE4	30
1189	ΟΞΙΚΟΣ ΜΟΝΟΜΕΘΥΛΑΙΘΕΡΑΣ ΤΗΣ ΑΙΘΥΛΕΝΟΓΛΥΚΟΛΗΣ	3	F1	III	3	LQ7	E1	P001 IBC03 LP01 R001		MP19	T2	TP1	LGBF		3				CE4	30
1190	ΜΥΡΜΗΚΙΚΟΣ ΑΙΘΥΛΕΣΤΕΡΑΣ	3	F1	II	3	LQ4	E2	P001 IBC02 R001		MP19	T4	TP1	LGBF		2				CE7	33
1191	ΟΚΤΑΛΔΕΥΔΕΣ	3	F1	III	3	LQ7	E1	P001 IBC03 LP01 R001		MP19	T2	TP1	LGBF		3				CE4	30
1192	ΓΑΛΑΚΤΙΚΟΣ ΑΙΘΥΛΕΣΤΕΡΑΣ	3	F1	III	3	LQ7	E1	P001 IBC03 LP01 R001		MP19	T2	TP1	LGBF		3				CE4	30
1193	ΑΙΘΥΛ-ΜΕΘΥΛ-ΚΕΤΟΝΗ (ΜΕΘΥΛ-ΑΙΘΥΛ-ΚΕΤΟΝΗ)	3	F1	II	3	LQ4	E2	P001 IBC02 R001		MP19	T4	TP1	LGBF		2				CE7	33
1194	ΔΙΑΛΥΜΑ ΝΙΤΡΩΔΟΥΣ ΑΙΘΥΛΙΟΥ	3	FT1	I	3+6.1	LQ0	E0	P001		MP7 MP17			L10CH	TU14 TU15 TU38 TE21 TE22	1			CW13 CW28		336
1195	ΠΡΟΠΙΟΝΙΚΟΣ ΑΙΘΥΛΕΣΤΕΡΑΣ	3	F1	II	3	LQ4	E2	P001 IBC02 R001		MP19	T4	TP1	LGBF		2				CE7	33
1196	ΑΙΘΥΛΤΡΙΧΛΩΡΟΣΙΛΑΝΙΟ	3	FC	II	3+8	LQ4	E2	P010		MP19	T10	TP2 TP7	L4BH		2				CE7	X338
1197	ΕΚΧΥΛΙΣΜΑΤΑ, ΑΡΩΜΑΤΙΚΑ, ΥΓΡΑ	3	F1	I	3	LQ3	E3	P001		MP7 MP17			L4BN		1				CE7	33
1197	ΕΚΧΥΛΙΣΜΑΤΑ, ΑΡΩΜΑΤΙΚΑ, ΥΓΡΑ (τάση ατμών στους 50°C όχι υψηλότερη από 110kPa)	3	F1	II	3	601 640C	LQ6	E2	P001		MP19	T4	TP1 TP8	L1.5BN		2				CE7	33
1197	ΕΚΧΥΛΙΣΜΑΤΑ, ΑΡΩΜΑΤΙΚΑ, ΥΓΡΑ (τάση ατμών στους 50°C όχι υψηλότερη από 110kPa)	3	F1	II	3	601 640D	LQ6	E2	P001 IBC02 R001		MP19	T4	TP1 TP8	LGBF		2				CE7	33

1197	ΕΚΧΥΛΙΣΜΑΤΑ, ΑΡΩΜΑΤΙΚΑ, ΥΓΡΑ	3	F1	III	3	601 640E	LQ7	E1	P001 IBC03 LP01 R001		MP19	T2	TP1	LGBF		3			CE4	30
1197	ΕΚΧΥΛΙΣΜΑΤΑ, ΑΡΩΜΑΤΙΚΑ, ΥΓΡΑ (με σημείο ανάφλεξης χαμηλότερο από 23°C και ίξώδες σώματος με την 2.2.3.1.4) (σημείο βρασμού όχι υψηλότερο από 35°C)	3	F1	III	3	601 640F	LQ7	E1	P001 LP01 R001		MP19	T2	TP1	L4BN		3			CE4	33
1197	ΕΚΧΥΛΙΣΜΑΤΑ, ΑΡΩΜΑΤΙΚΑ, ΥΓΡΑ (με σημείο ανάφλεξης χαμηλότερο από 23°C και ίξώδες σώματος με την 2.2.3.1.4) (πίεση ατμών στους 50°C υψηλότερη από 110kPa, σημείο βρασμού όχι υψηλότερο από 35°C)	3	F1	III	3	601 640G	LQ7	E1	P001 LP01 R001		MP19	T2	TP1	L1.5BN		3			CE4	33
1197	ΕΚΧΥΛΙΣΜΑΤΑ, ΑΡΩΜΑΤΙΚΑ, ΥΓΡΑ (με σημείο ανάφλεξης χαμηλότερο από 23°C και ίξώδες σώματος με την 2.2.3.1.4) (πίεση ατμών στους 50°C όχι υψηλότερη από 110kPa)	3	F1	III	3	601 640H	LQ7	E1	P001 IBC02 LP01 R001		MP19	T2	TP1	LGBF		3			CE4	33
1198	ΔΙΑΛΥΜΑ ΦΟΡΜΑΛΔΕΥΔΗΣ, ΕΥΦΛΕΚΤΟ	3	FC	III	3+8		LQ7	E1	P001 IBC03 R001		MP19	T4	TP1	L4BN		3			CE4	38
1201	ΞΥΛΕΛΑΙΟ	3	F1	II	3		LQ4	E2	P001 IBC02 R001		MP19	T4	TP1	LGBF		2			CE7	33
1201	ΞΥΛΕΛΑΙΟ	3	F1	III	3		LQ7	E1	P001 IBC03 LP01 R001		MP19	T2	TP1	LGBF		3			CE4	30
1202	ΓΚΑΖΟΙΛ (ΑΕΡΙΕΛΑΙΟ) ή ΚΑΥΣΙΜΟ ΠΕΤΡΕΛΑΙΟ ή ΠΕΤΡΕΛΑΙΟ ΘΕΡΜΑΝΣΗΣ ΕΛΑΦΡΟ (σημείο ανάφλεξης όχι υψηλότερο από 60°C)	3	F1	III	3	640K	LQ7	E1	P001 IBC03 LP01 R001		MP19	T2	TP1	LGBF		3			CE4	30
1202	ΚΑΥΣΙΜΟ ΝΤΗΖΕΛ σύμφωνα με τις προδιαγραφές του EN 590:1993 ή ΓΚΑΖΟΙΛ (ΑΕΡΙΕΛΑΙΟ) ή ΠΕΤΡΕΛΑΙΟ ΘΕΡΜΑΝΣΗΣ ΕΛΑΦΡΟ με σημείο ανάφλεξης όπως αυτό προσδιορίζεται στο EN 590:1993	3	F1	III	3	640L	LQ7	E1	P001 IBC03 LP01 R001		MP19	T2	TP1	LGBF		3			CE4	30
1202	ΓΚΑΖΟΙΛ (ΑΕΡΙΕΛΑΙΟ) ή ΚΑΥΣΙΜΟ ΝΤΗΖΕΛ ή ΠΕΤΡΕΛΑΙΟ ΘΕΡΜΑΝΣΗΣ ΕΛΑΦΡΟ (σημείο ανάφλεξης υψηλότερο από 60°C και όχι υψηλότερο από 100°C)	3	F1	III	3	640M	LQ7	E1	P001 IBC03 LP01 R001		MP19	T2	TP1	LGBV		3			CE4	30

1203	ΝΑΦΘΑ ή ΒΕΝΖΙΝΗ	3	F1	II	3	243 534	LQ4	E2	P001 IBC02 R001	BB2	MP19	T4	TP1	LGBF	TU9	2				CE7	33
1204	ΔΙΑΛΥΜΑ ΝΙΤΡΟΓΛΥΚΕΡΙΝΗΣ ΣΕ ΑΛΚΟΟΛΗ με όχι περισσότερο από 1% νιτρογλυκερίνη	3	D	II	3	601	LQ0	E0	P001 IBC02	PP5	MP2					2				CE7	33
1206	ΕΠΤΑΝΙΑ	3	F1	II	3		LQ4	E2	P001 IBC02 R001		MP19	T4	TP1	LGBF		2				CE7	33
1207	ΕΞΑΛΔΕΥΔΗ	3	F1	III	3		LQ7	E1	P001 IBC03 LP01 R001		MP19	T2	TP1	LGBF		3				CE4	30
1208	ΕΞΑΝΙΑ	3	F1	II	3		LQ4	E2	P001 IBC02 R001		MP19	T4	TP1	LGBF		2				CE7	33
1210	ΜΕΛΑΝΙ ΤΥΠΟΓΡΑΦΙΑΣ, εύφλεκτο ή ΥΛΙΚΑ ΣΧΕΤΙΚΑ ΜΕ ΜΕΛΑΝΙ ΤΥΠΟΓΡΑΦΙΑΣ (περιλαμβάνει μελάνι τυπογραφίας αραιωτικό ή προϊόν μείωσης χρώματος), εύφλεκτο	3	F1	I	3	163	LQ3	E3	P001		MP7 MP17	T11	TP1 TP8	L4BN		1					33
1210	ΜΕΛΑΝΙ ΤΥΠΟΓΡΑΦΙΑΣ, εύφλεκτο ή ΥΛΙΚΑ ΣΧΕΤΙΚΑ ΜΕ ΜΕΛΑΝΙ ΤΥΠΟΓΡΑΦΙΑΣ (περιλαμβάνει μελάνι τυπογραφίας αραιωτικό ή προϊόν μείωσης χρώματος), εύφλεκτο (τάση ατμών στους 50°C υψηλότερη από 110kPa)	3	F1	II	3	163 640C	LQ6	E2	P001	PP1	MP19	T4	TP1 TP8	L1.5BN		2				CE7	33
1210	ΜΕΛΑΝΙ ΤΥΠΟΓΡΑΦΙΑΣ, εύφλεκτο ή ΥΛΙΚΑ ΣΧΕΤΙΚΑ ΜΕ ΜΕΛΑΝΙ ΤΥΠΟΓΡΑΦΙΑΣ (περιλαμβάνει μελάνι τυπογραφίας αραιωτικό ή προϊόν μείωσης χρώματος), εύφλεκτο (τάση ατμών στους 50°C όχι υψηλότερη από 110kPa)	3	F1	II	3	163 640D	LQ6	E2	P001 IBC02 R001	PP1	MP19	T4	TP1 TP8	LGBF		2				CE7	33
1210	ΜΕΛΑΝΙ ΤΥΠΟΓΡΑΦΙΑΣ, εύφλεκτο ή ΥΛΙΚΑ ΣΧΕΤΙΚΑ ΜΕ ΜΕΛΑΝΙ ΤΥΠΟΓΡΑΦΙΑΣ (περιλαμβάνει μελάνι τυπογραφίας αραιωτικό ή προϊόν μείωσης χρώματος),εύφλεκτο	3	F1	III	3	163 640E	LQ7	E1	P001 IBC03 LP01 R001	PP1	MP19	T2	TP1	LGBF		3				CE4	30
1210	ΜΕΛΑΝΙ ΤΥΠΟΓΡΑΦΙΑΣ, εύφλεκτο ή ΥΛΙΚΑ ΣΧΕΤΙΚΑ ΜΕ ΜΕΛΑΝΙ ΤΥΠΟΓΡΑΦΙΑΣ (περιλαμβάνει ΜΕΛΑΝΙ ΤΥΠΟΓΡΑΦΙΑΣ αραιωτικό ή προϊόν μείωσης χρώματος), εύφλεκτο (τάση ατμών στους 50°C υψηλότερη από 110kPa)	3	F1	III	3	163 640F	LQ7	E1	P001 LP01 R001	PP1	MP19	T2	TP1	L4BN		3				CE4	33

1210	ΜΕΛΑΝΙ ΤΥΠΟΓΡΑΦΙΑΣ, εύφλεκτο ή ΥΛΙΚΑ ΣΧΕΤΙΚΑ ΜΕ ΜΕΛΑΝΙ ΤΥΠΟΓΡΑΦΙΑΣ (περιλαμβάνει μελάνι τυπογραφίας αραιωτικό ή προϊόν μείωσης χρώματος), εύφλεκτο (με σημείο ανάφλεξης χαμηλότερο από 23 °C και ίσως σύμφωνα με την 2.2.3.1.4) (τάση ατμών στους 50 °C υψηλότερη από 110kPa, σημείο βρασμού όχι υψηλότερο από 35°C)	3	F1	III	3	163 640G	LQ7	E1	P001 LP01 R001	PP1	MP19	T2	TP1	L1.5BN		3			CE4	33
1210	ΜΕΛΑΝΙ ΤΥΠΟΓΡΑΦΙΑΣ, εύφλεκτο ή ΥΛΙΚΑ ΣΧΕΤΙΚΑ ΜΕ ΜΕΛΑΝΙ ΤΥΠΟΓΡΑΦΙΑΣ (περιλαμβάνει μελάνι τυπογραφίας αραιωτικό ή προϊόν μείωσης χρώματος), εύφλεκτο (με σημείο ανάφλεξης χαμηλότερο από 23°C και ίσως σύμφωνα με την 2.2.3.1.4) (τάση ατμών στους 50 °C υψηλότερη από 110kPa)	3	F1	III	3	163 640H	LQ7	E1	P001 IBC02 LP01 R001	PP1	MP19	T2	TP1	LGBF		3			CE4	33
1212	ΙΣΟΒΟΥΤΑΝΟΛΗ (ΙΣΟΒΟΥΤΥΛΙΚΗ ΑΛΚΟΟΛΗ)	3	F1	III	3		LQ7	E1	P001 IBC03 LP01 R001		MP19	T2	TP1	LGBF		3			CE4	30
1213	ΟΞΙΚΟΣ ΙΣΟΒΟΥΤΥΛΕΣΤΕΡΑΣ	3	F1	II	3		LQ4	E2	P001 IBC02 R001		MP19	T4	TP1	LGBF		2			CE7	33
1214	ΙΣΟΒΟΥΤΥΛΑΜΙΝΗ	3	FC	II	3+8		LQ4	E2	P001 IBC02		MP19	T7	TP1	L4BH		2			CE7	338
1216	ΙΣΟΟΚΤΕΝΙΑ	3	F1	II	3		LQ4	E2	P001 IBC02 R001		MP19	T4	TP1	LGBF		2			CE7	33
1218	ΙΣΟΠΡΕΝΙΟ, ΣΤΑΘΕΡΟΠΟΙΗΜΕΝΟ	3	F1	I	3		LQ3	E3	P001		MP7 MP17	T11	TP2	L4BN		1				339
1219	ΙΣΟΠΡΟΠΑΝΟΛΗ (ΙΣΟΠΡΟΠΥΛΙΚΗ ΑΛΚΟΟΛΗ)	3	F1	II	3	601	LQ4	E2	P001 IBC02 R001		MP19	T4	TP1	LGBF		2			CE7	33
1220	ΟΞΙΚΟΣ ΙΣΟΠΡΟΠΥΛΕΣΤΕΡΑΣ	3	F1	II	3		LQ4	E2	P001 IBC02 R001		MP19	T4	TP1	LGBF		2			CE7	33
1221	ΙΣΟΠΡΟΠΥΛΑΜΙΝΗ	3	FC	I	3+8		LQ3	E0	P001		MP7 MP17	T11	TP2	L10CH	TU14 TU38 TE21 TE22	1				338

1222	ΝΙΤΡΙΚΟΣ ΙΣΟΠΡΟΠΥΛΕΣΤΕΡΑΣ	3	F1	II	3		LQ4	E2	P001 IBC02 R001	B7	MP19					2				CE7	33
1223	ΚΗΡΟΖΙΝΗ	3	F1	III	3		LQ7	E1	P001 IBC03 LP01 R001		MP19	T2	TP2	LGBF		3				CE4	30
1224	ΚΕΤΟΝΕΣ, ΥΓΡΕΣ, Ε.Α.Ο.(τάση ατμών στους 50°C υψηλότερη από 110kPa)	3	F1	II	3	274 640C	LQ4	E2	P001		MP19	T7	TP1 TP8 TP28	L1.5BN		2				CE7	33
1224	ΚΕΤΟΝΕΣ, ΥΓΡΕΣ, Ε.Α.Ο.(τάση ατμών στους 50°C όχι υψηλότερη από 110kPa)	3	F1	II	3	274 640D	LQ4	E2	P001 IBC02 R001		MP19	T7	TP1 TP8 TP28	LGBF		2				CE7	33
1224	ΚΕΤΟΝΕΣ, ΥΓΡΕΣ, Ε.Α.Ο.	3	F1	III	3	274	LQ7	E1	P001 IBC03 LP01 R001		MP19	T4	TP1 TP29	LGBF		3				CE4	30
1228	ΜΕΡΚΑΠΤΑΝΕΣ, ΥΓΡΕΣ, ΕΥΦΛΕΚΤΕΣ, ΤΟΞΙΚΕΣ, Ε.Α.Ο. ή ΜΕΙΓΜΑ ΜΕΡΚΑΠΤΑΝΩΝ, ΥΓΡΕΣ, ΕΥΦΛΕΚΤΕΣ, ΤΟΞΙΚΕΣ, Ε.Α.Ο.	3	FT1	II	3+6.1	274	LQ0	E2	P001 IBC02		MP19	T11	TP2 TP27	L4BH	TU15	2			CW13 CW28	CE7	336
1228	ΜΕΡΚΑΠΤΑΝΕΣ, ΥΓΡΕΣ, ΕΥΦΛΕΚΤΕΣ, ΤΟΞΙΚΕΣ, Ε.Α.Ο. ή ΜΕΙΓΜΑ ΜΕΡΚΑΠΤΑΝΩΝ, ΥΓΡΕΣ, ΕΥΦΛΕΚΤΕΣ, ΤΟΞΙΚΕΣ, Ε.Α.Ο.	3	FT1	III	3+6.1	274	LQ7	E1	P001 IBC03 R001		MP19	T7	TP1 TP28	L4BH	TU15	3			CW13 CW28	CE4	36
1229	ΜΕΣΙΤΥΛΟΞΕΙΔΙΟ	3	F1	III	3		LQ7	E1	P001 IBC03 LP01 R001		MP19	T2	TP1	LGBF		3				CE4	30
1230	ΜΕΘΑΝΟΛΗ	3	FT1	II	3+6.1	279	LQ0	E2	P001 IBC02		MP19	T7	TP2	L4BH	TU15	2			CW13 CW28	CE7	336
1231	ΟΞΙΚΟΣ ΜΕΘΥΛΕΣΤΕΡΑΣ	3	F1	II	3		LQ4	E2	P001 IBC02 R001		MP19	T4	TP1	LGBF		2				CE7	33
1233	ΟΞΙΚΟΣ ΜΕΘΥΛΑΜΥΛΕΣΤΕΡΑΣ	3	F1	III	3		LQ7	E1	P001 IBC03 LP01 R001		MP19	T2	TP1	LGBF		3				CE4	30
1234	ΜΕΘΥΛΑΛΗ	3	F1	II	3		LQ4	E2	P001 IBC02	B8	MP19	T7	TP2	L1.5BN		2				CE7	33
1235	ΥΔΑΤΙΚΟ ΔΙΑΛΥΜΑ ΜΕΘΥΛΑΜΙΝΗΣ	3	FC	II	3+8		LQ4	E2	P001 IBC02		MP19	T7	TP1	L4BH		2				CE7	338
1237	ΒΟΥΤΥΛΙΚΟΣ ΜΕΘΥΛΕΣΤΕΡΑΣ	3	F1	II	3		LQ4	E2	P001 IBC02 R001		MP19	T4	TP1	LGBF		2				CE7	33

1243	ΜΥΡΜΗΚΙΚΟΣ ΜΕΘΥΛΕΣΤΕΡΑΣ	3	F1	I	3		LQ3	E3	P001		MP7 MP17	T11	TP2	L4BN		1				33
1245	ΜΕΘΥΛ-ΙΣΟΒΟΥΤΥΛ-ΚΕΤΟΝΗ	3	F1	II	3		LQ4	E2	P001 IBC02 R001		MP19	T4	TP1	LGBF		2			CE7	33
1246	ΜΕΘΥΛ-ΙΣΟΠΡΟΠΕΝΥΛ-ΚΕΤΟΝΗ, ΣΤΑΘΕΡΟΠΟΙΗΜΕΝΗ	3	F1	II	3		LQ4	E2	P001 IBC02 R001		MP19	T4	TP1	LGBF		2			CE7	339
1247	ΜΟΝΟΜΕΡΕΣ ΤΟΥ ΜΕΘΑΚΡΥΛΙΚΟΥ ΜΕΘΥΛΕΣΤΕΡΑ, ΣΤΑΘΕΡΟΠΟΙΗΜΕΝΟ	3	F1	II	3		LQ4	E2	P001 IBC02 R001		MP19	T4	TP1	LGBF		2			CE7	339
1248	ΠΡΟΠΙΟΝΙΚΟΣ ΜΕΘΥΛΕΣΤΕΡΑΣ	3	F1	II	3		LQ4	E2	P001 IBC02 R001		MP19	T4	TP1	LGBF		2			CE7	33
1249	ΜΕΘΥΛ-ΠΡΟΠΥΛ-ΚΕΤΟΝΗ	3	F1	II	3		LQ4	E2	P001 IBC02 R001		MP19	T4	TP1	LGBF		2			CE7	33
1250	ΜΕΘΥΛΤΡΙΧΛΩΡΟΣΙΛΑΝΙΟ	3	FC	II	3+8		LQ4	E0	P010		MP19	T10	TP2 TP7	L4BH		2			CE7	X338
1261	ΝΙΤΡΟΜΕΘΑΝΙΟ	3	F1	II	3		LQ4	E2	P001 R001	RR2	MP19					2			CE7	33
1262	ΟΚΤΑΝΙΑ	3	F1	II	3		LQ4	E2	P001 IBC02 R001		MP19	T4	TP1	LGBF		2			CE7	33
1263	ΕΛΑΙΟΧΡΩΜΑΤΑ (συμπεριλαμβανομένων χρώματος, λάκας, σμάλτου, βαφής, γομολάκας, βερνικιού, λούστρου, υγρού πλήρωτικού μέσου και υγρής βάσης λάκας) ή ΥΛΙΚΑ ΣΧΕΤΙΖΟΜΕΝΑ ΜΕ ΧΡΩΜΑ (συμπεριλαμβανομένων ενώσεων λέπτυνσης ή μείωσης του χρώματος)	3	F1	I	3	163 650	LQ3	E3	P001		MP7 MP17	T11	TP1 TP8 TP27	L4BN		1				33
1263	ΕΛΑΙΟΧΡΩΜΑΤΑ (συμπεριλαμβανομένων χρώματος, λάκας, σμάλτου, βαφής, γομολάκας, βερνικιού, λούστρου, υγρού πλήρωτικού μέσου και υγρής βάσης λάκας) ή ΥΛΙΚΑ ΣΧΕΤΙΖΟΜΕΝΑ ΜΕ ΧΡΩΜΑ (συμπεριλαμβανομένων ενώσεων λέπτυνσης ή μείωσης του χρώματος) (τάση ατμών υψηλότερη στους 50°C υψηλότερη από 110kPa)	3	F1	II	3	163 640C 650	LQ6	E2	P001	PP1	MP19	T4	TP1 TP8 TP28	L1.5BN		2			CE7	33

1263	ΕΛΑΙΟΧΡΩΜΑΤΑ (συμπεριλαμβανομένων χρώματος, λάκας, σμάλτου, βαφής, γομολάκας, βερνικιού, λούστρου, υγρού πλήρωτικού μέσου και υγρής βάσης λάκας) ή ΥΛΙΚΑ ΣΧΕΤΙΖΟΜΕΝΑ ΜΕ ΧΡΩΜΑ (συμπεριλαβανομένων ενώσεων λέπτυνσης ή μείωσης του χρώματος) (τάση ατμών υψηλότερη στους 50°C όχι υψηλότερη από 110kPa)	3	F1	II	3	163 640D 650	LQ6	E2	P001 IBC02 R001	PP1	MP19	T4	TP1 TP8 TP28	LGBF	2				CE7	33
1263	ΕΛΑΙΟΧΡΩΜΑΤΑ (συμπεριλαμβανομένων χρώματος, λάκας, σμάλτου, βαφής, γομολάκας, βερνικιού, λούστρου, υγρού πλήρωτικού μέσου και υγρής βάσης λάκας) ή ΥΛΙΚΑ ΣΧΕΤΙΖΟΜΕΝΑ ΜΕ ΧΡΩΜΑ (συμπεριλαβανομένων ενώσεων λέπτυνσης ή μείωσης του χρώματος)	3	F1	III	3	163 640E 650	LQ7	E1	P001 IBC03 LP01 R001	PP1	MP19	T2	TP1 TP29	LGBF	3				CE4	30
1263	ΕΛΑΙΟΧΡΩΜΑΤΑ (συμπεριλαμβανομένων χρώματος, λάκας, σμάλτου, βαφής, γομολάκας, βερνικιού, λούστρου, υγρού πλήρωτικού μέσου και υγρής βάσης λάκας) ή ΥΛΙΚΑ ΣΧΕΤΙΖΟΜΕΝΑ ΜΕ ΧΡΩΜΑ (συμπεριλαβανομένων ενώσεων λέπτυνσης ή μείωσης του χρώματος) (ΣΗΜΕΙΟ ΑΝΑΦΛΕΞΗΣ ΚΑΤΩ ΑΠΟ ΤΟΥΣ 23°C ΚΑΙ ΙΞΩΔΕΣ ΣΥΜΦΩΝΑ ΜΕ ΤΟ 2.2.3.1.4) (ΣΗΜΕΙΟ ΒΡΑΣΜΟΥ ΧΑΜΗΛΟΤΕΡΟ ΤΩΝ 35°C)	3	F1	III	3	163 640F 650	LQ7	E1	P001 LP01 R001	PP1	MP19	T2	TP1 TP29	L4BN	3				CE4	33
1263	ΕΛΑΙΟΧΡΩΜΑΤΑ (συμπεριλαμβανομένων χρώματος, λάκας, σμάλτου, βαφής, γομολάκας, βερνικιού, λούστρου, υγρού πλήρωτικού μέσου και υγρής βάσης λάκας) ή ΥΛΙΚΑ ΣΧΕΤΙΖΟΜΕΝΑ ΜΕ ΧΡΩΜΑ (συμπεριλαβανομένων ενώσεων λέπτυνσης ή μείωσης του χρώματος) (με σημείο ανάφλεξης χαμηλότερο από 23°C και ιξώδες σύμφωνα με την 2.2.3.1.4) (τάση ατμών στους 50°C υψηλότερη από 110kPa, σημείο βρασμού όχι υψηλότερο από 35oC)	3	F1	III	3	163 640G 650	LQ7	E1	P001 LP01 R001	PP1	MP19	T2	TP1 TP29	L1.5BN	3				CE4	33

1263	ΕΛΑΙΟΧΡΩΜΑΤΑ (συμπεριλαμβανομένων χρώματος, λάκας, σμάλτου, βερνικιού, λουστρίνι, υγρού πλήρωσης και υγρής βάσης λάκας) ή ΥΛΙΚΑ ΣΧΕΤΙΖΟΜΕΝΑ ΜΕ ΧΡΩΜΑ (συμπεριλαμβανομένων ενώσεων λέπτυνσης ή μείωσης του χρώματος) (με σημείο ανάφλεξης χαμηλότερο από 23°C και ιξώδες σύμφωνα με την 2.2.3.1.4) (τάση ατμών στους 50°C όχι υψηλότερη από 110kP)	3																		33
1264	ΠΑΡΑΛΑΒΕΎΔΗ	3	F1	III	3		LQ7	E1	P001 IBC03 LP01 R001		MP19	T2	TP1	LGBF		3				CE4	30
1265	ΠΕΝΤΑΝΙΆ, υγρά	3	F1	I	3		LQ3	E3	P001		MP7 MP17	T11	TP2	L4BN		1					33
1265	ΠΕΝΤΑΝΙΆ, υγρά	3	F1	II	3		LQ4	E2	P001 IBC02	B8	MP19	T4	TP1	L1.5BN		2				CE7	33
1266	ΠΡΟΪΟΝΤΑ ΑΡΩΜΑΤΟΠΟΙΊΑΣ, με εύφλεκτους διαλύτες	3	F1	I	3		LQ3	E3	P001		MP7 MP17			L4BN		1					33
1266	ΠΡΟΪΟΝΤΑ ΑΡΩΜΑΤΟΠΟΙΊΑΣ, με εύφλεκτους διαλύτες (τάση ατμών στους 50°C υψηλότερη από 110kPa)	3	F1	II	3	640C	LQ6	E2	P001		MP19	T4	TP1 TP8	L1.5BN		2				CE7	33
1266	ΠΡΟΪΟΝΤΑ ΑΡΩΜΑΤΟΠΟΙΊΑΣ, με εύφλεκτους διαλύτες (τάση ατμών στους 50°C όχι υψηλότερη από 110kPa)	3	F1	II	3	640D	LQ6	E2	P001 IBC02 R001		MP19	T4	TP1 TP8	LGBF		2				CE7	33
1266	ΠΡΟΪΟΝΤΑ ΑΡΩΜΑΤΟΠΟΙΊΑΣ, με εύφλεκτους διαλύτες	3	F1	III	3	640E	LQ7	E1	P001 IBC03 LP01 R001		MP19	T2	TP1	LGBF		3				CE4	30
1266	ΠΡΟΪΟΝΤΑ ΑΡΩΜΑΤΟΠΟΙΊΑΣ, με εύφλεκτους διαλύτες (με σημείο ανάφλεξης χαμηλότερο από 23°C και ιξώδες σύμφωνα με την 2.2.3.1.4) (σημείο βρασμού όχι υψηλότερο από 35°C)	3	F1	III	3	640F	LQ7	E1	P001 LP01 R001		MP19	T2	TP1	L4BN		3				CE4	33
1266	ΠΡΟΪΟΝΤΑ ΑΡΩΜΑΤΟΠΟΙΊΑΣ, με εύφλεκτους διαλύτες (με σημείο ανάφλεξης χαμηλότερο από 23°C και ιξώδες σύμφωνα με την 2.2.3.1.4) (τάση ατμών στους 50 °C υψηλότερη από 110kPa, σημείο βρασμού υψηλότερο από 35°C)	3	F1	III	3	640G	LQ7	E1	P001 LP01 R001		MP19	T2	TP1	L1.5BN		3				CE4	33

1266	ΠΡΟΪΟΝΤΑ ΑΡΩΜΑΤΟΠΟΙΪΑΣ, με εύφλεκτους διαλύτες (με σημείο ανάφλεξης χαμηλότερο από 23°C και ιξώδες σύμφωνα με την 2.2.3.1.4) (τάση ατμών στους 50 °C όχι υψηλότερη από 110kPa)	3	F1	III	3	640H	LQ7	E1	P001 IBC02 LP01 R001		MP19	T2	TP1	LGBF		3				CE4	33
1267	ΑΚΑΘΑΡΤΟ (ΑΡΓΟ) ΠΕΤΡΕΛΑΙΟ	3	F1	I	3	649	LQ3	E3	P001		MP7 MP17	T11	TP1 TP8	L4BN		1					33
1267	ΑΚΑΘΑΡΤΟ (ΑΡΓΟ) ΠΕΤΡΕΛΑΙΟ (τάση ατμών στους 50 °C υψηλότερη από 110kPa)	3	F1	II	3	640C 649	LQ4	E2	P001		MP19	T4	TP1 TP8	L1.5BN		2				CE7	33
1267	ΑΚΑΘΑΡΤΟ (ΑΡΓΟ) ΠΕΤΡΕΛΑΙΟ (τάση ατμών στους 50 °C όχι υψηλότερη από 110kPa)	3	F1	II	3	640D 649	LQ4	E2	P001 IBC02 R001		MP19	T4	TP1 TP8	LGBF		2				CE7	33
1267	ΑΚΑΘΑΡΤΟ (ΑΡΓΟ) ΠΕΤΡΕΛΑΙΟ	3	F1	III	3		LQ7	E1	P001 IBC03 LP01 R001		MP19	T2	TP1	LGBF		3				CE4	30
1268	ΚΛΑΣΜΑΤΑ ΠΕΤΡΕΛΑΙΟΥ, Ε.Α.Ο. ή ΠΡΟΪΟΝΤΑ ΠΕΤΡΕΛΑΙΟΥ, Ε.Α.Ο.	3	F1	I	3	649	LQ3	E3	P001		MP7 MP17	T11	TP1 TP8	L4BN		1					33
1268	ΚΛΑΣΜΑΤΑ ΠΕΤΡΕΛΑΙΟΥ, Ε.Α.Ο. ή ΠΡΟΪΟΝΤΑ ΠΕΤΡΕΛΑΙΟΥ, Ε.Α.Ο. (τάση ατμών στους 50 °C υψηλότερη από 110kPa)	3	F1	II	3	640C 649	LQ4	E2	P001		MP19	T7	TP1 TP8 TP28	L1.5BN		2				CE7	33
1268	ΚΛΑΣΜΑΤΑ ΠΕΤΡΕΛΑΙΟΥ, Ε.Α.Ο. ή ΠΡΟΪΟΝΤΑ ΠΕΤΡΕΛΑΙΟΥ, Ε.Α.Ο. (τάση ατμών στους 50 °C όχι υψηλότερη από 110kPa)	3	F1	II	3	640D 649	LQ4	E2	P001 IBC02 R001		MP19	T7	TP1 TP8 TP28	LGBF		2				CE7	33
1268	ΚΛΑΣΜΑΤΑ ΠΕΤΡΕΛΑΙΟΥ, Ε.Α.Ο. ή ΠΡΟΪΟΝΤΑ ΠΕΤΡΕΛΑΙΟΥ, Ε.Α.Ο.	3	F1	III	3		LQ7	E1	P001 IBC03 LP01 R001		MP19	T4	TP1 TP29	LGBF		3				CE4	30
1272	ΛΑΔΙ ΠΕΥΚΟΥ	3	F1	III	3		LQ7	E1	P001 IBC03 LP01 R001		MP19	T2	TP1	LGBF		3				CE4	30
1274	N-ΠΡΟΠΑΝΟΛΗ (ΠΡΟΠΥΛΙΚΗ ΑΛΚΟΟΛΗ, ΚΑΝΟΝΙΚΗ)	3	F1	II	3		LQ4	E2	P001 IBC02 R001		MP19	T4	TP1	LGBF		2				CE7	33
1274	N-ΠΡΟΠΑΝΟΛΗ (ΠΡΟΠΥΛΙΚΗ ΑΛΚΟΟΛΗ, ΚΑΝΟΝΙΚΗ)	3	F1	III	3		LQ7	E1	P001 IBC03 LP01 R001		MP19	T2	TP1	LGBF		3				CE4	30

1275	ΠΡΟΠΙΟΝΑΛΔΕΥΔΗ	3	F1	II	3	LQ4	E2	P001 IBC02 R001		MP19	T7	TP1	LGBF	2				CE7	33
1276	Ν-ΟΞΙΚΟΣ ΠΡΟΠΥΛΕΣΤΕΡΑΣ	3	F1	II	3	LQ4	E2	P001 IBC02 R001		MP19	T4	TP1	LGBF	2				CE7	33
1277	ΠΡΟΠΥΛΑΜΙΝΗ	3	FC	II	3+8	LQ4	E2	P001 IBC02		MP19	T7	TP1	L4BH	2				CE7	338
1278	1-ΧΛΩΡΟΠΡΟΠΑΝΙΟ	3	F1	II	3	LQ4	E2	P001 IBC02	B8	MP19	T7	TP2	L1.5BN	2				CE7	33
1279	1,2-ΔΙΧΛΩΡΟΠΡΟΠΑΝΙΟ	3	F1	II	3	LQ4	E2	P001 IBC02 R001		MP19	T4	TP1	LGBF	2				CE7	33
1280	ΠΡΟΠΥΛΕΝΟΞΕΙΔΙΟ	3	F1	I	3	LQ3	E3	P001		MP7 MP17	T11	TP2 TP7	L4BN	1					33
1281	ΜΥΡΜΗΚΙΚΟΙ ΠΡΟΠΥΛΕΣΤΕΡΕΣ	3	F1	II	3	LQ4	E2	P001 IBC02 R001		MP19	T4	TP1	LGBF	2				CE7	33
1282	ΠΥΡΙΔΙΝΗ	3	F1	II	3	LQ4	E2	P001 IBC02 R001		MP19	T4	TP2	LGBF	2				CE7	33
1286	ΛΑΔΙ ΚΟΛΟΦΩΝΙΟΥ (ΡΗΤΙΝΟΠΙΣΣΑΣ)	3	F1	I	3	LQ3	E3	P001		MP7 MP17			L4BN	1					33
1286	ΛΑΔΙ ΚΟΛΟΦΩΝΙΟΥ (ΡΗΤΙΝΟΠΙΣΣΑΣ) (τάση ατμών στους 50 °C υψηλότερη από 110kPa)	3	F1	II	3	LQ6	E2	P001		MP19	T4	TP1	L1.5BN	2				CE7	33
1286	ΛΑΔΙ ΚΟΛΟΦΩΝΙΟΥ (ΡΗΤΙΝΟΠΙΣΣΑΣ) (τάση ατμών στους 50 °C όχι υψηλότερη από 110kPa)	3	F1	II	3	LQ6	E2	P001 IBC02 R001		MP19	T4	TP1	LGBF	2				CE7	33
1286	ΛΑΔΙ ΚΟΛΟΦΩΝΙΟΥ (ΡΗΤΙΝΟΠΙΣΣΑΣ)	3	F1	III	3	LQ7	E1	P001 IBC03 LP01 R001		MP19	T2	TP1	LGBF	3				CE4	30
1286	ΛΑΔΙ ΚΟΛΟΦΩΝΙΟΥ (ΡΗΤΙΝΟΠΙΣΣΑΣ) (με σημείο ανάφλεξης χαμηλότερο από 23 °C και βρασμού όχι υψηλότερο από 35 °C)	3	F1	III	3	LQ7	E1	P001 LP01 R001		MP19	T2	TP1	L4BN	3				CE4	33
1286	ΛΑΔΙ ΚΟΛΟΦΩΝΙΟΥ (ΡΗΤΙΝΟΠΙΣΣΑΣ) (με σημείο ανάφλεξης χαμηλότερο από 23 °C και βρασμού υψηλότερο από 35 °C)	3	F1	III	3	LQ7	E1	P001 LP01 R001		MP19	T2	TP1	L1.5BN	3				CE4	33

1286	ΛΑΔΙ ΚΟΛΟΦΩΝΙΟΥ (ΡΗΤΙΝΟΠΙΣΣΑΣ) (με σημείο ανάφλεξης χαμηλότερο από 23 °C και ιξώδες σύμφωνα με την 2.2.3.1.4) (τάση ατμών στους 50 °C όχι υψηλότερη από 110kPa)	3	F1	III	3	640H	LQ7	E1	P001 IBC02 LP01 R001		MP19	T2	TP1	LGBF		3			CE4	33
1287	ΔΙΑΛΥΜΑ ΚΑΟΥΤΣΟΥΚ	3	F1	I	3		LQ3	E3	P001		MP7 MP17			L4BN		1				33
1287	ΔΙΑΛΥΜΑ ΚΑΟΥΤΣΟΥΚ (τάση ατμών στους 50 °C υψηλότερη από 110kPa)	3	F1	II	3	640C	LQ6	E2	P001		MP19	T4	TP1 TP8	L1.5BN		2			CE7	33
1287	ΔΙΑΛΥΜΑ ΚΑΟΥΤΣΟΥΚ (τάση ατμών στους 50 °C όχι υψηλότερη από 110kPa)	3	F1	II	3	640D	LQ6	E2	P001 IBC02 R001		MP19	T4	TP1 TP8	LGBF		2			CE7	33
1287	ΔΙΑΛΥΜΑ ΚΑΟΥΤΣΟΥΚ	3	F1	III	3	640E	LQ7	E1	P001 IBC03 LP01 R001		MP19	T2	TP1	LGBF		3			CE4	30
1287	ΔΙΑΛΥΜΑ ΚΑΟΥΤΣΟΥΚ (με σημείο ανάφλεξης χαμηλότερο από 23 °C και ιξώδες σύμφωνα με την 2.2.3.1.4) (σημείο βρασμού όχι υψηλότερο από 35 °C)	3	F1	III	3	640F	LQ7	E1	P001 LP01 R001		MP19	T2	TP1	L4BN		3			CE4	33
1287	ΔΙΑΛΥΜΑ ΚΑΟΥΤΣΟΥΚ (με σημείο ανάφλεξης χαμηλότερο από 23 °C και ιξώδες σύμφωνα με την 2.2.3.1.4) (τάση ατμών στους 50 °C υψηλότερη από 110kPa, σημείο βρασμού υψηλότερο από 35 °C)	3	F1	III	3	640G	LQ7	E1	P001 LP01 R001		MP19	T2	TP1	L1.5BN		3			CE4	33
1287	ΔΙΑΛΥΜΑ ΚΑΟΥΤΣΟΥΚ (με σημείο ανάφλεξης χαμηλότερο από 23 °C και ιξώδες σύμφωνα με την 2.2.3.1.4) (τάση ατμών στους 50 °C όχι υψηλότερη από 110kPa)	3	F1	III	3	640H	LQ7	E1	P001 IBC02 LP01 R001		MP19	T2	TP1	LGBF		3			CE4	33
1288	ΑΣΦΑΛΤΟΥΧΟΣ ΣΧΙΣΤΟΛΙΘΟΣ	3	F1	II	3		LQ4	E2	P001 IBC02 R001		MP19	T4	TP1 TP8	LGBF		2			CE7	33
1288	ΑΣΦΑΛΤΟΥΧΟΣ ΣΧΙΣΤΟΛΙΘΟΣ	3	F1	III	3		LQ7	E1	P001 IBC03 LP01 R001		MP19	T2	TP1	LGBF		3			CE4	30
1289	ΔΙΑΛΥΜΑ ΜΕΘΥΛΙΚΟΥ ΝΑΤΡΙΟΥ σε ακκοόλη	3	FC	II	3+8		LQ4	E2	P001 IBC02		MP19	T7	TP1 TP8	L4BH		2			CE7	338
1289	ΔΙΑΛΥΜΑ ΜΕΘΥΛΙΚΟΥ ΝΑΤΡΙΟΥ σε ακκοόλη	3	FC	III	3+8		LQ7	E1	P001 IBC02 R001		MP19	T4	TP1	L4BN		3			CE4	38

1292	ΠΥΡΙΤΙΚΟΣ ΤΕΤΡΑΑΙΘΥΛΕΣΤΕΡΑΣ	3	F1	III	3		LQ7	E1	P001 IBC03 LP01 R001		MP19	T2	TP1	LGBF		3			CE4	30
1293	ΒΑΜΜΑΤΑ, ΦΑΡΜΑΚΕΥΤΙΚΑ	3	F1	II	3	601	LQ4	E2	P001 IBC02 R001		MP19	T4	TP1 TP8	LGBF		2			CE7	33
1293	ΒΑΜΜΑΤΑ, ΦΑΡΜΑΚΕΥΤΙΚΑ	3	F1	III	3	601	LQ7	E1	P001 IBC03 LP01 R001		MP19	T2	TP1	LGBF		3			CE4	30
1294	ΤΟΛΟΥΟΛΙΟ	3	F1	II	3		LQ4	E2	P001 IBC02 R001		MP19	T4	TP1	LGBF		2			CE7	33
1296	ΤΡΙΑΙΘΥΛΑΜΙΝΗ	3	FC	II	3+8		LQ4	E2	P001 IBC02		MP19	T7	TP1	L4BH		2			CE7	338
1297	ΥΔΑΤΙΚΟ ΔΙΑΛΥΜΑ ΤΡΙΜΕΘΥΛΑΜΙΝΗΣ, με όχι περισσότερο από 50% τριμεθυλαμίνη, κατά βάρος	3	FC	I	3+8		LQ3	E0	P001		MP7 MP17	T11	TP1	L10CH	TU14 TU38 TE21 TE22	1				338
1297	ΥΔΑΤΙΚΟ ΔΙΑΛΥΜΑ ΤΡΙΜΕΘΥΛΑΜΙΝΗΣ, με όχι περισσότερο από 50% τριμεθυλαμίνη, κατά βάρος	3	FC	II	3+8		LQ4	E2	P001 IBC02		MP19	T7	TP1	L4BH		2			CE7	338
1297	ΥΔΑΤΙΚΟ ΔΙΑΛΥΜΑ ΤΡΙΜΕΘΥΛΑΜΙΝΗΣ, με όχι περισσότερο από 50% τριμεθυλαμίνη, κατά βάρος	3	FC	III	3+8		LQ7	E1	P001 IBC03 R001		MP19	T7	TP1	L4BN		3			CE4	38
1298	ΤΡΙΜΕΘΥΛΟΧΛΩΡΟΣΙΛΑΝΙΟ	3	FC	II	3+8		LQ4	E2	P010		MP19	T10	TP2 TP7	L4BH		2			CE7	X338
1299	ΤΟΥΡΠΕΝΤΙΝΗΣ	3	F1	III	3		LQ7	E1	P001 IBC03 LP01 R001		MP19	T2	TP1	LGBF		3			CE4	30
1300	ΥΠΟΚΑΤΑΣΤΑΤΟ ΤΟΥΡΠΕΝΤΙΝΗ	3	F1	II	3		LQ4	E2	P001 IBC02 R001		MP19	T4	TP1	LGBF		2			CE7	33
1300	ΥΠΟΚΑΤΑΣΤΑΤΟ ΤΟΥΡΠΕΝΤΙΝΗ	3	F1	III	3		LQ7	E1	P001 IBC03 LP01 R001		MP19	T2	TP1	LGBF		3			CE4	30
1301	ΟΞΙΚΟ ΒΙΝΥΛΙΟ, ΣΤΑΘΕΡΟΠΟΙΗΜΕΝΟ	3	F1	II	3		LQ4	E2	P001 IBC02 R001		MP19	T4	TP1	LGBF		2			CE7	339
1302	ΒΙΝΥΛΑΙΘΥΛΑΙΘΕΡΑΣ, ΣΤΑΘΕΡΟΠΟΙΗΜΕΝΟΣ	3	F1	I	3		LQ3	E3	P001		MP7 MP17	T11	TP2	L4BN		1				339

1303	ΒΙΝΥΛΙΔΕΝΟΧΛΩΡΙΔΙΟ, ΣΤΑΘΕΡΟΠΟΙΗΜΕΝΟ	3	F1	I	3		LQ3	E3	P001		MP7 MP17	T12	TP2 TP7	L4BN		1					339
1304	ΒΙΝΥΛΟΪΣΟΒΟΥΤΥΛΑΙΘΕΡΑΣ, ΣΤΑΘΕΡΟΠΟΙΗΜΕΝΟΣ	3	F1	II	3		LQ4	E2	P001 IBC02 R001		MP19	T4	TP1	LGBF		2				CE7	339
1305	ΒΙΝΥΛΟΤΡΙΧΛΩΡΟΣΙΛΑΝΙΟ, ΑΣΤΑΘΕΡΟΠΟΙΗΜΕΝΟ	3	FC	II	3+8		LQ4	E0	P010		MP19	T10	TP2 TP7	L4BH		2				CE7	X338
1306	ΣΥΝΤΗΡΗΤΙΚΑ ΞΥΛΟΥ, ΥΓΡΑ (τάση ατμών στους 50°C υψηλότερη από 110kPa)	3	F1	II	3	640C	LQ6	E2	P001		MP19	T4	TP1 TP8	L1.5BN		2				CE7	33
1306	ΣΥΝΤΗΡΗΤΙΚΑ ΞΥΛΟΥ, ΥΓΡΑ (τάση ατμών στους 50°C όχι υψηλότερη από 110kPa)	3	F1	II	3	640D	LQ6	E2	P001 IBC02 R001		MP19	T4	TP1 TP8	LGBF		2				CE7	33
1306	ΣΥΝΤΗΡΗΤΙΚΑ ΞΥΛΟΥ, ΥΓΡΑ (ΡΗΤΙΝΟΠΙΣΣΑΣ)	3	F1	III	3	640E	LQ7	E1	P001 IBC03 LP01 R001		MP19	T2	TP1	LGBF		3				CE4	30
1306	ΣΥΝΤΗΡΗΤΙΚΑ ΞΥΛΟΥ, ΥΓΡΑ (ΕΧΟΥΝ ΣΗΜΕΙΟ ΑΝΑΦΛΕΞΗΣ ΚΑΤΩ ΑΠΟ ΤΟΥΣ 23°C ΚΑΙ ΙΞΩΔΗΣ ΣΥΜΦΩΝΑ ΜΕ ΤΟ 2.2.3.1.4) (σημείο βρασμού χαμηλότερο από 35°C)	3	F1	III	3	640F	LQ7	E1	P001 LP01 R001		MP19	T2	TP1	L4BN		3				CE4	33
1306	ΣΥΝΤΗΡΗΤΙΚΑ ΞΥΛΟΥ, ΥΓΡΑ (με σημείο ανάφλεξης χαμηλότερο από 23 °C και ιξώδες σύμφωνα με την 2.2.3.1.4) (τάση ατμών στους 50 °C υψηλότερη από 110kPa, σημείο βρασμού υψηλότερο από 35 °C)	3	F1	III	3	640G	LQ7	E1	P001 LP01 R001		MP19	T2	TP1	L1.5BN		3				CE4	33
1306	ΣΥΝΤΗΡΗΤΙΚΑ ΞΥΛΟΥ, ΥΓΡΑ (με σημείο ανάφλεξης χαμηλότερο από 23 °C και ιξώδες σύμφωνα με την 2.2.3.1.4) (τάση ατμών στους 50 °C όχι υψηλότερη από 110kPa)	3	F1	III	3	640H	LQ7	E1	P001 IBC02 LP01 R001		MP19	T2	TP1	LGBF		3				CE4	33
1307	ΞΥΛΕΝΙΑ	3	F1	II	3		LQ4	E2	P001 IBC02 R001		MP19	T4	TP1	LGBF		2				CE7	33
1307	ΞΥΛΕΝΙΑ	3	F1	III	3		LQ7		P001 IBC03 LP01 R001		MP19	T2	TP1	LGBF		3				CE4	30
1308	ΕΝΑΙΩΡΗΜΑ ΖΙΡΚΟΝΙΟΥ ΣΕ ΕΥΦΛΕΚΤΟ ΥΓΡΟ	3	F1	I	3		LQ3	E3	P001	PP33	MP7 MP17			L4BN		1					33

1308	ΕΝΑΙΩΡΗΜΑ ΖΙΡΚΟΝΙΟΥ ΣΕ ΕΥΦΛΕΚΤΟ ΥΓΡΟ (τάση ατμών στους 50 °C υψηλότερη από 110kPa)	3	F1	II	3	640C	LQ4	E2	P001 R001	PP33	MP19			L1.5BN		2				CE7	33
1308	ΕΝΑΙΩΡΗΜΑ ΖΙΡΚΟΝΙΟΥ ΣΕ ΕΥΦΛΕΚΤΟ ΥΓΡΟ (τάση ατμών στους 50 °C όχι υψηλότερη από 110kPa)	3	F1	II	3	640D	LQ4	E2	P001 R001	PP33	MP19			LGBF		2				CE7	33
1308	ΕΝΑΙΩΡΗΜΑ ΖΙΡΚΟΝΙΟΥ ΣΕ ΕΥΦΛΕΚΤΟ ΥΓΡΟ	3	F1	III	3		LQ7	E1	P001 R001		MP19			LGBF		3				CE4	30
1648	ΑΚΕΤΟΝΙΤΡΙΛΙΟ	3	F1	II	3		LQ4	E2	P001 IBC02 R001		MP19	T7	TP2	LGBF		2				CE7	33
1717	ΑΚΕΤΥΛΟΧΛΩΡΙΔΙΟ	3	FC	II	3+8		LQ4	E2	P001 IBC02		MP19	T8	TP2	L4BH		2				CE7	X338
1723	ΙΩΔΙΟΥΧΟ ΑΛΛΥΛΙΟ	3	FC	II	3+8		LQ4	E2	P001 IBC02		MP19	T7	TP2	L4BH		2				CE7	338
1815	ΠΡΟΠΙΟΝΥΛΟΧΛΩΡΙΔΙΟ	3	FC	II	3+8		LQ4	E2	P001 IBC02		MP19	T7	TP1	L4BH		2				CE7	338
1862	ΚΡΟΤΟΝΙΚΟΣ ΑΙΘΥΛΕΣΤΕΡΑΣ	3	F1	II	3		LQ4	E2	P001 IBC02 R001		MP19	T4	TP2	LGBF		2				CE7	33
1863	ΚΑΥΣΙΜΑ ΑΕΡΟΠΛΟΙΑΣ, ΣΤΡΟΒΙΛΟΜΗΧΑΝΩΝ	3	F1	I	3		LQ3	E3	P001		MP7 MP17	T11	TP1 TP8 TP28	L4BN		1					33
1863	ΚΑΥΣΙΜΑ ΑΕΡΟΠΛΟΙΑΣ, ΣΤΡΟΒΙΛΟΜΗΧΑΝΩΝ (τάση ατμών στους 50°C υψηλότερη από 110kPa)	3	F1	II	3	640C	LQ4	E2	P001		MP19	T4	TP1 TP8	L1.5BN		2				CE7	33
1863	ΚΑΥΣΙΜΑ ΑΕΡΟΠΛΟΙΑΣ, ΣΤΡΟΒΙΛΟΜΗΧΑΝΩΝ (τάση ατμών στους 50°C όχι υψηλότερη από 110kPa)	3	F1	II	3	640D	LQ4	E2	P001 IBC02 R001		MP19	T4	TP1 TP8	LGBF		2				CE7	33
1863	ΚΑΥΣΙΜΑ ΑΕΡΟΠΛΟΙΑΣ, ΣΤΡΟΒΙΛΟΜΗΧΑΝΩΝ	3	F1	III	3		LQ7	E1	P001 IBC03 LP01 R001		MP19	T2	TP1	LGBF		3				CE4	30
1865	ΝΙΤΡΙΚΟΣ n-ΠΡΟΠΥΛΕΣΤΕΡΑΣ	3	F1	II	3		LQ4	E2	P001 IBC02 R001	B7	MP19					2				CE7	33
1866	ΔΙΑΛΥΜΑ ΡΗΤΙΝΗΣ, εύφλεκτο	3	F1	I	3		LQ3	E3	P001		MP7 MP17	T11	TP1 TP8 TP28	L4BN		1					33
1866	ΔΙΑΛΥΜΑ ΡΗΤΙΝΗΣ, εύφλεκτο (τάση ατμών στους 50°C υψηλότερη από 110kPa)	3	F1	II	3	640C	LQ6	E2	P001	PP1	MP19	T4	TP1 TP8	L1.5BN		2				CE7	33
1866	ΔΙΑΛΥΜΑ ΡΗΤΙΝΗΣ, εύφλεκτο (τάση ατμών στους 50°C όχι υψηλότερη από 110kPa)	3	F1	II	3	640D	LQ6	E2	P001 IBC02 R001	PP1	MP19	T4	TP1 TP8	LGBF		2				CE7	33

1866	ΔΙΑΛΥΜΑ ΡΗΤΙΝΗΣ, εύφλεκτο	3	F1	III	3	640E	LQ7	E1	P001 IBC03 LP01 R001	PP1	MP19	T2	TP1	LGBF	3				CE4	30
1866	ΔΙΑΛΥΜΑ ΡΗΤΙΝΗΣ, εύφλεκτο (με σημείο ανάφλεξης χαμηλότερο από 23° και ίξώδες σύμφωνα με την 2.2.3.1.4) (σημείο βρασμού όχι υψηλότερο από 35°C)	3	F1	III	3	640F	LQ7	E1	P001 LP01 R001	PP1	MP19	T2	TP1	L4BN	3				CE4	33
1866	ΔΙΑΛΥΜΑ ΡΗΤΙΝΗΣ, εύφλεκτο (με σημείο ανάφλεξης χαμηλότερο από 23° και ίξώδες σύμφωνα με την 2.2.3.1.4) (τάση ατμών στους 50°C υψηλότερη από 110kPa, σημείο βρασμού υψηλότερο από 35°C)	3	F1	III	3	640G	LQ7	E1	P001 LP01 R001	PP1	MP19	T2	TP1	L1.5BN	3				CE4	33
1866	ΔΙΑΛΥΜΑ ΡΗΤΙΝΗΣ, εύφλεκτο (με σημείο ανάφλεξης χαμηλότερο από 23° και ίξώδες σύμφωνα με την 2.2.3.1.4) (τάση ατμών στους 50°C όχι υψηλότερη από 110kPa)	3	F1	III	3	640H	LQ7	E1	P001 IBC02 LP01 R001	PP1	MP19	T2	TP1	LGBF	3				CE4	33
1914	ΠΡΟΠΙΟΝΙΚΟΣ ΒΟΥΤΥΛΕΣΤΕΡΑΣ	3	F1	III	3		LQ7	E1	P001 IBC03 LP01 R001		MP19	T2	TP1	LGBF	3				CE4	30
1915	ΚΥΚΛΟΕΞΑΝΟΝΗ	3	F1	III	3		LQ7	E1	P001 IBC03 LP01 R001		MP19	T2	TP1	LGBF	3				CE4	30
1917	ΑΚΡΥΛΙΚΟΣ ΑΙΘΥΛΕΣΤΕΡΑΣ, ΣΤΑΘΕΡΟΠΟΙΗΜΕΝΟΣ	3	F1	II	3		LQ4	E2	P001 IBC02 R001		MP19	T4	TP1	LGBF	2				CE7	339
1918	ΙΣΟΠΡΟΠΥΛΟΒΕΝΖΟΛΙΟ	3	F1	III	3		LQ7	E1	P001 IBC03 LP01 R001		MP19	T2	TP1	LGBF	3				CE4	30
1919	ΑΚΡΥΛΙΚΟΣ ΜΕΘΥΛΕΣΤΕΡΑΣ, ΣΤΑΘΕΡΟΠΟΙΗΜΕΝΟΣ	3	F1	II	3		LQ4	E2	P001 IBC02 R001		MP19	T4	TP1	LGBF	2				CE7	339
1920	ΕΝΝΕΑΝΙΑ	3	F1	III	3		LQ7	E1	P001 IBC03 LP01 R001		MP19	T2	TP1	LGBF	3				CE4	30

1921	ΠΡΟΠΥΛΕΝΙΜΙΝΗ, ΣΤΑΘΕΡΟΠΟΙΗΜΕΝΗ	3	FT1	I	3+6.1		LQ0	E0	P001		MP2	T14	TP2	L15CH	TU14 TU15 TU38 TE21 TE22 TE25	1			CW13 CW28		336
1922	ΠΥΡΡΟΛΙΔΙΝΗ	3	FC	II	3+8		LQ4	E2	P001 IBC02		MP19	T7	TP1	L4BH		2				CE7	338
1986	ΑΛΚΟΟΛΕΣ, ΕΥΦΛΕΚΤΕΣ, ΤΟΞΙΚΕΣ, Ε.Α.Ο.	3	FT1	I	3+6.1	274	LQ0	E0	P001		MP7 MP17	T14	TP2 TP27	L10CH	TU14 TU15 TU38 TE21 TE22	1			CW13 CW28		336
1986	ΑΛΚΟΟΛΕΣ, ΕΥΦΛΕΚΤΕΣ, ΤΟΞΙΚΕΣ, Ε.Α.Ο.	3	FT1	II	3+6.1	274	LQ0	E2	P001 IBC02		MP19	T11	TP2 TP27	L4BH	TU15	2			CW13 CW28	CE7	336
1986	ΑΛΚΟΟΛΕΣ, ΕΥΦΛΕΚΤΕΣ, ΤΟΞΙΚΕΣ, Ε.Α.Ο.	3	FT1	III	3+6.1	274	LQ7	E1	P001 IBC03 R001		MP19	T7	TP1 TP28	L4BH	TU15	3			CW13 CW28	CE4	36
1987	ΑΛΚΟΟΛΕΣ, Ε.Α.Ο. (τάση ατμών στους 50°C υψηλότερη από 110kPa)	3	F1	II	3	274 601 640C	LQ4	E2	P001		MP19	T7	TP1 TP8 TP28	L1.5BN		2				CE7	33
1987	ΑΛΚΟΟΛΕΣ, Ε.Α.Ο. (τάση ατμών στους 50°C όχι υψηλότερη από 110kPa)	3	F1	II	3	274 601 640D	LQ4	E2	P001 IBC02 R001		MP19	T7	TP1 TP8 TP28	LGBF		2				CE7	33
1987	ΑΛΚΟΟΛΕΣ, Ε.Α.Ο.	3	F1	III	3	274 601	LQ7	E1	P001 IBC03 LP01 R001		MP19	T4	TP1 TP29	LGBF		3				CE4	30
1988	ΑΛΔΕΫΔΕΣ, ΕΥΦΛΕΚΤΕΣ, ΤΟΞΙΚΕΣ, Ε.Α.Ο.	3	FT1	I	3+6.1	274	LQ0	E0	P001		MP7 MP17	T14	TP2 TP27	L10CH	TU14 TU15 TU38 TE21 TE22	1			CW13 CW28		336
1988	ΑΛΔΕΫΔΕΣ, ΕΥΦΛΕΚΤΕΣ, ΤΟΞΙΚΕΣ, Ε.Α.Ο.	3	FT1	II	3+6.1	274	LQ0	E2	P001 IBC02		MP19	T11	TP2 TP27	L4BH	TU15	2			CW13 CW28	CE7	336
1988	ΑΛΔΕΫΔΕΣ, ΕΥΦΛΕΚΤΕΣ, ΤΟΞΙΚΕΣ, Ε.Α.Ο.	3	FT1	III	3+6.1	274	LQ7	E1	P001 IBC03 R001		MP19	T7	TP1 TP28	L4BH	TU15	3			CW13 CW28	CE4	36
1989	ΑΛΔΕΫΔΕΣ, Ε.Α.Ο.	3	F1	I	3	274	LQ3	E3	P001		MP7 MP17	T11	TP1 TP27	L4BN		1					33
1989	ΑΛΔΕΫΔΕΣ, Ε.Α.Ο. (τάση ατμών στους 50°C υψηλότερη από 110kPa)	3	F1	II	3	274 640C	LQ4	E2	P001		MP19	T7	TP1 TP8 TP28	L1.5BN		2				CE7	33

1989	ΑΛΔΕΫΔΕΣ, Ε.Α.Ο. (τάση ατμών στους 50°C όχι υψηλότερη από 110kPa)	3	F1	II	3	274 640D	LQ4	E2	P001 IBC02 R001		MP19	T7	TP1 TP8 TP28	LGBF		2				CE7	33
1989	ΑΛΔΕΫΔΕΣ, Ε.Α.Ο.	3	F1	III	3	274	LQ7	E1	P001 IBC03 LP01 R001		MP19	T4	TP1 TP29	LGBF		3				CE4	30
1991	ΧΛΩΡΟΠΡΕΝΙΟ, ΣΤΑΘΕΡΟΠΟΙΗΜΕΝΟ	3	FT1	I	3+6.1		LQ0	E0	P001		MP7 MP17	T14	TP2 TP6	L10CH	TU14 TU15 TU38 TE21 TE22	1			CW13 CW28		336
1992	ΕΥΦΛΕΚΤΑ ΥΓΡΑ, ΤΟΞΙΚΑ, Ε.Α.Ο.	3	FT1	I	3+6.1	274	LQ0	E0	P001		MP7 MP17	T14	TP2 TP27	L10CH	TU14 TU15 TU38 TE21 TE22	1			CW13 CW28		336
1992	ΕΥΦΛΕΚΤΑ ΥΓΡΑ, ΤΟΞΙΚΑ, Ε.Α.Ο.	3	FT1	II	3+6.1	274	LQ0	E2	P001 IBC02		MP19	T7	TP2	L4BH	TU15	2			CW13 CW28	CE7	336
1992	ΕΥΦΛΕΚΤΑ ΥΓΡΑ, ΤΟΞΙΚΑ, Ε.Α.Ο.	3	FT1	III	3+6.1	274	LQ7	E1	P001 IBC03 R001		MP19	T7	TP1 TP28	L4BH	TU15	3			CW13 CW28	CE4	36
1993	ΕΥΦΛΕΚΤΑ ΥΓΡΑ, Ε.Α.Ο.	3	F1	I	3	274	LQ3	E3	P001		MP7 MP17	T11	TP1 TP27	L4BN		1					33
1993	ΕΥΦΛΕΚΤΑ ΥΓΡΑ, Ε.Α.Ο. (τάση ατμών στους 50°C υψηλότερη από 110kPa)	3	F1	II	3	274 601 640C	LQ4	E2	P001		MP19	T7	TP1 TP8 TP28	L1.5BN		2				CE7	33
1993	ΕΥΦΛΕΚΤΑ ΥΓΡΑ, Ε.Α.Ο. (τάση ατμών στους 50°C όχι υψηλότερη από 110kPa)	3	F1	II	3	274 601 640D	LQ4	E2	P001 IBC02 R001		MP19	T7	TP1 TP8 TP28	LGBF		2				CE7	33
1993	ΕΥΦΛΕΚΤΑ ΥΓΡΑ, Ε.Α.Ο.	3	F1	III	3	274 601 640E	LQ7	E1	P001 IBC03 LP01 R001		MP19	T4	TP1 TP29	LGBF		3				CE4	30
1993	ΕΥΦΛΕΚΤΑ ΥΓΡΑ, Ε.Α.Ο. (με σημείο ανάφλεξης χαμηλότερο από 23° και ιξώδες σύμφωνα με την 2.2.3.1.4) (σημείο βρασμού όχι υψηλότερο από 35°C)	3	F1	III	3	274 601 640F	LQ7	E1	P001 LP01 R001		MP19	T4	TP1 TP29	L4BN		3				CE4	33
1993	ΕΥΦΛΕΚΤΑ ΥΓΡΑ, Ε.Α.Ο. (με σημείο ανάφλεξης χαμηλότερο από 23° και ιξώδες σύμφωνα με την 2.2.3.1.4) (τάση ατμών στους 50°C υψηλότερη από 110kPa, σημείο βρασμού υψηλότερο από 35°C)	3	F1	III	3	274 601 640G	LQ7	E1	P001 LP01 R001		MP19	T4	TP1 TP29	L1.5BN		3				CE4	33

1993	ΕΥΦΛΕΚΤΑ ΥΓΡΑ, Ε.Α.Ο., (με σημείο ανάφλεξης χαμηλότερο από 23° και ξύδες σύμφωνα με την 2.2.3.1.4) (τάση ατμών στους 50°C όχι υψηλότερη από 110kPa)	3	F1	III	3	274 601 640H	LQ7	E1	P001 IBC02 LP01 R001		MP19	T4	TP1 TP29	LGBF		3			CE4	33
1999	ΠΙΣΣΕΣ, ΥΓΡΕΣ συμπεριλαμβανομένων ασφαλτου δρόμου και ελαίων, βιτουμενίων (τάση ατμών στους 50°C υψηλότερη από 110kPa)	3	F1	II	3	640C	LQ6	E2	P001		MP19	T3	TP3 TP29	L1.5BN		2			CE7	33
1999	ΠΙΣΣΕΣ, ΥΓΡΕΣ συμπεριλαμβανομένων ασφαλτου δρόμου και ελαίων, βιτουμενίων (τάση ατμών στους 50°C όχι υψηλότερη από 110kPa)	3	F1	II	3	640D	LQ6	E2	P001 IBC02 R001		MP19	T3	TP3 TP29	LGBF		2			CE7	33
1999	ΠΙΣΣΕΣ, ΥΓΡΕΣ συμπεριλαμβανομένων ασφαλτου δρόμου και ελαίων, βιτουμενίων	3	F1	III	3	640E	LQ7	E1	P001 IBC03 LP01 R001		MP19	T1	TP3	LGBF		3			CE4	30
1999	ΠΙΣΣΕΣ, ΥΓΡΕΣ συμπεριλαμβανομένων ασφαλτου δρόμου και ελαίων, βιτουμενίων (με σημείο ανάφλεξης χαμηλότερο από 23° και ξύδες σύμφωνα με την 2.2.3.1.4) (σημείο βρασμού όχι υψηλότερο από 35°C)	3	F1	III	3	640F	LQ7	E1	P001 LP01 R001		MP19	T1	TP3	L4BN		3			CE4	33
1999	ΠΙΣΣΕΣ, ΥΓΡΕΣ συμπεριλαμβανομένων ασφαλτου δρόμου και ελαίων, βιτουμενίων (με σημείο ανάφλεξης χαμηλότερο από 23° και ξύδες σύμφωνα με την 2.2.3.1.4) (τάση ατμών στους 50°C υψηλότερη από 110kPa, σημείο βρασμού υψηλότερο από 35°C)	3	F1	III	3	640G	LQ7	E1	P001 LP01 R001		MP19	T1	TP3	L1.5BN		3			CE4	33
1999	ΠΙΣΣΕΣ, ΥΓΡΕΣ συμπεριλαμβανομένων ασφαλτου δρόμου και ελαίων, βιτουμενίων (με σημείο ανάφλεξης χαμηλότερο από 23° και ξύδες σύμφωνα με την 2.2.3.1.4) (τάση ατμών στους 50°C όχι υψηλότερη από 110kPa)	3	F1	III	3	640H	LQ7	E1	P001 IBC02 LP01 R001		MP19	T1	TP3	LGBF		3			CE4	33
2045	ΙΣΟΒΟΥΤΥΡΑΛΔΕΥΔΗ (ΙΣΟΒΟΥΤΑΛΔΕΥΔΗ)	3	F1	II	3		LQ4	E2	P001 IBC02 R001		MP19	T4	TP1	LGBF		2			CE7	33
2046	ΚΟΥΜΕΝΑ	3	F1	III	3		LQ7	E1	P001 IBC03 LP01 R001		MP19	T2	TP1	LGBF		3			CE4	30

2047	ΔΙΧΛΩΡΟΠΡΟΠΕΝΙΑ	3	F1	II	3	LQ4	E2	P001 IBC02 R001		MP19	T4	TP1	LGBF		2				CE7	33
2047	ΔΙΧΛΩΡΟΠΡΟΠΕΝΙΑ	3	F1	III	3	LQ7	E1	P001 IBC03 LP01 R001		MP19	T2	TP1	LGBF		3				CE4	30
2048	ΔΙΚΥΚΛΟΠΕΝΤΑΔΙΕΝΙΑ	3	F1	III	3	LQ7	E1	P001 IBC03 LP01 R001		MP19	T2	TP1	LGBF		3				CE4	30
2049	ΔΙΑΘΥΛΟΒΕΝΖΟΛΙΑ	3	F1	III	3	LQ7	E1	P001 IBC03 LP01 R001		MP19	T2	TP1	LGBF		3				CE4	30
2050	ΔΙΙΣΟΒΟΥΤΥΛΕΝΙΟ, ΙΣΟΜΕΡΙΚΕΣ ΕΝΩΣΕΙΣ	3	F1	II	3	LQ4	E2	P001 IBC02 R001		MP19	T4	TP1	LGBF		2				CE7	33
2052	ΔΙΠΕΝΤΕΝΙΟ	3	F1	III	3	LQ7	E1	P001 IBC03 LP01 R001		MP19	T2	TP1	LGBF		3				CE4	30
2053	ΜΕΘΥΛΟΪΣΟΒΟΥΤΥΛΟΚΑΡΒΙΝΟΛΗ	3	F1	III	3	LQ7	E1	P001 IBC03 LP01 R001		MP19	T2	TP1	LGBF		3				CE4	30
2055	ΜΟΝΟΜΕΡΕΣ ΣΤΥΡΕΝΙΟ, ΣΤΑΘΕΡΟΠΟΙΗΜΕΝΟ	3	F1	III	3	LQ7	E1	P001 IBC03 LP01 R001		MP19	T2	TP1	LGBF		3				CE4	39
2056	ΤΕΤΡΑΥΔΡΟΦΟΥΡΑΝΙΟ	3	F1	II	3	LQ4	E2	P001 IBC02 R001		MP19	T4	TP1	LGBF		2				CE7	33
2057	ΤΡΙΠΡΟΠΥΛΕΝΙΟ	3	F1	II	3	LQ4	E2	P001 IBC02 R001		MP19	T4	TP1	LGBF		2				CE7	33
2057	ΤΡΙΠΡΟΠΥΛΕΝΙΟ	3	F1	III	3	LQ7	E1	P001 IBC03 LP01 R001		MP19	T2	TP1	LGBF		3				CE4	30
2058	ΒΑΛΕΡΑΛΔΕΫΔΗ	3	F1	II	3	LQ4	E2	P001 IBC02 R001		MP19	T4	TP1	LGBF		2				CE7	33

2059	ΔΙΑΛΥΜΑ ΝΙΤΡΟΚΥΤΤΑΡΙΝΗΣ, ΕΥΦΛΕΚΤΟ με όχι περισσότερο από 12.6% άζωτο, επί του ξηρού βάρους, και όχι περισσότερο από 55% νιτροκυτταρίνη	3	D	I	3	198 531	LQ3	E0	P001		MP7 MP17	T11	TP1 TP8 TP27	L4BN		1					33
2059	ΔΙΑΛΥΜΑ ΝΙΤΡΟΚΥΤΤΑΡΙΝΗΣ, ΕΥΦΛΕΚΤΟ με όχι περισσότερο από 12.6% άζωτο, επί του ξηρού βάρους, και όχι περισσότερο από 55% νιτροκυτταρίνη (τάση ατμών στους 50 °C υψηλότερη από 110 kPa)	3	D	II	3	198 531 640C	LQ4	E0	P001 IBC02		MP19	T4	TP1 TP8	L1.5BN		2				CE7	33
2059	ΔΙΑΛΥΜΑ ΝΙΤΡΟΚΥΤΤΑΡΙΝΗΣ, ΕΥΦΛΕΚΤΟ με όχι περισσότερο από 12.6% άζωτο, επί του ξηρού βάρους, και όχι περισσότερο από 55% νιτροκυτταρίνη (τάση ατμών στους 50 °C όχι υψηλότερη από 110 kPa)	3	D	II	3	198 531 640D	LQ4	E0	P001 IBC02 R001		MP19	T4	TP1 TP8	LGBF		2				CE7	33
2059	ΔΙΑΛΥΜΑ ΝΙΤΡΟΚΥΤΤΑΡΙΝΗΣ, ΕΥΦΛΕΚΤΟ με λιγότερο από 12.6% άζωτο επί του ξηρού βάρους και λιγότερο από 55% νιτροκυτταρίνη	3	D	III	3	198 531	LQ7	E0	P001 IBC03 LP01 R001		MP19	T2	TP1	LGBF		3				CE4	30
2219	ΑΛΛΥΛΟΓΛΥΚΙΔΥΛΑΙΘΕΡΑΣ	3	F1	III	3		LQ7	E1	P001 IBC03 LP01 R001		MP19	T2	TP1	LGBF		3				CE4	30
2222	ΑΝΙΣΟΛΗ	3	F1	III	3		LQ7	E1	P001 IBC03 LP01 R001		MP19	T2	TP1	LGBF		3				CE4	30
2227	N-ΒΟΥΤΥΛΟΜΕΘΑΚΡΥΛΙΚΑ ΑΛΑΤΑ, ΣΤΑΘΕΡΟΠΟΙΗΜΕΝΑ	3	F1	III	3		LQ7	E1	P001 IBC03 LP01 R001		MP19	T2	TP1	LGBF		3				CE4	39
2234	ΧΛΩΡΟΒΕΝΖΟΤΡΙΦΘΟΡΙΔΙΑ	3	F1	III	3		LQ7	E1	P001 IBC03 LP01 R001		MP19	T2	TP1	LGBF		3				CE4	30
2238	ΧΛΩΡΟΤΟΛΟΥΟΛΙΑ	3	F1	III	3		LQ7	E1	P001 IBC03 LP01 R001		MP19	T2	TP1	LGBF		3				CE4	30
2241	ΚΥΚΛΟΕΠΤΑΝΙΟ	3	F1	II	3		LQ4	E2	P001 IBC02 R001		MP19	T4	TP1	LGBF		2				CE7	33

2242	ΚΥΚΛΟΕΠΤΕΝΙΟ	3	F1	II	3		LQ4	E2	P001 IBC02 R001		MP19	T4	TP1	LGBF		2			CE7	33
2243	ΟΞΙΚΟΣ ΚΥΚΛΟΕΞΥΛΕΣΤΕΡΑΣ	3	F1	III	3		LQ7	E1	P001 IBC03 LP01 R001		MP19	T2	TP1	LGBF		3			CE4	30
2244	ΚΥΚΛΟΠΕΝΤΑΝΟΛΗ	3	F1	III	3		LQ7	E1	P001 IBC03 LP01 R001		MP19	T2	TP1	LGBF		3			CE4	30
2245	ΚΥΚΛΟΠΕΝΤΑΝΟΝΗ	3	F1	III	3		LQ7	E1	P001 IBC03 LP01 R001		MP19	T2	TP1	LGBF		3			CE4	30
2246	ΚΥΚΛΟΠΕΝΤΕΝΙΟ	3	F1	II	3		LQ4	E2	P001 IBC02	B8	MP19	T7	TP2	L1.5BN		2			CE7	33
2247	Ν-ΔΕΚΑΝΙΟ	3	F1	III	3		LQ7	E1	P001 IBC03 LP01 R001		MP19	T2	TP1	LGBF		3			CE4	30
2251	ΔΙΚΥΚΛΟ[2.2.1]ΕΠΤΑ-2,5-ΔΙΕΝΙΟ, (2,5-ΝΟΡΜΠΟΡΝΑΔΙΕΝΟ, ΣΤΑΘΕΡΟΠΟΙΗΜΕΝΟ)	3	F1	II	3		LQ4	E2	P001 IBC02 R001		MP19	T7	TP2	LGBF		2			CE7	339
2252	1,2-ΔΙΜΕΘΟΞΥΑΙΘΑΝΙΟ	3	F1	II	3		LQ4	E2	P001 IBC02 R001		MP19	T4	TP1	LGBF		2			CE7	33
2256	ΚΥΚΛΟΕΞΕΝΙΟ	3	F1	II	3		LQ4	E2	P001 IBC02 R001		MP19	T4	TP1	LGBF		2			CE7	33
2260	ΤΡΙΠΡΟΠΥΛΑΜΙΝΗ	3	FC	III	3+8		LQ7	E1	P001 IBC03 R001		MP19	T4	TP1	L4BN		3			CE4	38
2263	ΔΙΜΕΘΥΛΟΚΥΚΛΟΕΞΑΝΙΑ	3	F1	II	3		LQ4	E2	P001 IBC02 R001		MP19	T4	TP1	LGBF		2			CE7	33
2265	Ν,Ν-ΔΙΜΕΘΥΛΟΦΟΡΜΑΜΙΔΙΟ	3	F1	III	3		LQ7	E1	P001 IBC03 LP01 R001		MP19	T2	TP2	LGBF		3			CE4	30
2266	ΔΙΜΕΘΥΛΟ-Ν-ΠΡΟΠΥΛΑΜΙΝΗ	3	FC	II	3+8		LQ4	E2	P001 IBC02		MP19	T7	TP2	L4BH		2			CE7	338
2270	ΥΔΑΤΙΚΟ ΔΙΑΛΥΜΑ ΑΙΘΥΛΑΜΙΝΗΣ με όχι λιγότερο από 50% αλλά όχι περισσότερο από 70% αιθυλαμίνη	3	FC	II	3+8		LQ4	E2	P001 IBC02		MP19	T7	TP1	L4BH		2			CE7	338

2271	ΑΙΘΥΛΟΑΜΥΛΟΚΕΤΟΝΕΣ	3	F1	III	3	LQ7	E1	P001 IBC03 LP01 R001		MP19	T2	TP1	LGBF		3				CE4	30
2275	2-ΑΙΘΥΛΟΒΟΥΤΑΝΟΛΗ	3	F1	III	3	LQ7	E1	P001 IBC03 LP01 R001		MP19	T2	TP1	LGBF		3				CE4	30
2276	2-ΑΙΘΥΛΟΕΞΥΛΑΜΙΝΗ	3	FC	III	3+8	LQ7	E1	P001 IBC03 R001		MP19	T4	TP1	L4BN		3				CE4	38
2277	ΜΕΘΑΚΡΥΛΙΚΟΣ ΑΙΘΥΛΕΣΤΕΡΑΣ, ΣΤΑΘΕΡΟΠΟΙΗΜΕΝΟΣ	3	F1	II	3	LQ4	E2	P001 IBC02 R001		MP19	T4	TP1	LGBF		2				CE7	339
2278	Ν-ΕΠΤΕΝΙΟ	3	F1	II	3	LQ4	E2	P001 IBC02 R001		MP19	T4	TP1	LGBF		2				CE7	33
2282	ΕΞΑΝΟΛΕΣ	3	F1	III	3	LQ7	E1	P001 IBC03 LP01 R001		MP19	T2	TP1	LGBF		3				CE4	30
2283	ΜΕΘΑΚΡΥΛΙΚΟΣ ΙΣΟΒΟΥΤΥΛΕΣΤΕΡΑΣ, ΣΤΑΘΕΡΟΠΟΙΗΜΕΝΟΣ	3	F1	III	3	LQ7	E1	P001 IBC03 LP01 R001		MP19	T2	TP1	LGBF		3				CE4	39
2284	ΙΣΟΒΟΥΤΥΡΟΝΙΤΡΙΛΙΟ	3	FT1	II	3+6.1	LQ0	E2	P001 IBC02		MP19	T7	TP2	L4BH	TU15	2		CW13 CW28		CE7	336
2286	ΠΕΝΤΑΜΕΘΥΛΟ ΕΠΤΑΝΙΟ	3	F1	III	3	LQ7	E1	P001 IBC03 LP01 R001		MP19	T2	TP1	LGBF		3				CE4	30
2287	ΙΣΟΕΠΤΕΝΙΟ	3	F1	II	3	LQ4	E2	P001 IBC02 R001		MP19	T4	TP1	LGBF		2				CE7	33
2288	ΙΣΟΕΞΕΝΙΟ	3	F1	II	3	LQ4	E2	P001 IBC02 R001	B8	MP19	T11	TP1	LGBF		2				CE7	33
2293	4-ΜΕΘΟΞΥ-4-ΜΕΘΥΛΟΠΕΝΤΑΝ-2-ΟΝΗ	3	F1	III	3	LQ7	E1	P001 IBC03 LP01 R001		MP19	T2	TP1	LGBF		3				CE4	30
2296	ΜΕΘΥΛΟΚΥΚΛΟΕΞΑΝΙΟ	3	F1	II	3	LQ4	E2	P001 IBC02 R001		MP19	T4	TP1	LGBF		2				CE7	33

2297	ΜΕΘΥΛΟΚΥΚΛΟΕΞΑΝΟΝΕΣ	3	F1	III	3		LQ7	E1	P001 IBC03 LP01 R001		MP19	T2	TP1	LGBF		3			CE4	30
2298	ΜΕΘΥΛΟΚΥΚΛΟΠΕΝΤΑΝΙΟ	3	F1	II	3		LQ4	E2	P001 IBC02 R001		MP19	T4	TP1	LGBF		2			CE7	33
2301	2-ΜΕΘΥΛΟΦΟΥΡΑΝΙΟ	3	F1	II	3		LQ4	E2	P001 IBC02 R001		MP19	T4	TP1	LGBF		2			CE7	33
2302	5-ΜΕΘΥΛΟΕΞΑΝ-2-ΟΝΗ	3	F1	III	3		LQ7	E1	P001 IBC03 LP01 R001		MP19	T2	TP1	LGBF		3			CE4	30
2303	ΙΣΟΠΡΟΠΕΝΥΛΟΒΕΝΖΟΛΙΟ	3	F1	III	3		LQ7	E1	P001 IBC03 LP01 R001		MP19	T2	TP1	LGBF		3			CE4	30
2309	ΟΚΤΑΔΙΕΝΙΑ	3	F1	II	3		LQ4	E2	P001 IBC02 R001		MP19	T4	TP1	LGBF		2			CE7	33
2310	ΠΕΝΤΑΝΟ-2,4-ΔΙΟΝΗ	3	FT1	III	3+6.1		LQ7	E1	P001 IBC03 R001		MP19	T4	TP1	L4BH	TU15	3	CW13 CW28		CE4	36
2313	ΠΙΚΟΛΙΝΕΣ	3	F1	III	3		LQ7	E1	P001 IBC03 LP01 R001		MP19	T4	TP1	LGBF		3			CE4	30
2319	ΤΕΡΠΕΝΙΑ ΥΔΡΟΓΟΝΑΝΘΡΑΚΕΣ, Ε.Α.Ο.	3	F1	III	3		LQ7	E1	P001 IBC03 LP01 R001		MP19	T4	TP1 TP29	LGBF		3			CE4	30
2323	ΦΩΣΦΟΡΩΔΗΣ ΤΡΙΑΙΘΥΛΕΣΤΕΡΑΣ	3	F1	III	3		LQ7	E1	P001 IBC03 LP01 R001		MP19	T2	TP1	LGBF		3			CE4	30
2324	ΤΡΙΙΣΟΒΟΥΤΥΛΕΝΙΟ	3	F1	III	3		LQ7	E1	P001 IBC03 LP01 R001		MP19	T4	TP1	LGBF		3			CE4	30
2325	1,3,5-ΤΡΙΜΕΘΥΛΟΒΕΝΖΟΛΙΟ	3	F1	III	3		LQ7	E1	P001 IBC03 LP01 R001		MP19	T2	TP1	LGBF		3			CE4	30

2329	ΦΩΣΦΟΡΩΔΗΣ ΤΡΙΜΕΘΥΛΕΣΤΕΡΑΣ	3	F1	III	3	LQ7	E1	P001 IBC03 LP01 R001		MP19	T2	TP1	LGBF		3			CE4	30
2330	ΕΝΔΕΚΑΝΙΟ	3	F1	III	3	LQ7	E1	P001 IBC03 LP01 R001		MP19	T2	TP1	LGBF		3			CE4	30
2332	ΟΞΙΜΗ ΤΗΣ ΑΚΕΤΑΛΔΕΥΔΗΣ	3	F1	III	3	LQ7	E1	P001 IBC03 LP01 R001		MP19	T4	TP1	LGBF		3			CE4	30
2333	ΟΞΙΚΟΣ ΑΛΛΥΛΕΣΤΕΡΑΣ	3	FT1	II	3+6.1	LQ0	E2	P001 IBC02		MP19	T7	TP1	L4BH	TU15	2		CW13 CW28	CE7	336
2335	ΑΛΛΥΛΑΙΘΥΛΑΙΘΕΡΑΣ	3	FT1	II	3+6.1	LQ0	E2	P001 IBC02		MP19	T7	TP1	L4BH	TU15	2		CW13 CW28	CE7	336
2336	ΜΥΡΜΗΚΙΚΟΣ ΑΛΛΥΛΑΙΘΕΡΑΣ	3	FT1	I	3+6.1	LQ0	E0	P001		MP7 MP17	T14	TP2	L10CH	TU14 TU15 TU38 TE21 TE22	1		CW13 CW28		336
2338	ΒΕΝΖΟΤΡΙΦΘΟΡΙΔΙΟ	3	F1	II	3	LQ4	E2	P001 IBC02 R001		MP19	T4	TP1	LGBF		2			CE7	33
2339	2-ΒΡΩΜΟΒΟΥΤΑΝΙΟ	3	F1	II	3	LQ4	E2	P001 IBC02 R001		MP19	T4	TP1	LGBF		2			CE7	33
2340	2-ΒΡΩΜΟΑΙΘΥΛΑΙΘΕΡΑΣ	3	F1	II	3	LQ4	E2	P001 IBC02 R001		MP19	T4	TP1	LGBF		2			CE7	33
2341	1-ΒΡΩΜΟ-3-ΜΕΘΥΛΟΒΟΥΤΑΝΙΟ	3	F1	III	3	LQ7	E1	P001 IBC03 LP01 R001		MP19	T2	TP1	LGBF		3			CE4	30
2342	ΒΡΩΜΟΜΕΘΥΛΟΠΡΟΠΑΝΙΑ	3	F1	II	3	LQ4	E2	P001 IBC02 R001		MP19	T4	TP1	LGBF		2			CE7	33
2343	2-ΒΡΩΜΟΠΕΝΤΑΝΙΟ	3	F1	II	3	LQ4	E2	P001 IBC02 R001		MP19	T4	TP1	LGBF		2			CE7	33
2344	ΒΡΩΜΟΠΡΟΠΑΝΙΑ	3	F1	II	3	LQ4	E2	P001 IBC02 R001		MP19	T4	TP1	LGBF		2			CE7	33

2344	ΒΡΩΜΟΠΡΟΠΑΝΙΑ	3	F1	III	3		LQ7	E1	P001 IBC03 LP01 R001		MP19	T2	TP1	LGBF		3			CE4	30
2345	3-ΒΡΩΜΟΠΡΟΠΥΝΙΟ	3	F1	II	3		LQ4	E2	P001 IBC02 R001		MP19	T4	TP1	LGBF		2			CE7	33
2346	ΒΟΥΤΑΝΟΔΙΟΝΗ	3	F1	II	3		LQ4	E2	P001 IBC02 R001		MP19	T4	TP1	LGBF		2			CE7	33
2347	ΒΟΥΤΥΛΟΜΕΡΚΑΠΤΑΝΗ	3	F1	II	3		LQ4	E2	P001 IBC02 R001		MP19	T4	TP1	LGBF		2			CE7	33
2348	ΑΚΡΥΛΙΚΟΣ ΒΟΥΤΥΛΕΣΤΕΡΑΣ, ΣΤΑΘΕΡΟΠΟΙΗΜΕΝΟΣ	3	F1	III	3		LQ7	E1	P001 IBC03 LP01 R001		MP19	T2	TP1	LGBF		3			CE4	39
2350	ΒΟΥΤΥΛΟΜΕΘΥΛΑΙΘΕΡΑΣ	3	F1	II	3		LQ4	E2	P001 IBC02 R001		MP19	T4	TP1	LGBF		2			CE7	33
2351	ΝΙΤΡΩΔΕΣ ΒΟΥΤΥΛΙΟ	3	F1	II	3		LQ4	E2	P001 IBC02 R001		MP19	T4	TP1	LGBF		2			CE7	33
2351	ΝΙΤΡΩΔΕΣ ΒΟΥΤΥΛΙΟ	3	F1	III	3		LQ7	E1	P001 IBC03 LP01 R001		MP19	T2	TP1	LGBF		3			CE4	30
2352	ΒΟΥΤΥΛΟΒΙΝΥΛΑΙΘΕΡΑΣ, ΣΤΑΘΕΡΟΠΟΙΗΜΕΝΟΣ	3	F1	II	3		LQ4	E2	P001 IBC02 R001		MP19	T4	TP1	LGBF		2			CE7	339
2353	ΧΛΩΡΙΟΥΧΟ ΒΟΥΤΥΡΥΛΙΟ	3	FC	II	3+8		LQ4	E2	P001 IBC02		MP19	T8	TP2	L4BH		2			CE7	338
2354	ΧΛΩΡΟΜΕΘΥΛΟΑΙΘΥΛΑΙΘΕΡΑΣ	3	FT1	II	3+6.1		LQ0	E2	P001 IBC02		MP19	T7	TP1	L4BH	TU15	2		CW13 CW28	CE7	336
2356	2-ΧΛΩΡΟΠΡΟΠΑΝΙΟ	3	F1	I	3		LQ3	E3	P001		MP7 MP17	T11	TP2	L4BN		1				33
2358	ΚΥΚΛΟΟΚΤΑΤΕΤΡΑΕΝΙΟ	3	F1	II	3		LQ4	E2	P001 IBC02 R001		MP19	T4	TP1	LGBF		2			CE7	33
2359	ΔΙΑΛΥΛΑΜΙΝΗ	3	FTC	II	3+6.1+8		LQ0	E2	P001 IBC02		MP19	T7	TP1	L4BH	TU15	2		CW13 CW28	CE7	338
2360	ΔΙΑΛΥΛΑΙΘΕΡΑΣ	3	FT1	II	3+6.1		LQ0	E2	P001 IBC02		MP19	T7	TP1	L4BH	TU15	2		CW13 CW28	CE7	336

2361	ΔΙΙΣΟΒΟΥΤΥΛΑΜΙΝΗ	3	FC	III	3+8	LQ7	E1	P001 IBC03 R001		MP19	T4	TP1	L4BN	3				CE4	38
2362	1,1-ΔΙΧΛΩΡΟΑΙΘΑΝΙΟ	3	F1	II	3	LQ4	E2	P001 IBC02 R001		MP19	T4	TP1	LGBF	2				CE7	33
2363	ΑΙΘΥΛΟΜΕΡΚΑΠΤΑΝΗ	3	F1	I	3	LQ3	E3	P001		MP7 MP17	T11	TP2	L4BN	1					33
2364	Ν-ΠΡΟΠΥΛΟΒΕΝΖΟΛΙΟ	3	F1	III	3	LQ7	E1	P001 IBC03 LP01 R001		MP19	T2	TP1	LGBF	3				CE4	30
2366	ΑΝΘΡΑΚΙΚΟΣ ΔΙΑΙΘΥΛΕΣΤΕΡΑΣ	3	F1	III	3	LQ7	E1	P001 IBC03 LP01 R001		MP19	T2	TP1	LGBF	3				CE4	30
2367	Α-ΜΕΘΥΛΟΒΑΛΕΡΑΛΔΕΥΔΗ	3	F1	II	3	LQ4	E2	P001 IBC02 R001		MP19	T4	TP1	LGBF	2				CE7	33
2368	Α-ΠΙΝΕΝΙΟ	3	F1	III	3	LQ7	E1	P001 IBC03 LP01 R001		MP19	T2	TP1	LGBF	3				CE4	30
2370	1-ΕΞΕΝΙΟ	3	F1	II	3	LQ4	E2	P001 IBC02 R001		MP19	T4	TP1	LGBF	2				CE7	33
2371	ΙΣΟΠΕΝΤΕΝΙΑ	3	F1	I	3	LQ3	E3	P001		MP7 MP17	T11	TP2	L4BN	1					33
2372	1,2-ΔΙ-(ΔΙΜΕΘΥΛΑΜΙΝΟ) ΑΙΘΑΝΙΟ	3	F1	II	3	LQ4	E2	P001 IBC02 R001		MP19	T4	TP1	LGBF	2				CE7	33
2373	ΔΙΑΙΘΟΞΥΜΕΘΑΝΙΟ	3	F1	II	3	LQ4	E2	P001 IBC02 R001		MP19	T4	TP1	LGBF	2				CE7	33
2374	3,3-ΔΙΑΙΘΟΞΥΠΡΟΠΕΝΙΟ	3	F1	II	3	LQ4	E2	P001 IBC02 R001		MP19	T4	TP1	LGBF	2				CE7	33
2375	ΔΙΑΙΘΥΛΟΣΟΥΛΦΙΔΙΟ	3	F1	II	3	LQ4	E2	P001 IBC02 R001		MP19	T7	TP1	LGBF	2				CE7	33
2376	2,3-ΔΙΥΔΡΟΠΥΡΑΝΙΟ	3	F1	II	3	LQ4	E2	P001 IBC02 R001		MP19	T4	TP1	LGBF	2				CE7	33

2377	1,1-ΔΙΜΕΘΟΞΥΑΙΘΑΝΙΟ	3	F1	II	3		LQ4	E2	P001 IBC02 R001		MP19	T7	TP1	LGBF		2			CE7	33
2378	2-ΔΙΜΕΘΥΛΑΜΙΝΟΑΚΕΤΟΝΙΤΡΙΛΙΟ	3	FT1	II	3+6.1		LQ0	E2	P001 IBC02		MP19	T7	TP1	L4BH	TU15	2		CW13 CW28	CE7	336
2379	1,3-ΔΙΜΕΘΥΛΟΒΟΥΤΥΛΑΜΙΝΗ	3	FC	II	3+8		LQ4	E2	P001 IBC02		MP19	T7	TP1	L4BH		2			CE7	338
2380	ΔΙΜΕΘΥΛΟΔΙΑΘΟΞΥΣΙΛΑΝΙΟ	3	F1	II	3		LQ4	E2	P001 IBC02 R001		MP19	T4	TP1	LGBF		2			CE7	33
2381	ΔΙΜΕΘΥΛΟΣΟΥΛΦΙΔΙΟ	3	F1	II	3		LQ4	E2	P001 IBC02 R001		MP19	T4	TP1	LGBF		2			CE7	33
2383	ΔΙΠΡΟΠΥΛΑΜΙΝΗ	3	FC	II	3+8		LQ4	E2	P001 IBC02		MP19	T7	TP1	L4BH		2			CE7	338
2384	Δι-Ν-ΠΡΟΠΥΛΑΙΘΕΡΑΣ	3	F1	II	3		LQ4	E2	P001 IBC02 R001		MP19	T4	TP1	LGBF		2			CE7	33
2385	ΙΣΟΒΟΥΤΥΡΙΚΟΣ ΑΙΘΥΛΕΣΤΕΡΑΣ	3	F1	II	3		LQ4	E2	P001 IBC02 R001		MP19	T4	TP1	LGBF		2			CE7	33
2386	1-ΑΙΘΥΛΟΠΙΠΕΡΙΔΙΝΗ	3	FC	II	3+8		LQ4	E2	P001 IBC02		MP19	T7	TP1	L4BH		2			CE7	338
2387	ΦΘΟΡΟΒΕΝΖΟΛΙΟ	3	F1	II	3		LQ4	E2	P001 IBC02 R001		MP19	T4	TP1	LGBF		2			CE7	33
2388	ΦΘΟΡΟΤΟΛΟΥΟΛΙΑ	3	F1	II	3		LQ4	E2	P001 IBC02 R001		MP19	T4	TP1	LGBF		2			CE7	33
2389	ΦΟΥΡΑΝΙΟ	3	F1	I	3		LQ3	E3	P001		MP7 MP17	T12	TP2	L4BN		1				33
2390	2-ΙΩΔΟΒΟΥΤΑΝΙΟ	3	F1	II	3		LQ4	E2	P001 IBC02 R001		MP19	T4	TP1	LGBF		2			CE7	33
2391	ΙΩΔΟΜΕΘΥΛΟΠΡΟΠΑΝΙΑ	3	F1	II	3		LQ4	E2	P001 IBC02 R001		MP19	T4	TP1	LGBF		2			CE7	33
2392	ΙΩΔΟΠΡΟΠΑΝΙΑ	3	F1	III	3		LQ7	E1	P001 IBC03 LP01 R001		MP19	T2	TP1	LGBF		3			CE4	30
2393	ΜΥΡΜΗΚΙΚΟΣ ΙΣΟΒΟΥΤΥΛΕΣΤΕΡΑΣ	3	F1	II	3		LQ4	E2	P001 IBC02 R001		MP19	T4	TP1	LGBF		2			CE7	33

2394	ΠΡΟΠΙΟΝΙΚΟΣ ΙΣΟΒΟΥΤΥΛΕΣΤΕΡΑΣ	3	F1	III	3	LQ7	E1	P001 IBC03 LP01 R001	MP19	T2	TP1	LGBF	3				CE4	30
2395	ΙΣΟΒΟΥΤΥΡΥΛΟΧΛΩΡΙΔΙΟ	3	FC	II	3+8	LQ4	E2	P001 IBC02	MP19	T7	TP2	L4BH	2				CE7	338
2396	ΜΕΘΑΚΡΥΛΑΛΔΕΥΔΗ, ΣΤΑΘΕΡΟΠΟΙΗΜΕΝΗ	3	FT1	II	3+6,1	LQ0	E2	P001 IBC02	MP19	T7	TP1	L4BH	TU15	2		CW13 CW28	CE7	336
2397	3-ΜΕΘΥΛΟΒΟΥΤΑΝ-2-ΟΝΗ	3	F1	II	3	LQ4	E2	P001 IBC02 R001	MP19	T4	TP1	LGBF		2			CE7	33
2398	ΜΕΘΥΛΟ-ΤΡΙΤΟΤΑΓΗΣ ΒΟΥΤΥΛΑΙΘΕΡΑΣ	3	F1	II	3	LQ4	E2	P001 IBC02 R001	MP19	T7	TP1	LGBF		2			CE7	33
2399	1-ΜΕΘΥΛΟΠΙΠΕΡΙΔΙΝΗ	3	FC	II	3+8	LQ4	E2	P001 IBC02	MP19	T7	TP1	L4BH		2			CE7	338
2400	ΙΣΟΒΑΛΕΡΙΑΝΙΚΟΣ ΜΕΘΥΛΕΣΤΕΡΑΣ	3	F1	II	3	LQ4	E2	P001 IBC02 R001	MP19	T4	TP1	LGBF		2			CE7	33
2402	ΠΡΟΠΑΝΟΘΙΟΛΕΣ	3	F1	II	3	LQ4	E2	P001 IBC02 R001	MP19	T4	TP1	LGBF		2			CE7	33
2403	ΟΞΙΚΟΣ ΙΣΟΠΡΟΠΕΝΥΛΕΣΤΕΡΑΣ	3	F1	II	3	LQ4	E2	P001 IBC02 R001	MP19	T4	TP1	LGBF		2			CE7	33
2404	ΠΡΟΠΙΟΝΙΤΡΙΛΙΟ	3	FT1	II	3+6,1	LQ0	E2	P001 IBC02	MP19	T7	TP1	L4BH	TU15	2		CW13 CW28	CE7	336
2405	ΒΟΥΤΥΡΙΚΟΣ ΙΣΟΠΡΟΠΥΛΕΣΤΕΡΑΣ	3	F1	III	3	LQ7	E1	P001 IBC03 LP01 R001	MP19	T2	TP1	LGBF		3			CE4	30
2406	ΙΣΟΒΟΥΤΥΡΙΚΟΣ ΙΣΟΠΡΟΠΥΛΕΣΤΕΡΑΣ	3	F1	II	3	LQ4	E2	P001 IBC02 R001	MP19	T4	TP1	LGBF		2			CE7	33
2409	ΠΡΟΠΙΟΝΙΚΟΣ ΙΣΟΠΡΟΠΥΛΕΣΤΕΡΑΣ	3	F1	II	3	LQ4	E2	P001 IBC02 R001	MP19	T4	TP1	LGBF		2			CE7	33
2410	1,2,3,6-ΤΕΤΡΑΥΔΡΟΠΥΡΙΔΙΝΗ	3	F1	II	3	LQ4	E2	P001 IBC02 R001	MP19	T4	TP1	LGBF		2			CE7	33
2411	ΒΟΥΤΥΡΟΝΙΤΡΙΛΙΟ	3	FT1	II	3+6.1	LQ0	E2	P001 IBC02	MP19	T7	TP1	L4BH	TU15	2		CW13 CW28	CE7	336
2412	ΤΕΤΡΑΥΔΡΟΘΕΙΟΦΑΙΝΕΙΟ	3	F1	II	3	LQ4	E2	P001 IBC02 R001	MP19	T4	TP1	LGBF		2			CE7	33

2413	ΟΡΘΟΤΙΤΑΝΙΚΟΣ ΤΕΤΡΑΠΡΟΠΥΛΕΣΤΕΡΑΣ	3				3		LQ7	E1	P001 IBC03 LP01 R001		MP19	T4	TP1	LGBF		3			CE4	30
2414	ΘΕΙΟΦΑΙΝΕΙΟ	3	F1	II		3		LQ4	E2	P001 IBC02 R001		MP19	T4	TP1	LGBF		2			CE7	33
2416	ΒΟΡΙΚΟΣ ΤΡΙΜΕΘΥΛΕΣΤΕΡΑΣ	3	F1	II		3		LQ4	E2	P001 IBC02 R001		MP19	T7	TP1	LGBF		2			CE7	33
2436	ΘΕΙΟΞΙΚΟ ΟΞΥ	3	F1	II		3		LQ4	E2	P001 IBC02 R001		MP19	T4	TP1	LGBF		2			CE7	33
2456	2-ΧΛΩΡΟΠΡΟΠΕΝΙΟ	3	F1	I		3		LQ3	E3	P001		MP7 MP17	T11	TP2	L4BN		1				33
2457	2,3-ΔΙΜΕΘΥΛΟΒΟΥΤΑΝΙΟ	3	F1	II		3		LQ4	E2	P001 IBC02 R001		MP19	T7	TP1	LGBF		2			CE7	33
2458	ΕΞΑΔΙΕΝΙΟ	3	F1	II		3		LQ4	E2	P001 IBC02 R001		MP19	T4	TP1	LGBF		2			CE7	33
2459	2-ΜΕΘΥΛΟ-1-ΒΟΥΤΕΝΙΟ	3	F1	I		3		LQ3	E3	P001		MP7 MP17	T11	TP2	L4BN		1				33
2460	2-ΜΕΘΥΛΟ-2-ΒΟΥΤΕΝΙΟ	3	F1	II		3		LQ4	E2	P001 IBC02	B8	MP19	T7	TP1	L1.5BN		2			CE7	33
2461	ΜΕΘΥΛΟΠΕΝΤΑΔΙΕΝΙΟ	3	F1	II		3		LQ4	E2	P001 IBC02 R001		MP19	T4	TP1	LGBF		2			CE7	33
2478	ΙΣΟΚΥΑΝΙΚΑ ΑΛΑΤΑ, ΕΥΦΛΕΚΤΑ, ΤΟΞΙΚΑ, Ε.Α.Ο. ή ΔΙΑΛΥΜΑΤΑ ΑΥΤΩΝ, ΕΥΦΛΕΚΤΑ, ΤΟΞΙΚΑ, Ε.Α.Ο.	3	FT1	II		3+6.1	274 539	LQ0	E2	P001 IBC02		MP19	T11	TP2 TP27	L4BH	TU15	2		CW13 CW28	CE7	336
2478	ΙΣΟΚΥΑΝΙΚΑ ΑΛΑΤΑ, ΕΥΦΛΕΚΤΑ, ΤΟΞΙΚΑ, Ε.Α.Ο. ή ΔΙΑΛΥΜΑΤΑ ΑΥΤΩΝ, ΕΥΦΛΕΚΤΑ, ΤΟΞΙΚΑ, Ε.Α.Ο.	3	FT1	III		3+6.1	274	LQ7	E1	P001 IBC03 R001		MP19	T7	TP1 TP28	L4BH	TU15	3		CW13 CW28	CE4	36
2481	ΙΣΟΚΥΑΝΙΚΟΣ ΑΘΥΛΕΣΤΕΡΑΣ	3	FT1	I		3+6.1		LQ0	E0	P601		MP2	T14	TP2	L15OH	TU14 TU15 TU38 TE21 TE22 TE25	1		CW13 CW28		336
2483	ΙΣΟΚΥΑΝΙΚΟΣ ΙΣΟΠΡΟΠΥΛΕΣΤΕΡΑΣ	3	FT1	I		3+6.1		LQ0	E0	P001		MP7 MP17	T14	TP2	L10OH	TU14 TU15 TU38 TE21 TE22	1		CW13 CW28		336

2486	ΙΣΟΚΥΑΝΙΚΟΣ ΙΣΟΒΟΥΤΥΛΕΣΤΕΡΑΣ	3	FT1	II	3+6.1		LQ0	E2	P001		MP19	T8	TP2	L4BH	TU15	2		CW13 CW28	CE7	336
2493	ΕΞΑΜΕΘΥΛΕΝΙΜΙΝΗ	3	FC	II	3+8		LQ4	E2	P001 IBC02		MP19	T7	TP1	L4BH		2			CE7	338
2498	1,2,3,6-ΤΕΤΡΑΥΔΡΟΒΕΝΖΑΛΔΕΫΔΗ	3	F1	III	3		LQ7	E1	P001 IBC03 LP01 R001		MP19	T2	TP1	LGBF		3			CE4	30
2514	ΒΡΩΜΟΒΕΝΖΟΛΙΟ	3	F1	III	3		LQ7	E1	P001 IBC03 LP01 R001		MP19	T2	TP1	LGBF		3			CE4	30
2520	ΚΥΚΛΟΟΚΤΑΔΙΕΝΙΑ	3	F1	III	3		LQ7	E1	P001 IBC03 LP01 R001		MP19	T2	TP1	LGBF		3			CE4	30
2524	ΟΡΘΟΜΥΡΜΗΚΙΚΟΣ ΑΙΘΥΛΕΣΤΕΡΑΣ	3	F1	III	3		LQ7	E1	P001 IBC03 LP01 R001		MP19	T2	TP1	LGBF		3			CE4	30
2526	ΦΟΥΡΦΟΥΡΥΛΑΜΙΝΗ	3	FC	III	3+8		LQ7	E1	P001 IBC03 R001		MP19	T4	TP1	L4BN		3			CE4	38
2527	ΑΚΡΥΛΙΚΟΣ ΙΣΟΒΟΥΤΥΛΕΣΤΕΡΑΣ, ΣΤΑΘΕΡΟΠΟΙΗΜΕΝΟΣ	3	F1	III	3		LQ7	E1	P001 IBC03 LP01 R001		MP19	T2	TP1	LGBF		3			CE4	39
2528	ΙΣΟΒΟΥΤΥΡΙΚΟΣ ΙΣΟΒΟΥΤΥΛΕΣΤΕΡΑΣ	3	F1	III	3		LQ7	E1	P001 IBC03 LP01 R001		MP19	T2	TP1	LGBF		3			CE4	30
2529	ΙΣΟΒΟΥΤΥΡΙΚΟ ΟΞΥ	3	FC	III	3+8		LQ7	E1	P001 IBC03 R001		MP19	T4	TP1	L4BN		3			CE4	38
2535	4-ΜΕΘΥΛΟΜΟΡΦΟΛΙΝΗ (Ν-ΜΕΘΥΛΟΜΟΡΦΟΛΙΝΗ)	3	FC	II	3+8		LQ4	E2	P001 IBC02		MP19	T7	TP1	L4BH		2			CE7	338
2536	ΜΕΘΥΛΟΤΕΤΡΑΥΔΡΟΦΟΥΡΑΝΙΟ	3	F1	II	3		LQ4	E2	P001 IBC02 R001		MP19	T4	TP1	LGBF		2			CE7	33
2541	ΤΕΡΠΙΝΟΛΕΝΙΟ	3	F1	III	3		LQ7	E1	P001 IBC03 LP01 R001		MP19	T2	TP1	LGBF		3			CE4	30

2554	ΜΕΘΥΛΑΛΛΥΛΟΧΩΡΙΔΙΟ	3	F1	II	3	LQ4	E2	P001 IBC02 R001		MP19	T4	TP1	LGBF		2				CE7	33
2560	2-ΜΕΘΥΛΟΠΕΝΤΑΝ-2-ΟΛΗ	3	F1	III	3	LQ7	E1	P001 IBC03 LP01 R001		MP19	T2	TP1	LGBF		3				CE4	30
2561	3-ΜΕΘΥΛΟ-1-ΒΟΥΤΕΝΙΟ	3	F1	I	3	LQ3	E3	P001		MP7 MP17	T11	TP2	L4BN		1					33
2603	ΚΥΚΛΟΕΠΤΑΤΡΙΕΝΙΟ	3	FT1	II	3+6.1	LQ0	E2	P001 IBC02		MP19	T7	TP1	L4BH	TU15	2	CW13 CW28			CE7	336
2605	ΙΣΟΚΥΑΝΙΚΟΣ ΜΕΘΟΞΥΜΕΘΥΛΕΣΤΕΡΑΣ	3	FT1	I	3+6.1	LQ0	E0	P001		MP7 MP17	T14	TP2	L10CH	TU14 TU15 TU38 TE21 TE22	1	CW13 CW28				336
2607	ΔΙΜΕΡΗΣ ΑΚΡΟΛΕΪΝΗ, ΣΤΑΘΕΡΟΠΟΙΗΜΕΝΗ	3	F1	III	3	LQ7	E1	P001 IBC03 LP01 R001		MP19	T2	TP1	LGBF		3				CE4	39
2608	ΝΙΤΡΟΠΡΟΠΑΝΙΑ	3	F1	III	3	LQ7	E1	P001 IBC03 LP01 R001		MP19	T2	TP1	LGBF		3				CE4	30
2610	ΤΡΙΑΛΛΥΛΑΜΙΝΗ	3	FC	III	3+8	LQ7	E1	P001 IBC03 R001		MP19	T4	TP1	L4BN		3				CE4	38
2612	ΜΕΘΥΛΟΠΡΟΠΥΛΑΙΘΕΡΑΣ	3	F1	II	3	LQ4	E2	P001 IBC02	B8	MP19	T7	TP2	L1.5BN		2				CE7	33
2614	ΜΕΘΑΛΛΥΛΙΚΗ ΑΛΚΟΟΛΗ	3	F1	III	3	LQ7	E1	P001 IBC03 LP01 R001		MP19	T2	TP1	LGBF		3				CE4	30
2615	ΑΙΘΥΛΟΠΡΟΠΥΛΑΙΘΕΡΑΣ	3	F1	II	3	LQ4	E2	P001 IBC02 R001		MP19	T4	TP1	LGBF		2				CE7	33
2616	ΒΟΡΙΚΟΣ ΤΡΙΙΣΟΠΡΟΠΥΛΕΣΤΕΡΑΣ	3	F1	II	3	LQ4	E2	P001 IBC02 R001		MP19	T4	TP1	LGBF		2				CE7	33
2616	ΒΟΡΙΚΟΣ ΤΡΙΙΣΟΠΡΟΠΥΛΕΣΤΕΡΑΣ	3	F1	III	3	LQ7	E1	P001 IBC03 LP01 R001		MP19	T2	TP1	LGBF		3				CE4	30

2617	ΜΕΘΥΛΟΚΥΚΛΟΕΞΑΝΟΛΕΣ, εύφλεκτες	3	F1	III	3	LQ7	E1	P001 IBC03 LP01 R001		MP19	T2	TP1	LGBF		3			CE4	30
2618	ΒΙΝΥΛΟΤΟΛΟΥΟΛΙΑ, ΣΤΑΘΕΡΟΠΟΙΗΜΕΝΑ	3	F1	III	3	LQ7	E1	P001 IBC03 LP01 R001		MP19	T2	TP1	LGBF		3			CE4	39
2620	ΒΟΥΤΥΡΙΚΟΙ ΑΜΥΛΕΣΤΕΡΕΣ	3	F1	III	3	LQ7	E1	P001 IBC03 LP01 R001		MP19	T2	TP1	LGBF		3			CE4	30
2621	ΑΚΕΤΥΛΟΜΕΘΥΛΟΚΑΡΒΙΝΟΛΗ	3	F1	III	3	LQ7	E1	P001 IBC03 LP01 R001		MP19	T2	TP1	LGBF		3			CE4	30
2622	ΓΛΥΚΙΔΑΛΔΕΥΔΗ	3	FT1	II	3+6.1	LQ0	E2	P001 IBC02	B8	MP19	T7	TP1	L4BH	TU15	2		CW13 CW28	CE7	336
2684	3-ΔΙΑΙΘΥΛΑΜΙΝΟΠΡΟΠΥΛΑΜΙΝΗ	3	FC	III	3+8	LQ7	E1	P001 IBC03 R001		MP19	T4	TP1	L4BN		3			CE4	38
2707	ΔΙΜΕΘΥΛΟΔΙΟΞΑΝΙΑ	3	F1	II	3	LQ4	E2	P001 IBC02 R001		MP19	T4	TP1	LGBF		2			CE7	33
2707	ΔΙΜΕΘΥΛΟΔΙΟΞΑΝΙΑ	3	F1	III	3	LQ7	E1	P001 IBC03 LP01 R001		MP19	T2	TP1	LGBF		3			CE4	30
2709	ΒΟΥΤΥΛΟΒΕΝΖΟΛΙΑ	3	F1	III	3	LQ7	E1	P001 IBC03 LP01 R001		MP19	T2	TP1	LGBF		3			CE4	30
2710	ΔΙΠΡΟΠΥΛΟΚΕΤΟΝΕΣ	3	F1	III	3	LQ7	E1	P001 IBC03 LP01 R001		MP19	T2	TP1	LGBF		3			CE4	30
2733	ΑΜΙΝΕΣ, ΕΥΦΛΕΚΤΕΣ, ΔΙΑΒΡΩΤΙΚΕΣ, Ε.Α.Ο. ή ΠΟΛΥΑΜΙΝΕΣ, ΕΥΦΛΕΚΤΕΣ, ΔΙΑΒΡΩΤΙΚΕΣ, Ε.Α.Ο.	3	FC	I	3+8	LQ3	E0	P001		MP7 MP17	T14	TP1 TP27	L10CH	TU14 TU38 TE21 TE22	1				338
2733	ΑΜΙΝΕΣ, ΕΥΦΛΕΚΤΕΣ, ΔΙΑΒΡΩΤΙΚΕΣ, Ε.Α.Ο. ή ΠΟΛΥΑΜΙΝΕΣ, ΕΥΦΛΕΚΤΕΣ, ΔΙΑΒΡΩΤΙΚΕΣ, Ε.Α.Ο.	3	FC	II	3+8	LQ4	E2	P001 IBC02		MP19	T11	TP1 TP27	L4BH		2			CE7	338

2733	ΑΜΙΝΕΣ, ΕΥΦΛΕΚΤΕΣ, ΔΙΑΒΡΩΤΙΚΕΣ, Ε.Α.Ο. Ή ΠΟΛΥΑΜΙΝΕΣ, ΕΥΦΛΕΚΤΕΣ, ΔΙΑΒΡΩΤΙΚΕΣ, Ε.Α.Ο.	3	FC	III	3+8	274 544	LQ7	E1	P001 IBC03 R001		MP19	T7	TP1 TP28	L4BN		3			CE4	38
2749	ΤΕΤΡΑΜΕΘΥΛΟΣΙΛΑΝΙΟ	3	F1	I	3		LQ3	E3	P001		MP7 MP17	T14	TP2	L4BN		1				33
2752	1,2-ΕΠΟΞΥ-3-ΑΙΘΟΞΥΠΡΟΠΑΝΙΟ	3	F1	III	3		LQ7	E1	P001 IBC03 LP01 R001		MP19	T2	TP1	LGBF		3			CE4	30
2758	ΚΑΡΒΑΜΙΚΑ ΠΑΡΑΣΙΤΟΚΤΟΝΑ, ΥΓΡΑ, ΕΥΦΛΕΚΤΑ, ΤΟΞΙΚΑ (σημείο ανάφλεξης χαμηλότερο από 23 °C)	3	FT2	I	3+6.1	274	LQ3	E0	P001		MP7 MP17	T14	TP2 TP27	L10CH	TU14 TU15 TU38 TE21 TE22	1		CW13 CW28		336
2758	ΚΑΡΒΑΜΙΚΑ ΠΑΡΑΣΙΤΟΚΤΟΝΑ, ΥΓΡΑ, ΕΥΦΛΕΚΤΑ, ΤΟΞΙΚΑ, σημείο ανάφλεξης χαμηλότερο από 23 °C	3	FT2	II	3+6.1	274	LQ4	E2	P001 IBC02 R001		MP19	T11	TP2 TP27	L4BH	TU15	2		CW13 CW28	CE7	336
2760	ΠΑΡΑΣΙΤΟΚΤΟΝΑ ΜΕ ΑΡΣΕΝΙΚΟ, ΥΓΡΑ, ΕΥΦΛΕΚΤΑ, ΤΟΞΙΚΑ, σημείο ανάφλεξης χαμηλότερο από 23 °C	3	FT2	I	3+6.1	274	LQ3	E0	P001		MP7 MP17	T14	TP2 TP27	L10CH	TU14 TU15 TU38 TE21 TE22	1		CW13 CW28		336
2760	ΠΑΡΑΣΙΤΟΚΤΟΝΑ ΜΕ ΑΡΣΕΝΙΚΟ, ΥΓΡΑ, ΕΥΦΛΕΚΤΑ, ΤΟΞΙΚΑ σημείο ανάφλεξης χαμηλότερο από 23 °C	3	FT2	II	3+6.1	274	LQ4	E2	P001 IBC02 R001		MP19	T11	TP2 TP27	L4BH	TU15	2		CW13 CW28	CE7	336
2762	ΟΡΓΑΝΟΧΛΩΡΙΟΥΧΑ ΠΑΡΑΣΙΤΟΚΤΟΝΑ, ΥΓΡΑ, ΕΥΦΛΕΚΤΑ, ΤΟΞΙΚΑ, σημείο ανάφλεξης χαμηλότερο από 23 °C	3	FT2	I	3+6.1	274	LQ3	E0	P001		MP7 MP17	T14	TP2 TP27	L10CH	TU14 TU15 TU38 TE21 TE22	1		CW13 CW28		336
2762	ΟΡΓΑΝΟΧΛΩΡΙΟΥΧΑ ΠΑΡΑΣΙΤΟΚΤΟΝΑ, ΥΓΡΑ, ΕΥΦΛΕΚΤΑ, ΤΟΞΙΚΑ, σημείο ανάφλεξης χαμηλότερο από 23 °C	3	FT2	II	3+6.1	274	LQ4	E2	P001 IBC02 R001		MP19	T11	TP2 TP27	L4BH	TU15	2		CW13 CW28	CE7	336
2764	ΠΑΡΑΣΙΤΟΚΤΟΝΑ ΤΡΙΑΖΙΝΗΣ, ΥΓΡΑ, ΕΥΦΛΕΚΤΑ, ΤΟΞΙΚΑ, σημείο ανάφλεξης χαμηλότερο από 23 °C	3	FT2	I	3+6.1	274	LQ3	E0	P001		MP7 MP17	T14	TP2 TP27	L10CH	TU14 TU15 TU38 TE21 TE22	1		CW13 CW28		336
2764	ΠΑΡΑΣΙΤΟΚΤΟΝΑ ΤΡΙΑΖΙΝΗΣ, ΥΓΡΑ, ΕΥΦΛΕΚΤΑ, ΤΟΞΙΚΑ, σημείο ανάφλεξης χαμηλότερο από 23 °C	3	FT2	II	3+6.1	274	LQ4	E2	P001 IBC02 R001		MP19	T11	TP2 TP27	L4BH	TU15	2		CW13 CW28	CE7	336

2772	ΔΙΘΕΙΟΚΑΡΒΑΜΙΚΑ ΠΑΡΑΣΙΤΟΚΤΟΝΑ, ΥΓΡΑ, ΕΥΦΛΕΚΤΑ, ΤΟΞΙΚΑ, σημείο ανάφλεξης χαμηλότερο από 23 °C	3	FT2	I	3÷6.1	274	LQ3	E0	P001		MP7 MP17	T14	TP2 TP27	L10CH	TU14 TU15 TU38 TE21 TE22	1			CW13 CW28		336
2772	ΔΙΘΕΙΟΚΑΡΒΑΜΙΚΑ ΠΑΡΑΣΙΤΟΚΤΟΝΑ, ΥΓΡΑ, ΕΥΦΛΕΚΤΑ, ΤΟΞΙΚΑ, σημείο ανάφλεξης χαμηλότερο από 23 °C	3	FT2	II	3÷6.1	274	LQ4	E2	P001 IBC02 R001		MP19	T11	TP2 TP27	L4BH	TU15	2			CW13 CW28	CE7	336
2776	ΠΑΡΑΣΙΤΟΚΤΟΝΑ ΜΕ ΒΑΣΗ ΤΟ ΧΑΛΚΟ, ΥΓΡΑ, ΕΥΦΛΕΚΤΑ, ΤΟΞΙΚΑ, σημείο ανάφλεξης χαμηλότερο από 23 °C	3	FT2	I	3÷6.1	274	LQ3	E0	P001		MP7 MP17	T14	TP2 TP27	L10CH	TU14 TU15 TU38 TE21 TE22	1			CW13 CW28		336
2776	ΠΑΡΑΣΙΤΟΚΤΟΝΑ ΜΕ ΒΑΣΗ ΤΟ ΧΑΛΚΟ, ΥΓΡΑ, ΕΥΦΛΕΚΤΑ, ΤΟΞΙΚΑ, σημείο ανάφλεξης χαμηλότερο από 23 °C	3	FT2	II	3÷6.1	274	LQ4	E2	P001 IBC02 R001		MP19	T11	TP2 TP27	L4BH	TU15	2			CW13 CW28	CE7	336
2778	ΠΑΡΑΣΙΤΟΚΤΟΝΑ ΜΕ ΒΑΣΗ ΤΟΝ ΥΔΡΑΡΓΥΡΟ, ΥΓΡΑ, ΕΥΦΛΕΚΤΑ, ΤΟΞΙΚΑ σημείο ανάφλεξης χαμηλότερο από 23 °C	3	FT2	I	3÷6.1	274	LQ3	E0	P001		MP7 MP17	T14	TP2 TP27	L10CH	TU14 TU15 TU38 TE21 TE22	1			CW13 CW28		336
2778	ΠΑΡΑΣΙΤΟΚΤΟΝΑ ΜΕ ΒΑΣΗ ΤΟΝ ΥΔΡΑΡΓΥΡΟ, ΥΓΡΑ, ΕΥΦΛΕΚΤΑ, ΤΟΞΙΚΑ (σημείο ανάφλεξης χαμηλότερο από 23 °C)	3	FT2	II	3÷6.1	274	LQ4	E2	P001 IBC02 R001		MP19	T11	TP2 TP27	L4BH	TU15	2			CW13 CW28	CE7	336
2780	ΠΑΡΑΣΙΤΟΚΤΟΝΑ ΥΠΟΚΑΤΕΣΤΗΜΕΝΗΣ ΝΙΤΡΟΦΑΙΝΟΛΗΣ, ΥΓΡΑ, ΕΥΦΛΕΚΤΑ, ΤΟΞΙΚΑ, σημείο ανάφλεξης χαμηλότερο από 23 °C	3	FT2	I	3÷6.1	274	LQ3	E0	P001		MP7 MP17	T14	TP2 TP27	L10CH	TU14 TU15 TU38 TE21 TE22	1			CW13 CW28		336
2780	ΠΑΡΑΣΙΤΟΚΤΟΝΑ ΥΠΟΚΑΤΕΣΤΗΜΕΝΗΣ ΝΙΤΡΟΦΑΙΝΟΛΗΣ, ΥΓΡΑ, ΕΥΦΛΕΚΤΑ, ΤΟΞΙΚΑ, σημείο ανάφλεξης χαμηλότερο από 23 °C	3	FT2	II	3÷6.1	274	LQ4	E2	P001 IBC02 R001		MP19	T11	TP2 TP27	L4BH	TU15	2			CW13 CW28	CE7	336
2782	ΠΑΡΑΣΙΤΟΚΤΟΝΑ ΔΙΠΥΡΙΔΙΛΙΟΥ, ΥΓΡΑ, ΕΥΦΛΕΚΤΑ, ΤΟΞΙΚΑ, σημείο ανάφλεξης χαμηλότερο από 23 °C	3	FT2	I	3÷6.1	274	LQ3	E0	P001		MP7 MP17	T14	TP2 TP27	L10CH	TU14 TU15 TU38 TE21 TE22	1			CW13 CW28		336
2782	ΠΑΡΑΣΙΤΟΚΤΟΝΑ ΔΙΠΥΡΙΔΙΛΙΟΥ, ΥΓΡΑ, ΕΥΦΛΕΚΤΑ, ΤΟΞΙΚΑ, σημείο ανάφλεξης χαμηλότερο από 23 °C	3	FT2	II	3÷6.1	274	LQ4	E2	P001 IBC02 R001		MP19	T11	TP2 TP27	L4BH	TU15	2			CW13 CW28	CE7	336

2784	ΟΡΓΑΝΟΦΩΣΦΟΡΙΚΑ ΠΑΡΑΣΙΤΟΚΤΟΝΑ, ΥΓΡΑ, ΕΥΦΛΕΚΤΑ, ΤΟΞΙΚΑ σημείο ανάφλεξης χαμηλότερο από 23 °C	3	FT2	I	3+6.1	274	LQ3	E0	P001		MP7 MP17	T14	TP2 TP27	L10CH	TU14 TU15 TU38 TE21 TE22	1			CW13 CW28		336
2784	ΟΡΓΑΝΟΦΩΣΦΟΡΙΚΑ ΠΑΡΑΣΙΤΟΚΤΟΝΑ, ΥΓΡΑ, ΕΥΦΛΕΚΤΑ, ΤΟΞΙΚΑ σημείο ανάφλεξης χαμηλότερο από 23 °C	3	FT2	II	3+6.1	274	LQ4	E2	P001 IBC02 R001		MP19	T11	TP2 TP27	L4BH	TU15	2			CW13 CW28	CE7	336
2787	ΠΑΡΑΣΙΤΟΚΤΟΝΑ ΟΡΓΑΝΟΚΑΣΣΙΤΕΡΙΚΑ, ΥΓΡΑ, ΕΥΦΛΕΚΤΑ, ΤΟΞΙΚΑ σημείο ανάφλεξης χαμηλότερο από 23 °C	3	FT2	I	3+6.1	274	LQ3	E0	P001		MP7 MP17	T14	TP2 TP27	L10CH	TU14 TU15 TU38 TE21 TE22	1			CW13 CW28		336
2787	ΠΑΡΑΣΙΤΟΚΤΟΝΑ ΟΡΓΑΝΟΚΑΣΣΙΤΕΡΙΚΑ, ΥΓΡΑ, ΕΥΦΛΕΚΤΑ, ΤΟΞΙΚΑ σημείο ανάφλεξης χαμηλότερο από 23 °C	3	FT2	II	3+6.1	274	LQ4	E2	P001 IBC02 R001		MP19	T11	TP2 TP27	L4BH	TU15	2			CW13 CW28	CE7	336
2838	ΒΟΥΤΥΡΙΚΟΣ ΒΙΝΥΛΕΣΤΕΡΑΣ, ΣΤΑΘΕΡΟΠΟΙΗΜΕΝΟΣ	3	F1	II	3		LQ4	E2	P001 IBC02 R001		MP19	T4	TP1	LGBF		2				CE7	339
2840	ΒΟΥΤΥΡΑΛΔΟΞΙΜΗ	3	F1	III	3		LQ7	E1	P001 IBC03 LP01 R001		MP19	T2	TP1	LGBF		3				CE4	30
2841	ΔΙ-Ν-ΑΜΥΛΑΜΙΝΗ	3	FT1	III	3+6.1		LQ7	E1	P001 IBC03 R001		MP19	T4	TP1	L4BH	TU15	3			CW13 CW28	CE4	36
2842	ΝΙΤΡΟΑΙΘΑΝΙΟ	3	F1	III	3		LQ7	E1	P001 IBC03 LP01 R001		MP19	T2	TP1	LGBF		3				CE4	30
2850	ΤΕΤΡΑΜΕΡΕΣ ΠΡΟΠΥΛΕΝΙΟ	3	F1	III	3		LQ7	E1	P001 IBC03 LP01 R001		MP19	T2	TP1	LGBF		3				CE4	30
2924	ΕΥΦΛΕΚΤΑ ΥΓΡΑ, ΔΙΑΒΡΩΤΙΚΑ, Ε.Α.Ο.	3	FC	I	3+8	274	LQ3	E0	P001		MP7 MP17	T14	TP2	L10CH	TU14 TU38 TE21 TE22	1					338
2924	ΕΥΦΛΕΚΤΑ ΥΓΡΑ, ΔΙΑΒΡΩΤΙΚΑ, Ε.Α.Ο.	3	FC	II	3+8	274	LQ4	E2	P001 IBC02		MP19	T11	TP2 TP27	L4BH		2				CE7	338
2924	ΕΥΦΛΕΚΤΑ ΥΓΡΑ, ΔΙΑΒΡΩΤΙΚΑ, Ε.Α.Ο.	3	FC	III	3+8	274	LQ7	E1	P001 IBC03 R001		MP19	T7	TP1 TP28	L4BN		3				CE4	38

2933	2-ΧΛΩΡΟΠΡΟΠΙΟΝΙΚΟΣ ΜΕΘΥΛΕΣΤΕΡΑΣ	3	F1	III	3	LQ7	E1	P001 IBC03 LP01 R001		MP19	T2	TP1	LGBF		3			CE4	30
2934	2-ΧΛΩΡΟΠΡΟΠΙΟΝΙΚΟΣ ΙΣΟΠΡΟΠΥΛΕΣΤΕΡΑΣ	3	F1	III	3	LQ7	E1	P001 IBC03 LP01 R001		MP19	T2	TP1	LGBF		3			CE4	30
2935	2-ΧΛΩΡΟΠΡΟΠΙΟΝΙΚΟΣ ΑΙΘΥΛΕΣΤΕΡΑΣ	3	F1	III	3	LQ7	E1	P001 IBC03 LP01 R001		MP19	T2	TP1	LGBF		3			CE4	30
2943	ΤΕΤΡΑΥΔΡΟΦΟΥΡΦΟΥΡΥΛΑΜΙΝΗ	3	F1	III	3	LQ7	E1	P001 IBC03 LP01 R001		MP19	T2	TP1	LGBF		3			CE4	30
2945	N-ΜΕΘΥΛΟΒΟΥΤΥΛΑΜΙΝΗ	3	FC	II	3+8	LQ4	E2	P001 IBC02		MP19	T7	TP1	L4BH		2			CE7	338
2947	ΜΟΝΟΧΛΩΡΟΞΙΚΟΣ ΙΣΟΠΡΟΠΥΛΕΣΤΕΡΑΣ	3	F1	III	3	LQ7	E1	P001 IBC03 LP01 R001		MP19	T2	TP1	LGBF		3			CE4	30
2983	ΑΙΘΥΛΕΝΟΞΕΙΔΙΟ ΚΑΙ ΠΡΟΠΥΛΕΝΟΞΕΙΔΙΟ ΜΙΓΜΑ, με 6% περισσότερο από 30% αιθυλενοξείδιο	3	FT1	I	3+6.1	LQ0	E0	P001		MP7 MP17	T14	TP2 TP7	L10CH	TU14 TU15 TU38 TE21 TE22	1		CW13 CW28		336
2985	ΧΛΩΡΟΣΙΛΑΝΙΑ, ΕΥΦΛΕΚΤΑ, ΔΙΑΒΡΩΤΙΚΑ, Ε.Α.Ο.	3	FC	II	3+8	LQ4	E2	P010	274 548	MP19	T14	TP2 TP7 TP27	L4BH		2			CE7	X338
3021	ΠΑΡΑΞΙΤΟΚΤΟΝΑ, ΥΓΡΑ, ΕΥΦΛΕΚΤΑ, ΤΟΞΙΚΑ, Ε.Α.Ο. σημείο ανάφλεξής όχι χαμηλότερο από 23°C	3	FT2	I	3+6.1	LQ3	E0	P001	274	MP7 MP17	T14	TP2 TP27	L10CH	TU14 TU15 TU38 TE21 TE22	1		CW13 CW28		336
3021	ΠΑΡΑΞΙΤΟΚΤΟΝΑ, ΥΓΡΑ, ΕΥΦΛΕΚΤΑ, ΤΟΞΙΚΑ, Ε.Α.Ο. σημείο ανάφλεξής όχι χαμηλότερο από 23°C	3	FT2	II	3+6.1	LQ4	E2	P001 IBC02 R001	274	MP19	T11	TP2 TP27	L4BH	TU15	2		CW13 CW28	CE7	336
3022	1,2-ΒΟΥΤΥΛΕΝΟΞΕΙΔΙΟ, ΣΤΑΘΕΡΟΠΟΙΗΜΕΝΟ	3	F1	II	3	LQ4	E2	P001 IBC02 R001		MP19	T4	TP1	LGBF		2			CE7	339

3024	ΠΑΡΑΣΙΤΟΚΤΟΝΑ ΠΑΡΑΓΩΓΑ ΤΗΣ ΚΟΥΜΑΡΙΝΗΣ, ΥΓΡΑ, ΕΥΦΛΕΚΤΑ, ΤΟΞΙΚΑ σημείο ανάφλεξης όχι χαμηλότερο από 23°C	3	FT2	I	3+6.1	274	LQ3	E0	P001		MP7 MP17	T14	TP2 TP27	L10CH	TU14 TU15 TU38 TE21 TE22	1			CW13 CW28		336
3024	ΠΑΡΑΣΙΤΟΚΤΟΝΑ ΠΑΡΑΓΩΓΑ ΤΗΣ ΚΟΥΜΑΡΙΝΗΣ, ΥΓΡΑ, ΕΥΦΛΕΚΤΑ, ΤΟΞΙΚΑ σημείο ανάφλεξης όχι χαμηλότερο από 23°C	3	FT2	II	3+6.1	274	LQ4	E2	P001 IBC02 R001		MP19	T11	TP2 TP27	L4BH	TU15	2			CW13 CW28	CE7	336
3054	ΚΥΚΛΟΕΞΥΛΟΜΕΡΚΑΠΤΑΝΗ	3	F1	III	3		LQ7	E1	P001 IBC03 LP01 R001		MP19	T2	TP1	LGBF		3				CE4	30
3056	Ν-ΕΠΤΑΛΔΕΥΔΗ	3	F1	III	3		LQ7	E1	P001 IBC03 LP01 R001		MP19	T2	TP1	LGBF		3				CE4	30
3064	ΝΙΤΡΟΓΛΥΚΕΡΙΝΗ, ΔΙΑΛΥΜΑ ΣΕ ΑΛΚΟΟΛΗ με περισσότερο από 1% αλλά όχι λιγότερο από 5% νιτρογλυκερίνη	3	D	II	3		LQ0	E0	P300		MP2					2					33
3065	ΑΛΚΟΟΛΟΥΧΑ ΠΟΤΑ, με περισσότερο από 70% αλκοόλης κατ' όγκο	3	F1	II	3		LQ5	E2	P001 IBC02 R001	PP2	MP19	T4	TP1	LGBF		2				CE7	33
3065	ΑΛΚΟΟΛΟΥΧΑ ΠΟΤΑ, με περισσότερο από 24% αλλά όχι περισσότερο από 70% αλκοόλης κατ' όγκο	3	F1	III	3	144 145 247	LQ7	E1	P001 IBC03 R001	PP2	MP19	T2	TP1	LGBF		3				CE4	30
3079	ΜΕΘΑΚΡΥΛΟΝΙΤΡΙΛΙΟ, ΣΤΑΘΕΡΟΠΟΙΗΜΕΝΟ	3	FT1	I	3+6.1		LQ0	E0	P001		MP7 MP17	T14	TP2	L10CH	TU14 TU15 TU38 TE21 TE22	1			CW13 CW28		336
3092	1-ΜΕΘΟΞΥ-2-ΠΡΟΠΑΝΟΛΗ	3	F1	III	3		LQ7	E1	P001 IBC03 LP01 R001		MP19	T2	TP1	LGBF		3				CE4	30
3165	ΔΕΞΑΜΕΝΗ ΚΑΥΣΙΜΩΝ ΑΕΡΟΣΚΑΦΩΝ ΜΕ ΥΔΡΑΥΛΙΚΗ ΜΟΝΑΔΑ ΙΣΧΥΟΣ (που περιέχει μίγμα άνυδρης υδραζίνης και μεθυλυδραζίνης) (καύσιμο M86)	3	FTC	I	3+6.1+8		LQ0	E0	P301		MP7					1			CW13 CW28		336
3248	ΦΑΡΜΑΚΑ, ΥΓΡΑ, ΕΥΦΛΕΚΤΑ, ΤΟΞΙΚΑ, Ε.Α.Ο.	3	FT1	II	3+6.1	220 221 274 601	LQ0	E2	P001		MP19			L4BH	TU15	2			CW13 CW28	CE7	336

3248	ΦΑΡΜΑΚΑ, ΥΓΡΑ, ΕΥΦΛΕΚΤΑ, ΤΟΞΙΚΑ, Ε.Α.Ο.	3	FT1	III	3+6.1	220 221 274 601	LQ7	E1	P001 R001	MP19				L4BH	TU15	3			CW13 CW28	CE4	36
3256	ΥΓΡΑ ΥΨΗΛΗΣ ΘΕΡΜΟΚΡΑΣΙΑΣ, ΕΥΦΛΕΚΤΑ, Ε.Α.Ο. με σημείο ανάφλεξης πάνω από 60°C, στο ή πάνω από το σημείο ανάφλεξής τους	3	F2	III	3	274 560	LQ0		P099 IBC99	MP2	T3		TP3 TP29	LGAV	TU35	3				CE4	30
3269	ΚΙΤ ΠΟΛΥΕΣΤΕΡΙΚΗΣ ΡΗΤΙΝΗΣ	3	F1	II	3	236 340	LQ6	E0	P302 R001							2				CE7	33
3269	ΚΙΤ ΠΟΛΥΕΣΤΕΡΙΚΗΣ ΡΗΤΙΝΗΣ (εξώδεσς σύμφωνα με την 2.2.3.1.4)	3	F1	III	3	236 340	LQ7	E0	P302 R001							3				CE4	33
3269	ΚΙΤ ΠΟΛΥΕΣΤΕΡΙΚΗΣ ΡΗΤΙΝΗΣ (μόνο RID)	3	F1	III	3	236 340	LQ7	E0	P302 R001							3				CE4	30
3271	ΑΙΘΕΡΕΣ, Ε.Α.Ο.	3	F1	II	3	274	LQ4	E2	P001 IBC02 R001	MP19	T7		TP1 TP8 TP28	LGBF		2				CE7	33
3271	ΑΙΘΕΡΕΣ, Ε.Α.Ο.	3	F1	III	3	274	LQ7	E1	P001 IBC03 LP01 R001	MP19	T4		TP1 TP29	LGBF		3				CE4	30
3272	ΕΣΤΕΡΕΣ, Ε.Α.Ο.	3	F1	II	3	274 601	LQ4	E2	P001 IBC02 R001	MP19	T7		TP1 TP8 TP28	LGBF		2				CE7	33
3272	ΕΣΤΕΡΕΣ, Ε.Α.Ο.	3	F1	III	3	274 601	LQ7	E1	P001 IBC03 LP01 R001	MP19	T4		TP1 TP29	LGBF		3				CE4	30
3273	ΝΙΤΡΙΛΙΑ, ΕΥΦΛΕΚΤΑ, ΤΟΞΙΚΑ, Ε.Α.Ο.	3	FT1	I	3+6.1	274	LQ0	E0	P001	MP7 MP17	T14		TP2 TP27	L10CH	TU14 TU15 TU38 TE21 TE22	1			CW13 CW28		336
3273	ΝΙΤΡΙΛΙΑ, ΕΥΦΛΕΚΤΑ, ΤΟΞΙΚΑ, Ε.Α.Ο.	3	FT1	II	3+6.1	274	LQ0	E2	P001 IBC02	MP19	T11		TP2 TP27	L4BH	TU15	2			CW13 CW28	CE7	336
3274	ΔΙΑΛΥΜΑΤΑ ΑΛΚΟΟΛΙΚΩΝ ΑΛΑΤΩΝ, Ε.Α.Ο.	3	FC	II	3+8	274	LQ4	E2	P001 IBC02	MP19				L4BH		2				CE7	338
3286	ΕΥΦΛΕΚΤΑ ΥΓΡΑ, ΤΟΞΙΚΑ, ΔΙΑΒΡΩΤΙΚΑ, Ε.Α.Ο.	3	FTC	I	3+6.1+8	274	LQ0	E0	P001	MP7 MP17	T14		TP2 TP27	L10CH	TU14 TU15 TU38 TE21 TE22	1			CW13 CW28		368
3286	ΕΥΦΛΕΚΤΑ ΥΓΡΑ, ΤΟΞΙΚΑ, ΔΙΑΒΡΩΤΙΚΑ, Ε.Α.Ο.	3	FTC	II	3+6.1+8	274	LQ0	E2	P001 IBC02	MP19	T11		TP2 TP27	L4BH	TU15	2			CW13 CW28	CE7	368

3295	ΥΔΡΟΓΟΝΑΝΘΡΑΚΕΣ, ΥΓΡΟΙ, Ε.Α.Ο.	3	F1	I	3	649	LQ3	E3	P001		MP7 MP17	T11	TP1 TP8 TP28	L4BN	1				33
3295	ΥΔΡΟΓΟΝΑΝΘΡΑΚΕΣ, ΥΓΡΟΙ, Ε.Α.Ο. (τάση ατμών στους 50° C περισσότερο από 110kPa)	3	F1	II	3	640C 649	LQ4	E2	P001		MP19	T7	TP1 TP8 TP28	L1.5BN	2			CE7	33
3295	ΥΔΡΟΓΟΝΑΝΘΡΑΚΕΣ, ΥΓΡΟΙ, Ε.Α.Ο. (τάση ατμών στους 50° C περισσότερο από 110kPa)	3	F1	II	3	640D 649	LQ4	E2	P001 IBC02 R001		MP19	T7	TP1 TP8 TP28	LGBF	2			CE7	33
3295	ΥΔΡΟΓΟΝΑΝΘΡΑΚΕΣ, ΥΓΡΟΙ, Ε.Α.Ο.	3	F1	III	3		LQ7	E1	P001 IBC03 LP01 R001		MP19	T4	TP1	LGBF	3			CE4	30
3336	ΜΕΡΚΑΠΤΑΝΗ, ΥΓΡΗ, ΕΦΛΕΚΤΗ, Ε.Α.Ο. ή ΜΕΙΓΜΑ ΜΕΡΚΑΠΤΑΝΗΣ ΥΓΡΟ, ΕΦΛΕΚΤΟ, Ε.Α.Ο.	3	F1	I	3	274	LQ3	E3	P001		MP7 MP17	T11	TP2	L4BN	1				33
3336	ΜΕΡΚΑΠΤΑΝΗ, ΥΓΡΗ, ΕΦΛΕΚΤΗ, Ε.Α.Ο. ή ΜΕΙΓΜΑ ΜΕΡΚΑΠΤΑΝΗΣ ΥΓΡΟ, ΕΦΛΕΚΤΟ, Ε.Α.Ο. (τάση ατμών στους 50°C περισσότερη από 110kPa)	3	F1	II	3	274 640C	LQ4	E2	P001		MP19	T7	TP1 TP8 TP28	L1.5BN	2			CE7	33
3336	ΜΕΡΚΑΠΤΑΝΗ, ΥΓΡΗ, ΕΦΛΕΚΤΗ, Ε.Α.Ο. ή ΜΕΙΓΜΑ ΜΕΡΚΑΠΤΑΝΗΣ ΥΓΡΟ, ΕΦΛΕΚΤΟ, Ε.Α.Ο. (τάση ατμών στους 50°C όχι περισσότερη από 110kPa)	3	F1	II	3	274 640D	LQ4	E2	P001 IBC02 R001		MP19	T7	TP1 TP8 TP28	LGBF	2			CE7	33
3336	ΜΕΡΚΑΠΤΑΝΗ, ΥΓΡΗ, ΕΦΛΕΚΤΗ, Ε.Α.Ο. ή ΜΕΙΓΜΑ ΜΕΡΚΑΠΤΑΝΗΣ ΥΓΡΟ, ΕΦΛΕΚΤΟ, Ε.Α.Ο.	3	F1	III	3	274	LQ7	E1	P001 IBC03 LP01 R001		MP19	T4	TP1 TP29	LGBF	3			CE4	30
3343	ΝΙΤΡΟΓΛΥΚΕΡΙΝΗΣ ΜΕΙΓΜΑ, ΑΠΕΥΑΙΣΘΗΤΟΠΟΙΗΜΕΝΟ, ΥΓΡΟ, ΕΦΛΕΚΤΟ, Ε.Α.Ο. με λιγότερο από 30% νιτρογλυκερίνης κατά βάρος	3	D		3	274 278	LQ0	E0	P099		MP2				0				30/ 33
3346	ΠΑΡΑΣΙΤΟΚΤΟΝΑ ΠΑΡΑΓΩΓΩΝ ΤΟΥ ΦΑΙΝΟΞΟΞΙΚΟΥ ΟΞΕΟΣ, ΥΓΡΑ, ΕΥΦΛΕΚΤΑ, ΤΟΞΙΚΑ με σημείο ανάφλεψης χαμηλότερο από 23°C	3	FT2	I	3+6.1	274	LQ3	E0	P001		MP7 MP17	T14	TP2 TP27	L10CH	TU14 TU15 TU38 TE21 TE22	1	CW13 CW28		336
3346	ΠΑΡΑΣΙΤΟΚΤΟΝΑ ΠΑΡΑΓΩΓΩΝ ΤΟΥ ΦΑΙΝΟΞΟΞΙΚΟΥ ΟΞΕΟΣ, ΥΓΡΑ, ΕΥΦΛΕΚΤΑ, ΤΟΞΙΚΑ σημείο ανάφλεξής χαμηλότερο από 23°C	3	FT2	II	3+6.1	274	LQ4	E2	P001 IBC02 R001		MP19	T11	TP2 TP27	L4BH	TU15	2	CW13 CW28	CE7	336

3350	PYRETHROID ΠΑΡΑΣΙΤΟΚΤΟΝΑ, ΥΓΡΑ, ΕΥΦΛΕΚΤΑ, ΤΟΞΙΚΑ σημείο ανάφλεξης χαμηλότερο από 23°C	3	FT2	I	3+6.1	274	LQ3	E0	P001		MP7 MP17	T14	TP2 TP27	L10CH	TU14 TU15 TU38 TE21 TE22	1			CW13 CW28		336
3350	PYRETHROID ΠΑΡΑΣΙΤΟΚΤΟΝΑ, ΥΓΡΑ, ΕΥΦΛΕΚΤΑ, ΤΟΞΙΚΑ σημείο ανάφλεξης χαμηλότερο από 23°C	3	FT2	II	3+6.1	274	LQ4	E2	P001 IBC02 R001		MP19	T11	TP2 TP27	L4BH	TU15	2			CW13 CW28	CE7	336
3357	ΝΙΤΡΟΓΛΥΚΕΡΙΝΗ ΜΕΙΓΜΑ, ΑΠΕΥΑΙΣΘΗΤΟΠΟΙΗΜΕΝΟ, ΥΓΡΟ, Ε.Α.Ο. με όχι περισσότερο από 30% νιτρογλυκερίνη, κατά βάρος	3	D	II	3	274 288	LQ0	E0	P099		MP2					2				CE7	33
3371	2-ΜΕΘΥΛΒΟΥΤΑΝΑΛΗ	3	F1	II	3		LQ4	E2	P001 IBC02 R001		MP19	T4	TP1	LGBF		2				CE7	33
3379	ΑΠΕΥΑΙΣΘΗΤΟΠΟΙΗΜΕΝΟ ΕΚΡΗΚΤΙΚΟ, ΥΓΡΟ Ε.Α.Ο.	3	D	I	3	274 311	LQ0	E0	P099		MP2					1					33
3469	ΕΛΑΙΟΧΡΩΜΑΤΑ, ΕΥΦΛΕΚΤΑ, ΔΙΑΒΡΩΤΙΚΑ (συμπεριλαμβανομένης (συμπεριλαμβανομένων χρώματος, λάκας, σμάλτου, βαφής, γομολάκας, βερνικιού, λούστρου, υγρού πληρωτικού μέσου και υγρής βάσης λάκας) ή ΥΛΙΚΑ ΣΧΕΤΙΚΑ ΜΕ ΧΡΩΜΑ, ΕΥΦΛΕΚΤΑ, ΔΙΑΒΡΩΤΙΚΑ (συμπεριλαβανομένων ενώσεων λέπτυνσης ή μείωσης του χρώματος)	3	FC	I	3+8	163	LQ3	E0	P001		MP7 MP17	T11	TP2 TP27	L10CH	TU14 TU38 TE21 TE22	1					338
3469	ΕΛΑΙΟΧΡΩΜΑΤΑ, ΕΥΦΛΕΚΤΑ, ΔΙΑΒΡΩΤΙΚΑ (συμπεριλαμβανομένης (συμπεριλαμβανομένων χρώματος, λάκας, σμάλτου, βαφής, γομολάκας, βερνικιού, λούστρου, υγρού πληρωτικού μέσου και υγρής βάσης λάκας) ή ΥΛΙΚΑ ΣΧΕΤΙΚΑ ΜΕ ΧΡΩΜΑ, ΕΥΦΛΕΚΤΑ, ΔΙΑΒΡΩΤΙΚΑ (συμπεριλαβανομένων ενώσεων λέπτυνσης ή μείωσης του χρώματος)	3	FC	II	3+8	163	LQ4	E2	P001 IBC02		MP19	T7	TP2 TP8 TP28	L4BH		2				CE7	338

3469	ΕΛΑΙΟΧΡΩΜΑΤΑ, ΕΥΦΛΕΚΤΑ, ΔΙΑΒΡΩΤΙΚΑ (συμπεριλαμβανομένης λούστρου, υγρού πλημμωτικού μέσου και υγρής βάσης λάκας) ή ΥΛΙΚΑ ΣΧΕΤΙΚΑ ΜΕ ΧΡΩΜΑ, ΕΥΦΛΕΚΤΑ, ΔΙΑΒΡΩΤΙΚΑ (συμπεριλαμβανομένων ενώσεων λέπτυνσης ή μείωσης του χρώματος)	3	FC	III	3+8	163	LQ7	E1	P001 IBC03 R001		MP19	T4	TP1 TP29	L4BN		3				CE4	38
3473	ΦΥΣΙΓΓΕΣ ΚΕΛΩΝ ΚΑΥΣΙΜΟΥ ή ΦΥΣΙΓΓΕΣ ΚΕΛΩΝ ΚΑΥΣΙΜΟΥ ΠΟΥ ΠΕΡΙΕΧΟΝΤΑΙ ΣΤΟΝ ΕΞΟΠΛΙΣΜΟ ή ΦΥΣΙΓΓΕΣ ΚΕΛΩΝ ΚΑΥΣΙΜΟΥ ΣΥΣΚΕΥΑΣΜΕΝΑ ΜΕ ΤΟΝ ΕΞΟΠΛΙΣΜΟ, που περιέχουν εύφλεκτα υγρά	3	F1		3	328	LQ13	E0	P004							3				CE7	30
1309	ΣΚΟΝΗ ΑΛΟΥΜΙΝΙΟΥ, ΕΠΙΚΑΛΥΜΜΕΝΗ	4.1	F3	II	4.1		LQ8	E2	P002 IBC08	PP38 B4	MP11	T3	TP33	SGAN		2	W1			CE10	40
1309	ΣΚΟΝΗ ΑΛΟΥΜΙΝΙΟΥ, ΕΠΙΚΑΛΥΜΜΕΝΗ	4.1	F3	III	4.1		LQ9	E1	P002 IBC08 LP02 R001	PP11 B3	MP11	T1	TP33	SGAV		3	W1	VW1		CE11	40
1310	ΠΙΚΡΙΚΟ ΑΜΜΩΝΙΟ, με όχι λιγότερο από 10% νερό κατά βάρος	4.1	D	I	4.1		LQ0	E0	P406	PP26	MP2					1	W1				40
1312	ΒΟΡΝΕΟΛΗ (ΒΟΡΝΕΟΚΑΜΦΟΡΑ)	4.1	F1	III	4.1		LQ9	E1	P002 IBC08 LP02 R001	B3	MP10	T1	TP33	SGAV		3	W1	VW1		CE11	40
1313	ΡΗΤΙΝΙΚΟ ΑΣΒΕΣΤΙΟ	4.1	F3	III	4.1		LQ9	E1	P002 IBC06 R001		MP11	T1	TP33	SGAV		3	W1 W12	VW1		CE11	40
1314	ΡΗΤΙΝΙΚΟ ΑΣΒΕΣΤΙΟ, ΛΥΩΜΕΝΟ	4.1	F3	III	4.1		LQ9	E1	P002 IBC04 R001		MP11	T1	TP33	SGAV		3	W1	VW1		CE11	40
1318	ΡΗΤΙΝΙΚΟ ΚΟΒΑΛΤΙΟ, ΚΑΤΑΒΥΘΙΣΜΕΝΟ	4.1	F3	III	4.1		LQ9	E1	P002 IBC06 R001		MP11	T1	TP33	SGAV		3	W1 W12	VW1		CE11	40
1320	ΔΙΝΙΤΡΟΦΑΙΝΟΛΗ, ΝΩΠΗ με όχι λιγότερο από 15% νερό, κατά βάρος	4.1	DT	I	4.1+6.1		LQ0		P406	PP26	MP2					1	W1		CW28		46
1321	ΔΙΝΙΤΡΟΦΑΙΝΟΛΙΚΑ ΑΛΑΤΑ, ΝΩΠΑ με όχι λιγότερο από 15% νερό, κατά βάρος	4.1	DT	I	4.1+6.1		LQ0		P406	PP26	MP2					1	W1		CW28		46
1322	ΔΙΝΙΤΡΟΡΕΖΟΡΚΙΝΗ, ΝΩΠΗ με όχι λιγότερο από 15% νερό, κατά βάρος	4.1	D	I	4.1		LQ0	E0	P406	PP26	MP2					1	W1				40
1323	ΣΙΔΗΡΟΔΙΗΜΗΤΡΙΟ	4.1	F3	II	4.1	249	LQ8	E2	P002 IBC08	B4	MP11	T3	TP33	SGAN		2	W1			CE10	40

1324	ΜΕΜΒΡΑΝΕΣ (ΦΙΛΜ) ΝΙΤΡΟΚΥΤΤΑΡΙΝΙΚΗΣ ΒΑΣΗΣ, επικαλυμένα με ζελατίνη, με εξαίρεση απορρίμματα	4.1	F1	III	4.1		LQ9	E1	P002 R001	PP15	MP11					3	W1			CE11	40
1325	ΕΥΦΛΕΚΤΑ ΣΤΕΡΕΑ, ΟΡΓΑΝΙΚΑ, Ε.Α.Ο.	4.1	F1	II	4.1	274	LQ8	E2	P002 IBC08	B4	MP10	T3	TP33	SGAN		2	W1			CE10	40
1325	ΕΥΦΛΕΚΤΑ ΣΤΕΡΕΑ, ΟΡΓΑΝΙΚΑ, Ε.Α.Ο.	4.1	F1	III	4.1	274	LQ9	E1	P002 IBC08 LP02 R001	B3	MP10	T1	TP33	SGAV		3	W1	VW1		CE11	40
1326	ΑΦΝΙΟ ΣΕ ΣΚΟΝΗ, ΝΩΠΟ με όχι λιγότερο από 25% νερό	4.1	F3	II	4.1	586	LQ8	E2	P410 IBC06	PP40	MP11	T3	TP33	SGAN		2	W1 W12			CE10	40
1327	Άχυρα, Καλάμια, ή Bhusa	4.1	F1		NOT SUBJECT TO RID																
1328	ΕΞΑΜΕΘΥΛΕΝΟΤΕΤΡΑΜΙΝΗ	4.1	F1	III	4.1		LQ9	E1	P002 IBC08 R001	B3	MP10	T1	TP33	SGAV		3	W1	VW1		CE11	40
1330	ΡΗΤΙΝΙΚΟ ΜΑΓΓΑΝΙΟ	4.1	F3	III	4.1		LQ9	E1	P002 IBC06 R001		MP11	T1	TP33	SGAV		3	W1 W12	VW1		CE11	40
1331	ΣΠΙΡΤΑ, "ΠΟΥ ΑΝΑΒΟΥΝ ΟΠΟΥΔΗΠΟΤΕ"	4.1	F1	III	4.1	293	LQ9	E1	P407	PP27	MP12					4	W1			CE11	40
1332	ΜΕΤΑΛΔΕΥΔΗ	4.1	F1	III	4.1		LQ9	E1	P002 IBC08 LP02 R001	B3	MP10	T1	TP33	SGAV		3	W1	VW1		CE11	40
1333	ΔΗΜΗΤΡΙΟ, πλάκες, ράβδη ή βέργες	4.1	F3	II	4.1		LQ8	E2	P002 IBC08	B4	MP11					2	W1			CE10	40
1334	ΝΑΦΘΑΛΙΝΙΟ, ΑΚΑΘΑΡΤΟ ή ΝΑΦΘΑΛΙΝΙΟ ΚΑΘΑΡΙΣΜΕΝΟ	4.1	F1	III	4.1	501	LQ9	E1	P002 IBC08 LP02 R001	B3	MP10	T1 BK1 BK2	TP33	SGAV		3	W1	VW2		CE11	40
1336	ΝΙΤΡΟΓΟΥΑΝΙΔΙΝΗ (ΠΙΚΡΙΤΗΣ), ΝΩΠΗ με όχι λιγότερο από 20% νερό, κατά βάρος	4.1	D	I	4.1		LQ0	E0	P406		MP2					1	W1				40
1337	ΝΙΤΡΑΜΥΛΟ, ΝΩΠΟ με όχι λιγότερο από 20% νερό, κατά βάρος	4.1	D	I	4.1		LQ0	E0	P406		MP2					1	W1				40
1338	ΦΩΣΦΟΡΟΣ, ΑΜΟΡΦΟΣ	4.1	F3	III	4.1		LQ9	E1	P410 IBC08 R001	B3	MP11	T1	TP33	SGAV		3	W1	VW1		CE11	40
1339	ΕΠΤΑΘΕΙΟΥΧΟΣ ΦΩΣΦΟΡΟΣ, απαλλαγμένος από κίτρινο και λευκό φώσφορο	4.1	F3	II	4.1	602	LQ8	E2	P410 IBC04		MP11	T3	TP33	SGAN		2	W1			CE10	40
1341	ΤΕΤΡΑΘΕΙΟΥΧΟΣ ΦΩΣΦΟΡΟΣ, απαλλαγμένος από κίτρινο και λευκό φώσφορο	4.1	F3	II	4.1	602	LQ8	E2	P410 IBC04		MP11	T3	TP33	SGAN		2	W1			CE10	40

1343	ΤΡΙΘΕΙΟΥΧΟΣ ΦΩΣΦΟΡΟΣ, απαλλαγμένος από κίτρινο και λευκό φώσφορο	4.1	F3	II	4.1	602	LQ8	E2	P410 IBC04		MP11	T3	TP33	SGAN		2	W1			CE10	40
1344	ΤΡΙΝΙΤΡΟΦΑΙΝΟΛΗ (ΠΙΚΡΙΚΟ ΟΞΥ), ΝΩΠΗ με όχι λιγότερο από 30% νερό, κατά βάρος	4.1	D	I	4.1		LQ0	E0	P406	PP26	MP2					1	W1				40
1345	ΚΑΟΥΤΣΟΥΚ ΜΗ ΧΡΗΣΙΜΟΠΟΙΗΣΙΜΟ ή ΚΑΟΥΤΣΟΥΚ ΚΑΚΗΣ ΠΟΙΟΤΗΤΑΣ, σε σκόνη ή κόκκους	4.1	F1	II	4.1		LQ8	E2	P002 IBC08	B4	MP11	T3	TP33	SGAN		4	W1			CE10	40
1346	ΠΥΡΙΤΙΟ ΣΕ ΣΚΟΝΗ, ΑΜΟΡΦΟ	4.1	F3	III	4.1	32	LQ9	E1	P002 IBC08 LP02 R001	B3	MP11	T1	TP33	SGAV		3	W1	VW1		CE11	40
1347	ΠΙΚΡΙΚΟΣ ΑΡΓΥΡΟΣ, ΝΩΠΟΣ με όχι λιγότερο από 30% νερό, κατά βάρος	4.1	D	I	4.1		LQ0	E0	P406	PP25 PP26	MP2					1	W1				40
1348	ΔΙΝΙΤΡΟ-ο-ΚΡΕΖΟΛΙΚΟ ΝΑΤΡΙΟ, ΝΩΠΟ με όχι λιγότερο από 15% νερό, κατά βάρος	4.1	DT	I	4.1+6.1		LQ0		P406	PP26	MP2					1	W1		CW28		46
1349	ΠΙΚΡΑΜΙΚΟ ΝΑΤΡΙΟ, ΝΩΠΟ με όχι λιγότερο από 20% νερό, κατά βάρος	4.1	D	I	4.1		LQ0	E0	P406	PP26	MP2					1	W1				40
1350	ΘΕΙΟ	4.1	F3	III	4.1	242	LQ9	E1	P002 IBC08 LP02 R001	B3	MP11	T1 BK1 BK2	TP33	SGAV		3	W1	VW1		CE11	40
1352	ΤΙΤΑΝΙΟ ΣΕ ΣΚΟΝΗ, ΝΩΠΟ με όχι λιγότερο από 25% νερό, κατά βάρος	4.1	F3	II	4.1	586	LQ8	E2	P410 IBC06	PP40	MP11	T3	TP33	SGAN		2	W1 W12			CE10	40
1353	ΙΝΕΣ ή ΥΦΑΣΜΑΤΑ ΔΙΑΠΟΤΙΣΜΕΝΑ με ΕΛΑΦΡΩΣ ΝΙΤΡΩΜΕΝΗ ΝΙΤΡΟΚΥΤΤΑΡΙΝΗ, Ε.Α.Ο.	4.1	F1	III	4.1	274 502	LQ9	E1	P410 IBC08 R001	B3	MP11					3	W1			CE11	40
1354	ΤΡΙΝΙΤΡΟΒΕΝΖΟΛΙΟ, ΝΩΠΟ με όχι λιγότερο από 30% νερό, κατά βάρος	4.1	D	I	4.1		LQ0	E0	P406		MP2					1	W1				40
1355	ΤΡΙΝΙΤΡΟΒΕΝΖΟΪΚΟ ΟΞΥ, ΝΩΠΟ με όχι λιγότερο από 30% νερό, κατά βάρος	4.1	D	I	4.1		LQ0	E0	P406		MP2					1	W1				40
1356	ΤΡΙΝΙΤΡΟΤΟΛΟΥΟΛΙΟ, ΝΩΠΟ με όχι λιγότερο από 30% νερό, κατά βάρος	4.1	D	I	4.1		LQ0		P406		MP2					1	W1				40
1357	ΝΙΤΡΙΚΗ ΟΥΡΙΑ, ΝΩΠΗ με όχι λιγότερο από 20% νερό, κατά βάρος	4.1	D	I	4.1	227	LQ0	E0	P406		MP2					1	W1				40
1358	ΖΙΡΚΟΝΙΟ ΣΕ ΣΚΟΝΗ, ΝΩΠΟ με όχι λιγότερο από 25% νερό, κατά βάρος	4.1	F3	II	4.1	586	LQ8	E2	P410 IBC06	PP40	MP11	T3	TP33	SGAN		2	W1 W12			CE10	40
1437	ΥΒΡΙΔΙΟ ΖΙΡΚΟΝΙΟΥ	4.1	F3	II	4.1		LQ8	E2	P410 IBC04	PP40	MP11	T3	TP33	SGAN		2	W1			CE10	40
1517	ΠΙΚΡΑΜΙΚΟ ΖΙΡΚΟΝΙΟ, ΝΩΠΟ με όχι λιγότερο από 20% νερό, κατά βάρος	4.1	D	I	4.1		LQ0	E0	P406	PP26	MP2					1	W1				40
1571	ΑΖΙΔΙΟ ΒΑΡΙΟΥ, ΝΩΠΟ με όχι λιγότερο από 50%, κατά βάρος	4.1	DT	I	4.1+6.1	568	LQ0		P406		MP2					1	W1		CW28		46

1868	ΔΕΚΑΒΟΡΑΝΙΟ	4.1	FT2	II	4.1+6.1		LQ0	E2	P002 IBC06		MP10	T3	TP33	SGAN		2	W1 W12		CW28	CE10	46
1869	ΜΑΓΝΗΣΙΟ ή ΚΡΑΜΑΤΑ ΜΑΓΝΗΣΙΟΥ με περισσότερο από 50% μαγνήσιο σε σβώλους, ρινίσματα ή ταινίες	4.1	F3	III	4.1	59	LQ9	E1	P002 IBC08 LP02 R001	B3	MP11	T1	TP33	SGAV		3	W1	VW1		CE11	40
1871	ΥΔΡΙΔΙΟΥ ΤΟΥ ΤΙΤΑΝΙΟΥ	4.1	F3	II	4.1		LQ8	E2	P410 IBC04	PP40	MP11	T3	TP33	SGAN		2	W1			CE10	40
1944	ΣΠΙΡΤΑ, ΑΣΦΑΛΕΙΑΣ (βιβλίο, κάρτα ή με τρίψιμο στο κουτί)	4.1	F1	III	4.1	293	LQ9	E1	P407 R001		MP11					4	W1			CE11	40
1945	ΣΠΙΡΤΑ, ΚΕΡΙΟΥ 'VESTA'	4.1	F1	III	4.1	293	LQ9	E1	P407 R001		MP11					4	W1			CE11	40
2000	ΚΕΛΛΟΥΛΟΪΤΗΣ σε κομμάτι, ράβδο, ρολό, φύλλα, σωλήνες κλπ., εκτός από ψήγματα	4.1	F1	III	4.1	502	LQ9	E1	P002 LP02 R001	PP7	MP11					3	W1			CE11	40
2001	ΝΑΦΘΕΝΙΚΑ ΑΛΑΤΑ ΤΟΥ ΚΟΒΑΛΤΙΟΥ, ΣΕ ΣΚΟΝΗ	4.1	F3	III	4.1		LQ9	E1	P002 IBC08 LP02 R001	B3	MP11	T1	TP33	SGAV		3	W1	VW1		CE11	40
2213	ΠΑΡΑΦΟΡΜΑΛΔΕΫΔΗ	4.1	F1	III	4.1		LQ9	E1	P002 IBC08 LP02 R001	PP12 B3	MP10	T1 BK1 BK2	TP33	SGAV		3	W1 W13	VW1		CE11	40
2254	ΣΠΙΡΤΑ, ΦΥΤΙΛΙΑ	4.1	F1	III	4.1	293	LQ9	E1	P407 R001		MP11					4	W1			CE11	40
2304	ΝΑΦΘΑΛΕΝΙΟ, ΤΗΓΜΕΝΟ	4.1	F2	III	4.1	536	LQ0	E0				T1	TP3	LGBV	TU27 TE4 TE6	3					44
2448	ΘΕΙΟ, ΤΗΓΜΕΝΟ	4.1	F3	III	4.1	538	LQ0	E0				T1	TP3	LGBV(+)	TU27 TE4 TE6	3					44
2538	ΝΙΤΡΟΝΑΦΘΑΛΕΝΙΟ	4.1	F1	III	4.1		LQ9	E1	P002 IBC08 LP02 R001	B3	MP10	T1	TP33	SGAV		3	W1	VW1		CE11	40
2555	ΝΙΤΡΟΚΥΤΤΑΡΙΝΗ ΣΕ ΝΕΡΟ (όχι λιγότερο από 25% νερό, κατά βάρος)	4.1	D	II	4.1	541	LQ0	E0	P406		MP2					2	W1			CE10	40
2556	ΝΙΤΡΟΚΥΤΤΑΡΙΝΗ ΜΕ ΑΛΚΟΟΛΗ (λιγότερο από 25% αλκοόλη, κατά βάρος, και όχι λιγότερο από 12.6%, κατά ξηρό βάρος)	4.1	D	II	4.1	541	LQ0	E0	P406		MP2					2	W1			CE10	40

2557	ΝΙΤΡΟΚΥΤΤΑΡΙΝΗ, (με όχι λιγότερο από 12,6% άζωτο, κατά ξηρό βάρος, ΜΕΙΓΜΑ ΜΕ ή ΧΩΡΙΣ ΠΛΑΣΤΙΚΟΠΟΙΗΤΗ, ΜΕ ή ΧΩΡΙΣ ΠΙΓΜΕΝΤΟ)	4.1	D	II	4.1	241 541	LQ0	E0	P406		MP2				2	W1			CE10	40
2623	ΑΝΑΠΤΗΡΕΣ ΦΛΟΓΟΣ, ΣΤΕΡΕΟ(με εύφλεκτο υγρό	4.1	F1	III	4.1		LQ9	E1	P002 LP02 R001	PP15	MP11				4	W1			CE11	40
2687	ΝΙΤΡΟΔΕΣ ΔΙΚΥΚΛΟΕΞΥΛΑΜΜΩΝΙΟ	4.1	F3	III	4.1		LQ9	E1	P002 IBC08 LP02 R001	B3	MP11	T1	TP33	SGAV	3	W1	VW1		CE11	40
2714	ΡΗΤΙΝΙΚΟΣ ΨΕΥΔΑΡΓΥΡΟΣ	4.1	F3	III	4.1		LQ9	E1	P002 IBC06 R001		MP11	T1	TP33	SGAV	3	W1 W12	VW1		CE11	40
2715	ΡΗΤΙΝΙΚΟ ΑΛΟΥΜΙΝΙΟ	4.1	F3	III	4.1		LQ9	E1	P002 IBC06 R001		MP11	T1	TP33	SGAV	3	W1 W12	VW1		CE11	40
2717	ΚΑΜΦΟΡΑ, συνθετική	4.1	F1	III	4.1		LQ9	E1	P002 IBC08 LP02 R001	B3	MP10	T1	TP33	SGAV	3	W1	VW1		CE11	40
2852	ΔΙΠΙΚΡΥΛΟΞΟΥΛΦΥΔΙΟ, ΝΩΠΟ,με όχι λιγότερο από 10% νερό, κατά βάρος	4.1	D	I	4.1	545	LQ0	E0	P406	PP24	MP2				1	W1				40
2858	ΖΙΡΚΟΝΙΟ, ΞΗΡΟ, σπειρωμένο σύρμα, φύλλα φινιρισμένου μετάλλου, φλούδα (πιο λεπτή 254 μικρά αλλά όχι πιο λεπτή από 18 μικρά)	4.1	F3	III	4.1	546	LQ9	E1	P002 LP02 R001		MP11				3	W1	VW1		CE11	40
2878	ΣΠΟΓΓΟΔΕΣ ΤΙΤΑΝΙΟ, ΣΕ ΜΟΡΦΗ ΣΚΟΝΗΣ ή ΚΟΚΚΩΝ	4.1	F3	III	4.1		LQ9	E1	P002 IBC08 LP02 R001	B3	MP11	T1	TP33	SGAV	3	W1	VW1		CE11	40
2907	ΙΣΟΣΟΡΒΙΔΙΟ ΔΙΝΙΤΡΙΚΟ ΜΙΓΜΑ με όχι λιγότερο από 60% λατάσση, μαννόζη, άμυλο ή φωδσφορικό υδροξείδιο του ασβεστίου	4.1	D	II	4.1	127	LQ8	E0	P406 IBC06	PP26 PP80 B12	MP2				2	W1 W12			CE10	40
2925	ΕΥΦΛΕΚΤΑ ΣΤΕΡΕΑ, ΔΙΑΒΡΩΤΙΚΑ, ΟΡΓΑΝΙΚΑ, Ε.Α.Ο.	4.1	FC1	II	4.1+8	274	LQ0	E2	P002 IBC06		MP10	T3	TP33	SGAN	2	W1 W12			CE10	48
2925	ΕΥΦΛΕΚΤΑ ΣΤΕΡΕΑ, ΔΙΑΒΡΩΤΙΚΑ, ΟΡΓΑΝΙΚΑ, Ε.Α.Ο.	4.1	FC1	III	4.1+8	274	LQ0	E1	P002 IBC06 R001		MP10	T1	TP33	SGAN	3	W1 W12			CE11	48
2926	ΕΥΦΛΕΚΤΑ ΣΤΕΡΕΑ, ΤΟΞΙΚΑ, ΟΡΓΑΝΙΚΑ, Ε.Α.Ο.	4.1	FT1	II	4.1+6.1	274	LQ0	E2	P002 IBC06		MP10	T3	TP33	SGAN	2	W1 W12		CW28	CE10	46
2926	ΕΥΦΛΕΚΤΑ ΣΤΕΡΕΑ, ΤΟΞΙΚΑ, ΟΡΓΑΝΙΚΑ, Ε.Α.Ο.	4.1	FT1	III	4.1+6.1	274	LQ0	E1	P002 IBC06 R001		MP10	T1	TP33	SGAN	3	W1 W12		CW28	CE11	46

2956	5-τριτοταγές-ΒΟΥΤΥΛΟ-2,4,6-ΤΡΙΝΙΤΡΟ-m-ΞΥΛΕΝΙΟ (ΜΟΣΧΟΞΥΛΕΝΙΟ)	4.1	SR1	III	4.1	638	LQ0	E1	P409		MP2					3	W1			CE11	40
2989	ΦΩΣΦΟΡΩΔΗΣ ΜΟΛΥΒΔΟΣ, ΔΙΒΑΣΙΚΟΣ	4.1	F3	II	4.1		LQ8	E2	P002 IBC08	B4	MP11	T3	TP33	SGAN		2	W1			CE10	40
2989	ΦΩΣΦΟΡΩΔΗΣ ΜΟΛΥΒΔΟΣ, ΔΙΒΑΣΙΚΟΣ	4.1	F3	III	4.1		LQ9	E1	P002 IBC08 LP02 R001	B3	MP11	T1	TP33	SGAV		3	W1	VW1		CE11	40
3089	ΣΚΟΝΗ ΜΕΤΑΛΛΟΥ, ΕΥΦΛΕΚΤΗ, Ε.Α.Ο.	4.1	F3	II	4.1	274 552	LQ8	E2	P002 IBC08	B4	MP11	T3	TP33	SGAN		2	W1			CE10	40
3089	ΣΚΟΝΗ ΜΕΤΑΛΛΟΥ, ΕΥΦΛΕΚΤΗ, Ε.Α.Ο.	4.1	F3	III	4.1	274 552	LQ9	E1	P002 IBC06 R001		MP11	T1	TP33	SGAV		3	W1 W12	VW1		CE11	40
3097	ΕΥΦΛΕΚΤΑ ΣΤΕΡΕΑ, ΟΞΕΙΔΩΤΙΚΑ, Ε.Α.Ο.	4.1	FO		ΑΠΑΓΟΡΕΥΕΤΑΙ Η ΜΕΤΑΦΟΡΑ																
3175	ΣΤΕΡΕΑ ή μείγματα στερεών (όπως παρασκευάσματα και απόβλητα) ΠΟΥ ΠΕΡΙΕΧΟΥΝ ΕΥΦΛΕΚΤΑ ΥΓΡΑ Ε.Α.Ο. που έχουν σημείο ανάφλεξης μέχρι 60°C	4.1	F1	II	4.1	216 274	LQ8	E2	P002 IBC06 R001	PP9	MP11	T3 BK1 BK2	TP33			2	W1 W12	VW3		CE11	40
3176	ΕΥΦΛΕΚΤΑ ΣΤΕΡΕΑ, ΟΡΓΑΝΙΚΑ, ΤΗΓΜΕΝΑ, Ε.Α.Ο.	4.1	F2	II	4.1	274	LQ0	E0				T3	TP3 TP26	LGBV	TU27 TE4 TE6	2					44
3176	ΕΥΦΛΕΚΤΑ ΣΤΕΡΕΑ, ΟΡΓΑΝΙΚΑ, ΤΗΓΜΕΝΑ, Ε.Α.Ο.	4.1	F2	III	4.1	274	LQ0	E0				T1	TP3 TP26	LGBV	TU27 TE4 TE6	3					44
3178	ΕΥΦΛΕΚΤΑ ΣΤΕΡΕΑ, ΑΝΟΡΓΑΝΑ, Ε.Α.Ο.	4.1	F3	II	4.1	274	LQ8	E2	P002 IBC08	B4	MP11	T3	TP33	SGAN		2	W1			CE10	40
3178	ΕΥΦΛΕΚΤΑ ΣΤΕΡΕΑ, ΑΝΟΡΓΑΝΑ, Ε.Α.Ο.	4.1	F3	III	4.1	274	LQ9	E1	P002 IBC08 LP02 R001	B3	MP11	T1	TP33	SGAV		3	W1	VW1		CE11	40
3179	ΕΥΦΛΕΚΤΑ ΣΤΕΡΕΑ, ΤΟΞΙΚΑ, ΑΝΟΡΓΑΝΑ, Ε.Α.Ο.	4.1	FT2	II	4.1+6.1	274	LQ0	E2	P002 IBC06		MP10	T3	TP33	SGAN		2	W1 W12		CW28	CE10	46
3179	ΕΥΦΛΕΚΤΑ ΣΤΕΡΕΑ, ΤΟΞΙΚΑ, ΑΝΟΡΓΑΝΑ, Ε.Α.Ο.	4.1	FT2	III	4.1+6.1	274	LQ0	E1	P002 IBC06 R001		MP10	T1	TP33	SGAN		3	W1 W12		CW28	CE11	46
3180	ΕΥΦΛΕΚΤΑ ΣΤΕΡΕΑ, ΔΙΑΒΡΩΤΙΚΑ, ΑΝΟΡΓΑΝΑ, Ε.Α.Ο.	4.1	FC2	II	4.1+8	274	LQ0	E2	P002 IBC06		MP10	T3	TP33	SGAN		2	W1 W12			CE10	48
3180	ΕΥΦΛΕΚΤΑ ΣΤΕΡΕΑ, ΔΙΑΒΡΩΤΙΚΑ, ΑΝΟΡΓΑΝΑ, Ε.Α.Ο.	4.1	FC2	III	4.1+8	274	LQ0	E1	P002 IBC06 R001		MP10	T1	TP33	SGAN		3	W1 W12			CE11	48
3181	ΜΕΤΑΛΛΙΚΑ ΑΛΑΤΑ ΟΡΓΑΝΙΚΩΝ ΕΝΩΣΕΩΝ, ΕΥΦΛΕΚΤΑ, Ε.Α.Ο.	4.1	F3	II	4.1	274	LQ8	E2	P002 IBC08	B4	MP11	T3	TP33	SGAN		2	W1			CE10	40

3181	ΜΕΤΑΛΛΙΚΑ ΑΛΑΤΑ ΟΡΓΑΝΙΚΩΝ ΕΝΩΣΕΩΝ, ΕΥΦΛΕΚΤΑ, Ε.Α.Ο.	4.1	F3	III	4.1	274	LQ9	E1	P002 IBC08 LP02 R001	B3	MP11	T1	TP33	SGAV		3	W1	VW1		CE11	40
3182	ΥΔΡΙΔΙΑ ΜΕΤΑΛΛΩΝ, ΕΥΦΛΕΚΤΑ, Ε.Α.Ο.	4.1	F3	II	4.1	274 554	LQ8	E2	P410 IBC04	PP40	MP11	T3	TP33	SGAN		2	W1			CE10	40
3182	ΥΔΡΙΔΙΑ ΜΕΤΑΛΛΩΝ, ΕΥΦΛΕΚΤΑ, Ε.Α.Ο.	4.1	F3	III	4.1	274 554	LQ9	E1	P002 IBC04 R001		MP11	T1	TP33	SGAV		3	W1	VW1		CE11	40
3221	ΑΥΤΕΝΕΡΓΟ ΥΓΡΟ ΤΥΠΟΥ B	4.1	SR1		4.1+1	181 194 274	LQ14	E0	P520	PP21	MP2					1	W5 W7 W8		CW22		40
3222	ΑΥΤΕΝΕΡΓΟ ΣΤΕΡΕΟ ΤΥΠΟΥ B	4.1	SR1		4.1+1	181 194 274	LQ15		P520	PP21	MP2					1	W5 W7 W8		CW22		40
3223	ΑΥΤΕΝΕΡΓΟ ΥΓΡΟ ΤΥΠΟΥ C	4.1	SR1		4.1	194 274	LQ14		P520	PP21	MP2					1	W7		CW22	CE6	40
3224	ΑΥΤΕΝΕΡΓΟ ΣΤΕΡΕΟ ΤΥΠΟΥ C	4.1	SR1		4.1	194 274	LQ15		P520	PP21	MP2					1	W7		CW22	CE10	40
3225	ΑΥΤΕΝΕΡΓΟ ΥΓΡΟ ΤΥΠΟΥ D	4.1	SR1		4.1	194 274	LQ16		P520		MP2					2	W7		CW22	CE6	40
3226	ΑΥΤΕΝΕΡΓΟ ΣΤΕΡΕΟ ΤΥΠΟΥ D	4.1	SR1		4.1	194 274	LQ11		P520		MP2					2	W7		CW22	CE10	40
3227	ΑΥΤΕΝΕΡΓΟ ΥΓΡΟ ΤΥΠΟΥ E	4.1	SR1		4.1	194 274	LQ16		P520		MP2					2	W7		CW22	CE6	40
3228	ΑΥΤΕΝΕΡΓΟ ΣΤΕΡΕΟ ΤΥΠΟΥ E	4.1	SR1		4.1	194 274	LQ11		P520		MP2					2	W7		CW22	CE10	40
3229	ΑΥΤΕΝΕΡΓΟ ΥΓΡΟ ΤΥΠΟΥ F	4.1	SR1		4.1	194 274	LQ16		P520 IBC99		MP2	T23				2	W7		CW22	CE6	40
3230	ΑΥΤΕΝΕΡΓΟ ΣΤΕΡΕΟ ΤΥΠΟΥ F	4.1	SR1		4.1	194 274	LQ11	E0	P520 IBC99		MP2	T23				2	W7		CW22	CE10	40
3231	ΑΥΤΕΝΕΡΓΟ ΥΓΡΟ ΤΥΠΟΥ B, ΜΕ ΕΛΕΓΧΟΜΕΝΗ ΘΕΡΜΟΚΡΑΣΙΑ	4.1	SR2		ΑΠΑΓΟΡΕΥΕΤΑΙ Η ΜΕΤΑΦΟΡΑ																
3232	ΑΥΤΕΝΕΡΓΟ ΣΤΕΡΕΟ ΤΥΠΟΥ B, ΜΕ ΕΛΕΓΧΟΜΕΝΗ ΘΕΡΜΟΚΡΑΣΙΑ	4.1	SR2		ΑΠΑΓΟΡΕΥΕΤΑΙ Η ΜΕΤΑΦΟΡΑ																
3233	ΑΥΤΕΝΕΡΓΟ ΥΓΡΟ ΤΥΠΟΥ C, ΜΕ ΕΛΕΓΧΟΜΕΝΗ ΘΕΡΜΟΚΡΑΣΙΑ	4.1	SR2		ΑΠΑΓΟΡΕΥΕΤΑΙ Η ΜΕΤΑΦΟΡΑ																
3234	ΑΥΤΕΝΕΡΓΟ ΣΤΕΡΕΟ ΤΥΠΟΥ C, ΜΕ ΕΛΕΓΧΟΜΕΝΗ ΘΕΡΜΟΚΡΑΣΙΑ	4.1	SR2		ΑΠΑΓΟΡΕΥΕΤΑΙ Η ΜΕΤΑΦΟΡΑ																
3235	ΑΥΤΕΝΕΡΓΟ ΥΓΡΟ ΤΥΠΟΥ D, ΜΕ ΕΛΕΓΧΟΜΕΝΗ ΘΕΡΜΟΚΡΑΣΙΑ	4.1	SR2		ΑΠΑΓΟΡΕΥΕΤΑΙ Η ΜΕΤΑΦΟΡΑ																
3236	ΑΥΤΕΝΕΡΓΟ ΣΤΕΡΕΟ ΤΥΠΟΥ D, ΜΕ ΕΛΕΓΧΟΜΕΝΗ ΘΕΡΜΟΚΡΑΣΙΑ	4.1	SR2		ΑΠΑΓΟΡΕΥΕΤΑΙ Η ΜΕΤΑΦΟΡΑ																
3237	ΑΥΤΕΝΕΡΓΟ ΥΓΡΟ ΤΥΠΟΥ E, ΜΕ ΕΛΕΓΧΟΜΕΝΗ ΘΕΡΜΟΚΡΑΣΙΑ	4.1	SR2		ΑΠΑΓΟΡΕΥΕΤΑΙ Η ΜΕΤΑΦΟΡΑ																

3238	ΑΥΤΕΝΕΡΓΟ ΣΤΕΡΕΟ ΤΥΠΟΥ E, ΜΕ ΕΛΕΓΧΟΜΕΝΗ ΘΕΡΜΟΚΡΑΣΙΑ	4.1	SR2		ΑΠΑΓΟΡΕΥΕΤΑΙ Η ΜΕΤΑΦΟΡΑ																
3239	ΑΥΤΕΝΕΡΓΟ ΥΓΡΟ ΤΥΠΟΥ F, ΜΕ ΕΛΕΓΧΟΜΕΝΗ ΘΕΡΜΟΚΡΑΣΙΑ	4.1	SR2		ΑΠΑΓΟΡΕΥΕΤΑΙ Η ΜΕΤΑΦΟΡΑ																
3240	ΑΥΤΕΝΕΡΓΟ ΣΤΕΡΕΟ ΤΥΠΟΥ F, ΜΕ ΕΛΕΓΧΟΜΕΝΗ ΘΕΡΜΟΚΡΑΣΙΑ	4.1	SR2		ΑΠΑΓΟΡΕΥΕΤΑΙ Η ΜΕΤΑΦΟΡΑ																
3241	2-ΒΡΩΜΟ-2-ΝΙΤΡΟΠΡΟΠΑΝΟ-1,3-ΔΙΟΛΗ	4.1	SR1	III	4.1	638	LQ0	E1	P520 IBC08	PP22 B3	MP2					3	W1			CE11	40
3242	ΑΖΟΔΙΚΑΡΒΟΝΑΜΙΔΙΟ	4.1	SR1	II	4.1	215 638	LQ0	E2	P409		MP2	T3	TP33			2	W1			CE10	40
3251	ΙΣΟΣΟΡΒΟΥΧΑ-5-ΜΟΝΟΝΙΤΡΙΚΑ ΑΛΑΤΑ	4.1	SR1	III	4.1	226 638	LQ0	E1	P409		MP2					3	W1			CE11	40
3270	ΦΙΛΤΡΑ ΜΕΜΒΡΑΝΗΣ ΝΙΤΡΟΚΥΤΤΑΡΙΝΗΣ, μεόχι περισσότερο από 12.6% κατά βάρος άζωτο, κατά βάρος	4.1	F1	II	4.1	237 286	LQ8	E2	P411		MP11					2	W1			CE10	40
3317	2-ΑΜΙΝΟ-4,6-ΔΙΝΙΤΡΟΦΑΙΝΟΛΗ, ΝΩΠΗ με όχι λιγότερο από 20% νερό, κατά βάρος	4.1	D	I	4.1		LQ0	E0	P406	PP26	MP2					1	W1				40
3319	ΜΕΙΓΜΑ ΝΙΤΡΟΓΛΥΚΕΡΙΝΗΣ, ΑΠΕΥΑΙΣΘΗΤΟΠΟΙΗΜΕΝΟ, ΣΤΕΡΕΟ, Ε.Α.Ο. με περισσότερο από 2% αλλά όχι περισσότερο από 10% νιτρογλυκερίνη, κατά βάρος	4.1	D	II	4.1	272 274	LQ0	E0	P099 IBC99		MP2					2	W1			CE10	40
3344	ΤΕΤΡΑΝΙΤΡΙΚΟΣ (ΤΕΤΡΑΝΙΚΟΣ ΠΕΝΤΑΕΡΥΘΡΙΤΗΣ, PETN) ΜΕΙΓΜΑ, ΑΠΕΥΑΙΣΘΗΤΟΠΟΙΗΜΕΝΟ, ΣΤΕΡΕΟ, Ε.Α.Ο. με περισσότερο από 10% αλλά όχι περισσότερο από 20% PETN, κατά βάρος	4.1	D	II	4.1	272 274	LQ0	E0	P099		MP2					2	W1			CE10	40
3360	ΙΝΕΣ, λαχανικά, ξηρά	4.1	F1		ΔΕΝ ΥΠΟΚΕΙΤΑΙ ΣΤΗ RID																
3364	ΤΡΙΝΙΤΡΟΦΑΙΝΟΛΗ (ΠΙΚΡΙΚΟ ΟΞΥ) ΝΩΠΗ με όχι λιγότερο από 10% νερό, κατά βάρος	4.1	D	I	4.1		LQ0	E0	P406	PP24	MP2					1	W1				40
3365	ΤΡΙΝΙΤΡΟΧΛΩΡΟΒΕΝΖΟΛΙΟ (ΧΛΩΡΟΠΙΚΡΙΛΙΟ), ΝΩΠΟ, με όχι λιγότερο από 10% νερό κατά βάρος	4.1	D	I	4.1		LQ0	E0	P406	PP24	MP2					1	W1				40
3366	ΤΡΙΝΙΤΡΟΤΟΛΟΥΛΙΟ (TNT), ΝΩΠΟ, με όχι λιγότερο από 10% νερό, κατά βάρος	4.1	D	I	4.1		LQ0	E0	P406	PP24	MP2					1	W1				40
3367	ΤΡΙΝΙΤΡΟΒΕΝΖΟΛΙΟ, ΝΩΠΟ, με όχι λιγότερο από 10% νερό κατά βάρος	4.1	D	I	4.1		LQ0	E0	P406	PP24	MP2					1	W1				40
3368	ΤΡΙΝΙΤΡΟΒΕΝΖΟΙΚΟ ΟΞΥ, ΝΩΠΟ, με όχι λιγότερο από 10% νερό κατά βάρος	4.1	D	I	4.1		LQ0	E0	P406	PP24	MP2					1	W1				40
3369	ΔΙΝΙΤΡΟ-Ο-ΚΡΕΖΟΛΙΚΟ ΝΑΤΡΙΟ, ΝΩΠΟ, με όχι λιγότερο από 10% νερό, κατά βάρος	4.1	DT	I	4.1+6.1		LQ0		P406	PP24	MP2					1	W1		CW13 CW28		46

3370	ΝΙΤΡΙΚΗ ΟΥΡΙΑ, ΝΩΠΗ, με όχι λιγότερο από 10% νερό κατά βάρος	4.1	D	I	4.1		LQ0	E0	P406	PP78	MP2					1	W1				40
3376	4- ΝΙΤΡΟΦΑΙΝΥΛΥΔΡΑΖΙΝΗ, με όχι λιγότερο από 30% νερό κατά βάρος	4.1	D	I	4.1		LQ0	E0	P406	PP26	MP2					1	W1			CE10	40
3380	ΑΠΕΥΑΙΣΘΗΤΟΠΟΙΗΜΕΝΟ ΕΚΡΗΚΤΙΚΟ, ΣΤΕΡΕΟ Ε.Α.Ο.	4.1	D	I	4.1	274 311	LQ0	E0	P099		MP2					1	W1				40
1361	ΑΝΘΡΑΚΑΣ, φυτικής ή ζωικής προέλευσης	4.2	S2	II	4.2		LQ0	E2	P002 IBC06	PP12	MP14	T3	TP33	SGAN	TU11	2	W1 W12 W13			CE10	40
1361	ΑΝΘΡΑΚΑΣ, φυτικής ή ζωικής προέλευσης	4.2	S2	III	4.2		LQ0	E1	P002 IBC08 LP02 R001	PP12 B3	MP14	T1	TP33	SGAV		4	W1 W13	VW4		CE11	40
1362	ΑΝΘΡΑΚΑΣ, ΕΝΕΡΓΟΣ	4.2	S2	III	4.2	646	LQ0	E1	P002 IBC08 LP02 R001	PP11 B3	MP14	T1	TP33	SGAV		4	W1	VW4		CE11	40
1363	ΚΟΠΡΑ (ΕΝΔΟΚΑΡΠΙΟ ΤΟΥ ΚΟΚΟΚΑΡΥΟΥ)	4.2	S2	III	4.2		LQ0	E1	P003 IBC08 LP02 R001	PP20 B3 B6	MP14					3	W1	VW4		CE11	40
1364	ΒΑΜΒΑΚΙ ΑΧΡΗΣΤΟ, ΕΛΑΙΩΔΕΣ	4.2	S2	III	4.2		LQ0	E1	P003 IBC08 LP02 R001	PP19 B3 B6	MP14					3	W1	VW4		CE11	40
1365	ΒΑΜΒΑΚΙ, ΝΩΠΟ	4.2	S2	III	4.2		LQ0	E1	P003 IBC08 LP02 R001	PP19 B3 B6	MP14					3	W1	VW4		CE11	40
1369	p-ΝΙΤΡΩΔΟ-ΔΙΜΕΘΥΛΑΝΙΛΙΝΗ	4.2	S2	II	4.2		LQ0	E2	P410 IBC06		MP14	T3	TP33	SGAN		2	W1 W12			CE10	40
1372	Ίνες, ζωικές ή ίνες, φυτικές καμμένες, νωπές ή υγρές	4.2	S2		NOT SUBJECT TO RID																
1373	ΙΝΕΣ, ΖΩΙΚΕΣ, ΦΥΤΙΚΕΣ ή ΣΥΝΘΕΤΙΚΕΣ Ε.Α.Ο., με έλαιο	4.2	S2	III	4.2	274	LQ0	E1	P410 IBC08 R001	B3	MP14	T1	TP33			3	W1	VW4		CE11	40
1374	ΑΛΕΣΜΑ ΨΑΡΙΩΝ (ΥΠΟΛΕΙΜΜΑΤΑ ΨΑΡΙΩΝ), ΜΗ ΣΤΑΘΕΡΟΠΟΙΗΜΕΝΑ	4.2	S2	II	4.2	300	LQ0	E2	P410 IBC08	B4	MP14	T3	TP33			2	W1			CE10	40
1376	ΟΞΕΙΔΙΟ ΤΟΥ ΣΙΔΗΡΟΥ, ΧΡΗΣΙΜΟΠΟΙΗΜΕΝΟ ή ΣΠΟΓΓΩΔΗΣ ΣΙΔΗΡΟΣ, ΧΡΗΣΙΜΟΠΟΙΗΜΕΝΟΣ προερχόμενο από εξευγενισμό αερίου άνθρακα	4.2	S4	III	4.2	592	LQ0	E1	P002 IBC08 LP02 R001	B3	MP14	T1 BK2	TP33	SGAV		3	W1	VW4		CE11	40

1378	ΚΑΤΑΛΥΤΗΣ ΜΕΤΑΛΛΟΥ, ΝΩΠΟΣ με ορατό πλεόνασμα υγρού	4.2	S4	II	4.2	274	LQ0	E2	P410 IBC01	PP39	MP14	T3	TP33	SGAN		2	W1			CE10	40
1379	ΧΑΡΤΙ, ΚΑΤΕΡΓΑΣΜΕΝΟ ΜΕ ΑΚΟΡΕΣΤΟ ΛΑΔΙ, όχι πλήρως αποξηραμένο (συμπεριλαμβανομένου του καρμπόν)	4.2	S2	III	4.2		LQ0	E1	P410 IBC08 R001	B3	MP14					3	W1	VW4		CE11	40
1380	ΠΕΝΤΑΒΟΡΑΝΙΟ	4.2	ST3	I	4.2+6.1		LQ0	E0	P601		MP2			L21DH	TU14 TU38 TC1 TE21 TE22 TE25 TM1	0	W1		CW28		333
1381	ΦΩΣΦΟΡΟΣ, ΛΕΥΚΟΣ ή ΚΙΤΡΙΝΟΣ, ΣΕ ΝΕΡΟ ή ΣΕ ΔΙΑΛΥΜΑ	4.2	ST3	I	4.2+6.1	503	LQ0	E0	P405		MP2	T9	TP3 TP31	L10DH(+)	TU14 TU16 TU21 TU38 TE3 TE21 TE22	0	W1		CW28		46
1381	ΦΩΣΦΟΡΟΣ, ΛΕΥΚΟΣ ή ΚΙΤΡΙΝΟΣ, ΞΗΡΟΣ	4.2	ST4	I	4.2+6.1	503	LQ0		P405		MP2	T9	TP3 TP31	L10DH(+)	TU14 TU16 TU21 TU38 TE3 TE21 TE22	0	W1		CW28		46
1382	ΘΕΙΟΥΧΟ ΚΑΛΙΟ, ΑΝΥΔΡΟ ή ΘΕΙΟΥΧΟ ΚΑΛΙΟ, με λιγότερο από 30% νερό από κρυστάλλωση	4.2	S4	II	4.2	504	LQ0	E2	P410 IBC06		MP14	T3	TP33	SGAN		2	W1 W12			CE10	40
1383	ΠΥΡΟΦΟΡΙΚΟ ΜΕΤΑΛΛΟ, Ε.Α.Ο. ή ΠΥΡΟΦΟΡΙΚΟ ΚΡΑΜΑ, Ε.Α.Ο.	4.2	S4	I	4.2	274	LQ0	E0	P404		MP13	T21	TP7 TP33			0	W1				43
1384	ΔΙΘΕΙΟΝΙΚΟ ΝΑΤΡΙΟ (ΑΛΑΣ ΝΑΤΡΙΟΥ ΜΕ ΥΔΡΟΘΕΙΟ)	4.2	S4	II	4.2		LQ0	E2	P410 IBC06		MP14	T3	TP33	SGAN		2	W1 W12			CE10	40
1385	ΘΕΙΟΥΧΟ ΝΑΤΡΙΟ, ΑΝΥΔΡΟ ή ΘΕΙΟΥΧΟ ΝΑΤΡΙΟ, με λιγότερο από 30% νερό από κρυστάλλωση	4.2	S4	II	4.2	504	LQ0	E2	P410 IBC06		MP14	T3	TP33	SGAN		2	W1 W12			CE10	40
1386	ΣΥΣΣΩΜΑΤΩΜΑ ΣΠΟΡΩΝ με περισσότερο από 1.5% έλεαιο και όχι περισσότεροα από 11% υγρασία	4.2	S2	III	4.2		LQ0	E1	P003 IBC08 LP02 R001	PP20 B3 B6	MP14					3	W1	VW4		CE11	40
1387	Μαλλί άχρηστο, νωπό	4.2	S2		NOT SUBJECT TO RID																
1431	ΜΕΘΥΛΙΚΟ ΝΑΤΡΙΟ	4.2	SC4	II	4.2+8		LQ0	E2	P410 IBC05		MP14	T3	TP33	SGAN		2	W1			CE10	48
1854	ΚΡΑΜΑΤΑ ΒΑΡΙΟΥ, ΑΥΤΟΑΝΑΦΛΕΞΙΜΑ	4.2	S4	I	4.2		LQ0	E0	P404		MP13	T21	TP7 TP33			0	W1				43

1855	ΑΣΒΕΣΤΙΟ, ΑΥΤΟΑΝΑΦΛΕΞΙΜΟ ή ΚΡΑΜΑΤΑ ΑΣΒΕΣΤΙΟΥ, ΑΥΤΟΑΝΑΦΛΕΞΙΜΑ	4.2	S4	I	4.2		LQ0	E0	P404		MP13					0	W1				43
1856	Κουρέλια, ελαιώδη	4.2	S2		ΔΕΝ ΥΠΟΚΕΙΤΑΙ ΣΤΗ RID																
1857	Υφάσματα άχρηστα, νωπά	4.2	S2		ΔΕΝ ΥΠΟΚΕΙΤΑΙ ΣΤΗ RID																
1923	ΔΙΘΕΙΟΝΩΔΕΣ ΑΣΒΕΣΤΙΟ (ΥΠΟΘΕΙΩΔΕΣ ΑΣΒΕΣΤΙΟ)	4.2	S4	II	4.2		LQ0	E2	P410 IBC06		MP14	T3	TP33	SGAN		2	W1 W12			CE10	40
1929	ΔΙΘΕΙΟΝΙΚΟ ΚΑΛΙΟ (ΥΔΡΟΘΕΙΩΔΕΣ ΚΑΛΙΟ)	4.2	S4	II	4.2		LQ0	E2	P410 IBC06		MP14	T3	TP33	SGAN		2	W1 W12			CE10	40
1932	ΖΙΡΚΟΝΙΟ ΜΗ ΧΡΗΣΙΜΟΠΟΙΗΣΙΜΟ	4.2	S4	III	4.2	524 592	LQ0	E1	P002 IBC08 LP02 R001	B3	MP14	T1	TP33	SGAN		3	W1	VW4		CE11	40
2002	ΚΕΛΛΟΥΛΟΪΤΗΣ, ΨΗΓΜΑΤΑ	4.2	S2	III	4.2	526 592	LQ0	E1	P002 IBC08 LP02 R001	PP8 B3	MP14					3	W1			CE11	40
2004	ΔΙΑΜΙΔΙΟ ΤΟΥ ΜΑΓΝΗΣΙΟΥ	4.2	S4	II	4.2		LQ0	E2	P410 IBC06		MP14	T3	TP33	SGAN		2	W1 W12			CE10	40
2006	ΠΛΑΣΤΙΚΑ, ΝΙΤΡΟΚΥΤΤΑΡΙΝΗ-BASED, ΑΥΤΟΘΕΡΜΑΙΝΟΜΕΝΑ, Ε.Α.Ο.	4.2	S2	III	4.2	274 528	LQ0	E1	P002 R001		MP14					3	W1			CE11	40
2008	ΖΙΡΚΟΝΙΟ ΣΕ ΣΚΟΝΗ, ΞΗΡΟ	4.2	S4	I	4.2	524 540	LQ0	E0	P404		MP13	T21	TP7 TP33			0	W1				43
2008	ΖΙΡΚΟΝΙΟ ΣΕ ΣΚΟΝΗ, ΞΗΡΟ	4.2	S4	II	4.2	524 540	LQ0	E2	P410 IBC06		MP14	T3	TP33	SGAN		2	W1 W12			CE10	40
2008	ΖΙΡΚΟΝΙΟ ΣΕ ΣΚΟΝΗ, ΞΗΡΟ	4.2	S4	III	4.2	524 540	LQ0	E1	P002 IBC08 LP02 R001	B3	MP14	T1	TP33	SGAN		3	W1	VW4		CE11	40
2009	ΖΙΡΚΟΝΙΟ, ΞΗΡΟ, ολοκληρωμένα φύλλα, λωρίδα, ή σπειροειδές σύρμα	4.2	S4	III	4.2	524 592	LQ0	E1	P002 LP02 R001		MP14					3	W1	VW4		CE11	40
2210	MANEB ή ΠΑΡΑΣΚΕΥΑΣΜΑΤΑ MANEB με όχι λιγότερο από 60% MANEB	4.2	SW	III	4.2+4.3	273	LQ0	E1	P002 IBC06 R001		MP14	T1	TP33	SGAN		3	W1 W12	VW4		CE11	40
2217	ΣΥΣΣΩΜΑΤΩΜΑΤΑ ΣΠΟΡΩΝ με λιγότερο από 1.5% έλαιο και όχι περισσότερο από 11% υγρασία	4.2	S2	III	4.2	142	LQ0	E1	P002 IBC08 LP02 R001	PP20 B3 B6	MP14					3	W1	VW4		CE11	40
2318	ΥΔΡΟΘΕΙΟΥΧΟ ΝΑΤΡΙΟ με λιγότερο από 25% νερό κρυστάλλωσης	4.2	S4	II	4.2	504	LQ0	E2	P410 IBC06		MP14	T3	TP33	SGAN		2	W1 W12			CE10	40

2441	ΤΡΙΧΛΩΡΙΟΥΧΟ ΤΙΤΑΝΙΟ, ΠΥΡΟΦΟΡΙΚΟ ή ΜΙΓΜΑ ΤΡΙΧΛΩΡΙΟΥΧΟΥ ΤΙΤΑΝΙΟΥ, ΠΥΡΟΦΟΡΙΚΟ	4.2	SC4	I	4.2+8	537	LQ0	E0	P404		MP13					0	W1				48
2447	ΦΩΣΦΟΡΟΣ, ΛΕΥΚΟΣ, ΤΗΓΜΕΝΟΣ	4.2	ST3	I	4.2+6.1		LQ0	E0				T21	TP3 TP7 TP26	L10DH(+)	TU14 TU16 TU21 TU38 TE3 TE21 TE22	0					446
2545	ΑΦΝΙΟ ΣΕ ΣΚΟΝΗ, ΞΗΡΟ	4.2	S4	I	4.2	540	LQ0	E0	P404		MP13					0	W1				43
2545	ΑΦΝΙΟ ΣΕ ΣΚΟΝΗ, ΞΗΡΟ	4.2	S4	II	4.2	540	LQ0	E2	P410 IBC06		MP14	T3	TP33	SGAN		2	W1 W12			CE10	40
2545	ΑΦΝΙΟ ΣΕ ΣΚΟΝΗ, ΞΗΡΟ	4.2	S4	III	4.2	540	LQ0	E1	P002 IBC08 LP02 R001	B3	MP14	T1	TP33	SGAN		3	W1	VW4		CE11	40
2546	ΤΙΤΑΝΙΟ ΣΕ ΣΚΟΝΗ, ΞΗΡΟ	4.2	S4	I	4.2	540	LQ0	E0	P404		MP13					0	W1				43
2546	ΤΙΤΑΝΙΟ ΣΕ ΣΚΟΝΗ, ΞΗΡΟ	4.2	S4	II	4.2	540	LQ0	E2	P410 IBC06		MP14	T3	TP33	SGAN		2	W1 W12			CE10	40
2546	ΤΙΤΑΝΙΟ ΣΕ ΣΚΟΝΗ, ΞΗΡΟ	4.2	S4	III	4.2	540	LQ0	E1	P002 IBC08 LP02 R001	B3	MP14	T1	TP33	SGAN		3	W1	VW4		CE11	40
2793	ΣΙΔΗΡΟΜΕΤΑΛΛΙΚΑ ΡΙΝΙΣΜΑΤΑ, ΕΚΤΡΥΠΑΝΙΣΜΑΤΑ, ΥΠΟΛΕΙΜΜΑΤΑ ΤΟΡΝΟΥ ή ΚΟΜΜΑΤΙΑ σε μορφή ευπαθή σε αυτοθέρμανση	4.2	S4	III	4.2	592	LQ0	E1	P003 IBC08 LP02 R001	PP20 B3 B6	MP14					3	W1	VW4		CE11	40
2845	ΠΥΡΟΦΟΡΑ ΥΓΡΑ, ΟΡΓΑΝΙΚΑ, Ε.Α.Ο.	4.2	S1	I	4.2	274	LQ0	E0	P400		MP2	T22	TP2 TP7	L21DH	TU14 TU38 TC1 TE21 TE22 TE25 TM1	0	W1				333

2846	ΠΥΡΟΦΟΡΑ ΣΤΕΡΕΑ, ΟΡΓΑΝΙΚΑ, Ε.Α.Ο.	4.2	S2	I	4.2	274	LQ0	E0	P404	MP13											43
2870	ΒΟΡΙΟΥΔΡΙΔΙΟ ΤΟΥ ΑΛΟΥΜΙΝΙΟΥ	4.2	SW	I	4.2+4.3		LQ0	E0	P400	MP2		TP7 TP33	L21DH	TU14 TU38 TC1 TE21 TE22 TE25 TM1	0	W1					X333
2870	ΒΟΡΙΟΥΔΡΙΔΙΟ ΤΟΥ ΑΛΟΥΜΙΝΙΟΥ ΣΕ ΣΥΣΚΕΥΕΣ	4.2	SW	I	4.2+4.3		LQ0	E0	P002	PP13	MP2				0	W1					X333
2881	ΚΑΤΑΛΥΤΗΣ ΜΕΤΑΛΛΟΥ, ΞΗΡΟΣ	4.2	S4	I	4.2	274	LQ0	E0	P404		MP13	TP7 TP33			0	W1					43
2881	ΚΑΤΑΛΥΤΗΣ ΜΕΤΑΛΛΟΥ, ΞΗΡΟΣ	4.2	S4	II	4.2	274	LQ0	E2	P410 IBC06		MP14	TP33	SGAN		2	W1 W12			CE10		40
2881	ΚΑΤΑΛΥΤΗΣ ΜΕΤΑΛΛΟΥ, ΞΗΡΟΣ	4.2	S4	III	4.2	274	LQ0	E1	P002 IBC08 LP02 R001	B3	MP14	TP33	SGAN		3	W1	VW4		CE11		40
2940	9-ΦΩΣΦΟΡΟΔΙΚΥΚΛΟΕΝΝΕΑΝΑ (ΚΥΚΛΟΟΚΤΑΔΙΕΝΟΦΩΣΦΙΝΗ)	4.2	S2	II	4.2		LQ0	E2	P410 IBC06		MP14	T3	TP33	SGAN	2	W1 W12			CE10		40
3088	ΑΥΤΟΘΕΡΜΑΙΝΟΜΕΝΑ ΣΤΕΡΕΑ, ΟΡΓΑΝΙΚΑ, Ε.Α.Ο.	4.2	S2	II	4.2	274	LQ0	E2	P410 IBC06		MP14	T3	TP33	SGAV	2	W1 W12			CE10		40
3088	ΑΥΤΟΘΕΡΜΑΙΝΟΜΕΝΑ ΣΤΕΡΕΑ, ΟΡΓΑΝΙΚΑ, Ε.Α.Ο.	4.2	S2	III	4.2	274	LQ0	E1	P002 IBC08 LP02 R001	B3	MP14	T1	TP33	SGAV	3	W1			CE11		40
3126	ΑΥΤΟΘΕΡΜΑΙΝΟΜΕΝΑ ΣΤΕΡΕΑ, ΔΙΑΒΡΩΤΙΚΑ, ΟΡΓΑΝΙΚΑ, Ε.Α.Ο.	4.2	SC2	II	4.2+8	274	LQ0	E2	P410 IBC05		MP14	T3	TP33	SGAN	2	W1			CE10		48
3126	ΑΥΤΟΘΕΡΜΑΙΝΟΜΕΝΑ ΣΤΕΡΕΑ, ΔΙΑΒΡΩΤΙΚΑ, ΟΡΓΑΝΙΚΑ, Ε.Α.Ο.	4.2	SC2	III	4.2+8	274	LQ0	E1	P002 IBC08 R001	B3	MP14	T1	TP33	SGAN	3	W1			CE11		48
3127	ΑΥΤΟΘΕΡΜΑΙΝΟΜΕΝΑ ΣΤΕΡΕΑ, ΟΞΕΙΔΩΤΙΚΑ, Ε.Α.Ο.	4.2	SO		ΑΠΑΓΟΡΕΥΕΤΑΙ Η ΜΕΤΑΦΟΡΑ																
3128	ΑΥΤΟΘΕΡΜΑΙΝΟΜΕΝΑ ΣΤΕΡΕΑ, ΤΟΞΙΚΑ, ΟΡΓΑΝΙΚΑ, Ε.Α.Ο.	4.2	ST2	II	4.2+6.1	274	LQ0	E2	P410 IBC05		MP14	T3	TP33	SGAN	2	W1		CW28	CE10		46
3128	ΑΥΤΟΘΕΡΜΑΙΝΟΜΕΝΑ ΣΤΕΡΕΑ, ΤΟΞΙΚΑ, ΟΡΓΑΝΙΚΑ, Ε.Α.Ο.	4.2	ST2	III	4.2+6.1	274	LQ0	E1	P002 IBC08 R001	B3	MP14	T1	TP33	SGAN	3	W1		CW28	CE11		46

3174	ΔΙΘΕΙΟΥΧΟ ΤΙΤΑΝΙΟ	4.2	S4	III	4.2		LQ0	E1	P002 IBC08 LP02 R001	B3	MP14	T1	TP33	SGAN		3	W1			CE11	40
3183	ΑΥΤΟΘΕΡΜΑΙΝΟΜΕΝΑ ΥΓΡΑ, ΟΡΓΑΝΙΚΑ, Ε.Α.Ο.	4.2	S1	II	4.2	274	LQ0	E2	P001 IBC02		MP15			L4DH	TU14 TE21	2	W1			CE7	30
3183	ΑΥΤΟΘΕΡΜΑΙΝΟΜΕΝΑ ΥΓΡΑ, ΟΡΓΑΝΙΚΑ, Ε.Α.Ο.	4.2	S1	III	4.2	274	LQ0	E1	P001 IBC02 R001		MP15			L4DH	TU14 TE21	3	W1			CE8	30
3184	ΑΥΤΟΘΕΡΜΑΙΝΟΜΕΝΑ ΥΓΡΑ, ΤΟΞΙΚΑ, ΟΡΓΑΝΙΚΑ, Ε.Α.Ο.	4.2	ST1	II	4.2+6.1	274	LQ0	E2	P402 IBC02		MP15			L4DH	TU14 TE21	2	W1		CW28	CE7	36
3184	ΑΥΤΟΘΕΡΜΑΙΝΟΜΕΝΑ ΥΓΡΑ, ΤΟΞΙΚΑ, ΟΡΓΑΝΙΚΑ, Ε.Α.Ο.	4.2	ST1	III	4.2+6.1	274	LQ0	E1	P001 IBC02 R001		MP15			L4DH	TU14 TE21	3	W1		CW28	CE8	36
3185	ΑΥΤΟΘΕΡΜΑΙΝΟΜΕΝΑ ΥΓΡΑ, ΔΙΑΒΡΩΤΙΚΑ, ΟΡΓΑΝΙΚΑ, Ε.Α.Ο.	4.2	SC1	II	4.2+8	274	LQ0	E2	P402 IBC02		MP15			L4DH	TU14 TE21	2	W1			CE7	38
3185	ΑΥΤΟΘΕΡΜΑΙΝΟΜΕΝΑ ΥΓΡΑ, ΔΙΑΒΡΩΤΙΚΑ, ΟΡΓΑΝΙΚΑ, Ε.Α.Ο.	4.2	SC1	III	4.2+8	274	LQ0	E1	P001 IBC02 R001		MP15			L4DH	TU14 TE21	3	W1			CE8	38
3186	ΑΥΤΟΘΕΡΜΑΙΝΟΜΕΝΑ ΥΓΡΑ, ΑΝΟΡΓΑΝΑ, Ε.Α.Ο.	4.2	S3	II	4.2	274	LQ0	E2	P001 IBC02		MP15			L4DH	TU14 TE21	2	W1			CE7	30
3186	ΑΥΤΟΘΕΡΜΑΙΝΟΜΕΝΑ ΥΓΡΑ, ΑΝΟΡΓΑΝΑ, Ε.Α.Ο.	4.2	S3	III	4.2	274	LQ0	E1	P001 IBC02 R001		MP15			L4DH	TU14 TE21	3	W1			CE8	30
3187	ΑΥΤΟΘΕΡΜΑΙΝΟΜΕΝΑ ΥΓΡΑ, ΤΟΞΙΚΑ, ΑΝΟΡΓΑΝΑ, Ε.Α.Ο.	4.2	ST3	II	4.2+6.1	274	LQ0	E2	P402 IBC02		MP15			L4DH	TU14 TE21	2	W1		CW28	CE7	36
3187	ΑΥΤΟΘΕΡΜΑΙΝΟΜΕΝΑ ΥΓΡΑ, ΤΟΞΙΚΑ, ΑΝΟΡΓΑΝΑ, Ε.Α.Ο.	4.2	ST3	III	4.2+6.1	274	LQ0	E1	P001 IBC02 R001		MP15			L4DH	TU14 TE21	3	W1		CW28	CE8	36
3188	ΑΥΤΟΘΕΡΜΑΙΝΟΜΕΝΑ ΥΓΡΑ, ΔΙΑΒΡΩΤΙΚΑ, ΑΝΟΡΓΑΝΑ, Ε.Α.Ο.	4.2	SC3	II	4.2+8	274	LQ0	E2	P402 IBC02		MP15			L4DH	TU14 TE21	2	W1			CE7	38
3188	ΑΥΤΟΘΕΡΜΑΙΝΟΜΕΝΑ ΥΓΡΑ, ΔΙΑΒΡΩΤΙΚΑ, ΑΝΟΡΓΑΝΑ, Ε.Α.Ο.	4.2	SC3	III	4.2+8	274	LQ0	E1	P001 IBC02 R001		MP15			L4DH	TU14 TE21	3	W1			CE8	38
3189	ΣΚΟΝΗ ΜΕΤΑΛΛΟΥ, ΑΥΤΟΘΕΡΜΑΙΝΟΜΕΝΗ, Ε.Α.Ο.	4.2	S4	II	4.2	274 555	LQ0	E2	P410 IBC06		MP14	T3	TP33	SGAN		2	W1 W12			CE10	40
3189	ΣΚΟΝΗ ΜΕΤΑΛΛΟΥ, ΑΥΤΟΘΕΡΜΑΙΝΟΜΕΝΗ, Ε.Α.Ο.	4.2	S4	III	4.2	274 555	LQ0	E1	P002 IBC08 LP02 R001	B3	MP14	T1	TP33	SGAN		3	W1	VW4		CE11	40
3190	ΑΥΤΟΘΕΡΜΑΙΝΟΜΕΝΑ ΣΤΕΡΕΑ, ΑΝΟΡΓΑΝΑ, Ε.Α.Ο.	4.2	S4	II	4.2	274	LQ0	E2	P410 IBC06		MP14	T3	TP33	SGAN		2	W1 W12			CE10	40

3190	ΑΥΤΟΘΕΡΜΑΙΝΟΜΕΝΑ ΣΤΕΡΕΑ, ΑΝΟΡΓΑΝΑ, Ε.Α.Ο.	4.2	S4	III	4.2	274	LQ0	E1	P002 IBC08 LP02 R001	B3	MP14	T1	TP33	SGAN		3	W1	VW4		CE11	40
3191	ΑΥΤΟΘΕΡΜΑΙΝΟΜΕΝΑ ΣΤΕΡΕΑ, ΤΟΞΙΚΑ, ΑΝΟΡΓΑΝΑ, Ε.Α.Ο.	4.2	ST4	II	4.2+6.1	274	LQ0	E2	P410 IBC05		MP14	T3	TP33	SGAN		2	W1		CW28	CE10	46
3191	ΑΥΤΟΘΕΡΜΑΙΝΟΜΕΝΑ ΣΤΕΡΕΑ, ΤΟΞΙΚΑ, ΑΝΟΡΓΑΝΑ, Ε.Α.Ο.	4.2	ST4	III	4.2+6.1	274	LQ0	E1	P002 IBC08 R001	B3	MP14	T1	TP33	SGAN		3	W1		CW28	CE11	46
3192	ΑΥΤΟΘΕΡΜΑΙΝΟΜΕΝΑ ΣΤΕΡΕΑ, ΔΙΑΒΡΩΤΙΚΑ, ΑΝΟΡΓΑΝΑ, Ε.Α.Ο.	4.2	SC4	II	4.2+8	274	LQ0	E2	P410 IBC05		MP14	T3	TP33	SGAN		2	W1			CE10	48
3192	ΑΥΤΟΘΕΡΜΑΙΝΟΜΕΝΑ ΣΤΕΡΕΑ, ΔΙΑΒΡΩΤΙΚΑ, ΑΝΟΡΓΑΝΑ, Ε.Α.Ο.	4.2	SC4	III	4.2+8	274	LQ0	E1	P002 IBC08 R001	B3	MP14	T1	TP33	SGAN		3	W1			CE11	48
3194	ΠΥΡΟΦΟΡΑ ΥΓΡΑ, ΑΝΟΡΓΑΝΑ, Ε.Α.Ο.	4.2	S3	I	4.2	274	LQ0	E0	P400		MP2			L21DH	TU14 TU38 TC1 TE21 TE22 TE25 TM1	0	W1				333
3200	ΠΥΡΟΦΟΡΑ ΥΓΡΑ, ΑΝΟΡΓΑΝΑ, Ε.Α.Ο.	4.2	S4	I	4.2	274	LQ0	E0	P404		MP13	T21	TP7 TP33			0	W1				43
3205	ΑΛΚΟΟΛΙΚΑ ΑΛΑΤΑ ΜΕΤΑΛΛΩΝ ΤΗΣ ΣΕΙΡΑΣ ΤΩΝ ΑΛΚΑΛΙΚΩΝ ΓΑΙΩΝ, Ε.Α.Ο.	4.2	S4	II	4.2	183 274	LQ0	E2	P410 IBC06		MP14	T3	TP33	SGAN		2	W1 W12			CE10	40
3205	ΑΛΚΟΟΛΙΚΑ ΑΛΑΤΑ ΜΕΤΑΛΛΩΝ ΤΗΣ ΣΕΙΡΑΣ ΤΩΝ ΑΛΚΑΛΙΚΩΝ ΓΑΙΩΝ, Ε.Α.Ο.	4.2	S4	III	4.2	183 274	LQ0	E1	P002 IBC08 LP02 R001	B3	MP14	T1	TP33	SGAN		3	W1			CE11	40
3206	ΑΛΚΟΟΛΙΚΑ ΑΛΑΤΑ ΑΛΚΑΛΙΚΩΝ ΜΕΤΑΛΛΩΝ, ΑΥΤΟΘΕΡΜΑΙΝΟΜΕΝΑ, ΔΙΑΒΡΩΤΙΚΑ, Ε.Α.Ο.	4.2	SC4	II	4.2+8	182 274	LQ0	E2	P410 IBC05		MP14	T3	TP33	SGAN		2	W1			CE10	48
3206	ΑΛΚΟΟΛΙΚΑ ΑΛΑΤΑ ΑΛΚΑΛΙΚΩΝ ΜΕΤΑΛΛΩΝ, ΑΥΤΟΘΕΡΜΑΙΝΟΜΕΝΑ, ΔΙΑΒΡΩΤΙΚΑ, Ε.Α.Ο.	4.2	SC4	III	4.2+8	182 274	LQ0	E1	P002 IBC08 R001	B3	MP14	T1	TP33	SGAN		3	W1			CE11	48
3254	ΤΡΙΒΟΥΤΥΛΟΦΩΣΦΑΝΙΟ	4.2	S1	I	4.2		LQ0	E0	P400		MP2	T21	TP2 TP7			0	W1				333
3255	ΥΠΟΧΛΩΡΙΩΔΕΣ τριποταγές ΒΟΥΤΥΛΙΟ	4.2	SC1		ΑΠΑΓΟΡΕΥΕΤΑΙ Η ΜΕΤΑΦΟΡΑ																
3313	ΟΡΓΑΝΙΚΑ ΠΙΓΜΕΝΤΑ, ΑΥΤΟΘΕΡΜΑΙΝΟΜΕΝΑ	4.2	S2	II	4.2		LQ0	E2	P002 IBC08	B4	MP14	T3	TP33	SGAV		2	W1			CE10	40
3313	ΟΡΓΑΝΙΚΑ ΠΙΓΜΕΝΤΑ, ΑΥΤΟΘΕΡΜΑΙΝΟΜΕΝΑ	4.2	S2	III	4.2		LQ0	E1	P002 IBC08 LP02 R001	B3	MP14	T1	TP33	SGAV		3	W1			CE11	40

3341	ΔΙΟΞΕΙΔΙΟ ΤΗΣ ΘΕΙΟΥΡΙΑΣ	4.2	S2	II	4.2		LQ0	E2	P002 IBC06		MP14	T3	TP33	SGAV		2	W1 W12			CE10	40
3341	ΔΙΟΞΕΙΔΙΟ ΤΗΣ ΘΕΙΟΥΡΙΑΣ	4.2	S2	III	4.2		LQ0	E1	P002 IBC08 LP02 R001	B3	MP14	T1	TP33	SGAV		3	W1			CE11	40
3342	ΞΑΝΘΙΚΑ ΑΛΑΤΑ	4.2	S2	II	4.2		LQ0	E2	P002 IBC06		MP14	T3	TP33	SGAV		2	W1 W12			CE10	40
3342	ΞΑΝΘΙΚΑ ΑΛΑΤΑ	4.2	S2	III	4.2		LQ0	E1	P002 IBC08 LP02 R001	B3	MP14	T1	TP33	SGAV		3	W1			CE11	40
3391	ΟΡΓΑΝΟΜΕΤΑΛΛΙΚΗ ΟΥΣΙΑ, ΣΤΕΡΕΗ, ΠΥΡΟΦΟΡΑ	4.2	S5	I	4.2	274	LQ0	E0	P404	PP86	MP2	T21	TP7 TP33	L21DH	TU4 TU14 TU22 TU38 TC1 TE21 TE22 TE25 TM1	0	W1				43
3392	ΟΡΓΑΝΟΜΕΤΑΛΛΙΚΗ ΟΥΣΙΑ, ΥΓΡΗ, ΠΥΡΟΦΟΡΑ	4.2	S5	I	4.2	274	LQ0	E0	P400	PP86	MP2	T21	TP2 TP7	L21DH	TU4 TU14 TU22 TU38 TC1 TE21 TE22 TE25 TM1	0	W1				333
3393	ΟΡΓΑΝΟΜΕΤΑΛΛΙΚΗ ΟΥΣΙΑ, ΣΤΕΡΕΗ, ΠΥΡΟΦΟΡΑ, ΕΝΕΡΓΗ ΜΕ ΤΟ ΝΕΡΟ	4.2	SW	I	4.2+4.3	274	LQ0	E0	P404	PP86	MP2	T21	TP7 TP33	L21DH	TU4 TU14 TU22 TU38 TC1 TE21 TE22 TE25 TM1	0	W1				X432

3394	ΟΡΓΑΝΟΜΕΤΑΛΛΙΚΗ ΟΥΣΙΑ, ΥΓΡΗ, ΠΥΡΟΦΟΡΑ, ΕΝΕΡΓΗ ΜΕ ΤΟ ΝΕΡΟ	4.2	SW	I	4.2+4.3	274	LQ0	E0	P400	PP86	MP2	T21	TP2 TP7	L21DH	TU4 TU14 TU22 TU38 TC1 TE21 TE22 TE25 TM1	0	W1				X333
3400	ΟΡΓΑΝΟΜΕΤΑΛΛΙΚΗ ΟΥΣΙΑ, ΣΤΕΡΕΗ, ΑΥΤΟΘΕΡΜΑΙΝΟΜΕΝΗ	4.2	S5	II	4.2	274	LQ18	E2	P410 IBC06		MP14	T3	TP33	SGAN L4BN		2	W1 W12			CE10	40
3400	ΟΡΓΑΝΟΜΕΤΑΛΛΙΚΗ ΟΥΣΙΑ, ΣΤΕΡΕΗ, ΑΥΤΟΘΕΡΜΑΙΝΟΜΕΝΗ	4.2	S5	III	4.2	274	LQ11	E1	P002 IBC08		MP14	T1	TP33	SGAN L4BN		3	W1			CE11	40
1183	ΑΙΘΥΛΔΙΧΛΩΡΟΣΙΛΑΝΙΟ	4.3	WFC	I	4.3+3+8		LQ0	E0	P401	RR7	MP2	T14	TP2 TP7	L10DH	TU14 TU23 TU38 TE21 TE22 TM2 TM3	0	W1		CW23		X338
1242	ΜΕΘΥΛΔΙΧΛΩΡΟΣΙΛΑΝΙΟ	4.3	WFC	I	4.3+3+8		LQ0	E0	P401	RR7	MP2	T14	TP2 TP7	L10DH	TU14 TU24 TU38 TE21 TE22 TM2 TM3	0	W1		CW23		X338
1295	ΤΡΙΧΛΩΡΟΣΙΛΑΝΙΟ	4.3	WFC	I	4.3+3+8		LQ0	E0	P401	RR7	MP2	T14	TP2 TP7	L10DH	TU14 TU25 TU38 TE21 TE22 TM2 TM3	0	W1		CW23		X338
1340	ΠΕΝΤΑΘΕΙΟΥΧΟΣ ΦΩΣΦΟΡΟΣ, απταλλαγμένος από κίτρινο και λευκό φώσφορο	4.3	WF2	II	4.3+4.1	602	LQ11	E2	P410 IBC04		MP14	T3	TP33	SGAN		0	W1		CW23	CE10	423
1360	ΦΩΣΦΟΡΟΥΧΟ ΑΣΒΕΣΤΙΟ	4.3	WT2	I	4.3+6.1		LQ0	E0	P403		MP2					1	W1		CW23 CW28		X462
1389	ΑΛΚΑΛΙΚΟ ΑΜΑΛΓΑΜΑ ΜΕΤΑΛΛΟΥ ΥΓΡΟ	4.3	W1	I	4.3	182 274	LQ0	E0	P402	RR8	MP2			L10BN(+)	TU1 TE5 TT3 TM2	1	W1		CW23		X323

1390	ΑΛΚΑΛΙΚΑ ΑΜΙΔΙΑ ΜΕΤΑΛΛΟΥ	4.3	W2	II	4.3	182 274 505	LQ11	E2	P410 IBC07		MP14	T3	TP33	SGAN		0	W1 W12		CW23	CE10	423
1391	ΑΛΚΑΛΙΚΗ ΔΙΑΣΠΟΡΑ ΜΕΤΑΛΛΟΥ ή ΔΙΑΣΠΟΡΑ ΜΕΤΑΛΛΟΥ ΤΗΣ ΣΕΙΡΑΣ ΑΛΚΑΛΙΚΩΝ ΓΑΙΩΝ (με σημείο ανάφλεξης υψηλότερο από 60°C)	4.3	W1	I	4.3	182 183 274 506	LQ0	E0	P402	RR8	MP2			L10BN(+)	TU1 TE5 TT3 TM2	1	W1		CW23		X323
1391	ΑΛΚΑΛΙΚΗ ΔΙΑΣΠΟΡΑ ΜΕΤΑΛΛΟΥ ή ΔΙΑΣΠΟΡΑ ΜΕΤΑΛΛΟΥ ΤΗΣ ΣΕΙΡΑΣ ΑΛΚΑΛΙΚΩΝ ΓΑΙΩΝ (με σημείο ανάφλεξης όχι υψηλότερο από 60°C)	4.3	WF1	I	4.3+3	182 183 274 506	LQ0	E0	P402	RR8	MP2			L10BN(+)	TU1 TE5 TT3 TM2	1	W1		CW23		X323
1392	ΜΕΤΑΛΛΟ ΤΗΣ ΣΕΙΡΑΣ ΤΩΝ ΑΛΚΑΛΙΚΩΝ ΓΑΙΩΝ	4.3	W1	I	4.3	183 274 506	LQ0	E0	P402		MP2			L10BN(+)	TU1 TE5 TT3 TM2	1	W1		CW23		X323
1393	ΚΡΑΜΑ ΜΕΤΑΛΛΩΝ ΤΗΣ ΣΕΙΡΑΣ ΑΛΚΑΛΙΚΩΝ ΓΑΙΩΝ, Ε.Α.Ο.	4.3	W2	II	4.3	183 274 506	LQ11	E2	P410 IBC07		MP14	T3	TP33	SGAN		2	W1 W12		CW23	CE7	423
1394	ΚΑΡΒΙΔΙΟ ΑΛΟΥΜΙΝΙΟΥ	4.3	W2	II	4.3		LQ11	E2	P410 IBC07		MP14	T3	TP33	SGAN		2	W1 W12	VW5	CW23	CE10	423
1395	ΣΙΔΗΡΟΠΥΡΙΤΙΚΗ ΣΚΟΝΗ ΑΛΟΥΜΙΝΙΟΥ	4.3	WT2	II	4.3+6.1		LQ11	E2	P410 IBC05	PP40	MP14	T3	TP33	SGAN		2	W1		CW23 CW28	CE10	462
1396	ΣΚΟΝΗ ΑΛΟΥΜΙΝΙΟΥ, ΜΗ ΚΑΛΥΜΜΕΝΗ	4.3	W2	II	4.3		LQ12	E2	P410 IBC07	PP40	MP14	T3	TP33	SGAN		2	W1 W12		CW23	CE10	423
1396	ΣΚΟΝΗ ΑΛΟΥΜΙΝΙΟΥ, ΜΗ ΚΑΛΥΜΜΕΝΗ	4.3	W2	III	4.3		LQ12		P410 IBC08 R001	B4	MP14	T1	TP33	SGAN		3	W1	VW5	CW23	CE11	423
1397	ΦΩΣΦΟΡΟΥΧΟ ΑΡΓΙΛΙΟ	4.3	WT2	I	4.3+6.1	507	LQ0	E0	P403		MP2					1	W1		CW23 CW28		X462
1398	ΠΥΡΙΤΙΚΗ ΣΚΟΝΗ ΑΛΟΥΜΙΝΙΟΥ, ΜΗ ΚΑΛΥΜΜΕΝΗ	4.3	W2	III	4.3	37	LQ12	E1	P410 IBC08 R001	B4	MP14	T1	TP33	SGAN		3	W1	VW5	CW23	CE11	423
1400	ΒΑΡΙΟ	4.3	W2	II	4.3		LQ11	E2	P410 IBC07		MP14	T3	TP33	SGAN		2	W1 W12		CW23	CE10	423
1401	ΑΣΒΕΣΤΙΟ	4.3	W2	II	4.3		LQ11	E2	P410 IBC07		MP14	T3	TP33	SGAN		2	W1 W12		CW23	CE10	423
1402	ΚΑΡΒΙΔΙΟ ΑΣΒΕΣΤΙΟΥ	4.3	W2	I	4.3		LQ0	E0	P403 IBC04		MP2	T9	TP7 TP33			1	W1		CW23		X423
1402	ΚΑΡΒΙΔΙΟ ΑΣΒΕΣΤΙΟΥ	4.3	W2	II	4.3		LQ11	E2	P410 IBC07		MP14	T3	TP33	SGAN		2	W1 W12	VW5	CW23	CE10	423
1403	ΚΥΑΝΑΜΙΔΙΟ ΑΣΒΕΣΤΙΟΥ με περισσότερο από 0.1% καρβίδιο του ασβεστίου	4.3	W2	III	4.3	38	LQ12	E1	P410 IBC08 R001	B4	MP14	T1	TP33	SGAN		0	W1		CW23	CE11	423
1404	ΥΔΡΙΔΙΟ ΑΣΒΕΣΤΙΟΥ	4.3	W2	I	4.3		LQ0	E0	P403		MP2					1	W1		CW23		X423

1405	ΕΝΩΣΕΙΣ ΠΥΡΙΤΙΟΥ ΜΕ ΑΣΒΕΣΤΙΟ	4.3	W2	II	4.3		LQ11	E2	P410 IBC07		MP14	T3	TP33	SGAN		2	W1 W12	VW7	CW23	CE10	423
1405	ΕΝΩΣΕΙΣ ΠΥΡΙΤΙΟΥ ΜΕ ΑΣΒΕΣΤΙΟ	4.3	W2	III	4.3		LQ12	E1	P410 IBC08 R001	B4	MP14	T1	TP33	SGAN		3	W1	VW5 VW7	CW23	CE11	423
1407	ΚΑΙΣΙΟ	4.3	W2	I	4.3		LQ0	E0	P403 IBC04		MP2			L10CH(+)	TU2 TU14 TU38 TE5 TE21 TE22 TT3 TM2	1	W1		CW23		X423
1408	ΣΙΔΗΡΟΠΥΡΙΤΙΟ με 30% ή περισσότερο αλλά λιγότερο από 90% πυρίτιο	4.3	WT2	III	4.3+6.1	39	LQ12	E1	P003 IBC08 R001	PP20 B4 B6	MP14	T1 BK2	TP33	SGAN		3	W1	VW1	CW23 CW28	CE11	462
1409	ΥΔΡΙΔΙΑ ΜΕΤΑΛΛΩΝ, ΕΝΕΡΓΑ ΜΕ ΤΟ ΝΕΡΟ, Ε.Α.Ο.	4.3	W2	I	4.3	274 508	LQ0	E0	P403		MP2					1	W1		CW23		X423
1409	ΥΔΡΙΔΙΑ ΜΕΤΑΛΛΩΝ, ΕΝΕΡΓΑ ΜΕ ΤΟ ΝΕΡΟ, Ε.Α.Ο.	4.3	W2	II	4.3	274 508	LQ11	E2	P410 IBC04		MP14	T3	TP33	SGAN		2	W1		CW23	CE10	423
1410	ΥΔΡΙΔΙΟ ΤΟΥ ΛΙΘΑΡΓΥΛΟΥ	4.3	W2	I	4.3		LQ0	E0	P403		MP2					1	W1		CW23		X423
1411	ΥΔΡΙΔΙΟ ΤΟΥ ΛΙΘΑΡΓΥΛΟΥ, ΑΙΘΕΡΙΚΟ	4.3	WF1	I	4.3+3		LQ0	E0	P402	RR8	MP2					1	W1		CW23		X323
1413	ΒΟΡΙΟΥΔΡΙΔΙΟ ΤΟΥ ΛΙΘΙΟΥ	4.3	W2	I	4.3		LQ0	E0	P403		MP2					1	W1		CW23		X423
1414	ΥΔΡΙΔΙΟ ΛΙΘΙΟΥ	4.3	W2	I	4.3		LQ0	E0	P403		MP2					1	W1		CW23		X423
1415	ΛΙΘΙΟ	4.3	W2	I	4.3		LQ0	E0	P403 IBC04		MP2			L10BN(+)	TU1 TE5 TT3 TM2	1	W1		CW23		X423
1417	ΠΥΡΙΤΙΟΥΧΟ ΛΙΘΙΟ	4.3	W2	II	4.3		LQ11	E2	P410 IBC07		MP14	T3	TP33	SGAN		2	W1 W12		CW23	CE10	423
1418	ΜΑΓΝΗΣΙΟ ΣΕ ΣΚΟΝΗ ή ΚΡΑΜΑ ΜΑΓΝΗΣΙΟΥ ΣΕ ΣΚΟΝΗ	4.3	WS	I	4.3+4.2		LQ0	E0	P403		MP2					1	W1		CW23		X423
1418	ΜΑΓΝΗΣΙΟ ΣΕ ΣΚΟΝΗ ή ΚΡΑΜΑ ΜΑΓΝΗΣΙΟΥ ΣΕ ΣΚΟΝΗ	4.3	WS	II	4.3+4.2		LQ11	E2	P410 IBC05		MP14	T3	TP33	SGAN		2	W1		CW23	CE10	423
1418	ΜΑΓΝΗΣΙΟ ΣΕ ΣΚΟΝΗ ή ΚΡΑΜΑ ΜΑΓΝΗΣΙΟΥ ΣΕ ΣΚΟΝΗ	4.3	WS	III	4.3+4.2		LQ12	E1	P410 IBC08 R001	B4	MP14	T1	TP33	SGAN		3	W1	VW5	CW23	CE11	423
1419	ΦΩΣΦΟΡΟΥΧΟ ΜΑΓΝΗΣΙΟ ΑΡΓΙΛΙΟ	4.3	WT2	I	4.3+6.1		LQ0	E0	P403		MP2					1	W1		CW23 CW28		X462
1420	ΚΡΑΜΑΤΑ ΜΕΤΑΛΛΩΝ ΜΕ ΚΑΛΙΟ, ΥΓΡΑ	4.3	W1	I	4.3		LQ0	E0	P402		MP2			L10BN(+)	TU1 TE5 TT3 TM2	1	W1		CW23		X323

1421	ΑΛΚΑΛΙΚΑ ΚΡΑΜΑΤΑ ΜΕΤΑΛΛΩΝ, ΥΓΡΑ, Ε.Α.Ο.	4.3	W1	I	4.3	182 274	LQ0	E0	P402	RR8	MP2			L10BN(+)	TU1 TE5 TT3 TM2	1	W1		CW23		X323
1422	ΚΡΑΜΑΤΑ ΝΑΤΡΙΟΥ ΜΕ ΚΑΛΙΟ, ΥΓΡΑ	4.3	W1	I	4.3		LQ0	E0	P402		MP2	T9	TP3 TP7 TP31	L10BN(+)	TU1 TE5 TT3 TM2	1	W1		CW23		X323
1423	ΡΟΥΒΙΔΙΟ	4.3	W2	I	4.3		LQ0	E0	P403 IBC04		MP2			L10CH(+)	TU2 TU14 TU38 TE5 TE21 TE22 TT3 TM2	1	W1		CW23		X423
1426	ΒΟΡΙΟΫΔΡΙΔΙΟ ΤΟΥ ΝΑΤΡΙΟΥ	4.3	W2	I	4.3		LQ0	E0	P403		MP2					1	W1		CW23		X423
1427	ΥΔΡΙΔΙΟ ΤΟΥ ΝΑΤΡΙΟΥ	4.3	W2	I	4.3		LQ0	E0	P403		MP2					1	W1		CW23		X423
1428	ΝΑΤΡΙΟ	4.3	W2	I	4.3		LQ0	E0	P403 IBC04		MP2	T9	TP7 TP33	L10BN(+)	TU1 TE5 TT3 TM2	1	W1		CW23		X423
1432	ΦΩΣΦΟΡΟΥΧΟ ΝΑΤΡΙΟ	4.3	WT2	I	4.3+6.1		LQ0	E0	P403		MP2					1	W1		CW23 CW28		X462
1433	ΦΩΣΦΟΡΟΥΧΕΣ ΕΝΩΣΕΙΣ ΚΑΣΣΙΤΕΡΟΥ	4.3	WT2	I	4.3+6.1		LQ0	E0	P403		MP2					1	W1		CW23 CW28		X462
1435	ΤΕΦΡΑ ΨΕΥΔΑΡΓΥΡΟΥ	4.3	W2	III	4.3		LQ12	E1	P002 IBC08 R001	B4	MP14	T1	TP33	SGAN		3	W1	VW5	CW23	CE11	423
1436	ΣΚΟΝΗ ΨΕΥΔΑΡΓΥΡΟΥ ή ΛΕΠΤΗ ΣΚΟΝΗ ΨΕΥΔΑΡΓΥΡΟΥ	4.3	WS	I	4.3+4.2		LQ0	E0	P403		MP2					1	W1		CW23		X423
1436	ΣΚΟΝΗ ΨΕΥΔΑΡΓΥΡΟΥ ή ΛΕΠΤΗ ΣΚΟΝΗ ΨΕΥΔΑΡΓΥΡΟΥ	4.3	WS	II	4.3+4.2		LQ11	E2	P410 IBC07	PP40	MP14	T3	TP33	SGAN		2	W1 W12		CW23	CE10	423
1436	ΣΚΟΝΗ ΨΕΥΔΑΡΓΥΡΟΥ ή ΛΕΠΤΗ ΣΚΟΝΗ ΨΕΥΔΑΡΓΥΡΟΥ	4.3	WS	III	4.3+4.2		LQ12	E1	P410 IBC08 R001	B4	MP14	T1	TP33	SGAN		3	W1	VW5	CW23	CE11	423
1714	ΦΩΣΦΟΡΟΥΧΟΣ ΨΕΥΔΑΡΓΥΡΟΣ	4.3	WT2	I	4.3+6.1		LQ0	E0	P403		MP2					1	W1		CW23 CW28		X462
1870	ΒΟΡΙΟΫΔΡΙΔΙΟ ΤΟΥ ΚΑΛΙΟΥ	4.3	W2	I	4.3		LQ0	E0	P403		MP2					1	W1		CW23		X423

1928	ΒΡΩΜΙΟΥΧΟ ΜΕΘΥΛΟΜΑΓΝΗΣΙΟ ΣΕ ΑΙΘΥΛΑΙΘΕΡΑ	4.3	WF1	I	4.3+3		LQ0	E0	P402	RR8	MP2		L10DH	TU4 TU14 TU22 TU38 TE21 TE22 TM2	0	W1		CW23		X323
2010	ΥΔΡΙΔΙΟ ΤΟΥ ΜΑΓΝΗΣΙΟΥ	4.3	W2	I	4.3		LQ0	E0	P403		MP2				1	W1		CW23		X423
2011	ΦΩΣΦΟΡΟΥΧΟ ΜΑΓΝΗΣΙΟ	4.3	WT2	I	4.3+6.1		LQ0	E0	P403		MP2				1	W1		CW23 CW28		X462
2012	ΦΩΣΦΟΡΟΥΧΟ ΚΑΛΙΟ	4.3	WT2	I	4.3+6.1		LQ0	E0	P403		MP2				1	W1		CW23 CW28		X462
2013	ΦΩΣΦΟΡΟΥΧΟ ΣΤΡΟΝΤΙΟ	4.3	WT2	I	4.3+6.1		LQ0	E0	P403		MP2				1	W1		CW23 CW28		X462
2257	ΚΑΛΙΟ	4.3	W2	I	4.3		LQ0	E0	P403 IBC04		MP2	T9	TP7 TP33	L10BN(+) TU1 TE5 TT3 TM2	1	W1		CW23		X423
2463	ΥΔΡΙΔΙΟ ΑΡΓΥΛΙΟΥ	4.3	W2	I	4.3		LQ0	E0	P403		MP2				1	W1		CW23		X423
2624	ΠΥΡΙΤΙΚΟ ΜΑΓΝΗΣΙΟ	4.3	W2	II	4.3		LQ11	E2	P410 IBC07		MP14	T3	TP33	SGAN	2	W1 W12		CW23	CE10	423
2805	ΥΔΡΙΔΙΟ ΤΟΥ ΛΙΘΙΟΥ, ΛΥΩΜΕΝΟ ΣΤΕΡΕΟ	4.3	W2	II	4.3		LQ11	E2	P410 IBC04	PP40	MP14	T3	TP33	SGAN	2	W1		CW23	CE10	423
2806	ΝΙΤΡΙΔΙΟ ΤΟΥ ΛΙΘΙΟΥ	4.3	W2	I	4.3		LQ0	E0	P403 IBC04		MP2				1	W1		CW23		X423
2813	ΕΝΕΡΓΑ ΜΕ ΤΟ ΝΕΡΟ, ΣΤΕΡΕΑ, Ε.Α.Ο.	4.3	W2	I	4.3	274	LQ0	E0	P403 IBC99	PP83	MP2	T9	TP7 T933	S10AN L10DH	0	W1		CW23		X423
2813	ΕΝΕΡΓΑ ΜΕ ΤΟ ΝΕΡΟ, ΣΤΕΡΕΑ, Ε.Α.Ο.	4.3	W2	II	4.3	274	LQ11	E2	P410 IBC07	PP83	MP14	T3	TP33	SGAN	0	W1 W12		CW23	CE10	423
2813	ΕΝΕΡΓΑ ΜΕ ΤΟ ΝΕΡΟ, ΣΤΕΡΕΑ, Ε.Α.Ο.	4.3	W2	III	4.3	274	LQ12	E1	P410 IBC08 R001	PP83 B4	MP14	T1	TP33	SGAN	0	W1	VW5	CW23	CE11	423
2830	ΣΙΔΗΡΟΠΥΡΙΤΙΚΟ ΛΙΘΙΟ	4.3	W2	II	4.3		LQ11	E2	P410 IBC07		MP14	T3	TP33	SGAN	2	W1 W12		CW23	CE10	423
2835	ΥΔΡΙΔΙΟ ΤΟΥ ΝΑΤΡΑΡΤΙΛΙΟΥ	4.3	W2	II	4.3		LQ11	E2	P410 IBC04		MP14	T3	TP33	SGAN	2	W1		CW23	CE10	423
2844	ΑΣΒΕΣΤΟΜΑΓΝΗΣΙΟΥΧΟ ΠΥΡΙΤΙΟ	4.3	W2	III	4.3		LQ12	E1	P410 IBC08 R001	B4	MP14	T1	TP33	SGAN	3	W1	VW5 VW7	CW23	CE11	423

2950	ΜΑΓΝΗΣΙΟ ΣΕ ΚΟΚΚΟΥΣ, ΚΑΛΥΜΜΕΝΟ μεγέθους σωματιδίων όχι μικρότερο από 149μm	4.3	W2	III	4.3		LQ12	E1	P410 IBC08 R001	B4	MP14	T1 BK2	TP33	SGAN		3	W1	VW5	CW23	CE11	423
2965	ΔΙΜΕΘΥΛΑΙΘΕΡΙΚΑ ΑΛΑΤΑ ΤΡΙΦΘΟΡΙΟΥΧΟΥ ΒΟΡΙΟΥ	4.3	WFC	I	4.3+3+8		LQ0	E0	P401		MP2	T10	TP2 TP7	L10DH	TU4 TU14 TU22 TU38 TE21 TE22 TM2	0	W1		CW23		382
2968	ΜΑΝΕΒ, ΣΤΑΘΕΡΟΠΟΙΗΜΕΝΟ ή ΠΑΡΑΣΚΕΥΑΣΜΑΤΑ ΜΑΝΕΒ, ΣΤΑΘΕΡΟΠΟΙΗΜΕΝΑ έναντι αυτοθέρμανσης	4.3	W2	III	4.3	547	LQ12	E1	P002 IBC08 R001	B4	MP14	T1	TP33	SGAN		0	W1	VW5	CW23	CE11	423
2988	ΧΛΩΡΟΣΙΛΑΝΙΑ, ΕΝΕΡΓΑ ΜΕ ΤΟ ΝΕΡΟ, ΕΥΦΛΕΚΤΑ, ΔΙΑΒΡΩΤΙΚΑ, Ε.Α.Ο.	4.3	WFC	I	4.3+3+8	274 549	LQ0	E0	P401	RR7	MP2	T14	TP2 TP7	L10DH	TU14 TU26 TU38 TE21 TE22 TM2 TM3	0	W1		CW23		X338
3078	ΔΗΜΗΤΡΙΟ, ρινίσματα ή αμμώδης σκόνη	4.3	W2	II	4.3	550	LQ11	E2	P410 IBC07		MP14	T3	TP33	SGAN		2	W1 W12		CW23	CE10	423
3129	ΕΝΕΡΓΑ ΜΕ ΤΟ ΝΕΡΟ ΥΓΡΑ, ΔΙΑΒΡΩΤΙΚΑ, Ε.Α.Ο.	4.3	WC1	I	4.3+8	274	LQ0	E0	P402	RR7 RR8	MP2	T14	TP2 TP7	L10DH	TU14 TU38 TE21 TE22 TM2	0	W1		CW23		X382
3129	ΕΝΕΡΓΑ ΜΕ ΤΟ ΝΕΡΟ ΥΓΡΑ, ΔΙΑΒΡΩΤΙΚΑ, Ε.Α.Ο.	4.3	WC1	II	4.3+8	274	LQ10	E2	P402 IBC01	RR7 RR8	MP15	T11	TP2	L4DH	TU14 TE21 TM2	0	W1		CW23	CE7	382
3129	ΕΝΕΡΓΑ ΜΕ ΤΟ ΝΕΡΟ ΥΓΡΑ, ΔΙΑΒΡΩΤΙΚΑ, Ε.Α.Ο.	4.3	WC1	III	4.3+8	274	LQ13	E1	P001 IBC02 R001		MP15	17	TP1	L4DH	TU14 TE21 TM2	0	W1		CW23	CE8	382
3130	ΕΝΕΡΓΑ ΜΕ ΤΟ ΝΕΡΟ ΥΓΡΑ, ΤΟΞΙΚΑ, Ε.Α.Ο.	4.3	WT1	I	4.3+6.1	274	LQ0	E0	P402	RR4 RR8	MP2			L10DH	TU14 TU38 TE21 TE22 TM2	0	W1		CW23 CW28		X362
3130	ΕΝΕΡΓΑ ΜΕ ΤΟ ΝΕΡΟ ΥΓΡΑ, ΤΟΞΙΚΑ, Ε.Α.Ο.	4.3	WT1	II	4.3+6.1	274	LQ10	E2	P402 IBC01	RR4 RR8 BB1	MP15			L4DH	TU14 TE21 TM2	0	W1		CW23 CW28	CE7	362
3130	ΕΝΕΡΓΑ ΜΕ ΤΟ ΝΕΡΟ ΥΓΡΑ, ΤΟΞΙΚΑ, Ε.Α.Ο.	4.3	WT1	III	4.3+6.1	274	LQ13	E1	P001 IBC02 R001		MP15			L4DH	TU14 TE21 TM2	0	W1		CW23 CW28	CE8	362

3131	ΕΝΕΡΓΑ ΜΕ ΤΟ ΝΕΡΟ ΣΤΕΡΕΑ, ΔΙΑΒΡΩΤΙΚΑ, Ε.Α.Ο.	4.3	WC2	I	4.3+8	274	LQ0	E0	P403		MP2	T9	TP7 TP33	S10AN L10DH	TU4 TU14 TU22 TU38 TE21 TE22 TM2	0	W1		CW23		X482
3131	ΕΝΕΡΓΑ ΜΕ ΤΟ ΝΕΡΟ ΣΤΕΡΕΑ, ΔΙΑΒΡΩΤΙΚΑ, Ε.Α.Ο.	4.3	WC2	II	4.3+8	274	LQ11	E2	P410 IBC06		MP14	T3	TP33	SGAN		0	W1 W12		CW23	CE10	482
3131	ΕΝΕΡΓΑ ΜΕ ΤΟ ΝΕΡΟ ΣΤΕΡΕΑ, ΔΙΑΒΡΩΤΙΚΑ, Ε.Α.Ο.	4.3	WC2	III	4.3+8	274	LQ12	E1	P410 IBC08 R001	B4	MP14	T1	TP33	SGAN		0	W1		CW23	CE11	482
3132	ΕΝΕΡΓΑ ΜΕ ΤΟ ΝΕΡΟ ΣΤΕΡΕΑ, ΕΥΦΛΕΚΤΑ, Ε.Α.Ο.	4.3	WF2		ΑΠΑΓΟΡΕΥΕΤΑΙ Η ΜΕΤΑΦΟΡΑ																
3133	ΕΝΕΡΓΑ ΜΕ ΤΟ ΝΕΡΟ ΣΤΕΡΕΑ, ΟΞΕΙΔΩΤΙΚΑ, Ε.Α.Ο.	4.3	WO		ΑΠΑΓΟΡΕΥΕΤΑΙ Η ΜΕΤΑΦΟΡΑ																
3134	ΕΝΕΡΓΑ ΜΕ ΤΟ ΝΕΡΟ ΣΤΕΡΕΑ, ΤΟΞΙΚΑ, Ε.Α.Ο.	4.3	WT2	I	4.3+6.1	274	LQ0	E0	P403		MP2					0	W1		CW23 CW28		X462
3134	ΕΝΕΡΓΑ ΜΕ ΤΟ ΝΕΡΟ ΣΤΕΡΕΑ, ΤΟΞΙΚΑ, Ε.Α.Ο.	4.3	WT2	II	4.3+6.1	274	LQ11	E2	P410 IBC05		MP14	T3	TP33	SGAN		0	W1		CW23 CW28	CE10	462
3134	ΕΝΕΡΓΑ ΜΕ ΤΟ ΝΕΡΟ ΣΤΕΡΕΑ, ΤΟΞΙΚΑ, Ε.Α.Ο.	4.3	WT2	III	4.3+6.1	274	LQ12	E1	P410 IBC08 R001	B4	MP14	T1	TP33	SGAN		0	W1		CW23 CW28	CE11	462
3135	ΕΝΕΡΓΑ ΜΕ ΤΟ ΝΕΡΟ ΣΤΕΡΕΑ, ΑΥΤΟΘΕΡΜΑΝΙΟΜΕΝΑ, Ε.Α.Ο.	4.3	WS		ΑΠΑΓΟΡΕΥΕΤΑΙ Η ΜΕΤΑΦΟΡΑ																
3148	ΕΝΕΡΓΑ ΜΕ ΤΟ ΝΕΡΟ ΥΓΡΑ, Ε.Α.Ο.	4.3	W1	I	4.3	274	LQ0	E0	P402	RR8	MP2	T9	TP2 TP7	L10DH	TU14 TU38 TE21 TE22 TM2	0	W1		CW23		X323
3148	ΕΝΕΡΓΑ ΜΕ ΤΟ ΝΕΡΟ ΥΓΡΑ, Ε.Α.Ο.	4.3	W1	II	4.3	274	LQ10	E2	P402 IBC01	RR8	MP15	T7	TP2	L4DH	TU14 TE21 TM2	0	W1		CW23	CE7	323
3148	ΕΝΕΡΓΑ ΜΕ ΤΟ ΝΕΡΟ ΥΓΡΑ, Ε.Α.Ο.	4.3	W1	III	4.3	274	LQ13	E1	P001 IBC02 R001		MP15	T7	TP1	L4DH	TU14 TE21 TM2	0	W1		CW23	CE8	323
3170	ΥΠΟΠΡΟΪΟΝΤΑ ΕΞΑΓΩΓΗΣ ΜΕ ΤΗΞΗ ΑΛΟΥΜΙΝΙΟΥ ή ΥΠΟΠΡΟΪΟΝΤΑ ΑΝΑΤΗΞΗΣ ΑΛΟΥΜΙΝΙΟΥ	4.3	W2	II	4.3	244	LQ11	E2	P410 IBC07		MP14	T3 BK1 BK2	TP33	SGAN		2	W1 W12	VW6	CW23	CE10	423
3170	ΥΠΟΠΡΟΪΟΝΤΑ ΕΞΑΓΩΓΗΣ ΜΕ ΤΗΞΗ ΑΛΟΥΜΙΝΙΟΥ ή ΥΠΟΠΡΟΪΟΝΤΑ ΑΝΑΤΗΞΗΣ ΑΛΟΥΜΙΝΙΟΥ	4.3	W2	III	4.3	244	LQ12	E1	P002 IBC08 R001	B4	MP14	T1 BK1 BK2	TP33	SGAN		3	W1	VW1 VW5	CW23	CE11	423
3208	ΜΕΤΑΛΛΙΚΕΣ ΥΛΕΣ, ΕΝΕΡΓΕΣ ΜΕ ΤΟ ΝΕΡΟ, Ε.Α.Ο.	4.3	W2	I	4.3	274 557	LQ0	E0	P403 IBC99		MP2					1	W1		CW23		X423

3208	ΜΕΤΑΛΛΙΚΕΣ ΥΛΕΣ, ΕΝΕΡΓΕΣ ΜΕ ΤΟ ΝΕΡΟ, Ε.Α.Ο.	4.3	W2	II	4.3	274 557	LQ11	E2	P410 IBC07		MP14	T3	TP33	SGAN		2	W1 W12		CW23	CE10	423
3208	ΜΕΤΑΛΛΙΚΕΣ ΥΛΕΣ, ΕΝΕΡΓΕΣ ΜΕ ΤΟ ΝΕΡΟ, Ε.Α.Ο.	4.3	W2	III	4.3	274 557	LQ12	E1	P410 IBC08 R001	B4	MP14	T1	TP33	SGAN		3	W1	VW5	CW23	CE11	423
3209	ΜΕΤΑΛΛΙΚΕΣ ΥΛΕΣ, ΕΝΕΡΓΕΣ ΜΕ ΤΟ ΝΕΡΟ, ΑΥΤΟΘΕΡΜΑΙΝΟΜΕΝΕΣ, Ε.Α.Ο.	4.3	WS	I	4.3+4.2	274 558	LQ0	E0	P403		MP2					1	W1		CW23		X423
3209	ΜΕΤΑΛΛΙΚΕΣ ΥΛΕΣ, ΕΝΕΡΓΕΣ ΜΕ ΤΟ ΝΕΡΟ, ΑΥΤΟΘΕΡΜΑΙΝΟΜΕΝΕΣ, Ε.Α.Ο.	4.3	WS	II	4.3+4.2	274 558	LQ11	E2	P410 IBC05		MP14	T3	TP33	SGAN		2	W1		CW23	CE10	423
3209	ΜΕΤΑΛΛΙΚΕΣ ΥΛΕΣ, ΕΝΕΡΓΕΣ ΜΕ ΤΟ ΝΕΡΟ, ΑΥΤΟΘΕΡΜΑΙΝΟΜΕΝΕΣ, Ε.Α.Ο.	4.3	WS	III	4.3+4.2	274 558	LQ12	E1	P410 IBC08 R001	B4	MP14	T1	TP33	SGAN		3	W1	VW5	CW23	CE11	423
3292	ΜΠΑΤΑΡΙΕΣ, ΠΟΥ ΠΕΡΙΕΧΟΥΝ ΝΑΤΡΙΟ, ή ΣΤΟΙΧΕΙΑ, ΠΟΥ ΠΕΡΙΕΧΟΥΝ ΝΑΤΡΙΟ	4.3	W3	II	4.3	239 295	LQ0	E0	P408							2	W1		CW23	CE2	423
3395	ΟΡΓΑΝΟΜΕΤΑΛΛΙΚΗ ΟΥΣΙΑ, ΣΤΕΡΕΗ, ΕΝΕΡΓΗ ΜΕ ΤΟ ΝΕΡΟ	4.3	W2	I	4.3	274	LQ0	E0	P403		MP2	T9	TP7 TP33	S10AN L10DH	TU4 TU14 TU22 TU38 TE21 TE22 TM2	1	W1		CW23		X423
3395	ΟΡΓΑΝΟΜΕΤΑΛΛΙΚΗ ΟΥΣΙΑ, ΣΤΕΡΕΗ, ΕΝΕΡΓΗ ΜΕ ΤΟ ΝΕΡΟ	4.3	W2	II	4.3	274	LQ11	E2	P410 IBC04		MP14	T3	TP33	SGAN L4DH	TU14 TE21 TM2	2	W1		CW23	CE10	423
3395	ΟΡΓΑΝΟΜΕΤΑΛΛΙΚΗ ΟΥΣΙΑ, ΣΤΕΡΕΗ, ΕΝΕΡΓΗ ΜΕ ΤΟ ΝΕΡΟ	4.3	W2	III	4.3	274	LQ12	E1	P410 IBC06		MP14	T1	TP33	SGAN L4DH	TU14 TE21 TM2	3	W1		CW23	CE11	423
3396	ΟΡΓΑΝΟΜΕΤΑΛΛΙΚΗ ΟΥΣΙΑ, ΣΤΕΡΕΗ, ΕΝΕΡΓΗ ΜΕ ΤΟ ΝΕΡΟ, ΕΥΦΛΕΚΤΗ	4.3	WF2	I	4.3+4.1	274	LQ0	E0	P403		MP2	T9	TP7 TP33	S10AN L10DH	TU4 TU14 TU22 TU38 TE21 TE22 TM2	0	W1		CW23		X423
3396	ΟΡΓΑΝΟΜΕΤΑΛΛΙΚΗ ΟΥΣΙΑ, ΣΤΕΡΕΗ, ΕΝΕΡΓΗ ΜΕ ΤΟ ΝΕΡΟ, ΕΥΦΛΕΚΤΗ	4.3	WF2	II	4.3+4.1	274	LQ11	E2	P410 IBC04		MP14	T3	TP33	SGAN L4DH	TU14 TE21 TM2	0	W1		CW23	CE10	423
3396	ΟΡΓΑΝΟΜΕΤΑΛΛΙΚΗ ΟΥΣΙΑ, ΣΤΕΡΕΗ, ΕΝΕΡΓΗ ΜΕ ΤΟ ΝΕΡΟ, ΕΥΦΛΕΚΤΗ	4.3	WF2	III	4.3+4.1	274	LQ12	E1	P410 IBC06		MP14	T1	TP33	SGAN L4DH	TU14 TE21 TM2	0	W1		CW23	CE11	423
3397	ΟΡΓΑΝΟΜΕΤΑΛΛΙΚΗ ΟΥΣΙΑ, ΣΤΕΡΕΗ, ΕΝΕΡΓΗ ΜΕ ΤΟ ΝΕΡΟ, ΑΥΤΟΘΕΡΜΑΙΝΟΜΕΝΗ	4.3	WS	I	4.3+4.2	274	LQ0	E0	P403		MP2	T9	TP7 TP33	S10AN L10DH	TU14 TU38 TE21 TE22 TM2	1	W1		CW23		X423

3397	ΟΡΓΑΝΟΜΕΤΑΛΛΙΚΗ ΟΥΣΙΑ, ΣΤΕΡΕΗ, ΕΝΕΡΓΗ ΜΕ ΤΟ ΝΕΡΟ, ΑΥΤΟΘΕΡΜΑΙΝΟΜΕΝΗ	4.3	WS	II	4.3+4.2	274	LQ11	E2	P410 IBC04		MP14	T3	TP33	SGAN L4DH		2	W1		CW23	CE10	423
3397	ΟΡΓΑΝΟΜΕΤΑΛΛΙΚΗ ΟΥΣΙΑ, ΣΤΕΡΕΗ, ΕΝΕΡΓΗ ΜΕ ΤΟ ΝΕΡΟ, ΑΥΤΟΘΕΡΜΑΙΝΟΜΕΝΗ	4.3	WS	III	4.3+4.2	274	LQ12	E1	P410 IBC06		MP14	T1	TP33	SGAN L4DH		3	W1		CW23	CE11	423
3398	ΟΡΓΑΝΟΜΕΤΑΛΛΙΚΗ ΟΥΣΙΑ, ΥΓΡΗ, ΕΝΕΡΓΗ ΜΕ ΤΟ ΝΕΡΟ	4.3	W1	I	4.3	274	LQ0	E0	P402		MP2	T13	TP2 TP7	L10DH	TU4 TU14 TU22 TU38 TE21 TE22 TM2	0	W1		CW23		X323
3398	ΟΡΓΑΝΟΜΕΤΑΛΛΙΚΗ ΟΥΣΙΑ, ΥΓΡΗ, ΕΝΕΡΓΗ ΜΕ ΤΟ ΝΕΡΟ	4.3	W1	II	4.3	274	LQ10	E2	P001 IBC01		MP15	T7	TP2 TP7	L4DH	TU14 TE21 TM2	0	W1		CW23	CE7	323
3398	ΟΡΓΑΝΟΜΕΤΑΛΛΙΚΗ ΟΥΣΙΑ, ΥΓΡΗ, ΕΝΕΡΓΗ ΜΕ ΤΟ ΝΕΡΟ	4.3	W1	III	4.3	274	LQ13	E1	P001 IBC02		MP15	T7	TP2 TP7	L4DH	TU14 TE21 TM2	0	W1		CW23	CE8	323
3399	ΟΡΓΑΝΟΜΕΤΑΛΛΙΚΗ ΟΥΣΙΑ, ΥΓΡΗ, ΕΝΕΡΓΗ ΜΕ ΤΟ ΝΕΡΟ, ΕΥΦΛΕΚΤΗ	4.3	WF1	I	4.3 +3	274	LQ0	E0	P402		MP2	T13	TP2 TP7	L10DH	TU4 TU14 TU22 TU38 TE21 TE22 TM2	0	W1		CW23		X323
3399	ΟΡΓΑΝΟΜΕΤΑΛΛΙΚΗ ΟΥΣΙΑ, ΥΓΡΗ, ΕΝΕΡΓΗ ΜΕ ΤΟ ΝΕΡΟ, ΕΥΦΛΕΚΤΗ	4.3	WF1	II	4.3 +3	274	LQ10	E2	P001 IBC01		MP15	T7	TP2 TP7	L4DH	TU4 TU14 TU22 TE21 TM2	0	W1		CW23	CE7	323
3399	ΟΡΓΑΝΟΜΕΤΑΛΛΙΚΗ ΟΥΣΙΑ, ΥΓΡΗ, ΕΝΕΡΓΗ ΜΕ ΤΟ ΝΕΡΟ, ΕΥΦΛΕΚΤΗ	4.3	WF1	III	4.3 +3	274	LQ13	E1	P001 IBC02 R001		MP15	T7	TP2 TP7	L4DH	TU14 TE21 TM2	0	W1		CW23	CE8	323
3401	ΑΜΑΛΓΑΜΑ ΑΛΚΑΛΙΜΕΤΑΛΛΩΝ, ΣΤΕΡΕΟ	4.3	W2	I	4.3	182 274	LQ0	E0	P403		MP2	T9	TP7 TP33	L10BN(+)	TU1 TE5 TT3 TM2	1	W1		CW23		X423
3402	ΑΜΑΛΓΑΜΑ ΜΕΤΑΛΛΩΝ ΑΛΚΑΛΙΚΩΝ ΓΑΙΩΝ, ΣΤΕΡΕΟ	4.3	W2	I	4.3	183 274 506	LQ0	E0	P403		MP2	T9	TP7 TP33	L10BN(+)	TU1 TE5 TT3 TM2	1	W1		CW23		X423

3403	ΜΕΤΑΛΛΙΚΑ ΚΡΑΜΑΤΑ ΚΑΛΛΟΥ, ΣΤΕΡΕΑ	4.3	W2	I	4.3		LQ0	E0	P403		MP2	T9	TP7 TP33	L10BN(+)	TU1 TE5 TT3 TM2	1	W1		CW23		X423		
3404	ΚΡΑΜΑΤΑ ΚΑΛΛΟΥ, ΝΑΤΡΙΟΥ, ΣΤΕΡΕΑ	4.3	W2	I	4.3		LQ0	E0	P403		MP2	T9	TP7 TP33	L10BN(+)	TU1 TE5 TT3 TM2	1	W1		CW23		X423		
1438	ΝΙΤΡΙΚΟ ΑΛΟΥΜΙΝΙΟ	5.1	O2	III	5.1		LQ12	E1	P002 IBC08 LP02 R001	B3	MP10	T1 BK1 BK2	TP33	SGAV	TU3	3		VW8	CW24	CE11	50		
1439	ΔΙΧΡΩΜΙΚΟ ΑΜΜΩΝΙΟ	5.1	O2	II	5.1		LQ11	E2	P002 IBC08	B4	MP2	T3	TP33	SGAN	TU3	2	W11		CW24	CE10	50		
1442	ΥΠΕΡΘΕΙΙΚΟ ΑΜΜΩΝΙΟ	5.1	O2	II	5.1	152	LQ11	E2	P002 IBC06		MP2	T3	TP33			2	W11 W12	VW8	CW24	CE10	50		
1444	ΥΠΕΡΘΕΙΙΚΟ ΑΜΜΩΝΙΟ	5.1	O2	III	5.1		LQ12	E1	P002 IBC08 LP02 R001	B3	MP10	T1	TP33	SGAV	TU3	3		VW8	CW24	CE11	50		
1445	ΧΛΩΡΙΚΟ ΒΑΡΙΟ, ΣΤΕΡΕΟ	5.1	OT2	II	5.1+6.1		LQ11	E2	P002 IBC06		MP2	T3	TP33	SGAN	TU3	2	W11 W12		CW24 CW28	CE10	56		
1446	ΝΙΤΡΙΚΟ ΒΑΡΙΟ	5.1	OT2	II	5.1+6.1		LQ11	E2	P002 IBC08	B4	MP2	T3	TP33	SGAN	TU3	2	W11		CW24 CW28	CE10	56		
1447	ΥΠΕΡΧΛΩΡΙΚΟ ΒΑΡΙΟ, ΣΤΕΡΕΟ	5.1	OT2	II	5.1+6.1		LQ11	E2	P002 IBC06		MP2	T3	TP33	SGAN	TU3	2	W11 W12		CW24 CW28	CE10	56		
1448	ΥΠΕΡΜΑΓΓΑΝΙΚΟ ΒΑΡΙΟ	5.1	OT2	II	5.1+6.1		LQ11	E2	P002 IBC06		MP2	T3	TP33	SGAN	TU3	2	W11 W12		CW24 CW28	CE10	56		
1449	ΥΠΕΡΟΞΕΙΔΙΟ ΤΟΥ ΒΑΡΙΟΥ	5.1	OT2	II	5.1+6.1		LQ11	E2	P002 IBC06		MP2	T3	TP33	SGAN	TU3	2	W11 W12		CW24 CW28	CE10	56		
1450	ΒΡΩΜΙΚΑ ΑΛΑΤΑ, ΑΝΟΡΓΑΝΑ, Ε.Α.Ο.	5.1	O2	II	5.1	274 604	LQ11	E2	P002 IBC08	B4	MP2	T3	TP33	SGAV	TU3	2	W11	VW8	CW24	CE10	50		
1451	ΝΙΤΡΙΚΟ ΚΑΙΣΙΟ	5.1	O2	III	5.1		LQ12	E1	P002 IBC08 LP02 R001	B3	MP10	T1	TP33	SGAV	TU3	3		VW8	CW24	CE11	50		
1452	ΧΛΩΡΙΚΟ ΑΣΒΕΣΤΙΟ	5.1	O2	II	5.1		LQ11	E2	P002 IBC08	B4	MP2	T3	TP33	SGAV	TU3	2	W11	VW8	CW24	CE10	50		
1453	ΧΛΩΡΙΩΔΕΣ ΑΣΒΕΣΤΙΟ	5.1	O2	II	5.1		LQ11	E2	P002 IBC08	B4	MP2	T3	TP33	SGAN	TU3	2	W11		CW24	CE10	50		

1454	ΝΙΤΡΙΚΟ ΑΣΒΕΣΤΙΟ	5.1	O2	III	5.1	208	LQ12	E1	P002 IBC08 LP02 R001	B3	MP10	T1 BK1 BK2	TP33	SGAV	TU3	3		VW8	CW24	CE11	50
1455	ΥΠΕΡΧΛΩΡΙΚΟ ΑΣΒΕΣΤΙΟ	5.1	O2	II	5.1		LQ11	E2	P002 IBC06		MP2	T3	TP33	SGAV	TU3	2	W11 W12	VW8	CW24	CE10	50
1456	ΥΠΕΡΜΑΓΓΑΝΙΚΟ ΑΣΒΕΣΤΙΟ	5.1	O2	II	5.1		LQ11	E2	P002 IBC06		MP2	T3	TP33	SGAN	TU3	2	W11 W12		CW24	CE10	50
1457	ΥΠΕΡΟΞΕΙΔΙΟ ΤΟΥ ΑΣΒΕΣΤΙΟΥ	5.1	O2	II	5.1		LQ11	E2	P002 IBC06		MP2	T3	TP33	SGAN	TU3	2	W11 W12		CW24	CE10	50
1458	ΜΕΙΓΜΑ ΑΛΑΤΩΝ ΧΛΩΡΙΟΥ ΚΑΙ ΒΟΡΙΟΥ	5.1	O2	II	5.1		LQ11	E2	P002 IBC08	B4	MP2	T3	TP33	SGAV	TU3	2	W11	VW8	CW24	CE10	50
1458	ΜΕΙΓΜΑ ΑΛΑΤΩΝ ΧΛΩΡΙΟΥ ΚΑΙ ΒΟΡΙΟΥ	5.1	O2	III	5.1		LQ12	E1	P002 IBC08 LP02 R001	B3	MP2	T1	TP33	SGAV	TU3	3		VW8	CW24	CE11	50
1459	ΜΕΙΓΜΑ ΧΛΩΡΙΚΩΝ ΑΛΑΤΩΝ ΚΑΙ ΧΛΩΡΙΟΥΧΟΥ ΜΑΓΝΗΣΙΟΥ, ΣΤΕΡΕΟ	5.1	O2	II	5.1		LQ11	E2	P002 IBC08	B4	MP2	T3	TP33	SGAV	TU3	2	W11	VW8	CW24	CE10	50
1459	ΜΕΙΓΜΑ ΧΛΩΡΙΚΩΝ ΑΛΑΤΩΝ ΚΑΙ ΧΛΩΡΙΟΥΧΟΥ ΜΑΓΝΗΣΙΟΥ, ΣΤΕΡΕΟ	5.1	O2	III	5.1		LQ12	E1	P002 IBC08 LP02 R001	B3	MP2	T1	TP33	SGAV	TU3	3		VW8	CW24	CE11	50
1461	ΧΛΩΡΙΚΑ ΑΛΑΤΑ, ΑΝΟΡΓΑΝΑ, Ε.Α.Ο.	5.1	O2	II	5.1	274 605	LQ11	E2	P002 IBC06		MP2	T3	TP33	SGAV	TU3	2	W11 W12	VW8	CW24	CE10	50
1462	ΧΛΩΡΙΩΔΗ ΑΛΑΤΑ, ΑΝΟΡΓΑΝΑ, Ε.Α.Ο.	5.1	O2	II	5.1	274 509 606	LQ11	E2	P002 IBC06		MP2	T3	TP33	SGAN	TU3	2	W11 W12		CW24	CE10	50
1463	ΤΡΙΟΞΕΙΔΙΟ ΤΟΥ ΧΡΩΜΙΟΥ, ΑΝΥΔΡΟ	5.1	OTC	II	5.1+6.1+8	510	LQ11	E2	P002 IBC08	B4	MP2	T3	TP33	SGAN	TU3	2	W11 W12		CW24 CW28	CE10	568
1465	ΝΙΤΡΙΚΟ ΔΙΔΥΜΙΟ	5.1	O2	III	5.1		LQ12	E1	P002 IBC08 LP02 R001	B3	MP10	T1	TP33	SGAV	TU3	3		VW8	CW24	CE11	50
1466	ΝΙΤΡΙΚΟ ΑΛΑΣ ΤΡΙΣΘΕΝΟΥΣ ΣΙΔΗΡΟΥ	5.1	O2	III	5.1		LQ12	E1	P002 IBC08 LP02 R001	B3	MP10	T1	TP33	SGAV	TU3	3		VW8	CW24	CE11	50
1467	ΝΙΤΡΙΚΗ ΤΟΥΑΝΙΔΙΝΗ	5.1	O2	III	5.1		LQ12	E1	P002 IBC08 LP02 R001	B3	MP10	T1	TP33	SGAV	TU3	3		VW8	CW24	CE11	50
1469	ΝΙΤΡΙΚΟΣ ΜΟΛΥΒΔΟΣ	5.1	OT2	II	5.1+6.1		LQ11	E2	P002 IBC08	B4	MP2	T3	TP33	SGAN	TU3	2	W11		CW24 CW28	CE10	56
1470	ΥΠΕΡΧΛΩΡΙΚΟΣ ΜΟΛΥΒΔΟΣ, ΣΤΕΡΕΟΣ	5.1	OT2	II	5.1+6.1		LQ11	E2	P002 IBC06		MP2	T3	TP33	SGAN	TU3	2	W11 W12		CW24 CW28	CE10	56

1471	ΥΠΟΧΛΩΡΙΩΔΕΣ ΛΙΘΙΟ, ΞΗΡΟ ή ΥΠΟΧΛΩΡΙΩΔΕΣ ΛΙΘΙΟ ΣΕ ΜΕΙΓΜΑ	5.1	O2	II	5.1		LQ11	E2	P002 IBC08	B4	MP10			SGAN	TU3	2	W11		CW24	CE10	50
1472	ΥΠΕΡΟΞΕΙΔΙΟ ΤΟΥ ΛΙΘΙΟΥ	5.1	O2	II	5.1		LQ11	E2	P002 IBC06		MP2	T3	TP33	SGAN	TU3	2	W11 W12		CW24	CE10	50
1473	ΒΡΩΜΙΚΟ ΜΑΓΝΗΣΙΟ	5.1	O2	II	5.1		LQ11	E2	P002 IBC08	B4	MP2	T3	TP33	SGAV	TU3	2	W11	VW8	CW24	CE10	50
1474	ΝΙΤΡΙΚΟ ΜΑΓΝΗΣΙΟ	5.1	O2	III	5.1	332	LQ12	E1	P002 IBC08 LP02 R001	B3	MP10	T1 BK1 BK2	TP33	SGAV	TU3	3		VW8	CW24	CE11	50
1475	ΥΠΕΡΧΛΩΡΙΚΟ ΜΑΓΝΗΣΙΟ	5.1	O2	II	5.1		LQ11	E2	P002 IBC06		MP2	T3	TP33	SGAV	TU3	2	W11 W12	VW8	CW24	CE10	50
1476	ΥΠΕΡΟΞΕΙΔΙΟ ΤΟΥ ΜΑΓΝΗΣΙΟΥ	5.1	O2	II	5.1		LQ11	E2	P002 IBC06		MP2	T3	TP33	SGAN	TU3	2	W11 W12		CW24	CE10	50
1477	ΝΙΤΡΙΚΑ ΑΛΑΤΑ, ΑΝΟΡΓΑΝΑ, Ε.Α.Ο.	5.1	O2	II	5.1	274 511	LQ11	E2	P002 IBC08	B4	MP10	T3	TP33	SGAN	TU3	2	W11		CW24	CE10	50
1477	ΝΙΤΡΙΚΑ ΑΛΑΤΑ, ΑΝΟΡΓΑΝΑ, Ε.Α.Ο.	5.1	O2	III	5.1	274 511	LQ12	E1	P002 IBC08 LP02 R001	B3	MP10	T1	TP33	SGAV	TU3	3		VW8	CW24	CE11	50
1479	ΟΞΕΙΔΩΤΙΚΑ ΣΤΕΡΕΑ, Ε.Α.Ο.	5.1	O2	I	5.1	274	LQ0	E0	P503 IBC05		MP2					1	W10		CW24		55
1479	ΟΞΕΙΔΩΤΙΚΑ ΣΤΕΡΕΑ, Ε.Α.Ο.	5.1	O2	II	5.1	274	LQ11	E2	P002 IBC08	B4	MP2	T3	TP33	SGAN	TU3	2	W11		CW24	CE10	50
1479	ΟΞΕΙΔΩΤΙΚΑ ΣΤΕΡΕΑ, Ε.Α.Ο.	5.1	O2	III	5.1	274	LQ12	E1	P002 IBC08 LP02 R001	B3	MP2	T1	TP33	SGAN	TU3	3			CW24	CE11	50
1481	ΥΠΕΡΧΛΩΡΙΚΑ ΑΛΑΤΑ, ΑΝΟΡΓΑΝΑ, Ε.Α.Ο.	5.1	O2	II	5.1	274	LQ11	E2	P002 IBC06		MP2	T3	TP33	SGAV	TU3	2	W11 W12	VW8	CW24	CE10	50
1481	ΥΠΕΡΧΛΩΡΙΚΑ ΑΛΑΤΑ, ΑΝΟΡΓΑΝΑ, Ε.Α.Ο.	5.1	O2	III	5.1	274	LQ12	E1	P002 IBC08 LP02 R001	B3	MP2	T1	TP33	SGAV	TU3	3		VW8	CW24	CE11	50
1482	ΥΠΕΡΜΑΓΓΑΝΙΚΑ ΑΛΑΤΑ, ΑΝΟΡΓΑΝΑ, Ε.Α.Ο.	5.1	O2	II	5.1	274 608	LQ11	E2	P002 IBC06		MP2	T3	TP33	SGAN	TU3	2	W11 W12		CW24	CE10	50
1482	ΥΠΕΡΜΑΓΓΑΝΙΚΑ ΑΛΑΤΑ, ΑΝΟΡΓΑΝΑ, Ε.Α.Ο.	5.1	O2	III	5.1	274 608	LQ12	E1	P002 IBC08 LP02 R001	B3	MP2	T1	TP33	SGAN	TU3	3			CW24	CE11	50
1483	ΥΠΕΡΟΞΕΙΔΑ, ΑΝΟΡΓΑΝΑ, Ε.Α.Ο.	5.1	O2	II	5.1	274	LQ11	E2	P002 IBC06		MP2	T3	TP33	SGAN	TU3	2	W11 W12		CW24	CE10	50

1483	ΥΠΕΡΟΞΕΙΔΙΑ, ΑΝΟΡΓΑΝΑ, Ε.Α.Ο.	5.1	O2	III	5.1	274	LQ12	E1	P002 IBC08 LP02 R001	B3	MP2	T1	TP33	SGAN	TU3	3			CW24	CE11	50
1484	ΒΡΩΜΙΚΟ ΚΑΛΙΟ	5.1	O2	II	5.1		LQ11	E2	P002 IBC08	B4	MP2	T3	TP33	SGAV	TU3	2	W11	VW8	CW24	CE10	50
1485	ΧΛΩΡΙΚΟ ΚΑΛΙΟ	5.1	O2	II	5.1		LQ11	E2	P002 IBC08	B4	MP2	T3	TP33	SGAV	TU3	2	W11	VW8	CW24	CE10	50
1486	ΝΙΤΡΙΚΟ ΚΑΛΙΟ	5.1	O2	III	5.1		LQ12	E1	P002 IBC08 LP02 R001	B3	MP10	T1 BK1 BK2	TP33	SGAV	TU3	3		VW8	CW24	CE11	50
1487	ΜΕΙΓΜΑ ΝΙΤΡΙΚΟΥ ΚΑΛΙΟΥ ΚΑΙ ΝΙΤΡΟΔΟΥΣ ΝΑΤΡΙΟΥ	5.1	O2	II	5.1	607	LQ11	E2	P002 IBC08	B4	MP10	T3	TP33	SGAV	TU3	2	W11	VW8	CW24	CE10	50
1488	ΝΙΤΡΩΔΕΣ ΚΑΛΙΟ	5.1	O2	II	5.1		LQ11	E2	P002 IBC08	B4	MP10	T3	TP33	SGAV	TU3	2	W11	VW8	CW24	CE10	50
1489	ΥΠΕΡΧΛΩΡΙΚΟ ΚΑΛΙΟ	5.1	O2	II	5.1		LQ11	E2	P002 IBC06		MP2	T3	TP33	SGAV	TU3	2	W11 W12	VW8	CW24	CE10	50
1490	ΥΠΕΡΜΑΓΓΑΝΙΚΟ ΚΑΛΙΟ	5.1	O2	II	5.1		LQ11	E2	P002 IBC08	B4	MP2	T3	TP33	SGAN	TU3	2	W11		CW24	CE10	50
1491	ΥΠΕΡΟΞΕΙΔΙΟ ΤΟΥ ΚΑΛΙΟΥ	5.1	O2	I	5.1		LQ0	E0	P503 IBC06		MP2					1	W10 W12		CW24		55
1492	ΥΠΕΡΘΕΙΙΚΟ ΚΑΛΙΟ	5.1	O2	III	5.1		LQ12	E1	P002 IBC08 LP02 R001	B3	MP10	T1	TP33	SGAV	TU3	3		VW8	CW24	CE11	50
1493	ΝΙΤΡΙΚΟΣ ΑΡΓΥΡΟΣ	5.1	O2	II	5.1		LQ11	E2	P002 IBC08	B4	MP10	T3	TP33	SGAV	TU3	2	W11	VW8	CW24	CE10	50
1494	ΒΡΩΜΙΚΟ ΝΑΤΡΙΟ	5.1	O2	II	5.1		LQ11	E2	P002 IBC08	B4	MP2	T3	TP33	SGAV	TU3	2	W11	VW8	CW24	CE10	50
1495	ΧΛΩΡΙΚΟ ΝΑΤΡΙΟ	5.1	O2	II	5.1		LQ11	E2	P002 IBC08	B4	MP2	T3 BK1 BK2	TP33	SGAV	TU3	2	W11	VW8	CW24	CE10	50
1496	ΧΛΩΡΙΩΔΕΣ ΝΑΤΡΙΟ	5.1	O2	II	5.1		LQ11	E2	P002 IBC08	B4	MP2	T3	TP33	SGAN	TU3	2	W11		CW24	CE10	50
1498	ΝΙΤΡΙΚΟ ΝΑΤΡΙΟ	5.1	O2	III	5.1		LQ12	E1	P002 IBC08 LP02 R001	B3	MP10	T1 BK1 BK2	TP33	SGAV	TU3	3		VW8	CW24	CE11	50
1499	ΜΕΙΓΜΑ ΝΙΤΡΙΚΟΥ ΝΑΤΡΙΟΥ ΚΑΙ ΝΙΤΡΙΚΟΥ ΚΑΛΙΟΥ	5.1	O2	III	5.1		LQ12	E1	P002 IBC08 LP02 R001	B3	MP10	T1 BK1 BK2	TP33	SGAV	TU3	3		VW8	CW24	CE11	50

1500	ΝΙΤΡΩΔΕΣ ΝΑΤΡΙΟ	5.1	OT2	III	5.1+6.1		LQ12	E1	P002 IBC08 R001	B3	MP10	T1	TP33	SGAN	TU3	3			CW24 CW28	CE11	56
1502	ΥΠΕΡΧΛΩΡΙΚΟ ΝΑΤΡΙΟ	5.1	O2	II	5.1		LQ11	E2	P002 IBC06		MP2	T3	TP33	SGAV	TU3	2	W11 W12	VW8	CW24	CE10	50
1503	ΥΠΕΡΜΑΓΓΑΝΙΚΟ ΝΑΤΡΙΟ	5.1	O2	II	5.1		LQ11	E2	P002 IBC06		MP2	T3	TP33	SGAN	TU3	2	W11 W12		CW24	CE10	50
1504	ΥΠΕΡΟΞΕΙΔΙΟ ΤΟΥ ΝΑΤΡΙΟΥ	5.1	O2	I	5.1		LQ0	E0	P503 IBC05		MP2					1	W10		CW24		55
1505	ΥΠΕΡΘΕΙΙΚΟ ΝΑΤΡΙΟ	5.1	O2	III	5.1		LQ12	E1	P002 IBC08 LP02 R001	B3	MP10	T1	TP33	SGAV	TU3	3		VW8	CW24	CE11	50
1506	ΧΛΩΡΙΚΟ ΣΤΡΟΝΤΙΟ	5.1	O2	II	5.1		LQ11	E2	P002 IBC08	B4	MP2	T3	TP33	SGAV	TU3	2	W11	VW8	CW24	CE10	50
1507	ΝΙΤΡΙΚΟ ΣΤΡΟΝΤΙΟ	5.1	O2	III	5.1		LQ12	E1	P002 IBC08 LP02 R001	B3	MP10	T1	TP33	SGAV	TU3	3		VW8	CW24	CE11	50
1508	ΥΠΕΡΧΛΩΡΙΚΟ ΣΤΡΟΝΤΙΟ	5.1	O2	II	5.1		LQ11	E2	P002 IBC06		MP2	T3	TP33	SGAV	TU3	2	W11 W12	VW8	CW24	CE10	50
1509	ΥΠΕΡΟΞΕΙΔΙΟ ΤΟΥ ΣΤΡΟΝΤΙΟΥ	5.1	O2	II	5.1		LQ11	E2	P002 IBC06		MP2	T3	TP33	SGAN	TU3	2	W11 W12		CW24	CE10	50
1510	ΤΕΤΡΑΝΙΤΡΟΜΕΘΑΝΙΟ	5.1	OT1	I	5.1+6.1	609	LQ0	E0	P602		MP2			L4BN	TU3 TU28	1	W5		CW24 CW28		559
1511	ΥΠΕΡΟΞΕΙΔΙΟ ΤΟΥ ΥΔΡΟΓΟΝΟΥ ΤΗΣ ΟΥΡΙΑΣ	5.1	OC2	III	5.1+8		LQ12	E1	P002 IBC08 R001	B3	MP2	T1	TP33	SGAN	TU3	3			CW24	CE11	58
1512	ΝΙΤΡΩΔΕΣ ΑΜΜΩΝΙΟ ΤΟΥ ΨΕΥΔΑΡΓΥΡΟΥ	5.1	O2	II	5.1		LQ11	E2	P002 IBC08	B4	MP10	T3	TP33	SGAN	TU3	2	W11		CW24	CE10	50
1513	ΧΛΩΡΙΚΟΣ ΨΕΥΔΑΡΓΥΡΟΣ	5.1	O2	II	5.1		LQ11	E2	P002 IBC08	B4	MP2	T3	TP33	SGAV	TU3	2	W11	VW8	CW24	CE10	50
1514	ΝΙΤΡΙΚΟΣ ΨΕΥΔΑΡΓΥΡΟΣ	5.1	O2	II	5.1		LQ11	E2	P002 IBC08	B4	MP10	T3	TP33	SGAN	TU3	2	W11		CW24	CE10	50
1515	ΥΠΕΡΜΑΓΓΑΝΙΚΟΣ ΨΕΥΔΑΡΓΥΡΟΣ	5.1	O2	II	5.1		LQ11	E2	P002 IBC06		MP2	T3	TP33	SGAN	TU3	2	W11 W12		CW24	CE10	50
1516	ΥΠΕΡΟΞΕΙΔΙΟ ΤΟΥ ΨΕΥΔΑΡΓΥΡΟΥ	5.1	O2	II	5.1		LQ11	E2	P002 IBC06		MP2	T3	TP33	SGAN	TU3	2	W11 W12		CW24	CE10	50
1745	ΠΕΝΤΑΦΘΟΡΙΟΥΧΟ ΒΡΩΜΙΟ	5.1	OTC	I	5.1+6.1+8		LQ0	E0	P200		MP2	T22	TP2	L10DH	TU3 TU38 TE16 TE22	1			CW24 CW28		568

1746	ΤΡΙΦΘΟΡΙΟΥΧΟ ΒΡΩΜΙΟ	5.1	OTC	I	5.1+6.1+8		LQ0	E0	P200		MP2	T22	TP2	L10DH	TU3 TU38 TE16 TE22	1			CW24 CW28		568
1748	ΥΠΟΧΛΩΡΙΩΔΕΣ ΑΣΒΕΣΤΙΟ, ΞΗΡΟ η ΜΕΙΓΜΑ ΥΠΟΧΛΩΡΙΩΔΟΥΣ ΑΣΒΕΣΤΙΟΥ, ΞΗΡΟ με περισσότερο από 39% διαθέσιμο χλώριο (8.8% διαθέσιμο οξυγόνο)	5.1	O2	II	5.1	313 314 589	LQ11	E2	P002 IBC08	B4 B13	MP10			SGAN	TU3	2	W11		CW24 CW35	CE10	50
1748	ΥΠΟΧΛΩΡΙΩΔΕΣ ΑΣΒΕΣΤΙΟ, ΞΗΡΟ η ΜΕΙΓΜΑ ΥΠΟΧΛΩΡΙΩΔΟΥΣ ΑΣΒΕΣΤΙΟΥ, ΞΗΡΟ με περισσότερο από 39% διαθέσιμο χλώριο (8.8% διαθέσιμο οξυγόνο)	5.1	O2	III	5.1	316 589	LQ12	E1	P002 IBC08 R001	B4	MP10			SGAV	TU3	3			CW24 CW35	CE11	50
1872	ΔΙΟΞΕΙΔΙΟ ΤΟΥ ΜΟΛΥΒΔΟΥ	5.1	OT2	III	5.1+6.1		LQ12	E1	P002 IBC08 LP02 R001	B3	MP2	T1	TP33	SGAN	TU3	3			CW24 CW28	CE11	56
1873	ΥΠΕΡΧΛΩΡΙΚΟ ΟΞΥ, με περισσότερο από 50% αλλά όχι περισσότερο από 72% οξύ, κατά βάρος	5.1	OC1	I	5.1+8	60	LQ0	E0	P502	PP28	MP3	T10	TP1	L4DN(+)	TU3 TU28 TE16	1			CW24		558
1942	ΝΙΤΡΙΚΟ ΑΜΜΩΝΙΟ με όχι περισσότερο από0,2% καύσιμες ύλες, συμπεριλαμβανομένης οποιασδήποτε οργανικής ουσίας υπολογιζόμενη ως άνθρακας, για τον αποκλεισμό κάθε άλλης προστιθέμενης ουσίας	5.1	O2	III	5.1	306 611	LQ12	E1	P002 IBC08 LP02 R001	B3	MP10	T1 BK1 BK2	TP33	SGAV	TU3	3		VW6	CW24	CE11	50
2014	ΥΠΕΡΟΞΕΙΔΙΟ ΤΟΥ ΥΔΡΟΓΟΝΟΥ, ΥΔΑΤΙΚΟ ΔΙΑΛΥΜΑ, με όχι λιγότερο από 20% αλλά όχι περισσότερο από 60% υπεροξείδιο του υδρογόνου (σταθεροποιημένο αν είναι αναγκαίο)	5.1	OC1	II	5.1+8		LQ10	E2	P504 IBC02	PP10 B5	MP15	T7	TP2 TP6 TP24	L4BV(+)	TU3 TC2 TE8 TE11 TT1	2			CW24	CE6	58
2015	ΥΠΕΡΟΞΕΙΔΙΟ ΤΟΥ ΥΔΡΟΓΟΝΟΥ, ΥΔΑΤΙΚΟ ΔΙΑΛΥΜΑ, ΣΤΑΘΕΡΟΠΟΙΗΜΕΝΟ με περισσότερο από 70% υπεροξείδιο του υδρογόνου	5.1	OC1	I	5.1+8	640N	LQ0	E0	P501		MP2	T9	TP2 TP6 TP24	L4DV(+)	TU3 TU28 TC2 TE8 TE9 TE16 TT1	1	W5		CW24		559

2015	ΥΠΕΡΟΞΕΙΔΙΟ ΤΟΥ ΥΔΡΟΓΟΝΟΥ, ΥΔΑΤΙΚΟ ΔΙΑΛΥΜΑ, ΣΤΑΘΕΡΟΠΟΙΗΜΕΝΟ με περισσότερο από 60% υπεροξείδιο του υδρογόνου και όχι περισσότερο από 70% υπεροξείδιο του υδρογόνου	5.1	OC1	I	5.1+8	640O	LQ0	E0	P501		MP2	T9	TP2 TP6 TP24	L4BV(+)	TU3 TU28 TC2 TE7 TE8 TE9 TE16 TT1	1	W5		CW24		559
2067	ΛΙΠΑΣΜΑΤΑ ΒΑΣΗΣ ΝΙΤΡΙΚΟΥ ΑΜΜΩΝΙΟΥ	5.1	O2	III	5.1	186 306 307	LQ12	E1	P002 IBC08 LP02 R001	B3	MP10	T1 BK1 BK2	TP33	SGAV	TU3	3		VW8	CW24	CE11	50
2208	ΜΕΙΓΜΑ ΥΠΟΧΛΩΡΙΩΔΟΥΣ ΑΣΒΕΣΤΙΟΥ, ΞΗΡΟ με περισσότερο από 10% και όχι περισσότερο από 39% διαθέσιμο χλώριο	5.1	O2	III	5.1	313 314	LQ12	E1	P002 IBC08 LP02 R001	B3 B13	MP10			SGAN	TU3	3			CW24 CW35	CE11	50
2426	ΝΙΤΡΙΚΟ ΑΜΜΩΝΙΟ, ΥΓΡΟ, θερμό, συμπυκνωμένο διάλυμα, σε συγκέντρωση υψηλότερη από 80% αλλά όχι υψηλότερη από 93%	5.1	O1		5.1	252 644	LQ0	E0				T7	TP1 TP16 TP17	L4BV(+)	TU3 TU12 TU29 TC3 TE9 TE10 TA1	0					59
2427	ΥΔΑΤΙΚΟ ΔΙΑΛΥΜΑ ΧΛΩΡΙΚΟΥ ΚΑΛΙΟΥ	5.1	O1	II	5.1		LQ10	E2	P504 IBC02		MP2	T4	TP1	L4BN	TU3	2			CW24	CE6	50
2427	ΥΔΑΤΙΚΟ ΔΙΑΛΥΜΑ ΧΛΩΡΙΚΟΥ ΚΑΛΙΟΥ	5.1	O1	III	5.1		LQ13	E1	P504 IBC02 R001		MP2	T4	TP1	LGBV	TU3	3			CW24	CE8	50
2428	ΥΔΑΤΙΚΟ ΔΙΑΛΥΜΑ ΧΛΩΡΙΚΟΥ ΝΑΤΡΙΟΥ	5.1	O1	II	5.1		LQ10	E2	P504 IBC02		MP2	T4	TP1	L4BN	TU3	2			CW24	CE6	50
2428	ΥΔΑΤΙΚΟ ΔΙΑΛΥΜΑ ΧΛΩΡΙΚΟΥ ΝΑΤΡΙΟΥ	5.1	O1	III	5.1		LQ13	E1	P504 IBC02 R001		MP2	T4	TP1	LGBV	TU3	3			CW24	CE8	50
2429	ΥΔΑΤΙΚΟ ΔΙΑΛΥΜΑ ΧΛΩΡΙΚΟΥ ΑΣΒΕΣΤΙΟΥ	5.1	O1	II	5.1		LQ10	E2	P504 IBC02		MP2	T4	TP1	L4BN	TU3	2			CW24	CE6	50
2429	ΥΔΑΤΙΚΟ ΔΙΑΛΥΜΑ ΧΛΩΡΙΚΟΥ ΑΣΒΕΣΤΙΟΥ	5.1	O1	III	5.1		LQ13	E1	P504 IBC02 R001		MP2	T4	TP1	LGBV	TU3	3			CW24	CE8	50
2464	ΝΙΤΡΙΚΟ ΒΗΡΥΛΛΙΟ	5.1	OT2	II	5.1+6.1		LQ11	E2	P002 IBC08	B4	MP2	T3	TP33	SGAN	TU3	2	W11		CW24 CW28	CE10	56
2465	ΔΙΧΛΩΡΟΪΣΟΚΥΑΝΟΥΡΙΚΟ ΟΞΥ, ΞΗΡΟ ή ΑΛΑΤΑ ΤΟΥ ΔΙΧΛΩΡΟΪΣΟΚΥΑΝΟΥΡΙΚΟΥ ΟΞΕΟΣ	5.1	O2	II	5.1	135	LQ11	E2	P002 IBC08	B4	MP10	T3	TP33	SGAN	TU3	2	W11		CW24	CE10	50
2466	ΥΠΕΡΥΠΕΡΟΞΕΙΔΙΟ ΤΟΥ ΝΑΤΡΙΟΥ	5.1	O2	I	5.1		LQ0		P503 IBC06		MP2					1	W10 W12		CW24		55

2468	ΤΡΙΧΛΩΡΟΪΣΟΚΥΑΝΟΥΡΙΚΟ ΟΞΥ, ΞΗΡΟ	5.1	O2	II	5.1		LQ11	E2	P002 IBC08	B4	MP10	T3	TP33	SGAN	TU3	2	W11		CW24	CE10	50
2469	ΒΡΩΜΙΚΟΣ ΥΕΥΔΑΡΤΥΡΟΣ	5.1	O2	III	5.1		LQ12	E1	P002 IBC08 LP02 R001	B3	MP10	T1	TP33	SGAV	TU3	3		VW8	CW24	CE11	50
2495	ΠΕΝΤΑΦΘΟΡΙΟΥΧΟ ΙΩΔΙΟ	5.1	OTC	I	5.1+6.1+8		LQ0	E0	P200		MP2			L10DH	TU3 TU38 TE16 TE22	1			CW24 CW28		568
2547	ΥΠΕΡΟΞΕΙΔΙΟ ΤΟΥ ΝΑΤΡΙΟΥ	5.1	O2	I	5.1		LQ0	E0	P503 IBC06		MP2					1	W10 W12		CW24		55
2573	ΧΛΩΡΙΚΟ ΘΑΛΛΙΟ	5.1	OT2	II	5.1+6.1		LQ11	E2	P002 IBC06		MP2	T3	TP33	SGAN	TU3	2	W11 W12		CW24 CW28	CE10	56
2626	ΧΛΩΡΙΚΟ ΟΞΥ, ΥΔΑΤΙΚΟ ΔΙΑΛΥΜΑ με λιγότερο από 10% χλωρικό οξύ	5.1	O1	II	5.1	613	LQ10	E2	P504 IBC02		MP2	T4	TP1	L4BN	TU3	2			CW24	CE6	50
2627	ΑΝΟΡΓΑΝΑ ΝΙΤΡΩΔΗ ΑΛΑΤΑ, Ε.Α.Ο.	5.1	O2	II	5.1	103 274	LQ11	E2	P002 IBC08	B4	MP10	T3	TP33	SGAN	TU3	2	W11		CW24	CE10	50
2719	ΒΡΩΜΙΚΟ ΒΑΡΙΟ	5.1	OT2	II	5.1+6.1		LQ11	E2	P002 IBC08	B4	MP2	T3	TP33	SGAN	TU3	2	W11		CW24 CW28	CE10	56
2720	ΝΙΤΡΙΚΟ ΧΡΩΜΙΟ	5.1	O2	III	5.1		LQ12	E1	P002 IBC08 LP02 R001	B3	MP10	T1	TP33	SGAV	TU3	3		VW8	CW24	CE11	50
2721	ΧΛΩΡΙΚΟΣ ΧΑΛΚΟΣ	5.1	O2	II	5.1		LQ11	E2	P002 IBC08	B4	MP2	T3	TP33	SGAV	TU3	2	W11	VW8	CW24	CE10	50
2722	ΝΙΤΡΙΚΟ ΛΙΘΙΟ	5.1	O2	III	5.1		LQ12	E1	P002 IBC08 LP02 R001	B3	MP10	T1	TP33	SGAV	TU3	3		VW8	CW24	CE11	50
2723	ΧΛΩΡΙΚΟ ΜΑΓΝΗΣΙΟ	5.1	O2	II	5.1		LQ11	E2	P002 IBC08	B4	MP2	T3	TP33	SGAV	TU3	2	W11	VW8	CW24	CE10	50
2724	ΝΙΤΡΙΚΟ ΜΑΓΝΗΣΙΟ	5.1	O2	III	5.1		LQ12	E1	P002 IBC08 LP02 R001	B3	MP10	T1	TP33	SGAV	TU3	3		VW8	CW24	CE11	50
2725	ΝΙΤΡΙΚΟ ΝΙΚΕΛΙΟ	5.1	O2	III	5.1		LQ12	E1	P002 IBC08 LP02 R001	B3	MP10	T1	TP33	SGAV	TU3	3		VW8	CW24	CE11	50
2726	ΝΙΤΡΟΔΕΣ ΝΙΚΕΛΙΟ	5.1	O2	III	5.1		LQ12	E1	P002 IBC08 LP02 R001	B3	MP10	T1	TP33	SGAV	TU3	3		VW8	CW24	CE11	50

2728	ΝΙΤΡΙΚΟ ΖΙΡΚΟΝΙΟ	5.1	O2	III	5.1		LQ12	E1	P002 IBC08 LP02 R001	B3	MP10	T1	TP33	SGAV	TU3	3		VW8	CW24	CE11	50
2741	ΥΠΟΧΛΩΡΙΔΕΣ ΒΑΡΙΟ με περισσότερο από 22% διαθέσιμο χλώριο	5.1	OT2	II	5.1+6.1		LQ11	E2	P002 IBC08	B4	MP2	T3	TP33	SGAN	TU3	2	W11		CW24 CW28	CE10	56
2880	ΥΠΟΧΛΩΡΙΩΔΕΣ ΑΣΒΕΣΤΙΟ, ΕΝΥΔΑΤΩΜΕΝΟ ή ΜΕΙΓΜΑ ΕΝΥΔΑΤΩΜΕΝΟΥ ΥΠΟΧΛΩΡΙΩΔΟΥΣ ΑΣΒΕΣΤΙΟΥ με όχι λιγότερο από 5.5% και όχι περισσότερο από 16% νερό	5.1	O2	II	5.1	313 314 322	LQ11	E2	P002 IBC08	B4 B13	MP10			SGAN	TU3	2	W11		CW24 CW35	CE10	50
2880	ΥΠΟΧΛΩΡΙΩΔΕΣ ΑΣΒΕΣΤΙΟ, ΕΝΥΔΑΤΩΜΕΝΟ ή ΜΕΙΓΜΑ ΕΝΥΔΑΤΩΜΕΝΟΥ ΥΠΟΧΛΩΡΙΩΔΟΥΣ ΑΣΒΕΣΤΙΟΥ με όχι λιγότερο από 5.5% και όχι περισσότερο από 16% νερό	5.1	O2	III	5.1	313 314	LQ12	E1	P002 IBC08 R001	B4	MP10			SGAV	TU3	3		VW8	CW24 CW35	CE11	50
2984	ΥΠΕΡΟΞΕΙΔΙΟ ΤΟΥ ΥΔΡΟΓΟΝΟΥ ΥΔΑΤΙΚΟ ΔΙΑΛΥΜΑ με όχι λιγότερο από 8% αλλά λιγότερο από 20% υπεροξείδιο του υδρογόνου (σταθεροποιημένο όπου είναι απαραίτητο)	5.1	O1	III	5.1	65	LQ13	E1	P504 IBC02 R001	PP10 B5	MP15	T4	TP1 TP6 TP24	LGBV	TU3 TC2 TE8 TE11 TT1	3			CW24	CE8	50
3085	ΟΞΕΙΔΩΤΙΚΑ ΣΤΕΡΕΑ, ΔΙΑΒΡΩΤΙΚΑ, Ε.Α.Ο.	5.1	OC2	I	5.1+8	274	LQ0	E0	P503		MP2					1			CW24		558
3085	ΟΞΕΙΔΩΤΙΚΑ ΣΤΕΡΕΑ, ΔΙΑΒΡΩΤΙΚΑ, Ε.Α.Ο.	5.1	OC2	II	5.1+8	274	LQ11	E2	P002 IBC06		MP2	T3	TP33	SGAN	TU3	2	W11 W12		CW24	CE10	58
3085	ΟΞΕΙΔΩΤΙΚΑ ΣΤΕΡΕΑ, ΔΙΑΒΡΩΤΙΚΑ, Ε.Α.Ο.	5.1	OC2	III	5.1+8	274	LQ12	E1	P002 IBC08 R001	B3	MP2	T1	TP33	SGAN	TU3	3			CW24	CE11	58
3087	ΟΞΕΙΔΩΤΙΚΑ ΣΤΕΡΕΑ, ΤΟΞΙΚΑ, Ε.Α.Ο.	5.1	OT2	I	5.1+6.1	274	LQ0	E0	P503		MP2					1			CW24 CW28		556
3087	ΟΞΕΙΔΩΤΙΚΑ ΣΤΕΡΕΑ, ΤΟΞΙΚΑ, Ε.Α.Ο.	5.1	OT2	II	5.1+6.1	274	LQ11	E2	P002 IBC06		MP2	T3	TP33	SGAN	TU3	2	W11 W12		CW24 CW28	CE10	56
3087	ΟΞΕΙΔΩΤΙΚΑ ΣΤΕΡΕΑ, ΤΟΞΙΚΑ, Ε.Α.Ο.	5.1	OT2	III	5.1+6.1	274	LQ12	E1	P002 IBC08 R001	B3	MP2	T1	TP33	SGAN	TU3	3			CW24 CW28	CE11	56
3098	ΟΞΕΙΔΩΤΙΚΑ ΥΓΡΑ, ΔΙΑΒΡΩΤΙΚΑ, Ε.Α.Ο.	5.1	OC1	I	5.1+8	274	LQ0	E0	P502		MP2					1			CW24		558
3098	ΟΞΕΙΔΩΤΙΚΑ ΥΓΡΑ, ΔΙΑΒΡΩΤΙΚΑ, Ε.Α.Ο.	5.1	OC1	II	5.1+8	274	LQ10	E2	P504 IBC01		MP2					2			CW24	CE6	58
3098	ΟΞΕΙΔΩΤΙΚΑ ΥΓΡΑ, ΔΙΑΒΡΩΤΙΚΑ, Ε.Α.Ο.	5.1	OC1	III	5.1+8	274	LQ13	E1	P504 IBC02 R001		MP2					3			CW24	CE8	58
3099	ΟΞΕΙΔΩΤΙΚΑ ΥΓΡΑ, ΤΟΞΙΚΑ, Ε.Α.Ο.	5.1	OT1	I	5.1+6.1	274	LQ0	E0	P502		MP2					1			CW24 CW28		556
3099	ΟΞΕΙΔΩΤΙΚΑ ΥΓΡΑ, ΤΟΞΙΚΑ, Ε.Α.Ο.	5.1	OT1	II	5.1+6.1	274	LQ10	E2	P504 IBC01		MP2					2			CW24 CW28	CE6	56

3099	ΟΞΕΙΔΩΤΙΚΑ ΥΓΡΑ, ΤΟΞΙΚΑ, Ε.Α.Ο.	5.1	OT1	III	5.1+6.1	274	LQ13	E1	P504 IBC02 R001		MP2					3			CW24 CW28	CE8	56
3100	ΟΞΕΙΔΩΤΙΚΑ ΣΤΕΡΕΑ, ΑΥΤΟΘΕΡΜΑΙΝΟΜΕΝΑ, Ε.Α.Ο.	5.1	OS		ΑΠΑΓΟΡΕΥΕΤΑΙ Η ΜΕΤΑΦΟΡΑ																
3121	ΟΞΕΙΔΩΤΙΚΑ ΣΤΕΡΕΑ, ΕΝΕΡΓΑ ΜΕ ΤΟ ΝΕΡΟ, Ε.Α.Ο.	5.1	OW		ΑΠΑΓΟΡΕΥΕΤΑΙ Η ΜΕΤΑΦΟΡΑ																
3137	ΟΞΕΙΔΩΤΙΚΑ ΣΤΕΡΕΑ, ΕΥΦΛΕΚΤΑ, Ε.Α.Ο.	5.1	OF		ΑΠΑΓΟΡΕΥΕΤΑΙ Η ΜΕΤΑΦΟΡΑ																
3139	ΟΞΕΙΔΩΤΙΚΑ ΥΓΡΑ, Ε.Α.Ο.	5.1	O1	I	5.1	274	LQ0	E0	P502		MP2					1			CW24		55
3139	ΟΞΕΙΔΩΤΙΚΑ ΥΓΡΑ, Ε.Α.Ο.	5.1	O1	II	5.1	274	LQ10	E2	P504 IBC02		MP2					2			CW24	CE6	50
3139	ΟΞΕΙΔΩΤΙΚΑ ΥΓΡΑ, Ε.Α.Ο.	5.1	O1	III	5.1	274	LQ13	E1	P504 IBC02 R001		MP2					3			CW24	CE8	50
3149	ΥΠΕΡΟΞΕΙΔΙΟ ΤΟΥ ΥΔΡΟΓΟΝΟΥ ΚΑΙ ΥΠΕΡΟΞΙΚΟ ΟΞΥ ΜΙΓΜΑ με οξύ(εα), νερό και όχι περισσότερο από 5% υπεροξικό οξύ, ΣΤΑΘΕΡΟΠΟΙΗΜΕΝΟ	5.1	OC1	II	5.1+8	196 553	LQ10	E2	P504 IBC02	PP10 B5	MP15	T7	TP2 TP6 TP24	L4BV(+)	TU3 TC2 TE8 TE11 TT1	2			CW24	CE6	58
3210	ΥΔΑΤΙΚΑ ΔΙΑΛΥΜΑΤΑ ΧΛΩΡΙΚΩΝ ΑΛΑΤΩΝ, ΑΝΟΡΓΑΝΑ Ε.Α.Ο.	5.1	O1	II	5.1	274 605	LQ10	E2	P504 IBC02		MP2	T4	TP1	L4BN	TU3	2			CW24	CE6	50
3210	ΥΔΑΤΙΚΑ ΔΙΑΛΥΜΑΤΑ ΧΛΩΡΙΚΩΝ ΑΛΑΤΩΝ, ΑΝΟΡΓΑΝΑ Ε.Α.Ο.	5.1	O1	III	5.1	274 605	LQ13	E1	P504 IBC02 R001		MP2	T4	TP1	LGBV	TU3	3			CW24	CE8	50
3211	ΥΔΑΤΙΚΑ ΔΙΑΛΥΜΑΤΑ ΥΠΕΡΧΛΩΡΙΚΩΝ ΑΛΑΤΩΝ, ΑΝΟΡΓΑΝΑ, Ε.Α.Ο.	5.1	O1	II	5.1	274	LQ10	E2	P504 IBC02		MP2	T4	TP1	L4BN	TU3	2			CW24	CE6	50
3211	ΥΔΑΤΙΚΑ ΔΙΑΛΥΜΑΤΑ ΥΠΕΡΧΛΩΡΙΚΩΝ ΑΛΑΤΩΝ, ΑΝΟΡΓΑΝΑ, Ε.Α.Ο.	5.1	O1	III	5.1	274	LQ13	E1	P504 IBC02 R001		MP2	T4	TP1	LGBV	TU3	3			CW24	CE8	50
3212	ΥΠΟΧΛΩΡΙΩΔΗ ΑΛΑΤΑ, ΑΝΟΡΓΑΝΑ, Ε.Α.Ο.	5.1	O2	II	5.1	274 559	LQ11	E2	P002 IBC08	B4	MP10	T3	TP33	SGAN	TU3	2	W11		CW24	CE10	50
3213	ΥΔΑΤΙΚΑ ΔΙΑΛΥΜΑΤΑ ΒΡΩΜΙΚΩΝ ΑΛΑΤΩΝ, ΑΝΟΡΓΑΝΑ, Ε.Α.Ο.	5.1	O1	II	5.1	274 604	LQ10	E2	P504 IBC02		MP2	T4	TP1	L4BN	TU3	2			CW24	CE6	50
3213	ΥΔΑΤΙΚΑ ΔΙΑΛΥΜΑΤΑ ΒΡΩΜΙΚΩΝ ΑΛΑΤΩΝ, ΑΝΟΡΓΑΝΑ, Ε.Α.Ο.	5.1	O1	III	5.1	274 604	LQ13	E1	P504 IBC02 R001		MP15	T4	TP1	LGBV	TU3	3			CW24	CE8	50
3214	ΥΔΑΤΙΚΑ ΔΙΑΛΥΜΑΤΑ ΥΠΕΡΜΑΓΓΑΝΙΚΩΝ ΑΛΑΤΩΝ, ΑΝΟΡΓΑΝΑ, Ε.Α.Ο.	5.1	O1	II	5.1	274 608	LQ10	E2	P504 IBC02		MP2	T4	TP1	L4BN	TU3	2			CW24	CE6	50
3215	ΥΠΕΡΘΕΙΙΚΑ ΑΛΑΤΑ, ΑΝΟΡΓΑΝΑ, Ε.Α.Ο.	5.1	O2	III	5.1	274	LQ12	E1	P002 IBC08 LP02 R001	B3	MP10	T1	TP33	SGAV	TU3	3		VW8	CW24	CE11	50

3216	ΥΔΑΤΙΚΑ ΔΙΑΛΥΜΑΤΑ ΥΠΕΡΘΕΙΙΚΩΝ ΑΛΑΤΩΝ, ΑΝΟΡΓΑΝΑ, Ε.Α.Ο.	5.1	O1	III	5.1	274	LQ13	E1	P504 IBC02 R001		MP15	T4	TP1 TP29	LGBV	TU3	3			CW24	CE8	50
3218	ΥΔΑΤΙΚΑ ΔΙΑΛΥΜΑΤΑ ΝΙΤΡΙΚΩΝ ΑΛΑΤΩΝ, ΑΝΟΡΓΑΝΑ, Ε.Α.Ο.	5.1	O1	II	5.1	270 274 511	LQ10	E2	P504 IBC02		MP15	T4	TP1	L4BN	TU3	2			CW24	CE6	50
3218	ΥΔΑΤΙΚΑ ΔΙΑΛΥΜΑΤΑ ΝΙΤΡΙΚΩΝ ΑΛΑΤΩΝ, ΑΝΟΡΓΑΝΑ, Ε.Α.Ο.	5.1	O1	III	5.1	270 274 511	LQ13	E1	P504 IBC02 R001		MP15	T4	TP1	LGBV	TU3	3			CW24	CE8	50
3219	ΥΔΑΤΙΚΑ ΔΙΑΛΥΜΑΤΑ ΝΙΤΡΩΔΩΝ ΑΛΑΤΩΝ, ΑΝΟΡΓΑΝΑ, Ε.Α.Ο.	5.1	O1	II	5.1	103 274	LQ10	E2	P504 IBC01		MP15	T4	TP1	L4BN	TU3	2			CW24	CE6	50
3219	ΥΔΑΤΙΚΑ ΔΙΑΛΥΜΑΤΑ ΝΙΤΡΩΔΩΝ ΑΛΑΤΩΝ, ΑΝΟΡΓΑΝΑ, Ε.Α.Ο.	5.1	O1	III	5.1	103 274	LQ13	E1	P504 IBC02 R001		MP15	T4	TP1	LGBV	TU3	3			CW24	CE8	50
3247	ΥΠΕΡΟΞΟΒΟΡΙΚΟ ΝΑΤΡΙΟ, ΑΝΥΔΡΟ	5.1	O2	II	5.1		LQ11	E2	P002 IBC08	B4	MP2	T3	TP33	SGAN	TU3	2	W11		CW24	CE10	50
3356	ΠΑΡΑΓΩΓΗ ΟΞΥΓΟΝΟΥ, ΧΗΜΙΚΗ	5.1	O3	II	5.1	284	LQ0	E0	P500		MP2					2			CW24		50
3375	ΝΙΤΡΙΚΟ ΑΜΜΩΝΙΟ ΓΑΛΑΚΤΩΜΑ ή ΑΙΩΡΗΜΑ, ή ΓΕΛΗ ενδιάμεσο για εκρηκτικά, υγρό	5.1	O1	II	5.1	309	LQ0	E2	P099 IBC99		MP2	T1	TP1 TP17 TP32	LGAV(+)	TU3 TU12 TU39 TE10 TE23 TA1 TA3	2			CW24		50
3375	ΝΙΤΡΙΚΟ ΑΜΜΩΝΙΟ ΓΑΛΑΚΤΩΜΑ ή ΑΙΩΡΗΜΑ, ή ΓΕΛΗ ενδιάμεσο για εκρηκτικά, στερεό	5.1	O2	II	5.1	309	LQ0	E2	P099 IBC99		MP2	T1	TP1 TP17 TP32	SGAV(+)	TU3 TU12 TU39 TE10 TE23 TA1 TA3	2			CW24		50
3377	ΥΠΕΡΒΟΡΙΚΟ ΝΑΤΡΙΟ ΜΟΝΟΕΝΥΔΑΤΩΜΕΝΟ	5.1	O2	III	5.1		LQ12	E1	P002 IBC08 LP02 R001	B3	MP10	T1 BK1 BK2	TP33	SGAV	TU3	3		VW8	CW24	CE11	50
3378	ΑΝΘΡΑΚΙΚΟ ΝΑΤΡΙΟ ΥΠΕΡΟΞΥ-ΕΝΥΔΡΟ	5.1	O2	II	5.1		LQ11	E2	P002 IBC08	B4	MP10	T3 BK1 BK2	TP33	SGAV	TU3	2	W11	VW8	CW24	CE10	50
3378	ΑΝΘΡΑΚΙΚΟ ΝΑΤΡΙΟ ΥΠΕΡΟΞΥ-ΕΝΥΔΡΟ	5.1	O2	III	5.1		LQ12	E1	P002 IBC08 LP02 R001	B3	MP10	T1 BK1 BK2	TP33	SGAV	TU3	3		VW8	CW24	CE11	50
3405	ΧΛΩΡΙΚΟ ΒΑΡΙΟ, ΔΙΑΛΥΜΑ	5.1	OT1	II	5.1+6.1		LQ10	E2	P504 IBC02		MP2	T4	TP1	L4BN	TU3	2			CW24 CW28	CE6	56

3405	ΧΛΩΡΙΚΟ ΒΑΡΙΟ, ΔΙΑΛΥΜΑ	5.1	OT1	III	5.1+6.1		LQ13	E1	P001 IBC02		MP2	T4	TP1	LGBV	TU3	3			CW24 CW28	CE8	56
3406	ΥΠΕΡΧΛΩΡΙΚΟ ΒΑΡΙΟ, ΔΙΑΛΥΜΑ	5.1	OT1	II	5.1+6.1		LQ10	E2	P504 IBC02		MP2	T4	TP1	L4BN	TU3	2			CW24 CW28	CE6	56
3406	ΥΠΕΡΧΛΩΡΙΚΟ ΒΑΡΙΟ, ΔΙΑΛΥΜΑ	5.1	OT1	III	5.1+6.1		LQ13	E1	P001 IBC02		MP2	T4	TP1	LGBV	TU3	3			CW24 CW28	CE8	56
3407	ΧΛΩΡΙΚΟ ΚΑΙ ΧΛΩΡΙΟΥΧΟ ΜΑΓΝΗΣΙΟ ΜΙΓΜΑ, ΔΙΑΛΥΜΑ	5.1	O1	II	5.1		LQ10	E2	P504 IBC02		MP2	T4	TP1	L4BN	TU3	2			CW24	CE6	50
3407	ΧΛΩΡΙΚΟ ΚΑΙ ΧΛΩΡΙΟΥΧΟ ΜΑΓΝΗΣΙΟ ΜΙΓΜΑ, ΔΙΑΛΥΜΑ	5.1	O1	III	5.1		LQ13	E1	P504 IBC02		MP2	T4	TP1	LGBV	TU3	3			CW24	CE8	50
3408	ΥΠΕΡΧΛΩΡΙΚΟΣ ΜΟΛΥΒΔΟΣ, ΔΙΑΛΥΜΑ	5.1	OT1	II	5.1+6.1		LQ10	E2	P504 IBC02		MP2	T4	TP1	L4BN	TU3	2			CW24 CW28	CE6	56
3408	ΥΠΕΡΧΛΩΡΙΚΟΣ ΜΟΛΥΒΔΟΣ, ΔΙΑΛΥΜΑ	5.1	OT1	III	5.1+6.1		LQ13	E1	P001 IBC02		MP2	T4	TP1	LGBV	TU3	3			CW24 CW28	CE8	56
3101	ΟΡΓΑΝΙΚΑ ΥΠΕΡΟΞΕΙΔΙΑ ΤΥΠΟΥ B, ΥΓΡΟ	5.2	P1		5.2+1	122 181 274	LQ14	E0	P520		MP4					1	W5 W7 W8		CW22 CW24 CW29		539
3102	ΟΡΓΑΝΙΚΑ ΥΠΕΡΟΞΕΙΔΙΑ ΤΥΠΟΥ B, ΣΤΕΡΕΟ	5.2	P1		5.2+1	122 181 274	LQ15	E0	P520		MP4					1	W5 W7 W8		CW22 CW24 CW29		539
3103	ΟΡΓΑΝΙΚΑ ΥΠΕΡΟΞΕΙΔΙΑ ΤΥΠΟΥ C, ΥΓΡΟ	5.2	P1		5.2	122 274	LQ14	E0	P520		MP4					1	W7		CW22 CW24 CW29	CE6	539
3104	ΟΡΓΑΝΙΚΑ ΥΠΕΡΟΞΕΙΔΙΑ ΤΥΠΟΥ C, ΣΤΕΡΕΟ	5.2	P1		5.2	122 274	LQ15	E0	P520		MP4					1	W7		CW22 CW24 CW29	CE10	539
3105	ΟΡΓΑΝΙΚΑ ΥΠΕΡΟΞΕΙΔΙΑ ΤΥΠΟΥ D, ΥΓΡΟ	5.2	P1		5.2	122 274	LQ16	E0	P520		MP4					2	W7		CW22 CW24 CW29	CE6	539
3106	ΟΡΓΑΝΙΚΑ ΥΠΕΡΟΞΕΙΔΙΑ ΤΥΠΟΥ D, ΣΤΕΡΕΟ	5.2	P1		5.2	122 274	LQ11	E0	P520		MP4					2	W7		CW22 CW24 CW29	CE10	539
3107	ΟΡΓΑΝΙΚΑ ΥΠΕΡΟΞΕΙΔΙΑ ΤΥΠΟΥ E, ΥΓΡΟ	5.2	P1		5.2	122 274	LQ16	E0	P520		MP4					2	W7		CW22 CW24 CW29	CE6	539
3108	ΟΡΓΑΝΙΚΑ ΥΠΕΡΟΞΕΙΔΙΑ ΤΥΠΟΥ E, ΣΤΕΡΕΟ	5.2	P1		5.2	122 274	LQ11	E0	P520		MP4					2	W7		CW22 CW24 CW29	CE10	539
3109	ΟΡΓΑΝΙΚΑ ΥΠΕΡΟΞΕΙΔΙΑ, ΤΥΠΟΥ F, ΥΓΡΑ	5.2	P1		5.2	122 274	LQ16	E0	P520 IBC520		MP4	T23		L4BN(+)	TU3 TU13 TU30 TE12 TA2 TM4	2	W7		CW22 CW24 CW29	CE6	539

3110	ΟΡΓΑΝΙΚΑ ΥΠΕΡΟΞΕΙΔΙΑ, ΤΥΠΟΥ F, ΣΤΕΡΕΑ	5.2	P1		5.2	122 274	LQ11	E0	P520 IBC520		MP4	T23	TP33	S4AN(+)	TU3 TU13 TU30 TE12 TA2 TM4	2	W7		CW22 CW24 CW29	CE10	539
3111	ΟΡΓΑΝΙΚΑ ΥΠΕΡΟΞΕΙΔΙΑ, ΤΥΠΟΥ Β, ΥΓΡΑ, ΜΕ ΕΛΕΓΧΟΜΕΝΗ ΘΕΡΜΟΚΡΑΣΙΑ	5.2	P2		ΑΠΑΓΟΡΕΥΕΤΑΙ Η ΜΕΤΑΦΟΡΑ																
3112	ΟΡΓΑΝΙΚΑ ΥΠΕΡΟΞΕΙΔΙΑ, ΤΥΠΟΥ Β, ΣΤΕΡΕΑ, ΜΕ ΕΛΕΓΧΟΜΕΝΗ ΘΕΡΜΟΚΡΑΣΙΑ	5.2	P2		ΑΠΑΓΟΡΕΥΕΤΑΙ Η ΜΕΤΑΦΟΡΑ																
3113	ΟΡΓΑΝΙΚΑ ΥΠΕΡΟΞΕΙΔΙΑ, ΤΥΠΟΥ C, ΥΓΡΑ, ΜΕ ΕΛΕΓΧΟΜΕΝΗ ΘΕΡΜΟΚΡΑΣΙΑ	5.2	P2		ΑΠΑΓΟΡΕΥΕΤΑΙ Η ΜΕΤΑΦΟΡΑ																
3114	ΟΡΓΑΝΙΚΑ ΥΠΕΡΟΞΕΙΔΙΑ, ΤΥΠΟΥ C, ΣΤΕΡΕΑ, ΜΕ ΕΛΕΓΧΟΜΕΝΗ ΘΕΡΜΟΚΡΑΣΙΑ	5.2	P2		ΑΠΑΓΟΡΕΥΕΤΑΙ Η ΜΕΤΑΦΟΡΑ																
3115	ΟΡΓΑΝΙΚΑ ΥΠΕΡΟΞΕΙΔΙΑ, ΤΥΠΟΥ D, ΥΓΡΑ, ΜΕ ΕΛΕΓΧΟΜΕΝΗ ΘΕΡΜΟΚΡΑΣΙΑ	5.2	P2		ΑΠΑΓΟΡΕΥΕΤΑΙ Η ΜΕΤΑΦΟΡΑ																
3116	ΟΡΓΑΝΙΚΑ ΥΠΕΡΟΞΕΙΔΙΑ, ΤΥΠΟΥ D, ΣΤΕΡΕΑ, ΜΕ ΕΛΕΓΧΟΜΕΝΗ ΘΕΡΜΟΚΡΑΣΙΑ	5.2	P2		ΑΠΑΓΟΡΕΥΕΤΑΙ Η ΜΕΤΑΦΟΡΑ																
3117	ΟΡΓΑΝΙΚΑ ΥΠΕΡΟΞΕΙΔΙΑ, ΤΥΠΟΥ Ε, ΥΓΡΑ, ΜΕ ΕΛΕΓΧΟΜΕΝΗ ΘΕΡΜΟΚΡΑΣΙΑ	5.2	P2		ΑΠΑΓΟΡΕΥΕΤΑΙ Η ΜΕΤΑΦΟΡΑ																
3118	ΟΡΓΑΝΙΚΑ ΥΠΕΡΟΞΕΙΔΙΑ, ΤΥΠΟΥ Ε, ΣΤΕΡΕΑ, ΜΕ ΕΛΕΓΧΟΜΕΝΗ ΘΕΡΜΟΚΡΑΣΙΑ	5.2	P2		ΑΠΑΓΟΡΕΥΕΤΑΙ Η ΜΕΤΑΦΟΡΑ																
3119	ΟΡΓΑΝΙΚΑ ΥΠΕΡΟΞΕΙΔΙΑ, ΤΥΠΟΥ F, ΥΓΡΑ, ΜΕ ΕΛΕΓΧΟΜΕΝΗ ΘΕΡΜΟΚΡΑΣΙΑ	5.2	P2		ΑΠΑΓΟΡΕΥΕΤΑΙ Η ΜΕΤΑΦΟΡΑ																
3120	ΟΡΓΑΝΙΚΑ ΥΠΕΡΟΞΕΙΔΙΑ, ΤΥΠΟΥ F, ΣΤΕΡΕΑ, ΜΕ ΕΛΕΓΧΟΜΕΝΗ ΘΕΡΜΟΚΡΑΣΙΑ	5.2	P2		ΑΠΑΓΟΡΕΥΕΤΑΙ Η ΜΕΤΑΦΟΡΑ																
1051	ΥΔΡΟΚΥΑΝΙΟ, ΣΤΑΘΕΡΟΠΟΙΗΜΕΝΟ που περιέχει λιγότερο από 3% νερό	6.1	TF1	I	6.1+3	603	LQ0	E5	P200		MP2					0			CW13 CW28 CW31		663
1092	ΑΚΡΟΛΕΪΝΗ, ΣΤΑΘΕΡΟΠΟΙΗΜΕΝΗ	6.1	TF1	I	6.1+3		LQ0	E5	P601		MP8 MP17	T22	TP2 TP7 TP35	L10CH	TU14 TU15 TU38 TE21 TE22	1			CW13 CW28 CW31		663
1098	ΑΛΛΥΛΙΚΗ ΑΛΚΟΟΛΗ	6.1	TF1	I	6.1+3		LQ0	E5	P602		MP8 MP17	T20	TP2 TP35	L10CH	TU14 TU15 TU38 TE21 TE22	1			CW13 CW28 CW31		663

1135	ΑΙΘΥΛΕΝΟΧΛΩΡΥΔΡΙΝΗ	6.1	TF1	I	6.1+3	LQ0	E5	P001		MP8 MP17	T14	TP2	L10CH	TU14 TU15 TU38 TE21 TE22	1			CW13 CW28 CW31	663
1143	ΚΡΟΤΟΝΑΛΔΕΫΔΗ, ή ΚΡΟΤΟΝΑΛΔΕΫΔΗ ΣΤΑΘΕΡΟΠΟΙΗΜΕΝΗ	6.1	TF1	I	6.1+3	324 LQ0	E5	P001		MP8 MP17	T20	TP2	L10CH	TU14 TU15 TU38 TE21 TE22 TP35	1			CW13 CW28 CW31	663
1163	ΔΙΜΕΘΥΛΥΔΡΑΖΙΝΗ, ΑΣΥΜΜΕΤΡΙΚΗ	6.1	TFC	I	6.1+3+8	LQ0	E5	P602		MP8 MP17	T20	TP2 TP35	L10CH	TU14 TU15 TU38 TE21 TE22	1			CW13 CW28 CW31	663
1181	ΜΟΝΟΧΛΩΡΟΞΙΚΟΣ ΑΙΘΥΛΕΣΤΕΡΑΣ	6.1	TF1	II	6.1+3	LQ17	E4	P001 IBC02		MP19	T7	TP2	L4BH	TU15	2		CE5	CW13 CW28 CW31	63
1182	ΧΛΩΡΟΜΥΡΜΗΚΙΚΟΣ ΑΙΘΥΛΕΣΤΕΡΑΣ	6.1	TFC	I	6.1+3+8	LQ0	E5	P602		MP8 MP17	T14	TP2	L10CH	TU14 TU15 TU38 TE21 TE22	1			CW13 CW28 CW31	663
1185	ΑΙΘΥΛΕΝΙΜΙΝΗ, ΣΤΑΘΕΡΟΠΟΙΗΜΕΝΗ	6.1	TF1	I	6.1+3	LQ0	E5	P601		MP2	T22	TP2	L15CH	TU14 TU15 TU38 TE21 TE22 TE25	1			CW13 CW28 CW31	663
1199	ΦΟΥΡΦΟΥΡΑΛΔΕΫΔΕΣ	6.1	TF1	II	6.1+3	LQ0	E4	P001 IBC02		MP15	T7	TP2	L4BH	TU15	2		CE5	CW13 CW28 CW31	63
1238	ΧΛΩΡΟΜΥΡΜΗΚΙΚΟΣ ΜΕΘΥΛΕΣΤΕΡΑΣ	6.1	TFC	I	6.1+3+8	LQ0	E5	P602		MP8 MP17	T22	TP35	L10CH	TU14 TU15 TU38 TE21 TE22	1			CW13 CW28 CW31	663
1239	ΜΕΘΥΛ-ΧΛΩΡΟΜΕΘΥΛ-ΑΙΘΕΡΑΣ	6.1	TF1	I	6.1+3	LQ0	E5	P602		MP8 MP17	T22	TP2 TP35	L10CH	TU14 TU15 TU38 TE21 TE22	1			CW13 CW28 CW31	663

1244	ΜΕΘΥΛΟΥΔΡΑΖΙΝΗ	6.1	TFC	I	6.1+3+8		LQ00	E5	P602		MP8 MP17	T22	TP2 TP35	L10CH	TU14 TU15 TU38 TE21 TE22	1			CW13 CW28 CW31		663
1251	ΜΕΘΥΛ-ΒΙΝΥΛ-ΚΕΤΟΝΗ, ΣΤΑΘΕΡΟΠΟΙΗΜΕΝΗ	6.1	TFC	I	6.1+3+8		LQ00	E5	P601	RR7	MP8 MP17	T14	TP2	L10CH	TU14 TU15 TU38 TE21 TE22	1			CW13 CW28 CW31		639
1259	ΚΑΡΒΟΝΥΛΙΟ ΤΟΥ ΝΙΚΕΛΙΟΥ	6.1	TF1	I	6.1+3		LQ00	E5	P601		MP2			L15CH	TU14 TU15 TU31 TU38 TE21 TE22 TE25 TM3	1			CW13 CW28 CW31		663
1541	ΚΥΑΝΙΔΡΙΝΗ ΤΗΣ ΑΚΕΤΟΝΗΣ, ΣΤΑΘΕΡΟΠΟΙΗΜΕΝΗ	6.1	T1	I	6.1		LQ00	E5	P602		MP8 MP17	T14	TP2	L10CH	TU14 TU15 TU38 TE21 TE22	1			CW13 CW28 CW31		669
1544	ΑΛΚΑΛΟΕΙΔΗ, ΣΤΕΡΕΑ, Ε.Α.Ο. ή ΑΛΑΤΑ ΑΛΚΑΛΟΕΙΔΩΝ, ΣΤΕΡΕΑ, Ε.Α.Ο.	6.1	T2	I	6.1	43 274	LQ00	E5	P002 IBC07		MP18	T6	TP33	S10AH	TU15	1	W10 W12		CW13 CW28 CW31		66
1544	ΑΛΚΑΛΟΕΙΔΗ, ΣΤΕΡΕΑ, Ε.Α.Ο. ή ΑΛΑΤΑ ΑΛΚΑΛΟΕΙΔΩΝ, ΣΤΕΡΕΑ, Ε.Α.Ο.	6.1	T2	II	6.1	43 274	LQ18	E4	P002 IBC08	B4	MP10	T3	TP33	SGAH L4BH	TU15	2	W11		CW13 CW28 CW31	CE9	60
1544	ΑΛΚΑΛΟΕΙΔΗ, ΣΤΕΡΕΑ, Ε.Α.Ο. ή ΑΛΑΤΑ ΑΛΚΑΛΟΕΙΔΩΝ, ΣΤΕΡΕΑ, Ε.Α.Ο.	6.1	T2	III	6.1	43 274	LQ9	E1	P002 IBC08 LP02 R001	B3	MP10	T1	TP33	SGAH L4BH	TU15	2		VW9	CW13 CW28 CW31	CE11	60
1545	ΙΣΟΘΕΙΟΚΥΑΝΙΚΟ ΑΛΛΥΛΙΟ, ΣΤΑΘΕΡΟΠΟΙΗΜΕΝΟ	6.1	TF1	II	6.1+3		LQ17	E4	P001 IBC02		MP15	T7	TP2	L4BH	TU15	2			CW13 CW28 CW31	CE5	639
1546	ΑΡΣΕΝΙΚΙΚΟ ΑΜΜΩΝΙΟ	6.1	T5	II	6.1		LQ18	E4	P002 IBC08	B4	MP10	T3	TP33	SGAH	TU15	2	W11		CW13 CW28 CW31	CE9	60
1547	ΑΝΙΛΙΝΗ	6.1	T1	II	6.1	279	LQ17	E4	P001 IBC02		MP15	T7	TP2	L4BH	TU15	2			CW13 CW28 CW31	CE5	60

1548	ΥΔΡΟΧΛΩΡΙΚΗ ΑΝΙΛΙΝΗ	6.1			6.1		LQ9	E1	P002 IBC08 LP02 R001	B3	MP10	T1	TP33	SGAH	TU15	2		VW9	CW13 CW28 CW31	CE11	60
1549	ΕΝΩΣΕΙΣ ΑΝΤΙΜΟΝΙΟΥ, ΑΝΟΡΓΑΝΕΣ, ΣΤΕΡΕΕΣ, Ε.Α.Ο.	6.1	T5	III	6.1	45 274 512	LQ9	E1	P002 IBC08 LP02 R001	B3	MP10	T1	TP33	SGAH L4BH	TU15	2		VW9	CW13 CW28 CW31	CE11	60
1550	ΓΑΛΑΚΤΙΚΟ ΑΝΤΙΜΟΝΙΟ	6.1	T5	III	6.1		LQ9	E1	P002 IBC08 LP02 R001	B3	MP10	T1	TP33	SGAH L4BH	TU15	2		VW9	CW13 CW28 CW31	CE11	60
1551	ΤΡΥΠΚΟ ΑΝΤΙΜΟΝΟΚΑΛΙΟ	6.1	T5	III	6.1		LQ9	E1	P002 IBC08 LP02 R001	B3	MP10	T1	TP33	SGAH L4BH	TU15	2		VW9	CW13 CW28 CW31	CE11	60
1553	ΑΡΣΕΝΙΚΙΚΟ ΟΞΥ, ΥΓΡΟ	6.1	T4	I	6.1		LQ0	E5	P001		MP8 MP17	T20	TP2 TP7	L10CH	TU14 TU15 TU38 TE21 TE22	1			CW13 CW28 CW31		66
1554	ΑΡΣΕΝΙΚΙΚΟ ΟΞΥ, ΣΤΕΡΕΟ	6.1	T5	II	6.1		LQ18	E4	P002 IBC08	B4	MP10	T3	TP33	SGAH L4BH	TU15	2	W11		CW13 CW28 CW31	CE9	60
1555	ΒΡΩΜΙΟΥΧΟ ΑΡΣΕΝΙΚΟ	6.1	T5	II	6.1		LQ18	E4	P002 IBC08	B4	MP10	T3	TP33	SGAH L4BH	TU15	2	W11		CW13 CW28 CW31	CE9	60
1556	ΕΝΩΣΕΙΣ ΑΡΣΕΝΙΚΟΥ, ΥΓΡΕΣ, Ε.Α.Ο., ανόργανες που περιέχουν: αρσενικά άλατα ε.α.ο., αρσενίτες, ε.α.ο. και θειούχα αρσενικά άλατα, ε.α.ο.	6.1	T4	I	6.1	43 274	LQ0	E5	P001		MP8 MP17	T14	TP2 TP27	L10CH	TU14 TU15 TU38 TE21 TE22	1			CW13 CW28 CW31		66
1556	ΕΝΩΣΕΙΣ ΑΡΣΕΝΙΚΟΥ, ΥΓΡΕΣ, Ε.Α.Ο., ανόργανες που περιέχουν: αρσενικά άλατα ε.α.ο., αρσενίτες, ε.α.ο. και θειούχα αρσενικά άλατα, ε.α.ο.	6.1	T4	II	6.1	43 274	LQ17	E4	P001 IBC02		MP15	T11	TP2 TP27	L4BH	TU15	2			CW13 CW28 CW31	CE5	60
1556	ΕΝΩΣΕΙΣ ΑΡΣΕΝΙΚΟΥ, ΥΓΡΕΣ, Ε.Α.Ο., ανόργανες που περιέχουν: αρσενικά άλατα ε.α.ο., αρσενίτες, ε.α.ο. και θειούχα αρσενικά άλατα, ε.α.ο.	6.1	T4	III	6.1	43 274	LQ7	E1	P001 IBC03 LP01 R001		MP19	T7	TP2 TP28	L4BH	TU15	2			CW13 CW28 CW31	CE8	60
1557	ΕΝΩΣΕΙΣ ΑΡΣΕΝΙΚΟΥ, ΥΓΡΕΣ, Ε.Α.Ο., ανόργανες που περιέχουν: αρσενικά άλατα ε.α.ο., αρσενίτες, ε.α.ο. και θειούχα αρσενικά άλατα, ε.α.ο.	6.1	T5	I	6.1	43 274	LQ0	E5	P002 IBC07		MP18	T6	TP33	S10AH L10CH	TU15 TU38 TE22	1	W10 W12		CW13 CW28 CW31		66

1557	ΕΝΩΣΕΙΣ ΑΡΣΕΝΙΚΟΥ, ΥΓΡΕΣ, Ε.Α.Ο., ανόργανες που περιέχουν: αρσενικικά άλατα ε.α.ο., αρσενίτες, ε.α.ο. και θειούχα αρσενικά άλατα, ε.α.ο.	6.1	T5	II	6.1	43 274	LQ18	E4	P002 IBC08	B4	MP10	T3	TP33	SGAH L4BH	TU15	2	W11		CW13 CW28 CW31	CE9	60
1557	ΕΝΩΣΕΙΣ ΑΡΣΕΝΙΚΟΥ, ΥΓΡΕΣ, Ε.Α.Ο., ανόργανες που περιέχουν: αρσενικικά άλατα ε.α.ο., αρσενίτες, ε.α.ο. και θειούχα αρσενικά άλατα, ε.α.ο.	6.1	T5	III	6.1	43 274	LQ9	E1	P002 IBC08 LP02 R001	B3	MP10	T1	TP33	SGAH L4BH	TU15	2		VW9	CW13 CW28 CW31	CE11	60
1558	ΑΡΣΕΝΙΚΟ	6.1	T5	II	6.1		LQ18	E4	P002 IBC08	B4	MP10	T3	TP33	SGAH	TU15	2	W11		CW13 CW28 CW31	CE9	60
1559	ΠΕΝΤΟΞΕΙΔΙΟ ΤΟΥ ΑΡΣΕΝΙΚΟΥ	6.1	T5	II	6.1		LQ18	E4	P002 IBC08	B4	MP10	T3	TP33	SGAH	TU15	2	W11		CW13 CW28 CW31	CE9	60
1560	ΤΡΙΧΛΩΡΙΔΙΟ ΤΟΥ ΑΡΣΕΝΙΚΟΥ	6.1	T4	I	6.1		LQ0	E5	P602		MP8 MP17	T14	TP2	L10CH	TU14 TU15 TU38 TE21 TE22	1			CW13 CW28 CW31		66
1561	ΤΡΙΟΞΕΙΔΙΟ ΤΟΥ ΑΡΣΕΝΙΚΟΥ	6.1	T5	II	6.1		LQ18	E4	P002 IBC08	B4	MP10	T3	TP33	SGAH	TU15	2	W11		CW13 CW28 CW31	CE9	60
1562	ΣΚΟΝΗ ΑΡΣΕΝΙΚΟΥ	6.1	T5	II	6.1		LQ18	E4	P002 IBC08	B4	MP10	T3	TP33	SGAH	TU15	2	W11		CW13 CW28 CW31	CE9	60
1564	ΕΝΩΣΕΙΣ ΒΑΡΙΟΥ, Ε.Α.Ο.	6.1	T5	II	6.1	177 274 513 587	LQ18	E4	P002 IBC08	B4	MP10	T3	TP33	SGAH L4BH	TU15	2	W11		CW13 CW28 CW31	CE9	60
1564	ΕΝΩΣΕΙΣ ΒΑΡΙΟΥ, Ε.Α.Ο.	6.1	T5	III	6.1	177 274 513 587	LQ9	E1	P002 IBC08 LP02 R001	B3	MP10	T1	TP33	SGAH L4BH	TU15	2		VW9	CW13 CW28 CW31	CE11	60
1565	ΚΥΑΝΙΔΙΟ ΤΟΥ ΒΑΡΙΟΥ	6.1	T5	I	6.1		LQ0	E5	P002 IBC07		MP18	T6	TP33	S10AH	TU15	1	W10 W12		CW13 CW28 CW31		66
1566	ΕΝΩΣΕΙΣ ΒΗΡΥΛΛΙΟΥ, Ε.Α.Ο.	6.1	T5	II	6.1	274 514	LQ18	E4	P002 IBC08	B4	MP10	T3	TP33	SGAH L4BH	TU15	2	W11		CW13 CW28 CW31	CE9	60
1566	ΕΝΩΣΕΙΣ ΒΗΡΥΛΛΙΟΥ, Ε.Α.Ο.	6.1	T5	III	6.1	274 514	LQ9	E1	P002 IBC08 LP02 R001	B3	MP10	T1	TP33	SGAH L4BH	TU15	2		VW9	CW13 CW28 CW31	CE11	60

1567	ΒΗΡΥΛΛΙΟ ΣΕ ΣΚΟΝΗ	6.1	TF3	II	6.1+4.1		LQ18	E4	P002 IBC08	B4	MP10	T3	TP33	SGAH	TU15	2	W11		CW13 CW28 CW31	CE9	64
1569	ΒΡΩΜΟΑΚΕΤΟΝΗ	6.1	TF1	II	6.1+3		LQ17	E4	P602		MP15	T20	TP2	L4BH	TU15	2			CW13 CW28 CW31	CE5	63
1570	ΒΡΥΚΙΝΗ	6.1	T2	I	6.1	43	LQ0	E5	P002 IBC07		MP18	T6	TP33	S10AH L10CH	TU14 TU15 TU38 TE21 TE22	1	W10 W12		CW13 CW28 CW31		66
1572	ΚΑΚΟΔΥΛΙΚΟ ΟΞΥ (ΑΛΚΑΡΖΕΝ)	6.1	T5	II	6.1		LQ18	E4	P002 IBC08	B4	MP10	T3	TP33	SGAH	TU15	2	W11		CW13 CW28 CW31	CE9	60
1573	ΑΡΣΕΝΙΚΙΚΟ ΑΣΒΕΣΤΙΟ	6.1	T5	II	6.1		LQ18	E4	P002 IBC08	B4	MP10	T3	TP33	SGAH	TU15	2	W11		CW13 CW28 CW31	CE9	60
1574	ΜΕΙΓΜΑ ΑΡΣΕΝΙΚΙΚΟΥ ΑΣΒΕΣΤΙΟΥ ΚΑΙ ΑΡΣΕΝΙΤΗ ΤΟΥ ΑΣΒΕΣΤΙΟΥ, ΣΤΕΡΕΟ	6.1	T5	II	6.1		LQ18	E4	P002 IBC08	B4	MP10	T3	TP33	SGAH	TU15	2	W11		CW13 CW28 CW31	CE9	60
1575	ΚΥΑΝΙΔΙΟ ΑΣΒΕΣΤΙΟΥ	6.1	T5	I	6.1		LQ0	E5	P002 IBC07		MP18	T6	TP33	S10AH	TU15	1	W10 W12		CW13 CW28 CW31		66
1577	ΧΛΩΡΟΔΙΝΙΤΡΟΒΕΝΖΟΛΙΑ, ΥΓΡΑ	6.1	T1	II	6.1	279	LQ17	E4	P001 IBC02		MP15	T7	TP2	L4BH	TU15	2			CW13 CW28 CW31	CE5	60
1578	ΧΛΩΡΟΝΙΤΡΟΒΕΝΖΟΛΙΑ, ΣΤΕΡΕΑ	6.1	T2	II	6.1	279	LQ18	E4	P002 IBC08	B4	MP10	T3	TP33	SGAH	TU15	2	W11		CW13 CW28 CW31	CE9	60
1579	ΥΔΡΟΧΛΩΡΙΚΗ 4-ΧΛΩΡΟ-Ο-ΤΟΛΟΥΙΔΙΝΗ, ΣΤΕΡΕΗ	6.1	T2	III	6.1		LQ9	E1	P002 IBC08 LP02 R001	B3	MP10	T1	TP33	SGAH L4BH	TU15	2		VW9	CW13 CW28 CW31	CE11	60
1580	ΧΛΩΡΟΠΙΚΡΙΝΗ	6.1	T1	I	6.1		LQ0	E5	P602		MP8 MP17	T14	TP2	L10CH	TU14 TU15 TU38 TE21 TE22	1			CW13 CW28 CW31		66
1583	ΜΕΙΓΜΑΤΑ ΧΛΩΡΟΠΙΚΡΙΝΗΣ, Ε.Α.Ο.	6.1	T1	I	6.1	274 315 515	LQ0	E5	P602		MP8 MP17			L10CH	TU14 TU15 TU38 TE21 TE22	1			CW13 CW28 CW31		66

1583	ΜΕΙΓΜΑΤΑ ΧΛΩΡΟΠΙΚΡΙΝΗΣ, Ε.Α.Ο.	6.1	T1	II	6.1	274 515	LQ17	E4	P001 IBC02		MP15			L4BH	TU15	2		CW13 CW28 CW31	CE5	60
1583	ΜΕΙΓΜΑΤΑ ΧΛΩΡΟΠΙΚΡΙΝΗΣ, Ε.Α.Ο.	6.1	T1	III	6.1	274 515	LQ7	E1	P001 IBC03 LP01 R001		MP19			L4BH	TU15	2		CW13 CW28 CW31	CE8	60
1585	ΑΚΕΤΟΑΡΣΕΝΙΤΗΣ ΤΟΥ ΧΑΛΚΟΥ	6.1	T5	II	6.1		LQ18	E4	P002 IBC08	B4	MP10	T3	TP33	SGAH	TU15	2	W11	CW13 CW28 CW31	CE9	60
1586	ΑΡΣΕΝΙΤΗΣ ΤΟΥ ΧΑΛΚΟΥ	6.1	T5	II	6.1		LQ18	E4	P002 IBC08	B4	MP10	T3	TP33	SGAH	TU15	2	W11	CW13 CW28 CW31	CE9	60
1587	ΚΥΑΝΙΟΥΧΟΣ ΧΑΛΚΟΣ	6.1	T5	II	6.1		LQ18	E4	P002 IBC08	B4	MP10	T3	TP33	SGAH	TU15	2	W11	CW13 CW28 CW31	CE9	60
1588	ΚΥΑΝΙΔΙΑ, ΑΝΟΡΓΑΝΑ, ΣΤΕΡΕΑ, Ε.Α.Ο.	6.1	T5	I	6.1	47 274	LQ0	E5	P002 IBC07		MP18	T6	TP33	S10AH	TU15	1	W10 W12	CW13 CW28 CW31	CE13	66
1588	ΚΥΑΝΙΔΙΑ, ΑΝΟΡΓΑΝΑ, ΣΤΕΡΕΑ, Ε.Α.Ο.	6.1	T5	II	6.1	47 274	LQ18	E4	P002 IBC08	B4	MP10	T3	TP33	SGAH	TU15	2	W11	CW13 CW28 CW31	CE9	60
1588	ΚΥΑΝΙΔΙΑ, ΑΝΟΡΓΑΝΑ, ΣΤΕΡΕΑ, Ε.Α.Ο.	6.1	T5	III	6.1	47 274	LQ9	E1	P002 IBC08 LP02 R001	B3	MP10	T1	TP33	SGAH	TU15	2	VW9	CW13 CW28 CW31	CE11	60
1590	ΔΙΧΛΩΡΟΑΝΙΛΙΝΕΣ, ΥΓΡΕΣ	6.1	T1	II	6.1	279	LQ17	E4	P001 IBC02		MP15	T7	TP2	L4BH	TU15	2		CW13 CW28 CW31	CE5	60
1591	Ο-ΔΙΧΛΩΡΟΒΕΝΖΟΛΙΟ	6.1	T1	III	6.1	279	LQ7	E1	P001 IBC03 LP01 R001		MP19	T4	TP1	L4BH	TU15	2		CW13 CW28 CW31	CE8	60
1593	ΔΙΧΛΩΡΟΜΕΘΑΝΙΟ	6.1	T1	III	6.1	516	LQ7	E1	P001 IBC03 LP01 R001	B8	MP19	T7	TP2	L4BH	TU15	2		CW13 CW28 CW31	CE8	60
1594	ΘΕΙΙΚΟΣ ΔΙΑΘΟΥΛΕΣΤΕΡΑΣ	6.1	T1	II	6.1		LQ17	E4	P001 IBC02		MP15	T7	TP2	L4BH	TU15	2		CW13 CW28 CW31	CE5	60
1595	ΘΕΙΙΚΟΣ ΔΙΜΕΘΟΥΛΕΣΤΕΡΑΣ	6.1	TC1	I	6.1+8		LQ0	E5	P602		MP8 MP17	T20	TP2 TP35	L10CH	TU14 TU15 TU38 TE21 TE22	1		CW13 CW28 CW31		668

1596	ΔΙΝΙΤΡΟΑΝΙΛΙΝΕΣ	6.1	T2	II	6.1	LQ18	E4	P002 IBC08	B4	MP10	T3	TP33	SGAH L4BH	TU15	2	W11		CW13 CW28 CW31	CE9	60
1597	ΔΙΝΙΤΡΟΒΕΝΖΟΛΙΑ, ΥΓΡΑ	6.1	T1	II	6.1	LQ17	E4	P001 IBC02		MP15	T7	TP2	L4BH	TU15	2			CW13 CW28 CW31	CE5	60
1597	ΔΙΝΙΤΡΟΒΕΝΖΟΛΙΑ, ΣΤΕΡΕΑ	6.1	T1	III	6.1	LQ7	E1	P001 IBC03 LP01 R001		MP19	T7	TP2	L4BH	TU15	2			CW13 CW28 CW31	CE8	60
1598	ΔΙΝΙΤΡΟ-Ο-ΚΡΕΖΟΛΗ	6.1	T2	II	6.1	LQ18	E4	P002 IBC08	B4	MP10	T3	TP33	SGAH L4BH	TU15	2	W11		CW13 CW28 CW31	CE9	60
1599	ΔΙΑΛΥΜΑ ΔΙΝΙΤΡΟΦΑΙΝΟΛΗΣ	6.1	T1	II	6.1	LQ17	E4	P001 IBC02		MP15	T7	TP2	L4BH	TU15	2			CW13 CW28 CW31	CE5	60
1599	ΔΙΑΛΥΜΑ ΔΙΝΙΤΡΟΦΑΙΝΟΛΗΣ	6.1	T1	III	6.1	LQ7	E1	P001 IBC03 LP01 R001		MP19	T4	TP1	L4BH	TU15	2			CW13 CW28 CW31	CE8	60
1600	ΔΙΝΙΤΡΟΤΟΛΟΥΟΛΙΟ, ΤΕΤΗΓΜΕΝΟ	6.1	T1	II	6.1	LQ0	E0				T7	TP3	L4BH	TU15	0			CW13 CW31		60
1601	ΑΠΟΛΥΜΑΝΤΙΚΑ, ΣΤΕΡΕΑ, ΤΟΞΙΚΑ, Ε.Α.Ο.	6.1	T2	I	6.1	LQ0	E5	P002 IBC07		MP18	T6	TP33	S10AH L10CH	TU15 TU38 TE22	1	W10 W12		CW13 CW28 CW31		66
1601	ΑΠΟΛΥΜΑΝΤΙΚΑ, ΣΤΕΡΕΑ, ΤΟΞΙΚΑ, Ε.Α.Ο.	6.1	T2	II	6.1	LQ18	E4	P002 IBC08	B4	MP10	T3	TP33	SGAH L4BH	TU15	2	W11		CW13 CW28 CW31	CE9	60
1601	ΑΠΟΛΥΜΑΝΤΙΚΑ, ΣΤΕΡΕΑ, ΤΟΞΙΚΑ, Ε.Α.Ο.	6.1	T2	III	6.1	LQ9	E1	P002 IBC08 LP02 R001	B3	MP10	T1	TP33	SGAH L4BH	TU15	2		VW9	CW13 CW28 CW31	CE11	60
1602	ΒΑΦΕΣ, ΥΓΡΕΣ, ΤΟΞΙΚΕΣ, Ε.Α.Ο. ή ΕΝΔΙΑΜΕΣΑ ΒΑΦΗΣ, ΥΓΡΑ, ΤΟΞΙΚΑ, Ε.Α.Ο.	6.1	T1	I	6.1	LQ0	E5	P001		MP8 MP17			L10CH	TU14 TU15 TU38 TE21 TE22	1			CW13 CW28 CW31		66
1602	ΒΑΦΕΣ, ΥΓΡΕΣ, ΤΟΞΙΚΕΣ, Ε.Α.Ο. ή ΕΝΔΙΑΜΕΣΑ ΒΑΦΗΣ, ΥΓΡΑ, ΤΟΞΙΚΑ, Ε.Α.Ο.	6.1	T1	II	6.1	LQ17	E4	P001 IBC02		MP15			L4BH	TU15	2			CW13 CW28 CW31	CE5	60
1602	ΒΑΦΕΣ, ΥΓΡΕΣ, ΤΟΞΙΚΕΣ, Ε.Α.Ο. ή ΕΝΔΙΑΜΕΣΑ ΒΑΦΗΣ, ΥΓΡΑ, ΤΟΞΙΚΑ, Ε.Α.Ο.	6.1	T1	III	6.1	LQ7	E1	P001 IBC03 LP01 R001		MP19			L4BH	TU15	2			CW13 CW28 CW31	CE8	60

1603	ΒΡΩΜΟΞΙΚΟΣ ΑΙΘΥΛΕΣΤΕΡΑΣ	6.1	TF1	II	6.1+3		LQ17	E4	P001 IBC02		MP15	T7	TP2	L4BH	TU15	2			CW13 CW28 CW31	CE5	63
1605	ΔΙΘΥΛΕΝΟΔΙΒΡΩΜΙΔΙΟ	6.1	T1	I	6.1		LQ0	E5	P602		MP8 MP17	T14	TP2	L10CH	TU14 TU15 TU38 TE21 TE22	1			CW13 CW28 CW31		66
1606	ΑΡΣΕΝΙΚΙΚΟΣ ΤΡΙΣΘΕΝΗΣ ΣΙΔΗΡΟΣ	6.1	T5	II	6.1		LQ18	E4	P002 IBC08	B4	MP10	T3	TP33	SGAH	TU15	2	W11		CW13 CW28 CW31	CE9	60
1607	ΑΡΣΕΝΙΤΗΣ ΤΡΙΣΘΕΝΟΥΣ ΣΙΔΗΡΟΥ	6.1	T5	II	6.1		LQ18	E4	P002 IBC08	B4	MP10	T3	TP33	SGAH	TU15	2	W11		CW13 CW28 CW31	CE9	60
1608	ΑΡΣΕΝΙΚΙΚΟΣ ΔΙΣΘΕΝΗΣ ΣΙΔΗΡΟΣ	6.1	T5	II	6.1		LQ18	E4	P002 IBC08	B4	MP10	T3	TP33	SGAH	TU15	2	W11		CW13 CW28 CW31	CE9	60
1611	ΤΕΤΡΑΦΩΣΦΟΡΙΚΟΣ ΕΞΑΑΙΘΥΛΕΣΤΕΡΑΣ	6.1	T1	II	6.1		LQ17	E4	P001 IBC02		MP15	T7	TP2	L4BH	TU15	2			CW13 CW28 CW31	CE5	60
1613	ΥΔΡΟΚΥΑΝΙΟ, ΥΔΑΤΙΚΟ ΔΙΑΛΥΜΑ (ΥΔΑΤΙΚΟ ΔΙΑΛΥΜΑ ΥΔΡΟΚΥΑΝΙΟΥ) με όχι περισσότερο από 20% υδροκυάνιο	6.1	TF1	I	6.1+3	48	LQ0	E5	P601		MP8 MP17	T14	TP2	L15DH(+)	TU14 TU15 TU38 TE21 TE22 TE25	0			CW13 CW28 CW31		663
1614	ΥΔΡΟΚΥΑΝΙΟ, ΣΤΑΘΕΡΟΠΟΙΗΜΕΝΟ, που περιέχει λιγότερο από 3% νερό και είναι ροφημένο σε πορώδες αδρανές υλικό	6.1	TF1	I	6.1+3	603	LQ0	E5	P099 P601	RR10	MP2					0			CW13 CW28 CW31		663
1616	ΟΞΙΚΟΣ ΜΟΛΥΒΔΟΣ	6.1	T5	III	6.1		LQ9	E1	P002 IBC08 LP02 R001	B3	MP10	T1	TP33	SGAH L4BH	TU15	2		VW9	CW13 CW28 CW31	CE11	60
1617	ΑΡΣΕΝΙΚΙΚΑ ΑΛΑΤΑ ΜΟΛΥΒΔΟΥ	6.1	T5	II	6.1		LQ18	E4	P002 IBC08	B4	MP10	T3	TP33	SGAH	TU15	2	W11		CW13 CW28 CW31	CE9	60
1618	ΑΡΣΕΝΙΤΗΣ ΤΟΥ ΜΟΛΥΒΔΟΥ	6.1	T5	II	6.1		LQ18	E4	P002 IBC08	B4	MP10	T3	TP33	SGAH	TU15	2	W11		CW13 CW28 CW31	CE9	60
1620	ΚΥΑΝΙΟΥΧΟΣ ΜΟΛΥΒΔΟΣ	6.1	T5	II	6.1		LQ18	E4	P002 IBC08	B4	MP10	T3	TP33	SGAH	TU15	2	W11		CW13 CW28 CW31	CE9	60

1621	ΠΟΡΦΥΡΟ ΤΟΥ ΛΟΝΔΙΝΟΥ	6.1	T5	II	6.1	43	LQ18	E4	P002 IBC08	B4	MP10	T3	TP33	SGAH	TU15	2	W11		CW13 CW28 CW31	CE9	60
1622	ΑΡΣΕΝΙΚΙΚΟ ΜΑΓΝΗΣΙΟ	6.1	T5	II	6.1		LQ18	E4	P002 IBC08	B4	MP10	T3	TP33	SGAH	TU15	2	W11		CW13 CW28 CW31	CE9	60
1623	ΑΡΣΕΝΙΚΙΚΟΣ ΥΔΡΑΡΓΥΡΟΣ	6.1	T5	II	6.1		LQ18	E4	P002 IBC08	B4	MP10	T3	TP33	SGAH	TU15	2	W11		CW13 CW28 CW31	CE9	60
1624	ΧΛΩΡΙΟΥΧΟΣ ΥΔΡΑΡΓΥΡΟΣ	6.1	T5	II	6.1		LQ18	E4	P002 IBC08	B4	MP10	T3	TP33	SGAH	TU15	2	W11		CW13 CW28 CW31	CE9	60
1625	ΝΙΤΡΙΚΟΣ ΥΔΡΑΡΓΥΡΟΣ	6.1	T5	II	6.1		LQ18	E4	P002 IBC08	B4	MP10	T3	TP33	SGAH	TU15	2	W11		CW13 CW28 CW31	CE9	60
1626	ΥΔΡΑΡΓΥΡΙΚΟ ΚΥΑΝΙΟΥΧΟ ΚΑΛΙΟ	6.1	T5	I	6.1		LQ0	E5	P002 IBC07		MP18	T6	TP33	S10AH	TU15	1	W10 W12		CW13 CW28 CW31		66
1627	ΝΙΤΡΙΚΟΣ ΥΦΥΔΡΑΡΓΥΡΟΣ	6.1	T5	II	6.1		LQ18	E4	P002 IBC08	B4	MP10	T3	TP33	SGAH	TU15	2	W11		CW13 CW28 CW31	CE9	60
1629	ΟΞΙΚΟΣ ΥΔΡΑΡΓΥΡΟΣ	6.1	T5	II	6.1		LQ18	E4	P002 IBC08	B4	MP10	T3	TP33	SGAH	TU15	2	W11		CW13 CW28 CW31	CE9	60
1630	ΑΛΑΣ ΥΔΡΑΡΓΥΡΟΥ ΜΕ ΧΛΩΡΙΟΥΧΟ ΑΜΜΩΝΙΟ	6.1	T5	II	6.1		LQ18	E4	P002 IBC08	B4	MP10	T3	TP33	SGAH	TU15	2	W11		CW13 CW28 CW31	CE9	60
1631	ΒΕΝΖΟΪΚΟΣ ΥΔΡΑΡΓΥΡΟΣ	6.1	T5	II	6.1		LQ18	E4	P002 IBC08	B4	MP10	T3	TP33	SGAH	TU15	2	W11		CW13 CW28 CW31	CE9	60
1634	ΒΡΩΜΙΟΥΧΑ ΑΛΑΤΑ ΥΔΡΑΡΓΥΡΟΥ	6.1	T5	II	6.1		LQ18	E4	P002 IBC08	B4	MP10	T3	TP33	SGAH	TU15	2	W11		CW13 CW28 CW31	CE9	60
1636	ΚΥΑΝΙΔΙΟ ΤΟΥ ΥΔΡΑΡΓΥΡΟΥ	6.1	T5	II	6.1		LQ18	E4	P002 IBC08	B4	MP10	T3	TP33	SGAH	TU15	2	W11		CW13 CW28 CW31	CE9	60
1637	ΓΛΥΚΟΝΙΚΟΣ ΥΔΡΑΡΓΥΡΟΣ	6.1	T5	II	6.1		LQ18	E4	P002 IBC08	B4	MP10	T3	TP33	SGAH	TU15	2	W11		CW13 CW28 CW31	CE9	60

1638	ΙΩΔΙΟΥΧΟΣ ΥΔΡΑΡΓΥΡΟΣ	6.1	T5	II	6.1		LQ18	E4	P002 IBC08	B4	MP10	T3	TP33	SGAH	TU15	2	W11		CW13 CW28 CW31	CE9	60
1639	ΝΟΥΚΛΕΑΤΙΚΟΣ ΥΔΡΑΡΓΥΡΟΣ	6.1	T5	II	6.1		LQ18	E4	P002 IBC08	B4	MP10	T3	TP33	SGAH	TU15	2	W11		CW13 CW28 CW31	CE9	60
1640	ΕΛΑΪΚΟΣ ΥΔΡΑΡΓΥΡΟΣ	6.1	T5	II	6.1		LQ18	E4	P002 IBC08	B4	MP10	T3	TP33	SGAH	TU15	2	W11		CW13 CW28 CW31	CE9	60
1641	ΟΞΕΙΔΙΟ ΤΟΥ ΥΔΡΑΡΓΥΡΟΥ	6.1	T5	II	6.1		LQ18	E4	P002 IBC08	B4	MP10	T3	TP33	SGAH	TU15	2	W11		CW13 CW28 CW31	CE9	60
1642	ΟΞΥΚΥΑΝΙΔΙΟ ΤΟΥ ΥΔΡΑΡΓΥΡΟΥ, ΑΠΕΥΑΙΣΘΗΤΟΠΟΙΗΜΕΝΟ	6.1	T5	II	6.1		LQ18	E4	P002 IBC08	B4	MP10	T3	TP33	SGAH	TU15	2	W11		CW13 CW28 CW31	CE9	60
1643	ΑΛΑΣ ΥΔΡΑΡΓΥΡΟΥ ΜΕ ΙΩΔΙΔΙΚΟ ΚΑΛΙΟ	6.1	T5	II	6.1		LQ18	E4	P002 IBC08	B4	MP10	T3	TP33	SGAH	TU15	2	W11		CW13 CW28 CW31	CE9	60
1644	ΣΑΛΙΚΛΙΚΟΣ ΥΔΡΑΡΓΥΡΟΣ	6.1	T5	II	6.1		LQ18	E4	P002 IBC08	B4	MP10	T3	TP33	SGAH	TU15	2	W11		CW13 CW28 CW31	CE9	60
1645	ΘΕΙΙΚΟΣ ΥΔΡΑΡΓΥΡΟΣ	6.1	T5	II	6.1		LQ18	E4	P002 IBC08	B4	MP10	T3	TP33	SGAH	TU15	2	W11		CW13 CW28 CW31	CE9	60
1646	ΘΕΙΟΚΥΑΝΙΚΟΣ ΥΔΡΑΡΓΥΡΟΣ	6.1	T5	II	6.1		LQ18	E4	P002 IBC08	B4	MP10	T3	TP33	SGAH	TU15	2	W11		CW13 CW28 CW31	CE9	60
1647	ΜΕΙΓΜΑΤΑ ΜΕΘΥΛΟΒΡΩΜΙΔΙΟΥ ΚΑΙ ΑΙΘΥΛΕΝΟΒΡΩΜΙΔΙΟΥ, ΥΓΡΑ	6.1	T1	I	6.1		LQ0	E5	P602		MP8 MP17	T20	TP2	L10CH	TU14 TU15 TU38 TE21 TE22	1			CW13 CW28 CW31		66
1649	ΜΕΙΓΜΑ ΚΑΥΣΙΜΩΝ ΓΙΑ ΑΠΟΦΥΓΗ ΧΤΥΠΗΜΑΤΩΝ ΜΗΧΑΝΩΝ με σημείο ανάφλεξης πάνω από 60oC	6.1	T3	I	6.1		LQ0	E5	P602		MP8 MP17	T14	TP2	L10CH	TU14 TU15 TU38 TE21 TE22 TT6	1			CW13 CW28 CW31		66
1649	ΜΕΙΓΜΑ ΚΑΥΣΙΜΩΝ ΓΙΑ ΑΠΟΦΥΓΗ ΧΤΥΠΗΜΑΤΩΝ ΜΗΧΑΝΩΝ με σημείο ανάφλεξης πάνω από 60oC	6.1	TF1	I	6.1+3		LQ0	E5	P602		MP8 MP17	T14	TP2	L10CH	TU14 TU15 TU38 TE21 TE22 TT6	1			CW13 CW28 CW31		663

1650	βήτα- ΝΑΦΘΥΛΑΜΙΝΗΣ, ΣΤΕΡΕΗ	6.1	T2	II	6.1		LQ18	E4	P002 IBC08	B4	MP10	T3	TP33	SGAH L4BH	TU15	2	W11		CW13 CW28 CW31	CE9	60
1651	ΝΑΦΘΥΛΘΕΙΟΥΡΙΑ	6.1	T2	II	6.1	43	LQ18	E4	P002 IBC08	B4	MP10	T3	TP33	SGAH	TU15	2	W11		CW13 CW28 CW31	CE9	60
1652	ΝΑΦΘΥΛΟΥΡΙΑ	6.1	T2	II	6.1		LQ18	E4	P002 IBC08	B4	MP10	T3	TP33	SGAH	TU15	2	W11		CW13 CW28 CW31	CE9	60
1653	ΚΥΑΝΙΔΙΟ ΤΟΥ ΝΙΚΕΛΟΥ	6.1	T5	II	6.1		LQ18	E4	P002 IBC08	B4	MP10	T3	TP33	SGAH L4BH	TU15	2	W11		CW13 CW28 CW31	CE9	60
1654	ΝΙΚΟΤΙΝΗ	6.1	T1	II	6.1		LQ17	E4	P001 IBC02		MP15			L4BH	TU15	2			CW13 CW28 CW31	CE5	60
1655	ΕΝΩΣΕΙΣ ΝΙΚΟΤΙΝΗΣ, ΣΤΕΡΕΕΣ, Ε.Α.Ο. ή ΠΑΡΑΣΚΕΥΑΣΜΑΤΑ ΝΙΚΟΤΙΝΗΣ, ΣΤΕΡΕΑ, Ε.Α.Ο.	6.1	T2	I	6.1	43 274	LQ0	E5	P002 IBC07		MP18	T6	TP33	S10AH L10CH	TU15 TU38 TE22	1	W10 W12		CW13 CW28 CW31		66
1655	ΕΝΩΣΕΙΣ ΝΙΚΟΤΙΝΗΣ, ΣΤΕΡΕΕΣ, Ε.Α.Ο. ή ΠΑΡΑΣΚΕΥΑΣΜΑΤΑ ΝΙΚΟΤΙΝΗΣ, ΣΤΕΡΕΑ, Ε.Α.Ο.	6.1	T2	II	6.1	43 274	LQ18	E4	P002 IBC08	B4	MP10	T3	TP33	SGAH L4BH	TU15	2	W11		CW13 CW28 CW31	CE9	60
1655	ΕΝΩΣΕΙΣ ΝΙΚΟΤΙΝΗΣ, ΣΤΕΡΕΕΣ, Ε.Α.Ο. ή ΠΑΡΑΣΚΕΥΑΣΜΑΤΑ ΝΙΚΟΤΙΝΗΣ, ΣΤΕΡΕΑ, Ε.Α.Ο.	6.1	T2	III	6.1	43 274	LQ9	E1	P002 IBC08 LP02 R001	B3	MP10	T1	TP33	SGAH L4BH	TU15	2		VW9	CW13 CW28 CW31	CE11	60
1656	ΥΔΡΟΧΛΩΡΙΚΗ ΝΙΚΟΤΙΝΗ, ΥΓΡΗ Η ΔΙΑΛΥΜΑ ΑΥΤΗΣ	6.1	T1	II	6.1	43	LQ17	E4	P001 IBC02		MP15			L4BH	TU15	2			CW13 CW28 CW31	CE5	60
1656	ΥΔΡΟΧΛΩΡΙΚΗ ΝΙΚΟΤΙΝΗ, ΥΓΡΗ Η ΔΙΑΛΥΜΑ ΑΥΤΗΣ	6.1	T1	III	6.1	43	LQ7	E1	P001 IBC03 LP01 R001		MP19			L4BH	TU15	2			CW13 CW28 CW31	CE8	60
1657	ΣΑΛΙΚΙΛΙΚΗ ΝΙΚΟΤΙΝΗ	6.1	T2	II	6.1		LQ18	E4	P002 IBC08	B4	MP10	T3	TP33	SGAH L4BH	TU15	2	W11		CW13 CW28 CW31	CE9	60
1658	ΘΕΙΙΚΗ ΝΙΚΟΤΙΝΗ, ΔΙΑΛΥΜΑ	6.1	T1	II	6.1		LQ17	E4	P001 IBC02		MP15	T7	TP2	L4BH	TU15	2			CW13 CW28 CW31	CE5	60
1658	ΘΕΙΙΚΗ ΝΙΚΟΤΙΝΗ, ΔΙΑΛΥΜΑ	6.1	T1	III	6.1		LQ7	E1	P001 IBC03 LP01 R001		MP19	T7	TP2	L4BH	TU15	2			CW13 CW28 CW31	CE8	60
1659	ΤΡΥΓΙΚΗ ΝΙΚΟΤΙΝΗ	6.1	T2	II	6.1		LQ18	E4	P002 IBC08	B4	MP10	T3	TP33	SGAH L4BH	TU15	2	W11		CW13 CW28 CW31	CE9	60

1661	ΝΙΤΡΟΑΝΙΛΙΝΕΣ (Ο-, Μ-, Ρ-)	6.1	T2	II	6.1	279	LQ18	E4	P002 IBC08	B4	MP10	T3	TP33	SGAH L4BH	TU15	2	W11		CW13 CW28 CW31	CE9	60
1662	ΝΙΤΡΟΒΕΝΖΟΛΙΟ	6.1	T1	II	6.1	279	LQ17	E4	P001 IBC02		MP15	T7	TP2	L4BH	TU15	2			CW13 CW28 CW31	CE5	60
1663	ΝΙΤΡΟΦΑΙΝΟΛΕΣ (Ο-, Μ-, Ρ-)	6.1	T2	III	6.1	279	LQ9	E1	P002 IBC08 LP02 R001	B3	MP10	T1	TP33	SGAH L4BH	TU15	2		VW9	CW13 CW28 CW31	CE11	60
1664	ΝΙΤΡΟΤΟΛΟΥΟΛΙΑ, ΥΓΡΑ	6.1	T1	II	6.1		LQ17	E4	P001 IBC02		MP15	T7	TP2	L4BH	TU15	2			CW13 CW28 CW31	CE5	60
1665	ΝΙΤΡΟΞΥΛΟΛΙΑ, ΥΓΡΑ	6.1	T1	II	6.1		LQ17	E4	P001 IBC02		MP15	T7	TP2	L4BH	TU15	2			CW13 CW28 CW31	CE5	60
1669	ΠΕΝΤΑΧΛΩΡΟΑΙΘΑΝΙΟ	6.1	T1	II	6.1		LQ17	E4	P001 IBC02		MP15	T7	TP2	L4BH	TU15	2			CW13 CW28 CW31	CE5	60
1670	ΥΠΕΡΧΛΩΡΟΜΕΘΥΛΟΜΕΡΚΑΠΤΑΝΗ	6.1	T1	I	6.1		LQ0	E5	P602		MP8 MP17	T14	TP2	L10CH	TU14 TU15 TU38 TE21 TE22	1			CW13 CW28 CW31		66
1671	ΦΑΙΝΟΛΗ, ΣΤΕΡΕΑ	6.1	T2	II	6.1	279	LQ18	E4	P002 IBC08	B4	MP10	T3	TP33	SGAH	TU15	2	W11		CW13 CW28 CW31	CE9	60
1672	ΧΛΩΡΙΟΥΧΑ ΦΑΙΝΥΛΟΚΑΡΒΥΛΑΜΙΝΗ	6.1	T1	I	6.1		LQ0	E5	P602		MP8 MP17	T14	TP2	L10CH	TU14 TU15 TU38 TE21 TE22	1			CW13 CW28 CW31		66
1673	ΦΑΙΝΥΛΕΝΟΔΙΑΜΙΝΕΣ (Ο-, Μ-, Ρ-)	6.1	T2	III	6.1	279	LQ9	E1	P002 IBC08 LP02 R001	B3	MP10	T1	TP33	SGAH L4BH	TU15	2		VW9	CW13 CW28 CW31	CE11	60
1674	ΟΞΙΚΟΣ ΦΑΙΝΥΛΥΔΡΑΡΓΥΡΟΣ	6.1	T3	II	6.1	43	LQ18	E4	P002 IBC08	B4	MP10	T3	TP33	SGAH L4BH	TU15	2	W11		CW13 CW28 CW31	CE9	60
1677	ΑΡΣΕΝΙΚΙΚΟ ΚΑΛΙΟ	6.1	T5	II	6.1		LQ18	E4	P002 IBC08	B4	MP10	T3	TP33	SGAH	TU15	2	W11		CW13 CW28 CW31	CE9	60
1678	ΑΡΣΕΝΙΤΗΣ ΚΑΛΙΟΥ	6.1	T5	II	6.1		LQ18	E4	P002 IBC08	B4	MP10	T3	TP33	SGAH	TU15	2	W11		CW13 CW28 CW31	CE9	60

1679	ΧΑΛΚΟΚΥΑΝΙΔΙΟΥ ΤΟΥ ΚΑΛΙΟΥ	6.1	T5	II	6.1		LQ18	E4	P002 IBC08	B4	MP10	T3	TP33	SGAH	TU15	2	W11		CW13 CW28 CW31	CE9	60
1680	ΚΥΑΝΙΟΥΧΟ ΚΑΛΙΟ	6.1	T5	I	6.1		LQ0	E5	P002 IBC07		MP18	T6	TP33	S10AH	TU15	1	W10 W12		CW13 CW28 CW31		66
1683	ΑΡΣΕΝΙΤΗΣ ΤΟΥ ΑΡΓΥΡΟΥ	6.1	T5	II	6.1		LQ18	E4	P002 IBC08	B4	MP10	T3	TP33	SGAH	TU15	2	W11		CW13 CW28 CW31	CE9	60
1684	ΚΥΑΝΙΔΙΟ ΤΟΥ ΑΡΓΥΡΟΥ	6.1	T5	II	6.1		LQ18	E4	P002 IBC08	B4	MP10	T3	TP33	SGAH	TU15	2	W11		CW13 CW28 CW31	CE9	60
1685	ΑΡΣΕΝΙΚΙΚΟ ΝΑΤΡΙΟ	6.1	T5	II	6.1		LQ18	E4	P002 IBC08	B4	MP10	T3	TP33	SGAH	TU15	2	W11		CW13 CW28 CW31	CE9	60
1686	ΥΔΑΤΙΚΟ ΔΙΑΛΥΜΑ ΑΡΣΕΝΙΤΗ ΤΟΥ ΝΑΤΡΙΟΥ	6.1	T4	II	6.1	43	LQ17	E4	P001 IBC02		MP15	T7	TP2	L4BH	TU15	2			CW13 CW28 CW31	CE5	60
1686	ΥΔΑΤΙΚΟ ΔΙΑΛΥΜΑ ΑΡΣΕΝΙΤΗ ΤΟΥ ΝΑΤΡΙΟΥ	6.1	T4	III	6.1	43	LQ7	E1	P001 IBC03 LP01 R001		MP19	T4	TP2	L4BH	TU15	2			CW13 CW28 CW31	CE8	60
1687	ΑΖΙΔΙΟ ΤΟΥ ΝΑΤΡΙΟΥ	6.1	T5	II	6.1		LQ18	E4	P002 IBC08	B4	MP10					2	W11		CW13 CW28 CW31	CE9	60
1688	ΚΑΚΟΔΥΛΙΚΟ ΝΑΤΡΙΟ	6.1	T5	II	6.1		LQ18	E4	P002 IBC08	B4	MP10	T3	TP33	SGAH	TU15	2	W11		CW13 CW28 CW31	CE9	60
1689	ΚΥΑΝΙΟΥΧΟ ΝΑΤΡΙΟ, ΣΤΕΡΕΟ	6.1	T5	I	6.1		LQ0	E5	P002 IBC07		MP18	T6	TP33	S10AH	TU15	1	W10 W12		CW13 CW28 CW31		66
1690	ΦΘΟΡΙΟΥΧΟ ΝΑΤΡΙΟ, ΣΤΕΡΕΟ	6.1	T5	III	6.1		LQ9	E1	P002 IBC08 LP02 R001	B3	MP10	T1	TP33	SGAH	TU15	2		VW9	CW13 CW28 CW31	CE11	60
1691	ΑΡΣΕΝΙΤΗΣ ΤΟΥ ΣΤΡΟΝΤΙΟΥ	6.1	T5	II	6.1		LQ18	E4	P002 IBC08	B4	MP10	T3	TP33	SGAH	TU15	2	W11		CW13 CW28 CW31	CE9	60
1692	ΣΤΡΥΧΝΙΝΗ Ή ΑΛΑΤΑ ΣΤΡΥΧΝΙΝΗΣ	6.1	T2	I	6.1		LQ0	E5	P002 IBC07		MP18	T6	TP33	S10AH	TU15	1	W10 W12		CW13 CW28 CW31		66

1693	ΟΥΣΙΕΣ ΔΑΚΡΥΓΟΝΩΝ ΑΕΡΙΩΝ, ΥΓΡΕΣ , Ε.Α.Ο.	6.1	T1	I	6.1	274	LQ0	E5	P001		MP8 MP17			L10CH	TU14 TU15 TU38 TE21 TE22	1			CW13 CW28 CW31		66
1693	ΟΥΣΙΕΣ ΔΑΚΡΥΓΟΝΩΝ ΑΕΡΙΩΝ, ΥΓΡΕΣ , Ε.Α.Ο.	6.1	T1	II	6.1	274	LQ17	E4	P001 IBC02		MP15			L4BH	TU15	2			CW13 CW28 CW31	CE5	60
1694	ΚΥΑΝΙΔΙΟ ΤΟΥ ΒΡΩΜΟΒΕΝΖΟΛΙΟΥ, ΥΓΡΟ	6.1	T1	I	6.1	138	LQ0	E5	P001		MP8 MP17	T14	TP2	L10CH	TU14 TU15 TU38 TE21 TE22	1			CW13 CW28 CW31		66
1695	ΧΛΩΡΟΑΚΕΤΟΝΗ, ΣΤΑΘΕΡΟΠΟΙΗΜΕΝΗ	6.1	TFC	I	6.1+3+8		LQ0	E5	P001		MP8 MP17	T20	TP2 TP35	L10CH	TU14 TU15 TU38 TE21 TE22	1			CW13 CW28 CW31		663
1697	ΧΛΩΡΟΑΚΕΤΟΦΑΙΝΟΛΗ, ΣΤΕΡΕΗ	6.1	T2	II	6.1		LQ18	E4	P002 IBC08	B4	MP10	T3	TP33	SGAH L4BH	TU15	2	W11		CW13 CW28 CW31	CE9	60
1698	ΔΙΦΑΙΝΥΛΑΜΙΝΟΧΛΩΡΟΑΡΣΙΝΗ	6.1	T3	I	6.1		LQ0	E5	P002		MP18	T6	TP33	S10AH	TU15	1			CW13 CW28 CW31		66
1699	ΔΙΦΑΙΝΥΛΟΧΛΩΡΟΑΡΣΙΝΗ, ΥΓΡΗ	6.1	T3	I	6.1		LQ0	E5	P001		MP8 MP17			L10CH	TU14 TU15 TU38 TE21 TE22	1			CW13 CW28 CW31		66
1700	ΔΑΚΡΥΓΟΝΑ ΚΕΡΙΑ	6.1	TF3	II	6.1+4.1		LQ18	E0	P600							2			CW13 CW28 CW31		64
1701	ΞΥΛΥΛΟΒΡΩΜΙΔΙΟ, ΥΓΡΟ	6.1	T1	II	6.1		LQ17	E4	P001 IBC02		MP15	T7	TP2	L4BH	TU15	2			CW13 CW28 CW31	CE5	60
1702	1,1,2,2-ΤΕΤΡΑΧΛΩΡΟΑΙΘΑΝΙΟ	6.1	T1	II	6.1		LQ17	E4	P001 IBC02		MP15	T7	TP2	L4BH	TU15	2			CW13 CW28 CW31	CE5	60
1704	ΔΙΘΕΙΟΠΥΡΟΦΩΣΦΟΡΙΚΟΣ ΤΕΤΡΑΑΙΘΥΛΕΣΤΕΡΑΣ	6.1	T2	II	6.1	43	LQ18	E4	P001 IBC02		MP10	T7	TP2	SGAH L4BH	TU15	2	W11		CW13 CW28 CW31	CE9	60
1707	ΕΝΩΣΕΙΣ ΘΑΛΛΙΟΥ, Ε.Α.Ο.	6.1	T5	II	6.1	43 274	LQ18	E4	P002 IBC08	B4	MP10	T3	TP33	SGAH L4BH	TU15	2	W11		CW13 CW28 CW31	CE9	60

1708	ΤΟΛΟΥΙΔΙΝΕΣ, ΥΓΡΕΣ	6.1	T1	II	6.1	279	LQ17	E4	P001 IBC02		MP15	T7	TP2	L4BH	TU15	2			CW13 CW28 CW31	CE5	60
1709	2,4-ΤΟΛΟΥΥΛΕΝΟΔΙΑΜΙΝΗ, ΣΤΕΡΕΗ	6.1	T2	III	6.1		LQ9	E1	P002 IBC08 LP02 R001	B3	MP10	T1	TP33	SGAH L4BH	TU15	2		VW9	CW13 CW28 CW31	CE11	60
1710	ΤΡΙΧΛΩΡΟΑΙΘΥΛΕΝΙΟ	6.1	T1	III	6.1		LQ7	E1	P001 IBC03 LP01 R001		MP19	T4	TP1	L4BH	TU15	2			CW13 CW28 CW31	CE8	60
1711	ΞΥΛΙΔΙΝΑ, ΥΓΡΑ	6.1	T1	II	6.1		LQ17	E4	P001 IBC02		MP15	T7	TP2	L4BH	TU15	2			CW13 CW28 CW31	CE5	60
1712	ΑΡΣΕΝΙΚΟΣ ΨΕΥΔΑΡΓΥΡΟΣ, ΑΡΣΕΝΙΤΗΣ ΤΟΥ ΨΕΥΔΑΡΓΥΡΟΥ ή ΜΕΙΓΜΑ ΑΡΣΕΝΙΚΙΚΟΥ ΨΕΥΔΑΡΓΥΡΟΥ ΚΑΙ ΑΡΣΕΝΙΤΗ ΤΟΥ ΨΕΥΔΑΡΓΥΡΟΥ	6.1	T5	II	6.1		LQ18	E4	P002 IBC08	B4	MP10	T3	TP33	SGAH	TU15	2	W11		CW13 CW28 CW31	CE9	60
1713	ΚΥΑΝΟΥΧΟΣ ΨΕΥΔΑΡΓΥΡΟΣ	6.1	T5	I	6.1		LQ0	E5	P002 IBC07		MP18	T6	TP33	S10AH	TU15	1	W10 W12		CW13 CW28 CW31		66
1722	ΧΛΩΡΟΦΟΡΜΙΚΟΣ ΑΛΛΥΛΕΣΤΕΡΑΣ	6.1	TFC	I	6.1+3+8		LQ0	E5	P001		MP8 MP17	T14	TP2	L10CH	TU14 TU15 TU38 TE21 TE22	1			CW13 CW28 CW31		668
1737	ΒΕΝΖΥΛΟΒΡΩΜΙΔΙΟ	6.1	TC1	II	6.1+8		LQ17	E4	P001 IBC02		MP15	T8	TP2	L4BH	TU15	2			CW13 CW28 CW31	CE5	68
1738	ΒΕΝΖΥΛΟΧΛΩΡΙΔΙΟ	6.1	TC1	II	6.1+8		LQ17	E4	P001 IBC02		MP15	T8	TP2	L4BH	TU15	2			CW13 CW28 CW31	CE5	68
1750	ΔΙΑΛΥΜΑ ΜΟΝΟΧΛΩΡΙΚΟΥ ΟΞΕΟΣ	6.1	TC1	II	6.1+8		LQ17	E4	P001 IBC02		MP15	T7	TP2	L4BH	TU15	2			CW13 CW28 CW31	CE5	68
1751	ΜΟΝΟΧΛΩΡΙΚΟ ΟΞΥ, ΣΤΕΡΕΟ	6.1	TC2	II	6.1+8		LQ18	E4	P002 IBC08	B4	MP10	T3	TP33	SGAH	TU15	2	W11		CW13 CW28 CW31	CE9	68
1752	ΧΛΩΡΙΟΥΧΟ ΧΛΩΡΟΑΚΕΤΥΛΙΟ	6.1	TC1	I	6.1+8		LQ0	E5	P001		MP8 MP17	T20	TP2 TP35	L10CH	TU14 TU15 TU38 TE21 TE22	1			CW13 CW28 CW31		668

1809	ΤΡΙΧΛΩΡΙΟΥΧΟΣ ΦΩΣΦΟΡΟΣ	6.1	TC3	I	6.1+8		LQ0	E5	P001		MP8 MP17	T20	TP2 TP35	L10CH	TU14 TU15 TU38 TE21 TE22	1			CW13 CW28 CW31		668
1812	ΦΘΟΡΙΟΥΧΟ ΚΑΛΙΟ, ΣΤΕΡΕΟ	6.1	T5	III	6.1		LQ9	E1	P002 IBC08 LP02 R001	B3	MP10	T1	TP33	SGAH	TU15	2		VW9	CW13 CW28 CW31	CE11	60
1843	ΔΙΝΙΤΡΟ- Ο-ΚΡΕΖΟΛΙΚΟ ΑΜΜΩΝΙΟ, ΣΤΕΡΕΟ	6.1	T2	II	6.1		LQ18	E4	P002 IBC08	B4	MP10	T3	TP33	SGAH	TU15	2	W11		CW13 CW28 CW31	CE9	60
1846	ΤΕΤΡΑΧΛΩΡΑΝΘΡΑΚΑΣ	6.1	T1	II	6.1		LQ17	E4	P001 IBC02		MP15	T7	TP2	L4BH	TU15	2			CW13 CW28 CW31	CE5	60
1851	ΦΑΡΜΑΚΑ, ΥΓΡΑ, ΤΟΞΙΚΑ, Ε.Α.Ο.	6.1	T1	II	6.1	221 274 601	LQ17	E4	P001		MP15			L4BH	TU15	2			CW13 CW28 CW31	CE5	60
1851	ΦΑΡΜΑΚΑ, ΥΓΡΑ, ΤΟΞΙΚΑ, Ε.Α.Ο.	6.1	T1	III	6.1	221 274 601	LQ7	E1	P001 LP01 R001		MP19			L4BH	TU15	2			CW13 CW28 CW31	CE8	60
1884	ΟΞΕΙΔΙΟ ΤΟΥ ΒΑΡΙΟΥ	6.1	T5	III	6.1		LQ9	E1	P002 IBC08 LP02 R001	B3	MP10	T1	TP33	SGAH L4BH	TU15	2		VW9	CW13 CW28 CW31	CE11	60
1885	ΒΕΝΖΙΔΙΝΗ	6.1	T2	II	6.1		LQ18	E4	P002 IBC08	B4	MP10	T3	TP33	SGAH L4BH	TU15	2	W11		CW13 CW28 CW31	CE9	60
1886	ΧΛΩΡΙΟΥΧΟ ΒΕΝΖΥΛΙΔΕΝΙΟ	6.1	T1	II	6.1		LQ17	E4	P001 IBC02		MP15	T7	TP2	L4BH	TU15	2			CW13 CW28 CW31	CE5	60
1887	ΒΡΩΜΟΧΛΩΡΟΜΕΘΑΝΙΟ	6.1	T1	III	6.1		LQ7	E1	P001 IBC03 LP01 R001		MP19	T4	TP1	L4BH	TU15	2			CW13 CW28 CW31	CE8	60
1888	ΧΛΩΡΟΦΟΡΜΙΟ	6.1	T1	III	6.1		LQ7	E1	P001 IBC03 LP01 R001		MP19	T7	TP2	L4BH	TU15	2			CW13 CW28 CW31	CE8	60
1889	ΒΡΩΜΙΟΥΧΟ ΚΥΑΝΟΓΟΝΟ	6.1	TC2	I	6.1+8		LQ0	E5	P002		MP18	T6	TP33	S10AH L10CH	TU14 TU15 TU38 TE21 TE22	1			CW13 CW28 CW31		668

1891	ΑΙΘΥΛΟΒΡΩΜΙΔΙΟ	6.1	T1	II	6.1		LQ17	E4	P001 IBC02	B8	MP15	T7	TP2	L4BH	TU15	2		CW13 CW28 CW31	CE5	60
1892	ΑΙΘΥΛΟΔΙΧΛΩΡΟΑΡΣΙΝΗ	6.1	T3	I	6.1		LQ0	E5	P602		MP8 MP17	T14	TP2	L10CH	TU14 TU15 TU38 TE21 TE22	1		CW13 CW28 CW31		66
1894	ΥΔΡΟΞΕΙΔΙΟ ΤΟΥ ΦΑΙΝΥΛΥΔΡΑΡΓΥΡΟΥ	6.1	T3	II	6.1		LQ18	E4	P002 IBC08	B4	MP10	T3	TP33	SGAH	TU15	2	W11	CW13 CW28 CW31	CE9	60
1895	ΝΙΤΡΙΚΟΣ ΦΑΙΝΥΛΥΔΡΑΡΓΥΡΟΣ	6.1	T3	II	6.1		LQ18	E4	P002 IBC08	B4	MP10	T3	TP33	SGAH	TU15	2	W11	CW13 CW28 CW31	CE9	60
1897	ΤΕΤΡΑΧΛΩΡΟΑΙΘΥΛΕΝΙΟ	6.1	T1	III	6.1		LQ7	E1	P001 IBC03 LP01 R001		MP19	T4	TP1	L4BH	TU15	2		CW13 CW28 CW31	CE8	60
1916	2,2-ΔΙΧΛΩΡΟΔΙΑΙΘΥΛΑΙΘΕΡΑΣ	6.1	TF1	II	6.1+3		LQ17	E4	P001 IBC02		MP15	T7	TP2	L4BH	TU15	2		CW13 CW28 CW31	CE5	63
1935	ΚΥΑΝΙΟΥΧΑ ΔΙΑΛΥΜΑΤΑ, Ε.Α.Ο.	6.1	T4	I	6.1	274 525	LQ0	E5	P001		MP8 MP17	T14	TP2 TP27	L10CH	TU14 TU15 TU38 TE21 TE22	1		CW13 CW28 CW31		66
1935	ΚΥΑΝΙΟΥΧΑ ΔΙΑΛΥΜΑΤΑ, Ε.Α.Ο.	6.1	T4	II	6.1	274 525	LQ17	E4	P001 IBC02		MP15	T11	TP2 TP27	L4BH	TU15	2		CW13 CW28 CW31	CE5	60
1935	ΚΥΑΝΙΟΥΧΑ ΔΙΑΛΥΜΑΤΑ, Ε.Α.Ο.	6.1	T4	III	6.1	274 525	LQ7	E1	P001 IBC03 LP01 R001		MP19	T7	TP2 TP28	L4BH	TU15	2		CW13 CW28 CW31	CE8	60
1994	ΠΕΝΤΑΚΑΡΒΟΝΥΛΙΟ ΤΟΥ ΣΙΔΗΡΟΥ	6.1	TF1	I	6.1+3		LQ0	E5	P601		MP2	T22	TP2	L15CH	TU14 TU15 TU31 TU38 TE21 TE22 TE25 TM3	1		CW13 CW28 CW31		663
2016	ΠΥΡΟΜΑΧΙΚΑ, ΤΟΞΙΚΑ, ΜΗ ΕΚΡΗΚΤΙΚΑ, χωρίς εκρηκτικό μηχανισμό ή βλητική γόμωση, non-fuzed	6.1	T2	II	6.1		LQ0	E0	P600		MP10					2		CW13 CW28 CW31	CE9	60

2017	ΠΥΡΟΜΑΧΙΚΑ, ΔΑΚΡΥΓΟΝΑ, ΜΗ ΕΚΡΗΚΤΙΚΑ χωρίς εκρηκτικό μηχανισμό ή βλητική γόμωση, χωρίς πυροσωλήνα	6.1	TC2	II	6.1+8		LQ0	E0	P600							2			CW13 CW28 CW31		68
2018	ΧΛΩΡΟΑΝΙΛΙΝΕΣ, ΣΤΕΡΕΕΣ	6.1	T2	II	6.1		LQ18	E4	P002 IBC08	B4	MP10	T3	TP33	SGAH L4BH	TU15	2	W11		CW13 CW28 CW31	CE9	60
2019	ΧΛΩΡΟΑΝΙΛΙΝΕΣ, ΥΓΡΕΣ	6.1	T1	II	6.1		LQ17	E4	P001 IBC02		MP15	T7	TP2	L4BH	TU15	2			CW13 CW28 CW31	CE5	60
2020	ΧΛΩΡΟΦΑΙΝΟΛΕΣ, ΣΤΕΡΕΕΣ	6.1	T2	III	6.1	205	LQ9	E1	P002 IBC08 LP02 R001	B3	MP10	T1	TP33	SGAH	TU15	2		VW9	CW13 CW28 CW31	CE11	60
2021	ΧΛΩΡΟΦΑΙΝΟΛΕΣ, ΥΓΡΕΣ	6.1	T1	III	6.1		LQ7	E1	P001 IBC03 LP01 R001		MP19	T4	TP1	L4BH	TU15	2			CW13 CW28 CW31	CE8	60
2022	ΚΡΥΖΥΛΙΚΟ ΟΞΥ	6.1	TC1	II	6.1+8		LQ17	E4	P001 IBC02		MP15	T7	TP2	L4BH	TU15	2			CW13 CW28 CW31	CE5	68
2023	ΕΠΙΧΛΩΡΥΔΡΙΝΗ	6.1	TF1	II	6.1+3	279	LQ17	E4	P001 IBC02		MP15	T7	TP2	L4BH	TU15	2			CW13 CW28 CW31	CE5	63
2024	ΕΝΩΣΕΙΣ ΥΔΡΑΡΓΥΡΟΥ, ΥΓΡΕΣ, Ε.Α.Ο.	6.1	T4	I	6.1	43 274	LQ0	E5	P001		MP8 MP17			L10CH	TU14 TU15 TU38 TE21 TE22	1			CW13 CW28 CW31		66
2024	ΕΝΩΣΕΙΣ ΥΔΡΑΡΓΥΡΟΥ, ΥΓΡΕΣ, Ε.Α.Ο.	6.1	T4	II	6.1	43 274	LQ17	E4	P001 IBC02		MP15			L4BH	TU15	2			CW13 CW28 CW31	CE5	60
2024	ΕΝΩΣΕΙΣ ΥΔΡΑΡΓΥΡΟΥ, ΥΓΡΕΣ, Ε.Α.Ο.	6.1	T4	III	6.1	43 274	LQ7	E1	P001 IBC03 LP01 R001		MP19			L4BH	TU15	2			CW13 CW28 CW31	CE8	60
2025	ΕΝΩΣΕΙΣ ΥΔΡΑΡΓΥΡΟΥ, ΣΤΕΡΕΕΣ, Ε.Α.Ο.	6.1	T5	I	6.1	43 274 529 585	LQ0	E5	P002 IBC07		MP18	T6	TP33	S10AH	TU15	1	W10 W12		CW13 CW28 CW31		66
2025	ΕΝΩΣΕΙΣ ΥΔΡΑΡΓΥΡΟΥ, ΣΤΕΡΕΕΣ, Ε.Α.Ο.	6.1	T5	II	6.1	43 274 529 585	LQ18	E4	P002 IBC08	B4	MP10	T3	TP33	SGAH	TU15	2	W11		CW13 CW28 CW31	CE9	60

2025	ΕΝΩΣΕΙΣ ΥΔΡΑΡΓΥΡΟΥ, ΣΤΕΡΕΕΣ, Ε.Α.Ο.	6.1	T5	III	6.1	43 274 529 585	LQ9	E1	P002 IBC08 LP02 R001	B3	MP10	T1	TP33	SGAH	TU15	2		VW9	CW13 CW28 CW31	CE11	60
2026	ΦΑΙΝΥΛΥΔΡΑΡΓΥΡΙΚΕΣ ΕΝΩΣΕΙΣ, Ε.Α.Ο.	6.1	T3	I	6.1	43 274	LQ0	E5	P002 IBC07		MP18	T6	TP33	S10AH L10CH	TU14 TU15 TU38 TE21 TE22	1	W10 W12		CW13 CW28 CW31		66
2026	ΦΑΙΝΥΛΥΔΡΑΡΓΥΡΙΚΕΣ ΕΝΩΣΕΙΣ, Ε.Α.Ο.	6.1	T3	II	6.1	43 274	LQ18	E4	P002 IBC08	B4	MP10	T3	TP33	SGAH L4BH	TU15	2	W11		CW13 CW28 CW31	CE9	60
2026	ΦΑΙΝΥΛΥΔΡΑΡΓΥΡΙΚΕΣ ΕΝΩΣΕΙΣ, Ε.Α.Ο.	6.1	T3	III	6.1	43 274	LQ9	E1	P002 IBC08 LP02 R001	B3	MP10	T1	TP33	SGAH L4BH	TU15	2		VW9	CW13 CW28 CW31	CE11	60
2027	ΑΡΣΕΝΙΤΗΣ ΤΟΥ ΝΑΤΡΙΟΥ, ΣΤΕΡΕΟΣ	6.1	T5	II	6.1	43	LQ18	E4	P002 IBC08	B4	MP10	T3	TP33	SGAH	TU15	2	W11		CW13 CW28 CW31	CE9	60
2038	ΔΙΝΙΤΡΟΤΟΛΟΥΟΛΙΑ, ΥΓΡΑ	6.1	T1	II	6.1		LQ17	E4	P001 IBC02		MP15	T7	TP2	L4BH	TU15	2			CW13 CW28 CW31	CE5	60
2074	ΑΚΡΥΛΑΜΙΔΙΑ, ΣΤΕΡΕΑ	6.1	T2	III	6.1		LQ9	E1	P002 IBC08 LP02 R001	B3	MP10	T1	TP33	SGAH L4BH	TU15	2		VW9	CW13 CW28 CW31	CE11	60
2075	ΧΛΩΡΑΛΗ, ΑΝΥΔΡΗ, ΣΤΑΘΕΡΟΠΟΙΗΜΕΝΗ	6.1	T1	II	6.1		LQ17	E4	P001 IBC02		MP15	T7	TP2	L4BH	TU15	2			CW13 CW28 CW31	CE5	69
2076	ΚΡΕΖΟΛΕΣ, ΥΓΡΕΣ	6.1	TC1	II	6.1+8		LQ17	E4	P001 IBC02		MP15	T7	TP2	L4BH	TU15	2			CW13 CW28 CW31	CE5	68
2077	Α-ΝΑΦΘΥΛΑΜΙΝΗ	6.1	T2	III	6.1		LQ9	E1	P002 IBC08 LP02 R001	B3	MP10	T1	TP33	SGAH L4BH	TU15	2		VW9	CW13 CW28 CW31	CE11	60
2078	ΔΙΪΣΟΚΥΑΝΙΚΟ ΤΟΛΟΥΟΛΙΟ	6.1	T1	II	6.1	279	LQ17	E4	P001 IBC02		MP15	T7	TP2	L4BH	TU15	2			CW13 CW28 CW31	CE5	60
2205	ΑΔΙΓΟΝΙΤΡΙΛΙΟ	6.1	T1	III	6.1		LQ7	E1	P001 IBC03 LP01 R001		MP19	T3	TP1	L4BH	TU15	2			CW13 CW28 CW31	CE8	60

2206	ΙΣΟΚΥΑΝΙΚΑ ΑΛΑΤΑ, ΤΟΞΙΚΑ, Ε.Α.Ο. ή ΔΙΑΛΥΜΑΤΑ ΙΣΟΚΥΑΝΙΚΩΝ ΑΛΑΤΩΝ, ΤΟΞΙΚΑ, Ε.Α.Ο.	6.1	T1	II	6.1	274 551	LQ17	E4	P001 IBC02		MP15	T11	TP2 TP27	L4BH	TU15	2			CW13 CW28 CW31	CE5	60
2206	ΙΣΟΚΥΑΝΙΚΑ ΑΛΑΤΑ, ΤΟΞΙΚΑ, Ε.Α.Ο. ή ΔΙΑΛΥΜΑΤΑ ΙΣΟΚΥΑΝΙΚΩΝ ΑΛΑΤΩΝ, ΤΟΞΙΚΑ, Ε.Α.Ο.	6.1	T1	III	6.1	274 551	LQ7	E1	P001 IBC03 LP01 R001		MP19	T7	TP1 TP28	L4BH	TU15	2			CW13 CW28 CW31	CE8	60
2224	ΒΕΝΖΟΝΙΤΡΙΛΙΟ	6.1	T1	II	6.1		LQ17	E4	P001 IBC02		MP15	T7	TP2	L4BH	TU15	2			CW13 CW28 CW31	CE5	60
2232	2-ΧΛΩΡΟΑΙΘΑΝΟΛΗ	6.1	T1	I	6.1		LQ0	E5	P001		MP8 MP17	T14	TP2	L10CH	TU14 TU15 TU38 TE21 TE22	1			CW13 CW28 CW31		66
2233	ΧΛΩΡΟΑΝΙΣΙΔΙΝΕΣ	6.1	T2	III	6.1		LQ9	E1	P002 IBC08 LP02 R001	B3	MP10	T1	TP33	SGAH L4BH	TU15	2		VW9	CW13 CW28 CW31	CE11	60
2235	ΧΛΩΡΟΒΕΝΖΥΛΟΧΛΩΡΙΔΙΑ	6.1	T1	III	6.1		LQ7	E1	P001 IBC03 LP01 R001		MP19	T4	TP1	L4BH	TU15	2			CW13 CW28 CW31	CE8	60
2236	3-ΧΛΩΡΟ-4-ΜΕΘΥΛΟΦΑΙΝΥΛΟΪΣΟΚΥΑΝΙΚΑ ΑΛΑΤΑ, ΥΓΡΑ	6.1	T1	II	6.1		LQ17	E4	P001 IBC02		MP15			L4BH	TU15	2			CW13 CW28 CW31	CE5	60
2237	ΧΛΩΡΟΝΙΤΡΟΑΝΙΛΙΝΕΣ	6.1	T2	III	6.1		LQ9	E1	P002 IBC08 LP02 R001	B3	MP10	T1	TP33	SGAH L4BH	TU15	2		VW9	CW13 CW28 CW31	CE11	60
2239	ΧΛΩΡΟΤΟΛΟΥΪΔΙΝΕΣ, ΣΤΕΡΕΕΣ	6.1	T2	III	6.1		LQ9	E1	P002 IBC08 LP02 R001	B3	MP10	T1	TP33	SGAH L4BH	TU15	2		VW9	CW13 CW28 CW31	CE11	60
2249	ΔΙΧΛΩΡΟΔΙΦΘΟΡΟΑΙΘΕΡΑΣ, ΣΥΜΜΕΤΡΙΚΟΣ	6.1	TF1		CARRIAGE PROHIBITED																
2250	ΙΣΟΚΥΑΝΙΚΟΣ ΔΙΧΛΩΡΟΦΑΙΝΥΛΕΣΤΕΡΑΣ	6.1	T2	II	6.1		LQ18	E4	P002 IBC08	B4	MP10	T3	TP33	SGAH L4BH	TU15	2	W11		CW13 CW28 CW31	CE9	60
2253	N,N-ΔΙΜΕΘΥΛΑΝΙΛΙΝΗ	6.1	T1	II	6.1		LQ17	E4	P001 IBC02		MP15	T7	TP2	L4BH	TU15	2			CW13 CW28 CW31	CE5	60
2261	ΞΥΛΕΝΟΛΕΣ, ΣΤΕΡΕΕΣ	6.1	T2	II	6.1		LQ18	E4	P002 IBC08	B4	MP10	T3	TP33	SGAH L4BH	TU15	2	W11		CW13 CW28 CW31	CE9	60

2267	ΔΙΜΕΘΥΛΟΘΕΙΟΦΩΣΦΟΡΥΛΟΧΩΡΙΔΙΟ	6.1	TC1	II	6.1+8		LQ17	E4	P001 IBC02		MP15	T7	TP2	L4BH	TU15	2			CW13 CW28 CW31	CE5	68
2272	N-ΑΙΘΥΛΑΝΙΛΙΝΗ	6.1	T1	III	6.1		LQ7	E1	P001 IBC03 LP01 R001		MP19	T4	TP1	L4BH	TU15	2			CW13 CW28 CW31	CE8	60
2273	2- ΑΙΘΥΛΑΝΙΛΙΝΗ	6.1	T1	III	6.1		LQ7	E1	P001 IBC03 LP01 R001		MP19	T4	TP1	L4BH	TU15	2			CW13 CW28 CW31	CE8	60
2274	N-ΑΙΘΥΛΟ-Ν-ΒΕΝΖΥΛΑΝΙΛΙΝΗ	6.1	T1	III	6.1		LQ7	E1	P001 IBC03 LP01 R001		MP19	T4	TP1	L4BH	TU15	2			CW13 CW28 CW31	CE8	60
2279	ΕΞΑΧΛΩΡΟΒΟΥΤΑΔΙΕΝΙΟ	6.1	T1	III	6.1		LQ7	E1	P001 IBC03 LP01 R001		MP19	T4	TP1	L4BH	TU15	2			CW13 CW28 CW31	CE8	60
2281	ΕΞΑΜΕΘΥΛΕΝΟΔΙΙΣΟΚΥΑΝΙΚΑ ΑΛΑΤΑ	6.1	T1	II	6.1		LQ17	E4	P001 IBC02		MP15	T7	TP2	L4BH	TU15	2			CW13 CW28 CW31	CE5	60
2285	ΙΣΟΚΥΑΝΙΚΟΒΕΝΖΟΤΡΙΦΘΟΡΙΔΙΑ	6.1	TF1	II	6.1+3		LQ17	E4	P001 IBC02		MP15	T7	TP2	L4BH	TU15	2			CW13 CW28 CW31	CE5	63
2290	ΔΙΙΣΟΚΥΑΝΙΚΗ ΙΣΟΦΟΡΟΝΗ	6.1	T1	III	6.1		LQ7	E1	P001 IBC03 LP01 R001		MP19	T4	TP2	L4BH	TU15	2			CW13 CW28 CW31	CE8	60
2291	ΕΝΩΣΕΙΣ ΜΟΛΥΒΔΟΥ, ΔΙΑΛΥΤΕΣ, Ε.Α.Ο.	6.1	T5	III	6.1	199 274 535	LQ9	E1	P002 IBC08 LP02 R001	B3	MP10	T1	TP33	SGAH L4BH	TU15	2	VW9		CW13 CW28 CW31	CE11	60
2294	N-ΜΕΘΥΛΑΝΙΛΙΝΗ	6.1	T1	III	6.1		LQ7	E1	P001 IBC03 LP01 R001		MP19	T4	TP1	L4BH	TU15	2			CW13 CW28 CW31	CE8	60
2295	ΜΟΝΟΧΛΩΡΟΞΙΚΟΣ ΜΕΘΥΛΕΣΤΕΡΑΣ	6.1	TF1	I	6.1+3		LQ0	E5	P001		MP8 MP17	T14	TP2	L10CH	TU14 TU15 TU38 TE21 TE22	1			CW13 CW28 CW31		663

2299	ΔΙΧΛΩΡΟΞΙΚΟΣ ΜΕΘΥΛΕΣΤΕΡΑΣ	6.1	T1	III	6.1		LQ7	E1	P001 IBC03 LP01 R001	MP19	T4	TP1	L4BH	TU15	2			CW13 CW28 CW31	CE8	60
2300	2-ΜΕΘΥΛΟ-5-ΑΙΘΥΛΟΠΥΡΙΔΙΝΗ	6.1	T1	III	6.1		LQ7	E1	P001 IBC03 LP01 R001	MP19	T4	TP1	L4BH	TU15	2			CW13 CW28 CW31	CE8	60
2306	ΝΙΤΡΟΒΕΝΖΟΤΡΙΦΘΟΡΙΔΙΑ, ΥΓΡΑ	6.1	T1	II	6.1		LQ17	E4	P001 IBC02	MP15	T7	TP2	L4BH	TU15	2			CW13 CW28 CW31	CE5	60
2307	3-ΝΙΤΡΟ-4-Χ/ΛΩΡΟΒΕΝΖΟΤΡΙΦΘΟΡΙΔΙΑ	6.1	T1	II	6.1		LQ17	E4	P001 IBC02	MP10	T7	TP2	L4BH	TU15	2			CW13 CW28 CW31	CE9	60
2311	ΦΑΙΝΕΤΙΔΙΝΙΑ	6.1	T1	III	6.1 279		LQ7	E1	P001 IBC03 LP01 R001	MP19	T4	TP1	L4BH	TU15	2			CW13 CW28 CW31	CE8	60
2312	ΦΑΙΝΟΛΗ, ΤΗΓΜΕΝΗ	6.1	T1	II	6.1		LQ0	E0			T7	TP3	L4BH	TU15	0			CW13 CW31		60
2316	ΧΑΛΚΟΚΥΑΝΙΟΥΧΟΥ ΝΑΤΡΙΟΥ, ΣΤΕΡΕΟ	6.1	T5	I	6.1		LQ0	E5	P002 IBC07	MP18	T6	TP33	S10AH	TU15	1	W10 W12		CW13 CW28 CW31		66
2317	ΔΙΑΛΥΜΑ ΧΑΛΚΟΚΥΑΝΙΟΥΧΟΥ ΝΑΤΡΙΟΥ	6.1	T4	I	6.1		LQ0	E5	P001	MP8 MP17	T14	TP2	L10CH	TU14 TU15 TU38 TE21 TE22	1			CW13 CW28 CW31		66
2321	ΤΡΙΧΛΩΡΟΒΕΝΖΟΛΙΑ, ΥΓΡΑ	6.1	T1	III	6.1		LQ7	E1	P001 IBC03 LP01 R001	MP19	T4	TP1	L4BH	TU15	2			CW13 CW28 CW31	CE8	60
2322	ΤΡΙΧΛΩΡΟΒΟΥΤΕΝΙΟ	6.1	T1	II	6.1		LQ17	E4	P001 IBC02	MP15	T7	TP2	L4BH	TU15	2			CW13 CW28 CW31	CE5	60
2328	ΔΙΙΣΟΚΥΑΝΙΚΟ ΤΡΙΜΕΘΥΛΟΕΞΑΜΕΘΥΛΕΝΙΟ	6.1	T1	III	6.1		LQ7	E1	P001 IBC03 LP01 R001	MP19	T4	TP2	L4BH	TU15	2			CW13 CW28 CW31	CE8	60
2334	ΑΛΛΥΛΑΜΙΝΗ	6.1	TF1	I	6.1+3		LQ0	E5	P602	MP8 MP17	T20	TP2 TP35	L10CH	TU14 TU15 TU38 TE21 TE22	1			CW13 CW28 CW31		663

2337	ΦΑΙΝΥΛΟΜΕΡΚΑΠΤΑΝΗ	6.1	TF1	I	6.1+3		LQ0	E5	P001		MP8 MP17	T20	TP2 TP35	L10CH	TU14 TU15 TU38 TE21 TE22	1			CW13 CW28 CW31		663
2382	ΔΙΜΕΘΥΛΥΔΡΑΞΙΝΗ, ΣΥΜΜΕΤΡΙΚΗ	6.1	TF1	I	6.1+3		LQ0	E5	P001		MP8 MP17	T14	TP2	L10CH	TU14 TU15 TU38 TE21 TE22	1			CW13 CW28 CW31		663
2407	ΙΣΟΠΡΟΠΥΛΕΣΤΕΡΑΣ ΧΛΩΡΟΦΟΡΜΙΚΟΣ	6.1	TFC	I	6.1+3+8		LQ0	E5	P602		MP8 MP17					1			CW13 CW28 CW31		663
2431	ΑΝΙΣΙΔΙΝΕΣ	6.1	T1	III	6.1		LQ7	E1	P001 IBC03 LP01 R001		MP19	T4	TP1	L4BH	TU15	2			CW13 CW28 CW31	CE8	60
2432	Ν,Ν-ΔΙΑΙΘΥΛΑΝΙΛΙΝΗ	6.1	T1	III	6.1	279	LQ7	E1	P001 IBC03 LP01 R001		MP19	T4	TP1	L4BH	TU15	2			CW13 CW28 CW31	CE8	60
2433	ΧΛΩΡΟΝΙΤΡΟΤΟΛΟΥΟΛΙΑ, ΥΓΡΑ	6.1	T1	III	6.1		LQ7	E1	P001 IBC03 LP01 R001		MP19	T4	TP1	L4BH	TU15	2			CW13 CW28 CW31	CE8	60
2438	ΤΡΙΜΕΘΥΛΑΚΕΤΥΛΟΧΛΩΡΙΔΙΟ	6.1	TFC	I	6.1+3+8		LQ0	E5	P001		MP8 MP17	T14	TP2	L10CH	TU14 TU15 TU38 TE21 TE22	1			CW13 CW28 CW31		663
2446	ΝΙΤΡΟCRESOLS, ΣΤΕΡΕΕΣ	6.1	T2	III	6.1		LQ9	E1	P002 IBC08 LP02 R001	B3	MP10	T1	TP33	SGAH L4BH	TU15	2		VW9	CW13 CW28 CW31	CE11	60
2470	ΦΑΙΝΥΛΑΚΕΤΟΝΙΤΡΙΛΙΟ, ΥΓΡΟ	6.1	T1	III	6.1		LQ7	E1	P001 IBC03 LP01 R001		MP19	T4	TP1	L4BH	TU15	2			CW13 CW28 CW31	CE8	60
2471	ΤΕΤΡΟΞΕΙΔΙΟ ΤΟΥ ΟΣΜΙΟΥ	6.1	T5	I	6.1		LQ0	E5	P002 IBC07	PP30	MP18	T6	TP33	S10AH	TU15	1	W10 W12		CW13 CW28 CW31		66
2473	ΑΡΣΑΝΙΛΙΚΟ ΝΑΤΡΙΟ	6.1	T3	III	6.1		LQ9	E1	P002 IBC08 LP02 R001	B3	MP10	T1	TP33	SGAH L4BH	TU15	2		VW9	CW13 CW28 CW31	CE11	60

2474	ΘΕΙΟΦΩΣΓΕΝΙΟ	6.1	T1	II	6.1	279	LQ17	E4	P001		MP15	T7	TP2	L4BH	TU15	2			CW13 CW28 CW31	CE5	60
2477	ΙΣΟΘΕΙΟΚΥΑΝΙΚΟΣ ΜΕΘΥΛΕΣΤΕΡΑΣ	6.1	TF1	I	6.1+3		LQ0	E5	P001		MP8 MP17	T14	TP2	L10CH	TU14 TU15 TU38 TE21 TE22	1			CW13 CW28 CW31		663
2480	ΙΣΟΚΥΑΝΙΚΟΣ ΜΕΘΥΛΕΣΤΕΡΑΣ	6.1	TF1	I	6.1+3		LQ0	E5	P601		MP2	T22	TP2	L15CH	TU14 TU15 TU38 TE21 TE22 TE25	1			CW13 CW28 CW31		663
2482	ΙΣΟΚΥΑΝΙΚΟΣ Ν-ΠΡΟΠΥΛΕΣΤΕΡΑΣ	6.1	TF1	I	6.1+3		LQ0	E5	P001		MP8 MP17	T14	TP2	L10CH	TU14 TU15 TU38 TE21 TE22	1			CW13 CW28 CW31		663
2484	ΙΣΟΚΥΑΝΙΚΟΣ ΤΡΙΤΟΤΑΓΗΣ ΒΟΥΤΥΛΕΣΤΕΡΑΣ	6.1	TF1	I	6.1+3		LQ0	E5	P001		MP8 MP17	T14	TP2	L10CH	TU14 TU15 TU38 TE21 TE22	1			CW13 CW28 CW31		663
2485	ΙΣΟΚΥΑΝΙΚΟΣ Ν-ΒΟΥΤΥΛΕΣΤΕΡΑΣ	6.1	TF1	I	6.1+3		LQ0	E5	P001		MP8 MP17	T14	TP2	L10CH	TU14 TU15 TU38 TE21 TE22	1			CW13 CW28 CW31		663
2487	ΙΣΟΚΥΑΝΙΚΟΣ ΦΑΙΝΥΛΕΣΤΕΡΑΣ	6.1	TF1	I	6.1+3		LQ0	E5	P001		MP8 MP17	T14	TP2	L10CH	TU14 TU15 TU38 TE21 TE22	1			CW13 CW28 CW31		663
2488	ΙΣΟΚΥΑΝΙΚΟΣ ΚΥΚΛΟΕΞΥΛΕΣΤΕΡΑΣ	6.1	TF1	I	6.1+3		LQ0	E5	P001		MP8 MP17	T14	TP2	L10CH	TU14 TU15 TU38 TE21 TE22	1			CW13 CW28 CW31		663
2490	ΔΙΥΛΩΡΟΙΣΟΠΡΟΠΥΛΑΘΕΡΑΣ	6.1	T1	II	6.1		LQ17	E4	P001 IBC02		MP15	T7	TP2	L4BH	TU15	2			CW13 CW28 CW31	CE5	60
2501	ΔΙΑΛΥΜΑ ΟΞΕΙΔΙΟΥ ΤΗΣ ΤΡΙΣ-(1-ΑΖΙΡΙΔΙΝΥΛΟ) ΦΟΣΦΙΝΗΣ	6.1	T1	II	6.1		LQ17	E4	P001 IBC02		MP15	T7	TP2	L4BH	TU15	2			CW13 CW28 CW31	CE5	60

2501	ΔΙΑΛΥΜΑ ΟΞΕΙΔΙΟΥ ΤΗΣ ΤΡΙΣ-(1-ΑΖΙΡΙΔΙΝΥΛΟ) ΦΟΣΦΙΝΗΣ	6.1	T1	III	6.1	LQ7	E1	P001 IBC03 LP01 R001		MP19	T4	TP1	L4BH	TU15	2		CW13 CW28 CW31	CE8	60
2504	ΤΕΤΡΑΒΡΩΜΟΑΙΘΑΝΙΟ	6.1	T1	III	6.1	LQ7	E1	P001 IBC03 LP01 R001		MP19	T4	TP1	L4BH	TU15	2		CW13 CW28 CW31	CE8	60
2505	ΦΘΟΡΙΟΥΧΟ ΑΜΜΩΝΙΟ	6.1	T5	III	6.1	LQ9	E1	P002 IBC08 LP02 R001	B3	MP10	T1	TP33	SGAH	TU15	2	VW9	CW13 CW28 CW31	CE11	60
2512	ΑΜΙΝΟΦΑΙΝΟΛΕΣ (Ο-, Μ-, Ρ-)	6.1	T2	III	6.1	279 LQ9	E1	P002 IBC08 LP02 R001	B3	MP10	T1	TP33	SGAH L4BH	TU15	2	VW9	CW13 CW28 CW31	CE11	60
2515	ΒΡΩΜΟΦΟΡΜΙΟ	6.1	T1	III	6.1	LQ7	E1	P001 IBC03 LP01 R001		MP19	T4	TP1	L4BH	TU15	2		CW13 CW28 CW31	CE8	60
2516	ΤΕΤΡΑΒΡΩΜΙΟΥΧΟΣ ΑΝΘΡΑΚΑΣ	6.1	T2	III	6.1	LQ9	E1	P002 IBC08 LP02 R001	B3	MP10	T1	TP33	SGAH L4BH	TU15	2	VW9	CW13 CW28 CW31	CE11	60
2518	1,5,9-ΚΥΚΛΟΔΩΔΕΚΑΤΡΙΕΝΙΟ	6.1	T1	III	6.1	LQ7	E1	P001 IBC03 LP01 R001		MP19	T4	TP1	L4BH	TU15	2		CW13 CW28 CW31	CE8	60
2521	ΔΙΚΕΤΕΝΙΟ, ΑΔΡΑΝΕΣ	6.1	TF1	I	6.1+3	LQ0	E5	P001		MP8 MP17	T14	TP2	L10CH	TU14 TU15 TU38 TE21 TE22	1		CW13 CW28 CW31		663
2522	2-ΜΕΘΑΚΡΥΛΙΚΟ ΔΙΜΕΘΥΛΑΜΙΝΟΑΙΘΥΛΙΟ	6.1	T1	II	6.1	LQ17	E4	P001 IBC02		MP15	T7	TP2	L4BH	TU15	2		CW13 CW28 CW31	CE5	69
2525	ΟΞΑΛΙΚΟΣ ΑΙΘΥΛΕΣΤΕΡΑΣ	6.1	T1	III	6.1	LQ7	E1	P001 IBC03 LP01 R001		MP19	T4	TP1	L4BH	TU15	2		CW13 CW28 CW31	CE8	60
2533	ΜΕΘΑΚΡΥΛΙΚΟ ΟΞΥ	6.1	T1	III	6.1	LQ7	E1	P001 IBC03 LP01 R001		MP19	T4	TP1	L4BH	TU15	2		CW13 CW28 CW31	CE8	60

2542	ΤΡΙΒΟΥΤΥΛΑΜΙΝΗ	6.1	T1	II	6.1		LQ17	E4	P001 IBC02		MP15	T7	TP2	L4BH	TU15	2			CW13 CW28 CW31	CE5	60
2552	ΕΞΑΦΘΟΡΟΑΚΕΤΟΝΗ ΕΝΥΔΑΤΩΜΕΝΗ, ΥΓΡΗ	6.1	T1	II	6.1		LQ17	E4	P001 IBC02		MP15	T7	TP2	L4BH	TU15	2			CW13 CW28 CW31	CE5	60
2558	ΕΠΙΒΡΩΜΟΫΔΡΙΝΗ	6.1	TF1	I	6.1+3		LQ0	E5	P001		MP8 MP17	T14	TP2	L10CH	TU14 TU15 TU38 TE21 TE22	1			CW13 CW28 CW31		663
2567	ΠΕΝΤΑΧΛΩΡΟΦΑΙΝΙΚΟ ΝΑΤΡΙΟ	6.1	T2	II	6.1		LQ18	E4	P002 IBC08	B4	MP10	T3	TP33	SGAH	TU15	2	W11		CW13 CW28 CW31	CE9	60
2570	ΕΝΩΣΕΙΣ ΚΑΔΜΙΟΥ	6.1	T5	I	6.1	274 596	LQ0	E5	P002 IBC07		MP18	T6	TP33	S10AH L10CH	TU14 TU15 TU38 TE21 TE22	1	W10 W12		CW13 CW28 CW31		66
2570	ΕΝΩΣΕΙΣ ΚΑΔΜΙΟΥ	6.1	T5	II	6.1	274 596	LQ18	E4	P002 IBC08	B4	MP10	T3	TP33	SGAH L4BH	TU15	2	W11		CW13 CW28 CW31	CE9	60
2570	ΕΝΩΣΕΙΣ ΚΑΔΜΙΟΥ	6.1	T5	III	6.1	274 596	LQ9	E1	P002 IBC08 LP02 R001	B3	MP10	T1	TP33	SGAH L4BH	TU15	2		VW9	CW13 CW28 CW31	CE11	60
2572	ΦΑΙΝΥΛΥΔΡΑΖΙΝΗ	6.1	T1	II	6.1		LQ17	E4	P001 IBC02		MP15	T7	TP2	L4BH	TU15	2			CW13 CW28 CW31	CE5	60
2574	ΦΩΣΦΟΡΙΚΟ ΤΡΙΚΡΕΖΥΛΙΟ με περισσότερο από 3% ορθο ισομερές	6.1	T1	II	6.1		LQ17	E4	P001 IBC02		MP15	T7	TP2	L4BH	TU15	2			CW13 CW28 CW31	CE5	60
2587	ΒΕΝΖΟΚΙΝΟΝΗ	6.1	T2	II	6.1		LQ18	E4	P002 IBC08	B4	MP10	T3	TP33	SGAH L4BH	TU15	2	W11		CW13 CW28 CW31	CE9	60
2588	ΠΑΡΑΣΙΤΟΚΤΟΝΑ ΣΤΕΡΕΑ, ΤΟΞΙΚΑ, Ε.Α.Ο.	6.1	T7	I	6.1	274 648	LQ0	E5	P002 IBC02		MP18	T6	TP33	S10AH L10CH	TU14 TU15 TU38 TE21 TE22	1			CW13 CW28 CW31	CE12	66
2588	ΠΑΡΑΣΙΤΟΚΤΟΝΑ ΣΤΕΡΕΑ, ΤΟΞΙΚΑ, Ε.Α.Ο.	6.1	T7	II	6.1	274 648	LQ18	E4	P002 IBC08	B4	MP10	T3	TP33	SGAH L4BH	TU15	2	W11		CW13 CW28 CW31	CE9 CE12	60

2588	ΠΑΡΑΣΙΤΟΚΤΟΝΑ ΣΤΕΡΕΑ, ΤΟΞΙΚΑ, Ε.Α.Ο.	6.1	T7	III	6.1	274 648	LQ9	E1	P002 IBC08 LP02 R001	B3	MP10	T1	TP33	SGAH L4BH	TU15	2		VW9	CW13 CW28 CW31	CE11 CE12	60
2589	ΜΟΝΟΧΛΩΡΟΞΙΚΟΣ ΒΙΝΥΛΕΣΤΕΡΑΣ	6.1	TF1	II	6.1+3		LQ17	E4	P001 IBC02		MP15	T7	TP2	L4BH	TU15	2			CW13 CW28 CW31	CE5	63
2606	ΟΡΘΟΠΥΡΙΤΙΚΟΣ ΜΕΘΥΛΕΣΤΕΡΑΣ	6.1	TF1	I	6.1+3		LQ0	E5	P001		MP8 MP17	T14	TP2	L10CH	TU14 TU15 TU38 TE21 TE22	1			CW13 CW28 CW31		663
2609	ΒΟΡΙΚΟ ΤΡΙΑΛΛΥΛΙΟ	6.1	T1	III	6.1		LQ7	E1	P001 IBC03 LP01 R001		MP19			L4BH	TU15	2			CW13 CW28 CW31	CE8	60
2611	ΠΡΟΠΥΛΕΝΟΧΛΩΡΥΔΡΙΝΗ	6.1	TF1	II	6.1+3		LQ17	E4	P001 IBC02		MP15	T7	TP2	L4BH	TU15	2			CW13 CW28 CW31	CE5	63
2628	ΦΘΟΡΟΞΙΚΟ ΚΑΛΙΟ	6.1	T2	I	6.1		LQ0	E5	P002 IBC07		MP18	T6	TP33	S10AH	TU15	1	W10 W12		CW13 CW28 CW31		66
2629	ΦΘΟΡΟΞΙΚΟ ΝΑΤΡΙΟ	6.1	T2	I	6.1		LQ0	E5	P002 IBC07		MP18	T6	TP33	S10AH	TU15	1	W10 W12		CW13 CW28 CW31		66
2630	ΣΕΛΗΝΙΚΑ ή ΣΕΛΗΝΙΩΔΗ ΑΛΑΤΑ	6.1	T5	I	6.1	274	LQ0	E5	P002 IBC07		MP18	T6	TP33	S10AH L10CH	TU14 TU15 TU38 TE21 TE22	1	W10 W12		CW13 CW28 CW31		66
2642	ΦΘΟΡΟΞΙΚΟ ΟΞΥ	6.1	T2	I	6.1		LQ0	E5	P002 IBC07		MP18	T6	TP33	S10AH L10CH	TU14 TU15 TU38 TE21 TE22	1	W10 W12		CW13 CW28 CW31		66
2643	ΒΡΩΜΟΞΙΚΟΣ ΜΕΘΥΛΕΣΤΕΡΑΣ	6.1	T1	II	6.1		LQ17	E4	P001 IBC02		MP15	T7	TP2	L4BH	TU15	2			CW13 CW28 CW31	CE5	60
2644	ΜΕΘΥΛΙΟΔΙΔΙΟ	6.1	T1	I	6.1		LQ0	E5	P001		MP8 MP17	T14	TP2	L10CH	TU14 TU15 TU38 TE21 TE22	1			CW13 CW28 CW31		66

2645	ΦΑΙΝΑΚΥΛΟΒΡΩΜΙΔΙΟ	6.1	T2	II	6.1		LQ18	E4	P002 IBC08	B4	MP10	T3	TP33	SGAH L4BH	TU15	2	W11		CW13 CW28 CW31	CE9	60
2646	ΕΞΑΧΛΩΡΟΚΥΚΛΟΠΕΝΤΑΔΙΕΝΙΟ	6.1	T1	I	6.1		LQ0	E5	P001		MP8 MP17	T20	TP2 TP35	L10CH	TU14 TU15 TU38 TE21 TE22	1			CW13 CW28 CW31		66
2647	ΜΗΛΟΝΟΝΙΤΡΙΛΙΟ	6.1	T2	II	6.1		LQ18	E4	P002 IBC08	B4	MP10	T3	TP33	SGAH L4BH	TU15	2	W11		CW13 CW28 CW31	CE9	60
2648	1,2-ΔΙΒΡΩΜΟΒΟΥΤΑΝ-3-ΟΝΗ	6.1	T1	II	6.1		LQ17	E4	P001 IBC02		MP15			L4BH	TU15	2			CW13 CW28 CW31	CE5	60
2649	1,3-ΔΙΧΛΩΡΟΑΚΕΤΟΝΗ	6.1	T2	II	6.1		LQ18	E4	P002 IBC08	B4	MP10	T3	TP33	SGAH L4BH	TU15	2	W11		CW13 CW28 CW31	CE9	60
2650	1,1-ΔΙΧΛΩΡΟ-1-ΝΙΤΡΟΑΙΘΑΝΙΟ	6.1	T1	II	6.1		LQ17	E4	P001 IBC02		MP15	T7	TP2	L4BH	TU15	2			CW13 CW28 CW31	CE5	60
2651	4,4'-ΔΙΑΜΙΝΟΔΙΦΑΙΝΥΛΟΜΕΘΑΝΙΟ	6.1	T2	III	6.1		LQ9	E1	P002 IBC08 LP02 R001	B3	MP10	T1	TP33	SGAH L4BH	TU15	2		VW9	CW13 CW28 CW31	CE11	60
2653	ΒΕΝΖΥΛΙΩΔΙΔΙΟ	6.1	T1	II	6.1		LQ17	E4	P001 IBC02		MP15	T7	TP2	L4BH	TU15	2			CW13 CW28 CW31	CE5	60
2655	ΦΘΟΡΟΠΥΡΙΤΙΚΟ ΚΑΛΙΟ	6.1	T5	III	6.1		LQ9	E1	P002 IBC08 LP02 R001	B3	MP10	T1	TP33	SGAH L4BH	TU15	2		VW9	CW13 CW28 CW31	CE11	60
2656	ΚΙΝΟΛΙΝΗ	6.1	T1	III	6.1		LQ7	E1	P001 IBC03 LP01 R001		MP19	T4	TP1	L4BH	TU15	2			CW13 CW28 CW31	CE8	60
2657	ΔΙΘΕΙΟΥΧΟ ΣΕΛΗΝΙΟ	6.1	T5	II	6.1		LQ18	E4	P002 IBC08	B4	MP10	T3	TP33	SGAH L4BH	TU15	2	W11		CW13 CW28 CW31	CE9	60
2659	ΜΟΝΟΧΛΩΡΟΞΙΚΟ ΝΑΤΡΙΟ	6.1	T2	III	6.1		LQ9	E1	P002 IBC08 LP02 R001	B3	MP10	T1	TP33	SGAH	TU15	2		VW9	CW13 CW28 CW31	CE11	60

2660	ΝΙΤΡΟΤΟΛΟΥΙΔΙΝΕΣ (ΜΟΝΟ)	6.1	T2	III	6.1	LQ9	E1	P002 IBC08 LP02 R001	B3	MP10	T1	TP33	SGAH L4BH	TU15	2		VW9	CW13 CW28 CW31	CE11	60
2661	ΕΞΑΧΛΩΡΑΚΕΤΟΝΗ	6.1	T1	III	6.1	LQ7	E1	P001 IBC03 LP01 R001		MP19	T4	TP1	L4BH	TU15	2			CW13 CW28 CW31	CE8	60
2664	ΔΙΒΡΩΜΟΜΕΘΑΝΙΟ	6.1	T1	III	6.1	LQ7	E1	P001 IBC03 LP01 R001		MP19	T4	TP1	L4BH	TU15	2			CW13 CW28 CW31	CE8	60
2667	ΒΟΥΤΥΛΟΤΟΛΟΥΟΛΙΑ	6.1	T1	III	6.1	LQ7	E1	P001 IBC03 LP01 R001		MP19	T4	TP1	L4BH	TU15	2			CW13 CW28 CW31	CE8	60
2668	ΧΛΩΡΑΚΕΤΟΝΙΤΡΙΛΙΟ	6.1	TF1	II	6.1+3	LQ17	E4	P001 IBC02		MP15	T7	TP2	L4BH	TU15	2			CW13 CW28 CW31	CE5	63
2669	ΧΛΩΡΟΚΡΕΖΟΛΕΣ, ΔΙΑΛΥΜΑ	6.1	T1	II	6.1	LQ17	E4	P001 IBC02		MP15	T7	TP2	L4BH	TU15	2			CW13 CW28 CW31	CE5	60
2669	ΧΛΩΡΟΚΡΕΖΟΛΕΣ, ΔΙΑΛΥΜΑ	6.1	T1	III	6.1	LQ7	E1	P001 IBC03 LP01 R001		MP19	T7	TP2	L4BH	TU15	2			CW13 CW28 CW31	CE8	60
2671	ΑΜΙΝΟΠΥΡΙΔΙΝΕΣ (Ο-, Μ-, Ρ-)	6.1	T2	II	6.1	LQ18	E4	P002 IBC08	B4	MP10	T3	TP33	SGAH L4BH	TU15	2	W11		CW13 CW28 CW31	CE9	60
2673	2-ΑΜΙΝΟ-4-ΧΛΩΡΟΦΑΙΝΟΛΗ	6.1	T2	II	6.1	LQ18	E4	P002 IBC08	B4	MP10	T3	TP33	SGAH L4BH	TU15	2	W11		CW13 CW28 CW31	CE9	60
2674	ΦΘΟΡΟΠΥΡΙΤΙΚΟ ΝΑΤΡΙΟ	6.1	T5	III	6.1	LQ9	E1	P002 IBC08 LP02 R001	B3	MP10	T1	TP33	SGAH L4BH	TU15	2		VW9	CW13 CW28 CW31	CE11	60
2688	1-ΒΡΩΜΟ-3-ΧΛΩΡΟΠΡΟΠΑΝΙΟ	6.1	T1	III	6.1	LQ7	E1	P001 IBC03 LP01 R001		MP19	T4	TP1	L4BH	TU15	2			CW13 CW28 CW31	CE8	60
2689	ΓΛΥΚΕΡΟΛΟ-Α-ΜΟΝΟΧΛΩΡΥΔΡΙΝΗ	6.1	T1	III	6.1	LQ7	E1	P001 IBC03 LP01 R001		MP19	T4	TP1	L4BH	TU15	2			CW13 CW28 CW31	CE8	60

2690	Ν,Ν-ΒΟΥΤΥΛΙΜΙΔΑΖΟΛΗ	6.1	T1	II	6.1		LQ17	E4	P001 IBC02		MP15	T7	TP2	L4BH	TU15	2			CW13 CW28 CW31	CE5	60
2713	ΑΚΡΙΔΙΝΗ	6.1	T2	III	6.1		LQ9	E1	P002 IBC08 LP02 R001	B3	MP10	T1	TP33	SGAH L4BH	TU15	2		VW9	CW13 CW28 CW31	CE11	60
2716	1,4-ΒΟΥΤΥΝΕΔΙΟΛΗ	6.1	T2	III	6.1		LQ9	E1	P002 IBC08 LP02 R001	B3	MP10	T1	TP33	SGAH L4BH	TU15	2		VW9	CW13 CW28 CW31	CE11	60
2727	ΝΙΤΡΙΚΟ ΘΑΛΛΙΟ	6.1	TO2	II	6.1+5.1		LQ18	E4	P002 IBC06		MP10	T3	TP33	SGAH	TU15	2	W11 W12		CW13 CW28 CW31	CE9	65
2729	ΕΞΑΧΛΩΡΟΒΕΝΖΟΛΙΟ	6.1	T2	III	6.1		LQ9	E1	P002 IBC08 LP02 R001	B3	MP10	T1	TP33	SGAH	TU15	2		VW9	CW13 CW28 CW31	CE11	60
2730	ΝΙΤΡΟΑΝΙΣΟΛΗ, ΥΓΡΗ	6.1	T1	III	6.1	279	LQ7	E1	P001 IBC03 LP01 R001		MP19	T4	TP1	L4BH	TU15	2			CW13 CW28 CW31	CE8	60
2732	ΝΙΤΡΟΒΡΩΜΟΒΕΝΖΟΛΙΟ, ΥΓΡΟ	6.1	T1	III	6.1		LQ7	E1	P001 IBC03 LP01 R001		MP19	T4	TP1	L4BH	TU15	2			CW13 CW28 CW31	CE8	60
2738	Ν-ΒΟΥΤΥΛΑΝΙΛΙΝΗ	6.1	T1	II	6.1		LQ17	E4	P001 IBC02		MP15	T7	TP2	L4BH	TU15	2			CW13 CW28 CW31	CE5	60
2740	Ν-ΧΛΩΡΟΦΟΡΜΙΚΟΣ ΠΡΟΠΥΛΕΣΤΕΡΑΣ	6.1	TFC	I	6.1+3+8		LQ0	E5	P602		MP8 MP17	T20	TP2	L10CH	TU14 TU15 TU38 TE21 TE22	1			CW13 CW28 CW31		668
2742	ΧΛΩΡΟΦΟΡΜΙΚΑ ΑΛΑΤΑ, ΤΟΞΙΚΑ, ΔΙΑΒΡΩΤΙΚΑ, ΕΥΦΛΕΚΤΑ, Ε.Α.Ο.	6.1	TFC	II	6.1+3+8	274 561	LQ17	E4	P001 IBC01		MP15			L4BH	TU15	2			CW13 CW28 CW31	CE5	638
2743	Ν-ΧΛΩΡΟΦΟΡΜΙΚΟΣ ΒΟΥΤΥΛΕΣΤΕΡΑΣ	6.1	TFC	II	6.1+3+8		LQ17	E4	P001		MP15	T20	TP2	L4BH	TU15	2			CW13 CW28 CW31	CE5	638
2744	ΧΛΩΡΟΦΟΡΜΙΚΟΣ ΚΥΚΛΟΒΟΥΤΥΛΕΣΤΕΡΑΣ	6.1	TFC	II	6.1+3+8		LQ17	E4	P001 IBC01		MP15	T7	TP2	L4BH	TU15	2			CW13 CW28 CW31	CE5	638

2745	ΧΛΩΡΟΦΟΡΜΙΚΟΣ ΧΛΩΡΟΜΕΘΥΛΕΣΤΕΡΑΣ	6.1	TC1	II	6.1+8		LQ17	E4	P001 IBC02		MP15	T7	TP2	L4BH	TU15	2			CW13 CW28 CW31	CE5	68
2746	ΧΛΩΡΟΦΩΡΜΙΚΟΣ ΦΑΙΝΥΛΕΣΤΕΡΑΣ	6.1	TC1	II	6.1+8		LQ17	E4	P001 IBC02		MP15	T7	TP2	L4BH	TU15	2			CW13 CW28 CW31	CE5	68
2747	ΧΛΩΡΟΦΟΡΜΙΚΟΣ ΤΡΙΤΟΤΑΓΗΣ ΒΟΥΤΥΛΟΚΥΚΛΟΕΞΥΛΕΣΤΕΡΑΣ	6.1	T1	III	6.1		LQ7	E1	P001 IBC03 LP01 R001		MP19	T4	TP1	L4BH	TU15	2			CW13 CW28 CW31	CE8	60
2748	ΧΛΩΡΟΦΟΡΜΙΚΟΣ 2-ΑΙΘΥΛΕΞΥΛΕΣΤΕΡΑΣ	6.1	TC1	II	6.1+8		LQ17	E4	P001 IBC02		MP15	T7	TP2	L4BH	TU15	2			CW13 CW28 CW31	CE5	68
2750	1,3-ΔΙΧΛΩΡΟΠΡΟΠΑΝΟΛΗ-2	6.1	T1	II	6.1		LQ17	E4	P001 IBC02		MP15	T7	TP2	L4BH	TU15	2			CW13 CW28 CW31	CE5	60
2753	Ν-ΑΙΘΥΛΟΒΕΝΖΥΛΟΤΟΛΟΥΙΔΙΝΕΣ, ΥΓΡΕΣ	6.1	T1	III	6.1		LQ7	E1	P001 IBC03 LP01 R001		MP19	T7	TP1	L4BH	TU15	2			CW13 CW28 CW31	CE8	60
2753	Ν-ΑΙΘΥΛΟΒΕΝΖΥΛΟΤΟΛΟΥΙΔΙΝΕΣ	6.1	T1	II	6.1		LQ17	E4	P001 IBC02		MP15	T7	TP2	L4BH	TU15	2			CW13 CW28 CW31	CE5	60
2754	ΚΑΡΒΑΜΙΚΑ ΠΑΡΑΣΙΤΟΚΤΟΝΑ, ΣΤΕΡΕΑ, ΤΟΞΙΚΑ	6.1	T7	I	6.1	274 648	LQ0	E5	P002 IBC07		MP18	T6	TP33	S10AH L10CH	TU14 TU15 TU38 TE21 TE22	1	W10 W12		CW13 CW28 CW31	CE12	66
2757	ΚΑΡΒΑΜΙΚΑ ΠΑΡΑΣΙΤΟΚΤΟΝΑ, ΣΤΕΡΕΑ, ΤΟΞΙΚΑ	6.1	T7	II	6.1	274 648	LQ18	E4	P002 IBC08	B4	MP10	T3	TP33	SGAH L4BH	TU15	2	W11		CW13 CW28 CW31	CE9 CE12	60
2757	ΚΑΡΒΑΜΙΚΑ ΠΑΡΑΣΙΤΟΚΤΟΝΑ, ΣΤΕΡΕΑ, ΤΟΞΙΚΑ	6.1	T7	III	6.1	274 648	LQ9	E1	P002 IBC08 LP02 R001	B3	MP10	T1	TP33	SGAH L4BH	TU15	2		VW9	CW13 CW28 CW31	CE11 CE12	60
2759	ΠΑΡΑΣΙΤΟΚΤΟΝΑ ΜΕ ΑΡΣΕΝΙΚΟ, ΣΤΕΡΕΑ, ΤΟΞΙΚΑ	6.1	T7	I	6.1	274 648	LQ0	E5	P002 IBC07		MP18	T6	TP33	S10AH L10CH	TU14 TU15 TU38 TE21 TE22	1	W10 W12		CW13 CW28 CW31	CE12	66
2759	ΠΑΡΑΣΙΤΟΚΤΟΝΑ ΜΕ ΑΡΣΕΝΙΚΟ, ΣΤΕΡΕΑ, ΤΟΞΙΚΑ	6.1	T7	II	6.1	274 648	LQ18	E4	P002 IBC08	B4	MP10	T3	TP33	SGAH L4BH	TU15	2	W11		CW13 CW28 CW31	CE9 CE12	60

2759	ΠΑΡΑΣΙΤΟΚΤΟΝΑ ΜΕ ΑΡΣΕΝΙΚΟ, ΣΤΕΡΕΑ, ΤΟΞΙΚΑ	6.1	T7	III	6.1	274 648	LQ9	E1	P002 IBC08 LP02 R001	B3	MP10	T1	TP33	SGAH L4BH	TU15	2	VW9	CW13 CW28 CW31	CE11 CE12	60
2761	ΟΡΓΑΝΟΧΛΩΡΙΟΥΧΑ ΠΑΡΑΣΙΤΟΚΤΟΝΑ, ΣΤΕΡΕΑ, ΤΟΞΙΚΑ	6.1	T7	I	6.1	274 648	LQ0	E5	P002 IBC07		MP18	T6	TP33	S10AH L10CH	TU14 TU15 TU38 TE21 TE22	1	W10 W12	CW13 CW28 CW31	CE12	66
2761	ΟΡΓΑΝΟΧΛΩΡΙΟΥΧΑ ΠΑΡΑΣΙΤΟΚΤΟΝΑ, ΣΤΕΡΕΑ, ΤΟΞΙΚΑ	6.1	T7	II	6.1	274 648	LQ18	E4	P002 IBC08	B4	MP10	T3	TP33	SGAH L4BH	TU15	2	W11	CW13 CW28 CW31	CE9 CE12	60
2761	ΟΡΓΑΝΟΧΛΩΡΙΟΥΧΑ ΠΑΡΑΣΙΤΟΚΤΟΝΑ, ΣΤΕΡΕΑ, ΤΟΞΙΚΑ	6.1	T7	III	6.1	274 648	LQ9	E1	P002 IBC08 LP02 R001	B3	MP10	T1	TP33	SGAH L4BH	TU15	2	VW9	CW13 CW28 CW31	CE11 CE12	60
2763	ΠΑΡΑΣΙΤΟΚΤΟΝΑ ΤΡΙΑΖΙΝΗΣ, ΣΤΕΡΕΑ, ΤΟΞΙΚΑ	6.1	T7	I	6.1	274 648	LQ0	E5	P002 IBC07		MP18	T6	TP33	S10AH L10CH	TU14 TU15 TU38 TE21 TE22	1	W10 W12	CW13 CW28 CW31	CE12	66
2763	ΠΑΡΑΣΙΤΟΚΤΟΝΑ ΤΡΙΑΖΙΝΗΣ, ΣΤΕΡΕΑ, ΤΟΞΙΚΑ	6.1	T7	II	6.1	274 648	LQ18	E4	P002 IBC08	B4	MP10	T3	TP33	SGAH L4BH	TU15	2	W11	CW13 CW28 CW31	CE9 CE12	60
2763	ΠΑΡΑΣΙΤΟΚΤΟΝΑ ΤΡΙΑΖΙΝΗΣ, ΣΤΕΡΕΑ, ΤΟΞΙΚΑ	6.1	T7	III	6.1	274 648	LQ9	E1	P002 IBC08 R001	B3	MP10	T1	TP33	SGAH L4BH	TU15	2	VW9	CW13 CW28 CW31	CE11 CE12	60
2771	ΔΙΘΕΙΟΚΑΡΒΑΜΙΚΑ ΠΑΡΑΣΙΤΟΚΤΟΝΑ, ΣΤΕΡΕΑ, ΤΟΞΙΚΑ	6.1	T7	I	6.1	274 648	LQ0	E5	P002 IBC07		MP18	T6	TP33	S10AH L10CH	TU14 TU15 TU38 TE21 TE22	1	W10 W12	CW13 CW28 CW31	CE12	66
2771	ΔΙΘΕΙΟΚΑΡΒΑΜΙΚΑ ΠΑΡΑΣΙΤΟΚΤΟΝΑ, ΣΤΕΡΕΑ, ΤΟΞΙΚΑ	6.1	T7	II	6.1	274 648	LQ18	E4	P002 IBC08	B4	MP10	T3	TP33	SGAH L4BH	TU15	2	W11	CW13 CW28 CW31	CE9 CE12	60
2771	ΔΙΘΕΙΟΚΑΡΒΑΜΙΚΑ ΠΑΡΑΣΙΤΟΚΤΟΝΑ, ΣΤΕΡΕΑ, ΤΟΞΙΚΑ	6.1	T7	III	6.1	274 648	LQ9	E1	P002 IBC08 LP02 R001	B3	MP10	T1	TP33	SGAH L4BH	TU15	2	VW9	CW13 CW28 CW31	CE11 CE12	60

2775	ΠΑΡΑΣΙΤΟΚΤΟΝΑ ΜΕ ΒΑΣΗ ΤΟ ΧΑΛΚΟ, ΣΤΕΡΕΑ, ΤΟΞΙΚΑ	6.1	T7	I	6.1	274 648	LQ0	E5	P002 IBC07		MP18	T6	TP33	S10AH L10CH	TU14 TU15 TU38 TE21 TE22	1	W10 W12		CW13 CW28 CW31	CE12	66
2775	ΠΑΡΑΣΙΤΟΚΤΟΝΑ ΜΕ ΒΑΣΗ ΤΟ ΧΑΛΚΟ, ΣΤΕΡΕΑ, ΤΟΞΙΚΑ	6.1	T7	II	6.1	274 648	LQ18	E4	P002 IBC08	B4	MP10	T3	TP33	SGAH L4BH	TU15	2	W11		CW13 CW28 CW31	CE9 CE12	60
2775	ΠΑΡΑΣΙΤΟΚΤΟΝΑ ΜΕ ΒΑΣΗ ΤΟ ΧΑΛΚΟ, ΣΤΕΡΕΑ, ΤΟΞΙΚΑ	6.1	T7	III	6.1	274 648	LQ9	E1	P002 IBC08 LP02 R001	B3	MP10	T1	TP33	SGAH L4BH	TU15	2		VW9	CW13 CW28 CW31	CE11 CE12	60
2777	ΠΑΡΑΣΙΤΟΚΤΟΝΑ ΜΕ ΒΑΣΗ ΤΟΝ ΥΔΡΑΡΓΥΡΟ, ΣΤΕΡΕΑ, ΤΟΞΙΚΑ	6.1	T7	I	6.1	274 648	LQ0	E5	P002 IBC07		MP18	T6	TP33	S10AH L10CH	TU14 TU15 TU38 TE21 TE22	1	W10 W12		CW13 CW28 CW31	CE12	66
2777	ΠΑΡΑΣΙΤΟΚΤΟΝΑ ΜΕ ΒΑΣΗ ΤΟΝ ΥΔΡΑΡΓΥΡΟ, ΣΤΕΡΕΑ, ΤΟΞΙΚΑ	6.1	T7	II	6.1	274 648	LQ18	E4	P002 IBC08	B4	MP10	T3	TP33	SGAH L4BH	TU15	2	W11		CW13 CW28 CW31	CE9 CE12	60
2777	ΠΑΡΑΣΙΤΟΚΤΟΝΑ ΜΕ ΒΑΣΗ ΤΟΝ ΥΔΡΑΡΓΥΡΟ, ΣΤΕΡΕΑ, ΤΟΞΙΚΑ	6.1	T7	III	6.1	274 648	LQ9	E1	P002 IBC08 LP02 R001	B3	MP10	T1	TP33	SGAH L4BH	TU15	2		VW9	CW13 CW28 CW31	CE11 CE12	60
2779	ΠΑΡΑΣΙΤΟΚΤΟΝΑ ΥΠΟΚΑΤΕΣΤΗΜΕΝΗΣ ΝΙΤΡΟΦΑΙΝΟΛΗΣ, ΣΤΕΡΕΑ, ΤΟΞΙΚΑ	6.1	T7	I	6.1	274 648	LQ0	E5	P002 IBC07		MP18	T6	TP33	S10AH L10CH	TU14 TU15 TU38 TE21 TE22	1	W10 W12		CW13 CW28 CW31	CE12	66
2779	ΠΑΡΑΣΙΤΟΚΤΟΝΑ ΥΠΟΚΑΤΕΣΤΗΜΕΝΗΣ ΝΙΤΡΟΦΑΙΝΟΛΗΣ, ΣΤΕΡΕΑ, ΤΟΞΙΚΑ	6.1	T7	II	6.1	274 648	LQ18	E4	P002 IBC08	B4	MP10	T3	TP33	SGAH L4BH	TU15	2	W11		CW13 CW28 CW31	CE9 CE12	60
2779	ΠΑΡΑΣΙΤΟΚΤΟΝΑ ΥΠΟΚΑΤΕΣΤΗΜΕΝΗΣ ΝΙΤΡΟΦΑΙΝΟΛΗΣ, ΣΤΕΡΕΑ, ΤΟΞΙΚΑ	6.1	T7	III	6.1	274 648	LQ9	E1	P002 IBC08 LP02 R001	B3	MP10	T1	TP33	SGAH L4BH	TU15	2		VW9	CW13 CW28 CW31	CE11 CE12	60
2781	ΠΑΡΑΣΙΤΟΚΤΟΝΑ ΔΙΠΥΡΙΔΙΛΙΟΥ, ΣΤΕΡΕΑ, ΤΟΞΙΚΑ	6.1	T7	I	6.1	274 648	LQ0	E5	P002 IBC07		MP18	T6	TP33	S10AH L10CH	TU14 TU15 TU38 TE21 TE22	1	W10 W12		CW13 CW28 CW31	CE12	66
2781	ΠΑΡΑΣΙΤΟΚΤΟΝΑ ΔΙΠΥΡΙΔΙΛΙΟΥ, ΣΤΕΡΕΑ, ΤΟΞΙΚΑ	6.1	T7	II	6.1	274 648	LQ18	E4	P002 IBC08	B4	MP10	T3	TP33	SGAH L4BH	TU15	2	W11		CW13 CW28 CW31	CE9 CE12	60

2781	ΠΑΡΑΣΙΤΟΚΤΟΝΑ ΔΙΠΥΡΙΔΙΛΟΥ, ΣΤΕΡΕΑ, ΤΟΞΙΚΑ	6.1	T7	III	6.1	274 648	LQ9	E1	P002 IBC08 LP02 R001	B3	MP10	T1	TP33	SGAH L4BH	TU15	2		VW9	CW13 CW28 CW31	CE11 CE12	60
2783	ΟΡΓΑΝΟΦΩΣΦΟΡΙΚΑ ΠΑΡΑΣΙΤΟΚΤΟΝΑ, ΣΤΕΡΕΑ, ΤΟΞΙΚΑ	6.1	T7	I	6.1	274 648	LQ0	E5	P002 IBC07		MP18	T6	TP33	S10AH L10CH	TU14 TU15 TU38 TE21 TE22	1	W10 W12		CW13 CW28 CW31	CE12	66
2783	ΟΡΓΑΝΟΦΩΣΦΟΡΙΚΑ ΠΑΡΑΣΙΤΟΚΤΟΝΑ, ΣΤΕΡΕΑ, ΤΟΞΙΚΑ	6.1	T7	II	6.1	274 648	LQ18	E4	P002 IBC08	B4	MP10	T3	TP33	SGAH L4BH	TU15	2	W11		CW13 CW28 CW31	CE9 CE12	60
2783	ΟΡΓΑΝΟΦΩΣΦΟΡΙΚΑ ΠΑΡΑΣΙΤΟΚΤΟΝΑ, ΣΤΕΡΕΑ, ΤΟΞΙΚΑ	6.1	T7	III	6.1	274 648	LQ9	E1	P002 IBC08 LP02 R001	B3	MP10	T1	TP33	SGAH L4BH	TU15	2		VW9	CW13 CW28 CW31	CE11 CE12	60
2785	4-ΘΕΙΑΠΕΝΤΑΝΑΛΗ	6.1	T1	III	6.1		LQ7	E1	P001 IBC03 LP01 R001		MP19	T4	TP1	L4BH	TU15	2			CW13 CW28 CW31	CE8	60
2786	ΠΑΡΑΣΙΤΟΚΤΟΝΑ ΟΡΓΑΝΟΚΑΣΣΙΤΕΡΙΚΑ, ΣΤΕΡΕΑ, ΤΟΞΙΚΑ	6.1	T7	I	6.1	274 648	LQ0	E5	P002 IBC07		MP18	T6	TP33	S10AH L10CH	TU14 TU15 TU38 TE21 TE22	1	W10 W12		CW13 CW28 CW31	CE12	66
2786	ΠΑΡΑΣΙΤΟΚΤΟΝΑ ΟΡΓΑΝΟΚΑΣΣΙΤΕΡΙΚΑ, ΣΤΕΡΕΑ, ΤΟΞΙΚΑ	6.1	T7	II	6.1	274 648	LQ18	E4	P002 IBC08	B4	MP10	T3	TP33	SGAH L4BH	TU15	2	W11		CW13 CW28 CW31	CE9 CE12	60
2786	ΠΑΡΑΣΙΤΟΚΤΟΝΑ ΟΡΓΑΝΟΚΑΣΣΙΤΕΡΙΚΑ, ΣΤΕΡΕΑ, ΤΟΞΙΚΑ	6.1	T7	III	6.1	274 648	LQ9	E1	P002 IBC08 LP02 R001	B3	MP10	T1	TP33	SGAH L4BH	TU15	2		VW9	CW13 CW28 CW31	CE11 CE12	60
2788	ΕΝΩΣΕΙΣ ΟΡΓΑΝΟΚΑΣΣΙΤΕΡΙΚΕΣ, ΥΓΡΕΣ, Ε.Α.Ο.	6.1	T3	I	6.1	43 274	LQ0	E5	P001		MP8 MP17	T14	TP2 TP27	L10CH	TU14 TU15 TU38 TE21 TE22	1			CW13 CW28 CW31		66
2788	ΕΝΩΣΕΙΣ ΟΡΓΑΝΟΚΑΣΣΙΤΕΡΙΚΕΣ, ΥΓΡΕΣ, Ε.Α.Ο.	6.1	T3	II	6.1	43 274	LQ17	E4	P001 IBC02		MP15	T11	TP2 TP27	L4BH	TU15	2			CW13 CW28 CW31	CE5	60
2788	ΕΝΩΣΕΙΣ ΟΡΓΑΝΟΚΑΣΣΙΤΕΡΙΚΕΣ, ΥΓΡΕΣ, Ε.Α.Ο.	6.1	T3	III	6.1	43 274	LQ7	E1	P001 IBC03 LP01 R001		MP19	T7	TP2 TP28	L4BH	TU15	2			CW13 CW28 CW31	CE8	60

2810	ΤΟΞΙΚΑ ΥΓΡΑ, ΟΡΓΑΝΙΚΑ, Ε.Α.Ο.	6.1	T1	I	6.1	274 315 614	LQ0	E5	P001		MP8 MP17	T14	TP2 TP27	L10CH	TU14 TU15 TU38 TE21 TE22	1		CW13 CW28 CW31		66
2810	ΤΟΞΙΚΑ ΥΓΡΑ, ΟΡΓΑΝΙΚΑ, Ε.Α.Ο.	6.1	T1	II	6.1	274 614	LQ17	E4	P001 IBC02		MP15	T11	TP2 TP27	L4BH	TU15	2		CW13 CW28 CW31	CE5	60
2810	ΤΟΞΙΚΑ ΥΓΡΑ, ΟΡΓΑΝΙΚΑ, Ε.Α.Ο.	6.1	T1	III	6.1	274 614	LQ7	E1	P001 IBC03 LP01 R001		MP19	T7	TP1 TP28	L4BH	TU15	2		CW13 CW28 CW31	CE8	60
2811	ΤΟΞΙΚΑ ΣΤΕΡΕΑ, ΟΡΓΑΝΙΚΑ, Ε.Α.Ο.	6.1	T2	I	6.1	274 614	LQ0	E5	P002 IBC07		MP18	T6	TP33	S10AH L10CH	TU15 TU38 TE22	1	W10 W12	CW13 CW28 CW31		66
2811	ΤΟΞΙΚΑ ΣΤΕΡΕΑ, ΟΡΓΑΝΙΚΑ, Ε.Α.Ο.	6.1	T2	II	6.1	274 614	LQ18	E4	P002 IBC08	B4	MP10	T3	TP33	SGAH L4BH	TU15	2	W11	CW13 CW28 CW31	CE9	60
2811	ΤΟΞΙΚΑ ΣΤΕΡΕΑ, ΟΡΓΑΝΙΚΑ, Ε.Α.Ο.	6.1	T2	III	6.1	274 614	LQ9	E1	P002 IBC08 LP02 R001	B3	MP10	T1	TP33	SGAH L4BH	TU15	2	VW9	CW13 CW28 CW31	CE11	60
2821	ΦΑΙΝΟΛΗ ΔΙΑΛΥΜΑ	6.1	T1	II	6.1		LQ17	E4	P001 IBC02		MP15	T7	TP2	L4BH	TU15	2		CW13 CW28 CW31	CE5	60
2821	ΦΑΙΝΟΛΗ ΔΙΑΛΥΜΑ	6.1	T1	III	6.1		LQ7	E1	P001 IBC03 LP01 R001		MP19	T4	TP1	L4BH	TU15	2		CW13 CW28 CW31	CE8	60
2822	2-ΧΛΩΡΟΤΥΡΙΔΙΝΗ	6.1	T1	II	6.1		LQ17	E4	P001 IBC02		MP15	T7	TP2	L4BH	TU15	2		CW13 CW28 CW31	CE5	60
2831	1,1,1-ΤΡΙΧΛΩΡΟΑΙΘΑΝΙΟ	6.1	T1	III	6.1		LQ7	E1	P001 IBC03 LP01 R001		MP19	T4	TP1	L4BH	TU15	2		CW13 CW28 CW31	CE8	60
2839	ΑΛΔΟΛΗ	6.1	T1	II	6.1		LQ17	E4	P001 IBC02		MP15	T7	TP2	L4BH	TU15	2		CW13 CW28 CW31	CE5	60
2849	3-ΧΛΩΡΟΠΡΟΠΑΝΟΛΗ-1	6.1	T1	III	6.1		LQ7	E1	P001 IBC03 LP01 R001		MP19	T4	TP1	L4BH	TU15	2		CW13 CW28 CW31	CE8	60

2853	ΦΘΟΡΟΠΥΡΙΤΙΚΟ ΜΑΓΝΗΣΙΟ	6.1	T5	III	6.1		LQ9	E1	P002 IBC08 LP02 R001	B3	MP10	T1	TP33	SGAH L4BH	TU15	2		VW9	CW13 CW28 CW31	CE11	60
2854	ΦΘΟΡΟΠΥΡΙΤΙΚΟ ΑΜΜΩΝΙΟ	6.1	T5	III	6.1		LQ9	E1	P002 IBC08 LP02 R001	B3	MP10	T1	TP33	SGAH L4BH	TU15	2		VW9	CW13 CW28 CW31	CE11	60
2855	ΦΘΟΡΟΠΥΡΙΤΙΚΟΣ ΨΕΥΔΑΡΓΥΡΟΣ	6.1	T5	III	6.1		LQ9	E1	P002 IBC08 LP02 R001	B3	MP10	T1	TP33	SGAH L4BH	TU15	2		VW9	CW13 CW28 CW31	CE11	60
2856	ΦΘΟΡΟΠΥΡΙΤΙΚΑ ΑΛΑΤΑ, Ε.Α.Ο.	6.1	T5	III	6.1	274	LQ9	E1	P002 IBC08 LP02 R001	B3	MP10	T1	TP33	SGAH L4BH	TU15	2		VW9	CW13 CW28 CW31	CE11	60
2859	ΜΕΤΑΒΑΝΑΔΙΚΟ ΑΜΜΩΝΙΟ	6.1	T5	II	6.1		LQ18	E4	P002 IBC08	B4	MP10	T3	TP33	SGAH	TU15	2	W11		CW13 CW28 CW31	CE9	60
2861	ΠΟΛΥΒΑΝΑΔΙΚΟ ΑΜΜΩΝΙΟ	6.1	T5	II	6.1		LQ18	E4	P002 IBC08	B4	MP10	T3	TP33	SGAH	TU15	2	W11		CW13 CW28 CW31	CE9	60
2862	ΠΕΝΤΟΞΕΙΔΙΟ ΤΟΥ ΒΑΝΑΔΙΟΥ, μορφή χωρίς φυτίλι	6.1	T5	III	6.1	600	LQ9	E1	P002 IBC08 LP02 R001	B3	MP10	T1	TP33	SGAH	TU15	2		VW9	CW13 CW28 CW31	CE11	60
2863	ΒΑΝΑΔΙΚΟ ΝΑΤΡΑΜΜΩΝΙΟ	6.1	T5	II	6.1		LQ18	E4	P002 IBC08	B4	MP10	T3	TP33	SGAH	TU15	2	W11		CW13 CW28 CW31	CE9	60
2864	ΜΕΤΑΒΑΝΑΔΙΚΟ ΚΑΛΙΟ	6.1	T5	II	6.1		LQ18	E4	P002 IBC08	B4	MP10	T3	TP33	SGAH	TU15	2	W11		CW13 CW28 CW31	CE9	60
2871	ΑΝΤΙΜΟΝΙΟ ΣΕ ΣΚΟΝΗ	6.1	T5	III	6.1		LQ9	E1	P002 IBC08 LP02 R001	B3	MP10	T1	TP33	SGAH L4BH	TU15	2		VW9	CW13 CW28 CW31	CE11	60
2872	ΔΙΒΡΩΜΟΧΛΩΡΟΠΡΟΠΑΝΙΑ	6.1	T1	II	6.1		LQ17	E4	P001 IBC02		MP15	T7	TP2	L4BH	TU15	2			CW13 CW28 CW31	CE5	60
2872	ΔΙΒΡΩΜΟΧΛΩΡΟΠΡΟΠΑΝΙΑ	6.1	T1	III	6.1		LQ7	E1	P001 IBC03 LP01 R001		MP19	T4	TP1	L4BH	TU15	2			CW13 CW28 CW31	CE8	60

2873	ΔΙΒΟΥΤΥΛΑΜΙΝΟΑΙΘΑΝΟΛΗ	6.1			6.1		LQ7	E1	P001 IBC03 LP01 R001		MP19	T4	TP1	L4BH	TU15	2		CW13 CW28 CW31	CE8	60
2874	ΦΟΥΡΦΟΥΡΥΛΑΛΚΟΟΛΗ	6.1	T1	III	6.1		LQ7	E1	P001 IBC03 LP01 R001		MP19	T4	TP1	L4BH	TU15	2		CW13 CW28 CW31	CE8	60
2875	ΕΞΑΧΛΩΡΟΦΑΙΝΙΟ	6.1	T2	III	6.1		LQ9	E1	P002 IBC08 LP02 R001	B3	MP10	T1	TP33	SGAH L4BH	TU15	2	VW9	CW13 CW28 CW31	CE11	60
2876	ΡΕΖΟΡΚΙΝΗ	6.1	T2	III	6.1		LQ9	E1	P002 IBC08 LP02 R001	B3	MP10	T1	TP33	SGAH L4BH	TU15	2	VW9	CW13 CW28 CW31	CE11	60
2902	ΠΑΡΑΣΙΤΟΚΤΟΝΑ ΥΓΡΑ, ΤΟΞΙΚΑ, Ε.Α.Ο.	6.1	T6	I	6.1	274 648	LQ0	E5	P001		MP8 MP17	T14	TP2 TP27	L10CH	TU14 TU15 TU38 TE21 TE22	1		CW13 CW28 CW31	CE12	66
2902	ΠΑΡΑΣΙΤΟΚΤΟΝΑ ΥΓΡΑ, ΤΟΞΙΚΑ, Ε.Α.Ο.	6.1	T6	II	6.1	274 648	LQ17	E4	P001 IBC02		MP15	T11	TP2 TP27	L4BH	TU15	2		CW13 CW28 CW31	CE5 CE12	60
2902	ΠΑΡΑΣΙΤΟΚΤΟΝΑ ΥΓΡΑ, ΤΟΞΙΚΑ, Ε.Α.Ο.	6.1	T6	III	6.1	274 648	LQ7	E1	P001 IBC03 LP01 R001		MP19	T7	TP2 TP28	L4BH	TU15	2		CW13 CW28 CW31	CE8 CE12	60
2903	ΠΑΡΑΣΙΤΟΚΤΟΝΑ ΥΓΡΑ, ΤΟΞΙΚΑ, ΕΥΦΛΕΚΤΑ, Ε.Α.Ο με σημείο ανάφλεξης ΟΧΙ χαμηλότερο από 23 °C	6.1	TF2	I	6.1+3	274	LQ0	E5	P001		MP8 MP17	T14	TP2 TP27	L10CH	TU14 TU15 TU38 TE21 TE22	1		CW13 CW28 CW31	CE12	663
2903	ΠΑΡΑΣΙΤΟΚΤΟΝΑ ΥΓΡΑ, ΤΟΞΙΚΑ, ΕΥΦΛΕΚΤΑ, Ε.Α.Ο με σημείο ανάφλεξης ΟΧΙ χαμηλότερο από 23 °C	6.1	TF2	II	6.1+3	274	LQ17	E4	P001 IBC02		MP15	T11	TP2 TP27	L4BH	TU15	2		CW13 CW28 CW31	CE5 CE12	63
2903	ΠΑΡΑΣΙΤΟΚΤΟΝΑ ΥΓΡΑ, ΤΟΞΙΚΑ, ΕΥΦΛΕΚΤΑ, Ε.Α.Ο.με σημείο ανάφλεξης χαμηλότερο από 23 °C	6.1	TF2	III	6.1+3	274	LQ7	E1	P001 IBC03 R001		MP19	T7	TP2	L4BH	TU15	2		CW13 CW28 CW31	CE8 CE12	63
2927	ΤΟΞΙΚΑ ΥΓΡΑ, ΔΙΑΒΡΩΤΙΚΑ, ΟΡΓΑΝΙΚΑ, Ε.Α.Ο.	6.1	TC1	I	6.1+8	274 315	LQ0	E5	P001		MP8 MP17	T14	TP2 TP27	L10CH	TU14 TU15 TU38 TE21 TE22	1		CW13 CW28 CW31		668

2927	ΤΟΞΙΚΑ ΥΓΡΑ, ΔΙΑΒΡΩΤΙΚΑ, ΟΡΓΑΝΙΚΑ, Ε.Α.Ο.	6.1	TC1	II	6.1+8	274	LQ17	E4	P001 IBC02		MP15	T11	TP2 TP27	L4BH	TU15	2		CW13 CW28 CW31	CE5	68
2928	ΤΟΞΙΚΑ ΣΤΕΡΕΑ, ΔΙΑΒΡΩΤΙΚΑ, ΟΡΓΑΝΙΚΑ, Ε.Α.Ο.	6.1	TC2	I	6.1+8	274	LQ0	E5	P002 IBC05		MP18	T6	TP33	S10AH	TU14 TU15 TE21	1	W10	CW13 CW28 CW31		668
2928	ΤΟΞΙΚΑ ΣΤΕΡΕΑ, ΔΙΑΒΡΩΤΙΚΑ, ΟΡΓΑΝΙΚΑ, Ε.Α.Ο.	6.1	TC2	II	6.1+8	274	LQ18	E4	P002 IBC06		MP10	T3	TP33	SGAH L4BH	TU15	2	W11 W12	CW13 CW28 CW31	CE9	68
2929	ΤΟΞΙΚΑ ΥΓΡΑ, ΕΥΦΛΕΚΤΑ, ΟΡΓΑΝΙΚΑ, Ε.Α.Ο.	6.1	TF1	I	6.1+3	274 315	LQ0	E5	P001		MP8 MP17	T14	TP2 TP27	L10CH	TU14 TU15 TU38 TE21 TE22	1		CW13 CW28 CW31		663
2929	ΤΟΞΙΚΑ ΥΓΡΑ, ΕΥΦΛΕΚΤΑ, ΟΡΓΑΝΙΚΑ, Ε.Α.Ο.	6.1	TF1	II	6.1+3	274	LQ17	E4	P001 IBC02		MP15	T11	TP2 TP27	L4BH	TU15	2		CW13 CW28 CW31	CE5	63
2930	ΤΟΞΙΚΑ ΣΤΕΡΕΑ, ΕΥΦΛΕΚΤΑ, ΟΡΓΑΝΙΚΑ, Ε.Α.Ο.	6.1	TF3	I	6.1+4.1	274	LQ0	E5	P002 IBC05		MP18	T6	TP33			1	W10	CW13 CW28 CW31		664
2930	ΤΟΞΙΚΑ ΣΤΕΡΕΑ, ΕΥΦΛΕΚΤΑ, ΟΡΓΑΝΙΚΑ, Ε.Α.Ο.	6.1	TF3	II	6.1+4.1	274	LQ18	E4	P002 IBC08	B4	MP10	T3	TP33	SGAH L4BH	TU15	2	W11	CW13 CW28 CW31	CE9	64
2931	ΘΕΙΙΚΟ ΒΑΝΑΔΥΛΙΟ	6.1	T5	II	6.1		LQ18	E4	P002 IBC08	B4	MP10	T3	TP33	SGAH	TU15	2	W11	CW13 CW28 CW31	CE9	60
2936	ΘΕΙΟΓΑΛΑΚΤΙΚΟ ΟΞΥ	6.1	T1	II	6.1		LQ17	E4	P001 IBC02		MP15	T7	TP2	L4BH	TU15	2		CW13 CW28 CW31	CE5	60
2937	Α-ΜΕΘΥΛΟΒΕΝΖΥΛΑΛΚΟΟΛΗ, ΥΓΡΗ	6.1	T1	III	6.1		LQ7	E1	P001 IBC03 LP01 R001		MP19	T4	TP1	L4BH	TU15	2		CW13 CW28 CW31	CE8	60
2941	ΦΘΟΡΟΑΝΙΛΙΝΕΣ	6.1	T1	III	6.1		LQ7	E1	P001 IBC03 LP01 R001		MP19	T4	TP1	L4BH	TU15	2		CW13 CW28 CW31	CE8	60
2942	2-ΤΡΙΦΘΟΡΟΜΕΘΥΛΑΝΙΛΙΝΗ	6.1	T1	III	6.1		LQ7	E1	P001 IBC03 LP01 R001		MP19			L4BH	TU15	2		CW13 CW28 CW31	CE8	60
2946	2-ΑΜΙΝΟ-5-ΔΙΑΙΘΥΛΑΜΙΝΟΠΕΝΤΑΝΙΟ	6.1	T1	III	6.1		LQ7	E1	P001 IBC03 LP01 R001		MP19	T4	TP1	L4BH	TU15	2		CW13 CW28 CW31	CE8	60

2948	3-ΤΡΙΦΘΟΡΟΜΕΘΥΛΑΝΙΛΙΝΗ	6.1	T1	II	6.1		LQ17	E4	P001 IBC02		MP15	T7	TP2	L4BH	TU15	2			CW13 CW28 CW31	CE5	60
2966	ΘΕΙΟΓΛΥΚΟΛΗ	6.1	T1	II	6.1		LQ17	E4	P001 IBC02		MP15	T7	TP2	L4BH	TU15	2			CW13 CW28 CW31	CE5	60
2991	ΚΑΡΒΑΜΙΚΑ ΠΑΡΑΣΙΤΟΚΤΟΝΑ, ΥΓΡΑ, ΤΟΞΙΚΑ ΕΥΦΛΕΚΤΑ σημείο ανάφλεξης όχι χαμηλότερο από 23°C	6.1	TF2	I	6.1+3	274	LQ0	E5	P001		MP8 MP17	T14	TP2 TP27	L10CH	TU14 TU15 TU38 TE21 TE22	1			CW13 CW28 CW31	CE12	663
2991	ΚΑΡΒΑΜΙΚΑ ΠΑΡΑΣΙΤΟΚΤΟΝΑ, ΥΓΡΑ, ΤΟΞΙΚΑ ΕΥΦΛΕΚΤΑ σημείο ανάφλεξης όχι χαμηλότερο από 23°C	6.1	TF2	II	6.1+3	274	LQ17	E4	P001 IBC02		MP15	T11	TP2 TP27	L4BH	TU15	2			CW13 CW28 CW31	CE5 CE12	63
2991	ΚΑΡΒΑΜΙΚΑ ΠΑΡΑΣΙΤΟΚΤΟΝΑ, ΥΓΡΑ, ΤΟΞΙΚΑ ΕΥΦΛΕΚΤΑ σημείο ανάφλεξης όχι χαμηλότερο από 23°C	6.1	TF2	III	6.1+3	274	LQ7	E1	P001 IBC03 R001		MP19	T7	TP2 TP28	L4BH	TU15	2			CW13 CW28 CW31	CE8 CE12	63
2992	ΚΑΡΒΑΜΙΚΑ ΠΑΡΑΣΙΤΟΚΤΟΝΑ, ΥΓΡΑ, ΤΟΞΙΚΑ	6.1	T6	I	6.1	274 648	LQ0	E5	P001		MP8 MP17	T14	TP2 TP27	L10CH	TU14 TU15 TU38 TE21 TE22	1			CW13 CW28 CW31	CE12	66
2992	ΚΑΡΒΑΜΙΚΑ ΠΑΡΑΣΙΤΟΚΤΟΝΑ, ΥΓΡΑ, ΤΟΞΙΚΑ	6.1	T6	II	6.1	274 648	LQ17	E4	P001 IBC02		MP15	T11	TP2 TP27	L4BH	TU15	2			CW13 CW28 CW31	CE5 CE12	60
2992	ΚΑΡΒΑΜΙΚΑ ΠΑΡΑΣΙΤΟΚΤΟΝΑ, ΥΓΡΑ, ΤΟΞΙΚΑ	6.1	T6	III	6.1	274 648	LQ7	E1	P001 IBC03 LP01 R001		MP19	T7	TP2 TP28	L4BH	TU15	2			CW13 CW28 CW31	CE8 CE12	60
2993	ΠΑΡΑΣΙΤΟΚΤΟΝΑ ΜΕ ΑΡΣΕΝΙΚΟ, ΥΓΡΑ, ΤΟΞΙΚΑ, ΕΥΦΛΕΚΤΑ σημείο ανάφλεξης όχι χαμηλότερο από 23°C	6.1	TF2	I	6.1+3	274	LQ0	E5	P001		MP8 MP17	T14	TP2 TP27	L10CH	TU14 TU15 TU38 TE21 TE22	1			CW13 CW28 CW31	CE12	663
2993	ΠΑΡΑΣΙΤΟΚΤΟΝΑ ΜΕ ΑΡΣΕΝΙΚΟ, ΥΓΡΑ, ΤΟΞΙΚΑ, ΕΥΦΛΕΚΤΑ σημείο ανάφλεξης όχι χαμηλότερο από 23°C	6.1	TF2	II	6.1+3	274	LQ17	E4	P001 IBC02		MP15	T11	TP2 TP27	L4BH	TU15	2			CW13 CW28 CW31	CE5 CE12	63
2993	ΠΑΡΑΣΙΤΟΚΤΟΝΑ ΜΕ ΑΡΣΕΝΙΚΟ, ΥΓΡΑ, ΤΟΞΙΚΑ, ΕΥΦΛΕΚΤΑ σημείο ανάφλεξης όχι χαμηλότερο από 23°C	6.1	TF2	III	6.1+3	274	LQ7	E1	P001 IBC03 R001		MP19	T7	TP2 TP28	L4BH	TU15	2			CW13 CW28 CW31	CE8 CE12	63
2994	ΠΑΡΑΣΙΤΟΚΤΟΝΑ ΜΕ ΑΡΣΕΝΙΚΟ, ΥΓΡΑ, ΤΟΞΙΚΑ	6.1	T6	I	6.1	274 648	LQ0	E5	P001		MP8 MP17	T14	TP2 TP27	L10CH	TU14 TU15 TU38 TE21 TE22	1			CW13 CW28 CW31	CE12	66

2994	ΠΑΡΑΣΙΤΟΚΤΟΝΑ ΜΕ ΑΡΣΕΝΙΚΟ, ΥΓΡΑ, ΤΟΞΙΚΑ	6.1	T6	II	6.1	274 648	LQ17	E4	P001 IBC02		MP15	T11	TP2 TP27	L4BH	TU15	2			CW13 CW28 CW31	CE5 CE12	60
2994	ΠΑΡΑΣΙΤΟΚΤΟΝΑ ΜΕ ΑΡΣΕΝΙΚΟ, ΥΓΡΑ, ΤΟΞΙΚΑ	6.1	T6	III	6.1	274 648	LQ7	E1	P001 IBC03 LP01 R001		MP19	T7	TP2 TP28	L4BH	TU15	2			CW13 CW28 CW31	CE8 CE12	60
2995	ΟΡΓΑΝΟΧΛΩΡΙΟΥΧΑ ΠΑΡΑΣΙΤΟΚΤΟΝΑ, ΥΓΡΑ, ΤΟΞΙΚΑ, ΕΥΦΛΕΚΤΑ, σημείο ανάφλεξης όχι χαμηλότερο από 23°C	6.1	TF2	I	6.1+3	274	LQ0	E5	P001		MP8 MP17	T14	TP2 TP27	L10CH	TU14 TU15 TU38 TE21 TE22	1			CW13 CW28 CW31	CE12	663
2995	ΟΡΓΑΝΟΧΛΩΡΙΟΥΧΑ ΠΑΡΑΣΙΤΟΚΤΟΝΑ, ΥΓΡΑ, ΤΟΞΙΚΑ, ΕΥΦΛΕΚΤΑ, σημείο ανάφλεξης όχι χαμηλότερο από 23°C	6.1	TF2	II	6.1+3	274	LQ17	E4	P001 IBC02		MP15	T11	TP2 TP27	L4BH	TU15	2			CW13 CW28 CW31	CE5 CE12	63
2995	ΟΡΓΑΝΟΧΛΩΡΙΟΥΧΑ ΠΑΡΑΣΙΤΟΚΤΟΝΑ, ΥΓΡΑ, ΤΟΞΙΚΑ, ΕΥΦΛΕΚΤΑ, σημείο ανάφλεξης όχι χαμηλότερο από 23°C	6.1	TF2	III	6.1+3	274	LQ7	E1	P001 IBC03 R001		MP19	T7	TP2 TP28	L4BH	TU15	2			CW13 CW28 CW31	CE8 CE12	63
2996	ΟΡΓΑΝΟΧΛΩΡΙΟΥΧΑ ΠΑΡΑΣΙΤΟΚΤΟΝΑ, ΥΓΡΑ, ΤΟΞΙΚΑ	6.1	T6	I	6.1	274 648	LQ0	E5	P001		MP8 MP17	T14	TP2 TP27	L10CH	TU14 TU15 TU38 TE21 TE22	1			CW13 CW28 CW31	CE12	66
2996	ΟΡΓΑΝΟΧΛΩΡΙΟΥΧΑ ΠΑΡΑΣΙΤΟΚΤΟΝΑ, ΥΓΡΑ, ΤΟΞΙΚΑ	6.1	T6	II	6.1	274 648	LQ17	E4	P001 IBC02		MP15	T11	TP2 TP27	L4BH	TU15	2			CW13 CW28 CW31	CE5 CE12	60
2996	ΟΡΓΑΝΟΧΛΩΡΙΟΥΧΑ ΠΑΡΑΣΙΤΟΚΤΟΝΑ, ΥΓΡΑ, ΤΟΞΙΚΑ	6.1	T6	III	6.1	274 648	LQ7	E1	P001 IBC03 LP01 R001		MP19	T7	TP2 TP28	L4BH	TU15	2			CW13 CW28 CW31	CE8 CE12	60
2997	ΠΑΡΑΣΙΤΟΚΤΟΝΑ ΤΡΙΑΖΙΝΗΣ, ΥΓΡΑ, ΤΟΞΙΚΑ, ΕΥΦΛΕΚΤΑ	6.1	TF2	I	6.1+3	274	LQ0	E5	P001		MP8 MP17	T14	TP2 TP27	L10CH	TU14 TU15 TU38 TE21 TE22	1			CW13 CW28 CW31	CE12	663
2997	ΠΑΡΑΣΙΤΟΚΤΟΝΑ ΤΡΙΑΖΙΝΗΣ, ΥΓΡΑ, ΤΟΞΙΚΑ, ΕΥΦΛΕΚΤΑ σημείο ανάφλεξης όχι χαμηλότερο από 23°C	6.1	TF2	II	6.1+3	274	LQ17	E4	P001 IBC02		MP15	T11	TP2 TP27	L4BH	TU15	2			CW13 CW28 CW31	CE5 CE12	63
2997	ΠΑΡΑΣΙΤΟΚΤΟΝΑ ΤΡΙΑΖΙΝΗΣ, ΥΓΡΑ, ΤΟΞΙΚΑ, ΕΥΦΛΕΚΤΑ σημείο ανάφλεξης όχι χαμηλότερο από 23°C	6.1	TF2	III	6.1+3	274	LQ7	E1	P001 IBC03 R001		MP19	T7	TP2 TP28	L4BH	TU15	2			CW13 CW28 CW31	CE8 CE12	63

2998	ΠΑΡΑΣΙΤΟΚΤΟΝΑ ΤΡΙΑΖΙΝΗΣ, ΥΓΡΑ, ΤΟΞΙΚΑ	6.1	T6	I	6.1	274 648	LQ0	E5	P001		MP8 MP17	T14	TP2 TP27	L10CH	TU14 TU15 TU38 TE21 TE22	1		CW13 CW28 CW31	CE12	66
2998	ΠΑΡΑΣΙΤΟΚΤΟΝΑ ΤΡΙΑΖΙΝΗΣ, ΥΓΡΑ, ΤΟΞΙΚΑ	6.1	T6	II	6.1	274 648	LQ17	E4	P001 IBC02		MP15	T11	TP2 TP27	L4BH	TU15	2		CW13 CW28 CW31	CE5 CE12	60
2998	ΠΑΡΑΣΙΤΟΚΤΟΝΑ ΤΡΙΑΖΙΝΗΣ, ΥΓΡΑ, ΤΟΞΙΚΑ	6.1	T6	III	6.1	274 648	LQ7	E1	P001 IBC03 LP01 R001		MP19	T7	TP2 TP28	L4BH	TU15	2		CW13 CW28 CW31	CE8 CE12	60
3005	ΘΕΙΟΚΑΡΒΑΜΙΚΑ ΠΑΡΑΣΙΤΟΚΤΟΝΑ, ΥΓΡΑ, ΤΟΞΙΚΑ, ΕΥΦΛΕΚΤΑ σημείο ανάφλεξης όχι χαμηλότερο από 23°C	6.1	TF2	I	6.1+3	274	LQ0	E5	P001		MP8 MP17	T14	TP2	L10CH	TU14 TU15 TU38 TE21 TE22	1		CW13 CW28 CW31	CE12	663
3005	ΘΕΙΟΚΑΡΒΑΜΙΚΑ ΠΑΡΑΣΙΤΟΚΤΟΝΑ, ΥΓΡΑ, ΤΟΞΙΚΑ, ΕΥΦΛΕΚΤΑ σημείο ανάφλεξης όχι χαμηλότερο από 23°C	6.1	TF2	II	6.1+3	274	LQ17	E4	P001 IBC02		MP15	T11	TP2 TP27	L4BH	TU15	2		CW13 CW28 CW31	CE5 CE12	63
3005	ΘΕΙΟΚΑΡΒΑΜΙΚΑ ΠΑΡΑΣΙΤΟΚΤΟΝΑ, ΥΓΡΑ, ΤΟΞΙΚΑ, ΕΥΦΛΕΚΤΑ σημείο ανάφλεξης όχι χαμηλότερο από 23°C	6.1	TF2	III	6.1+3	274	LQ7	E1	P001 IBC03 R001		MP19	T7	TP2 TP28	L4BH	TU15	2		CW13 CW28 CW31	CE8 CE12	63
3006	ΘΕΙΟΚΑΡΒΑΜΙΚΑ ΠΑΡΑΣΙΤΟΚΤΟΝΑ, ΥΓΡΑ, ΤΟΞΙΚΑ	6.1	T6	I	6.1	274 648	LQ0	E5	P001		MP8 MP17	T14	TP2	L10CH	TU14 TU15 TU38 TE21 TE22	1		CW13 CW28 CW31	CE12	66
3006	ΘΕΙΟΚΑΡΒΑΜΙΚΑ ΠΑΡΑΣΙΤΟΚΤΟΝΑ, ΥΓΡΑ, ΤΟΞΙΚΑ	6.1	T6	II	6.1	274 648	LQ17	E4	P001 IBC02		MP15	T11	TP2 TP27	L4BH	TU15	2		CW13 CW28 CW31	CE5 CE12	60
3006	ΘΕΙΟΚΑΡΒΑΜΙΚΑ ΠΑΡΑΣΙΤΟΚΤΟΝΑ, ΥΓΡΑ, ΤΟΞΙΚΑ	6.1	T6	III	6.1	274 648	LQ7	E1	P001 IBC03 LP01 R001		MP19	T7	TP2 TP28	L4BH	TU15	2		CW13 CW28 CW31	CE8 CE12	60
3009	ΠΑΡΑΣΙΤΟΚΤΟΝΑ ΜΕ ΒΑΣΗ ΤΟ ΧΑΛΚΟ, ΥΓΡΑ, ΤΟΞΙΚΑ, ΕΥΦΛΕΚΤΑ σημείο ανάφλεξης όχι χαμηλότερο από 23°C	6.1	TF2	I	6.1+3	274	LQ0	E5	P001		MP8 MP17	T14	TP2 TP27	L10CH	TU14 TU15 TU38 TE21 TE22	1		CW13 CW28 CW31	CE12	663
3009	ΠΑΡΑΣΙΤΟΚΤΟΝΑ ΜΕ ΒΑΣΗ ΤΟ ΧΑΛΚΟ, ΥΓΡΑ, ΤΟΞΙΚΑ, ΕΥΦΛΕΚΤΑ σημείο ανάφλεξης όχι χαμηλότερο από 23°C	6.1	TF2	II	6.1+3	274	LQ17	E4	P001 IBC02		MP15	T11	TP2 TP27	L4BH	TU15	2		CW13 CW28 CW31	CE5 CE12	63

3009	ΠΑΡΑΣΙΤΟΚΤΟΝΑ ΜΕ ΒΑΣΗ ΤΟ ΧΑΛΚΟ, ΥΓΡΑ, ΤΟΞΙΚΑ, ΕΥΦΛΕΚΤΑ σημείο ανάφλεξης όχι χαμηλότερο από 23°C	6.1	TF2	III	6.1+3	274	LQ7	E1	P001 IBC03 R001		MP19	T7	TP2 TP28	L4BH	TU15	2			CW13 CW28 CW31	CE8 CE12	63
3010	ΠΑΡΑΣΙΤΟΚΤΟΝΑ ΜΕ ΒΑΣΗ ΤΟ ΧΑΛΚΟ, ΥΓΡΑ, ΤΟΞΙΚΑ	6.1	T6	I	6.1	274 648	LQ0	E5	P001		MP8 MP17	T14	TP2 TP27	L10CH	TU14 TU15 TU38 TE21 TE22	1			CW13 CW28 CW31	CE12	66
3010	ΠΑΡΑΣΙΤΟΚΤΟΝΑ ΜΕ ΒΑΣΗ ΤΟ ΧΑΛΚΟ, ΥΓΡΑ, ΤΟΞΙΚΑ	6.1	T6	II	6.1	274 648	LQ17	E4	P001 IBC02		MP15	T11	TP2 TP27	L4BH	TU15	2			CW13 CW28 CW31	CE5 CE12	60
3010	ΠΑΡΑΣΙΤΟΚΤΟΝΑ ΜΕ ΒΑΣΗ ΤΟ ΧΑΛΚΟ, ΥΓΡΑ, ΤΟΞΙΚΑ	6.1	T6	III	6.1	274 648	LQ7	E1	P001 IBC03 LP01 R001		MP19	T7	TP2 TP28	L4BH	TU15	2			CW13 CW28 CW31	CE8 CE12	60
3011	ΠΑΡΑΣΙΤΟΚΤΟΝΑ ΜΕ ΒΑΣΗ ΤΟΝ ΥΔΡΑΡΓΥΡΟ, ΥΓΡΑ, ΤΟΞΙΚΑ, ΕΥΦΛΕΚΤΑ σημείο ανάφλεξης όχι χαμηλότερο από 23°C	6.1	TF2	I	6.1+3	274	LQ0	E5	P001		MP8 MP17	T14	TP2 TP27	L10CH	TU14 TU15 TU38 TE21 TE22	1			CW13 CW28 CW31	CE12	663
3011	ΠΑΡΑΣΙΤΟΚΤΟΝΑ ΜΕ ΒΑΣΗ ΤΟΝ ΥΔΡΑΡΓΥΡΟ, ΥΓΡΑ, ΤΟΞΙΚΑ, ΕΥΦΛΕΚΤΑ σημείο ανάφλεξης όχι χαμηλότερο από 23°C	6.1	TF2	II	6.1+3	274	LQ17	E4	P001 IBC02		MP15	T11	TP2 TP27	L4BH	TU15	2			CW13 CW28 CW31	CE5 CE12	63
3011	ΠΑΡΑΣΙΤΟΚΤΟΝΑ ΜΕ ΒΑΣΗ ΤΟΝ ΥΔΡΑΡΓΥΡΟ, ΥΓΡΑ, ΤΟΞΙΚΑ, ΕΥΦΛΕΚΤΑ σημείο ανάφλεξης όχι χαμηλότερο από 23°C	6.1	TF2	III	6.1+3	274	LQ7	E1	P001 IBC03 R001		MP19	T7	TP2 TP28	L4BH	TU15	2			CW13 CW28 CW31	CE8 CE12	63
3012	ΠΑΡΑΣΙΤΟΚΤΟΝΑ ΜΕ ΒΑΣΗ ΤΟΝ ΥΔΡΑΡΓΥΡΟ, ΥΓΡΑ, ΤΟΞΙΚΑ	6.1	T6	I	6.1	274 648	LQ0	E5	P001		MP8 MP17	T14	TP2 TP27	L10CH	TU14 TU15 TU38 TE21 TE22	1			CW13 CW28 CW31	CE12	66
3012	ΠΑΡΑΣΙΤΟΚΤΟΝΑ ΜΕ ΒΑΣΗ ΤΟΝ ΥΔΡΑΡΓΥΡΟ, ΥΓΡΑ, ΤΟΞΙΚΑ	6.1	T6	II	6.1	274 648	LQ17	E4	P001 IBC02		MP15	T11	TP2 TP27	L4BH	TU15	2			CW13 CW28 CW31	CE5 CE12	60
3012	ΠΑΡΑΣΙΤΟΚΤΟΝΑ ΜΕ ΒΑΣΗ ΤΟΝ ΥΔΡΑΡΓΥΡΟ, ΥΓΡΑ, ΤΟΞΙΚΑ	6.1	T6	III	6.1	274 648	LQ7	E1	P001 IBC03 LP01 R001		MP19	T7	TP2 TP28	L4BH	TU15	2			CW13 CW28 CW31	CE8 CE12	60
3013	ΠΑΡΑΣΙΤΟΚΤΟΝΑ ΥΠΟΚΑΤΕΣΤΗΜΕΝΗΣ ΝΙΤΡΟΦΑΙΝΟΛΗΣ, ΥΓΡΑ, ΤΟΞΙΚΑ, ΕΥΦΛΕΚΤΑ σημείο ανάφλεξης όχι χαμηλότερο από 23°C	6.1	TF2	I	6.1+3	274	LQ0	E5	P001		MP8 MP17	T14	TP2 TP27	L10CH	TU14 TU15 TU38 TE21 TE22	1			CW13 CW28 CW31	CE12	663

3013	ΠΑΡΑΣΙΤΟΚΤΟΝΑ ΥΠΟΚΑΤΕΣΤΗΜΕΝΗΣ ΝΙΤΡΟΦΑΙΝΟΛΗΣ, ΥΓΡΑ, ΤΟΞΙΚΑ, ΕΥΦΛΕΚΤΑ σημείο ανάφλεξης όχι χαμηλότερο από 23°C	6.1	TF2	II	6.1+3	274	LQ17	E4	P001 IBC02		MP15	T11	TP2 TP27	L4BH	TU15	2			CW13 CW28 CW31	CE5 CE12	63
3013	ΠΑΡΑΣΙΤΟΚΤΟΝΑ ΥΠΟΚΑΤΕΣΤΗΜΕΝΗΣ ΝΙΤΡΟΦΑΙΝΟΛΗΣ, ΥΓΡΑ, ΤΟΞΙΚΑ, ΕΥΦΛΕΚΤΑ σημείο ανάφλεξης όχι χαμηλότερο από 23°C	6.1	TF2	III	6.1+3	274	LQ7	E1	P001 IBC03 R001		MP19	T7	TP2 TP28	L4BH	TU15	2			CW13 CW28 CW31	CE8 CE12	63
3014	ΠΑΡΑΣΙΤΟΚΤΟΝΑ ΥΠΟΚΑΤΕΣΤΗΜΕΝΗΣ ΝΙΤΡΟΦΑΙΝΟΛΗΣ, ΥΓΡΑ, ΤΟΞΙΚΑ	6.1	T6	I	6.1	274 648	LQ0	E5	P001		MP8 MP17	T14	TP2 TP27	L10CH	TU14 TU15 TU38 TE21 TE22	1			CW13 CW28 CW31	CE12	66
3014	ΠΑΡΑΣΙΤΟΚΤΟΝΑ ΥΠΟΚΑΤΕΣΤΗΜΕΝΗΣ ΝΙΤΡΟΦΑΙΝΟΛΗΣ, ΥΓΡΑ, ΤΟΞΙΚΑ	6.1	T6	II	6.1	274 648	LQ17	E4	P001 IBC02		MP15	T11	TP2 TP27	L4BH	TU15	2			CW13 CW28 CW31	CE5 CE12	60
3014	ΠΑΡΑΣΙΤΟΚΤΟΝΑ ΥΠΟΚΑΤΕΣΤΗΜΕΝΗΣ ΝΙΤΡΟΦΑΙΝΟΛΗΣ, ΥΓΡΑ, ΤΟΞΙΚΑ	6.1	T6	III	6.1	274 648	LQ7	E1	P001 IBC03 LP01 R001		MP19	T7	TP2 TP28	L4BH	TU15	2			CW13 CW28 CW31	CE8 CE12	60
3015	ΠΑΡΑΣΙΤΟΚΤΟΝΑ ΔΙΠΥΡΙΔΙΛΙΟΥ, ΥΓΡΑ, ΤΟΞΙΚΑ, ΕΥΦΛΕΚΤΑ σημείο ανάφλεξης όχι χαμηλότερο από 23°C	6.1	TF2	I	6.1+3	274	LQ0	E5	P001		MP8 MP17	T14	TP2 TP27	L10CH	TU14 TU15 TU38 TE21 TE22	1			CW13 CW28 CW31	CE12	663
3015	ΠΑΡΑΣΙΤΟΚΤΟΝΑ ΔΙΠΥΡΙΔΙΛΙΟΥ, ΥΓΡΑ, ΤΟΞΙΚΑ, ΕΥΦΛΕΚΤΑ σημείο ανάφλεξης όχι χαμηλότερο από 23°C	6.1	TF2	II	6.1+3	274	LQ17	E4	P001 IBC02		MP15	T11	TP2 TP27	L4BH	TU15	2			CW13 CW28 CW31	CE5 CE12	63
3015	ΠΑΡΑΣΙΤΟΚΤΟΝΑ ΔΙΠΥΡΙΔΙΛΙΟΥ, ΥΓΡΑ, ΤΟΞΙΚΑ, ΕΥΦΛΕΚΤΑ	6.1	TF2	III	6.1+3	274	LQ7	E1	P001 IBC03 R001		MP19	T7	TP2 TP28	L4BH	TU15	2			CW13 CW28 CW31	CE8 CE12	63
3016	ΠΑΡΑΣΙΤΟΚΤΟΝΑ ΔΙΠΥΡΙΔΙΛΙΟΥ, ΥΓΡΑ, ΤΟΞΙΚΑ	6.1	T6	I	6.1	274 648	LQ0	E5	P001		MP8 MP17	T14	TP2 TP27	L10CH	TU14 TU15 TU38 TE21 TE22	1			CW13 CW28 CW31	CE12	66
3016	ΠΑΡΑΣΙΤΟΚΤΟΝΑ ΔΙΠΥΡΙΔΙΛΙΟΥ, ΥΓΡΑ, ΤΟΞΙΚΑ	6.1	T6	II	6.1	274 648	LQ17	E4	P001 IBC02		MP15	T11	TP2 TP27	L4BH	TU15	2			CW13 CW28 CW31	CE5 CE12	60
3016	ΠΑΡΑΣΙΤΟΚΤΟΝΑ ΔΙΠΥΡΙΔΙΛΙΟΥ, ΥΓΡΑ, ΤΟΞΙΚΑ	6.1	T6	III	6.1	274 648	LQ7	E1	P001 IBC03 LP01 R001		MP19	T7	TP2 TP28	L4BH	TU15	2			CW13 CW28 CW31	CE8 CE12	60

3017	ΟΡΓΑΝΟΦΩΣΦΟΡΙΚΑ ΠΑΡΑΣΙΤΟΚΤΟΝΑ, ΥΓΡΑ, ΤΟΞΙΚΑ, ΕΥΦΛΕΚΤΑ σημείο ανάφλεξης όχι χαμηλότερο από 23°C	6.1	TF2	I	6.1+3	274	LQ0	E5	P001		MP8 MP17	T14	TP2 TP27	L10CH	TU14 TU15 TU38 TE21 TE22	1		CW13 CW28 CW31	CE12	663
3017	ΟΡΓΑΝΟΦΩΣΦΟΡΙΚΑ ΠΑΡΑΣΙΤΟΚΤΟΝΑ, ΥΓΡΑ, ΤΟΞΙΚΑ, ΕΥΦΛΕΚΤΑ σημείο ανάφλεξης όχι χαμηλότερο από 23°C	6.1	TF2	II	6.1+3	274	LQ17	E4	P001 IBC02		MP15	T11	TP2 TP27	L4BH	TU15	2		CW13 CW28 CW31	CE5 CE12	63
3017	ΟΡΓΑΝΟΦΩΣΦΟΡΙΚΑ ΠΑΡΑΣΙΤΟΚΤΟΝΑ, ΥΓΡΑ, ΤΟΞΙΚΑ, ΕΥΦΛΕΚΤΑ σημείο ανάφλεξης όχι χαμηλότερο από 23°C	6.1	TF2	III	6.1+3	274	LQ7	E1	P001 IBC03 R001		MP19	T7	TP2 TP28	L4BH	TU15	2		CW13 CW28 CW31	CE8 CE12	63
3018	ΟΡΓΑΝΟΦΩΣΦΟΡΙΚΑ ΠΑΡΑΣΙΤΟΚΤΟΝΑ, ΥΓΡΑ, ΤΟΞΙΚΑ	6.1	T6	I	6.1	274 648	LQ0	E5	P001		MP8 MP17	T14	TP2 TP27	L10CH	TU14 TU15 TU38 TE21 TE22	1		CW13 CW28 CW31	CE12	66
3018	ΟΡΓΑΝΟΦΩΣΦΟΡΙΚΑ ΠΑΡΑΣΙΤΟΚΤΟΝΑ, ΥΓΡΑ, ΤΟΞΙΚΑ	6.1	T6	II	6.1	274 648	LQ17	E4	P001 IBC02		MP15	T11	TP2 TP27	L4BH	TU15	2		CW13 CW28 CW31	CE5 CE12	60
3018	ΟΡΓΑΝΟΦΩΣΦΟΡΙΚΑ ΠΑΡΑΣΙΤΟΚΤΟΝΑ, ΥΓΡΑ, ΤΟΞΙΚΑ	6.1	T6	III	6.1	274 648	LQ7	E1	P001 IBC03 LP01 R001		MP19	T7	TP2 TP28	L4BH	TU15	2		CW13 CW28 CW31	CE8 CE12	60
3019	ΠΑΡΑΣΙΤΟΚΤΟΝΑ ΟΡΓΑΝΟΚΑΣΣΙΤΕΡΙΚΑ, ΥΓΡΑ, ΤΟΞΙΚΑ, ΕΥΦΛΕΚΤΑ σημείο ανάφλεξης όχι χαμηλότερο από 23°C	6.1	TF2	I	6.1+3	274	LQ0	E5	P001		MP8 MP17	T14	TP2 TP27	L10CH	TU14 TU15 TU38 TE21 TE22	1		CW13 CW28 CW31	CE12	663
3019	ΠΑΡΑΣΙΤΟΚΤΟΝΑ ΟΡΓΑΝΟΚΑΣΣΙΤΕΡΙΚΑ, ΥΓΡΑ, ΤΟΞΙΚΑ, ΕΥΦΛΕΚΤΑ	6.1	TF2	II	6.1+3	274	LQ17	E4	P001 IBC02		MP15	T11	TP2 TP27	L4BH	TU15	2		CW13 CW28 CW31	CE5 CE12	63
3019	ΠΑΡΑΣΙΤΟΚΤΟΝΑ ΟΡΓΑΝΟΚΑΣΣΙΤΕΡΙΚΑ, ΥΓΡΑ, ΤΟΞΙΚΑ, ΕΥΦΛΕΚΤΑ σημείο ανάφλεξης όχι χαμηλότερο από 23°C	6.1	TF2	III	6.1+3	274	LQ7	E1	P001 IBC03 R001		MP19	T7	TP2 TP28	L4BH	TU15	2		CW13 CW28 CW31	CE8 CE12	63
3020	ΠΑΡΑΣΙΤΟΚΤΟΝΑ ΟΡΓΑΝΟΚΑΣΣΙΤΕΡΙΚΑ, ΥΓΡΑ, ΤΟΞΙΚΑ	6.1	T6	I	6.1	274 648	LQ0	E5	P001		MP8 MP17	T14	TP2 TP27	L10CH	TU14 TU15 TU38 TE21 TE22	1		CW13 CW28 CW31	CE12	66
3020	ΠΑΡΑΣΙΤΟΚΤΟΝΑ ΟΡΓΑΝΟΚΑΣΣΙΤΕΡΙΚΑ, ΥΓΡΑ, ΤΟΞΙΚΑ	6.1	T6	II	6.1	274 648	LQ17	E4	P001 IBC02		MP15	T11	TP2 TP27	L4BH	TU15	2		CW13 CW28 CW31	CE5 CE12	60

3020	ΠΑΡΑΣΙΤΟΚΤΟΝΑ ΟΡΓΑΝΟΚΑΣΣΙΤΕΡΙΚΑ, ΥΓΡΑ, ΤΟΞΙΚΑ	6.1	T6	III	6.1	274 648	LQ7	E1	P001 IBC03 LP01 R001		MP19	T7	TP2 TP28	L4BH	TU15	2		CW13 CW28 CW31	CE8 CE12	60
3023	2-ΜΕΘΥΛ-2-ΕΠΤΑΝΕΘΕΙΟΛΗ	6.1	TF1	I	6.1+3		LQ0	E5	P001		MP8 MP17	T20	TP2 TP35	L10CH	TU14 TU15 TU38 TE21 TE22	1		CW13 CW28 CW31		663
3025	ΠΑΡΑΣΙΤΟΚΤΟΝΑ ΠΑΡΑΓΩΓΑ ΤΗΣ ΚΟΥΜΑΡΙΝΗΣ, ΥΓΡΑ, ΤΟΞΙΚΑ, ΕΥΦΛΕΚΤΑ σημείο ανάφλεξης όχι χαμηλότερο από 23°C	6.1	TF2	I	6.1+3	274	LQ0	E5	P001		MP8 MP17	T14	TP2 TP27	L10CH	TU14 TU15 TU38 TE21 TE22	1		CW13 CW28 CW31	CE12	663
3025	ΠΑΡΑΣΙΤΟΚΤΟΝΑ ΠΑΡΑΓΩΓΑ ΤΗΣ ΚΟΥΜΑΡΙΝΗΣ, ΥΓΡΑ, ΤΟΞΙΚΑ, ΕΥΦΛΕΚΤΑ σημείο ανάφλεξης όχι χαμηλότερο από 23°C	6.1	TF2	II	6.1+3	274	LQ17	E4	P001 IBC02		MP15	T11	TP2 TP27	L4BH	TU15	2		CW13 CW28 CW31	CE5 CE12	63
3025	ΠΑΡΑΣΙΤΟΚΤΟΝΑ ΠΑΡΑΓΩΓΑ ΤΗΣ ΚΟΥΜΑΡΙΝΗΣ, ΥΓΡΑ, ΤΟΞΙΚΑ, ΕΥΦΛΕΚΤΑ σημείο ανάφλεξης όχι χαμηλότερο από 23°C	6.1	TF2	III	6.1+3	274	LQ7	E1	P001 IBC03 R001		MP19	T7	TP1 TP28	L4BH	TU15	2		CW13 CW28 CW31	CE8 CE12	63
3026	ΠΑΡΑΣΙΤΟΚΤΟΝΑ ΠΑΡΑΓΩΓΑ ΤΗΣ ΚΟΥΜΑΡΙΝΗΣ, ΥΓΡΑ, ΤΟΞΙΚΑ	6.1	T6	I	6.1	274 648	LQ0	E5	P001		MP8 MP17	T14	TP2 TP27	L10CH	TU14 TU15 TU38 TE21 TE22	1		CW13 CW28 CW31	CE12	66
3026	ΠΑΡΑΣΙΤΟΚΤΟΝΑ ΠΑΡΑΓΩΓΑ ΤΗΣ ΚΟΥΜΑΡΙΝΗΣ, ΥΓΡΑ, ΤΟΞΙΚΑ	6.1	T6	II	6.1	274 648	LQ17	E4	P001 IBC02		MP15	T11	TP2 TP27	L4BH	TU15	2		CW13 CW28 CW31	CE5 CE12	60
3026	ΠΑΡΑΣΙΤΟΚΤΟΝΑ ΠΑΡΑΓΩΓΑ ΤΗΣ ΚΟΥΜΑΡΙΝΗΣ, ΥΓΡΑ, ΤΟΞΙΚΑ	6.1	T6	III	6.1	274 648	LQ7	E1	P001 IBC03 LP01 R001		MP19	T7	TP1 TP28	L4BH	TU15	2		CW13 CW28 CW31	CE8 CE12	60
3027	ΠΑΡΑΣΙΤΟΚΤΟΝΑ ΠΑΡΑΓΩΓΑ ΤΗΣ ΚΟΥΜΑΡΙΝΗΣ, ΣΤΕΡΕΑ, ΤΟΞΙΚΑ	6.1	T7	I	6.1	274 648	LQ0	E5	P002 IBC07		MP18	T6	TP33	S10AH L10CH	TU14 TU15 TU38 TE21 TE22	1	W10 W12	CW13 CW28 CW31	CE12	66
3027	ΠΑΡΑΣΙΤΟΚΤΟΝΑ ΠΑΡΑΓΩΓΑ ΤΗΣ ΚΟΥΜΑΡΙΝΗΣ, ΣΤΕΡΕΑ, ΤΟΞΙΚΑ	6.1	T7	II	6.1	274 648	LQ18	E4	P002 IBC08	B4	MP10	T3	TP33	SGAH L4BH	TU15	2	W11	CW13 CW28 CW31	CE9 CE12	60

3027	ΠΑΡΑΣΙΤΟΚΤΟΝΑ ΠΑΡΑΓΩΓΑ ΤΗΣ ΚΟΥΜΑΡΙΝΗΣ, ΣΤΕΡΕΑ, ΤΟΞΙΚΑ	6.1	T7	III	6.1	274 648	LQ9	E1	P002 IBC08 LP02 R001	B3	MP10	T1	TP33	SGAH L4BH	TU15	2		VW9	CW13 CW28 CW31	CE11 CE12	60
3048	ΠΑΡΑΣΙΤΟΚΤΟΝΟ ΦΩΣΦΟΡΟΥΧΟΥ ΑΡΓΙΛΙΟΥ	6.1	T7	I	6.1	153 648	LQ0	E5	P002 IBC07		MP18	T6	TP33	S10AH	TU15	1	W10 W12		CW13 CW28 CW31		642
3071	ΜΕΙΓΜΑ ΜΕΡΚΑΠΤΑΝΩΝ, ΥΓΡΟ, ΤΟΞΙΚΟ, ΕΥΦΛΕΚΤΟ, Ε.Α.Ο. ή ΜΕΡΚΑΠΤΑΝΕΣ, ΥΓΡΕΣ, ΤΟΞΙΚΕΣ, ΕΥΦΛΕΚΤΕΣ, Ε.Α.Ο.	6.1	TF1	II	6.1+3	274	LQ17	E4	P001 IBC02		MP15	T11	TP2 TP27	L4BH	TU15	2			CW13 CW28 CW31	CE5	63
3073	ΒΙΝΥΛΟΠΥΡΙΔΙΝΕΣ, ΣΤΑΘΕΡΟΠΟΙΗΜΕΝΕΣ	6.1	TFC	II	6.1+3+8		LQ17	E4	P001 IBC01		MP15	T7	TP2	L4BH	TU15	2			CW13 CW28 CW31	CE5	638
3080	ΙΣΟΚΥΑΝΙΚΑ ΑΛΑΤΑ, ΤΟΞΙΚΑ, ΕΥΦΛΕΚΤΑ, Ε.Α.Ο. ή ΔΙΑΛΥΜΑ ΙΣΟΚΥΑΝΙΚΩΝ ΑΛΑΤΩΝ, ΤΟΞΙΚΟ, ΕΥΦΛΕΚΤΟ, Ε.Α.Ο.	6.1	TF1	II	6.1+3	274 551	LQ17	E4	P001 IBC02		MP15	T11	TP2 TP27	L4BH	TU15	2			CW13 CW28 CW31	CE5	63
3086	ΤΟΞΙΚΑ ΣΤΕΡΕΑ, ΟΞΕΙΔΩΤΙΚΑ, Ε.Α.Ο.	6.1	TO2	I	6.1+5.1	274	LQ0	E5	P002		MP18	T6	TP33	S10AH L10CH	TU14 TU15 TU38 TE21 TE22	1			CW13 CW28 CW31		665
3086	ΤΟΞΙΚΑ ΣΤΕΡΕΑ, ΟΞΕΙΔΩΤΙΚΑ, Ε.Α.Ο.	6.1	TO2	II	6.1+5.1	274	LQ18	E4	P002 IBC06		MP10	T3	TP33	SGAH L4BH	TU15	2	W11 W12		CW13 CW28 CW31	CE9	65
3122	ΤΟΞΙΚΑ ΥΓΡΑ, ΟΞΕΙΔΩΤΙΚΑ, Ε.Α.Ο.	6.1	TO1	I	6.1+5.1	274 315	LQ0	E5	P001		MP8 MP17			L10CH	TU14 TU15 TU38 TE21 TE22	1			CW13 CW28 CW31		665
3122	ΤΟΞΙΚΑ ΥΓΡΑ, ΟΞΕΙΔΩΤΙΚΑ, Ε.Α.Ο.	6.1	TO1	II	6.1+5.1	274	LQ17	E4	P001 IBC02		MP15			L4BH	TU15	2			CW13 CW28 CW31	CE5	65
3123	ΤΟΞΙΚΑ ΥΓΡΑ, ΕΝΕΡΓΑ ΜΕ ΤΟ ΝΕΡΟ, Ε.Α.Ο.	6.1	TW1	I	6.1+4.3	274 315	LQ0	E5	P099		MP8 MP17			L10CH	TU14 TU15 TU38 TE21 TE22	1			CW13 CW28 CW31		623
3123	ΤΟΞΙΚΑ ΥΓΡΑ, ΕΝΕΡΓΑ ΜΕ ΤΟ ΝΕΡΟ, Ε.Α.Ο.	6.1	TW1	II	6.1+4.3	274	LQ17	E4	P001 IBC02		MP15			L4BH	TU15	2			CW13 CW28 CW31	CE5	623

3124	ΤΟΞΙΚΑ ΣΤΕΡΕΑ, ΑΥΤΟΘΕΡΜΑΙΝΟΜΕΝΑ, Ε.Α.Ο.	6.1	TS	I	6.1+4.2	274	LQ0	E5	P002		MP18	T6	TP33	S10AH L10CH	TU14 TU15 TU38 TE21 TE22	1			CW13 CW28 CW31		664
3124	ΤΟΞΙΚΑ ΣΤΕΡΕΑ, ΑΥΤΟΘΕΡΜΑΙΝΟΜΕΝΑ, Ε.Α.Ο.	6.1	TS	II	6.1+4.2	274	LQ18	E4	P002 IBC06		MP10	T3	TP33	SGAH L4BH	TU15	2	W11 W12		CW13 CW28 CW31	CE9	64
3125	ΤΟΞΙΚΑ ΣΤΕΡΕΑ, ΕΝΕΡΓΑ ΜΕ ΤΟ ΝΕΡΟ, Ε.Α.Ο.	6.1	TW2	I	6.1+4.3	274	LQ0	E5	P099		MP18	T6	TP33	S10AH L10CH	TU14 TU15 TU38 TE21 TE22	1			CW13 CW28 CW31		642
3125	ΤΟΞΙΚΑ ΣΤΕΡΕΑ, ΕΝΕΡΓΑ ΜΕ ΤΟ ΝΕΡΟ, Ε.Α.Ο.	6.1	TW2	II	6.1+4.3	274	LQ18	E4	P002 IBC06		MP10	T3	TP33	SGAH L4BH	TU15	2	W11 W12		CW13 CW28 CW31	CE9	642
3140	ΑΛΚΑΛΟΕΙΔΗ, ΥΓΡΑ, Ε.Α.Ο. ή ΑΛΑΤΑ ΑΛΚΑΛΟΕΙΔΩΝ, ΥΓΡΑ, Ε.Α.Ο.	6.1	T1	I	6.1	43 274	LQ0	E5	P001		MP8 MP17			L10CH	TU14 TU15 TU38 TE21 TE22	1			CW13 CW28 CW31		66
3140	ΑΛΚΑΛΟΕΙΔΗ, ΥΓΡΑ, Ε.Α.Ο. ή ΑΛΑΤΑ ΑΛΚΑΛΟΕΙΔΩΝ, ΥΓΡΑ, Ε.Α.Ο.	6.1	T1	II	6.1	43 274	LQ17	E4	P001 IBC02		MP15			L4BH	TU15	2			CW13 CW28 CW31	CE5	60
3140	ΑΛΚΑΛΟΕΙΔΗ, ΥΓΡΑ, Ε.Α.Ο. ή ΑΛΑΤΑ ΑΛΚΑΛΟΕΙΔΩΝ, ΥΓΡΑ, Ε.Α.Ο.	6.1	T1	III	6.1	43 274	LQ7	E1	P001 IBC03 LP01 R001		MP19			L4BH	TU15	2			CW13 CW28 CW31	CE8	60
3141	ΕΝΩΣΕΙΣ ΑΝΤΙΜΟΝΙΟΥ, ΑΝΟΡΓΑΝΕΣ, ΥΓΡΕΣ, Ε.Α.Ο.	6.1	T4	III	6.1	45 274 512	LQ7	E1	P001 IBC03 LP01 R001		MP19			L4BH	TU15	2			CW13 CW28 CW31	CE8	60
3142	ΑΠΟΛΥΜΑΝΤΙΚΑ, ΥΓΡΑ, ΤΟΞΙΚΑ, Ε.Α.Ο.	6.1	T1	I	6.1	274	LQ0	E5	P001		MP8 MP17			L10CH	TU14 TU15 TU38 TE21 TE22	1			CW13 CW28 CW31		66
3142	ΑΠΟΛΥΜΑΝΤΙΚΑ, ΥΓΡΑ, ΤΟΞΙΚΑ, Ε.Α.Ο.	6.1	T1	II	6.1	274	LQ17	E4	P001 IBC02		MP15			L4BH	TU15	2			CW13 CW28 CW31	CE5	60
3142	ΑΠΟΛΥΜΑΝΤΙΚΑ, ΥΓΡΑ, ΤΟΞΙΚΑ, Ε.Α.Ο.	6.1	T1	III	6.1	274	LQ7	E1	P001 IBC03 LP01 R001		MP19			L4BH	TU15	2			CW13 CW28 CW31	CE8	60

3143	ΒΑΦΕΣ, ΣΤΕΡΕΕΣ, ΤΟΞΙΚΕΣ, Ε.Α.Ο. ή ΕΝΔΙΑΜΕΣΑ ΒΑΦΗΣ, ΣΤΕΡΕΑ, ΤΟΞΙΚΑ, Ε.Α.Ο.	6.1	T2	I	6.1	274	LQ0	E5	P002 IBC07		MP18	T6	TP33	S10AH L10CH	TU15 TU38 TE22	1	W10 W12		CW13 CW28 CW31		66
3143	ΒΑΦΕΣ, ΣΤΕΡΕΕΣ, ΤΟΞΙΚΕΣ, Ε.Α.Ο. ή ΕΝΔΙΑΜΕΣΑ ΒΑΦΗΣ, ΣΤΕΡΕΑ, ΤΟΞΙΚΑ, Ε.Α.Ο.	6.1	T2	II	6.1	274	LQ18	E4	P002 IBC08	B4	MP10	T3	TP33	SGAH L4BH	TU15	2	W11		CW13 CW28 CW31	CE9	60
3143	ΒΑΦΕΣ, ΣΤΕΡΕΕΣ, ΤΟΞΙΚΕΣ, Ε.Α.Ο. ή ΕΝΔΙΑΜΕΣΑ ΒΑΦΗΣ, ΣΤΕΡΕΑ, ΤΟΞΙΚΑ, Ε.Α.Ο.	6.1	T2	III	6.1	274	LQ9	E1	P002 IBC08 LP02 R001	B3	MP10	T1	TP33	SGAH L4BH	TU15	2		VW9	CW13 CW28 CW31	CE11	60
3144	ΕΝΩΣΕΙΣ ΝΙΚΟΤΙΝΗΣ, ΥΓΡΕΣ ή ΠΑΡΑΣΚΕΥΑΣΜΑΤΑ ΝΙΚΟΤΙΝΗΣ, ΥΓΡΑ, Ε.Α.Ο.	6.1	T1	I	6.1	43 274	LQ0	E5	P001		MP8 MP17			L10CH	TU14 TU15 TU38 TE21 TE22	1			CW13 CW28 CW31		66
3144	ΕΝΩΣΕΙΣ ΝΙΚΟΤΙΝΗΣ, ΥΓΡΕΣ ή ΠΑΡΑΣΚΕΥΑΣΜΑΤΑ ΝΙΚΟΤΙΝΗΣ, ΥΓΡΑ, Ε.Α.Ο.	6.1	T1	II	6.1	43 274	LQ17	E4	P001 IBC02		MP15			L4BH	TU15	2			CW13 CW28 CW31	CE5	60
3144	ΕΝΩΣΕΙΣ ΝΙΚΟΤΙΝΗΣ, ΥΓΡΕΣ ή ΠΑΡΑΣΚΕΥΑΣΜΑΤΑ ΝΙΚΟΤΙΝΗΣ, ΥΓΡΑ, Ε.Α.Ο.	6.1	T1	III	6.1	43 274	LQ7	E1	P001 IBC03 LP01 R001		MP19			L4BH	TU15	2			CW13 CW28 CW31	CE8	60
3146	ΟΡΓΑΝΟΚΑΣΣΙΤΕΡΙΚΕΣ ΕΝΩΣΕΙΣ, ΣΤΕΡΕΕΣ, Ε.Α.Ο.	6.1	T3	I	6.1	43 274	LQ0	E5	P002 IBC07		MP18	T6	TP33	S10AH L10CH	TU14 TU15 TU38 TE21 TE22	1	W10 W12		CW13 CW28 CW31		66
3146	ΟΡΓΑΝΟΚΑΣΣΙΤΕΡΙΚΕΣ ΕΝΩΣΕΙΣ, ΣΤΕΡΕΕΣ, Ε.Α.Ο.	6.1	T3	II	6.1	43 274	LQ18	E4	P002 IBC08	B4	MP10	T3	TP33	SGAH L4BH	TU15	2	W11		CW13 CW28 CW31	CE9	60
3146	ΟΡΓΑΝΟΚΑΣΣΙΤΕΡΙΚΕΣ ΕΝΩΣΕΙΣ, ΣΤΕΡΕΕΣ, Ε.Α.Ο.	6.1	T3	III	6.1	43 274	LQ9	E1	P002 IBC08 LP02 R001	B3	MP10	T1	TP33	SGAH L4BH	TU15	2		VW9	CW13 CW28 CW31	CE11	60
3155	ΠΕΝΤΑΧΛΩΡΟΦΑΙΝΟΛΗ	6.1	T2	II	6.1	43	LQ18	E4	P002 IBC08	B4	MP10	T3	TP33	SGAH	TU15	2	W11		CW13 CW28 CW31	CE9	60
3172	ΤΟΞΙΝΕΣ, ΕΞΑΓΟΜΕΝΕΣ ΑΠΟ ΖΩΙΚΗ ΠΗΓΗ, ΥΓΡΕΣ Ε.Α.Ο.	6.1	T1	I	6.1	210 274	LQ0	E5	P001		MP8 MP17			L10CH	TU14 TU15 TU38 TE21 TE22	1			CW13 CW28 CW31		66
3172	ΤΟΞΙΝΕΣ, ΕΞΑΓΟΜΕΝΕΣ ΑΠΟ ΖΩΙΚΗ ΠΗΓΗ, ΥΓΡΕΣ Ε.Α.Ο.	6.1	T1	II	6.1	210 274	LQ17	E4	P001 IBC02		MP15			L4BH	TU15	2			CW13 CW28 CW31	CE5	60

3172	ΤΟΞΙΝΕΣ, ΕΞΑΓΟΜΕΝΕΣ ΑΠΟ ΖΩΙΚΗ ΠΗΓΗ, ΥΓΡΕΣ Ε.Α.Ο.	6.1	T1	III	6.1	210 274	LQ7	E1	P001 IBC03 LP01 R001	PP9	MP19			L4BH	TU15	2			CW13 CW28 CW31	CE8	60
3243	ΣΤΕΡΕΑ ΠΕΡΙΕΧΟΝΤΑ ΤΟΞΙΚΑ ΥΓΡΑ, Ε.Α.Ο.	6.1	T9	II	6.1	217 274	LQ18	E4	P002 IBC02		MP10	T3 BK1 BK2	TP33	SGAH	TU15	2	VW10	CW13 CW28 CW31	CE5	60
3246	ΜΕΘΑΝΟΣΟΥΛΦΟΝΥΛΟΧΩΡΙΔΙΟ	6.1	TC1	I	6.1+8		LQ0	E5	P001		MP8 MP17	T14	TP2	L10CH	TU14 TU15 TU38 TE21 TE22	1		CW13 CW28 CW31		668
3249	ΦΑΡΜΑΚΑ, ΣΤΕΡΕΑ, ΤΟΞΙΚΑ, Ε.Α.Ο.	6.1	T2	II	6.1	221 274 601	LQ18	E4	P002		MP10	T3	TP33	SGAH L4BH	TU15	2		CW13 CW28 CW31	CE9	60
3249	ΦΑΡΜΑΚΑ, ΣΤΕΡΕΑ, ΤΟΞΙΚΑ, Ε.Α.Ο.	6.1	T2	III	6.1	221 274 601	LQ9	E1	P002 LP02 R001		MP10	T1	TP33	SGAH L4BH	TU15	2	VW9	CW13 CW28 CW31	CE11	60
3250	ΜΟΝΟΧΛΩΡΟΞΙΚΟ Ο ΞΥ, ΤΕΤΗΓΜΕΝΟ	6.1	TC1	II	6.1+8		LQ0	E0				T7	TP3 TP28	L4BH	TU15 TC4	0		CW13 CW31		68
3275	ΝΙΤΡΙΛΙΑ, ΤΟΞΙΚΑ, ΕΥΦΛΕΚΤΑ, Ε.Α.Ο.	6.1	TF1	I	6.1+3	274 315	LQ0	E5	P001		MP8 MP17	T14	TP2 TP27	L10CH	TU14 TU15 TU38 TE21 TE22	1		CW13 CW28 CW31		663
3275	ΝΙΤΡΙΛΙΑ, ΤΟΞΙΚΑ, ΕΥΦΛΕΚΤΑ, Ε.Α.Ο.	6.1	TF1	II	6.1+3	274	LQ17	E4	P001 IBC02		MP15	T11	TP2 TP27	L4BH	TU15	2		CW13 CW28 CW31	CE5	63
3276	ΝΙΤΡΙΛΙΑ, ΤΟΞΙΚΑ, ΥΓΡΑ, Ε.Α.Ο.	6.1	T1	I	6.1	274 315	LQ0	E5	P001		MP8 MP17	T14	TP2 TP27	L10CH	TU14 TU15 TU38 TE21 TE22	1		CW13 CW28 CW31		66
3276	ΝΙΤΡΙΛΙΑ, ΤΟΞΙΚΑ, ΥΓΡΑ, Ε.Α.Ο.	6.1	T1	II	6.1	274	LQ17	E4	P001 IBC02		MP15	T11	TP2 TP27	L4BH	TU15	2		CW13 CW28 CW31	CE5	60
3276	ΝΙΤΡΙΛΙΑ, ΤΟΞΙΚΑ, ΥΓΡΑ, Ε.Α.Ο.	6.1	T1	III	6.1	274	LQ7	E1	P001 IBC03 LP01 R001		MP19	T7	TP1 TP28	L4BH	TU15	2		CW13 CW28 CW31	CE8	60
3277	ΧΛΩΡΟΦΟΡΜΙΚΑ ΑΛΑΤΑ, ΤΟΞΙΚΑ, ΔΙΑΒΡΩΤΙΚΑ, Ε.Α.Ο.	6.1	TC1	II	6.1+8	274 561	LQ17	E4	P001 IBC02		MP15	T8	TP2 TP28	L4BH	TU15	2		CW13 CW28 CW31	CE9	68
3278	ΟΡΓΑΝΟΦΩΣΦΟΡΙΚΕΣ ΕΝΩΣΕΙΣ, ΤΟΞΙΚΕΣ, ΥΓΡΕΣ, Ε.Α.Ο.	6.1	T1	I	6.1	43 274 315	LQ0	E5	P001		MP8 MP17	T14	TP2 TP27	L10CH	TU14 TU15 TU38 TE21 TE22	1		CW13 CW28 CW31		66

3278	ΟΡΓΑΝΟΦΩΣΦΟΡΙΚΕΣ ΕΝΩΣΕΙΣ, ΤΟΞΙΚΕΣ, ΥΓΡΕΣ, Ε.Α.Ο.	6.1	T1	II	6.1	43 274	LQ17	E4	P001 IBC02		MP15	T11	TP2 TP27	L4BH	TU15	2		CW13 CW28 CW31	CE5	60
3278	ΟΡΓΑΝΟΦΩΣΦΟΡΙΚΕΣ ΕΝΩΣΕΙΣ, ΤΟΞΙΚΕΣ, ΥΓΡΕΣ, Ε.Α.Ο.	6.1	T1	III	6.1	43 274	LQ7	E1	P001 IBC03 LP01 R001		MP19	T7	TP1 TP28	L4BH	TU15	2		CW13 CW28 CW31	CE8	60
3279	ΟΡΓΑΝΟΦΩΣΦΟΡΙΚΕΣ ΕΝΩΣΕΙΣ, ΤΟΞΙΚΕΣ, ΕΥΦΛΕΚΤΕΣ, Ε.Α.Ο.	6.1	TF1	I	6.1+3	43 274 315	LQ0	E5	P001		MP8 MP17	T14	TP2 TP27	L10CH	TU14 TU15 TU38 TE21 TE22	1		CW13 CW28 CW31		663
3279	ΟΡΓΑΝΟΦΩΣΦΟΡΙΚΕΣ ΕΝΩΣΕΙΣ, ΤΟΞΙΚΕΣ, ΕΥΦΛΕΚΤΕΣ, Ε.Α.Ο.	6.1	TF1	II	6.1+3	43 274	LQ17	E4	P001		MP15	T11	TP2 TP27	L4BH	TU15	2		CW13 CW28 CW31	CE5	63
3280	ΟΡΓΑΝΟΑΡΣΕΝΙΚΕΣ ΕΝΩΣΕΙΣ, ΥΓΡΕΣ, Ε.Α.Ο.	6.1	T3	I	6.1	274 315	LQ0	E5	P001		MP8 MP17	T14	TP2 TP27	L10CH	TU14 TU15 TU38 TE21 TE22	1		CW13 CW28 CW31		66
3280	ΟΡΓΑΝΟΑΡΣΕΝΙΚΕΣ ΕΝΩΣΕΙΣ, ΥΓΡΕΣ, Ε.Α.Ο.	6.1	T3	II	6.1	274	LQ17	E4	P001 IBC02		MP15	T11	TP2 TP27	L4BH	TU15	2		CW13 CW28 CW31	CE5	60
3280	ΟΡΓΑΝΟΑΡΣΕΝΙΚΕΣ ΕΝΩΣΕΙΣ, ΥΓΡΕΣ, Ε.Α.Ο.	6.1	T3	III	6.1	274	LQ7	E1	P001 IBC03 LP01 R001		MP19	T7	TP1 TP28	L4BH	TU15	2		CW13 CW28 CW31	CE11	60
3281	ΚΑΡΒΟΝΥΛΙΑ ΜΕΤΑΛΛΩΝ, ΥΓΡΑ, Ε.Α.Ο.	6.1	T3	I	6.1	274 315 562	LQ0	E5	P601		MP8 MP17	T14	TP2 TP27	L10CH	TU14 TU15 TU38 TE21 TE22	1		CW13 CW28 CW31		66
3281	ΚΑΡΒΟΝΥΛΙΑ ΜΕΤΑΛΛΩΝ, ΥΓΡΑ, Ε.Α.Ο.	6.1	T3	II	6.1	274 562	LQ17	E4	P001 IBC02		MP15	T11	TP2 TP27	L4BH	TU15	2		CW13 CW28 CW31	CE5	60
3281	ΚΑΡΒΟΝΥΛΙΑ ΜΕΤΑΛΛΩΝ, ΥΓΡΑ, Ε.Α.Ο.	6.1	T3	III	6.1	274 562	LQ7	E1	P001 IBC03 LP01 R001		MP19	T7	TP1 TP28	L4BH	TU15	2		CW13 CW28 CW31	CE8	60
3282	ΟΡΓΑΝΟΜΕΤΑΛΛΙΚΕΣ ΕΝΩΣΕΙΣ, ΤΟΞΙΚΕΣ, ΥΓΡΕΣ , Ε.Α.Ο.	6.1	T3	I	6.1	274 562	LQ0	E5	P001		MP8 MP17	T14	TP2 TP27	L10CH	TU14 TU15 TU38 TE21 TE22	1		CW13 CW28 CW31		66

3282	ΟΡΓΑΝΟΜΕΤΑΛΛΙΚΕΣ ΕΝΩΣΕΙΣ, ΤΟΞΙΚΕΣ, ΥΓΡΕΣ , Ε.Α.Ο.	6.1	T3	II	6.1	274 562	LQ17	E4	P001 IBC02		MP15	T11	TP2 TP27	L4BH	TU15	2			CW13 CW28 CW31	CE5	60
3282	ΟΡΓΑΝΟΜΕΤΑΛΛΙΚΕΣ ΕΝΩΣΕΙΣ, ΤΟΞΙΚΕΣ, ΥΓΡΕΣ , Ε.Α.Ο.	6.1	T3	III	6.1	274 562	LQ7	E1	P001 IBC03 LP01 R001		MP19	T7	TP1 TP28	L4BH	TU15	2			CW13 CW28 CW31	CE8	60
3283	ΕΝΩΣΕΙΣ ΣΕΛΗΝΙΟΥ, Ε.Α.Ο.	6.1	T5	I	6.1	274 563	LQ0	E5	P002 IBC07		MP18	T6	TP33	S10AH L10CH	TU14 TU15 TU38 TE21 TE22	1	W10 W12		CW13 CW28 CW31		66
3283	ΕΝΩΣΕΙΣ ΣΕΛΗΝΙΟΥ, Ε.Α.Ο.	6.1	T5	II	6.1	274 563	LQ18	E4	P002 IBC08	B4	MP10	T3	TP33	SGAH L4BH	TU15	2	W11		CW13 CW28 CW31	CE9	60
3283	ΕΝΩΣΕΙΣ ΣΕΛΗΝΙΟΥ, Ε.Α.Ο.	6.1	T5	III	6.1	274 563	LQ9	E1	P002 IBC08 LP02 R001	B3	MP10	T1	TP33	SGAH L4BH	TU15	2		VW9	CW13 CW28 CW31	CE11	60
3284	ΕΝΩΣΕΙΣ ΤΕΛΛΟΥΡΙΟΥ, Ε.Α.Ο.	6.1	T5	I	6.1	274	LQ0	E5	P002 IBC07		MP18	T6	TP33	S10AH L10CH	TU14 TU15 TU38 TE21 TE22	1	W10 W12		CW13 CW28 CW31		66
3284	ΕΝΩΣΕΙΣ ΤΕΛΛΟΥΡΙΟΥ, Ε.Α.Ο.	6.1	T5	II	6.1	274	LQ18	E4	P002 IBC08	B4	MP10	T3	TP33	SGAH L4BH	TU15	2	W11		CW13 CW28 CW31	CE9	60
3284	ΕΝΩΣΕΙΣ ΤΕΛΛΟΥΡΙΟΥ, Ε.Α.Ο.	6.1	T5	III	6.1	274	LQ9	E1	P002 IBC08 LP02 R001	B3	MP10	T1	TP33	SGAH L4BH	TU15	2		VW9	CW13 CW28 CW31	CE11	60
3285	ΕΝΩΣΕΙΣ ΒΑΝΑΔΙΟΥ, Ε.Α.Ο.	6.1	T5	I	6.1	274 564	LQ0	E5	P002 IBC07		MP18	T6	TP33	S10AH L10CH	TU14 TU15 TU38 TE21 TE22	1	W10 W12		CW13 CW28 CW31		66
3285	ΕΝΩΣΕΙΣ ΒΑΝΑΔΙΟΥ, Ε.Α.Ο.	6.1	T5	II	6.1	274 564	LQ18	E4	P002 IBC08	B4	MP10	T3	TP33	SGAH L4BH	TU15	2	W11		CW13 CW28 CW31	CE9	60
3285	ΕΝΩΣΕΙΣ ΒΑΝΑΔΙΟΥ, Ε.Α.Ο.	6.1	T5	III	6.1	274 564	LQ9	E1	P002 IBC08 LP02 R001	B3	MP10	T1	TP33	SGAH L4BH	TU15	2		VW9	CW13 CW28 CW31	CE11	60
3287	ΤΟΞΙΚΑ ΥΓΡΑ, ΑΝΟΡΓΑΝΑ, Ε.Α.Ο.	6.1	T4	I	6.1	274 315	LQ0	E5	P001		MP8 MP17	T14	TP2 TP27	L10CH	TU14 TU15 TU38 TE21 TE22	1			CW13 CW28 CW31		66
3287	ΤΟΞΙΚΑ ΥΓΡΑ, ΑΝΟΡΓΑΝΑ, Ε.Α.Ο.	6.1	T4	II	6.1	274	LQ17	E4	P001 IBC02		MP15	T11	TP2 TP27	L4BH	TU15	2			CW13 CW28 CW31	CE5	60

3287	ΤΟΞΙΚΑ ΥΓΡΑ, ΑΝΟΡΓΑΝΑ, Ε.Α.Ο.	6.1	T4	III	6.1	274	LQ7	E1	P001 IBC03 LP01 R001		MP19	T7	TP1 TP28	L4BH	TU15	2			CW13 CW28 CW31	CE8	60
3288	ΤΟΞΙΚΑ ΣΤΕΡΕΑ, ΑΝΟΡΓΑΝΑ, Ε.Α.Ο.	6.1	T5	I	6.1	274	LQ0	E5	P002 IBC07		MP18	T6	TP33	S10AH L10CH	TU14 TU15 TU38 TE21 TE22	1	W10 W12		CW13 CW28 CW31		66
3288	ΤΟΞΙΚΑ ΣΤΕΡΕΑ, ΑΝΟΡΓΑΝΑ, Ε.Α.Ο.	6.1	T5	II	6.1	274	LQ18	E4	P002 IBC08	B4	MP10	T3	TP33	SGAH L4BH	TU15	2	W11		CW13 CW28 CW31	CE9	60
3288	ΤΟΞΙΚΑ ΣΤΕΡΕΑ, ΑΝΟΡΓΑΝΑ, Ε.Α.Ο.	6.1	T5	III	6.1	274	LQ9	E1	P002 IBC08 LP02 R001	B3	MP10	T1	TP33	SGAH L4BH	TU15	2		VW9	CW13 CW28 CW31	CE11	60
3289	ΤΟΞΙΚΑ ΥΓΡΑ, ΔΙΑΒΡΩΤΙΚΑ, ΑΝΟΡΓΑΝΑ, Ε.Α.Ο.	6.1	TC3	I	6.1+8	274 315	LQ0	E5	P001		MP8 MP17	T14	TP2 TP27	L10CH	TU14 TU15 TU38 TE21 TE22	1			CW13 CW28 CW31		668
3289	ΤΟΞΙΚΑ ΥΓΡΑ, ΔΙΑΒΡΩΤΙΚΑ, ΑΝΟΡΓΑΝΑ, Ε.Α.Ο.	6.1	TC3	II	6.1+8	274	LQ17	E4	P001 IBC02		MP15	T11	TP2 TP27	L4BH	TU15	2			CW13 CW28 CW31	CE5	68
3290	ΤΟΞΙΚΑ ΣΤΕΡΕΑ, ΔΙΑΒΡΩΤΙΚΑ, ΑΝΟΡΓΑΝΟ, Ε.Α.Ο.	6.1	TC4	I	6.1+8	274	LQ0	E5	P002 IBC05		MP18	T6	TP33	S10AH L10CH	TU15 TU38 TE22	1	W10		CW13 CW28 CW31		668
3290	ΤΟΞΙΚΑ ΣΤΕΡΕΑ, ΔΙΑΒΡΩΤΙΚΑ, ΑΝΟΡΓΑΝΟ, Ε.Α.Ο.	6.1	TC4	II	6.1+8	274	LQ18	E4	P002 IBC06		MP10	T3	TP33	SGAH L4BH	TU15	2	W11 W12		CW13 CW28 CW31	CE5	68
3293	ΥΔΡΑΖΙΝΗΣ, ΥΔΑΤΙΚΟ ΔΙΑΛΥΜΑ, με όχι περισσότερο από 37% υδραζίνη, κατά βάρος	6.1	T4	III	6.1	566	LQ7	E1	P001 IBC03 LP01 R001		MP19	T4	TP1	L4BH	TU15	2			CW13 CW28 CW31	CE8	60
3294	ΥΔΡΟΚΥΑΝΙΟ, ΔΙΑΛΥΜΑ ΣΕ ΑΛΚΟΟΛΗ με όχι περισσότερο από 45% υδροκυάνιο	6.1	TF1	I	6.1+3	610	LQ0	E5	P601		MP8 MP17	T14	TP2	L15DH(+)	TU14 TU15 TU38 TE21 TE22 TE25	0			CW13 CW28 CW31		663
3302	ΑΚΡΥΛΙΚΟ 2-ΔΙΜΕΘΥΛΑΜΙΝΟΑΙΘΥΛΙΟ	6.1	T1	II	6.1		LQ17	E4	P001 IBC02		MP15	T7	TP2	L4BH	TU15	2			CW13 CW28 CW31	CE5	60

3315	ΧΗΜΙΚΑ ΔΕΙΓΜΑΤΑ ΤΟΞΙΚΑ, ΥΓΡΑ ή ΣΤΕΡΕΑ	6.1	T8	I	6.1	250	LQ0	E5	P099		MP8 MP17				1		CW13 CW28 CW31		66
3345	ΠΑΡΑΣΙΤΟΚΤΟΝΑ ΠΑΡΑΓΩΓΩΝ ΤΟΥ ΦΑΙΝΟΞΟΪΚΟΥ ΟΞΕΟΣ, ΣΤΕΡΕΑ, ΤΟΞΙΚΑ	6.1	T7	I	6.1	274 648	LQ0	E5	P002 IBC07		MP18	T6	TP33	S10AH L10CH	TU14 TU15 TU38 TE21 TE22	1	W10 W12	CW13 CW28 CW31	CE12	66
3345	ΠΑΡΑΣΙΤΟΚΤΟΝΑ ΠΑΡΑΓΩΓΩΝ ΤΟΥ ΦΑΙΝΟΞΟΪΚΟΥ ΟΞΕΟΣ, ΣΤΕΡΕΑ, ΤΟΞΙΚΑ	6.1	T7	II	6.1	274 648	LQ18	E4	P002 IBC08	B4	MP10	T3	TP33	SGAH L4BH	TU15	2	W11	CW13 CW28 CW31	CE9 CE12	60
3345	ΠΑΡΑΣΙΤΟΚΤΟΝΑ ΠΑΡΑΓΩΓΩΝ ΤΟΥ ΦΑΙΝΟΞΟΪΚΟΥ ΟΞΕΟΣ, ΣΤΕΡΕΑ, ΤΟΞΙΚΑ	6.1	T7	III	6.1	274 648	LQ9	E1	P002 IBC08 LP02 R001	B3	MP10	T1	TP33	SGAH L4BH	TU15	2	VW9	CW13 CW28 CW31	CE11 CE12	60
3347	ΠΑΡΑΣΙΤΟΚΤΟΝΑ ΠΑΡΑΓΩΓΩΝ ΤΟΥ ΦΑΙΝΟΞΟΪΚΟΥ ΟΞΕΟΣ, ΥΓΡΑ, ΤΟΞΙΚΑ, ΕΥΦΛΕΚΤΑ σημείο ανάφλεξης όχι χαμηλότερο από 23°C	6.1	TF2	I	6.1+3	274	LQ0	E5	P001		MP8 MP17	T14	TP2 TP27	L10CH	TU14 TU15 TU38 TE21 TE22	1		CW13 CW28 CW31	CE12	663
3347	ΠΑΡΑΣΙΤΟΚΤΟΝΑ ΠΑΡΑΓΩΓΩΝ ΤΟΥ ΦΑΙΝΟΞΟΪΚΟΥ ΟΞΕΟΣ, ΥΓΡΑ, ΤΟΞΙΚΑ, ΕΥΦΛΕΚΤΑ σημείο ανάφλεξης όχι χαμηλότερο από 23°C	6.1	TF2	II	6.1+3	274	LQ17	E4	P001 IBC02		MP15	T11	TP2 TP27	L4BH	TU15	2		CW13 CW28 CW31	CE5 CE12	63
3347	ΠΑΡΑΣΙΤΟΚΤΟΝΑ ΠΑΡΑΓΩΓΩΝ ΤΟΥ ΦΑΙΝΟΞΟΪΚΟΥ ΟΞΕΟΣ, ΥΓΡΑ, ΤΟΞΙΚΑ, ΕΥΦΛΕΚΤΑ σημείο ανάφλεξης όχι χαμηλότερο από 23°C	6.1	TF2	III	6.1+3	274	LQ7	E1	P001 IBC03 R001		MP19	T7	TP2 TP28	L4BH	TU15	2		CW13 CW28 CW31	CE8 CE12	63
3348	ΠΑΡΑΣΙΤΟΚΤΟΝΑ ΠΑΡΑΓΩΓΩΝ ΤΟΥ ΦΑΙΝΟΞΟΪΚΟΥ ΟΞΕΟΣ, ΥΓΡΑ, ΤΟΞΙΚΑ	6.1	T6	I	6.1	274 648	LQ0	E5	P001		MP8 MP17	T14	TP2 TP27	L10CH	TU14 TU15 TU38 TE21 TE22	1		CW13 CW28 CW31	CE12	66
3348	ΠΑΡΑΣΙΤΟΚΤΟΝΑ ΠΑΡΑΓΩΓΩΝ ΤΟΥ ΦΑΙΝΟΞΟΪΚΟΥ ΟΞΕΟΣ, ΥΓΡΑ, ΤΟΞΙΚΑ	6.1	T6	II	6.1	274 648	LQ17	E4	P001 IBC02		MP15	T11	TP2 TP27	L4BH	TU15	2		CW13 CW28 CW31	CE5 CE12	60
3348	ΠΑΡΑΣΙΤΟΚΤΟΝΑ ΠΑΡΑΓΩΓΩΝ ΤΟΥ ΦΑΙΝΟΞΟΪΚΟΥ ΟΞΕΟΣ, ΥΓΡΑ, ΤΟΞΙΚΑ	6.1	T6	III	6.1	274 648	LQ7	E1	P001 IBC03 LP01 R001		MP19	T7	TP2 TP28	L4BH	TU15	2		CW13 CW28 CW31	CE8 CE12	60
3349	PYRETHROID ΠΑΡΑΣΙΤΟΚΤΟΝΑ, ΣΤΕΡΕΑ, ΤΟΞΙΚΑ	6.1	T7	I	6.1	274 648	LQ0	E5	P002 IBC07		MP18	T6	TP33	S10AH L10CH	TU14 TU15 TU38 TE21 TE22	1	W10 W12	CW13 CW28 CW31	CE12	66

3349	PYRETHROID ΠΑΡΑΣΙΤΟΚΤΟΝΑ, ΣΤΕΡΕΑ, ΤΟΞΙΚΑ	6.1	T7	II	6.1	274 648	LQ18	E4	P002 IBC08	B4	MP10	T3	TP33	SGAH L4BH	TU15	2	W11		CW13 CW28 CW31	CE9 CE12	60
3349	PYRETHROID ΠΑΡΑΣΙΤΟΚΤΟΝΑ, ΣΤΕΡΕΑ, ΤΟΞΙΚΑ	6.1	T7	III	6.1	274 648	LQ9	E1	P002 IBC08 LP02 R001	B3	MP10	T1	TP33	SGAH L4BH	TU15	2		VW9	CW13 CW28 CW31	CE11 CE12	60
3351	PYRETHROID ΠΑΡΑΣΙΤΟΚΤΟΝΑ, ΥΓΡΑ, ΤΟΞΙΚΑ, ΕΥΦΛΕΚΤΑ σημείο ανάφλεξης όχι χαμηλότερο από 23°C	6.1	TF2	I	6.1+3	274	LQ0	E5	P001		MP8 MP17	T14	TP2 TP27	L10CH	TU14 TU15 TU38 TE21 TE22	1			CW13 CW28 CW31	CE12	663
3351	PYRETHROID ΠΑΡΑΣΙΤΟΚΤΟΝΑ, ΥΓΡΑ, ΤΟΞΙΚΑ, ΕΥΦΛΕΚΤΑ σημείο ανάφλεξης όχι χαμηλότερο από 23°C	6.1	TF2	II	6.1+3	274	LQ17	E4	P001 IBC02		MP15	T11	TP2 TP27	L4BH	TU15	2			CW13 CW28 CW31	CE5 CE12	63
3351	PYRETHROID ΠΑΡΑΣΙΤΟΚΤΟΝΑ, ΥΓΡΑ, ΤΟΞΙΚΑ, ΕΥΦΛΕΚΤΑ με σημείο ανάφλεψης όχι χαμηλότερο από 23°C	6.1	TF2	III	6.1+3	274	LQ7	E1	P001 IBC03 R001		MP19	T7	TP2 TP28	L4BH	TU15	2			CW13 CW28 CW31	CE8 CE12	63
3352	PYRETHROID ΠΑΡΑΣΙΤΟΚΤΟΝΑ, ΥΓΡΑ, ΤΟΞΙΚΑ	6.1	T6	I	6.1	274 648	LQ0	E5	P001		MP8 MP17	T14	TP2 TP27	L10CH	TU14 TU15 TU38 TE21 TE22	1			CW13 CW28 CW31	CE12	66
3352	PYRETHROID ΠΑΡΑΣΙΤΟΚΤΟΝΑ, ΥΓΡΑ, ΤΟΞΙΚΑ	6.1	T6	II	6.1	274 648	LQ17	E4	P001 IBC02		MP15	T11	TP2 TP27	L4BH	TU15	2			CW13 CW28 CW31	CE5 CE12	60
3352	PYRETHROID ΠΑΡΑΣΙΤΟΚΤΟΝΑ, ΥΓΡΑ, ΤΟΞΙΚΑ	6.1	T6	III	6.1	274 648	LQ7	E1	P001 IBC03 LP01 R001		MP19	T7	TP2 TP28	L4BH	TU15	2			CW13 CW28 CW31	CE8 CE12	60
3361	ΧΛΩΡΟΣΙΛΑΝΕΣ, ΤΟΞΙΚΕΣ, ΔΙΑΒΡΩΤΙΚΕΣ, Ε.Α.Ο.	6.1	TC1	II	6.1+8	274	LQ0	E4	P010		MP15	T14	TP2 TP7 TP27	L4BH	TU15	2			CW13 CW28 CW31	CE5	68
3362	ΧΛΩΡΟΣΙΛΑΝΕΣ, ΤΟΞΙΚΕΣ, ΔΙΑΒΡΩΤΙΚΕΣ, ΕΥΦΛΕΚΤΕΣ, Ε.Α.Ο.	6.1	TFC	II	6.1+3+8	274	LQ0	E4	P010		MP15	T14	TP2 TP7 TP27	L4BH	TU15	2			CW13 CW28 CW31	CE5	638
3381	ΤΟΞΙΚΟ ΔΙΑ ΕΙΣΠΝΟΗΣ ΥΓΡΟ, Ε.Α.Ο., με τοξικότητα εισπνοής χαμηλότερη ή ίση από 200ml/m3 και συγκέντρωση κορεσμένων ατμόων μεγαλύτερη ή ίση από 500 LC50	6.1	T1 oder T4	I	6.1	274	LQ0	E5	P601		MP8 MP17	T22	TP2	L10CH	TU14 TU15 TU38 TE21 TE22	1			CW13 CW28 CW31		66

3382	ΤΟΞΙΚΟ ΔΙΑ ΕΙΣΠΝΟΗΣ ΥΓΡΟ, Ε.Α.Ο., με τοξικότητα εισπνοής χαμηλότερη ή ίση από 1000ml/m3 και συγκέντρωση κορεσμένων ατμών μεγαλύτερη ή ίση από 10 LC50	6.1	T1 oder T4	I	6.1	274	LQ0	E5	P602		MP8 MP17	T20	TP2	L10CH	TU14 TU15 TU38 TE21 TE22	1			CW13 CW28 CW31		66
3383	ΤΟΞΙΚΟ ΔΙΑ ΕΙΣΠΝΟΗΣ ΥΓΡΟ, ΕΥΦΛΕΚΤΟ, Ε.Α.Ο., με τοξικότητα εισπνοής χαμηλότερη ή ίση από 200ml/m3 και συγκέντρωση κορεσμένων ατμών μεγαλύτερη ή ίση από 500 LC50	6.1	TF1	I	6.1+3	274	LQ0	E5	P601		MP8 MP17	T22	TP2	L10CH	TU14 TU15 TU38 TE21 TE22	1			CW13 CW28 CW31		663
3384	ΤΟΞΙΚΟ ΔΙΑ ΕΙΣΠΝΟΗΣ ΥΓΡΟ, ΕΥΦΛΕΚΤΟ, Ε.Α.Ο., με τοξικότητα εισπνοής χαμηλότερη ή ίση από 1000ml/m3 και συγκέντρωση κορεσμένων ατμών μεγαλύτερη ή ίση από 10 LC50	6.1	TF1	I	6.1+3	274	LQ0	E5	P602		MP8 MP17	T20	TP2	L10CH	TU14 TU15 TU38 TE21 TE22	1			CW13 CW28 CW31		663
3385	ΤΟΞΙΚΟ ΔΙΑ ΕΙΣΠΝΟΗΣ ΥΓΡΟ, ΕΝΕΡΓΟ ΜΕ ΤΟ ΝΕΡΟ, Ε.Α.Ο., με τοξικότητα εισπνοής χαμηλότερη ή ίση από 200ml/m3 και συγκέντρωση κορεσμένων ατμών μεγαλύτερη ή ίση από 500 LC50	6.1	TW1	I	6.1+4.3	274	LQ0	E5	P601		MP8 MP17	T22	TP2	L10CH	TU14 TU15 TU38 TE21 TE22	1			CW13 CW28 CW31		623
3386	ΤΟΞΙΚΟ ΔΙΑ ΕΙΣΠΝΟΗΣ ΥΓΡΟ, ΕΝΕΡΓΟ ΜΕ ΤΟ ΝΕΡΟ, Ε.Α.Ο., με τοξικότητα εισπνοής χαμηλότερη ή ίση από 1000ml/m3 και συγκέντρωση κορεσμένων ατμών μεγαλύτερη ή ίση από 10 LC50	6.1	TW1	I	6.1+4.3	274	LQ0	E5	P602		MP8 MP17	T20	TP2	L10CH	TU14 TU15 TU38 TE21 TE22	1			CW13 CW28 CW31		623
3387	ΤΟΞΙΚΟ ΔΙΑ ΕΙΣΠΝΟΗΣ ΥΓΡΟ, ΟΞΕΙΔΩΤΙΚΟ, Ε.Α.Ο., με τοξικότητα εισπνοής χαμηλότερη ή ίση από 200ml/m3 και συγκέντρωση κορεσμένων ατμών μεγαλύτερη ή ίση από 500 LC50	6.1	TO1	I	6.1+5.1	274	LQ0	E5	P601		MP8 MP17	T22	TP2	L10CH	TU14 TU15 TU38 TE21 TE22	1			CW13 CW28 CW31		665
3388	ΤΟΞΙΚΟ ΔΙΑ ΕΙΣΠΝΟΗΣ ΥΓΡΟ, ΟΞΕΙΔΩΤΙΚΟ, Ε.Α.Ο., με τοξικότητα εισπνοής χαμηλότερη ή ίση από 1000ml/m3 και συγκέντρωση κορεσμένων ατμών μεγαλύτερη ή ίση από 10 LC50	6.1	TO1	I	6.1+5.1	274	LQ0	E5	P602		MP8 MP17	T20	TP2	L10CH	TU14 TU15 TU38 TE21 TE22	1			CW13 CW28 CW31		665
3389	ΤΟΞΙΚΟ ΔΙΑ ΕΙΣΠΝΟΗΣ ΥΓΡΟ, ΔΙΑΒΡΩΤΙΚΟ, Ε.Α.Ο., με τοξικότητα εισπνοής χαμηλότερη ή ίση από 200ml/m3 και συγκέντρωση κορεσμένων ατμών μεγαλύτερη ή ίση από 500 LC50	6.1	TC1 oder TC3	I	6.1+8	274	LQ0	E5	P601		MP8 MP17	T22	TP2	L10CH	TU14 TU15 TU38 TE21 TE22	1			CW13 CW28 CW31		668
3390	ΤΟΞΙΚΟ ΔΙΑ ΕΙΣΠΝΟΗΣ ΥΓΡΟ, ΔΙΑΒΡΩΤΙΚΟ, Ε.Α.Ο., με τοξικότητα εισπνοής χαμηλότερη ή ίση από 1000ml/m3 και συγκέντρωση κορεσμένων ατμών μεγαλύτερη ή ίση από 10 LC50	6.1	TC1 oder TC3	I	6.1+8	274	LQ0	E5	P602		MP8 MP17	T20	TP2	L10CH	TU14 TU15 TU38 TE21 TE22	1			CW13 CW28 CW31		668

3409	ΧΛΩΡΟΝΙΤΡΟΒΕΝΖΟΛΙΟ, ΥΓΡΟ	6.1	T1	II	6.1	279	LQ17	E4	P001 IBC02		MP15	T7	TP2	L4BH	TU15	2		CW13 CW28 CW31	CE5	60
3410	4-ΧΛΩΡΟ-Ο-ΤΟΛΟΥΟΔΙΝΙΟ ΥΠΟΧΛΩΡΙΩΔΕΣ, ΔΙΑΛΥΜΑ	6.1	T1	III	6.1		LQ7	E1	P001 IBC03 R001		MP19	T4	TP1	L4BH	TU15	2		CW13 CW28 CW31	CE8	60
3411	Β-ΝΑΦΘΥΛΑΜΙΝΗ ΔΙΑΛΥΜΑ	6.1	T1	II	6.1		LQ17	E4	P001 IBC02		MP15	T7	TP2	L4BH	TU15	2		CW13 CW28 CW31	CE5	60
3411	Β-ΝΑΦΘΥΛΑΜΙΝΗ ΔΙΑΛΥΜΑ	6.1	T1	III	6.1		LQ7	E1	P001 IBC02		MP19	T7	TP2	L4BH	TU15	2		CW13 CW28 CW31	CE8	60
3413	ΚΥΑΝΙΔΙΟ ΤΟΥ ΚΑΛΙΟΥ ΔΙΑΛΥΜΑ	6.1	T4	I	6.1		LQ0	E5	P001		MP8 MP17	T14	TP2	L10CH	TU14 TU15 TU38 TE21 TE22	1		CW13 CW28 CW31		66
3413	ΚΥΑΝΙΔΙΟ ΤΟΥ ΚΑΛΙΟΥ ΔΙΑΛΥΜΑ	6.1	T4	II	6.1		LQ17	E4	P001 IBC02		MP15	T11	TP2 TP27	L4BH	TU15	2		CW13 CW28 CW31	CE5	60
3413	ΚΥΑΝΙΔΙΟ ΤΟΥ ΚΑΛΙΟΥ ΔΙΑΛΥΜΑ	6.1	T4	III	6.1		LQ7	E1	P001 IBC03 LP01 R001		MP19	T7	TP2 TP28	L4BH	TU15	2		CW13 CW28 CW31	CE8	60
3414	ΚΥΑΝΙΔΙΟ ΤΟΥ ΝΑΤΡΙΟΥ ΔΙΑΛΥΜΑ	6.1	T4	I	6.1		LQ0	E5	P001		MP8 MP17	T14	TP2	L10CH	TU14 TU15 TU38 TE21 TE22	1		CW13 CW28 CW31		66
3414	ΚΥΑΝΙΔΙΟ ΤΟΥ ΝΑΤΡΙΟΥ ΔΙΑΛΥΜΑ	6.1	T4	II	6.1		LQ17	E4	P001 IBC02		MP15	T11	TP2 TP27	L4BH	TU15	2		CW13 CW28 CW31	CE5	60
3414	ΚΥΑΝΙΔΙΟ ΤΟΥ ΝΑΤΡΙΟΥ ΔΙΑΛΥΜΑ	6.1	T4	III	6.1		LQ7	E1	P001 IBC03 LP01 R001		MP19	T7	TP2 TP28	L4BH	TU15	2		CW13 CW28 CW31	CE8	60
3415	ΦΘΟΡΙΟΥΧΟ ΝΑΤΡΙΟ ΔΙΑΛΥΜΑ	6.1	T4	III	6.1		LQ7	E1	P001 IBC03 LP01 R001		MP19	T4	TP1	L4BH	TU15	2		CW13 CW28 CW31	CE8	60
3416	ΧΛΩΡΟΑΚΕΤΟΦΑΙΝΟΝΗ, ΥΓΡΗ	6.1	T1	II	6.1		LQ17	E4	P001 IBC02		MP15	T7	TP2	L4BH	TU15	2		CW13 CW28 CW31	CE5	60
3417	ΒΡΩΜΙΟΥΧΟ ΞΥΛΟΛΙΘΟ, ΣΤΕΡΕΟ	6.1	T2	II	6.1		LQ18	E4	P002 IBC08	B4	MP10	T3	TP33	SGAH L4BH	TU15	2	W11	CW13 CW28 CW31	CE9	60

3418	2,4 ΤΟΛΟΥΝΕΔΙΑΜΙΝΗ ΔΙΑΛΥΜΑ	6.1	T1	III	6.1		LQ7	E1	P001 IBC03 LP01 R001		MP19	T4	TP1	L4BH	TU15	2		CW13 CW28 CW31	CE8	60
3422	ΦΘΟΡΙΟΥΧΟ ΚΑΛΙΟ ΔΙΑΛΥΜΑ	6.1	T4	III	6.1		LQ7	E1	P001 IBC03 LP01 R001		MP19	T4	TP1	L4BH	TU15	2		CW13 CW28 CW31	CE8	60
3424	ΔΙΝΙΤΡΟ-Ο-ΚΡΕΖΟΛΙΚΟ ΑΜΜΩΝΙΟ, ΔΙΑΛΥΜΑ	6.1	T1	II	6.1		LQ17	E4	P001 IBC02		MP15	T7	TP2	L4BH	TU15	2		CW13 CW28 CW31	CE5	60
3424	ΔΙΝΙΤΡΟ-Ο-ΚΡΕΖΟΛΙΚΟ ΑΜΜΩΝΙΟ, ΔΙΑΛΥΜΑ	6.1	T1	III	6.1		LQ7	E1	P001 IBC02		MP19	T7	TP2	L4BH	TU15	2		CW13 CW28 CW31	CE8	60
3426	ΑΚΡΥΛΑΜΙΔΙΟ ΔΙΑΛΥΜΑ	6.1	T1	III	6.1		LQ7	E1	P001 IBC03 LP01 R001		MP19	T4	TP1	L4BH	TU15	2		CW13 CW28 CW31	CE8	60
3427	ΧΛΩΡΟΒΕΝΖΥΛΟΧΛΩΡΙΔΑ, ΣΤΕΡΕΑ	6.1	T2	III	6.1		LQ9	E1	P002 IBC08 LP02 R001	B3	MP10	T1	TP33	SGAH L4BH	TU15	2	VW9	CW13 CW28 CW31	CE11	60
3428	3-ΧΛΩΡΟ-4-ΜΕΘΥΛΦΑΥΝΥΛΙΣΟΚΥΑΝΙΚΟ ΑΛΑΣ, ΣΤΕΡΕΟ	6.1	T2	II	6.1		LQ18	E4	P002 IBC08	B4	MP10	T3	TP33	SGAH L4BH	TU15	2	W11	CW13 CW28 CW31	CE9	60
3429	ΧΛΩΡΟΤΟΛΟΥΙΔΙΝΕΣ, ΥΓΡΕΣ	6.1	T1	III	6.1		LQ7	E1	P001 IBC03 LP01 R001		MP19	T4	TP1	L4BH	TU15	2		CW13 CW28 CW31	CE8	60
3430	ΞΥΛΕΝΟΛΕΣ, ΥΓΡΑ	6.1	T1	II	6.1		LQ17	E4	P001 IBC02		MP15	T7	TP2	L4BH	TU15	2		CW13 CW28 CW31	CE5	60
3431	ΝΙΤΡΟΒΕΝΖΟΤΡΙΦΘΟΡΙΔΑ, ΣΤΕΡΕΑ	6.1	T2	II	6.1		LQ18	E4	P002 IBC08	B4	MP10	T3	TP33	SGAH L4BH	TU15	2	W11	CW13 CW28 CW31	CE9	60
3434	ΝΙΤΡΟΚΡΕΖΟΛΕΣ, ΥΓΡΕΣ	6.1	T1	III	6.1		LQ7	E1	P001 IBC03 LP01 R001		MP19	T4	TP1	L4BH	TU15	2		CW13 CW28 CW31	CE8	60
3436	Ε=ΑΦΘΟΡΟΑΚΕΤΟΝΗ ΕΝΥΔΡΗ, ΣΤΕΡΕΗ	6.1	T2	II	6.1		LQ18	E4	P002 IBC08	B4	MP10	T3	TP33	SGAH L4BH	TU15	2	W11	CW13 CW28 CW31	CE9	60
3437	ΧΛΩΡΟΚΡΕΖΟΛΕΣ, ΣΤΕΡΕΕΣ	6.1	T2	II	6.1		LQ18	E4	P002 IBC08	B4	MP10	T3	TP33	SGAH L4BH	TU15	2	W11	CW13 CW28 CW31	CE9	60

3438	Α- ΜΕΘΥΛΒΕΝΖΥΛΑΛΚΟΟΛΗ, ΣΤΕΡΕΗ	6.1				6.1		LQ9	E1	P002 IBC08 LP02 R001	B3	MP10	T1	TP33	SGAH L4BH	TU15	2		VW9	CW13 CW28 CW31	CE11	60
3439	ΝΙΤΡΙΛΙΑ, ΤΟΞΙΚΑ, ΣΤΕΡΕΑ, Ε.Α.Ο.	6.1	T2	I		6.1	274	LQ0	E5	P002 IBC07		MP18	T6	TP33	S10AH L10CH	TU14 TU15 TU38 TE21 TE22	1	W10 W12		CW13 CW28 CW31		66
3439	ΝΙΤΡΙΛΙΑ, ΤΟΞΙΚΑ, ΣΤΕΡΕΑ, Ε.Α.Ο.	6.1	T2	II		6.1	274	LQ18	E4	P002 IBC08	B4	MP10	T3	TP33	SGAH L4BH	TU15	2	W11		CW13 CW28 CW31	CE9	60
3439	ΝΙΤΡΙΛΙΑ, ΤΟΞΙΚΑ, ΣΤΕΡΕΑ, Ε.Α.Ο.	6.1	T2	III		6.1	274	LQ9	E1	P002 IBC08 LP02 R001	B3	MP10	T1	TP33	SGAH L4BH	TU15	2		VW9	CW13 CW28 CW31	CE11	60
3440	ΕΝΩΣΗ ΣΕΛΗΝΙΟΥ, ΥΓΡΗ, Ε.Α.Ο.	6.1	T4	I		6.1	274 563	LQ0	E5	P001		MP8 MP17	T14	TP2 TP27	L10CH	TU14 TU15 TU38 TE21 TE22	1			CW13 CW28 CW31		66
3440	ΕΝΩΣΗ ΣΕΛΗΝΙΟΥ, ΥΓΡΗ, Ε.Α.Ο.	6.1	T4	II		6.1	274 563	LQ17	E4	P001 IBC02		MP15	T11	TP2 TP27	L4BH	TU15	2			CW13 CW28 CW31	CE5	60
3440	ΕΝΩΣΗ ΣΕΛΗΝΙΟΥ, ΥΓΡΗ, Ε.Α.Ο.	6.1	T4	III		6.1	274 563	LQ7	E1	P001 IBC03 R001		MP19	T7	TP1 TP28	L4BH	TU15	2			CW13 CW28 CW31	CE8	60
3441	ΧΛΩΡΟΔΙΝΙΤΡΟΒΕΝΖΟΛΙΟ, ΣΤΕΡΕΟ	6.1	T2	II		6.1	279	LQ18	E4	P002 IBC08	B4	MP10	T3	TP33	SGAH L4BH	TU15	2	W11		CW13 CW28 CW31	CE9	60
3442	ΔΙΧΛΩΡΟΑΝΙΛΙΝΕΣ, ΣΤΕΡΕΕΣ	6.1	T2	II		6.1	279	LQ18	E4	P002 IBC08	B4	MP10	T3	TP33	SGAH L4BH	TU15	2	W11		CW13 CW28 CW31	CE9	60
3443	ΔΙΝΙΤΡΟΒΕΝΖΟΛΙΑ, ΣΤΕΡΕΑ	6.1	T2	II		6.1		LQ18	E4	P002 IBC08	B4	MP10	T3	TP33	SGAH L4BH	TU15	2	W11		CW13 CW28 CW31	CE9	60
3444	ΥΔΡΟΧΛΩΡΙΚΗ ΝΙΚΟΤΙΝΗ, ΣΤΕΡΕΗ	6.1	T2	II		6.1	43	LQ18	E4	P002 IBC08	B4	MP10	T3	TP33	SGAH	TU15	2	W11		CW13 CW28 CW31	CE9	60
3445	ΘΕΙΙΚΗ ΝΙΚΟΤΙΝΗ, ΣΤΕΡΕΗ	6.1	T2	II		6.1		LQ18	E4	P002 IBC08	B4	MP10	T3	TP33	SGAH	TU15	2	W11		CW13 CW28 CW31	CE9	60
3446	ΝΙΤΡΟΤΟΛΟΥΟΛΙΑ, ΣΤΕΡΕΑ	6.1	T2	II		6.1		LQ18	E4	P002 IBC08	B4	MP10	T3	TP33	SGAH L4BH	TU15	2	W11		CW13 CW28 CW31	CE9	60

3447	ΝΙΤΡΟΞΥΛΕΝΙΑ, ΣΤΕΡΕΑ	6.1	T2	II	6.1		LQ18	E4	P002 IBC08	B4	MP10	T3	TP33	SGAH L4BH	TU15	2	W11		CW13 CW28 CW31	CE9	60
3448	ΔΑΚΡΥΓΟΝΑ ΑΕΡΙΑ ΟΥΣΙΕΣ, ΣΤΕΡΕΕΣ, Ε.Α.Ο.	6.1	T2	I	6.1	274	LQ0	E5	P002		MP18	T6	TP33	S10AH L10CH	TU14 TU15 TU38 TE21 TE22	1			CW13 CW28 CW31		66
3448	ΔΑΚΡΥΓΟΝΑ ΑΕΡΙΑ ΟΥΣΙΕΣ, ΣΤΕΡΕΕΣ, Ε.Α.Ο.	6.1	T2	II	6.1	274	LQ18	E4	P002 IBC08	B4	MP10	T3	TP33	SGAH L4BH	TU15	2	W11		CW13 CW28 CW31	CE9	60
3449	ΚΥΑΝΙΔΙΑ ΤΟΥ ΒΡΩΜΟΒΕΝΖΟΛΙΟΥ, ΣΤΕΡΕΑ	6.1	T2	I	6.1	138	LQ0	E5	P002		MP18	T6	TP33	S10AH L10CH	TU15 TU38 TE22	1			CW13 CW28 CW31		66
3450	ΔΙΦΑΙΝΥΛΟΧΛΩΡΟΑΡΣΙΝΗ, ΣΤΕΡΕΗ	6.1	T3	I	6.1		LQ0	E5	P002 IBC07		MP18	T6	TP33	S10AH L10CH	TU15 TU38 TE22	1	W10 W12		CW13 CW28 CW31		66
3451	ΤΟΛΟΥΙΔΙΝΕΣ, ΣΤΕΡΕΕΣ	6.1	T2	II	6.1	279	LQ18	E4	P002 IBC08	B4	MP10	T3	TP33	SGAH L4BH	TU15	2	W11		CW13 CW28 CW31	CE9	60
3452	ΞΥΛΙΔΙΝΕΣ, ΣΤΕΡΕΕΣ	6.1	T2	II	6.1		LQ18	E4	P002 IBC08	B4	MP10	T3	TP33	SGAH L4BH	TU15	2	W11		CW13 CW28 CW31	CE9	60
3454	ΔΙΝΙΤΡΟΤΟΛΟΥΛΙΑ, ΣΤΕΡΕΑ	6.1	T2	II	6.1		LQ18	E4	P002 IBC08	B4	MP10	T3	TP33	SGAH L4BH	TU15	2	W11		CW13 CW28 CW31	CE9	60
3455	ΚΡΕΖΟΛΕΣ, ΣΤΕΡΕΕΣ	6.1	TC2	II	6.1+8		LQ18	E4	P002 IBC08	B4	MP10	T3	TP33	SGAH L4BH	TU15	2	W11		CW13 CW28 CW31	CE9	68
3457	ΧΛΩΡΟΝΙΤΡΟΤΟΛΟΥΟΛΙΑ, ΣΤΕΡΕΣ	6.1	T2	III	6.1		LQ9	E1	P002 IBC08 LP02 R001	B3	MP10	T1	TP33	SGAH L4BH	TU15	2		VW9	CW13 CW28 CW31	CE11	60
3458	ΝΙΤΡΟΑΝΙΣΟΛΕΣ, ΣΤΕΡΕΕΣ	6.1	T2	III	6.1	279	LQ9	E1	P002 IBC08 LP02 R001	B3	MP10	T1	TP33	SGAH L4BH	TU15	2		VW9	CW13 CW28 CW31	CE11	60
3459	ΝΙΤΡΟΒΡΩΜΟΒΕΝΖΟΛΙΑ, ΣΤΕΡΕΑ	6.1	T2	III	6.1		LQ9	E1	P002 IBC08 LP02 R001	B3	MP10	T1	TP33	SGAH L4BH	TU15	2		VW9	CW13 CW28 CW31	CE11	60

3460	Ν-ΑΙΘΥΛΒΕΝΥΛΟΛΟΥΟΔΙΝΕΣ, ΣΤΕΡΕΕΣ	6.1	T2	III	6.1		LQ9	E1	P002 IBC08 LP02 R001	B3	MP10	T1	TP33	SGAH L4BH	TU15	2	VW9	CW13 CW28 CW31	CE11	60
3462	ΤΟΞΙΝΕΣ, ΕΞΑΓΟΜΕΝΕΣ ΑΠΟ ΖΩΙΚΗ ΠΗΓΗ, ΣΤΕΡΕΕΣ, Ε.Α.Ο.	6.1	T2	I	6.1	210 274	LQ0	E5	P002 IBC07		MP18	T6	TP33	S10AH L10CH	TU15 TU38 TE22	1	W10 W12		CW13 CW28 CW31	66
3462	ΤΟΞΙΝΕΣ, ΕΞΑΓΟΜΕΝΕΣ ΑΠΟ ΖΩΙΚΗ ΠΗΓΗ, ΣΤΕΡΕΕΣ, Ε.Α.Ο.	6.1	T2	II	6.1	210 274	LQ18	E4	P002 IBC08	B4	MP10	T3	TP33	SGAH L4BH	TU15	2	W11		CW13 CW28 CW31	CE9	60
3462	ΤΟΞΙΝΕΣ, ΕΞΑΓΟΜΕΝΕΣ ΑΠΟ ΖΩΙΚΗ ΠΗΓΗ, ΣΤΕΡΕΕΣ, Ε.Α.Ο.	6.1	T2	III	6.1	210 274	LQ9	E1	P002 IBC08 R001	B3	MP10	T1	TP33	SGAH L4BH	TU15	2	VW9	CW13 CW28 CW31	CE11	60
3464	ΟΡΓΑΝΟΦΟΣΦΟΡΟΥΧΕΣ ΕΝΩΣΕΙΣ, ΤΟΞΙΚΕΣ, Ε.Α.Ο.	6.1	T2	I	6.1	43 274	LQ0	E5	P002 IBC07		MP18	T6	TP33	S10AH L10CH	TU14 TU15 TU38 TE21 TE22	1	W10 W12		CW13 CW28 CW31	66
3464	ΟΡΓΑΝΟΦΟΣΦΟΡΟΥΧΕΣ ΕΝΩΣΕΙΣ, ΤΟΞΙΚΕΣ, Ε.Α.Ο.	6.1	T2	II	6.1	43 274	LQ18	E4	P002 IBC08	B4	MP10	T3	TP33	SGAH L4BH	TU15	2	W11		CW13 CW28 CW31	CE9	60
3464	ΟΡΓΑΝΟΦΟΣΦΟΡΟΥΧΕΣ ΕΝΩΣΕΙΣ, ΤΟΞΙΚΕΣ, Ε.Α.Ο.	6.1	T2	III	6.1	43 274	LQ9	E1	P002 IBC08 LP02 R001	B3	MP10	T1	TP33	SGAH L4BH	TU15	2	VW9	CW13 CW28 CW31	CE11	60
3465	ΟΡΓΑΝΟΑΡΣΕΝΙΚΕΣ ΕΝΩΣΕΙΣ, ΣΤΕΡΕΕΣ, Ε.Α.Ο.	6.1	T3	I	6.1	274	LQ0	E5	P002 IBC07		MP18	T6	TP33	S10AH L10CH	TU14 TU15 TU38 TE21 TE22	1	W10 W12		CW13 CW28 CW31	66
3465	ΟΡΓΑΝΟΑΡΣΕΝΙΚΕΣ ΕΝΩΣΕΙΣ, ΣΤΕΡΕΕΣ, Ε.Α.Ο.	6.1	T3	II	6.1	274	LQ18	E4	P002 IBC08	B4	MP10	T3	TP33	SGAH L4BH	TU15	2	W11		CW13 CW28 CW31	CE9	60
3465	ΟΡΓΑΝΟΑΡΣΕΝΙΚΕΣ ΕΝΩΣΕΙΣ, ΣΤΕΡΕΕΣ, Ε.Α.Ο.	6.1	T3	III	6.1	274	LQ9	E1	P002 IBC08 LP02 R001	B3	MP10	T1	TP33	SGAH L4BH	TU15	2	VW9	CW13 CW28 CW31	CE11	60
3466	ΜΕΤΑΛΛΙΚΑ ΚΑΡΒΟΝΥΛΙΑ, ΣΤΕΡΕΑ, Ε.Α.Ο.	6.1	T3	I	6.1	274 562	LQ0	E5	P002 IBC07		MP18	T6	TP33	S10AH L10CH	TU14 TU15 TU38 TE21 TE22	1	W10 W12		CW13 CW28 CW31	66
3466	ΜΕΤΑΛΛΙΚΑ ΚΑΡΒΟΝΥΛΙΑ, ΣΤΕΡΕΑ, Ε.Α.Ο.	6.1	T3	II	6.1	274 562	LQ18	E4	P002 IBC08	B4	MP10	T3	TP33	SGAH L4BH	TU15	2	W11		CW13 CW28 CW31	CE9	60

3466	ΜΕΤΑΛΛΙΚΑ ΚΑΡΒΟΝΥΛΙΑ, ΣΤΕΡΕΑ, Ε.Α.Ο.	6.1	T3	III	6.1	274 562	LQ9	E1	P002 IBC08 LP02 R001	B3	MP10	T1	TP33	SGAH L4BH	TU15	2		VW9	CW13 CW28 CW31	CE11	60
3467	ΟΡΓΑΝΟΜΕΤΑΛΛΙΚΕΣ ΕΝΩΣΕΙΣ, ΤΟΞΙΚΕΣ, ΣΤΕΡΕΕΣ, Ε.Α.Ο.	6.1	T3	I	6.1	274 562	LQ0	E5	P002 IBC07		MP18	T6	TP33	S10AH L10CH	TU14 TU15 TU38 TE21 TE22	1	W10 W12		CW13 CW28 CW31		66
3467	ΟΡΓΑΝΟΜΕΤΑΛΛΙΚΕΣ ΕΝΩΣΕΙΣ, ΤΟΞΙΚΕΣ, ΣΤΕΡΕΕΣ, Ε.Α.Ο.	6.1	T3	II	6.1	274 562	LQ18	E4	P002 IBC08	B4	MP10	T3	TP33	SGAH L4BH	TU15	2	W11		CW13 CW28 CW31	CE9	60
3467	ΟΡΓΑΝΟΜΕΤΑΛΛΙΚΕΣ ΕΝΩΣΕΙΣ, ΤΟΞΙΚΕΣ, ΣΤΕΡΕΕΣ, Ε.Α.Ο.	6.1	T3	III	6.1	274 562	LQ9	E1	P002 IBC08 LP02 R001	B3	MP10	T1	TP33	SGAH L4BH	TU15	2		VW9	CW13 CW28 CW31	CE11	60
2814	ΜΟΛΥΣΜΑΤΙΚΕΣ ΟΥΣΙΕΣ ΜΕ ΕΠΙΔΡΑΣΗ ΣΤΟΝ ΑΝΘΡΩΠΟ	6.2	I1		6.2	318	LQ0	E0	P620		MP5					0	W9		CW13 CW18 CW26 CW28	CE14	606
2814	ΜΟΛΥΣΜΑΤΙΚΕΣ ΟΥΣΙΕΣ ΜΕ ΕΠΙΔΡΑΣΗ ΣΤΟΝ ΑΝΘΡΩΠΟ, κατεψυγμένο σε υγρό άζωτο	6.2	I1		6.2+2.2	318	LQ0	E0	P620		MP5					0	W9		CW13 CW18 CW26 CW28	CE14	606
2814	ΜΟΛΥΣΜΑΤΙΚΕΣ ΟΥΣΙΕΣ ΜΕ ΕΠΙΔΡΑΣΗ ΣΤΟΝ ΑΝΘΡΩΠΟ, (μόνο ζωικό υλικό)	6.2	I1		6.2	318	LQ0	E0	P620		MP5	BK1 BK2				0	W9		CW13 CW18 CW26 CW28	CE14	606
2900	ΜΟΛΥΣΜΑΤΙΚΕΣ ΥΛΕΣ, ΜΕ ΕΠΙΔΡΑΣΗ ΜΟΝΟ ΣΤΑ ΖΩΑ	6.2	I2		6.2	318	LQ0	E0	P620		MP5					0	W9		CW13 CW18 CW26 CW28	CE14	606
2900	ΜΟΛΥΣΜΑΤΙΚΕΣ ΥΛΕΣ, ΜΕ ΕΠΙΔΡΑΣΗ ΜΟΝΟ ΣΤΑ ΖΩΑ, κατεψυγμένες σε υγρό άζωτο	6.2	I2		6.2+2.2	318	LQ0	E0	P620		MP5					0	W9		CW13 CW18 CW26 CW28	CE14	606
2900	ΜΟΛΥΣΜΑΤΙΚΗ ΟΥΣΙΑ, ΠΟΥ ΠΡΟΣΒΑΛΕΙ ΜΟΝΟ ΖΩΑ (ΖΩΙΚΟ ΥΛΙΚΟ ΜΟΝΟ)	6.2	I2		6.2	318	LQ0	E0	P620		MP5	BK1 BK2				0	W9		CW13 CW18 CW26 CW28	CE14	606
3291	ΝΟΣΟΚΟΜΕΙΑΚΑ ΑΠΟΒΛΗΤΑ, ΑΠΡΟΣΔΙΟΡΙΣΤΑ, Ε.Α.Ο. ή (ΒΙΟ) ΝΟΣΟΚΟΜΕΙΑΚΑ ΑΠΟΒΛΗΤΑ, Ε.Α.Ο. ή, REGULATED ΝΟΣΟΚΟΜΕΙΑΚΑ ΑΠΟΒΛΗΤΑ, Ε.Α.Ο.	6.2	I3	II	6.2	565	LQ0	E0	P621 IBC620 LP621		MP6	BK2				2	W9	VW11	CW13 CW18 CW28	CE14	606

3291	ΝΟΣΟΚΟΜΕΙΑΚΑ ΑΠΟΒΛΗΤΑ, ΑΠΡΟΣΔΙΟΡΙΣΤΑ, Ε.Α.Ο. ή (ΒΙΟ) ΝΟΣΟΚΟΜΕΙΑΚΑ ΑΠΟΒΛΗΤΑ, Ε.Α.Ο. ή REGULATED ΝΟΣΟΚΟΜΕΙΑΚΑ ΑΠΟΒΛΗΤΑ, Ε.Α.Ο.κατεψυγμένα σε υγό άζωτο	6.2	I3	II	6.2+2.2	565	LQ0	E0	P621 IBC620 LP621		MP6					2	W9		CW13 CW18 CW28	CE14	606
3373	ΒΙΟΛΟΓΙΚΗ ΟΥΣΙΑ, ΚΑΤΗΓΟΡΙΑ Β (ζωικό υλικό μόνο)	6.2	14		6.2	319	LQ0	E0	P650			T1 BK1 BK2	TP1	L4BH	TU15 TU37	–				CE14	606
2908	ΡΑΔΙΕΝΕΡΓΑ ΥΛΙΚΑ, ΕΞΑΙΡΟΥΜΕΝΟ ΚΟΛΟ-ΚΕΝΗ ΣΥΣΚΕΥΑΣΙΑ	7				290	LQ0	E0	Βλέπε 1.7	Βλέπε 4.1.9.1.3						4			CW33	CE15	70
2909	ΡΑΔΙΕΝΕΡΓΑ ΥΛΙΚΑ, ΕΞΑΙΡΟΥΜΕΝΟ ΚΟΛΟ - ΕΙΔΗ ΚΑΤΑΣΚΕΥΑΣΜΕΝΑ ΑΠΟ ΦΥΣΙΚΟ ΟΥΡΑΝΙΟ ή ΕΞΑΝΤΛΗΜΕΝΟ ΟΥΡΑΝΙΟ ή ΦΥΣΙΚΟ ΘΟΡΙΟ	7				290	LQ0	E0	Βλέπε 1.7	Βλέπε 4.1.9.1.3						4			CW33	CE15	70
2910	ΡΑΔΙΕΝΕΡΓΑ ΥΛΙΚΑ, ΕΞΑΙΡΟΥΜΕΝΟ ΚΟΛΟ - ΠΕΡΙΟΡΙΣΜΕΝΗ ΠΟΣΟΤΗΤΑ ΥΛΙΚΟΥ	7				290	LQ0	E0	Βλέπε 1.7	Βλέπε 4.1.9.1.3						4			CW33	CE15	70
2911	ΡΑΔΙΕΝΕΡΓΑ ΥΛΙΚΑ, ΕΞΑΙΡΟΥΜΕΝΟ ΚΟΛΟ - ΟΡΓΑΝΑ ή ΕΙΔΗ	7				290	LQ0	E0	Βλέπε 1.7	Βλέπε 4.1.9.1.3						4			CW33	CE15	70
2912	ΡΑΔΙΕΝΕΡΓΑ ΥΛΙΚΑ,ΧΑΜΗΛΗΣ ΕΙΔΙΚΗΣ ΔΡΑΣΤΙΚΟΤΗΤΑΣ (LSA-I), μη σχάσιμα ή εξαιρούμενα σχάσης	7			7X	172 317 325	LQ0	E0	Βλέπε 2.2.7 και 4.1.9	Βλέπε 4.1.9.1.3		T5	TP4	S2.65AN(+) L2.65CN(+)	TU36 TT7 TM7	0		VW16	CW33	CE15	70
2913	ΡΑΔΙΕΝΕΡΓΑ ΥΛΙΚΑ, ΕΠΙΦΑΝΕΙΑΣ ΜΟΛΥΣΜΕΝΑ ΑΝΤΙΚΕΙΜΕΝΑ (SCO-I ή SCO-II), μη σχάσιμα ή εξαιρούμενα σχάσης	7			7X	172 317 336	LQ0	E0	Βλέπε 2.2.7 και 4.1.9	Βλέπε 4.1.9.1.3						0		VW17	CW33	CE15	70
2915	ΡΑΔΙΕΝΕΡΓΑ ΥΛΙΚΑ, ΣΥΣΚΕΥΑΣΙΑ ΤΥΠΟΥ Α, μη-ειδική σύνθεση, μη σχάσιμα ή εξαιρούμενα σχάσης	7			7X	172 317 325	LQ0	E0	Βλέπε 2.2.7 και 4.1.9	Βλέπε 4.1.9.1.3						0			CW33	CE15	70
2916	ΡΑΔΙΕΝΕΡΓΑ ΥΛΙΚΑ, ΣΥΣΚΕΥΑΣΙΑ ΤΥΠΟΥ Β(U), μη σχάσιμα ή εξαιρούμενα σχάσης	7			7X	172 317 337	LQ0	E0	Βλέπε 2.2.7 και 4.1.9	Βλέπε 4.1.9.1.3						0			CW33	CE15	70
2917	ΡΑΔΙΕΝΕΡΓΑ ΥΛΙΚΑ, ΣΥΣΚΕΥΑΣΙΑ ΤΥΠΟΥ Β(M), μη σχάσιμα ή εξαιρούμενα σχάσης	7			7X	172 317 337	LQ0	E0	Βλέπε 2.2.7 και 4.1.9	Βλέπε 4.1.9.1.3						0			CW33	CE15	70
2919	ΡΑΔΙΕΝΕΡΓΑ ΥΛΙΚΑ, ΜΕΤΑΦΕΡΟΜΕΝΑ ΥΠΟ ΕΙΔΙΚΗ ΔΙΕΥΘΕΤΗΣΗ μη σχάσιμα ή εξαιρούμενα σχάσης	7			7X	172 317	LQ0	E0	Βλέπε 2.2.7 και 4.1.9	Βλέπε 4.1.9.1.3						0			CW33	CE15	70
2977	ΡΑΔΙΕΝΕΡΓΑ ΥΛΙΚΑ, ΕΞΑΦΘΟΡΙΟΥΧΟ ΟΥΡΑΝΙΟ, ΣΧΑΣΙΜΑ	7			7X+7E+8	172	LQ0	E0	Βλέπε 2.2.7 και 4.1.9	Βλέπε 4.1.9.1.3						0			CW33	CE15	78

2978	ΡΑΔΙΕΝΕΡΓΑ ΥΛΙΚΑ, ΕΞΑΦΘΟΡΙΟΥΧΟ ΟΥΡΑΝΙΟ, μη σχάσιμα ή εξαιρούμενα σχάσης	7			7X+8	172 317	LQ0	E0	Βλέπε 2.2.7 και 4.1.9	Βλέπε 4.1.9.1.3					0		CW33	CE15	78
3321	ΡΑΔΙΕΝΕΡΓΑ ΥΛΙΚΑ, ΡΑΔΙΕΝΕΡΓΑ ΥΛΙΚΑ, ΧΑΜΗΛΗΣ ΕΙΔΙΚΗΣ ΔΡΑΣΤΙΚΟΤΗΤΑΣ (LSA-II), μη σχάσιμα ή εξαιρούμενα σχάσης	7			7X	172 317 325 336	LQ0	E0	Βλέπε 2.2.7 και 4.1.9	Βλέπε 4.1.9.1.3		T5	TP4	S2.65AN(+) L2.65CN(+)	TU36 TT7 TM7	0		CW33	CE15	70
3322	ΡΑΔΙΕΝΕΡΓΑ ΥΛΙΚΑ, ΡΑΔΙΕΝΕΡΓΑ ΥΛΙΚΑ, ΧΑΜΗΛΗΣ ΕΙΔΙΚΗΣ ΔΡΑΣΤΙΚΟΤΗΤΑΣ (LSA-III), μη σχάσιμα ή εξαιρούμενα σχάσης	7			7X	172 317 325 336	LQ0	E0	Βλέπε 2.2.7 και 4.1.9	Βλέπε 4.1.9.1.3		T5	TP4	S2.65AN(+) L2.65CN(+)	TU36 TT7 TM7	0		CW33	CE15	70
3323	ΡΑΔΙΕΝΕΡΓΑ ΥΛΙΚΑ, ΚΟΛΟ ΤΥΠΟΥ C, μη σχάσιμα ή εξαιρούμενα σχάσης	7			7X	172 317	LQ0	E0	Βλέπε 2.2.7 και 4.1.9	Βλέπε 4.1.9.1.3						0		CW33	CE15	70
3324	ΡΑΔΙΕΝΕΡΓΑ ΥΛΙΚΑ, ΧΑΜΗΛΗΣ ΕΙΔΙΚΗΣ ΔΡΑΣΤΙΚΟΤΗΤΑΣ (LSA-II), ΣΧΑΣΙΜΑ	7			7X+7E	172 326 336	LQ0	E0	Βλέπε 2.2.7 και 4.1.9	Βλέπε 4.1.9.1.3						0		CW33	CE15	70
3325	ΡΑΔΙΕΝΕΡΓΑ ΥΛΙΚΑ, ΧΑΜΗΛΗΣ ΕΙΔΙΚΗΣ ΔΡΑΣΤΙΚΟΤΗΤΑΣ (LSA-III), ΣΧΑΣΙΜΑ	7			7X+7E	172 326 336	LQ0	E0	Βλέπε 2.2.7 και 4.1.9	Βλέπε 4.1.9.1.3						0		CW33	CE15	70
3326	ΡΑΔΙΕΝΕΡΓΑ ΥΛΙΚΑ, ΕΠΙΦΑΝΕΙΑΚΑ ΜΟΛΥΣΜΕΝΑ ΑΝΤΙΚΕΙΜΕΝΑ (SCO-I ή SCO-II), ΣΧΑΣΙΜΑ	7			7X+7E	172 336	LQ0	E0	Βλέπε 2.2.7 και 4.1.9	Βλέπε 4.1.9.1.3						0		CW33	CE15	70
3327	ΡΑΔΙΕΝΕΡΓΑ ΥΛΙΚΑ, ΚΟΛΟ ΤΥΠΟΥ A, σχάσιμα, μη ειδικής μορφής	7			7X+7E	172 326	LQ0	E0	Βλέπε 2.2.7 και 4.1.9	Βλέπε 4.1.9.1.3						0		CW33	CE15	70
3328	ΡΑΔΙΕΝΕΡΓΑ ΥΛΙΚΑ, ΚΟΛΟ ΤΥΠΟΥ B(U), ΣΧΑΣΙΜΑ	7			7X+7E	172 337	LQ0	E0	Βλέπε 2.2.7 και 4.1.9	Βλέπε 4.1.9.1.3						0		CW33	CE15	70
3329	ΡΑΔΙΕΝΕΡΓΑ ΥΛΙΚΑ, ΚΟΛΟ ΤΥΠΟΥ B(M), ΣΧΑΣΙΜΑ	7			7X+7E	172 337	LQ0	E0	Βλέπε 2.2.7 και 4.1.9	Βλέπε 4.1.9.1.3						0		CW33	CE15	70
3330	ΡΑΔΙΕΝΕΡΓΑ ΥΛΙΚΑ, ΚΟΛΟ ΤΥΠΟΥ C, ΣΧΑΣΙΜΑ	7			7X+7E	172	LQ0	E0	Βλέπε 2.2.7 και 4.1.9	Βλέπε 4.1.9.1.3						0		CW33	CE15	70
3331	ΡΑΔΙΕΝΕΡΓΑ ΥΛΙΚΑ, ΜΕΤΑΦΕΡΟΜΕΝΑ ΥΠΟ ΕΙΔΙΚΗ ΔΙΑΤΑΞΗ, ΣΧΑΣΙΜΑ	7			7X+7E	172	LQ0	E0	Βλέπε 2.2.7 και 4.1.9	Βλέπε 4.1.9.1.3						0		CW33	CE15	70
3332	ΡΑΔΙΕΝΕΡΓΑ ΥΛΙΚΑ, ΚΟΛΟ ΤΥΠΟΥ A, ΕΙΔΙΚΗΣ ΜΟΡΦΗΣ, μη σχάσιμα ή εξαιρούμενα σχάσης	7			7X	172 317	LQ0	E0	Βλέπε 2.2.7 και 4.1.9	Βλέπε 4.1.9.1.3						0		CW33	CE15	70
3333	ΡΑΔΙΕΝΕΡΓΑ ΥΛΙΚΑ, ΚΟΛΟ ΤΥΠΟΥ A, ΕΙΔΙΚΗΣ ΜΟΡΦΗΣ, ΣΧΑΣΙΜΑ	7			7X+7E	172	LQ0	E0	Βλέπε 2.2.7 και 4.1.9	Βλέπε 4.1.9.1.3						0		CW33	CE15	70

| 1052 | | |

1731	ΔΙΑΛΥΜΑ ΠΕΝΤΑΧΛΩΡΙΟΥΧΟΥ ΑΝΤΙΜΟΝΙΟΥ	8	C1	III	8	LQ7	E1	P001 IBC03 LP01 R001		MP19	T4	TP1	L4BN		3			CE8	80
1732	ΠΕΝΤΑΦΘΟΡΙΟΥΧΟ ΑΝΤΙΜΟΝΙΟ	8	CT1	II	8+6.1	LQ22	E2	P001 IBC02		MP15	T7	TP2	L4BN		2		CW13 CW28	CE6	86
1733	ΤΡΙΧΛΩΡΙΟΥΧΟ ΑΝΤΙΜΟΝΙΟ	8	C2	II	8	LQ23	E2	P002 IBC08	B4	MP10	T3	TP33	SGAN L4BN		2	W11		CE10	80
1736	ΧΛΩΡΙΟΥΧΟ ΒΕΝΖΟΥΛΙΟ	8	C3	II	8	LQ22	E2	P001 IBC02		MP15	T8	TP2	L4BN		2			CE6	80
1739	ΧΛΩΡΟΦΟΡΜΙΚΟΣ ΒΕΝΖΥΛΕΣΤΕΡΑΣ	8	C9	I	8	LQ0	E0	P001		MP8 MP17	T10	TP2	L10BH	TU38 TE22	1				88
1740	ΥΔΡΟΔΙΦΘΟΡΙΔΙΑ, Ε.Α.Ο.	8	C2	II	8	LQ23	E2	P002 IBC08	B4	MP10	T3	TP33	SGAN		2	W11		CE10	80
1740	ΥΔΡΟΔΙΦΘΟΡΙΔΙΑ, Ε.Α.Ο.	8	C2	III	8	LQ24	E1	P002 IBC08 LP02 R001	B3	MP10	T1	TP33	SGAV		3	VW9		CE11	80
1742	ΣΥΜΠΛΟΚΟ ΤΡΙΦΘΟΡΙΟΥΧΟΥ ΒΟΡΙΟΥ ΚΑΙ ΟΞΙΚΟΥ ΟΞΕΟΣ	8	C3	II	8	LQ22	E2	P001 IBC02		MP15	T8	TP2	L4BN		2			CE6	80
1743	ΣΥΜΠΛΟΚΟ ΤΡΙΦΘΟΡΙΟΥΧΟΥ ΒΟΡΙΟΥ ΚΑΙ ΠΡΟΠΙΟΝΙΚΟΥ ΟΞΕΟΣ	8	C3	II	8	LQ22	E2	P001 IBC02		MP15	T8	TP2	L4BN		2			CE6	80
1744	ΒΡΩΜΙΟ ή ΔΙΑΛΥΜΑ ΒΡΩΜΙΟΥ	8	CT1	I	8+6.1	LQ0	E0	P804		MP2	T22	TP2 TP10	L21DH(+)	TU14 TU33 TU38 TC5 TE21 TE22 TE25 TT2 TM3 TM5	1		CW13 CW28		886
1747	ΒΟΥΤΥΛΟΤΡΙΧΛΩΡΟΣΙΛΑΝΙΟ	8	CF1	II	8+3	LQ22	E2	P010		MP15	T10	TP2 TP7	L4BN		2			CE6	X83
1753	ΧΛΩΡΟΦΑΙΝΥΛΟΤΡΙΧΛΩΡΟΣΙΛΑΝΙΟ	8	C3	II	8	LQ22	E2	P010		MP15	T10	TP2 TP7	L4BN		2			CE6	X80
1754	ΧΛΩΡΟΣΟΥΛΦΟΝΙΚΟ ΟΞΥ (με ή χωρίς τριοξείδιο του θείου)	8	C1	I	8	LQ0	E0	P001		MP8 MP17	T20	TP2	L10BH	TU38 TE22	1				X88
1755	ΔΙΑΛΥΜΑ ΧΡΩΜΙΚΟΥ ΟΞΕΟΣ	8	C1	II	8	LQ22	E2	P001 IBC02		MP15	T8	TP2	L4BN		2			CE6	80
1755	ΔΙΑΛΥΜΑ ΧΡΩΜΙΚΟΥ ΟΞΕΟΣ	8	C1	III	8	LQ7	E1	P001 IBC02 LP01 R001		MP19	T4	TP1	L4BN		3			CE8	80

1756	ΦΘΟΡΙΟΥΧΟ ΧΡΩΜΙΟ, ΣΤΕΡΕΟ	8	C2	II	8		LQ23	E2	P002 IBC08	B4	MP10	T3	TP33	SGAN		2	W11			CE10	80
1757	ΔΙΑΛΥΜΑ ΦΘΟΡΙΟΥΧΟΥ ΧΡΩΜΙΟΥ	8	C1	II	8		LQ22	E2	P001 IBC02		MP15	T7	TP2	L4BN		2				CE6	80
1757	ΔΙΑΛΥΜΑ ΦΘΟΡΙΟΥΧΟΥ ΧΡΩΜΙΟΥ	8	C1	III	8		LQ7	E1	P001 IBC03 LP01 R001		MP19	T4	TP1	L4BN		3				CE8	80
1758	ΟΞΥΧΛΩΡΙΟΥΧΟ ΧΡΩΜΙΟ	8	C1	I	8		LQ0	E0	P001		MP8 MP17	T10	TP2	L10BH	TU38 TE22	1					X88
1759	ΔΙΑΒΡΩΤΙΚΑ ΣΤΕΡΕΑ, Ε.Α.Ο.	8	C10	I	8	274	LQ0	E0	P002 IBC07		MP18	T6	TP33	S10AN L10BH	TU38 TE22	1	W10 W12				88
1759	ΔΙΑΒΡΩΤΙΚΑ ΣΤΕΡΕΑ, Ε.Α.Ο.	8	C10	II	8	274	LQ23	E2	P002 IBC08	B4	MP10	T3	TP33	SGAN L4BN		2	W11			CE10	80
1759	ΔΙΑΒΡΩΤΙΚΑ ΣΤΕΡΕΑ, Ε.Α.Ο.	8	C10	III	8	274	LQ24	E1	P002 IBC08 LP02 R001	B3	MP10	T1	TP33	SGAV L4BN		3		VW9		CE11	80
1760	ΔΙΑΒΡΩΤΙΚΑ ΥΓΡΑ, Ε.Α.Ο.	8	C9	I	8	274	LQ0	E0	P001		MP8 MP17	T14	TP2 TP27	L10BH	TU38 TE22	1					88
1760	ΔΙΑΒΡΩΤΙΚΑ ΥΓΡΑ, Ε.Α.Ο.	8	C9	II	8	274	LQ22	E2	P001 IBC02		MP15	T11	TP2 TP27	L4BN		2				CE6	80
1760	ΔΙΑΒΡΩΤΙΚΑ ΥΓΡΑ, Ε.Α.Ο.	8	C9	III	8	274	LQ7	E1	P001 IBC03 LP01 R001		MP19	T7	TP1 TP28	L4BN		3				CE8	80
1761	ΔΙΑΛΥΜΑ ΚΥΠΡΙΑΘΥΛΕΝΟΔΙΑΜΙΝΗΣ	8	CT1	II	8+6.1		LQ22	E2	P001 IBC02		MP15	T7	TP2	L4BN		2		CW13 CW28		CE6	86
1761	ΔΙΑΛΥΜΑ ΚΥΠΡΙΑΘΥΛΕΝΟΔΙΑΜΙΝΗΣ	8	CT1	III	8+6.1		LQ7	E1	P001 IBC03 R001		MP19	T7	TP1 TP28	L4BN		3		CW13 CW28		CE8	86
1762	ΚΥΚΛΟΕΞΕΝΥΛΟΤΡΙΧΛΩΡΟΣΙΛΑΝΙΟ	8	C3	II	8		LQ22	E2	P010		MP15	T10	TP2 TP7	L4BN		2				CE6	X80
1763	ΚΥΚΛΟΕΞΥΛΟΤΡΙΧΛΩΡΟΣΙΛΑΝΙΟ	8	C3	II	8		LQ22	E2	P010		MP15	T10	TP2 TP7	L4BN		2				CE6	X80
1764	ΔΙΧΛΩΡΟΞΙΚΟ ΟΞΥ	8	C3	II	8		LQ22	E2	P001 IBC02		MP15	T8	TP2	L4BN		2				CE6	80
1765	ΧΛΩΡΙΟΥΧΟ ΔΙΧΛΩΡΟΑΚΕΤΥΛΙΟ	8	C3	II	8		LQ22	E2	P001 IBC02		MP15	T7	TP2	L4BN		2				CE6	X80

1766	ΔΙΧΛΩΡΟΦΑΙΝΥΛΟΤΡΙΧΛΩΡΟΣΙΛΑΝΙΟ	8	C3	II	8		LQ22	E2	P010		MP15	T10	TP2 TP7	L4BN	2				CE6	X80
1767	ΔΙΑΘΥΛΟΔΙΧΛΩΡΟΣΙΛΑΝΙΟ	8	CF1	II	8+3		LQ22	E2	P010		MP15	T10	TP2 TP7	L4BN	2				CE6	X83
1768	ΔΙΦΘΟΡΟΦΩΣΦΟΡΙΚΟ ΟΞΥ, ΑΝΥΔΡΟ	8	C1	II	8		LQ22	E2	P001 IBC02		MP15	T8	TP2	L4BN	2				CE6	80
1769	ΔΙΦΑΙΝΥΛΟΔΙΧΛΩΡΟΣΙΛΑΝΙΟ	8	C3	II	8		LQ22	E2	P010		MP15	T10	TP2 TP7	L4BN	2				CE6	X80
1770	ΒΡΩΜΙΟΥΧΟ ΔΙΦΑΙΝΥΛΟΜΕΘΥΛΙΟ	8	C10	II	8		LQ23	E2	P002 IBC08	B4	MP10	T3	TP33	SGAN L4BN	2	W11			CE10	80
1771	ΔΩΔΕΚΥΛΟΤΡΙΧΛΩΡΟΣΙΛΑΝΙΟ	8	C3	II	8		LQ22	E2	P010		MP15	T10	TP2 TP7	L4BN	2				CE6	X80
1773	ΤΡΙΧΛΩΡΙΟΥΧΟΣ ΣΙΔΗΡΟΣ, ΑΝΥΔΡΟΣ	8	C2	III	8	590	LQ24	E1	P002 IBC08 LP02 R001	B3	MP10	T1	TP33	SGAV	3		VW9		CE11	80
1774	ΓΟΜΩΣΕΙΣ ΠΥΡΟΣΒΕΣΤΗΡΩΝ, διαβρωτικό υγρό	8	C11	II	8		LQ22	E0	P001	PP4					2				CE6	80
1775	ΦΘΟΡΟΒΟΡΙΚΟ ΟΞΥ	8	C1	II	8		LQ22	E2	P001 IBC02		MP15	T7	TP2	L4BN	2				CE6	80
1776	ΦΘΟΡΟΦΩΣΦΟΡΙΚΟ ΟΞΥ, ΑΝΥΔΡΟ	8	C1	II	8		LQ22	E2	P001 IBC02		MP15	T8	TP2	L4BN	2				CE6	80
1777	ΦΘΟΡΟΣΟΥΛΦΟΝΙΚΟ ΟΞΥ	8	C1	I	8		LQ0	E0	P001		MP8 MP17	T10	TP2	L10BH	1			TU38 TE22		88
1778	ΦΘΟΡΟΠΥΡΙΤΙΚΟ ΟΞΥ	8	C1	II	8		LQ22	E2	P001 IBC02		MP15	T8	TP2	L4BN	2				CE6	80
1779	ΜΥΡΜΗΚΙΚΟ ΟΞΥ, με περισσότερο από 85% οξύ κατά βάρος	8	CF1	II	8+3		LQ22	E2	P001 IBC02		MP15	T7	TP2	L4BN	2				CE6	83
1780	ΦΟΥΜΑΡΥΛΟΧΛΩΡΙΔΙΟ	8	C3	II	8		LQ22	E2	P001 IBC02		MP15	T7	TP2	L4BN	2				CE6	80
1781	ΔΕΚΑΕΞΥΛΟΤΡΙΧΛΩΡΟΣΙΛΑΝΙΟ	8	C3	II	8		LQ22	E2	P010		MP15	T10	TP2 TP7	L4BN	2				CE6	X80
1782	ΕΞΑΦΘΟΡΟΦΩΣΦΟΡΙΚΟ ΟΞΥ	8	C1	II	8		LQ22	E2	P001 IBC02		MP15	T8	TP2	L4BN	2				CE6	80
1783	ΔΙΑΛΥΜΑ ΕΞΑΜΕΘΥΛΕΝΟΔΙΑΜΙΝΗΣ	8	C7	II	8		LQ22	E2	P001 IBC02		MP15	T7	TP2	L4BN	2				CE6	80
1783	ΔΙΑΛΥΜΑ ΕΞΑΜΕΘΥΛΕΝΟΔΙΑΜΙΝΗΣ	8	C7	III	8		LQ7	E1	P001 IBC03 LP01 R001		MP19	T4	TP1	L4BN	3				CE8	80
1784	ΕΞΥΛΟΤΡΙΧΛΩΡΟΣΙΛΑΝΙΟ	8	C3	II	8		LQ22	E2	P010		MP15	T10	TP2 TP7	L4BN	2				CE6	X80

1786	ΜΕΙΓΜΑ ΥΔΡΟΦΘΟΡΙΚΟΥ ΟΞΕΟΣ ΚΑΙ ΦΩΣΦΟΡΙΚΟΥ ΟΞΕΟΣ	8	CT1	I	8+6.1		LQ0	E0	P001		MP8 MP17	T10	TP2	L10DH	TU14 TU38 TE21 TE22 TT4	1		CW13 CW28		886
1787	ΥΔΡΟΪΟΔΙΚΟ ΟΞΥ	8	C1	II	8		LQ22	E2	P001 IBC02		MP15	T7	TP2	L4BN		2			CE6	80
1787	ΥΔΡΟΪΟΔΙΚΟ ΟΞΥ	8	C1	III	8		LQ7	E1	P001 IBC03 LP01 R001		MP15	T4	TP1	L4BN		3			CE8	80
1788	ΥΔΡΟΒΡΩΜΙΚΟ ΟΞΥ	8	C1	II	8	519	LQ22	E2	P001 IBC02		MP19	T7	TP2	L4BN		2			CE6	80
1788	ΥΔΡΟΒΡΩΜΙΚΟ ΟΞΥ	8	C1	III	8	519	LQ7	E1	P001 IBC03 LP01 R001		MP19	T4	TP1	L4BN		3			CE8	80
1789	ΥΔΡΟΧΛΩΡΙΚΟ ΟΞΥ	8	C1	II	8	520	LQ22	E2	P001 IBC02		MP15	T8	TP2	L4BN		2			CE6	80
1789	ΥΔΡΟΧΛΩΡΙΚΟ ΟΞΥ	8	C1	III	8	520	LQ7	E1	P001 IBC03 LP01 R001		MP19	T4	TP1	L4BN		3			CE8	80
1790	ΥΔΡΟΦΘΟΡΙΚΟ ΟΞΥ με περισσότερο από 85% υδροφθορικό οξύ	8	CT1	I	8+6.1	640I	LQ0	E0	P802		MP2	T10	TP2	L21DH(+)	TU14 TU34 TU38 TC1 TE17 TE21 TE22 TE25 TT4 TM3 TA4 TT9	1		CW13 CW28		886
1790	ΥΔΡΟΦΘΟΡΙΚΟ ΟΞΥ με περισσότερο από 60% αλλά όχι περισσότερο από 85% υδροφθορικό οξύ	8	CT1	I	8+6.1	640J	LQ0	E0	P001	PP81	MP8 MP17	T10	TP2	L10DH	TU14 TU38 TE21 TE22 TT4	1		CW13 CW28		886
1790	ΥΔΡΟΦΘΟΡΙΚΟ ΟΞΥ με όχι περισσότερο από 60% υδροφθορικό οξύ	8	CT1	II	8+6.1		LQ22	E2	P001 IBC02		MP15	T8	TP2	L4DH	TU14 TE17 TE21 TT4	2		CW13 CW28	CE6	86

1791	ΥΠΟΧΛΩΡΙΩΔΕΣ ΔΙΑΛΥΜΑ	8	C9	II	8	521	LQ22	E2	P001 IBC02	PP10 B5	MP15	T7	TP2 TP24	L4BV(+)	TE11	2				CE6	80
1791	ΥΠΟΧΛΩΡΙΩΔΕΣ ΔΙΑΛΥΜΑ	8	C9	III	8	521	LQ7	E1	P001 IBC02 LP01 R001	B5	MP19	T4	TP2 TP24	L4BV(+)	TE11	3				CE8	80
1792	ΜΟΝΟΧΛΩΡΙΟΥΧΟ ΙΩΔΙΟ	8	C1	II	8		LQ22	E2	P001 IBC02		MP15	T7	TP2	L4BN		2				CE10	80
1793	ΟΞΙΝΟ ΦΩΣΦΟΡΙΚΟ ΙΣΟΠΡΟΠΥΛΙΟ	8	C3	III	8		LQ7	E1	P001 IBC02 LP01 R001		MP19	T4	TP1	L4BN		3				CE8	80
1794	ΘΕΙΙΚΟΣ ΜΟΛΥΒΔΟΣ με περισσότερο από 3% ελεύθερο οξύ	8	C2	II	8	591	LQ23	E2	P002 IBC08	B4	MP10	T3	TP33	SGAN		2	W11	VW9		CE10	80
1796	ΜΕΙΓΜΑ ΟΞΕΟΣ ΝΙΤΡΩΣΕΩΣ με περισσότερο από 50% νιτρικό οξύ	8	CO1	I	8+5.1		LQ0	E0	P001		MP8 MP17	T10	TP2	L10BH	TU38 TC6 TE22 TT1	1			CW24		885
1796	ΜΕΙΓΜΑ ΟΞΕΟΣ ΝΙΤΡΩΣΕΩΣ με όχι περισσότερο από 50% νιτρικό οξύ	8	C1	II	8		LQ22	E2	P001 IBC02		MP15	T8	TP2	L4BN		2			CW24	CE6	80
1798	ΝΙΤΡΟΥΔΡΟΧΛΩΡΙΚΟ ΟΞΥ	8	COT		ΑΠΑΓΟΡΕΥΕΤΑΙ Η ΜΕΤΑΦΟΡΑ																
1799	ΕΝΝΕΑΝΥΛΟΤΡΙΧΛΩΡΟΣΙΛΑΝΙΟ	8	C3	II	8		LQ22	E2	P010		MP15	T10	TP2 TP7	L4BN		2				CE6	X80
1800	ΔΕΚΑΟΚΤΥΛΟΤΡΙΧΛΩΡΟΣΙΛΑΝΙΟ	8	C3	II	8		LQ22	E2	P010		MP15	T10	TP2 TP7	L4BN		2				CE6	X80
1801	ΟΚΤΥΛΟΤΡΙΧΛΩΡΟΣΙΛΑΝΙΟ	8	C3	II	8		LQ22	E2	P010		MP15	T10	TP2 TP7	L4BN		2				CE6	X80
1802	ΥΠΕΡΧΛΩΡΙΚΟ ΟΞΥ με όχι περισσότερο από 50% οξύ, κατά βάρος	8	CO1	II	8+5.1	522	LQ22	E2	P001 IBC02		MP3	T7	TP2	L4BN		2			CW24	CE6	85
1803	ΦΑΙΝΟΛΟΣΟΥΛΦΟΝΙΚΟ ΟΞΥ, ΥΓΡΟ	8	C3	II	8		LQ22	E2	P001 IBC02		MP15	T7	TP2	L4BN		2				CE6	80
1804	ΦΑΙΝΥΛΟΤΡΙΧΛΩΡΟΣΙΛΑΝΙΟ	8	C3	II	8		LQ22	E2	P010		MP15	T10	TP2 TP7	L4BN		2				CE6	X80
1805	ΦΩΣΦΟΡΙΚΟ ΟΞΥ, ΔΙΑΛΥΜΑ	8	C1	III	8		LQ7	E1	P001 IBC03 LP01 R001		MP19	T4	TP1	L4BN		3				CE8	80
1806	ΠΕΝΤΑΧΛΩΡΙΟΥΧΟΣ ΦΩΣΦΟΡΟΣ	8	C2	II	8		LQ23	E2	P002 IBC08	B4	MP10	T3	TP33	SGAN		2	W11			CE10	80
1807	ΠΕΝΤΟΞΕΙΔΙΟ ΤΟΥ ΦΩΣΦΟΡΟΥ	8	C2	II	8		LQ23	E2	P002 IBC08	B4	MP10	T3	TP33	SGAN		2	W11			CE10	80
1808	ΤΡΙΒΡΩΜΙΟΥΧΟΣ ΦΩΣΦΟΡΟΣ	8	C1	II	8		LQ22	E2	P001 IBC02		MP15	T7	TP2	L4BN		2				CE6	X80

1810	ΟΞΥΧΛΩΡΙΟΥΧΟΣ ΦΩΣΦΟΡΟΣ	8	C1	II	8		LQ22	E2	P001		MP15	T7	TP2	L4BN		2				CE6	X80
1811	ΥΔΡΟΔΙΦΘΟΡΙΟΥΧΟ ΚΑΛΙΟ, ΣΤΕΡΕΟ	8	CT2	II	8+6.1		LQ23	E2	P002 IBC08	B4	MP10	T3	TP33	SGAN		2	W11		CW13 CW28	CE10	86
1813	ΥΔΡΟΞΕΙΔΙΟ ΤΟΥ ΚΑΛΙΟΥ, ΣΤΕΡΕΟ	8	C6	II	8		LQ23	E2	P002 IBC08	B4	MP10	T3	TP33	SGAN		2	W11			CE10	80
1814	ΔΙΑΛΥΜΑ ΥΔΡΟΞΕΙΔΙΟΥ ΤΟΥ ΚΑΛΙΟΥ	8	C5	II	8		LQ22	E2	P001 IBC02		MP15	T7	TP2	L4BN		2				CE6	80
1814	ΔΙΑΛΥΜΑ ΥΔΡΟΞΕΙΔΙΟΥ ΤΟΥ ΚΑΛΙΟΥ	8	C5	III	8		LQ7	E1	P001 IBC03 LP01 R001		MP19	T4	TP1	L4BN		3				CE8	80
1816	ΠΡΟΠΥΛΟΤΡΙΧΛΩΡΟΣΙΛΑΝΙΟ	8	CF1	II	8+3		LQ22	E2	P010		MP15	T10	TP2 TP7	L4BN		2				CE6	X83
1817	ΠΥΡΟΣΟΥΛΦΟΥΡΥΛΟΧΛΩΡΙΔΙΟ	8	C1	II	8		LQ22	E2	P001 IBC02		MP15	T8	TP2	L4BN		2				CE6	X80
1818	ΤΕΤΡΑΧΛΩΡΙΟΥΧΟ ΠΥΡΙΤΙΟ	8	C1	II	8		LQ0	E2	P010		MP15	T10	TP2 TP7	L4BN		2				CE6	X80
1819	ΔΙΑΛΥΜΑ ΑΡΓΙΛΙΚΟΥ ΝΑΤΡΙΟΥ	8	C5	II	8		LQ22	E2	P001 IBC02		MP15	T7	TP2	L4BN		2				CE6	80
1819	ΔΙΑΛΥΜΑ ΑΡΓΙΛΙΚΟΥ ΝΑΤΡΙΟΥ	8	C5	III	8		LQ7	E1	P001 IBC03 LP01 R001		MP19	T4	TP1	L4BN		3				CE8	80
1823	ΥΔΡΟΞΕΙΔΙΟ ΤΟΥ ΝΑΤΡΙΟΥ, ΣΤΕΡΕΟ	8	C6	II	8		LQ23	E2	P002 IBC08	B4	MP10	T3	TP33	SGAN		2	W11			CE10	80
1824	ΥΔΡΟΞΕΙΔΙΟΥ ΤΟΥ ΝΑΤΡΙΟΥ, ΔΙΑΛΥΜΑ	8	C5	II	8		LQ22	E2	P001 IBC02		MP15	T7	TP2	L4BN		2				CE6	80
1824	ΔΙΑΛΥΜΑ ΥΔΡΟΞΕΙΔΙΟΥ ΤΟΥ ΝΑΤΡΙΟΥ	8	C5	III	8		LQ7	E1	P001 IBC03 LP01 R001		MP19	T4	TP1	L4BN		3				CE8	80
1825	ΜΟΝΟΞΕΙΔΙΟ ΤΟΥ ΝΑΤΡΙΟΥ	8	C6	II	8		LQ23	E2	P002 IBC08	B4	MP10	T3	TP33	SGAN		2	W11			CE10	80
1826	ΜΕΙΓΜΑ ΟΞΕΟΣ ΝΙΤΡΩΣΕΩΣ, ΧΡΗΣΙΜΟΠΟΙΗΜΕΝΟ με περισσότερο από 50% νιτρικό οξύ	8	CO1	I	8+5.1	113	LQ0	E0	P001		MP8 MP17	T10	TP2	L10BH	TU38 TE22	1			CW24		885
1826	ΜΕΙΓΜΑ ΟΞΕΟΣ ΝΙΤΡΩΣΕΩΣ, ΧΡΗΣΙΜΟΠΟΙΗΜΕΝΟ με όχι περισσότερο από 50% νιτρικό οξύ	8	C1	II	8	113	LQ22	E2	P001 IBC02		MP15	T8	TP2	L4BN		2			CW24	CE6	80
1827	ΧΛΩΡΙΟΥΧΟΣ ΚΑΣΣΙΤΕΡΟΣ, ΑΝΥΔΡΟΣ	8	C1	II	8		LQ22	E2	P001 IBC02		MP15	T7	TP2	L4BN		2				CE6	X80
1828	ΘΕΙΟΧΛΩΡΙΔΙΑ	8	C1	I	8		LQ0	E0	P602		MP8 MP17	T20	TP2	L10BH	TU38 TE22	1					X88

1829	ΤΡΙΟΞΕΙΔΙΟ ΤΟΥ ΘΕΙΟΥ, ΣΤΑΘΕΡΟΠΟΙΗΜΕΝΟ	8	C1	I	8	623	LQ0	E0	P001		MP8 MP17	T20	TP4 TP26	L10BH	TU32 TU38 TE13 TE22 TT5 TM3	1					X88
1830	ΘΕΙΙΚΟ ΟΞΥ, με περισσότερο από 51% οξύ	8	C1	II	8		LQ22	E2	P001 IBC02		MP15	T8	TP2	L4BN		2				CE6	80
1831	ΘΕΙΙΚΟ ΟΞΥ, ΑΤΜΙΖΟΝ	8	CT1	I	8+6.1		LQ0	E0	P602		MP8 MP17	T20	TP2	L10BH	TU38 TE22	1			CW13 CW28		X886
1832	ΘΕΙΙΚΟ ΟΞΥ, ΧΡΗΣΙΜΟΠΟΙΗΜΕΝΟ	8	C1	II	8	113	LQ22	E2	P001 IBC02		MP15	T8	TP2	L4BN		2				CE6	80
1833	ΘΕΙΩΔΕΣ ΟΞΥ	8	C1	II	8		LQ22	E2	P001 IBC02		MP15	T7	TP2	L4BN		2				CE6	80
1834	ΣΟΥΛΦΟΥΡΥΛΟΧΛΩΡΙΔΙΟ	8	C1	I	8		LQ0	E0	P602		MP8 MP17	T20	TP2	L10BH	TU38 TE22	1					X88
1835	ΥΔΡΟΞΕΙΔΙΟ ΤΟΥ ΤΕΤΡΑΜΕΘΥΛΑΜΜΩΝΙΟΥ	8	C7	II	8		LQ22	E2	P001 IBC02		MP15	T7	TP2	L4BN		2				CE6	80
1835	ΔΙΑΛΥΜΑ ΥΔΡΟΞΕΙΔΙΟΥ ΤΟΥ ΤΕΤΡΑΜΕΘΥΛΑΜΜΩΝΙΟΥ	8	C7	III	8		LQ7	E1	P001 IBC03 LP01 R001		MP19	T7	TP2	L4BN		3				CE8	80
1836	ΘΕΙΟΝΥΛΟΧΛΩΡΙΔΙΟ	8	C1	I	8		LQ0	E0	P802		MP8 MP17	T10	TP2	L10BH	TU38 TE22	1					X88
1837	ΘΕΙΟΦΩΣΦΟΡΥΛΟΧΛΩΡΙΔΙΟ	8	C1	II	8		LQ22	E2	P001 IBC02		MP15	T7	TP2	L4BN		2				CE6	X80
1838	ΤΕΤΡΑΧΛΩΡΙΟΥΧΟ ΤΙΤΑΝΙΟ	8	C1	II	8		LQ22	E2	P001 IBC02		MP15	T10	TP2	L4BN		2				CE6	X80
1839	ΤΡΙΧΛΩΡΟΞΙΚΟ ΟΞΥ	8	C4	II	8		LQ23	E2	P002 IBC08	B4	MP10	T3	TP33	SGAN L4BN		2	W11			CE10	80
1840	ΔΙΑΛΥΜΑ ΧΛΩΡΙΟΥΧΟΥ ΨΕΥΔΑΡΓΥΡΟΥ	8	C1	III	8		LQ7	E1	P001 IBC03 LP01 R001		MP19	T4	TP1	L4BN		3				CE8	80
1847	ΘΕΙΟΥΧΟ ΚΑΛΙΟ, ΕΝΥΔΑΤΩΜΕΝΟ με περισσότερο από 30% νερό από κρυστάλλωση	8	C6	II	8	523	LQ23	E2	P002 IBC08	B4	MP10	T3	TP33	SGAN L4BN		2	W11			CE10	80
1848	ΠΡΟΠΙΟΝΙΚΟ ΟΞΥ, με όχι λιγότερο από 10% και λιγότερο από 90% οξύ κατά βάρος	8	C3	III	8		LQ7	E1	P001 IBC03 LP01 R001		MP19	T4	TP1	L4BN		3				CE8	80
1849	ΘΕΙΟΥΧΟ ΝΑΤΡΙΟ, ΕΝΥΔΑΤΩΜΕΝΟ με όχι λιγότερο από 30% νερό	8	C6	II	8	523	LQ23	E2	P002 IBC08	B4	MP10	T3	TP33	SGAN L4BN		2	W11			CE10	80
1898	ΑΚΕΤΥΛΟΪΩΔΙΔΙΟ	8	C3	II	8		LQ22	E2	P001 IBC02		MP15	T7	TP2	L4BN		2				CE6	80

1902	ΟΞΙΝΟ ΦΩΣΦΟΡΙΚΟ ΔΙΙΣΟΟΚΤΥΛΙΟ	8	C3	III	8		LQ7	E1	P001 IBC03 LP01 R001	MP19	T4	TP1	L4BN		3				CE8	80
1903	ΑΠΟΛΥΜΑΝΤΙΚΑ, ΥΓΡΑ, ΔΙΑΒΡΩΤΙΚΑ, Ε.Α.Ο.	8	C9	I	8	274	LQ0	E0	P001	MP8 MP17			L10BH	TU38 TE22	1					88
1903	ΑΠΟΛΥΜΑΝΤΙΚΑ, ΥΓΡΑ, ΔΙΑΒΡΩΤΙΚΑ, Ε.Α.Ο.	8	C9	II	8	274	LQ22	E2	P001 IBC02	MP15			L4BN		2				CE6	80
1903	ΑΠΟΛΥΜΑΝΤΙΚΑ, ΥΓΡΑ, ΔΙΑΒΡΩΤΙΚΑ, Ε.Α.Ο.	8	C9	III	8	274	LQ7	E1	P001 IBC03 LP01 R001	MP19			L4BN		3				CE8	80
1905	ΞΕΛΗΝΙΚΟ ΟΞΥ	8	C2	I	8		LQ0	E0	P002 IBC07	MP18	T6	TP33	S10AN		1	W10 W12				88
1906	ΘΕΙΪΚΟ ΟΞΥ	8	C1	II	8		LQ22		P001 IBC02	MP15	T8	TP2 TP28	L4BN		2				CE6	80
1907	ΝΙΤΡΑΖΒΕΣΤΟΣ με περισσότερο από 4% υδροξείδιο του νατρίου	8	C6	III	8	62	LQ24	E1	P002 IBC08 LP02 R001	MP10	T1	TP33	SGAV		3		VW9		CE11	80
1908	ΧΛΩΡΙΩΔΕΣ ΔΙΑΛΥΜΑ	8	C9	II	8	521	LQ22	E2	P001 IBC02	MP15	T7	TP2 TP24	L4BV(+)	TE11	2				CE6	80
1908	ΧΛΩΡΙΩΔΕΣ ΔΙΑΛΥΜΑ	8	C9	III	8	521	LQ7	E1	P001 IBC03 LP01 R001	MP19	T4	TP2 TP24	L4BV(+)	TE11	3				CE8	80
1910	Οξείδιο του ασβεστίου	8	C6		ΔΕΝ ΥΠΟΚΕΙΤΑΙ ΣΤΗ RID															
1938	ΒΡΩΜΩΞΙΚΟ ΟΞΥ, ΔΙΑΛΥΜΑ	8	C3	II	8		LQ22	E2	P001 IBC02	MP15	T7	TP2	L4BN		2				CE6	80
1938	ΒΡΩΜΩΞΙΚΟ ΟΞΥ, ΔΙΑΛΥΜΑ	8	C3	III	8		LQ7	E1	P001 IBC02 LP01 R001	MP19	T7	TP2	L4BN		3				CE8	80
1939	ΟΞΥΒΡΩΜΙΟΥΧΟΣ ΦΩΣΦΟΡΟΣ	8	C2	II	8		LQ23	E2	P002 IBC08	MP10	T3	TP33	SGAN		2	W11			CE10	80

1940	ΘΕΙΟΓΛΥΚΟΛΙΚΟ ΟΞΥ	8	C3	II	8	LQ22	E2	P001 IBC02		MP15	T7	TP2	L4BN		2				CE6	80
2028	ΒΟΜΒΕΣ, ΚΑΠΝΟΥ, ΜΗ ΕΚΡΗΚΤΙΚΑ, με διαβρωτικά υγρά χωρίς συσκευή ανάφλεξης	8	C11	II	8	LQ0	E0	P803							2					80
2029	ΥΔΡΟΖΙΝΗ, ΑΝΥΔΡΗ	8	CFT	I	8+3+6.1	LQ0	E0	P001		MP8 MP17					1			CW13 CW28		886
2030	ΥΔΡΑΖΙΝΗ, ΥΔΑΤΙΚΟ ΔΙΑΛΥΜΑ, με περισσότερο από 37% υδραζίνη κατά βάρος, με σημείο ανάφλεξης υψηλότερο από 60°C	8	CT1	I	8+6.1	LQ0	E0	P001		MP8 MP17	T10	TP2	L10BH	TU38 TE22	1			CW13 CW28		886
2030	ΥΔΡΑΖΙΝΗ, ΥΔΑΤΙΚΟ ΔΙΑΛΥΜΑ, με περισσότερο από 37% υδραζίνη κατά βάρος, με σημείο ανάφλεξης υψηλότερο από 60°C	8	CFT	I	8+3+6.1	LQ0	E0	P001		MP8 MP17	T10	TP2	L10BH	TU38 TE22	1			CW13 CW28		886
2030	ΥΔΡΑΖΙΝΗ, ΥΔΑΤΙΚΟ ΔΙΑΛΥΜΑ, με περισσότερο από 37% υδραζίνη κατά βάρος	8	CT1	II	8+6.1	LQ22	E2	P001 IBC02		MP15	T7	TP2	L4BN		2			CW13 CW28	CE6	86
2030	ΥΔΡΑΖΙΝΗ, ΥΔΑΤΙΚΟ ΔΙΑΛΥΜΑ, με περισσότερο από 37% υδραζίνη κατά βάρος	8	CT1	III	8+6.1	LQ7	E1	P001 IBC03 LP01 R001		MP19	T4	TP1	L4BN		3			CW13 CW28	CE6	86
2031	ΝΙΤΡΙΚΟ ΟΞΥ, άλλο εκτός από ερυθρό απμίζον, με περισσότερο από 70% νιτρικό οξύ	8	CO1	I	8+5.1	LQ0	E0	P001	PP81	MP8 MP17	T10	TP2	L10BH	TU38 TC6 TE22 TT1	1			CW24		885
2031	ΝΙΤΡΙΚΟ ΟΞΥ, άλλο εκτός από ερυθρό απμίζον, με τουλάχιστον 65%, αλλά όχι περισσότερο από 70% νιτρικό οξύ	8	CO1	II	8+5.1	LQ22	E2	P001 IBC02	PP81 B15	MP15	T8	TP2	L4BN		2				CE6	85
2032	ΝΙΤΡΙΚΟ ΟΞΥ, ΕΡΥΘΡΟ, ATMIZON	8	COT	I	8+5.1+6.1	LQ0	E0	P602		MP8 MP17	T20	TP2	L10BH	TU38 TC6 TE22 TT1	1			CW13 CW24 CW28		856
2033	ΜΟΝΟΞΕΔΙΟ ΤΟΥ ΚΑΛΙΟΥ	8	C6	II	8	LQ23	E2	P002 IBC08	B4	MP10	T3	TP33	SGAN		2	W11			CE10	80
2051	2-ΔΙΜΕΘΥΛΑΜΙΝΟΑΙΘΑΝΟΛΗ	8	CF1	II	8+3	LQ22	E2	P001 IBC02		MP15	T7	TP2	L4BN		2				CE6	83
2054	ΜΟΡΦΟΛΙΝΗ	8	CF1	I	8+3	LQ0	E0	P001		MP8 MP17	T10	TP2	L10BH	TU38 TE22	1					883
2079	ΔΙΑΘΥΛΕΝΟΤΡΙΑΜΙΝΗ	8	C7	II	8	LQ22	E2	P001 IBC02		MP15	T7	TP2	L4BN		2				CE6	80

2209	ΔΙΑΛΥΜΑ ΦΟΡΜΑΛΔΕΥΔΗΣ όχι λιγότερο από 25% φορμαλδεΰδη	8	C9	III	8	533	LQ7	E1	P001 IBC03 LP01 R001	MP19	T4	TP1	L4BN		3			CE8	80
2214	ΦΘΑΛΙΚΟ ΑΝΥΔΡΙΔΙΟ με περισσότερο από 0,05% μαλεϊκό ανυδρίδιο	8	C4	III	8	169	LQ24	E1	P002 IBC08 LP02 R001	B3 MP10	T1	TP33	SGAV L4BN		3	VW9		CE11	80
2215	ΜΑΛΕΪΚΟ ΑΝΥΔΡΙΔΙΟ, ΤΕΤΗΓΜΕΝΟ	8	C3	III	8		LQ0	E0			T4	TP3	L4BN		0			CE8	80
2215	ΜΑΛΕΪΚΟ ΑΝΥΔΡΙΔΙΟ	8	C4	III	8		LQ24	E1	P002 IBC08 R001	B3 MP10	T1	TP33	SGAV		3	VW9		CE11	80
2218	ΑΚΡΥΛΙΚΟ ΟΞΥ, ΣΤΑΘΕΡΟΠΟΙΗΜΕΝΟ	8	CF1	II	8+3		LQ22	E2	P001 IBC02	MP15	T7	TP2	L4BN		2			CE6	839
2225	ΒΕΝΖΟΛΟΞΟΥΛΦΟΝΥΛΟΧΛΩΡΙΔΙΟ	8	C3	III	8		LQ7	E1	P001 IBC03 LP01 R001	MP19	T4	TP1	L4BN		3			CE8	80
2226	ΒΕΝΖΟΤΡΙΧΛΩΡΙΔΙΟ	8	C9	II	8		LQ22	E2	P001 IBC02	MP15	T7	TP2	L4BN		2			CE6	80
2240	ΧΡΩΜΟΘΕΙΙΚΟ ΟΞΥ	8	C1	I	8		LQ0	E0	P001	MP8 MP17	T10	TP2	L10BH	TU38 TE22	1				88
2248	ΔΙ-Ν-ΒΟΥΤΥΛΑΜΙΝΗ	8	CF1	II	8+3		LQ22	E2	P001 IBC02	MP15	T7	TP2	L4BN		2			CE6	83
2258	1,2-ΠΡΟΠΥΛΕΝΟΔΙΑΜΙΝΗ	8	CF1	II	8+3		LQ22	E2	P001 IBC02	MP15	T7	TP2	L4BN		2			CE6	83
2259	ΤΡΙΑΙΘΥΛΕΝΟΤΕΤΡΑΜΙΝΗ	8	C7	II	8		LQ22	E2	P001 IBC02	MP15	T7	TP2	L4BN		2			CE6	80
2262	ΔΙΜΕΘΥΛΟΚΑΡΒΑΜΟΥΛΟΧΛΩΡΙΔΙΟ	8	C3	II	8		LQ22	E2	P001 IBC02	MP15	T7	TP2	L4BN		2			CE6	80
2264	Ν, Ν ΔΙΜΕΘΥΛΟΑΚΥΛΑΜΙΔΙΟ	8	CF1	II	8+3		LQ22	E2	P001 IBC02	MP15	T7	TP2	L4BN		2			CE6	83
2269	3,3'-ΙΜΙΝΟΔΙΠΡΟΠΥΛΑΜΙΝΗ	8	C7	III	8		LQ7	E1	P001 IBC03 LP01 R001	MP19	T4	TP2	L4BN		3			CE8	80
2280	ΕΞΑΜΕΘΥΛΕΝΟΔΙΑΜΙΝΗ, ΣΤΕΡΕΑ	8	C8	III	8		LQ24	E1	P002 IBC08 LP02 R001	B3 MP10	T1	TP33	SGAV L4BN		3	VW9		CE11	80
2289	ΙΣΟΦΟΡΟΝΟΔΙΑΜΙΝΗ	8	C7	III	8		LQ7	E1	P001 IBC03 LP01 R001	MP19	T4	TP1	L4BN		3			CE8	80

2305	ΝΙΤΡΟΒΕΝΖΕΝΟΣΟΥΛΦΟΝΙΚΟ ΟΞΥ	8	C4	II	8		LQ23	E2	P002 IBC08	B4	MP10	T3	TP33	SGAN L4BN		2	W11				CE10	80
2308	ΝΙΤΡΩΔΥΛΟΘΕΙΙΚΟ ΟΞΥ, ΥΓΡΟ	8	C1	II	8		LQ22	E2	P001 IBC02		MP15	T8	TP2	L4BN		2					CE6	X80
2320	ΤΕΤΡΑΑΙΘΥΛΕΝΟΠΕΝΤΑΜΙΝΗ	8	C7	III	8		LQ7	E1	P001 IBC03 LP01 R001		MP19	T4	TP1	L4BN		3					CE8	80
2326	ΤΡΙΜΕΘΥΛΟΚΥΚΛΟΕΞΥΛΑΜΙΝΗ	8	C7	III	8		LQ7	E1	P001 IBC03 LP01 R001		MP19	T4	TP1	L4BN		3					CE8	80
2327	ΤΡΙΜΕΘΥΛΟΕΞΑΜΕΘΥΛΕΝΟΔΙΑΜΙΝΕΣ	8	C7	III	8		LQ7	E1	P001 IBC03 LP01 R001		MP19	T4	TP1	L4BN		3					CE8	80
2331	ΧΛΩΡΙΟΥΧΟΣ ΨΕΥΔΑΡΓΥΡΟΣ, ΑΝΥΔΡΟΣ	8	C2	III	8		LQ24	E1	P002 IBC08 LP02 R001	B3	MP10	T1	TP33	SGAV		3		VW9			CE11	80
2357	ΚΥΚΛΟΕΞΥΛΑΜΙΝΗ	8	CF1	II	8+3		LQ22	E2	P001 IBC02		MP15	T7	TP2	L4BN		2					CE6	83
2401	ΠΙΠΕΡΙΔΙΝΗ	8	CF1	I	8+3		LQ0	E0	P001		MP8 MP17	T10	TP2	L10BH	TU38 TE22	1						883
2430	ΑΛΚΥΛΟΦΑΙΝΟΛΕΣ, ΣΤΕΡΕΕΣ, Ε.Α.Ο. (συμπερ/καμβανομένων των C2-C12 ομολόγων)	8	C4	I	8	274	LQ0	E0	P002 IBC07		MP18	T6	TP33	S10AN L10BH	TU38 TE22	1	W10 W12					88
2430	ΑΛΚΥΛΟΦΑΙΝΟΛΕΣ, ΣΤΕΡΕΕΣ, Ε.Α.Ο. (συμπερ/καμβανομένων των C2-C12 ομολόγων)	8	C4	II	8	274	LQ23	E2	P002 IBC08	B4	MP10	T3	TP33	SGAN L4BN		2	W11				CE10	80
2430	ΑΛΚΥΛΟΦΑΙΝΟΛΕΣ, ΣΤΕΡΕΕΣ, Ε.Α.Ο. (συμπερ/καμβανομένων των C2-C12 ομολόγων)	8	C4	III	8	274	LQ24	E1	P002 IBC08 LP02 R001	B3	MP10	T1	TP33	SGAV L4BN		3		VW9			CE11	80
2434	ΔΙΒΕΝΖΥΛΟΔΙΧΛΩΡΟΣΙΛΑΝΙΟ	8	C3	II	8		LQ22	E2	P010		MP15	T10	TP2 TP7	L4BN		2					CE6	X80
2435	ΑΙΘΥΛΟΦΑΙΝΥΛΟΔΙΧΛΩΡΟΣΙΛΑΝΙΟ	8	C3	II	8		LQ22	E2	P010		MP15	T10	TP2 TP7	L4BN		2					CE6	X80
2437	ΜΕΘΥΛΟΦΑΙΝΥΛΟΔΙΧΛΩΡΟΣΙΛΑΝΙΟ	8	C3	II	8		LQ22	E2	P010		MP15	T10	TP2 TP7	L4BN		2					CE6	X80
2439	ΟΞΙΝΟ ΔΙΦΘΟΡΙΟΥΧΟ ΝΑΤΡΙΟ	8	C2	II	8		LQ23	E2	P002 IBC08	B4	MP10	T3	TP33	SGAN		2	W11				CE10	80

2440	ΧΛΩΡΙΟΥΧΟΣ ΚΑΣΣΙΤΕΡΟΣ, ΠΕΝΤΑΕΝΥΔΡΟΣ	8	C2	III	8		LQ24	E1	P002 IBC08 LP02 R001	B3	MP10	T1	TP33	SGAV		3		VW9		CE11	80
2442	ΤΡΙΧΛΩΡΟΑΚΕΤΥΛΟΧΛΩΡΙΔΙΟ	8	C3	II	8		LQ22	E2	P001		MP15	T7	TP2	L4BN		2				CE6	X80
2443	ΟΞΥΤΡΙΧΛΩΡΙΟΥΧΟ ΒΑΝΑΔΙΟ	8	C1	II	8		LQ22	E2	P001 IBC02		MP15	T7	TP2	L4BN		2				CE6	80
2444	ΤΕΤΡΑΧΛΩΡΙΟΥΧΟ ΒΑΝΑΔΙΟ	8	C1	I	8		LQ0	E0	P802		MP8 MP17	T10	TP2	L10BH	TU38 TE22	1					X88
2475	ΤΡΙΧΛΩΡΙΟΥΧΟ ΒΑΝΑΔΙΟ	8	C2	III	8		LQ24	E1	P002 IBC08 LP02 R001	B3	MP10	T1	TP33	SGAV		3		VW9		CE11	80
2491	ΑΙΘΑΝΟΛΑΜΙΝΗ, Η ΔΙΑΛΥΜΑ ΑΙΘΑΝΟΛΑΜΙΝΗΣ	8	C7	III	8		LQ7	E1	P001 IBC03 LP01 R001		MP19	T4	TP1	L4BN		3				CE8	80
2496	ΠΡΟΠΙΟΝΙΚΟΣ ΑΝΥΔΡΙΤΗΣ	8	C3	III	8		LQ7	E1	P001 IBC03 LP01 R001		MP19	T4	TP1	L4BN		3				CE8	80
2502	ΒΑΛΕΡΙΑΝΥΛΟΧΛΩΡΙΔΙΟ	8	CF1	II	8+3		LQ22	E2	P001 IBC02		MP15	T7	TP2	L4BN		2				CE6	83
2503	ΤΕΤΡΑΧΛΩΡΙΟΥΧΟ ΖΙΡΚΟΝΙΟ	8	C2	III	8		LQ24	E1	P002 IBC08 LP02 R001	B3	MP10	T1	TP33	SGAV		3		VW9		CE11	80
2506	ΟΞΙΝΟ ΘΕΙΙΚΟ ΑΜΜΩΝΙΟ	8	C2	II	8		LQ23	E2	P002 IBC08	B4	MP10	T3	TP33	SGAV		2	W11	VW9		CE10	80
2507	ΧΛΩΡΟΠΛΑΤΙΝΙΚΟ ΟΞΥ. ΣΤΕΡΕΟ	8	C2	III	8		LQ24	E1	P002 IBC08 LP02 R001	B3	MP10	T1	TP33	SGAV		3		VW9		CE11	80
2508	ΠΕΝΤΑΧΛΩΡΙΟΥΧΟ ΜΟΛΥΒΔΕΝΙΟ	8	C2	III	8		LQ24	E1	P002 IBC08 LP02 R001	B3	MP10	T1	TP33	SGAV		3		VW9		CE11	80

2509	ΟΞΙΝΟ ΘΕΙΙΚΟ ΚΑΛΙΟ	8	C2	II	8		LQ23	E2	P002 IBC08	B4	MP10	T3	TP33	SGAV		2	W11	VW9		CE10	80
2511	2-ΧΛΩΡΟΠΡΟΠΙΟΝΙΚΟ ΟΞΥ. ΔΙΑΛΥΜΑ	8	C3	III	8		LQ7	E1	P001 IBC03 LP01 R001		MP19	T4	TP2	L4BN		3				CE8	80
2513	ΒΡΩΜΟΑΚΕΤΥΛΟΒΡΩΜΙΔΙΟ	8	C3	II	8		LQ22	E2	P001 IBC02		MP15	T8	TP2	L4BN		2				CE6	X80
2531	ΙΣΟΒΟΥΤΥΡΙΚΟΣ ΑΝΥΔΡΙΤΗΣ	8	C3	II	8		LQ22	E2	P001 IBC02 LP01		MP15	T7	TP2 TP18 TP30	L4BN		2				CE8	89
2564	ΔΙΑΛΥΜΑ ΤΡΙΧΛΩΡΟΞΙΚΟΥ ΟΞΕΟΣ	8	C3	II	8		LQ22	E2	P001 IBC02		MP15	T7	TP2	L4BN		2				CE6	80
2564	ΔΙΑΛΥΜΑ ΤΡΙΧΛΩΡΟΞΙΚΟΥ ΟΞΕΟΣ	8	C3	III	8		LQ7	E1	P001 IBC03 LP01 R001		MP19	T4	TP1	L4BN		3				CE8	80
2565	ΔΙΚΥΚΛΟΕΞΥΛΑΜΙΝΗ	8	C7	III	8		LQ7	E1	P001 IBC03 LP01 R001		MP19	T4	TP1	L4BN		3				CE8	80
2571	ΑΛΚΥΛΟΦΩΣΦΟΡΙΚΑ ΟΞΕΑ	8	C3	II	8		LQ22	E2	P001 IBC02		MP15	T8	TP2 TP28	L4BN		2				CE6	80
2576	ΟΞΥΒΡΩΜΙΟΥΧΟΣ ΦΩΣΦΟΡΟΣ, ΤΗΓΜΕΝΟ	8	C1	II	8		LQ0	E0				T7	TP3	L4BN		2					80
2577	ΦΑΙΝΥΛΑΚΕΤΥΛΟΧΩΡΙΔΙΟ	8	C3	II	8		LQ22	E2	P001 IBC02		MP15	T7	TP2	L4BN		2				CE6	80
2578	ΤΡΙΟΞΕΙΔΙΟ ΤΟΥ ΦΩΣΦΟΡΟΥ	8	C2	III	8		LQ24	E1	P002 IBC08 LP02 R001	B3	MP10	T1	TP33	SGAV		3		VW9		CE11	80
2579	ΠΙΠΕΡΑΖΙΝΗ	8	C8	III	8		LQ24	E1	P002 IBC08 LP02 R001	B3	MP10	T1	TP33	SGAV L4BN		3		VW9		CE11	80
2580	ΔΙΑΛΥΜΑ ΒΡΩΜΙΟΥΧΟΥ ΑΛΟΥΜΙΝΙΟΥ	8	C1	III	8		LQ7	E1	P001 IBC03 LP01 R001		MP19	T4	TP1	L4BN		3				CE8	80

2581	ΔΙΑΛΥΜΑ ΧΛΩΡΙΟΥΧΟΥ ΑΛΟΥΜΙΝΙΟΥ	8				8		LQ7	E1	P001 IBC03 LP01 R001		MP19	T4	TP1	L4BN		3			CE8	80
2582	ΔΙΑΛΥΜΑ ΧΛΩΡΙΟΥΧΟΥ ΣΙΔΗΡΟΥ	8	C1	III		8		LQ7	E1	P001 IBC03 LP01 R001		MP19	T4	TP1	L4BN		3			CE8	80
2583	ΑΛΚΥΛΟΞΟΥΛΦΟΝΙΚΑ ΟΞΕΑ, ΣΤΕΡΕΑ ή ΑΡΥΛΟΞΟΥΛΦΟΝΙΚΑ Ο ΞΕΑ, ΣΤΕΡΕΑ με περισσότερο από 5% ελεύθερο θειικό οξύ	8	C2	II		8	274	LQ23	E2	P002 IBC08	B4	MP10	T3	TP33	SGAN L4BN		2	W11		CE10	80
2584	ΑΛΚΥΛΟΞΟΥΛΦΟΝΙΚΑ ΟΞΕΑ, ΥΓΡΑ ή ΑΡΥΛΟΞΟΥΛΦΟΝΙΚΑ Ο ΞΕΑ, ΥΓΡΑ με περισσότερο από 5% ελεύθερο θειικό οξύ	8	C1	II		8	274	LQ22	E2	P001 IBC02		MP15	T8	TP2	L4BN		2			CE6	80
2585	ΑΛΚΥΛΟΞΟΥΛΦΟΝΙΚΑ ΟΞΕΑ, ΣΤΕΡΕΑ ή ΑΡΥΛΟΞΟΥΛΦΟΝΙΚΑ Ο ΞΕΑ, ΣΤΕΡΕΑ με περισσότερο από 5% ελεύθερο θειικό οξύ	8	C4	III		8	274	LQ24	E1	P002 IBC08 LP02 R001	B3	MP10	T1	TP33	SGAV		3		VW9	CE11	80
2586	ΑΛΚΥΛΟΞΟΥΛΦΟΝΙΚΑ ΟΞΕΑ, ΥΓΡΑ ή ΑΡΥΛΟΞΟΥΛΦΟΝΙΚΑ Ο ΞΕΑ, ΥΓΡΑμε περισσότερο από 5% ελεύθερο θειικό οξύ	8	C3	III		8	274	LQ7	E1	P001 IBC03 LP01 R001		MP19	T4	TP1	L4BN		3			CE8	80
2604	ΑΙΘΕΡΙΚΟΣ ΔΙΑΘΥΛΕΣΤΕΡΑΣ ΤΟΥ ΤΡΙΦΘΟΡΙΟΥΧΟΥ ΒΟΡΙΟΥ	8	CF1	I		8+3		LQ0	E0	P001		MP8 MP17	T10	TP2	L10BH	TU38 TE22	1				883
2619	ΒΕΝΖΥΛΟΔΙΜΕΘΥΛΑΜΙΝΗ	8	CF1	II		8+3		LQ22	E2	P001 IBC02		MP15	T7	TP2	L4BN		2			CE6	83
2670	ΚΥΑΝΟΥΡΙΚΟ ΧΛΩΡΙΟ	8	C4	II		8		LQ23	E2	P002 IBC08	B4	MP10	T3	TP33	SGAN L4BN		2	W11		CE10	80
2672	ΔΙΑΛΥΜΑ ΑΜΜΩΝΙΑΣ, σχετική πυκνότητα μεταξύ 0,880 και 0,957 στους 15oC, σε νερό με περισσότερα από 10% αλλά όχι περισσότερο από 35% αμμωνία	8	C5	III		8	543	LQ7	E1	P001 IBC03 LP01 R001		MP19	T7	TP1	L4BN		3			CE8	80
2677	ΔΙΑΛΥΜΑ ΥΔΡΟΞΕΙΔΙΟΥ ΤΟΥ ΡΟΥΒΙΔΙΟΥ	8	C5	II		8		LQ22	E2	P001 IBC02		MP15	T7	TP2	L4BN		2			CE6	80
2677	ΔΙΑΛΥΜΑ ΥΔΡΟΞΕΙΔΙΟΥ ΤΟΥ ΡΟΥΒΙΔΙΟΥ	8	C5	III		8		LQ7	E1	P001 IBC03 LP01 R001		MP19	T4	TP1	L4BN		3			CE8	80
2678	ΥΔΡΟΞΕΙΔΙΟ ΤΟΥ ΡΟΥΒΙΔΙΟΥ	8	C6	II		8		LQ23	E2	P002 IBC08	B4	MP10	T3	TP33	SGAN		2	W11		CE10	80
2679	ΔΙΑΛΥΜΑ ΥΔΡΟΞΕΙΔΙΟΥ ΤΟΥ ΛΙΘΙΟΥ	8	C5	II		8		LQ22	E2	P001 IBC02		MP15	T7	TP2	L4BN		2			CE6	80

2679	ΔΙΑΛΥΜΑ ΥΔΡΟΞΕΙΔΙΟΥ ΤΟΥ ΛΙΘΙΟΥ	8	C5	III	8		LQ7	E1	P001 IBC03 LP01 R001		MP19	T4	TP2	L4BN		3				CE8	80
2680	ΥΔΡΟΞΕΙΔΙΟ ΤΟΥ ΛΙΘΙΟΥ	8	C6	II	8		LQ23	E2	P002 IBC08	B4	MP10	T3	TP33	SGAN		2	W11			CE10	80
2681	ΔΙΑΛΥΜΑ ΥΔΡΟΞΕΙΔΙΟΥ ΤΟΥ ΚΑΛΙΟΥ	8	C5	II	8		LQ22	E2	P001 IBC02		MP15	T7	TP2	L4BN		2				CE6	80
2681	ΔΙΑΛΥΜΑ ΥΔΡΟΞΕΙΔΙΟΥ ΤΟΥ ΚΑΛΙΟΥ	8	C5	III	8		LQ7	E1	P001 IBC03 LP01 R001		MP19	T4	TP1	L4BN		3				CE8	80
2682	ΥΔΡΟΞΕΙΔΙΟ ΤΟΥ ΚΑΛΙΟΥ	8	C6	II	8		LQ23	E2	P002 IBC08	B4	MP10	T3	TP33	SGAN		2	W11			CE10	80
2683	ΘΕΙΟΥΧΟ ΑΜΜΩΝΙΟ ΔΙΑΛΥΜΑ	8	CFT	II	8+3+6.1		LQ22	E2	P001 IBC01		MP15	T7	TP2	L4BN		2			CW13 CW28	CE6	86
2685	N,N-ΔΙΑΙΘΥΛΑΙΘΥΛΕΝΟΔΙΑΜΙΝΗ	8	CF1	II	8+3		LQ22	E2	P001 IBC02		MP15	T7	TP2	L4BN		2				CE6	83
2686	2-ΔΙΑΙΘΥΛΑΜΙΝΟΑΙΘΑΝΟΛΗ	8	CF1	II	8+3		LQ22	E2	P001 IBC02		MP15	T7	TP2	L4BN		2				CE6	83
2691	ΠΕΝΤΑΒΡΩΜΙΟΥΧΟΣ ΦΩΣΦΟΡΟΣ	8	C2	II	8		LQ23	E2	P002 IBC08	B4	MP10	T3	TP33	SGAN		2	W11			CE10	80
2692	ΤΡΙΒΡΩΜΙΟΥΧΟ ΒΟΡΙΟ	8	C1	I	8		LQ0	E0	P602		MP8 MP17	T20	TP2	L10BH	TU38 TE22	1					X88
2693	ΟΞΙΝΑ ΘΕΙΩΔΗ, ΥΔΑΤΙΚΟ ΔΙΑΛΥΜΑ Ε.Α.Ο.	8	C1	III	8	274	LQ7	E1	P001 IBC03 LP01 R001		MP19	T7	TP1 TP28	L4BN		3				CE8	80
2698	ΤΕΤΡΑΥΔΡΟΦΘΑΛΙΚΟΙ ΑΝΥΔΡΙΤΕΣ με περισσότερο από 0,05% μαλεϊκό ανυδρίδιο	8	C4	III	8	169	LQ24	E1	P002 IBC08 LP02 R001	PP14 B3	MP10	T1	TP33	SGAV L4BN		3		VW9		CE11	80
2699	ΤΡΙΦΘΟΡΟΞΙΚΟ ΟΞΥ	8	C3	I	8		LQ0	E0	P001		MP8 MP17	T10	TP2	L10BH	TU38 TE22	1					88
2705	1-ΠΕΝΤΟΛΗ	8	C9	II	8		LQ22	E2	P001 IBC02		MP15	T7	TP2	L4BN		2				CE6	80
2734	ΑΜΙΝΕΣ, ΥΓΡΕΣ, ΔΙΑΒΡΩΤΙΚΕΣ, ΕΥΦΛΕΚΤΕΣ, Ε.Α.Ο. ή ΠΟΛΥΑΜΙΝΕΣ, ΥΓΡΕΣ, ΔΙΑΒΡΩΤΙΚΕΣ, ΕΥΦΛΕΚΤΕΣ, Ε.Α.Ο.	8	CF1	I	8+3	274	LQ0	E0	P001		MP8 MP17	T14	TP2 TP27	L10BH	TU38 TE22	1					883
2734	ΑΜΙΝΕΣ, ΥΓΡΕΣ, ΔΙΑΒΡΩΤΙΚΕΣ, ΕΥΦΛΕΚΤΕΣ, Ε.Α.Ο. ή ΠΟΛΥΑΜΙΝΕΣ, ΥΓΡΕΣ, ΔΙΑΒΡΩΤΙΚΕΣ, ΕΥΦΛΕΚΤΕΣ, Ε.Α.Ο.	8	CF1	II	8+3	274	LQ22	E2	P001 IBC02		MP15	T11	TP2 TP27	L4BN		2				CE6	83

2735	ΑΜΙΝΕΣ, ΥΓΡΕΣ, ΔΙΑΒΡΩΤΙΚΕΣ, Ε.Α.Ο. ή ΠΟΛΥΑΜΙΝΕΣ, ΥΓΡΕΣ, ΔΙΑΒΡΩΤΙΚΕΣ, Ε.Α.Ο.	8	C7	I	8	274	LQ0	E0	P001		MP8 MP17	T14	TP2 TP27	L10BH	TU38 TE22	1				88
2735	ΑΜΙΝΕΣ, ΥΓΡΕΣ, ΔΙΑΒΡΩΤΙΚΕΣ, Ε.Α.Ο. ή ΠΟΛΥΑΜΙΝΕΣ, ΥΓΡΕΣ, ΔΙΑΒΡΩΤΙΚΕΣ, Ε.Α.Ο.	8	C7	II	8	274	LQ22	E2	P001 IBC02		MP15	T11	TP1 TP27	L4BN		2			CE6	80
2735	ΑΜΙΝΕΣ, ΥΓΡΕΣ, ΔΙΑΒΡΩΤΙΚΕΣ, Ε.Α.Ο. ή ΠΟΛΥΑΜΙΝΕΣ, ΥΓΡΕΣ, ΔΙΑΒΡΩΤΙΚΕΣ, Ε.Α.Ο.	8	C7	III	8	274	LQ7	E1	P001 IBC03 LP01 R001		MP19	T7	TP1 TP28	L4BN		3			CE8	80
2739	ΒΟΥΤΥΡΙΚΟΣ ΑΝΥΔΡΙΤΗΣ	8	C3	III	8		LQ7	E1	P001 IBC03 LP01 R001		MP19	T4	TP1	L4BN		3			CE8	80
2751	ΔΙΑΙΘΥΛΟΘΕΙΟΦΩΣΦΟΡΥΛΟΟΞΟΔΡΙΔΙΟ	8	C3	II	8		LQ22	E2	P001 IBC02		MP15	T7	TP2	L4BN		2			CE6	80
2789	ΟΞΙΚΟ ΟΞΥ, ΠΑΤΟΜΟΡΦΟ ή ΟΞΙΚΟ ΟΞΥ, ΣΕ ΔΙΑΛΥΜΑ, περισσότερο από 80% οξύ, κατά βάρος	8	CF1	II	8+3		LQ22	E2	P001 IBC02		MP15	T7	TP2	L4BN		2			CE6	83
2790	ΟΞΙΚΟ ΟΞΥ, ΣΕ ΔΙΑΛΥΜΑ, όχι λιγότερο από 50% αλλά όχι περισσότερο από 80% οξύ, κατά βάρος	8	C3	II	8		LQ22	E2	P001 IBC02		MP15	T7	TP2	L4BN		2			CE6	80
2790	ΟΞΙΚΟ ΟΞΥ, ΣΕ ΔΙΑΛΥΜΑ περισσότερο από 10% και λιγότερο από 50% οξύ, κατά βάρος	8	C3	III	8	597 647	LQ7	E1	P001 IBC03 LP01 R001		MP19	T4	TP1	L4BN		3			CE8	80
2794	ΜΠΑΤΑΡΙΕΣ, ΝΩΠΙΕΣ, ΓΕΜΑΤΕΣ ΜΕ ΟΞΥ, ηλεκτρική συσσώρευση	8	C11		8	295 598	LQ0	E0	P801 P801a							3	VW14		CE8	80
2795	ΜΠΑΤΑΡΙΕΣ, ΝΩΠΙΕΣ, ΓΕΜΑΤΕΣ ΜΕ ΑΛΚΑΛΙ, ηλεκτρική συσσώρευση	8	C11		8	295 598	LQ0	E0	P801 P801a							3	VW14		CE8	80
2796	ΘΕΙΙΚΟ ΟΞΥ, με όχι περισσότερο από 51% οξύ ή ΥΓΡΑ ΜΠΑΤΑΡΙΑΣ, ΟΞΙΝΑ	8	C1	II	8		LQ22	E2	P001 IBC02		MP15	T8	TP2	L4BN		2			CE6	80

2797	ΥΓΡΑ ΜΠΑΤΑΡΙΑΣ, ΑΛΚΑΛΙΚΑ	8	C5	II	8		LQ22	E2	P001 IBC02		MP15	T7	TP2 TP28	L4BN		2				CE6	80
2798	ΔΙΧΛΩΡΙΟΥΧΟΣ ΦΑΙΝΥΛΟΦΩΣΦΟΡΟΣ	8	C3	II	8		LQ22	E2	P001 IBC02		MP15	T7	TP2	L4BN		2				CE6	80
2799	ΘΕΙΟΔΙΧΛΩΡΙΟΥΧΟΣ ΦΑΙΝΥΛΟΦΩΣΦΟΡΟΣ	8	C3	II	8		LQ22	E2	P001 IBC02		MP15	T7	TP2	L4BN		2				CE6	80
2800	ΜΠΑΤΑΡΙΕΣ, ΝΩΠΕΣ, ΑΝΕΝΕΡΓΕΣ, ηλεκτρική συσσώρευση	8	C11		8	238 295 598	LQ0	E0	P003 P801a	PP16						3		VW14		CE8	80
2801	ΒΑΦΕΣ, ΥΓΡΕΣ, ΔΙΑΒΡΩΤΙΚΕΣ, Ε.Α.Ο. ή ΕΝΔΙΑΜΕΣΑ ΒΑΦΩΝ, ΥΓΡΑ, ΔΙΑΒΡΩΤΙΚΑ, Ε.Α.Ο.	8	C9	I	8	274	LQ0	E0	P001		MP8 MP17	T14	TP2 TP27	L10BH	TU38 TE22	1					88
2801	ΒΑΦΕΣ, ΥΓΡΕΣ, ΔΙΑΒΡΩΤΙΚΕΣ, Ε.Α.Ο. ή ΕΝΔΙΑΜΕΣΑ ΒΑΦΩΝ, ΥΓΡΑ, ΔΙΑΒΡΩΤΙΚΑ, Ε.Α.Ο.	8	C9	II	8	274	LQ22	E2	P001 IBC02		MP15	T11	TP2 TP27	L4BN		2				CE6	80
2801	ΒΑΦΕΣ, ΥΓΡΕΣ, ΔΙΑΒΡΩΤΙΚΕΣ, Ε.Α.Ο. ή ΕΝΔΙΑΜΕΣΑ ΒΑΦΩΝ, ΥΓΡΑ, ΔΙΑΒΡΩΤΙΚΑ, Ε.Α.Ο.	8	C9	III	8	274	LQ7	E1	P001 IBC03 LP01 R001		MP19	T7	TP1 TP28	L4BN		3				CE8	80
2802	ΧΛΩΡΙΟΥΧΟΣ ΧΑΛΚΟΣ	8	C2	III	8		LQ24	E1	P002 IBC08 LP02 R001	B3	MP10	T1	TP33	SGAV		3		VW9		CE11	80
2803	ΓΑΛΛΙΟ	8	C10	III	8		LQ24	E0	P800	PP41	MP10	T1	TP33	SGAV L4BN		3		VW9		CE11	80
2809	ΥΔΡΑΡΓΥΡΟΣ	8	C9	III	8	599	LQ19	E0	P800		MP15			L4BN		3				CE8	80
2812	Αργιλικό νάτριο, στερεό	8	C6		ΔΕΝ ΥΠΟΚΕΙΤΑΙ ΣΤΗ RID																
2815	Ν-ΑΜΙΝΟΑΙΘΥΛΟΠΙΠΕΡΑΖΙΝΗ	8	C7	III	8		LQ7	E1	P001 IBC03 LP01 R001		MP19	T4	TP1	L4BN		3				CE8	80

2817	ΥΔΡΟΦΘΟΡΙΟΥΧΟ ΑΜΜΩΝΙΟ ΔΙΑΛΥΜΑ	8	CT1	II	8+6.1		LQ22	E2	P001 IBC02		MP15	T8	TP2	L4DH	TU14 TE17 TE21 TT4	2			CW13 CW28	CE6	86
2817	ΥΔΡΟΦΘΟΡΙΟΥΧΟ ΑΜΜΩΝΙΟ ΔΙΑΛΥΜΑ	8	CT1	III	8+6.1		LQ7	E1	P001 IBC03 R001		MP19	T4	TP1	L4DH	TU14 TE21	3			CW13 CW28	CE8	86
2818	ΠΟΛΥΘΕΙΟΥΧΟ ΑΜΜΩΝΙΟ ΔΙΑΛΥΜΑ	8	CT1	II	8+6.1		LQ22	E2	P001 IBC02		MP15	T7	TP2	L4BN		2			CW13 CW28	CE6	86
2818	ΠΟΛΥΘΕΙΟΥΧΟ ΑΜΜΩΝΙΟ ΔΙΑΛΥΜΑ	8	CT1	III	8+6.1		LQ7	E1	P001 IBC03 R001		MP19	T4	TP1	L4BN		3			CW13 CW28	CE8	86
2819	ΟΞΙΝΟΣ ΦΩΣΦΟΡΙΚΟΣ ΑΜΥΛΕΣΤΕΡΑΣ	8	C3	III	8		LQ7	E1	P001 IBC03 LP01 R001		MP19	T4	TP1	L4BN		3				CE8	80
2820	ΒΟΥΤΥΡΙΚΟ ΟΞΥ	8	C3	III	8		LQ7	E1	P001 IBC03 LP01 R001		MP19	T4	TP1	L4BN		3				CE8	80
2823	ΚΡΟΤΟΝΙΚΟ ΟΞΥ, ΣΤΕΡΕΟ	8	C4	III	8		LQ24	E1	P002 IBC08 LP02 R001	B3	MP10	T1	TP33	SGAV L4BN		3		VW9		CE11	80
2826	ΧΛΩΡΟΘΕΙΟΜΥΡΜΗΚΙΚΟΣ ΑΙΘΥΛΕΣΤΕΡΑΣ	8	CF1	II	8+3		LQ22	E2	P001		MP15	T7	TP2	L4BN		2				CE6	83
2829	ΚΑΠΡΟΝΙΚΟ ΟΞΥ	8	C3	III	8		LQ7	E1	P001 IBC03 LP01 R001		MP19	T4	TP1	L4BN		3				CE8	80
2834	ΟΞΙΝΟΣ ΦΩΣΦΟΡΟΣ	8	C2	III	8		LQ24	E1	P002 IBC08 LP02 R001	B3	MP10	T1	TP33	SGAV		3		VW9		CE11	80
2837	ΔΙΘΕΙΙΚΑ ΑΛΑΤΑ, ΥΔΑΤΙΚΟ ΔΙΑΛΥΜΑ	8	C1	II	8	274	LQ22	E2	P001 IBC02		MP15	T7	TP2	L4BN		2				CE6	80
2837	ΔΙΘΕΙΙΚΑ ΑΛΑΤΑ, ΥΔΑΤΙΚΟ ΔΙΑΛΥΜΑ	8	C1	III	8	274	LQ7	E1	P001 IBC03 LP01 R001		MP19	T4	TP1	L4BN		3				CE8	80
2851	ΤΡΙΦΘΟΡΙΟΥΧΟ ΒΟΡΙΟ, ΔΙΕΝΥΔΑΤΩΜΕΝΟ	8	C1	II	8		LQ22	E2	P001 IBC02		MP15	T7	TP2	L4BN		2				CE6	80

2865	ΘΕΙΙΚΗ ΥΔΡΟΞΥΛΑΜΙΝΗ	8	C2	III	8		LQ24	E1	P002 IBC08 LP02 R001	B3	MP10	T1	TP33	SGAV		3		VW9		CE11	80
2869	ΤΡΙΧΛΩΡΙΟΥΧΟ ΤΙΤΑΝΙΟ, ΜΕΙΓΜΑ	8	C2	II	8		LQ23	E2	P002 IBC08	B4	MP10	T3	TP33	SGAN		2	W11			CE10	80
2869	ΤΡΙΧΛΩΡΙΟΥΧΟ ΤΙΤΑΝΙΟ, ΜΕΙΓΜΑ	8	C2	III	8		LQ24	E1	P002 IBC08 LP02 R001	B3	MP10	T1	TP33	SGAV		3		VW9		CE11	80
2879	ΟΞΥΧΛΩΡΙΟΥΧΟ ΣΕΛΗΝΙΟ	8	CT1	I	8+6.1		LQ0	E0	P001		MP8 MP17	T10	TP2	L10BH	TU38 TE22	1			CW13 CW28		X886
2904	ΧΛΩΡΟΦΑΙΝΟΛΙΚΑ ΑΛΑΤΑ, ΥΓΡΑ ή ΦΑΙΝΟΛΙΚΑ ΑΛΑΤΑ, ΥΓΡΑ	8	C9	III	8		LQ7	E1	P001 IBC03 LP01 R001		MP19			L4BN		3				CE8	80
2905	ΧΛΩΡΟΦΑΙΝΟΛΙΚΑ ΑΛΑΤΑ, ΣΤΕΡΕΑ ή ΦΑΙΝΟΛΙΚΑ ΑΛΑΤΑ, ΣΤΕΡΕΑ	8	C10	III	8		LQ24	E1	P002 IBC08 LP02 R001	B3	MP10	T1	TP33	SGAV L4BN		3		VW9		CE11	80
2920	ΔΙΑΒΡΩΤΙΚΑ ΥΓΡΑ, ΕΥΦΛΕΚΤΑ, Ε.Α.Ο.	8	CF1	I	8+3	274	LQ0	E0	P001		MP8 MP17	T14	TP2 TP27	L10BH	TU38 TE22	1					883
2920	ΔΙΑΒΡΩΤΙΚΑ ΥΓΡΑ, ΕΥΦΛΕΚΤΑ, Ε.Α.Ο.	8	CF1	II	8+3	274	LQ22	E2	P001 IBC02		MP15	T11	TP2 TP27	L4BN		2				CE6	83
2921	ΔΙΑΒΡΩΤΙΚΑ ΣΤΕΡΕΑ, ΕΥΦΛΕΚΤΑ, Ε.Α.Ο.	8	CF2	I	8+4.1	274	LQ0	E0	P002 IBC05		MP18	T6	TP33	S10AN L10BH	TU38 TE22	1	W10				884
2921	ΔΙΑΒΡΩΤΙΚΑ ΣΤΕΡΕΑ, ΕΥΦΛΕΚΤΑ, Ε.Α.Ο.	8	CF2	II	8+4.1	274	LQ23	E2	P002 IBC08	B4	MP10	T3	TP33	SGAN L4BN		2	W11			CE10	84
2922	ΔΙΑΒΡΩΤΙΚΑ ΥΓΡΑ, ΤΟΞΙΚΑ, Ε.Α.Ο.	8	CT1	I	8+6.1	274	LQ0	E0	P001		MP8 MP17	T14	TP2 TP27	L10BH	TU38 TE22	1			CW13 CW28		886
2922	ΔΙΑΒΡΩΤΙΚΑ ΥΓΡΑ, ΤΟΞΙΚΑ, Ε.Α.Ο.	8	CT1	II	8+6.1	274	LQ22	E2	P001 IBC02		MP15	T7	TP2	L4BN		2			CW13 CW28	CE6	86
2922	ΔΙΑΒΡΩΤΙΚΑ ΥΓΡΑ, ΤΟΞΙΚΑ, Ε.Α.Ο.	8	CT1	III	8+6.1	274	LQ7	E1	P001 IBC03 R001		MP19	T7	TP1 TP28	L4BN		3			CW13 CW28	CE8	86
2923	ΔΙΑΒΡΩΤΙΚΑ ΣΤΕΡΕΑ, ΤΟΞΙΚΑ, Ε.Α.Ο.	8	CT2	I	8+6.1	274	LQ0	E0	P002 IBC05		MP18	T6	TP33	S10AN L10BH	TU38 TE22	1	W10		CW13 CW28		886
2923	ΔΙΑΒΡΩΤΙΚΑ ΣΤΕΡΕΑ, ΤΟΞΙΚΑ, Ε.Α.Ο.	8	CT2	II	8+6.1	274	LQ23	E2	P002 IBC08	B4	MP10	T3	TP33	SGAN L4BN		2	W11		CW13 CW28	CE10	86
2923	ΔΙΑΒΡΩΤΙΚΑ ΣΤΕΡΕΑ, ΤΟΞΙΚΑ, Ε.Α.Ο.	8	CT2	III	8+6.1	274	LQ24	E1	P002 IBC08 R001	B3	MP10	T1	TP33	SGAV L4BN		3		VW9	CW13 CW28	CE11	86

2949	ΟΞΙΝΟ ΘΕΙΩΔΕΣ ΝΑΤΡΙΟ, ΕΝΥΔΑΤΩΜΕΝΟ, με όχι λιγότερο από 25% νερό από κρυστάλλωση	8	C6	II	8	523	LQ23	E2	P002 IBC08	B4	MP10	T7	TP2	SGAN L4BN		2	W11			CE10	80
2967	ΣΟΥΛΦΑΜΙΚΟ ΟΞΥ	8	C2	III	8		LQ24	E1	P002 IBC08 LP02 R001	B3	MP10	T1	TP33	SGAV		3		VW9		CE11	80
2986	ΧΛΩΡΟΣΙΛΑΝΙΑ, ΔΙΑΒΡΩΤΙΚΑ, ΕΥΦΛΕΚΤΑ, Ε.Α.Ο.	8	CF1	II	8+3	274 548	LQ22	E2	P010		MP15	T14	TP2 TP7 TP27	L4BN		2				CE6	X83
2987	ΧΛΩΡΟΣΙΛΑΝΙΑ, ΔΙΑΒΡΩΤΙΚΑ, Ε.Α.Ο.	8	C3	II	8	274 548	LQ22	E2	P010		MP15	T14	TP2 TP7 TP27	L4BN		2				CE6	X80
3028	ΜΠΑΤΑΡΙΕΣ, ΞΗΡΕΣ, ΠΟΥ ΠΕΡΙΕΧΟΥΝ ΥΔΡΟΞΕΙΔΙΟ ΤΟΥ ΚΑΛΙΟΥ ΣΤΕΡΕΟ, ηλεκτρική συσσώρευση	8	C11		8	295 304 598	LQ0	E0	P801 P801a							3		VW14		CE11	80
3055	2-(2-ΑΜΙΝΟΑΙΘΟΞΥ) ΑΙΘΑΝΟΛΗ	8	C7	III	8		LQ7	E1	P001 IBC03 LP01 R001		MP19	T4	TP1	L4BN		3				CE8	80
3066	ΧΡΩΜΑΤΑ (συμπεριλαμανομένων χρώματος, λάκας, σμάλτου, stain, γομολάκας, βερνικιού, στυλβωτικού, υγρού πληρωτικού και υγρής βάσης λάκας) ή ΥΛΙΚΑ ΣΧΕΤΙΚΑ ΜΕ ΧΡΩΜΑΤΑ (συμπεριλαμβανομένων γιάννης αγκαβανάκης μέσων λέπτυνσης χρώματος και αναγωγικών ενώσεων)	8	C9	II	8	163	LQ22	E2	P001 IBC02		MP15	T7	TP2 TP28	L4BN		2				CE6	80
3066	ΧΡΩΜΑΤΑ (συμπεριλαμανομένων χρώματος, λάκας, σμάλτου, γομολάκας, βερνικιού, στυλβωτικού, υγρού πληρωτικού και υγρής βάσης λάκας) ή ΥΛΙΚΑ ΣΧΕΤΙΚΑ ΜΕ ΧΡΩΜΑΤΑ (συμπεριλαμβανομένων γιάννης αγκαβανάκης μέσων λέπτυνσης χρώματος και αναγωγικών ενώσεων)	8	C9	III	8	163	LQ7	E1	P001 IBC03 R001		MP19	T4	TP1 TP29	L4BN		3				CE8	80
3084	ΔΙΑΒΡΩΤΙΚΑ ΣΤΕΡΕΑ, ΟΞΕΙΔΩΤΙΚΑ, Ε.Α.Ο.	8	CO2	I	8+5.1	274	LQ0	E0	P002		MP18	T6	TP33	S10AN L10BH	TU38 TE22	1			CW24		885
3084	ΔΙΑΒΡΩΤΙΚΑ ΣΤΕΡΕΑ, ΟΞΕΙΔΩΤΙΚΑ, Ε.Α.Ο.	8	CO2	II	8+5.1	274	LQ23	E2	P002 IBC06		MP10	T3	TP33	SGAN L4BN		2	W11 W12		CW24	CE10	85
3093	ΔΙΑΒΡΩΤΙΚΑ ΥΓΡΑ, ΟΞΕΙΔΩΤΙΚΑ, Ε.Α.Ο.	8	CO1	I	8+5.1	274	LQ0	E0	P001		MP8 MP17			L10BH	TU38 TE22	1			CW24		885
3093	ΔΙΑΒΡΩΤΙΚΑ ΥΓΡΑ, ΟΞΕΙΔΩΤΙΚΑ, Ε.Α.Ο.	8	CO1	II	8+5.1	274	LQ22	E2	P001 IBC02		MP15			L4BN		2			CW24	CE6	85

3094	ΔΙΑΒΡΩΤΙΚΑ ΥΓΡΑ, ΕΝΕΡΓΑ ΜΕ ΤΟ ΝΕΡΟ, Ε.Α.Ο.	8	CW1	I	8+4.3	274	LQ0	E0	P001		MP8 MP17		L10BH	TU38 TE22	1				823
3094	ΔΙΑΒΡΩΤΙΚΑ ΥΓΡΑ, ΕΝΕΡΓΑ ΜΕ ΤΟ ΝΕΡΟ, Ε.Α.Ο.	8	CW1	II	8+4.3	274	LQ22	E2	P001		MP15		L4BN		2			CE6	823
3095	ΔΙΑΒΡΩΤΙΚΑ ΣΤΕΡΕΑ, ΑΥΤΟΘΕΡΜΑΙΝΟΜΕΝΑ, Ε.Α.Ο.	8	CS2	I	8+4.2	274	LQ0	E0	P002		MP18	T6	TP33	S10AN	1				884
3095	ΔΙΑΒΡΩΤΙΚΑ ΣΤΕΡΕΑ, ΑΥΤΟΘΕΡΜΑΙΝΟΜΕΝΑ, Ε.Α.Ο.	8	CS2	II	8+4.2	274	LQ23	E2	P002 IBC06		MP10	T3	TP33	SGAN	2	W11 W12		CE10	84
3096	ΔΙΑΒΡΩΤΙΚΑ ΣΤΕΡΕΑ, ΕΝΕΡΓΑ ΜΕ ΤΟ ΝΕΡΟ, Ε.Α.Ο.	8	CW2	I	8+4.3	274	LQ0	E0	P002		MP18	T6	TP33	S10AN L10BH	TU38 TE22	1			842
3096	ΔΙΑΒΡΩΤΙΚΑ ΣΤΕΡΕΑ, ΕΝΕΡΓΑ ΜΕ ΤΟ ΝΕΡΟ, Ε.Α.Ο.	8	CW2	II	8+4.3	274	LQ23	E2	P002 IBC06		MP10	T3	TP33	SGAN L4BN		2	W11 W12	CE10	842
3145	ΑΛΚΥΛΟΦΑΙΝΟΛΕΣ, ΥΓΡΕΣ, Ε.Α.Ο. (συμπερ/καμβανομένων των C2-C12 ομολόγων)	8	C3	I	8	274	LQ0	E0	P001		MP8 MP17	T14	TP2	L10BH	TU38 TE22	1			88
3145	ΑΛΚΥΛΟΦΑΙΝΟΛΕΣ, ΥΓΡΕΣ, Ε.Α.Ο. (συμπερ/καμβανομένων των C2-C12 ομολόγων)	8	C3	II	8	274	LQ22	E2	P001 IBC02		MP15	T11	TP2 TP27	L4BN		2		CE6	80
3145	ΑΛΚΥΛΟΦΑΙΝΟΛΕΣ, ΥΓΡΕΣ, Ε.Α.Ο. (συμπερ/καμβανομένων των C2-C12 ομολόγων)	8	C3	III	8	274	LQ7	E1	P001 IBC03 LP01 R001		MP19	T7	TP1 TP28	L4BN		3		CE8	80
3147	ΒΑΦΕΣ, ΣΤΕΡΕΕΣ, ΔΙΑΒΡΩΤΙΚΕΣ, Ε.Α.Ο. ή ΕΝΔΙΑΜΕΣΑ ΒΑΦΩΝ, ΣΤΕΡΕΕΣ, ΔΙΑΒΡΩΤΙΚΕΣ, Ε.Α.Ο.	8	C10	I	8	274	LQ0	E0	P002 IBC07		MP18	T6	TP33	S10AN L10BH	TU38 TE22	1	W10 W12		88
3147	ΒΑΦΕΣ, ΣΤΕΡΕΕΣ, ΔΙΑΒΡΩΤΙΚΕΣ, Ε.Α.Ο. ή ΕΝΔΙΑΜΕΣΑ ΒΑΦΩΝ, ΣΤΕΡΕΕΣ, ΔΙΑΒΡΩΤΙΚΕΣ, Ε.Α.Ο.	8	C10	II	8	274	LQ23	E2	P002 IBC08	B4	MP10	T3	TP33	SGAN L4BN		2	W11	CE10	80
3147	ΒΑΦΕΣ, ΣΤΕΡΕΕΣ, ΔΙΑΒΡΩΤΙΚΕΣ, Ε.Α.Ο. ή ΕΝΔΙΑΜΕΣΑ ΒΑΦΩΝ, ΣΤΕΡΕΕΣ, ΔΙΑΒΡΩΤΙΚΕΣ, Ε.Α.Ο.	8	C10	III	8	274	LQ24	E1	P002 IBC08 LP02 R001	B3	MP10	T1	TP33	SGAV L4BN		3		VW9	CE11	80
3244	ΣΤΕΡΕΑ ΠΕΡΙΕΧΟΝΤΑ ΔΙΑΒΡΩΤΙΚΑ ΥΓΡΑ, Ε.Α.Ο.	8	C10	II	8	218 274	LQ23	E2	P002 IBC05	PP9	MP10	T3 BK1 BK2	TP33	SGAV		2		VW10	CE10	80
3253	ΤΡΙΟΞΟΠΥΡΙΤΙΚΟ ΔΙΝΑΤΡΙΟ	8	C6	III	8		LQ24	E1	P002 IBC08 LP02 R001	B3	MP10	T1	TP33	SGAV		3		VW9	CE11	80
3259	ΑΜΙΝΕΣ, ΣΤΕΡΕΕΣ, ΔΙΑΒΡΩΤΙΚΕΣ, Ε.Α.Ο. ή ΠΟΛΥΑΜΙΝΕΣ, ΣΤΕΡΕΕΣ, ΔΙΑΒΡΩΤΙΚΕΣ, Ε.Α.Ο.	8	C8	I	8	274	LQ0	E0	P002 IBC07		MP18	T6	TP33	S10AN L10BH	TU38 TE22	1	W10 W12		88
3259	ΑΜΙΝΕΣ, ΣΤΕΡΕΕΣ, ΔΙΑΒΡΩΤΙΚΕΣ, Ε.Α.Ο. ή ΠΟΛΥΑΜΙΝΕΣ, ΣΤΕΡΕΕΣ, ΔΙΑΒΡΩΤΙΚΕΣ, Ε.Α.Ο.	8	C8	II	8	274	LQ23	E2	P002 IBC08	B4	MP10	T3	TP33	SGAN L4BN		2	W11	CE10	80

3259	ΑΜΙΝΕΣ, ΣΤΕΡΕΕΣ, ΔΙΑΒΡΩΤΙΚΕΣ, Ε.Α.Ο. ή ΠΟΛΥΑΜΙΝΕΣ, ΣΤΕΡΕΕΣ, ΔΙΑΒΡΩΤΙΚΕΣ, Ε.Α.Ο.	8	C8	III	8	274	LQ24	E1	P002 IBC08 LP02 R001	B3	MP10	T1	TP33	SGAV L4BN		3	VW9	CE11	80
3260	ΔΙΑΒΡΩΤΙΚΑ ΣΤΕΡΕΑ, ΟΞΙΝΑ, ΑΝΟΡΓΑΝΑ, Ε.Α.Ο.	8	C2	I	8	274	LQ0	E0	P002 IBC07		MP18	T6	TP33	S10AN		1	W10 W12		88
3260	ΔΙΑΒΡΩΤΙΚΑ ΣΤΕΡΕΑ, ΟΞΙΝΑ, ΑΝΟΡΓΑΝΑ, Ε.Α.Ο.	8	C2	II	8	274	LQ23	E2	P002 IBC08	B4	MP10	T3	TP33	SGAN		2	W11		CE10	80
3260	ΔΙΑΒΡΩΤΙΚΑ ΣΤΕΡΕΑ, ΟΞΙΝΑ, ΑΝΟΡΓΑΝΑ, Ε.Α.Ο.	8	C2	III	8	274	LQ24	E1	P002 IBC08 LP02 R001	B3	MP10	T1	TP33	SGAV		3	VW9		CE11	80
3261	ΔΙΑΒΡΩΤΙΚΑ ΣΤΕΡΕΑ, ΟΞΙΝΑ, ΟΡΓΑΝΙΚΑ, Ε.Α.Ο.	8	C4	I	8	274	LQ0	E0	P002 IBC07		MP18	T6	TP33	S10AN L10BH	TU38 TE22	1	W10 W12		88
3261	ΔΙΑΒΡΩΤΙΚΑ ΣΤΕΡΕΑ, ΟΞΙΝΑ, ΟΡΓΑΝΙΚΑ, Ε.Α.Ο.	8	C4	II	8	274	LQ23	E2	P002 IBC08	B4	MP10	T3	TP33	SGAN L4BN		2	W11		CE10	80
3261	ΔΙΑΒΡΩΤΙΚΑ ΣΤΕΡΕΑ, ΟΞΙΝΑ, ΟΡΓΑΝΙΚΑ, Ε.Α.Ο.	8	C4	III	8	274	LQ24	E1	P002 IBC08 LP02 R001	B3	MP10	T1	TP33	SGAV L4BN		3	VW9		CE11	80
3262	ΔΙΑΒΡΩΤΙΚΑ ΣΤΕΡΕΑ, ΒΑΣΙΚΑ, ΑΝΟΡΓΑΝΑ, Ε.Α.Ο.	8	C6	I	8	274	LQ0	E0	P002 IBC07		MP18	T6	TP33	S10AN L10BH	TU38 TE22	1	W10 W12		88
3262	ΔΙΑΒΡΩΤΙΚΑ ΣΤΕΡΕΑ, ΒΑΣΙΚΑ, ΑΝΟΡΓΑΝΑ, Ε.Α.Ο.	8	C6	II	8	274	LQ23	E2	P002 IBC08	B4	MP10	T3	TP33	SGAN L4BN		2	W11		CE10	80
3262	ΔΙΑΒΡΩΤΙΚΑ ΣΤΕΡΕΑ, ΒΑΣΙΚΑ, ΑΝΟΡΓΑΝΑ, Ε.Α.Ο.	8	C6	III	8	274	LQ24	E1	P002 IBC08 LP02 R001	B3	MP10	T1	TP33	SGAV L4BN		3	VW9		CE11	80
3263	ΔΙΑΒΡΩΤΙΚΑ ΣΤΕΡΕΑ, ΒΑΣΙΚΑ, ΟΡΓΑΝΙΚΑ, Ε.Α.Ο.	8	C8	I	8	274	LQ0	E0	P002 IBC07		MP18	T6	TP33	S10AN L10BH	TU38 TE22	1	W10 W12		88
3263	ΔΙΑΒΡΩΤΙΚΑ ΣΤΕΡΕΑ, ΒΑΣΙΚΑ, ΟΡΓΑΝΙΚΑ, Ε.Α.Ο.	8	C8	II	8	274	LQ23	E2	P002 IBC08	B4	MP10	T3	TP33	SGAN L4BN		2	W11		CE10	80
3263	ΔΙΑΒΡΩΤΙΚΑ ΣΤΕΡΕΑ, ΒΑΣΙΚΑ, ΟΡΓΑΝΙΚΑ, Ε.Α.Ο.	8	C8	III	8	274	LQ24	E1	P002 IBC08 LP02 R001	B3	MP10	T1	TP33	SGAV L4BN		3	VW9		CE11	80
3264	ΔΙΑΒΡΩΤΙΚΑ ΥΓΡΑ, ΟΞΙΝΑ, ΑΝΟΡΓΑΝΑ, Ε.Α.Ο.	8	C1	I	8	274	LQ0	E0	P001		MP8 MP17	T14	TP27	L10BH	TU38 TE22	1			88
3264	ΔΙΑΒΡΩΤΙΚΑ ΥΓΡΑ, ΟΞΙΝΑ, ΑΝΟΡΓΑΝΑ, Ε.Α.Ο.	8	C1	II	8	274	LQ22	E2	P001 IBC02		MP15	T11	TP2 TP27	L4BN		2			CE6	80
3264	ΔΙΑΒΡΩΤΙΚΑ ΥΓΡΑ, ΟΞΙΝΑ, ΑΝΟΡΓΑΝΑ, Ε.Α.Ο.	8	C1	III	8	274	LQ7	E1	P001 IBC03 LP01 R001		MP19	T7	TP1 TP28	L4BN		3			CE8	80

3265	ΔΙΑΒΡΩΤΙΚΑ ΥΓΡΑ, ΟΞΙΝΑ, ΟΡΓΑΝΙΚΑ, Ε.Α.Ο.	8	C3	I	8	274	LQ0	E0	P001		MP8 MP17	T14	TP2 TP27	L10BH	TU38 TE22	1				88
3265	ΔΙΑΒΡΩΤΙΚΑ ΥΓΡΑ, ΟΞΙΝΑ, ΟΡΓΑΝΙΚΑ, Ε.Α.Ο.	8	C3	II	8	274	LQ22	E2	P001 IBC02		MP15	T11	TP2 TP27	L4BN		2			CE6	80
3265	ΔΙΑΒΡΩΤΙΚΑ ΥΓΡΑ, ΟΞΙΝΑ, ΟΡΓΑΝΙΚΑ, Ε.Α.Ο.	8	C3	III	8	274	LQ7	E1	P001 IBC03 LP01 R001		MP19	T7	TP1 TP28	L4BN		3			CE8	80
3266	ΔΙΑΒΡΩΤΙΚΑ ΥΓΡΑ, ΒΑΣΙΚΑ, ΑΝΟΡΓΑΝΑ, Ε.Α.Ο.	8	C5	I	8	274	LQ0	E0	P001		MP8 MP17	T14	TP2 TP27	L10BH	TU38 TE22	1				88
3266	ΔΙΑΒΡΩΤΙΚΑ ΥΓΡΑ, ΒΑΣΙΚΑ, ΑΝΟΡΓΑΝΑ, Ε.Α.Ο.	8	C5	II	8	274	LQ22	E2	P001 IBC02		MP15	T11	TP2 TP27	L4BN		2			CE6	80
3266	ΔΙΑΒΡΩΤΙΚΑ ΥΓΡΑ, ΒΑΣΙΚΑ, ΑΝΟΡΓΑΝΑ, Ε.Α.Ο.	8	C5	III	8	274	LQ7	E1	P001 IBC03 LP01 R001		MP19	T7	TP1 TP28	L4BN		3			CE8	80
3267	ΔΙΑΒΡΩΤΙΚΑ ΥΓΡΑ, ΒΑΣΙΚΑ, ΟΡΓΑΝΙΚΑ, Ε.Α.Ο.	8	C7	I	8	274	LQ0	E0	P001		MP8 MP17	T14	TP2 TP27	L10BH	TU38 TE22	1				88
3267	ΔΙΑΒΡΩΤΙΚΑ ΥΓΡΑ, ΒΑΣΙΚΑ, ΟΡΓΑΝΙΚΑ, Ε.Α.Ο.	8	C7	II	8	274	LQ22	E2	P001 IBC02		MP15	T11	TP2 TP27	L4BN		2			CE6	80
3267	ΔΙΑΒΡΩΤΙΚΑ ΥΓΡΑ, ΒΑΣΙΚΑ, ΟΡΓΑΝΙΚΑ, Ε.Α.Ο.	8	C7	III	8	274	LQ7	E1	P001 IBC03 LP01 R001		MP19	T7	TP1 TP28	L4BN		3			CE8	80
3301	ΔΙΑΒΡΩΤΙΚΑ ΥΓΡΑ, ΑΥΤΟΘΕΡΜΑΙΝΟΜΕΝΑ, Ε.Α.Ο.	8	CS1	I	8+4.2	274	LQ0	E0	P001		MP8 MP17			L10BH	TU38 TE22	1				884
3301	ΔΙΑΒΡΩΤΙΚΑ ΥΓΡΑ, ΑΥΤΟΘΕΡΜΑΙΝΟΜΕΝΑ, Ε.Α.Ο.	8	CS1	II	8+4.2	274	LQ22	E2	P001		MP15			L4BN		2			CE6	84
3320	ΒΟΡΟΫΔΡΙΔΙΟ ΤΟΥ ΝΑΤΡΙΟΥ ΚΑΙ ΥΔΡΟΞΕΙΔΙΟ ΤΟΥ ΝΑΤΡΙΟΥ ΔΙΑΛΥΜΑ, με όχι περισσότερο από 12% βορυδρίδιο του νατρίου και όχι περισσότερο από 40% υδροξείδιο του νατρίου κατά βάρος	8	C5	II	8		LQ22	E2	P001 IBC02		MP15	T7	TP2	L4BN		2			CE6	80
3320	ΒΟΡΟΫΔΡΙΔΙΟ ΤΟΥ ΝΑΤΡΙΟΥ ΚΑΙ ΥΔΡΟΞΕΙΔΙΟ ΤΟΥ ΝΑΤΡΙΟΥ ΔΙΑΛΥΜΑ, με όχι περισσότερο από 12% βορυδρίδιο του νατρίου και όχι περισσότερο από 40% υδροξείδιο του νατρίου κατά βάρος	8	C5	III	8		LQ7	E1	P001 IBC03 LP01 R001		MP19	T4	TP2	L4BN		3			CE8	80
3412	ΜΥΡΜΗΚΙΚΟ ΟΞΥ με όχι λιγότερο από 10% αλλά όχι περισσότερο από 85% οξύ κατά βάρος	8	C3	II	8		LQ22	E2	P001 IBC02		MP15	T7	TP2	L4BN		2			CE6	80
3412	ΜΥΡΜΗΚΙΚΟ ΟΞΥ με όχι λιγότερο από 5% αλλά όχι περισσότερο από 10% οξύ κατά βάρος	8	C3	III	8		LQ7	E1	P001 IBC03 LP01 R001		MP19	T4	TP1	L4BN		3			CE8	80

3419	ΤΡΙΦΘΟΡΙΟΥΧΟ ΒΟΡΙΟ ΟΞΙΚΟ ΟΞΥ ΣΥΜΠΛΟΚΟ, ΣΤΕΡΕΟ	8	C4	II	8		LQ23	E2	P002 IBC08	B4	MP10	T3	TP33	SGAN L4BN	2	W11			CE10	80
3420	ΤΡΙΦΘΟΡΙΟΥΧΟ ΒΟΡΙΟ ΠΡΟΠΙΟΝΙΚΟ ΟΞΥ ΣΥΜΠΛΟΚΟ, ΣΤΕΡΕΟ	8	C4	II	8		LQ23	E2	P002 IBC08	B4	MP10	T3	TP33	SGAN L4BN	2	W11			CE10	80
3421	ΥΔΡΟΔΙΦΘΟΡΙΟΥΧΟ ΚΑΛΙΟ ΔΙΑΛΥΜΑ	8	CT1	II	8+6.1		LQ22	E2	P001 IBC02		MP15	T7	TP2	L4DH	TU14 TE17 TE21 TT4	2		CW13 CW28	CE6	86
3421	ΥΔΡΟΔΙΦΘΟΡΙΟΥΧΟ ΚΑΛΙΟ ΔΙΑΛΥΜΑ	8	CT1	III	8+6.1		LQ7	E1	P001 IBC03 R001		MP19	T4	TP1	L4DH	TU14 TE21	3		CW13 CW28	CE8	86
3423	ΥΔΡΟΞΕΙΔΙΟ ΤΕΤΡΑΜΕΘΥΛΑΜΜΩΝΙΟΥ, ΣΤΕΡΕΟ	8	C8	II	8		LQ24	E2	P002 IBC08	B4	MP10	T3	TP33	SGAN L4BN		2	W11		CE10	80
3425	ΒΡΩΜΟΟΞΙΚΟ ΟΞΥ, ΣΤΕΡΕΟ	8	C4	II	8		LQ23	E2	P002 IBC08	B4	MP10	T3	TP33	SGAN L4BN		2	W11		CE10	80
3453	ΦΩΣΦΟΡΙΚΟ ΟΞΥ, ΣΤΕΡΕΟ	8	C2	III	8		LQ24	E1	P002 IBC08 LP02 R001	B3	MP10	T1	TP33	SGAV L4BN		3	VW9		CE11	80
3456	ΝΙΤΡΟΘΕΙΙΚΟ ΟΞΥ, ΣΤΕΡΕΟ	8	C2	II	8		LQ23	E2	P002 IBC08	B4	MP10	T3	TP33	SGAN L4BN		2	W11		CE10	X80
3463	ΠΡΟΠΙΟΝΙΚΟ ΟΞΥ, με όχι λιγότερο από 90% οξύ κατά βάρος	8	CF1	II	8+3		LQ22	E2	P001 IBC02		MP15	T7	TP2	L4BN		2			CE6	83
3470	ΕΛΑΙΟΧΡΩΜΑΤΑ, ΕΥΘΛΕΚΤΑ, ΔΙΑΒΡΩΤΙΚΑ (συμπεριλαμβανομένων χρώματος, λάκας, σμάλτου, βαφής, γομώλακας, βερνικιού, λούστρου, υγρού πλήρωτικού μέσου και υγρής βάσης λάκας) ή ΥΛΙΚΑ ΣΧΕΤΙΖΟΜΕΝΑ ΜΕ ΧΡΩΜΑ, ΕΥΘΛΕΚΤΑ, ΔΙΑΒΡΩΤΙΚΑ (συμπεριλαβανομένων ενώσεων λέπτυνσης ή μείωσης του χρώματος)	8	CF1	II	8+3	163	LQ22	E2	P001 IBC02		MP15	T7	TP2 TP8 TP28	L4BN	2				CE6	83
3471	ΥΔΡΟΓΟΝΟΔΙΦΘΟΡΙΚΑ ΑΛΑΤΑ, ΔΙΑΛΥΜΑ, Ε.Α.Ο.	8	CT1	II	8+6.1		LQ22	E2	P001 IBC02		MP15	T7	TP2	L4DH	TU14 TE17 TE21 TT4	2		CW13 CW28	CE6	86
3471	ΥΔΡΟΓΟΝΟΔΙΦΘΟΡΙΚΑ ΑΛΑΤΑ, ΔΙΑΛΥΜΑ, Ε.Α.Ο.	8	CT1	III	8+6.1		LQ7	E1	P001 IBC03 R001		MP19	T4	TP1	L4DH	TU14 TE21	3		CW13 CW28	CE8	86
3472	ΚΡΩΤΟΝΙΚΟ ΟΞΥ, ΥΓΡΟ	8	C3	III	8		LQ7	E1	P001 IBC03 LP01 R001		MP19	T4	TP1	L4BN		3			CE8	80

3432	ΠΟΛΥΧΛΩΡΙΩΜΕΝΑ ΔΙΦΑΙΝΥΛΙΑ, ΣΤΕΡΕΑ	9	M2	II	9	305	LQ25	P906 IBC08 B4		MP10	T3	TP33	S4AH L4BH	TU15	0		W11	CW13 CW28 CW31	CE9	90	
1841	ΑΚΕΤΑΛΔΕΥΔΙΚΗ ΑΜΜΩΝΙΑ	9	M11	III	9		LQ27	E1	P002 IBC08 LP02 R001	B3 B6	MP10	T1	TP33	SGAV		3		VW9	CW31	CE11	90
1845	Διοξείδιο του άνθρακα, στερεό (Ξηρός πάγος)	9	M11		NOT SUBJECT TO RID																
1931	ΔΙΘΕΙΟΝΙΚΟΣ ΨΕΥΔΑΡΓΥΡΟΣ (ΥΔΡΟΘΕΙΩΔΗΣ ΨΕΥΔΑΡΓΥΡΟΣ)	9	M11	III	9		LQ27	E1	P002 IBC08 LP02 R001	B3	MP10	T1	TP33	SGAV		3		VW9	CW31	CE11	90
1941	ΔΙΒΡΩΜΟΔΙΦΘΟΡΟΜΕΘΑΝΙΟ	9	M11	III	9		LQ28	E1	P001 LP01 R001		MP15	T11	TP2	L4BN		3			CW31	CE8	90
1990	ΒΕΝΖΑΛΔΕΥΔΗ	9	M11	III	9		LQ28	E1	P001 IBC03 LP01 R001		MP15	T2	TP1	LGBV		3			CW31	CE8	90
2071	Λιπάσματα με βάση νιτρικού αμμωνίου, ομογενή μίγματα τύπου αζωτούχου/φωσφορικά, αζώτου/ ανθρακικού καλίου ή αζώτου/φωσφορικού/ καλίου που περιέχουν όχι περισσότερο από 70% νιτρικό αμμώνιο και όχι περισσότερο από 0,4% συνολική καύσιμη/οργανική ύλη υπολογισμένη ως άνθρακας ή όχι περισσότερο από 45% νιτρικό αμμώνιο και απεριόριστη ποσότητα καύσιμης ύλης	9	M11		ΔΕΝ ΥΠΟΚΕΙΤΑΙ ΣΤΗ RID															
2211	ΠΟΛΥΜΕΡΙΚΕΣ ΚΑΝΕΣ, ΕΠΕΚΤΕΙΝΟΜΕΝΕΣ που αναπτύσσουν εύφλεκτο ατμό	9	M3	III	None	207 633	LQ27	E1	P002 IBC08 R001	PP14 B3 B6	MP10	T1	TP33	SGAN	TE20	3		VW3	CW31	CE11	90
2212	ΜΠΛΕ ΑΜΙΑΝΤΟΣ (κροκιδωλίτης) ή ΚΑΦΕ ΑΜΙΑΝΤΟΣ (αμοσίτης, μυσοφίτης)	9	M1	II	9	168	LQ25	E2	P002 IBC08	PP37 B4	MP10	T3	TP33	SGAH	TU15	2	W11		CW13 CW28 CW31	CE9	90
2216	Αλεσμένα ψάρια (Υπολείμματα ψαριών), σταθεροποιημένα	9	M11		ΔΕΝ ΥΠΟΚΕΙΤΑΙ ΣΤΗ RID																
2315	ΠΟΛΥΧΛΩΡΙΩΜΕΝΑ ΔΙΦΑΙΝΥΛΙΑ, ΥΓΡΑ	9	M2	II	9	305	LQ26	E2	P906 IBC02		MP15	T4	TP1	L4BH	TU15	0		VW15	CW13 CW28 CW31	CE5	90
2590	ΛΕΥΚΟΣ ΑΜΙΑΝΤΟΣ (χρυσοτίλης, ακτινολίτης, ανθοφυλλίτης, τρεμολίτης)	9	M1	III	9	168 542	LQ27	E1	P002 IBC08 R001	PP37 B4	MP10	T1	TP33	SGAH	TU15	3	W11		CW13 CW28 CW31	CE11	90
2807	Μαγνητισμένα υλικά	9	M11		NOT SUBJECT TO RID																

2969	ΣΠΟΡΟΙ ΡΙΚΙΝΟΥ ή ΑΛΕΣΜΑ ΡΙΚΙΝΟΥ ή ΕΚΧΥΛΙΣΜΑ ΡΙΚΙΝΟΥ ή ΝΙΦΑΔΕΣ ΡΙΚΙΝΟΥ	9	M11	II	9	141	LQ25	E2	P002 IBC08	PP34 B4	MP10	T3 BK1 BK2	TP33	SGAV		2	W11	VW9	CW31	CE9	90
2990	ΣΩΣΤΙΚΑ ΜΕΣΑ, ΠΟΥ ΦΟΥΣΚΩΝΟΥΝ ΜΟΝΑ ΤΟΥΣ	9	M5		9	296 635	LQ0	E0	P905							3				CE2	90
3072	ΣΩΣΤΙΚΑ ΜΕΣΑ ΠΟΥ ΔΕΝ ΦΟΥΣΚΩΝΟΥΝ ΜΟΝΑ ΤΟΥΣ που περιέχουν επικίνδυνα εμπορεύματα ως εξοπλισμό	9	M5		9	296 635	LQ0	E0	P905							3				CE2	90
3077	ΠΕΡΙΒΑΛΛΟΝΤΙΚΑ ΕΠΙΚΙΝΔΥΝΕΣ ΟΥΣΙΕΣ, ΣΤΕΡΕΕΣ, Ε.Α.Ο.	9	M7	III	9	274 335 601	LQ27	E1	P002 IBC08 LP02 R001	PP12 B3	MP10	T1 BK1 BK2	TP33	SGAV LGBV		3	W13	VW1	CW13 CW31	CE11	90
3082	ΠΕΡΙΒΑΛΛΟΝΤΙΚΑ ΕΠΙΚΙΝΔΥΝΕΣ ΟΥΣΙΕΣ, ΥΓΡΕΣ, Ε.Α.Ο.	9	M6	III	9	274 335 601	LQ7	E1	P001 IBC03 LP01 R001	PP1	MP19	T4	TP1 TP29	LGBV		3			CW13 CW31	CE8	90
3090	ΜΕΤΑΛΛΙΚΕΣ ΜΠΑΤΑΡΙΕΣ ΛΙΘΙΟΥ (συμπεριλαμβανομένων μπαταριών κράματος λιθίου)	9	M4	II	9	188 230 310 636	LQ0	E0	P903 P903a P903b							2				CE2	90
3091	ΜΕΤΑΛΛΙΚΕΣ 'ΜΠΑΤΑΡΙΕΣ ΛΙΘΙΟΥ ΠΟΥ ΠΕΡΙΕΧΟΝΤΑΙ ΣΕ ΕΞΟΠΛΙΣΜΟ ή ΜΕΤΑΛΛΙΚΕς ΜΠΑΤΑΡΙΕΣ ΛΙΘΙΟΥ ΣΥΣΚΕΥΑΣΜΕΝΕΣ ΜΕ ΕΞΟΠΛΙΣΜΟ (συμπεριλαμβανομένων μπαταριών κράματος λιθίου)	9	M4	II	9	188 230 636	LQ0	E0	P903 P903a P903b							2				CE2	90
3151	ΠΟΛΥΑΛΟΓΟΝΩΜΕΝΑ ΔΙΦΑΙΝΥΛΙΑ, ΥΓΡΑ ή ΠΟΛΥΑΛΟΓΟΝΩΜΕΝΑ ΤΡΙΦΑΙΝΥΛΙΑ, ΥΓΡΑ	9	M2	II	9	203 305	LQ26	E2	P906 IBC02		MP15			L4BH	TU15	0		VW15	CW13 CW28 CW31	CE5	90
3152	ΠΟΛΥΑΛΟΓΟΝΩΜΕΝΑ ΔΙΦΑΙΝΥΛΙΑ, ΣΤΕΡΕΑ ή ΠΟΛΥΑΛΟΓΟΝΩΜΕΝΑ ΤΡΙΦΑΙΝΥΛΙΑ, ΣΤΕΡΕΑ	9	M2	II	9	203 305	LQ25	E2	P906 IBC08	B4	MP10	T3	TP33	S4AH L4BH	TU15	0	W11	VW15	CW13 CW28 CW31	CE9	90
3166	Μηχανές, εσωτερικής καύσης, ή οχήματα με ισχύ από εύφλεκτο αέριο, ή οχήματα με ισχύ από εύφλεκτο υγρό	9	M11		ΔΕΝ ΥΠΟΚΕΙΤΑΙ ΣΤΗ RID															
3171	Όχημα με ισχύ από μπαταρία ή Συσκευή με ισχύ από μπαταρία	9	M11		ΔΕΝ ΥΠΟΚΕΙΤΑΙ ΣΤΗ RID															
3245	ΓΕΝΕΤΙΚΑ ΤΡΟΠΟΠΟΙΗΜΕΝΟΙ ΜΙΚΡΟΟΡΓΑΝΙΣΜΟΙ ή ΓΕΝΕΤΙΚΑ ΤΡΟΠΟΠΟΙΗΜΕΝΟΙ ΟΡΓΑΝΙΣΜΟΙ	9	M8		9	219 637	LQ0	E0	P904 IBC08		MP6					2			CW13 CW17 CW18 CW26 CW28 CW31		90

3245	ΓΕΝΕΤΙΚΑ ΤΡΟΠΟΠΟΙΗΜΕΝΟΙ ΜΙΚΡΟΟΡΓΑΝΙΣΜΟΙ ή ΓΕΝΕΤΙΚΑ ΤΡΟΠΟΠΟΙΗΜΕΝΟΙ ΟΡΓΑΝΙΣΜΟΙ κατεψυγμένοι σε υγρό άζωτο	9	M8		9+2.2	219 637	LQ0	E0	P904 IBC08		MP6					2			CW13 CW17 CW18 CW26 CW28 CW31		90
3257	ΥΓΡΑ ΥΨΗΛΗΣ ΘΕΡΜΟΚΡΑΣΙΑΣ, Ε.Α.Ο., στους ή πάνω από 100°C και κάτω από το σημείο ανάφλεξής τους (συμπεριλαμβανομένων λιωμένων μετάλων, τηγμένων αλάτων κλπ.)	9	M9	III	9	274 580 643	LQ0	E0	P099 IBC99			T3	TP3 TP29	LGAV	TU35 TE6 TE14	3		VW12	CW17 CW31		99
3257	ΣΤΕΡΕΑ ΥΨΗΛΗΣ ΘΕΡΜΟΚΡΑΣΙΑΣ, Ε.Α.Ο., στους ή πάνω από 240°C	9	M10	III	9	274 580 643	LQ0	E0	P099 IBC99							3		VW13	CW31		99
3268	ΣΥΣΚΕΥΕΣ ΦΟΥΣΚΩΜΑΤΟΣ ΑΕΡΟΣΑΚΚΩΝ, ή ΜΕΡΗ ΑΕΡΟΣΑΚΚΩΝ, ή ΠΡΟΕΝΤΑΤΗΡΕΣ ΖΩΝΩΝ ΑΣΦΑΛΕΙΑΣ	9	M5	III	9	280 289	LQ0	E0	P902 LP902							4				CE2	90
3314	ΕΝΩΣΗ ΠΛΑΣΤΙΚΩΝ ΚΑΛΟΥΠΙΩΝ σε μορφή ζύμης, φύλου ή μορφοποιημένου με εξώθηση κορδονιού που αναπτύσσει εύφλεκτο ατμό	9	M3	III	None	207 633	LQ27	E1	P002 IBC08 R001	PP14 B3 B6	MP10					3		VW3	CW31	CE11	90
3316	ΧΗΜΙΚΑ ΚΙΤ ή ΚΙΤ ΠΡΩΤΩΝ ΒΟΗΘΕΙΩΝ	9	M11	II	9	251 340	LQ0	E0	P901							2					90
3316	ΧΗΜΙΚΑ ΚΙΤ ή ΚΙΤ ΠΡΩΤΩΝ ΒΟΗΘΕΙΩΝ	9	M11	III	9	251 340	LQ0	E0	P901							3					90
3334	Υγρό κατάλληλο για την Αεροπορία, Ε.Α.Ο.	9	M11		ΔΕΝ ΥΠΟΚΕΙΤΑΙ ΣΤΗ RID																
3335	Στερεό κατάλληλο για την Αεροπορία, Ε.Α.Ο.	9	M11		ΔΕΝ ΥΠΟΚΕΙΤΑΙ ΣΤΗ RID																
3359	ΜΟΝΑΔΑ ΑΠΟΛΥΜΑΝΣΗΣ ΜΕ ΚΑΠΝΟ	9	M11			302															
3363	Επικίνδυνα εμπορεύματα σε μηχανήματα ή επικίνδυνα εμπορεύματα σε διατάξεις	9	M11		ΔΕΝ ΥΠΟΚΕΙΤΑΙ ΣΤΗ RID (βλέπε επίσης 1.1.3.1 (b))																
	ΠΟΛΥΧΛΩΡΙΩΜΕΝΑ ΔΙΦΑΙΝΥΛΙΑ, ΣΤΕΡΕΑ	9	M2	II	9	305	LQ25	E2	P906 IBC08	B4	MP10	T3	TP33	S4AH L4BH	TU15	0	W11	VW15	CW13 CW28 CW31	CE9	90
505	ΣΗΜΑΤΟΔΟΤΕΣ, ΚΙΝΔΥΝΟΥ, πλοίων	1	1.4G		1.4		LQ0	E0	P135		MP23 MP24					2	W2		CW1		1.4G
506	ΣΗΜΑΤΟΔΟΤΕΣ, ΚΙΝΔΥΝΟΥ, πλοίων	1	1.4S		1.4		LQ0	E0	P135		MP23 MP24					4	W2		CW1	CE1	1.4S
507	ΣΗΜΑΤΟΔΟΤΕΣ, ΚΑΠΝΟΥ	1	1.4S		1.4		LQ0	E0	P135		MP23 MP24					4	W2		CW1	CE1	1.4S
508	1-ΥΔΡΟΞΥΜΠΕΝΖΟΤΡΙΑΖΟΛΗ, ΑΝΥΔΡΟΣ, ξηρά ή υγρή με λιγότερο από 20% νερό, κατά μάζα	1	1.3C		1 (+13)		LQ0	E0	P114b	PP48 PP50	MP20					1	W2 W3		CW1		1.3C

2031	ΝΙΤΡΙΚΟ ΟΞΥ, άλλο από ερυθρό ατμίζον, με λιγότερο από 65% νιτρικό οξύ	8	C1	II	8		LQ22	E2	P001 IBC02	PP81 B15	MP15	T8	TP2	L4BN		2				CE6	80
3132	ΕΝΕΡΓΑ ΜΕ ΤΟ ΝΕΡΟ ΣΤΕΡΕΑ, ΕΥΦΛΕΚΤΑ, Ε.Α.Ο.	4.3	WF2	I	4.3+4.1	274	LQ0	E0	P403 IBC99		MP2					0	W1		CW23		X423
3132	ΕΝΕΡΓΑ ΜΕ ΤΟ ΝΕΡΟ ΣΤΕΡΕΑ, ΕΥΦΛΕΚΤΑ, Ε.Α.Ο.	4.3	WF2	II	4.3+4.1	274	LQ11	E2	P410 IBC04		MP14	T3	TP33	SGAN L4DH	TU14 TE21 TM2	0	W1		CW23		423
3132	ΕΝΕΡΓΑ ΜΕ ΤΟ ΝΕΡΟ ΣΤΕΡΕΑ, ΕΥΦΛΕΚΤΑ, Ε.Α.Ο.	4.3	WF2	III	4.3+4.1	274	LQ12 LQ13	E1	P410 IBC06		MP14	T1	TP33	SGAN L4DH	TU14 TE21 TM2	0	W1		CW23		423
3135	ΕΝΕΡΓΑ ΜΕ ΤΟ ΝΕΡΟ ΣΤΕΡΕΑ, ΑΥΤΟΘΕΡΜΑΙΝΟΜΕΝΑ, Ε.Α.Ο.	4.3	WS	I	4.3+4.1	274		E0	P403 IBC99		MP2					1	W1		CW23		X423
3135	ΕΝΕΡΓΑ ΜΕ ΤΟ ΝΕΡΟ ΣΤΕΡΕΑ, ΑΥΤΟΘΕΡΜΑΙΝΟΜΕΝΑ, Ε.Α.Ο.	4.3	WS	II	4.3+4.1	274		E2	P410 IBC05		MP14	T3	TP33	SGAN L4DH	TU14 TE21 TM2	2	W1		CW23		423
3135	ΕΝΕΡΓΑ ΜΕ ΤΟ ΝΕΡΟ ΣΤΕΡΕΑ, ΑΥΤΟΘΕΡΜΑΙΝΟΜΕΝΑ, Ε.Α.Ο.	4.3	WS	III	4.3+4.1	274		E1	P410 IBC08	B4	MP14	T1	TP33	SGAN L4DH	TU14 TE21 TM2	3	W1		CW23		423
3373	ΒΙΟΛΟΓΙΚΕΣ ΟΥΣΙΕΣ ΚΑΤΗΓΟΡΙΑΣ Β	6.2	I4		6.2	319	LQ0	E0	P650			T1	TP1	L4BH	TU15 TU37					CE14	606
3474	1-ΥΔΡΟΞΥΜΠΕΝΖΟΤΡΙΑΖΟΛΗ, ΑΝΥΔΡΟΣ, ΥΓΡΗ με όχι λιγότερο από 20% νερό, κατά μάζα	4.1	D	I	4.1		LQ0	E0	P406	PP48	MP2					1					40
3475	ΜΙΓΜΑ ΑΙΘΑΝΟΛΗΣ ΚΑΙ ΒΕΝΖΙΝΗΣ ή ΑΙΘΑΝΟΛΗΣ ή ΜΙΓΜΑΤΟΣ ΑΙΘΑΝΟΛΗΣ ΚΑΙ ΚΑΥΣΙΜΟΥ ΚΙΝΗΤΗΡΩΝ ή ΜΙΓΜΑΤΟΣ ΑΙΘΑΝΟΛΗΣ ΚΑΙ ΠΕΤΡΕΛΑΙΟΥ, με άνω του 10% αιθανολης	3	F1	II	3	333	LQ4	E2	P001 IBC02		MP19	T4	TP1	LGBF		2				CE7	33
3476	ΦΥΣΙΓΓΕΣ ΚΥΨΕΛΩΝ ΚΑΥΣΙΜΟΥ ή ΦΥΣΙΓΓΕΣ ΚΥΨΕΛΩΝ ΚΑΥΣΙΜΟΥ ΠΟΥ ΠΕΡΙΕΧΟΝΤΑΙ ΣΕ ΕΞΟΠΛΙΣΜΟ ή ΦΥΣΙΓΓΕΣ ΚΥΨΕΛΩΝ ΚΑΥΣΙΜΟΥ ΣΥΣΚΕΑΣΜΕΝΕΣ ΜΕ ΤΟΝ ΕΞΟΠΛΙΣΜΟ, που περιέχουν ουσίες αντιδρώσες με νερό	4.3	W3		4.3	328 334	LQ10 LQ11	E0	P004							3			CW23	CE2	423
3477	ΦΥΣΙΓΓΕΣ ΚΥΨΕΛΩΝ ΚΑΥΣΙΜΟΥ ή ΦΥΣΙΓΓΕΣ ΚΥΨΕΛΩΝ ΚΑΥΣΙΜΟΥ ΠΟΥ ΠΕΡΙΕΧΟΝΤΑΙ ΣΕ ΕΞΟΠΛΙΣΜΟ ή ΦΥΣΙΓΓΕΣ ΚΥΨΕΛΩΝ ΚΑΥΣΙΜΟΥ ΣΥΣΚΕΑΣΜΕΝΕΣ ΜΕ ΤΟΝ ΕΞΟΠΛΙΣΜΟ, που περιέχουν διαβρωτικές ουσίες	8	C11		8	328 334	LQ12 LQ13	E0	P004							3				CE8	80

3478	ΦΥΣΙΓΓΕΣ ΚΥΨΕΛΩΝ ΚΑΥΣΙΜΟΥ ή ΦΥΣΙΓΓΕΣ ΚΥΨΕΛΩΝ ΚΑΥΣΙΜΟΥ ΠΟΥ ΠΕΡΙΕΧΟΝΤΑΙ ΣΕ ΕΞΟΠΛΙΣΜΟ ή ΦΥΣΙΓΓΕΣ ΚΥΨΕΛΩΝ ΚΑΥΣΙΜΟΥ ΣΥΣΚΕΑΣΜΕΝΕΣ ΜΕ ΤΟΝ ΕΞΟΠΛΙΣΜΟ, που περιέχουν υγροποιημένο εύφλεκτο αέριο	2	6F		2.1	328 338	LQ1	E0	P004						2			CW9 CW12	CE3	23
3479	ΦΥΣΙΓΓΕΣ ΚΥΨΕΛΩΝ ΚΑΥΣΙΜΟΥ ή ΦΥΣΙΓΓΕΣ ΚΥΨΕΛΩΝ ΚΑΥΣΙΜΟΥ ΠΟΥ ΠΕΡΙΕΧΟΝΤΑΙ ΣΕ ΕΞΟΠΛΙΣΜΟ ή ΦΥΣΙΓΓΕΣ ΚΥΨΕΛΩΝ ΚΑΥΣΙΜΟΥ ΣΥΣΚΕΑΣΜΕΝΕΣ ΜΕ ΤΟΝ ΕΞΟΠΛΙΣΜΟ, που περιέχουν υδρογόνο σε υδρίδιο μετάλλου	2	6F		2.1	328 339	LQ1	E0	P004						2	W1		CW9 CW12	CE3	23
3480	ΜΠΑΤΑΡΙΕΣ ΛΙΘΙΟΥ (συμπεριλαμβανομένων μπαταριών πολυμερών ιόντων λιθίου)	9	M4	II	9	188 230 310 636	LQ0	E0	P903 P903a P903b						2				CE2	90
3481	ΜΠΑΤΑΡΙΕΣ ΙΟΝΤΩΝ ΛΙΘΙΟΥ ΠΟΥ ΠΕΡΙΕΧΟΝΤΑΙ ΣΕ ΕΞΟΠΛΙΣΜΟ ή ΜΠΑΤΑΡΙΕΣ ΙΟΝΤΩΝ ΛΙΘΙΟΥ ΣΥΣΚΕΥΑΣΜΕΝΕΣ ΜΕ ΕΞΟΠΛΙΣΜΟ (συμπεριλαμβανομένων μπαταριών πολυμερών ιόντων λιθίου)	9	M4	II	9	188 230 636	LQ0	E0	P903 P903a P903b						2	W1			CE2	90

Κεφάλαιο 3.2

Πίνακας Β: Αλφαβητικός Κατάλογος των Επικίνδυνων Εμπορευμάτων

Οι ονομασίες των ουσιών και των ειδών παρουσιάζονται με αλφαβητική σειρά. Αραβικά ψηφία και προθέματα όπως ο-, m-, n-, δευτ-, τριτ-, N-, αλφα-, βήτα-, ωμέγα-, cis-, και trans- αγνοούνται για λόγους αλφαβητικής κατάταξης. Ωστόσο, προθέματα όπως Δισ- και Ισο- λαμβάνονται υπόψη ως το πρώτο τμήμα της ονομασίας.

Στήλη «Κωδικός ΝΗΜ» (Nomenclature Harmonisée Merchandises – Harmonized Good List)
Κατάλογος Εναρμονισμένων Εμπορευμάτων

Η στήλη αυτή περιέχει των κωδικό ΝΗΜ των εμπορευμάτων σύμφωνα με τον κατάλογο εναρμονισμένων εμπορευμάτων (Παράρτημα 3 στο φυλλάδιο-UIC 221, Annex 3 UIC-leaflet 221). Καθώς τα επικίνδυνα εμπορεύματα καταχωρούνται σε κωδικούς ΝΗΜ σύμφωνα με τις αρχές οι οποίες δεν συμπίπτουν με τις αρχές ταξινόμησης του RID, δεν είναι δυνατό σε κάθε περίπτωση να αποδίδεται ένας κωδικός ΝΗΜ σε κάθε περιγραφή RID ουσίας. Αυτό είναι ιδιαίτερα δύσκολο στις ομαδικές καταχωρήσεις και στις καταχωρήσεις ε.α.ο. Στις περιπτώσεις αυτές, ο ακριβής κωδικός ΝΗΜ μπορεί να βρεθεί μόνο αν είναι γνωστή η χημική ή τεχνική περιγραφή των εμπορευμάτων. Αν ο κωδικός ΝΗΜ μπορεί να αποδοθεί μόνο μερικώς, τα στοιχεία που λείπουν αντικαθιστώνται με τα σύμβολα της πρόσθεσης («+»). Στις περιπτώσεις που υπάρχουν περισσότεροι από ένας κωδικός ΝΗΜ που πρέπει να λαμβάνονται υπόψη, δύο σχετικοί κωδικοί ΝΗΜ παρουσιάζονται, ο περισσότερο σχετικός παρουσιάζεται πρώτος.
Η Γραμματεία της OTIF έχει καταχωρήσει τους κωδικούς ΝΗΜ με πολύ μεγάλη προσοχή. Ωστόσο, δεν μπορεί να εγγυηθεί ότι το περιεχόμενο και οι τεχνικές λεπτομέρειες δεν περιέχουν λάθη.

Η πληροφορία στη στήλη αυτή δεν αποτελεί νομική δέσμευση.

Ονομασία και περιγραφή	Αριθμ. UN	Σημείωση	NHM-Κωδικός
AMMONIUM PICRATE dry or wetted with less than 10% water, by mass	0004		290890
CARTRIDGES FOR WEAPONS with bursting charge	0005		930630 930621
CARTRIDGES FOR WEAPONS with bursting charge	0006		930630 930621
CARTRIDGES FOR WEAPONS with bursting charge	0007		930630 930621
AMMUNITION, INCENDIARY with or without burster, expelling charge or propelling charge	0009		930690
AMMUNITION, INCENDIARY with or without burster, expelling charge or propelling charge	0010		930690
CARTRIDGES FOR WEAPONS, INERT PROJECTILE	0012		930630 930621
CARTRIDGES, SMALL ARMS	0012		930630 930621
CARTRIDGES FOR WEAPONS, BLANK	0014		930630 930621
CARTRIDGES, SMALL ARMS, BLANK	0014		930630 930621
AMMUNITION, SMOKE with or without burster, expelling charge or propelling charge	0015		930690
AMMUNITION, SMOKE with or without burster, expelling charge or propelling charge	0016		930690
AMMUNITION, TEAR-PRODUCING with burster, expelling charge or propelling charge	0018		930690
AMMUNITION, TEAR-PRODUCING with burster, expelling charge or propelling charge	0019		930690
AMMUNITION, TOXIC with burster, expelling charge or propelling charge	0020	Απαγορεύεται	
AMMUNITION, TOXIC with burster, expelling charge or propelling charge	0021	Απαγορεύεται	
BLACK POWDER, granular or as a meal	0027		360200
GUNPOWDER, granular or as a meal	0027		360200
BLACK POWDER, COMPRESSED	0028		360200
BLACK POWDER, IN PELLETS	0028		360200
GUNPOWDER, COMPRESSED	0028		360200
GUNPOWDER, IN PELLETS	0028		360200
DETONATORS, NON-ELECTRIC for blasting	0029		360300
DETONATORS, ELECTRIC for blasting	0030		360300
BOMBS with bursting charge	0033		930690
BOMBS with bursting charge	0034		930690
BOMBS with bursting charge	0035		930690
BOMBS, PHOTO-FLASH	0037		930690
BOMBS, PHOTO-FLASH	0038		930690
BOMBS, PHOTO-FLASH	0039		930690
BOOSTERS without detonator	0042		360300
BURSTERS, explosive	0043		930690
PRIMERS, CAP TYPE	0044		360300
CHARGES, DEMOLITION	0048		930690
CARTRIDGES, FLASH	0049		360490
CARTRIDGES, FLASH	0050		360490
CARTRIDGES, SIGNAL	0054		360490
CASES, CARTRIDGE, EMPTY, WITH PRIMER	0055		930690
CHARGES, DEPTH	0056		930690
CHARGES, SHAPED, without detonator	0059		930690
CHARGES, SUPPLEMENTARY, EXPLOSIVE	0060		930690
CORD, DETONATING, flexible	0065		360300
CORD, IGNITER	0066		360300
CUTTERS, CABLE, EXPLOSIVE	0070		930690
CYCLONITE, WETTED with not less than 15% water, by mass	0072		293369
CYCLOTRIMETHYLENETRINITRAMINE, WETTED with not less than 15% water, by mass	0072		293369
HEXOGEN, WETTED with not less than 15% water, by mass	0072		293369

RDX, WETTED with not less than 15% water, by mass	0072		293369
DETONATORS FOR AMMUNITION	0073		360300
DIAZODINITROPHENOL, WETTED with not less than 40% water, or mixture of alcohol and water, by mass	0074	Απαγορεύεται	
DIETHYLENEGLYCOL DINITRATE, DESENSITIZED with not less than 25% non-volatile, water-insoluble phlegmatizer, by mass	0075		292090
DINITROPHENOL, dry or wetted with less than 15% water, by mass	0076		290890
DINITROPHENOLATES, alkali metals, dry or wetted with less than 15% water, by mass	0077		290890
DINITRORESORCINOL, dry or wetted with less than 15% water, by mass	0078		290890
DIPICRYLAMINE	0079		292144
HEXANITRODIPHENYLAMINE	0079		292144
HEXYL	0079		292144
EXPLOSIVE, BLASTING, TYPE A	0081		360100
EXPLOSIVE, BLASTING, TYPE B	0082		360200
EXPLOSIVE, BLASTING, TYPE C	0083		360200
EXPLOSIVE, BLASTING, TYPE D	0084		360200
FLARES, SURFACE	0092		360490
FLARES, AERIAL	0093		360490
FLASH POWDER	0094		360490
FRACTURING DEVICES, EXPLOSIVE without detonator, for oil wells	0099		930690
FUSE, NON-DETONATING	0101		360300
CORD, DETONATING, metal clad	0102		360300
FUSE, DETONATING, metal clad	0102		360300
FUSE, IGNITER, tubular, metal clad	0103		360300
CORD, DETONATING, MILD EFFECT, metal clad	0104		360300
FUSE, DETONATING, MILD EFFECT, metal clad	0104		360300
FUSE, SAFETY	0105		360300
FUZES, DETONATING	0106		360300
FUZES, DETONATING	0107		360300
GRENADES, PRACTICE, hand or rifle	0110		930690
GUANYLNITROSAMINOGUANYLIDENE HYDRAZINE, WETTED with not less than 30% water, by mass	0113	Απαγορεύεται	
GUANYLNITROSAMINOGUANYLTETRAZENE, WETTED with not less than 30% water, or mixture of alcohol and water, by mass	0114	Απαγορεύεται	
TETRAZENE, WETTED with not less than 30% water, or mixture of alcohol and water, by mass	0114	Απαγορεύεται	
HEXOLITE, dry or wetted with less than 15% water, by mass	0118		360200
HEXOTOL, dry or wetted with less than 15% water, by mass	0118		360200
IGNITERS	0121		360300
JET PERFORATING GUNS, CHARGED, oil well, without detonator	0124		930690
LEAD AZIDE, WETTED with not less than 20% water, or mixture of alcohol and water, by mass	0129	Απαγορεύεται	
LEAD STYPHNATE, WETTED with not less than 20% water, or mixture of alcohol and water, by mass	0130	Απαγορεύεται	
LEAD TRINITRORESORCINATE, WETTED with not less than 20% water, or mixture of alcohol and water, by mass	0130	Απαγορεύεται	
LIGHTERS, FUSE	0131		360300
DEFLAGRATING METAL SALTS OF AROMATIC NITRODERIVATIVES, N.O.S.	0132		290890
MANNITOL HEXANITRATE, WETTED with not less than 40% water, or mixture of alcohol and water, by mass	0133		292090
NITROMANNITE, WETTED with not less than 40% water, or mixture of alcohol and water, by mass	0133		292090
MERCURY FULMINATE, WETTED with not less than 20% water, or mixture of alcohol and water, by mass	0135	Απαγορεύεται	
MINES with bursting charge	0136		930690
MINES with bursting charge	0137		930690
MINES with bursting charge	0138		930690
NITROGLYCERIN, DESENSITIZED with not less than 40% non-volatile water-insoluble phlegmatizer, by mass	0143		360200

NITROGLYCERIN SOLUTION IN ALCOHOL with more than 1% but not more than 10% nitroglycerin	0144		360200
NITROSTARCH, dry or wetted with less than 20% water, by mass	0146		350510
NITRO UREA	0147		292419
PENTAERYTHRITE TETRANITRATE, DESENSITIZED with not less than 15% phlegmatizer, by mass	0150		292090
PENTAERYTHRITE TETRANITRATE, WETTED with not less than 25% water, by mass	0150		292090
PENTAERYTHRITOL TETRANITRATE, DESENSITIZED with not less than 15% phlegmatizer, by mass	0150		292090
PENTAERYTHRITOL TETRANITRATE, WETTED with not less than 25% water, by mass	0150		292090
PETN, DESENSITIZED with not less than 15% phlegmatizer, by mass	0150		292090
PETN, WETTED with not less than 25% water, by mass	0150		292090
PENTOLITE, dry or wetted with less than 15% water, by mass	0151		360200
PICRAMIDE	0153		292142
TRINITROANILINE	0153		292142
PICRIC ACID, dry or wetted with less than 30% water, by mass	0154		290890
TRINITROPHENOL, dry or wetted with less than 30% water, by mass	0154		290890
PICRYL CHLORIDE	0155		290490
TRINITROCHLOROBENZENE	0155		290490
POWDER CAKE, WETTED with not less than 25% water, by mass	0159		360100
POWDER PASTE, WETTED with not less than 25% water, by mass	0159		360100
POWDER, SMOKELESS	0160		360100
POWDER, SMOKELESS	0161		360100
PROJECTILES with bursting charge	0167		930690
PROJECTILES with bursting charge	0168		930690
PROJECTILES with bursting charge	0169		930690
AMMUNITION, ILLUMINATING with or without burster, expelling charge or propelling charge	0171		930690
RELEASE DEVICES, EXPLOSIVE	0173		360300
RIVETS, EXPLOSIVE	0174		930690
ROCKETS with bursting charge	0180		930690
ROCKETS with bursting charge	0181		930690
ROCKETS with bursting charge	0182		930690
ROCKETS with inert head	0183		930690
ROCKET MOTORS	0186		930690
SAMPLES, EXPLOSIVE, other than initiating explosive	0190		360200
SIGNAL DEVICES, HAND	0191		360490
SIGNALS, RAILWAY TRACK, EXPLOSIVE	0192		360490
SIGNALS, RAILWAY TRACK, EXPLOSIVE	0193		360490
SIGNALS, DISTRESS, ship	0194		360490
SIGNALS, DISTRESS, ship	0195		360490
SIGNALS, SMOKE	0196		360490
SIGNALS, SMOKE	0197		360490
SOUNDING DEVICES, EXPLOSIVE	0204		360490
TETRANITROANILINE	0207		292142
TETRYL	0208		292990
TRINITROPHENYLMETHYLNITRAMINE	0208		292990
TNT, dry or wetted with less than 30% water, by mass	0209		290420
TRINITROTOLUENE, dry or wetted with less than 30% water, by mass	0209		290420
TRACERS FOR AMMUNITION	0212		360490
TRINITROANISOLE	0213		290930
TRINITROBENZENE, dry or wetted with less than 30% water, by mass	0214		290420
TRINITROBENZOIC ACID, dry or wetted with less than 30% water, by mass	0215		291639
TRINITRO-m-CRESOL	0216		290890
TRINITRONAPHTHALENE	0217		290420
TRINITROPHENETOLE	0218		290890
STYPHNIC ACID, dry or wetted with less than 20% water, or mixture of alcohol and water, by mass	0219		290890
TRINITRORESORCINOL, dry or wetted with less than 20% water, or mixture of alcohol and water, by mass	0219		290890

UREA NITRATE, dry or wetted with less than 20% water, by mass	0220		360200	
WARHEADS, TORPEDO with bursting charge	0221		930690	
AMMONIUM NITRATE with more than 0.2% combustible substances, including any organic substance calculated as carbon, to the exclusion of any other added substance	0222		310230	
BARIUM AZIDE, dry or wetted with less than 50% water, by mass	0224	Απαγορεύεται		
BOOSTERS WITH DETONATOR	0225		360300	
CYCLOTETRAMETHYLENETETRANITRAMINE, WETTED with not less than 15% water, by mass	0226		293369	
HMX, WETTED with not less than 15% water, by mass	0226		293369	
OCTOGEN, WETTED with not less than 15% water, by mass	0226			293369
SODIUM DINITRO-o-CRESOLATE, dry or wetted with less than 15% water, by mass	0234		290890	
SODIUM PICRAMATE, dry or wetted with less than 20% water, by mass	0235		292229	
ZIRCONIUM PICRAMATE, dry or wetted with less than 20% water, by mass	0236		292229	
CHARGES, SHAPED, FLEXIBLE, LINEAR	0237		360300	
ROCKETS, LINE-THROWING	0238		930690	
ROCKETS, LINE-THROWING	0240		930690	
EXPLOSIVE, BLASTING, TYPE E	0241		360200	
CHARGES, PROPELLING, FOR CANNON	0242		930690	
AMMUNITION, INCENDIARY, WHITE PHOSPHORUS with burster, expelling charge or propelling charge	0243		930690	
AMMUNITION, INCENDIARY, WHITE PHOSPHORUS with burster, expelling charge or propelling charge	0244		930690	
AMMUNITION, SMOKE, WHITE PHOSPHORUS with burster, expelling charge or propelling charge	0245		930690	
AMMUNITION, SMOKE, WHITE PHOSPHORUS with burster, expelling charge or propelling charge	0246		930690	
AMMUNITION, INCENDIARY, liquid or gel, with burster, expelling charge or propelling charge	0247		930690	
CONTRIVANCES, WATER-ACTIVATED with burster, expelling charge or propelling charge	0248		930690	
CONTRIVANCES, WATER-ACTIVATED with burster, expelling charge or propelling charge	0249		930690	
ROCKET MOTORS WITH HYPERGOLIC LIQUIDS with or without expelling charge	0250		930690	
AMMUNITION, ILLUMINATING with or without burster, expelling charge or propelling charge	0254		930690	
DETONATORS, ELECTRIC for blasting	0255		360300	
FUZES, DETONATING	0257		360300	
OCTOL, dry or wetted with less than 15% water, by mass	0266			360200
OCTOLITE, dry or wetted with less than 15% water, by mass	0266			360200
DETONATORS, NON-ELECTRIC for blasting	0267		360300	
BOOSTERS WITH DETONATOR	0268		360300	
CHARGES, PROPELLING	0271		930690	
CHARGES, PROPELLING	0272		930690	
CARTRIDGES, POWER DEVICE	0275		930630	
CARTRIDGES, POWER DEVICE	0276		930630	
CARTRIDGES, OIL WELL	0277		930630	
CARTRIDGES, OIL WELL	0278		930630	
CHARGES, PROPELLING, FOR CANNON	0279		930690	
ROCKET MOTORS	0280		930690	
ROCKET MOTORS	0281		930690	
NITROGUANIDINE, dry or wetted with less than 20% water, by mass	0282			292990
PICRITE, dry or wetted with less than 20% water, by mass	0282		292990	
BOOSTERS without detonator	0283		360300	
GRENADES, hand or rifle, with bursting charge	0284		930690	
GRENADES, hand or rifle, with bursting charge	0285		930690	
WARHEADS, ROCKET with bursting charge	0286		930690	
WARHEADS, ROCKET with bursting charge	0287		930690	
CHARGES, SHAPED, FLEXIBLE, LINEAR	0288		360300	
CORD, DETONATING, flexible	0289		360300	

CORD (FUSE), DETONATING, metal clad	0290		360300
FUSE, DETONATING, metal clad	0290		360300
BOMBS with bursting charge	0291		930690
GRENADES, hand or rifle, with bursting charge	0292		930690
GRENADES, hand or rifle, with bursting charge	0293		930690
MINES with bursting charge	0294		930690
ROCKETS with bursting charge	0295		930690
SOUNDING DEVICES, EXPLOSIVE	0296		360490
AMMUNITION, ILLUMINATING with or without burster, expelling charge or propelling charge	0297		930690
BOMBS, PHOTO-FLASH	0299		930690
AMMUNITION, INCENDIARY with or without burster, expelling charge or propelling charge	0300		930690
AMMUNITION, TEAR-PRODUCING with burster, expelling charge or propelling charge	0301		930690
AMMUNITION, SMOKE with or without burster, expelling charge or propelling charge	0303		930690
FLASH POWDER	0305		360490
TRACERS FOR AMMUNITION	0306		360490
CARTRIDGES, SIGNAL	0312		360490
SIGNALS, SMOKE	0313		360490
IGNITERS	0314		360300
IGNITERS	0315		360300
FUZES, IGNITING	0316		360300
FUZES, IGNITING	0317		360300
GRENADES, PRACTICE, hand or rifle	0318		930690
PRIMERS, TUBULAR	0319		360300
PRIMERS, TUBULAR	0320		360300
CARTRIDGES FOR WEAPONS with bursting charge	0321		930630 930621
ROCKET MOTORS WITH HYPERGOLIC LIQUIDS with or without expelling charge	0322		930690
CARTRIDGES, POWER DEVICE	0323		930630
PROJECTILES with bursting charge	0324		930690
IGNITERS	0325		360300
CARTRIDGES FOR WEAPONS, BLANK	0326		930630 930621
CARTRIDGES FOR WEAPONS, BLANK	0327		930630 930621
CARTRIDGES, SMALL ARMS, BLANK	0327		930630 930621
CARTRIDGES FOR WEAPONS, INERT PROJECTILE	0328		930630 930621
TORPEDOES with bursting charge	0329		930690
TORPEDOES with bursting charge	0330		930690
AGENT, BLASTING, TYPE B	0331		360200
EXPLOSIVE, BLASTING, TYPE B	0331		360200
AGENT, BLASTING, TYPE E	0332		360200
EXPLOSIVE, BLASTING, TYPE E	0332		360200
FIREWORKS	0333	2.2.1.1.7	360410
FIREWORKS	0334	2.2.1.1.7	360410
FIREWORKS	0335	2.2.1.1.7	360410
FIREWORKS	0336	2.2.1.1.7	360410
FIREWORKS	0337		360410
CARTRIDGES FOR WEAPONS, BLANK	0338		930630 930621
CARTRIDGES, SMALL ARMS, BLANK	0338		930630 930621
CARTRIDGES FOR WEAPONS, INERT PROJECTILE	0339		930630 930621
CARTRIDGES, SMALL ARMS	0339		930630 930621
NITROCELLULOSE, dry or wetted with less than 25% water (or alcohol), by mass	0340		391220
NITROCELLULOSE, unmodified or plasticized with less than 18% plasticizing substance, by mass	0341		391220
NITROCELLULOSE, WETTED with not less than 25% alcohol, by mass	0342		391220

NITROCELLULOSE, PLASTICIZED with not less than 18% plasticizing substance, by mass	0343		391220
PROJECTILES with bursting charge	0344		930690
PROJECTILES, inert with tracer	0345		930690
PROJECTILES with burster or expelling charge	0346		930690
PROJECTILES with burster or expelling charge	0347		930690
CARTRIDGES FOR WEAPONS with bursting charge	0348		930630 930621
ARTICLES, EXPLOSIVE, N.O.S.	0349		930690
ARTICLES, EXPLOSIVE, N.O.S.	0350		930690
ARTICLES, EXPLOSIVE, N.O.S.	0351		930690
ARTICLES, EXPLOSIVE, N.O.S.	0352		930690
ARTICLES, EXPLOSIVE, N.O.S.	0353		930690
ARTICLES, EXPLOSIVE, N.O.S.	0354		930690
ARTICLES, EXPLOSIVE, N.O.S.	0355		930690
ARTICLES, EXPLOSIVE, N.O.S.	0356		930690
SUBSTANCES, EXPLOSIVE, N.O.S.	0357		360200
SUBSTANCES, EXPLOSIVE, N.O.S.	0358		360200
SUBSTANCES, EXPLOSIVE, N.O.S.	0359		360200
DETONATOR ASSEMBLIES, NON-ELECTRIC for blasting	0360		360300
DETONATOR ASSEMBLIES, NON-ELECTRIC for blasting	0361		360300
AMMUNITION, PRACTICE	0362		930690
AMMUNITION, PROOF	0363		930690
DETONATORS FOR AMMUNITION	0364		360300
DETONATORS FOR AMMUNITION	0365		360300
DETONATORS FOR AMMUNITION	0366		360300
FUZES, DETONATING	0367		360300
FUZES, IGNITING	0368		360300
WARHEADS, ROCKET with bursting charge	0369		930690
WARHEADS, ROCKET with burster or expelling charge	0370		930690
WARHEADS, ROCKET with burster or expelling charge	0371		930690
GRENADES, PRACTICE, hand or rifle	0372		930690
SIGNAL DEVICES, HAND	0373		360490
SOUNDING DEVICES, EXPLOSIVE	0374		360490
SOUNDING DEVICES, EXPLOSIVE	0375		360490
PRIMERS, TUBULAR	0376		360300
PRIMERS, CAP TYPE	0377		360300
PRIMERS, CAP TYPE	0378		360300
CASES, CARTRIDGE, EMPTY, WITH PRIMER	0379		930690
ARTICLES, PYROPHORIC	0380		930690
CARTRIDGES, POWER DEVICE	0381		930630
COMPONENTS, EXPLOSIVE TRAIN, N.O.S.	0382		360490 360300
COMPONENTS, EXPLOSIVE TRAIN, N.O.S.	0383		360490 360300
COMPONENTS, EXPLOSIVE TRAIN, N.O.S.	0384		360490 360300
5-NITROBENZOTRIAZOL	0385		293399
TRINITROBENZENESULPHONIC ACID	0386		290490
TRINITROFLUORENONE	0387		291470
TNT AND HEXANITROSTILBENE MIXTURE	0388		290420
TNT AND TRINITROBENZENE MIXTURE	0388		290420
TRINITROTOLUENE AND HEXANITROSTILBENE MIXTURE	0388		290420
TRINITROTOLUENE AND TRINITROBENZENE MIXTURE	0388		290420
TNT MIXTURE CONTAINING TRINITROBENZENE AND HEXANITROSTILBENE	0389		290420
TRINITROTOLUENE MIXTURE CONTAINING TRINITROBENZENE AND HEXANITROSTILBENE	0389		290420
TRITONAL	0390		360200
CYCLONITE AND CYCLOTETRAMETHYLENETETRANITRAMINE MIXTURE, DESENSITIZED with not less than 10% phlegmatiser by mass	0391		360200
CYCLONITE AND CYCLOTETRAMETHYLENETETRANITRAMINE MIXTURE, WETTED with not less than 15% water, by mass	0391		360200

CYCLONITE AND HMX MIXTURE, DESENSITIZED with not less than 10% phlegmatiser by mass	0391		360200
CYCLONITE AND HMX MIXTURE, WETTED with not less than 15% water, by mass	0391		360200
CYCLONITE AND OCTOGEN MIXTURE, DESENSITIZED with not less than 10% phlegmatiser by mass	0391		360200
CYCLONITE AND OCTOGEN MIXTURE, WETTED with not less than 15% water, by mass	0391		360200
CYCLOTRIMETHYLENETRINITRAMINE AND CYCLOTETRAMETHYLENETETRANITRAMINE MIXTURE, DESENSITIZED with not less than 10% phlegmatiser by mass	0391		360200
CYCLOTRIMETHYLENETRINITRAMINE AND CYCLOTETRAMETHYLENETETRANITRAMINE MIXTURE, WETTED with not less than 15% water, by mass	0391		360200
CYCLOTRIMETHYLENETRINITRAMINE AND HMX MIXTURE, DESENSITIZED with not less than 10% phlegmatiser by mass	0391		360200
CYCLOTRIMETHYLENETRINITRAMINE AND HMX MIXTURE, WETTED with not less than 15% water, by mass	0391		360200
CYCLOTRIMETHYLENETRINITRAMINE AND OCTOGEN MIXTURE, DESENSITIZED with not less than 10% phlegmatiser by mass	0391		360200
CYCLOTRIMETHYLENETRINITRAMINE AND OCTOGEN MIXTURE, WETTED with not less than 15% water, by mass	0391		360200
HEXOGEN AND CYCLOTETRAMETHYLENETETRANITRAMINE MIXTURE, DESENSITIZED with not less than 10% phlegmatiser by mass	0391		360200
HEXOGEN AND CYCLOTETRAMETHYLENETETRANITRAMINE MIXTURE, WETTED with not less than 15% water, by mass	0391		360200
HEXOGEN AND HMX MIXTURE, DESENSITIZED with not less than 10% phlegmatiser by mass	0391		360200
HEXOGEN AND HMX MIXTURE, WETTED with not less than 15% water, by mass	0391		360200
HEXOGEN AND OCTOGEN MIXTURE, DESENSITIZED with not less than 10% phlegmatiser by mass	0391		360200
HEXOGEN AND OCTOGEN MIXTURE, WETTED with not less than 15% water, by mass	0391		360200
RDXANDCYCLOTETRAMETHYLENETETRANITRAMINE MIXTURE, DESENSITIZED with not less than 10% phlegmatiser by mass	0391		360200
RDX AND CYCLOTETRAMETHYLENETETRANITRAMINE MIXTURE, WETTED with not less than 15% water, by mass	0391		360200
RDX AND HMX MIXTURE, DESENSITIZED with not less than 10% phlegmatiser by mass	0391		360200
RDX AND HMX MIXTURE, WETTED with not less than 15% water, by mass	0391		360200
RDXANDOCTOGEN MIXTURE, DESENSITIZED with not less than 10% phlegmatiser by mass	0391		360200
RDX AND OCTOGEN MIXTURE, WETTED with not less than 15% water, by mass	0391		360200
HEXANITROSTILBENE	0392		290420
HEXOTONAL	0393		360200
STYPHNIC ACID, WETTED with not less than 20% water, or mixture of alcohol and water, by mass	0394		290890
TRINITRORESORCINOL, WETTED with not less than 20% water, or mixture of alcohol and water, by mass	0394		290890
ROCKET MOTORS, LIQUID FUELLED	0395		930690
ROCKET MOTORS, LIQUID FUELLED	0396		930690
ROCKETS, LIQUID FUELLED with bursting charge	0397		930690
ROCKETS, LIQUID FUELLED with bursting charge	0398		930690
BOMBS WITH FLAMMABLE LIQUID with bursting charge	0399		930690
BOMBS WITH FLAMMABLE LIQUID with bursting charge	0400		930690
DIPICRYL SULPHIDE, dry or wetted with less than 10%	0401		290890

water, by mass			
AMMONIUM PERCHLORATE	0402		282990
FLARES, AERIAL	0403		360490
FLARES, AERIAL	0404		360490
CARTRIDGES, SIGNAL	0405		360490
DINITROSOBENZENE	0406		290420
TETRAZOL-1-ACETIC ACID	0407		293399
FUZES, DETONATING with protective features	0408		360300
FUZES, DETONATING with protective features	0409		360300
FUZES, DETONATING with protective features	0410		360300
PENTAERYTHRITE TETRANITRATE with not less than 7% wax, by mass	0411		292090
PENTAERYTHRITOL TETRANITRATE with not less than 7% wax, by mass	0411		292090
PETN with not less than 7% wax, by mass	0411		292090
CARTRIDGES FOR WEAPONS with bursting charge	0412		930630 930621
CARTRIDGES FOR WEAPONS, BLANK	0413		930630 930621
CHARGES, PROPELLING, FOR CANNON	0414		930690
CHARGES, PROPELLING	0415		930690
CARTRIDGES FOR WEAPONS, INERT PROJECTILE	0417		930630 930621
CARTRIDGES, SMALL ARMS	0417		930630 930621
FLARES, SURFACE	0418		360490
FLARES, SURFACE	0419		360490
FLARES, AERIAL	0420		360490
FLARES, AERIAL	0421		360490
PROJECTILES, inert with tracer	0424		930690
PROJECTILES, inert with tracer	0425		930690
PROJECTILES with burster or expelling charge	0426		930690
PROJECTILES with burster or expelling charge	0427		930690
ARTICLES, PYROTECHNIC for technical purposes	0428		360490
ARTICLES, PYROTECHNIC for technical purposes	0429		360490
ARTICLES, PYROTECHNIC for technical purposes	0430		360490
ARTICLES, PYROTECHNIC for technical purposes	0431		360490
ARTICLES, PYROTECHNIC for technical purposes	0432		360490
POWDER CAKE, WETTED with not less than 17% alcohol, by mass	0433		360100
POWDER PASTE, WETTED with not less than 17% alcohol, by mass	0433		360100
PROJECTILES with burster or expelling charge	0434		930690
PROJECTILES with burster or expelling charge	0435		930690
ROCKETS with expelling charge	0436		930690
ROCKETS with expelling charge	0437		930690
ROCKETS with expelling charge	0438		930690
CHARGES, SHAPED, without detonator	0439		930690
CHARGES, SHAPED, without detonator	0440		930690
CHARGES, SHAPED, without detonator	0441		930690
CHARGES, EXPLOSIVE, COMMERCIAL without detonator	0442		930690
CHARGES, EXPLOSIVE, COMMERCIAL without detonator	0443		930690
CHARGES, EXPLOSIVE, COMMERCIAL without detonator	0444		930690
CHARGES, EXPLOSIVE, COMMERCIAL without detonator	0445		930690
CASES, COMBUSTIBLE, EMPTY, WITHOUT PRIMER	0446		930690
CASES, COMBUSTIBLE, EMPTY, WITHOUT PRIMER	0447		930690
5-MERCAPTOTETRAZOL-1-ACETIC ACID	0448		293499
TORPEDOES, LIQUID FUELLED with or without bursting charge	0449		930690
TORPEDOES, LIQUID FUELLED with inert head	0450		930690
TORPEDOES with bursting charge	0451		930690
GRENADES, PRACTICE, hand or rifle	0452		930690
ROCKETS, LINE-THROWING	0453		930690
IGNITERS	0454		360300
DETONATORS, NON-ELECTRIC for blasting	0455		360300
DETONATORS, ELECTRIC for blasting	0456		360300
CHARGES, BURSTING, PLASTICS BONDED	0457		930690
CHARGES, BURSTING, PLASTICS BONDED	0458		930690

CHARGES, BURSTING, PLASTICS BONDED	0459		930690
CHARGES, BURSTING, PLASTICS BONDED	0460		930690
COMPONENTS, EXPLOSIVE TRAIN, N.O.S.	0461		360490 360300
ARTICLES, EXPLOSIVE, N.O.S.	0462		930690
ARTICLES, EXPLOSIVE, N.O.S.	0463		930690
ARTICLES, EXPLOSIVE, N.O.S.	0464		930690
ARTICLES, EXPLOSIVE, N.O.S.	0465		930690
ARTICLES, EXPLOSIVE, N.O.S.	0466		930690
ARTICLES, EXPLOSIVE, N.O.S.	0467		930690
ARTICLES, EXPLOSIVE, N.O.S.	0468		930690
ARTICLES, EXPLOSIVE, N.O.S.	0469		930690
ARTICLES, EXPLOSIVE, N.O.S.	0470		930690
ARTICLES, EXPLOSIVE, N.O.S.	0471		930690
ARTICLES, EXPLOSIVE, N.O.S.	0472		930690
SUBSTANCES, EXPLOSIVE, N.O.S.	0473	Απαγορεύεται	
SUBSTANCES, EXPLOSIVE, N.O.S.	0474		360200
SUBSTANCES, EXPLOSIVE, N.O.S.	0475		360200
SUBSTANCES, EXPLOSIVE, N.O.S.	0476		360200
SUBSTANCES, EXPLOSIVE, N.O.S.	0477		360200
SUBSTANCES, EXPLOSIVE, N.O.S.	0478		360200
SUBSTANCES, EXPLOSIVE, N.O.S.	0479		360200
SUBSTANCES, EXPLOSIVE, N.O.S.	0480		360200
SUBSTANCES, EXPLOSIVE, N.O.S.	0481		360200
SUBSTANCES, EVI, N.O.S.	0482		360200
SUBSTANCES, EXPLOSIVE, VERY INSENSITIVE, N.O.S.	0482		360200
CYCLONITE, DESENSITIZED	0483		293369
CYCLOTRIMETHYLENETRINITRAMINE, DESENSITIZED	0483		293369
HEXOGEN, DESENSITIZED	0483		293369
RDX, DESENSITIZED	0483		293369
CYCLOTETRAMETHYLENETETRANITRAMINE, DESENSITIZED	0484		293369
HMX, DESENSITIZED	0484		293369
OCTOGEN, DESENSITIZED	0484		293369
SUBSTANCES, EXPLOSIVE, N.O.S.	0485		360200
ARTICLES, EEI	0486		930690
ARTICLES, EXPLOSIVE, EXTREMELY INSENSITIVE	0486		930690
SIGNALS, SMOKE	0487		360490
AMMUNITION, PRACTICE	0488		930690
DINGU	0489		360200
DINITROGLYCOLURIL	0489		360200
NITROTRIAZOLONE	0490		360200
NTO	0490		360200
CHARGES, PROPELLING	0491		930690
SIGNALS, RAILWAY TRACK, EXPLOSIVE	0492		360490
SIGNALS, RAILWAY TRACK, EXPLOSIVE	0493		360490
JET PERFORATING GUNS, CHARGED, oil well, without detonator	0494		930690
PROPELLANT, LIQUID	0495		360200
OCTONAL	0496		360200
PROPELLANT, LIQUID	0497		360200
PROPELLANT, SOLID	0498		360100
PROPELLANT, SOLID	0499		360100
DETONATOR ASSEMBLIES, NON-ELECTRIC for blasting	0500		360300
PROPELLANT, SOLID	0501		360100
ROCKETS with inert head	0502		930690
AIR BAG INFLATORS	0503		870895
AIR BAG MODULES	0503		870895
SEAT-BELT PRETENSIONERS	0503		870895
1H-TETRAZOLE	0504		293399
ACETYLENE, DISSOLVED	1001		290129
AIR, COMPRESSED	1002		285300
AIR, REFRIGERATED LIQUID	1003		285300
AMMONIA, ANHYDROUS	1005		281410
ARGON, COMPRESSED	1006		280421
BORON TRIFLUORIDE	1008		281290
BROMOTRIFLUOROMETHANE	1009		290346
REFRIGERANT GAS R 13B1	1009		290346

BUTADIENES AND HYDROCARBON MIXTURE, STABILIZED, having a vapour pressure at 70 °C not exceeding 1.1 MPa (11 bar) and a density at 50 °C not lower than 0.525 kg/l	1010		271114
BUTADIENES, STABILIZED (1,2-butadiene)	1010		290129
BUTADIENES, STABILIZED (1,3-butadiene)	1010		290124
BUTANE	1011		290110
1-BUTYLENE	1012		290123
cis-2-BUTYLENE	1012		290123
trans-2-BUTYLENE	1012		290123
BUTYLENES MIXTURE	1012		290123
CARBON DIOXIDE	1013		281121
CARBON MONOXIDE, COMPRESSED	1016		281129
CHLORINE	1017		280110
CHLORODIFLUOROMETHANE	1018		290349
REFRIGERANT GAS R 22	1018		290349
CHLOROPENTAFLUOROETHANE	1020		290344
REFRIGERANT GAS R 115	1020		290344
1-CHLORO-1,2,2,2-TETRAFLUOROETHANE	1021		290349
REFRIGERANT GAS R 124	1021		290349
CHLOROTRIFLUOROM ETHANE	1022		290345
REFRIGERANT GAS R 13	1022		290345
COAL GAS, COMPRESSED	1023		270500
CYANOGEN	1026		292690
CYCLOPROPANE	1027		290219
DICHLORODIFLUOROMETHANE	1028		290342
REFRIGERANT GAS R 12	1028		290342
DICHLOROFLUOROMETHANE	1029		290349
REFRIGERANT GAS R 21	1029		290349
1,1-DIFLUOROETHANE	1030		290330
REFRIGERANT GAS R 152a	1030		290330
DIMETHYLAMINE, ANHYDROUS	1032		292111
DIMETHYL ETHER	1033		290919
ETHANE	1035		290110
ETHYLAMINE	1036		292119
ETHYL CHLORIDE	1037		290311
ETHYLENE, REFRIGERATED LIQUID	1038		290121
ETHYL METHYL ETHER	1039		290919
ETHYLENE OXIDE	1040		291010
ETHYLENE OXIDE WITH NITROGEN up to a total pressure of 1 MPa (10 bar) at 50 °C	1040		291010
ETHYLENE OXIDE AND CARBON DIOXIDE MIXTURE with more than 9% but not more than 87% ethylene oxide	1041		380850
FERTILIZER AMMONIATING SOLUTION with free ammonia	1043		281420 310510
FIRE EXTINGUISHERS with compressed or liquefied gas	1044		842410
FLUORINE, COMPRESSED	1045		280130
HELIUM, COMPRESSED	1046		280429
HYDROGEN BROMIDE, ANHYDROUS	1048		281119
HYDROGEN, COMPRESSED	1049		280410
HYDROGEN CHLORIDE, ANHYDROUS	1050		280610
HYDROGEN CYANIDE, STABILIZED containing less than 3% water	1051		281119
HYDROGEN FLUORIDE, ANHYDROUS	1052		281111
HYDROGEN SULPHIDE	1053		281119
ISOBUTYLENE	1055		290123
KRYPTON, COMPRESSED	1056		280429
LIGHTER REFILLS containing flammable gas	1057		961390
LIGHTERS containing flammable gas	1057		961390
LIQUEFIED GASES, non-flammable, charged with nitrogen, carbon dioxide or air	1058		++++++
METHYLACETYLENE AND PROPADIENE MIXTURE, STABILIZED	1060		271119
Mixture P1: see	1060		271119
Mixture P2: see	1060		271119
METHYLAMINE, ANHYDROUS	1061		292111
METHYL BROMIDE with not more than 2% chloropicrin	1062		290330
METHYL CHLORIDE	1063		290311
REFRIGERANT GAS R 40	1063		290311
METHYL MERCAPTAN	1064		293090
NEON, COMPRESSED	1065		280429
NITROGEN, COMPRESSED	1066		280430
DINITROGEN TETROXIDE	1067		281129

NITROGEN DIOXIDE	1067		281129
NITROSYL CHLORIDE	1069		281210
NITROUS OXIDE	1070		281129
OIL GAS, COMPRESSED	1071		271129
OXYGEN, COMPRESSED	1072		280440
OXYGEN, REFRIGERATED LIQUID	1073		280440
PETROLEUM GASES, LIQUEFIED	1075		271119
PHOSGENE	1076		281210
PROPYLENE	1077		290122
Mixture F1: see	1078		38247+
Mixture F2: see	1078		38247+
Mixture F3: see	1078		38247+
REFRIGERANT GAS, N.O.S.	1078		38247+
SULPHUR DIOXIDE	1079		281123
SULPHUR HEXAFLUORIDE	1080		281290
TETRAFLUOROETHYLENE, STABILIZED	1081		290330
Refrigerant gas R 1113: see	1082		290345
TRIFLUOROCHLOROETHYLENE, STABILIZED	1082		290345
TRIMETHYLAMINE, ANHYDROUS	1083		292111
VINYL BROMIDE, STABILIZED	1085		290330
VINYL CHLORIDE, STABILIZED	1086		290321
VINYL METHYL ETHER, STABILIZED	1087		290919
ACETAL	1088		291100
ACETALDEHYDE	1089		291212
ACETONE	1090		291411
ACETONE OILS	1091		380700
Acraldehyde, inhibited: see	1092		291219
ACROLEIN, STABILIZED	1092		291219
ACRYLONITRILE, STABILIZED	1093		292610
ALLYL ALCOHOL	1098		290529
ALLYL BROMIDE	1099		290330
ALLYL CHLORIDE	1100		290329
AMYL ACETATES	1104		291590
PENTANOLS	1105		290519
AMYLAMINE	1106		292119
AMYL CHLORIDE	1107		290319
n-AMYLENE	1108		290129
1-PENTENE	1108		290129
AMYL FORMATES	1109		291513
n-AMYL METHYL KETONE	1110		291419
AMYL MERCAPTAN	1111		293090
AMYL NITRATE	1112		292090
AMYL NITRITE	1113		292090
BENZENE	1114		270710
BUTANOLS	1120		290514 290513
BUTYL ACETATES	1123		291533 291539
n-BUTYLAMINE	1125		292119
1-BROMOBUTANE	1126		290330
n-Butyl bromide: see	1126		290330
Butyl chlorides: see	1127		290319
CHLOROBUTANES	1127		290319
n-BUTYL FORMATE	1128		291513
BUTYRALDEHYDE	1129		291219
CAMPHOR OIL	1130		151590
Carbon bisulphide: see	1131		281310
CARBON DISULPHIDE	1131		281310
ADHESIVES containing flammable liquid	1133		35069+
CHLOROBENZENE	1134		290361
Monochlorobenzene: see	1134		290361
2-Chloroethanol: see	1135		290559
ETHYLENE CHLOROHYDRIN	1135		290559
COAL TAR DISTILLATES, FLAMMABLE	1136		2707++
COATING SOLUTION (includes surface treatments or coatings used for industrial or other purposes such as vehicle under coating, drum or barrel lining)	1139		321000
Drum or barrel lining: see	1139		321000
Vehicle under coating: see	1139		321000
CROTONALDEHYDE	1143		291219
CROTONALDEHYDE, STABILIZED	1143		291219
CROTONYLENE	1144		290129
CYCLOHEXANE	1145		290211

CYCLOPENTANE	1146		290219
DECAHYDRONAPHTHALENE	1147		290219
Decalin: see	1147		290219
DIACETONE ALCOHOL	1148		291440
DIBUTYL ETHERS	1149		290919
1,2-DICHLOROETHYLENE	1150		290329
DICHLOROPENTANES	1152		290319
1,2-Diethoxyethane: see	1153		290919
ETHYLENE GLYCOL DIETHYL ETHER	1153		290919
DIETHYLAMINE	1154		292119
DIETHYL ETHER	1155		290911
ETHYL ETHER	1155		290911
DI ETHYL KETONE	1156		291419
DIISOBUTYL KETONE	1157		291419
DIISOPROPYLAMINE	1158		292119
DIISOPROPYL ETHER	1159		290919
DIMETHYLAMINE AQUEOUS SOLUTION	1160		292111
DIMETHYL CARBONATE	1161		292090
DIMETHYLDICHLOROSILANE	1162		293100
DIMETHYLHYDRAZINE, UNSYMMETRICAL	1163		292800
DIMETHYL SULPHIDE	1164		293090
DIOXANE	1165		293299
DIOXOLANE	1166		293299
DIVINYL ETHER, STABILIZED	1167		290919
EXTRACTS, AROMATIC, LIQUID	1169		3301++
ETHANOL	1170		220710
ETHANOL SOLUTION	1170		220710 2208++
ETHYL ALCOHOL	1170		220710
ETHYL ALCOHOL SOLUTION	1170		220710 2208++
2-Ethoxyethanol: see	1171		290944
ETHYLENE GLYCOL MONOETHYL ETHER	1171		290944
2-Ethoxyethyl acetate: see	1172		291539
ETHYLENE GLYCOL MONOETHYL ETHER ACETATE	1172		291539
ETHYL ACETATE	1173		291531
ETHYLBENZENE	1175		290260
ETHYL BORATE	1176		292090
2-ETHYLBUTYL ACETATE	1177		291539
2-ETHYLBUTYRALDEHYDE	1178		291219
ETHYL BUTYL ETHER	1179		290919
ETHYL BUTYRATE	1180		291560
ETHYL CHLOROACETATE	1181		291540
ETHYL CHLOROFORMATE	1182		291590
ETHYLDICHLOROSILANE	1183		293100
ETHYLENE DICHLORIDE	1184		380850
ETHYLENEIMINE, STABILIZED	1185		293399
ETHYLENE GLYCOL MONOMETHYL ETHER	1188		290942
Methyl glycol, see	1188		290942
ETHYLENE GLYCOL MONOMETHYL ETHER ACETATE	1189		291539
ETHYL FORMATE	1190		291513
OCTYLALDEHYDES	1191		291219
ETHYL LACTATE	1192		291811
ETHYL METHYL KETONE	1193		291412
METHYL ETHYL KETONE	1193		291412
ETHYL NITRITE SOLUTION	1194		292090
ETHYL PROPIONATE	1195		291550
ETHYLTRICHLOROSILANE	1196		293100
EXTRACTS, FLAVOURING, LIQUID	1197		130219
FORMALDEHYDE SOLUTION, FLAMMABLE	1198		291211
FURALDEHYDES	1199		293212
FUSEL OIL	1201		290519
DIESEL FUEL	1202		274100
GAS OIL	1202		274200
HEATING OIL, LIGHT	1202		274300
GASOLINE	1203		272+00
MOTOR SPIRIT	1203		272+00
PETROL	1203		272+00
NITROGLYCERIN SOLUTION IN ALCOHOL with not more than 1% nitroglycerin	1204		300390
HEPTANES	1206		290110
HEXALDEHYDE	1207		291219

HEXANES	1208		290110
PRINTING INK RELATED MATERIAL (including printing ink thinning or reducing compound), flammable	1210		3215++
PRINTING INK, flammable	1210		3215++
ISOBUTANOL	1212		290514
ISOBUTYL ALCOHOL	1212		290514
ISOBUTYL ACETATE	1213		291539
ISOBUTYLAMINE	1214		292119
ISOOCTENES	1216		290129
ISOPRENE, STABILIZED	1218		290124
ISOPROPANOL	1219		290512
ISOPROPYL ALCOHOL	1219		290512
ISOPROPYL ACETATE	1220		291539
ISOPROPYLAMINE	1221		292119
ISOPROPYL NITRATE	1222		292090
KEROSENE	1223		273100
KETONES, LIQUID, N.O.S.	1224		2914++
MERCAPTAN MIXTURE, LIQUID, FLAMMABLE, TOXIC, N.O.S.	1228		293090
MERCAPTANS, LIQUID, FLAMMABLE, TOXIC, N.O.S.	1228		293090
MESITYL OXIDE	1229		291419
METHANOL	1230		290511
METHYL ACETATE	1231		291539
METHYLAMYL ACETATE	1233		291590
METHYLAL	1234		291100
METHYLAMINE, AQUEOUS SOLUTION	1235		292111
METHYL BUTYRATE	1237		291560
METHYL CHLOROFORMATE	1238		291590
METHYL CHLOROMETHYL ETHER	1239		290919
METHYLDICHLOROSILANE	1242		293100
METHYL FORMATE	1243		291513
METHYLHYDRAZINE	1244		292800
METHYL ISOBUTYL KETONE	1245		291413
METHYL ISOPROPENYL KETONE, STABILIZED	1246		291419
METHYL METHACRYLATE MONOMER, STABILIZED	1247		291614
METHYL PROPIONATE	1248		291550
METHYL PROPYL KETONE	1249		291419
METHYLTRICHLOROSILANE	1250		293100
METHYL VINYL KETONE, STABILIZED	1251		291419
NICKELCARBONYL	1259		293100
NITROM ETHANE	1261		290420
OCTANES	1262		290110
Enamel: see	1263		3208++
Lacquer: see	1263		3208++
Liquid filler: see	1263		3208++
Liquid lacquer base: see	1263		3208++
PAINT (including paint, lacquer, enamel, stain, shellac, varnish, polish, liquid filler and liquid lacquer base)	1263		3208++
PAINT RELATED MATERIAL (including paint thinning and reducing compound)	1263		381400
Paint thinning: see	1263		381400
Polish: see	1263		3208++
Reducing compound: see	1263		381400
Shellac: see	1263		3208++
Stain: see	1263		3208++
Varnish: see	1263		3208++
PARALDEHYDE	1264		291250
Isopentane: see	1265		290110
PENTANES, liquid	1265		290110
n-Pentane: see	1265		290110
PERFUMERY PRODUCTS with flammable solvents	1266		330300
PETROLEUM CRUDE OIL	1267		270900
PETROLEUM DISTILLATES, N.O.S.	1268		27++++
PETROLEUM PRODUCTS, N.O.S.	1268		27++++
PINE OIL	1272		380590
n-PROPANOL	1274		290512
PROPYL ALCOHOL, NORMAL	1274		290512
PROPIONALDEHYDE	1275		291219
n-PROPYL ACETATE	1276		291539
PROPYLAMINE	1277		292119
1-CHLOROPROPANE	1278		290319
Propyl chloride: see	1278		290319
1,2-DICHLOROPROPANE	1279		290319

Propylene dichloride: see	1279		290319
PROPYLENE OXIDE	1280		291020
PROPYL FORMATES	1281		291513
PYRIDINE	1282		293331
ROSIN OIL	1286		380690
RUBBER SOLUTION	1287		400520
SHALE OIL	1288		270900 274900
SODIUM METHYLATE SOLUTION in alcohol	1289		290519
TETRAETHYL SILICATE	1292		292090
TINCTURES, MEDICINAL	1293		300390
TOLUENE	1294		270720
TRICHLOROSILANE	1295		281290
TRIETHYLAMINE	1296		292119
TRIMETHYLAMINE, AQUEOUS SOLUTION, not more than 50% trimethylamine, by mass	1297		292111
TRIMETHYLCHLOROSILANE	1298		293100
TURPENTINE	1299		380510
TURPENTINE SUBSTITUTE	1300		272100
White spirit: see	1300		272100
VINYL ACETATE, STABILIZED	1301		291532
VINYL ETHYL ETHER, STABILIZED	1302		290919
VINYLIDENE CHLORIDE, STABILIZED	1303		290329
VINYL ISOBUTYL ETHER, STABILIZED	1304		290919
VINYLTRICHLOROSILANE	1305		293100
WOOD PRESERVATIVES, LIQUID	1306		380700
XYLENES	1307		29024+ 270730
ZIRCONIUM SUSPENDED IN A FLAMMABLE LIQUID	1308		810920
ALUMINIUM POWDER, COATED	1309		760310
AMMONIUM PICRATE, WETTED with not less than 10% water, by mass	1310		290890
BORNEOL	1312		290619
CALCIUM RESINATE	1313		380620
CALCIUM RESINATE, FUSED	1314		380620
COBALT RESINATE, PRECIPITATED	1318		380620
DINITROPHENOL, WETTED with not less than 15% water, by mass	1320		290890
DINITROPHENOLATES, WETTED with not less than 15% water, by mass	1321		290890
DINITRORESORCINOL, WETTED with not less than 15% water, by mass	1322		290890
FERROCERIUM	1323		360690
FILMS, NITROCELLULOSE BASE, gelatin coated, except scrap	1324		3706++
FLAMMABLE SOLID, ORGANIC, N.O.S.	1325		29++++
HAFNIUM POWDER, WETTED with not less than 25% water	1326		811291
Bhusa	1327	Εξαιρείται	121300
Hay	1327	Εξαιρείται	121490
Straw	1327	Εξαιρείται	121300
H EXAM ETH YLE N ETETRAM1N E	1328		293399
MANGANESE RESINATE	1330		380620
MATCHES, 'STRIKE ANYWHERE'	1331		360500
METALDEHYDE	1332		291250
CERIUM, slabs, ingots or rods	1333		280530
NAPHTHALENE, CRUDE	1334		270740
NAPHTHALENE, REFINED	1334		290290
NITROGUANIDINE, WETTED with not less than 20% water, by mass	1336		292990
PICRITE, WETTED with not less than 20% water, by mass	1336		292990
NITROSTARCH, WETTED with not less than 20% water, by mass	1337		350510
PHOSPHORUS, AMORPHOUS	1338		280470
Red phosphorus: see	1338		280470
PHOSPHORUS HEPTASULPHIDE, free from yellow and white phosphorus	1339		281390
PHOSPHORUS PENTASULPHIDE, free from yellow and white phosphorus	1340		281390
PHOSPHORUS SESQUISULPHIDE, free from yellow and white phosphorus	1341		281390
PHOSPHORUS TRISULPHIDE, free from yellow and	1343		281390

white phosphorus			
TRINITROPHENOL, WETTED with not less than 30% water, by mass	1344		290890
PICRIC ACID, WETTED with not less than 30% water, by mass	1344		290899
RUBBER SCRAP, powdered or granulated	1345		400400
RUBBER SHODDY, powdered or granulated	1345		400400
SILICON POWDER, AMORPHOUS	1346		280461
SILVER PICRATE, WETTED with not less than 30% water, by mass	1347		284329
SODIUM DINITRO-o-CRESOLATE, WETTED with not less than 15% water, by mass	1348		290890
SODIUM PICRAMATE, WETTED with not less than 20% water, by mass	1349		292229
SULPHUR	1350		250300
TITANIUM POWDER, WETTED with not less than 25% water	1352		810820
FABRICS IMPREGNATED WITH WEAKLY NITRATED NITROCELLULOSE, N.O.S.	1353		590390
FIBRES IMPREGNATED WITH WEAKLY NITRATED NITROCELLULOSE, N.O.S.	1353		5+++++
TRINITROBENZENE, WETTED with not less than 30% water, by mass	1354		290420
TRINITROBENZOIC ACID, WETTED with not less than 30% water, by mass	1355		291639
TNT, WETTED with not less than 30% water, by mass	1356		290420
TRINITROTOLUENE, WETTED with not less than 30% water, by mass	1356		290420
UREA NITRATE, WETTED with not less than 20% water, by mass	1357		292419
ZIRCONIUM POWDER, WETTED with not less than 25% water	1358		810920
CALCIUM PHOSPHIDE	1360		284800
CARBON, animal or vegetable origin	1361		280300
Activated carbon: see	1362		380210
Activated charcoal: see	1362		380210
CARBON, ACTIVATED	1362		380210
COPRA	1363		120300
COTTON WASTE, OILY	1364		5202++
COTTON, WET	1365		520100 520300
p-NITROSODIMETHYLANILINE	1369		292990
Fibres, animal burnt, wet or damp	1372	Εξαιρείται	5+++++
Fibres, vegetable burnt, wet or damp	1372	Εξαιρείται	5+++++
FABRICS, ANIMAL, N.O.S. with oil	1373		5+++++
FABRICS, SYNTHETIC, N.O.S. with oil	1373		5+++++
FABRICS, VEGETABLE, N.O.S. with oil	1373		5+++++
FIBRES, ANIMAL, N.O.S. with oil	1373		5+++++
FIBRES, SYNTHETIC, N.O.S. with oil	1373		5+++++
FIBRES, VEGETABLE, N.O.S. with oil	1373		5+++++
FISH MEAL, UNSTABILIZED	1374		230120
FISH SCRAP, UNSTABILIZED	1374		230120
IRON OXIDE, SPENT obtained from coal gas purification	1376		282110
IRON SPONGE, SPENT obtained from coal gas purification	1376		282110
METAL CATALYST, WETTED with a visible excess of liquid	1378		38151+
Carbon paper: see	1379		481160
PAPER, UNSATURATED OIL TREATED, incompletely dried	1379		481160
PENTABORANE	1380		285000
PHOSPHORUS, WHITE, DRY	1381		280470
PHOSPHORUS, WHITE, IN SOLUTION	1381		280470
PHOSPHORUS, WHITE, UNDER WATER	1381		280470
PHOSPHORUS, YELLOW, DRY	1381		280470
PHOSPHORUS, YELLOW, IN SOLUTION	1381		280470
PHOSPHORUS, YELLOW, UNDER WATER	1381		280470
POTASSIUM SULPHIDE, ANHYDROUS	1382		283090
POTASSIUM SULPHIDE with less than 30% water of crystallization	1382		283090
PYROPHORIC ALLOY, N.O.S.	1383		81++++
PYROPHORIC METAL, N.O.S.	1383		81++++
SODIUM DITHIONITE	1384		283110
SODIUM HYDROSULPHITE	1384		283110

SODIUM SULPHIDE with less than 30% water of crystallization	1385		283010
SODIUM SULPHIDE, ANHYDROUS	1385		283010
SEEDCAKE with more than 1.5% oil and not more than 11% moisture	1386		230+++
Wool waste, wet	1387	Εξαιρείται	5+++++
ALKALI METAL AMALGAM, LIQUID	1389		285300
ALKALI METAL AMIDES	1390		285300
ALKALI METAL DISPERSION	1391		280511
ALKALINE EARTH METAL DISPERSION	1391		280511
ALKALINE EARTH METAL AMALGAM, LIQUID	1392		285300
ALKALINE EARTH METAL ALLOY, N.O.S.	1393		280511
ALUMINIUM CARBIDE	1394		284990
ALUMINIUM FERROSILICON POWDER	1395		760120
ALUMINIUM POWDER, UNCOATED	1396		760310
ALUMINIUM PHOSPHIDE	1397		284800
ALUMINIUM SILICON POWDER, UNCOATED	1398		285000
BARIUM	1400		280519
CALCIUM	1401		280512
CALCIUM CARBIDE	1402		284910
CALCIUM CYANAMIDE with more than 0.1% calcium carbide	1403		310290
CALCIUM HYDRIDE	1404		285000
CALCIUM SILICIDE	1405		285000
CAESIUM	1407		280519
FERROSILICON with 30% or more but less than 90% silicon	1408		720221
METAL HYDRIDES, WATER-REACTIVE, N.O.S.	1409		285000
LITHIUM ALUMINIUM HYDRIDE	1410		285000
LITHIUM ALUMINIUM HYDRIDE, ETHEREAL	1411		285000
LITHIUM BOROHYDRIDE	1413		285000
LITHIUM HYDRIDE	1414		285000
LITHIUM	1415		280519
LITHIUM SILICON	1417		285000
MAGNESIUM ALLOYS POWDER	1418		810430
MAGNESIUM POWDER	1418		810430
MAGNESIUM ALUMINIUM PHOSPHIDE	1419		284800
POTASSIUM METAL ALLOYS, LIQUID	1420		280519
ALKALI METAL ALLOY, LIQUID, N.O.S.	1421		280519
POTASSIUM SODIUM ALLOYS, LIQUID	1422		280519
RUBIDIUM	1423		280519
SODIUM BOROHYDRIDE	1426		285000
SODIUM HYDRIDE	1427		285000
SODIUM	1428		280511
SODIUM METHYLATE	1431		290519
SODIUM PHOSPHIDE	1432		284800
STANNIC PHOSPHIDES	1433		284800
ZINC ASHES	1435		262011
ZINC DUST	1436		790310
ZINC POWDER	1436		790310
ZIRCONIUM HYDRIDE	1437		285000
ALUMINIUM NITRATE	1438		283429
AMMONIUM DICHROMATE	1439		284150
AMMONIUM PERCHLORATE	1442		282990
AMMONIUM PERSULPHATE	1444		283340
BARIUM CHLORATE, SOLID	1445		282919
BARIUM NITRATE	1446		283429
BARIUM PERCHLORATE, SOLID	1447		282990
BARIUM PERMANGANATE	1448		284169
BARIUM PEROXIDE	1449		281640
BROMATES, INORGANIC, N.O.S.	1450		282990
CAESIUM NITRATE	1451		283429
CALCIUM CHLORATE	1452		282919
CALCIUM CHLORITE	1453		282890
CALCIUM NITRATE	1454		283429
CALCIUM PERCHLORATE	1455		282990
CALCIUM PERMANGANATE	1456		284169
CALCIUM PEROXIDE	1457		282590
CHLORATE AND BORATE MIXTURE	1458		284290
CHLORATE AND MAGNESIUM CHLORIDE MIXTURE, SOLID	1459		284290
CHLORATES, INORGANIC, N.O.S.	1461		282919
CHLORITES, INORGANIC, N.O.S.	1462		282890

CHROMIUM TRIOXIDE, ANHYDROUS	1463		281910
DIDYMIUM NITRATE	1465		283429
FERRIC NITRATE	1466		283429
GUANIDINE NITRATE	1467		292529
LEAD NITRATE	1469		283429
LEAD PERCHLORATE, SOLID	1470		282990
LITHIUM HYPOCHLORITE, DRY	1471		282890
LITHIUM HYPOCHLORITE MIXTURE	1471		282890
LITHIUM PEROXIDE	1472		282590
MAGNESIUM BROMATE	1473		282990
MAGNESIUM NITRATE	1474		283429
MAGNESIUM PERCHLORATE	1475		282990
MAGNESIUM PEROXIDE	1476		281610
NITRATES, INORGANIC, N.O.S.	1477		283429
OXIDIZING SOLID, N.O.S.	1479		++++++
PERCHLORATES, INORGANIC, N.O.S.	1481		282990
PERMANGANATES, INORGANIC, N.O.S.	1482		284169
PEROXIDES, INORGANIC, N.O.S.	1483		282590
POTASSIUM BROMATE	1484		282990
POTASSIUM CHLORATE	1485		282919
POTASSIUM NITRATE	1486		283421
POTASSIUM NITRATE AND SODIUM NITRITE MIXTURE	1487		283421 283410
POTASSIUM NITRITE	1488		283410
POTASSIUM PERCHLORATE	1489		282990
POTASSIUM PERMANGANATE	1490		284161
POTASSIUM PEROXIDE	1491		281530
POTASSIUM PERSULPHATE	1492		283340
SILVER NITRATE	1493		284321
SODIUM BROMATE	1494		282990
SODIUM CHLORATE	1495		282911
SODIUM CHLORITE	1496		282890
SODIUM NITRATE	1498		310250
SODIUM NITRATE AND POTASSIUM NITRATE MIXTURE	1499		283429
SODIUM NITRITE	1500		283410
SODIUM PERCHLORATE	1502		282990
SODIUM PERMANGANATE	1503		284169
SODIUM PEROXIDE	1504		281530
SODIUM PERSULPHATE	1505		283340
STRONTIUM CHLORATE	1506		282919
STRONTIUM NITRATE	1507		283429
STRONTIUM PERCHLORATE	1508		282990
STRONTIUM PEROXIDE	1509		281640
TETRANITROMETHANE	1510		290420
UREA HYDROGEN PEROXIDE	1511		292419
ZINC AMMONIUM NITRITE	1512		283410
ZINC CHLORATE	1513		282919
ZINC NITRATE	1514		283429
ZINC PERMANGANATE	1515		284169
ZINC PEROXIDE	1516		281700
ZIRCONIUM PICRAMATE, WETTED with not less than 20% water, by mass	1517		292229
ACETONE CYANOHYDRIN, STABILIZED	1541		292690
ALKALOID SALTS, SOLID, N.O.S.	1544		2939++
ALKALOIDS, SOLID, N.O.S.	1544		2939++
ALLYL ISOTHIOCYANATE, STABILIZED	1545		293090
AMMONIUM ARSENATE	1546		284290
ANILINE	1547		292141
ANILINE HYDROCHLORIDE	1548		292141
ANTIMONY COMPOUND, INORGANIC, SOLID, N.O.S.	1549		28++++
ANTIMONY LACTATE	1550		291811
ANTIMONY POTASSIUM TARTRATE	1551		291813
ARSENIC ACID, LIQUID	1553		281119
ARSENIC ACID, SOLID	1554		281119
ARSENIC BROMIDE	1555		281290
Arsenates, n.o.s.: see	1556		284290
ARSENIC COMPOUND, LIQUID, N.O.S., inorganic	1556		28++++
Arsenic sulphides, n.o.s.: see	1556		281390
Arsenites, n.o.s.: see	1556		284290
Arsenates, n.o.s.: see	1557		284290
ARSENIC COMPOUND, SOLID, N.O.S., inorganic	1557		28++++
Arsenic sulphides, n.o.s.: see	1557		281390

Arsenites, n.o.s.: see	1557		284290
ARSENIC	1558		280480
ARSENIC PENTOXIDE	1559		282590
ARSENIC TRICHLORIDE	1560		281210
ARSENIC TRIOXIDE	1561		282590
ARSENICAL DUST	1562		280480
BARIUM COMPOUND, N.O.S.	1564		++++++
BARIUM CYANIDE	1565		283719
BERYLLIUM COMPOUND, N.O.S.	1566		28++++
BERYLLIUM POWDER	1567		811212
BROMOACETONE	1569		291470
BRUCINE	1570		2939++
BARIUM AZIDE, WETTED with not less than 50% water, by mass	1571		285000
CACODYLICACID	1572		293100
CALCIUM ARSENATE	1573		284290
CALCIUM ARSENATE AND CALCIUM ARSENITE MIXTURE, SOLID	1574		284290
CALCIUM CYANIDE	1575		283719
CHLORODINITROBENZENES, LIQUID	1577		290490
CHLORONITROBENZENES, SOLID	1578		290490
4-CHLORO-o-TOLUIDINE HYDROCHLORIDE, SOLID	1579		292143
CHLOROPICRIN	1580		290490
CHLOROPICRIN AND METHYL BROMIDE MIXTURE with more than 2% chloropicrin	1581		290490
CHLOROPICRIN AND METHYL CHLORIDE MIXTURE	1582		290490
CHLOROPICRIN MIXTURE, N.O.S.	1583		290490
COPPER ACETOARSENITE	1585		294200
COPPER ARSENITE	1586		284290
COPPER CYANIDE	1587		283719
CYANIDES, INORGANIC, SOLID, N.O.S.	1588		283719
CYANOGEN CHLORIDE, STABILIZED	1589		285300
DICHLOROANILINES, LIQUID	1590		292142
o-DICHLOROBENZENE	1591		290361
DICHLOROMETHANE	1593		290312
Methylene chloride: see	1593		290312
DI ETHYL SULPHATE	1594		292090
DIMETHYL SULPHATE	1595		292090
DINITROANILINES	1596		292142
DINITROBENZENES, LIQUID	1597		290420
DINITRO-o-CRESOL	1598		290890
DINITROPHENOL SOLUTION	1599		290890
DINITROTOLUENES, MOLTEN	1600		290420
DISINFECTANT, SOLID, TOXIC, N.O.S.	1601		380894
DYE INTERMEDIATE, LIQUID, TOXIC, N.O.S.	1602		++++++
DYE, LIQUID, TOXIC, N.O.S.	1602		32++++
ETHYL BROMOACETATE	1603		291590
ETHYLENEDIAMINE	1604		292121
ETHYLENE DIBROMIDE	1605		380850
FERRIC ARSENATE	1606		284290
FERRIC ARSENITE	1607		284290
FERROUS ARSENATE	1608		284290
HEXAETHYL TETRAPHOSPHATE	1611		291990
HEXAETHYL TETRAPHOSPHATE AND COMPRESSED GAS MIXTURE	1612		291990
HYDROCYANIC ACID, AQUEOUS SOLUTION with not more than 20% hydrogen cyanide	1613		281119
HYDROGEN CYANIDE, AQUEOUS SOLUTION with not more than 20% hydrogen cyanide	1613		281119
HYDROGEN CYANIDE, STABILIZED, containing less than 3% water and absorbed in a porous inert material	1614		281119
LEAD ACETATE	1616		291529
LEAD ARSENATES	1617		284290
LEADARSENITES	1618		284290
LEAD CYANIDE	1620		283719
LONDON PURPLE	1621		380810
MAGNESIUM ARSENATE	1622		284290
MERCURIC ARSENATE	1623		285200
MERCURIC CHLORIDE	1624		285200
MERCURIC NITRATE	1625		285200
MERCURIC POTASSIUM CYANIDE	1626		285200
MERCUROUS NITRATE	1627		285200

MERCURY ACETATE	1629		285200
MERCURY AMMONIUM CHLORIDE	1630		285200
MERCURYBENZOATE	1631		285200
MERCURY BROMIDES	1634		285200
MERCURY CYANIDE	1636		285200
MERCURY GLUCONATE	1637		285200
MERCURY IODIDE	1638		285200
MERCURY NUCLEATE	1639		285200
MERCURY OLEATE	1640		285200
MERCURY OXIDE	1641		285200
MERCURY OXYCYANIDE, DESENSITIZED	1642		285200
MERCURY POTASSIUM IODIDE	1643		285200
MERCURY SALICYLATE	1644		285200
MERCURY SULPHATE	1645		285200
MERCURY THIOCYANATE	1646		285200
METHYL BROMIDE AND ETHYLENE DIBROMIDE MIXTURE, LIQUID	1647		290330
ACETONITRILE	1648		292690
Methyl cyanide: see	1648		292690
Lead tetraethyl: see	1649		293100
Lead tetramethyl: see	1649		293100
MOTOR FUEL ANTI-KNOCK MIXTURE	1649		293100
Tetraethyl lead: see	1649		293100
Tetramethyl lead: see	1649		293100
beta-NAPHTHYLAMINE, SOLID	1650		292145
NAPHTHYLTHIOUREA	1651		293090
NAPHTHYLUREA	1652		292421
NICKEL CYANIDE	1653		283719
NICOTINE	1654		293999
NICOTINE COMPOUND, SOLID, N.O.S.	1655		293999
NICOTINE PREPARATION, SOLID, N.O.S.	1655		293999
NICOTINE HYDROCHLORIDE, LIQUID	1656		293999
NICOTINE HYDROCHLORIDE, SOLUTION	1656		293999
NICOTINE SALICYLATE	1657		293999
NICOTINE SULPHATE, SOLUTION	1658		293999
NICOTINE TARTRATE	1659		293999
NITRIC OXIDE, COMPRESSED	1660		281129
NITROANILINES (o-, m-, p-)	1661		292142
NITROBENZENE	1662		290420
NITROPHENOLS (o-, m-, p-)	1663		290890
NITROTOLUENES, LIQUID	1664		290420
NITROXYLENES, LIQUID	1665		290420
P E NTACH LOROETHAN E	1669		290319
PERCHLOROMETHYL MERCAPTAN	1670		293090
PHENOL, SOLID	1671		290711
PHENYLCARBYLAMINE CHLORIDE	1672		292529
PHENYLENEDIAMINES (o-, m-, p-)	1673		292151
PHENYLMERCURIC ACETATE	1674		285200
POTASSIUM ARSENATE	1677		284290
POTASSIUM ARSENITE	1678		284290
POTASSIUM CUPROCYANIDE	1679		283720
POTASSIUM CYANIDE, SOLID	1680		283719
SILVER ARSENITE	1683		284329
SILVER CYANIDE	1684		284329
SODIUM ARSENATE	1685		284290
SODIUM ARSENITE, AQUEOUS SOLUTION	1686		284290
SODIUM AZIDE	1687		285000
SODIUM CACODYLATE	1688		293100
SODIUM CYANIDE, SOLID	1689		283711
SODIUM FLUORIDE, SOLID	1690		282611
STRONTIUM ARSENITE	1691		284290
STRYCHNINE	1692		2939++
STRYCHNINE SALTS	1692		2939++
TEAR GAS SUBSTANCE, LIQUID, N.O.S.	1693		++++++
BROMOBENZYL CYANIDES, LIQUID	1694		292690
CHLOROACETONE, STABILIZED	1695		291470
CHLOROACETOPHENONE, SOLID	1697		291470
DIPHENYLAMINE CHLOROARSINE	1698		293499
DIPHENYLCHLOROARSINE, LIQUID	1699		293100
TEAR GAS CANDLES	1700		930690
XYLYL BROMIDE, LIQUID	1701		290369
Acetylene tetrachloride: see	1702		290319
1,1,2,2-TETRACH LOROETHAN E	1702		290319

TETRAETHYL DITHIOPYROPHOSPHATE	1704		292019
THALLIUM COMPOUND, N.O.S.	1707		++++++
TOLUIDINES, LIQUID	1708		292143
2,4-TOLUYLENEDIAMINE, SOLID	1709		292151
TRICHLOROETHYLENE	1710		290322
XYLIDINES, LIQUID	1711		292149
ZINC ARSENATE	1712		284290
ZINC ARSENATE AND ZINC ARSENITE MIXTURE	1712		284290
ZINC ARSENITE	1712		284290
ZINC CYANIDE	1713		283719
ZINC PHOSPHIDE	1714		284800
ACETIC ANHYDRIDE	1715		291524
ACETYL BROMIDE	1716		291590
ACETYL CHLORIDE	1717		291590
Acid butyl phosphate: see	1718		291990
BUTYL ACID PHOSPHATE	1718		291990
CAUSTIC ALKALI LIQUID, N.O.S.	1719		282590
ALLYL CHLOROFORMATE	1722		291590
ALLYL IODIDE	1723		290330
ALLYLTRICHLOROSILANE, STABILIZED	1724		293100
ALUMINIUM BROMIDE, ANHYDROUS	1725		282759
ALUMINIUM CHLORIDE, ANHYDROUS	1726		282732
Ammonium bifluoride solid: see	1727		282611
AMMONIUM HYDROGENDIFLUORIDE, SOLID	1727		282611
AMYLTRICHLOROSILANE	1728		293100
ANISOYL CHLORIDE	1729		291899
ANTIMONY PENTACHLORIDE, LIQUID	1730		282739
ANTIMONY PENTACHLORIDE SOLUTION	1731		282739
ANTIMONY PENTAFLUORIDE	1732		282619
ANTIMONY TRICHLORIDE	1733		282739
BENZOYLCHLORIDE	1736		291632
BENZYL BROMIDE	1737		290369
BENZYL CHLORIDE	1738		290369
BENZYL CHLOROFORMATE	1739		291590
HYDROGENDIFLUORIDES, SOLID, N.O.S.	1740		282619
BORON TRICHLORIDE	1741		281210
BORON TRIFLUORIDE ACETIC ACID COMPLEX, LIQUID	1742		294200
BORON TRIFLUORIDE PROPIONIC ACID COMPLEX, LIQUID	1743		294200
BROMINE	1744		280130
BROMINE SOLUTION	1744		280130
BROMINE PENTAFLUORIDE	1745		281290
BROMINE TRIFLUORIDE	1746		281290
BUTYLTRICHLOROSILANE	1747		293100
CALCIUM HYPOCHLORITE, DRY	1748		282810
CALCIUM HYPOCHLORITE MIXTURE, DRY with more than 39% available chlorine (8.8% available oxygen)	1748		282810
CHLORINE TRIFLUORIDE	1749		281210
CHLOROACETIC ACID SOLUTION	1750		291540
CHLOROACETIC ACID, SOLID	1751		291540
CHLOROACETYL CHLORIDE	1752		291590
CHLOROPHENYLTRICHLOROSILANE	1753		293100
CHLOROSULPHONIC ACID (with or without sulphur trioxide)	1754		280620
CHROMIC ACID SOLUTION	1755		281910
CHROMIC FLUORIDE, SOLID	1756		282619
Chromium (III) fluoride, solid: see	1756		282619
CHROMIC FLUORIDE SOLUTION	1757		282619
Chromium (VI) dichloride dioxide: see	1758		282749
CHROMIUM OXYCHLORIDE	1758		282749
CORROSIVE SOLID, N.O.S.	1759		++++++
CORROSIVE LIQUID, N.O.S.	1760		++++++
CUPRIETHYLENEDIAMINE SOLUTION	1761		292121
CYCLOHEXENYLTRICHLOROSILANE	1762		293100
CYCLOHEXYLTRICHLOROSILANE	1763		293100
DICHLOROACETIC ACID	1764		291540
DICHLOROACETYL CHLORIDE	1765		291590
DICHLOROPHENYLTRICHLOROSILANE	1766		293100
DIETHYLDICHLOROSILANE	1767		293100
DIFLUOROPHOSPHORIC ACID, ANHYDROUS	1768		281119
DIPHENYLDICHLOROSILANE	1769		293100
DIPHENYLMETHYL BROMIDE	1770		290390

DODECYLTRICHLOROSILANE	1771		293100
FERRIC CHLORIDE, ANHYDROUS	1773		282733
Iron (III) chloride, anhydrous: see	1773		282733
Iron chloride, anhydrous: see	1773		282733
Iron perchloride, anhydrous, see	1773		282733
Iron sesguichloride, anhydrous, see	1773		282733
FIRE EXTINGUISHER CHARGES, corrosive liquid	1774		381300
FLUOROBORICACID	1775		281119
FLUOROPHOSPHORIC ACID, ANHYDROUS	1776		281119
FLUOROSULPHONIC ACID	1777		281119
FLUOROSILICICACID	1778		281119
FORMIC ACID with more than 85% acid by mass	1779		291511
FUMARYL CHLORIDE	1780		291719
HEXADECYLTRICHLOROSILANE	1781		293100
HEXAFLUOROPHOSPHORIC ACID	1782		281119
HEXAMETHYLENEDIAMINE SOLUTION	1783		292122
HEXYLTRICHLOROSILANE	1784		293100
Acid mixture, hydrofluoric and sulphuric: see	1786		281119
HYDROFLUORIC ACID AND SULPHURIC ACID MIXTURE	1786		281119
HYDRIODICACID	1787		281119
HYDROBROMICACID	1788		281119
HYDROCHLORIC ACID	1789		280610
Muriatic acid: see	1789		280610
HYDROFLUORIC ACID	1790		281111
HYPOCHLORITE SOLUTION	1791		282890
IODINE MONOCHLORIDE	1792		281210
ISOPROPYL ACID PHOSPHATE	1793		291990
LEAD SULPHATE with more than 3% free acid	1794		283329
Acid mixture, nitrating acid: see	1796		280800
NITRATING ACID MIXTURE with more than 50% nitric acid	1796		280800
NITRATING ACID MIXTURE with not more than 50% nitric acid	1796		280800
NITROHYDROCHLORIC ACID	1798	Απαγορεύεται	
NONYLTRICHLOROSILANE	1799		293100
OCTADECYLTRICHLOROSILANE	1800		293100
OCTYLTRICHLOROSILANE	1801		293100
PERCHLORIC ACID with not more than 50% acid, by mass	1802		281119
PHENOLSULPHONICACID, LIQUID	1803		290899
PHENYLTRICHLOROSILANE	1804		293100
PHOSPHORIC ACID, SOLUTION	1805		280920
PHOSPHORUS PENTACHLORIDE	1806		281210
Phosphoric acid, anhydrous: see	1807		280910
PHOSPHORUS PENTOXIDE	1807		280910
PHOSPHORUS TRIBROMIDE	1808		281290
PHOSPHORUS TRICHLORIDE	1809		281210
PHOSPHORUS OXYCHLORIDE	1810		281210
POTASSIUM HYDROGENDIFLUORIDE, SOLID	1811		282619
POTASSIUM FLUORIDE, SOLID	1812		282619
POTASSIUM HYDROXIDE, SOLID	1813		281520
Caustic potash: see	1814		281520
Potassium hydrate: see	1814		281520
Potassium hydroxide, liquid: see	1814		281520
POTASSIUM HYDROXIDE SOLUTION	1814		281520
PROPIONYL CHLORIDE	1815		291590
PROPYLTRICHLOROSILANE	1816		293100
PYROSULPHURYL CHLORIDE	1817		281210
SILICON TETRACHLORIDE	1818		281210
SODIUM ALUMINATE SOLUTION	1819		284110
Lye: see	1823		281511
SODIUM HYDROXIDE, SOLID	1823		281511
Caustic soda liquor: see	1824		281512
Caustic soda: see	1824		281512
Sodium hydrate: see	1824		281512
SODIUM HYDROXIDE SOLUTION	1824		281512
SODIUM MONOXIDE	1825		282590
Acid mixture, spent, nitrating acid: see	1826		382590
NITRATING ACID MIXTURE, SPENT, with more than 50% nitric acid	1826		382590
NITRATING ACID MIXTURE, SPENT, with not more than 50% nitric acid	1826		382590

STANNIC CHLORIDE, ANHYDROUS	1827		282739
SULPHUR CHLORIDES	1828		281210
SULPHUR TRIOXIDE, STABILIZED	1829		281129
SULPHURIC ACID with more than 51 % acid	1830		280700
Oleum: see	1831		280700
SULPHURIC ACID, FUMING	1831		280700
SULPHURIC ACID, SPENT	1832		382590
SULPHUROUS ACID	1833		281119
SULPHURYLCHLORIDE	1834		281210
TETRAMETHYLAMMONIUM HYDROXIDE SOLUTION	1835		292390
THIONYL CHLORIDE	1836		281210
THIOPHOSPHORYL CHLORIDE	1837		281210
TITANIUM TETRACHLORIDE	1838		282739
TRICHLOROACETIC ACID	1839		291540
ZINC CHLORIDE SOLUTION	1840		282736
ACETALDEHYDE AMMONIA	1841		292219
AMMONIUM DINITRO-o-CRESOLATE, SOLID	1843		290890
Carbon dioxide, solid	1845	Εξαιρείται	281121
Dry ice	1845	Εξαιρείται	281121
CARBON TETRACHLORIDE	1846		290314
POTASSIUM SULPHIDE, HYDRATED with not less than 30% water of crystallization	1847		283090
PROPIONIC ACID with not less than 10% and less than 90% acid by mass	1848		291550
SODIUM SULPHIDE, HYDRATED with not less than 30% water	1849		283010
MEDICINE, LIQUID, TOXIC, N.O.S.	1851		300+++
BARIUM ALLOYS, PYROPHORIC	1854		280519
CALCIUM ALLOYS, PYROPHORIC	1855		280512
CALCIUM, PYROPHORIC	1855		280512
Rags, oily	1856	Εξαιρείται	5+++++
Textile waste, wet	1857	Εξαιρείται	5+++++
HEXAFLUOROPROPYLENE	1858		290330
REFRIGERANT GAS R 1216	1858		290330
SILICON TETRAFLUORIDE	1859		281290
VINYL FLUORIDE, STABILIZED	1860		290330
ETHYL CROTONATE	1862		291619
FUEL, AVIATION, TURBINE ENGINE	1863		++++++
n-PROPYL NITRATE	1865		292090
RESIN SOLUTION, flammable	1866		380690
DECABORANE	1868		285000
MAGNESIUM ALLOYS with more than 50% magnesium in pellets, turnings or ribbons	1869		8104++
MAGNESIUM in pellets, turnings or ribbons	1869		8104++
POTASSIUM BOROHYDRIDE	1870		285000
TITANIUM HYDRIDE	1871		285000
LEAD DIOXIDE	1872		282490
PERCHLORIC ACID with more than 50% but not more than 72% acid, by mass	1873		281119
BARIUM OXIDE	1884		281630
BENZIDINE	1885		292159
BENZYLIDENE CHLORIDE	1886		290369
BROMOCHLOROM ETHANE	1887		290349
CHLOROFORM	1888		290313
CYANOGEN BROMIDE	1889		285300
ETHYL BROMIDE	1891		290330
ETHYLDICHLOROARSINE	1892		293100
PHENYLMERCURIC HYDROXIDE	1894		285200
PHENYLMERCURIC NITRATE	1895		285200
Perchloroethylene: see	1897		290323
TETRACH LOROETHYLEN E	1897		290323
ACETYL IODIDE	1898		291590
DIISOOCTYL ACID PHOSPHATE	1902		291990
DISINFECTANT, LIQUID, CORROSIVE, N.O.S.	1903		380894
SELENICACID	1905		281119
SLUDGE ACID	1906		382590
SODA LIME with more than 4% sodium hydroxide	1907		282590
CHLORITE SOLUTION	1908		282890
Calcium oxide	1910	Εξαιρείται	282590 252220
DIBORANE	1911		285000
METHYL CHLORIDE AND METHYLENE CHLORIDE MIXTURE	1912		290319

NEON, REFRIGERATED LIQUID	1913		280429
BUTYL PROPIONATES	1914		291550
CYCLOHEXANONE	1915		291422
2,2'-DICHLORODIETHYL ETHER	1916		290919
ETHYL ACRYLATE, STABILIZED	1917		291612
ISOPROPYLBENZENE	1918		290270
METHYL ACRYLATE, STABILIZED	1919		291612
NONANES	1920		290110
PROPYLENEIMINE, STABILIZED	1921		293399
PYRROLIDINE	1922		293399
CALCIUM DITHIONITE	1923		283190
CALCIUM HYDROSULPHITE	1923		283190
METHYL MAGNESIUM BROMIDE IN ETHYL ETHER	1928		293100
POTASSIUM DITHIONITE	1929		283190
POTASSIUM HYDROSULPHITE	1929		283190
ZINC DITHIONITE	1931		283190
ZINC HYDROSULPHITE	1931		283190
ZIRCONIUM SCRAP	1932		810930
CYANIDE SOLUTION, N.O.S.	1935		283719
BROMOACETIC ACID SOLUTION	1938		291590
PHOSPHORUS OXYBROMIDE	1939		281290
THIOGLYCOLIC ACID	1940		293090
DIBROMODIFLUOROMETHANE	1941		290347
AMMONIUM NITRATE with not more than 0.2% total combustible material, including any organic substance calculated as carbon, to the exclusion of any other added substance	1942		310230
MATCHES, SAFETY (book, card or strike on box)	1944		360500
MATCHES, WAX 'VESTA	1945		360500
AEROSOLS	1950		++++++
ARGON, REFRIGERATED LIQUID	1951		280421
ETHYLENE OXIDE AND CARBON DIOXIDE MIXTURE with not more than 9% ethylene oxide	1952		380850
COMPRESSED GAS, TOXIC, FLAMMABLE, N.O.S.	1953		++++++
COMPRESSED GAS, FLAMMABLE, N.O.S.	1954		++++++
COMPRESSED GAS, TOXIC, N.O.S.	1955		++++++
COMPRESSED GAS, N.O.S.	1956		++++++
DEUTERIUM, COMPRESSED	1957		284590
1,2-DICHLORO-1,1,2,2-TETRAFLUOROETHANE	1958		290344
REFRIGERANT GAS R 114	1958		290344
1,1-DIFLUOROETHYLENE	1959		290330
REFRIGERANT GAS R 1132a	1959		290330
ETHANE, REFRIGERATED LIQUID	1961		290110
ETHYLENE	1962		290121
HELIUM, REFRIGERATED LIQUID	1963		280429
HYDROCARBON GAS MIXTURE, COMPRESSED, N.O.S.	1964		271129
HYDROCARBON GAS MIXTURE, LIQUEFIED, N.O.S.	1965		271119 271113
Mixture A	1965		271113 271119
Mixture AO	1965		271113 271119
Mixture A 01	1965		271113 271119
Mixture A 02	1965		271113 271119
Mixture A 1	1965		271119 271113
Mixture B	1965		271119 271113
Mixture B 1	1965		271119 271113
Mixture B 2	1965		271119 271113
Mixture C	1965		271119 271113
HYDROGEN, REFRIGERATED LIQUID	1966		280410
INSECTICIDE GAS, TOXIC, N.O.S.	1967		3808++

INSECTICIDE GAS, N.O.S.	1968		3808++
ISOBUTANE	1969		271113
KRYPTON, REFRIGERATED LIQUID	1970		280429
METHANE, COMPRESSED	1971		271129
NATURAL GAS, COMPRESSED with high methane content	1971		271121
METHANE, REFRIGERATED LIQUID	1972		271119
NATURAL GAS, REFRIGERATED LIQUID with high methane content	1972		271111
CHLORODIFLUOROMETHANE AND CHLOROPENTAFLUOROETHANE MIXTURE with fixed boiling point, with approximately 49% chiorodifiuoromethane	1973		382478
REFRIGERANT GAS R 502	1973		382478
CHLORODIFLUOROBROMOMETHANE	1974		290346
REFRIGERANT GAS R 12B1	1974		290346
NITRIC OXIDE AND DINITROGEN TETROXIDE MIXTURE	1975		281129
NITRIC OXIDE AND NITROGEN DIOXIDE MIXTURE	1975		281129
OCTAFLUOROCYCLOBUTANE	1976		290359
REFRIGERANT GAS RC 318	1976		290359
NITROGEN, REFRIGERATED LIQUID	1977		280430
PROPANE	1978		271112
REFRIGERANT GAS R 14	1982		290330
TETRAFLUOROMETHANE	1982		290330
1-CHLORO-2,2,2-TRIFLUOROETHANE	1983		290349
REFRIGERANT GAS R 133a	1983		290349
REFRIGERANT GAS R 23	1984		290330
TRIFLUOROMETHANE	1984		290330
ALCOHOLS, FLAMMABLE, TOXIC, N.O.S.	1986		2905++
ALCOHOLS, N.O.S.	1987		2905++
ALDEHYDES, FLAMMABLE, TOXIC, N.O.S.	1988		2912++
ALDEHYDES, N.O.S.	1989		2912++
BENZALDEHYDE	1990		291221
CHLOROPRENE, STABILIZED	1991		290329
FLAMMABLE LIQUID, TOXIC, N.O.S.	1992		++++++
FLAMMABLE LIQUID, N.O.S.	1993		++++++
IRON PENTACARBONYL	1994		293100
Asphalt with a flash-point not greater than 60 °C: see	1999		271490
Bitumen with a flash-point not greater than 60 °C: see	1999		271320
Cut backs with a flash-point not greater than 60 °C: see	1999		271500
Tar oils with a flash-point not greater than 60 °C: see	1999		270700
TARS, LIQUID, including road asphalt and oils, bitumen and cut backs, with a flash-point not greater than 60 °C	1999		27++++
CELLULOID in block, rods, rolls, sheets, tubes, etc., except scrap	2000		391220
COBALT NAPHTHENATES, POWDER	2001		382420
CELLULOID, SCRAP	2002		391590
MAGNESIUM DIAMIDE	2004		285300
PLASTICS, NITROCELLULOSE-BASED, SELF-HEATING, N.O.S.	2006		391290
ZIRCONIUM POWDER, DRY	2008		810920
ZIRCONIUM, DRY, finished sheets, strip or coiled wire	2009		810990
MAGNESIUM HYDRIDE	2010		285000
MAGNESIUM PHOSPHIDE	2011		284800
POTASSIUM PHOSPHIDE	2012		284800
STRONTIUM PHOSPHIDE	2013		284800
HYDROGEN PEROXIDE, AQUEOUS SOLUTION with not less than 20% but not more than 60% hydrogen peroxide (stabilized as necessary)	2014		284700
HYDROGEN PEROXIDE, AQUEOUS SOLUTION, STABILIZED with more than 60% hydrogen peroxide and not more than 70% hydrogen peroxide	2015		284700
HYDROGEN PEROXIDE, AQUEOUS SOLUTION, STABILIZED with more than 70% hydrogen peroxide	2015		284700
AMMUNITION, TOXIC, NON-EXPLOSIVE without burster or expelling charge, non-fuzed	2016		930690
AMMUNITION, TEAR-PRODUCING, NON-EXPLOSIVE without burster or expelling charge, non-fuzed	2017		930690
CHLOROANILINES, SOLID	2018		292142
CHLOROANILINES, LIQUID	2019		292142
CHLOROPHENOLS, SOLID	2020		290819
CHLOROPHENOLS, LIQUID	2021		290819

CRESYLIC ACID	2022		290712
EPICHLOROHYDRIN	2023		291030
MERCURY COMPOUND, LIQUID, N.O.S.	2024		285200
MERCURY COMPOUND, SOLID, N.O.S.	2025		285200
PHENYLMERCURIC COMPOUND, N.O.S.	2026		285200
SODIUM ARSENITE, SOLID	2027		284290
BOMBS, SMOKE, NON-EXPLOSIVE with corrosive liquid, without initiating device	2028		930690
HYDRAZINE, ANHYDROUS	2029		282510
HYDRAZINE AQUEOUS SOLUTION, with more than 37% hydrazine by mass	2030		282510
NITRIC ACID, other than red fuming	2031		280800
NITRIC ACID, RED FUMING	2032		280800
POTASSIUM MONOXIDE	2033		282590
HYDROGEN AND METHANE MIXTURE, COMPRESSED	2034		271129
REFRIGERANT GAS R 143a	2035		290330
1,1,1-TRIFLUOROETHANE	2035		290330
XENON	2036		280429
GAS CARTRIDGES without a release device, non-refillable	2037		++++++
RECEPTACLES, SMALL, CONTAINING GAS without a release device, non-refillable	2037		++++++
DINITROTOLUENES, LIQUID	2038		290420
2,2-DIMETHYLPROPANE	2044		290110
ISOBUTYLALDEHYDE	2045		291219
ISOBUTYRALDEHYDE	2045		291219
CYMENES	2046		290290
Cymol: see	2046		290290
Isopropyltoluene: see	2046		290290
Isopropyltoluol: see	2046		290290
Methylpropylbenzene: see	2046		290290
DICHLOROPROPENES	2047		290329
DICYCLOPENTADIENE	2048		290219
DIETHYLBENZENE	2049		290290
DIISOBUTYLENE, ISOMERIC COMPOUNDS	2050		290129
2-DIMETHYLAMINOETHANOL	2051		292219
Cajeputene: see	2052		290219
Cinene: see	2052		290219
DIPENTENE	2052		290219
Limonene, inactive: see	2052		290219
p-Mentha-1,8-diene: see	2052		290219
Methyl amyl alcohol: see	2053		290519
METHYL ISOBUTYL CARBINOL	2053		290519
4-Methylpentan-2-ol: see	2053		290519
M.i.b.c: see	2053		290519
MORPHOLINE	2054		293499
Cinnamene: see	2055		290250
Cinnamol: see	2055		290250
Phenylethylene: see	2055		290250
STYRENE MONOMER, STABILIZED	2055		290250
Vinylbenzene: see	2055		290250
TETRAHYDROFURAN	2056		293211
Propylene trimer: see	2057		290129
TRIPROPYLENE	2057		290129
VALERALDEHYDE	2058		291219
NITROCELLULOSE SOLUTION, FLAMMABLE with not more than 12.6% nitrogen, by dry mass, and not more than 55% nitrocellulose	2059		391220
AMMONIUM NITRATE BASED FERTILIZER	2067		310520
Ammonium nitrate based fertilizer, uniform mixtures of the nitrogen/phosphate, nitrogen/potash or nitrogen/phosphate/potash type, containing not more than 70% ammonium nitrate and not more than 0.4% total combustible/organic material calculated as carbon	2071	Εξαιρείται	310520
AMMONIA SOLUTION, relative density less than 0.880 at 15 °C in water, with more than 35% but not more than 50% ammonia	2073		281420
ACRYLAMIDE, SOLID	2074		292419
CHLORAL, ANHYDROUS, STABILIZED	2075		291300
CRESOLS, LIQUID	2076		290712
alpha-NAPHTHYLAMINE	2077		292145
TOLUENE DIISOCYANATE	2078		292910
DIETHYLENETRIAMINE	2079		292129
HYDROGEN CHLORIDE, REFRIGERATED LIQUID	2186	Απαγορεύεται	

CARBON DIOXIDE, REFRIGERATED LIQUID	2187		281121
ARSINE	2188		285000
Hydrogen arsenide: see	2188		285000
DICHLOROSILANE	2189		281290
OXYGEN DIFLUORIDE, COMPRESSED	2190		281290
SULPHURYLFLUORIDE	2191		281290
GERMANE	2192		285000
Germanium hydride: see	2192		285000
HEXAFLUOROETHANE	2193		290330
REFRIGERANT GAS R 116	2193		290330
SELENIUM HEXAFLUORIDE	2194		281290
TELLURIUM HEXAFLUORIDE	2195		281290
TUNGSTEN HEXAFLUORIDE	2196		282619
HYDROGEN IODIDE, ANHYDROUS	2197		281119
PHOSPHORUS PENTAFLUORIDE	2198		281290
PHOSPHINE	2199		284800
Phosphoretted hydrogen: see	2199		284800
PROPADIENE, STABILIZED	2200		290129
NITROUS OXIDE, REFRIGERATED LIQUID	2201		281129
HYDROGEN SELENIDE, ANHYDROUS	2202		281119
Hydrogen silicide: see	2203		285000
SILANE	2203		285000
CARBONYL SULPHIDE	2204		285300
ADIPONITRILE	2205		292690
ISOCYANATE SOLUTION, TOXIC, N.O.S.	2206		292910
ISOCYANATES, TOXIC, N.O.S.	2206		292910
CALCIUM HYPOCHLORITE MIXTURE, DRY with more than 10% but not more than 39% available chlorine	2208		282810
FORMALDEHYDE SOLUTION with not less than 25% formaldehyde	2209		291211
MANEB	2210		382490
MANEB PREPARATION with not less than 60% maneb	2210		382490
Manganese ethylene-1,2-dithiocarbamate: see	2210		382490
Manganese ethylene-di-dithiocarbamate: see	2210		382490
POLYMERIC BEADS, EXPANDABLE, evolving flammable vapour	2211		390311
Amosite: see	2212		252400
BLUE ASBESTOS	2212		252400
BROWN ASBESTOS	2212		252400
Crocidolite, see:	2212		252400
Mysorite: see	2212		252400
PARAFORMALDEHYDE	2213		291260
PHTHALIC ANHYDRIDE with more than 0.05% of maleic anhydride	2214		291735
MALEIC ANHYDRIDE	2215		291714
MALEIC ANHYDRIDE, MOLTEN	2215		291714
Fish meal, stabilized	2216	Εξαιρείται	230120
Fish scrap, stabilized	2216	Εξαιρείται	230120
SEED CAKE with not more than 1.5% oil and not more than 11 % moisture	2217		230+++
ACRYLIC ACID, STABILIZED	2218		291611
ALLYL GLYCIDYL ETHER	2219		291090
ANISOLE	2222		290930
BENZONITRILE	2224		292690
BENZENESULPHONYL CHLORIDE	2225		290490
BENZOTRICHLORIDE	2226		290369
n-BUTYL METHACRYLATE, STABILIZED	2227		291614
Chloroacetaldehyde: see	2232		291300
2-CHLOROETHANAL	2232		291300
CHLOROANISIDINES	2233		292229
CHLOROBENZOTRIFLUORIDES	2234		290369
CHLOROBENZYL CHLORIDES, LIQUID	2235		290369
3-CHLORO-4-METHYLPHENYL ISOCYANATE, LIQUID	2236		292910
CHLORONITROANILINES	2237		292142
CHLOROTOLUENES	2238		290369
CHLOROTOLUIDINES, SOLID	2239		292143
CHROMOSULPHURIC ACID	2240		280700
CYCLOHEPTANE	2241		290219
CYCLOHEPTENE	2242		290219
CYCLOHEXYL ACETATE	2243		291539
CYCLOPENTANOL	2244		290619
CYCLOPENTANONE	2245		291429
CYCLOPENTENE	2246		290219

n-DECANE	2247		290110
DI-n-BUTYLAMINE	2248		292119
DICHLORODIMETHYL ETHER, SYMMETRICAL	2249	Απαγορεύεται	
DICHLOROPHENYL ISOCYANATES	2250		292910
BICYCLO[2.2.1]HEPTA-2,5-DIENE, STABILIZED	2251		290219
2,5-NORBORNADIENE, STABILIZED	2251		290219
1,2-DIMETHOXYETHANE	2252		290919
N,N-DIMETHYLANILINE	2253		292142
MATCHES,FUSEE	2254		360500
CYCLOHEXENE	2256		290219
POTASSIUM	2257		280519
1,2-PROPYLENEDIAMINE	2258		292129
TRIETHYLENETETRAMINE	2259		292129
TRIPROPYLAMINE	2260		292119
XYLENOLS, SOLID	2261		290719
DIMETHYLCARBAMOYL CHLORIDE	2262		292419
DIM ETHYLCYCLOH EXAN ES	2263		290219
N.N-DIMETHYLCYCLOHEXYLAMINE	2264		292130
N.N-DIMETHYLFORMAMIDE	2265		292419
DIMETHYL-N-PROPYLAMINE	2266		292119
DIMETHYL THIOPHOSPHORYL CHLORIDE	2267		292019
Diaminopropylamine: see	2269		292129
Dipropylene triamine: see	2269		292129
3,3'-IMINODIPROPYLAMINE	2269		292129
ETHYLAMINE, AQUEOUS SOLUTION with not less than 50% but not more than 70% ethylamine	2270		292119
ETHYLAMYLKETONE	2271		291419
N-ETHYLANILINE	2272		292142
2-ETHYLANILINE	2273		292149
N-ETHYL-N-BENZYLANILINE	2274		292149
2-ETHYLBUTANOL	2275		290519
2-ETHYLHEXYLAMINE	2276		292119
ETHYL METHACRYLATE, STABILIZED	2277		291614
n-HEPTENE	2278		290129
HEXACHLOROBUTADIENE	2279		290329
HEXAMETHYLENEDIAMINE, SOLID	2280		292122
HEXAMETHYLENE DIISOCYANATE	2281		292910
HEXANOLS	2282		290519
ISOBUTYL METHACRYLATE, STABILIZED	2283		291614
ISOBUTYRONITRILE	2284		292690
ISOCYANATOBENZOTRIFLUORIDES	2285		292910
Isododecane: see	2286		290110
PENTAMETHYLHEPTANE	2286		290110
ISOHEPTENE	2287		290129
ISOHEXENE	2288		290129
ISOPHORONEDIAMINE	2289		292239
I.p.d.i.: see	2290		292910
3-Isocyanatomethyl-3,5,5-trimethylcyclohexyl isocyanate: see	2290		292910
ISOPHORONE DIISOCYANATE	2290		292910
LEAD COMPOUND, SOLUBLE, N.O.S.	2291		28++++
4-METHOXY-4-METHYLPENTAN-2-ONE	2293		291450
N-METHYLANILINE	2294		292142
METHYL CHLOROACETATE	2295		291540
METHYLCYCLOHEXANE	2296		290219
METHYLCYCLOHEXANONE	2297		291422
METHYLCYCLOPENTANE	2298		290219
METHYL DICHLOROACETATE	2299		291540
2-METHYL-5-ETHYLPYRIDINE	2300		293339
2-METHYLFURAN	2301		293219
5-METHYLH EXAN-2-ON E	2302		291419
ISOPROPENYLBENZENE	2303		290290
NAPHTHALENE, MOLTEN	2304		290290
NITROBENZENESULPHONIC ACID	2305		290490
NITROBENZOTRIFLUORIDES, LIQUID	2306		290490
3-NITRO-4-CHLORO-BENZOTRIFLUORIDE	2307		290490
NITROSYLSULPHURICACID, LIQUID	2308		281119
OCTADIENES	2309		290129
PENTANE-2.4-DIONE	2310		291419
PHENETIDINES	2311		292229
PHENOL, MOLTEN	2312		290711
Methyl pyridines: see	2313		293339
PICOLINES	2313		293339

POLYCHLORINATED BIPHENYLS, LIQUID	2315		290369
SODIUM CUPROCYANIDE, SOLID	2316		283720
SODIUM CUPROCYANIDE SOLUTION	2317		283720
SODIUM HYDROSULPHIDE with less than 25% water of crystallization	2318		283010
TERPENE HYDROCARBONS, N.O.S.	2319		290219
TETRAETHYLENEPENTAMINE	2320		292129
TRICHLOROBENZENES, LIQUID	2321		290369
TRICHLOROBUTENE	2322		290329
TRIETHYL PHOSPHITE	2323		292090
TRIISOBUTYLENE	2324		290129
Mesitylene: see	2325		290290
1,3,5-TRIMETHYLBENZENE	2325		290290
TRIMETHYLCYCLO-HEXYLAMINE	2326		292130
TRIMETHYLHEXAMETHYLENEDIAMINES	2327		292129
TRIMETHYLHEXAMETHYLENE DIISOCYANATE	2328		292910
TRIMETHYL PHOSPHITE	2329		292090
UNDECANE	2330		290110
ZINC CHLORIDE, ANHYDROUS	2331		282736
ACETALDEHYDE OXIME	2332		292800
ALLYL ACETATE	2333		291539
ALLYLAMINE	2334		292119
ALLYL ETHYL ETHER	2335		290919
ALLYL FORMATE	2336		291513
PHENYL MERCAPTAN	2337		293090
BENZOTRIFLUORIDE	2338		290369
2-BROMOBUTANE	2339		290330
2-BROMOETHYL ETHYL ETHER	2340		290919
1-BROMO-3-METHYLBUTANE	2341		290330
BROMOMETHYLPROPANES	2342		290330
2-BROMOPENTANE	2343		290330
BROMOPROPANES	2344		290330
3-BROMOPROPYNE	2345		290330
BUTANEDIONE	2346		291419
BUTYL MERCAPTAN	2347		293090
BUTYL ACRYLATES, STABILIZED	2348		291612
BUTYL METHYL ETHER	2350		290919
BUTYL NITRITES	2351		292090
BUTYL VINYL ETHER, STABILIZED	2352		290919
BUTYRYL CHLORIDE	2353		291590
CHLOROMETHYL ETHYL ETHER	2354		290919
2-CHLOROPROPANE	2356		290319
Isopropyl chloride: see	2356		290319
CYCLOHEXYLAMINE	2357		292130
CYCLOOCTATETRAENE	2358		290219
DIALLYLAMINE	2359		292119
DIALLYL ETHER	2360		290919
DIISOBUTYLAMINE	2361		292119
1,1-DICHLOROETHANE	2362		290319
ETHYL MERCAPTAN	2363		293090
n-PROPYLBENZENE	2364		290290
DIETHYL CARBONATE	2366		292090
alpha-METHYLVALERALDEHYDE	2367		291219
alpha-PINENE	2368		290219
1-HEXENE	2370		290129
ISOPENTENES	2371		290129
1,2-DI-(DIMETHYLAMINO) ETHANE	2372		292129
DIETHOXYMETHANE	2373		291100
3,3-DIETHOXYPROPENE	2374		291100
DI ETHYL SULPHIDE	2375		293090
2,3-DIHYDROPYRAN	2376		293299
1,1-DIMETHOXYETHANE	2377		291100
2-DIMETHYLAMINOACETONITRILE	2378		292690
1,3-DIMETHYLBUTYLAMINE	2379		292119
DIMETHYLDIETHOXYSILANE	2380		293100
DIMETHYL DISULPHIDE	2381		293090
DIMETHYLHYDRAZINE, SYMMETRICAL	2382		292800
DIPROPYLAMINE	2383		292119
DI-n-PROPYL ETHER	2384		290919
ETHYL ISOBUTYRATE	2385		291560
1-ETHYLPIPERIDINE	2386		293339
FLUOROBENZENE	2387		290369
FLUOROTOLUENES	2388		290369

FURAN	2389		293219
2-IODOBUTANE	2390		290330
IODOMETHYLPROPANES	2391		290330
IODOPROPANES	2392		290330
ISOBUTYL FORMATE	2393		291513
ISOBUTYL PROPIONATE	2394		291550
ISOBUTYRYL CHLORIDE	2395		291590
METHACRYLALDEHYDE, STABILIZED	2396		291219
3-METHYLBUTAN-2-ONE	2397		291419
METHYL tert-BUTYL ETHER	2398		290919
1-METHYLPIPERIDINE	2399		293339
METHYL ISOVALERATE	2400		291560
PIPERIDINE	2401		293332
Isopropyl mercaptan: see	2402		293090
PROPANETHIOLS	2402		293090
Propyl mercaptan: see	2402		293090
ISOPROPENYL ACETATE	2403		291539
PROPIONITRILE	2404		292690
ISOPROPYL BUTYRATE	2405		291560
ISOPROPYL ISOBUTYRATE	2406		291560
ISOPROPYL CHLOROFORMATE	2407		291590
ISOPROPYL PROPIONATE	2409		291550
1,2,3,6-TETRAHYDROPYRIDINE	2410		293339
BUTYRONITRILE	2411		292690
TETRAHYDROTHIOPHENE	2412		293490
TETRAPROPYL ORTHOTITANATE	2413		292090
THIOPHENE	2414		293499
TRIMETHYL BORATE	2416		292090
CARBONYL FLUORIDE	2417		281290
SULPHUR TETRAFLUORIDE	2418		281290
BROMOTRIFLUOROETHYLENE	2419		290347
HEXAFLUOROACETONE	2420		291470
NITROGEN TRIOXIDE	2421	Απαγορεύεται	
OCTAFLUOROBUT-2-ENE	2422		290330
REFRIGERANT GAS R 1318	2422		290330
OCTAFLUOROPROPANE	2424		290330
REFRIGERANT GAS R 218	2424		290330
AMMONIUM NITRATE, LIQUID, hot concentrated solution, in a concentration of more than 80% but not more than 93%	2426		310230
POTASSIUM CHLORATE, AQUEOUS SOLUTION	2427		282919
SODIUM CHLORATE, AQUEOUS SOLUTION	2428		282911
CALCIUM CHLORATE, AQUEOUS SOLUTION	2429		282919
ALKYLPHENOLS, SOLID, N.O.S. (including C2-C12 homologues)	2430		290719
ANISIDINES	2431		292229
N.N-DIETHYLANILINE	2432		292142
CHLORONITROTOLUENES, LIQUID	2433		290490
DIBENZYLDICHLOROSILANE	2434		293100
ETHYLPHENYLDICHLOROSILANE	2435		293100
THIOACETICACID	2436		293090
METHYLPHENYLDICHLOROSILANE	2437		293100
Pivaloyl chloride: see	2438		291590
TRIMETHYLACETYL CHLORIDE	2438		291590
Sodium bifluoride: see	2439		282611
SODIUM HYDROGENDIFLUORIDE	2439		282611
STANNIC CHLORIDE PENTAHYDRATE	2440		282739
TITANIUM TRICHLORIDE MIXTURE, PYROPHORIC	2441		282739
TITANIUM TRICHLORIDE, PYROPHORIC	2441		282739
TRICHLOROACETYL CHLORIDE	2442		291590
VANADIUM OXYTRICHLORIDE	2443		282749
VANADIUM TETRACHLORIDE	2444		282739
NITROCRESOLS, SOLID	2446		290890
PHOSPHORUS, WHITE, MOLTEN	2447		280470
SULPHUR, MOLTEN	2448		250300
NITROGEN TRIFLUORIDE	2451		281290
ETHYLACETYLENE, STABILIZED	2452		290129
ETHYL FLUORIDE	2453		290330
REFRIGERANT GAS R 161	2453		290330
METHYL FLUORIDE	2454		290330
REFRIGERANT GAS R 41	2454		290330
METHYL NITRITE	2455	Απαγορεύεται	
2-CHLOROPROPENE	2456		290329

2,3-DIMETHYLBUTANE	2457		290110
HEXADIENES	2458		290129
2-METHYL-1-BUTENE	2459		290129
2-METHYL-2-BUTENE	2460		290129
METHYLPENTADIENE	2461		290129
ALUMINIUM HYDRIDE	2463		285000
BERYLLIUM NITRATE	2464		283429
DICHLOROISOCYANURIC ACID SALTS	2465		293369
DICHLOROISOCYANURICACID, DRY	2465		293369
POTASSIUM SUPEROXIDE	2466		281530
TRICHLOROISOCYANURIC ACID, DRY	2468		293369
ZINC BROMATE	2469		282990
Benzyl cyanide: see	2470		292690
PHENYLACETONITRILE, LIQUID	2470		292690
OSMIUM TETROXIDE	2471		284390
SODIUM ARSANILATE	2473		293100
THIOPHOSGENE	2474		293090
VANADIUM TRICHLORIDE	2475		282739
METHYL ISOTHIOCYANATE	2477		293090
ISOCYANATES, FLAMMABLE, TOXIC, N.O.S.	2478		292910
ISOCYANATE SOLUTION, FLAMMABLE, TOXIC, N.O.S.	2478		292910
METHYL ISOCYANATE	2480		292910
ETHYL ISOCYANATE	2481		292910
n-PROPYL ISOCYANATE	2482		292910
ISOPROPYL ISOCYANATE	2483		292910
tert-BUTYL ISOCYANATE	2484		292910
n-BUTYL ISOCYANATE	2485		292910
ISOBUTYL ISOCYANATE	2486		292910
PHENYL ISOCYANATE	2487		292910
CYCLOHEXYL ISOCYANATE	2488		292910
DICHLOROISOPROPYL ETHER	2490		290919
ETHANOLAMINE	2491		292211
ETHANOLAMINE SOLUTION	2491		292211
HEXAMETHYLENEIMINE	2493		293399
IODINE PENTAFLUORIDE	2495		281290
PROPIONIC ANHYDRIDE	2496		291590
1,2,3,6-TETRAHYDROBENZALDEHYDE	2498		291229
TRIS-OI-AZIRIDINYL) PHOSPHINE OXIDE SOLUTION	2501		293399
VALERYL CHLORIDE	2502		291590
ZIRCONIUM TETRACHLORIDE	2503		282739
Acetylene tetrabromide: see	2504		290330
TETRABROMOETHAN E	2504		290330
AMMONIUM FLUORIDE	2505		282611
Ammonium bisulphate: see	2506		283329
AMMONIUM HYDROGEN SULPHATE	2506		283329
CHLOROPLATINIC ACID, SOLID	2507		281119
MOLYBDENUM PENTACHLORIDE	2508		282739
Potassium bisulphate: see	2509		283329
POTASSIUM HYDROGEN SULPHATE	2509		283329
2-CHLOROPROPIONIC ACID	2511		291590
AMINOPHENOLS (o-, m-, p-)	2512		292229
BROMOACETYL BROMIDE	2513		291590
BROMOBENZENE	2514		290369
BROMOFORM	2515		290330
CARBON TETRABROMIDE	2516		290330
1 -CH LORO-1,1 -DI FLUOROETHAN E	2517		290349
REFRIGERANT GAS R 142b	2517		290349
1,5,9-CYCLODODECATRIENE	2518		290219
CYCLOOCTADIENES	2520		290219
DIKETENE, STABILIZED	2521		293229
2-DIMETHYLAMINOETHYLMETHACRYLATE	2522		292219
ETHYL ORTHOFORMATE	2524		291590
ETHYL OXALATE	2525		291711
FURFURYLAMINE	2526		293219
ISOBUTYLACRYLATE, STABILIZED	2527		291612
ISOBUTYL ISOBUTYRATE	2528		291560
ISOBUTYRIC ACID	2529		291560
METHACRYLICACID, STABILIZED	2531		291613
METHYL TRICHLOROACETATE	2533		291540
METHYLCHLOROSILANE	2534		293100
4-METHYLMORPHOLINE	2535		293499
N-METHYLMORPHOLINE	2535		293499
METHYLTETRAHYDROFURAN	2536		293219

NITRONAPHTHALENE	2538		290420
TERPINOLENE	2541		290219
TRIBUTYLAMINE	2542		292119
HAFNIUM POWDER, DRY	2545		811292
TITANIUM POWDER, DRY	2546		810820
SODIUM SUPEROXIDE	2547		281530
CHLORINE PENTAFLUORIDE	2548		281290
HEXAFLUOROACETONE HYDRATE, LIQUID	2552		291470
METHYLALLYL CHLORIDE	2554		290329
NITROCELLULOSE WITH WATER (not less than 25% water, by mass)	2555		391220
NITROCELLULOSE WITH ALCOHOL (not less than 25% alcohol, by mass, and not more than 12.6% nitrogen, by dry mass)	2556		391220
NITROCELLULOSE, with not more than 12.6% nitrogen, by dry mass, MIXTURE WITH or WITHOUT PLASTICIZER, WITH or WITHOUT PIGMENT	2557		391220
EPIBROMOHYDRIN	2558		291090
2-METHYLPENTAN-2-OL	2560		290519
Isopropylethylene: see	2561		290129
3-METHYL-1-BUTENE	2561		290129
TRICHLOROACETIC ACID SOLUTION	2564		291540
DICYCLOHEXYLAMINE	2565		292130
SODIUM PENTACHLOROPHENATE	2567		290819
CADMIUM COMPOUND	2570		++++++
ALKYLSULPHURIC ACIDS	2571		290410
PHENYLHYDRAZINE	2572		292800
THALLIUM CHLORATE	2573		282990
TRICRESYL PHOSPHATE with more than 3% ortho isomer	2574		291990
PHOSPHORUS OXYBROMIDE, MOLTEN	2576		281290
PHENYLACETYL CHLORIDE	2577		291639
PHOSPHORUS TRIOXIDE	2578		281129
Diethylenediamine: see	2579		293359
PIPERAZINE	2579		293359
Pyrazine hexahydride: see	2579		293359
ALUMINIUM BROMIDE SOLUTION	2580		282759
ALUMINIUM CHLORIDE SOLUTION	2581		282732
FERRIC CHLORIDE SOLUTION	2582		282733
ALKYLSULPHONIC ACIDS, SOLID with more than 5% free sulphuric acid	2583		290410
ARYLSULPHONIC ACIDS, SOLID with more than 5% free sulphuric acid	2583		290410
ALKYLSULPHONIC ACIDS, LIQUID with more than 5% free sulphuric acid	2584		290410
ARYLSULPHONIC ACIDS, LIQUID with more than 5% free sulphuric acid	2584		290410
ALKYLSULPHONIC ACIDS, SOLID with not more than 5% free sulphuric acid	2585		290410
ARYLSULPHONIC ACIDS, SOLID with not more than 5% free sulphuric acid	2585		290410
ALKYLSULPHONIC ACIDS, LIQUID with not more than 5% free sulphuric acid	2586		290410
ARYLSULPHONIC ACIDS, LIQUID with not more than 5% free sulphuric acid	2586		290410
BENZOQUINONE	2587		291469
PESTICIDE, SOLID, TOXIC, N.O.S.	2588		3808++
VINYL CHLOROACETATE	2589		291540
Actinolite: see	2590		252400
Anthophyllite: see	2590		252400
Chrysotile: see	2590		252400
Tremolite: see	2590		252400
WHITE ASBESTOS	2590		252400
XENON, REFRIGERATED LIQUID	2591		280429
CHLOROTRIFLUOROM ETHANE AND TRIFLUOROM ETHANE AZEOTROPIC MIXTURE with approximately 60% chlorotrifluoromethane	2599		382471
REFRIGERANT GAS R 503	2599		382471
CYCLOBUTANE	2601		290219
DICHLORODIFLUOROMETHANE AND 1,1-DIFLUOROETHANE AZEOTROPIC MIXTURE with approximately 74% dichiorodifiuoromethane	2602		382478
REFRIGERANT GAS R 500	2602		382478
CYCLOHEPTATRIENE	2603		290219

BORON TRIFLUORIDE DIETHYL ETHERATE	2604		294200
METHOXYM ETHYL ISOCYANATE	2605		292910
METHYL ORTHOSILICATE	2606		292090
Tetramethoxysilane: see	2606		292090
ACROLEIN DIMER, STABILIZED	2607		293299
NITROPROPANES	2608		290420
TRIALLYL BORATE	2609		292090
TRIALLYLAMINE	2610		292119
PROPYLENE CHLOROHYDRIN	2611		290559
METHYL PROPYL ETHER	2612		290919
METHALLYL ALCOHOL	2614		290519
ETHYL PROPYL ETHER	2615		290919
TRIISOPROPYL BORATE	2616		292090
METHYLCYCLOHEXANOLS, flammable	2617		290612
VINYLTOLUENES, STABILIZED	2618		290290
BENZYLDIMETHYLAMINE	2619		292149
AMYL BUTYRATES	2620		291590
Acetoin: see	2621		291440
ACETYL METHYL CARBINOL	2621		291440
3-Hydroxybutan-2-one: see	2621		291440
GLYCIDALDEHYDE	2622		291249
FIRELIGHTERS, SOLID with flammable liquid	2623		360690
MAGNESIUM SILICIDE	2624		285000
CHLORIC ACID, AQUEOUS SOLUTION with not more than 10% chloric acid	2626		281119
NITRITES, INORGANIC, N.O.S.	2627		283410
POTASSIUM FLUOROACETATE	2628		291590
SODIUM FLUOROACETATE	2629		291590
SELENATES	2630		284290
SELENITES	2630		284290
FLUOROACETICACID	2642		291590
METHYL BROMOACETATE	2643		291590
METHYL IODIDE	2644		290330
omega-Bromoacetone: see	2645		291470
PHENACYL BROMIDE	2645		291470
HEXACHLOROCYCLOPENTADIENE	2646		290359
MALONONITRILE	2647		292690
1.2-DIBROMOBUTAN-3-ONE	2648		291470
1,3-DICHLOROACETONE	2649		291470
1,1-DICHLORO-i-NITROETHANE	2650		290490
4,4'-DIAMINODIPHENYLMETHANE	2651		292159
BENZYL IODIDE	2653		290369
POTASSIUM FLUOROSILICATE	2655		282620
QUINOLINE	2656		293349
SELENIUM DISULPHIDE	2657		281390
SODIUM CHLOROACETATE	2659		291540
MONONITROTOLUIDINES	2660		292143
NITROTOLUIDINES (MONO)	2660		292143
HEXACHLOROACETONE	2661		291470
DIBROMOMETHANE	2664		290330
BUTYLTOLUENES	2667		290290
CHLOROACETONITRILE	2668		292690
CHLOROCRESOLS SOLUTION	2669		290819
CYANURIC CHLORIDE	2670		293369
AMINOPYRIDINES (o-, m-, p-)	2671		293339
AMMONIA SOLUTION, relative density between 0.880 and 0.957 at 15 °C in water, with more than 10% but not more than 35% ammonia	2672		281420
2-AMINO-4-CHLOROPHENOL	2673		292229
SODIUM FLUOROSILICATE	2674		282620
Antimony hydride: see	2676		285000
STIBINE	2676		285000
RUBIDIUM HYDROXIDE SOLUTION	2677		282590
RUBIDIUM HYDROXIDE	2678		282590
LITHIUM HYDROXIDE SOLUTION	2679		282520
LITHIUM HYDROXIDE	2680		282520
CAESIUM HYDROXIDE SOLUTION	2681		282590
CAESIUM HYDROXIDE	2682		282590
AMMONIUM SULPHIDE SOLUTION	2683		283090
3-DIETHYLAMINOPROPYLAMINE	2684		292129
N,N-DIETHYLETHYLENEDIAMINE	2685		292129
2-DIETHYLAMINOETHANOL	2686		292219
DICYCLOHEXYLAMMONIUM NITRITE	2687		292130

1-BROMO-3-CHLOROPROPANE	2688		290349
GLYCEROL alpha-MONOCHLOROHYDRIN	2689		290559
N,n-BUTYLIMIDAZOLE	2690		293329
PHOSPHORUS PENTABROMIDE	2691		281290
BORON TRIBROMIDE	2692		281290
BISULPHITES, AQUEOUS SOLUTION, N.O.S.	2693		283220
TETRAHYDROPHTHALIC ANHYDRIDES with more than 0.05% of maleic anhydride	2698		293499
TRIFLUOROACETIC ACID	2699		291590
1 -Hydroxy-3-methyl-2-penten-4-yne: see	2705		290529
3-Methyl-2-penten-4-ynol: see	2705		290529
1-PENTOL	2705		290529
DIMETHYLDIOXANES	2707		293299
BUTYLBENZENES	2709		290290
DIPROPYL KETONE	2710		291419
ACRIDINE	2713		293399
ZINC RESINATE	2714		380620
ALUMINIUM RESINATE	2715		380620
1,4-BUTYNEDIOL	2716		290539
CAMPHOR, synthetic	2717		291421
BARIUM BROMATE	2719		282990
CHROMIUM NITRATE	2720		283429
COPPER CHLORATE	2721		282919
LITHIUM NITRATE	2722		283429
MAGNESIUM CHLORATE	2723		282919
MANGANESE NITRATE	2724		283429
NICKEL NITRATE	2725		283429
NICKEL NITRITE	2726		283410
THALLIUM NITRATE	2727		283429
ZIRCONIUM NITRATE	2728		283429
HEXACHLOROBENZENE	2729		290362
NITROANISOLES, LIQUID	2730		290930
NITROBROMOBENZENES, LIQUID	2732		290490
AMINES, FLAMMABLE, CORROSIVE, N.O.S.	2733		2921++
POLYAMINES, FLAMMABLE, CORROSIVE, N.O.S.	2733		2921++
AMINES, LIQUID, CORROSIVE, FLAMMABLE, N.O.S.	2734		2921++
POLYAMINES, LIQUID, CORROSIVE, FLAMMABLE, N.O.S.	2734		2921++
AMINES, LIQUID, CORROSIVE, N.O.S.	2735		2921++
POLYAMINES, LIQUID, CORROSIVE, N.O.S.	2735		2921++
N-BUTYLANILINE	2738		292142
BUTYRIC ANHYDRIDE	2739		291590
n-PROPYL CHLOROFORMATE	2740		291590
BARIUM HYPOCHLORITE with more than 22% available chlorine	2741		282890
CHLOROFORMATES, TOXIC, CORROSIVE, FLAMMABLE, N.O.S.	2742		291590
n-BUTYL CHLOROFORMATE	2743		291590
CYCLOBUTYL CHLOROFORMATE	2744		291590
CHLOROMETHYL CHLOROFORMATE	2745		291590
PHENYL CHLOROFORMATE	2746		291590
tert-BUTYLCYCLOHEXYLCHLOROFORMATE	2747		291590
2-ETHYLHEXYL CHLOROFORMATE	2748		291590
TETRAMETHYLSILANE	2749		293100
alpha-Dichlorohydrin: see	2750		290559
1.3-DICHLOROPROPANOL-2	2750		290559
Glycer-1,3-dichlorohydrin: see	2750		290559
DIETHYLTHIOPHOSPHORYL CHLORIDE	2751		292019
1.2-EPOXY-3-ETHOXYPROPANE	2752		291090
N-ETHYLBENZYLTOLUIDINES, LIQUID	2753		292149
N-ETHYLTOLUIDINES	2754		292143
CARBAMATE PESTICIDE, SOLID, TOXIC	2757		3808++
CARBAMATE PESTICIDE, LIQUID, FLAMMABLE, TOXIC, flash-point less than 23 °C	2758		3808++
ARSENICAL PESTICIDE, SOLID, TOXIC	2759		3808++
ARSENICAL PESTICIDE, LIQUID, FLAMMABLE, TOXIC, flash-point less than 23 °C	2760		3808++
ORGANOCHLORINE PESTICIDE, SOLID, TOXIC	2761		380891
ORGANOCHLORINE PESTICIDE, LIQUID, FLAMMABLE, TOXIC, flash-point less than 23 °C	2762		380891
TRIAZINE PESTICIDE, SOLID, TOXIC	2763		3808++
TRIAZINE PESTICIDE, LIQUID, FLAMMABLE, TOXIC, flash-point less than 23 °C	2764		3808++

THIOCARBAMATE PESTICIDE, SOLID, TOXIC	2771		380893
THIOCARBAMATE PESTICIDE, LIQUID, FLAMMABLE, TOXIC, flash-point less than 23 °C	2772		380893
COPPER BASED PESTICIDE, SOLID, TOXIC	2775		380892
COPPER BASED PESTICIDE, LIQUID, FLAMMABLE, TOXIC, flash-point less than 23 °C	2776		380892
MERCURY BASED PESTICIDE, SOLID, TOXIC	2777		380850
MERCURY BASED PESTICIDE, LIQUID, FLAMMABLE, TOXIC, flash-point less than 23 °C	2778		380850
SUBSTITUTED NITROPHENOL PESTICIDE, SOLID, TOXIC	2779		38089+
SUBSTITUTED NITROPHENOL PESTICIDE, LIQUID, FLAMMABLE, TOXIC, flash-point less than 23 °C	2780		38089+
BIPYRIDILIUM PESTICIDE, SOLID, TOXIC	2781		380893
BIPYRIDILIUM PESTICIDE, LIQUID, FLAMMABLE, TOXIC, flash-point less than 23 °C	2782		380893
ORGANOPHOSPHORUS PESTICIDE, SOLID, TOXIC	2783		3808++
ORGANOPHOSPHORUS PESTICIDE, LIQUID, FLAMMABLE, TOXIC, flash-point less than 23 °C	2784		3808++
Methyl mercaptopropionaldehyde: see	2785		293090
4-THIAPENTANAL	2785		293090
Thia-4-pentanal: see	2785		293090
ORGANOTIN PESTICIDE, SOLID, TOXIC	2786		3808++
ORGANOTIN PESTICIDE, LIQUID, FLAMMABLE, TOXIC, flash-point less than 23 °C	2787		3808++
ORGANOTIN COMPOUND, LIQUID, N.O.S.	2788		293100
ACETIC ACID, GLACIAL	2789		291521
ACETIC ACID SOLUTION, more than 80% acid, by mass	2789		291521
ACETIC ACID SOLUTION, more than 10% but not more than 80% acid, by mass	2790		291521
FERROUS METAL BORINGS, SHAVINGS, TURNINGS or CUTTINGS in a form liable to self-heating	2793		720441
Accumulators, electric: see	2794		8507++
BATTERIES, WET, FILLED WITH ACID, electric storage	2794		8507++
Electric storage batteries: see	2794		8507++
Accumulators, electric: see	2795		8507++
BATTERIES, WET, FILLED WITH ALKALI, electric storage	2795		8507++
Electric storage batteries: see	2795		8507++
BATTERY FLUID, ACID	2796		280700
SULPHURIC ACID with not more than 51% acid	2796		280700
BATTERY FLUID, ALKALI	2797		2815++
PHENYLPHOSPHORUS DICHLORIDE	2798		293100
PHENYLPHOSPHORUS THIODICHLORIDE	2799		292019
Accumulators, electric: see	2800		8507++
BATTERIES, WET, NON-SPILLABLE, electric storage	2800		8507++
Electric storage batteries: see	2800		8507++
DYE INTERMEDIATE, LIQUID, CORROSIVE, N.O.S.	2801		++++++
DYE, LIQUID, CORROSIVE, N.O.S.	2801		32++++
COPPER CHLORIDE	2802		282739
GALLIUM	2803		811292
LITHIUM HYDRIDE, FUSED SOLID	2805		285000
LITHIUM NITRIDE	2806		285000
Magnetized material	2807	Εξαιρείται	++++++
MERCURY	2809		280540
TOXIC LIQUID, ORGANIC, N.O.S.	2810		29++++
TOXIC SOLID, ORGANIC, N.O.S.	2811		29++++
Sodium aluminate, solid	2812	Εξαιρείται	284110
WATER-REACTIVE SOLID, N.O.S.	2813		++++++
INFECTIOUS SUBSTANCE, AFFECTING HUMANS	2814		300+++
N-AMINOETHYLPIPERAZINE	2815		293399
Ammonium bifluoride solution: see	2817		282611
AMMONIUM HYDROGENDIFLUORIDE SOLUTION	2817		282611
AMMONIUM POLYSULPHIDE SOLUTION	2818		283090
AMYL ACID PHOSPHATE	2819		291990
BUTYRIC ACID	2820		291560
PHENOL SOLUTION	2821		290711
2-CHLOROPYRIDINE	2822		293339
CROTONIC ACID, SOLID	2823		291619
ETHYL CHLOROTHIOFORMATE	2826		293090
CAPROIC ACID	2829		291590
LITHIUM FERROSILICON	2830		285000

1,1,1-TRICHLOROETHANE	2831		290319
PHOSPHOROUS ACID	2834		281119
SODIUM ALUMINIUM HYDRIDE	2835		285000
BISULPHATES, AQUEOUS SOLUTION	2837		283329
VINYL BUTYRATE, STABILIZED	2838		291560
ALDOL	2839		291230
BUTYRALDOXIME	2840		292800
DI-n-AMYLAMINE	2841		292119
NITROETHANE	2842		290420
CALCIUM MANGANESE SILICON	2844		285000
PYROPHORIC LIQUID, ORGANIC, N.O.S.	2845		29++++
PYROPHORIC SOLID, ORGANIC, N.O.S.	2846		29++++
3-CHLOROPROPANOL-1	2849		290559
PROPYLENE TETRAMER	2850		290129
BORON TRIFLUORIDE DIHYDRATE	2851		294200
DIPICRYL SULPHIDE, WETTED with not less than 10% water, by mass	2852		290890
MAGNESIUM FLUOROSILICATE	2853		282690
AMMONIUM FLUOROSILICATE	2854		282690
ZINC FLUOROSILICATE	2855		282690
FLUOROSILICATES, N.O.S.	2856		282690
REFRIGERATING MACHINES containing non-flammable, non-toxic gases or ammonia solutions (UN 2672)	2857		8418++
ZIRCONIUM, DRY, coiled wire, finished metal sheets, strip (thinner than 254 microns but not thinner than 18 microns)	2858		810990
AMMONIUM METAVANADATE	2859		284190
AMMONIUM POLYVANADATE	2861		284190
VANADIUM PENTOXIDE, non-fused form	2862		282530
SODIUM AMMONIUM VANADATE	2863		284190
POTASSIUM METAVANADATE	2864		284190
HYDROXYLAMINE SULPHATE	2865		282510
TITANIUM TRICHLORIDE MIXTURE	2869		282739
ALUMINIUM BOROHYDRIDE	2870		285000
ALUMINIUM BOROHYDRIDE IN DEVICES	2870		285000
ANTIMONY POWDER	2871		811010
DIBROMOCHLOROPROPANES	2872		290349
DIBUTYLAMINOETHANOL	2873		292219
FURFURYLALCOHOL	2874		293213
HEXACHLOROPHENE	2875		290819
RESORCINOL	2876		290721
TITANIUM SPONGE GRANULES	2878		810820
TITANIUM SPONGE POWDERS	2878		810820
SELENIUM OXYCHLORIDE	2879		281210
CALCIUM HYPOCHLORITE, HYDRATED MIXTURE, with not less than 5.5% but not more than 16% water	2880		282810
CALCIUM HYPOCHLORITE, HYDRATED, with not less than 5.5% but not more than 16% water	2880		282810
METAL CATALYST, DRY	2881		81++++
INFECTIOUS SUBSTANCE, AFFECTING ANIMALS only	2900		300+++
BROMINE CHLORIDE	2901		281210
PESTICIDE, LIQUID, TOXIC, N.O.S.	2902		3808++
PESTICIDE, LIQUID, TOXIC, FLAMMABLE, N.O.S., flash-point not less than 23 °C	2903		3808++
CHLOROPHENOLATES, LIQUID	2904		290819
PHENOLATES, LIQUID	2904		290810
CHLOROPHENOLATES, SOLID	2905		290819
PHENOLATES, SOLID	2905		290810
ISOSORBIDE DINITRATE MIXTURE with not less than 60% lactose, mannose, starch or calcium hydrogen phosphate	2907		293299
RADIOACTIVE MATERIAL, EXCEPTED PACKAGE - EMPTY PACKAGING	2908		284+++
RADIOACTIVE MATERIAL, EXCEPTED PACKAGE - ARTICLES MANUFACTURED FROM NATURAL URANIUM or DEPLETED URANIUM or NATURAL THORIUM	2909		284+++
RADIOACTIVE MATERIAL, EXCEPTED PACKAGE - LIMITED QUANTITY OF MATERIAL	2910		284+++
RADIOACTIVE MATERIAL, EXCEPTED PACKAGE - ARTICLES	2911		284+++
RADIOACTIVE MATERIAL, EXCEPTED PACKAGE - INSTRUMENTS	2911		284+++

RADIOACTIVE MATERIAL, LOW SPECIFIC ACTIVITY (LSA-I), non fissile or fissile-excepted	2912		284+++
RADIOACTIVE MATERIAL, SURFACE CONTAMINATED OBJECTS (SCO-I orSCO-II), non fissile or fissile-excepted	2913		284+++
RADIOACTIVE MATERIAL, TYPE A PACKAGE, non-special form, non fissile or fissile-excepted	2915		284+++
RADIOACTIVE MATERIAL, TYPE B(U) PACKAGE, non fissile or fissile-excepted	2916		284+++
RADIOACTIVE MATERIAL, TYPE B(M) PACKAGE, non fissile or fissile-excepted	2917		284+++
RADIOACTIVE MATERIAL, TRANSPORTED UNDER SPECIAL ARRANGEMENT, non fissile or fissile-excepted	2919		284+++
CORROSIVE LIQUID, FLAMMABLE, N.O.S.	2920		++++++
CORROSIVE SOLID, FLAMMABLE, N.O.S.	2921		++++++
CORROSIVE LIQUID, TOXIC, N.O.S.	2922		++++++
CORROSIVE SOLID, TOXIC, N.O.S.	2923		++++++
FLAMMABLE LIQUID, CORROSIVE, N.O.S.	2924		++++++
FLAMMABLE SOLID, CORROSIVE, ORGANIC, N.O.S.	2925		29++++
FLAMMABLE SOLID, TOXIC, ORGANIC, N.O.S.	2926		29++++
TOXIC LIQUID, CORROSIVE, ORGANIC, N.O.S.	2927		29++++
TOXIC SOLID, CORROSIVE, ORGANIC, N.O.S.	2928		29++++
TOXIC LIQUID, FLAMMABLE, ORGANIC, N.O.S.	2929		29++++
TOXIC SOLID, FLAMMABLE, ORGANIC, N.O.S.	2930		29++++
VANADYLSULPHATE	2931		283329
METHYL 2-CHLOROPROPIONATE	2933		291590
ISOPROPYL 2-CHLOROPROPIONATE	2934		291590
ETHYL 2-CHLOROPROPIONATE	2935		291590
THIOLACTICACID	2936		293090
alpha-METHYLBENZYL ALCOHOL, LIQUID	2937		290629
CYCLOOCTADIENE PHOSPHINES	2940		293100
9-PHOSPHABICYCLO-NONANES	2940		293100
FLUOROANILINES	2941		292142
2-TRIFLUOROMETHYLANILINE	2942		292143
TETRAHYDROFURFURYLAMINE	2943		293219
N-METHYLBUTYLAMINE	2945		292119
2-AMINO-5-DIETHYLAMINOPENTANE	2946		292129
ISOPROPYL CHLOROACETATE	2947		291540
3-TRIFLUOROMETHYLANILINE	2948		292143
SODIUM HYDROSULPHIDE, HYDRATED with not less than 25% water of crystallization	2949		283010
MAGNESIUM GRANULES, COATED, particle size not less than 149 microns	2950		810430
5-tert-BUTYL-2,4,6-TRINITRO-m-XYLENE	2956		290420
MUSKXYLENE	2956		290420
BORON TRIFLUORIDE DIMETHYL ETHERATE	2965		294200
2-Mercaptoethanol: see	2966		293090
THIOGLYCOL	2966		293090
SULPHAMICACID	2967		281119
MANEB PREPARATION, STABILIZED against self-heating	2968		382490
MANEB, STABILIZED against self-heating	2968		382490
CASTOR BEANS	2969		120730
CASTOR FLAKE	2969		120730
CASTOR MEAL	2969		120730
CASTOR POMACE	2969		120730
RADIOACTIVE MATERIAL, URANIUM HEXAFLUORIDE, FISSILE	2977		2844++
RADIOACTIVE MATERIAL, URANIUM HEXAFLUORIDE, non fissile or fissile-excepted	2978		2844++
ETHYLENE OXIDE AND PROPYLENE OXIDE MIXTURE, not more than 30% ethylene oxide	2983		291020
HYDROGEN PEROXIDE, AQUEOUS SOLUTION with not less than 8% but less than 20% hydrogen peroxide (stabilized as necessary)	2984		284700
CHLOROSILANES, FLAMMABLE, CORROSIVE, N.O.S.	2985		293100
CHLOROSILANES, CORROSIVE, FLAMMABLE, N.O.S.	2986		293100
CHLOROSILANES, CORROSIVE, N.O.S.	2987		293100
CHLOROSILANES, WATER-REACTIVE, FLAMMABLE, CORROSIVE, N.O.S.	2988		293100
LEAD PHOSPHITE, DIBASIC	2989		283510
Aircraft evacuation slides: see	2990		630720
Aircraft survival kits: see	2990		630720

LIFE-SAVING APPLIANCES, SELF-INFLATING	2990		630720
CARBAMATE PESTICIDE, LIQUID, TOXIC, FLAMMABLE, flash-point not less than 23 °C	2991		3808++
CARBAMATE PESTICIDE, LIQUID, TOXIC	2992		3808++
ARSENICAL PESTICIDE, LIQUID, TOXIC, FLAMMABLE, flash-point not less than 23 °C	2993		3808++
ARSENICAL PESTICIDE, LIQUID, TOXIC	2994		3808++
ORGANOCHLORINE PESTICIDE, LIQUID, TOXIC, FLAMMABLE, flash-point not less than 23 °C	2995		380891
ORGANOCHLORINE PESTICIDE, LIQUID, TOXIC	2996		380891
TRIAZINE PESTICIDE, LIQUID, TOXIC, FLAMMABLE, flash-point not less than 23 °C	2997		3808++
TRIAZINE PESTICIDE, LIQUID, TOXIC	2998		3808++
THIOCARBAMATE PESTICIDE, LIQUID, TOXIC, FLAMMABLE, flash-point not less than 23 °C	3005		380893
THIOCARBAMATE PESTICIDE, LIQUID, TOXIC	3006		380893
COPPER BASED PESTICIDE, LIQUID, TOXIC, FLAMMABLE, flash-point not less than 23 °C	3009		380892
COPPER BASED PESTICIDE, LIQUID, TOXIC	3010		380892
MERCURY BASED PESTICIDE, LIQUID, TOXIC, FLAMMABLE, flash-point not less than 23 °C	3011		380850
MERCURY BASED PESTICIDE, LIQUID, TOXIC	3012		380850
SUBSTITUTED NITROPHENOL PESTICIDE, LIQUID, TOXIC, FLAMMABLE, flash-point not less than 23 °C	3013		38089+
SUBSTITUTED NITROPHENOL PESTICIDE, LIQUID, TOXIC	3014		38089+
BIPYRIDILIUM PESTICIDE, LIQUID, TOXIC, FLAMMABLE, flash-point not less than 23 °C	3015		380893
BIPYRIDILIUM PESTICIDE, LIQUID, TOXIC	3016		380893
ORGANOPHOSPHORUS PESTICIDE, LIQUID, TOXIC, FLAMMABLE, flash-point not less than 23 °C	3017		3808++
ORGANOPHOSPHORUS PESTICIDE, LIQUID, TOXIC	3018		3808++
ORGANOTIN PESTICIDE, LIQUID, TOXIC, FLAMMABLE, flash-point not less than 23 °C	3019		3808++
ORGANOTIN PESTICIDE, LIQUID, TOXIC	3020		3808++
PESTICIDE, LIQUID, FLAMMABLE, TOXIC, N.O.S., flash-point less than 23 °C	3021		3808++
1,2-BUTYLENE OXIDE, STABILIZED	3022		291090
2-METHYL-2-HEPTANETHIOL	3023		293090
COUMARIN DERIVATIVE PESTICIDE, LIQUID, FLAMMABLE, TOXIC, flash-point less than 23 °C	3024		380899
COUMARIN DERIVATIVE PESTICIDE, LIQUID, TOXIC, FLAMMABLE, flash-point not less than 23 °C	3025		380899
COUMARIN DERIVATIVE PESTICIDE, LIQUID, TOXIC	3026		380899
COUMARIN DERIVATIVE PESTICIDE, SOLID, TOXIC	3027		380899
Accumulators, electric: see	3028		8507++
BATTERIES, DRY, CONTAINING POTASSIUM HYDROXIDE SOLID, electric storage	3028		8507++
Electric storage batteries: see	3028		8507++
ALUMINIUM PHOSPHIDE PESTICIDE	3048		380810
CYCLOHEXYL MERCAPTAN	3054		293090
2-(2-AMINOETHOXY)ETHANOL	3055		292250
n-HEPTALDEHYDE	3056		291219
TRIFLUOROACETYL CHLORIDE	3057		291590
NITROGLYCERIN, SOLUTION IN ALCOHOL with more than 1% but not more than 5% nitroglycerin	3064		292090
ALCOHOLIC BEVERAGES	3065		2208++
Enamel: see	3066		3208++
Lacquer: see	3066		3208++
Liquid filler: see	3066		3208++
Liquid lacquer base: see	3066		3208++
PAINT (including paint, lacquer, enamel, stain, shellac, varnish, polish, liquid filler and liquid lacquer base)	3066		3208++
PAINT RELATED MATERIAL (including paint thinning and reducing compound)	3066		381400
Paint thinning: see	3066		381400
Polish: see	3066		3208++
Reducing compound: see	3066		381400
Shellac: see	3066		3208++
Stain: see	3066		3208++

Stain: see	3066		3208++
Varnish: see	3066		3208++
ETHYLENE OXIDE AND DICHLORODIFLUOROMETHANE MIXTURE with not more than 12.5% ethylene oxide	3070		380850
MERCAPTAN MIXTURE, LIQUID, TOXIC, FLAMMABLE, N.O.S.	3071		293090
MERCAPTANS, LIQUID, TOXIC, FLAMMABLE, N.O.S.	3071		293090
LIFE-SAVING APPLIANCES NOT SELF-INFLATING containing dangerous goods as equipment	3072		630720
VINYLPYRIDINES, STABILIZED	3073		293339
ENVIRONMENTALLY HAZARDOUS SUBSTANCE, SOLID, N.O.S.	3077		++++++
CERIUM, turnings or gritty powder	3078		280530
METHACRYLONITRILE, STABILIZED	3079		292690
ISOCYANATE SOLUTION, TOXIC, FLAMMABLE, N.O.S.	3080		292910
ISOCYANATES, TOXIC, FLAMMABLE, N.O.S.	3080		292910
ENVIRONMENTALLY HAZARDOUS SUBSTANCE, LIQUID, N.O.S.	3082		++++++
PERCHLORYL FLUORIDE	3083		281210
CORROSIVE SOLID, OXIDIZING, N.O.S.	3084		++++++
OXIDIZING SOLID, CORROSIVE, N.O.S.	3085		++++++
TOXIC SOLID, OXIDIZING, N.O.S.	3086		++++++
OXIDIZING SOLID, TOXIC, N.O.S.	3087		++++++
SELF-HEATING SOLID, ORGANIC, N.O.S.	3088		29++++
METAL POWDER, FLAMMABLE, N.O.S.	3089		81++++
LITHIUM METAL BATTERIES (including lithium alloy batteries)	3090		850650
LITHIUM METAL BATTERIES CONTAINED IN EQUIPMENT (including lithium alloy batteries)	3091		850650
LITHIUM METAL BATTERIES PACKED WITH EQUIPMENT (including lithium alloy batteries)	3091		850650
1-METHOXY-2-PROPANOL	3092		290949
CORROSIVE LIQUID, OXIDIZING, N.O.S.	3093		++++++
CORROSIVE LIQUID, WATER-REACTIVE, N.O.S.	3094		++++++
CORROSIVE SOLID, SELF-HEATING, N.O.S.	3095		++++++
CORROSIVE SOLID, WATER-REACTIVE, N.O.S.	3096		++++++
FLAMMABLE SOLID, OXIDIZING, N.O.S.	3097	Απαγορεύεται	
OXIDIZING LIQUID, CORROSIVE, N.O.S.	3098		++++++
OXIDIZING LIQUID, TOXIC, N.O.S.	3099		++++++
OXIDIZING SOLID, SELF-HEATING, N.O.S.	3100	Απαγορεύεται	
ORGANIC PEROXIDE TYPE B, LIQUID	3101		29++++
ORGANIC PEROXIDE TYPE B, SOLID	3102	129++++	
ORGANIC PEROXIDE TYPE C, LIQUID	3103		29++++
ORGANIC PEROXIDE TYPE C, SOLID	3104	129++++	
ORGANIC PEROXIDE TYPE D, LIQUID	3105		29++++
ORGANIC PEROXIDE TYPE D, SOLID	3106	129++++	
ORGANIC PEROXIDE TYPE E, LIQUID	3107		29++++
ORGANIC PEROXIDE TYPE E, SOLID	3108	129++++	
ORGANIC PEROXIDE TYPE F, LIQUID	3109		29++++
ORGANIC PEROXIDE TYPE F, SOLID	3110	129++++	
ORGANIC PEROXIDE TYPE B, LIQUID, TEMPERATURE CONTROLLED	3111	Απαγορεύεται	
ORGANIC PEROXIDE TYPE B, SOLID, TEMPERATURE CONTROLLED	3112	Απαγορεύεται	
ORGANIC PEROXIDE TYPE C, LIQUID, TEMPERATURE CONTROLLED	3113	Απαγορεύεται	
ORGANIC PEROXIDE TYPE C, SOLID, TEMPERATURE CONTROLLED	3114	Απαγορεύεται	
ORGANIC PEROXIDE TYPE D, LIQUID, TEMPERATURE CONTROLLED	3115	Απαγορεύεται	
ORGANIC PEROXIDE TYPE D, SOLID, TEMPERATURE CONTROLLED	3116	Απαγορεύεται	
ORGANIC PEROXIDE TYPE E, LIQUID, TEMPERATURE CONTROLLED	3117	Απαγορεύεται	
ORGANIC PEROXIDE TYPE E, SOLID, TEMPERATURE CONTROLLED	3118	Απαγορεύεται	
ORGANIC PEROXIDE TYPE F, LIQUID, TEMPERATURE CONTROLLED	3119	Απαγορεύεται	
ORGANIC PEROXIDE TYPE F, SOLID, TEMPERATURE CONTROLLED	3120	Απαγορεύεται	
OXIDIZING SOLID, WATER-REACTIVE, N.O.S.	3121	Απαγορεύεται	
TOXIC LIQUID, OXIDIZING, N.O.S.	3122		++++++
TOXIC LIQUID, WATER-REACTIVE, N.O.S.	3123		++++++

TOXIC SOLID, SELF-HEATING, N.O.S.	3124		++++++
TOXIC SOLID, WATER-REACTIVE, N.O.S.	3125		++++++
SELF-HEATING SOLID, CORROSIVE, ORGANIC, N.O.S.	3126		29++++
SELF-HEATING SOLID, OXIDIZING, N.O.S	3127	Απαγορεύεται	
SELF-HEATING SOLID, TOXIC, ORGANIC, N.O.S.	3128		29++++
WATER-REACTIVE LIQUID, CORROSIVE, N.O.S.	3129		++++++
WATER-REACTIVE LIQUID, TOXIC, N.O.S.	3130		++++++
WATER-REACTIVE SOLID, CORROSIVE, N.O.S.	3131		++++++
WATER-REACTIVE SOLID, FLAMMABLE, N.O.S.	3132		++++++
WATER-REACTIVE SOLID, OXIDIZING, N.O.S.	3133	Απαγορεύεται	
WATER-REACTIVE SOLID, TOXIC, N.O.S.	3134		++++++
WATER-REACTIVE SOLID, SELF-HEATING, N.O.S.	3135		++++++
TRIFLUOROMETHANE, REFRIGERATED LIQUID	3136		290330
OXIDIZING SOLID, FLAMMABLE, N.O.S.	3137	Απαγορεύεται	
ETHYLENE, ACETYLENE AND PROPYLENE MIXTURE, REFRIGERATED LIQUID containing at least 71.5% ethylene with not more than 22.5% acetylene and not more than 6% propylene	3138		271119
OXIDIZING LIQUID, N.O.S.	3139		++++++
ALKALOID SALTS, LIQUID, N.O.S.	3140		2939++
ALKALOIDS, LIQUID, N.O.S.	3140		2939++
ANTIMONY COMPOUND, INORGANIC, LIQUID, N.O.S.	3141		28++++
DISINFECTANT, LIQUID, TOXIC, N.O.S.	3142		380894
DYE INTERMEDIATE, SOLID, TOXIC, N.O.S.	3143		++++++
DYE, SOLID, TOXIC, N.O.S.	3143		32++++
NICOTINE COMPOUND, LIQUID, N.O.S.	3144		293999
NICOTINE PREPARATION, LIQUID, N.O.S.	3144		293999
ALKYLPHENOLS, LIQUID, N.O.S. (including C2-C12 homologues)	3145		290719
ORGANOTIN COMPOUND, SOLID, N.O.S.	3146		293100
DYE INTERMEDIATE, SOLID, CORROSIVE, N.O.S.	3147		++++++
DYE, SOLID, CORROSIVE, N.O.S.	3147		32++++
WATER-REACTIVE LIQUID, N.O.S.	3148		++++++
HYDROGEN PEROXIDE AND PEROXYACETIC ACID MIXTURE with acid(s), water and not more than 5% peroxyacetic acid, STABILIZED	3149		284700
DEVICES, SMALL, HYDROCARBON GAS POWERED with release device	3150		++++++
HYDROCARBON GAS REFILLS FOR SMALL DEVICES with release device	3150		++++++
POLYHALOGENATED BIPHENYLS, LIQUID	3151		290369
POLYHALOGENATED TERPHENYLS, LIQUID	3151		290369
POLYHALOGENATED BIPHENYLS, SOLID	3152		290369
POLYHALOGENATED TERPHENYLS, SOLID	3152		290369
PERFLUORO(METHYL VINYL ETHER)	3153		290919
PERFLUORO(ETHYL VINYL ETHER)	3154		290919
PENTACHLOROPHENOL	3155		290811
COMPRESSED GAS, OXIDIZING, N.O.S.	3156		++++++
LIQUEFIED GAS, OXIDIZING, N.O.S.	3157		++++++
GAS, REFRIGERATED LIQUID, N.O.S.	3158		++++++
REFRIGERANT GAS R 134a	3159		290330
1,1,1,2-TETRAFLUOROETHAN E	3159		290330
LIQUEFIED GAS, TOXIC, FLAMMABLE, N.O.S.	3160		++++++
LIQUEFIED GAS, FLAMMABLE, N.O.S.	3161		++++++
LIQUEFIED GAS, TOXIC, N.O.S.	3162		++++++
LIQUEFIED GAS, N.O.S.	3163		++++++
ARTICLES, PRESSURIZED, HYDRAULIC (containing non-flammable gas)	3164		++++++
ARTICLES, PRESSURIZED, PNEUMATIC (containing non-flammable gas)	3164		++++++
AIRCRAFT HYDRAULIC POWER UNIT FUEL TANK (containing a mixture of anhydrous hydrazine and methylhydrazine) (M86 fuel)	3165		880330
Engine, internal combustion or vehicle, flammable gas powered or vehicle, flammable liquid powered	3166	Εξαιρείται	8407++
GAS SAMPLE, NON-PRESSURIZED, FLAMMABLE, N.O.S., not refrigerated liquid	3167		++++++
GAS SAMPLE, NON-PRESSURIZED, TOXIC, FLAMMABLE, N.O.S., not refrigerated liquid	3168		++++++
GAS SAMPLE, NON-PRESSURIZED, TOXIC, N.O.S., not refrigerated liquid	3169		++++++
ALUMINIUM REMELTING BY-PRODUCTS	3170		262040
ALUMINIUM SMELTING BY-PRODUCTS	3170		262040

Battery-powered equipment	3171	Εξαιρείται	++++++
Battery-powered vehicle	3171	Εξαιρείται	++++++
TOXINS, EXTRACTED FROM LIVING SOURCES, LIQUID, N.O.S.	3172		300290
TITANIUM DISULPHIDE	3174		283090
Mixtures of solids containing flammable liquid, n.o.s. having a flash-point up to 60 °C: see	3175		++++++
Preparations containing flammable liquid, n.o.s. having a flash-point up to 60 °C: see	3175		++++++
SOLIDS CONTAINING FLAMMABLE LIQUID, N.O.S. having a flash-point up to 60 °C	3175		++++++
Wastes containing flammable liquid, n.o.s. having a flash-point up to 60 °C: see	3175		++++++
FLAMMABLE SOLID, ORGANIC, MOLTEN, N.O.S.	3176		29++++
FLAMMABLE SOLID, INORGANIC, N.O.S.	3178		28++++
FLAMMABLE SOLID, TOXIC, INORGANIC, N.O.S.	3179	128++++	
FLAMMABLE SOLID, CORROSIVE, INORGANIC, N.O.S.	3180		28++++
METAL SALTS OF ORGANIC COMPOUNDS, FLAMMABLE, N.O.S.	3181		29++++
METAL HYDRIDES, FLAMMABLE, N.O.S.	3182		285000
SELF-HEATING LIQUID, ORGANIC, N.O.S.	3183		29++++
SELF-HEATING LIQUID, TOXIC, ORGANIC, N.O.S.	3184		29++++
SELF-HEATING LIQUID, CORROSIVE, ORGANIC, N.O.S.	3185		29++++
SELF-HEATING LIQUID, INORGANIC, N.O.S.	3186		28++++
SELF-HEATING LIQUID, TOXIC, INORGANIC, N.O.S.	3187		28++++
SELF-HEATING LIQUID, CORROSIVE, INORGANIC, N.O.S.	3188		28++++
METAL POWDER, SELF-HEATING, N.O.S.	3189		81++++
SELF-HEATING SOLID, INORGANIC, N.O.S.	3190		28++++
SELF-HEATING SOLID, TOXIC, INORGANIC, N.O.S.	3191		28++++
SELF-HEATING SOLID, CORROSIVE, INORGANIC, N.O.S.	3192		28++++
PYROPHORIC LIQUID, INORGANIC, N.O.S.	3194		28++++
PYROPHORIC SOLID, INORGANIC, N.O.S.	3200		28++++
ALKALINE EARTH METAL ALCOHOLATES, N.O.S.	3205		290519
ALKALI METAL ALCOHOLATES, SELF-HEATING, CORROSIVE, N.O.S.	3206		290519
METALLIC SUBSTANCE, WATER-REACTIVE, N.O.S.	3208		++++++
METALLIC SUBSTANCE, WATER-REACTIVE, SELF-HEATING, N.O.S.	3209		++++++
CHLORATES, INORGANIC, AQUEOUS SOLUTION, N.O.S.	3210		282919
PERCHLORATES, INORGANIC, AQUEOUS SOLUTION, N.O.S.	3211		282990
HYPOCHLORITES, INORGANIC, N.O.S.	3212		282890
BROMATES, INORGANIC, AQUEOUS SOLUTION, N.O.S.	3213		282990
PERMANGANATES, INORGANIC, AQUEOUS SOLUTION, N.O.S.	3214		284169
PERSULPHATES, INORGANIC, N.O.S.	3215		283340
PERSULPHATES, INORGANIC, AQUEOUS SOLUTION, N.O.S.	3216		283340
NITRATES, INORGANIC, AQUEOUS SOLUTION, N.O.S.	3218		283429
NITRITES, INORGANIC, AQUEOUS SOLUTION, N.O.S.	3219		283410
PENTAFLUOROETHANE	3220		290330
REFRIGERANT GAS R 125	3220		290330
SELF-REACTIVE LIQUID TYPE B	3221		++++++
SELF-REACTIVE SOLID TYPE B	3222		++++++
SELF-REACTIVE LIQUID TYPE C	3223		++++++
SELF-REACTIVE SOLID TYPE C	3224		++++++
SELF-REACTIVE LIQUID TYPE D	3225		++++++
SELF-REACTIVE SOLID TYPE D	3226		++++++
SELF-REACTIVE LIQUID TYPE E	3227		++++++
SELF-REACTIVE SOLID TYPE E	3228		++++++
SELF-REACTIVE LIQUID TYPE F	3229		++++++
SELF-REACTIVE SOLID TYPE F	3230		++++++
SELF-REACTIVE LIQUID TYPE B, TEMPERATURE CONTROLLED	3231	Απαγορεύεται	
SELF-REACTIVE SOLID TYPE B, TEMPERATURE CONTROLLED	3232	Απαγορεύεται	
SELF-REACTIVE LIQUID TYPE C, TEMPERATURE CONTROLLED	3233	Απαγορεύεται	
SELF-REACTIVE SOLID TYPE C, TEMPERATURE	3234	Απαγορεύεται	

CONTROLLED			
SELF-REACTIVE LIQUID TYPE D, TEMPERATURE CONTROLLED	3235	Απαγορεύεται	
SELF-REACTIVE SOLID TYPE D, TEMPERATURE CONTROLLED	3236	Απαγορεύεται	
SELF-REACTIVE LIQUID TYPE E, TEMPERATURE CONTROLLED	3237	Απαγορεύεται	
SELF-REACTIVE SOLID TYPE E, TEMPERATURE CONTROLLED	3238	Απαγορεύεται	
SELF-REACTIVE LIQUID TYPE F, TEMPERATURE CONTROLLED	3239	Απαγορεύεται	
SELF-REACTIVE SOLID TYPE F, TEMPERATURE CONTROLLED	3240	Απαγορεύεται	
2-BROMO-2-NITROPROPANE-1.3-DIOL	3241		290559
AZODICARBONAMIDE	3242		292700
SOLIDS CONTAINING TOXIC LIQUID, N.O.S.	3243		++++++
SOLIDS CONTAINING CORROSIVE LIQUID, N.O.S.	3244		++++++
GENETICALLY MODIFIED MICROORGANISMS	3245		300290
GENETICALLY MODIFIED ORGANISMS	3245	2.2.9.1.12	++++++
METHANESULPHONYL CHLORIDE	3246		290490
SODIUM PEROXOBORATE, ANHYDROUS	3247		284030
MEDICINE, LIQUID, FLAMMABLE, TOXIC, N.O.S.	3248		300+++
MEDICINE, SOLID, TOXIC, N.O.S.	3249		300+++
CHLOROACETICACID, MOLTEN	3250		291540
ISOSORBIDE-5-MONONITRATE	3251		293299
DIFLUOROM ETHANE	3252		290330
REFRIGERANT GAS R 32	3252		290330
DISODIUM TRIOXOSILICATE	3253		283911
Sodium metasilicate pentahydrate: see	3253		283911
TRIBUTYLPHOSPHANE	3254		293100
tert-BUTYL HYPOCHLORITE	3255	Απαγορεύεται	
Asphalt with a flash-point above 60 °C, at or above its flash-point: see	3256		271490
Bitumen with a flash-point above 60 °C, at or above its flash-point: see	3256		271320
Cut backs with a flash-point above 60 °C, at or above its flash-point: see	3256		271500
ELEVATED TEMPERATURE LIQUID, FLAMMABLE, N.O.S. with flash-point above 60 °C, at or above its flash-point	3256		++++++
Tar oils with a flash-point above 60 °C, at or above its flash-point: see	3256		270700
Tars, liquid, including road asphalt and oils, bitumen and cut backs, with a flash-point above 60 °C, at or above its flash-point: see	3256		27++++
Asphalt at or above 100 °C and below its flash-point: see	3257		271490
Bitumen at or above 100 °C and below its flash-point: see	3257		271320
Cut backs at or above 100 °C and below its flash-point: see	3257		271500
ELEVATED TEMPERATURE LIQUID, N.O.S., at or above 100 °C and below its flash-point (including molten metals, molten salts, etc.)	3257		++++++
Tar oils at or above 100 °C and below its flash-point: see	3257		270700
Tars, liquid, including road asphalt and oils, bitumen and cut backs, at or above 100 °C and below its flashpoint: see	3257		27++++
ELEVATED TEMPERATURE SOLID, N.O.S., at or above 240 °C	3258		++++++
AMINES, SOLID, CORROSIVE, N.O.S.	3259		2921++
POLYAMINES, SOLID, CORROSIVE, N.O.S.	3259		2921++
CORROSIVE SOLID, ACIDIC, INORGANIC, N.O.S.	3260		28++++
CORROSIVE SOLID, ACIDIC, ORGANIC, N.O.S.	3261		29++++
CORROSIVE SOLID, BASIC, INORGANIC, N.O.S.	3262		28++++
CORROSIVE SOLID, BASIC, ORGANIC, N.O.S.	3263		29++++
CORROSIVE LIQUID, ACIDIC, INORGANIC, N.O.S.	3264		28++++
CORROSIVE LIQUID, ACIDIC, ORGANIC, N.O.S.	3265		29++++
CORROSIVE LIQUID, BASIC, INORGANIC, N.O.S.	3266		28++++
CORROSIVE LIQUID, BASIC, ORGANIC, N.O.S.	3267		29++++
AIR BAG INFLATORS	3268		870895
AIR BAG MODULES	3268		870895
SEAT-BELT PRETENSIONERS	3268		870895
POLYESTER RESIN KIT	3269		3907++
NITROCELLULOSE MEMBRANE FILTERS, with not more than 12.6% nitrogen, by dry mass	3270		391220

ETHERS, N.O.S.	3271		2909++
ESTERS, N.O.S.	3272		29++++
NITRILES, FLAMMABLE, TOXIC, N.O.S.	3273		292690
ALCOHOLATES SOLUTION, N.O.S., in alcohol	3274		290519
NITRILES, TOXIC, FLAMMABLE, N.O.S.	3275		292690
NITRILES, TOXIC, LIQUID, N.O.S.	3276		292690
CHLOROFORMATES, TOXIC, CORROSIVE, N.O.S.	3277		291590
ORGANOPHOSPHORUS COMPOUND, TOXIC, LIQUID, N.O.S.	3278		++++++
ORGANOPHOSPHORUS COMPOUND, TOXIC, FLAMMABLE, N.O.S.	3279		++++++
ORGANOARSENIC COMPOUND, LIQUID, N.O.S.	3280		293100
METAL CAR BON YLS, LIQUID, N.O.S.	3281		293100
ORGANOMETALLIC COMPOUND, TOXIC, LIQUID, N.O.S.	3282		293100
SELENIUM COMPOUND, SOLID, N.O.S.	3283		++++++
TELLURIUM COMPOUND, N.O.S.	3284		28++++
VANADIUM COMPOUND, N.O.S.	3285		++++++
FLAMMABLE LIQUID, TOXIC, CORROSIVE, N.O.S.	3286		++++++
TOXIC LIQUID, INORGANIC, N.O.S.	3287		28++++
TOXIC SOLID, INORGANIC, N.O.S.	3288		28++++
TOXIC LIQUID, CORROSIVE, INORGANIC, N.O.S.	3289		28++++
TOXIC SOLID, CORROSIVE, INORGANIC, N.O.S.	3290		28++++
BIOMEDICAL WASTE, N.O.S.	3291		382530
CLINICAL WASTE, UNSPECIFIED, N.O.S.	3291		382530
MEDICAL WASTE, N.O.S.	3291		382530
REGULATED MEDICAL WASTE, N.O.S.	3291		382530
Accumulators, electric: see	3292		8507++
BATTERIES, CONTAINING SODIUM	3292		8506++
CELLS, CONTAINING SODIUM	3292		8506++
HYDRAZINE, AQUEOUS SOLUTION with not more than 37% hydrazine, by mass	3293		282510
HYDROGEN CYANIDE, SOLUTION IN ALCOHOL with not more than 45% hydrogen cyanide	3294		281119
HYDROCARBONS, LIQUID, N.O.S.	3295		290+++
HEPTAFLUOROPROPANE	3296		290330
REFRIGERANT GAS R 227	3296		290330
ETHYLENE OXIDE AND CHLOROTETRAFLUOROETHANE MIXTURE with not more than 8.8% ethylene oxide	3297		380850
ETHYLENE OXIDE AND PENTAFLUOROETHANE MIXTURE with not more than 7.9% ethylene oxide	3298		380850
ETHYLENE OXIDE AND TETRAFLUOROETHANE MIXTURE with not more than 5.6% ethylene oxide	3299		380850
ETHYLENE OXIDE AND CARBON DIOXIDE MIXTURE with more than 87% ethylene oxide	3300		380850
CORROSIVE LIQUID, SELF-HEATING, N.O.S.	3301		++++++
2-DIMETHYLAMINOETHYL ACRYLATE	3302		292219
COMPRESSED GAS, TOXIC, OXIDIZING, N.O.S.	3303		++++++
COMPRESSED GAS, TOXIC, CORROSIVE, N.O.S.	3304		++++++
COMPRESSED GAS, TOXIC, FLAMMABLE, CORROSIVE, N.O.S.	3305		++++++
COMPRESSED GAS, TOXIC, OXIDIZING, CORROSIVE, N.O.S.	3306		++++++
LIQUEFIED GAS, TOXIC, OXIDIZING, N.O.S.	3307		++++++
LIQUEFIED GAS, TOXIC, CORROSIVE, N.O.S.	3308		++++++
LIQUEFIED GAS, TOXIC, FLAMMABLE, CORROSIVE, N.O.S.	3309		++++++
LIQUEFIED GAS, TOXIC, OXIDIZING, CORROSIVE, N.O.S.	3310		++++++
GAS, REFRIGERATED LIQUID, OXIDIZING, N.O.S.	3311		++++++
GAS, REFRIGERATED LIQUID, FLAMMABLE, N.O.S.	3312		++++++
ORGANIC PIGMENTS, SELF-HEATING	3313		320+++
PLASTICS MOULDING COMPOUND in dough, sheet or extruded rope form evolving flammable vapour	3314		39++++
CHEMICAL SAMPLE, TOXIC	3315		++++++
CHEMICAL KIT	3316		382200
FIRST AID KIT	3316		382200
2-AMINO-4.6-DINITROPHENOL, WETTED with not less than 20% water, by mass	3317		292229
AMMONIA SOLUTION, relative density less than 0.880 at 15 °C in water, with more than 50% ammonia	3318		281420

NITROGLYCERIN MIXTURE, DESENSITIZED, SOLID, N.O.S. with more than 2% but not more than 10% nitroglycerin, by mass	3319		292090
SODIUM BOROHYDRIDE AND SODIUM HYDROXIDE SOLUTION, with not more than 12% sodium borohydride and not more than 40% sodium hydroxide by mass	3320		285000
RADIOACTIVE MATERIAL, LOW SPECIFIC ACTIVITY (LSA-II), non fissile or fissile-excepted	3321		284+++
RADIOACTIVE MATERIAL, LOW SPECIFIC ACTIVITY (LSA-III), non fissile or fissile-excepted	3322		284+++
RADIOACTIVE MATERIAL, TYPE C PACKAGE, non fissile or fissile-excepted	3323		284+++
RADIOACTIVE MATERIAL, LOW SPECIFIC ACTIVITY (LSA-II), FISSILE	3324		284+++
RADIOACTIVE MATERIAL, LOW SPECIFIC ACTIVITY, (LSA-III), FISSILE	3325		284+++
RADIOACTIVE MATERIAL, SURFACE CONTAMINATED OBJECTS (SCO-I orSCO-II), FISSILE	3326		284+++
RADIOACTIVE MATERIAL, TYPE A PACKAGE, FISSILE, non-special form	3327		284+++
RADIOACTIVE MATERIAL, TYPE B(U) PACKAGE, FISSILE	3328		284+++
RADIOACTIVE MATERIAL, TYPE B(M) PACKAGE, FISSILE	3329		284+++
RADIOACTIVE MATERIAL, TYPE C PACKAGE, FISSILE	3330		284+++
RADIOACTIVE MATERIAL, TRANSPORTED UNDER SPECIAL ARRANGEMENT, FISSILE	3331		284+++
RADIOACTIVE MATERIAL, TYPE A PACKAGE, SPECIAL FORM, non fissile or fissile-excepted	3332		284+++
RADIOACTIVE MATERIAL, TYPE A PACKAGE, SPECIAL FORM, FISSILE	3333		284+++
Aviation regulated liquid, n.o.s.	3334	Εξαιρείται	++++++
Aviation regulated solid, n.o.s.	3335	Εξαιρείται	++++++
MERCAPTAN MIXTURE, LIQUID, FLAMMABLE, N.O.S.	3336		293090
MERCAPTANS, LIQUID, FLAMMABLE, N.O.S.	3336		293090
Pentafluoroethane, 1,1,1-trifluoroethane, and 1,1,1,2-tetrafluoroethane zeotropic mixture with approximately 44% pentafluoroethane and 52% 1,1,1-trifluoroethane: see	3337		382478
REFRIGERANT GAS R 404A	3337		382478
Difluoromethane, pentafluoroethane, and 1,1,1,2-tetrafluoroethane zeotropic mixture with approximately 20% difluoromethane and 40% pentafluoroethane: see	3338		382478
REFRIGERANT GAS R 407A	3338		382478
Difluoromethane, pentafluoroethane, and 1,1,1,2-tetrafluoroethane zeotropic mixture with approximately 10% difluoromethane and 70% pentafluoroethane: see	3339		382478
REFRIGERANT GAS R 407B	3339		382478
Difluoromethane, pentafluoroethane, and 1,1,1,2-tetrafluoroethane zeotropic mixture with approximately 23% difluoromethane and 25% pentafluoroethane: see	3340		382478
REFRIGERANT GAS R 407C	3340		382478
THIOUREA DIOXIDE	3341		293090
XANTHATES	3342		293090
NITROGLYCERIN MIXTURE, DESENSITIZED, LIQUID, FLAMMABLE, N.O.S. with not more than 30% nitroglycerin, by mass	3343		292090
PENTAERYTHRITE TETRANITRATE MIXTURE, DESENSITIZED, SOLID, N.O.S. with more than 10% but not more than 20% PETN, by mass	3344		292090
PENTAERYTHRITOL TETRANITRATE MIXTURE DESENSITIZED, SOLID, N.O.S. with more than 10% but not more than 20% PETN by mass	3344		292090
PHENOXYACETIC ACID DERIVATIVE PESTICIDE, SOLID, TOXIC	3345		380893
PHENOXYACETIC ACID DERIVATIVE PESTICIDE, LIQUID, FLAMMABLE, TOXIC, flash-point less than 23 °C	3346		380893
PHENOXYACETIC ACID DERIVATIVE PESTICIDE, LIQUID, TOXIC, FLAMMABLE, flash-point not less than 23 °C	3347		380893
PHENOXYACETIC ACID DERIVATIVE PESTICIDE, LIQUID, TOXIC	3348		380893
PYRETHROID PESTICIDE, SOLID, TOXIC	3349		380891

PYRETHROID PESTICIDE, LIQUID, FLAMMABLE, TOXIC, flash-point less than 23 °C	3350		380891
PYRETHROID PESTICIDE, LIQUID, TOXIC, FLAMMABLE, flash-point not less than 23 °C	3351		380891
PYRETHROID PESTICIDE, LIQUID, TOXIC	3352		380891
INSECTICIDE GAS, FLAMMABLE, N.O.S.	3354		3808++
INSECTICIDE GAS, TOXIC, FLAMMABLE, N.O.S.	3355		3808++
OXYGEN GENERATOR, CHEMICAL	3356		++++++
NITROGLYCERIN MIXTURE, DESENSITIZED, LIQUID, N.O.S. with not more than 30% nitroglycerin, by mass	3357		292090
REFRIGERATING MACHINES containing flammable, non-toxic, liquefied gas	3358		8418++
FUMIGATED UNIT	3359		++++++
Fibres, vegetable, dry	3360	Εξαιρείται	5+++++
CHLOROSILANES, TOXIC, CORROSIVE, N.O.S.	3361		293100
CHLOROSILANES, TOXIC, CORROSIVE, FLAMMABLE, N.O.S.	3362		293100
Dangerous goods in apparatus	3363	Εξαιρείται	8+++++
Dangerous goods in machinery	3363	Εξαιρείται	8+++++
PICRIC ACID WETTED with not less than 10% water, by mass	3364		290890
TRINITROPHENOL WETTED with not less than 10% water, by mass	3364		290890
PICRYL CHLORIDE WETTED with not less than 10% water, by mass	3365		290490
TRINITROCHLOROBENZENE WETTED with not less than 10% water, by mass	3365		290490
TNT, WETTED with not less than 10% water, by mass	3366		290420
TRINITROTOLUENE, WETTED with not less than 10% water, by mass	3366		290420
TRINITROBENZENE, WETTED with not less than 10% water, by mass	3367		290420
TRINITROBENZOIC ACID, WETTED with not less than 10% water, by mass	3368		291639
SODIUM DINITRO-o-CRESOLATE, WETTED with not less than 10% water, by mass	3369		290890
UREA NITRATE, WETTED with not less than 10% water, by mass	3370		292419
2-METHYLBUTANAL	3371		290110
BIOLOGICAL SUBSTANCE, CATEGORY B	3373		++++++
ACETYLENE, SOLVENT FREE	3374		290129
AMMONIUM NITRATE EMULSION, intermediate for blasting explosives	3375		360200
AMMONIUM NITRATE GEL, intermediate for blasting explosives	3375		360200
AMMONIUM NITRATE SUSPENSION, intermediate for blasting explosives	3375		360200
4-NITROPHENYLHYDRAZINE, with not less than 30% water, by mass	3376		292800
SODIUM PERBORATE MONOHYDRATE	3377		284030
SODIUM CARBONATE PEROXYHYDRATE	3378		288699
DESENSITIZED EXPLOSIVE, LIQUID, N.O.S.	3379		360200
DESENSITIZED EXPLOSIVE, SOLID, N.O.S.	3380		360200
TOXIC BY INHALATION LIQUID, N.O.S. with an inhalation toxicity lower than or equal to 200 ml/m3 and saturated vapour concentration qreater than or equal to 500 LC™	3381		++++++
TOXIC BY INHALATION LIQUID, N.O.S. with an inhalation toxicity lower than or equal to 1000 ml/m3 and saturated vapour concentration greater than or equal to 10 LC^n	3382		++++++
TOXIC BY INHALATION LIQUID, FLAMMABLE, N.O.S. with an inhalation toxicity lower than or equal to 200 ml/m3 and saturated vapour concentration qreater than or equal to 500 LC^n	3383		++++++
TOXIC BY INHALATION LIQUID, FLAMMABLE, N.O.S. with an inhalation toxicity lower than or equal to 1000 ml/m3 and saturated vapour concentration qreater than or equal to 10 LC^n	3384		++++++
TOXIC BY INHALATION LIQUID, WATER-REACTIVE, N.O.S. with an inhalation toxicity lower than or equal to 200 ml/m3 and saturated vapour concentration qreater than or equal to 500 LC™	3385		++++++

TOXIC BY INHALATION LIQUID, WATER-REACTIVE, N.O.S. with an inhalation toxicity lower than or equal to 1000 ml/m3 and saturated vapour concentration greater than or equal to 10 LC^n	3386		++++++
TOXIC BY INHALATION LIQUID, OXIDIZING, N.O.S. with an inhalation toxicity lower than or equal to 200 ml/m3 and saturated vapour concentration qreater than or equal to 500 LC^n	3387		++++++
TOXIC BY INHALATION LIQUID, OXIDIZING, N.O.S. with an inhalation toxicity lower than or equal to 1000 ml/m3 and saturated vapour concentration qreater than or equal to 10 LC^n	3388		++++++
TOXIC BY INHALATION LIQUID, CORROSIVE, N.O.S. with an inhalation toxicity lower than or equal to 200 ml/m3 and saturated vapour concentration qreater than or equal to 500 LC™	3389		++++++
TOXIC BY INHALATION LIQUID, CORROSIVE, N.O.S. with an inhalation toxicity lower than or equal to 1000 ml/m3and saturated vapour concentration greater than or equal to 10 LC^n	3390		++++++
ORGANOMETALLIC SUBSTANCE, SOLID, PYROPHORIC	3391		293100
ORGANOMETALLIC SUBSTANCE, LIQUID, PYROPHORIC	3392		293100
ORGANOMETALLIC SUBSTANCE, SOLID, PYROPHORIC, WATER-REACTIVE	3393		293100
ORGANOMETALLIC SUBSTANCE, LIQUID, PYROPHORIC, WATER-REACTIVE	3394		293100
ORGANOMETALLIC SUBSTANCE, SOLID, WATER-REACTIVE	3395		293100
ORGANOMETALLIC SUBSTANCE, SOLID, WATER-REACTIVE, FLAMMABLE	3396		293100
ORGANOMETALLIC SUBSTANCE, SOLID, WATER-REACTIVE, SELF-HEATING	3397		293100
ORGANOMETALLIC SUBSTANCE, LIQUID, WATER-REACTIVE	3398		293100
ORGANOMETALLIC SUBSTANCE, LIQUID, WATER-REACTIVE, FLAMMABLE	3399		293100
ORGANOMETALLIC SUBSTANCE, SOLID, SELF-HEATING	3400		293100
ALKALI METAL AMALGAM, SOLID	3401		285300
ALKALINE EARTH METAL AMALGAM, SOLID	3402		285300
POTASSIUM METAL ALLOYS, SOLID	3403		280519
POTASSIUM SODIUM ALLOYS, SOLID	3404		280519
BARIUM CHLORATE SOLUTION	3405		282919
BARIUM PERCHLORATE SOLUTION	3406		282990
CHLORATE AND MAGNESIUM CHLORIDE MIXTURE SOLUTION	3407		284290
LEAD PERCHLORATE SOLUTION	3408		282990
CHLORONITROBENZENES, LIQUID	3409		290490
4-CHLORO-o-TOLUIDINE HYDROCHLORIDE SOLUTION	3410		292143
beta-NAPHTHYLAMINE SOLUTION	3411		292145
FORMIC ACID with not less than 5% but not more than 85% acid by mass	3412		291511
POTASSIUM CYANIDE SOLUTION	3413		283719
SODIUM CYANIDE SOLUTION	3414		283711
SODIUM FLUORIDE SOLUTION	3415		282611
CHLOROACETOPHENONE, LIQUID	3416		291470
XYLYL BROMIDE, SOLID	3417		290369
2,4-TOLUYLENEDIAMINE SOLUTION	3418		292151
BORON TRIFLUORIDE ACETIC ACID COMPLEX, SOLID	3419		294200
BORON TRIFLUORIDE PROPIONIC ACID COMPLEX, SOLID	3420		294200
POTASSIUM HYDROGENDIFLUORIDE SOLUTION	3421		282619
POTASSIUM FLUORIDE SOLUTION	3422		282619
TETRAMETHYLAMMONIUM HYDROXIDE, SOLID	3423		292390
AMMONIUM DINITRO-o-CRESOLATE SOLUTION	3424		290890
BROMOACETIC ACID, SOLID	3425		291590
ACRYLAMIDE SOLUTION	3426		292419
CHLOROBENZYL CHLORIDES, SOLID	3427		290369
3-CHLORO-4-METHYLPHENYL ISOCYANATE, SOLID	3428		292910
CHLOROTOLUIDINES, LIQUID	3429		292143
XYLENOLS, LIQUID	3430		290719

NITROBENZOTRIFLUORIDES, SOLID	3431		290490
POLYCHLORINATED BIPHENYLS, SOLID	3432		290369
NITROCRESOLS, LIQUID	3434		290890
HEXAFLUOROACETONE HYDRATE, SOLID	3436		291470
CHLOROCRESOLS, SOLID	3437		290819
alpha-METHYLBENZYL ALCOHOL, SOLID	3438		290629
NITRILES, TOXIC, SOLID, N.O.S.	3439		292690
SELENIUM COMPOUND, LIQUID, N.O.S.	3440		++++++
CHLORODINITROBENZENES, SOLID	3441		290490
DICHLOROANILINES, SOLID	3442		292142
DINITROBENZENES, SOLID	3443		290420
NICOTINE HYDROCHLORIDE, SOLID	3444		293999
NICOTINE SULPHATE, SOLID	3445		293999
NITROTOLUENES, SOLID	3446		290420
NITROXYLENES, SOLID	3447		290420
TEAR GAS SUBSTANCE, SOLID, N.O.S.	3448		++++++
BROMOBENZYL CYANIDES, SOLID	3449		292690
DIPHENYLCHLOROARSINE, SOLID	3450		293100
TOLUIDINES, SOLID	3451		292143
XYLIDINES, SOLID	3452		292149
PHOSPHORIC ACID, SOLID	3453		280920
DINITROTOLUENES, SOLID	3454		290420
CRESOLS, SOLID	3455		290712
NITROSYLSULPHURIC ACID, SOLID	3456		281119
CHLORONITROTOLUENES, SOLID	3457		290490
NITROANISOLES, SOLID	3458		290930
NITROBROMOBENZENES, SOLID	3459		290490
N-ETHYLBENZYLTOLUIDINES, SOLID	3460		292149
TOXINS, EXTRACTED FROM LIVING SOURCES, SOLID, N.O.S.	3462		300290
PROPIONIC ACID with not less than 90% acid by mass	3463		291550
ORGANOPHOSPHORUS COMPOUND, TOXIC, SOLID, N.O.S.	3464		++++++
ORGANOARSENIC COMPOUND, SOLID, N.O.S.	3465		293100
METAL CAR BON YLS, SOLID, N.O.S.	3466		293100
ORGANOMETALLIC COMPOUND, TOXIC, SOLID, N.O.S.	3467		293100
HYDROGEN IN A METAL HYDRIDE STORAGE SYSTEM	3468		285000
HYDROGEN IN A METAL HYDRIDE STORAGE SYSTEM CONTAINED IN EQUIPMENT	3468		285000
HYDROGEN IN A METAL HYDRIDE STORAGE SYSTEM PACKED WITH EQUIPMENT	3468		285000
Enamel: see	3469		3208++
Lacquer: see	3469		3208++
Liquid filler: see	3469		3208++
Liquid lacquer base: see	3469		3208++
PAINT, FLAMMABLE, CORROSIVE (including paint, lacquer, enamel, stain, shellac, varnish, polish, liquid filler and liquid lacquer base)	3469		3208++
PAINT RELATED MATERIAL, FLAMMABLE, CORROSIVE (including paint thinning and reducing compound)	3469		381400
Paint thinning: see	3469		381400
Polish: see	3469		3208++
Reducing compound: see	3469		381400
Shellac: see	3469		3208++
Stain: see	3469		3208++
Varnish: see	3469		3208++
Enamel: see	3470		3208++
Lacquer: see	3470		3208++
Liquid filler: see	3470		3208++
Liquid lacquer base: see	3470		3208++
PAINT, CORROSIVE, FLAMMABLE (including paint, lacquer, enamel, stain, shellac, varnish, polish, liquid filler and liquid lacquer base)	3470		3208++
PAINT RELATED MATERIAL, CORROSIVE, FLAMMABLE (including paint thinning and reducing compound)	3470		381400
Paint thinning: see	3470		381400
Polish: see	3470		3208++
Reducing compound: see	3470		381400
Shellac: see	3470		3208++
Stain: see	3470		3208++

Varnish: see	3470		3208++
HYDROGENDIFLUORIDES, SOLUTION, N.O.S.	3471		282619
CROTONICACID, LIQUID	3472		291619
FUEL CELL CARTRIDGES containing flammable liquids	3473		8473++
FUEL CELL CARTRIDGES CONTAINED IN EQUIPMENT, containing flammable substances	3473		847+++
FUEL CELL CARTRIDGES PACKED WITH EQUIPMENT, containing flammable substances	3473		847+++
1-HYDROXYBENZOTRIAZOLE, ANHYDROUS, WETTED with not less than 20% water, by mass	3474		293390
ETHANOL AND GASOLINE MIXTURE, with more than 10% ethanol	3475		272200 272400
ETHANOL AND MOTOR SPIRIT MIXTURE, with more than 10% ethanol	3475		272200 272400
ETHANOL AND PETROL MIXTURE, with more than 10% ethanol	3475		272200 272400
FUEL CELL CARTRIDGES CONTAINED IN EQUIPMENT, containing water-reactive substances	3476		847+++
FUEL CELL CARTRIDGES, containing water-reactive substances	3476		8473++
FUEL CELL CARTRIDGES PACKED WITH EQUIPMENT, containing water-reactive substances	3476		847+++
FUEL CELL CARTRIDGES CONTAINED IN EQUIPMENT, containing corrosive substances	3477		847+++
FUEL CELL CARTRIDGES, containing corrosive substances	3477		8473++
FUEL CELL CARTRIDGES PACKED WITH EQUIPMENT, containing corrosive substances	3477		847+++
FUEL CELL CARTRIDGES CONTAINED IN EQUIPMENT, containing liquefied flammable gas	3478		847+++
FUEL CELL CARTRIDGES, containing liquefied dflammable gas	3478		8473++
FUEL CELL CARTRIDGES PACKED WITH EQUIPMENT, containing liquefied flammable gas	3478		847+++
FUEL CELL CARTRIDGES CONTAINED IN EQUIPMENT, containing hydrogen in metal hydride	3479		847+++
FUEL CELL CARTRIDGES, containing hydrogen in metal hydride	3479		8473++
FUEL CELL CARTRIDGES PACKED WITH EQUIPMENT, containing hydrogen in metal hydride	3479		847+++
LITHIUM ION BATTERIES (including lithium ion polymer batteries)	3480		850780
LITHIUM ION BATTERIES CONTAINED IN EQUIPMENT (including lithium ion polymer batteries)	3481		847+++
LITHIUM ION BATTERIES PACKED WITH EQUIPMENT (including lithium ion polymer batteries)	3481		847+++
SIGNALS, DISTRESS, ship			360490
SIGNALS, DISTRESS, ship			360490
SIGNALS, SMOKE			360490
1-HYDROXYBENZOTRIAZOLE, ANHYDROUS, dry or wetted with less than 20% water, by mass			293390
EMPTY BATTERY-WAGON		4.3.2.4	992+++
EMPTY DEMOUNTABLE TANK		4.3.2.4	++++++
EMPTY IBC		4.1.1.11	++++++
EMPTY INTERMEDIATE BULK CONTAINER (IBC)		4.1.1.11	++++++
EMPTY LARGE CONTAINER		7.3	993+++
EMPTY LARGE PACKAGING		4.1.1.11	++++++
EMPTY MEGC		4.3.2.4	993+++
EMPTY PACKAGING		4.1.1.11	++++++
EMPTY PORTABLE TANK		4.2.1.5, 4.2.2.6	993+++
EMPTY RECEPTACLE		4.1.6	++++++
EMPTY SMALL CONTAINER		7.3	993+++
EMPTY TANK-CONTAINER		4.3.2.4	993+++
EMPTY TANK WAGON		4.3.2.4	992+++
EMPTY WAGON		7.3	992+++
ORGANIC PEROXIDES (list)		2.2.52.4	++++++
SELF-REACTIVE SUBSTANCES (list)		2.2.41.4	++++++

Κεφάλαιο 3.3

Ειδικές διατάξεις ισχύουσες για ορισμένα είδη ή ουσίες

3.3.1 Όταν η Στήλη (6) του Πίνακα Α στο Κεφάλαιο 3.2 υποδεικνύει ότι μία ειδική διάταξη σχετίζεται με μία ουσία ή ένα είδος, η σημασία και οι απαιτήσεις αυτής της ειδικής διάταξης είναι όπως διατυπώνονται παρακάτω.

16 Δείγματα νέων ή ήδη υφιστάμενων εκρηκτικών ουσιών ή ειδών μπορούν να μεταφερθούν σύμφωνα με τις οδηγίες των αρμόδιων αρχών (βλέπε 2.2.1.1.3) για λόγους όπως: δοκιμές, ταξινόμηση, έρευνα και ανάπτυξη, έλεγχο ποιότητας ή ως εμπορικό δείγμα. Εκρηκτικά δείγματα τα οποία δεν είναι νωπά ή απευαισθητοποιημένα θα περιορίζονται σε 10 kg σε μικρά κόλα όπως προσδιορίζεται από τις αρμόδιες αρχές. Εκρηκτικά δείγματα τα οποία είναι νωπά ή απευαισθητοποιημένα θα περιορίζονται σε 25 kg.

23 Αν και η ουσία αυτή παρουσιάζει κίνδυνο ανάφλεξης, επιδεικνύει τον κίνδυνο αυτό μόνο υπό ακραίες συνθήκες πυρκαγιάς σε περιορισμένους χώρους.

32 Η ουσία αυτή δεν υπόκειται στις απαιτήσεις του RID όταν βρίσκεται σε οποιαδήποτε άλλη μορφή.

37 Η ουσία αυτή δεν υπόκειται στις απαιτήσεις του RID όταν είναι επικαλυμμένη.

38 Η ουσία αυτή δεν υπόκειται στις απαιτήσεις του RID όταν περιέχει όχι περισσότερο από 0.1% καρβίδιο του ασβεστίου.

39 Η ουσία αυτή δεν υπόκειται στις απαιτήσεις του RID όταν περιέχει λιγότερο από 30% ή όχι λιγότερο από 90% πυρίτιο.

43 Οι ουσίες αυτές, όταν δίνονται για μεταφορά ως παρασιτοκτόνα, θα μεταφέρονται υπό την καταχώρηση του σχετικού παρασιτοκτόνου και σύμφωνα με τις διατάξεις του σχετικού παρασιτοκτόνου (βλέπε 2.2.61.1.10 έως 2.2.61.1.11.2).

45 Σουλφίδια και οξείδια του αντιμονίου τα οποία περιέχουν όχι περισσότερο από 0.5% αρσενικού υπολογισμένο στο συνολικό βάρος δεν υπόκειται στις απαιτήσεις του RID.

47 Σιδηροκυανιούχα και σιδηρικυανιούχα άλατα δεν υπόκεινται στις απαιτήσεις του RID

48 Η μεταφορά αυτής της ουσίας, όταν περιέχει περισσότερο από 20% υδροκυάνιο, απαγορεύεται.

59 Οι ουσίες αυτές δεν υπόκεινται στις απαιτήσεις του RID όταν περιέχουν όχι περισσότερο από 50% μαγνήσιο.

60 Εάν η συγκέντρωση είναι μεγαλύτερη από 72%, η μεταφορά αυτής της ουσίας απαγορεύεται.

61 Η τεχνική ονομασία που θα συνοδεύει την κατάλληλη ονομασία της αποστολής θα είναι η κοινή ονομασία κατά ISO (βλέπε επίσης ISO 1750:1981 "*Παρασιτοκτόνα και άλλα αγροχημικά - κοινές ονομασίες*", ("*Pesticides and other agrochemicals - common names*") όπως αυτές τροποποιήθηκαν), άλλες ονομασίες όπως αυτές καταγράφονται στις λίστες του Παγκόσμιου Οργανισμού Υγείας (WHO) "*Προτεινόμενη Ταξινόμηση Φυτοφαρμάκων ανάλογα με τον Κίνδυνο και Οδηγίες Ταξινόμησης*" ("*Recommended Classification of Pesticides by Hazard and Guidelines to Classification*") ή την ονομασία της ενεργής ουσίας (βλέπε επίσης 3.1.2.8.1.1 και 3.1.2.8.1.1).

62 Η ουσία αυτή δεν υπόκειται στις απαιτήσεις του RID όταν περιέχει όχι περισσότερο από 4% υδροξείδιο του νατρίου.

65 Υδατικά διαλύματα υπεροξειδίου του υδρογόνου με λιγότερο από 8% υπεροξείδιο του υδρογόνου δεν υπόκεινται στις απαιτήσεις του RID.

103 Η μεταφορά νιτρώδους αμμωνίου και μειγμάτων από ανόργανα νιτρώδη άλατα με αμμωνιακό άλας είναι απαγορευμένη.

105 Η νιτροκυτταρίνη που ικανοποιεί τις περιγραφές των Αριθμ. UN 2556 ή Αριθμ. UN 2557 μπορεί να ταξινομηθεί στην Κλάση 4.1.

113 Η μεταφορά χημικά ασταθών μειγμάτων είναι απαγορευμένη.

119 Τα ψυκτικά μηχανήματα περιλαμβάνουν μηχανές ή άλλες συσκευές οι οποίες έχουν σχεδιαστεί για το συγκεκριμένο σκοπό του να κρατάνε τροφές ή άλλα είδη σε χαμηλές θερμοκρασίες μέσα σε ένα εσωτερικό τμήμα και μονάδες με κλιματισμό. Τα ψυκτικά μηχανήματα και τα τμήματα των ψυκτικών μηχανημάτων δεν υπόκεινται στις διατάξεις του RID εάν περιέχουν λιγότερο από 12 kg αερίου Κλάσης 2, ομάδας Α ή Ο σύμφωνα με την 2.2.2.1.3, ή εάν περιέχει λιγότερο από 12 λίτρα διάλυμα αμμωνίας (UN 2672).

122 Οι δευτερογενείς κίνδυνοι, έλεγχοι και θερμοκρασίες έκτακτης ανάγκης εάν υπάρχουν, καθώς και ο UN αριθμός (γενική καταχώρηση) για κάθε μία από τις επί του παρόντος καταχωρημένες συνθέσεις οργανικών υπεροξειδίων δίνονται στην 2.2.52.4.

127 Άλλα αδρανή υλικά ή μείγματα αδρανών υλικών μπορούν να χρησιμοποιηθούν, υπό την προϋπόθεση ότι το αδρανές αυτό υλικό έχει πανομοιότυπες αδρανοποιητικές ιδιότητες.

131 Οι αδρανοποιημένες ουσίες θα είναι σημαντικά λιγότερο ευαίσθητες από το ξηρό PETN.

135 Το διένυδρο άλας του διχλωροϊσοκυανουρικού οξέος δεν υπόκειται στις απαιτήσεις του RID.

138 Το κυανίδιο του p-βρωμοβενζυλίου δεν υπόκειται στις απαιτήσεις του RID.

141 Προϊόντα τα οποία έχουν υποστεί αρκετή θερμική επεξεργασία έτσι ώστε να μην παρουσιάζουν κανένα κίνδυνο κατά τη μεταφορά δεν υπόκεινται στις απαιτήσεις του RID.

142 Χοντράλευρο σπόρων σόγιας εκχυλισμένο με διαλύτη που περιέχει όχι περισσότερο από 1.5% έλαιο και 11% υγρασία, το οποίο είναι ουσιαστικά απαλλαγμένο από εύφλεκτο διαλύτη, δεν υπόκειται στις απαιτήσεις του RID.

144 Ένα υδατικό διάλυμα περιέχον όχι περισσότερο από 24% αλκοόλη κατ' όγκο δεν υπόκειται στις απαιτήσεις του RID.

145 Αλκοολούχα ποτά της ομάδας συσκευασίας III, όταν μεταφέρονται σε δοχεία των 250 λίτρων ή μικρότερα, δεν υπόκεινται στις απαιτήσεις του RID.

152 Η ταξινόμηση αυτής της ουσίας θα διαφέρει ανάλογα με το μέγεθος σωματιδίου και τη συσκευασία, αλλά οι διαχωριστικές γραμμές δεν έχουν πειραματικά καθοριστεί. Κατάλληλη ταξινόμηση θα γίνει σύμφωνα με την 2.2.1.

153 Αυτή η καταχώρηση εφαρμόζεται μόνο αν επιδεικνύεται, επί τη βάση δοκιμών, ότι οι ουσίες όταν έρθουν σε επαφή με νερό δεν είναι εύφλεκτες ούτε έχουν τάση αυτανάφλεξης και ότι το μείγμα αερίων που αναπτύσσεται δεν είναι εύφλεκτο.

162 *(Διαγραφή)*

163 Μία ουσία αναφερόμενη ονομαστικά στον Πίνακα Α του Κεφαλαίου 3.2 δεν θα μεταφέρεται σύμφωνα με αυτή την καταχώρηση. Οι ουσίες που μεταφέρονται σύμφωνα με αυτήν την καταχώρηση μπορούν να περιέχουν 20% ή λιγότερο νιτροκυτταρίνη με την προϋπόθεση ότι η νιτροκυτταρίνη περιέχει όχι περισσότερο από 12.6% άζωτο (κατά βάρος επί ξηρού).

168 Αμίαντος ο οποίος είναι εμβαπτισμένος ή σταθερός σε φυσικό ή τεχνητό συνδετικό υλικό (όπως τσιμέντο, πλαστικά, άσφαλτος, ρητίνες ή μετάλλευμα) με τέτοιο τρόπο ώστε να μην μπορεί να γίνει διαφυγή αναπνεύσιμων ινών αμιάντου σε επικίνδυνες ποσότητες κατά τη μεταφορά, δεν υπόκειται στις απαιτήσεις του RID. Βιομηχανικά είδη που περιέχουν αμίαντο και δεν ικανοποιούν αυτές τις προδιαγραφές δεν υπόκεινται στις απαιτήσεις του RID όταν συσκευάζονται με τέτοιο τρόπο ώστε να μην γίνει διαφυγή αναπνεύσιμων ινών αμιάντου σε επικίνδυνες ποσότητες κατά τη μεταφορά.

169 Φθαλικό ανυδρίδιο σε στερεά κατάσταση και τετραϋδροφθαλικά ανυδρίδια, με όχι περισσότερο από 0.05% μαλεϊκό ανυδρίδιο, δεν υπόκεινται στις απαιτήσεις του RID. Το φθαλικό ανυδρίδιο τηγμένο σε θερμοκρασία μεγαλύτερη του σημείου ανάφλεξής του, με όχι περισσότερο από 0.05% μαλεϊκό ανυδρίδιο, θα ταξινομηθεί υπό τον Αριθμ. UN 3256.

172 Για ραδιενεργά υλικά με δευτερογενή κινδύνο :

(a) Τα κόλα θα σημαίνονται με ετικέτα η οποία θα αναφέρεται σε κάθε δευτερογενή κίνδυνο που παρουσιάζει το υλικό, αντίστοιχες επισημάνσεις θα επικολλώνται στη φορτάμαξα ή σε μεγάλα εμπορευματοκιβώτια σύμφωνα με τις σχετικές διατάξεις της 5.3.1.

(b) Τα ραδιενεργά υλικά πρέπει να καταμεριστούν σε ομάδες συσκευασίας I, II ή III, όπως και εάν είναι αναγκαία, με εφαρμογή των κριτηρίων της ομάδας όπως αυτά προβλέπονται στο Μέρος 2 αντίστοιχα με τη φύση των επικρατέστερων δευτερογενών κινδύνων.

Η περιγραφή που απαιτείται στην 5.4.1.2.5.1 (b) θα περιλαμβάνει περιγραφή αυτών των δευτερογενών κινδύνων (π.χ. "Δευτερογενής κίνδυνος: 3, 6.1"), την ονομασία των συστατικών τα όποια συμβάλλουν επικρατέστερα σε αυτούς τους δευτερογενείς κινδύνους, και όπου έχει εφαρμογή, την ομάδα συσκευασίας.

177 Το θειικό βάριο δεν υπόκειται στις απαιτήσεις του RID.

178 Αυτός ο ορισμός θα χρησιμοποιείται μόνο όταν δεν υπάρχει άλλος κατάλληλος ορισμός στον Πίνακα Α του Κεφαλαίου 3.2, και μόνο με την έγκριση των αρμόδιων αρχών της χώρας προέλευσης (βλέπε 2.2.1.1.3).

181 Κόλα που περιέχουν αυτού του τύπου την ουσία θα φέρουν ετικέτα σύμφωνα με το υπόδειγμα Αριθμ. 1 (βλέπε 5.2.2.2.2) εκτός και αν οι αρμόδιες αρχές της χώρας προέλευσης έχουν επιτρέψει να μην υπάρχει αυτή η ετικέτα στη συγκεκριμένη συσκευασία, διότι οι δοκιμές έδειξαν ότι η ουσία στη συσκευασία αυτή δεν έχει εκρηκτική συμπεριφορά (βλέπε 5.2.2.1.9).

182 Η ομάδα των αλκαλιμετάλλων περιλαμβάνει λίθιο, νάτριο, κάλιο, ρουβίδιο και καίσιο.

183 Η ομάδα των μετάλλων αλκαλικών γαιών περιλαμβάνει μαγνήσιο, ασβέστιο, στρόντιο και βάριο.

186 Στον καθορισμό του περιεχομένου σε νιτρικό αμμώνιο, όλα τα νιτρικά ιόντα, στα οποία το μοριακό ισοδύναμο των αμμωνιακών ιόντων εμφανίζεται στο μείγμα, θα υπολογίζονται σαν νιτρικό αμμώνιο.

188 Ηλεκτρικά στοιχεία και στοιχεία που δίνονται για μεταφορά δεν υπόκεινται σε άλλες διατάξεις του RID, αν είναι σύμφωνα με τις παρακάτω προδιαγραφές:

(a) Για ηλεκτρικό στοιχείο μετάλλου λιθίου ή κράματος λιθίου, η περιεκτικότητα σε λίθιο δεν είναι μεγαλύτερη από 1 g, και για ηλεκτρικό στοιχείο με ιόντα λιθίου, η ισχύς Βαττώρας δεν είναι μεγαλύτερο από 20 Wh.

(b) Για συσσωρευτή μετάλλου λιθίου ή κράματος λιθίου, το άθροισμα της περιεκτικότητας του λιθίου δεν είναι μεγαλύτερο από 2 g, και για συσσωρευτή με ιόντα λιθίου, η ισχύς Βαττώρας δεν είναι μεγαλύτερη από 100 Wh. Οι μπαταρίες ιόντων λιθίου σύμφωνα με αυτή τη διάταξη θα σημανθούν με την ισχύ της Βαττώρας εξωτερικά του περιβλήματός τους, εκτός από εκείνες που κατασκευάσθηκαν προ της 1ης Ιανουαρίου 2009, οι οποίες μπορούν να μεταφέρονται σύμφωνα με αυτή εδώ την ειδική διάταξη και χωρίς την εν λόγω σήμανση μέχρι 31 Δεκεμβρίου 2010.

(c) Για ηλεκτρικά στοιχεία ή συσσωρευτές που ανήκουν σε τύπο που πληρεί τις προδιαγραφές κάθε δοκιμής του Εγχειριδίου Δοκιμών και Κριτηρίων (Manual of Tests and Criteria), Μέρος ΙΙΙ, υπό-τμήμα 38.3.

(d) Τα στοιχεία και οι μπαταρίες, εκτός εάν εγκαθίστανται σε εξοπλισμό, θα είναι συσκευασμένα σε εσωτερικές συσκευασίες που εσωκλείουν πλήρως το στοιχείο ή τη μπαταρία. Τα στοιχεία και οι μπαταρίες θα προστατεύονται ώστε να παρεμποδίζονται βραχυκυκλώματα. Αυτό περιλαμβάνει προστασία έναντι επαφής με αγώγιμα υλικά εντός

της ίδιας συσκευασίας που θα μπορούσε να οδηγήσει σε βραχυκύκλωμα. Οι εσωτερικές συσκευασίες θα πακετάρονται σε ανθεκτικές εξωτερικές συσκευασίες οι οποίες ικανοποιούν τις διατάξεις των 4.1.1.1, 4.1.1.2 και 4.1.1.5.

(e) Τα στοιχεία και οι μπαταρίες, όταν εγκαθίστανται σε εξοπλισμό, θα προστατεύονται από ζημίες και βραχυκύκλωμα και ο εξοπλισμός θα είναι εφοδιασμένος με ένα αποτελεσματικό μέσο αποκλεισμού τυχαίας ενεργοποίησης. Όταν οι μπαταρίες εγκαθίστανται σε εξοπλισμό, ο εξοπλισμός θα είναι συσκευασμένος σε ανθεκτική εξωτερική συσκευασία κατασκευασμένη από κατάλληλο υλικό ικανής αντοχής και σχεδιασμού σε σχέση με την ικανότητα συσκευασίας και την σκοπούμενη χρήση, εκτός εάν η μπαταρία φέρει ισοδύναμη προστασία από τον εξοπλισμό στον οποίο περιέχεται.

(f) Εκτός από κόλα που δεν περιέχουν άνω των τεσσάρων στοιχείων εγκατεστημένων σε εξοπλισμό ή όχι άνω των δύο μπαταριών εγκατεστημένων σε εξοπλισμό, το κάθε κόλο θα φέρει την εξής σήμανση:

(i) μία σήμανση ότι το κόλο περιέχει στοιχεία ή μπαταρίες "ΛΙΘΙΟΥ ΜΕΤΑΛΛΟΥ" ή "ΙΟΝΤΩΝ ΛΙΘΙΟΥ", όπως απαιτείται.

(ii) μία σήμανση ότι το κόλο θα τύχει προσεκτικής μεταχείρισης και ότι υφίσταται κίνδυνος ανάφλεξης αν το κόλο καταστραφεί.

(iii) μία σήμανση ότι θα ακολουθηθούν ειδικές διαδικασίες στην περίπτωση που το κόλο καταστραφεί, για να περιληφθεί επιθεώρηση και επανασυσκευασία, αν απαιτηθεί, και

(iv) ένα νούμερο τηλεφώνου για πρόσθετες πληροφορίες

(g) Κάθε φορτίο ενός ή περισσοτέρων κόλων που φέρει σημάνσεις σύμφωνα με την παράγραφο (f) θα συνοδεύεται με ένα έγγραφο που θα περιλαμβάνει τα ακόλουθα:

(i) σήμανση ότι το κόλο περιέχει στοιχεία ή μπαταρίες "ΛΙΘΙΟΥ ΜΕΤΑΛΛΟΥ" ή "ΙΟΝΤΩΝ ΛΙΘΙΟΥ", όπως απαιτείται.

(ii) σήμανση ότι το κόλο θα τύχει προσεκτικής μεταχείρισης και ότι υφίσταται κίνδυνος ανάφλεξης αν το κόλο καταστραφεί.

(iii) σήμανση ότι θα ακολουθηθούν ειδικές διαδικασίες στην περίπτωση που το κόλο καταστραφεί, για να περιληφθεί επιθεώρηση και επανασυσκευασία, αν απαιτηθεί, και

(iv) ένα νούμερο τηλεφώνου για πρόσθετες πληροφορίες.

(h) Εκτός από την περίπτωση που οι μπαταρίες είναι εγκατεστημένες σε εξοπλισμό, κάθε κόλο θα είναι ικανό να αντέξει δοκιμή πτώσης από 1,2 m σε οποιαδήποτε κατεύθυνση χωρίς ζημιά στα στοιχεία ή τις μπαταρίες που περιέχονται σε αυτό, χωρίς μετακίνηση των

περιεχομένων ώστε να επιτρέψει επαφή μπαταρίας με μπαταρία (ή στοιχείου με στοιχείο) και χωρίς απελευθέρωση των περιεχομένων, και

(ι) Εκτός από την περίπτωση που οι μπαταρίες είναι εγκατεστημένες εντός ή συσκευασμένες μαζί με εξοπλισμό, τα κόλα δεν θα υπερβαίνουν τα 30 kg μικτού βάρους.

Όπως χρησιμοποιήθηκε παραπάνω και αλλού στον RID, "περιεκτικότητα σε λίθιο" σημαίνει το βάρος του λιθίου στην άνοδο σε ηλεκτρικό στοιχείο με μέταλλα λιθίου ή κράμα λιθίου. Υπάρχουν ξεχωριστές καταχωρίσεις για μπαταρίες λιθίου μετάλλου και μπαταρίες ιόντων λιθίου για να διευκολύνουν τη μεταφορά αυτών των μπαταριών με συγκεκριμένους τρόπους μεταφοράς και για να καταστεί δυνατή η εφαρμογή διαφορετικών ενεργειών σε περίπτωση ανάγκης.

190 Οι διανεμητές αερολυμάτων θα εφοδιαστούν με προστατευτικό κατά των ακούσιων εκκενώσεων. Αερολύματα με χωρητικότητα που δεν ξεπερνάει τα 50 ml που περιέχουν μόνο μη τοξικά συστατικά δεν υπόκειται στις απαιτήσεις του RID.

191 Τα μικρά δοχεία, με χωρητικότητα η οποία δεν ξεπερνάει τα 50 ml, που περιέχουν μόνο μη τοξικά συστατικά δεν υπόκεινται στις απαιτήσεις του RID.

194 Ο αριθμός UN (γενική καταχώρηση) για κάθε μία από τις επί του παρόντος καταχωρημένες αυτενεργές ουσίες δίνεται στην 2.2.41.4.

196 Συνθέσεις οι οποίες σε εργαστηριακές δοκιμές ούτε εκρήγνυνται σε κατάσταση σε κοίλο ούτε αναφλέγονται, οι οποίες δεν παρουσιάζουν καμμία επίδραση όταν θερμαίνονται υπό περιορισμό και οι οποίες δεν παρουσιάζουν ικανότητα έκρηξης μπορούν να μεταφέρονται υπό την παρούσα καταχώρηση. Η σύνθεση θα πρέπει επίσης να είναι θερμικά σταθερή (π.χ. η SADT είναι 60°C ή υψηλότερη για κόλο 50 kg). Οι συνθέσεις που δεν πληρούν τα κριτήρια αυτά θα μεταφέρονται σύμφωνα με τις διατάξεις της Κλάσης 5.2, (βλέπε 2.2.52.4).

198 Διαλύματα νιτροκυτταρίνης που περιέχουν όχι περισσότερο από 20% νιτροκυτταρίνη μπορούν να μεταφερθούν σαν χρώμα ή μελάνι εκτύπωσης, σύμφωνα με (βλέπε UN 1210, 1263, 3066, 3469 και 3470).

199 Ενώσεις μολύβδου οι οποίες, όταν αναμιγνύονται σε αναλογία 1:1000 με 0.07M υδροχλωρικό οξύ και αναδεύονται για μία ώρα σε θερμοκρασία 23°C ± 2 °C, παρουσιάζουν διαλυτότητα 5% ή μικρότερη (βλέπε ISO 3711:1990 "*Πιγμέντα χρωμικά μολύβδου και χρωμικός μόλυβδος - πιγμέντα μολυβδαινίου - Προδιαγραφές και μέθοδοι δοκιμών")* θεωρούνται αδιάλυτα και δεν υπόκεινται στις απαιτήσεις του RID εκτός και αν ικανοποιούν τα κριτήρια να συμπεριληφθούν σε άλλη κλάση.

201 Αναφλεκτήρες και αναπληρώσεις αναφλεκτήρων θα πρέπει να συμμορφώνονται με τις διατάξεις της χώρας στην οποία πληρώθηκαν. Θα πρέπει να παρέχονται με προστασία έναντι ακούσιας εκκένωσης. Η αναλογία σε υγρό του αερίου δεν θα πρέπει να υπερβαίνει το 85% της χωρητικότητας του δοχείου στους 15°C. Τα δοχεία, συμπεριλαμβανομένων και των κλεισιμάτων, θα πρέπει να είναι ικανά να ανθίστανται σε εσωτερική πίεση διπλάσια της πίεσης

υγροποιημένου αερίου πετρελαίου στους 55°C. Οι μηχανισμοί βαλβίδας και η συσκευή ανάφλεξης θα πρέπει ασφαλώς να σφραγίζονται, να δένονται ή διαφορετικά να ασφαλίζονται ή να είναι σχεδιασμένες με τρόπο ώστε να εμποδίζεται η λειτουργία ή η διαρροή του περιεχομένου κατά τη μεταφορά. Οι αναφλεκτήρες δεν θα πρέπει να περιέχουν περισσότερο από 10g υγροποιημένου αερίου πετρελαίου. Οι αναπληρώσεις αναφλεκτήρων δεν θα πρέπει να περιέχουν περισσότερα από 65 g υγροποιημένου αερίου πετρελαίου.

ΣΗΜΕΙΩΣΗ: Για άχρηστους αναφλεκτήρες που συγκεντρώνονται ξεχωριστά βλέπε Κεφάλαιο 3.3., ειδική διάταξη 654.

203 Η καταχώρηση αυτή δεν θα χρησιμοποιείται σε πολυχλωριωμένα διφαινύλια, υγρά, Αριθμ. UN 2315 και πολυχλωριωμένα διφαινύλια, στερεά, Αριθμ. UN 3432.

204 (Διαγραφή)

205 Αυτή η καταχώρηση δεν θα χρησιμοποιείται για την Αριθμ. UN 3155 ΠΕΝΤΑΧΛΩΡΟΦΑΙΝΟΛΗ.

207 Τα πολυμερικά σφαιρίδια και οι ενώσεις πολυμερών θα μπορούσαν να γίνουν από πολυστυρένιο, πολύ(μεθακριλικός μεθυλεστέρας) ή άλλα πολυμερικά υλικά.

208 Η εμπορική κλάση των λιπασμάτων νιτρικού ασβεστίου, όταν αποτελούνται κυρίως από διπλό άλας (νιτρικό ασβέστιο και νιτρικό αμμώνιο) που περιέχουν όχι περισσότερο από 10% νιτρικό αμμώνιο και τουλάχιστον 12% νερό αποκρυστάλλωσης, δεν υπόκεινται στις απαιτήσεις του RID.

210 Τοξίνες φυτικές, ζωικές ή βακτηρίων οι οποίες περιέχουν μολυσματικές ουσίες, ή τοξίνες που περιέχονται σε μολυσματικές ουσίες, θα ταξινομούνται στην Κλάση 6.2.

215 Η καταχώρηση αυτή εφαρμόζεται στην καθαρά τεχνική ουσία ή στις συνθέσεις που παράγονται απ' αυτή με SADT μεγαλύτερο των 75 °C και επομένως δεν εφαρμόζονται στις συνθέσεις που είναι αυτενεργές ουσίες (για αυτενεργές ουσίες, βλέπε 2.2.41.4). Ομογενή μίγματα που περιέχουν όχι περισσότερο από 35% κατά βάρος αζοδικαρβαμίδιο και τουλάχιστον 65% αδρανούς ουσίας δεν υπόκεινται στις απαιτήσεις του RID εκτός και αν πληρούνται κριτήρια άλλων κλάσεων.

216 Στερεά μείγματα τα οποία δεν υπόκεινται στις απαιτήσεις του RID και εύφλεκτα υγρά, μπορούν να μεταφερθούν σύμφωνα με αυτήν την καταχώρηση χωρίς να απαιτείται να εφαρμόσουν πρώτα τα κριτήρια ταξινόμησης της Κλάσης 4.1, υπό την προϋπόθεση ότι δεν υπάρχει ελεύθερο ορατό υγρό την ώρα που η ουσία φορτώνεται ή την ώρα που η συσκευασία, η φορτάμαξα ή το εμπορευματοκιβώτιο είναι κλειστό. Σφραγισμένα πακέτα και είδη που περιέχουν λιγότερο από 10 ml της ομάδας συσκευασίας II ή III εύφλεκτα υγρά ροφημένα σε στερεό υλικό δεν υπόκεινται στον RID, υπό την προϋπόθεση ότι δεν υπάρχει ελεύθερο υγρό στο πακέτο ή στο είδος.

217 Μείγματα στερεών που δεν υπόκεινται στις απαιτήσεις του RID και τοξικά υγρά μπορούν να μεταφερθούν σύμφωνα με την καταχώρηση αυτή χωρίς πρώτα να εφαρμόσουν τα κριτήρια ταξινόμησης της Κλάσης 6.1 υπό την πρϋπόθεση ότι δεν υπάρχει ελεύθερο ορατό υγρό την ώρα που η ουσία φορτώνεται ή την ώρα που η συσκευασία, η φορτάμαξα ή το εμπορευματοκιβώτιο είναι κλειστό. Η καταχώρηση αυτή δεν πρέπει να χρησιμοποιείται για στερεά που περιέχουν υγρά ομάδας συσκευασίας I.

218 Μείγματα στερεών τα οποία δεν υπόκεινται στις απαιτήσεις του RID και διαβρωτικά υγρά μπορούν να μεταφερθούν σύμφωνα με αυτή την καταχώρηση χωρίς πρώτα να εφαρμόσουν τα κριτήρια ταξινόμησης της Κλάσης 8, δεδομένου ότι δεν υπάρχει ελεύθερο ορατό υγρό την ώρα που η ουσία φορτώνεται ή την ώρα που η συσκευασία, η φορτάμαξα ή το εμπορευματοκιβώτιο είναι κλειστό.

219 Γενετικά τροποποιημένοι μικρό-οργανισμοί και γενετικά τροποποιημένοι οργανισμοί οι οποίοι ικανοποιούν τον ορισμό της μολυσματικής ουσίας και τα κριτήρια για να περιληφθούν στην Κλάση 6.2 σύμφωνα με το τμήμα 2.2.62 θα μεταφέρονται σύμφωνα ως Αριθμ. UN 2814, Αριθμ. UN 2900 ή Αριθμ. UN 3373, καταλλήλως.

220 Μόνο η τεχνική ονομασία των συστατικών του εύφλεκτου υγρού αυτού του διαλύματος ή μείγματος θα εμφανίζεται σε παρένθεση αμέσως μετά από την κατάλληλη ονομασία αποστολής.

221 Ουσίες που περιλαμβάνονται στην καταχώρηση αυτή δεν θα ανήκουν στην ομάδα συσκευασίας I.

224 Εκτός και αν υποδεικνύεται κατά τη διάρκεια των δοκιμών ότι η ευπάθεια της ουσίας σε κατάσταση ψύξης δεν είναι μεγαλύτερη απ΄αυτήν σε υγρή κατάσταση, η ουσία θα παραμένει σε υγρή μορφή κατά τη διάρκεια κανονικών συνθηκών μεταφοράς. Δεν πρέπει να ψύχεται σε θερμοκρασία πάνω των -15 °C.

225 Πυροσβεστήρες σύμφωνα με αυτή την καταχώρηση μπορούν να περιλαμβάνουν τοποθετημένες ωθούμενες φύσιγγες (φύσιγγες, συσκευών ισχύος με κωδικό ταξινόμησης 1.4C ή 1.4S), χωρίς να γίνει αλλαγή ταξινόμησης της Κλάσης 2, ομάδας Α ή Ο σύμφωνα με την 2.2.2.1.3 υπό την πρϋπόθεση ότι η συνολική ποσότητα εύφλεκτων (προωθητικών) εκρηκτικών δεν υπερβαίνει τα 3.2 g ανά μονάδα πυρόσβεσης.

226 Συνθέσεις αυτής της ουσίας που περιέχουν όχι λιγότερο από 30% μη πτητικό, μη εύφλεκτο αδρανοποιητή δεν υπόκεινται στις απαιτήσεις του RID.

227 Όταν αδρανοποιείται με νερό και ανόργανα αδρανή υλικά το περιεχόμενο της νιτρικής ουρίας δεν μπορεί να ξεπερνάει τα 75% κατά βάρος και το μείγμα δεν είναι ικανό να εκπυρσοκροτήσει σύμφωνα με τη σειρά 1, τύπου (α), δοκιμές στο Εγχειρίδιο Δοκιμών και Κριτηρίων (*Manual of Tests and Criteria)*, Μέρος 1.

228 Τα μείγματα που δεν ικανοποιούν τα κριτήρια των εύφλεκτων αερίων (βλέπε 2.2.2.1.5) θα μεταφέρονται σύμφωνα με τον Αριθμ. UN 3163.

230 Η καταχώρηση αυτή εφαρμόζεται σε στοιχεία συσσωρευτών και συστοιχίες που περιέχουν λίθιο σε οποιαδήποτε μορφή, συμπεριλαμβανομένου στοιχεία συσσωρευτών και συστοιχίες με πολυμερή ιόντα λιθίου.

Στοιχεία συσσωρευτών λιθίου και συστοιχίες θα μεταφέρονται σύμφωνα με την καταχώρηση αυτή εάν πληρούν τις παρακάτω διατάξεις:

(α) Κάθε συσσωρευτής ή ηλεκτρικό στοιχείο πρέπει να ικανοποιεί τα κριτήρια εκχώρησης στην Κλάση 9 με βάση τις δοκιμές που πραγματοποιήθηκαν σύμφωνα με το Εγχειρίδιο Δοκιμών και Κριτηρίων (*Manual of Tests and Criteria)*, Μέρος III, υπο-τμήμα 38.3.

(b) Κάθε συσσωρευτής και ηλεκτρικό στοιχείο θα έχει ενσωματωμένη διάταξη αερισμού ασφάλειας ή να είναι σχεδιασμένος ώστε να προλαμβάνει μία βιαία ρήξη, κάτω από κανονικές συνθήκες μεταφοράς.

(c) Κάθε συσσωρευτής και ηλεκτρικό στοιχείο είναι εξοπλισμένο με τα αναγκαία μέσα για την πρόληψη εξωτερικών βραχυκυκλωμάτων.

(d) Κάθε συσσωρευτής που περιλαμβάνει ηλεκτρικά στοιχεία ή σειρές ηλεκτρικών στοιχείων συνδεμένα παράλληλα, είναι εξοπλισμένος με αποτελεσματικά μέσα τα οποία είναι αναγκαία για την πρόληψη επικίνδυνης αντιστροφής ροής ρεύματος (πχ. δίοδοι, ασφάλειες, κλπ.).

235 Αυτή η καταχώρηση εφαρμόζεται στα είδη τα οποία περιέχουν εκρηκτικές ουσίες της Κλάσης 1 και τα οποία μπορεί επίσης να περιέχουν επικίνδυνα εμπορεύματα άλλων κλάσεων. Τα είδη αυτά χρησιμοποιούνται ως συσκευές φουσκώματος αερόσακων οχημάτων για την ασφάλεια της ζωής ή εξαρτήματα αερόσακων ή προεντατήρες ζωνών καθίσματος.

236 Τα κιτ πολυεστερικής ρητίνης αποτελούνται από δύο συστατικά: ένα βασικό υλικό (Κλάσης 3, ομάδα συσκευασίας II ή III) και έναν ενεργοποιητή (οργανικό υπεροξείδιο). Τα οργανικά υπεροξείδια πρέπει να είναι τύπου D, E ή F, χωρίς να απαιτείται έλεγχος της θερμοκρασίας. Η ομάδα συσκευασίας θα είναι II ή III, σύμφωνα με τα κριτήρια της Κλάσης 3, που εφαρμόζονται στο βασικό υλικό. Το όριο ποσότητας το οποίο αναφέρεται στη στήλη (7a) του Πίνακα Α του Κεφαλαίου 3.2 εφαρμόζεται στο βασικό υλικό.

237 Τα φίλτρα μεμβράνης, συμπεριλαμβανομένων διαχωριστών χαρτιών, επιστρώσεις ή ενισχυτικά υλικά, κ.α., που περιέχονται στη μεταφορά, δεν πρέπει να διαθέτουν κίνδυνο δημιουργίας έκρηξης όντας ελεγμένα με μία από τις δοκιμές που περιγράφονται στο Εγχειρίδιο Δοκιμών και Κριτηρίων (*Manual of Tests and Criteria)*, Μέρος I, Σειρά Δοκιμών 1 (a).

Επιπλέον η αρμόδια αρχή μπορεί να καθορίσει, με βάση τα αποτελέσματα κατάλληλων ελέγχων του ρυθμού καύσης λαμβάνοντας υπόψιν τις πρότυπες δοκιμές του Εγχειριδίου Δοκιμών και Κριτηρίων (*Manual of Tests and Criteria)*, Μέρος III, υπο-τμήμα 33.2.1, ότι τα φίλτρα μεμβράνης νιτροκυτταρίνης σε μορφή τέτοια ώστε να μπορούν να μεταφερθούν, δεν υπόκεινται στις προδιαγραφές που εφαρμόζονται στα εύφλεκτα στερεά της Κλάσης 4.1.

238 (a) Οι συσσωρευτές μπορούν να θεωρούνται ότι είναι χωρίς διαρροή εφόσον έχουν τη δυνατότητα να αντέχουν στις διαφορετικές δοκιμές δονήσεως και πιέσεως που δίνονται παρακάτω, χωρίς τη διαρροή υγρού μπαταρίας.

Δοκιμές δόνησης: Ο συσσωρευτής είναι άκαμπτα σφιγμένος στην εξέδρα της δονητικής μηχανής και μία απλή αρμονική ταλάντωση η οποία έχει πλάτος 0.8 mm (1.6 mm

μέγιστη συνολική διαδρομή) εφαρμόζεται. Η συχνότητα κυμαίνεται με ρυθμό 1 Hz/λεπτό μεταξύ των ορίων 10 Hz και 55 Hz. Όλη η εμβέλεια συχνοτήτων και η επιστροφή πραγματοποιείται σε 95 ± 5 λεπτά για κάθε θέση (κατεύθυνση της δόνησης) του συσσωρευτή. Ο συσσωρευτής ελέγχεται σε τρία κοινά κάθετα σημεία (ώστε να συμπεριληφθεί έλεγχος με ανοίγματα πλήρωσης και εξαεριστήρες, εάν υπάρχουν, σε ανεστραμμένη θέση) για ίσες χρονικές περιόδους.

Δοκιμές διαφοράς πίεσης: Μετά από τη δοκιμή δονήσεως, ο συσσωρευτής αποθηκεύεται για έξι ώρες σε 24 °C ± 4 °C ενώ εκτίθεται σε διαφορά πίεσης τουλάχιστον 88 kPa. Ο συσσωρευτής ελέγχεται σε τρία κοινά κάθετα σημεία (ώστε να συμπεριληφθεί έλεγχος με ανοίγματα πλήρωσης και εξαεριστήρες, εάν υπάρχουν, σε ανεστραμμένη θέση) για τουλάχιστον έξι ώρες για κάθε θέση.

(b) Οι συσσωρευτές χωρίς διαρροή δεν υπόκεινται στις απαιτήσεις του RID αν, σε θερμοκρασία των 55 °C, ο ηλεκτρολύτης δεν ρέει από μία σχισμένη ή ραγισμένη θήκη και δεν υπάρχει ελεύθερο υγρό που να ρέει κι αν, συσκευασμένος για μεταφορά, οι ακροδέκτες προστατεύονται από βραχυκύκλωμα.

239 Οι συσσωρευτές ή τα στοιχεία συσσωρευτών δεν πρέπει να περιέχουν άλλες επικίνδυνες ουσίες εκτός του νατρίου, θείου και/ή πολυσουλφιδίων. Οι συσσωρευτές ή τα στοιχεία συσσωρευτών δεν πρέπει να προσφέρονται για μεταφορά σε θερμοκρασία τέτοια ώστε να υπάρχει υγρό στοιχείο νατρίου στο συσσωρευτή ή στα στοιχεία του συσσωρευτή, εκτός και αν είναι εγκεκριμένο και σύμφωνο με τις προϋποθέσεις που έχουν καθιερωθεί από την αρμόδια αρχή της χώρας προέλευσης. Αν η χώρα προέλευσης δεν είναι Συμβαλλόμενο Μέλος της COTIF, η έγκριση και οι συνθήκες μεταφοράς θα πρέπει να αναγνωριστούν από αρμόδια αρχή της πρώτης χώρας Συμβαλλόμενου Μέλους της COTIF που φθάνει η αποστολή.

Τα στοιχεία συσσωρευτών πρέπει να αποτελούνται από ερμητικά κλειστά μεταλλικά περιβλήματα που να εγκλωβίζουν πλήρως τις επικίνδυνες ουσίες και τα οποία είναι έτσι κατασκευασμένα και ασφαλισμένα ώστε να εμποδίζεται η διαρροή επικίνδυνων ουσιών κάτω από κανονικές συνθήκες μεταφοράς.

Οι συσσωρευτές θα πρέπει να αποτελούνται από στοιχεία συσσωρευτών ασφαλισμένα και πλήρως κλεισμένα από μεταλλικό περίβλημα κατασκευασμένο και σφραγισμένο, ώστε να αποτρέπει τη διαρροή επικίνδυνων ουσιών κάτω από κανονικές συνθήκες μεταφοράς.

241 Η σύνθεση θα πρέπει να προετοιμάζεται έτσι ώστε να παραμένει ομοιογενείς και να μην διαχωρίζεται κατά τη μεταφορά. Συνθέσεις με χαμηλή περιεκτικότητα σε νιτροκυτταρίνη και χωρίς να παρουσιάζουν επικίνδυνες ιδιότητες όταν ελεγχθούν για την προδιάθεση να προκαλέσουν εκπυρσοκρότηση, αστραπιαία καύση ή έκρηξη κατά τη θέρμανση υπό καθορισμένο περιορισμό από τις δοκιμές των σειρών δοκιμών 1 (a), 2 (b) και 2 (c) αντιστοίχως στο Εγχειρίδιο Δοκιμών και Κριτηρίων (*Manual of Tests and Criteria)*, Μέρος I και χωρίς να είναι εύφλεκτα στερεά όταν ελεγχθούν σύμφωνα με τις δοκιμές No. 1 στο Εγχειρίδιο Δοκιμών και Κριτηρίων (*Manual of Tests and Criteria)*, Μέρος III, υπο-τμήμα 33.2.1.4 (θρύμματα, εάν είναι αναγκαίο, κονιορτοποιημένα και κοσκινισμένα σε κόκκους μεγέθους μικρότερους από 1.25 mm), δεν υπόκεινται στις απαιτήσεις του RID.

242 Το θείο δεν υπόκειται στις απαιτήσεις του RID όταν έχει μορφοποιηθεί σε συγκεκριμένο σχήμα (π.χ. κόκκους, σβώλους, παστίλιες ή νιφάδες).

243 Βενζίνη, κηροζίνη, οινόπνευμα κινητήρων για χρήση σε κινητήρες με εναρκτήρες ανάφλεξης (π.χ. αυτοκίνητα, στάσιμες μηχανές και άλλες μηχανές) θα εντάσσονται στην παρούσα καταχώρηση ανεξαρτήτως των διαφοροποιήσεων σε πτητικότητα.

244 Αυτή η καταχώρηση περιλαμβάνει π.χ. προσμείξεις αλουμινίου, υπολείμματα επεξεργασίας αλουμινίου, χρησιμοποιημένες καθόδους, απόβλητα ηλεκτρολυτικών κελλίων παραγωγής αργιλίου, και σκωρίες αλάτων του αργιλίου.

247 Αλκοολούχα ποτά που περιλαμβάνουν περισσότερο από 24% οινόπνευμα αλλά όχι περισσότερο από 70% κατ' όγκο, όταν μεταφέρονται ως μέρος της κατασκευαστικής διαδικασίας, μπορούν να μεταφερθούν σε ξύλινα βαρέλια με χωρητικότητα μεγαλύτερη των 250 λίτρων και όχι μεγαλύτερη των 500 λίτρων ικανοποιώντας τις γενικές απαιτήσεις της 4.1.1, κατάλληλα, υπό τις ακόλουθες συνθήκες :

(a) Τα ξύλινα βαρέλια πρέπει να ελεγχθούν και να συσφιχτούν πριν από την πλήρωση.

(b) Πρέπει να αφήνεται αρκετό κενό (όχι λιγότερο από 3%) ώστε να επιτρέπεται η διόγκωση του υγρού.

(c) Τα ξύλινα βαρέλια πρέπει να μεταφέρονται με τέτοιο τρόπο ώστε τα στόμια να βρίσκονται στην πάνω πλευρά.

(d) Τα ξύλινα βαρέλια πρέπει να μεταφέρονται σε εμπορευματοκιβώτια ικανοποιώντας τις προϋποθέσεις της CSC. Κάθε βαρέλι πρέπει να ασφαλίζεται σε βάση φτιαγμένη κατά παραγγελία και να στερεώνεται με τα κατάλληλα μέσα, ώστε να αποφευχθεί η μετακίνησή του με κάθε τρόπο κατά τη μεταφορά.

249 Το σιδηροδημήτριο, σταθεροποιημένο κατά της διάβρωσης, με ελάχιστο ποσοστό σιδήρου 10% δεν υπόκειται στις απαιτήσεις του RID.

250 Αυτή η καταχώρηση μπορεί να χρησιμοποιηθεί μόνο για χημικά δείγματα που έχουν ληφθεί για ανάλυση κατ' εφαρμογή της συνθήκης για την Απαγόρευση της Ανάπτυξης, Παραγωγής, Αποθήκευσης και Χρήσης Χημικών Όπλων και την Καταστροφή τους (Convention on the Prohibition of the Development, Stockpiling and Use of Chemical Weapons and on their Distribution). Η μεταφορά ουσιών υπό αυτήν την καταχώρηση, πρέπει να είναι σύμφωνη με τη σειρά επιτήρησης και των διαδικασιών προστασίας που έχουν καθοριστεί από τον Οργανισμό Απαγόρευσης Χημικών Όπλων (Organisation for the Prohibition of Chemical Weapons).

Το χημικό δείγμα μπορεί να μεταφερθεί μόνο με τον όρο ότι έχει δοθεί προηγουμένως έγκριση από την αρμόδια αρχή ή τη Γενική Διεύθυνση του Οργανισμού Απαγόρευσης Χημικών Όπλων και με τον όρο ότι το δείγμα είναι σύμφωνο με τις ακόλουθες διατάξεις:

(α) Πρέπει να συσκευαστεί σύμφωνα με την οδηγία συσκευασίας 623 στις Τεχνικές Οδηγίες ΔΟΠΑ (ICAO) (βλέπε S-3-8 του Παραρτήματος), και

(b) Κατά τη μεταφορά, πρέπει να είναι προσαρτημένο στο έγγραφο μεταφοράς ένα αντίγραφο του εγγράφου της έγκρισης της μεταφοράς, που να δείχνει τους ποσοτικούς περιορισμούς και τις διατάξεις συσκευασίας.

251 Αυτή η καταχώρηση ΚΙΤ ΧΗΜΙΚΟΥ ΕΞΟΠΛΙΣΜΟΥ ή ΚΙΤ ΕΞΟΠΛΙΣΜΟΥ ΠΡΩΤΩΝ ΒΟΗΘΕΙΩΝ προορίζεται να εφαρμοστεί στα κουτιά, τις θήκες κτλ. που περιέχουν μικρές ποσότητες από διάφορα επικίνδυνα εμπορεύματα τα οποία χρησιμοποιούνται για παράδειγμα για ιατρικούς, αναλυτικούς σκοπούς η για δοκιμές ή για επισκευή. Τέτοιοι κιτ δεν πρέπει να περιέχουν επικίνδυνα εμπορεύματα για τα οποία ο κώδικας "LQ0" υποδεικνύεται στη στήλη (7a) του Πίνακα Α του Κεφαλαίου 3.2.

Τα συστατικά δεν πρέπει να αντιδρούν επικίνδυνα (βλέπε "επικίνδυνες αντιδράσεις" στην 1.2.1). Η συνολική ποσότητα των επικίνδυνων εμπορευμάτων σε κάθε ένα κιτ δεν πρέπει να υπερβαίνει το 1l ή 1 kg. Η ομάδα συσκευασίας που ορίζεται στο σύνολο του κιτ θα είναι η πιο αυστηρή από τις ομάδες συσκευασίας που ορίζεται για κάθε μία ουσία ξεχωριστά μέσα στο κιτ.

Κιτ που μεταφέρονται με φορτάμαξες για νοσηλευτικούς ή χειρουργικούς σκοπούς, δεν υπόκεινται στις απαιτήσεις του RID.

Χημικά κιτ και κιτ πρώτων βοηθειών που περιέχουν επικίνδυνα εμπορεύματα σε εσωτερική συσκευασία η οποία δεν υπερβαίνει τα όρια ποσότητας για περιορισμένες ποσότητες που εφαρμόζονται σε κάθε ουσία όπως καθορίζεται στην Στήλη 7(a) του Πίνακα Α του Κεφαλαίου 3.2. σε συμφωνία με τον Κώδικα LQ που ορίζεται στην 3.4.6 μπορούν να μεταφέρονται σύμφωνα με το Κεφάλαιο 3.4.

252 Εφόσον το νιτρικό αμμώνιο παραμένει σε διάλυμα κάτω από οποιεσδήποτε συνθήκες μεταφοράς, υδατικό διάλυμα νιτρικού αμμωνίου, με όχι περισσότερο από 0.2% καύσιμο υλικό, σε συγκέντρωση που να μην υπερβαίνει το 80%, δεν υπόκειται στις απαιτήσεις του RID.

266 Αυτή η ουσία, όταν περιέχει λιγότερη αλκοόλη, νερό ή αδρανοποιητή από όσο ορίζεται, δεν πρέπει να μεταφέρεται, εκτός ειδικής εγκρίσεως από την αρμόδια αρχή (βλέπε 2.2.1.1).

267 Κάθε εκρηκτικό, ανατίναξης, τύπου C που περιέχει χλωρικά άλατα, πρέπει να διαχωρίζεται από τα εκρηκτικά που περιέχουν νιτρικό αμμώνιο ή άλλα άλατα αμμωνίου.

270 Υδατικά διαλύματα Κλάσης 5.1 ανόργανες στερεές νιτρικές ουσίες, θεωρούνται ότι δεν πληρούν τα κριτήρια της Κλάσης 5.1 αν η συγκέντρωση των ουσιών στο διάλυμα, στην ελάχιστη θερμοκρασία που μπορεί να υπάρξει κατά τη μεταφορά, δεν είναι μεγαλύτερη από 80% του ορίου κορεσμού.

271 Λακτόζη ή γλυκόζη ή παρόμοια υλικά, μπορούν να χρησιμοποιηθούν ως αδρανοποιητές εφόσον η ουσία περιέχει όχι λιγότερο από 90%, κατά βάρος, αδρανοποιητή. Η αρμόδια αρχή μπορεί να εγκρίνει την ταξινόμηση των υλικών στην Κλάση 4.1 με βάση τις Σειρές Δοκιμών 6(c) Μέρος I Τμήμα 16 στο Εγχειρίδιο Δοκιμών και Κριτηρίων (*Manual of Tests and Criteria)* σε τρία τουλάχιστον κόλα έτοιμα για μεταφορά. Μείγματα που περιέχουν τουλάχιστον 98%, κατά βάρος, αδρανοποιητή δεν υπόκεινται στις απαιτήσεις του RID. Κόλα που περιέχουν μείγματα με όχι λιγότερο από 90%, κατά βάρος, αδρανοποιητή δεν χρειάζεται να φέρουν ετικέτα σύμφωνη με το υπόδειγμα Αριθμ. 6.1.

272 Αυτή η ουσία δεν πρέπει να μεταφέρεται υπό τις διατάξεις της Κλάσης 4.1 εκτός ειδικής εγκρίσεως από την αρμόδια αρχή (βλέπε UN 0143).

273 Μανέβ και παρασκευάσματα μανέβ σταθεροποιημένα κατά της αυτο-θέρμανσης δεν χρειάζεται να ταξινομηθούν στην Κλάση 4.2 όταν μπορεί να αποδειχθεί με τη δοκιμή ότι ένας κυβικός όγκος 1 m^3 της ουσίας αυτής δεν αυτο-αναφλέγεται κι ότι η θερμοκρασία στο κέντρο του δείγματος δεν υπερβαίνει τους 200 °C, όταν το δείγμα διατηρείται σε θερμοκρασία όχι λιγότερη των 75 °C ± 2 °C για χρονική περίοδο 24 ωρών.

274 Εφαρμόζονται οι διατάξεις της 3.1.2.8.

278 Αυτές οι ουσίες δεν πρέπει να ταξινομούνται και να μεταφέρονται εκτός ειδικής έγκρισης από την αρμόδια αρχή με βάση τα αποτελέσματα της Σειράς δοκιμών 2 και της Σειράς 6(c) δοκιμής του Μέρους I στο Εγχειρίδιο Δοκιμών και Κριτηρίων (*Manual of Tests and Criteria)* σε κόλα έτοιμα για μεταφορά (βλέπε 2.2.1.1). Η αρμόδια αρχή θα καθορίσει την ομάδα συσκευασίας με βάση τα κριτήρια της 2.2.3 και τον τύπο κόλου που χρησιμοποιείται για τις Σειρές δοκιμών 6(c).

279 Αυτή η ουσία έχει καταχωρηθεί σε αυτήν την ταξινόμηση ή ομάδα συσκευασίας με βάση την ανθρώπινη εμπειρία αντί της αυστηρής εφαρμογής των κριτηρίων ταξινόμησης που παρατίθενται στον RID.

280 Αυτή η καταχώρηση απευθύνεται στα είδη που χρησιμοποιούνται ως σωστικά μέσα φουσκώματος αερόσακου οχημάτων ή μονάδες αερόσακων ή προεντατές ζωνών ασφαλείας, και περιέχουν επικίνδυνα εμπορεύματα της Κλάσης 1 ή επικίνδυνα εμπορεύματα άλλων κλάσεων και όταν μεταφέρονται ως συνιστώντα τμήματα και όταν τα είδη αυτά όπως προσφέρονται για μεταφορά έχουν δοκιμαστεί σύμφωνα με τις σειρές 6 (c) του Μέρους I του Εγχειριδίου Δοκιμών και Κριτηρίων (*Manual of Tests and Criteria)*, χωρίς έκρηξη της συσκευής, χωρίς θρυμματισμό της θήκης της συσκευής ή του δοχείου πίεσης και χωρίς προβολή κινδύνου, ούτε θερμικό αποτέλεσμα το οποίο θα μπορούσε να εμποδίσει σημαντικά την πυρόσβεση ή άλλα μέτρα έκτακτης ανάγκης στην περιοχή άμεσης γειτνίασης.

282 (Διαγραφή)

283 Είδη, που περιέχουν αέρια, προοριζόμενα να λειτουργήσουν ως αμορτισέρ, συμπεριλαμβανομένων συσκευών απορρόφησης ενέργειας κατά την πρόσκρουση, ή ελατήρια ελαστικών δεν υπόκεινται στις απαιτήσεις του RID εφόσον:

(a) Κάθε είδος έχει χωρητικότητα αερίου που δεν υπερβαίνει τα 1.6 λίτρα και πίεση φόρτισης όχι μεγαλύτερη από 280 bar όπου το προϊόν της χωρητικότητας (λίτρα) και πίεση φόρτισης (bars) δεν υπερβαίνουν τα 80 (π.χ. 0.5 λίτρα αέριου χώρου και 160 bar πίεση φόρτισης, 1 λίτρο αέριου χώρου και 80 bar πίεση φόρτισης 1.6 λίτρα αέριου χώρου και 50 bar πίεση φόρτισης, 0.28 λίτρα αέριου χώρου και 280 bar πίεση φόρτισης).

(b) Κάθε είδος έχει μία ελάχιστη πίεση ρήξης 4 φορές την πίεση φόρτισης στους 20 °C για προϊόντα που δεν υπερβαίνουν τα 0.5 λίτρα χωρητικότητας αέριου χώρου και 5 φορές την πίεση φόρτισης για προϊόντα που έχουν μεγαλύτερο από 0.5 λίτρα χωρητικότητα αέριου χώρου.

(c) Κάθε είδος κατασκευάζεται από υλικά τα οποία δεν θα θρυμματιστούν κατά τη διάρρηξη.

(d) Κάθε είδος κατασκευάζεται σύμφωνα με ένα πρότυπο διασφάλισης ποιότητας αποδεκτό από την αρμόδια αρχή και,

(e) Ο τύπος σχεδιασμού έχει υποβληθεί σε δοκιμή πυρκαγιάς αποδεικνύοντας ότι το προϊόν εκτονώνει την πίεσή του μέσω πώματος που αλλοιώνεται με τη φωτιά ή άλλης συσκευής εκτόνωσης πίεσης, τέτοια ώστε το προϊόν να μην θρυμματίζεται και να μην εκτοξεύεται.

Βλέπε επίσης 1.1.3.2 (d) για εξάρτημα χρησιμοποιούμενο για τη λειτουργία του οχήματος.

284 Μία γεννήτρια οξυγόνου, χημική, που περιέχει οξειδωτικές ουσίες πρέπει να ικανοποιεί τις ακόλουθες προϋποθέσεις:

(a) Η γεννήτρια όταν περιέχει μια συσκευή δημιουργίας εκρήξεως, πρέπει να μεταφέρεται μόνο υπό αυτήν την καταχώρηση όταν εξαιρείται από την Κλάση 1, σύμφωνα με την ΣΗΜΕΙΩΣΗ υπό την παραγράφο 2.2.1.1.1 (b).

(b) Η γεννήτρια, χωρίς τη συσκευασία της, πρέπει να ανθίσταται επιτυχώς σε μία δοκιμή πτώσης 1.8 m σε άκαμπτη, μη ελαστική, επίπεδη και οριζόντια επιφάνεια, σε θέση που να μπορεί να προκαλέσει βλάβη, χωρίς απώλεια του περιεχόμενού του και χωρίς ενεργοποίηση.

(c) Όταν μία γεννήτρια είναι εξοπλισμένη με μία συσκευή ενεργοποίησης, πρέπει να έχει τουλάχιστον δύο θετικά μέσα αποτροπής ακούσιας κινητοποίησης.

286 Φίλτρα μεμβράνης νιτροκυτταρίνης που καλύπτονται από αυτήν την καταχώρηση, καθένα με μάζα που δεν υπερβαίνει τα 0.5 g, δεν υπόκεινται στις απαιτήσεις του RID όταν περιέχονται ξεχωριστά σε ένα προϊόν ή σφραγισμένο πακέτο.

288 Αυτές οι ουσίες δεν θα πρέπει να ταξινομούνται και να μεταφέρονταιεκτός αν έχουν εγκριθεί από την αρμόδια αρχή με βάση τα αποτελέσματα της Σειράς δοκιμών 2 και της Σειράς δοκιμών 6(c) του Μέρους I του Εγχειριδίου Δοκιμών και Κριτηρίων (*Manual of Tests and Criteria)* σε κόλα έτοιμα για μεταφορά (βλέπε 2.2.1.1).

289 Συσκευές φουσκώματος αερόσακων, θάλαμοι αερόσακων ή προεντατές ζωνών ασφαλείας εγκατεστημένα σε μεταφορικά μέσα ή σε ολοκληρωμένα εξαρτήματα μεταφορικών μέσων όπως στήλες τιμονιού οχημάτων, φύλλα πόρτας, καθίσματα, κ.λπ. δεν υπόκεινται στις απαιτήσεις του RID.

290 Όταν αυτό το υλικό πληρεί τους ορισμούς και τα κριτήρια άλλων Κλάσεων όπως ορίζεται στο Μέρος 2, πρέπει να ταξινομείται σύμφωνα με τον επικρατέστερο δευτερογενή κίνδυνο. Τέτοιο υλικό πρέπει να δηλωθεί με τη σωστή ονομασία φόρτωσης και UN κατάλληλο για το υλικό στην επικρατέστερη Κλάση, με την προσθήκη του ονόματος που αρμόζει σε αυτό το υλικό σύμφωνα με τη Στήλη (2) του Πίνακα Α του Κεφαλαίου 3.2, και πρέπει να μεταφερθεί σύμφωνα με τις σχετικές διατάξεις με αυτόν τον αριθμό UN. Επιπλέον, όλες οι άλλες προϋποθέσεις που καθορίζονται στην 1.7.1.5 θα εφαρμόζονται, εκτός από την 5.2.1.7.2 .

291 Τα εύφλεκτα υγροποιημένα αέρια πρέπει να συγκρατούνται εντός των τμημάτων των ψυκτικών μηχανών. Τα τμήματα αυτά πρέπει να σχεδιάζονται και να δοκιμάζονται τουλάχιστον τρεις φορές στην πίεση λειτουργίας του μηχανήματος. Οι ψυκτικές μηχανές πρέπει να σχεδιάζονται και να κατασκευάζονται να περιέχουν το υγροποιημένο αέριο και να αποκλείουν το κίνδυνο ρήξης ή ρηγμάτωσης των τμημάτων που διατηρούν την πίεση υπό κανονικές συνθήκες μεταφοράς. Οι ψυκτικές μηχανές και τα μέρη των ψυκτικών μηχανών δεν υπόκεινται στις απαιτήσεις του RID αν περιέχουν λιγότερο από 12 kg αερίου.

292 Μείγματα που περιέχουν όχι περισσότερο από 23.5% οξυγόνο κατ' όγκο μπορούν να μεταφερθούν κάτω από την καταχώρηση αυτή όταν δεν υπάρχουν άλλα οξειδωτικά αέρια. Ετικέτα σύμφωνη με το υπόδειγμα No. 5.1 δεν απαιτείται για οποιαδήποτε συγκέντρωση εντός του ορίου αυτού.

293 Οι παρακάτω ορισμοί εφαρμόζονται στα σπίρτα:

(a) Μεγάλα σπίρτα είναι τα σπίρτα οι κεφαλές των οποίων παρασκευάζονται με σύνθεση ανάφλεξης ευαίσθητη στην τριβή και πυροτεχνική σύνθεση η οποία αναφλέγεται με λίγο ή καθόλου φλόγα, αλλά με έντονη θερμότητα.

(b) Σπίρτα ασφαλείας είναι σπίρτα τα οποία είναι ενωμένα ή προσαρτημένα στο κουτί, στο βιβλίο ή στην κάρτα που μπορούν να αναφλεγούν με τριβή μόνο σε επεξεργασμένη επιφάνεια.

(c) Σπίρτα που ανάβουν οπουδήποτε είναι τα σπίρτα που μπορούν να αναφλεγούν με τριβή σε στερεά επιφάνεια.

(d) Κηρόσπιρτα είναι τα σπίρτα που μπορούν να αναφλεχθούν με τριβή είτε σε επεξεργασμένη, είτε σε στερεά επιφάνεια.

295 Οι συσσωρευτές δεν απαιτείται να σημειώνονται και να αποκτούν ετικέτα ξεχωριστά εφόσον οι παλέτες φέρουν τις κατάλληλες σφραγίδες και ετικέτες.

296 Οι καταχωρήσεις αυτές εφαρμόζονται σε διατάξεις διάσωσης ζωής, όπως σχεδίες διάσωσης, ατομικές διατάξης επίπλευσης και τσουλήθρες αυτο-διογκούμενες. Ο UN 2990 εφαρμόζεται σε αυτο-διογκούμενες διατάξεις και ο UN 3072 εφαρμόζεται σε διατάξεις διάσωσης ζωής που δεν είναι αυτο-διογκούμενες. Οι διατάξεις διάσωσης ζωής μπορεί να περιέχουν :

(a) Συσκευές σήματος (Κλάσης 1) οι οποίες μπορεί να περιλαμβάνουν προειδοποιητικές φωτοβολίδες καπνού και φωτισμού συσκευασμένες σε συσκευασίες που εμποδίζουν την ακούσια ενεργοποίησή τους.

(b) Για τον UN 2990 μόνο, φυσίγγια, συσκευή ισχύος της Υποδιαίρεσης 1.4, ομάδα συμβατότητας S, μπορούν να περιέχουν για τους λόγους του μηχανισμού της αυτο-διόγκωσης και υπό την προϋπόθεση ότι η ποσότητα των εκρηκτικών ανά διάταξη δεν υπερβαίνει τα 3.2g.

(c) Κλάσης 2 συμπιεσμένα αέρια ομάδας A ή O, σύμφωνα με την 2.2.2.1.3.

(d) Ηλεκτρικούς αποθηκευτικούς συσσωρευτές (Κλάση 8) και συσσωρευτές λιθίου (Κλάση 9).

(d) Κουτιά πρώτων βοηθειών ή κουτιά επισκευής που περιέχουν μικρές ποσότητες επικίνδυνων εμπορευμάτων (π.χ. ουσίες της Κλάσης 3, 4.1, 5.2, 8 ή 9), ή

(e) Σπίρτα που ανάβουν οπουδήποτε, συσκευασμένα σε συσκευασίες που εμποδίζουν την ακούσια ανάφλεξή τους.

298 (Διαγραφή)

300 Άλευρα ψαριών, ή υπολείμματα ψαριών δεν θα πρέπει να φορτώνονται αν η θερμοκρασία την ώρα της φόρτωσης υπερβαίνει τους 35oC ή 5oC πάνω από τη θερμοκρασία περιβάλλοντος, όποια είναι υψηλότερη.

302 Στην κατάλληλη ονομασία αποστολής, η λέξη "ΜΟΝΑΔΑ" σημαίνει :

μια φορτάμαξα
ένα εμπορευματοκιβώτιο, ή
μία δεξαμενή

Φορτάμαξες που έχουν απολυμανθεί με καπνό, εμπορευματοκιβώτια και δεξαμενές υπόκεινται μόνο στις διατάξεις της 5.5.2.

303 Δοχεία θα καταχωρούνται στον κωδικό ταξινόμησης του αερίου ή του μίγματος αερίων που περιέχονται σ'αυτά που καθορίζεται σύμφωνα με τις διατάξεις του τμήματος 2.2.2.

304 Συσσωρευτές, ξηροί, που περιέχουν διαβρωτικούς ηλεκτρολύτες οι οποίοι δεν ρέουν έξω από το συσσωρευτή αν η θήκη του συσσωρευτή φέρει ρωγμή δεν υπόκεινται στις απαιτήσεις του RID υπό την προϋπόθεση ότι οι συσσωρευτές είναι ασφαλώς συσκευασμένοι και προστατευμένοι έναντι βραχυκυκλώματος. Παραδείγματα τέτοιων συσσωρευτών είναι : αλκαλι-μαγγανίου, ψευδαργύρου – άνθρακα, νικελίου – υδριδίου μετάλλου και νικελίου – καδμίου συσσωρευτές.

305 Οι ουσίες αυτές δεν υπόκεινται στις απαιτήσεις του RID όταν είναι σε συγκεντρώσεις όχι μεγαλύτερες από 50 mg/kg.

306 Η καταχώρηση αυτή μπορεί να χρησιμοποιείται μόνο για ουσίες που δεν παρουσιάζουν εκρηκτικές ιδιότητες της Κλάσης 1, όταν ελέγχονται σύμφωνα με τις Σειρές Δοκιμών 1 και 2 της Κλάσης 1 (βλέπε Εγχειρίδιο Δοκιμών και Κριτηρίων (*Manual of Tests and Criteria)* Μέρος I).

307 Η καταχώρηση αυτή μπορεί να χρησιμοποιείται μόνο για ομοιογενή μείγματα που περιέχουν νιτρικό αμμώνιο ως κύριο συστατικό εντός των ακόλουθων ορίων σύστασης:

(a) όχι λιγότερο από 90% νιτρικό αμμώνιο με όχι περισσότερο από 0.2% συνολική καύσιμη / οργανική ύλη υπολογισμένη ως άνθρακας και με προστιθέμενη ύλη, αν υπάρχει, η οποία είναι ανόργανη και αδρανής ως προς το νιτρικό αμμώνιο, ή

(b) λιγότερο από 90% αλλά περισσότερο από 70% νιτρικό αμμώνιο με άλλα ανόργανα υλικά ή περισσότερο από 80%, αλλά λιγότερο από 90% νιτρικό αμμώνιο αναμειγμένο με ανθρακικό ασβέστιο ή / και δολομίτη και / ή ορυκτό θειικό ασβέστιο και όχι περισσότερο από 0.4% συνολική καύσιμη / οργανική ύλη υπολογισμένη ως άνθρακας, ή

(c) σε λιπάσματα αζώτου με βάση νιτρικού αμμωνίου που περιέχουν μείγματα νιτρικού αμμωνίου και θειϊκού αμμωνίου με περισσότερο από 45% , αλλά λιγότερο από 70% νιτρικό αμμώνιο και όχι περισσότερο από 0.4% συνολική καύσιμη / οργανική ύλη υπολογισμένη ως άνθρακας, τέτοια ώστε το άθροισμα των ποσοστών (%) σύστασης νιτρικού αμμωνίου και θειϊκού αμμωνίου να υπερβαίνει το 70%.

309 Η καταχώρηση αυτή εφαρμόζεται σε μη ευαισθητοποιημένα γαλακτώματα, αιωρήματα και γέλες που αποτελούνται κυρίως από ένα μείγμα νιτρικού αμμωνίου και καυσίμου, που προορίζεται για την παραγωγή εκρηκτικού Τύπου Ε μόνο μετά από περαιτέρω επεξεργασία πριν από τη χρήση.

Το μείγμα για τα γαλακτώματα έχει συνήθως την ακόλουθη σύσταση: 60% μέχρι 85% νιτρικό αμμώνιο, 5-30% νερό, 2-8% καύσιμο, 0.5-4% γαλακτωματοποιητή, 0-10% διαλυτούς

καταστολείς φλόγας και ίχνη πρόσθετων. Άλλα ανόργανα νιτρικά άλατα μπορεί να αντικαθιστούν μέρος του νιτρικού αμμωνίου.

Το μείγμα για τα αιωρήματα και τις γέλες έχει συνήθως την ακόλουθη σύσταση: 60% μέχρι 85% νιτρικό αμμώνιο, 0-5% υπερχλωρικό νάτριο ή κάλιο, 0-17% νιτρική εξαμίνη ή νιτρική μονομεθυλαμίνη, 5-30% νερό, 2-15% καύσιμο, 0.5-4% συστατικό πάχυνσης, 0-10% διαλυτούς καταστολείς φλόγας και ίχνη πρόσθετων. Άλλα ανόργανα νιτρικά άλατα μπορεί να αντικαθιστούν μέρος του νιτρικού αμμωνίου.

Οι ουσίες θα ικανοποιούν τις Σειρές Δοκιμών 8 του Εγχειριδίου Δοκιμών και Κριτηρίων, Μέρος I, Τμήμα 8 και θα εγκρίνονται από την αρμόδια αρχή.

310 Οι απαιτήσεις δοκιμών του υπο-τμήματος 38.3 του Εγχειριδίου Δοκιμών και Κριτηρίων, δεν εφαρμόζονται σε σειρές παραγωγής που αποτελούνται από όχι περισσότερες από 100 συσσωρευτές και στοιχεία ή σε προ-παραγωγή πρωτοτύπων συσσωρευτών και στοιχείων όταν αυτά τα πρωτότυπα μεταφέρονται για δοκιμή, αν:

(a) οι συσσωρευτές και οι μπαταρίες μεταφέρονται σε εξωτερική συσκευασία η οποία είναι μεταλλική, πλαστική ή βαρέλι κόντρα πλακέ ή μεταλλικό πλαστικό ή ξύλινο κιβώτιο που ικανοποιεί τα κριτήρια της ομάδας συσκευασίας I, και

(b) Κάθε μπαταρία και συσσωρευτής είναι συσκευασμένος ξεχωριστά σε εσωτερική συσκευασία εντός εξωτερικής συσκευασίας και περιβάλλεται από προστατευτικό υλικό που είναι μη αναφλέξιμο και μη αγώγιμο.

311 Ουσίες δεν θα μεταφέρονται υπό την καταχώρηση αυτή, εκτός και εάν έχουν εγκριθεί από την αρμόδια αρχή με βάση τα αποτελέσματα κατάλληλων δοκιμών σύμφωνα με το Μέρος I, του Εγχειριδίου Δοκιμών και Κριτηρίων . Η συσκευασία θα εξασφαλίζει ότι το ποσοστό του μέσου αραίωσης δεν είναι χαμηλότερο από το οριζόμενο στην έγκριση της αρμόδιας αρχής, σε κάθε στιγμή κατά τη διάρκεια της μεταφοράς.

313 Ουσίες και μίγματα που ικανοποιούν τα κριτήρια για την Κλάση 8 θα φέρουν ετικέτα δευτερογενούς κινδύνου που συμμορφώνεται με το υπόδειγμα Αριθμ. 8 (βλέπε 5.2.2.2.2.)

314 (a) Οι ουσίες αυτές είναι ευπαθείς σε εξώθερμη αποσύνθεση σε υψηλές θερμοκρασίες. Η αποσύνθεση μπορεί να αρχίσει εξαιτίας θέρμανσης ή ακαθαρσιών (π.χ. μέταλλα σε σκόνη (σίδηρος, μαγγάνιο, κοβάλτιο, μαγνήσιο) και συστατικά τους).

(b) Κατά τη διάρκεια της πορείας της μεταφοράς, οι ουσίες αυτές θα σκιάζονται από το άμεσο φως του ήλιου και όλες τις πηγές θερμότητας και θα τοποθετούνται σε επαρκώς αεριζόμενες περιοχές.

315 Η καταχώρηση αυτή δεν θα χρησιμοποιείται για ουσίες της Κλάσης 6.1 οι οποίες ικανοποιούν τα κριτήρια τοξικότητας διά εισπνοής για ομάδα συσκευασίας I που περιγράφεται στην 2.2.61.1.8.

316 Η καταχώρηση αυτή εφαρμόζεται μόνο σε υποχλωριώδες ασβέστιο, ξηρό, όταν μεταφέρεται σε μορφή μη εύθρυπτων δισκίων.

317 “Εξαιρούμενα σχάσης” εφαρμόζεται μόνο σε εκείνα τα κόλα που συμμορφώνονται με την 6.4.11.2.

318 Για λόγους τεκμηρίωσης, η κατάλληλη ονομασία αποστολής θα συμπληρώνεται με μία τεχνική ονομασία (βλέπε 3.1.2.8). Όταν οι μολυσματικές ουσίες που πρόκειται να μεταφερθούν είναι άγνωστες, αλλά ύποπτες ότι πληρούν τα κριτήρια για να περιληφθούν στην Κατηγορία Α και να καταχωρηθούν στον UN 2814 ή 2900, οι λέξεις "μολυσματικές ουσίες ύποπτες Κατηγορίας Α" θα πρέπει να φαίνονται, σε παρενθέσεις, ακολουθώντας την κατάλληλη ονομασία αποστολής στο έγγραφο μεταφοράς.

319 Ουσίες συσκευασμένες και κόλα που είναι σημασμένα σύμφωνα με την οδηγία συσκευασίας P650 δεν υπόκεινται σε άλλη απαίτηση του RID.

320 (Διαγραφή)

321 Αυτά τα συστήματα αποθήκευσης θα πρέπει να θεωρούνται ως να περιέχουν υδρογόνο.

322 Όταν μεταφέρονται σε μορφή μη εύθρυπτων δισκίων, τα εμπορεύματα αυτά θα καταχωρούνται στην ομάδα συσκευασίας III.

323 (Δεσμευμένο)

324 Η ουσία αυτή χρειάζεται να σταθεροποιείται όταν βρίσκεται σε συγκεντρώσεις όχι περισσότερο από 99%.

325 Στην περίπτωση μη-σχάσιμου ή εξαιρούμενου σχάσης εξαφθοριούχου ουρανίου, το υλικό θα ταξινομείται υπό τον UN 2978.

326 Στην περίπτωση σχάσιμου εξαφθοριούχου ουρανίου, το υλικό θα ταξινομείται υπό τον UN 2977.

327 Απόβλητα αερολύματα που παραδίδονται προς μεταφοράς σύμφωνα με την 5.4.1.1.3 μπορούν να μεταφέρονται υπό την καταχώρηση αυτή για λόγους επεξεργασίας ή διάθεσης. Δεν χρειάζεται να προστατεύονται έναντι ακούσιας απελευθέρωσης υπό την προϋπόθεση ότι έχουν ληφθεί μέτρα για την αποτροπή συγκέντρωσης πίεσης και επικίνδυνης ατμόσφαιρας. Απόβλητα αερολύματα, άλλα από εκείνα που διαρρέουν ή είναι σημαντικά παραμορφωμένα, θα συσκευάζονται σύμφωνα με την οδηγία συσκευασίας P003 και την ειδική διάταξη PP87, ή οδηγία συσκευασίας LP02 και ειδική διάταξη συσκευασίας L2. Διαρρέοντα ή σημαντικά παραμορφωμένα αερολύματα θα μεταφέρονται σε συσκευασίες συλλογής υπό την προϋπόθεση ότ έχουν ληφθεί μέτρα που εξασφαλίζουν ότι δεν υπάρχει επικίνδυνη συγκέντρωση πίεσης.

ΣΗΜΕΙΩΣΗ : Για θαλάσσια μεταφορά, απόβλητα αερολύματα δεν θα πρέπει να μεταφέρονται σε κλειστά εμπορευματοκιβώτια.

328 Η καταχώρηση αυτή εφαρμόζεται σε φύσιγγες κελιών καυσίμων, συμπεριλαμβανομένων των περιπτώσεων που περιέχονται σε εξοπλισμό ή είναι συσκευασμένες με τον εξοπλισμό. Φύσιγγες κελιών καυσίμων εγκατεστημένες εντός ή που αποτελούν ενιαίο μέρος ενός συστήματος κελιών καυσίμων θεωρούνται ότι περιέχονται στον εξοπλισμό. Φύσιγγες κελιών καυσίμων σημαίνει μία κατασκευή που αποθηκεύει καύσιμο για τροφοδοσία του κελιού καυσίμων μέσω μιας βαλβίδος/ων που ελέγχει/ουν τη τροφοδοσία του καυσίμου στο κελί καυσίμων. Οι φύσιγγες κελιών καυσίμων, συμπεριλαμβανομένων των περιπτώσεων που

περιέχονται σε εξοπλισμό, θα σχεδιάζονται και θα κατασκευάζονται για την αποτροπή διαρροής καυσίμου κάτω από συνήθεις συνθήκες μεταφοράς.

Ο τύπος σχεδιασμού φυσίγγων κελιών καυσίμων που χρησιμοποιούν υγρά ως καύσιμα θα υποβάλλεται σε μία δοκιμή εσωτερικής πίεσης σε πίεση 100 kPa (μετρητής) χωρίς διαρροή.

Εκτός από τις φύσιγγες κελιών καυσίμων που περιέχουν υδρογόνο σε υδρίδιο μετάλλου που θα είναι σύμφωνο με την ειδική διάταξη 339, έκαστος τύπος σχεδιασμού φυσίγγων κελιών καυσίμων θα πρέπει να περνάει επιτυχώς μία δοκιμή πτώσης 1.2 m επί μιας άκαμπτης επιφανείας προς την κατεύθυνση που θα ήταν πιθανό να καταλήξει σε αποτυχία του συστήματος ανάσχεσης χωρίς απώλεια των περιεχομένων.

329 (Δεσμευμένο)

330 (Διεγράφη)

331 (Δεσμευμένο)

332 Το εξαϋδρικό νιτρικό μαγνήσιο δεν υπόκειται στις απαιτήσεις του RID.

333 Η αιθανόλη και η βενζίνη ή μίγματα πετρελαίου για χρήση σε μηχανές ανάφλεξης με μπουζί, (π.χ. σε αυτοκίνητα, σταθερές και άλλες μηχανές) θα μπαίνουν σε αυτή την καταχώρηση άσχετα από τις αποκλίσεις πτητικότητάς τους.

334 Μία φύσιγγα κελιών καυσίμων μπορεί να περιέχει έναν ενεργοποιητή υπό τον όρο ότι είναι εγκατεστημένη με δύο ανεξάρτητα μέσα αποτροπής της τυχαίας πρόσμιξης με το καύσιμο κατά τη μεταφορά.

335 Μίγματα στερεών που δεν υπόκεινται στις απαιτήσεις του RID και περιβαλλοντικά επικίνδυνα υγρά ή στερεά θα ταξινομούνται σαν UN 3077 και μπορούν να μεταφέρονται σύμφωνα με την παρούσα καταχώρηση υπό τον όρο ότι δεν υπάρχει ελεύθερο υγρό ορατό κατά το χρόνο που η ουσία φορτώνεται η κατά το χρόνο που η συσκευασία ή η φορτάμαξα ή το εμπορευματοκιβώτιο είναι κλειστό. Κάθε φορτάμαξα ή εμπορευματοκιβώτιο θα είναι στεγανό όταν χρησιμοποιείται για μεταφορά χύμα. Αν εντοπιστεί ελεύθερο υγρό κατά το χρόνο φόρτωσης του μίγματος ή κατά το χρόνο κλεισίματος της συσκευασίας ή φορτάμαξας ή εμπορευματοκιβωτίου, το μίγμα θα ταξινομηθεί σαν UN 3082. Σφραγισμένα πακέτα και αντικείμενα που περιέχουν λιγότερα από 10 ml ενός περιβαλλοντικά επικινδύνου υγρού, απορροφημένου σε στερεό υλικό αλλά χωρίς χυμένο υγρό στο πακέτο ή το αντικείμενο, ή που περιέχει λιγότερα από 10 g ενός περιβαλλοντικά επικινδύνου στερεού, δεν υπόκεινται στις απαιτήσεις του RID.

336 Ένα απομονωμένο κόλο μη-αναφλέξιμου στερεού LSA-II ή LSA-III υλικού, αν μεταφέρεται αεροπορικώς, δεν πρέπει να περιέχει δραστικότητα μεγαλύτερη του 3000 A_2.

337 Κόλα Τύπου B(U) και Τύπου B(M), αν μεταφέρονται αεροπορικώς, δεν θα περιέχουν δραστικότητες μεγαλύτερες από τις κάτωθι:

(a) Για χαμηλής διασποράς ραδιενεργό υλικό: όπως επιτρέπονται για το σχέδιο του κόλου που ορίζεται στο πιστοποιητικό έγκρισης.

(b) Για ραδιενεργό υλικό ειδικού τύπου: 3000 A_1 ή 100000 A_2, όποιο είναι χαμηλότερο, ή

(c) Για όλα τα άλλα ραδιενεργά υλικά: 3000 A_2.

338 Κάθε φύσιγγα κελιών καυσίμου σύμφωνα με αυτή τη καταχώριση που είναι σχεδιασμένη να περιέχει ένα υγροποιημένο εύφλεκτο αέριο:

(a) Θα είναι σε θέση να αντέχει, χωρίς διαρροή ή έκρηξη, μία πίεση τουλάχιστον δύο φορές της ισορροπίας πίεσης των περιεχομένων στους 55°C.

(b) Δεν θα περιέχει πάνω από 200 ml υγροποιημένο εύφλεκτο αέριο με πίεση ατμών που δεν θα υπερβαίνει τα 1000 kPa στους 55°C, και

(c) Θα περνάει επιτυχώς τη δοκιμασία θερμού μπάνιου ύδατος που περιγράφεται στην 6.2.6.3.1.

339 Φύσιγγες κελιών καυσίμων που περιέχουν υδρογόνο σε υδρίδιο μετάλλου που μεταφέρονται σύμφωνα με την παρούσα καταχώρηση θα έχουν χωρητικότητα νερού μικρότερη ή ίση των 120 ml.

Η πίεση της φύσιγγας κελιών καυσίμων δεν θα υπερβαίνει τα 5 MPa στους 55°C. Ο τύπος σχεδιασμού θα αντέχει, χωρίς διαρροή ή έκρηξη, μία πίεση διπλάσια της πίεσης σχεδιασμού της φύσιγγας στους 55°C ή 200 kPa πάνω από την πίεση σχεδιασμού της φύσιγγας στους 55°C, οποιοδήποτε είναι μεγαλύτερο. Η πίεση στην οποία γίνεται η δοκιμή αναφέρεται στη δοκιμή πτώσης και στη δοκιμή κύκλου υδρογόνου σαν "ελάχιστη πίεση ρήξης περιβλήματος".

Οι φύσιγγες κελιών καυσίμων θα γεμίζονται σύμφωνα με τις διαδικασίες που προβλέπονται από τον κατασκευαστή. Ο κατασκευαστής θα παρέχει τις ακόλουθες πληροφορίες με κάθε φύσιγγα κελιών καυσίμων:

(a) Διαδικασίες επιθεώρησης που πρέπει να γίνουν πριν από την αρχική πλήρωση και πριν από την επαναπλήρωση της φύσιγγας κελιών καυσίμων.

(b) Μέτρα πρόληψης και πιθανοί κίνδυνοι για τους οποίους θα πρέπει να είσαστε ενήμεροι.

(c) Μέθοδος προσδιορισμού πλήρωσης στην προβλεπόμενη χωρητικότητα.

(d) Εύρος ελάχιστης και μέγιστης πίεσης.

(e) Εύρος ελάχιστης και μέγιστης θερμοκρασίας, και

(a) Οιεσδήποτε άλλες απαιτήσεις που πρέπει να ικανοποιηθούν για την αρχική πλήρωση και την επαναπλήρωση,

συμπεριλαμβανομένου του τύπου του εξοπλισμού που πρέπει να χρησιμοποιηθεί για την αρχική πλήρωση και για την επαναπλήρωση.

Οι φύσιγγες κελιών καυσίμων θα σχεδιάζονται και θα κατασκευάζονται για να αποτρέπουν τη διαρροή υγρού κάτω από φυσιολογικές συνθήκες μεταφοράς. Κάθε σχεδιαστικός τύπος φύσιγγας, συμπεριλαμβανομένων φυσίγγων ενσωματωμένων στα κελιά καυσίμων, θα υπόκειται σε και θα περνάει επιτυχώς της ακόλουθες δοκιμές:

Δοκιμή πτώσης

Μία δοκιμή πτώσης από 1.8 μέτρα επί άκαμπτης επιφανείας σε τέσσερις διαφορετικές κατευθύνσεις:

(a) Κάθετα, επί του άκρου που περιέχει το συγκρότημα της βαλβίδας διακοπής.

(b) Κάθετα, επί του άκρου κατέναντι του συγκροτήματος της βαλβίδας διακοπής.

της Οριζοντίως, επί χαλύβδινης κορυφής με διάμετρο 38 mm, με τη χαλύβδινη κορυφή σε όρθια θέση, και

(b) Σε γωνία 45° στο άκρο που περιέχει το συγκρότημα της βαλβίδας διακοπής

Δεν θα υπάρχει διαρροή η οποία θα εντοπιστεί με τη χρήση διαλύματος για σαπουνόφουσκες ή άλλου ισοδύναμου μέσου σε όλα τα πιθανά σημεία διαρροής, όταν η φύσιγγα έχει γεμίσει στην προβλεπόμενη από τον κατασκευαστή πίεση πληρώσεως. Η φύσιγγα κελιών καυσίμων κατόπιν θα πρεσαριστεί υδροστατικά για καταστροφή. Η καταγεγραμμένη πίεση διάρρηξης θα υπερβαίνει το 85% της ελάχιστης πίεσης διάρρηξης του περιβλήματος.

Δοκιμή φωτιάς

Μία φύσιγγα κελιών καυσίμων γεμισμένη στην εργοστασιακή της πληρότητα με υδρογόνο θα υποβληθεί σε δοκιμή περικύκλωσης από φωτιά. Ο σχεδιασμός της φύσιγγας, ο οποίος μπορεί να περιλαμβάνει ένα χαρακτηριστικό αερισμού ενσωματωμένο σε αυτή, θα θεωρείται ότι πέρασε επιτυχώς τη δοκιμή αν:

(a) Η εσωτερική πίεση εκτονώνεται σε μηδενική πίεση μετρητή χωρίς ρήξη της φύσιγγας, ή
(b) Η φύσιγγα αντέχει τη φωτιά για 20 λεπτά κατ' ελάχιστο χωρίς ρήξη.

Δοκιμή κύκλου υδρογόνου

Η εν λόγω δοκιμή σκοπό έχει να διασφαλίσει ότι τα σχεδιαστικά όρια καταπόνησης μιας φύσιγγας κελιών καυσίμων δεν παραβιάζονται κατά τη διάρκεια της χρήσης.

Η φύσιγγα κελιών καυσίμων θα δοκιμάζεται με κύκλο ροής υδρογόνου 5% κατ' ελάχιστο, μέχρι 95% κύκλο ροής υδρογόνου κατ' ανώτατο, της εργοστασιακής της χωρητικότητας υδρογόνου, και πίσω μέχρι 5% της εργοστασιακής της χωρητικότητας υδρογόνου. Η βαθμονομημένη πίεση πλήρωσης θα χρησιμοποιείται για την πλήρωση και οι θερμοκρασίες θα διατηρούνται μέσα στο εύρος των θερμοκρασιών λειτουργίας. Το κύκλωμα θα συνεχίζεται για 100 κύκλους κατ' ελάχιστο.

Ακολούθως της δοκιμής κύκλου, η φύσιγγα κελιών καυσίμων θα πληρώνεται και ο όγκος νερού που θα εκτοπίζεται από τη φύσιγγα θα υπολογίζεται. Ο σχεδιασμός της φύσιγγας θεωρείται ότι έχει περάσει επιτυχώς τη δοκιμή κύκλου υδρογόνου αν ο εκτοπισμένος όγκος νερού από τη φύσιγγα δεν ξεπερνάει τον όγκο νερού που εκτοπίστηκε από μία φύσιγγα που δεν υπέστη τη δοκιμή κύκλου πληρωμένη στο 95% της εργοστασιακής της ικανότητας και πιεσμένη στο 75% της ελάχιστης πίεσης διάρρηξης του περιβλήματός της.

Δοκιμή διαρροής παραγωγής

Κάθε φύσιγγα κελιών καυσίμων θα δοκιμάζεται για διαρροές στους 15° C ± 5° C, ενώ θα πιέζεται στην πίεση εργοστασιακής πληρώσεώς της. Δεν θα υπάρξει διαρροή, η οποία θα διαπιστώνεται με τη χρήση διαλύματος για σαπουνόφουσκες ή άλλου ισοδύναμου μέσου σε όλα τα πιθανά σημεία διαρροής.

Κάθε φύσιγγα κελιών καυσίμων θα επισημειώνεται μόνιμα με τις ακόλουθες πληροφορίες:

(a) Την εργοστασιακή πλήρωση πίεσης σε MPa

(b) Τον αύξοντα αριθμό του κατασκευαστή της φύσιγγας κελιών καυσίμων ή το μοναδικό αριθμό ταυτοποίησης, και

(c) Την ημερομηνία εκπνοής που βασίζεται στη μέγιστη διάρκεια ζωής (έτος με τέσσερα ψηφία, μήνας με δύο ψηφία).

340 Χημικά κιτ, κιτ πρώτων βοηθειών και κιτ πολυεστερικής ρητίνης που περιέχουν επικίνδυνες ουσίες σε εσωτερικές συσκευασίες που δεν υπερβαίνουν τα ποσοτικά όρια για εξαιρούμενες ποσότητες που έχουν εφαρμογή σε ατομικές ουσίες όπως ορίζονται στη στήλη (7b) του Πίνακα Α του Κεφαλαίου 3.2, μπορούν να μεταφέρονται σύμφωνα με τις ουσίες του Κεφαλαίου 3.5 Κλάση 5.2, αν και δεν επιτρέπεται σε ατομική βάση σαν εξαιρούμενες ποσότητες στη στήλη (7b) του Πίνακα Α του Κεφαλαίου 3.2, επιτρέπονται σε αυτά τα κιτ και καταχωρούνται στον Κωδικό Ε2 (βλέπε 3.5.1.2).

341- (Δεσμευμένο)

499

500 UN 3064 νιτρογλυκερίνη, διάλυμα σε οινόπνευμα με περισσότερο από 1% αλλά όχι περισσότερο από 5% νιτρογλυκερίνη, συσκευασμένη σύμφωνα με την οδηγία συσκευασίας P300 του 4.1.4.1, είναι ουσία της Κλάσης 3.

501 Για τηγμένη ναφθαλίνη βλέπε UN 2304.

502 UN 2006 πλαστικά, νιτροκυτταρινικής βάσης, αυτο-θερμαινόμενα, ε.α.ο., και 2002 απορρίμματα κελλουλοϊτη είναι ουσίες της Κλάσης 4.2.

503 Για φώσφορο, λευκό ή κίτρινο, τηγμένο, βλέπε UN 2447.

504 UN 1847 θειούχο κάλιο, ένυδρο με όχι λιγότερο από 30% νερό από κρυστάλλωση, UN 1849 θειώδες νάτριο, ένυδρο με όχι λιγότερο από 30% νερό από κρυστάλλωση και UN 2949 όξινο θειώδες νάτριο, ένυδρο με όχι λιγότερο από 25% νερό από κρυστάλλωση είναι ουσίες της Κλάσης 8.

505 UN 2004 διαμίδιο του μαγνησίου είναι ουσία της Κλάσης 4.2.

506 Μέταλλα της σειράς αλκαλικών γαιών και κράματα μετάλλων της σειράς αλκαλικών γαιών σε πυροφόρο σύνθεση είναι ουσίες της Κλάσης 4.2.

UN 1869 μαγνήσιο ή κράματα μαγνησίου που περιέχουν περισσότερο από 50% μαγνήσιο σε σβόλους , τορναρίσματα ή ταινίες, είναι ουσίες της Κλάσης 4.1.

507 UN 3048 παρασιτοκτόνα φωσφιδίου αλουμινίου, με πρόσθετα που αναστέλλουν την εκπομπή τοξικών εύφλεκτων αερίων είναι ουσίες της Κλάσης 6.1.

508 UN 1871 υδρίδιο του τιτανίου και UN 1437 υδρίδιο ζιρκονίου είναι ουσίες της Κλάσης 4.1. UN 2870 βοροϋδρίδιο του αλουμινίου είναι ουσία της Κλάσης 4.2.

509 UN 1908 χλωριώδες διάλυμα είναι ουσία της Κλάσης 8.

510 UN 1755 διάλυμα χρωμικού οξέος είναι ουσία της Κλάσης 8.

511 UN 1625 νιτρικός υδράργυρος, UN 1627 νιτρικός υφυδράργυρος και UN 2727 νιτρικό θάλλιο είναι ουσίες της Κλάσης 6.1. Νιτρικό θόριο, στερεό, εξένυδρο διάλυμα νιτρικού ουρανυλίου και νιτρικό ουρανύλιο, στερεό είναι ουσίες της Κλάσης 7.

512 UN 1730 πενταχλωριούχο αντιμόνιο, υγρό, UN 1731 διάλυμα πενταχλωριούχου αντιμονίου, UN 1732 πενταφθοριούχο αντιμόνιο και UN 1733 τριχλωριούχο αντιμόνιο είναι ουσίες της Κλάσης 8.

513 UN 0224 αζίδιο του βαρίου, ξηρό ή νωπό με λιγότερο από 50% νερό, κατά βάρος δεν επιτρέπεται για σιδηροδρομική μεταφορά. UN 1571 αζίδιο του βαρίου, νωπό με όχι λιγότερο από 50% νερό κατά βάρος, είναι ουσία της Κλάσης 4.1. UN 1854 κράματα βαρίου, πυροφόρα είναι ουσίες της Κλάσης 4.2, UN 1445 χλωρικό βάριο, στερεό, UN 1446 νιτρικό βάριο, UN 1447 υπερχλωρικό βάριο, στερεό, UN 1448 υπερμαγγανικό βάριο, UN 1449 υπεροξείδιο του βαρίου, UN 2719 βρωμικό βάριο, UN 2741 υποχλωριώδες βάριο με περισότερο από 22% διαθέσιμο χλώριο, UN 3405 χλωρικό βάριο, διάλυμα και UN 3406 υπερχλωρικό βάριο, διάλυμα, είναι ουσίες της Κλάσης 5.1. UN 1565 κυανιούχο βάριο και UN 1884 οξείδιο του βαρίου είναι ουσίες της Κλάσης 6.1.

514 UN 2464 νιτρικό βηρύλλιο είναι ουσία της Κλάσης 5.1.

515 UN 1581 χλωροπικρίνη και μείγμα μεθυλοβρωμιδίου και UN 1582 χλωροπικρίνη και μείγμα μεθυλοχλωριδίου είναι ουσίες της Κλάσης 2.

516 UN 1912 μεθυλοχλωρίδιο και μείγμα μεθυλενοχλωριδίου είναι ουσία της Κλάσης 2.

517 UN 1690 φθοριούχο νάτριο, στερεό, UN 1812 φθοριούχο κάλιο, στερεό, UN 2505 φθοριούχο αμμώνιο, UN 2674 φθοριοπυριτικό νάτριο, UN 2856 φθοριοπυριτικά άλατα, Ε.Α.Ο., UN 3415 φθοριούχο νάτριο, διάλυμα και UN 3422 φθοριούχο κάλιο, διάλυμα είναι ουσίες της Κλάσης 6.1.

518 UN 1463 τριοξείδιο του χρωμίου, άνυδρο (χρωμικό οξύ, στερεό) είναι ουσία της Κλάσης 5.1.

519 UN 1048 υδροβρώμιο, άνυδρο, είναι ουσία της Κλάσης 2.

520 UN 1050 υδροχλώριο, άνυδρο, είναι ουσία της Κλάσης 2.

521 Στερεά χλωριώδη άλατα και υποχλωριώδη άλατα είναι ουσίες της Κλάσης 5.1.

522 UN 1873 υδατικό διάλυμα υπερχλωρικού οξέος με περισσότερο από 50% αλλά όχι περισσότερο από 72% καθαρό οξύ, κατά βάρος είναι ουσίες της Κλάσης 5.1. Διαλύματα υπερχλωρικού οξέος που περιέχουν περισσότερο από 72% καθαρό οξύ, κατά βάρος, ή μείγματα υπερχλωρικού οξέος με οποιοδήποτε άλλο υγρό εκτός του νερού, δεν πρέπει να γίνονται δεκτά για μεταφορά.

523 UN 1382 άνυδρο θειούχο κάλλιο και UN 1385 άνυδρο θειούχο νάτριο και τα υδροξείδιά τους με λιγότερο από 30% νερό από κρυστάλλωση, και UN 2318 υδροθειούχο νάτριο με λιγότερο από 25% νερό από κρυστάλλωση είναι ουσίες της Κλάσης 4.2.

524 UN 2858 τελικά προϊόντα ζιρκονίου με πάχος 18 μm ή περισσότερο είναι ουσίες της Κλάσης 4.1.

525 Διαλύματα ανόργανων κυανιδίων με συνολικό περιεχόμενο ιόντων κυανιδίου περισσότερο από 30% πρέπει να ταξινομούνται στην ομάδα συσκευασίας I, διαλύματα με συνολικό περιεχόμενο ιόντων κυανιδίου περισσότερο από 3% και όχι περισσότερο από 30% στην ομάδα συσκευασίας II και διαλύματα με περιεχόμενο ιόντων κυανιδίου περισσότερο από 0.3% κι όχι περισσότερο από 3% στην ομάδα συσκευασίας III.

526 UN 2000 κελλουλοϊτης καταχωρείται στην Κλάση 4.1.

527 (Δεσμευμένο)

528 UN 1353 ίνες ή υφάσματα εμποτισμένα με ελαφρώς νιτρομένη κυτταρίνη, μη αυτο-θερμαινόμενες είναι ουσίες της Κλάσης 4.1.

529 UN 0135 βροντώδης υδράργυρος, νωπός με όχι λιγότερο από 20% νερό, ή μείγμα αλκοόλης και νερού, κατά βάρος, δεν επιτρέπεται για σιδηροδρομική μεταφορά. Χλωριούχος υφυδράργυρος (καλομέλας) είναι ουσία της Κλάσης 9 (UN 3077).

530 UN 3293 υδατικό διάλυμα υδραζίνης με όχι περισσότερο από 37% υδραζίνη, κατά βάρος, είναι ουσία της Κλάσης 6.1.

531 Μείγματα με σημείο ανάφλεξης κάτω από 23 °C και που περιέχουν περισσότερο από 55% νιτροκυτταρίνη, με οποιοδήποτε περιεχόμενο αζώτου ή που περιέχουν όχι περισσότερο από 55% νιτροκυτταρίνη με περιεχόμενο αζώτου πάνω από 12.6% (κατά ξηρό βάρος), είναι ουσίες της Κλάσης 1 (βλέπε UN 0340 ή 0342) ή της Κλάσης 4.1.

532 UN 2672 διάλυμα αμμωνίας, που περιέχει όχι λιγότερο από 10% αλλά όχι περισσότερο από 35% αμμωνία, είναι ουσία της Κλάσης 8.

533 UN 1198 διαλύματα φορμαλδεΰδης, εύφλεκτα είναι ουσίες της Κλάσης 3. Διαλύματα φορμαλδεΰδης, μη-εύφλεκτα, με λιγότερο από 25% φορμαλδεΰδη δεν υπόκεινται στις απαιτήσεις του RID.

534 Ενώ σε κάποιες κλιματικές συνθήκες, η βενζίνη μπορεί να έχει τάση ατμών στους 50 °C περισσότερο από 110 kPa (1.10 bar) αλλά όχι περισσότερο από 150 kPa (1.50 bar) θα συνεχιστεί να θεωρείται ως ουσία η οποία έχει τάση ατμών στους 50 °C όχι περισσότερο από 110 kPa (1.10 bar).

535 UN 1469 νιτρικός μόλυβδος και UN 1470 υπερχλωρικός μόλυβδος, στερεός και UN 3408 υπερχλωρικός μόλυβδος, διάλυμα, είναι ουσίες της Κλάσης 5.1.

536 Για ναφθαλίνη, στερεά, βλέπε UN 1334.

537 UN 2869 μείγμα τριχλωριούχου τιτανίου, μη- πυροφόρα, είναι ουσία της Κλάσης 8.

538 Για θείο (σε στερεή κατάσταση), βλέπε UN 1350.

539 Ισοκυανικά διαλύματα με σημείο ανάφλεξης όχι λιγότερο από 23 °C είναι ουσίες της Κλάσης 6.1.

540 UN 1326 σκόνη αφνίου, νωπή, UN 1352 σκόνη τιτανίου, νωπή ή UN 1358 σκόνη ζιρκονίου, νωπή, με όχι λιγότερο από 25% νερό, είναι ουσίες της Κλάσης 4.1.

541 Μείγματα νιτροκυτταρίνης που περιέχουν νερό, αλκοόλη ή πλαστικοποιητή χαμηλότερο από τα δηλωμένα όρια, είναι ουσίες της Κλάσης 1.

542 Τάλκης που περιέχει τρεμολίτη και/ή ακτινολίτη καλύπτεται από αυτήν την καταχώρηση.

543 UN 1005 αμμωνία, άνυδρη, UN 3318 διάλυμα αμμωνίας με περισσότερο από 50% αμμωνία και UN 2073 διάλυμα αμμωνίας, με περισσότερο από 35% αλλά όχι περισσότερο από 50% αμμωνία, είναι ουσίες της Κλάσης 2. Διάλυμα αμμωνίας με όχι περισσότερο από 10% αμμωνία δεν υπόκεινται στις απαιτήσεις του RID.

544 UN 1032 διμεθυλαμίνη, άνυδρη, UN 1036 αιθυλαμίνη, UN 1061 μεθυλαμίνη, άνυδρη και UN 1083 τριμεθυλαμίνη, άνυδρη, είναι ουσίες της Κλάσης 2.

545 UN 0401 θειούχο διπικρύλιο, νωπό με λιγότερο από 10% νερό κατά βάρος είναι ουσία της Κλάσης 1.

546 UN 2009 ζιρκόνιο, ξηρό, σε μορφή τελειωμένων φύλλων, λωρίδων ή σπειροειδούς σύρματος, σε πάχος μικρότερο από 18 μm, είναι ουσία της Κλάσης 4.2. Ζιρκόνιο, ξηρό, σε μορφή τελειωμένων φύλλων, λωρίδων ή σπειροειδούς σύρματος, πάχους 254 μm ή περισσότερο, δεν υπόκειται στις απαιτήσεις του RID.

547 UN 2210 μανέβ ή UN 2210 παρασκευάσματα μανέβ σε αυτο-θερμαινόμενη σύνθεση είναι ουσίες της Κλάσης 4.2.

548 Χλωροσιλάνια, που σε επαφή με το νερό, εκπέμπουν εύφλεκτα αέρια, είναι ουσίες της Κλάσης 4.3.

549 Χλωροσιλάνια με σημείο ανάφλεξης μικρότερο από 23 °C και τα οποία, σε επαφή με νερό, δεν εκπέμπουν εύφλεκτα αέρια είναι ουσίες της Κλάσης 3. Χλωροσιλάνια με σημείο ανάφλεξης ίσο ή μεγαλύτερο από 23 °C και τα οποία, σε επαφή με νερό, δεν εκπέμπουν εύφλεκτα αέρια είναι ουσίες της Κλάσης 8.

550 UN 1333 δημήτριο σε πλάκες, βέργες ή ράβδους είναι ουσία της Κλάσης 4.1.

551 Ισοκυανικά διαλύματα με σημείο ανάφλεξης κάτω από 23 °C είναι ουσίες της Κλάσης 3.

552 Μέταλλα και κράματα μετάλλων σε σκόνη ή άλλη εύφλεκτη μορφή, υποκείμενα σε αυθόρμητη καύση, είναι ουσίες της Κλάσης 4.2. Μέταλλα και κράματα μετάλλων σε σκόνη ή άλλες εύφλεκτες μορφές οι οποίες, σε επαφή με το νερό, εκπέμπουν εύφλεκτα αέρια είναι ουσίες της Κλάσης 4.3.

553 Αυτό το μείγμα του υπεροξειδίου του υδρογόνου και υπεροξικού οξέος θα πρέπει, στις εργαστηριακές δοκιμές (βλέπε Εγχειρίδιο Δοκιμών και Κριτηρίων (*Manual of Tests and Criteria)*, Μέρος ΙΙ, τμήμα 20), να μην εκρήγνυται στην τυρβώδη κατάσταση, να μην αναφλέγεται και δεν θα πρέπει να δείχνει καμία επίδραση όταν θερμαίνεται υπό περιορισμό, ούτε καμία εκρηκτική ισχύ. Η σύνθεση πρέπει να είναι θερμικά σταθερή (αυτο-επιταχυνόμενη θερμοκρασία αποσύνθεσης 60 °C ή περισσότερο για 50 kg κόλου), και ένα υγρό συμβατό με το υπεροξικό οξύ πρέπει να χρησιμοποιηθεί για απευαισθητοποίηση. Συνθέσεις που δεν πληρούν αυτά τα κριτήρια πρέπει να θεωρούνται ουσίες της Κλάσης 5.2 (βλέπε Εγχειρίδιο Δοκιμών και Κριτηρίων (*Manual of Tests and Criteria)*, Μέρος ΙΙ, παράγραφος 20.4.3(g)).

554 Υδρίδια μετάλλων που σε επαφή με το νερό, εκπέμπουν εύφλεκτα αέρια είναι ουσίες της Κλάσης 4.3. UN 2870 βοροϋδρίδιο του αλουμινίου ή UN 2870 βοροϋδρίδιο του αλουμινίου σε συσκευές είναι ουσίες της Κλάσης 4.2.

555 Σκόνη και σκόνη μετάλλων σε μη- αυθόρμητα καύσιμη μορφή, μη τοξικά τα οποία παρόλα αυτά, σε επαφή με νερό, εκπέμπουν εύφλεκτα αέρια, είναι ουσίες της Κλάσης 4.3.

556 Οργανομεταλλικές ενώσεις και τα διαλύματά τους τα οποία αναφλέγονται αυθόρμητα είναι ουσίες της Κλάσης 4.2. Εύφλεκτα διαλύματα με οργανομεταλλικές ενώσεις σε συγκεντρώσεις οι οποίες, σε επαφή με το νερό, ούτε εκπέμπουν εύφλεκτα αέρια σε επικίνδυνες ποσότητες ούτε αναφλέγονται αυθόρμητα είναι ουσίες της Κλάσης 3.

557 Σκόνη και σκόνη μετάλλων σε πυροφόρα μορφή, είναι ουσίες της Κλάσης 4.2.

558 Μέταλλα και κράματα μετάλλων σε πυροφόρα μορφή είναι ουσίες της Κλάσης 4.2. Μέταλλα και κράματα μετάλλων τα οποία, σε επαφή με το νερό, δεν εκπέμπουν εύφλεκτα αέρια και δεν είναι πυροφόρα ή αυτο-θερμαινόμενα, τα οποία όμως αναφλέγονται εύκολα, είναι ουσίες της Κλάσης 4.1.

559 Μείγματα υποχλωριώδους με ένα αμμωνιακό άλας δεν πρέπει να εγκρίνονται για μεταφορά. UN 1791 υποχλωριώδες διάλυμα είναι ουσία της Κλάσης 8.

560 UN 3257 υγρό αυξημένης θερμοκρασίας, ε.α.ο., στους ή πάνω από 100 °C και, για ουσία με σημείο ανάφλεξης, κάτω από το σημείο ανάφλεξής της (συμπεριλαμβανομένων τηγμένων μετάλλων και τηγμένων αλάτων) είναι ουσία της Κλάσης 9.

561 Χλωροφορμικά άλατα που έχουν επικρατέστερες διαβρωτικές ιδιότητες είναι ουσίες της Κλάσης 8.

562 Οργανομεταλλικές ενώσεις που αναφλέγονται αυθόρμητα είναι ουσίες της Κλάσης 4.2. Εύφλεκτες οργανομεταλλικές ενώσεις που αντιδρούν με το νερό, είναι ουσίες της Κλάσης 4.3.

563 UN 1905 σελινικό οξύ είναι ουσία της Κλάσης 8.

564 UN 2443 οξυτριχλωριούχο βανάδιο, UN 2444 τετραχλωριούχο βανάδιο και UN 2475 τριχλωριούχο βανάδιο, είναι ουσίες της Κλάσης 8.

565 Απροσδιόριστα απόβλητα συνακόλουθα ιατρικών/κτηνιατρικών θεραπειών ανθρώπων/ζώων ή βιολογικών ερευνών, και τα οποία είναι απίθανο να περιέχουν ουσίες της Κλάσης 6.2 θα καταχωρούνται σε αυτήν την καταχώρηση. Κλινικά απόβλητα που έχουν απολυμανθεί ή απόβλητα συνακόλουθα βιολογικών ερευνών τα οποία προηγουμένως περιείχαν μολυσματικές ουσίες, δεν υπόκεινται στις απαιτήσεις της Κλάσης 6.2.

566 UN 2030 υδατικό διάλυμα υδραζίνης, με περισσότερο από 37% υδραζίνη, κατά βάρος, είναι ουσία της Κλάσης 8.

567 Μείγματα που περιέχουν περισσότερο από 21% οξυγόνο κατ' όγκο πρέπει να ταξινομούνται ως οξειδωτικά.

568 Αζίδιο του βαρίου με περιεχόμενο νερού λιγότερο από το δηλωμένο όριο είναι ουσία της Κλάσης 1, UN 0224 και δεν επιτρέπεται για σιδηροδρομική μεταφορά.

569-579 (Δεσμευμένο)

580 Βυτιοφόρες φορτάμαξες, εξειδικευμένες φορτάμαξες και ειδικώς εξοπλισμένες φορτάμαξες για μεταφορά χύμα πρέπει να φέρουν στις δυο πλευρές και στο πίσω μέρος, σήμανση που αναφέρεται στην 5.3.3. Εμπορευματοκιβώτια-δεξαμενές, φορητές δεξαμενές, ειδικά εμπορευματοκιβώτια και ειδικά εξοπλισμένα εμπορευματοκιβώτια για μεταφορά χύμα πρέπει να φέρουν αυτή τη σήμανση και στις δύο πλευρές και σε κάθε άκρο.

581 Αυτή η καταχώρηση καλύπτει τα μείγματα μεθυλακετυλενίου και προπαδιένιου με υδρογονάνθρακες, τα οποία ως:

Μείγμα P1, περιέχουν όχι περισσότερο από 63% μεθυλακετυλένιο και προπαδιένιο κατ' όγκο κι όχι περισσότερο από 24% προπάνιο και προπυλένιο κατ' όγκο, το ποσοστό των C_4-κορεσμένων υδρογονανθράκων δεν είναι λιγότερο από 14% κατ' όγκο, και ως

Μείγμα P2, περιέχουν όχι περισσότερο από 48% μεθυλακετυλένιο και προπαδιένιο κατ' όγκο και όχι περισσότερο από 50% προπάνιο και προπυλένιο κατ' όγκο, το ποσοστό των C_4-κορεσμένων υδρογονανθράκων δεν είναι λιγότερο από 5% κατ' όγκο,

όπως και μείγματα προπαδιένιου από 1 έως 4% μεθυλακετυλένιο.

Όπου είναι σχετικό, προκειμένου να εκπληρωθούν οι απαιτήσεις του εγγράφου μεταφοράς (5.4.1.1), ο όρος "Μείγμα P1" ή "Μείγμα P2" μπορεί να χρησιμοποιηθεί ως τεχνική ονομασία.

582 Αυτή η καταχώρηση καλύπτει, μεταξύ άλλων, μείγματα αερίων ενδεικνυόμενα από το γράμμα R ..., τα οποία ως :

Μείγμα F1, έχουν τάση ατμών στους 70° C που δεν υπερβαίνει τα 1.3 MPa (13 bar) και πυκνότητα στους 50 °C όχι χαμηλότερη από αυτήν του διχλωροφθορομεθανίου (1.30 kg/l)

Μείγμα F2, έχουν τάση ατμών στους 70 °C που δεν υπερβαίνει τα 1.9 MPa (19 bar) και πυκνότητα στους 50 °C όχι χαμηλότερη από αυτήν του διχλωροδιφθορομεθανίου (1.21 kg/l)

Μείγμα F3, έχουν τάση ατμών στους 70 °C που δεν υπερβαίνει τα 3 MPa (30 bar) και πυκνότητα στους 50 °C όχι χαμηλότερη από αυτήν του χλωριδιφθορομεθανίου (1.09 kg/l).

ΣΗΜΕΙΩΣΗ: Τριχλωροφθορομεθάνιο (ψυκτικό αέριο R 11), 1,1,2-τρίχλωρο-1,2,2-τριφθοροαιθάνιο (ψυκτικό αέριο R 113), 1,1,1-τριχλωρο-2,2,2-τριφθοροαιθάνιο (ψυκτικό αέριο R 113a), 1-χλωρο-1,2,2-τριφθοροαιθάνιο (ψυκτικό αέριο R 133) και 1-χλωρο-1,1,2-τριφθοροαιθάνιο (ψυκτικό αέριο R 133 b) δεν είναι ουσίες της Κλάσης 2. Μπορούν, ωστόσο, να εισαχθούν στη σύνθεση των μειγμάτων F 1 έως F 3.

Όπου είναι σχετικό, προκειμένου να εκπληρωθούν οι απαιτήσεις του εγγράφου μεταφοράς (5.4.1.1), ο όρος "Μείγμα F1", "Μείγμα F2" ή "Μείγμα F3" μπορεί να χρησιμοποιηθεί ως τεχνική ονομασία.

583 Αυτή η καταχώρηση καλύπτει, μεταξύ άλλων, μείγματα τα οποία ως:

Μείγμα A, έχουν τάση ατμών στους 70 °C που δεν υπερβαίνει τα 1.1 MPa (11 bar) και πυκνότητα στους 50 °C όχι χαμηλότερη από 0.525 kg/l.

Μείγμα A01, έχουν τάση ατμών στους 70 °C που δεν υπερβαίνει τα 1.6 MPa (16 bar) και σχετική πυκνότητα στους 50 °C όχι χαμηλότερη από 0.516 kg/l.

Μείγμα A02, έχουν τάση ατμών στους 70 °C που δεν υπερβαίνει τα 1.6 MPa (16 bar) και σχετική πυκνότητα στους 50 °C όχι χαμηλότερη από 0.505 kg/l.

Μείγμα A0, έχουν τάση ατμών στους 70 °C που δεν υπερβαίνει τα 1.6 MPa (16 bar) και πυκνότητα στους 50 °C όχι χαμηλότερη από 0.495 kg/l.

Μείγμα A1, έχουν τάση ατμών στους 70 °C που δεν υπερβαίνει τα 2.1 MPa (21 bar) και πυκνότητα στους 50 °C όχι χαμηλότερη από 0.485 kg/l.

Μείγμα B1, έχουν τάση ατμών στους 70 °C που δεν υπερβαίνει τα 2.6 MPa (26 bar) και σχετική πυκνότητα στους 50 °C όχι χαμηλότερη από 0.474 kg/l.

Μείγμα B2, έχουν τάση ατμών στους 70 °C που δεν υπερβαίνει τα 2.6 MPa (26 bar) και σχετική πυκνότητα στους 50 °C όχι χαμηλότερη από 0.463 kg/l.

Μείγμα B, έχουν ατμών στους 70 °C που δεν υπερβαίνει τα 2.6 MPa (26 bar) και πυκνότητα στους 50 °C όχι χαμηλότερη από 0.450 kg/l.

Μείγμα C, έχουν τάση ατμών στους 70 °C που δεν υπερβαίνει τα 3.1 MPa (31 bar) και σχετική πυκνότητα στους 50° όχι χαμηλότερη από 0.440 kg/l.

Όπου είναι σχετικό, προκειμένου να εκπληρωθούν οι απαιτήσεις του εγγράφου μεταφοράς (5.4.1.1), οι ακόλουθοι όροι μπορούν να χρησιμοποιηθούν ως τεχνική ονομασία:

- "Μείγμα A" ή "Βουτάνιο"
- "Μείγμα A01" ή "Βουτάνιο"
- "Μείγμα A02" ή "Βουτάνιο"
- "Μείγμα A0" ή "Βουτάνιο"
- "Μείγμα A1"
- "Μείγμα B1"
- "Μείγμα B2"
- "Μείγμα B"
- "Μείγμα C" ή "Προπάνιο".

Για μεταφορά σε δεξαμενές, οι εμπορικές ονομασίες "βουτάνιο" ή "προπάνιο" μπορούν να χρησιμοποιηθούν μόνο ως συμπληρωματικά.

584 Αυτό το αέριο δεν υπόκειται στις απαιτήσεις του RID όταν:
- είναι σε αέρια μορφή,
- περιέχει όχι περισσότερο από 0.5% αέρα,
- περιέχεται σε μεταλλικές κάψουλες (ειδικού τύπου φιαλίδια αερίου sodors, sparklets) χωρίς ελαττώματα τα οποία μπορεί να μειώσουν την αντοχή τους,
- η μη διαρροή από το καπάκι της κάψουλας είναι διασφαλισμένη,
- η κάψουλα περιέχει όχι περισσότερο από 25 g αυτού του αερίου,
- η κάψουλα περιέχει όχι περισσότερο από 0.75 g του αερίου αυτού για κάθε cm^3 της χωρητικότητας.

585 Το κιννάβαρι δεν υπόκειται στις απαιτήσεις του RID.

586 Σκόνες αφνίου, τιτανίου και ζιρκονίου, πρέπει να περιέχουν εμφανή περίσσεια νερού. Σκόνες αφνίου, τιτανίου και ζιρκονίου, νωπές, μηχανικώς παραγόμενες, από κόκκους μεγέθους 53 μm και πάνω, ή χημικώς παραγόμενα, από κόκκους μεγέθους 840 μm και πάνω, δεν υπόκεινται στις απαιτήσεις του RID.

587 Το στεατικό βάριο και το τιτανικό βάριο δεν υπόκεινται στις απαιτήσεις του RID.

588 Στερεές ενυδατωμένες μορφές του βρομιούχου αλουμινίου και χλωριούχου αλουμινίου, δεν υπόκεινται στις απαιτήσεις του RID.

589 Μείγματα υποχλωριώδους ασβεστίου, ξηρά, που περιέχουν όχι περισσότερο από 10% ελεύθερου χλωρίου δεν υπόκεινται στις απαιτήσεις του RID.

590 Χλωριούχος σίδηρος εξενυδατωμένος δεν υπόκειται στις απαιτήσεις του RID.

591 Θειικός μόλυβδος με όχι περισσότερο από 3% ελεύθερο οξύ δεν υπόκειται στις απαιτήσεις του RID.

592 Ακάθαρτες κενές συσκευασίες (συμπεριλαμβανομένων κενών IBCs και μεγάλων συσκευασιών), κενές βυτιοφόρες φορτάμαξες, κενές αποσυνδεόμενες δεξαμενές, κενές φορητές δεξαμενές, κενά εμπορευματοκιβώτια-δεξαμενές και μικρά κενά εμπορευματοκιβώτια τα οποία περιείχαν αυτήν την ουσία, δεν υπόκεινται στις απαιτήσεις του RID.

593 Αυτό το αέριο, προοριζόμενο για την ψύξη π.χ. ιατρικών ή βιολογικών δειγμάτων, αν περιεχόταν σε δοχεία διπλών τοιχωμάτων τα οποία συμμορφώνονται με τις διατάξεις της οδηγίας συσκευασίας P203 (12) της 4.1.4.1 δεν υπόκειται στις απαιτήσεις του RID.

594 Τα ακόλουθα είδη, κατασκευασμένα και γεμισμένα σύμφωνα με τους κανονισμούς της χώρας κατασκευής και συσκευασμένα σε ανθεκτικές εξωτερικές συσκευασίες, δεν υπόκεινται στις απαιτήσεις του RID:
- UN 1044 πυροσβεστήρες που διαθέτουν προστασία έναντι ακούσιας εκκένωσης,
- UN 3164 είδη, σταθερής αεριώδης ή υδραυλικής ατμοσφαιρικής πίεσης, σχεδιασμένα να ανθίστανται επιτυχώς σε πιέσεις μεγαλύτερες από την εσωτερική πίεση του αερίου λόγω μεταφοράς δύναμης, εσωτερικής αντοχής ή δομής.

596 Πιγμέντα καδμίου, όπως θειούχα άλατα του καδμίου, σουλφοσεληνιούχα άλατα καδμίου και άλατα καδμίου με υψηλότερα λιπαρά οξέα (π.χ. στεατικό κάδμιο), δεν υπόκεινται στις απαιτήσεις του RID.

597 Διαλύματα οξικού οξέος με όχι περισσότερο από 10% καθαρό οξύ κατά βάρος, δεν υπόκεινται στις απαιτήσεις του RID.

598 Τα παρακάτω δεν υπόκεινται στις απαιτήσεις του RID:

(a) Νέοι συσσωρευτές αποθήκευσης όταν:
- είναι ασφαλισμένοι με τέτοιον τρόπο ώστε να μην μπορούν να γλιστρήσουν, πέσουν ή πάθουν βλάβη,
- παρέχονται με διατάξεις μεταφοράς, εκτός και αν είναι κατάλληλα στοιβαγμένοι, π.χ. σε παλέτες,
- δεν υπάρχουν επικίνδυνα ίχνη αλκαλίων ή οξέων εξωτερικά,
- προστατεύονται κατά των βραχυκυκλωμάτων.

(b) Χρησιμοποιημένοι συσσωρευτές αποθήκευσης όταν:
- οι θήκες τους δεν έχουν βλάβη,
- είναι ασφαλισμένοι με τέτοιον τρόπο ώστε δεν μπορούν να έχουν διαρροές, να γλιστρήσουν, να πέσουν ή να πάθουν βλάβη, π.χ. κατά τη στοίβασή τους σε παλέτες,
- δεν υπάρχουν επικίνδυνα ίχνη αλκαλίων ή οξέων στο εξωτερικό των ειδών,
- προστατεύονται κατά των βραχυκυκλωμάτων.

"Χρησιμοποιημένοι συσσωρευτές αποθήκευσης" σημαίνει συσσωρευτές αποθήκευσης οι οποίοι μεταφέρονται για ανακύκλωση μετά το τέλος του κανονικού χρόνου ζωής τους.

599 Κατασκευασμένα είδη ή όργανα που περιέχουν όχι περισσότερο από 1kg υδραργύρου δεν υπόκεινται στις απαιτήσεις του RID.

600 Πεντοξείδιο του βαναδίου, λιωμένο και στερεοποιημένο, δεν υπόκειται στις απαιτήσεις του RID.

601 Φαρμακευτικά προϊόντα (φάρμακα) έτοιμα για χρήση, τα οποία είναι ουσίες κατασκευασμένες και συσκευασμένες για λιανική πώληση ή διακίνηση για προσωπική ή οικιακή κατανάλωση δεν υπόκεινται στις απαιτήσεις του RID.

602 Θειούχος φώσφορος που δεν είναι απαλλαγμένος από κίτρινο και λευκό φώσφορο δεν πρέπει να γίνεται δεκτό για μεταφορά.

603 Άνυδρο υδροκυάνιο που δεν πληρεί την περιγραφή για UN 1051 ή UN 1614 δεν πρέπει να γίνεται δεκτό για μεταφορά. Υδροκυάνιο (υδροκυανικό οξύ) που περιέχει λιγότερο από 3% νερό είναι σταθερό, αν η τιμή του pH είναι 2.5 ± 0.5 και το υγρό είναι διαγές και άχρωμο.

604 Βρωμικό αμμώνιο και τα υδάτινα διαλύματά του και μείγματα βρωμικού άλατος με άλας αμμωνίου, δεν πρέπει να γίνονται δεκτά για μεταφορά.

605 Χλωρικό αμμώνιο και τα διαλύματα του και μείγματα του χλωρίου με άλας αμμωνίου δεν πρέπει να γίνονται δεκτά για μεταφορά.

606 Χλωριώδες αμμώνιο και τα υδάτινα διαλύματά του και μείγματα χλωριώδη αλάτων με άλας αμμωνίου δεν πρέπει να γίνονται δεκτά για μεταφορά.

607 Μείγματα νιτρικού καλίου και νιτρώδες νάτριο με άλας αμμωνίου δεν πρέπει να γίνονται δεκτά για μεταφορά.

608 Υπερμαγγανικό αμμώνιο και τα υδάτινα διαλύματά του και μείγματα από υπερμαγγάνιο με άλας αμμωνίου δεν πρέπει να γίνονται δεκτά για μεταφορά.

609 Τετρανιτρομεθάνιο όχι ελεύθερο από καύσιμες ακαθαρσίες δεν πρέπει να γίνεται δεκτό για μεταφορά.

610 Η μεταφορά αυτής της ουσίας, όταν περιέχει περισσότερο από 45% υδροκυάνιο απαγορεύεται.

611 Νιτρικό αμμώνιο που περιέχει περισσότερο από 0.2% καύσιμες ουσίες (συμπεριλαμβανομένου οποιασδήποτε οργανικής ουσίας υπολογίσιμη ως άνθρακας) δεν πρέπει να γίνεται δεκτή για μεταφορά εκτός αν είναι συστατικό μίας ουσίας ή ενός είδους της Κλάσης 1.

612 (Δεσμευμένο)

613 Διάλυμα χλωρικού οξέος που περιέχει περισσότερο από 10% χλωρικό οξύ και μείγματα χλωρικού οξέος με οποιοδήποτε άλλο υγρό εκτός του νερού δεν πρέπει να γίνεται δεκτό για μεταφορά.

614 2,3,7,8-τετραχλωροδιβενζο-p-διοξίνη (TCDD) σε συγκεντρώσεις που θεωρούνται πολύ τοξικές σύμφωνα με τα κριτήρια στο 2.2.61.1 δεν πρέπει γίνεται δεκτή για μεταφορά.

615 (Δεσμευμένο)

616 Ουσίες που περιέχουν περισσότερο από 40% υγρούς νιτρικούς εστέρες θα ικανοποιούν τη δοκιμή εξίδρωσης που καθορίζεται στο 2.3.1.

617 Παράλληλα με τον τύπο του εκρηκτικού, πρέπει να φέρει σήμανση και η εμπορική ονομασία του συγκεκριμένου εκρηκτικού στο κόλο.

618 Σε δοχεία που περιέχουν 1,2-βουταδιένιο, η συγκέντρωση οξυγόνου σε αέρια φάση δεν πρέπει να υπερβαίνει τα 50 ml/m^3.

619-622 (Δεσμευμένο)

623 UN 1829 τριοξείδιο του θείου πρέπει να αναστέλλεται. Τριοξείδιο του θείου, 99.95% καθαρό ή παραπάνω, δεν θα πρέπει να γίνεται δεκτό για σιδηροδρομική μεταφορά. Διοξείδιο του θείου,

τουλάχιστον 99.95% καθαρό μπορεί να μεταφέρεται οδικώς χωρίς αναστολέα στις δεξαμενές, υπό την προϋπόθεση ότι η θερμοκρασία του διατηρείται στους 32.5 °C ή περισσότερο.

625 Κόλα που περιέχουν αυτά τα είδη πρέπει να φέρουν σήμανση καθαρά όπως υποδεικνύεται ως ακολούθως: "UN 1950 ΑΕΡΟΛΥΜΑΤΑ"

626-631 (Δεσμευμένο)

632 Θεωρείται ότι είναι αυθόρμητα εύφλεκτο (πυροφόρο).

633 Κόλα και μικρά εμπορευματοκιβώτια που περιέχουν αυτήν την ουσία πρέπει να φέρουν την ακόλουθη σήμανση: "**Διατηρείστε το μακριά από οποιαδήποτε πηγή ανάφλεξης**". Αυτή η σήμανση πρέπει να είναι στην επίσημη γλώσσα της χώρας αποστολής, και επίσης, αν αυτή η γλώσσα δεν είναι τα Αγγλικά, Γαλλικά, Γερμανικά ή Ιταλικά, σε Αγγλικά, Γαλλικά, Γερμανικά ή Ιταλικά, εκτός αν υπάρχει συμφωνία μεταξύ των χωρών αναφερόμενη στη διαδικασία μεταφοράς, που προβλέπει διαφορετικά.

634 (Διαγραφή)

635 Κόλα που περιέχουν αυτά τα είδη δεν χρειάζεται να φέρουν ετικέτα που συμμορφώνεται με το υπόδειγμα No. 9 εκτός αν το είδος είναι πλήρως κλεισμένο με συσκευασία, κλωβό ή άλλα μέσα που παρεμποδίζουν την άμεση αναγνώριση του είδους.

636 (a) Μπαταρίες που περιέχονται σε εξοπλισμό δεν θα μπορούν να αποφορτιστούν κατά τη διάρκεια της μεταφοράς σε σημείο που η τάση του ανοικτού κυκλώματος να πέφτει κάτω από τα δύο βολτ ή δύο τρίτα της τάσης της μη αποφορτισθείσης μπαταρίας, οποιοδήποτε είναι χαμηλότερο.

(b) Χρησιμοποιημένες μπαταρίες λιθίου και συσσωρευτές με μικτό βάρος όχι μεγαλύτερο των 500 g εκάστη, τα οποία συλλέγονται και παρουσιάζονται για μεταφορά και διάθεση μεταξύ του σημείου συλλογής καταναλωτών και των εγκαταστάσεων ενδιάμεσης επεξεργασίας, μαζί με άλλες μπαταρίες μη-λιθίου και συσσωρευτές, δεν υπόκεινται στις άλλες διατάξεις του RID, αν ικανοποιούν τις ακόλουθες συνθήκες:

(i) Συμμορφώνονται με τις διατάξεις της οδηγίας συσκευασίας P903b

(ii) Ένα σύστημα ποιοτικής διασφάλισης είναι διαθέσιμο για να εξασφαλίσει ότι το συνολικό ποσό των μπαταριών λιθίου ή συσσωρευτών ανά φορτάμαξα ή μεγάλο εμπορευματοκιβώτιο δεν υπερβαίνει τα 333 kg

(iii) Τα κόλα θα φέρουν την επιγραφή: "ΧΡΗΣΙΜΟΠΟΙΗΜΕΝΕΣ ΜΠΑΤΑΡΙΕΣ ΛΙΘΙΟΥ".

637 Γενετικά τροποποιημένοι μικροοργανισμοί και γενετικά τροποποιημένοι οργανισμοί είναι αυτοί οι οποίοι δεν είναι επικίνδυνοι για τους ανθρώπους και τα ζώα, αλλά που μπορούν μεταβάλουν ζωικές, φυτικές, μικροβιολογικές ουσίες και οικοσυστήματα, κατά τρόπο που δεν μπορεί να συμβεί φυσικά.

Οι γενετικά τροποποιημένοι μικροοργανισμοί και οι γενετικά τροποποιημένοι οργανισμοί δεν υπόκεινται στις διατάξεις του RID όταν έχουν λάβει έγκριση για χρήση από τις αρμόδιες αρχές της χώρας προέλευσης, των χωρών από τις οποίες διέρχονται και της χώρας προορισμού[35] . Ζωντανά σπονδυλωτά ή ασπόνδυλα ζώα δεν πρέπει να χρησιμοποιούνται για τη μεταφορά αυτών των ουσιών ταξινομημένες υπό αυτόν τον UN εκτός αν οι ουσίες δεν μπορούν να μεταφερθούν με οποιονδήποτε άλλον τρόπο.

638 Ουσίες που σχετίζονται με αυτενεργές ουσίες (βλέπε 2.2.41.1.19).

639 Βλέπε 2.2.2.3, κωδικός ταξινόμησης 2F, UN 1965, Σημείωση 2.

640 Τα φυσικά και τεχνικά χαρακτηριστικά που αναφέρονται στη στήλη (2) του Πίνακα Α του Κεφαλαίου 3.2, που ορίζουν διαφορετικούς κωδικούς δεξαμενής για τη μεταφορά ουσιών της ίδιας ομάδας συσκευασίας σε δεξαμενές RID.

Προκειμένου να αναγνωρίζονται αυτά τα φυσικά και τεχνικά χαρακτηριστικά του προϊόντος που μεταφέρεται σε δεξαμενή, τα ακόλουθα θα πρέπει να προστίθενται στις λεπτομέρειες που απαιτούνται στο έγγραφο μεταφοράς, μόνο στην περίπτωση μεταφοράς σε δεξαμενές RID:

"Ειδική διάταξη 640X", όπου "X" είναι το ισχύον κεφαλαίο γράμμα που εμφανίζεται μετά την αναφορά στην ειδική διάταξη 640 στη στήλη (6) του Πίνακα Α του Κεφαλαίου 3.2.

Οι λεπτομέρειες αυτές, μπορούν, ωστόσο, να καθίστανται περιττές στην περίπτωση μεταφοράς με δεξαμενή τύπου, η οποία, για τις ουσίες της συγκεκριμένης ομάδας συσκευασίας συγκεκριμένου UN, ικανοποιεί τουλάχιστον τις αυστηρότερες απαιτήσεις.

642 Εκτός και αν έχει εγκριθεί υπό την 1.1.4.2, αυτή η καταχώρηση του Υποδείγματος Διατάξεων του UN (UN Model Regulations) δεν πρέπει να χρησιμοποιηθεί για μεταφορά λιπασμάτων αμμωνιακών διαλυμάτων με ελεύθερη αμμωνία.

643 Ο λίθος ή το συνολικό μείγμα ασφάλτου δεν υπόκειται στις απαιτήσεις της Κλάσης 9.

644 Η ουσία αυτή είναι αποδεκτή για μεταφορά υπό την προϋπόθεση ότι :
- Το pH είναι μεταξύ 5 και 7 μετρούμενο σε υδατικό διάλυμα 10% της μεταφερόμενης ουσίας.
- Το διάλυμα δεν περιέχει περισσότερο από 0.2% καύσιμες ύλες ή συστατικά χλωρίου σε ποσότητες τέτοιες ώστε το επίπεδο του χλωρίου να υπερβαίνει το 0.02%.

645 Ο κωδικός ταξινόμησης όπως αναφέρεται στη Στήλη (3b) του Πίνακα Α του Κεφαλαίου 3.2 θα χρησιμοποιείται μόνο με την έγκριση της αρμόδιας αρχής του Συμβαλλόμενου Μέλους της COTIF πριν από τη μεταφορά. Όταν έχει γίνει καταχώρηση σε μία υποδιαίρεση σύμφωνα με τη διαδικασία της 2.2.1.1.7.2, η αρμόδια αρχή μπορεί να απαιτήσει η εξ' ορισμού ταξινόμηση να

35 Βλέπε ειδικότερα Μέρος C της οδηγίας 2001/18/EC του Ευρωπαϊκού Κοινοβουλίου και του Συμβουλίου για τη σκόπιμη απελευθέρωση στο περιβάλλον γενετικά τροποποιημένων οργανισμών και την ανάκληση της Οδηγίας του Συμβουλίου 90/220/EEC (Επίσημη Εφημερίδα των Ευρωπαϊκών Κοινοτήτων, No. L 106 17 Απριλίου 2001, σελ. 8-14), η οποία θέτει τις διαδικασίες έγκρισης για την Ευρωπαϊκή Κοινότητα.

επιβεβαιώνεται με βάση δεδομένα δοκιμών που προέρχονται από τις Σειρές Δοκιμών 6 του Εγχειριδίου Δοκιμών και Κριτητρίων, Μέρος I, Τμήμα 16.

646 Άνθρακας φτιαγμένος από διεργασία ενεργοποίησης ατμού, δεν υπόκειται στις διατάξεις του RID.

647 Η μεταφορά ξιδιού και οξικού οξέος βαθμού τροφής με όχι περισσότερο από 25% καθαρό οξύ κατά βάρος υπόκειται μόνο στις ακόλουθες απαιτήσεις :

(a) Συσκευασίες, συμπεριλαμβανομένων IBCs και μεγάλων συσκευασιών, και δεξαμενές θα κατασκευάζονται από ανοξείδωτο χάλυβα ή πλαστικό υλικό το οποίο είναι μόνιμα ανθεκτικό στη διάβρωση από το ξίδι / το οξικό οξύ βαθμού τροφής.

(b) Συσκευασίες, συμπεριλαμβανομένων IBCs και μεγάλων συσκευασιών, και δεξαμενές θα υπόκεινται σε οπτική επιθεώρηση από τον ιδιοκτήτη τουλάχιστον μία φορά το χρόνο. Τα αποτελέσματα των επιθεωρήσεων θα καταγράφονται και το αρχείο θα τηρείται για τουλάχιστον ένα χρόνο. Φθαρμένες συσκευασίες, συμπεριλαμβανομένων IBCs και μεγάλων συσκευασιών, και δεξαμενές δεν θα πρέπει να γεμίζονται.

(c) Συσκευασίες, συμπεριλαμβανομένων IBCs και μεγάλων συσκευασιών, και δεξαμενές θα πρέπει να γεμίζονται με τέτοιο τρόπο ώστε το προϊόν να μη χύνεται ή να επικολλάται στην εξωτερική επιφάνεια.

(d) Τα πώματα και τα κλεισίματα θα πρέπει να είναι ανθεκτικά στο ξίδι / οξικό οξύ βαθμού τροφής. Συσκευασίες, συμπεριλαμβανομένων IBCs και μεγάλων συσκευασιών, και δεξαμενές θα πρέπει να σφραγίζονται ερμητικά από τον συσκευαστή ή τον πληρωτή έτσι ώστε να μην υπάρχει διαρροή υπό συνήθεις συνθήκες μεταφοράς.

(e) Συνδυασμένες συσκευασίες με εσωτερική συσκευασία κατασκευασμένη από γυαλί ή πλαστικό (βλέπε οδηγία συσκευασίας P001 στην 4.1.4.1) οι οποίες πληρούν τις γενικές απαιτήσεις συσκευασίας των 4.1.1.1, 4.1.1.2, 4.1.1.4, 4.1.1.5, 4.1.1.6, 4.1.1.7 και 4.1.1.8 μπορούν να χρησιμοποιούνται.

Οι άλλες διατάξεις του RID δεν ισχύουν.

648 Είδη εμβαπτισμένα σε παρασιτοκτόνα, όπως φύλλα από ινοσανίδες, ταινίες χαρτιού, βώλοι βαμβακιού-μαλλιού, φύλλα πλαστικού υλικού, σε ερμητικά κλειστή περιτύλιξη, δεν υπόκεινται στις διατάξεις του RID.

649 Για τον προσδιορισμό του αρχικού σημείου βρασμού, όπως αναφέρεται στην 2.2.3.1.3 ομάδα συσκευασίας I, η μέθοδος δοκιμής σύμφωνα με το πρότυπο ASTM D86-01[36] είναι κατάλληλη.

650 Απόβλητα που αποτελούνται από υπολείμματα συσκευασιών, στερεοποιημένα υπολείμματα και υγρά υπολείμματα χρωμάτων μπορούν να μεταφέρονται υπό τις συνθήκες της ομάδας συσκευασίας II. Επιπλέον των διατάξεων του UN 1263 ομάδα συσκευασίας II, τα απόβλητα μπορούν επίσης να συσκευάζονται και να μεταφέρονται ως ακολούθως :

---

[36] Πρότυπη Μέθοδος Δοκιμής για Διύλιση Προϊόντων Πετρελαίου σε Ατμοσφαιρική Πίεση (Standard Test Method for Distillation of Petroleum Products at Atmospheric Pressure), δημοσιευμένη 2001 από την ASTM International.

(a) Τα απόβλητα μπορούν να συσκευάζονται σύμφωνα με την οδηγία συσκευασίας P002 της 4.1.4.1. ή με την οδηγία συσκευασίας IBC06 της 4.1.4.2.

(b) Τα απόβλητα μπορούν να συσκευάζονται σε εύκαμπτα IBCs των τύπων 13H3, 13H4 και 13H5 σε υπερσυσκευασίες με ολοκληρωμένα τοιχώματα.

(c) Οι έλεγχοι των συσκευασιών και των IBCs με βάση τα (a) ή (b) μπορούν να πραγματοποιούνται σύμφωνα με τις απαιτήσεις των Κεφαλαίων 6.1 ή 6.5 κατάλληλα, σε σχέση με τα στερεά, στο επίπεδο απόδοσης της ομάδας συσκευασίας II.

Οι έλεγχοι θα πραγματοποιούνται σε συσκευασίες και IBCs, γεμάτες με αντιπροσωπευτικό δείγμα αποβλήτων, όπως ετοιμάζονται για τη μεταφορά.

(d) Μεταφορά χύμα σε καλυμμένες φορτάμαξες, φορτάμαξες κινούμενης οροφής, κλειστά εμπορευματοκιβώτια ή καλυμμένα μεγάλα εμπορευματοκιβώτια, όλα με ολοκληρωμένα τοιχώματα επιτρέπονται. Το σώμα των φορταμαξών ή των εμπορευματοκιβωτίων θα πρέπει να είναι στεγανό από διαρροή ή να καθίσταται στεγανό από διαρροή, για παράδειγμα με μέσα κατάλληλα για επαρκώς ανθεκτική εσωτερική επίκάλυψη.

(e) Αν τα απόβλητα μεταφέρονται υπό τις συνθήκες αυτής της ειδικής διάταξης, τα εμπορεύματα θα δηλώνονται σύμφωνα με την 5.4.1.1.3 στο έγγραφο μεταφοράς, ως ακολούθως : “ΑΠΟΒΛΗΤΑ, UN 1263, ΧΡΩΜΑΤΑ, 3, II”.

651 (Δεσμευμένο)

652 (Δεσμευμένο)

653 Η μεταφορά του αερίου αυτού σε κυλίνδρους μέγιστης χωρητικότητας 0.5 λίτρων, δεν υπόκειται σε άλλες διατάξεις του RID αν ικανοποιούνται οι ακόλουθες συνθήκες :

- Οι διατάξεις για κατασκευή και δοκιμή των κυλίνδρων τηρούνται.
- Οι κύλινδροι περιέχονται σε εξωτερικές συσκευασίες οι οποίες πληρούν τουλάχιστον τις απαιτήσεις του Μέρους 4 για συνδυασμένες συσκευασίες. Οι γενικές διατάξεις συσκευασίας των 4.1.1.1, 4.1.1.2 και 4.1.1.5 έως 4.1.1.7 θα πρέπει να τηρούνται
- Οι κύλινδροι δεν συσκευάζονται μαζί με άλλα επικίνδυνα εμπορεύματα.
- Το συνολικό μικτό βάρος ενός κόλου δεν υπερβαίνει τα 30kg, και
- Κάθε κόλο είναι σαφώς και ανθεκτικά σημασμένο με “UN 1013”. Η σήμανση αυτή εκτίθεται σε περιοχή σχήματος – διαμαντιού που περιβάλλεται από μία γραμμή η οποία έχει μέγεθος τουλάχιστον 100mm επί 100mm.

654 Άχρηστοι αναφλεκτήρες που έχουν συγκεντρωθεί ξεχωριστά και αποστέλλονται σύμφωνα με την 5.4.1.1.3 μπορούν να μεταφέρονται σύμφωνα με αυτή την καταχώρηση για πέταμα. Δεν είναι ανάγκη να προστατεύονται έναντι ακούσιου αδειάσματος, υπό τον όρο ότι έχουν παρθεί μέτρα για την αποφυγή κινδύνου δημιουργίας πίεσης και επικινδύνων ατμοσφαιρών.

Οι άχρηστοι αναφλεκτήρες, εκτός από εκείνους που έχουν διαρροή ή έχουν παραμορφωθεί έντονα, θα συσκευάζονται σύμφωνα με την οδηγία συσκευασίας P003. Επιπρόσθετα οι ακόλουθες διατάξεις θα έχουν εφαρμογή:

- μόνο άκαμπτες συσκευασίες μέγιστης ικανότητας 60 λίτρων θα χρησιμοποιούνται,

- οι συσκευασίες θα γεμίζονται με νερό ή οποιοδήποτε άλλο κατάλληλο προστατευτικό υλικό για να αποφευχθεί οιαδήποτε ανάφλεξη,

- Κάτω από ομαλές συνθήκες μεταφοράς όλοι οι μηχανισμοί ανάφλεξης των αναφλεκτήρων θα καλύπτονται πλήρως από το προστατευτικό υλικό,

- οι συσκευασίες θα αερίζονται επαρκώς για να αποτρέπουν τη δημιουργία εύφλεκτης ατμόσφαιρας και συσσώρευσης πίεσης,

- οι συσκευασίες θα μεταφέρονται μόνο σε αεριζόμενες ανοικτές φορτάμαξες ή εμπορευματοκιβώτια.

Αναφλεκτήρες που έχουν διαρροή ή είναι έντονα παραμορφωμένοι θα μεταφέρονται σε συσκευασίες συλλογής, υπό τον όρο ότι έχουν ληφθεί τα απαραίτητα μέτρα για να διασφαλιστεί ότι δεν έχει συσσωρευθεί επικίνδυνη πίεση.

ΣΗΜΕΙΩΣΗ: Η ειδική διάταξη 201 και ειδικές διατάξεις συσκευασίας PP84 και RR5 της οδηγίας συσκευασίας P002 στην 4.1.4.1 δεν έχουν εφαρμογή στους άχρηστους αναφλεκτήρες.

Κεφάλαιο 3.4

Επικίνδυνα εμπορεύματα συσκευασμένα σε περιορισμένες ποσότητες

3.4.1 Γενικές απαιτήσεις

3.4.1.1 Συσκευασίες που χρησιμοποιούνται σύμφωνα με την 3.4.3 έως 3.4.6 παρακάτω, χρειάζεται μόνο να συμμορφώνονται με τις γενικές διατάξεις της 4.1.1.1, 4.1.1.2 και 4.1.1.4 έως 4.1.1.8.

3.4.1.2 Το μέγιστο μικτό βάρος μιας συνδυασμένης συσκευασίας δεν θα υπερβαίνει τα 30kg και για δίσκους με πλαστική μεμβράνη συρρίκνωσης ή ελαστική μεμβράνη δεν θα υπερβαίνει τα 20kg.
ΣΗΜΕΙΩΣΗ : Το όριο για τις συνδυασμένες συσκευασίες δεν ισχύει όταν καταχωρείται σε LQ5.

3.4.1.3 Επικίνδυνα εμπορεύματα που υπόκεινται στα μέγιστα όρια της 3.4.1.2 και στα μεμονωμένα όρια του πίνακα 3.4.6, μπορούν να συσκευάζονται μαζί με άλλα είδη ή ουσίες, υπό την προϋπόθεση ότι δεν θα αντιδράσουν επικίνδυνα σε περίπτωση διαρροής.

3.4.2 Όταν ο κωδικός "LQ0" φαίνεται στη στήλη (7a) του Πίνακα Α στο Κεφάλαιο 3.2 για μία δεδομένη ουσία ή είδος, αυτή η ουσία ή το είδος δεν εξαιρείται από καμία από τις ισχύουσες διατάξεις του RID, όταν είναι συσκευασμένη σε μικρές ποσότητες, εκτός αν καθορίζεται διαφορετικά στον RID.

3.4.3 Εκτός αν προβλέπεται αλλιώς σε αυτό το Κεφάλαιο, όταν ένας από τους κωδικούς "LQ1" ή "LQ2" φαίνεται στη στήλη (7a) του Πίνακα Α του Κεφαλαίου 3.2 για μία δεδομένη ουσία ή είδος, οι διατάξεις των άλλων Κεφαλαίων του RID δεν εφαρμόζονται στη μεταφορά αυτής της ουσίας ή του είδους, εφόσον:

(a) Οι διατάξεις των 3.4.5 (a) έως (c) τηρούνται. Σε σχέση με αυτές τις διατάξεις, τα είδη θεωρούνται ως εσωτερικές συσκευασίες.

(b) Οι εσωτερικές συσκευασίες πληρούν τους όρους των 6.2.5.1 και 6.2.6.1 έως 6.2.6.3.

3.4.4 Εκτός και αν προβλέπεται αλλιώς σε αυτό το Κεφάλαιο, όταν ένας από τους κωδικούς "LQ3", φαίνεται στη στήλη (7a) του Πίνακα Α στο Κεφάλαιο 3.2 για μία δεδομένη ουσία, οι διατάξεις των άλλων Κεφαλαίων του RID δεν εφαρμόζονται στη μεταφορά αυτής της ουσίας, εφόσον:

(a) Η ουσία μεταφέρεται σε συνδυασμένες συσκευασίες, οι ακόλουθες εξωτερικές συσκευασίες επιτρέπονται:

- βαρέλια από χάλυβα ή αλουμίνιο με μετακινούμενη κεφαλή,
- μπιτόνια από χάλυβα ή αλουμίνιο με μετακινούμενη κεφαλή,
- κοντραπλακέ ή βαρέλια από ινοσανίδες,
- πλαστικά βαρέλια ή μπιτόνια με μετακινούμενη κεφαλή,
- κουτιά από φυσικό ξύλο, κοντραπλακέ, ανασυσταμένο ξύλο, ινοσανίδες, πλαστικά, χάλυβα ή αλουμίνιο,

και είναι σχεδιασμένα έτσι ώστε να ικανοποιούν τις σχετικές απαιτήσεις κατασκευής της 6.1.4.

(b) Οι μέγιστες καθαρές ποσότητες για κάθε εσωτερική συσκευασία που φαίνονται στη στήλη (2) ή (4) και για κάθε κόλο στη στήλη (3) ή (5), όπου καθορίζεται, του πίνακα 3.4.6 δεν υπερβαίνονται.

(c) Κάθε κόλο φέρει σήμανση καθαρά και στερεά με :

(i) τον UN των εμπορευμάτων που περιέχονται εκεί, όπως δίνεται στη Στήλη (1) του Πίνακα Α στο Κεφάλαιο 3.2, προτάσσοντας τα γράμματα "UN".

(ii) στην περίπτωση διαφορετικών εμπορευμάτων που περιέχονται εκεί με διαφορετικούς UN εντός ενός μονού κόλου:

- οι αριθμοί UN των εμπορευμάτων που περιέχονται στη συσκευασία, προτάσσοντας τα γράμματα "UN", ή
- τα γράμματα "LQ" [37].

Αυτές οι σημάνσεις πρέπει να εκθέτονται εντός μίας περιοχής σε σχήμα διαμαντιού περικυκλωμένα από μία γραμμή μεγέθους το λιγότερο 100 mm x 100 mm. Το πλάτος της γραμμής που σχηματίζει το διαμάντι θα είναι τουλάχιστον 2mm, ο αριθμός θα είναι τουλάχιστον 6mm σε ύψος. Όπου περισσότερες από μία ουσίες καταχωρούνται σε διαφορετικούς αριθμούς UN, περιλαμβάνονται στη συσκευασία, το διαμάντι θα είναι αρκετά μεγάλο ώστε να περιλαμβάνει κάθε σχετικό αριθμό UN. Αν το μέγεθος του κόλου το επιβάλει, οι διαστάσεις μπορούν να μειωθούν, αρκεί οι σημάνσεις να παραμένουν ευδιάκριτες.

3.4.5 Εκτός και αν προβλέπεται διαφορετικά σε αυτό το Κεφάλαιο, όταν ένας από τους κωδικούς "LQ4" έως "LQ19" και "LQ22" έως "LQ28" φαίνεται στη Στήλη (7a) του Πίνακα Α στο Κεφάλαιο 3.2 για μία δεδομένη ουσία, οι διατάξεις των άλλων Κεφαλαίων του RID δεν εφαρμόζονται στη μεταφορά αυτής της ουσίας, εφόσον:

(a) Η ουσία μεταφέρεται:

- σε συνδυασμένες συσκευασίες, σύμφωνα με τις προδιαγραφές της 3.4.4 (a), ή
- σε μεταλλική ή πλαστική εσωτερική συσκευασία η οποία δεν είναι υποκείμενη σε θραύση ή σε εύκολη διάτρηση, τοποθετημένη σε δίσκους με πλαστική μεμβράνη συρρίκνωσης ή ελαστική μεμβράνη.

(b) Οι μέγιστες καθαρές ποσότητες για κάθε εσωτερική συσκευασία που φαίνονται στη στήλη (2) ή (4) και για κάθε κόλο στη στήλη (3) ή (5), όπου καθορίζεται, του πίνακα 3.4.6 δεν υπερβαίνονται.

(c) Κάθε κόλο φέρει σήμανση καθαρή και ανθεκτική στο χρόνο όπως υποδεικνύεται στην 3.4.4 (c).

[37] Τα γράμματα "LQ" είναι συντόμευση των Αγγλικών λέξεων "Limited Quantities". Τα γράμματα "LQ" δεν επιτρέπονται από τον Κώδικα IMDG ή από τις Τεχνικές Οδηγίες ICAO.

3.4.6 Πίνακας

Κωδικός	**Συνδυασμένες συσκευασίες[a] Μέγιστη καθαρή ποσότητα**		**Εσωτερικές συσκευασίες τοποθετημένες σε δίσκους[a] με πλαστική μεμβράνη συρρίκνωσης ή ελαστική μεμβράνη Μέγιστη καθαρή ποσότητα**	
	ανά εσωτερική συσκευασία	**ανά κόλο[b]**	**ανά εσωτερική συσκευασία**	**ανά κόλο[b]**
(1)	**(2)**	**(3)**	**(4)**	**(5)**
LQ0	Δεν υπάρχει εξαίρεση υπό τις συνθήκες της 3.4.2.			
LQ1	120 ml		120 ml	
LQ2	1 l		1 l	
LQ3[c]	500 ml	1 l	Δεν επιτρέπεται	Δεν επιτρέπεται
LQ4[c]	3 l		1 l	
LQ5[c]	5 l	Απεριόριστη	1 l	
LQ6[c]	5 l		1 l	
LQ7[c]	5 l		5 l	
LQ8	3 kg		500 g	
LQ9	6 kg		3 kg	
LQ10	500 ml		500 ml	
LQ11	500 g		500 g	
LQ12	1 kg		1 kg	
LQ13	1 l		1 l	
LQ14	25 ml		25 ml	
LQ15	100 g		100 g	
LQ16	125 ml		125 ml	
LQ17	500 ml	2 l	100 ml	2 l
LQ18	1 kg	4 kg	500 g	4 kg
LQ19	5 kg		5 kg	
LQ20	(Δεσμευμένη)	(Δεσμευμένη)	(Δεσμευμένη)	(Δεσμευμένη)
LQ21	(Δεσμευμένη)	(Δεσμευμένη)	(Δεσμευμένη)	(Δεσμευμένη)
LQ22	1 l		500 ml	
LQ23	3 kg		1 kg	
LQ24	6 kg		2 kg	
LQ25[d]	1 kg		1 kg	
LQ26[d]	500 ml	2 l	500 ml	2 l
LQ27	6 kg		6 kg	
LQ28	3 l		3 l	

(a) Βλέπε 3.4.1.2

(b) Βλέπε 3.4.1.3

(c) Σε περίπτωση ομογενών μειγμάτων της Κλάσης 3, που περιέχουν νερό, οι καθορισμένες ποσότητες αναφέρονται μόνο στην ουσία της Κλάσης 3 που περιέχεται σε αυτά τα μείγματα.

(d) Για τους Αριθμ. UN 2315, 3151, 3152 και 3432 όταν μεταφέρονται σε διάταξη, οι ποσότητες των εσωτερικών συσκευασιών δεν θα πρέπει να υπερβαίνονται ανά τεμάχιο της διάταξης. Η διάταξη θα πρέπει να μεταφέρεται σε συσκευασία ανθεκτική σε διαρροή και ολόκληρο το κόλο θα πρέπει

να συμμορφώνεται με την 3.4.4 (c). Δίσκοι με πλαστική μεμβράνη συρρίκνωσης ή ελαστική μεμβράνη δεν θα χρησιμοποιούνται για συσκευές.

3.4.7 Υπερσυσκευασίες που περιέχουν κόλα που συμμορφώνονται με τις 3.4.3, 3.4.4 ή 3.4.5 θα σημαίνονται, όπως απαιτείται από την 3.4.4. (c) για κάθε τεμάχιο επικίνδυνου εμπορεύματος που περιέχεται στην υπερσυσκευασία, εκτός και αν οι σημάνσεις αντιπροσωπευτικές όλων των επικίνδυνων εμπορευμάτων που περιέχονται στην υπερσυσκευασία είναι ορατές.

3.4.8 Οι απαιτήσεις

(a) της 5.2.1.9 για τοποθέτηση βελών κατεύθυνσης επί κόλων

(b) της 5.1.2.1 (b) για τοποθέτηση βελών κατεύθυνσης επί υπερσυσκευασιών

(c) της 7.5.1.5 για κατεύθυνση των κόλων

θα εφαρμόζονται επίσης σε κόλα και υπερσυσκευασίες που μεταφέρονται σύμφωνα με το παρόν κεφάλαιο.

3.4.9 Οι αποστολείς επικινδύνων εμπορευμάτων συσκευασμένα σε περιορισμένες ποσότητες θα πληροφορούν τον μεταφορέα για το συνολικό μικτό βάρος των εμπορευμάτων που πρόκειται να μεταφερθούν προ της μεταφοράς ότι δεν περιλαμβάνεται μεταφορά δια θαλάσσης.

Οι φορτωτές επικινδύνων εμπορευμάτων συσκευασμένων σε περιορισμένες ποσότητες θα τηρούν τις διατάξεις της 3.4.10 έως 3.4.12 που αφορούν τη σήμανση.

3.4.10 (a) Φορτάμαξες που μεταφέρουν κόλα με επικίνδυνα εμπορεύματα σε περιορισμένες ποσότητες θα επισημαίνονται σύμφωνα με την 3.4.12 επί αμφοτέρων των πλευρών, εκτός αν έχουν ήδη τοποθετηθεί πινακίδες σύμφωνα με την 5.3.1.

(b) Μεγάλα εμπορευματοκιβώτια που μεταφέρουν κόλα με επικίνδυνα εμπορεύματα σε περιορισμένες ποσότητες θα φέρουν σημάνσεις σύμφωνα με την 3.4.12 και στις τέσσερις πλευρές, εκτός εάν έχουν ήδη τοποθετηθεί πινακίδες σύμφωνα με την 5.3.1.

Αν η σήμανση που επισυνάπτεται σε μεγάλα εμπορευματοκιβώτια δεν είναι ορατή εξωτερικά της μεταφέρουσας φορτάμαξας, η ίδια σήμανση θα επισυνάπτεται επίσης και στις δύο πλευρές της φορτάμαξας.

3.4.11 Σημάνσεις που ορίζονται στην 3.4.10 μπορεί να εξαιρεθούν, αν η συνολική μικτή μάζα των κόλων που περιέχουν επικίνδυνα εμπορεύματα συσκευασμένα σε περιορισμένες ποσότητες που μεταφέρονται δεν υπερβαίνει τους 8 τόνους ανά φορτάμαξα ή μεγάλο εμπορευματοκιβώτιο.

3.4.12 Η σήμανση θα αποτελείται από "LTD QTY"[2] με μαύρα γράμματα όχι μικρότερα από 65 mm ύψος σε λευκό φόντο.

[2] Τα γράμματα "LTD QTY" είναι ακρωνύμιο για τις Αγγλικές λέξεις "Limited Quantity".

3.4.13 Σημάνσεις σύμφωνα με το κεφάλαιο 3.4 του Κώδικα IMDG Code είναι επίσης αποδεκτές για μεταφορά σε μεταφορική αλυσίδα που περιλαμβάνει και θαλάσσια μεταφορά.

Κεφάλαιο 3.5

Επικίνδυνα εμπορεύματα συσκευασμένα σε εξαιρούμενες ποσότητες

3.5.1 Εξαιρούμενες ποσότητες

3.5.1.1 Εξαιρούμενες ποσότητες επικινδύνων εμπορευμάτων ορισμένων κλάσεων, εκτός από είδη, που ικανοποιούν τις διατάξεις αυτού του Κεφαλαίου δεν υπόκεινται σε άλλες διατάξεις του RID εκτός από:

(a) Τις απαιτήσεις εκπαίδευσης του Κεφαλαίου 1.3.

(b) Τις διαδικασίες ταξινόμησης και τα κριτήρια ομάδων συσκευασίας στο Τμήμα 2.

(c) Τις απαιτήσεις συσκευασίας των 4.1.1.1., 4.1.1.2, 4.1.1.4 και 4.1.1.6.

ΣΗΜΕΙΩΣΗ: Στην περίπτωση ραδιενεργών υλικών, εφαρμόζονται οι απαιτήσεις για ραδιενεργό υλικό σε εξαιρούμενα κόλα της 1.7.1.5.

3.5.1.2 Επικίνδυνα εμπορεύματα τα οποία ενδέχεται να μεταφέρονται σαν εξαιρούμενες ποσότητες σύμφωνα με τις διατάξεις του παρόντος κεφαλαίου καταχωρούνται στη στήλη (7b) του Πίνακα Α της λίστας του Κεφαλαίου 3.2 με αλφαριθμικό κώδικα ως ακολούθως:

ΚΩΔΙΚΟΣ	**Μέγιστη καθαρή ποσότητα ανά εσωτερική συσκευασία** (σε γραμμάρια για στερεά και σε ml για υγρά και αέρια)	**Μέγιστη καθαρή ποσότητα ανά εξωτερική συσκευασία** (σε γραμμάρια για στερεά και σε ml για υγρά και αέρια, ή άθροισμα γραμμαρίων και ml σε περίπτωση μικτής συσκευασίας)
E0	Δεν επιτρέπεται σαν εξαιρούμενη ποσότητα	
E1	30	1000
E2	30	500
E3	30	300
E4	1	500
E5	1	300

Για αέρια, ο όγκος που υποδεικνύεται για εσωτερικές συσκευασίες αναφέρεται στην χωρητικότητα νερού του εσωτερικού δοχείου και ο όγκος που υποδεικνύεται για εξωτερικές συσκευασίες αναφέρεται στη συνδυασμένη χωρητικότητα νερού όλων των εσωτερικών συσκευασιών εντός μιας μόνης εξωτερικής συσκευασίας.

3.5.1.3 Εκεί όπου τα επικίνδυνα εμπορεύματα σε εξαιρούμενες ποσότητες, για τα οποία έχουν δοθεί διαφορετικοί κωδικοί, έχουν συσκευασθεί μαζί, η συνολική ποσότητα ανά εξωτερική συσκευασία θα περιορίζεται σε εκείνη που αντιστοιχεί στον πλέον περιοριστικό κώδικα.

3.5.2 Συσκευασίες

Οι συσκευασίες που χρησιμοποιούνται για τη μεταφορά επικινδύνων εμπορευμάτων σε εξαιρούμενες ποσότητες θα συμμορφώνονται με τα κατωτέρω:

(a) Θα υπάρχει μία εσωτερική συσκευασία και κάθε εσωτερική συσκευασία θα είναι κατασκευασμένη από πλαστικό (με ελάχιστο πάχος 0.2 mm όταν χρησιμοποιείται για υγρά), ή από γυαλί, πορσελάνη, ψαμμάργιλο, φαγεντιανή γη ή μέταλλο (βλέπε επίσης 4.1.1.2) και το κλείσιμο εκάστης εσωτερικής συσκευασίας θα στερεώνεται με σύρμα, ταινία ή άλλα σίγουρα μέσα. Κάθε δοχείο που έχει λαιμό με ανάγλυφο σπείρωμα θα φέρει σπειρωτό καπάκι στεγανοποίησης. Το κλείσιμο θα αντέχει στην πίεση των περιεχομένων.

(b) Κάθε εσωτερική συσκευασία θα είναι ασφαλώς συσκευασμένη σε ενδιάμεση συσκευασία με υλικό απορρόφησης κραδασμών με τέτοιο τρόπο ώστε, κάτω από φυσιολογικές συνθήκες μεταφοράς να μην μπορούν να σπάσουν, να τρυπήσουν ή να διαρρεύσουν τα περιεχόμενά τους. Η ενδιάμεση συσκευασία θα συγκρατεί απόλυτα τα περιεχόμενα σε περίπτωση θραύσης ή διαρροής, άσχετα από την κατεύθυνση του κόλου. Για υγρά, η ενδιάμεση συσκευασία θα περιέχει ικανοποιητικό απορροφητικό υλικό για να απορροφήσει όλα τα περιεχόμενα της εσωτερικής συσκευασίας. Σε αυτές τις περιπτώσεις το απορροφητικό υλικό μπορεί να είναι το υλικό απορρόφησης των κραδασμών . Τα επικίνδυνα εμπορεύματα δεν θα αντιδρούν επικίνδυνα με το υλικό απορρόφησης υλικών, το απορροφητικό υλικό και το υλικό συσκευασίας, ούτε θα μειώνουν την ακεραιότητα ή τη λειτουργία των υλικών.

(c) Η ενδιάμεση συσκευασία θα είναι ασφαλώς συσκευασμένη σε μία σταθερή, αντοχής εξωτερική συσκευασία (ξύλινη, ινοσανίδας ή άλλου εξίσου ανθεκτικού υλικού).

(d) Κάθε κόλο τύπου θα είναι σύμφωνο με τις διατάξεις της 3.5.3.

(e) Έκαστο κόλο θα είναι τέτοιου μεγέθους ώστε να υπάρχει αρκετός χώρος για τοποθέτηση όλων των απαραίτητων σημάνσεων

(f) Οι υπερσυσκευασίες μπορεί να χρησιμοποιηθούν και μπορεί επίσης να περιέχουν κόλα επικίνδυνων εμπορευμάτων ή εμπορεύματα που δεν υπόκεινται στις απαιτήσεις του RID.

3.5.3 Δοκιμές για κόλα

3.5.3.1 Το πλήρες κόλο όπως ετοιμάζεται για μεταφορά, με εσωτερικές συσκευασίες πλήρεις τουλάχιστον στο 95% της χωρητικότητάς τους για στερεά, ή 98% για υγρά, θα είναι σε θέση να αντέχουν, όπως καταδεικνύεται με δοκιμές που έχουν κατάλληλα καταγραφεί, χωρίς σπάσιμο ή διαρροή οιασδήποτε εσωτερικής συσκευασίας και χωρίς σημαντική μείωση της αποτελεσματικότητάς τους:

(a) Πτώσεις επί άκαμπτης, μη-ελαστικής, επίπεδης και οριζόντιας επιφάνειας από ύψος 1.8 μ.

(i) Στις περιπτώσεις που το δείγμα έχει τη μορφή κυτίου, θα ρίπτεται σε μία από τις ακόλουθες κατευθύνσεις

- με τον πάτο
- με την από πάνω πλευρά

- με τη μακρύτερη πλευρά
- με τη κοντύτερη πλευρά
- με μία γωνία

(ii) Στις περιπτώσεις που το δείγμα έχει τη μορφή βαρελιού, θα ρίπτεται σε κάθε μία από τις ακόλουθες κατευθύνσεις:

- διαγωνίως με την πάνω κόγχη, με το κέντρο βάρους ακριβώς πάνω από το σημείο κρούσης
- διαγωνίως με την κάτω κόγχη
- με την πλευρά

ΣΗΜΕΙΩΣΗ: Κάθε μία από τις ανωτέρω πτώσεις θα γίνεται με διαφορετικό αλλά πανομοιότυπο κόλο

(b) Μία δύναμη εφαρμοζόμενη στην άνω επιφάνεια για 24 ώρες, ισοδύναμη με το συνολικό βάρος των πανομοιότυπων κόλων αν στιβαχθούν σε ύψος 3 μέτρων (συμπεριλαμβανομένου του δείγματος).

3.5.3.2 Για το σκοπό της δοκιμής, οι ουσίες που πρόκειται να μεταφερθούν στη συσκευασία μπορεί να αντικατασταθούν με άλλες ουσίες εκτός από τις περιπτώσεις όπου αυτό θα μπορούσε να ακυρώσει τα αποτελέσματα των δοκιμών. Για στερεά, όταν χρησιμοποιηθεί άλλη ουσία, θα πρέπει να έχουν τα ίδια φυσικά χαρακτηριστικά (μάζα, μέγεθος κόκκου, κ.λπ.) όπως η ουσία που πρόκειται να μεταφερθεί. Στις δοκιμές πτώσεις για υγρά, όταν χρησιμοποιείται άλλη ουσία, η σχετική της πυκνότητα (ειδικό βάρος) και η ρευστότητά της θα πρέπει να είναι παρόμοια με εκείνα της ουσίας που θα μεταφερθεί.

3.5.4 Σήμανση των κόλων

3.5.4.1 Τα κόλα που περιέχουν εξαιρούμενες ποσότητες επικινδύνων εμπορευμάτων που ετοιμάστηκαν σύμφωνα με το παρόν Κεφάλαιο θα σημαίνονται ανθεκτικά και ευκρινώς με το σήμα που αναφέρεται στην 3.5.4.2. Ο πρώτος ή μοναδικός αριθμός ετικέτας που αναφέρεται στη στήλη (5) του Πίνακα Α του Κεφαλαίου 3.2 για κάθε ένα από τα επικίνδυνα εμπορεύματα που περιέχονται στο κόλο θα αναγράφεται στη σήμανση. Στις περιπτώσεις που το όνομα του αποστολέα ή του παραλήπτη δεν αναφέρεται αλλού επί του κόλου, αυτή η πληροφορία θα περιλαμβάνεται μέσα στο σήμα.

3.5.4.2 Οι διαστάσεις του σήματος θα είναι κατ' ελάχιστο 100 mm X 100 mm.

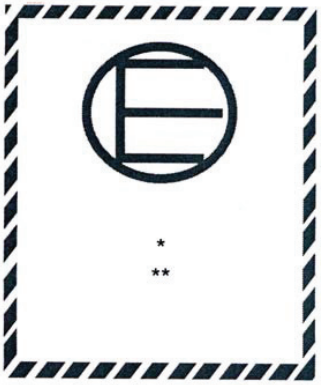

Σήμα εξαιρούμενων ποσοτήτων

Μπορντούρα και σύμβολο του ιδίου χρώματος, μαύρο ή κόκκινο,
επί λευκού ή κατάλληλο φόντο αντίθεσης

* Ο πρώτος ή μοναδικός αριθμός ετικέτας που αναφέρεται στη στήλη (5) του Πίνακα Α του Κεφαλαίου 3.2 θα αναγράφεται σε αυτή εδώ τη θέση.

** Το όνομα του αποστολέα ή του παραλήπτη θα αναγράφεται σε αυτή εδώ τη θέση, αν δεν αναγράφεται αλλού επί της συσκευασίας.

3.5.4.3 Μία υπερσυσκευασία που περιέχει επικίνδυνα εμπορεύματα σε εξαιρούμενες ποσότητες θα αναγράφει τα σήματα που απαιτούνται στη 3.5.4.1, εκτός εάν αυτά τα σήματα υπάρχουν επί κόλων εντός της υπερσυσκευασίας σε καθαρή μορφή.

3.5.5 Μέγιστος αριθμός κόλων σε οιαδήποτε φορτάμαξα ή εμπορευματοκιβώτιο

Ο αριθμός των κόλων σε οποιαδήποτε φορτάμαξα ή εμπορευματοκιβώτιο δεν θα υπερβαίνει τα 1000.

3.5.6 Φορτωτικά έγγραφα

Εάν ένα έγγραφο ή έγγραφα (όπως είναι η φορτωτική, αεροφορτωτική ή το δελτίο αποστολής CMR/CIM) συνοδεύει/ουν επικίνδυνα εμπορεύματα σε εξαιρούμενες ποσότητες, τουλάχιστον ένα από αυτά τα έγγραφα θα περιλαμβάνει τη δήλωση "ΕΠΙΚΙΝΔΥΝΑ ΕΜΠΟΡΕΥΜΑΤΑ ΣΕ ΕΞΑΙΡΟΥΜΕΝΕΣ ΠΟΣΟΤΗΤΕΣ" και θα αναγράφει τον αριθμό των κόλων.

4

Χρήση συσκευασιών, ενδιάμεσων εμπορευματοκιβωτίων για μεταφορά χύμα (IBCs), μεγάλων συσκευασιών και δεξαμενών

Κεφάλαιο 4.1

Χρήση των συσκευασιών, συμπεριλαμβανομένων εμπορευματοκιβωτίων μεσαίας χωρητικότητας για μεταφορά χύμα (IBC) και μεγάλων συσκευασιών

4.1.1 **Γενικές διατάξεις για τη συσκευασία επικίνδυνων εμπορευμάτων, σε συσκευασίες, συμπεριλαμβανομένων IBC και μεγάλων συσκευασιών**

ΣΗΜΕΙΩΣΗ: Οι γενικές διατάξεις του τμήματος αυτού εφαρμόζονται μόνο για τη συσκευασία εμπορευμάτων των Κλάσεων 2, 6.2 και 7 όπως υποδεικνύεται στην παράγραφο 4.1.1.16 (Κλάση 2), 4.1.8.2 (Κλάση 6.2), 4.1.9.1.5 (Κλάση 7) και στις εφαρμόσιμες οδηγίες συσκευασίας της παραγράφου 4.1.4. (οδηγίες συσκευασίας P201 και LP02 και P202 για την Κλάση 2 και P620, P621, P650, IBC620 και LP621 για την Κλάση 6.2).

4.1.1.1 Τα επικίνδυνα εμπορεύματα πρέπει να είναι συσκευασμένα σε καλής ποιότητας συσκευασίες, συμπεριλαμβανομένων IBC και μεγάλων συσκευασιών, που πρέπει να είναι ανθεκτικές ώστε να αντέχουν τα χτυπήματα και τα φορτία που συμβαίνουν συνήθως κατά τη διάρκεια της μεταφοράς, συμπεριλαμβανομένης της μεταφόρτωσης μεταξύ μεταφορικών μονάδων και αποθηκών όπως επίσης και κάθε μετακίνηση από μία παλέτα ή υπερσυσκευασία για ακόλουθο χειροκίνητο ή μηχανικό χειρισμό. Συσκευασίες, συμπεριλαμβανομένων IBC και μεγάλων συσκευασιών, πρέπει να είναι κατασκευασμένες και κλεισμένες έτσι ώστε να αποφεύγεται οποιαδήποτε διαρροή του περιεχομένου κατά τη διάρκεια της προετοιμασίας προς μεταφορά που θα μπορούσε να προκληθεί σε κανονικές συνθήκες μεταφοράς, από δόνηση, ή αλλαγές στη θερμοκρασία, την υγρασία ή την πίεση (που προκύπτουν από υψόμετρο, για παράδειγμα). Οι συσκευασίες, συμπεριλαμβανομένων IBC και μεγάλων συσκευασιών πρέπει να κλείνονται σύμφωνα με τις πληροφορίες που παρέχονται από τον κατασκευαστή. Καμία επικίνδυνη ουσία δεν πρέπει να προσκολλάται στο εξωτερικό των συσκευασιών, IBC και μεγάλων συσκευασιών κατά τη διάρκεια της μεταφοράς. Αυτές οι διατάξεις ισχύουν, ως κατάλληλες, για νέες, επαναχρησιμοποιούμενες, επιδιορθωμένες ή ανασκευασμένες συσκευασίες και για νέα και επαναχρησιμοποιούμενα, επιδιορθωμένα ή ανασκευασμένα IBC και νέες ή επαναχρησιμοποιούμενες μεγάλες συσκευασίες.

4.1.1.2 Τα μέρη των συσκευασιών, συμπεριλαμβανομένων IBC και μεγάλων συσκευασιών, που είναι σε άμεση επαφή με επικίνδυνα εμπορεύματα:

(a) δεν πρέπει να προσβάλλονται ή να εξασθενούνται σημαντικά από αυτά τα επικίνδυνα εμπορεύματα και

(b) δεν πρέπει να προκαλούν μια επικίνδυνη επίδραση π.χ. καταλύοντας μια αντίδραση ή αντιδρώντας με τα επικίνδυνα εμπορεύματα.

Όπου είναι απαραίτητο, πρέπει να έχουν κατάλληλη εσωτερική επικάλυψη ή επεξεργασία.

ΣΗΜΕΙΩΣΗ: Για τη χημική συμβατότητα των πλαστικών συσκευασιών, συμπεριλαμβανομένων IBC, κατασκευασμένες από πολυαιθυλένιο βλέπε παράγραφο 4.1.1.19.

4.1.1.3 Εκτός αν ορίζεται αλλού στον RID, κάθε συσκευασία, συμπεριλαμβανομένων IBC και μεγάλων συσκευασιών, εκτός εσωτερικών συσκευασιών, πρέπει να συμφωνούν σ' έναν τύπο σχεδιασμού ο οποίος έχει ελεγχθεί επιτυχώς σύμφωνα με τις απαιτήσεις των παραγράφων 6.1.5, 6.3.2, 6.5.6 ή 6.6.5,

αντίστοιχα. Οι συσκευασίες για τις οποίες ο έλεγχος δεν απαιτείται αναφέρονται στην παράγραφο 6.1.1.3.

4.1.1.4 Κατά την πλήρωση συσκευασιών, συμπεριλαμβανομένων IBCs και μεγάλων συσκευασιών, με υγρά, πρέπει να αφήνεται αρκετός κενός χώρος (νεκρός όγκος) ώστε να εξασφαλίζεται ότι δεν θα συμβεί ούτε διαρροή ούτε μόνιμη παραμόρφωση της συσκευασίας ως αποτέλεσμα της διαστολής του υγρού που προκαλείται λόγω των θερμοκρασιών που μπορούν να σημειωθούν κατά τη διάρκεια της μεταφοράς. Εκτός εάν καθορίζονται ειδικές απαιτήσεις, τα υγρά δεν πρέπει να γεμίζουν πλήρως μια συσκευασία στη θερμοκρασία των 55 °C. Ωστόσο, πρέπει να αφήνεται αρκετός κενός χώρος σε ένα IBC ώστε να εξασφαλίζεται ότι στη μέση θερμοκρασία φορτίου χύμα των 50 °C δεν είναι γεμισμένο με περισσότερο από 98% της χωρητικότητάς του σε νερό. Για θερμοκρασία πλήρωσης 15°C, ο μέγιστος βαθμός πλήρωσης πρέπει να προσδιορίζεται ως ακολούθως, εκτός εάν αλλιώς ορίζεται, είτε:

(a)

Σημείο βρασμού (αρχικό σημείο βρασμού) της ουσίας σε °C	<60	≥60 <100	≥100 <200	≥200 <300	≥300
Βαθμός πλήρωσης ως ποσοστό της χωρητικότητας της συσκευασίας	90	92	94	96	98

$$(b) \quad \text{βαθμός πλήρωσης} = \frac{98}{1+\alpha\ (50 - t_F)}\ \%\ \text{της χωρητικότητας της συσκευασίας}$$

ή

Σε αυτόν τον τύπο το α αντιπροσωπεύει το μέσο συντελεστή κυβικής διαστολής της υγρής ουσίας μεταξύ 15°C και 50°C, δηλαδή, για μία μέγιστη αύξηση στη θερμοκρασία 35 °C, το *α* υπολογίζεται σύμφωνα με τον τύπο :

$$\alpha = \frac{d_{15} - d_{50}}{35 \times d_{50}}$$

όπου d_{15} και d_{50} είναι οι σχετικές πυκνότητες[38] του υγρού στους 15°C και 50°C και t_F η μέση θερμοκρασία του υγρού κατά την πλήρωση.

4.1.1.4.1 Για αεροπορικές μεταφορές, οι συσκευασίες που προορίζονται για να περιέχουν υγρά πρέπει επίσης να είναι ικανές να αντέχουν διαφορές πιέσεων χωρίς να διαρρέουν, όπως καθορίζεται στους διεθνείς κανονισμούς για την αεροπορική μεταφορά.

4.1.1.5 Οι εσωτερικές συσκευασίες πρέπει να είναι συσκευασμένες σε μία εξωτερική συσκευασία με τέτοιο τρόπο ώστε, υπό κανονικές συνθήκες μεταφοράς, να μην μπορούν να σπάσουν, να τρυπηθούν ή να παρουσιάσουν διαρροή του περιεχομένου τους μέσα στην εξωτερική συσκευασία. Οι εσωτερικές συσκευασίες που περιέχουν υγρά πρέπει να συσκευάζονται έτσι ώστε τα πώματά τους να είναι προς τα πάνω και να τοποθετούνται εντός εξωτερικών συσκευασιών με τις σημάνσεις προσανατολισμού που υποδεικνύονται στην παράγραφο 5.2.1.9. Οι εσωτερικές συσκευασίες που είναι ευαίσθητες σε θραύση ή εύκολο τρύπημα, όπως εκείνες που είναι κατασκευασμένες από γυαλί, πορσελάνη ή ψαμμάργιλο ή από ορισμένα πλαστικά υλικά κ.λ.π., πρέπει να ασφαλίζονται σε εξωτερικές

[38] Η σχετική πυκνότητα (density, d) θεωρείται ότι είναι συνώνυμη με το ειδικό βάρος (specific gravity, SG) και θα χρησιμοποιείται σε αυτό το Κεφάλαιο

συσκευασίες με κατάλληλο προστατευτικό υλικό Οποιαδήποτε διαρροή του περιεχομένου δεν πρέπει ουσιαστικά να μειώνει τις προστατευτικές ιδιότητες του προστατευτικού υλικού ή της εξωτερικής συσκευασίας.

4.1.1.5.1 Στις περιπτώσεις όπου μία εξωτερική συσκευασία μίας συνδυασμένης συσκευασίας ή μία μεγάλη συσκευασία έχει ελεγχθεί επιτυχώς με διαφορετικούς τύπους εσωτερικών συσκευασιών, μπορούν να χρησιμοποιηθούν αυτές η διαφορετικές εσωτερικές συσυκευασίες με αυτή την εξωτερική ή μεγάλη συσκευασία. Επιπλέον, δεδομένου ότι διατηρείται ένα ισοδύναμο επίπεδο λειτουργίας, οι ακόλουθες παραλλαγές σε εσωτερικές συσκευασίες επιτρέπονται χωρίς περαιτέρω έλεγχο της συσκευασίας :

(a) Εσωτερικές συσκευασίες ισοδύναμου ή μικρότερου μεγέθους μπορούν να χρησιμοποιούνται αρκεί:

(i) οι εσωτερικές συσκευασίες να είναι παρόμοιου σχεδιασμού με τις εσωτερικές συσκευασίες που έχουν ελεγχθεί (π.χ. σχήμα – στρογγυλό, ορθογώνιο, κ.λ.π.)

(ii) το υλικό κατασκευής των εσωτερικών συσκευασιών (γυαλί, πλαστικό, μέταλλο, κ.λ.π.) να παρέχει αντοχή σε δυνάμεις κρούσης και συσσώρευσης ίσες ή μεγαλύτερες από εκείνες των συσκευασιών που έχουν ελεγχθεί

(iii) οι εσωτερικές συσκευασίες να έχουν τα ίδια ή μικρότερα ανοίγματα και το κλείσιμο να είναι παρόμοιου σχεδιασμού (π.χ. βιδωτό καπάκι, καπάκι τριβής, κ.λ.π)

(iv) να χρησιμοποιείται αρκετό επιπλέον προστατευτικό υλικό για την κάλυψη των κενών χώρων και την παρεμπόδιση της σημαντικής μετακίνησης των εσωτερικών συσκευασιών, και

(v) οι εσωτερικές συσκευασίες να είναι προσανατολισμένες εντός της εξωτερικής συσκευασίας με τον ίδιο τρόπο όπως στην συσκευασία που ελέγχθηκε.

(b) Ένας μικρότερος αριθμός ελεγμένων εσωτερικών συσκευασιών, ή εναλλακτικών τύπων εσωτερικών συσκευασιών όπως περιγράφονται ανωτέρω στο (a), μπορούν να χρησιμοποιούνται αρκεί να προστίθεται επαρκές προστατευτικό υλικό για την πλήρωση του κενού (ών) χώρου (ων) και για την παρεμπόδιση σημαντικής μετακίνησης των εσωτερικών συσκευασιών.

4.1.1.6 Τα επικίνδυνα εμπορεύματα δεν πρέπει να συσκευάζονται μαζί στην ίδια εξωτερική συσκευασία ή σε μεγάλες συσκευασίες, με επικίνδυνα ή άλλα εμπορεύματα αν αντιδρούν επικίνδυνα μεταξύ τους (βλ. ορισμό για «επικίνδυνη αντίδραση» στην 1.2.1):

ΣΗΜΕΙΩΣΗ: Για τις ειδικές διατάξεις της μικτής συσκευασίας, βλέπε παράγραφο 4.1.10.

4.1.1.7 Τα κλεισίματα των συσκευασιών που περιέχουν νωπές ή διαλυμένες ουσίες πρέπει να είναι τέτοια ώστε κατά τη διάρκεια της μεταφοράς το ποσοστό του υγρού (νερό, διαλύτης ή αδρανοποιητής) να μην πέφτει κάτω από τα προκαθορισμένα όρια.

4.1.1.7.1 Όπου δύο ή περισσότερα συστήματα κλεισίματος είναι προσαρμοσμένα σε σειρά πάνω σε ένα IBC, εκείνο που είναι πιο κοντά στην ουσία που μεταφέρεται πρέπει να κλείνεται πρώτο.

4.1.1.8 Όπου σε μία συσκευασία μπορεί να αναπτυχθεί πίεση μέσω της έκλυσης αερίου από τα περιεχόμενα (ως αποτέλεσμα αύξησης της θερμοκρασίας ή άλλων αιτιών), η συσκευασία ή το IBC μπορεί να εξοπίζεται με έναν εξαεριστήρα, υπό την προϋπόθεση ότι το αέριο που εκλύεται δεν προκαλεί οποιονδήποτε κίνδυνο εξαιτίας, για παράδειγμα, της τοξικότητας του, της ευφλεκτότητάς του, ή της απελευθερωμένης ποσότητας.

Πρέπει να τοποθετείται μία συσκευή εξαερισμού αν ενδέχεται να αναπτυχθεί επικίνδυνη υπερπίεση εξαιτίας της φυσικής αποσύνθεσης των ουσιών. Ο εξαεριστήρας πρέπει να είναι έτσι σχεδιασμένος

ώστε, όταν η συσκευασία είναι στη θέση στην οποία προορίζεται να μεταφερθεί, αποτρέπονται διαρροές υγρού και η διείσδυση ξένης ουσίας υπό κανονικές συνθήκες μεταφοράς.
ΣΗΜΕΙΩΣΗ : Ο εξαερισμός συσκευασίας δεν επιτρέπεται για αεροπορική μεταφορά.

4.1.1.8.1 Τα υγρά πρέπει να γεμίζονται σε εσωτερικές συσκευασίες που έχουν κατάλληλη αντοχή σε εσωτερικές πιέσεις που ενδέχεται να αναπτυχθούν υπό κανονικές συνθήκες μεταφοράς.

4.1.1.9 Νέες, ανασκευασμένες ή επαναχρησιμοποιούμενες συσκευασίες, συμπεριλαμβανομένων IBCs και μεγάλων συσκευασιών, ή επιδιορθωμένες συσκευασίες και επισκευασμένα ή συντηρημένα IBCs πρέπει να είναι ικανά να περάσουν τις δοκιμές που ορίζονται στις παραγράφους 6.1.5, 6.3.2, 6.5.6 ή 6.6.5, όπως εφαρμόζονται. Κάθε συσκευασία , πριν γεμιστεί και παραδοθεί για μεταφορά, συμπεριλαμβανομένων των IBC και των μεγάλων συσκευασιών, πρέπει να επιθεωρείται ώστε να επιβεβαιώνεται η απουσία διάβρωσης, μόλυνσης ή άλλης ζημιάς και κάθε IBC πρέπει να επιθεωρείται σχετικά με τη σωστή λειτουργία κάθε λειτουργικού εξαρτήματος. Οποιαδήποτε συσκευασία εμφανίζει σημάδια μειωμένης αντοχής σε σύγκριση με τον εγκεκριμένο τύπο σχεδιασμού δεν πρέπει να χρησιμοποιείται περαιτέρω ή πρέπει να επιδιορθώνεται έτσι ώστε να είναι ικανή να αντέχει τις δοκιμές του τύπου σχεδιασμού. Κάθε IBC που εμφανίζει σημάδια μειωμένης αντοχής σε σύγκριση με τον ελεγμένο τύπο σχεδιασμού δεν πρέπει να χρησιμοποιείται περαιτέρω ή πρέπει να επισκευάζεται έτσι ώστε να είναι ικανή να αντέχει τις δοκιμές του τύπου σχεδιασμού.

4.1.1.10 Τα υγρά πρέπει να γεμίζονται μόνον σε συσκευασίες, συμπεριλαμβανομένων IBC, που έχουν κατάλληλη αντοχή στις εσωτερικές πιέσεις που ενδέχεται να αναπτυχθούν υπό κανονικές συνθήκες μεταφοράς. Συσκευασίες και IBCs φέρουσες σήμανση με την υδραυλική πίεση δοκιμής όπως ορίζεται στην παράγραφο 6.1.3.1 (d) και 6.5.2.2.1, αντίστοιχα, πρέπει να γεμίζονται μόνον με υγρό που έχει τάση ατμών:

(a) τέτοια ώστε η συνολική πίεση (gauge pressure) στη συσκευασία ή στο IBC (δηλ. η τάση ατμών της ουσίας πλήρωσης συν τη μερική πίεση του αέρα ή άλλων αδρανών αερίων, μείον 100 kPa) στους 55 °C, η οποία καθορίζται στη βάση ενός μέγιστου βαθμού πλήρωσης σύμφωνα με την παράγραφο 4.1.1.4 και μίας θερμοκρασίας πλήρωσης 15 °C, δεν υπερβαίνει τα δύο τρίτα της πίεσης δοκιμής της σήμανσης, ή

(b) στους 50 °C μικρότερη από τα τέσσερα έβδομα του αθροίσματος της πίεσης δοκιμής της σήμανσης συν 100 kPa, ή

(c) στους 55 °C μικρότερη από τα δύο τρίτα του αθροίσματος της πίεσης δοκιμής της σήμανσης συν 100 kPa.

IBCs που προορίζονται για τη μεταφορά υγρών δεν πρέπει να χρησιμοποιούνται για τη μεταφορά υγρών που έχουν τάση ατμών μεγαλύτερη από 110kPa (1.1 bar) στους 50 °C ή 130kPa (1.3 bar) στους 55 °C.

Παραδείγματα απαιτούμενων πιέσεων ελέγχου σήμανσης για συσκευασίες συμπεριλαμβανομένων IBCs, υπολογιζόμενων όπως στην παράγραφο 4.1.1.10 (c)

UN Αριθμ	Ονομασία	Κλάση	Ομάδα συσκευ-ασίας	Vp_{55} (kPa)	Vp_{55} × 1.5 (kPa)	Vp_{55} × 1.5 μείον 100 (kPa)	Απαιτούμενη ελάχιστη πίεση (gauge pressure) δοκιμής, υπό την παράγραφο 6.1.5.5.4.(c) (kPa)	Ελάχιστη πίεση (gauge pressure) δοκιμής που πρέπει να φέρεται σε σήμανση πάνω στη συσκευασία (kPa)
2056	Τετραϋδοφουράνιο	3	II	70	105	5	100	100
2247	n-Δεκάνιο	3	III	1.4	2.1	-97.9	100	100
1593	Διχλωρομεθάνιο	6.1	III	164	246	146	146	150
1155	Διαιθυλαιθέρας	3	I	199	299	199	199	250

ΣΗΜΕΙΩΣΗ 1: Για καθαρά υγρά η τάση ατμών στους 55 °C (Vp55) μπορεί συχνά να λαμβάνεται από επιστημονικούς πίνακες.

2: Ο Πίνακας αναφέρεται αποκλειστικά στη χρήση της παραγράφου 4.1.1.10 (c), το οποίο σημαίνει ότι η πίεση δοκιμής της σήμανσης πρέπει να υπερβαίνει 1.5 φορές την τάση ατμών στους 55 °C μείον 100 kPa. Όταν, για παράδειγμα, η πίεση δοκιμής για το n-δεκάνιο είναι προσδιορισμένη σύμφωνα με την παράγραφο 6.1.5.5.4 (a), η ελάχιστη πίεση δοκιμής της σήμανσης μπορεί να είναι μικρότερη.

3: Για το διαιθυλαιθέρα η απαιτούμενη ελάχιστη πίεση δοκιμής υπό την παράγραφο 6.1.5.5.5 είναι 250 kPa.

4.1.1.11 Άδειες συσκευασίες, συμπεριλαμβανομένων IBCs και μεγάλων συσκευασιών, που περιείχαν στο παρελθόν μία επικίνδυνη ουσία υπόκεινται στις ίδιες απαιτήσεις όπως και μια γεμισμένη συσκευασία, εκτός εάν έχουν ληφθεί επαρκή μέτρα για να εξουδετερώσουν κάθε κίνδυνο.

4.1.1.12 Όλες οι συσκευασίες, όπως ορίζονται στο Κεφάλαιο 6.1, προοριζόμενες να περιέχουν υγρά πρέπει να υποβάλλονται με επιτυχία σε μία κατάλληλη δοκιμή στεγανότητας, και να είναι ικανές να καλύπτουν το σχετικό επίπεδο ελέγχου που υποδεικνύεται στην παράγραφο 6.1.5.4.3:

(a) πριν χρησιμοποιηθούν πρώτη φορά για μεταφορά

(b) μετά από ανακατασκευή ή επιδιόρθωση κάθε συσκευασίας, πριν επαναχρησιμοποιηθεί για μεταφορά,

Για αυτήν την δοκιμή, η συσκευασία δεν χρειάζεται να έχει προσαρμοσμένο τα δικά της κλεισίματα. Το εσωτερικό δοχείο μιας σύνθετης συσκευασίας μπορεί να ελέγχεται χωρίς την εξωτερική συσκευασία υπό την προϋπόθεση ότι τα αποτελέσματα της δοκιμής δεν επηρεάζονται.

Αυτή η δοκιμή δεν απαιτείται για:

- εσωτερικές συσκευασίες συνδυασμένων συσκευασιών ή μεγάλες συσκευασίες,
- εσωτερικά δοχεία σύνθετων συσκευασιών (από γυαλί, πορσελάνη ή ψαμμάργιλο) που έχουν σημανθεί με το σύμβολο "RID/ADR" σύμφωνα με την παράγραφο 6.1.3.1 (a) (ii),

- ελαφρού περιτυπώματος μεταλλικές συσκευασίες φέρουσες σήμανση με το σύμβολο "RID/ADR" σύμφωνα με την παράγραφο 6.1.3.1 (a) (ii)

4.1.1.13 Συσκευασίες, συμπεριλαμβανομένων IBCs, που χρησιμοποιούνται για στερεά τα οποία μπορούν να γίνουν υγρά σε θερμοκρασίες που είναι πιθανόν να σημειωθούν κατά τη διάρκεια της μεταφοράς πρέπει να είναι επίσης ικανές να περιέχουν την ουσία στην υγρή κατάσταση.

4.1.1.14 Συσκευασίες, συμπεριλαμβανομένων IBCs, που χρησιμοποιούνται για ουσίες σε σκόνη ή σε κόκκους πρέπει να είναι αδιαπέραστες ή πρέπει να είναι εφοδιασμένες με επένδυση.

4.1.1.15 Για πλαστικά βαρέλια και μπιτόνια, άκαμπτα πλαστικά IBCs και σύνθετα IBCs με πλαστικά εσωτερικά δοχεία, εκτός εάν αλλιώς έχει εγκριθεί από την αρμόδια αρχή, η επιτρεπόμενη περίοδος χρήσης για τη μεταφορά επικίνδυνων ουσιών πρέπει να είναι πέντε χρόνια, από την ημερομηνία κατασκευής των δοχείων, εκτός όπου μία βραχύτερη περίοδος χρήσης ορίζεται λόγω της φύσης της προς μεταφορά ουσίας.

4.1.1.16 Συσκευασίες, συμπεριλαμβανομένων IBCs και μεγάλων συσκευασιών, που έχουν σημανθεί σύμφωνα με τις παραγράφους 6.1.3, 6.2.2.7, 6.2.2.8, 6.3.1, 6.5.2 ή 6.6.3 αλλά έχουν εγκριθεί σε ένα Κράτος που δεν είναι Συμβαλλόμενο Μέλος της COTIF, μπορούν παρ' όλα αυτά να χρησιμοποιούνται για μεταφορά υπό τον RID.

4.1.1.17 Εκρηκτικά, αυτενεργές ουσίες και οργανικά υπεροξείδια

Εκτός και αν προβλέπεται στον RID ειδική διάταξη για το αντίθετο, οι συσκευασίες, συμπεριλαμβανομένων των IBCs και των μεγάλων συσκευασιών, που χρησιμοποιούνται για εμπορεύματα της Κλάσης 1, για αυτενεργές ουσίες της Κλάσης 4.1 και για οργανικά υπεροξείδια της Κλάσης 5.2, πρέπει να συμμορφώνονται με τις διατάξεις που προβλέπονται για την ομάδα μεσαίας επικινδυνότητας (ομάδα συσκευασίας II).

4.1.1.18 Χρήση των συσκευασιών συλλογής

4.1.1.18.1 Φθαρμένα, ελαττωματικά, διαρρέοντα ή μη συμμορφωμένα κόλα, ή επικίνδυνα εμπορεύματα που έχουν χυθεί ή διαρρεύσει μπορούν να μεταφερθούν σε συσκευασίες συλλογής που αναφέρονται στην παράγραφο 6.1.5.1.11. Αυτό δεν εμποδίζει τη χρήση συσκευασιών μεγαλύτερου μεγέθους ενός κατάλληλου τύπου και επιπέδου απόδοσης υπό τους όρους των παραγράφων 4.1.1.18.2 και 4.1.1.18.3.

4.1.1.18.2 Πρέπει να λαμβάνονται κατάλληλα μέτρα για να αποτραπεί η υπερβολική μετακίνηση μέσα σε μια συσκευασία συλλογής των κόλων που διαρρέουν ή έχουν υποστεί ζημιά . Όταν η συσκευασία συλλογής περιέχει υγρά, πρέπει να προστίθεται επαρκές εσωτερικό απορροφητικό υλικό για να εξαλείψει την παρουσία ελεύθερου υγρού.

4.1.1.18.3 Κατάλληλα μέτρα πρέπει να λαμβάνονται για να διασφαλιστεί ότι δεν υπάρχει επικίνδυνη ανάπτυξη πιέσεων.

4.1.1.19 Έλεγχος της χημικής συμβατότητας πλαστικών συσκευασιών, συμπεριλαμβανομένων των IBCs, μέσω εξομοίωσης των ουσιών πλήρωσης με πρότυπα υγρά

4.1.19.1 Σκοπός

Για συσκευασίες πολυαιθυλενίου όπως ορίζονται στην παράγραφο 6.1.5.2.6. και για IBC's πολυαιθυλενίου όπως ορίζονται στην παράγραφο 6.5.6.3.5, η χημική συμβατότητα με τις ουσίες πλήρωσης μπορεί να ελεγχθεί μέσω εξομοίωσης με πρότυπα υγρά ακολουθώντας τις διαδικασίες, όπως αυτές ορίζονται στις παραγράφους 4.1.1.19.3 έως 4.1.1.19.5 και χρησιμοποιώντας τον κατάλογο του πίνακα 4.1.1.19.6, αρκεί οι συγκεκριμένοι τύποι σχεδιασμού να έχουν ελεγχθεί με αυτά τα πρότυπα υγρά, σύμφωνα με τις παραγράφους 6.1.5 ή 6.5.6, λαμβάνοντας υπόψη την 6.1.6 και ότι πληρούνται οι συνθήκες της παραγράφου 4.1.1.19.2. Όταν η εξομοίωση σύμφωνα με αυτό το υπό-τμήμαδεν είναι δυνατή, η χημική συμβατότητα είναι αναγκαίο να ελέγχεται μέσω δοκιμών του τύπου σχεδιασμού σύμφωνα με την παράγραφο 6.1.5.2.5 ή με εργαστηριακές δοκιμές σύμφωνα με την παράγραφο 6.1.5.2.7 για συσκευασίες, και σύμφωνα με την παράγραφο 6.5.6.6.3 ή 6.5.6.3.6 για IBCs, αντίστοιχα.

ΣΗΜΕΙΩΣΗ: Ανεξάρτητα από τις διατάξεις του παρόντος υπό-τμήματος, η χρήση συσκευασιών, συμπεριλαμβανομένων IBCs, για μία συγκεκριμένη ουσία πλήρωσης, υπόκειται στους περιορισμούς του Πίνακα Α του Κεφαλαίου 3.2 και των οδηγιών συσκευασίας του Κεφαλαίου 4.1.

4.1.1.19.2 Συνθήκες

Οι σχετικές πυκνότητες των ουσιών πλήρωσης δεν πρέπει να υπερβαίνουν εκείνες που χρησιποιήθηκαν για τον προσδιορισμό του ύψους της δοκιμής πίπτοντος βάρους που εκτελέστηκε με επιτυχία σύμφωνα με την παράγραφο 6.1.5.3.4 ή 6.5.6.9.4 και της μάζας για την δοκιμή στοίβαξης που εκτελέστηκε με επιτυχία σύμφωνα με την παράγραφο 6.1.5.6 ή όπου είναι απαραίτητο σύμφωνα με την παράγραφο 6.5.6.6 με τα εξομοιούμενα πρότυπα υγρά. Οι τάσεις ατμών των ουσιών πλήρωσης στους 50°C ή στους 55°C δεν πρέπει να υπερβαίνουν εκείνες που χρησιμοποιήθηκαν για τον προσδιορισμό της πίεσης για την εσωτερική (υδραυλική) δοκιμή πίεσης που εκτελέστηκε με επιτυχία σύμφωνα με την παράγραφο 6.1.5.5.4 ή 6.5.6.8.4.2 με τα εξομοιούμενα πρότυπα υγρά. Στην περίπτωση που οι ουσίες πλήρωσης εξομοιώνονται με συνδυασμό πρότυπων υγρών, οι αντίστοιχες τιμές των ουσιών πλήρωσης δεν πρέπει να υπερβαίνουν τις ελάχιστες τιμές που προκύπτουν από τα εφαρμοζόμενα ύψη πίπτοντος βάρους, μαζών στοίβαξης και εσωτερικής δοκιμής πίεσης.

Παράδειγμα : Χλωριούχο βενζούλιο UN 1736 εξομοιώνεται από συνδυασμό πρότυπων υγρών "Μίγμα υδρογονανθράκων και διαλύματος διαβροχής". Η ουσία έχει τάση ατμών 0.34 kPa στους 50°C και σχετική πυκνότητα περίπου 1.2. Οι δοκιμές τύπου σχεδιασμού για πλαστικά βαρέλια και μπιτόνια πραγματοποιούνται συνήθως στα ελάχιστα απαιτούμενα επίπεδα δοκιμών. Αυτό σημαίνει στην πράξη ότι η δοκιμή στοίβαξης πραγματοποιείται συνήθως με φορτία στοίβαξης που θεωρούν μόνο μία σχετική πυκνότητα 1.0 για το "Μίγμα υδρογονανθράκων" και μία σχετική πυκνότητα 1.2 για το "Διάλυμα διαβροχής" (βλέπε ορισμό πρότυπων υγρών στην παράγραφο 6.1.6). Ως συνέπεια αυτού η χημική συμβατότητα τέτοιων ελεγμένων τύπων σχεδιασμού δεν θα επιβεβαιώνονταν για χλωριούχο βενζούλιο εξαιτίας του ανεπαρκούς επιπέδου δοκιμής για τον τύπο σχεδιασμού με το πρότυπο υγρό "μίγμα υδρογονανθράκων" (εξαιτίας του γεγονότος ότι στην πλειοψηφία των περιπτώσεων η εφαρμοζόμενη εσωτερική υδραυλική πίεση δοκιμής δεν είναι μικρότερη από 100 kPa, η τάση ατμών του χλωριούχου βενζούλιου θα καλυπτόταν από ένα τέτοιο επίπεδο δοκιμής σύμφωνα με την παράγραφο 4.1.1.10).

Όλα τα στοιχεία μιας ουσίας πλήρωσης, που μπορεί να είναι διάλυμα, μίγμα ή παρασκεύασμα, όπως παράγοντες διαβροχής σε απορρυπαντικά και απολυμαντικά, ανεξάρτητα αν είναι ή όχι επικίνδυνα, πρέπει να συμπεριλαμβάνονται στις δοκιμές εξομοίωσης.

4.1.1.19.3 Διαδικασία εξομοίωσης

Τα ακόλουθα βήματα πρέπει να ακολουθούνται προκειμένου η ουσία πλήρωσης να καταχωρηθεί στον κατάλογο των ουσιών ή ομάδων ουσιών του πίνακα 4.1.1.19.6 (βλέπε επίσης Σχήμα 4.1.1.19.1) :

(a) Ταξινομήστε την ουσία πλήρωσης σύμφωνα με τις διαδικασίες και τα κριτήρια του Μέρους 2 (προσδιορισμός του αριθμού UN και της ομάδας συσκευασίας)

(b) Αν περιλαμβάνεται εκεί, πηγαίνετε στον αριθμό UN στη στήλη (1) του πίνακα 4.1.1.19.6

(c) Επιλέξτε τη γραμμή που αντιστοιχεί με όρους ομάδας συσκευασίας, συγκέντρωσης, σημείου ανάφλεξης, παρουσίας μη επικίνδυνων συστατικών κ.λ.π. μέσω των πληροφοριών που δίνονται στις στήλες (2a), (2b) και (4), αν υπάρχουν περισσότερες από μία καταχωρήσεις γι' αυτόν τον UN αριθμό.

Αν αυτό δεν είναι δυνατό, η χημική συμβατότητα θα επιβεβαιώνεται σύμφωνα με τις παραγράφους 6.1.5.2.5 ή 6.1.5.2.7 για συσκευασίες και σύμφωνα με τις παραγράφους 6.5.6.3.3 ή 6.5.6.3.6 για IBCs (ωστόσο στην περίπτωση υδατικών διαλυμάτων βλέπε παράγραφο 4.1.1.19.4)

(d) Αν ο αριθμός UN και η ομάδα συσκευασίας της ουσίας πλήρωσης που προσδιορίστηκαν σύμφωνα με το (a) δεν περιλαμβάνονται στον κατάλογο εξομοίωσης, η χημική συμβατότητα θα αποδεικνύεται σύμφωνα με την παράγραφο 6.1.5.2.5 ή 6.1.5.2.7 για συσκευασίες, και σύμφωνα με την παράγραφο 6.5.6.3.3 ή 6.5.6.3.6 για IBCs.

(e) Εφαρμόστε τον «Κανόνα για ομαδικές καταχωρήσεις», όπως περιγράφεται στην παράγραφο 4.1.1.19.5, αν αυτό υποδεικνύεται στην στήλη (5) της επιλεγείσας γραμμής

(f) Η χημική συμβατότητα της πληρωτικής ουσίας μπορεί να θεωρηθεί ότι επιβεβαιώνεται λαμβάνοντας υπόψη τις παραγράφους 4.1.1.19.1 και 4.1.19.2, αν ένα πρότυπο υγρό ή συνδυασμός πρότυπων υγρών εξομοιούνται στη στήλη (5) και ο τύπος σχεδιασμού εγκρίνεται από εκείνο/α τα πρότυπα υγρά.

Σχήμα 4.1.1.19.1. Σχήμα για την εξομοίωση της πληρωτικής ουσίας με πρότυπα υγρά.

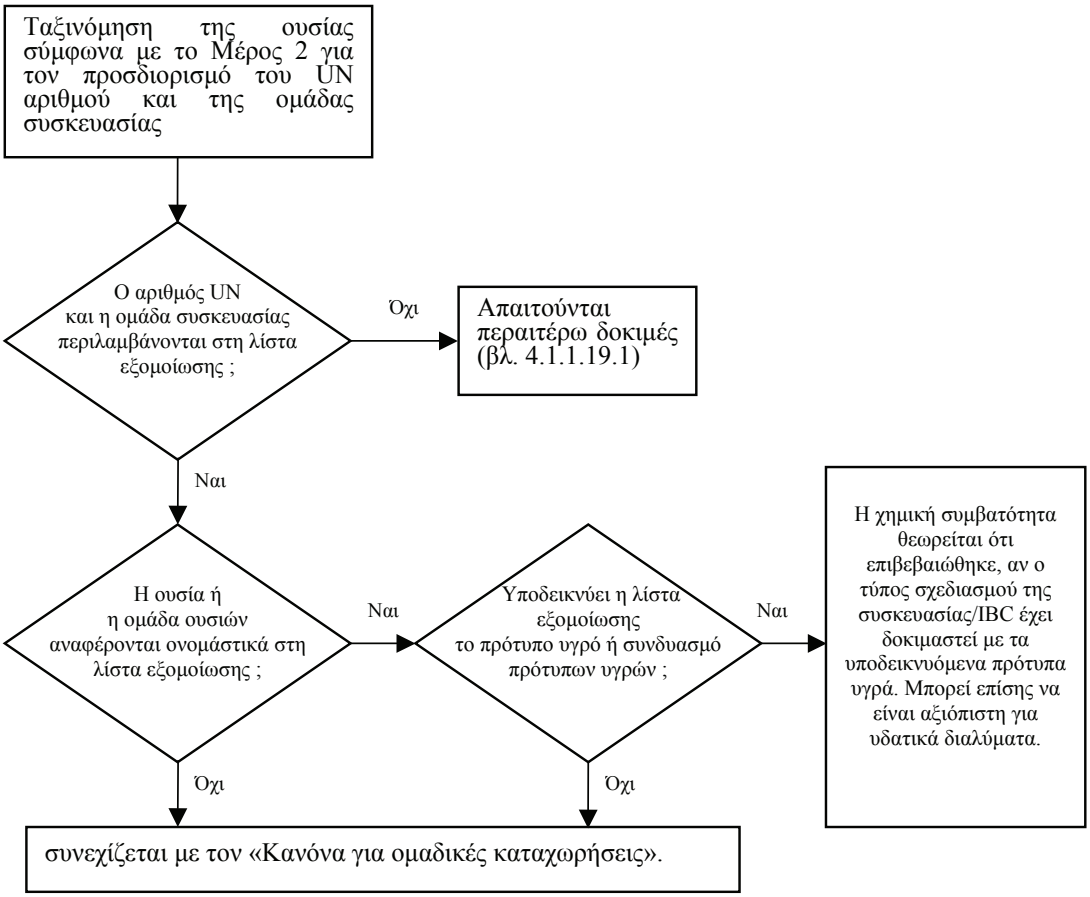

4.1.1.19.4 Υδατικά διαλύματα

Υδατικά διαλύματα από ουσίες και ομάδες ουσιών οι οποίες εξομοιώνονται με συγκεκριμένα πρότυπο(α) υγρό(ά) σύμφωνα με την παράγραφο 4.1.1.19.3 μπορούν επίσης να εξομοιωθούν με εκείνο(α) το(α) πρότυπο(α) υγρό(ά) αρκεί να πληρούνται οι ακόλουθες συνθήκες :

(a) το υδατικό διάλυμα μπορεί να καταχωρηθεί στον ίδιο αριθμό UN όπως η αναφερόμενη ουσία σύμφωνα με τα κριτήρια της παραγράφου 2.1.3.3 και

(b) το υδατικό διάλυμα δεν αναφέρεται επακριβώς ονομαστικά με άλλο όνομα στον κατάλογο εξομοίωσης της 4.1.1.19.6 και

(c) καμία χημική αντίδραση δεν πραγματοποιείται μεταξύ της επικίνδυνης ουσίας και του διαλύτη νερού.

Παράδειγμα : Υδατικά διαλύματα UN 1120 τριτοταγούς βουτανόλης

- *Καθαρή τριτοταγής βουτανόλη καταχωρείται στο πρότυπο υγρό «οξικό οξύ» στον κατάλογο εξομοίωσης*
- *Υδατικά διαλύματα τεταρτοταγούς βουτανόλης μπορούν να ταξινομηθούν υπό την καταχώρηση UN 1120 ΒΟΥΤΑΝΟΛΕΣ σύμφωνα με την παράγραφο 2.1.3.3, γιατί τα υδατικά διαλύματα της τριτοταγούς βουτανόλης δεν διαφέρουν από τις καταχωρήσεις των καθαρών ουσιών που σχετίζονται με την κλάση, την ομάδα συσκευασίας και τη φυσική κατάσταση. Επιπλέον, η καταχώρηση «1120 ΒΟΥΤΑΝΟΛΕΣ» δεν περιορίζεται ρητώς σε καθαρές ουσίες, και τα υδατικά διαλύματα των ουσιών αυτών δεν αναφέρονται επακριβώς ονομαστικά διαφορετικά στον Πίνακα Α του Κεφαλαίου 3.2 καθώς επίσης και στον κατάλογο εξομοίωσης.*
- *UN 1120 ΒΟΥΤΑΝΟΛΕΣ δεν αντιδρούν με το νερό υπό συνήθεις συνθήκες μεταφοράς.*

Ως συνέπεια, τα υδατικά διαλύματα αριθμ. UN 1120 τριτοταγούς βουτανόλης μπορούν να καταχωρηθούν στο πρότυπο υγρό «οξικό οξύ».

4.1.1.19.5 Κανόνας ομαδικών καταχωρήσεων

Για την εξομοίωση ουσιών πλήρωσης για τις οποίες υποδεικνύεται ο «Κανόνας για ομαδικές καταχωρήσεις» στην στήλη (5) πρέπει να ακολουθούνται τα ακόλουθα βήματα και να πληρούνται οι σχετικές συνθήκες (βλέπε επίσης Σχήμα 4.1.1.19.2) :

(a) Εκτελέστε τη διαδικασία εξομοίωσης για κάθε επικίνδυνο συστατικό του διαλύματος, του μίγματος ή του παρασκευάσματος σύμφωνα με την παράγραφο 4.1.1.19.3 λαμβάνοντας υπόψη τις συνθήκες της παραγράφου 4.1.1.19.2. Στη περίπτωση γενικών καταχωρήσεων, μπορούν να αγνοηθούν συστατικά, για τα οποία είναι γνωστό ότι δεν καταστρέφουν το πολυαιθυλένιο υψηλής πυκνότητας (π.χ. στερεά πιγμέντα στο UN Αριθμ. 1263 ΒΑΦΗ ή ΥΛΙΚΑ ΣΧΕΤΙΚΑ ΜΕ ΒΑΦΗ).

(b) Ένα διάλυμα, μίγμα ή παρασκεύασμα δεν μπορεί να εξομοιωθεί με ένα πρότυπο υγρό αν:

  (i) ο αριθμός UN και η ομάδα συσκευασίας ενός ή περισσότερων επικίνδυνων συστατικών δεν εμφανίζεται στον κατάλογο εξομοίωσης, ή

  (ii) ο «Κανόνας για ομαδικές καταχωρήσεις» υποδεικνύεται στη στήλη (5) του καταλόγου εξομοίωσης για ένα ή περισσότερα συστατικά, ή

  (iii) (με εξαίρεση τον αριθμό UN 2059 ΔΙΑΛΥΜΑ ΝΙΤΡΟΚΥΤΤΑΡΙΝΗΣ, ΕΥΦΛΕΚΤΗ) ο κωδικός ταξινόμησης για ένα ή περισσότερα από τα επικίνδυνα συστατικά του διαφέρει από αυτό του διαλύματος, του μίγματος ή του παρασκευάσματος.

(c) Αν όλα τα επικίνδυνα συστατικά αναγράφονται στον κατάλογο εξομοίωσης, και οι

κωδικοί ταξινόμησής τους είναι σε συμφωνία με τον κωδικό ταξινόμησης του ίδιου του διαλύματος, του μίγματος ή του παρασκευάσματος, και όλα τα επικίνδυνα συστατικά εξομοιώνονται με το ίδιο πρότυπο υγρό ή με συνδυασμό πρότυπων υγρών της στήλης (5), η χημική συμβατότητα του διαλύματος θεωρείται επιβεβαιωμένη λαμβάνοντας υπόψη τις παραγράφους 4.1.1.19.1 και 4.1.1.19.2.

(d) Αν όλα τα επικίνδυνα συστατικά αναγράφονται στον κατάλογο εξομοίωσης και οι κωδικοί ταξινόμησής τους είναι σε συμφωνία με τον κωδικό ταξινόμησης του ίδιου του διαλύματος, του μίγματος ή του παρασκευάσματος, αλλά διαφορετικά πρότυπα υγρά υποδεικνύονται στη στήλη (5), η χημική συμβατότητα μπορεί να θεωρείται επιβεβαιωμένη για τους ακόλουθους συνδυασμούς πρότυπων υγρών, λαμβάνοντας υπόψη τις παραγράφους 4.1.1.19.1 και 4.1.1.19.2 :

(i) νερό / νιτρικό οξύ 55%, με την εξαίρεση των ανόργανων οξέων με κωδικό ταξινόμησης C1, τα οποία καταχωρούνται στο πρότυπο υγρό “νερό”.

(ii) νερό / διάλυμα διαβροχής

(iii) νερό / οξικό οξύ

(iv) νερό / μίγμα υδρογονανθράκων

(v) νερό / διάλυμα διαβροχής οξικού n- βουτυλεστέρα – οξικού n- βουτυλεστέρα κορεσμένου

(e) Στα πλαίσια του παρόντος Κανόνα, η χημική συμβατότητα δεν θεωρείται ότι επιβεβαιώνεται για άλλους συνδυασμούς πρότυπων υγρών από εκείνους που ορίζονται στο (d) και για όλες τις περιπτώσεις που προδιαγράφονται στο (b). Σε τέτοιες περιπτώσεις η χημική συμβατότητα μπορεί να επιβεβαιώνεται με άλλα μέσα (βλέπε 4.1.1.19.3 (d)).

Παράδειγμα 1 : Μίγμα UN Αριθμού ΘΕΙΟΓΛΥΚΟΛΙΚΟΥ ΟΞΕΟΣ (50%) και UN Αριθμού 2531 ΜΕΘΑΚΡΥΛΙΚΟΥ ΟΞΕΟΣ, ΣΤΑΘΕΡΟΠΟΙΗΜΕΝΟΥ (50%) : ταξινόμηση του μίγματος UN 3265 ΔΙΑΒΡΩΤΙΚΟ ΥΓΡΟ, ΟΞΙΝΟ, ΟΡΓΑΝΙΚΟ, Ε.Α.Ο.

- *Και οι δύο αριθμοί UN των συστατικών και ο αριθμός UN του μίγματος συμπεριλαμβάνονται στον κατάλογο εξομοίωσης.*
- *Και τα δύο συστατικά και το μίγμα έχουν τον ίδιο κωδικό ταξινόμησης : C3*
- *Ο αριθμός UN 1940 ΘΕΙΟΓΛΥΚΟΛΙΚΟ ΟΞΥ εξομοιώνεται με το πρότυπο υγρό “οξικό οξύ”, και ο αριθμός UN 2531 ΜΕΘΑΚΡΥΛΙΚΟ ΟΞΥ, ΣΤΑΘΕΡΟΠΟΙΗΜΕΝΟ εξομοιώνεται με το πρότυπο υγρό “διάλυμα διαβροχής οξικού n- βουτυλεστέρας – οξικού n- βουτυλεστέρα κορεσμένου”. Σύμφωνα με την παράγραφο (d) αυτός δεν είναι αποδεκτός συνδυασμός πρότυπων υγρών. Η χημική συμβατότητα του μίγματος πρέπει να επιβεβαιωθεί με άλλα μέσα.*

Παράδειγμα 2 : Μίγμα UN Αριθμού 1793 ΟΞΙΝΟΥ ΦΩΣΦΟΡΙΚΟΥ ΙΣΟΠΡΟΠΥΛΙΟΥ (50%) και UN Αριθμού 1803 ΦΑΙΝΟΛΟΣΟΥΛΦΟΝΙΚΟΥ ΟΞΕΟΣ, ΥΓΡΟΥ (50%), κωδικός ταξινόμησης του μίγματος UN Αριθμός 3265 ΔΙΑΒΡΩΤΙΚΟ ΥΓΡΟ, ΟΞΙΝΟ, ΟΡΓΑΝΙΚΟ, Ε.Α.Ο.

- *Και οι δύο αριθμοί UN των συστατικών και ο αριθμός UN του μίγματος συμπεριλαμβάνονται στον κατάλογο εξομοίωσης.*
- *Και τα δύο συστατικά και το μίγμα έχουν τον ίδιο κωδικό ταξινόμησης : C3*
- *Ο αριθμός UN 1793 ΟΞΙΝΟ ΦΩΣΦΟΡΙΚΟ ΙΣΟΠΡΟΠΥΛΙΟΥ εξομοιώνεται με το πρότυπο υγρό “διάλυμα διαβροχής”, και ο αριθμός UN 1803 ΜΕΘΑΚΡΥΛΙΚΟ ΟΞΥ, ΣΤΑΘΕΡΟΠΟΙΗΜΕΝΟ εξομοιώνεται με το πρότυπο υγρό “νερό”. Σύμφωνα με την παράγραφο (d) αυτός είναι ένας από τους αποδεκτούς συνδυασμούς πρότυπων υγρών. Συνεπώς η χημική συμβατότητα μπορεί να θεωρείται επιβεβαιωμένη για το μίγμα αυτό, υπό την προϋπόθεση ότι η δοκιμή τύπου σχεδιασμού εγκρίνεται για τα πρότυπα υγρά “διάλυμα διαβροχής” και “νερό”.*

Σχήμα 4.1.1.19.2. Σχήμα "Κανόνας ομαδικών καταχωρήσεων"

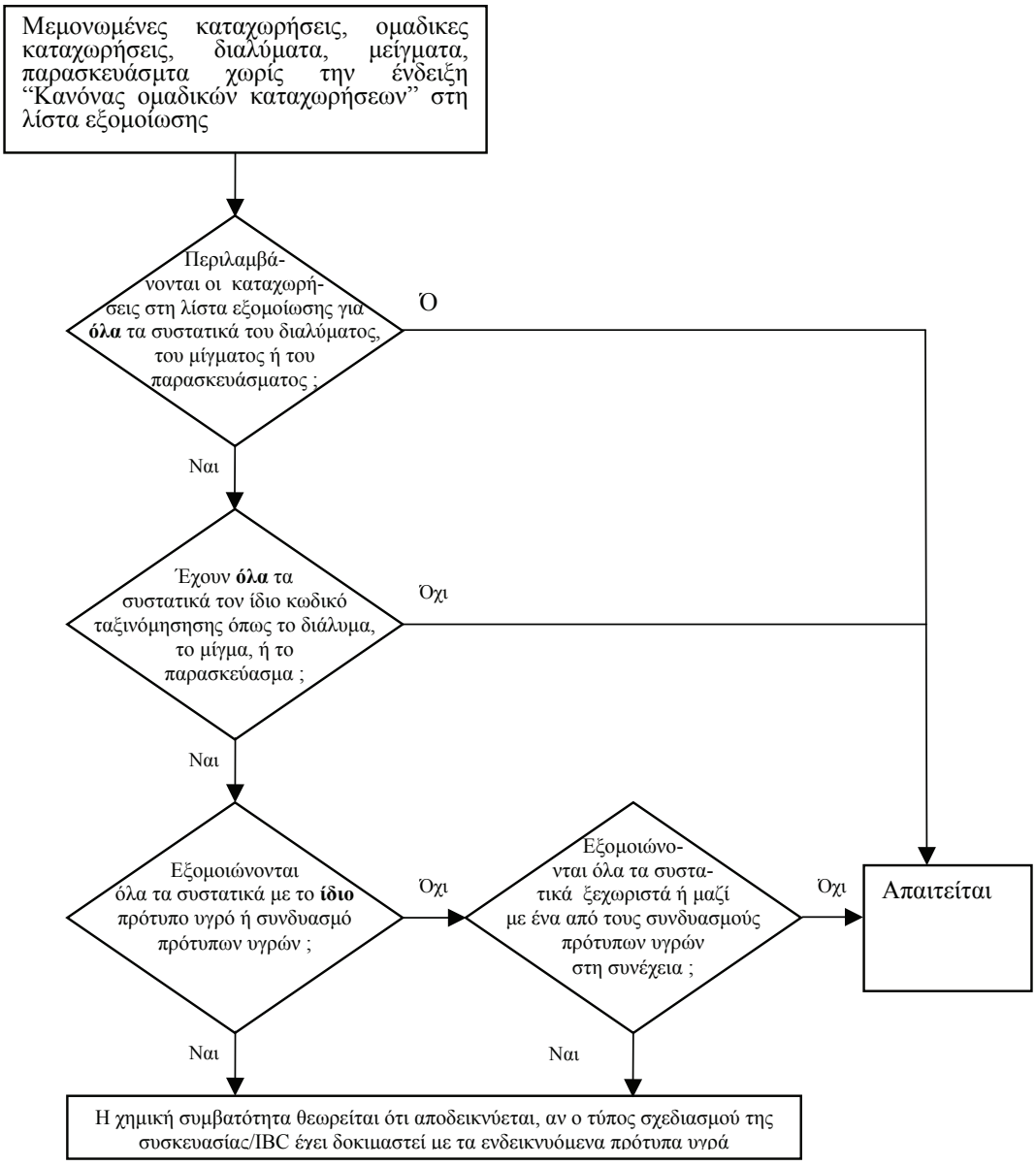

Αποδεκτοί συνδυασμοί πρότυπων υγρών :

- νερό / νιτρικό οξύ 55%, με την εξαίρεση των ανόργανων οξέων με κωδικό ταξινόμησης C1, τα οποία καταχωρούνται στο πρότυπο υγρό "νερό".
- νερό / διάλυμα διαβροχής
- νερό / οξικό οξύ
- νερό / μίγμα υδρογονανθράκων
- νερό / διάλυμα διαβροχής οξικού n- βουτυλεστέρας – οξικού n-βουτυλεστέρα κορεσμένου

4.1.19.6. Κατάλογος εξομοίωσης

Στον ακόλουθο πίνακα (κατάλογος εξομοίωσης) οι επικίνδυνες ουσίες είναι καταχωρημένες με αριθμητική σειρά σύμφωνα με τον αριθμό UN. Ως γενικός κανόνας, κάθε γραμμή αφορά σε μία επικίνδυνη ουσία, μοναδική καταχώρηση ή ομαδική καταχώρηση που καλύπτεται από έναν συγκεκριμένο αριθμό UN. Ωστόσο, διάφορες διαδοχικές γραμμές μπορεί να χρησιμοποιούνται για τον ίδιο αριθμό UN, αν οι ουσίες που ανήκουν στον ίδιο αριθμό UN έχουν διαφορετική ονομασία (π.χ. μεμονωμένα ισομερή μιας ομάδας ουσιών), διαφορετικές χημικές ιδιότητες, διαφορετικές φυσικές ιδιότητες ή/και διαφορετικές συνθήκες μεταφοράς. Σε τέτοιες περιπτώσεις η μοναδική καταχώρηση ή η ομαδική καταχώρηση σε μία συγκεκριμένη ομάδα συσκευασίας είναι η τελευταία στη σειρά των διαδοχικών γραμμών.

Οι στήλες (1) έως (4) του πίνακα 4.1.1.19.6, που ακολουθεί δομή παρόμοια με αυτή του Πίνακα Α του Κεφαλαίου 3.2, χρησιμοποιούνται για την αναγνώριση της ουσίας για τους σκοπούς αυτού του υποτμήματος. Η τελευταία στήλη υποδεικνύει το(α) πρότυπο(α) υγρό(ά) με τα οποία μπορεί να εξομοιωθεί η ουσία.

Επεξηγηματικές σημειώσεις για κάθε στήλη :

Στήλη (1) **Αριθμ. UN**

Περιέχει τον αριθμό UN :

- μιας επικίνδυνης ουσίας, αν η ουσία έχει καταχωρηθεί με το δικό της συγκεκριμένο UN αριθμό, ή
- μιας ομαδικής καταχώρησης στην οποία έχουν καταχωρηθεί επικίνδυνες ουσίες που δεν αναφέρονται ονομαστικά σύμφωνα με τα κριτήρια (“δέντρα αποφάσεων”) του Μέρους 2.

Στήλη (2a) **Κατάλληλη ονομασία αποστολής φορτίου ή τεχνική ονομασίας**

Περιέχει το όνομα της ουσίας, το όνομα μιας μοναδικής καταχώρησης, η οποία μπορεί να καλύπτει διάφορα ισομερή, ή το όνομα της ίδιας της ομαδικής καταχώρησης.

Η υποδεικνυόμενη ονομασία μπορεί να αποκλίνει από την εφαρμοζόμενη κατάλληλη ονομασία αποστολής.

Στήλη (2b) **Περιγραφή**

Περιέχει περιγραφικό κείμενο για την αποσαφήνιση του σκοπού της καταχώρησης στις περιπτώσεις που η ταξινόμηση, οι συνθήκες μεταφοράς ή/και η χημική συμβατότητα μιας ουσίας μπορεί να είναι μεταβλητή.

Στήλη (3a) **Κλάση**

Περιέχει τον αριθμό της κλάσης, της οποίας η επικεφαλίδα καλύπτει την επικίνδυνη ουσία. Ο αριθμός της κλάσης καταχωρείται σύμφωνα με τις διαδικασίες και τα κριτήρια του Μέρους 2.

Στήλη (3b) **Κωδικός ταξινόμησης**

Περιέχει τον κωδικό ταξινόμησης της επικίνδυνης ουσίας σύμφωνα με τις διαδικασίες και τα κριτήρια του Μέρους 2.

Στήλη (4) **Ομάδα συσκευασίας**

Περιέχει τον(ους) αριθμό(ούς) της ομάδας συσκευασίας (I, II, ή III) που καταχωρούνται στις επικίνδυνες ουσίες σύμφωνα με τις διαδικασίες και τα κριτήρια του Μέρους 2. Συγκεκριμένες ουσίες δεν καταχωρούνται σε ομάδες συσκευασίας.

Στήλη (5) **Πρότυπο υγρό**

Η στήλη αυτή υποδεικνύει, ως ρητή πληροφορία, είτε ένα πρότυπο υγρό είτε ένα συνδυασμό πρότυπων υγρών με τις οποίες η ουσία μπορεί να εξομοιωθεί., ή μια αναφορά στον κανόνα για ομαδικές καταχωρήσεις της παραγράφου 4.1.1.19.5.

Πίνακας 4.1.119.6 Κατάλογος εξομοίωσης

Αριθμ. UN	**Κατάλληλη ονομασία αποστολής** ή τεχνική ονομασία **3.1.2**	**Περιγραφή** **3.1.2**	**Κλάση** **2.2**	**Κωδι-κός ταξινό-μησης** **2.2**	**Ομάδα συσκευ-ασίας** **2.1.1.3**	**Πρότυπο υγρό**
(1)	**(2a)**	**(2b)**	**(3a)**	**(3b)**	**(4)**	**(5)**
1090	**Ακετόνη**		3	F1	II	Μίγμα υδρογονανθράκων **Επισήμανση :** εφαρμόσιμο μόνο αν αποδεικνύεται ότι η διαπερατότητα της ουσίας έξω από τη συσκευασία μεταφοράς είναι σε αποδεκτό επίπεδο
1093	**Ακρυλονιτρίλιο σταθεροποιημένο**		3	FT1	I	Διάλυμα διαβροχής οξικού n- βουτυλεστέρα – οξικού n- βουτυλεστέρα κορεσμένου
1104	**Οξικοί αμυλεστέρες**	Καθαρά ισομερή και μίγματα ισομερών	3	F1	III	Διάλυμα διαβροχής οξικού n- βουτυλεστέρα – οξικού n- βουτυλεστέρα κορεσμένου
1105	**Πεντανόλες**	Καθαρά ισομερή και μίγματα ισομερών	3	F1	II/III	Διάλυμα διαβροχής οξικού n- βουτυλεστέρα – οξικού n- βουτυλεστέρα κορεσμένου
1106	**Αμυλαμίνες**	Καθαρά ισομερή και μίγματα ισομερών	3	FC	II/III	Μίγμα υδρογονανθράκων **και** διαλύματος διαβροχής

Αριθμ. UN	**Κατάλληλη ονομασία αποστολής** ή τεχνική ονομασία **3.1.2**	**Περιγραφή** **3.1.2**	**Κλάση** **2.2**	**Κωδικός ταξινόμησης** **2.2**	**Ομάδα συσκευασίας** **2.1.1.3**	**Πρότυπο υγρό**
(1)	**(2a)**	**(2b)**	**(3a)**	**(3b)**	**(4)**	**(5)**
1109	**Μυρμηκικοί αμυλεστέρες**	Καθαρά ισομερή και μίγματα ισομερών	3	F1	III	Διάλυμα διαβροχής οξικού n- βουτυλεστέρα – οξικού n- βουτυλεστέρα κορεσμένου
1120	**Βουτανόλες**	Καθαρά ισομερή και μίγματα ισομερών	3	F1	II/III	Οξικό οξύ
1123	**Οξικοί βουτυλεστέρες**	Καθαρά ισομερή και μίγματα ισομερών	3	F1	II/III	Διάλυμα διαβροχής οξικού n- βουτυλεστέρα – οξικού n- βουτυλεστέρα κορεσμένου
1125	**n- Βουτυλαμίνη**		3	FC	II	Μίγμα υδρογονανθράκων **και** διαλύματος διαβροχής
1128	**n- Μηρμυκικός αμυλεστέρας**		3	F1	II	Διάλυμα διαβροχής οξικού n- βουτυλεστέρα – οξικού n- βουτυλεστέρα κορεσμένου
1129	**Βουτυραλδεύδη**		3	F1	II	Μίγμα υδρογονανθράκων
1133	**Κολλώδεις ύλες**	που περιέχουν ευφλεκτα υγρά	3	F1	I/II/III	Κανόνας ομαδικών καταχωρήσεων
1139	**Διάλυμα επικάλυψης**	Περιλαμβάνει επιφανειακές κετεργασίες ή επικαλύψεις που χρησιμοποιούνται για βιομηχανικούς ή άλλους σκοπούς όπως οχήματα, βαρέλια ή επικαλύψεις βυτίων	3	F1	I/II/III	Κανόνας ομαδικών καταχωρήσεων
1145	**Κυκλοεξάνιο**		3	F1	II	Μίγμα υδρογονανθράκων
1146	**Κυκλοπεντάνιο**		3	F1	II	Μίγμα υδρογονανθράκων
1153	**Διαθυλαιθέρας της αιθυλενογλυκόλης**		3	F1	III	Διάλυμα διαβροχής οξικού n- βουτυλεστέρα - οξικού n- βουτυλεστέρα κορεσμένου **και** μίγμα υδρογονανθράκων
1154	**Διαθυλαμίνη**			FC	II	Μίγμα υδρογονανθράκων **και** διαλύματος διαβροχής

Αριθμ. UN	**Κατάλληλη ονομασία αποστολής** ή τεχνική ονομασία **3.1.2**	**Περιγραφή** **3.1.2**	**Κλάση** **2.2**	**Κωδικός ταξινόμησης** **2.2**	**Ομάδα συσκευασίας** **2.1.1.3**	**Πρότυπο υγρό**
(1)	**(2a)**	**(2b)**	**(3a)**	**(3b)**	**(4)**	**(5)**
1158	**Διϊσοπροπυλαμίνη**		3	FC	II	Μίγμα υδρογονανθράκων **και** διαλύματος διαβροχής
1160	**Υδατικό διάλυμα διμεθυλαμίνης**		3	FC	II	Μίγμα υδρογονανθράκων **και** διαλύματος διαβροχής
1165	**Διοξάνιο**		3	F1	II	Μίγμα υδρογονανθράκων
1169	**Εκχυλίσματα, αρωματικά, υγρά**		3	F1	I/II/III	Κανόνας ομαδικών καταχωρήσεων
1170	**Αιθανόλη ή διάλυμα αιθανόλης**	Υδατικό διάλυμα	3	F1	II/III	Οξικό οξύ
1171	**Μονοαιθυλαιθέρας αιθυλενογλυκόλης**		3	F1	III	Διάλυμα διαβροχής οξικού n- βουτυλεστέρα - οξικού n- βουτυλεστέρα κορεσμένου **και** μίγμα υδρογονανθράκων
1172	**Οξικός μονοαιθυλαιθέρας αιθυλενογλυκόλης**		3	F1	III	Διάλυμα διαβροχής οξικού n- βουτυλεστέρα - οξικού n- βουτυλεστέρα κορεσμένου **και** μίγμα υδρογονανθράκων
1173	**Οξικός αιθυλεστέρας**		3	F1	II	Διάλυμα διαβροχής οξικού n- βουτυλεστέρα - οξικού n- βουτυλεστέρα κορεσμένου
1177	**Οξικός 2-αιθυλβουτυλεστέρας**		3	F1	III	Διάλυμα διαβροχής οξικού n- βουτυλεστέρα - οξικού n- βουτυλεστέρα κορεσμένου
1178	**2-Αιθυλεβουτυραλδεύδη**		3	F1	II	Μίγμα υδρογονανθράκων
1180	**Βουτυρικός αιθυλεστέρας**		3	F1	III	Διάλυμα διαβροχής οξικού n- βουτυλεστέρα - οξικού n- βουτυλεστέρα κορεσμένου
1188	**Μονομεθυλαιθέρας της αιθυλενογλυκόλης**		3	F1	III	Διάλυμα διαβροχής οξικού n- βουτυλεστέρα - οξικού n- βουτυλεστέρα κορεσμένου **και**

Αριθμ. UN	**Κατάλληλη ονομασία αποστολής** ή τεχνική ονομασία **3.1.2**	**Περιγραφή** **3.1.2**	**Κλάση** **2.2**	**Κωδικός ταξινόμησης** **2.2**	**Ομάδα συσκευασίας** **2.1.1.3**	**Πρότυπο υγρό**
(1)	**(2a)**	**(2b)**	**(3a)**	**(3b)**	**(4)**	**(5)**
						μίγμα υδρογονανθράκων
1189	**Οξικός μονομεθυλαιθέρας της αιθυλενογλυκόλης**		3	F1	III	Διάλυμα διαβροχής οξικού n- βουτυλεστέρα - οξικού n- βουτυλεστέρα κορεσμένου **και** μίγμα υδρογονανθράκων
1190	**Μυρμηκικός αιθυλεστέρας**		3	F1	II	Διάλυμα διαβροχής οξικού n- βουτυλεστέρα - οξικού n- βουτυλεστέρα κορεσμένου
1191	**Οκταλδεύδη**	Καθαρά ισομερή και μίγματα ισομερών	3	F1	III	Μίγμα υδρογονανθράκων
1192	**Γαλακτικός αιθυλεστέρας**		3	F1	III	Διάλυμα διαβροχής οξικού n- βουτυλεστέρα - οξικού n- βουτυλεστέρα κορεσμένου
1195	**Προπϊονικός αιθελεστέρας**		3	F1	II	Διάλυμα διαβροχής οξικού n- βουτυλεστέρα - οξικού n- βουτυλεστέρα κορεσμένου
1197	**Εκχυλίσματα, αρωματικά γεύσης, υγρά**		3	F1	I/II/III	Κανόνας ομαδικών καταχωρήσεων
1198	**Διάλυμα φρομαλδεύδης εύφλεκτο**	Υδατικό διάλυμα, σημείο ανάφλεξης μεταξύ 23°C και 60°C	3	FC	III	Οξικό οξύ
1202	**Καύσιμο ντήζελ**	Σύμφωνα με EN 590:2004 ή με σημείο ανάφλεξης όχι μεγαλύτερο από 100°C	3	F1	III	Μίγμα υδρογονανθράκων
1202	**Αεριέλαιο**	σημείο ανάφλεξης όχι μεγαλύτερο από 100°C	3	F1	III	Μίγμα υδρογονανθράκων
1202	**Πετρέλαιο θέρμανσης, ελαφρύ**	Πολύ ελαφρύ	3	F1	III	Μίγμα υδρογονανθράκων

Αριθμ. UN	**Κατάλληλη ονομασία αποστολής** ή τεχνική ονομασία **3.1.2**	**Περιγραφή** **3.1.2**	**Κλάση** **2.2**	**Κωδικός ταξινόμησης** **2.2**	**Ομάδα συσκευασίας** **2.1.1.3**	**Πρότυπο υγρό**
(1)	**(2a)**	**(2b)**	**(3a)**	**(3b)**	**(4)**	**(5)**
1202	**Πετρέλαιο θέρμανσης, ελαφρύ**	Σύμφωνα με EN 590:2004 ή με σημείο ανάφλεξης όχι μεγαλύτερο από 100°C	3	F1	III	Μίγμα υδρογονανθράκων
1203	**Νάφθα ή βενζίνη ή πετρέλαιο**		3	F1	II	Μίγμα υδρογονανθράκων
1206	**Επτάνια**	Καθαρά ισομερή και μίγματα ισομερών	3	F1	II	Μίγμα υδρογονανθράκων
1207	**Εξαλδεύδη**	N- Εξαλδεύδη	3	F1	III	Μίγμα υδρογονανθράκων
1208	**Εξάνια**	Καθαρά ισομερή και μίγματα ισομερών	3	F1	II	Μίγμα υδρογονανθράκων
1210	**Μελάνι εκτύπωσης** ή **Υλικό σχετικό με μελάνι εκτύπωσης**	Εύφλεκτο, συμπεριλαμβανομένου αραιωτικού μελανιού εκτύπωσης ή συστατικού μείωσης χρώματος	3	F1	I/II/III	Κανόνας ομαδικών καταχωρήσεων
1212	**Ισοβουτανόλη**		3	F1	III	Οξικό οξύ
1213	**Οξικός ισοβουτυλεστέρας**		3	FC	II	Διάλυμα διαβροχής οξικού n- βουτυλεστέρα - οξικού n- βουτυλεστέρα κορεσμένου
1214	**Ισοβουτυλαμίνη**		3	FC	II	Μίγμα υδρογονανθράκων **και** διαλύματος διαβροχής
1216	**Ισοοκτένια**	Καθαρά ισομερή και μίγματα ισομερών	3	F1	II	Μίγμα υδρογονανθράκων
1219	**Ισοπροπανόλη**		3	F1	II	Οξικό οξύ
1220	**Οξικός ισοπροπυλεστέρας**		3	F1	II	Διάλυμα διαβροχής οξικού n- βουτυλεστέρα - οξικού n- βουτυλεστέρα κορεσμένου
1221	**Ισοπροπυλαμίνη**		3	FC	I	Μίγμα υδρογονανθράκων **και** διαλύματος διαβροχής
1223	**Κηροζίνη**		3	F1	III	Μίγμα υδρογονανθράκων
1224	**3,3- Διμεθυλ-2-βουτανόνη**		3	F1	II	Μίγμα υδρογονανθράκων
1224	Κετόνες, υγρά, ε.α.ο.		3	F1	II/III	Κανόνας ομαδικών καταχωρήσεων

Αριθμ. UN	**Κατάλληλη ονομασία αποστολής** ή τεχνική ονομασία **3.1.2**	**Περιγραφή** **3.1.2**	**Κλάση** **2.2**	**Κωδικός ταξινόμησης** **2.2**	**Ομάδα συσκευασίας** **2.1.1.3**	**Πρότυπο υγρό**
(1)	**(2a)**	**(2b)**	**(3a)**	**(3b)**	**(4)**	**(5)**
1230	**Μεθανόλη**		3	FT1	II	Οξικό οξύ
1231	**Οξικός μεθυλεστέρας**		3	F1	II	Διάλυμα διαβροχής οξικού n- βουτυλεστέρα - οξικού n- βουτυλεστέρα κορεσμένου
1233	**Οξικός μεθυλαμυλεστέρας**		3	F1	III	Διάλυμα διαβροχής οξικού n- βουτυλεστέρα - οξικού n- βουτυλεστέρα κορεσμένου
1235	**Μεθυλαμίνη, υδαικό διάλυμα**		3	FC	II	Μίγμα υδρογονανθράκων **και** διαλύματος διαβροχής
1237	**Βουτυρικός μεθυλεστέρας**		3	F1	II	Διάλυμα διαβροχής οξικού n- βουτυλεστέρα - οξικού n- βουτυλεστέρα κορεσμένου
1247	**Μεθακρυλικός μεθυλεστέρας, μονομερές, σταθεροποιημένο**		3	F1	II	Διάλυμα διαβροχής οξικού n- βουτυλεστέρα - οξικού n- βουτυλεστέρα κορεσμένου
1248	**Προπιονικός μεθυλεστέρας**		3	F1	II	Διάλυμα διαβροχής οξικού n- βουτυλεστέρα - οξικού n- βουτυλεστέρα κορεσμένου
1262	**Οκτάνια**	Καθαρά ισομερή και μίγματα ισομερών	3	F1	II	Μίγμα υδρογονανθράκων
1263	**Ελαιοχρώματα** ή **Υλικό σχετικό με Ελαιοχρώματα**	Συμπεριλαμβανομένων ελαιοχρωμάτων, λάκας, σμάλτου, χρωστικών, γομαλάκας βερνικιού, πληρωτικού υγρού και βάση υγρής λάκας ή συμπεριλαμβανομένου αραιωτικού χρώματος και ουσίας μείωσης χρώματος.	3	F1	I/II/III	Κανόνας ομαδικών καταχωρήσεων
1265	**Πεντάνια**	N- Πεντάνια	3	F1	II	Μίγμα υδρογονανθράκων
1266	**Προϊόντα αρωματοποιίας**	Με εύφλεκτους διαλύτες	3	F1	I/II/III	Κανόνας ομαδικών καταχωρήσεων

Αριθμ. UN	**Κατάλληλη ονομασία αποστολής** ή τεχνική ονομασία **3.1.2**	**Περιγραφή** **3.1.2**	**Κλάση** **2.2**	**Κωδικός ταξινόμησης** **2.2**	**Ομάδα συσκευασίας** **2.1.1.3**	**Πρότυπο υγρό**
(1)	**(2a)**	**(2b)**	**(3a)**	**(3b)**	**(4)**	**(5)**
1268	**Νάφθα ανθρακόπισσας**	Τάση ατμών στους 50°C όχι περισσότερο από 110kPa	3	F1	II	Μίγμα υδρογονανθράκων
1268	**Κλάσματα πετρελαίου ή ε.α.ο ή Προϊόντα πετρελαίου**		3	F1	I/II/III	Κανόνας ομαδικών καταχωρήσεων
1274	**Ν- Προπανόλη**		3	F1	II/III	Οξικό οξύ
1275	**Προπιοναλδεύδη**		3	F1	II	Μίγμα υδρογονανθράκων
1276	**Ν- Οξικός προπυλεστέρας**		3	F1	II	Διάλυμα διαβροχής οξικού n- βουτυλεστέρα - οξικού n- βουτυλεστέρα κορεσμένου
1277	**Προπυλαμίνη**	Ν-Προπυλαμίνη	3	FC	II	Μίγμα υδρογονανθράκων **και** διαλύματος διαβροχής
1281	**Μυρμηκικοί προπυλεστέρες**	Καθαρά ισομερή και μίγματα ισομερών	3	F1	II	Διάλυμα διαβροχής οξικού n- βουτυλεστέρα - οξικού n- βουτυλεστέρα κορεσμένου
1282	**Πυριδίνη**		3	F1	II	Μίγμα υδρογονανθράκων
1286	**Λάδι κολοφωνίου (ρητινόπισσα)**		3	F1	I/II/III	Κανόνας ομαδικών καταχωρήσεων
1287	**Διάλυμα Κουτσούκ**		3	F1	I/II/III	Κανόνας ομαδικών καταχωρήσεων
1296	**Τριαιθυλαμίνη**		3	FC	II	Μίγμα υδρογονανθράκων **και** διαλύματος διαβροχής
1297	**Τριμεθυλαμίνη, υδατικό διάλυμα**	Όχι περισσότερα από 50% τριμεθυλαμίνη, κατά βάρος	3	FC	I/II/III	Μίγμα υδρογονανθράκων **και** διαλύματος διαβροχής
1301	**Οξικό βινύλιο**		3	F1	II	Διάλυμα διαβροχής οξικού n- βουτυλεστέρα - οξικού n- βουτυλεστέρα κορεσμένου
1306	**Συντηρητικά ξύλου**		3	F1	II/III	Κανόνας ομαδικών καταχωρήσεων
1547	**Ανλίνη**		6.1	T1	II	Οξικό οξύ
1590	**Διχλωροανιλίνες, υγρή**	Καθαρά ισομερή και μίγματα ισομερών	6.1	T1	II	Οξικό οξύ

Αριθμ. UN	**Κατάλληλη ονομασία αποστολής** ή τεχνική ονομασία **3.1.2**	**Περιγραφή** **3.1.2**	**Κλάση** **2.2**	**Κωδικός ταξινόμησης** **2.2**	**Ομάδα συσκευασίας** **2.1.1.3**	**Πρότυπο υγρό**
(1)	**(2a)**	**(2b)**	**(3a)**	**(3b)**	**(4)**	**(5)**
1602	**Βαφή, υγρή, τοξική, ε.α.ο.** ή **Ενδιάμεσο βαφής, υγρό τοξικό, ε.α.ο.**		6.1	T1	I/II/III	Κανόνας ομαδικών καταχωρήσεων
1604	**Αιθυλενοδιαμίνη**		8	CF1	II	Μίγμα υδρογονανθράκων **και** διαλύματος διαβροχής
1715	**Οξικός ανυδρίτης**		8	CF1	II	Οξικό οξύ
1717	**Ακετυλοχλωρίδιο**		3	FC	II	Διάλυμα διαβροχής οξικού n- βουτυλεστέρα - οξικού n- βουτυλεστέρα κορεσμένου
1718	**Όξινο φωσφορικό βουτύλιο**		8	C3	III	Διάλυμα διαβροχής
1719	**Υδρόθειο**	Υδατικό διάλυμα	8	C5	III	Οξικό οξύ
1719	**Καυστικό αλκαλικό υγρό, ε.α.ο.**	Ανόργανο	8	C5	II/III	Κανόνας ομαδικών καταχωρήσεων
1730	**Πενταχλωριούχο αντιμόνιο, υγρό**	Καθαρό	8	C1	II	Νερό
1736	**Χλωριούχο βενζόλιο**		8	C3	II	Μίγμα υδρογονανθράκων **και** διαλύματος διαβροχής
1750	**Διάλυμα χλωροοξικού οξέος**	Υδατικό διάλυμα	6.1	TC1	II	Οξικό οξύ
1750	**Διάλυμα χλωροοξικού οξέος**	Μίγματα μονο- και διχλωροοξικού οξέος	6.1	TC1	II	Οξικό οξύ
1752	**Χλωριούχο χλωροακετύλιο**		6.1	TC1	I	Διάλυμα διαβροχής οξικού n- βουτυλεστέρα - οξικού n- βουτυλεστέρα κορεσμένου
1755	**Διάλυμα χρωμικού οξέος**	Υδατικό διάλυμα με όχι περισσότερο από 30% χρωμικό οξύ	8	C1	II/III	Νιτρικό οξύ
1760	**Κυαναμίδιο**	Υδατικό διάλυμα με όχι περισσότερο από 50% κυαναμίδιο	8	C9	II	Νερό
1760	**Ο, Ο- Διαιθυλ-διθειοφωσφορικό οξύ**		8	C9	II	Διάλυμα διαβροχής οξικού n- βουτυλεστέρα - οξικού n- βουτυλεστέρα κορεσμένου

Αριθμ. UN	**Κατάλληλη ονομασία αποστολής** ή τεχνική ονομασία **3.1.2**	**Περιγραφή** **3.1.2**	**Κλάση** **2.2**	**Κωδικός ταξινόμησης** **2.2**	**Ομάδα συσκευασίας** **2.1.1.3**	**Πρότυπο υγρό**
(1)	**(2a)**	**(2b)**	**(3a)**	**(3b)**	**(4)**	**(5)**
1760	**O, O-Διισοπροπυλ-διθειοφωσφορικό οξύ**		8	C9	II	Διάλυμα διαβροχής οξικού n- βουτυλεστέρα - οξικού n- βουτυλεστέρα κορεσμένου
1760	**O, O-Δι-ν-προπυλ-διθειοφωσφορικό οξύ**		8	C9	II	Διάλυμα διαβροχής οξικού n- βουτυλεστέρα - οξικού n- βουτυλεστέρα κορεσμένου
1760	**Διαβρωτικό υγρό, ε.α.ο.**	Σημείο ανάφλεξης περισσότερο από 60°C	8	C9	I/II/III	Κανόνας ομαδικών καταχωρήσεων
1761	**Διάλυμα κυπριαιθυλενοδιαμίνη**	Υδατικό διάλυμα	8	CT1	II/III	Μίγμα υδρογονανθράκων **και** διαλύματος διαβροχής
1764	**Διχλωροοξικό οξύ**		8	C3	II	Οξικό οξύ
1775	**Φθοριοβορικό οξύ**	Υδατικό διάλυμα με όχι περισσότερο από 50% φθοριοβορικό οξύ	8	C1	II	Νερό
1778	**Φθοριοπυριτικό οξύ**		8	C1	II	Νερό
1779	**Μυρμηκικό οξύ**	με όχι περισσότερο από 85% οξύ κατά βάρος	8	C3	II	Οξικό οξύ
1783	**Εξαμεθυλενοδιαμίνη διάλυμα**	υδατικό διάλυμα	8	C7	II/III	Μίγμα υδρογονανθράκων **και** διαλύματος διαβροχής
1787	**Υδροιωδικό οξύ**	υδατικό διάλυμα	8	C1	II/III	Νερό
1788	**Υδροβρωμικό οξύ**	υδατικό διάλυμα	8	C1	II/III	Νερό
1789	**Υδροχλωρικό οξύ**	με όχι περισσότερο από 38% υδατικό διάλυμα	8	C1	II/III	Νερό
1790	**Υδροφθορικό οξύ**	με όχι περισσότερο από 60% υδροφθορικό οξύ	8	CT1	II	Νερό με επιτρεπόμενη περίοδο χρήσης όχι περισσότερο από 2 χρόνια
1791	**Υποχλωριώδες διάλυμα**	υδατικό διάλυμα, που περιέχει παράγοντες διαβροχής συνηθισμένους στο εμπόριο	8	C9	II/III	Νιτρικό οξύ* **και** διάλυμα διαβροχής
1791	**Υποχλωριώδες διάλυμα**	υδατικό διάλυμα	8	C9	II/III	Νιτρικό οξύ*

Αριθμ. UN	**Κατάλληλη ονομασία αποστολής** ή τεχνική ονομασία **3.1.2**	**Περιγραφή** **3.1.2**	**Κλάση** **2.2**	**Κωδικός ταξινόμησης** **2.2**	**Ομάδα συσκευασίας** **2.1.1.3**	**Πρότυπο υγρό**
(1)	**(2a)**	**(2b)**	**(3a)**	**(3b)**	**(4)**	**(5)**
*) για το UN 1791: Η δοκιμή πρέπει να χρησιμοποιηθεί μόνο με εξαέρωση. Αν η δοκιμή πραγματοποιείται με νιτρικό οξύ ως πρότυπο υγρό, χρησιμοποιούνται συστήματα εξαέρωσης και φλάντζες ανθεκτικές σε οξέα. Για υποχλωριώδες διάλυμα επιτρέπονται επίσης συστήματα εξαέρωσης και φλάντζες του ίδιου τύπου σχεδίασης ανθεκτικές σε υποχλωριώδες διάλυμα (π.χ. λάστιχο σιλικόνης) αλλά όχι ανθεκτικές στο νιτρικό οξύ.						
1793	**Όξινο φωσφορικό ισοπροπύλιο**		8	C3	III	
1802	**Υπερχλωρικό οξύ**	υδατικό διάλυμα με όχι περισσότερο από 50% οξύ κατά βάρος	8	CO1	II	Νερό
1803	**Φαινολοσουλφονικό οξύ, υγρό**	ισομερικό μίγμα	8	C3	II	Νερό
1805	**Φωσφορικό οξύ, διάλυμα**		8	C1	III	Νερό
1814	**Υδροξείδιο του καλίου, διάλυμα**	υδατικό διάλυμα	8	C5	II/III	Νερό
1824	**Υδροξείδιο του νατρίου, διάλυμα**	υδατικό διάλυμα	8	C5	II/III	Νερό
1830	**Θειικό οξύ**	με όχι περισσότερο από 51% καθαρό οξύ	8	C1	II	Νερό
1832	**Θειικό οξύ, χρησιμοποιημένο**	χημικά σταθερό	8	C1	II	Νερό
1833	**Θειώδες οξύ**		8	C1	II	Νερό
1835	**Υδροξείδιο του τετραμεθυλαμμωνίου**	υδατικό διάλυμα, σημείο ανάφλεξης όχι περισσότερο από 60°C	8	C7	II	Νερό
1840	**Χλωριούχος ψευδάργυρος, διάλυμα**	υδατικό διάλυμα	8	C1	III	Νερό
1848	**Προπιονικό οξύ**	με όχι λιγότερο από 10% και λιγότερο από 90% οξύ κατά βάρος	8	C3	III	Διάλυμα διαβροχής οξικού n- βουτυλεστέρα - οξικού n- βουτυλεστέρα κορεσμένου
1862	**Κροτονικός αιθυλεστέρας**		3	F1	II	Διάλυμα διαβροχής οξικού n- βουτυλεστέρα - οξικού n- βουτυλεστέρα κορεσμένου
1863	**Καύσιμα αεροπλοίας, στροβιλομηχανών**		3	F1	I/II/III	Μίγμα υδρογονανθράκων
1866	**Διάλυμα ρητίνης**	εύφλεκτο	3	F1	I/II/III	Κανόνας ομαδικών καταχωρήσεων
1902	**Όξινο φωσφορικό δισροκτύλιο**		8	C3	III	Διάλυμα διαβροχής

Αριθμ. UN	**Κατάλληλη ονομασία αποστολής** ή τεχνική ονομασία **3.1.2**	**Περιγραφή** **3.1.2**	**Κλάση** **2.2**	**Κωδικός ταξινόμησης** **2.2**	**Ομάδα συσκευασίας** **2.1.1.3**	**Πρότυπο υγρό**
(1)	**(2a)**	**(2b)**	**(3a)**	**(3b)**	**(4)**	**(5)**
	διισοοκτύλιο					
1906	**Όξινη υλής**		8	C1	II	Νιτρικό οξύ
1908	**Χλωριώδες διάλυμα**	υδατικό διάλυμα	8	C9	II/III	Οξικό οξύ
1914	**Προπιονικός βουτυλεστέρας**		3	F1	III	Διάλυμα διαβροχής οξικού n- βουτυλεστέρα - οξικού n- βουτυλεστέρα κορεσμένου
1915	**Κυκλοεξανόνη**		3	F1	III	Μίγμα υδρογονανθράκων
1917	**Ακρυλικός αιθυλεστέρας, σταθεροποιημένος**		3	F1	II	Διάλυμα διαβροχής οξικού n- βουτυλεστέρα - οξικού n- βουτυλεστέρα κορεσμένου
1919	**Ακρυλικός μεθυλεστέρας, σταθεροποιημένος**		3	F1	II	Διάλυμα διαβροχής οξικού n- βουτυλεστέρα - οξικού n- βουτυλεστέρα κορεσμένου
1920	**Εννεάνιο**	καθαρά ισομερή και ισομερικό μίγμα, σημείο ανάφλεξης μεταξύ 23°C και 60°C	3	F1	III	Μίγμα υδρογονανθράκων
1935	**Κυανιούχα διαλύματα, ε.α.ο.**		6.1	T4	I/II/III	Νερό
1940	**Θειογλυκολικό οξύ**		8	C3	II	Οξικό οξύ
1986	**Αλκοόλες, εύφλεκτες, τοξικές, ε.α.ο.**		3	FT1	I/II/III	Κανόνας ομαδικών καταχωρήσεων
1987	Κυκλοεξανόλη	τεχνικά καθαρή	3	F1	III	Οξικό οξύ
1987	**Αλκοόλες, ε.α.ο.**		3	F1	II/III	Κανόνας ομαδικών καταχωρήσεων
1988	**Αλδεϋδες εύφλεκτες, τοξικές, ε.α.ο.**		3	FT1	I/II/III	Κανόνας ομαδικών καταχωρήσεων
1989	**Αλδεύδες ε.α.ο.**		3	F1	I/II/III	Κανόνας ομαδικών καταχωρήσεων
1992	**2,6-cis-διμεθυλμορφολίνη**		3	FT1	III	Μίγμα υδρογονανθράκων
1992	**Εύφλεκτα, υγρά, τοξικά, ε.α.ο.**		3	FT1	I/II/III	Κανόνας ομαδικών καταχωρήσεων
1993	**Όξινος προπιονικός βινυλεστέρας**		3	F1	II	Διάλυμα διαβροχής οξικού n- βουτυλεστέρα - οξικού n- βουτυλεστέρα κορεσμένου

Αριθμ. UN	**Κατάλληλη ονομασία αποστολής** ή τεχνική ονομασία **3.1.2**	**Περιγραφή** **3.1.2**	**Κλάση** **2.2**	**Κωδικός ταξινόμησης** **2.2**	**Ομάδα συσκευασίας** **2.1.1.3**	**Πρότυπο υγρό**
(1)	**(2a)**	**(2b)**	**(3a)**	**(3b)**	**(4)**	**(5)**
1993	**Οξικός (1-Μεθοξυ-2-προπυλ) εστέρας**		3	F1	III	Διάλυμα διαβροχής οξικού n- βουτυλεστέρα - οξικού n- βουτυλεστέρα κορεσμένου
1993	**Εύφλεκτα, υγρά, ε.α.ο.**		3	F1	I/II/III	Κανόνας ομαδικών καταχωρήσεων
2014	**Υπεροξείδιο του υδρογόνου υδατικό διάλυμα**	με όχι λιγότερο από 20% αλλά περισσότερο από 60% υπεροξείδιο του υδρογόνου, σταθεροποιημένο όπως απαιτείται	5.1	OC1	II	Νιτρικό οξύ
2022	**Κρυζυλικό οξύ**	υγρό μίγμα που περιέχει κρεζόλες, ξυλενόλες και μεθυλ φαινόλες	6.1	TC1	II	Οξικό οξύ
2030	**Υδατικό διάλυμα υδραζίνης**	με όχι λιγότερο από 37% αλλά περισσότερο από 64% υδραζίνης, κατά βάρος	8	CT1	II	Νερό
2030	**Υδραζίνη ένυδρη**	υδατικό διάλυμα με 64% υδραζίνη	8	CT1	II	Νερό
2031	**Νιτρικό οξύ**	άλλο από κόκκινο καπνογόνο, με όχι περισσότερο από 55% καθαρό οξύ	8	CO1	II	Νιτρικό οξύ
2045	**Ισοβουτυραλδεϋδη**		3	F1	II	Μίγμα υδρογονανθράκων
2050	**Ισομερικές ενώσεις διισοβουτυλενίου**		3	F1	II	Μίγμα υδρογονανθράκων
2053	**Μεθυλοισοβουτυλοκαρβινόλη**		3	F1	III	Οξικό οξύ
2054	**Μορφολίνη**		3	CF1	I	Μίγμα υδρογονανθράκων
2057	**Τριπροπυλένιο**		3	F1	II/III	Μίγμα υδρογονανθράκων
2058	**Βαλεραλδεύδη**		3	F1	II	Μίγμα υδρογονανθράκων
2059	**Νιτροκυτταρίνη, διάλυμα, εύφλεκτη**		3	D	I/II/III	Κανόνας ομαδικών καταχωρήσεων : Παρέκλιση από τη γενική διαδικασία του κανόνα αυτού μπορεί να

Αριθμ. UN	**Κατάλληλη ονομασία αποστολής** ή τεχνική ονομασία **3.1.2**	**Περιγραφή** **3.1.2**	**Κλάση** **2.2**	**Κωδικός ταξινόμησης** **2.2**	**Ομάδα συσκευασίας** **2.1.1.3**	**Πρότυπο υγρό**
(1)	**(2a)**	**(2b)**	**(3a)**	**(3b)**	**(4)**	**(5)**
						εφαρμοστεί για διαλύτες κωδικού ταξινόμησης F1
2075	**Χλωράλη, άνυδρη, σταθεροποιημένη**		6.1	T1	II	Διάλυμα διαβροχής
2076	**Κρεζόλες, υγρές**	καθαρά ισομερή και μίγματα ισομερών	6.1	TC1	II	Οξικό οξύ
2078	**Διισοκυανικό τολουόλιο**	υγρό	6.1	T1	II	Διάλυμα διαβροχής οξικού n- βουτυλεστέρα - οξικού n- βουτυλεστέρα κορεσμένου
2079	**Διαιθυλενοτριαμίνη**		8	C7	II	Μίγμα υδρογονανθράκων
2209	**Διάλυμα φορμαλδύδης**	υδατικό διάλυμα με 37% φορμαλδεύδη, μεθανόλη περιεχόμενο 8-10%	8	C9	III	Οξικό οξύ
2209	**Διάλυμα φορμαλδύδης**	υδατικό διάλυμα, με όχι λιγότερο από 25% φορμαλδεύδη	8	C9	III	Νερό
2218	**Ακρυλικό οξύ σταθεροποιημένο**		8	CF1	II	Διάλυμα διαβροχής οξικού n- βουτυλεστέρα - οξικού n- βουτυλεστέρα κορεσμένου
2227	**N-βουτυλομεθακρυλικά άλατα**		3	F1	III	Διάλυμα διαβροχής οξικού n- βουτυλεστέρα - οξικού n- βουτυλεστέρα κορεσμένου
2235	**Χλωροβενδυϋλοχλωρίδια, υγρά**	παρα-λωροβενδυϋλοχλωρίδια	6.1	T2	III	Μίγμα υδρογονανθράκων
2241	**Κυκλοεπτάνιο**		3	F1	II	Μίγμα υδρογονανθράκων
2242	**Κυκλοεπτένιο**		3	F1	II	Μίγμα υδρογονανθράκων
2243	**Οξικός κυκλοεστέρας**		3	F1	III	Διάλυμα διαβροχής οξικού n- βουτυλεστέρα - οξικού n- βουτυλεστέρα κορεσμένου
2244	**Κυκλοπεντανόλη**		3	F1	III	Οξικό οξύ
2245	**Κυκλοπεντανόνη**		3	F1	III	Μίγμα υδρογονανθράκων
2247	**N-δεκάνιο**		3	F1	III	Μίγμα υδρογονανθράκων

Αριθμ. UN	**Κατάλληλη ονομασία αποστολής** ή τεχνική ονομασία **3.1.2**	**Περιγραφή** **3.1.2**	**Κλάση** **2.2**	**Κωδικός ταξινόμησης** **2.2**	**Ομάδα συσκευασίας** **2.1.1.3**	**Πρότυπο υγρό**
(1)	**(2a)**	**(2b)**	**(3a)**	**(3b)**	**(4)**	**(5)**
2248	**Δι-ν-βουτυλαμίνη**		8	CF1	II	Μίγμα υδρογονανθράκων
2258	**1, 2, προπυλενοδιαμίνη**		8	CF1	II	Μίγμα υδρογονανθράκων **και** διάλυμα διαβροχής
2259	**Τριαιθυλενοτετραμίνη**		8	C7	II	Νερό
2260	**Τριπροπυλαμίνη**		3	FC	III	Μίγμα υδρογονανθράκων **και** διάλυμα διαβροχής
2263	**Διμεθυλοκυκλοεξάνια**	καθαρά ισομερή και μίγματα ισομερών	3	F1	II	Μίγμα υδρογονανθράκων
2264	**Ν,Ν- διμεθυλ-κυκλοεξαμίνη**		8	CF1	II	Μίγμα υδρογονανθράκων **και** διάλυμα διαβροχής
2265	**Ν,Ν-διμεθυλοφορμαμίδιο**		3	F1	III	Διάλυμα διαβροχής οξικού n- βουτυλεστέρα - οξικού n- βουτυλεστέρα κορεσμένου
2266	**Διμεθυλ-Ν-προπυλαμίνη**		3	FC	II	Μίγμα υδρογονανθράκων **και** διάλυμα διαβροχής
2269	**3,3 Ιμινο-διπροπυλαμίνη**		8	C7	III	Μίγμα υδρογονανθράκων **και** διάλυμα διαβροχής
2270	**Αιθυλαμίνη, υδατικό διάλυμα**	με όχι λιγότερο από 50% αλλά όχι περισσότερο από 70% αιθυλαμίνη, σημείο ανάφλεξης κάτω από 23oC, διαβρωτικό, ελαφρά διαβρωτικό	3	FC	II	Μίγμα υδρογονανθράκων **και** διάλυμα διαβροχής
2275	**2- Αιθυλοβουτανόλη**		3	F1	III	Διάλυμα διαβροχής οξικού n- βουτυλεστέρα - οξικού n- βουτυλεστέρα κορεσμένου
2276	**2- Αιθυλοεξυλαμίνη**		3	FC	III	Μίγμα υδρογονανθράκων **και** διάλυμα διαβροχής
2277	**Μεθακρυλικός αιθυλεστέρας, σταθεροποιημένος**		3	FI	II	Διάλυμα διαβροχής οξικού n- βουτυλεστέρα - οξικού n- βουτυλεστέρα

Αριθμ. UN	Κατάλληλη ονομασία αποστολής ή τεχνική ονομασία 3.1.2	Περιγραφή 3.1.2	Κλάση 2.2	Κωδικός ταξινόμησης 2.2	Ομάδα συσκευασίας 2.1.1.3	Πρότυπο υγρό
(1)	(2a)	(2b)	(3a)	(3b)	(4)	(5)
						κορεσμένου
2278	**N-Επτένιο**		3	FI	II	Μίγμα υδρογονανθράκων
2282	**Εξανόλες**	καθαρά ισομερή και μίγματα ισομερών	3	FI	III	Διάλυμα διαβροχής οξικού n- βουτυλεστέρα - οξικού n- βουτυλεστέρα κορεσμένου
2283	**Μεθακρυλικός ισοβουτυλεστέρας, σταθεροποιημένος**		3	FI	III	Διάλυμα διαβροχής οξικού n- βουτυλεστέρα - οξικού n- βουτυλεστέρα κορεσμένου
2286	**Πενταμεθυλοεπτάνιο**		3	FI	III	Μίγμα υδρογονανθράκων
2287	**Ισοεπτένια**		3	FI	II	Μίγμα υδρογονανθράκων
2288	**Ισοεξένια**		3	FI	II	Μίγμα υδρογονανθράκων
2289	**Ισοφορονοδιαμίνη**		8	C7	III	Μίγμα υδρογονανθράκων **και** διάλυμα διαβροχής
2293	**4-Μεθοξυ-4-μεθυλοπενταν-2-όνη**		3	FI	III	Μίγμα υδρογονανθράκων
2296	**Μεθυλοκυκλοεξάνιο**		3	FI	II	Μίγμα υδρογονανθράκων
2297	**Μεθυλοκυκλοεξανόνη**	καθαρά ισομερή και μίγματα ισομερών	3	FI	III	Μίγμα υδρογονανθράκων
2298	**Μεθυλοκυκλοπεντάνιο**		3	FI	II	Μίγμα υδρογονανθράκων
2302	**5-Μεθυλοεξαν-2όνη**		3	FI	III	Μίγμα υδρογονανθράκων
2308	**Νιτρωδυλοθειικό οξύ, υγρό**		8	CI	II	Νερό
2309	**Οκταδιένια**		3	FI	II	Μίγμα υδρογονανθράκων
2313	**Πικολίνες**	καθαρά ισομερή και μίγματα ισομερών	3	FI	III	Μίγμα υδρογονανθράκων
2317	**Διάλυμα χαλκοκυανιούχου νατρίου**	υδατικό διάλυμα	6.1	T4	I	Νερό
2320	**Τετραιθυλενοπενταμίνη**		8	C7	III	Μίγμα υδρογονανθράκων **και** διάλυμα διαβροχής
2324	**Τριισοβουτυλένιο**	μίγμα C-12 μονο-ολεφινών, σημείο ανάφλεξης μεταξύ 23°C και 60°C	3	FI	III	Μίγμα υδρογονανθράκων
2326	**Τριμεθυλ-κυκλοεξαμίνη**		8	C7	III	Μίγμα υδρογονανθράκων **και**

Αριθμ. UN	**Κατάλληλη ονομασία αποστολής** ή τεχνική ονομασία **3.1.2**	**Περιγραφή** **3.1.2**	**Κλάση** **2.2**	**Κωδικός ταξινόμησης** **2.2**	**Ομάδα συσκευασίας** **2.1.1.3**	**Πρότυπο υγρό**
(1)	**(2a)**	**(2b)**	**(3a)**	**(3b)**	**(4)**	**(5)**
						διάλυμα διαβροχής
2327	**Τριμεθυλοεξαμεθυλοδιαμίνες**	καθαρά ισομερή και μίγματα ισομερών	8	C7	III	Μίγμα υδρογονανθράκων **και** διάλυμα διαβροχής
2330	**Ενδεκάνιο**		3	FI	III	Μίγμα υδρογονανθράκων
2336	**Μυρμηκικός αλλυλαιθέρας**		3	FT1	I	Διάλυμα διαβροχής οξικού n- βουτυλεστέρα - οξικού n- βουτυλεστέρα κορεσμένου
2348	**Ακρυλικός βουτυλεστέρας, σταθεροποιημένος**	καθαρά ισομερή και μίγματα ισομερών	3	FI	III	Διάλυμα διαβροχής οξικού n- βουτυλεστέρα - οξικού n- βουτυλεστέρα κορεσμένου
2357	**Κυκλοεξυλαμίνη**	σημείο ανάφλεξης μεταξύ 23°C και 60°C	8	CF1	II	Μίγμα υδρογονανθράκων **και** διάλυμα διαβροχής
2361	**Διισοβουτυλαμίνη**		3	FC	III	Μίγμα υδρογονανθράκων **και** διάλυμα διαβροχής
2366	**Ανθρακικός διαιθυλεστέρας**		3	FI	III	Διάλυμα διαβροχής οξικού n- βουτυλεστέρα - οξικού n- βουτυλεστέρα κορεσμένου
2367	**Α-μεθυλοβαλεραλδεϋδη**		3	FI	II	Μίγμα υδρογονανθράκων
2370	**1-Εξένιο**		3	FI	II	Μίγμα υδρογονανθράκων
2372	**1,2-δι-(διμεθυλαμινο)-αιθάνιο**		3	FI	II	Μίγμα υδρογονανθράκων **και** διάλυμα διαβροχής
2379	**1,3 - Διμεθυλοβουτυλαμίνη**		3	FC	II	Μίγμα υδρογονανθράκων **και** διάλυμα διαβροχής
2383	**Διπροπυλαμίνη**		3	FC	II	Μίγμα υδρογονανθράκων **και** διάλυμα διαβροχής
2385	**Ισοβουτιρικός αιθυλεστέρας**		3	FI	II	Διάλυμα διαβροχής οξικού n- βουτυλεστέρα - οξικού n- βουτυλεστέρα κορεσμένου

Αριθμ. UN	**Κατάλληλη ονομασία αποστολής** ή τεχνική ονομασία **3.1.2**	**Περιγραφή** **3.1.2**	**Κλάση** **2.2**	**Κωδικός ταξινόμησης** **2.2**	**Ομάδα συσκευασίας** **2.1.1.3**	**Πρότυπο υγρό**
(1)	**(2a)**	**(2b)**	**(3a)**	**(3b)**	**(4)**	**(5)**
2393	**Μυρμηκικός ισοβουτυλεστέρας**		3	FI	II	Διάλυμα διαβροχής οξικού n- βουτυλεστέρα - οξικού n- βουτυλεστέρα κορεσμένου
2394	**Προπιονικός ισοβουτυλεστέρας**	σημείο ανάφλεξης μεταξύ 23°C και 60°C	3	FI	III	Διάλυμα διαβροχής οξικού n- βουτυλεστέρα - οξικού n- βουτυλεστέρα κορεσμένου
2396	**Μεθακρυλαλδεϋδη, σταθεροποιημένη**		3	FT1	II	Μίγμα υδρογονανθράκων
2400	**Ισοβαλεριανικός μεθυλεστέρας**		3	FI	II	Διάλυμα διαβροχής οξικού n- βουτυλεστέρα - οξικού n- βουτυλεστέρα κορεσμένου
2401	**Πιπεριδίνη**		8	CF1	I	Μίγμα υδρογονανθράκων **και** διάλυμα διαβροχής
2403	**Οξικός ισοπροπενυλεστέρας**		3	FI	II	Διάλυμα διαβροχής οξικού n- βουτυλεστέρα - οξικού n- βουτυλεστέρα κορεσμένου
2405	**Βουτυρικός ισοπροπυλεστέρας**		3	FI	III	Διάλυμα διαβροχής οξικού n- βουτυλεστέρα - οξικού n- βουτυλεστέρα κορεσμένου
2406	**Ισοβουτυρικός ισοπροπυλεστέρας**		3	FI	II	Διάλυμα διαβροχής οξικού n- βουτυλεστέρα - οξικού n- βουτυλεστέρα κορεσμένου
2409	**Προπιονικός ισοπροπυλεστέρας**		3	FI	II	Διάλυμα διαβροχής οξικού n- βουτυλεστέρα - οξικού n- βουτυλεστέρα κορεσμένου
2410	**1,2,3,6 - Τετραυδροπυρίνη**		3	FI	II	Μίγμα υδρογονανθράκων
2427	**Χλωρικό κάλιο, υδατικό διάλυμα**		5.1	OI	II/III	Νερό
2428	**Χλωρικό νάτριο, υδατικό διάλυμα**		5.1	OI	II/III	Νερό
2429	**Χλωρικό ασβέστιο υδατικό διάλυμα**		5.1	OI	II/III	Νερό
2436	**Θειοξικό οξύ**		3	FI	II	Οξικό οξύ

Αριθμ. UN	**Κατάλληλη ονομασία αποστολής** ή τεχνική ονομασία **3.1.2**	**Περιγραφή** **3.1.2**	**Κλάση** **2.2**	**Κωδικός ταξινόμησης** **2.2**	**Ομάδα συσκευασίας** **2.1.1.3**	**Πρότυπο υγρό**
(1)	**(2a)**	**(2b)**	**(3a)**	**(3b)**	**(4)**	**(5)**
2457	**2,3 - Διμεθυλοβουτάνιο**		3	FI	II	Μίγμα υδρογονανθράκων
2491	**Αιθανολαμίνη**		8	C7	III	Διάλυμα διαβροχής
2491	**Αιθανολαμίνη διάλυμα**	υδατικό διάλυμα	8	C7	III	Διάλυμα διαβροχής
2496	**Προπιονικός ανυδρίτης**		8	C3	III	Διάλυμα διαβροχής οξικού n- βουτυλεστέρα - οξικού n- βουτυλεστέρα κορεσμένου
2524	**Ορθομυρμηκικός αιθυλεστέρας**		3	FI	III	Διάλυμα διαβροχής οξικού n- βουτυλεστέρα - οξικού n- βουτυλεστέρα κορεσμένου
2526	**Φουρφουρυλαμίνη**		3	FC	III	Μίγμα υδρογονανθράκων **και** διάλυμα διαβροχής
2527	**Ακρυλικός ισοβουτυλεστέρας, σταθεροποιημένος**		3	FI	III	Διάλυμα διαβροχής οξικού n- βουτυλεστέρα - οξικού n- βουτυλεστέρα κορεσμένου
2528	**Ισοβουτυρικός ισοβουτυλεστέρας**		3	FI	III	Διάλυμα διαβροχής οξικού n- βουτυλεστέρα - οξικού n- βουτυλεστέρα κορεσμένου
2529	**Ισοβουτυρικό οξύ**		3	FC	III	Διάλυμα διαβροχής οξικού n- βουτυλεστέρα - οξικού n- βουτυλεστέρα κορεσμένου
2531	**Μεθακρυλικό οξύ σταθεροποιημένο**		8	C3	II	Διάλυμα διαβροχής οξικού n- βουτυλεστέρα - οξικού n- βουτυλεστέρα κορεσμένου
2542	**Τριβουτυλαμίνη**		6.1	TI	II	Μίγμα υδρογονανθράκων
2560	**2-Μεθυλο-πενταν-2-όνη**		3	FI	III	Διάλυμα διαβροχής οξικού n- βουτυλεστέρα - οξικού n- βουτυλεστέρα κορεσμένου
2564	**Τριχλωροξικό οξύ, διάλυμα**	υδατικό διάλυμα	8	C3	II/III	Οξικό οξύ
2565	**Δικυκλοεξυλαμίνη**		8	C7	III	Μίγμα υδρογονανθράκων **και** διάλυμα διαβροχής

Αριθμ. UN	**Κατάλληλη ονομασία αποστολής** ή τεχνική ονομασία **3.1.2**	**Περιγραφή** **3.1.2**	**Κλάση** **2.2**	**Κωδικός ταξινόμησης** **2.2**	**Ομάδα συσκευασίας** **2.1.1.3**	**Πρότυπο υγρό**
(1)	**(2a)**	**(2b)**	**(3a)**	**(3b)**	**(4)**	**(5)**
2571	**Αιθυλοφωσφορικό οξύ**		8	C3	II	Διάλυμα διαβροχής οξικού n- βουτυλεστέρα - οξικού n- βουτυλεστέρα κορεσμένου
2571	**Αλκυλοφωσφορικά οξέα**		8	C3	II	Κανόνας ομαδικών καταχωρήσεων
2580	**Βρωμιούχο αλουμίνιο, διάλυμα**	υδατικό διάλυμα	8	CI	III	Νερό
2581	**Διάλυμα χλωριούχου αμμωνίου**	υδατικό διάλυμα	8	CI	III	Νερό
2582	**Διάλυμα χλωριούχου σιδήρου**	υδατικό διάλυμα	8	CI	III	Νερό
2584	**Μεθανοσουλφονικό οξύ**	με περισσότερο από 5% ελεύθερο θειικό οξύ	8	CI	II	Νερό
2584	**Αλκυλοσουλφονικά οξέα, υγρά**	με περισσότερο από 5% ελεύθερο θειικό οξύ	8	CI	II	Διάλυμα διαβροχής οξικού n- βουτυλεστέρα - οξικού n- βουτυλεστέρα κορεσμένου
2584	**Βενζολοσουλφονικό οξύ**	με περισσότερο από 5% ελεύθερο θειικό οξύ	8	CI	II	Νερό
2584	**Τολουολοσουλφονικό οξύ**	με περισσότερο από 5% ελεύθερο θειικό οξύ	8	CI	II	Νερό
2584	**Αρυλοσουλφονικά οξέα, υγρά**	με περισσότερο από 5% ελεύθερο θειικό οξύ	8	CI	II	Διάλυμα διαβροχής οξικού n- βουτυλεστέρα - οξικού n- βουτυλεστέρα κορεσμένου
2586	**Μεθανοσουλφονικό οξύ**	με όχι περισσότερο από 5% ελεύθερο θειικό οξύ	8	CI	III	Νερό
2586	**Αλκυλοσουλφονικά οξέα, υγρά**	με όχι περισσότερο από 5% ελεύθερο θειικό οξύ	8	CI	III	Διάλυμα διαβροχής οξικού n- βουτυλεστέρα - οξικού n- βουτυλεστέρα κορεσμένου
2586	**Βενζολοσουλφονικό οξύ**	με όχι περισσότερο από 5% ελεύθερο θειικό οξύ	8	CI	III	Νερό

Αριθμ. UN	**Κατάλληλη ονομασία αποστολής** ή τεχνική ονομασία **3.1.2**	**Περιγραφή** **3.1.2**	**Κλάση** **2.2**	**Κωδικός ταξινόμησης** **2.2**	**Ομάδα συσκευασίας** **2.1.1.3**	**Πρότυπο υγρό**
(1)	**(2a)**	**(2b)**	**(3a)**	**(3b)**	**(4)**	**(5)**
2586	**Τολουολοσουλφονικό οξύ**	με όχι περισσότερο από 5% ελεύθερο θειικό οξύ	8	CI	III	Νερό
2586	**Αρυλοσουλφονικά οξέα, υγρά**	με όχι περισσότερο από 5% ελεύθερο θειικό οξύ	8	CI	III	Διάλυμα διαβροχής οξικού n- βουτυλεστέρα - οξικού n- βουτυλεστέρα κορεσμένου
2610	**Τριαλλυλαμίνη**		3	FC	III	Μίγμα υδρογονανθράκων **και** διάλυμα διαβροχής
2614	**Μεθαλλυλική αλκοόλη**		3	FI	III	Οξικό οξύ
2617	**Μεθυλοκυκλοεξανόλες**	καθαρά ισομερή και μίγματα ισομερών, σημείο ανάφλεξης 23°C μεταξύ και 60°C	3	FI	III	Οξικό οξύ
2619	**Βενζυλοδιμεθυλαμίνη**		8	CF1	II	Μίγμα υδρογονανθράκων **και** διάλυμα διαβροχής
2620	**Βουτυρικοί αμυλεστέρες**	καθαρά ισομερή και μίγματα ισομερών, σημείο ανάφλεξης 23°C μεταξύ και 60°C	3	FI	III	Διάλυμα διαβροχής οξικού n- βουτυλεστέρα - οξικού n- βουτυλεστέρα κορεσμένου
2622	**Γλυκιδαλδεϋδη**	σημείο ανάφλεξης κάτω από 23°C	3	FT1	II	Μίγμα υδρογονανθράκων
2626	**Χλωρικό οξύ, υδατικό διάλυμα**	με όχι περισσότερο από 10% χλωρικό οξύ	5.1	OI	II	Νιτρικό οξύ
2656	**Κινολίνη**	σημείο ανάφλεξης περισσότερο από 60°C	6.1	TI	III	Νερό
2672	**Διάλυμα αμμωνίας**	σχετική πυκνότητα μεταξύ 0.880 και 0.957 στους 15°C σε νερό, με περισσότερο από 10% αλλά όχι περισσότερο από 35% αμμωνία	8	C5	III	Νερό
2683	**Διάλυμα θειούχου αμμώνιου**	υδατικό διάλυμα, σημείο ανάφλεξης μεταξύ 23°C και 60°C	8	CFT	II	Οξικό οξύ

Αριθμ. UN	**Κατάλληλη ονομασία αποστολής** ή τεχνική ονομασία **3.1.2**	**Περιγραφή** **3.1.2**	**Κλάση** **2.2**	**Κωδικός ταξινόμησης** **2.2**	**Ομάδα συσκευασίας** **2.1.1.3**	**Πρότυπο υγρό**
(1)	**(2a)**	**(2b)**	**(3a)**	**(3b)**	**(4)**	**(5)**
2684	**3-Διαιθυλοαμινοπροπυλαμίνη**		3	FC	III	Μίγμα υδρογονανθράκων **και** διάλυμα διαβροχής
2685	**N,N Διαιθυλαιθυλενο-διαμίνη**		8	CF1	II	Μίγμα υδρογονανθράκων **και** διάλυμα διαβροχής
2693	**Υδατικά διαλύματα διθειώδους άλατος, ε.α.ο.**	ανόργανο	8	CI	III	Νερό
2707	**Διμεθυλοδιοξάνια**	καθαρά ισομερή και μίγματα ισομερών	3	FI	II/III	Μίγμα υδρογονανθράκων
2733	**Αμίνες, εύφλεκτες, διαβρωτικές, ε.α.ο.** ή **Πολυαμίνες, διαβρωτικές, εύφλεκτες, ε.α.ο.**		3	FC	I/II/III	Μίγμα υδρογονανθράκων **και** διάλυμα διαβροχής
2734	**Δι-δευτεροταγής-βουτυλαμίνη**		8	CF1	II	Μίγμα υδρογονανθράκων
2734	**Αμίνες, υγρές,διαβρωτικές, εύφλεκτες, ε.α.ο.** ή **Πολυαμίνες, υγρές, διαβρωτικές, εύφλεκτες, ε.α.ο.**		8	CF1	I/II	Μίγμα υδρογονανθράκων **και** διάλυμα διαβροχής
2735	**Αμίνες, υγρές,διαβρωτικές, ε.α.ο.** ή **Πολυαμίνες, υγρές, διαβρωτικές, ε.α.ο.**		8	C7	I/II/III	Μίγμα υδρογονανθράκων **και** διάλυμα διαβροχής
2739	**Βουτυρικός ανυδρίτης**		8	C3	III	Διάλυμα διαβροχής οξικού n- βουτυλεστέρα - οξικού n- βουτυλεστέρα κορεσμένου
2789	**Οξικό οξύ, παγόμορφο** ή **Οξικό οξύ διάλυμα**	υδατικό διάλυμα, περισσότερο από 80% οξύ, κατά βάρος	8	CF1	II	Οξικό οξύ
2790	**Οξικό οξύ διάλυμα**	υδατικό διάλυμα, περισσότερο από 10% οξύ αλλά όχι περισσότερο από 80%, κατά βάρος	8	C3	II/III	Οξικό οξύ

Αριθμ. UN	**Κατάλληλη ονομασία αποστολής** ή τεχνική ονομασία **3.1.2**	**Περιγραφή** **3.1.2**	**Κλάση** **2.2**	**Κωδικός ταξινόμησης** **2.2**	**Ομάδα συσκευασίας** **2.1.1.3**	**Πρότυπο υγρό**
(1)	**(2a)**	**(2b)**	**(3a)**	**(3b)**	**(4)**	**(5)**
2796	**Θειικό οξύ**	με όχι περισσότερο από 51% καθαρό οξύ	8	CI	II	Νερό
2797	**Υγρά μπαταρίας, αλκαλικά**	Υδροξείδιο καλίου/νατρίου, υδατικό διάλυμα	8	C5	II	Νερό
2810	**2-Χλωρο-6-φθοροβενζουλοχλωρίδιο**	σταθεροποιημένο	6.1	TI	III	Μίγμα υδρογονανθράκων
2810	**2-Φαινυλαιθανόλη**		6.1	TI	III	Οξικό οξύ
2810	**Μονοεξυλαιθέρας αιθυλενογλυκόλης**		6.1	TI	III	Οξικό οξύ
2810	**Τοξικό υγρό, οργανικό ε.α.ο.**		6.1	TI	I/II/III	Κανόνας ομαδικών καταχωρήσεων
2815	**Ν-Αμινοαιθυλοπιπεραζίνη**		8	C7	III	Μίγμα υδρογονανθράκων **και** διάλυμα διαβροχής
2818	**Πολυθειούχο αμμώνιο διάλυμα**	υδατικό διάλυμα	8	CT1	II/III	Οξικό οξύ
2819	**Όξινο φωσφορικό αμύλιο**		8	C3	III	Διάλυμα διαβροχής
2820	**Βουτυρικό οξύ**	Ν- βουτυρικό οξύ	8	C3	III	Διάλυμα διαβροχής οξικού n- βουτυλεστέρα - οξικού n- βουτυλεστέρα κορεσμένου
2821	**Διάλυμα φαινόλης**	υδατικό διάλυμα, τοξικό μη-αλκαλικό	6.1	TI	II/III	Οξικό οξύ
2829	**Καπρονικό οξύ**	Ν-Καπρονικό οξύ	8	C3	III	Διάλυμα διαβροχής οξικού n- βουτυλεστέρα - οξικού n- βουτυλεστέρα κορεσμένου
2837	**Διθειικά άλατα, υδατικό διάλυμα**		8	CI	II/III	Νερό
2838	**Βουτυρικός βινυλεστέρας, σταθεροποιημένος**		3	FI	II	Διάλυμα διαβροχής οξικού n- βουτυλεστέρα - οξικού n- βουτυλεστέρα κορεσμένου
2841	**Δι-Ν-αμυλαμίνη**		3	FT1	III	Μίγμα υδρογονανθράκων **και** διάλυμα διαβροχής
2850	**Τετραμερές προπυλένιο**	μίγμα C-12 μονο-ολεφινών, σημείο ανάφλεξης μεταξύ 23°C και 60°C	3	FI	III	Μίγμα υδρογονανθράκων

Αριθμ. UN	**Κατάλληλη ονομασία αποστολής** ή τεχνική ονομασία **3.1.2**	**Περιγραφή** **3.1.2**	**Κλάση** **2.2**	**Κωδικός ταξινόμησης** **2.2**	**Ομάδα συσκευασίας** **2.1.1.3**	**Πρότυπο υγρό**
(1)	**(2a)**	**(2b)**	**(3a)**	**(3b)**	**(4)**	**(5)**
2873	**Διβουτυλοαμινοαιθανόλη**	N, N, Δι - n-βουτυλοαμινοαιθανόλη	6.1	TI	III	Οξικό οξύ
2874	**Φουρφουρυλαλκόλη**		6.1	TI	III	Οξικό οξύ
2920	**Ο, Ο -Διαιθυλ-διθειοφωσφορικό οξύ**	σημείο ανάφλεξης μεταξύ 23°C και 60°C	8	CF1	II	Διάλυμα διαβροχής οξικού n- βουτυλεστέρα - οξικού n- βουτυλεστέρα κορεσμένου
2920	**Ο, Ο -Διμεθυλ-διθειοφωσφορικό οξύ**	σημείο ανάφλεξης μεταξύ 23°C και 60°C	8	CF1	II	Διάλυμα διαβροχής
2920	**Υδροβρώμιο**	33% διάλυμα σε παγόμορφο αξικό οξύ	8	CF1	II	Διάλυμα διαβροχής
2920	**Τετραμεθυλαμώνιο υδροξείδιο**	υδατικό διάλυμα, σημείο ανάφλεξης μεταξύ 23°C και 60°C	8	CF1	II	Νερό
2920	**Διαβρωτικό, υγρό εύφλεκτο, ε.α.α**		8	CF1	I/II	Κανόνας ομαδικών καταχωρήσεων
2922	**Θειούχο αμμώνιο**	υδατικό διάλυμα, σημείο ανάφλεξης περισσότερο από 60°C	8	CT1	II	Νερό
2922	**Κρεζόλες**	υδατικό αλκαλικό διάλυμα, μίγμα κρεζολών νατρίου και καλίου	8	CT1	II	Οξικό οξύ
2922	**Φαινόλες**	υδατικό αλκαλικό διάλυμα, μίγμα φαινολών νατρίου και καλίου	8	CT1	II	Οξικό οξύ
2922	**Δι-υδρο-φθοριούχο νάτριο**	υδατικό διάλυμα	8	CT1	III	Νερό
2922	**Διαβρωτικό, υγρό, τοξικό ε.α.ο**		8	CT1	I/II/III	Κανόνας ομαδικών καταχωρήσεων
2924	**Εύφλεκτο υγρό, διαβρωτικό, ε.α.ο.**	ελαφρά διαβρωτικό	3	FC	I/II/III	Κανόνας ομαδικών καταχωρήσεων
2927	**Τοξικό υγρό, διαβρωτικό, οργανικό ε.α.ο.**		6.1	TCI	I/II	Κανόνας ομαδικών καταχωρήσεων
2933	**2-Χλωροπροπιονικός μεθυλεστέρας**		3	FI	III	Διάλυμα διαβροχής οξικού n- βουτυλεστέρα - οξικού n- βουτυλεστέρα κορεσμένου

Αριθμ. UN	**Κατάλληλη ονομασία αποστολής** ή τεχνική ονομασία **3.1.2**	**Περιγραφή** **3.1.2**	**Κλάση** **2.2**	**Κωδικός ταξινόμησης** **2.2**	**Ομάδα συσκευασίας** **2.1.1.3**	**Πρότυπο υγρό**
(1)	**(2a)**	**(2b)**	**(3a)**	**(3b)**	**(4)**	**(5)**
2934	**2-Χλωροπροπιονικός Ισοπροπυλεστέρας**		3	FI	III	Διάλυμα διαβροχής οξικού n- βουτυλεστέρα - οξικού n- βουτυλεστέρα κορεσμένου
2935	**2-Χλωρορπροπιονικός αιθυλεστέρας**		3	FI	III	Διάλυμα διαβροχής οξικού n- βουτυλεστέρα - οξικού n- βουτυλεστέρα κορεσμένου
2936	**Θειογαλακτικό οξύ**		6.1	TI	II	Οξικό οξύ
2941	**Φθοροανιλίνες**	καθαρά ισομερή και μίγματα ιαομερών	6.1	TI	III	Οξικό οξύ
2943	**Τετραϋδροφουρφουρυλαμίνη**		3	FI	III	Μίγμα υδρογονανθράκων
2945	**Ν-Μεθυλοβουτυλαμίνη**		3	FC	II	Μίγμα υδρογονανθράκων **και** διάλυμα διαβροχής
2946	**2-Αμινο-5-Διαιθυλαμινοπεντάνιο**		6.1	TI	III	Μίγμα υδρογονανθράκων **και** διάλυμα διαβροχής
2947	**Μονοχλωροξικός ισοπροπυλεστέρας**		3	FI	III	Διάλυμα διαβροχής οξικού n- βουτυλεστέρα - οξικού n- βουτυλεστέρα κορεσμένου
2984	**Υδατικό διάλυμα υπεροξειδίου του υδρογόνου**	με όχι λιγότερο από 8% αλλά λιγότερο από 20% υπεροξείδιο του υδρογόνου, σταθεροποιημένο, όπου απαιτείται	5.1	OI	III	Νιτρικό οξύ
3056	**Ν- Επταλδεύδη**		3	FI	III	Μίγμα υδρογονανθράκων
3065	**Αλκοολούχα ποτά**	με περισσότερο από 24% αλκοόλη κατ'όγκο	3	FI	II/III	Οξικό οξύ

Αριθμ. UN	**Κατάλληλη ονομασία αποστολής** ή τεχνική ονομασία **3.1.2**	**Περιγραφή** **3.1.2**	**Κλάση** **2.2**	**Κωδικός ταξινόμησης** **2.2**	**Ομάδα συσκευασίας** **2.1.1.3**	**Πρότυπο υγρό**
(1)	**(2a)**	**(2b)**	**(3a)**	**(3b)**	**(4)**	**(5)**
3066	**Χρώματα,** ή **Συναφή με χρώματα υλικα**	Συμπεριλαμβανομένων ελαιοχρωμάτων, λάκας, σμάλτου, χρωστικών, γομαλάκας βερνικιού, πληρωτικού υγρού και βάση υγρής λάκας ή συμπεριλαμβανομένου αραιωτικού χρώματος και ουσίας μείωσης χρώματος.	8	C9	II/III	Κανόνας ομαδικών καταχωρήσεων
3079	**Μεθακρυλονιτρίλιο, σταθεροποιημένο**		3	FT1	I	Διάλυμα διαβροχής οξικού n- βουτυλεστέρα - οξικού n- βουτυλεστέρα κορεσμένου
3082	**Δευτεροταγής πολυ (3-6) αιθοξυλική αλκοόλη C_6 - C_{17}**		9	M6	III	Διάλυμα διαβροχής οξικού n- βουτυλεστέρα - οξικού n- βουτυλεστέρα κορεσμένου **και** μίγμα υδρογονανθράκων
3082	**Πολυ (1-3) αιθοξυλική αλκοόλη C_{12} - C_{15}**		9	M6	III	Διάλυμα διαβροχής οξικού n- βουτυλεστέρα - οξικού n- βουτυλεστέρα κορεσμένου **και** μίγμα υδρογονανθράκων
3082	**Πολυ (1-6) αιθοξυλική αλκοόλη C_{13} -**		9	M6	III	Διάλυμα διαβροχής οξικού n- βουτυλεστέρα - οξικού n- βουτυλεστέρα κορεσμένου **και** μίγμα υδρογονανθράκων
3082	**Καύσιμα αεροπλοίας, στροβιλομηχανών JP-5**	σημείο ανάφλεξης περισσότερο από 60^oC	9	M6	III	Μίγμα υδρογονανθράκων
3082	**Καύσιμα αεροπλοίας, στροβιλομηχανών JP-7**	σημείο ανάφλεξης περισσότερο από 60^oC	9	M6	III	Μίγμα υδρογονανθράκων

Αριθμ. UN	**Κατάλληλη ονομασία αποστολής** ή τεχνική ονομασία **3.1.2**	**Περιγραφή** **3.1.2**	**Κλάση** **2.2**	**Κωδικός ταξινόμησης** **2.2**	**Ομάδα συσκευασίας** **2.1.1.3**	**Πρότυπο υγρό**
(1)	**(2a)**	**(2b)**	**(3a)**	**(3b)**	**(4)**	**(5)**
3082	**Ανθρακόπισσα**	σημείο ανάφλεξης περισσότερο από 60°C	9	M6	III	Μίγμα υδρογονανθράκων
3082	**Νάφθα ανθρακόπισσας**	σημείο ανάφλεξης περισσότερο από 60°C	9	M6	III	Μίγμα υδρογονανθράκων
3082	**Κρεόζοτο παραγόμενο από ανθρακόπισσα**	σημείο ανάφλεξης περισσότερο από 60°C	9	M6	III	Μίγμα υδρογονανθράκων
3082	**Κρεόσωτο παραγόμενο από ξυλόπισσα**	σημείο ανάφλεξης περισσότερο από 60°C	9	M6	III	Μίγμα υδρογονανθράκων
3082	**Φωσφορικό κρεζυλοδιφαινύλιο**		9	M6	III	Διάλυμα διαβροχής
3082	**Ακρυλικός δεκυλεστέρας**		9	M6	III	Διάλυμα διαβροχής οξικού n- βουτυλεστέρα - οξικού n- βουτυλεστέρα κορεσμένου **και** μίγμα υδρογονανθράκων
3082	**Φθαλικό διισοβουτύλιο**		9	M6	III	Διάλυμα διαβροχής οξικού n- βουτυλεστέρα - οξικού n- βουτυλεστέρα κορεσμένου **και** μίγμα υδρογονανθράκων
3082	**Φθαλικό δι-n- βουτύλιο**		9	M6	III	Διάλυμα διαβροχής οξικού n- βουτυλεστέρα - οξικού n- βουτυλεστέρα κορεσμένου **και** μίγμα υδρογονανθράκων
3082	**Υδρογονάνθρακες**	Υγροί με σημείο ανάφλεξης άνω των 61oC, επικίνδυνοι για το περιβάλλον	9	M6	III	Κανόνας ομαδικών καταχωρήσεων
3082	**Φωσφορικό ισοδεκυλοδιφαινύλιο**		9	M6	III	Διάλυμα διαβροχής
3082	**Μεθυλαναφθαλένια**	Μίγμα ισομερών, υγρό	9	M6	III	Μίγμα υδρογονανθράκων
3082	**Φωσφορικά τριαρύλια**	Ε.α.ο.	9	M6	III	Διάλυμα διαβροχής

Αριθμ. UN	**Κατάλληλη ονομασία αποστολής** ή τεχνική ονομασία **3.1.2**	**Περιγραφή** **3.1.2**	**Κλάση** **2.2**	**Κωδικός ταξινόμησης** **2.2**	**Ομάδα συσκευασίας** **2.1.1.3**	**Πρότυπο υγρό**
(1)	**(2a)**	**(2b)**	**(3a)**	**(3b)**	**(4)**	**(5)**
3082	**Φωσφορικό τρικρεζύλια**	Με όχι περισσότερο από 3% ορθοισομερές	9	M6	III	Διάλυμα διαβροχής
3082	**Φωσφορικό τριξυλενύλιο**		9	M6	III	Διάλυμα διαβροχής
3082	**Διθειοφοσφωρικό αλκύλιο του ψευδαργύρου**	C3-C14	9	M6	III	Διάλυμα διαβροχής
3082	**Διθειοφοσφωρικό αρύλιο του ψευδαργύρου**	C7-C16	9	M6	III	Διάλυμα διαβροχής
3082	**Περιβαλλοντικά επικίνδυνες ουσίες**		9	M6	III	Κανόνας ομαδικών καταχωρήσεων
3099	**Τοξικές, ε.α.ο.**		5.1	OT1	I/II/III	Κανόνας ομαδικών καταχωρήσεων
3101 3103 3105 3107 3109 3111 3113 3115 3117 3119	**Οργανικά υπεροξείδια, Τύπου B, C, D, E, ή F, υγρά** ή **Οργανικά υπεροξείδια, Τύπου B, C, D, E ή F, υγρά, ελεγχόμενης θερμοκρασίας**		5.2	PI		Διάλυμα διαβροχής οξικού n- βουτυλεστέρα - οξικού n- βουτυλεστέρα κορεσμένου **και** μίγμα υδρογονανθράκων **και** νιτρικό οξύ**
**) Για τα UN αριθμ. 3101, 3103, 3105, 3107, 3109, 3111, 3113, 3115, 3117, 3119 (εξαιρούνται το υδροϋπεροξείδιο του τριτοταγούς βουτυλίου με περιεχόμενο άνω του 40% σε υπεροξείδιο και τα υπεροξικά οξέα). Όλα τα οργανικά υπεροξείδια σε τεχνικά καθαρή μορφή ή σε μορφή διαλυμάτων σε διαλύτες, όσον αφορά στη συμβατότητά τους καλύπτονται από το πρότυπο υγρό «Μίγμα υδρογονανθράκων» στον παρόντα κατάλογο. Η συμβατότητα συστημάτων εξαέρωσης και φλαντζών με οργανικά υπεροξείδια μπορεί να επαληθευτεί επίσης ανεξάρτητα από τη δοκιμή τύπου σχεδιασμού, σε εργαστηριακές δοκιμές με νιτρικό οξύ.						
3145	**Βουτυλοφαινόλες**	υγρό, ε.α.ο.	8	C3	I/II/III	Οξικό οξύ
3145	**Αλκυλοφαινόλες, υγρά, ε.α.ο.**	συμπεριλαμβανομένων C2 έως C12 ομόλογες ενώσεις	8	C3	I/II/III	Διάλυμα διαβροχής οξικού n- βουτυλεστέρα - οξικού n- βουτυλεστέρα κορεσμένου
3149	**Υπεροξείδιο του υδρογόνου και υπεροξικό οξύ μίγμα, σταθεροποιημένο**	με UN 2790 οξικό οξύ, UN 2796 θειικό οξύ ή/και UN 1805 φωσφορικό οξύ, νερό και όχι περισσότερο από 5% υπεροξικό οξύ	5.1	OC1	II	Διάλυμα διαβροχής **και** Νιτρικό οξύ

Αριθμ. UN	**Κατάλληλη ονομασία αποστολής** ή τεχνική ονομασία **3.1.2**	**Περιγραφή** **3.1.2**	**Κλάση** **2.2**	**Κωδικός ταξινόμησης** **2.2**	**Ομάδα συσκευασίας** **2.1.1.3**	**Πρότυπο υγρό**
(1)	**(2a)**	**(2b)**	**(3a)**	**(3b)**	**(4)**	**(5)**
3210	**Χλωρικά άλατα, ανόργανα, υδατικό διάλυμα, ε.α.ο.**		5.1	OI	II/III	Νερό
3211	**Υπερχλωρικά άλατα, ανόργανα, υδατικό διάλυμα, ε.α.ο.**		5.1	OI	II/III	Νερό
3213	**Βρωμικά άλατα, ανόργανα, υδατικό διάλυμα, ε.α.ο.**		5.1	OI	II/III	Νερό
3214	**Υπερμαγγανικά άλατα, ανόργανα, υδατικό διάλυμα, ε.α.ο.**		5.1	OI	II	Νερό
3216	**Υπερθειικά άλατα, ανόργανα, υδατικό διάλυμα, ε.α.ο.**		5.1	OI	III	Διάλυμα διαβροχής
3218	**Νιτρικά άλατα, ανόργανα, υδατικό διάλυμα, ε.α.ο.**		5.1	OI	II/III	Νερό
3219	**Νιτρώδη άλατα, ανόργανα, υδατικό διάλυμα, ε.α.ο.**		5.1	OI	II/III	Νερό
3264	**Χλωριούχος χαλκός**	υδατικό διάλυμα ελαφρά διαβρωτικό	8	CI	III	Νερό
3264	**Θειική υδροξυλαμίνη**	25% υδατικό διάλυμα	8	CI	III	Νερό
3264	**Φωσφορικό οξύ**	υδατικό διάλυμα	8	CI	III	Νερό
3264	**Διαβρωτικό υγρό, όξινο, ανόργανο, ε.α.ο.**	σημείο ανάφλεξης περισσότερο από 60°C	8	CI	I/II/III	Κανόνας ομαδικών καταχωρήσεων, δεν εφαρμόζεται σε μίγματα που έχουν ως συστατικά UN Αριθμ.: 1830, 1832, 1906 και 2308
3265	**Μεθοξυοξικό οξύ**		8	C3	I	Διάλυμα διαβροχής οξικού n- βουτυλεστέρα - οξικού n- βουτυλεστέρα κορεσμένου
3265	**Ανυδρίτης αλυλο-ηλεκτρικού οξέος**		8	C3	II	Διάλυμα διαβροχής οξικού n- βουτυλεστέρα - οξικού n- βουτυλεστέρα κορεσμένου
3265	**Διθειογλυκολικό οξύ**		8	C3	II	Διάλυμα διαβροχής οξικού n- βουτυλεστέρα - οξικού

Αριθμ. UN	**Κατάλληλη ονομασία αποστολής** ή τεχνική ονομασία **3.1.2**	**Περιγραφή** **3.1.2**	**Κλάση** **2.2**	**Κωδικός ταξινόμησης** **2.2**	**Ομάδα συσκευασίας** **2.1.1.3**	**Πρότυπο υγρό**
(1)	**(2a)**	**(2b)**	**(3a)**	**(3b)**	**(4)**	**(5)**
						n- βουτυλεστέρα κορεσμένου
3265	**Φωσφορικός βουτυλεστέρας**	Μίγμα μονο και δι-φωσφορικού βουτυλεστέρα	8	C3	III	Διάλυμα διαβροχής
3265	**Καπρυλικό οξύ**		8	C3	III	Διάλυμα διαβροχής οξικού n- βουτυλεστέρα - οξικού n- βουτυλεστέρα κορεσμένου
3265	**Ισοβαλερικό οξύ**		8	C3	III	Διάλυμα διαβροχής οξικού n- βουτυλεστέρα - οξικού n- βουτυλεστέρα κορεσμένου
3265	**Πελαργονικό οξύ**		8	C3	III	Διάλυμα διαβροχής οξικού n- βουτυλεστέρα - οξικού n- βουτυλεστέρα κορεσμένου
3265	**Πυροσταφυλικό οξύ**		8	C3	III	Διάλυμα διαβροχής οξικού n- βουτυλεστέρα - οξικού n- βουτυλεστέρα κορεσμένου
3265	**Βαλερικό οξύ**		8	C3	III	Οξικό οξύ
3265	**Διαβρωτικό υγρό, όξινο, ανόργανο, ε.α.ο.**	σημείο ανάφλεξης περισσότερο από 60°C	8	C3	I/II/III	Κανόνας ομαδικών καταχωρήσεων
3266	**Υδροθειούχο νάτριο**	υδατικό διάλυμα	8	C5	II	Οξικό οξύ
3266	**Θειούχο νάτριο**	υδατικό διάλυμα, ελαφρά διαβρωτικό	8	C5	III	Οξικό οξύ
3266	**Διαβρωτικό υγρό, βασικό, ανόργανο, ε.α.ο.**	σημείο ανάφλεξης περισσότερο από 60°C	8	C5	I/II/III	Κανόνας ομαδικών καταχωρήσεων
3267	**2,2- (βουτυλιμινο) δισαιθανόλης**		8	C7	II	Μίγμα υδρογονανθράκων **και** διάλυμα διαβροχής
3267	**Διαβρωτικό υγρό, βασικό, οργανικό, ε.α.ο.**	σημείο ανάφλεξης περισσότερο από 60°C	8	C7	I/II/III	Κανόνας ομαδικών καταχωρήσεων
3271	**Βουτυλικός αιθέρας αιθυλενογλυκόλης**	σημείο ανάφλεξης 60°C	3	FI	III	Οξικό οξύ

Αριθμ. UN	**Κατάλληλη ονομασία αποστολής** ή τεχνική ονομασία **3.1.2**	**Περιγραφή** **3.1.2**	**Κλάση** **2.2**	**Κωδικός ταξινόμησης** **2.2**	**Ομάδα συσκευασίας** **2.1.1.3**	**Πρότυπο υγρό**
(1)	**(2a)**	**(2b)**	**(3a)**	**(3b)**	**(4)**	**(5)**
3271	**Αιθέρες, ε.α.ο.**		3	FI	II/III	Κανόνας ομαδικών καταχωρήσεων
3272	**Ακρυλικός tert-βουτυλεστέρας**		3	FI	II	Διάλυμα διαβροχής οξικού n- βουτυλεστέρα - οξικού n- βουτυλεστέρα κορεσμένου
3272	**Προπιονικός ισοβουτυλεστέρας**	σημείο ανάφλεξης κάτω από 23°C	3	FI	II	Διάλυμα διαβροχής οξικού n- βουτυλεστέρα - οξικού n- βουτυλεστέρα κορεσμένου
3272	**Βαλεριανικό μεθύλιο**		3	FI	II	Διάλυμα διαβροχής οξικού n- βουτυλεστέρα - οξικού n- βουτυλεστέρα κορεσμένου
3272	**Τριμεθυλ-ορθομυρμηκικός εστέρας**		3	FI	II	Διάλυμα διαβροχής οξικού n- βουτυλεστέρα - οξικού n- βουτυλεστέρα κορεσμένου
3272	**Βαλεριανικό αιθύλιο**		3	FI	III	Διάλυμα διαβροχής οξικού n- βουτυλεστέρα - οξικού n- βουτυλεστέρα κορεσμένου
3272	**Βαλεριανικός ισοβουτυλεστέρας**		3	FI	III	Διάλυμα διαβροχής οξικού n- βουτυλεστέρα - οξικού n- βουτυλεστέρα κορεσμένου
3272	**Προπιονικό-n- αμύλιο**		3	FI	III	Διάλυμα διαβροχής οξικού n- βουτυλεστέρα - οξικού n- βουτυλεστέρα κορεσμένου
3272	**n-Βουτυλικός βουτυλεστέρας**		3	FI	III	Διάλυμα διαβροχής οξικού n- βουτυλεστέρα - οξικού n- βουτυλεστέρα κορεσμένου
3272	**Γαλακτικός μεθυλεστέρας**		3	FI	III	Διάλυμα διαβροχής οξικού n- βουτυλεστέρα - οξικού n- βουτυλεστέρα κορεσμένου
3272	**Εστέρες ε.α.ο.**		3	FI	II/III	Κανόνας ομαδικών καταχωρήσεων
3287	**Νιτρώδες νάτριο**	40% υδατικό διάλυμα	6.1	T4	III	Νερό

Αριθμ. UN	**Κατάλληλη ονομασία αποστολής** ή τεχνική ονομασία **3.1.2**	**Περιγραφή** **3.1.2**	**Κλάση** **2.2**	**Κωδικός ταξινόμησης** **2.2**	**Ομάδα συσκευασίας** **2.1.1.3**	**Πρότυπο υγρό**
(1)	**(2a)**	**(2b)**	**(3a)**	**(3b)**	**(4)**	**(5)**
3287	**Τοξικά υγρά, ανόργανα, ε.α.ο.**		6.1	T4	I/II/III	Κανόνας ομαδικών καταχωρήσεων
3291	**Κλινικά απόβλητα, μη προσδιορισμένα, ε.α.ο.**	υγρά	6.2	I3	II	Νερό
3293	**Υδραζίνη, υδατικό διάλυμα**	με όχι περισσότερο από 37% υδραζίνη κατά βάρος	6.1	T4	III	Νερό
3295	**Επτένια**	ε.α.ο.	3	FI	II	Μίγμα υδρογονανθράκων
3295	**Εννεάνιο**	σημείο ανάφλεξης κάτω από 23°C	3	FI	II	Μίγμα υδρογονανθράκων
3295	**Δεκάνια**	ε.α.ο.	3	FI	III	Μίγμα υδρογονανθράκων
3295	**1 ,2,3-Τριμεθυλοβενζόλιο**		3	FI	III	Μίγμα υδρογονανθράκων
3295	**Υδρογονάνθρακες, υγρά, ε.α.ο.**		3	FI	I/II/III	Κανόνας ομαδικών καταχωρήσεων
3405	**Χλωρικό βάριο, διάλυμα**	υδατικό διάλυμα	5.1	OT1	II/III	Νερό
3406	**Υπερχλωρικό βάριο, διάλυμα**	υδατικό διάλυμα	5.1	OT1	II/III	Νερό
3408	**Υπερχλωρικός μόλυβδος, διάλυμα**	υδατικό διάλυμα	5.1	OT1	II/III	Νερό
3413	**Κυανιούχο κάλιο, διάλυμα**	υδατικό διάλυμα	6.1	T4	I/II/III	Νερό
3414	**Κυανιούχο νάτριο, διάλυμα**	υδατικό διάλυμα	6.1	T4	I/II/III	Νερό
3415	**Φθοριούχο νάτριο, διάλυμα**	υδατικό διάλυμα	6.1	T4	III	Νερό
3422	**Φθοριούχο κάλιο, διάλυμα**	υδατικό διάλυμα	6.1	T4	III	Νερό

4.1.2 Πρόσθετες γενικές διατάξεις για τη χρήση των IBCs

4.1.2.1 Όταν τα IBCs χρησιμοποιούνται για τη μεταφορά υγρών με σημείο ανάφλεξης 60°C (κλειστό καψύλιο) ή χαμηλότερο, ή για τη μεταφορά σκόνης υποκείμενης σε έκρηξη, πρέπει να λαμβάνονται μέτρα ώστε να παρεμποδίζεται μία επικίνδυνη ηλεκτροστατική αποφόρτιση.

4.1.2.2 Κάθε μεταλλικό, άκαμπτο πλαστικό και σύνθετο IBC, πρέπει να δοκιμάζεται και να ελέγχεται, αντίστοιχα, σύμφωνα με τις παραγράφους 6.5.4.4 ή 6.5.4.5:

- πριν τεθεί σε χρήση
- κατόπιν, σε διαστήματα που δεν υπερβαίνουν τα δυόμιση και τα πέντε χρόνια, ανάλογα με την περίπτωση.
- μετά από μία επισκευή ή μετασκευή, πριν επαναχρησιμοποιηθεί για μεταφορά.

Ένα IBC δεν πρέπει να γεμίζεται και να προσφέρεται για μεταφορά μετά την ημερομηνία λήξης του τελευταίου περιοδικού ελέγχου ή επιθεώρησης. Ωστόσο,, ένα IBC που έχει γεμιστεί πριν από την ημερομηνία λήξης του τελευταίου περιοδικού ελέγχου ή επιθεώρησης μπορεί να μεταφερθεί για μια περίοδο η οποία δεν θα υπερβαίνει τους τρεις μήνες πέρα από την ημερομηνία λήξης του τελευταίου περιοδικού ελέγχου ή επιθεώρησης. Επιπλέον, ένα IBC μπορεί να μεταφέρεται μετά την ημερομηνία λήξης του τελευταίου περιοδικού ελέγχου ή επιθεώρησης:

(a) μετά το άδειασμα αλλά πριν το καθάρισμα, για σκοπούς της διεξαγωγής του απαιτούμενου ελέγχου ή επιθεώρησης πριν από την επαναπλήρωση, και

(b) εκτός εάν αλλιώς έχει εγκριθεί από την αρμόδια αρχή, για μια περίοδο η οποία δεν υπερβαίνει τους έξι μήνες πέρα από την ημερομηνία λήξης του τελευταίου περιοδικού ελέγχου ή επιθεώρησης προκειμένου να επιτραπεί η επιστροφή των επικίνδυνων εμπορευμάτων ή των υπολειμμάτων για την ορθή διάθεση ή ανακύκλωση τους.

ΣΗΜΕΙΩΣΗ: Για τις λεπτομέρειες στο έγγραφο μεταφοράς, βλέπε παράγραφο 5.4.1.1.11.

4.1.2.3 IBC τύπου 31HZ2 πρέπει να γεμίζονται μέχρι τουλάχιστον 80% του όγκου του εξωτερικού περιβλήματος.

4.1.2.4 Με εξαίρεση την συνήθη συντήρηση μετάλλικών, από άκαμπτο πλαστικό, σύνθετων και εύκαμπτων IBCs που διενεργούνται από τον ιδιοκτήτη του IBC, του οποίου το Κράτος και το όνομα ή το εξουσιοδοτημένο σύμβολο σημαίνονται ανεξίτηλα πάνω στο IBC, ο Φορέας που διενεργεί την συνήθη συντήρηση πρέπει να σημαίνει ανεξίτηλα το IBC κοντά στον UN τύπο σχεδιασμού του κατασκευαστή με τέτοιο τρόπο ώστε να παρουσιάζει:

(a) το Κράτος στο οποίο πραγματοποιήθηκε η συντήρηση, και

(b) το όνομα ή το εξουσιοδοτημένο σύμβολο του Φορέα που διενήργησε την συντήρηση.

4.1.3 Γενικές διατάξεις που αφορούν οδηγίες συσκευασίας

4.1.3.1 Οι οδηγίες συσκευασίας που εφαρμόζονται στα επικίνδυνα εμπορεύματα των Κλάσεων 1 έως 9 καθορίζονται στο Τμήμα 4.1.4. Υποδιαιρούνται σε τρία υπο-τμήματα ανάλογα με τον τύπο των συσκευασιών για τον οποίο ισχύουν:

Υπο-τμήμα 4.1.4.1 για συσκευασίες εκτός των IBCs και των μεγάλων συσκευασιών, αυτές οι οδηγίες συσκευασίας υποδεικνύονται από έναν αλφαριθμητικό κώδικα που ξεκινά με το γράμμα "P" ή "R" για συσκευασίες χαρακτηριστικές των οδηγιών RID και ADR.

Υπο-τμήμα 4.1.4.2 για IBCs, αυτές υποδεικνύονται από έναν αλφαριθμητικό κώδικα που ξεκινά με τα γράμματα "IBC".

Υπο-τμήμα 4.1.4.3 για μεγάλες συσκευασίες, αυτές υποδεικνύονται από έναν αλφαριθμητικό κώδικα που ξεκινά με τα γράμματα "LP".

Γενικά, οι οδηγίες συσκευασίας καθορίζουν ότι έχουν εφαρμογή οι γενικές διατάξεις των παραγράφων 4.1.1, 4.1.2 ή 4.1.3, όπως εφαρμόζονται,. Μπορούν επίσης να απαιτούν συμμόρφωση προς τις ειδικές διατάξεις των Τμημάτων 4.1.5, 4.1.6, 4.1.7, 4.1.8 ή 4.1.9 όταν πρέπει. Ειδικές διατάξεις συσκευασίας μπορούν επίσης να καθοριστούν στην οδηγία συσκευασίας για μεμονωμένες ουσίες ή είδη. Και αυτές χαρακτηρίζονται από έναν αλφαριθμητικό κώδικα που περιλαμβάνει τα γράμματα:

"PP" για συσκευασίες εκτός των IBC και των μεγάλων συσκευασιών, ή "RR" για ειδικές διατάξεις χαρακτηριστικές των οδηγιών RID και ADR,

"B" για IBCs ή “BB” για ειδικές διατάξεις συσκευασίας χαρακτηριστικές των οδηγιών RID και ADR,

"L" για μεγάλες συσκευασίες.

Εκτός εάν ορίζεται διαφορετικά, κάθε συσκευασία πρέπει να συμφωνεί με τις εφαρμοζόμενες απαιτήσεις του Μέρους 6. Γενικά, οι οδηγίες συσκευασίας δεν παρέχουν καθοδήγηση πάνω στη συμβατότητα και ο χρήστης δεν πρέπει να επιλέγει μια συσκευασία χωρίς να ελέγχει ότι η ουσία είναι συμβατή με το επιλεγμένο υλικό συσκευασίας (π.χ. τα γυάλινα δοχεία είναι ακατάλληλα για τα περισσότερα φθοριούχα άλατα). Όπου επιτρέπονται γυάλινα δοχεία στις οδηγίες συσκευασίας, επιτρέπονται επίσης συσκευασίες από πορσελάνη, φαγεντιανά και ψαμμάργιλο.

4.1.3.2 Η Στήλη (8) του Πίνακα Α του Κεφαλαίου 3.2 δείχνει για κάθε αντικείμενο ή ουσία την οδηγία (τις οδηγίες) συσκευασίας που πρέπει να χρησιμοποιούνται. Οι Στήλες (9a) και (9b) υποδεικνύουν τις ειδικές διατάξεις συσκευασίας και τις διατάξεις μικτής συσκευασίας (βλέπε παράγραφο 4.1.10) που εφαρμόζονται σε συγκεκριμένες ουσίες ή αντικείμενα.

4.1.3.3 Κάθε οδηγία συσκευασίας δείχνει, όπου εφαρμόζεται, τις αποδεκτές μεμονωμένες και συνδυασμένες συσκευασίες. Για συνδυασμένες συσκευασίες, εμφανίζονται οι αποδεκτές εξωτερικές συσκευασίες, εσωτερικές συσκευασίες και όταν εφαρμόζεται, η μέγιστη επιτρεπόμενη ποσότητα σε κάθε εσωτερική ή εξωτερική συσκευασία. Η μέγιστη καθαρή μάζα και η μέγιστη χωρητικότητα εφαρμόζονται όπως καθορίζεται στην 1.2.1.

4.1.3.4 Οι παρακάτω συσκευασίες δεν πρέπει να χρησιμοποιούνται όταν οι ουσίες που μεταφέρονται μπορεί να γίνουν υγρές κατά τη διάρκεια της μεταφοράς:

Συσκευασίες

Βαρέλια:	1D και 1G
Κιβώτια:	4A, 4B, 4C1, 4C2, 4D, 4F, 4G, 4H1 και 4H2
Σάκοι:	5L1, 5L2, 5L3, 5H1, 5H2, 5H3, 5H4, 5M1 και 5M2
Σύνθετες συσκευασίες:	6HC, 6HD2, 6HG1, 6HG2, 6HD1, 6PC, 6PD1, 6PD2, 6PG1, 6PG2 και 6PH1

Μεγάλες συσκευασίες

Εύκαμπτα πλαστικά :	51H (εξωτερική συσκευασία)

IBCs

Για ουσίες της ομάδας συσκευασίας I: Όλοι οι τύποι των IBC

Για ουσίες των ομάδων συσκευασίας II και III:

Ξύλινα:	11C, 11D και 11F
Ινοσανίδες:	11G
Εύκαμπτα:	13H1, 13H2, 13H3, 13H4, 13H5, 13L1, 13L2, 13L3, 13L4, 13M1 και 13M2
Σύνθετα:	11HZ2, και 21HZ2

Για τους σκοπούς αυτής της παραγράφου, ουσίες και μείγματα ουσιών που έχουν σημείο τήξης ίσο με ή μικρότερο από 45°C πρέπει να θεωρούνται ως στερεές που μπορεί να γίνουν υγρές κατά τη διάρκεια της μεταφοράς.

4.1.3.5 Όπου οι οδηγίες συσκευασίας σε αυτό το Κεφάλαιο επιτρέπουν τη χρήση ενός συγκεκριμένου τύπου συσκευασίας (π.χ. 4G, 1A2), οι συσκευασίες που φέρουν τον ίδιο αναγνωριστικό κωδικό συσκευασίας ακολουθούμενο από τα γράμματα “V”, “U” ή “W”, και έχουν σημανθεί σύμφωνα με τις απαιτήσεις του Μέρους 6 (π.χ. 4GV, 4GU ή 4GW, 1A2V, 1A2U ή 1A2W) μπορούν επίσης να χρησιμοποιούνται υπό τους ίδιους όρους και περιορισμούς που εφαρμόζονται για τη χρήση αυτού του τύπου συσκευασίας σύμφωνα με τις σχετικές οδηγίες συσκευασίας. Για παράδειγμα, μια συνδυασμένη συσκευασία φέρουσα σήμανση με τον κωδικό συσκευασίας “4GV” μπορεί να χρησιμοποιείται όταν επιτρέπεται μια συνδυασμένη συσκευασία φέρουσα σήμανση “4G”, εφόσον τηρούνται οι απαιτήσεις της σχετικής οδηγία συσκευασίας που αφορούν τύπους εσωτερικών συσκευασιών και περιορισμούς ποσοτήτων.

4.1.3.6 Δοχεία πίεσης για υγρά και στερεά

4.1.3.6.1 Εκτός και αν ορίζεται διαφορετικά στον RID, τα δοχεία πίεσης πρέπει να συμμορφώνονται με:

(a) τις ισχύουσες απαιτήσεις του Κεφαλαίου 6.2, ή

(b) τα εθνικά και διεθνή πρότυπα για το σχεδιασμό, την κατασκευή, τις δοκιμές, την βιομηχανική κατασκευή και τους ελέγχους, όπως εφαρμόζονται στη χώρα στην οποία κατασκευάζονται τα δοχεία πίεσης, υπό την προϋπόθεση ότι πληρούνται οι διατάξεις της παραγράφου 4.1.3.6, και ότι οι μεταλλικοί κύλινδροι, οι σωλήνες, τα βαρέλια πίεσης και οι δέσμες κυλίνδρων, είναι τέτοιας κατασκευής ώστε ο ελάχιστος λόγος διάρρηξης (πίεση διάρρηξης διαιρεμένη με την πίεση ελέγχου) είναι:

(i) 1.50 για επαναγεμιζόμενα δοχεία πίεσης

(ii) 2.00 για μη-επαναγεμιζόμενα δοχεία πίεσης,

επιτρέπονται για τη μεταφορά οποιασδήποτε υγρής ή στερεάς ουσίας εκτός από εκρηκτικά, από θερμικά ασταθείς ουσίες, από οργανικά υπεροξείδια, από αυτενεργές ουσίες, ουσίες όπου ενδέχεται να αναπτυχθούν σημαντικές πιέσεις λόγω εξέλιξης χημικών αντιδράσεων και από ραδιενεργά υλικά (εκτός αν επιτρέπεται στην 4.1.9).

Αυτό το υπο-τμήμα δεν εφαρμόζεται για τις ουσίες που αναφέρονται στην 4.1.4.1, οδηγία συσκευασίας P200, πίνακας 3.

4.1.3.6.2 Κάθε τύπος σχεδιασμού δοχείου πίεσης πρέπει να εγκρίνεται από την αρμόδια αρχή της χώρας κατασκευής ή όπως υποδεικνύεται στο Κεφάλαιο 6.2.

4.1.3.6.3 Εκτός αν ορίζεται διαφορετικά, πρέπει να χρησιμοποιούνται δοχεία πίεσης με ελάχιστη πίεση δοκιμής 0.6MPa .

4.1.3.6.4 Εκτός αν ορίζεται διαφορετικά, τα δοχεία πίεσης μπορούν να εξοπλίζονται με διάταξη εκτόνωσης της πίεσης έκτακτης ανάγκης σχεδιασμένη για την αποφυγή έκρηξης σε περίπτωση υπερπλήρωσης ή ατυχήματων φωτιάς.

Οι βαλβίδες των δοχείων πίεσης πρέπει να είναι σχεδιασμένες κατά τέτοιο τρόπο ώστε να είναι εγγενώς ικανές να αντέχουν ζημιές χωρίς απελευθέρωση του περιεχομένου ή να είναι προστατευμένες έναντι ζημιών που θα μπορούσαν να προκαλέσουν ακούσια απελευθέρωση των περιεχομένων του δοχείου πίεσης, με καμία από τις μεθόδους που δίνονται στην παράγραφο 4.1.6.8 (a) έως (e).

4.1.3.6.5 Το επίπεδο πλήρωσης δεν πρέπει να υπερβαίνει το 95% της χωρητικότητας του δοχείου πίεσης στους 50°C. Πρέπει να αφήνεται επαρκές κενό (νεκρός όγκος) για να εξασφαλίζεται ότι το δοχείο πίεσης δεν θα είναι πλήρως υγρό στη θερμοκρασία των 55°C.

4.1.3.6.6 Εκτός και αν ορίζεται διαφορετικά, τα δοχεία πίεσης πρέπει να υποβάλλονται σε περιοδικό έλεγχο και δοκιμές κάθε 5 χρόνια. Ο περιοδικός έλεγχος πρέπει να περιλαμβάνει μία εξωτερική εξέταση, μία εσωτερική εξέταση ή μία εναλλακτική μέθοδο όπως εγκρίνεται από την αρμόδια αρχή, μία δοκιμή πίεσης ή μία μη-καταστροφική δοκιμή ισοδύναμου αποτελέσματος με τη συμφωνία της αρμόδιας αρχής συμπεριλαμβανομένου και ενός ελέγχου όλων των εξαρτημάτων (π.χ. σφίξιμο βαλβίδων, βαλβίδες εκτόνωσης έκτακτης ανάγκης ή εύτηκτων στοιχείων). Τα δοχεία πίεσης δεν πρέπει να γεμίζονται όταν έχει λήξει η ισχύς του περιοδικού ελέγχου και των δοκιμών αλλά μπορούν να μεταφέρονται μετά τη λήξη αυτού του χρονικού ορίου. Οι επισκευές των δοχείων πίεσης πρέπει να ικανοποιούν τις απαιτήσεις της 4.1.6.11.

4.1.3.6.7 Πριν από την πλήρωση, ο συσκευαστής πρέπει να πραγματοποιεί επιθεώρηση του δοχείου πίεσης και να διαβεβαιώνεται ότι το δοχείο πίεσης είναι εγκεκριμένο για τις ουσίες που πρόκειται να μεταφέρει και ότι οι απαιτήσεις του RID έχουν ικανοποιηθεί. Οι βαλβίδες κλεισίματος πρέπει να είναι κλειστές μετά την πλήρωση και να παραμένουν κλειστές κατά τη διάρκεια της μεταφοράς. Ο αποστολέας πρέπει να επιβεβαιώνει ότι τα κλεισίματα και ο εξοπλισμός δεν διαρρέουν.

4.1.3.6.8 Επαναγεμιζόμενα δοχεία πίεσης δεν πρέπει να γεμίζονται με ουσία διαφορετική από αυτή που προηγουμένως περιείχαν εκτός και αν έχουν πραγματοποιηθεί οι απαραίτητες διαδικασίες για την αλλαγή λειτουργίας.

4.1.3.6.9 Η σήμανση των δοχείων πίεσης για υγρά και στερεά σύμφωνα με την παράγραφο 4.1.3.6 (που δεν συμμορφώνονται με τις απαιτήσεις του Κεφαλαίου 6.2) πρέπει να γίνεται σύμφωνα με τις απαιτήσεις της αρμόδιας αρχής της χώρας κατασκευής.

4.1.3.7 Συσκευασίες ή IBCs που δεν επιτρέπονται ρητώς στην εφαρμοζόμενη οδηγία συσκευασίας δεν πρέπει να χρησιμοποιούνται για τη μεταφορά μίας ουσίας ή αντικειμένου εκτός και αν επιτρέπονται ειδικά σύμφωνα με μία προσωρινή παρέκκλιση που συμφωνήθηκε μεταξύ των Συμβαλλομένων Μελών της COTIF σύμφωνα με την 1.5.1.

4.1.3.8 Ασυσκεύαστα αντικείμενα άλλα από τα αντικείμενα της Κλάσης 1

Όπου μεγάλα και στιβαρά αντικείμενα δεν μπορούν να συσκευαστούν σύμφωνα με τις απαιτήσεις των Κεφαλαίων 6.1 ή 6.6 και πρέπει να μεταφερθούν κενά, ακάθαρτα και ασυσκεύαστα, η αρμόδια αρχή της χώρας προέλευσης[39] μπορεί να εγκρίνει τέτοια μεταφορά. Για να γίνει αυτό η αρμόδια αρχή πρέπει να λάβει υπόψη της ότι:

(a) Τα μεγάλα και στιβαρά είδη πρέπει να είναι αρκετά ανθεκτικά για να ανθίστανται σε κραδασμούς και φορτία που συνήθως συμβαίνουν κατά τη διάρκεια της μεταφοράς συμπεριλαμβανομένης της μεταφόρτωσης μεταξύ μεταφορικών μονάδων και μεταξύ μεταφορικών μονάδων και αποθηκών, καθώς και κάθε απομάκρυνση από παλέτα για τον εν συνεχεία χειρωνακτικό ή μηχανικό χειρισμό τους.

(b) Όλα τα κλεισίματα και τα ανοίγματα πρέπει να είνα σφραγισμένα έτσι ώστε να μην υπάρχει απώλεια των περιεχομένων η οποία μπορεί να συμβεί υπό κανονικές συνθήκες μεταφοράς, από δονήσεις ή από αλλαγές στη θερμοκρασία, την υγρασία ή την πίεση (εξαιτίας υψομέτρου για παράδειγμα). Κανένα επικίνδυνο υπόλλειμμα δεν πρέπει να είναι προσκολλημμένο στην εξωτερική επιφάνεια μεγάλων και στιβαρών αντικειμένων.

[39] Αν η χώρα προέλευσης δεν είναι Κράτος Μέλος της COTIF, η αρμόδια αρχή του πρώτου Κράτους Μέλους που φτάνει η αποστολή.

(c) Τμήματα μεγάλων και στιβαρών αντικειμένων που βρίσκονται σε άμεση επαφή με επικίνδυνα εμπορεύματα:

(i) δεν πρέπει να επηρεάζονται ή να εξασθενούν σημαντικά από αυτά τα επικίνδυνα εμπορεύματα και

(ii) δεν πρέπει να επιφέρουν επικίνδυνη επίδραση π.χ. κατάλυση μιας αντίδρασης ή να αντιδρούν με τα επικίνδυνα εμπορεύματα

(d) Μεγάλα και στιβαρά αντικείμενα που περιέχουν υγρά πρέπει να στοιβάζονται και να ασφαλίζονται ώστε να εξασφαλίζεται ότι δεν θα συμβεί ούτε διαρροή ούτε μόνιμη παραμόρφωση του αντικειμένου κατά τη διάρκεια της μεταφοράς.

(e) Πρέπει να στερεώνονται σε λίκνα-βάσεις ή σε κλωβούς ή σε διατάξεις χειρισμού ή στη φορτάμαξα ή στο εμπορευματοκιβώτιο με τέτοιο τρόπο ώστε να μην χαλαρώνουν κατά τις κανονικές συνθήκες μεταφοράς.

4.1.3.8.2 Ασυσκεύαστα αντικείμενα εγκεκριμένα από την αρμίδια αρχή σύμφωνα με τις διατάξεις της 4.1.3.8.1 πρέπει να υπόκεινται στις διαδικασίες αποστολής του Μέρους 5. Επιπλέον ο αποστολέας τέτοιων αντικειμένων πρέπει να εξασφαλίζει ότι ένα αντίγραφο τέτοιας έγκρισης επισυνάπτεται στο έγγραφο μεταφοράς.

ΣΗΜΕΙΩΣΗ: Ένα μεγάλο και στιβαρό αντικείμενο μπορεί να περιλαμβάνει εύκαμπτα συστήματα συγκράτησης καυσίμου, στρατιωτικό εξοπλισμό, μηχανές ή εξοπλισμό που περιέχει επικίνδυνα εμπορεύματα πάνω από τις περιορισμένες ποσότητες σύμφωνα με την 3.4.6.

4.1.4 Κατάλογος οδηγιών συσκευασίας

ΣΗΜΕΙΩΣΗ: Παρόλο που οι παρακάτω οδηγίες συσκευασίας χρησιμοποιούν το ίδιο σύστημα αρίθμησης που χρησιμοποιείται και στον κώδικα IMDG και στους Κανονισμούς Προτύπων του ΟΗΕ, οι αναγνώστες πρέπει να γνωρίζουν ότι κάποιες από τις λεπτομέρειες δύναται να είναι διαφορετικές στην περίπτωση του RID.

4.1.4.1 Οδηγίες συσκευασίας που αφορούν χρήση των συσκευασιών (εκτός από IBC και μεγάλες συσκευασίες)

P001	**ΟΔΗΓΙΑ ΣΥΣΚΕΥΑΣΙΑΣ (ΥΓΡΑ)**			**P001**
Οι παρακάτω συσκευασίες επιτρέπονται εφόσον ικανοποιούνται οι γενικές διατάξεις των **4.1.1** και **4.1.3**:				
Συνδυασμένες συσκευασίες:		**Μέγιστη χωρητικότητα/Καθαρό βάρος (βλέπε 4.1.3.3.)**		
Εσωτερικές συσκευασίες	**Εξωτερικές συσκευασίες**	**Ομάδα συσκευασίας I**	**Ομάδα συσκευασίας II**	**Ομάδα συσκευασίας III**
Γυαλί 10 *l*	**Βαρέλια**			
Πλαστικό 30 *l*	χάλυβας (1A2)	250 kg	400 kg	400 kg
Μέταλλο 40 *l*	αλουμίνιο (1B2)	250 kg	400 kg	400 kg
	μέταλλο, άλλο από χάλυβα ή αλουμίνιο (1N2)	250 kg	400 kg	400 kg
	πλαστικό (1H2)	250 kg	400 kg	400 kg
	κόντρα πλακέ (1D)	150 kg	400 kg	400 kg
	ίνες (1G)	75 kg	400 kg	400 kg
	Κιβώτια			
	χάλυβας (4A)	250 kg	400 kg	400 kg
	αλουμίνιο (4B)	250 kg	400 kg	400 kg
	φυσικό ξύλο (4C1, 4C2)	150 kg	400 kg	400 kg

	κόντρα πλακέ (4D)	150 kg	400 kg	400 kg
	ανασυσταμένο ξύλο (4F)	75 kg	400 kg	400 kg
	ίνες (4G)	75 kg	400 kg	400 kg
	τεταμένο πλαστικό (4H1)	60 kg	60 kg	60 kg
	στερεό πλαστικό (4H2)	150 kg	400 kg	400 kg
	Μπιτόνια			
	χάλυβας (3A2)	120 kg	120 kg	120 kg
	αλουμίνιο (3B2)	120 kg	120 kg	120 kg
	πλαστικό (3H2)	120 kg	120 kg	120 kg
Μεμονωμένες συσκευασίες:				
Βαρέλια				
χαλύβδινα, μη-μετακινούμενης κεφαλής (1A1)		250 l	450 l	450 l
χαλύβδινα, μετακινούμενης κεφαλής (1A2)		250 l [a]	450 l	450 l
αλουμινένια, μη-μετακινούμενης κεφαλής (1B1)		250 l	450 l	450 l
αλουμινένια, μετακινούμενης κεφαλής (1B2)		250 l [a]	450 l	450 l
μεταλλικά, άλλα από χαλύβδινα ή αλουμινένια, μη-μετακινούμενης κεφαλής (1N1)		250 l	450 l	450 l
μεταλλικά, άλλα από χαλύβδινα ή αλουμινένια, μετακινούμενης κεφαλής (1N2)		250 l [a]	450 l	450 l
πλαστικά, μη- μετακινούμενης κεφαλής (1H1)		250 l	450 l	450 l
πλαστικά, μετακινούμενης κεφαλής (1H2)		250 l [a]	450 l	450 l
Μπιτόνια				
χαλύβδινα, μη-μετακινούμενης κεφαλής (3A1)		60 l	60 l	60 l
χαλύβδινα, μετακινούμενης κεφαλής (3A2)		60 l [a]	60 l	60 l
αλουμινένια, μη-μετακινούμενης κεφαλής (3B1)		60 l	60 l	60 l
αλουμινένια, μετακινούμενης κεφαλής (3B2)		60 l [a]	60 l	60 l
πλαστικά, μη- μετακινούμενης κεφαλής (3H1)		60 l	60 l	60 l
πλαστικά, μετακινούμενης κεφαλής (3H2)		60 l [a]	60 l	60 l
πλαστικό δοχείο με εξωτερικό χαλύβδινο ή αλουμινένιο βαρέλι (6HA1, 6HB1)		250 l	250 l	250 l
πλαστικό δοχείο με εξωτερικό από ίνες, πλαστικό ή κόντρα πλακέ (6HG1, 6HH1, 6HD1)		120 l	250 l	250 l
πλαστικό δοχείο με εξωτερικό χαλύβδινο ή αλουμινένιο κλωβό ή κιβώτιο ή πλαστικό δοχείο με εξωτερικό ξύλινο, από κόντρα πλακέ, από ινοσανίδες ή στερεό πλαστικό κιβώτιο (6HA2, 6HB2, 6HC, 6HD2, 6HG2 ή 6HH2)		60 l	60 l	60 l
δοχείο από γυαλί με εξωτερικό από χάλυβα, αλουμίνιο, ινοσανίδες, κόντρα πλακέ, στερεό πλαστικό ή τεταμένο πλαστικό (6PA1, 6PB1, 6PG1, 6PD1, 6PH1 ή 6PH2) ή με εξωτερικό χαλύβδινο ή αλουμινένιο κλωβό ή κιβώτιο ή με εξωτερικό ξύλινο ή από ινοσανίδες κιβώτιο ή με εξωτερικό ψάθινο σκεπαστό κοφίνι (6PA2, 6PB2, 6PC, 6PG2 ή 6PD2)		60 l	60 l	60 l
Δοχεία πίεσης, με την προϋπόθεση ότι πληρούνται οι γενικές διατάξεις της παραγράφου 4.1.3.6.				
Πρόσθετη απαίτηση:				

Για ουσίες της Κλάσης 3, ομάδα συσκευασίας III, οι οποίες παράγουν μικρές ποσότητες διοξειδίου του άνθρακα ή αζώτου, οι συσκευασίες πρέπει να εξαερίζονται.
Ειδικές διατάξεις συσκευασίας: **PP1** Για UN Αρ. 1133, 1210, 1263 και 1866 και για συγκολλητικές ύλες, μελάνια εκτύπωσης, υλικά σχετιζόμενα με μελάνια εκτύπωσης, μπογιές, υλικά που σχετίζονται με τις μπογιές και διαλύματα ρητίνης τα οποία υπάγονται στο UN 3082, μεταλλικές ή πλαστικές συσκευασίες για ουσίες των ομάδων συσκευασίας II και III σε ποσότητες των 5 λίτρων ή λιγότερο ανά συσκευασία δεν απαιτείται να ικανοποιούν τους ελέγχους απόδοσης του Κεφαλαίου 6.1 όταν μεταφέρονται: (a) σε παλέτες, παλετοκιβώτιο ή διάταξη φόρτωσης, π.χ. μεμονωμένες συσκευασίες τοποθετημένες ή στοιβαγμένες και ασφαλισμένες με ιμάντα, συρρικνούμενο ή εκτεινόμενο υλικό περιτυλίγματος ή άλλα κατάλληλα μέσα σε παλέτες ή (b) ως εσωτερικές συσκευασίες συνδυασμένων συσκευασιών με μέγιστο καθαρό βάρος 40 kg. **PP2** Για UN 3065, μπορούν να χρησιμοποιούνται ξύλινα βαρέλια μέγιστης χωρητικότητας 250 λίτρων και τα οποία δεν ικανοποιούν τις διατάξεις του Κεφαλαίου 6.1. **PP4** Για UN 1774, οι συσκευασίες πρέπει να ικανοποιούν το επίπεδο απόδοσης ομάδας συσκευασίας II. **PP5** Για UN 1204, οι συσκευασίες πρέπει να είναι έτσι κατασκευασμένες ώστε να μην είναι δυνατόν να συμβεί έκρηξη λόγω αυξημένης εσωτερικής πίεσης. Κύλινδροι, σωλήνες και βαρέλια πίεσης δεν πρέπει να χρησιμοποιούνται για αυτές τις ουσίες. **PP6** (Διεγράφη) **PP10** Για UN 1791, ομάδα συσκευασίας II, η συσκευασία πρέπει να εξαερίζεται. **PP31** Για UN 1131, οι συσκευασίες πρέπει να είναι ερμητικά σφραγισμένες. **PP33** Για UN 1308, ομάδες συσκευασίας I και II, επιτρέπονται μόνο συνδυασμένες συσκευασίες με ένα μέγιστο μικτό βάρος 75 kg. **PP81** Για UN 1790 με περισσότερο από 60% αλλά όχι περισσότερο από 85% υδροφθορικό οξύ και για UN 2031με περισσότερο από 55% νιτρικό οξύ, η επιτρεπόμενη χρήση πλαστικών βαρελιών και μπιτονιών ως μεμονωμένων συσκευασιών είναι δύο χρόνια από την ημερομηνία κατασκευής τους.
Ειδικές διατάξεις συσκευασίας χαρακτηριστικές των RID και ADR **RR2** Για UN 1261, συσκευασίες μετακινούμενης κεφαλής δεν επιτρέπονται.

[a] Μόνο ουσίες με ιξώδες μεγαλύτερο από 2 680 mm^2/s επιτρέπονται.

P002	**ΟΔΗΓΙΑ ΣΥΣΚΕΥΑΣΙΑΣ (ΣΤΕΡΕΑ)**	**P002**

Οι παρακάτω συσκευασίες επιτρέπονται εφόσον ικανοποιούνται οι γενικές διατάξεις των παραγράφων **4.1.1** και **4.1.3**:

Συνδυασμένες συσκευασίες:		**Μέγιστο καθαρό βάρος (βλέπε 4.1.3.3)**		
Εσωτερικές συσκευασίες	**Εξωτερικές συσκευασίες**	**Ομάδα συσκευασίας I**	**Ομάδα συσκευασίας II**	**Ομάδα συσκευασίας III**
	Βαρέλια			
Γυαλί 10 kg	χάλυβας (1A2)	400 kg	400 kg	400 kg
Πλαστικό [a] 50 kg	αλουμίνιο (1B2)	400 kg	400 kg	400 kg
Μέταλλο 50 kg	μέταλλο, άλλο από χάλυβα ή	400 kg	400 kg	400 kg
Χαρτί [a, b, c] 50 kg	αλουμίνιο (1N2)			
Ίνες [a, b, c] 50 kg	πλαστικό (1H2)	400 kg	400 kg	400 kg
	κόντρα πλακέ (1D)	400 kg	400 kg	400 kg
[a] Αυτές οι εσωτερικές	ίνες (1G)	400 kg	400 kg	400 kg
συσκευασίες πρέπει να				
είναι αδιαπέραστες.	**Κιβώτια**			
	χάλυβας (4A)	400 kg	400 kg	400 kg
[b] Αυτές οι εσωτερικές	αλουμίνιο (4B)	400 kg	400 kg	400 kg
συσκευασίες δεν πρέπει	φυσικό ξύλο (4C1)	250 kg	400 kg	400 kg
να χρησιμοποιούνται	φυσικό ξύλο, αδιαπέραστων	250 kg	400 kg	400 kg
όταν οι μεταφερόμενες	τοιχωμάτων (4C2)			
ουσίες μπορεί να γίνουν	κόντρα πλακέ (4D)	250 kg	400 kg	400 kg
υγρές κατά τη διάρκεια	ανασυσταμένο ξύλο (4F)	125 kg	400 kg	400 kg
της μεταφοράς (βλέπε	ινοσανίδες (4G)	125 kg	400 kg	400 kg
4.1.3.4).	τεταμένο πλαστικό (4H1)	60 kg	60 kg	60 kg
	στερεό πλαστικό (4H2)	250 kg	400 kg	400 kg
[c] Αυτές οι εσωτερικές				
συσκευασίες δεν πρέπει	**Μπιτόνια**			
να χρησιμοποιούνται για	χάλυβας (3A2)	120 kg	120 kg	120 kg
ουσίες της ομάδας	αλουμίνιο (3B2)	120 kg	120 kg	120 kg
συσκευασίας I.	πλαστικό (3H2)	120 kg	120 kg	120 kg
Μεμονωμένες συσκευασίες:				
Βαρέλια				
χάλυβας (1A1 ή 1A2 [d])		400 kg	400 kg	400 kg
αλουμίνιο (1B1 ή 1B2 [d])		400 kg	400 kg	400 kg
μέταλλο, άλλο από χάλυβα ή αλουμίνιο (1N1 ή 1N2 [d])		400 kg	400 kg	400 kg
πλαστικό (1H1 ή 1H2 [d])				
ίνες (1G) [e]		400 kg	400 kg	400 kg
κόντρα πλακέ (1D) [e]		400 kg	400 kg	400 kg
		400 kg	400 kg	400 kg
Μπιτόνια				
χάλυβας (3A1 ή 3A2 [d])		120 kg	120 kg	120 kg
αλουμίνιο (3B1 ή 3B2 [d])		120 kg	120 kg	120 kg
πλαστικό (3H1 ή 3H2 [d])		120 kg	120 kg	120 kg

Κιβώτια	Δεν επιτρέπεται	400 kg	400 kg
χάλυβας (4A) [e]	Δεν επιτρέπεται	400 kg	400 kg
αλουμίνιο (4B) [e]	Δεν επιτρέπεται	400 kg	400 kg
φυσικό ξύλο (4C1) [e]	Δεν επιτρέπεται	400 kg	400 kg
κόντρα πλακέ (4D) [e]	Δεν επιτρέπεται	400 kg	400 kg
ανασυσταμένο ξύλο (4F) [e]	Δεν επιτρέπεται	400 kg	400 kg
φυσικό ξύλο, αδιαπέραστων τοιχωμάτων (4C2) [e]	Δεν επιτρέπεται	400 kg	400 kg
ινοσανίδες (4G) [e]	Δεν επιτρέπεται	400 kg	400 kg
στερεό πλαστικό (4H2) [e]			
Σάκοι	Δεν επιτρέπονται	50 kg	50 kg
σάκοι (5H3, 5H4, 5L3, 5M2) [e]			

[d] Αυτές οι συσκευασίες δεν πρέπει να χρησιμοποιούνται για ουσίες της ομάδας συσκευασίας I που μπορεί να γίνουν υγρά κατά τη διάρκεια της μεταφοράς (βλέπε 4.1.3.4).

[e] Αυτές οι συσκευασίες δεν πρέπει να χρησιμοποιούνται όταν οι μεταφερόμενες ουσίες μπορεί να γίνουν υγρές κατά τη διάρκεια της μεταφοράς (βλέπε 4.1.3.4).

Μεμονωμένες συσκευασίες *(συνέχεια):*	**I**	**II**	**III**
Σύνθετες συσκευασίες			
πλαστικό δοχείο με εξωτερικό χαλύβδινο, αλουμινένιο, από κόντρα πλακέ, από ίνες ή πλαστικό βαρέλι (6HA1, 6HB1, 6HG1 [e] , 6HD1 [e], ή 6HH1)	400 kg	400 kg	400 kg
πλαστικό δοχείο με εξωτερικό χαλύβδινο, αλουμινένιο κλωβό ή κιβώτιο, ξύλινο κιβώτιο, κιβώτιο από κόντρα πλακέ, κιβώτιο από ινοσανίδες ή στερεό πλαστικό κιβώτιο (6HA2, 6HB2, 6HC, 6HD2 [e], 6HG2 [e] ή 6HH2)	75 kg	75 kg	75 kg
δοχείο από γυαλί με εξωτερικό χαλύβδινο, αλουμινένιο, από κόντρα πλακέ ή βαρέλι από ίνες (6PA1, 6PB1, 6PD1 [e] ή 6PG1 [e]) ή με εξωτερικό χαλύβδινο ή αλουμινένιο κλωβό ή κιβώτιο ή με εξωτερικό ξύλινο, ή από ινοσανίδες κιβώτιο ή με εξωτερικό ψάθινο σκεπαστό κοφίνι (6PA2, 6PB2, 6PC, 6PD2 [e], ή 6PG2[e]) ή με εξωτερική συσκευασία από στερεό πλαστικό ή τεταμένο πλαστικό (6PH2 ή 6PH1 [e])	75 kg	75 kg	75 kg
[e] *Αυτές οι συσκευασίες δεν πρέπει να χρησιμοποιούνται όταν οι μεταφερόμενες ουσίες μπορεί να γίνουν υγρές κατά τη διάρκεια της μεταφοράς (βλέπε 4.1.3.4).*			
Δοχεία πίεσης, με την προϋπόθεση ότι πληρούνται οι γενικές διατάξεις της παραγράφου 4.1.3.6.			
Ειδικές διατάξεις συσκευασίας:			
PP6 (Διεγράφη)			
PP7 Για UN 2000, κυτταρινοειδή μπορούν επίσης να μεταφέρονται ασυσκεύαστα πάνω σε παλέτες, τυλιγμένα σε πλαστική μεμβράνη και ασφαλισμένα με κατάλληλα μέσα, όπως ατσάλινους ιμάντες ως πλήρες φορτίο βαγονιού μέσα σε καλλυμένες φορτάμαξες ή κλειστά εμπορευματοκιβώτια. Κάθε παλέτα δεν πρέπει να υπερβαίνει τα 1000 kg.			
PP8 Για UN 2002, οι συσκευασίες πρέπει να είναι έτσι κατασκευασμένες ώστε να μην είναι δυνατή έκρηξη λόγω αυξημένης εσωτερικής πίεσης. Κύλινδροι, σωλήνες και βαρέλια πίεσης δεν πρέπει να χρησιμοποιούνται για αυτές τις ουσίες.			
PP9 Για UN 3175, 3243 και 3244, οι συσκευασίες πρέπει να συμφωνούν με έναν τύπο σχεδιασμού που έχει περάσει έλεγχο στεγανότητας στο επίπεδο απόδοσης της ομάδας συσκευασίας II. Για UN 3175 ο έλεγχος στεγανότητας δεν απαιτείται όταν τα υγρά είναι πλήρως απορροφημένα σε στερεό υλικό που περιέχεται σε σφραγισμένο σάκο.			
PP11 Για UN 1309, ομάδα συσκευασίας III, και UN 1362, 5H1, 5L1 και 5M1 επιτρέπονται σάκοι αν είναι υπερσυσκευασμένοι σε πλαστικούς σάκους και είναι περιτυλιγμένοι με συρρικνούμενη ή εκτεινόμενη περιτύλιξη			

	σε παλέτες.
PP12	Για UN 1361, 2213 και UN 3077, 5H1, 5L1 και 5M1 επιτρέπονται σάκοι όταν μεταφέρονται μέσα σε καλλυμένες φορτάμαξες ή κλειστά εμπορευματοκιβώτια.
PP13	Για είδη ταξινομημένα υπό UN 2870, επιτρέπονται μόνο συνδυασμένες συσκευασίες που ικανοποιούν επίπεδο απόδοσης της ομάδας συσκευασίας I.
PP14	Για UN 2211, 2698 και 3314, οι συσκευασίες δεν απαιτείται να ικανοποιούν τους ελέγχους απόδοσης του Κεφαλαίου 6.1.
PP15	Για UN 1324 και 2623, οι συσκευασίες πρέπει να ικανοποιούν το επίπεδο απόδοσης της ομάδας συσκευασίας III.
PP20	Για UN 2217, κάθε αδιαπέραστο, δοχείο ανθεκτικό στη διάρρηξη μπορεί να χρησιμοποιείται.
PP30	Για UN 2471, εσωτερικές συσκευασίες από χαρτί ή ίνες δεν επιτρέπονται.
PP34	Για UN 2969 (ολόκληροι κόκκοι), επιτρέπονται σάκοι 5H1, 5L1 και 5M1.
PP37	Για UN 2590 και 2212, σάκοι επιτρέπονται 5M1. Όλοι οι σάκοι πρέπει να μεταφέρονται μέσα σε κλειστές φορτάμαξες ή εμπορευματοκιβώτια, ή να τοποθετούνται σε κλειστές άκαμπτες υπερσυσκευασίες.
PP38	Για UN 1309, ομάδα συσκευασίας II, επιτρέπονται σάκοι μόνο μέσα σε καλυμμένες φορτάμαξες ή κλειστά εμπορευματοκιβώτια.
PP84	Για UN 1057, πρέπει να χρησιμοποιούνται άκαμπτες εξωτερικές συσκευασίες που ικανοποιούν το επίπεδο απόδοσης της ομάδας συσκευασίας II. Οι συσκευασίες πρέπει να είναι σχεδιασμένες και κατασκευασμένες και διευθετημένες ώστε να εμποδίζεται η κίνηση, η ακούσια έναρξη των διατάξεων ή η ακούσια απελευθέρωση εύφλεκτου αερίου ή υγρού. **ΣΗΜΕΙΩΣΗ:** Για άχρηστους αναφλεκτήρες που συγκεντρώνονται ξεχωριστά βλέπε Κεφάλαιο 3.3, ειδική διάταξη 654.
Ειδικές διατάξεις συσκευασίας χαρακτηριστικές των οδηγιών RID και ADR :	
RR5	Ανεξαρτήτως της ειδικής διάταξης συσκευασίας PP84, χρειάζεται να τηρούνται μόνο οι γενικές διατάξεις των παραγράφων 4.1.1.1, 4.1.1.2 και 4.1.1.5 έως 4.1.1.7 αν το μικτό βάρος της συσκευασίας δεν είναι μεγαλύτερο από 10kg. **ΣΗΜΕΙΩΣΗ:** Για άχρηστους αναφλεκτήρες που συγκεντρώνονται ξεχωριστά βλέπε Κεφάλαιο 3.3, ειδική διάταξη 654.

P003	ΟΔΗΓΙΑ ΣΥΣΚΕΥΑΣΙΑΣ	P003

Τα επικίνδυνα εμπορεύματα πρέπει να τοποθετούνται μέσα σε κατάλληλες εξωτερικές συσκευασίες. Οι συσκευασίες πρέπει να ικανοποιούν τις διατάξεις των παραγράφων 4.1.1.1, 4.1.1.2, 4.1.1.4, 4.1.1.8 και 4.1.3 και να είναι έτσι σχεδιασμένες ώστε να ικανοποιούν τις απαιτήσεις κατασκευής της παραγράφου 6.1.4. Πρέπει να χρησιμοποιούνται εξωτερικές συσκευασίες κατασκευασμένες από κατάλληλο υλικό επαρκούς αντοχής και σχεδιασμού σε σχέση με τη χωρητικότητα της συσκευασίας και την προοριζόμενη χρήση. Όπου αυτή η οδηγία συσκευασίας χρησιμοποιείται για τη μεταφορά αντικειμένων ή για εσωτερικές συσκευασίες συνδυασμένων συσκευασιών, η συσκευασία πρέπει να είναι σχεδιασμένη και κατασκευασμένη ώστε να αποτρέπει την ακούσια εκκένωση των αντικειμένων κατά τη διάρκεια κανονικών συνθηκών μεταφοράς.

Ειδικές διατάξεις συσκευασίας:

PP16 Για UN 2800, οι μπαταρίες πρέπει να προστατεύονται έναντι βραχυκυκλωμάτων και πρέπει να συσκευάζονται με ασφάλεια σε ανθεκτικές εξωτερικές συσκευασίες.

ΣΗΜΕΙΩΣΗ 1: Μπαταρίες που δεν διαρρέουν οι οποίες αποτελούν αναπόσπαστο και αναγκαίο τμήμα για τη λειτουργία μηχανικού ή ηλεκτρονικού εξαρτήματος, πρέπει να δένονται με ασφάλεια στη θήκη μπαταρίας του εξαρτήματος και να προστατεύονται με τέτοιον τρόπο ώστε να αποφεύγεται κάθε φθορά και βραχυκύκλωμα.

ΣΗΜΕΙΩΣΗ 2: Για μεταχειρισμένες μπαταρίες (UN 2800), βλέπε P801a.

PP17 Για UN 1950 και 2037, οι συσκευασίες δεν πρέπει να υπερβαίνουν τα 55kg καθαρή μάζα για συσκευασίες από ινοσανίδες ή τα 125kg καθαρή μάζα για άλλες συσκευασίες.

PP19 Για UN 1364 και 1365, επιτρέπεται η μεταφορά σε μπάλες.

PP20 Για UN 1363, 1386, 1408 και 2793 μπορεί να χρησιμοποιηθεί κάθε αδιαπέραστο δοχείο, ανθεκτικό στη διάρρηξη.

PP32 UN 2857 και 3358 μπορούν να μεταφερθούν μη-συσκευασμένα, σε κλωβούς ή σε κατάλληλες υπερσυσκευασίες.

PP87 Για UN 1950 απόβλητα αερολύματα που μεταφέρονται σύμφωνα με την ειδική διάταξη 327, οι συσκευασίες πρέπει να φέρουν μέσα για την συγκράτηση κάθε ελεύθερου υγρού που μπορεί να διαφύγει κατά τη μεταφορά, π.χ. απορροφητικό υλικό. Η συσκευασία πρέπει να εξαερίζεται επαρκώς για να εμποδίζεται η δημιουργία εύφλεκτης ατμόσφαιρας και η ανάπτυξη πιέσεων.

PP88 (Διεγράφη)

Ειδικές διατάξεις συσκευασίας χαρακτηριστικές των οδηγιών RID και ADR :

RR6 Για UN 1950 και 2037 στην περίπτωση μεταφοράς ως πλήρες φορτίο βαγονιού, τα μεταλλικά αντικείμενα μπορούν επίσης να συσκευάζονται ως ακολούθως:

Τα αντικείμενα πρέπει να ομαδοποιούνται σε ενότητες πάνω σε δίσκους και πρέπει να κρατούνται στη θέση τους με κατάλληλη πλαστική κάλυψη. Οι ενότητες αυτές πρέπει να στοιβάζονται και να ασφαλίζονται κατάλληλα πάνω σε παλέτες.

P 004	**ΟΔΗΓΙΑ ΣΥΣΚΕΥΑΣΙΑΣ**	**P 004**
Η παρούσα οδηγία εφαρμόζεται στους UN Αρ. 3473, 3476, 3477, 3478 και 3479.		
Οι ακόλουθες συσκευασίες επιτρέπονται υπό τον όρον ότι ικανοποιούνται οι γενικές διατάξεις των 4.1.1.1, 4.1.1.2, 4.1.1.3, 4.1.1.6 και 4.1.3: (1) Για φύσιγγες κελιών καυσίμων, συσκευασίες σύμφωνες με το επίπεδο απόδοσης της ομάδας συσκευασίας II, και (2) Για φύσιγγες κελιών καυσίμων που περιέχονται σε εξοπλισμό ή συσκευασμένες με τον εξοπλισμό, ανθεκτικές εξωτερικές συσκευασίες. Ογκώδης, στιβαρός εξοπλισμός (βλέπε 4.1.3.8) που περιέχει φύσιγγες κελιών καυσίμων μπορεί να μεταφέρεται ασυσκεύαστος. Όταν οι φύσιγγες κελιών καυσίμου συσκευάζονται μαζί με τον εξοπλισμό, θα συσκευάζονται σε εσωτερικές συσκευασίες ή θα τοποθετούνται στην εξωτερική συσκευασία με προστατευτικό υλικό ή διαχωριστικά ούτως ώστε οι φύσιγγες κελιών καυσίμων να προστατεύονται έναντι ζημιών που ενδέχεται να προκληθούν από την κίνηση ή τοποθέτηση των περιεχομένων εντός της εξωτερικής συσκευασίας. Φύσιγγες κελιών καυσίμων που είναι εγκατεστημένες σε εξοπλισμό θα προστατεύονται από βραχυκύκλωμα και ολόκληρο το σύστημα θα προστατεύεται από ακούσια λειτουργία.		

P 010		**ΟΔΗΓΙΑ ΣΥΣΚΕΥΑΣΙΑΣ**	**P 010**
Οι παρακάτω συσκευασίες επιτρέπονται, υπό τον όρον ότι ικανοποιούνται οι γενικές διατάξεις των 4.1.1 και 4.1.3.			
Συνδυασμένες συσκευασίες			
Εσωτερικές συσκευασίες		**Εξωτερικές συσκευασίες**	**Μέγιστη καθαρό βάρος (βλ. 4.1.3.3)**
Γυαλί	1l	**Βαρέλια**	
Χάλυβας	40 l	χάλυβας (1A2)	400 kg
		πλαστικό (1H2)	400 kg
		κόντρα πλακέ (1D)	400 kg
		ίνες (1G)	400 kg
		Κιβώτια	
		χάλυβας (4A)	400 kg
		φυσικό ξύλο (4C1, 4C2)	400 kg
		κόντρα πλακέ (4D)	400 kg
		αναδομημένο ξύλο (4F)	400 kg
		ινοσανίδα (4G)	400 kg
		τεταμένο πλαστικό (4H1)	60 kg
		στερεό πλαστικό (4H2)	400 kg
Μόνες συσκευασίες			**Μέγιστη χωρητικότητα (βλ. 4.1.3.3)**

Βαρέλια	
χάλυβας, μη κινούμενη κεφαλή (1A1)	450 l
Μπιτόνια	
χάλυβας, μη κινούμενη κεφαλή (3A1)	60 l
Σύνθετες συσκευασίες	
πλαστικό δοχείο σε χαλύβδινα βαρέλια (6HA1)	250 l

P 099	**ΟΔΗΓΙΑ ΣΥΣΚΕΥΑΣΙΑΣ**	**P 099**
Μόνο συσκευασίες που έχουν εγκριθεί γι' αυτά τα είδη από την αρμόδια αρχή μπορούν να χρησιμοποιούνται. Ένα αντίγραφο της έγκρισης της αρμόδιας αρχής θα συνοδεύει κάθε φορτίο ή τα φορτωτικά έγγραφα θα περιλαμβάνουν μία ένδειξη ότι η συσκευασία εγκρίθηκε από την αρμόδια αρχή.		

P 101	**ΟΔΗΓΙΑ ΣΥΣΚΕΥΑΣΙΑΣ**	**P 101**
Μόνο συσκευασίες που έχουν εγκριθεί από την αρμόδια αρχή της χώρας προέλευσης μπορούν να χρησιμοποιούνται. Αν η χώρα προέλευσης δεν είναι Κράτος Μέλος της COTIF, η συσκευασία πρέπει να εγκριθεί από την αρμόδια αρχή του πρώτου Κράτους Μέλους της COTIF που φτάνει η αποστολή. **ΣΗΜΕΙΩΣΗ**: Για πληροφορίες συπλήρωσης του εγγράφου μεταφοράς βλέπε 5.4.1.2.1 (e)		

P 111	**ΟΔΗΓΙΑ ΣΥΣΚΕΥΑΣΙΑΣ**	**P 111**
Οι παρακάτω συσκευασίες επιτρέπονται εφόσον ικανοποιούνται οι γενικές διατάξεις των παραγράφων **4.1.1, 4.1.3** και οι ειδικές διατάξεις συσκευασίας της παραγράφου **4.1.5**:		
Εσωτερικές συσκευασίες και ρυθμίσεις	**Ενδιάμεσες συσκευασίες και ρυθμίσεις**	**Εξωτερικές συσκευασίες και ρυθμίσεις**
Σάκοι χαρτί, αδιάβροχο πλαστικό ύφασμα, επενδεδυμένο με καουτσούκ **Φύλλα** πλαστικό ύφασμα, επενδεδυμένο με καουτσούκ	Όχι απαραίτητες	**Κιβώτια** χάλυβας (4A) αλουμίνιο (4B) φυσικό ξύλο, κοινό (4C1) φυσικό ξύλο, αδιαπέραστο (4C2) κόντρα πλακέ (4D) ανασυσταμένο ξύλο (4F) ινοσανίδες (4G) πλαστικό, τεταμένο (4H1) πλαστικό, στερεό (4H2) **Βαρέλια** χάλυβας, μετακινούμενης κεφαλής (1A2) αλουμίνιο, μετακινούμενης κεφαλής (1B2) κόντρα πλακέ (1D) ίνες (1G) πλαστικό, μετακινούμενης κεφαλής (1H2)
Ειδική διάταξη συσκευασίας: **PP43** Για UN 0159, εσωτερικές συσκευασίες δεν απαιτούνται όταν μεταλλικά (1A2 ή 1B2) ή πλαστικά (1H2) βαρέλια χρησιμοποιούνται ως εξωτερικές συσκευασίες.		

P 112a	ΟΔΗΓΙΑ ΣΥΣΚΕΥΑΣΙΑΣ (Στερεό νωπό, 1.1D)	P 112a

Οι παρακάτω συσκευασίες επιτρέπονται εφόσον ικανοποιούνται οι γενικές διατάξεις των παραγράφων **4.1.1, 4.1.3** και οι ειδικές διατάξεις συσκευασίας της παραγράφου **4.1.5**:

Εσωτερικές συσκευασίες και ρυθμίσεις	**Ενδιάμεσες συσκευασίες και ρυθμίσεις**	**Εξωτερικές συσκευασίες και ρυθμίσεις**
Σάκοι	**Σάκοι**	**Κιβώτια**
χαρτί, πολλαπλών τοιχωμάτων,	πλαστικό	χάλυβας (4A)
αδιάβροχο	ύφασμα, επικαλυμμένο	αλουμίνιο (4B)
πλαστικό	με πλαστικό ή	φυσικό ξύλο, κοινό (4C1)
ύφασμα	επενδεδυμένο	φυσικό ξύλο, αδιαπέραστο (4C2)
ύφασμα, επενδεδυμένο με καουτσούκ		κόντρα πλακέ (4D)
υφαντά πλαστικά	**Δοχεία**	ανασυσταμένο ξύλο (4F)
	μέταλλο	ινοσανίδες (4G)
Δοχεία	πλαστικό	πλαστικό, τεταμένο (4H1)
μέταλλο		πλαστικό, στερεό (4H2)
πλαστικό		
		Βαρέλια
		χάλυβας, μετακινούμενης κεφαλής (1A2)
		αλουμίνιο, μετακινούμενης κεφαλής (1B2)
		κόντρα πλακέ (1D)
		ίνες (1G)
		πλαστικό, μετακινούμενης κεφαλής (1H2)

Πρόσθετη απαίτηση:

Ενδιάμεσες συσκευασίες δεν απαιτούνται αν στεγανά μετακινούμενης κεφαλής βαρέλια χρησιμοποιούνται ως εξωτερική συσκευασία.

Ειδικές διατάξεις συσκευασίας:

PP26 Για UN 0004, 0076, 0078, 0154, 0219 και 0394, οι συσκευασίες πρέπει να είναι ελεύθερες μολύβδου.

PP45 Για UN 0072 και 0226, ενδιάμεσες συσκευασίες δεν απαιτούνται.

P 112b	**ΟΔΗΓΙΑ ΣΥΣΚΕΥΑΣΙΑΣ**	**P 112b**
	(Στερεό ξηρό, εκτός από σκόνη 1.1D)	

Οι παρακάτω συσκευασίες επιτρέπονται εφόσον ικανοποιούνται οι γενικές διατάξεις των παραγράφων **4.1.1, 4.1.3** και οι ειδικές διατάξεις συσκευασίας της παραγράφου **4.1.5**:

Εσωτερικές συσκευασίες και ρυθμίσεις	**Ενδιάμεσες συσκευασίες και ρυθμίσεις**	**Εξωτερικές συσκευασίες και ρυθμίσεις**
Σάκοι χαρτί, kraft χαρτί, πολλαπλών τοιχωμάτων, αδιάβροχο πλαστικό ύφασμα ύφασμα, επενδεδυμένο με καουτσούκ υφαντά πλαστικά	**Σάκοι** (για UN 0150 μόνο) πλαστικό ύφασμα, επικαλυμμένο με πλαστικό ή επενδεδυμένο	**Σάκοι** υφαντά πλαστικά, αδιαπέραστα (5H2) υφαντά πλαστικά, αδιάβροχα (5H3) πλαστικό, φιλμ (5H4) ύφασμα, αδιαπέραστο (5L2) ύφασμα, αδιάβροχο (5L3) χαρτί, πολλαπλών τοιχωμάτων, αδιάβροχο (5M2) **Κιβώτια** χάλυβας (4A) αλουμίνιο (4B) φυσικό ξύλο, κοινό (4C1) φυσικό ξύλο, αδιαπέραστο (4C2) κόντρα πλακέ (4D) ανασυσταμένο ξύλο (4F) ινοσανίδες (4G) πλαστικό, τεταμένο (4H1) πλαστικό, στερεό (4H2) **Βαρέλια** χάλυβας, μετακινούμενης κεφαλής (1A2) αλουμίνιο, μετακινούμενης κεφαλής (1B2) κόντρα πλακέ (1D) ίνες (1G) πλαστικό, μετακινούμενης κεφαλής (1H2)

Ειδικές διατάξεις συσκευασίας:

PP26 Για UN 0004, 0076, 0078, 0154, 0216, 0219 και 0386, οι συσκευασίες πρέπει να είναι ελεύθερες μολύβδου.

PP46 Για UN 0209, σάκοι, αδιαπέραστοι (5H2) συνιστώνται για TNT σε νιφάδες ή κόκκους σε ξηρή κατάσταση και μέγιστο καθαρό βάρος 30 kg.

PP47 Για UN 0222, εσωτερικές συσκευασίες δεν απαιτούνται όταν η εξωτερική συσκευασία είναι ένας σάκος

P 112c	**ΟΔΗΓΙΑ ΣΥΣΚΕΥΑΣΙΑΣ**	**P 112c**
	(Στερεή ξηρή σκόνη 1.1D)	

Οι παρακάτω συσκευασίες επιτρέπονται εφόσον ικανοποιούνται οι γενικές διατάξεις των παραγράφων **4.1.1, 4.1.3** και οι ειδικές διατάξεις συσκευασίας της παραγράφου **4.1.5**:

Εσωτερικές συσκευασίες και ρυθμίσεις	**Ενδιάμεσες συσκευασίες και ρυθμίσεις**	**Εξωτερικές συσκευασίες και ρυθμίσεις**
Σάκοι	**Σάκοι**	**Κιβώτια**
χαρτί, πολλαπλών τοιχωμάτων, αδιάβροχο	χαρτί, πολλαπλών τοιχωμάτων, αδιάβροχο	χάλυβας (4A)
πλαστικό	με εσωτερική επίστρωση	φυσικό ξύλο, κοινό (4C1)
υφαντά πλαστικά	πλαστικό	φυσικό ξύλο, αδιαπέραστο (4C2)
		κόντρα πλακέ (4D)
Δοχεία	**Δοχεία**	ανασυσταμένο ξύλο (4F)
ινοσανίδες	μέταλλο	ινοσανίδες (4G)
μέταλλο	πλαστικό	πλαστικό, στερεό (4H2)
πλαστικό		
ξύλο		**Βαρέλια**
		χάλυβας, μετακινούμενης κεφαλής (1A2)
		αλουμίνιο, μετακινούμενης κεφαλής (1B2)
		κόντρα πλακέ (1D)
		ίνες (1G)
		πλαστικό, μετακινούμενης κεφαλής (1H2)

Πρόσθετες απαιτήσεις:

1. Εσωτερικές συσκευασίες δεν απαιτούνται αν χρησιμοποιούνται βαρέλια ως εξωτερική συσκευασία.

2. Η συσκευασία πρέπει να είναι αδιαπέραστη.

Ειδικές διατάξεις συσκευασίας:

PP26 Για UN 0004, 0076, 0078, 0154, 0216, 0219 και 0386, οι συσκευασίες πρέπει να είναι ελεύθερες μολύβδου.

PP46 Για UN 0209, σάκοι, αδιαπέραστοι (5H2) συνιστώνται για TNT σε νιφάδες ή κόκκους στην ξηρή κατάσταση και μέγιστο καθαρό βάρος 30 kg.

PP48 Για UN 0504, μεταλλικές συσκευασίες δεν πρέπει να χρησιμοποιούνται.

P 113	**ΟΔΗΓΙΑ ΣΥΣΚΕΥΑΣΙΑΣ**	**P 113**
Οι παρακάτω συσκευασίες επιτρέπονται εφόσον ικανοποιούνται οι γενικές διατάξεις των παραγράφων **4.1.1, 4.1.3** και οι ειδικές διατάξεις συσκευασίας της παραγράφου **4.1.5**:		
Εσωτερικές συσκευασίες και ρυθμίσεις **Σάκοι** χαρτί πλαστικό ύφασμα, επενδεδυμένο με καουτσούκ **Δοχεία** ινοσανίδες μέταλλο πλαστικό ξύλο	**Ενδιάμεσες συσκευασίες και ρυθμίσεις** Όχι απαραίτητες	**Εξωτερικές συσκευασίες και ρυθμίσεις** **Κιβώτια** χάλυβας (4A) αλουμίνιο (4B) φυσικό ξύλο, κοινό (4C1) φυσικό ξύλο, αδιαπέραστων τοιχωμάτων (4C2) κόντρα πλακέ (4D) ανασυσταμένο ξύλο (4F) ινοσανίδες (4G) πλαστικό, στερεό (4H2) **Βαρέλια** χάλυβας, μετακινούμενης κεφαλής (1A2) αλουμίνιο, μετακινούμενης κεφαλής (1B2) ίνες (1G) πλαστικό, μετακινούμενης κεφαλής (1H2)
Πρόσθετη απαίτηση: Η συσκευασία πρέπει να είναι αδιαπέραστη.		
Ειδικές διατάξεις συσκευασίας: **PP49** Για UN 0094 και 0305, δεν πρέπει να συσκευάζεται περισσότερο από 50 g ουσίας σε μία εσωτερική συσκευασία. **PP50** Για UN 0027, εσωτερικές συσκευασίες δεν είναι απαραίτητες όταν βαρέλια χρησιμοποιούνται ως εξωτερικές συσκευασίες. **PP51** Για UN 0028, χαρτί kraft ή κερωμένα χάρτινα φύλλα μπορούν να χρησιμοποιούνται ως εσωτερικές συσκευασίες.		

P114a	ΟΔΗΓΙΑ ΣΥΣΚΕΥΑΣΙΑΣ (Στερεό νωπό)	P114a

Οι παρακάτω συσκευασίες επιτρέπονται εφόσον ικανοποιούνται οι γενικές διατάξεις των παραγράφων **4.1.1, 4.1.3** και οι ειδικές διατάξεις συσκευασίας της παραγράφου **4.1.5**:

Εσωτερικές συσκευασίες και ρυθμίσεις	**Ενδιάμεσες συσκευασίες και ρυθμίσεις**	**Εξωτερικές συσκευασίες και ρυθμίσεις**
	Σάκοι	**Κιβώτια**
Σάκοι	πλαστικό	χάλυβας (4A)
πλαστικό	ύφασμα, επικαλυμμένο με πλαστικό ή επενδεδυμένο	φυσικό ξύλο, κοινό (4C1)
ύφασμα		φυσικό ξύλο, αδιαπέραστων τοιχωμάτων(4C2)
υφαντά πλαστικά		κόντρα πλακέ (4D)
	Δοχεία	ανασυσταμένο ξύλο (4F)
Δοχεία	μέταλλο	ινοσανίδες (4G)
μέταλλο	πλαστικό	πλαστικό, στερεό (4H2)
πλαστικό		
		Βαρέλια
		χάλυβας, μετακινούμενης κεφαλής (1A2)
		αλουμίνιο, μετακινούμενης κεφαλής (1B2)
		κόντρα πλακέ (1D)
		ίνες (1G)
		πλαστικό, μετακινούμενης κεφαλής (1H2)

Πρόσθετη απαίτηση:

Ενδιάμεσες συσκευασίες δεν απαιτούνται αν στεγανά μετακινούμενης κεφαλής βαρέλια χρησιμοποιούνται ως εξωτερικές συσκευασίες.

Ειδικές διατάξεις συσκευασίας:

PP26 Για UN 0077, 0132, 0234, 0235 και 0236, οι συσκευασίες πρέπει να είναι ελεύθερες μολύβδου.

PP43 Για UN 0342, εσωτερικές συσκευασίες δεν απαιτούνται όταν μεταλλικά (1A2 ή 1B2) ή πλαστικά (1H2) βαρέλια χρησιμοποιούνται ως εξωτερικές συσκευασίες.

P114b	ΟΔΗΓΙΑ ΣΥΣΚΕΥΑΣΙΑΣ (Στερεό ξηρό)	P114b

Οι παρακάτω συσκευασίες επιτρέπονται εφόσον ικανοποιούνται οι γενικές διατάξεις των παραγράφων **4.1.1, 4.1.3** και οι ειδικές διατάξεις συσκευασίας της παραγράφου **4.1.5**:

Εσωτερικές συσκευασίες και ρυθμίσεις	**Ενδιάμεσες συσκευασίες και ρυθμίσεις**	**Εξωτερικές συσκευασίες και ρυθμίσεις**
		Κιβώτια
Σάκοι		φυσικό ξύλο, κοινό (4C1)
χαρτί, kraft	Όχι απαραίτητες	φυσικό ξύλο, αδιαπέραστων τοιχωμάτων (4C2)
πλαστικό		κόντρα πλακέ (4D)
ύφασμα, αδιαπέραστο		ανασυσταμένο ξύλο (4F)
υφαντά πλαστικά, αδιαπέραστα		ινοσανίδες (4G)
Δοχεία		**Βαρέλια**
ινοσανίδες		χάλυβας, μετακινούμενης κεφαλής (1A2)
μέταλλο		αλουμίνιο, μετακινούμενης κεφαλής (1B2)
χαρτί		

πλαστικό υφαντά πλαστικά, αδιαπέραστα		κόντρα πλακέ (1D) ίνες (1G) πλαστικό, μετακινούμενης κεφαλής(1H2)

Ειδικές διατάξεις συσκευασίας:

PP26 Για UN 0077, 0132, 0234, 0235 και 0236, συσκευασίες πρέπει να είναι ελεύθερες μολύβδου.

PP48 Για UN 0508, δεν θαχρησιμοποιούνται μεταλλικές συσκευασίες.

PP50 Για UN 0160, 0161 και 0508, δεν είναι απαραίτητες εσωτερικές συσκευασίες αν χρησιμοποιούνται βαρέλια ως εξωτερικές συσκευασίες.

PP52 Για UN 0160 και 0161, όταν μεταλλικά βαρέλια (1A2 ή 1B2) χρησιμοποιούνται ως εξωτερικές συσκευασίες, μεταλλικές συσκευασίες πρέπει να είναι έτσι κατασκευασμένα ώστε να μειώνεται ο κίνδυνος έκρηξης, εξ αιτίας αυξημένης εσωτερικής πίεσης από εσωτερικά ή εξωτερικά αίτια.

P115	ΟΔΗΓΙΑ ΣΥΣΚΕΥΑΣΙΑΣ	P115

Οι παρακάτω συσκευασίες επιτρέπονται εφόσον ικανοποιούνται οι γενικές διατάξεις των παραγράφων **4.1.1, 4.1.3** και οι ειδικές διατάξεις συσκευασίας της παραγράφου **4.1.5**:

Εσωτερικές συσκευασίες και ρυθμίσεις	**Ενδιάμεσες συσκευασίες και ρυθμίσεις**	**Εξωτερικές συσκευασίες και ρυθμίσεις**
Δοχεία	**Σάκοι**	**Κιβώτια**
πλαστικό	πλαστικό σε μέταλλο	φυσικό ξύλο, κοινό (4C1)
	δοχεία	φυσικό ξύλο, αδιαπέραστων τοιχωμάτων (4C2)
		κόντρα πλακέ (4D)
	Βαρέλια	ανασυσταμένο ξύλο (4F)
	μέταλλο	
		Βαρέλια
		χάλυβας, μετακινούμενης κεφαλής (1A2)
		αλουμίνιο, μετακινούμενης κεφαλής (1B2)
		κόντρα πλακέ (1D)
		ίνες (1G)
		πλαστικό, μετακινούμενης κεφαλής (1H2)

Ειδικές διατάξεις συσκευασίας:

PP45 Για UN 0144, ενδιάμεσες συσκευασίες δεν απαιτούνται.

PP53 Για UN 0075, 0143, 0495 και 0497, όταν χρησιμοποιούνται κιβώτια ως εξωτερικές συσκευασίες, οι εσωτερικές συσκευασίες πρέπει να έχουν κλεισίματα βιδωτού πώματος ασφαλισμένα με ταινία και να είναι χωρητικότητας όχι μεγαλύτερης από 5 λίτρα το καθένα. Οι εσωτερικές συσκευασίες πρέπει να περιβάλλονται με άφλεκτα απορροφητικά προστατευτικά υλικά. Η ποσότητα του απορροφητικού προστατευτικού υλικού πρέπει να είναι ικανή να απορροφήσει το υγρό περιεχόμενο. Τα μεταλλικά δοχεία πρέπει να προστατεύονται έναντι χτυπήματος το ένα από το άλλο. Η καθαρή μάζα του προωθητικού περιορίζεται σε 30 kg για κάθε κόλο όταν οι εξωτερικές συσκευασίες είναι κιβώτια.

PP54 Για UN 0075, 0143, 0495 και 0497, όταν χρησιμοποιούνται βαρέλια ως εξωτερικές συσκευασίες και όταν οι ενδιάμεσες συσκευασίες είναι βαρέλια, πρέπει να περιβάλλονται με άφλεκτο προστατευτικό υλικό σε ποσότητα ικανή να απορροφήσει το υγρό περιεχόμενο. Αντί της εσωτερικής και ενδιάμεσης συσκευασίας μπορεί να χρησιμοποιείται μια σύνθετη συσκευασία αποτελούμενη από ένα πλαστικό δοχείο μέσα σε ένα μεταλλικό βαρέλι . Ο καθαρός όγκος του προωθητικού σε κάθε κόλο δεν πρέπει να υπερβαίνει τα 120 λίτρα.

PP55 Για UN 0144, πρέπει να παρεμβάλλεται απορροφητικό προστατευτικό υλικό.

PP56 Για UN 0144, μπορούν να χρησιμοποιούνται μεταλλικά δοχεία ως εσωτερικές συσκευασίες.

PP57 Για UN 0075, 0143, 0495 και 0497, όταν χρησιμοποιούνται κιβώτια ως εξωτερικές συσκευασίες, πρέπει να χρησιμοποιούνται σάκοι ως ενδιάμεσες συσκευασίες.

PP58 Για UN 0075, 0143, 0495 και 0497, όταν χρησιμοποιούνται βαρέλια ως εξωτερικές συσκευασίες, πρέπει να χρησιμοποιούνται βαρέλια ως ενδιάμεσες συσκευασίες.

PP59 Για UN 0144, μπορούν να χρησιμοποιούνται κιβώτια από ινοσανίδες (4G) ως εξωτερικές συσκευασίες.

PP60 Για UN 0144, δεν πρέπει να χρησιμοποιούνται βαρέλια από αλουμίνιο, μετακινούμενης κεφαλής (1B2).

P116	**ΟΔΗΓΙΑ ΣΥΣΚΕΥΑΣΙΑΣ**	**P116**

Οι παρακάτω συσκευασίες επιτρέπονται εφόσον ικανοποιούνται οι γενικές διατάξεις των παραγράφων **4.1.1, 4.1.3** και οι ειδικές διατάξεις συσκευασίας της παραγράφου **4.1.5**:

Εσωτερικές συσκευασίες και ρυθμίσεις	**Ενδιάμεσες συσκευασίες και ρυθμίσεις**	**Εξωτερικές συσκευασίες και ρυθμίσεις**
Σάκοι χαρτί, ανθεκτικό στο νερό και στο λάδι πλαστικοί ύφασμα, επικαλυμμένο με πλαστικό ή επενδεδυμένο υφαντά πλαστικά, αδιαπέραστα **Δοχεία** ινοσανίδες, αδιάβροχα μέταλλο πλαστικό ξύλο, αδιαπέραστο **Φύλλα** χαρτί, αδιάβροχο χαρτί, κερωμένο πλαστικό	Όχι απαραίτητες	**Σάκοι** υφαντά πλαστικά (5H1) χαρτί, πολλαπλών τοιχωμάτων, αδιάβροχο (5M2) πλαστικό, φιλμ (5H4) ύφασμα, αδιαπέραστο (5L2) ύφασμα, αδιάβροχο (5L3) **Κιβώτια** χάλυβας (4A) αλουμίνιο (4B) φυσικό ξύλο, κοινό (4C1) φυσικό ξύλο, αδιαπέραστων τοιχωμάτων (4C2) κόντρα πλακέ (4D) ανασυσταμένο ξύλο (4F) ινοσανίδες (4G) πλαστικό, στερεό (4H2) **Βαρέλια** χάλυβας, μετακινούμενης κεφαλής (1A2) αλουμίνιο, μετακινούμενης κεφαλής (1B2) κόντρα πλακέ (1D) ίνες (1G) πλαστικό, μετακινούμενης κεφαλής (1H2) **Μπιτόνια** χάλυβας, μετακινούμενης κεφαλής (3A2) πλαστικό, μετακινούμενης κεφαλής (3H2)

Ειδικές διατάξεις συσκευασίας:

PP61 Για UN 0082, 0241, 0331 και 0332, δεν απαιτούνται εσωτερικές συσκευασίες αν χρησιμοποιούνται στεγανά μετακινούμενης κεφαλής βαρέλια ως εξωτερικές συσκευασίες.

PP62 Για UN 0082, 0241, 0331 και 0332, δεν απαιτούνται εσωτερικές συσκευασίες όταν το εκρηκτικό περιέχεται σε υλικό αδιαπέραστο από υγρό.

PP63 Για UN 0081, δεν απαιτούνται εσωτερικές συσκευασίες όταν περιέχονται σε στιβαρό πλαστικό που είναι αδιαπέραστο από νιτρικούς εστέρες.

PP64 Για UN 0331, δεν απαιτούνται εσωτερικές συσκευασίες όταν χρησιμοποιούνται σάκοι (5H2), (5H3) ή (5H4) ως εξωτερικές συσκευασίες.

PP65 Για UN 0082, 0241, 0331 και 0332, μπορούν να χρησιμοποιούνται σάκοι (5H2 ή 5H3) ως εξωτερικές συσκευασίες.

PP66 Για UN 0081, δεν πρέπει να χρησιμοποιούνται σάκοι ως εξωτερικές συσκευασίες.

P130	**ΟΔΗΓΙΑ ΣΥΣΚΕΥΑΣΙΑΣ**	**P130**
Οι παρακάτω συσκευασίες επιτρέπονται εφόσον ικανοποιούνται οι γενικές διατάξεις των παραγράφων **4.1.1, 4.1.3** και οι ειδικές διατάξεις συσκευασίας της παραγράφου **4.1.5**:		
Εσωτερικές συσκευασίες και ρυθμίσεις	**Ενδιάμεσες συσκευασίες και ρυθμίσεις**	**Εξωτερικές συσκευασίες και ρυθμίσεις**
Όχι απαραίτητες	Όχι απαραίτητες	**Κιβώτια** χάλυβας (4A) αλουμίνιο (4B) φυσικό ξύλο, κοινό (4C1) φυσικό ξύλο, αδιαπέραστων τοιχωμάτων (4C2) κόντρα πλακέ (4D) ανασυσταμένο ξύλο (4F) ινοσανίδες (4G) πλαστικό, τεταμένο (4H1) πλαστικό, στερεό (4H2) **Βαρέλια** χάλυβας, μετακινούμενης κεφαλής (1A2) αλουμίνιο, μετακινούμενης κεφαλής (1B2) κόντρα πλακέ (1D) ίνες (1G) πλαστικό, μετακινούμενης κεφαλής (1H2)

Ειδική διάταξη συσκευασίας:

PP67 Το παρακάτω εφαρμόζεται στα UN 0006, 0009, 0010, 0015, 0016, 0018, 0019, 0034, 0035, 0038, 0039, 0048, 0056, 0137, 0138, 0168, 0169, 0171, 0181, 0182, 0183, 0186, 0221, 0243, 0244, 0245, 0246, 0254, 0280, 0281, 0286, 0287, 0297, 0299, 0300, 0301, 0303, 0321, 0328, 0329, 0344, 0345, 0346, 0347, 0362, 0363, 0370, 0412, 0424, 0425, 0434, 0435, 0436, 0437, 0438, 0451, 0488 και 0502:

Μεγάλα και ισχυρά εκρηκτικά αντικείμενα, που συνήθως προορίζονται για στρατιωτική χρήση, χωρίς το δικό τους μέσον πυροδότησης ή με το δικό τους μέσον πυροδότησης που περιέχει τουλάχιστον δύο αποτελεσματικά προστατευτικά χαρακτηριστικά, μπορούν να μεταφέρονται ασυσκεύαστα. Όταν αυτά τα αντικείμενα έχουν προωθητικές γομώσεις ή είναι αυτοπροωθούμενα, τα συστήματα πυροδότησής τους πρέπει να προστατεύονται έναντι ερεθισμάτων που απαντώνται κατά τη διάρκεια κανονικών συνθηκών μεταφοράς. Ένα αρνητικό αποτέλεσμα στη Σειρά Ελέγχου 4 σε ένα ασυσκεύαστο αντικείμενο υποδεικνύει ότι το είδος μπορεί να μεταφερθεί ασυσκεύαστο. Τέτοια ασυσκεύαστα αντικείμενα μπορούν να εδραστούν σε βάσεις ή να κιβωτιστούν σε κλωβούς ή σε άλλες κατάλληλες διατάξεις χειρισμού.

P131	**ΟΔΗΓΙΑ ΣΥΣΚΕΥΑΣΙΑΣ**	**P131**
Οι παρακάτω συσκευασίες επιτρέπονται εφόσον ικανοποιούνται οι γενικές διατάξεις των παραγράφων **4.1.1, 4.1.3** και οι ειδικές διατάξεις συσκευασίας της παραγράφου **4.1.5**:		
Εσωτερικές συσκευασίες και ρυθμίσεις	**Ενδιάμεσες συσκευασίες και ρυθμίσεις**	**Εξωτερικές συσκευασίες και ρυθμίσεις**
Σάκοι χαρτί πλαστικό **Δοχεία** ινοσανίδες μέταλλο πλαστικό ξύλο **Καρούλια**	Όχι απαραίτητες	**Κιβώτια** χάλυβας (4A) αλουμίνιο (4B) φυσικό ξύλο, κοινό (4C1) φυσικό ξύλο, αδιαπέραστων τοιχωμάτων (4C2) κόντρα πλακέ (4D) ανασυσταμένο ξύλο (4F) ινοσανίδες (4G) **Βαρέλια** χάλυβας, μετακινούμενης κεφαλής (1A2) αλουμίνιο, μετακινούμενης κεφαλής (1B2) κόντρα πλακές (1D) ίνες (1G) πλαστικό, μετακινούμενης κεφαλής (1H2)
Ειδική διάταξη συσκευασίας: **PP68** Για UN 0029, 0267 και 0455, δεν πρέπει να χρησιμοποιούνται σάκοι και καρούλια ως εσωτερικές συσκευασίες.		

P132a	**ΟΔΗΓΙΑ ΣΥΣΚΕΥΑΣΙΑΣ**	**P132a**
(Είδη αποτελούμενα από κλειστό μέταλλο, πλαστικό ή περιβλήματα από ινοσανίδες που περιέχουν μια γόμωση εκρηκτικού, ή αποτελούνται από πλαστικό-αποθηκευμένη εκρηκτική ουσία)		
Οι παρακάτω συσκευασίες επιτρέπονται εφόσον ικανοποιούνται οι γενικές διατάξεις των παραγράφων **4.1.1, 4.1.3** και οι ειδικές διατάξεις συσκευασίας της παραγράφου **4.1.5**:		
Εσωτερικές συσκευασίες και ρυθμίσεις	**Ενδιάμεσες συσκευασίες και ρυθμίσεις**	**Εξωτερικές συσκευασίες και ρυθμίσεις**
Όχι απαραίτητες	Όχι απαραίτητες	**Κιβώτια** χάλυβας (4A) αλουμίνιο (4B) ξύλο, φυσικό, κοινό (4C1) ξύλο, φυσικό, αδιαπέραστων τοιχωμάτων (4C2) κόντρα πλακέ (4D) ανασυσταμένο ξύλο (4F) ινοσανίδες (4G) πλαστικό, στερεό (4H2)

P132b	**ΟΔΗΓΙΑ ΣΥΣΚΕΥΑΣΙΑΣ**	**P132b**
(Είδη χωρίς κλειστά περιβλήματα)		
Οι παρακάτω συσκευασίες επιτρέπονται εφόσον ικανοποιούνται οι γενικές διατάξεις των παραγράφων **4.1.1, 4.1.3** και οι ειδικές διατάξεις συσκευασίας της παραγράφου **4.1.5**:		
Εσωτερικές συσκευασίες και ρυθμίσεις **Δοχεία** ινοσανίδες μέταλλο πλαστικό **Φύλλα** χαρτί πλαστικό	**Ενδιάμεσες συσκευασίες και ρυθμίσεις** Όχι απαραίτητες	**Εξωτερικές συσκευασίες και ρυθμίσεις** **Κιβώτια** χάλυβας (4A) αλουμίνιο (4B) φυσικό ξύλο, κοινό (4C1) φυσικό ξύλο, αδιαπέραστων τοιχωμάτων (4C2) κόντρα πλακέ (4D) ανασυσταμένο ξύλο (4F) ινοσανίδες (4G) πλαστικό, στερεό (4H2)

P133	**ΟΔΗΓΙΑ ΣΥΣΚΕΥΑΣΙΑΣ**	**P133**
Οι παρακάτω συσκευασίες επιτρέπονται εφόσον ικανοποιούνται οι γενικές διατάξεις των παραγράφων **4.1.1, 4.1.3** και οι ειδικές διατάξεις συσκευασίας της παραγράφου **4.1.5**:		
Εσωτερικές συσκευασίες και ρυθμίσεις **Δοχεία** ινοσανίδες μέταλλο πλαστικό ξύλο **Δίσκοι, με διαχωριστικά τμήματα** ινοσανίδες πλαστικό ξύλο	**Ενδιάμεσες συσκευασίες και ρυθμίσεις** **Δοχεία** ινοσανίδες μέταλλο πλαστικό ξύλο	**Εξωτερικές συσκευασίες και ρυθμίσεις** **Κιβώτια** χάλυβας (4A) αλουμίνιο (4B) φυσικό ξύλο, κοινό (4C1) φυσικό ξύλο, αδιαπέραστων τοιχωμάτων (4C2) κόντρα πλακέ (4D) ανασυσταμένο ξύλο (4F) ινοσανίδες (4G) πλαστικό, στερεό (4H2)
Πρόσθετη απαίτηση: Δοχεία ως ενδιάμεσες συσκευασίες απαιτούνται μόνο όταν οι εσωτερικές συσκευασίες είναι δίσκοι.		
Ειδική διάταξη συσκευασίας: **PP69** Για UN 0043, 0212, 0225, 0268 και 0306, δεν πρέπει να χρησιμοποιούνται δίσκοι ως εσωτερικές συσκευασίες.		

P134	**ΟΔΗΓΙΑ ΣΥΣΚΕΥΑΣΙΑΣ**	**P134**
Οι παρακάτω συσκευασίες επιτρέπονται εφόσον ικανοποιούνται οι γενικές διατάξεις των παραγράφων **4.1.1, 4.1.3** και οι ειδικές διατάξεις συσκευασίας της παραγράφου **4.1.5**:		
Εσωτερικές συσκευασίες και ρυθμίσεις **Σάκοι** αδιάβροχο **Δοχεία** ινοσανίδες μέταλλο πλαστικό ξύλο **Φύλλα** ινοσανίδες, συρρικνωμένο **Σωλήνες** ινοσανίδες	**Ενδιάμεσες συσκευασίες και ρυθμίσεις** Όχι απαραίτητες	**Εξωτερικές συσκευασίες και ρυθμίσεις** **Κιβώτια** χάλυβας (4A) αλουμίνιο (4B) φυσικό ξύλο, κοινό (4C1) φυσικό ξύλο, αδιαπέραστων τοιχωμάτων (4C2) κόντρα πλακέ (4D) ανασυσταμένο ξύλο (4F) ινοσανίδες (4G) πλαστικό, τεταμένο (4H1) πλαστικό, στερεό (4H2) **Βαρέλια** χάλυβας, μετακινούμενης κεφαλής (1A2) αλουμίνιο, μετακινούμενης κεφαλής (1B2) κόντρα πλακέ (1D) ίνες (1G) πλαστικό, μετακινούμενης κεφαλής (1H2)

P135	**ΟΔΗΓΙΑ ΣΥΣΚΕΥΑΣΙΑΣ**	**P135**
Οι παρακάτω συσκευασίες επιτρέπονται εφόσον ικανοποιούνται οι γενικές διατάξεις των παραγράφων **4.1.1, 4.1.3** και οι ειδικές διατάξεις συσκευασίας της παραγράφου **4.1.5**:		

Εσωτερικές συσκευασίες και ρυθμίσεις	Ενδιάμεσες συσκευασίες και ρυθμίσεις	Εξωτερικές συσκευασίες και ρυθμίσεις
Σάκοι	Όχι απαραίτητες	**Κιβώτια**
χαρτί		χάλυβας (4A)
πλαστικό		αλουμίνιο (4B)
		φυσικό ξύλο, κοινό (4C1)
Δοχεία		φυσικό ξύλο, αδιαπέραστων τοιχωμάτων (4C2)
ινοσανίδες		κόντρα πλακέ (4D)
μέταλλο		ανασυσταμένο ξύλο (4F)
πλαστικό		ινοσανίδες (4G)
ξύλο		πλαστικό, τεταμένο (4H1)
Φύλλα		πλαστικό, στερεό (4H2)
χαρτί		**Βαρέλια**
πλαστικό		χάλυβας, μετακινούμενης κεφαλής (1A2)
		αλουμίνιο, μετακινούμενης κεφαλής (1B2)
		κόντρα πλακέ (1D)
		ίνες (1G)
		πλαστικό, μετακινούμενης κεφαλής (1H2)

P136	**ΟΔΗΓΙΑ ΣΥΣΚΕΥΑΣΙΑΣ**	**P136**
Οι παρακάτω συσκευασίες επιτρέπονται εφόσον ικανοποιούνται οι γενικές διατάξεις των παραγράφων **4.1.1, 4.1.3** και οι ειδικές διατάξεις συσκευασίας της παραγράφου **4.1.5**:		
Εσωτερικές συσκευασίες και ρυθμίσεις **Σάκοι** πλαστικό ύφασμα **Κιβώτια** ινοσανίδες πλαστικό ξύλο **Διαχωριστικά τμήματα στις εξωτερικές συσκευασίες**	**Ενδιάμεσες συσκευασίες και ρυθμίσεις** Όχι απαραίτητες	**Εξωτερικές συσκευασίες και ρυθμίσεις** **Κιβώτια** χάλυβας (4A) αλουμίνιο (4B) φυσικό ξύλο, κοινό (4C1) φυσικό ξύλο, αδιαπέραστων τοιχωμάτων (4C2) κόντρα πλακέ (4D) ανασυσταμένο ξύλο (4F) ινοσανίδες (4G) πλαστικό, στερεό (4H2) **Βαρέλια** χάλυβας, μετακινούμενης κεφαλής (1A2) αλουμίνιο, μετακινούμενης κεφαλής (1B2) κόντρα πλακέ (1D) ίνες (1G) πλαστικό, μετακινούμενης κεφαλής (1H2)

P137	**ΟΔΗΓΙΑ ΣΥΣΚΕΥΑΣΙΑΣ**	**P137**
Οι παρακάτω συσκευασίες επιτρέπονται εφόσον ικανοποιούνται οι γενικές διατάξεις των παραγράφων **4.1.1, 4.1.3** και οι ειδικές διατάξεις συσκευασίας της παραγράφου **4.1.5**:		
Εσωτερικές συσκευασίες και ρυθμίσεις **Σάκοι** πλαστικό **Κιβώτια** ινοσανίδες **Σωλήνες** ινοσανίδες μέταλλο πλαστικό **Διαχωριστικά τμήματα στις εξωτερικές συσκευασίες**	**Ενδιάμεσες συσκευασίες και ρυθμίσεις** Όχι απαραίτητες	**Εξωτερικές συσκευασίες και ρυθμίσεις** **Κιβώτια** χάλυβας (4A) αλουμίνιο (4B) φυσικό ξύλο, κοινό (4C1) φυσικό ξύλο, αδιαπέραστων τοιχωμάτων (4C2 κόντρα πλακέ (4D) ανασυσταμένο ξύλο (4F) ινοσανίδες (4G) **Βαρέλια** χάλυβας, μετακινούμενης κεφαλής (1A2) αλουμίνιο, μετακινούμενης κεφαλής (1B2) κόντρα πλακέ (1D) ίνες (1G) πλαστικό, μετακινούμενης κεφαλής (1H2)

Ειδική διάταξη συσκευασίας:	
PP70	Για UN 0059, 0439, 0440 και 0441, όταν οι μορφοποιημένες γομώσεις είναι συσκευασμένες χωριστά, τα κωνικά κοιλώματα πρέπει να βλέπουν προς τα κάτω και η συσκευασία να αναγράφει "ΑΥΤΗ Η ΠΛΕΥΡΑ ΠΡΟΣ ΤΑ ΠΑΝΩ". Όταν οι μορφοποιημένες γομώσεις είναι συσκευασμένες σε ζευγάρια, τα κωνικά κοιλώματα πρέπει να είναι στραμμένα προς τα μέσα για την ελαχιστοποίηση του φαινομένου εκτόξευσης δέσμης σε περίπτωση τυχαίας πυροδότησης.

P138	**ΟΔΗΓΙΑ ΣΥΣΚΕΥΑΣΙΑΣ**	**P138**
Οι παρακάτω συσκευασίες επιτρέπονται εφόσον ικανοποιούνται οι γενικές διατάξεις των παραγράφων **4.1.1, 4.1.3** και οι ειδικές διατάξεις συσκευασίας της παραγράφου **4.1.5**:		
Εσωτερικές συσκευασίες και ρυθμίσεις	**Ενδιάμεσες συσκευασίες και ρυθμίσεις**	**Εξωτερικές συσκευασίες και ρυθμίσεις**
		Κιβώτια χάλυβας (4A) αλουμίνιο (4B) φυσικό ξύλο, κοινό (4C1) φυσικό ξύλο, αδιαπέραστων τοιχωμάτων (4C2) κόντρα πλακέ (4D) ανασυσταμένο ξύλο (4F) ινοσανίδες (4G) πλαστικό, στερεό (4H2)
Σάκοι πλαστικό	Όχι απαραίτητες	**Βαρέλια** χάλυβας, μετακινούμενης κεφαλής (1A2) αλουμίνιο, μετακινούμενης κεφαλής (1B2) κόντρα πλακέ (1D) ίνες (1G) πλαστικό μετακινούμενης κεφαλής (1H2)
Πρόσθετη απαίτηση: Αν οι άκρες των αντικειμένων είναι σφραγισμένες, δεν είναι απαραίτητες οι εσωτερικές συσκευασίες.		

P139	**ΟΔΗΓΙΑ ΣΥΣΚΕΥΑΣΙΑΣ**	**P139**
Οι παρακάτω συσκευασίες επιτρέπονται εφόσον ικανοποιούνται οι γενικές διατάξεις των παραγράφων **4.1.1, 4.1.3** και οι ειδικές διατάξεις συσκευασίας της παραγράφου **4.1.5**:		

Εσωτερικές συσκευασίες και ρυθμίσεις	Ενδιάμεσες συσκευασίες και ρυθμίσεις	Εξωτερικές συσκευασίες και ρυθμίσεις
Σάκοι	Όχι απαραίτητες	**Κιβώτια**
πλαστικό		χάλυβας (4A)
		αλουμίνιο (4B)
Δοχεία		φυσικό ξύλο, κοινό (4C1)
ινοσανίδες		φυσικό ξύλο, αδιαπέραστων τοιχωμάτων (4C2)
μέταλλο		κόντρα πλακέ (4D)
πλαστικό		ανασυσταμένο ξύλο (4F)
ξύλο		ινοσανίδες (4G)
Καρούλια		πλαστικό, στερεό (4H2)
Φύλλα		**Βαρέλια**
χαρτί		χάλυβας, μετακινούμενης κεφαλής (1A2)
πλαστικό		αλουμίνιο, μετακινούμενης κεφαλής (1B2)
		κόντρα πλακέ (1D)
		ίνες (1G)
		πλαστικό, μετακινούμενης κεφαλής (1H2)

Ειδικές διατάξεις συσκευασίας:

PP71 Για UN 0065, 0102, 0104, 0289 και 0290, οι άκρες του εκρηκτικού καλωδίου πρέπει να σφραγίζονται, για παράδειγμα, με ένα πώμα γερά προσαρμοσμένο έτσι ώστε το εκρηκτικό να μην μπορεί να διαφύγει. Οι άκρες του εύκαμπτου εκρηκτικού καλωδίου πρέπει να δένονται με ασφάλεια.

PP72 Για UN 0065 και 0289, δεν απαιτούνται εσωτερικές συσκευασίες όταν είναι σε σπείρα.

P140	**ΟΔΗΓΙΑ ΣΥΣΚΕΥΑΣΙΑΣ**	**P140**
Οι παρακάτω συσκευασίες επιτρέπονται εφόσον ικανοποιούνται οι γενικές διατάξεις των παραγράφων **4.1.1, 4.1.3** και οι ειδικές διατάξεις συσκευασίας της παραγράφου **4.1.5**:		
Εσωτερικές συσκευασίες και ρυθμίσεις **Σάκοι** πλαστικό **Καρούλια** **Φύλλα** χαρτί, kraft πλαστικό	**Ενδιάμεσες συσκευασίες και ρυθμίσεις** Όχι απαραίτητες	**Εξωτερικές συσκευασίες και ρυθμίσεις** **Κιβώτια** χάλυβας (4A) αλουμίνιο (4B) φυσικό ξύλο, κοινό (4C1) φυσικό ξύλο, αδιαπέραστων τοιχωμάτων (4C2) κόντρα πλακέ (4D) ανασυσταμένο ξύλο (4F) ινοσανίδες (4G) πλαστικό, στερεό (4H2) **Βαρέλια** χάλυβας, μετακινούμενης κεφαλής (1A2) αλουμίνιο, μετακινούμενης κεφαλής (1B2) κόντρα πλακέ (1D) ίνες (1G) πλαστικό μετακινούμενης κεφαλής (1H2)	
Ειδικές διατάξεις συσκευασίας: **PP73** Για UN 0105, δεν απαιτούνται εσωτερικές συσκευασίες αν οι άκρες είναι σφραγισμένες. **PP74** Για UN 0101, η συσκευασία πρέπει να είναι αδιαπέραστη εκτός αν ο πυροσωλήνας είναι καλυμμένος από χάρτινο σωλήνα και οι δύο άκρες του σωλήνα καλύπτονται με μετακινούμενα πώματα. **PP75** Για UN 0101, δεν πρέπει να χρησιμοποιούνται χαλύβδινα ή αλουμινένια κιβώτια ή βαρέλια.		

P141	**ΟΔΗΓΙΑ ΣΥΣΚΕΥΑΣΙΑΣ**	**P141**
Οι παρακάτω συσκευασίες επιτρέπονται εφόσον ικανοποιούνται οι γενικές διατάξεις των παραγράφων **4.1.1, 4.1.3** και οι ειδικές διατάξεις συσκευασίας της παραγράφου **4.1.5**:		
Εσωτερικές συσκευασίες και ρυθμίσεις **Δοχεία** ινοσανίδες μέταλλο πλαστικό ξύλο **Δίσκοι, με διαχωριστικά τμήματα** πλαστικό ξύλο **Διαχωριστικά τμήματα στις εξωτερικές συσκευασίες**	**Ενδιάμεσες συσκευασίες και ρυθμίσεις** Όχι απαραίτητες	**Εξωτερικές συσκευασίες και ρυθμίσεις** **Κιβώτια** χάλυβας (4A) αλουμίνιο (4B) φυσικό ξύλο, κοινό (4C1) φυσικό ξύλο, αδιαπέραστων τοιχωμάτων (4C2) κόντρα πλακέ (4D) ανασυσταμένο ξύλο (4F) ινοσανίδες (4G) πλαστικό, στερεό (4H2) **Βαρέλια** χάλυβας, μετακινούμενης κεφαλής (1A2) αλουμίνιο, μετακινούμενης κεφαλής (1B2) κόντρα πλακέ (1D) ίνες (1G) πλαστικό, μετακινούμενης κεφαλής (1H2)

P142	**ΟΔΗΓΙΑ ΣΥΣΚΕΥΑΣΙΑΣ**	**P142**
Οι παρακάτω συσκευασίες επιτρέπονται εφόσον ικανοποιούνται οι γενικές διατάξεις των παραγράφων **4.1.1, 4.1.3** και οι ειδικές διατάξεις συσκευασίας της παραγράφου **4.1.5**:		
Εσωτερικές συσκευασίες και ρυθμίσεις	**Ενδιάμεσες συσκευασίες και ρυθμίσεις**	**Εξωτερικές συσκευασίες και ρυθμίσεις**
Σάκοι χαρτί πλαστικό **Δοχεία** ινοσανίδες μέταλλο πλαστικό ξύλο **Φύλλα** χαρτί **Δίσκοι, με διαχωριστικά τμήματα** πλαστικό	Όχι απαραίτητες	**Κιβώτια** χάλυβας (4A) αλουμίνιο (4B) φυσικό ξύλο, κοινό (4C1) φυσικό ξύλο, αδιαπέραστων τοιχωμάτων (4C2) κόντρα πλακέ (4D) ανασυσταμένο ξύλο (4F) ινοσανίδες (4G) πλαστικό, στερεό (4H2) **Βαρέλια** χάλυβας, μετακινούμενης κεφαλής (1A2) αλουμίνιο, μετακινούμενης κεφαλής (1B2) κόντρα πλακέ (1D) ίνες (1G) πλαστικό, μετακινούμενης κεφαλής (1H2)

P143	**ΟΔΗΓΙΑ ΣΥΣΚΕΥΑΣΙΑΣ**	**P143**
Οι παρακάτω συσκευασίες επιτρέπονται εφόσον ικανοποιούνται οι γενικές διατάξεις των παραγράφων **4.1.1, 4.1.3** και οι ειδικές διατάξεις συσκευασίας της παραγράφου **4.1.5**:		
Εσωτερικές συσκευασίες και ρυθμίσεις	**Ενδιάμεσες συσκευασίες και ρυθμίσεις**	**Εξωτερικές συσκευασίες και ρυθμίσεις**
Σάκοι χαρτί, kraft πλαστικό ύφασμα ύφασμα, επενδεδυμένο με καουτσούκ **Δοχεία** ινοσανίδες μέταλλο πλαστικό **Δίσκοι, με διαχωριστικά τμήματα** πλαστικό ξύλο	Όχι απαραίτητες	**Κιβώτια** χάλυβας (4A) αλουμίνιο (4B) φυσικό ξύλο, κοινό (4C1) φυσικό ξύλο, αδιαπέραστων τοιχωμάτων (4C2) κόντρα πλακέ (4D) ανασυσταμένο ξύλο (4F) ινοσανίδες (4G) πλαστικό, στερεό (4H2) **Βαρέλια** χάλυβας, μετακινούμενης κεφαλής (1A2) αλουμίνιο, μετακινούμενης κεφαλής (1B2) κόντρα πλακέ (1D) ίνες (1G) πλαστικό, μετακινούμενης κεφαλής (1H2)
Πρόσθετη απαίτηση: Αντί για τις παραπάνω εσωτερικές και εξωτερικές συσκευασίες, σύνθετες συσκευασίες (6HH2) (πλαστικό δοχείο με εξωτερικό στερεό πλαστικό κιβώτιο) μπορούν να χρησιμοποιηθούν.		
Ειδική διάταξη συσκευασίας: **PP76** Για UN 0271, 0272, 0415 και 0491, όταν χρησιμοποιούνται μεταλλικές συσκευασίες, οι μεταλλικές συσκευασίες πρέπει να είναι έτσι κατασκευασμένες, ώστε να αποτρέπεται ο κίνδυνος έκρηξης, εξ αιτίας αύξησης της εσωτερικής πίεσης από εσωτερικά ή εξωτερικά αίτια.		

P144	**ΟΔΗΓΙΑ ΣΥΣΚΕΥΑΣΙΑΣ**	**P144**
Οι παρακάτω συσκευασίες επιτρέπονται εφόσον ικανοποιούνται οι γενικές διατάξεις των παραγράφων **4.1.1, 4.1.3** και οι ειδικές διατάξεις συσκευασίας της παραγράφου **4.1.5**:		
Εσωτερικές συσκευασίες και ρυθμίσεις **Δοχεία** ινοσανίδες μέταλλο πλαστικό **Διαχωριστικά τμήματα στις εξωτερικές συσκευασίες**	**Ενδιάμεσες συσκευασίες και ρυθμίσεις** Όχι απαραίτητες	**Εξωτερικές συσκευασίες και ρυθμίσεις** **Κιβώτια** χάλυβας (4A) αλουμίνιο (4B) φυσικό ξύλο, κοινό με μεταλλική επένδυση (4C1) κόντρα πλακέ (4D) με μεταλλική επένδυση ανασυσταμένο ξύλο (4F) με μεταλλική επένδυση πλαστικό, τεταμένο (4H1) πλαστικό, στερεό (4H2) **Βαρέλια** χάλυβας, μετακινούμενης κεφαλής (1A2) αλουμίνιο μετακινούμενης κεφαλής (1B2) πλαστικό μετακινούμενης κεφαλής (1H2)
Ειδική διάταξη συσκευασίας: **PP77** Για UN 0248 και 0249, οι συσκευασίες πρέπει να είναι προστατευμένες έναντι της εισόδου νερού. Όταν μεταφέρονται ασυσκεύαστες συσκευές ενεργοποιούμενες με το νερό, πρέπει να είναι εφοδιασμένες με δύο τουλάχιστον ανεξάρτητα προστατευτικά χαρακτηριστικά τα οποία εμποδίζουν την είσοδο του νερού.		

P200	ΟΔΗΓΙΑ ΣΥΣΚΕΥΑΣΙΑΣ	P200

Τύπος συσκευασιών:

Κύλινδροι, σωλήνες, βαρέλια υπό πίεση και δέσμες κυλίνδρων.

Κύλινδρος, σωλήνες, βαρέλια υπό πίεση και δέσμες κυλίνδρων επιτρέπονται εφόσον ικανοποιούνται οι ειδικές διατάξεις συσκευασίας της παραγράφου **4.1.6** και οι διατάξεις που αναφέρονται παρακάτω στα (1) έως (9):

Γενικά

(1) Τα Δοχεία πίεσης πρέπει να είναι έτσι κλεισμένα και στεγανά, ώστε να αποφεύγεται διαρροή των αερίων

(2) Δοχεία πίεσης που περιέχουν τοξικές ουσίες με LC50 μικρότερο ή ίσο προς 200ml/m3 (ppm) όπως καθορίζεται στον πίνακα δεν πρέπει να είναι εξοπλισμένα με οποιαδήποτε διάταξη εκτόνωσης πίεσης.
Συσκευές εκτόνωσης της πίεσης θα προσαρμόζονται επί των δοχείων πίεσης UN που χρησιμοποιούνται για τη μεταφορά διοξειδίου του άνθρακα UN Αριθ. 1013 και υποξειδίου του αζώτου UN Αριθ. 1070.

(3) Οι ακόλουθοι τρεις πίνακες καλύπτουν συμπιεσμένα αέρια (Πίνακας 1), υγροποιημένα και διαλυμένα αέρια (Πίνακας 2) και ουσίες που δεν ανήκουν στην Κλάση 2 (Πίνακας 3). Οι πίνακες παρέχουν :
- (a) τον αριθμό UN, την ονομασία και περιγραφή, και τον κωδικό ταξινόμησης της ουσίας
- (b) την τιμή LC_{50} για τοξικές ουσίες
- (c) τους τύπους των επιτρεπόμενων για την ουσία δοχείων πίεσης, με την ένδειξη του γράμματος "X"
- (d) τη μέγιστη περίοδο δοκιμής για τον περιοδικό έλεγχο των δοχείων πίεσης

ΣΗΜΕΙΩΣΗ: Για δοχεία πίεσης τα οποία κάνουν χρήση σύνθετων υλικών, οι συχνότητες του περιοδικού ελέγχου καθορίζονται από την αρμόδια αρχή η οποία εγκρίνει τα δοχεία

- (e) την ελάχιστη πίεση δοκιμής των δοχείων πίεσης
- (f) τη μέγιστη πίεση λειτουργίας των δοχείων πίεσης για τα συμπιεσμένα αέρια ή το μέγιστο λόγο πλήρωσης για υγροποιημένα και διαλυμένα αέρια
- (g) ειδικές διατάξεις συσκευασίας που αφορούν ειδικά μία ουσία

Πίεση δοκιμής, βαθμός πλήρωσης και απαιτήσεις πλήρωσης

(4) Η ελάχιστη πίεση δοκιμής που απαιτείται είναι 1 MPa (10 bar),

(5) Σε καμία περίπτωση δεν πρέπει να πληρώνονται τα δοχεία πίεσης περισσότερο από το επιτρεπόμενο όριο των ακόλουθων απαιτήσεων :
- (a) Για συμπιεσμένα αέρια, η πίεση λειτουργίας δεν πρέπει να είναι μεγαλύτερη από τα δύο τρίτα της πίεσης δοκιμής των δοχείων πίεσης. Επιπρόσθετοι περιορισμοί σε αυτό το άνω όριο της πίεσης λειτουργίας επιβάλλονται από την ειδική διάταξη συσκευασίας "o". Σε καμία περίπτωση δεν πρέπει η εσωτερική πίεση στους 65oC να υπερβαίνει την πίεση δοκιμής.
- (b) Για υγροποιημένα αέρια υψηλής πίεσης, ο λόγος πλήρωσης πρέπει να είναι τέτοιος, ώστε η πίεση ηρεμίας στους 65 °C να μην υπερβαίνει την πίεση δοκιμής των δοχείων πίεσης.
  Η χρήση πιέσεων δοκιμής και λόγων πλήρωσης άλλων από εκείνων του πίνακα επιτρέπεται, εκτός από τις περιπτώσεις όπου εφαρμόζεται η ειδική διάταξη συσκευασίας "o", υπό τον όρον ότι:
  (i) το κριτήριο της ειδικής διάταξης συσκευασίας "r" ικανοποιείται όπου απαιτείται, ή
  (ii) το ανωτέρω κριτήριο ικανοποιείται σε όλες τις άλλες περιπτώσεις.
  Για υψηλής πίεσης υγροποιημένα αέρια και μίγματα αερίων για τα οποία δεν διατίθενται σχετικά δεδομένα, ο μέγιστος λόγος πλήρωσης (filling ratio, FR) πρέπει να προσδιορίζεται ως ακολούθως:

$$FR = 8.5 \times 10^{-4} \times d_g \times P_h$$

όπου FR = μέγιστος λόγος πλήρωσης

d_g = πυκνότητα του αερίου (στους 15 °C, 1 bar)(σε kg/m^3)

P_h = ελάχιστη πίεση δοκιμής (σε bar)

Αν η πυκνότητα του αερίου είναι άγνωστη, ο μέγιστος βαθμός πλήρωσης πρέπει να προσδιορίζεται ως ακολούθως:

$$FD = \frac{P_e \times MM \times 10^{-3}}{R \times 338}$$

όπου FR = μέγιστος βαθμός πλήρωσης

P_h = ελάχιστη πίεση ελέγχου (σε bar)

MM = μοριακό βάρος (σε g/mol)

R = 8,31451 × 10^{-2} bar . l .mol^{-1} . K^{-1} (σταθερά των αερίων)

Για μίγματα αερίου, το μέσο μοριακό βάρος υπολογίζεται, λαμβάνοντας υπόψη τις ογκομετρικές συγκεντρώσεις των διαφόρων συστατικών.

(c) Για υγροποιημένα αέρια, η μέγιστη μάζα των περιεχόμενων ανά λίτρο χωρητικότητας νερού πρέπει να ισούται με 0.95 φορές την πυκνότητα της υγρής φάσης στους 50 °C. Επιπλέον η υγρή φάση δεν πρέπει να γεμίζει το δοχείο πίεσης σε οποιαδήποτε θερμοκρασία μέχρι τους 60 °C. Η πίεση δοκιμής του δοχείου πίεσης πρέπει να είναι τουλάχιστον ίση με την τάση ατμών (απόλυτη) του υγρού στους 65 °C, μείον 100 kPa (1 bar).

Για χαμηλής πίεσης υγροποιημένα αέρια και μίγματα αερίων για τα οποία δεν διατίθενται σχετικά δεδομένα, ο μέγιστος λόγος πλήρωσης (filling ratio, FR) πρέπει να προσδιορίζεται ως ακολούθως:

$$FR = (0.0032 \times BP - 0.24) \times d_1$$

όπου

FR = μέγιστος βαθμός πλήρωσης

BP = σημείο βρασμού (σε Kelvin)

d_1 = πυκνότητα του υγρού στο σημείο βρασμού (σε kg/l)

(d) Για UN Αρ. 1001 ακετυλένιο, διαλυμένο, και για UN Αρ, 3374 ακετυλένιο, ελεύθερο διαλυτών, βλέπε (10), ειδική διάταξη συσκευασίας “p”.

(6) Μπορούν να χρησιμοποιούνται διαφορετικές πιέσεις δοκιμής και λόγοι πλήρωσης εφόσον ικανοποιούν τις γενικές απαιτήσεις που περιγράφονται στις παραγράφους (4) και (5) παραπάνω.

(7) Η πλήρωση των δοχείων πίεσης μπορεί να εκτελείται μόνο από κέντρα με ειδικό εξοπλισμό, με εξειδικευμένο προσωπικό που εφαρμόζουν τις κατάλληλες διαδικασίες.

Οι διαδικασίες πρέπει να περιλαμβάνουν ελέγχους:

- της συμμόρφωσης των δοχείων και των εξαρτημάτων σύμφωνα με τους κανονισμούς,
- της συμβατότητάς τους με το προϊόν που πρόκειται να μεταφερθεί,
- της απουσίας φθοράς η οποία μπορεί να επηρεάσει την ασφάλεια,
- της συμμόρφωσης με το βαθμό ή την πίεση πλήρωσης, κατάλληλα
- της σήμανσης και ταυτοποίησης σύμφωνα με τους κανονισμούς.

{TC " " \l 4}Περιοδικοί έλεγχοι

(8) Επαναγεμιζόμενα δοχεία πρέπει να υποβάλλονται σε περιοδικούς ελέγχους σύμφωνα με τις διατάξεις της παραγράφου 6.2.1.6. και 6.2.3.5 αντίστοιχα.

(9) Αν για συγκεκριμένες ουσίες δεν εμφανίζονται ειδικές διατάξεις στους ακόλουθους πίνακες, οι περιοδικοί έλεγχοι πρέπει να διεξάγονται:

(a) Κάθε 5 χρόνια στην περίπτωση δοχείων πίεσης προοριζομένων για τη μεταφορά αερίων με κωδικούς ταξινόμησης 1T, 1TF, 1TO, 1TC, 1TFC, 1TOC, 2T, 2TO, 2TF, 2TC, 2TFC, 2TOC, 4A, 4F και 4C.

(b) Κάθε 5 χρόνια στην περίπτωση δοχείων πίεσης προοριζομένων για τη μεταφορά ουσιών από άλλες κλάσεις.

(c) Κάθε 10 χρόνια στην περίπτωση δοχείων πίεσης προοριζομένων για τη μεταφορά αερίων με κωδικούς ταξινόμησης 1A, 1O, 1F, 2A, 2O και 2F.

Κατά παρέκκλιση αυτής της παραγράφου, ο περιοδικός έλεγχος των δοχείων πίεσης που κάνουν χρήση σύνθετων υλικών (σύνθετα δοχεία πίεσης) πρέπει να διεξάγεται σε διαστήματα που καθορίζονται από την αρμόδια αρχή του Κράτους Μέλους της COTIF που έχει εγκρίνει τον τεχνικό κώδικα για το σχεδιασμό και την κατασκευή.

Ειδικές διατάξεις συσκευασίας

(10) Εξηγήσεις για τη στήλη "Ειδικές διατάξεις συσκευασίας" :

Συμβατότητα υλικού (για αέρια βλέπε ISO 11114-1:1997 και ISO 11114-2:2000)

a: Δοχεία πίεσης από κράματα αλουμινίου δεν επιτρέπονται.

b: Βαλβίδες χαλκού δεν πρέπει να χρησιμοποιούνται.

c: Μεταλλικά τμήματα που βρίσκονται σε επαφή με τα περιεχόμενα δεν πρέπει να περιέχουν περισσότερο από 65% χαλκό.

d: Όταν χρησιμοποιούνται χαλύβδινα δοχεία πίεσης, μόνο εκείνα που είναι ανθεκτικά σε ψαθυροποίηση από υδρογόνο επιτρέπονται.

Απαιτήσεις για τοξικές ουσίες με τιμή LC50 μικρότερη ή ίση προς 200ml/m^3 (ppm)

k: Τα στόμια των βαλβίδων πρέπει να εξοπλίζονται με σφιχτά βύσματα αερίου ή με πώματα τα οποία πρέπει να είναι κατασκευασμένα από υλικό που δεν είναι ευαίσθητο σε προσβολή από τα περιεχόμενα του δοχείου πίεσης.

Κάθε κύλινδρος μίας δέσμης κυλίνδρων πρέπει να εξοπλίζεται με ανεξάρτητη βαλβίδα η οποία πρέπει να είναι κλειστή κατά τη μεταφορά. Μετά την πλήρωση, ο σωλήνας πρέπει να κενώνεται, να καθαρίζεται και να φράσσεται.

Δέσμες που περιέχουν UN Αρ. 1045 Φθόριο, συμπιεσμένο, μπορούν να κατασκευάζονται με μονωτικές βαλβίδες σε ομάδες κυλίνδρων που δεν υπερβαίνουν τα 150 λίτρα συνολικής χωρητικότητας σε νερό αντί για μονωτικές βαλβίδες για κάθε κύλινδρο.

Οι κύλινδροι και οι ανεξάρτητοι κύλινδροι μίας δέσμης πρέπει να έχουν πίεση δοκιμής μεγαλύτερη ή ίση των 200bar και ελάχιστο πάχος τοιχώματος 3.5mm για κράματα αλουμινίου ή 2mm για χάλυβα. Οι ανεξάρτητοι κύλινδροι που δεν ικανοποιούν την απαίτηση αυτή πρέπει να μεταφέρονται σε μία στιβαρή εξωτερική συσκευασία ή οποία θα προστατεύει επαρκώς τον κύλινδρο και τα εξαρτήματά του και θα ικανοποιεί το επίπεδο απόδοσης της ομάδας συσκευασία I. Τα βαρέλια πίεσης πρέπει να έχουν ελάχιστο πάχος τοιχωμάτων όπως καθορίζεται από την αρμόδια αρχή.

Τα δοχεία πίεσης δεν πρέπει να είναι εξοπλισμένα με συσκευές εκτόνωσης πίεσης.

Οι κύλινδροι και οι ανεξάρτητοι κύλινδροι μίας δέσμης πρέπει να περιορίζονται σε μέγιστη χωρητικότητα νερού 85 λίτρων.

Κάθε βαλβίδα πρέπει να έχει βαλβίδα (taber threaded connection) άμεσης σύνδεσης με το δοχείο πίεσης και να είναι ικανή να αντέχει την πίεση δοκιμής του δοχείου πίεσης.

Κάθε βαλβίδα πρέπει να είναι είτε τύπου of the packless με μη-διατρημένο διάφραγμα, είται ενός τύπου ο οποίος εμποδίζει τη διαρροή διαμέσου ή εκτός της συσκευασίας.

Η μεταφορά σε κάψουλες δεν επιτρέπεται

Κάθε δοχείο πίεσης πρέπει, μετά την πλήρωση, να ελέγχεται για διαρροή.

Ειδικές διατάξεις για αέρια

l: Το UN Αρ. 1040 Αιθυλενοξείδιο μπορεί επίσης να συσκευάζεται σε ερμητικά σφραγισμένες γυάλινες ή μεταλλικές εσωτερικές συσκευασίες που προστατεύονται κατάλληλα έναντι χτυπημάτων μέσα σε κιβώτια από ινοσανίδες, ξύλο ή μέταλλο επιπέδου απόδοσης της ομάδας I. Η μέγιστη επιτρεπόμενη ποσότητα για οποιαδήποτε γυάλινη εσωτερική συσκευασία είναι 30g, και η μέγιστη επιτρεπόμενη ποσότητα για οποιαδήποτε μεταλλική εσωτερική συσκευασία είναι 200g. Μετά την πλήρωση, κάθε εσωτερική συσκευασία πρέπει να διασφαλίζεται ότι δεν διαρρέει τοποθετώντας την εσωτερική συσκευασία σε ζεστό νερό σε μία θερμοκρασία, και για μία χρονική περίοδο, ικανή να εξασφαλιστεί ότι

έχει επιευχθεί μία εσωτερική πίεση ίση με την πίεση ατμών του οξειδίου του αιθυλενίου στους 55oC. Το μέγιστο καθαρό βάρος σε κάθε εξωτερική συσκευασία δεν πρέπει να υπερβαίνει τα 2.5kg.

m: Τα δοχεία πίεσης πρέπει να γεμίζονται έως μία πίεση λειτουργίας που δεν υπερβαίνει τα 5bar.

n: Οι κύλινδροι και οι ανεξάρτητοι κύλινδροι μίας δέσμης δεν πρέπει να περιέχουν περισσότερο από 5 kg αερίου. Όταν δέσμες που περιέχουν UN Αρ. 1045, Φθόριο, συμπιεσμένο, διαιρούνται σε ομάδες κυλίνδρων σύμφωνα με την ειδική διάταξη συσκευασίας "k" κάθε ομάδα δεν θα περιέχει περισσότερο από 5 kg αερίου.

o: Σε καμία περίπτωση δεν πρέπει να υπερβαίνονται η πίεση λειτουργίας ή ο λόγος πλήρωσης που αναφέρονται στον πίνακα.

p: Για UN Αρ. 1001 ακετυλένιο, διαλυμένο, και UN Αρ. 3374 ακετυλένιο, ελεύθερο διαλύτη: οι κύλινδροι πρέπει να γεμίζονται με ομοιογενές ογκώδες πορώδες υλικό. Η πίεση λειτουργίας και η ποσότητα του ακετυλενίου δεν πρέπει να υπερβαίνει τις τιμές που προδιαγράφονται στην έγκριση ή στο πρότυπο ISO 3807-1:2000 ή στο ISO 3807- 2:2000, κατάλληλα.

Για UN Αρ. 1001 ακετυλένιο, διαλυμένο: οι κύλινδροι πρέπει να περιέχουν ποσότητα ακετόνης ή κατάλληλο διαλύτη όπως καθορίζεται στην έγκριση (βλέπε ISO 3807-1:2000 ή ISO 3807-2:2000, κατάλληλα. Οι κύλινδροι που εξοπλίζονται με διατάξεις εκτόνωσης πίεσης ή ενώνονται μαζί με σωλήνα πρέπει να μεταφέρονται κάθετα.

Εναλλακτικά, για UN Αρ. 1001 ακετυλένιο, διαλυμένο: οι κύλινδροι που δεν είναι δοχεία πίεσης UN μπορούν να γεμίζονται με μη-ογκώδες πορώδες υλικό. Η πίεση λειτουργίας, η ποσότητα του ακετυλενίου και η ποσότητα του διαλύτη δεν πρέπει να υπερβαίνουν τις τιμές που καθορίζονται στην έγκριση. Η μέγιστη περίοδος δοκιμής για περιοδικό έλεγχο των κυλίνδρων δεν πρέπει να υπερβαίνει τα πέντε έτη.

Η πίεση δοκιμής των 52bar πρέπει να εφαρμόζεται μόνο σε κυλίνδρους που συμμορφώνονται με το ISO 3807-2:2000.

q: Οι βαλβίδες των δοχείων πίεσης πυροφόρων αερίων ή εύφλεκτων μιγμάτων αερίων που περιέχουν περισσότερο από 1% πυροφόρα συστατικά πρέπει να είναι προσαρμοσμένα με στεγανά από διαρροή αερίων πώματα τα οποία πρέπει να είναι κατασκευασμένα από υλικά που δεν είναι ευαίσθητα σε προσβολή από τα περιεχόμενα των δοχείων πίεσης. Όταν αυτά τα δοχεία πίεσης είναι ενωμένα συνδεδεμένα σε δέσμη, κάθε ένα από τα δοχεία πίεσης πρέπει να είναι εξοπλισμένο με ανεξάρτητη βαλβίδα η οποία πρέπει να είναι κλειστή κατά τη μεταφορά, και η εξωτερική βαλβίδα του σωλήνα σύνδεσης πρέπει να είναι εξοπλισμένη με στεγανό στην διαρροή αερίων πώμα. Η μεταφορά σε κάψουλες δεν επιτρέπεται.

r: Ο λόγος πλήρωσης αυτού του αερίου θα είναι περιορισμένος ώστε, αν επισυμβεί ολοσχερής αποσύνθεση, η πίεση δεν θα υπερβεί τα δύο τρίτα της πίεσης δοκιμής του δοχείου πίεσης.

ra: Επιτρέπεται η μεταφορά σε κάψουλες υπό τις παρακάτω προϋποθέσεις:

(a) Το βάρος του αερίου δεν πρέπει να υπερβαίνει τα 150 g ανά κάψουλα

(b) Οι κάψουλες πρέπει να είναι απαλλαγμένες από βλάβες που μπορούν να εξασθενήσουν την αντοχή τους

(c) Η στεγανότητα του σφραγίσματος πρέπει να εξασφαλίζεται με πρόσθετη διάταξη (κάλυμμα, κορώνα, σφραγίδα, δέσιμο, κλπ.) ικανή να εμποδίζει οποιαδήποτε διαρροή του σφραγίσματος κατά τη διάρκεια της μεταφοράς.

(d) Οι κάψουλες πρέπει να τοποθετούνται σε εξωτερική συσκευασία επαρκούς αντοχής. Ένα κόλο δεν πρέπει να ζυγίζει περισσότερο από 75 kg.

s: Δοχεία πίεσης από κράματα αλουμινίου πρέπει να είναι:

- εξοπλισμένα μόνο με βαλβίδες ορείχαλκού ή ανοξείδωτου χάλυβα, και
- καθαρισμένα από μόλυνση από υδρογονάνθρακες και να μην είναι μολυσμένα με έλαιο. Δοχεία πίεσης UN πρέπει να καθαρίζονται σύμφωνα με το πρότυπο ISO 11621:1997.

ta: Δεσμευμένο

Περιοδικός έλεγχος

u: Το διάστημα μεταξύ των περιοδικών ελέγχων μπορεί να επεκταθεί έως τα 10 έτη για δοχεία πίεσης από κράμα αλουμινίου. Η παρέκκλιση αυτή μπορεί να εφαρμόζεται μόνο σε δοχεία πίεσης UN όταν το κράμα του δοχείου πίεσης έχει υποστεί δοκιμή σε διάβρωση υπό τάση όπως καθορίζεται στο πρότυπο ISO 7866:1999.

v: Το διάστημα μεταξύ των επιθεωρήσεων για χαλύβδινους κυλίνδρους μπορεί να επεκταθεί έως τα 15 έτη:

(a) με τη συμφωνία της αρμόδιας αρχής (αρχών) της χώρας (χωρών) όπου πραγματοποιείται ο περιοδικός έλεγχος και η μεταφορά, και

(b) σύμφωνα με τις απαιτήσεις ενός τεχνικού κώδικα ή προτύπου αναγνωρισμένου από την αρμόδια αρχή, ή του προτύπου EN 1440:1996 «Μεταφερόμενοι επαναγεμιζόμενοι συγκολλημμένοι κύλινδροι για υγροποιημένο αέριο πετρελαιοειδών LPG) – Περιοδική επανέγκριση” .

Απαιτήσεις για Ε.Α.Ο. καταχωρήσεις και για μίγματα

z: Τα υλικά από τα οποία είναι κατασκευασμένα τα δοχεία πίεσης και τα εξαρτήματά τους πρέπει να είναι συμβατά με τα περιεχόμενα και δεν πρέπει να αντιδρούν προς σχηματισμό βλαβερών ή επικίνδυνων ενώσεων με αυτά.

Η πίεση δοκιμής και ο βαθμός πλήρωσης πρέπει να υπολογίζεται σύμφωνα με τις σχετικές απαιτήσεις της (5).

Τοξικές ουσίες με LC_{50} μικρότερο ή ίσο των 200 ml/m3 δεν πρέπει να μεταφέρονται σε σωλήνες, βαρέλια υπό πίεση ή MEGCs και πρέπει να ικανοποιούν τις απαιτήσεις της ειδικής διάταξης συσκευασίας “k”. Ωστόσο, το UN Αρ. 1975 μίγμα νιτρικού οξειδίου και τετροξειδίου του αζώτου μπορεί να μεταφέρεται σε βαρέλια πίεσης.

Για δοχεία πίεσης που περιέχουν πυροφόρα αέρια ή εύφλεκτα μίγματα αερίων που περιέχουν περισσότερο από 1% πυροφόρα συστατικά, πρέπει να ικανοποιούνται οι απαιτήσεις της ειδικής διάταξης συσκευασίας “q”.

Πρέπει να λαμβάνονται τα απαραίτητα μέτρα για να αποφεύγονται επικίνδυνες αντιδράσεις (π.χ. πολυμερισμός ή αποσύνθεση) κατά τη μεταφορά. Αν είναι απαραίτητο, πρέπει να απαιτείται η σταθεροποίηση ή η προσθήκη αναστολέα.

Μίγματα που περιέχουν UN Αρ. 1911 διβοράνιο, πρέπει να πληρώνονται έως πίεσης τέτοιας ώστε, αν λάβει χώρα πλήρης αποσύνθεση του διβορανίου, να μην υπερβεί τα δύο τρίτα της πίεσης δοκιμής του δοχείου πίεσης.

Μίγματα που περιέχουν υδρίδιο Γερμανίου UN 2192, εκτός από τα μίγματα μέχρι 35% υδρίδιο Γερμανίου σε υδρογόνο ή άζωτο ή μέχρι 28% υδρίδιο Γερμανίου σε ήλιο ή αργό, θα πληρούνται σε πίεση τέτοια ώστε αν επισυμβεί ολοσχερής αποσύνθεση του υδριδίου Γερμανίου, δεν θα επέλθη υπέρβαση των δύο τρίτων της πίεσης δοκιμής του δοχείου πίεσης.

Απαιτήσεις για ουσίες που δεν ανήκουν στην Κλάση 2

ab: Τα δοχεία πίεσης πρέπει να ικανοποιούν τις ακόλουθες συνθήκες :

(i) Η πίεση δοκιμής περιλαμβάνει επιθεώρηση του εσωτερικού του δοχείου πίεσης και έλεγχο των εξαρτημάτων.

(ii) Επιπλέον η αντοχή σε διάβρωση πρέπει να ελέγχεται κάθε δύο χρόνια με τα κατάλληλα όργανα (π.χ. υπέρηχους) και να επιβεβαιώνεται η κατάσταση των εξαρτημάτων.

(iii) Το πάχος των τοιχωμάτων δεν πρέπει να είναι μικρότερο από 3mm.

ac: Οι δοκιμές και οι έλεγχοι πρέπει να πραγματοποιούνται υπό την επίβλεψη ειδικού που φέρει έγκριση από την αρμόδια αρχή.

ad: Τα δοχεία πίεσης πρέπει να ικανοποιούν τις ακόλουθες συνθήκες :

(i) Τα δοχεία πίεσης πρέπει να είναι σχεδιασμένα για πίεση σχεδιασμού όχι μικρότερη από 2.1MPa (21

bar) (gauge pressure)

(ii) Επιπρόσθετα των σημάνσεων των επαναγεμιζόμενων δοχείων πίεσης, τα δοχεία πίεσης πρέπει να φέρουν τα ακόλουθα διακριτικά με καθαρούς ευανάγνωστους και ανθεκτικούς χαρακτήρες :

- Τον αριθμό UN και την κατάλληλη ονομασία αποστολής σύμφωνα με 3.1.2.
- Το μέγιστο επιτρεπόμενο βάρος όταν είναι γεμάτα και το απόβαρο του δοχείου πίεσης, συμπεριλαμβανομένων και των εξαρτημάτων που προσαρμόζονται κατά την πλήρωση, ή το μικτό βάρος.

(11) Οι ισχύουσες απαιτήσεις της παρούσας οδηγίας συσκευασίας θεωρείται ότι έχουν ικανοποιηθεί εάν έχει εφαρμοστεί κάποιο από τα παρακάτω πρότυπα, κατάλληλα:

Ισχύουσες απαιτήσεις	**Αναφορά**	**Τίτλος του εγγράφου**
(7)	EN 1919:2000	Φορητοί κύλινδροι αερίων. Κύλινδροι για αέρια (αποκλείεται ακετυλένιο και LPG). Επιθέωρηση κατά το χρόνο πλήρωσης.
(7)	EN 1920:2000	Φορητοί κύλινδροι αερίων. Κύλινδροι για συμπιεσμένα αέρια (αποκλείεται ακετυλένιο). Επιθέωρηση κατά το χρόνο πλήρωσης.
(7)	EN 12754:2001	Φορητοί κύλινδροι αερίων. Κύλινδροι για διαλυμένο ακετυλένιο. Επιθέωρηση κατά το χρόνο πλήρωσης.
(7)	EN 13365:2002 + A1:2005	Φορητοί κύλινδροι αερίων – Δέσμες κυλίνδρων για μόνιμα και υγροποιημένα αέρια (αποκλείεται ακετυλένιο) - Επιθέωρηση κατά το χρόνο πλήρωσης.
(7) και (10) ta (b)	EN 1439:2008 (εκτός 3.5 και Παράρτημα G)	LPG εξοπλισμός και εξαρτήματα – Διαδικασίες ελέγχου των φιαλών LPG προ, κατά τη διάρκεια και μετά την πλήρωση.
(7) και (10) ta (b)	EN 14794:2005	LPG εξοπλισμός και εξαρτήματα – Φορητοί κύλινδροι επεναγεμιζόμενοι συγκολλημμένοι και χάλυβα Υγροποιημένου Αερίου Πετρελαίου (LPG) – Διαδικασίες για έλεγχο πριν, κατά τη διάρκεια και μετά την πλήρωση.
(10) p	EN 1801:1998	Φορητοί κύλινδροι αερίων- Συνθήκες πλήρωσης για μονούς κυλίνδρους ακετυλενίου (συμπεριλαμβανομένου καταλόγου πορωδών υλικών)
(10) p	EN 12755:2000	Κύλινδροι μεταφερόμενων αερίων - Συνθήκες πλήρωσης για δέσμες ακετυλενίου

Πίνακας 1 : Συμπιεσμένα αέρια

UN	ΟΝΟΜΑΣΙΑ ΚΑΙ ΠΕΡΙΓΡΑΦΗ	ΚΩΔΙΚΟΣ ΤΑΞΙΝΟΜΗΣΗΣ	LC_{50} ml/m^3	Κύλινδροι	Σωλήνες	Βαρέλια πίεσης	Δέσμη κυλίνδρων	Περίοδος δοκιμής, έτη [a]	Δοκιμή πίεσης [b]	Μέγιστη πίεση εργασίας [b]	Ειδικές διατάξεις συσκευασίας
1002	ΑΕΡΑΣ, ΣΥΜΠΙΕΣΜΕΝΟΣ	1A		X	X	X	X	10			
1006	ΑΡΓΟ, ΣΥΜΠΙΕΣΜΕΝΟ	1A		X	X	X	X	10			
1016	ΜΟΝΟΞΕΙΔΙΟ ΤΟΥ ΑΝΘΡΑΚΑ, ΣΥΜΠΙΕΣΜΕΝΟ	1TF	3760	X	X	X	X	5			u
1023	ΦΩΤΑΕΡΙΟ, ΣΥΜΠΙΕΣΜΕΝΟ	1TF		X	X	X	X	5			
1045	ΦΘΟΡΙΟ, ΣΥΜΠΙΕΣΜΕΝΟ	1TOC	185	X			X	5	200	30	a, k, n, o
1046	ΗΛΙΟ, ΣΥΜΠΙΕΣΜΕΝΟ	1A		X	X	X	X	10			
1049	ΥΔΡΟΓΟΝΟ, ΣΥΜΠΙΕΣΜΕΝΟ	1F		X	X	X	X	10			d
1056	ΚΡΥΠΤΟ, ΣΥΜΠΙΕΣΜΕΝΟ	1A		X	X	X	X	10			
1065	ΝΕΟ, ΣΥΜΠΙΕΣΜΕΝΟ	1A		X	X	X	X	10			
1066	ΑΖΩΤΟ, ΣΥΜΠΙΕΣΜΕΝΟ	1A		X	X	X	X	10			
1071	ΑΕΡΙΟ ΛΑΔΙΟΥ,ΣΥΜΠΙΕΣΜΕΝΟ	1TF		X	X	X	X	5			
1072	ΟΞΥΓΟΝΟ, ΣΥΜΠΙΕΣΜΕΝΟ	1O		X	X	X	X	10			s
1612	ΜΕΙΓΜΑ ΤΕΤΡΑΦΩΣΦΟΡΙΚΟΥ ΕΞΑΑΙΘΥΛΙΟΥ ΚΑΙ ΣΥΜΠΙΕΣΜΕΝΟΥ ΑΕΡΙΟΥ	1T		X	X	X	X	5			z
1660	ΝΙΤΡΙΚΟ ΟΞΕΙΔΙΟ, ΣΥΜΠΙΕΣΜΕΝΟ	1TOC	115	X			X	5	225	33	k, o
1953	ΣΥΜΠΙΕΣΜΕΝΟ ΑΕΡΙΟ, ΤΟΞΙΚΟ, ΕΥΦΛΕΚΤΟ, Ε.Α.Ο.	1TF	≤5000	X	X	X	X	5			z
1954	ΣΥΜΠΙΕΣΜΕΝΟ ΑΕΡΙΟ, ΕΥΦΛΕΚΤΟ, Ε.Α.Ο.	1F		X	X	X	X	10			z
1955	ΣΥΜΠΙΕΣΜΕΝΟ ΑΕΡΙΟ, ΤΟΞΙΚΟ, Ε.Α.Ο.	1T	≤5000	X	X	X	X	5			z
1956	ΣΥΜΠΙΕΣΜΕΝΟ ΑΕΡΙΟ, Ε.Α.Ο.	1A		X	X	X	X	10			z
1957	ΔΕΥΤΕΡΙΟ, ΣΥΜΠΙΕΣΜΕΝΟ	1F		X	X	X	X	10			d
1964	ΑΕΡΙΟ ΜΙΓΜΑ ΥΔΡΟΓΟΝΑΝΘΡΑΚΑ, Ε.Α.Ο.	1F		X	X	X	X	10			z
1971	ΜΕΘΑΝΙΟ, ΣΥΜΠΙΕΣΜΕΝΟ ή ΦΥΣΙΚΟ ΑΕΡΙΟ, ΣΥΜΠΙΕΣΜΕΝΟ, με υψηλή περιεκτικότητα σε μεθάνιο	1F		X	X	X	X	10			
2034	ΜΙΓΜΑ ΥΔΡΟΓΟΝΟΥ ΚΑΙ ΜΕΘΑΝΙΟΥ, ΣΥΜΠΙΕΣΜΕΝΟ	1F		X	X	X	X	10			d
2190	ΔΙΦΘΟΡΙΟΥΧΟ ΟΞΥΓΟΝΟ	1TOC	2.6	X			X	5	200	30	a, k, n, o

3156	ΣΥΜΠΙΕΣΜΕΝΟ ΑΕΡΙΟ, ΟΞΕΙΔΩΤΙΚΟ, Ε.Α.Ο.	1O		X	X	X	X	10			z
3303	ΣΥΜΠΙΕΣΜΕΝΟ ΑΕΡΙΟ, ΤΟΞΙΚΟ, ΟΞΕΙΔΩΤΙΚΟ, Ε.Α.Ο.	1TO	≤5000	X	X	X	X	5			z
3304	ΣΥΜΠΙΕΣΜΕΝΟ ΑΕΡΙΟ, ΤΟΞΙΚΟ, ΔΙΑΒΡΩΤΙΚΟ, Ε.Α.Ο.	1TC	≤5000	X	X	X	X	5			z
3305	ΣΥΜΠΙΕΣΜΕΝΟ ΑΕΡΙΟ, ΤΟΞΙΚΟ, ΕΥΦΛΕΚΤΟ, ΔΙΑΒΡΩΤΙΚΟ, Ε.Α.Ο.	1TFC	≤5000	X	X	X	X	5			z
3306	ΣΥΜΠΙΕΣΜΕΝΟ ΑΕΡΙΟ, ΤΟΞΙΚΟ, ΟΞΕΙΔΩΤΙΚΟ, ΔΙΑΒΡΩΤΙΚΟ, Ε.Α.Ο.	1TOC	≤5000	X	X	X	X	5			z

[a] Δεν ισχύει για δοχεία πίεσης κατασκευασμένα από σύνθετα υλικά

[b] Όπου οι καταχωρήσεις είναι κενές, η πίεση λειτουργίας δεν πρέπει να υπερβαίνει τα δύο τρίτα της πίεσης δοκιμής.

Πίνακας 2 : Υγροποιημένα αέρια και διαλυμένα αέρια

UN	**ΟΝΟΜΑΣΙΑ ΚΑΙ ΠΕΡΙΓΡΑΦΗ**	**ΚΩΔΙΚΟΣ ΤΑΞΙΝΟΜΗΣΗΣ**	**LC_{50}ml/m^3**	**Κύλινδροι**	**Σωλήνες**	**Βαρέλια πίεσης**	**Δέσμη κυλίνδρων**	**Περίοδος δοκιμής, έτη [a]**	**Δοκιμή πίεσης [b]**	**Λόγος πλήρωσης**	**Ειδικές διατάξεις συσκευασίας**
1001	ΑΚΕΤΥΛΕΝΙΟ, ΔΙΑΛΥΜΕΝΟ	4F		X	X	X	X	10	60		c,p
1005	ΑΜΩΝΙΑ, ΑΝΥΔΡΗ	2TC	4000	X	X	X	X	5	29	0.54	b, ra
1008	ΤΡΙΦΘΟΡΙΟΥΧΟ ΒΟΡΙΟ, ΣΥΜΠΙΕΣΜΕΝΟ	2TC	387	X	X	X	X	5	225 300	0.715 0.86	
1009	ΒΡΩΜΟΤΡΙΦΘΟΡΟΜΕΘΑΝΙΟ (ΨΥΚΤΙΚΟ ΑΕΡΙΟ R13B1)	2A		X	X	X	X	10	42 120 250	1.13 1.44 1.60	ra ra ra
1010	ΒΟΥΤΑΔΙΕΝΙΑ, ΑΔΡΑΝΕΣ (1,2 – βουταδιένιο) ή	2F		X	X	X	X	10	10	0.59	ra
1010	ΒΟΥΤΑΔΙΕΝΙΑ, ΑΔΡΑΝΕΣ (1,3 – βουταδιένιο) ή	2F		X	X	X	X	10	10	0.55	ra
1010	ΒΟΥΤΑΔΙΕΝΙΑ, ΚΑΙ ΜΕΙΓΜΑΤΑ ΥΔΡΟΓΟΝΑΝΘΡΑΚΩΝ ΑΔΡΑΝΕΣ	2F		X	X	X	X	10	10	0.50	ra v Z
1011	ΒΟΥΤΑΝΙΟ	2F		X	X	X	X	10	10	0.52	ra v
1012	ΜΕΙΓΜΑΤΑ ΒΟΥΤΥΛΕΝΙΟΥ ή	2F		X	X	X	X	10	10	0.50	ra z
1012	1-ΒΟΥΤΥΛΕΝΙΟ ή	2F		X	X	X	X	10	10	0.53	
1012	CIS-2-ΒΟΥΤΕΝΙΟ ή	2F		X	X	X	X	10	10	0.55	
1012	TRANS-2-ΒΟΥΤΥΛΕΝΙΟ	2F		X	X	X	X	10	10	0.54	
1013	ΔΙΟΞΕΙΔΙΟ ΤΟΥ ΑΝΘΡΑΚΑ	2A		X	X	X	X	10	190 250	0.68 0.76	ra ra
1017	ΧΛΩΡΙΟ	2TOC	293	X	X	X	X	5	22	1.25	a, ra
1018	ΧΛΩΡΙΔΙΦΘΟΡΟ-ΜΕΘΑΝΙΟ (ΨΥΚΤΙΚΟ ΑΕΡΙΟ R22)	2A		X	X	X	X	10	27	1.03	ra

UN	ΟΝΟΜΑΣΙΑ ΚΑΙ ΠΕΡΙΓΡΑΦΗ	ΚΩΔΙΚΟΣ ΤΑΞΙΝΟΜΗΣΗΣ	LC_{50} ml/m^3	Κύλινδροι	Σωλήνες	Βαρέλια πίεσης	Δέσμη κυλίνδρων	Περίοδος δοκιμής, έτη [a]	Δοκιμή πίεσης [b]	Λόγος πλήρωσης	Ειδικές διατάξεις συσκευασίας
1020	ΧΛΩΡΟΤΕΤΡΑΦΘΩΡΟΑΙΘΑΝΙΟ (ΨΥΚΤΙΚΟ ΑΕΡΙΟ R124)	2A		X	X	X	X	10	25	1.05	ra
1021	1-ΧΛΩΡΟ-1,2,2,2-ΤΕΤΡΑΦΘΩΡΟΑΙΘΑΝΙΟ (ΨΥΚΤΙΚΟ ΑΕΡΙΟ R124)	2A		X	X	X	X	10	11	1.20	ra
1022	ΧΛΩΡΟΤΡΙΦΘΟΡΟ-ΜΕΘΑΝΙΟ (ΨΥΚΤΙΚΟ ΑΕΡΙΟ R13)	2A		X	X	X	X	10	100 120 190 250	0.83 0.90 1.04 1.11	ra ra ra ra
1026	ΚΥΑΝΟΓΟΝΟ	2TF	350	X	X	X	X	5	100	0.70	ra u
1027	ΚΥΚΛΟΠΡΟΠΑΝΙΟ	2F		X	X	X	X	10	18	0.55	ra
1028	ΔΙΧΛΩΡΟΔΙΦΘΟΡΟ-ΜΕΘΑΝΙΟ (ΨΥΚΤΙΚΟ ΑΕΡΙΟ R12)	2A		X	X	X	X	10	16	1.15	ra
1029	ΔΙΧΛΩΡΟΦΘΟΡΟΜΕΘΑΝΙΟ (ΨΥΚΤΙΚΟ ΑΕΡΙΟ R21)	2A		X	X	X	X	10	10	1.23	ra
1030	1,1-ΔΙΦΘΟΡΟΑΙΘΑΝΙΟ (ΨΥΚΤΙΚΟ ΑΕΡΙΟ R152a)	2F		X	X	X	X	10	16	0.79	ra
1032	ΔΙΜΕΘΥΛΑΜΙΝΗ, ΑΝΥΔΡΗ	2F		X	X	X	X	10	10	0.59	b, ra
1033	ΔΙΜΕΘΥΛΑΙΘΕΡΑΣ	2F		X	X	X	X	10	18	0.58	ra
1035	ΑΙΘΑΝΙΟ	2F		X	X	X	X	10	95 120 300	0.25 0.30 0.40	ra ra ra
1036	ΕΘΥΛΑΜΙΝΗ	2F		X	X	X	X	10	10	0.61	b, ra
1037	ΑΙΘΥΛΟ ΧΛΩΡΙΔΙΟ	2F		X	X	X	X	10	10	0.80	a, ra
1039	ΑΙΘΥΛΟ ΜΕΘΥΛΟ ΑΙΘΕΡΑΣ	2F		X	X	X	X	10	10	0.64	ra
1040	ΑΙΘΥΛΕΝΟΞΕΙΔΙΟ ή ΑΙΘΥΛΕΝΟΞΕΙΔΙΟ ΜΕ ΑΖΩΤΟ μέχρι ολικής πιέσεως 1MPa (10 bar) στους 50°C	2TF	2900	X	X	X	X	5	15	0.78	l, ra
1041	ΑΙΘΥΛΕΝ ΟΞΕΙΔΙΟ ΚΑΙ ΜΕΙΓΜΑ ΔΙΟΞΕΙΔΙΟΥ ΤΟΥ ΑΝΘΡΑΚΑ με περισσότερο από 9% αιθυλενοξείδιο αλλά όχι περισσότερο από 87%	2F		X	X	X	X	10	190 250	0.66 0.75	ra ra
1043	ΛΙΠΑΣΜΑ ΑΜΜΩΝΙΩΣΗΣ ΔΙΑΛΥΜΑ με ελεύθερη αμμωνία	2A		X	X	X	X	5			b, z
1048	ΥΔΡΟΒΡΩΜΙΟ, ΑΝΥΔΡΟ	2TC	2860	X	X	X	X	5	60	1.51	a, d, ra

UN	ΟΝΟΜΑΣΙΑ ΚΑΙ ΠΕΡΙΓΡΑΦΗ	ΚΩΔΙΚΟΣ ΤΑΞΙΝΟΜΗΣΗΣ	LC_{50} ml/m^3	Κύλινδροι	Σωλήνες	Βαρέλια πίεσης	Δέσμη κυλίνδρων	Περίοδος δοκιμής, έτη [a]	Δοκιμή πίεσης [b]	Λόγος πλήρωσης	Ειδικές διατάξεις συσκευασίας
1050	ΥΔΡΟΧΛΩΡΙΟ, ΑΝΥΔΡΟ	2TC	2810	X	X	X	X	5	100 120 150 200	0.30 0.56 0.67 0.74	a, d, ra a, d, ra a, d, ra a, d, ra
1053	ΥΔΡΟΘΕΙΟ	2TF	712	X	X	X	X	5	48	0.67	d, ra u
1055	ΙΣΟΒΟΥΤΥΛΕΝΙΟ	2F		X	X	X	X	10	10	0.52	ra
1058	ΥΓΡΟΠΟΙΗΜΕΝΑ ΑΕΡΙΑ, μη-εύφλεκτα, ιονισμένο με άζωτο, διοξείδιο του άνθρακα ή αέρα	2A		X	X	X	X	10	Πίεση δοκιμής = 1.5 x πίεση λειτουργίας		ra
1060	ΜΕΙΓΜΑ ΜΕΘΥΛΑΚΕΤΥΛΕΝΙΟΥ ΚΑΙ ΠΡΟΠΑΔΙΕΝΙΟΥ, ΣΤΑΘΕΡΟΠΟΙΗΜΕΝΟ	2F		X	X	X	X	10			c, ra z
	Προπαδιένιο με 1% έως 4% μεθυλακετυλένιο	2F		X	X	X	X	10	22	0.52	c, ra
	Μείγμα P1	2F		X	X	X	X	10	30	0.49	c, ra
	Μείγμα P2	2F		X	X	X	X	10	24	0.47	c, ra
1061	ΜΕΘΥΛΑΜΙΝΗ, ΑΝΥΔΡΗ	2F		X	X	X	X	10	13	0.58	b, ra
1062	ΜΕΘΥΛΟ ΒΡΩΜΙΔΙΟ με όχι περισσότερο από 2% χλωροπικρίνη	2T	850	X	X	X	X	5	10	1.51	a
1063	ΜΕΘΥΛΟ ΧΛΩΡΙΔΙΟ (ΨΥΚΤΙΚΟ ΑΕΡΙΟ R 40)	2F		X	X	X	X	10	17	0.81	a, ra
1064	ΜΕΘΥΛΟ ΜΕΡΚΑΠΤΑΝΗ	2TF	1350	X	X	X	X	5	10	0.78	d, ra u
1067	ΔΙΝΙΤΡΟΓΟΝΙΚΟ ΤΕΤΡΟΞΕΙΔΙΟ (ΔΙΟΞΕΙΔΙΟ ΤΟΥ ΑΖΩΤΟΥ)	2TOC	115	X	X	X	X	5	10	1.30	k
1069	ΝΙΤΡΟΔΥΛΟΧΛΩΡΙΔΙΟ	2TC	35	X	X	X	X	5	13	1.10	k, ra
1070	ΥΠΟΞΕΙΔΙΟ ΤΟΥ ΑΖΩΤΟΥ	2O		X	X	X	X	10	180 225 250	0.68 0.74 0.75	
1075	ΑΕΡΙΟ ΠΕΤΡΕΛΑΙΟ ΥΓΡΟΠΟΙΗΜΕΝΟ	2F		X	X	X	X	10			v, z
1076	ΦΩΣΓΕΝΙΟ	2TC	5	X	X	X	X	5	20	1.23	k, ra
1077	ΠΡΟΠΥΛΕΝΙΟ	2F		X	X	X	X	10	27	0.43	ra
1078	ΨΥΚΤΙΚΑ ΑΕΡΙΑ, Ε.Α.Ο.	2A		X	X	X	X	10			ra z
	Μείγμα F1	2A		X	X	X	X	10	12	1.23	
	Μείγμα F2	2A		X	X	X	X	10	18	1.15	
	Μείγμα F3	2A		X	X	X	X	10	29	1.03	
1079	ΔΙΟΞΕΙΔΙΟ ΤΟΥ ΘΕΙΟΥ	2TC	2520	X	X	X	X	5	12	1.23	ra

UN	ΟΝΟΜΑΣΙΑ ΚΑΙ ΠΕΡΙΓΡΑΦΗ	ΚΩΔΙΚΟΣ ΤΑΞΙΝΟΜΗΣΗΣ	LC_{50} ml/m^3	Κύλινδροι	Σωλήνες	Βαρέλια πίεσης	Δέσμη κυλίνδρων	Περίοδος δοκιμής, έτη [a]	Δοκιμή πίεσης [b]	Λόγος πλήρωσης	Ειδικές διατάξεις συσκευασίας
1080	ΕΞΑΘΕΙΟΦΘΟΡΙΔΙΟ	2A		X	X	X	X	10	70 140 160	1.06 1.34 1.38	ra ra ra
1081	ΤΕΤΡΑΦΘΟΡΟΑΙΘΥΛΕΝΙΟ, ΑΔΡΑΝΕΣ	2F		X	X	X	X	10	200		m, o, ra
1082	ΤΡΙΦΘΟΡΟΧΛΩΡΟ-ΑΙΘΥΛΕΝΙΟ, ΑΔΡΑΝΕΣ	2TF	2000	X	X	X	X	5	19	1.13	ra, u
1083	ΤΡΙΜΕΘΥΛΟΑΜΙΝΗ, ΑΝΥΔΡΗ	2F		X	X	X	X	10	10	0.56	b, ra
1085	ΒΙΝΥΛΟΒΡΩΜΙΔΙΟ, ΑΔΡΑΝΕΣ	2F		X	X	X	X	10	10	1.37	a, ra
1086	ΒΙΝΥΛΟ ΧΛΩΡΙΔΙΟ, ΑΔΡΑΝΕΣ	2F		X	X	X	X	10	12	0.81	a, ra
1087	ΒΙΝΥΛΟ ΜΕΘΥΛΟ ΑΙΘΕΡΑΣ, ΑΔΡΑΝΗΣ	2F		X	X	X	X	10	10	0.67	ra
1581	ΧΛΩΡΟΠΙΚΡΙΝΗ ΚΑΙ ΜΕΙΓΜΑ ΜΕΘΥΛΟ ΒΡΩΜΙΔΙΟΥ	2T	850	X	X	X	X	5	10	1.51	a
1582	ΧΛΩΡΟΠΙΚΡΙΝΗ ΚΑΙ ΜΕΙΓΜΑ ΜΕΘΥΛΟ ΧΛΩΡΙΔΙΟΥ	2T	[d]	X	X	X	X	5	17	0.81	a
1589	ΧΛΩΡΙΟΥΧΟ ΚΥΑΝΟΓΟΝΟ, ΑΔΡΑΝΕΣ	2TC	80	X			X	5	20	1.03	k
1741	ΤΡΙΧΛΩΡΙΟΥΧΟ ΒΟΡΙΟ	2TC	2541	X	X	X	X	5	10	1.19	ra
1749	ΤΡΙΦΘΟΡΙΟΥΧΟ ΧΛΩΡΙΟ	2TOC	299	X	X	X	X	5	30	1.40	a
1858	ΕΞΑΦΘΟΡΟΠΡΟΠΥΛΕΝΙΟ (ΨΥΚΤΙΚΟ ΑΕΡΙΟ R1216)	2A		X	X	X	X	10	22	1.11	ra
1859	ΤΕΤΡΑΦΘΟΡΙΟΥΧΟ ΠΥΡΙΤΙΟ, ΣΥΜΠΙΕΣΜΕΝΟ	2TC	450	X	X	X	X	5	200 300	0.74 1.10	
1860	ΒΙΝΥΛΟ ΦΘΟΡΙΔΙΟ, ΑΔΡΑΝΕΣ	2F		X	X	X	X	10	250	0.64	a, ra
1911	ΔΙΒΟΡΑΝΙΟ, ΣΥΜΠΙΕΣΜΕΝΟ	2TF	80	X			X	5	250	0.07	d, k, o
1912	ΜΕΙΓΜΑ ΜΕΘΥΛΟΧΛΩΡΙΔΙΟΥ ΚΑΙ ΜΕΘΥΛΕΝΟΧΛΩΡΙΔΙΟΥ	2F		X	X	X	X	10	17	0.81	a, ra
1952	ΜΕΙΓΜΑ ΔΙΟΞΕΙΔΙΟΥ ΤΟΥ ΑΝΘΡΑΚΑ ΚΑΙ ΑΙΘΥΛΕΝΟΞΕΙΔΙΟΥ με όχι περισσότερο από 9% αιθυλενοξείδιο	2A		X	X	X	X	10	190 250	0.66 0.75	ra ra
1958	ΔΙΧΛΩΡΟΤΕΤΡΑΦΘΟΡΟ-ΑΙΘΑΝΙΟ (ΨΥΚΤΙΚΟ ΑΕΡΙΟ R114)	2A		X	X	X	X	10	10	1.30	ra
1959	1,1-ΔΙΦΘΟΡΟΑΙΘΥΛΕΝΙΟ (ΨΥΚΤΙΚΟ ΑΕΡΙΟ R1132a)	2F		X	X	X	X	10	250	0.77	ra

UN	ΟΝΟΜΑΣΙΑ ΚΑΙ ΠΕΡΙΓΡΑΦΗ	ΚΩΔΙΚΟΣ ΤΑΞΙΝΟΜΗΣΗΣ	LC_{50} ml/m^3	Κύλινδροι	Σωλήνες	Βαρέλια πίεσης	Δέσμη κυλίνδρων	Περίοδος δοκιμής, έτη [a]	Δοκιμή πίεσης [b]	Λόγος πλήρωσης	Ειδικές διατάξεις συσκευασίας
1962	ΑΙΘΥΛΕΝΙΟ, ΣΥΜΠΙΕΣΜΕΝΟ	2F		X	X	X	X	10	225 300	0.34 0.38	
1965	ΑΕΡΙΟ ΜΕΙΓΜΑ ΥΔΡΟΓΟΝΑΝΘΡΑΚΑ, ΥΓΡΟΠΟΙΗΜΕΝΟ, Ε.Α.Ο.	2F		X	X	X	X	10		[b]	ra, ta, v, z
	Μείγμα Α	2F						10	10	0.50	
	Μείγμα ΑΟ1	2F						10	15	0.49	
	Μείγμα ΑΟ2	2F						10	15	0.48	
	Μείγμα ΑΟ	2F						10	15	0.47	
	Μείγμα Α1	2F						10	20	0.46	
	Μείγμα Β1	2F						10	25	0.45	
	Μείγμα Β2	2F						10	25	0.44	
	Μείγμα Β	2F						10	25	0.43	
	Μείγμα C	2F						10	30	0.42	
1967	ΕΝΤΟΜΟΚΤΟΝΟ ΑΕΡΙΟ, ΤΟΞΙΚΟ, Ε.Α.Ο.	2T		X	X	X	X	5			z
1968	ΕΝΤΟΜΟΚΤΟΝΟ ΑΕΡΙΟ, Ε.Α.Ο.	2A		X	X	X	X	10			ra, z
1969	ΙΣΟΒΟΥΤΑΝΙΟ	2F		X	X	X	X	10	10	0.49	ra, v
1973	ΜΕΙΓΜΑ ΧΛΩΡΟΔΙΦΘΟΡΟΜΕΘΑΝΙΟΥ ΚΑΙ ΧΛΩΡΟΠΕΝΤΑΦΘΟΡΟ-ΑΙΘΑΝΙΟΥ με σταθερό σημείο βρασμού, με περίπου 49% χλωροδιφθορομεθάνιο (ΨΥΚΤΙΚΟ ΑΕΡΙΟ R502)	2A		X	X	X	X	10	31	1.01	ra
1974	ΧΛΩΡΟΔΙΦΘΟΡΟΒΡΩΜΟ-ΜΕΘΑΝΙΟ (R12B1)	2A		X	X	X	X	10	10	1.61	ra
1975	ΜΕΙΓΜΑ ΝΙΤΡΙΚΟΥ ΟΞΕΙΔΙΟΥ ΚΑΙ ΔΙΝΙΤΡΙΚΟΥ ΤΕΤΡΟΞΕΙΔΙΟΥ (ΜΕΙΓΜΑ ΝΙΤΡΙΚΟΥ ΟΞΕΙΔΙΟΥ ΚΑΙ ΔΙΟΞΕΙΔΙΟΥ ΤΟΥ ΑΖΩΤΟΥ)	2TOC	115	X		X	X	5			k, z
1976	ΟΚΤΑΦΘΟΡΟΚΥΚΛΟΒΟΥΤΑΝΙΟ (ΨΥΚΤΙΚΟ ΑΕΡΙΟ RC318)	2A		X	X	X	X	10	11	1.32	ra
1978	ΠΡΟΠΑΝΙΟ	2F		X	X	X	X	10	23	0.43	ra, v
1982	ΤΕΤΡΑΦΘΟΡΟΜΕΘΑΝΙΟ, ΣΥΜΠΙΕΣΜΕΝΟ (ΨΥΚΤΙΚΟ ΑΕΡΙΟ R14, ΣΥΜΠΙΕΣΜΕΝΟ)	2A		X	X	X	X	10	200 300	0.71 0.90	

UN	ΟΝΟΜΑΣΙΑ ΚΑΙ ΠΕΡΙΓΡΑΦΗ	ΚΩΔΙΚΟΣ ΤΑΞΙΝΟΜΗΣΗΣ	LC_{50} ml/m^3	Κύλινδροι	Σωλήνες	Βαρέλια πίεσης	Δέσμη κυλίνδρων	Περίοδος δοκιμής, έτη [a]	Δοκιμή πίεσης [b]	Λόγος πλήρωσης	Ειδικές διατάξεις συσκευασίας
1983	1-ΧΛΩΡΟ-2,2,2-ΤΡΙΦΘΟΡΟΑΙΘΑΝΙΟ (ΨΥΚΤΙΚΟ ΑΕΡΙΟ R133a)	2A		X	X	X	X	10	10	1.18	ra
1984	ΤΡΙΦΘΟΡΟΜΕΘΑΝΙΟ (ΨΥΚΤΙΚΟ ΑΕΡΙΟ R23)	2A		X	X	X	X	10	190 250	0.88 0.96	ra ra
2035	1,1,1-ΤΡΙΦΘΟΡΟΑΙΘΑΝΙΟ (ΨΥΚΤΙΚΟ ΑΕΡΙΟ R143a)	2F		X	X	X	X	10	35	0.73	ra
2036	ΞΕΝΟΝ, ΣΥΜΠΙΕΣΜΕΝΟ	2A		X	X	X	X	10	130	1.28	
2044	2,2-ΔΙΜΕΘΥΛΟΠΡΟΠΑΝΙΟ	2F		X	X	X	X	10	10	0.53	ra
2073	ΔΙΑΛΥΜΑ ΑΜΩΝΙΑΣ, σχετική πυκνότητα λιγότερη από 0.88 στους 15°C	4A									
	με περισσότερο από 35% και όχι περισσότερο από 40% αμμωνία	4A		X	X	X	X	5	10	0.80	b
	με περισσότερο από 40% και όχι περισσότερο από 50% αμμωνία	4A		X	X	X	X	5	12	0.77	b
2188	ΑΡΣΙΝΗ	2TF	20	X			X	5	42	1.10	d, k
2189	ΔΙΧΛΩΡΟΣΙΛΑΝΙΟ	2TFC	314	X	X	X	X	5	10 200	0.90 1.08	
2191	ΣΟΥΛΦΟΥΡΥΛΟ-ΧΛΩΡΙΔΙΟ	2T	3020	X	X	X	X	5	50	1.10	u
2192	ΓΕΡΜΑΝΟΜΕΘΑΝΙΟ [c]	2TF	620	X	X	X	X	5	250	0,064	d, r, ra, q
2193	ΕΞΑΦΘΟΡΟΑΙΘΑΝΙΟ, ΣΥΜΠΙΕΣΜΕΝΟ (ΨΥΚΤΙΚΟ ΑΕΡΙΟ R116, ΣΥΜΠΙΕΣΜΕΝΟ)	2A		X	X	X	X	10	200	1.13	
2194	ΕΞΑΦΘΟΡΙΟΥΧΟ ΣΕΛΗΝΙΟ	2TC	50	X			X	5	36	1.46	k, ra
2195	ΕΞΑΦΘΟΡΙΟΥΧΟ ΤΕΛΛΟΥΡΙΟ	2TC	25	X			X	5	20	1.00	k, ra
2196	ΕΞΑΦΘΟΡΙΟΥΧΟ ΒΟΛΦΡΑΜΙΟ	2TC	160	X			X	5	10	3.08	a, k, ra
2197	ΥΔΡΟΪΩΔΙΟ, ΑΝΥΔΡΟ	2TC	2860	X	X	X	X	5	23	2.25	a, d, ra
2198	ΠΕΝΤΑΦΘΟΡΙΟΥΧΟΣ ΦΩΣΦΟΡΟΣ, ΣΥΜΠΙΕΣΜΕΝΟΣ	2TC	190	X			X	5	200 300	0.90 1.25	k k
2199	ΦΩΣΦΙΝΗ [c]	2TF	20	X			X	5	225 250	0.30 0.45	d, k, p, ra, d, k, q, ra
2200	ΠΡΟΠΑΔΙΕΝΙΟ, ΑΔΡΑΝΕΣ	2F		X	X	X	X	10	22	0.50	ra
2202	ΥΔΡΟΣΕΛΗΝΙΟ, ΑΝΥΔΡΟ	2TF	2	X			X	5	31	1.60	k
2203	ΣΙΛΑΝΙΟ, ΣΥΜΠΙΕΣΜΕΝΟ [c]	2F		X	X	X	X	10	225 250	0.32 0.36	q, q,
2204	ΚΑΡΒΟΝΥΛΟΣΟΥΛΦΙΔΙΟ	2TF	1700	X	X	X	X	5	30	0.87	ra, u

UN	ΟΝΟΜΑΣΙΑ ΚΑΙ ΠΕΡΙΓΡΑΦΗ	ΚΩΔΙΚΟΣ ΤΑΞΙΝΟΜΗΣΗΣ	LC_{50} ml/m^3	Κύλινδροι	Σωλήνες	Βαρέλια πίεσης	Δέσμη κυλίνδρων	Περίοδος δοκιμής, έτη [a]	Δοκιμή πίεσης [b]	Λόγος πλήρωσης	Ειδικές διατάξεις συσκευασίας
2417	ΚΑΡΒΟΥΝΥΛΟΦΘΟΡΙΔΙΟ, ΣΥΜΠΙΕΣΜΕΝΟ	2TC	360	X	X	X	X	5	200 300	0.47 0.70	
2418	ΤΕΤΡΑΘΕΙΟΦΘΟΡΙΔΙΟ	2TC	40	X				5	30	0.91	k, ra
2419	ΒΡΩΜΟΤΡΙΦΘΟΡΟ-ΑΙΘΥΛΕΝΙΟ	2F		X	X	X	X	10	10	1.19	ra
2420	ΕΞΑΦΘΟΡΟΑΚΕΤΟΝΗ	2TC	470	X	X	X	X	5	22	1.08	ra
2421	ΤΡΙΟΞΕΙΔΙΟ ΤΟΥ ΑΖΩΤΟΥ	2TOC	ΑΠΑΓΟΡΕΥΕΤΑΙ Η ΜΕΤΑΦΟΡΑ								
2422	ΟΚΤΑΦΘΟΡΟΒΟΥΤ-2-ΕΝΙΟ (ΨΥΚΤΙΚΟ ΑΕΡΙΟ R1318)	2A		X	X	X	X	10	12	1.34	ra
2424	ΟΚΤΑΦΘΟΡΟΠΡΟΠΑΝΙΟ (ΨΥΚΤΙΚΟ ΑΕΡΙΟ R218)	2A		X	X	X	X	10	25	1.04	ra
2451	ΑΖΩΤΟ ΤΡΙΦΘΟΡΙΟΥΧΟ	2O		X	X	X	X	10	200	0.50	
2452	ΑΙΘΥΛΑΚΕΤΥΛΕΝΙΟ, ΑΔΡΑΝΕΣ	2F		X	X	X	X	10	10	0.57	c, ra
2453	ΑΙΘΥΛΟΦΛΟΡΙΔΙΟ (ΨΥΚΤΙΚΟ ΑΕΡΙΟ R161)	2F		X	X	X	X	10	30	0.57	ra
2454	ΜΕΘΥΛΟΦΛΟΡΙΔΙΟ (ΨΥΚΤΙΚΟ ΑΕΡΙΟ R41)	2F		X	X	X	X	10	300	0.63	ra
2455	ΝΙΤΡΩΔΕΣ ΜΕΘΥΛΙΟ	2A	ΑΠΑΓΟΡΕΥΕΤΑΙ Η ΜΕΤΑΦΟΡΑ								
2517	1-ΧΛΩΡΟ-1,1-ΔΙΦΘΟΡΟΑΙΘΑΝΙΟ (ΨΥΚΤΙΚΟ ΑΕΡΙΟ R142(b)	2F		X	X	X	X	10	10	0.99	ra
2534	ΜΕΘΥΛΟΧΛΩΡΟΣΙΛΑΝΙΟ	2TFC	600	X	X	X	X	5			ra, z
2548	ΠΕΝΤΑΦΘΟΡΙΟΥΧΟ ΧΛΩΡΙΟ	2TOC	122	X			X	5	13	1.49	a, k
2599	ΑΖΕΟΤΡΟΠΙΚΟ ΜΕΙΓΜΑ ΧΛΩΡΟΤΡΙΦΘΟΡΟ-ΜΕΘΑΝΙΟΥ ΚΑΙ ΤΡΙΦΘΟΡΟΜΕΘΑΝΙΟΥ, με περίπου 60% χλωροτριφθορομεθάνιο (ΨΥΚΤΙΚΟ ΑΕΡΙΟ R503)	2A		X	X	X	X	10	31 42 100	0.12 0.17 0.64	ra ra ra
2601	ΚΥΚΛΟΒΟΥΤΑΝΙΟ	2F		X	X	X	X	10	10	0.63	ra
2602	ΑΖΕΟΤΡΟΠΙΚΟ ΜΕΙΓΜΑ ΔΙΧΛΩΡΟΔΙΦΘΟΡΟ-ΜΕΘΑΝΙΟΥ ΚΑΙ 1,1-ΔΙΦΘΟΡΟΑΙΘΑΝΙΟΥ, με περίπου 74% διχλωροδιφθορομεθάνιο (ΨΥΚΤΙΚΟ ΑΕΡΙΟ R500)	2A		X	X	X	X	10	22	1.01	ra
2676	ΑΝΤΙΜΟΝΙΝΗ	2TF	20	X			X	5	200	0.49	k, r, ra
2901	ΧΛΩΡΙΟΥΧΟ ΒΡΩΜΙΟ	2TOC	290	X	X	X	X	5	10	1.50	a
3057	ΤΡΙΦΘΟΡΟΑΚΕΤΥΛΟΧΛΩΡΙΔΙΟ	2TC	10	X		X	X	5	17	1.17	k, ra

UN	ΟΝΟΜΑΣΙΑ ΚΑΙ ΠΕΡΙΓΡΑΦΗ	ΚΩΔΙΚΟΣ ΤΑΞΙΝΟΜΗΣΗΣ	LC_{50} ml/m^3	Κύλινδροι	Σωλήνες	Βαρέλια πίεσης	Δέσμη κυλίνδρων	Περίοδος δοκιμής, έτη [a]	Δοκιμή πίεσης [b]	Λόγος πλήρωσης	Ειδικές διατάξεις συσκευασίας
3070	ΜΕΙΓΜΑ ΑΙΘΥΛΕΝΟΞΕΙΔΙΟΥ ΚΑΙ ΔΙΧΛΩΡΟΔΙΦΘΟΡΟ-ΜΕΘΑΝΙΟΥ με όχι περισσότερο από 12.5% αιθυλενοξειδίου	2A		X	X	X	X	10	18	1.09	ra
3083	ΥΠΕΡΧΛΩΡΥΛΟΦΘΟΡΙΔΙΟ	2TO	770	X	X	X	X	5	33	1.21	u
3153	ΥΠΕΡΦΘΟΡΙΟ (ΜΕΘΥΛΟ ΒΙΝΥΛ ΑΙΘΕΡΑΣ)	2F		X	X	X	X	10	20	0.75	ra
3154	ΥΠΕΡΦΘΟΡΙΟ (ΑΙΘΥΛΟ ΒΙΝΥΛ ΑΙΘΕΡΑΣ)	2F		X	X	X	X	10	10	0.98	ra
3157	ΥΦΡΟΠΟΙΗΜΕΝΟ ΑΕΡΙΟ, ΟΞΕΙΔΩΤΙΚΟ, Ε.Α.Ο.	2O		X	X	X	X	10			z
3159	1,1,1,2-ΤΕΤΡΑΦΘΟΡΟΕΤΗΑΝΕ (REFRIGERNAT ΑΕΡΙΟ R134a)	2A		X	X	X	X	10	18	1.05	ra
3160	ΥΓΡΟΠΟΙΗΜΕΝΟ ΑΕΡΙΟ, ΤΟΞΙΚΟ, ΕΥΦΛΕΚΤΟ, Ε.Α.Ο.	2TF	≤5000	X	X	X	X	5			ra, z
3161	ΥΓΡΟΠΟΙΗΜΕΝΟ ΑΕΡΙΟ, ΕΥΦΛΕΚΤΟ, Ε.Α.Ο.	2F		X	X	X	X	10			ra, z
3162	ΥΓΡΟΠΟΙΗΜΕΝΟ ΑΕΡΙΟ, ΤΟΞΙΚΟ, Ε.Α.Ο.	2T	≤5000	X	X	X	X	5			z
3163	ΥΓΡΟΠΟΙΗΜΕΝΟ ΑΕΡΙΟ, Ε.Α.Ο.	2A		X	X	X	X	10			ra, z
3220	ΠΕΝΤΑΦΘΟΡΟΕΤΗΑΝΕ (ΨΥΚΤΙΚΟ ΑΕΡΙΟ R125)	2A		X	X	X	X	10	49 35	0.95 0.87	ra ra
3252	ΔΙΦΘΟΡΟΜΕΘΑΝΙΟ (ΨΥΚΤΙΚΟ ΑΕΡΙΟ R32)	2F		X	X	X	X	10	48	0.78	ra
3296	ΕΠΤΑΦΘΟΡΟΠΡΟΠΑΝΙΟ (ΨΥΚΤΙΚΟ ΑΕΡΙΟ R227)	2A		X	X	X	X	10	13	1.21	ra
3297	ΜΕΙΓΜΑ ΑΙΘΥΛΕΝΟΞΕΙΔΙΟΥ ΚΑΙ ΧΛΩΡΟΤΕΤΡΑΦΘΟΡΟ-ΑΙΘΑΝΙΟΥ με όχι περισσότερο από 8.8% αιθυλενοξείδιο	2A		X	X	X	X	10	10	1.16	ra
3298	ΜΕΙΓΜΑ ΑΙΘΥΛΕΝΟΞΕΙΔΙΟΥ ΚΑΙ ΠΕΝΤΑΦΘΟΡΟΑΙΘΑΝΙΟΥ με όχι περισσότερο από 7.9% αιθυλενοξείδιο	2A		X	X	X	X	10	26	1.02	ra
3299	ΜΕΙΓΜΑ ΑΙΘΥΛΕΝΟΞΕΙΔΙΟΥ ΚΑΙ ΤΕΤΡΑΦΘΟΡΟΑΙΘΑΝΙΟΥ με όχι περισσότερο από 5.6% αιθυλενοξείδιο	2A		X	X	X	X	10	17	1.03	ra

UN	ΟΝΟΜΑΣΙΑ ΚΑΙ ΠΕΡΙΓΡΑΦΗ	ΚΩΔΙΚΟΣ ΤΑΞΙΝΟΜΗΣΗΣ	LC_{50} ml/m^3	Κύλινδροι	Σωλήνες	Βαρέλια πίεσης	Δέσμη κυλίνδρων	Περίοδος δοκιμής, έτη [a]	Δοκιμή πίεσης [b]	Λόγος πλήρωσης	Ειδικές διατάξεις συσκευασίας
3300	ΜΕΙΓΜΑ ΑΙΘΥΛΕΝΟΞΕΙΔΙΟΥ ΚΑΙ ΔΙΟΞΕΙΔΙΟΥ ΤΟΥ ΑΝΘΡΑΚΑ με περισσότερο από 87% αιθυλενοξείδιο	2TF	Περισσότερο από 2900	X	X	X	X	5	28	0.73	ra
3307	ΥΓΡΟΠΟΙΗΜΕΝΟ ΑΕΡΙΟ, ΤΟΞΙΚΟ, ΟΞΕΙΔΩΤΙΚΟ, Ε.Α.Ο.	2TO	≤5000	X	X	X	X	5			z
3308	ΥΓΡΟΠΟΙΗΜΕΝΟ ΑΕΡΙΟ, ΤΟΞΙΚΟ, ΔΙΑΒΡΩΤΙΚΟ, Ε.Α.Ο.	2TC	≤5000	X	X	X	X	5			ra, z
3309	ΥΓΡΟΠΟΙΗΜΕΝΟ ΑΕΡΙΟ, ΤΟΞΙΚΟ, ΕΥΦΛΕΚΤΟ, ΔΙΑΒΡΩΤΙΚΟ, Ε.Α.Ο.	2TFC	≤5000	X	X	X	X	5			ra, z
3310	ΥΓΡΟΠΟΙΗΜΕΝΟ ΑΕΡΙΟ, ΤΟΞΙΚΟ, ΟΞΕΙΔΩΤΙΚΟ, ΔΙΑΒΡΩΤΙΚΟ, Ε.Α.Ο.	2TOC	≤5000	X	X	X	X	5			z
3318	ΔΙΑΛΥΜΑ ΑΜΩΝΙΑΣ, σχετική πυκνότητα λιγότερη από 0.880 στους 15°C στο νερό, με περισσότερο από 50% αμμωνία	4TC		X	X	X	X	5			b
3337	ΨΥΚΤΙΚΟ ΑΕΡΙΟ R404A (Πενταφθοροαιθάνιο, 1,1,1-τριφθοροαιθάνιο, και 1,1,1,2-τετραφθοροαιθάνιο αζεότροπο μίγμα με περίπου 44% πενταφθοροαιθάνιο και 52% 1,1,1-τριφθοροαιθάνιο)	2A		X	X	X	X	10	36	0.82	ra
3338	ΨΥΚΤΙΚΟ ΑΕΡΙΟ R407A (Διφθορομεθάνιο, πενταφθοροαιθάνιο και τετραφθοροαιθάνιο αζεότροπο μίγμα με περίπου 20% διφθορομεθάνιο και 40% πενταφθοροαιθάνιο)	2A		X	X	X	X	10	32	0.94	ra
3339	ΨΥΚΤΙΚΟ ΑΕΡΙΟ R407B (Διφθορομεθάνιο, πενταφθοροαιθάνιο, και 1,1,1,2-τετραφθοροαιθάνιο αζεότροπο μίγμα με περίπου 10% διφθορομεθάνιο και 70% πενταφθοροαιθάνιο)	2A		X	X	X	X	10	33	0.93	ra

UN	ΟΝΟΜΑΣΙΑ ΚΑΙ ΠΕΡΙΓΡΑΦΗ	ΚΩΔΙΚΟΣ ΤΑΞΙΝΟΜΗΣΗΣ	LC_{50} ml/m^3	Κύλινδροι	Σωλήνες	Βαρέλια πίεσης	Δέσμη κυλίνδρων	Περίοδος δοκιμής, έτη [a]	Δοκιμή πίεσης [b]	Λόγος πλήρωσης	Ειδικές διατάξεις συσκευασίας
3340	ΨΥΚΤΙΚΟ ΑΕΡΙΟ R407C (Διφθορομεθάνιο, πενταφθοροαιθάνιο, και 1,1,1,2-τετραφθοροαιθάνιο αζεότροπο μίγμα με περίπου 23% διφθορομεθάνιο και 25% πενταφθοροαιθάνιο)	2A		X	X	X	X	10	30	0.95	ra
3354	ΕΝΤΟΜΟΚΤΟΝΟ ΑΕΡΙΟ, ΕΥΦΛΕΚΤΟ, Ε.Α.Ο.	2F		X	X	X	X	10			ra, z
3355	ΕΝΤΟΜΟΚΤΟΝΟ ΑΕΡΙΟ, ΤΟΞΙΚΟ, ΕΥΦΛΕΚΤΟ, Ε.Α.Ο.	2TF		X	X	X	X	5			ra, z
3377	ΑΚΕΤΥΛΕΝΙΟ, ΕΛΕΥΘΕΡΟ ΔΙΑΛΥΤΗ	2F		X			X	5	60		c, p

[a] Μη εφαρμόσιμη για δοχεία κατασκευασμένα από σύνθετα υλικά.

[b] Για μείγματα του UN 1965, το μέγιστο επιτρεπόμενο βάρος πλήρωσης ανά λίτρο χωρητικότητας είναι ως εξής:

[c] Θεωρείται πυροφόρα.

[d] Θεωρείται τοξικό. Η τιμή LC50 να προσδιοριστεί

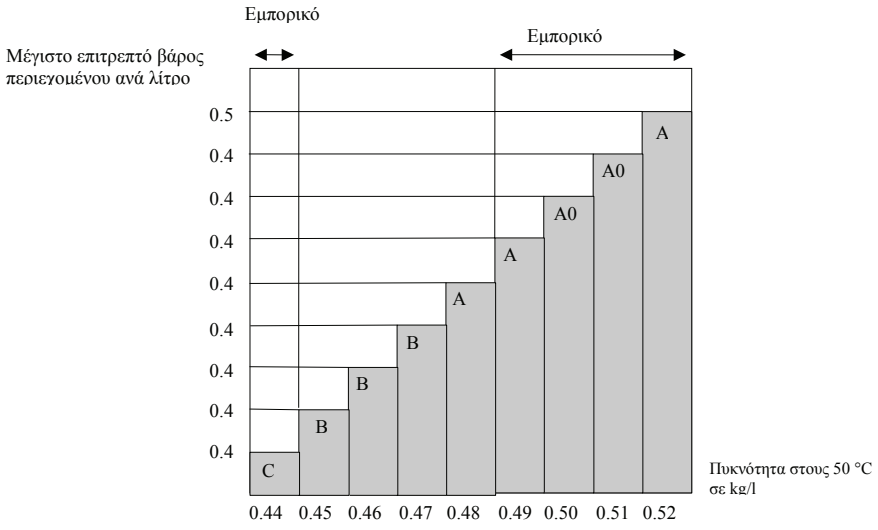

Πίνακας 3 : Ουσίες που δεν ανήκουν στην κλάση 2

UN	ΟΝΟΜΑΣΙΑ ΚΑΙ ΠΕΡΙΓΡΑΦΗ	Κλάση	ΚΩΔΙΚΟΣ ΤΑΞΙΝΟΜΗΣΗΣ	LC_{50} ml/m^3	Κύλινδροι	Σωλήνες	Βαρέλια πίεσης	Δέσμη κυλίνδρων	Περίοδος δοκιμής, έτη [a]	Δοκιμή πίεσης [b]	Λόγος πλήρωσης	Ειδικές διατάξεις συσκευασίας
1051	ΥΔΡΟΚΥΑΝΙΟ, ΣΤΑΘΕΡΟΠΟΙΗΜΕΝΟ , περιέχον λιγότερο από 3% νερό	6.1	TF	40	X			X	100	100	0.55	k
1052	ΥΔΡΟΦΘΟΡΙΟ, ΑΝΥΔΡΟ	8	CT1	966	X		X	X	10	10	0.84	ab ac
1745	ΠΕΝΤΑΦΘΟΡΙΟΥΧΟ ΒΡΩΜΙΟ	5.1	OTC	25	X		X	X	10	10	[b]	k, ab ad
1746	ΤΡΙΦΘΟΡΙΟΥΧΟ ΒΡΩΜΙΟ	5.1	OTC	50	X		X	X	10	10	[b]	k, ab ad
1790	ΥΔΡΟΦΘΟΡΙΚΟ ΟΞΥ, διάλυμα, με όχι περισσότερο από 85% υδροφθορικό οξύ	8	CT1	966	X		X	X	10	10	0.84	ab ac
2495	ΠΕΝΤΑΦΘΟΡΙΟΥΧΟ ΙΩΔΙΟ	5.1	OTC	120	X		X	X	10	10	[b]	k, ab ad

[a] Μη εφαρμόσιμη για δοχεία κατασκευασμένα από σύνθετα υλικά.

[b] Απαιτείται ελάχιστο έλλειμμα 8% όγκου.

P 201	ΟΔΗΓΙΑ ΣΥΣΚΕΥΑΣΙΑΣ	P201

Αυτή η οδηγία έχει εφαρμογή στα UN Αρ. 3167, 3168 και 3169.

Οι παρακάτω συσκευασίες επιτρέπονται:

(1) Κύλινδροι, σωλήνες και βαρέλια πίεσης που συμμορφώνονται με τις απαιτήσεις κατασκευής, δοκιμών και πλήρωσης που έχουν εγκριθεί από την αρμόδια αρχή.

(2) Επιπλέον, επιτρέπονται οι ακόλουθες συσκευασίες εφόσον ικανοποιούνται οι γενικές διατάξεις της 4.1.1 και 4.1.3.

(a) Για μη τοξικά αέρια, συνδυασμένες συσκευασίες με ερμητικά σφραγισμένες εσωτερικές συσκευασίες από γυαλί ή μέταλλο με μέγιστη χωρητικότητα 5 λίτρα ανά κόλο που ικανοποιούν το επίπεδο απόδοσης της ομάδας συσκευασίας II.

(b) Για τοξικά αέρια, συνδυασμένες συσκευασίες με ερμητικά σφραγισμένες εσωτερικές συσκευασίες από γυαλί ή μέταλλο με μέγιστη χωρητικότητα 1 λίτρο ανά κόλο που ικανοποιούν το επίπεδο απόδοσης της ομάδας συσκευασίας III.

P 202	ΟΔΗΓΙΑ ΣΥΣΚΕΥΑΣΙΑΣ	P202
(Δεσμευμένο)		

P203	ΟΔΗΓΙΑ ΣΥΣΚΕΥΑΣΙΑΣ	P203

Τύπος συσκευασιών:

Κρυογονικά δοχεία

Γενικές οδηγίες:

(1) Οι ειδικές διατάξεις συσκευασίας της παραγράφου 4.1.6 πρέπει να ικανοποιούνται.

(2) Τα δοχεία πρέπει να είναι έτσι μονωμένα, ώστε να μη μπορούν να επικαλυφθούν από δρόσο ή παγετό.

(3) Στην περίπτωση δοχείων που προορίζονται για τη μεταφορά αερίων με κωδικό κατάταξης 3O, το υλικό που χρησιμοποιείται για να εξασφαλίσει τη στεγανότητα των αρμών ή για τη συντήρηση των κλεισιμάτων πρέπει να είναι συμβατό με το περιεχόμενο.

Ειδικές οδηγίες για κλειστά κρυογονικά δοχεία:

(4) Τα κλειστά κρυογονικά δοχεία που είναι κατασκευασμένα όπως καθορίζεται στο Κεφάλαιο 6.2 επιτρέπονται για τη μεταφορά υγροποιημένων αερίων υπό ψύξη.

(5) Δοκιμή πίεσης

Υγρά υπό ψύξη πρέπει να πληρώνονται σε κλειστά κρυογονικά δοχεία με τις ακόλουθες ελάχιστες πιέσεις δοκιμής :

(a) Για κλειστά κρυογονικά δοχεά με μανδύα κενού, η πίεση δοκιμής δεν πρέπει να είναι μικρότερη από 1.3 φορές το άθροισμα της μέγιστης εσωτερικής πίεσης του γεμάτου δοχείου, λαμβάνοντας υπόψη και την πίεση που αναπτύσεται κατά την πλήρωση και την κένωση, συν 100 kPa (1bar).

(b) Για άλλα κλειστά κρυογονικά δοχεία, η πίεση δοκιμής δεν πρέπει να είναι μικρότερη από 1.3 φορές της μέγιστης εσωτερικής πίεσης του γεμάτου δοχείου, λαμβάνοντας υπόψη και την πίεση που αναπτύσσεται κατά την πλήρωση και την κένωση.

(6) Βαθμός πλήρωσης

Για μη εύφλεκτα, μη τοξικά υγροποιημένα αέρια υπό ψύξη (με κωδικούς ταξινόμησης 3A και 3O) ο όγκος της υγρής φάσης στη θερμοκρασία πλήρωσης και σε πίεση 100kPa (1bar) δεν πρέπει να υπερβαίνει το 98% της χωρητικότητας σε νερό του δοχείου πίεσης.

Για εύφλεκτα υγροποιημένα αέρια υπό ψύξη (κωδικός ταξινόμησης 3F) ο βαθμός πλήρωσης πρέπει να παραμένει κάτω από το επίπεδο στο οποίο, εάν τα περιεχόμενα είχαν θερμανθεί στη θερμοκρασία που η τάση ατμών ισούται με την πίεση ανοίγματος της βαλβίδας εκτόνωσης, ο όγκος της υγρής φάσης σε αυτή τη θερμοκρασία θα έφθανε το 98% της χωρητικότητας σε νερό.

(7) Διατάξεις εκτόνωσης πίεσης

Τα κλειστά κρυογονικά δοχεία πρέπει να είναι εφοδιασμένα με τουλάχιστον μία διάταξη εκτόνωσης της πίεσης.

(8) Συμβατότητα

Τα υλικά που χρησιμοποιούνται για τη διασφάλιση της στεγανότητας των συνδέσμων ή για τη συντήρηση των κλεισιμάτων πρέπει να είναι συμβατά με το περιεχόμενο. Για οξειδωτικά αέρια (κωδικός ταξινόμησης 3O) βλέπε επίσης (3) παραπάνω.

(9) Περιοδικός έλεγχος

Τα δοχεία πρέπει να υπόκεινται σε περιοδικούς ελέγχους σύμφωνα με τις διατάξεις της παραγράφου 6.2.1.6. και 6.2.3.5 αντίστοιχα.

Οι περιοδικές επιθεωρήσεις πρέπει να γίνονται κάθε 10 έτη.

Κατά παρέκκλιση από αυτή την ημερομηνία, ο περιοδικός έλεγχος των δοχείων που χρησιμοποιούν σύνθετα υλικά (σύνθετα δοχεία) μπορεί να γίνεται σε διαστήματα που καθορίζονται από την αρμόδια αρχή του Κράτους Μέλους της COTIF η οποία έχει εγκρίνει τον τεχνικό κώδικα για το σχεδιασμό και την κατασκευή.

1964

Ειδικές οδηγίες για ανοιχτά κρυογονικά δοχεία:

(10) Δεν επιτρέπονται ανοιχτά κρυογονικά δοχεία για εύφλεκτα υγροποιημένα αέρια υπό ψύξη με κωδικό ταξινόμησης 3F, και UN Αρ. 2187 διοξείδιο του άνθρακα, υγρό υπό ψύξη και τα μείγματά του.

(11) Τα δοχεία πρέπει να είναι εξοπλισμένα με μηχανισμούς που εμποδίζουν το πιτσίλισμα του υγρού εκτός του δοχείου.

P203	ΟΔΗΓΙΑ ΣΥΣΚΕΥΑΣΙΑΣ *(συνέχεια)*	P203

(12) Τα γυάλινα δοχεία πρέπει να είναι διπλού τοιχώματος με μανδύα κενού μονωμένα και επενδεδυμένα από ένα απορροφητικό μονωτικό υλικό. Πρέπει να προστατεύονται με συρμάτινα καλάθια σιδήρου και να τοποθετούνται σε μεταλλικά κιβώτια. Τα μεταλλικά κιβώτια για τα γυάλινα δοχεία και τα άλλα δοχεία πρέπει να είναι εφοδιασμένα με χειρολαβές.

(13) Τα ανοίγματα των δοχείων πρέπει να είναι εφοδιασμένα με μηχανισμούς που επιτρέπουν στα αέρια να διαφύγουν, εμποδίζοντας το πιτσίλισμα του υγρού εκτός του δοχείου, και που στερεώνονται έτσι ώστε να μην μπορούν να πέσουν.

(14) Στην περίπτωση του UN Αρ. 1073 οξυγόνο υγρό υπό ψύξη και μείγματα αυτού, οι παραπάνω αναφερόμενοι μηχανισμοί και η απορροφητική μονωτική ουσία που περιβάλλει τα δοχεία πρέπει να είναι από άκαυστο υλικό.

Αναφορά στα πρότυπα

(Δεσμευμένο)

P204	ΟΔΗΓΙΑ ΣΥΣΚΕΥΑΣΙΑΣ	P204
(Διαγραμμένο)		

P205	ΟΔΗΓΙΑ ΣΥΣΚΕΥΑΣΙΑΣ	P205
(Διαγραμμένο)		

P206	ΟΔΗΓΙΑ ΣΥΣΚΕΥΑΣΙΑΣ	P206

Αυτή η οδηγία συσκευασίας έχει εφαρμογή σε UN Αρ.3150 συσκευές, μικρές, κινούμενη με αέριο υδρογονάνθρακα ή ανταλλακτικά αερίου υδρογονάνθρακα για μικρές συσκευές

(1) Οι ειδικές διατάξεις συσκευασίας της παραγράφου **4.1.6**, εφόσον εφαρμόζονται, πρέπει να ικανοποιούνται.

(2) Τα αντικείμενα πρέπει να συμμορφώνονται με τις διατάξεις της χώρας στην οποία γεμίζονται.

(3) Οι συσκευές και τα ανταλλακτικά πρέπει να συσκευάζονται σε εξωτερικές συσκευασίες σύμφωνα με την 6.1.4 να ελέγχονται και να εγκρίνονται σύμφωνα με το Κεφάλαιο 6.1 για ομάδα συσκευασίας II.

P300	ΟΔΗΓΙΑ ΣΥΣΚΕΥΑΣΙΑΣ	P300

Αυτή η οδηγία έχει εφαρμογή στο UN Αρ. 3064.

Οι παρακάτω συσκευασίες επιτρέπονται, εφόσον ικανοποιούνται οι γενικές διατάξεις των παραγράφων **4.1.1** και **4.1.3**:
Συνδυασμένες συσκευασίες αποτελούμενες από εσωτερικά μεταλλικά δοχεία με μέγιστη χωρητικότητα μέχρι 1 λίτρο το καθένα και εξωτερικά ξύλινα κιβώτια (4C1, 4C2, 4D ή 4F) που περιέχουν όχι περισσότερο από 5 λίτρα διαλύματος.

Πρόσθετες απαιτήσεις:

1. Τα μεταλλικά δοχεία πρέπει να είναι πλήρως περιτυλιγμένα με απορροφητικό προστατευτικό υλικό.
2. Τα ξύλινα κιβώτια πρέπει να είναι πλήρως επενδεδυμένα με κατάλληλο υλικό αδιαπέραστο από το νερό και τη νιτρογλυκερίνη.

P301	ΟΔΗΓΙΑ ΣΥΣΚΕΥΑΣΙΑΣ	P301

Αυτή η οδηγία έχει εφαρμογή στο UN Αρ. 3165.

Οι παρακάτω συσκευασίες επιτρέπονται, εφόσον ικανοποιούνται οι γενικές διατάξεις των παραγράφων **4.1.1** και **4.1.3**:

(1) Αλουμινένιο δοχείο πίεσης που έχει κατασκευαστεί από σύστημα σωληνώσεων και έχει συγκολλημένες κεφαλές.
Η κυρίως συγκράτηση του καυσίμου μέσα σ' αυτό το δοχείο πρέπει να διαμορφωθεί από μία αλουμινένια κύστη με μέγιστο εσωτερικό όγκο 46 λίτρα
Το εξωτερικό δοχείο πρέπει να έχει ελάχιστη πίεση (gauge pressure) σχεδιασμού 1.275 kPa και ελάχιστη πίεση (gauge pressure) διάρρηξης 2.755 kPa.
Κάθε δοχείο πρέπει να έχει ελεγχθεί σε διαρροή κατά τη διάρκεια της κατασκευής και πριν την αποστολή και πρέπει να αποδειχθεί ότι είναι στεγανό.
Η πλήρης εσωτερική μονάδα πρέπει να συσκευάζεται με ασφάλεια σε μη-εύφλεκτο προστατευτικό υλικό, όπως βερμικουλίτης, σε μία γερή σφιχτά κλεισμένη εξωτερική μεταλλική συσκευασία η οποία πρέπει να προστατεύει επαρκώς όλα τα εξαρτήματα.
Η μέγιστη ποσότητα καυσίμου ανά μονάδα και κόλο είναι 42 λίτρα.

(2) Αλουμινένιο δοχείο πίεσης.
Η κυρίως συγκράτηση του καυσίμου μέσα σ' αυτό το δοχείο πρέπει να διαμορφωθεί από ένα στεγανό συγκολλημένο διαμέρισμα καυσίμου με μία ελαστομερή κύστη που έχει μέγιστο εσωτερικό όγκο 46 λίτρα.
Το δοχείο πίεσης πρέπει να έχει ελάχιστη πίεση (πίεση μετρητή) σχεδιασμού 2.860 kPa και ελάχιστη πίεση (πίεση μετρητή) διάρρηξη 5.170 kPa.
Κάθε δοχείο πρέπει να ελέγχεται για διαρροή κατά τη διάρκεια της κατασκευής και πριν την αποστολή και πρέπει να συσκευάζεται με ασφάλεια σε μη-εύφλεκτο προστατευτικό υλικό, όπως βερμικουλίτης, σε μία γερή σφιχτά κλεισμένη εξωτερική μεταλλική συσκευασία η οποία πρέπει να προστατεύει επαρκώς όλα τα εξαρτήματα.
Η μέγιστη ποσότητα καυσίμου ανά μονάδα και κόλο είναι 42 λίτρα.

P302	ΟΔΗΓΙΑ ΣΥΣΚΕΥΑΣΙΑΣ	P302

Αυτή η οδηγία έχει εφαρμογή στο UN Αρ. 3269.

Οι παρακάτω συσκευασίες επιτρέπονται, εφόσον ικανοποιούνται οι γενικές διατάξεις των παραγράφων **4.1.1** και **4.1.3**:

Συνδυασμένες συσκευασίες που ικανοποιούν το επίπεδο απόδοσης της ομάδας συσκευασίας II ή III σύμφωνα με τα κριτήρια για την Κλάση 3, όσον αφορά στο βασικό υλικό.
Το βασικό υλικό και ο ενεργοποιητής (οργανικό υπεροξείδιο) πρέπει το καθένα να συσκευάζεται ξεχωριστά σε εσωτερικές συσκευασίες.
Τα συστατικά μπορούν να τοποθετούνται στην ίδια εξωτερική συσκευασία υπό την προϋπόθεση ότι δεν θα αντιδράσουν επικίνδυνα σε περίπτωση διαρροής.
Ο ενεργοποιητής πρέπει να έχει μια μέγιστη ποσότητα 125 ml ανά εσωτερική συσκευασία αν είναι υγρό, και 500 g ανά εσωτερική συσκευασία αν είναι στερεό.

P400	**ΟΔΗΓΙΑ ΣΥΣΚΕΥΑΣΙΑΣ**	**P400**

Οι παρακάτω συσκευασίες επιτρέπονται, εφόσον ικανοποιούνται οι γενικές διατάξεις των παραγράφων **4.1.1** και **4.1.3**:

(1) Δοχεία πίεσης, υπό την προϋπόθεση ότι πληρούνται οι γενικές διατάξεις της παραγράφου 4.1.3.6. Πρέπει να είναι κατασκευασμένα από χάλυβα και να υπόκεινται σε αρχικό έλεγχο και περιοδικούς ελέγχους κάθε 10 έτη σε πίεση όχι μεγαλύτερη από 1MPa (10bar, gauge pressure). Κατά τη μεταφορά, το υγρό πρέπει βρίσκεται κάτω από στρώμα αδρανούς αερίου με πίεση (gauge pressure) όχι μικρότερη από 20kPa (0.2 bar).

(2) Κιβώτια (4A, 4B, 4C1, 4C2, 4D, 4F ή 4G), βαρέλια (1A2, 1B2, 1N2, 1D ή 1G) ή μπιτόνια (3A2 ή 3B2) που περικλείουν ερμητικά σφραγισμένα μεταλλικά δοχεία με εσωτερικές συσκευασίες από γυαλί ή μέταλλο, με χωρητικότητα όχι μεγαλύτερη από 1 λίτρο το καθένα, που έχουν βιδωτά κλεισίματα με παρεμβύσματα. Οι εσωτερικές συσκευασίες πρέπει να προστατεύονται σε όλες τις πλευρές με ένα ξηρό, απορροφητικό, μη αναφλέξιμο υλικό σε ποσότητα επαρκή να απορροφήσει όλο το περιεχόμενο. Οι εσωτερικές συσκευασίες δεν πρέπει να γεμίζονται περισσότερο από 90% της χωρητικότητάς τους. Οι εξωτερικές συσκευασίες πρέπει να έχουν μέγιστο καθαρό βάρος 125 kg.

(3) Χαλύβδινα, αλουμινένια ή μεταλλικά βαρέλια (1A2, 1B2 ή 1N2), μπιτόνια (3A2 ή 3B2) ή κιβώτια (4A ή 4B) με μέγιστο καθαρό βάρος 150 kg το καθένα με ερμητικά σφραγισμένα εσωτερικά μεταλλικά δοχεία με μέγιστη χωρητικότητα 4 λίτρα το καθένα, με βιδωτά κλεισίματα εφοδιασμένα με παρεμβύσματα. Οι εσωτερικές συσκευασίες πρέπει να προστατεύονται σε όλες τις πλευρές με ένα ξηρό, απορροφητικό, μη αναφλέξιμο υλικό σε ποσότητα επαρκή να απορροφήσει όλο το περιεχόμενο. Κάθε στρώση των εσωτερικών συσκευασιών πρέπει να είναι διαχωρισμένη με ένα διαχωριστικό τμήμα επιπλέον του προστατευτικού υλικού. Οι εσωτερικές συσκευασίες δεν πρέπει να γεμίζονται περισσότερο από το 90% της χωρητικότητάς τους.

Ειδική διάταξη συσκευασίας

PP86 Για τους UN Αρ. 3392 και 3394, ο αέρας πρέπει να περιορίζεται από τον χώρο των ατμών με άζωτο ή άλλα μέσα.

P401	**ΟΔΗΓΙΑ ΣΥΣΚΕΥΑΣΙΑΣ**	**P401**

Οι παρακάτω συσκευασίες επιτρέπονται, εφόσον ικανοποιούνται οι γενικές διατάξεις των παραγράφων **4.1.1** και **4.1.3**:

(1) Δοχεία πίεσης, υπό την προϋπόθεση ότι ικανοποιούνται οι γενικές διατάξεις της παραγράφου 4.1.3.6. Πρέπει να είναι κατασκευασμένα από χάλυβα και να υπόκεινται σε αρχικό έλεγχο και περιοδικούς ελέγχους κάθε 10 έτη σε πίεση όχι μεγαλύτερη από 0.6MPa (6bar, gauge pressure). Κατά τη μεταφορά, το υγρό πρέπει να βρίσκεται κάτω από στρώμα αδρανούς αερίου με πίεση (gauge pressure) όχι μικρότερη από 20kPa (0.2 bar).

	Εσωτερική συσκευασία	**Εξωτερική συσκευασία**
(2) Συνδυασμένες συσκευασίες με εσωτερικές συσκευασίες από γυαλί, μέταλλο ή πλαστικό που έχουν βιδωτά κλεισίματα επενδεδυμένα με εσωτερικό προστατευτικό και απορροφητικό υλικό σε ποσότητα επαρκή να απορροφήσει όλο το περιεχόμενο.	1 l	30 kg μέγιστο καθαρό βάρος

Ειδική διάταξη συσκευασίας ειδικά για το RID και ADR

RR7 Πάντως, για UN Αρ. 1183, 1242, 1295 και 2988 τα δοχεία πίεσης θα υποβάλλονται σε δοκιμή κάθε πέντε χρόνια.

P402	ΟΔΗΓΙΑ ΣΥΣΚΕΥΑΣΙΑΣ	P402

Οι παρακάτω συσκευασίες επιτρέπονται, εφόσον ικανοποιούνται οι γενικές διατάξεις των παραγράφων **4.1.1** και **4.1.3**:

(1) Δοχεία πίεσης, υπό την προϋπόθεση ότι ικανοποιούνται οι γενικές διατάξεις της παραγράφου 4.1.3.6. Πρέπει να είναι κατασκευασμένα από χάλυβα και να υπόκεινται σε αρχικό έλεγχο και περιοδικούς ελέγχους κάθε 10 έτη σε πίεση όχι μεγαλύτερη από 0.6MPa (6bar, πίεση μετρητή). Κατά τη μεταφορά, το υγρό πρέπει να βρίσκεται κάτω από στρώμα αδρανούς αερίου με πίεση (πίεση μετρητή) όχι μικρότερη από 20kPa (0.2 bar).

	Εσωτερική συσκευασία μέγιστο καθαρό βάρος	**Εξωτερική συσκευασία**
(2) Συνδυασμένες συσκευασίες με εσωτερικές συσκευασίες από γυαλί, μέταλλο ή πλαστικό που έχουν βιδωτά κλεισίματα επενδεδυμένα με εσωτερικό προστατευτικό και απορροφητικό υλικό σε ποσότητα επαρκή να απορροφήσει όλο το περιεχόμενο.	10 kg (γυαλί) 15 kg (μέταλλο ή πλαστικό)	125 kg 125 kg

(3) Βαρέλια από χάλυβα (1A1) με μέγιστη χωρητικότητα 250 λίτρα.

(4) Σύνθετες συσκευασίες που αποτελούνται από πλαστικά δοχεία με εξωτερικό χαλύβδινο βαρέλι ή αλουμινένιο (6HA1 ή 6HB1) με μέγιστη χωρητικότητα 250 λίτρα.

Ειδική διάταξη συσκευασίας

RR4 Για UN Αρ. 3130, τα ανοίγματα των δοχείων πρέπει να είναι σφιχτά κλεισμένα με δύο διατάξεις στη σειρά, μία από τις οποίες πρέπει να είναι βιδωμένη ή ασφαλισμένη με ισοδύναμο τρόπο.

RR7 Για UN Αρ. 3129 πάντως τα δοχεία πίεσηςθα υποβάλλονται σε δοκιμή κάθε πέντε χρόνια.

RR8 Για UN Αρ. 1389, 1391, 1411, 1421, 1928, 3129, 3130 και 3148 πάντως τα δοχεία πίεσης θα υποβάλλονται σε μία αρχική δοκιμή και σε περιοδικές δοκιμές σε πίεση όχι μικρότερη του 1 MPa (10 bar).

P403	**ΟΔΗΓΙΑ ΣΥΣΚΕΥΑΣΙΑΣ**	**P403**

Οι ακόλουθες συσκευασίες επιτρέπονται, εφόσον οι γενικές διατάξεις των **4.1.1** και **4.1.3** ικανοποιούνται:

Συνδυασμένες συσκευασίες:

Εσωτερικές συσκευασίες	**Εξωτερικές συσκευασίες**	**Μέγιστο καθαρό βάρος**
Γυαλί 2 kg Πλαστικό 15 kg Μέταλλο 20 kg Οι εσωτερικές συσκευασίες πρέπει να είναι ερμητικά κλειστές (π.χ. πώματα ή βιδωτά κλεισίματα)	**Βαρέλια**	
	χάλυβας (1A2)	400 kg
	αλουμίνιο (1B2)	400 kg
	μέταλλο, εκτός από χάλυβα ή αλουμίνιο (1N2)	400 kg
	πλαστικό (1H2)	400 kg
	κόντρα πλακέ (1D)	400 kg
	ίνες (1G)	400 kg
	Κιβώτια	
	χάλυβας (4A)	400 kg
	αλουμίνιο (4B)	400 kg
	φυσικό ξύλο (4C1)	250 kg
	φυσικό ξύλο με αδιαπέραστα τοιχώματα (4C2)	250 kg
	κόντρα πλακέ (4D)	250 kg
	ανασυσταμένο ξύλο (4F)	125 kg
	ινοσανίδες (4G)	125 kg
	τεταμένο πλαστικό (4H1)	60 kg
	στερεό πλαστικό (4H2)	250 kg
	Μπιτόνια	
	χάλυβας (3A2)	120 kg
	αλουμίνιο (3B2)	120 kg
	πλαστικό (3H2)	120 kg

Μονές συσκευασίες:	**Μέγιστο καθαρό βάρος**
Βαρέλια	
Χάλυβας (1A1, 1A2)	250 kg
αλουμίνιο (1B1, 1B2)	250 kg
μέταλλο εκτός από χάλυβα ή αλουμίνιο (1N1, 1N2)	250 kg
πλαστικό (1H1, 1H2)	250 kg
Μπιτόνια	
χάλυβας (3A1, 3A2)	120 kg
αλουμίνιο (3B1, 3B2)	120 kg
πλαστικό (3H1, 3H2)	120 kg
Σύνθετες συσκευασίες	
πλαστικό δοχείο με εξωτερικά βαρέλια από χάλυβα ή αλουμίνιο (6HA1 ή 6HB1)	250 kg
πλαστικό δοχείο με εξωτερικά βαρέλια από ίνες, πλαστικό ή κόντρα πλακέ (6HG1, 6HH1 ή 6HD1)	75 kg
πλαστικό δοχείο με εξωτερικά κλωβό ή κιβώτιο από χάλυβα ή αλουμίνιο ή με εξωτερικά κιβώτια από ξύλο, κόντρα πλακέ, ινοσανίδες ή στερεό πλαστικό (6HA2, 6HB2, 6HC, 6HD2, 6HG2 ή 6HH2)	75 kg

Δοχεία υπό πίεση, εφόσον ικανοποιούνται οι γενικές απαιτήσεις της 4.1.3.6.

Πρόσθετη απαίτηση: Οι συσκευασίες πρέπει να είναι ερμητικά σφραγισμένες.
Ειδική διάταξη συσκευασίας **PP83** Για το UN Αρ. 2813, αδιάβροχοι σάκοι που περιέχουν όχι περισσότερο από 20g ουσίας για σκοπούς σχηματισμού θερμότητας μπορούν να συσκευάζονται για μεταφορά. Κάθε αδιάβροχος σάκος πρέπει είναι σφραγισμένος σε πλαστικό σάκο και τοποθετημένος σε ενδιάμεση συσκευασία. Καμία εξωτερική συσκευασία δεν πρέπει να περιέχει περισσότερο από 400g ουσίας. Νερό ή υγρό που μπορεί να αντιδράσει με την ουσία δεν πρέπει να περιλαμβάνεται στη συσκευασία.

P404	**ΟΔΗΓΙΑ ΣΥΣΚΕΥΑΣΙΑΣ**	**P404**
Αυτή η οδηγία συσκευασίας ισχύει για πυροφόρα στερεά: UN : 1383, 1854, 1855, 2008, 2545, 2546, 2846, 2881, 3052, 3200. 3391, 3393.		
Οι ακόλουθες συσκευασίες επιτρέπονται, εφόσον οι γενικές διατάξεις των **4.1.1** και **4.1.3** ικανοποιούνται:		
(1)	Συνδυασμένες συσκευασίες	
	Εξωτερικές συσκευασίες:	(1A2, 1B2, 1N2, 1H2, 1D, 4A, 4B, 4C1, 4C2, 4D, 4F ή 4H2)
	Εσωτερικές συσκευασίες:	Μεταλλικές συσκευασίες με χωρητικότητα όχι πάνω από 15kg εκάστη. Οι εσωτερικές συσκευασίες πρέπει να είναι ερμητικά σφραγισμένες και να έχουν βιδωτά πώματα.
(2)	Μεταλλικές συσκευασίες:	(1A1, 1A2, 1B1, 1N1, 1N2, 3A1, 3A2, 3B1 και 3B2) Μέγιστο μικτό βάρος: 150kg
(3)	Σύνθετες συσκευασίες:	Πλαστικό δοχείο με εξωτερικό βαρέλι από χάλυβα ή αλουμίνιο (6HA1 ή 6HB1) Μέγιστο μικτό βάρος: 150kg.
Δοχεία υπό πίεση, εφόσον ικανοποιούνται οι γενικές απαιτήσεις της 4.1.3.6.		
Ειδική διάταξη συσκευασίας **PP86** Για τα UN Αρ. 3391 και 3393, ο αέρας πρέπει να διαχωρίζεται από τον χώρο των ατμών με άζωτο ή άλλα μέσα.		

P405	ΟΔΗΓΙΑ ΣΥΣΚΕΥΑΣΙΑΣ	P405

Η οδηγία συσκευασίας αυτή ισχύει για τον UN 1381.

Οι ακόλουθες συσκευασίες επιτρέπονται, εφόσον οι γενικές διατάξεις των **4.1.1** και **4.1.3** ικανοποιούνται:

(1) Για τον UN 1381, φωσφόρο, νωπό:

(a) Συνδυασμένες συσκευασίες

Εξωτερικές συσκευασίες: (4A, 4B, 4C1, 4C2, 4D ή 4F)

Μέγιστο καθαρό βάρος: 75kg

Εσωτερικές συσκευασίες:

(iii) ερμητικά σφραγισμένα μεταλλικά δοχεία, με μέγιστο καθαρό βάρος 15kg, ή

(iv) γυάλινες εσωτερικές συσκευασίες προστατευμένες σε όλες τις πλευρές με στεγνό, απορροφητικό, μη-καύσιμο υλικό σε ποσότητα αρκετή να απορροφήσει όλο το περιεχόμενο με μέγιστο καθαρό βάρος 2 kg, ή

(b) Βαρέλια (1A1, 1A2, 1B1, 1B2, 1N1 ή 1N2), Μέγιστο καθαρό βάρος: 400 kg

Μπιτόνια (3A1 ή 3B1), Μέγιστο καθαρό βάρος: 120kg.

Αυτές οι συσκευασίες πρέπει να περνούν τον έλεγχο στεγανότητας που προσδιορίζεται στην 6.1.5.4 σε επίπεδο απόδοσης της ομάδας συσκευασίας II.

(2) Για τον UN Αρ. 1381, φωσφόρο, ξηρό:

(a) τηγμένος, σε βαρέλια (1A2, 1B2 ή 1N2) με μέγιστο καθαρό βάρος 400 kg, ή

(b) σε βλήματα ή αντικείμενα με σκληρό περίβλημα όταν μεταφέρεται χωρίς συστατικά της Κλάσης 1: όπως ορίζεται από την αρμόδια αρχή.

P406	**ΟΔΗΓΙΑ ΣΥΣΚΕΥΑΣΙΑΣ**	**P406**

Οι ακόλουθες συσκευασίες επιτρέπονται, εφόσον οι γενικές διατάξεις των **4.1.1** και **4.1.3** ικανοποιούνται:

(1) Συνδυασμένες συσκευασίες
εξωτερικές συσκευασίες: (4C1, 4C2, 4D, 4F, 4G, 4H1, 4H2, 1G, 1D, 1H2 ή 3H2)
εσωτερικές συσκευασίες: αδιάβροχες συσκευασίες

(2) Από πλαστικό, κόντρα πλακέ ή ινοσανίδες βαρέλια (1H2, 1D ή 1G) ή κιβώτια (4A, 4B, 4C1, 4D, 4F, 4C2, 4G και 4H2) με εσωτερικό αδιάβροχο σάκο, επένδυση από πλαστικό φιλμ ή αδιάβροχη επένδυση.

(3) Μεταλλικά βαρέλια (1A1, 1A2, 1B1, 1B2, 1N1 ή 1N2), πλαστικά βαρέλια (1H1 ή 1H2), μεταλλικά μπιτόνια (3A1, 3A2, 3B1 ή 3B2), πλαστικά μπιτόνια (3H1 ή 3H2), πλαστικό δοχείο με εξωτερικά βαρέλια από χάλυβα ή αλουμίνιο (6HA1 ή 6HB1), πλαστικό δοχείο με εξωτερικά βαρέλια από ίνες, πλαστικό ή κόντρα πλακέ (6HG1, 6HH1 ή 6HD1), πλαστικό δοχείο με εξωτερικό χαλύβδινο ή αλουμινένιο κλωβό ή κιβώτιο ή με εξωτερικά ξύλινα, κόντρα πλακέ, ινοσανίδες ή στερεά πλαστικά κιβώτια (6HA2, 6HB2, 6HC, 6HD2, 6HG2 ή 6HH2).

Πρόσθετες απαιτήσεις:

1. Οι συσκευασίες πρέπει να σχεδιάζονται και να κατασκευάζονται έτσι ώστε να αποφεύγεται η απώλεια νερού ή περιεχομένου αλκοόλης ή αδρανοποιητή.
2. Οι συσκευασίες πρέπει να σχεδιάζονται και να κατασκευάζονται έτσι ώστε να αποφεύγεται εκρηκτική υπερπίεση ή ανάπτυξη πίεσης άνω των 300 kPa (3 bar).

Ειδικές διατάξεις συσκευασίας:

PP24 Για το UN Αρ. 2852, η μεταφερόμενη ποσότητα δεν πρέπει υπερβαίνει τα 500 g ανά κόλο.

PP25 Για το UN Αρ. 1347, η μεταφερόμενη ποσότητα δεν πρέπει να υπερβαίνει τα 15 kg ανά κόλο.

PP26 Για τα UN Αρ. 1310, 1320, 1321, 1322, 1344, 1347, 1348, 1349, 1517, 2907, 3317 και 3344 οι συσκευασίες πρέπει να είναι απαλλαγμένες από μόλυβδο.

PP48 Για UN Αρ. 3474, δεν θα χρησιμοποιούνται μεταλλικές συσκευασίες.

PP78 Για τον UN Αρ. 3370, δεν πρέπει να μεταφέρεται σε ποσότητες μεγαλύτερες από 11.5kg ανά συσκευασία.

PP80 Για τον UN Αρ. 2907, οι συσκευασίες πρέπει να ικανοποιούν το επίπεδο απόδοσης της ομάδας συσκευασίας II. Οι συσκευασίες που ικανοποιούν τα κριτήρια ελέγχου της ομάδας συσκευασίας I δεν πρέπει να χρησιμοποιούνται.

P407	**ΟΔΗΓΙΑ ΣΥΣΚΕΥΑΣΙΑΣ**	**P407**

Η οδηγία συσκευασίας αυτή ισχύει για τους UN Αρ. 1331, 1944, 1945 και 2254.

Οι ακόλουθες συσκευασίες επιτρέπονται, εφόσον οι γενικές διατάξεις των **4.1.1** και **4.1.3** ικανοποιούνται:

Συνδυασμένες συσκευασίες που περιέχουν καλά κλειστές εσωτερικές συσκευασίες ώστε να αποφεύγεται κατά λάθος ανάφλεξη υπό κανονικές συνθήκες μεταφοράς. Το μέγιστο καθαρό βάρος των εξωτερικών συσκευασιών δεν πρέπει να υπερβαίνει τα 45 kg εκτός για κιβώτια από ινοσανίδες όπου δεν πρέπει να υπερβαίνει τα 30 kg.

Πρόσθετη απαίτηση:

Τα σπίρτα πρέπει να συσκευάζονται σφικτά πακεταρισμένα.

Ειδική διάταξη συσκευασίας:

PP27 Για το UN Αρ, 1331, σπίρτα που ανάβουν παντού δεν πρέπει να συσκευάζονται στην ίδια εξωτερική συσκευασία με κανένα άλλο επικίνδυνο εμπόρευμα από σπίρτα ασφαλείας ή κηρόσπιρτα, που πρέπει να είναι συσκευασμένα σε ξεχωριστές εσωτερικές συσκευασίες. Οι εσωτερικές συσκευασίες δεν πρέπει να περιέχουν πάνω από 700 σπίρτα που ανάβουν παντού.

P408	**ΟΔΗΓΙΑ ΣΥΣΚΕΥΑΣΙΑΣ**	**P408**

Η οδηγία συσκευασίας αυτή ισχύει για τον UN 3292.

Οι ακόλουθες συσκευασίες επιτρέπονται, εφόσον οι γενικές διατάξεις των **4.1.1** και **4.1.3** ικανοποιούνται:

(1) Για ηλεκτρικά στοιχεία:
Εξωτερικές συσκευασίες με αρκετό προστατευτικό υλικό ώστε να αποφεύγεται επαφή μεταξύ των στοιχείων και μεταξύ των στοιχείων και των εσωτερικών επιφανειών της εξωτερικής συσκευασίας και ώστε να εξασφαλίζεται πως δεν λαμβάνει χώρα κατά τη μεταφορά επικίνδυνη μετακίνηση των στοιχείων εντός της εξωτερικής συσκευασίας. Οι συσκευασίες πρέπει να συμμορφώνονται με το επίπεδο απόδοσης της ομάδας συσκευασίας II.

(2) Για συσσωρευτές (μπαταρίες):
Οι συσσωρευτές μπορούν να μεταφέρονται χωρίς συσκευασίες ή σε προστατευτικά περιτυλίγματα (π.χ. σε εντελώς κλειστούς ή ξύλινους κλωβούς με γρίλιες). Οι ακροδέκτες δεν πρέπει να φέρουν το βάρος άλλων συσσωρευτών ή υλικών που συσκευάστηκαν με τους συσσωρευτές.

Πρόσθετη απαίτηση:

Οι συσσωρευτές πρέπει να προστατεύονται από βραχυκύκλωμα και να είναι μονωμένοι με τέτοιο τρόπο ώστε να αποφεύγονται βραχυκυκλώματα.

P409	**ΟΔΗΓΙΑ ΣΥΣΚΕΥΑΣΙΑΣ**	**P409**

Η οδηγία συσκευασίας αυτή ισχύει για τους UNΑρ. 2956, 3242 και 3251.

Οι ακόλουθες συσκευασίες επιτρέπονται, εφόσον οι γενικές διατάξεις των **4.1.1** και **4.1.3** ικανοποιούνται:

(1) Βαρέλι από ίνες (1G) που μπορεί να φέρει επένδυση ή προστατευτικό. Μέγιστο καθαρό βάρος: 50kg

(2) Συνδυασμένες συσκευασίες: κιβώτιο από ινοσανίδες (4G) με μονό εσωτερικό πλαστικό σάκο. Μέγιστο καθαρό βάρος: 50kg

(3) Συνδυασμένες συσκευασίες: κιβώτιο από ινοσανίδες (4G) ή βαρέλι από ίνες (1G) με πλαστικές εσωτερικές συσκευασίες εκάστη με μέγιστο περιεχόμενο 5 kg. Μέγιστο καθαρό βάρος: 25kg.

P410	**ΟΔΗΓΙΑ ΣΥΣΚΕΥΑΣΙΑΣ**		**P410**
Οι ακόλουθες συσκευασίες επιτρέπονται, εφόσον οι γενικές διατάξεις των **4.1.1** και **4.1.3** ικανοποιούνται:			
Συνδυασμένες συσκευασίες:		**Μέγιστη καθαρή μάζα**	
Εσωτερικές συσκευασίες	**Εξωτερικές συσκευασίες**	**Ομάδα Συσκευασίας II**	**Ομάδα συσκευασίας III**
Γυαλί 10 kg	**Βαρέλια**		
Πλαστικό [a] 30 kg	χάλυβας (1A2)	400 kg	400 kg
Μέταλλο 40 kg	αλουμίνιο (1B2)	400 kg	400 kg
Χαρτί [a, b] 10 kg ί	μέταλλο εκτός από χάλυβα	400 kg	400 kg
Ίνες [a, b] 10 kg	ή αλουμίνιο (1N2)		
	πλαστικό (1H2)	400 kg	400 kg
[a] *Αυτές οι εσωτερικές συσκευασίες πρέπει να είναι αδιαπέραστες.*	κόντρα πλακέ (1D)	400 kg	400 kg
	ίνες (1G) [a]	400 kg	400 kg
	Κιβώτια		
[b] *Αυτές οι εσωτερικές συσκευασίες δεν πρέπει να χρησιμοποιούνται όταν οι μεταφερόμενες ουσίες είναι δυνατό να υγροποιηθούν κατά τη μεταφορά.*	χάλυβας (4A)	400 kg	400 kg
	αλουμίνιο (4B)	400 kg	400 kg
	φυσικό ξύλο (4C1)	400 kg	400 kg
	φυσικό ξύλο με αδιαπέραστα τοιχώματα (4C2)	400 kg	400 kg
	κόντρα πλακέ (4D)	400 kg	400 kg
	ανασυσταμένο ξύλο (4F)	400 kg	400 kg
	ινοσανίδες (4G) [a]	400 kg	400 kg
	τεταμένο πλαστικό (4H1)	60 kg	60 kg
	στερεό πλαστικό (4H2)	400 kg	400 kg
	Μπιτόνια		
	χάλυβας (3A2)	120 kg	120 kg
	αλουμίνιο (3B2)	120 kg	120 kg
	πλαστικό (3H2)	120 kg	120 kg
Μονές συσκευασίες:			
Βαρέλια			
χάλυβας (1A1 ή 1A2)		400 kg	400 kg
αλουμίνιο (1B1 ή 1B2)		400 kg	400 kg
μέταλλο εκτός από χάλυβα ή αλουμίνιο (1N1 ή 1N2)		400 kg	400 kg
πλαστικό (1H1 ή 1H2)		400 kg	400 kg
Μπιτόνια			
χάλυβας (3A1 ή 3A2)		120 kg	120 kg
αλουμίνιο (3B1 ή 3B2)		120 kg	120 kg
πλαστικό (3H1 ή 3H2)		120 kg	120 kg

Κιβώτια		
χάλυβας (4A) [c]	400 kg	400 kg
αλουμίνιο (4B) [c]	400 kg	400 kg
φυσικό ξύλο (4C1) [c]	400 kg	400 kg
κόντρα πλακέ (4D) [c]	400 kg	400 kg
ανασυσταμένο ξύλο (4F) [c]	400 kg	400 kg
φυσικό ξύλο με αδιαπέραστα τοιχώματα (4C2) [c]	400 kg	400 kg
ινοσανίδες (4G) [c]	400 kg	400 kg
στερεό πλαστικό (4H2) [c]	400 kg	400 kg
Σάκοι		
Σάκοι (5H3, 5H4, 5L3, 5M2) [c, d]	50 kg	50 kg

[c] Αυτές οι συσκευασίες δεν πρέπει να χρησιμοποιούνται όταν οι μεταφερόμενες ουσίες είναι δυνατό να υγροποιηθούν κατά τη μεταφορά.

[d] Αυτές οι συσκευασίες πρέπει να χρησιμοποιούνται μόνο για όλες της ομάδας συσκευασίας II όταν αυτές μεταφέρονται σε κλειστή φορτάμαξα ή εμπορευματοκιβώτιο.

Σύνθετες συσκευασίες		
πλαστικό δοχείο με εξωτερικό βαρέλι από χάλυβα, αλουμίνιο, κόντρα πλακέ, ίνες ή πλαστικό (6HA1, 6HB1, 6HG1, 6HD1, ή 6HH1)	400 kg	400 kg
πλαστικό δοχείο με εξωτερικό χαλύβδινο ή αλουμινένιο κλωβό ή κιβώτιο, ή εξωτερικό ξύλινο, κόντρα πλακέ, από ινοσανίδες ή στερεό πλαστικό κιβώτιο (6HA2, 6HB2, 6HC, 6HD2, 6HG2 ή 6HH2)	75 kg	75 kg
Γυάλινο δοχείο με εξωτερικό χαλύβδινο ή αλουμινένιο, κόντρα πλακέ ή ίνες βαρέλι (6PA1, 6PB1, 6PD1 ή 6PG1) ή εξωτερικό χαλύβδινο ή αλουμινένιο κλωβό ή κιβώτιο ή με εξωτερικό ξύλινο ή από ινοσανίδες κιβώτιο ή με εξωτερικό ψάθινο σκεπαστό κοφίνι (6PA2, 6PB2, 6PC, 6PD2, ή 6PG2) ή με εξωτερική συσκευασία από στερεό ή τεταμένο πλαστικό (6PH1 ή 6PH2)	75 kg	75 kg
Δοχεία πίεσης, εφόσον ικανοποιούνται οι γενικές απαιτήσεις της 4.1.3.6		

Ειδικές διατάξεις συσκευασίας:

PP39 Για τον UN Αρ. 1378, για μεταλλικές συσκευασίες απαιτείται συσκευή εξαέρωσης.

PP40 Για τους UN Αρ. 1326, 1352, 1358, 1395, 1396, 1404, 1436, 1437, 1871, 2805 και 3182, σάκοι της ομάδας συσκευασίας II, δεν επιτρέπονται.

PP83 Για τον UN Αρ. Αριθμ. 2813, αδιάβροχοι σάκοι που περιέχουν όχι περισσότερο από 20g ουσίας για σκοπούς σχηματισμού θερμότητας μπορούν να συσκευάζονται για μεταφορά. Κάθε αδιάβροχος σάκος πρέπει να είναι σφραγισμένος σε πλαστικό σάκο και τοποθετημένος σε ενδιάμεση συσκευασία. Καμία εξωτερική συσκευασία δεν πρέπει να περιέχει περισσότερο από 400g ουσίας. Το νερό ή υγρό που μπορεί να αντιδράσει με το νερό ουσία δεν πρέπει να περιλαμβάνεται στη συσκευασία.

P411	**ΟΔΗΓΙΑ ΣΥΣΚΕΥΑΣΙΑΣ**	**P411**

Η οδηγία συσκευασίας αυτή ισχύει για τον UN 3270.

Οι ακόλουθες συσκευασίες επιτρέπονται, εφόσον οι γενικές διατάξεις των **4.1.1** και **4.1.3** ικανοποιούνται:

(1) Κιβώτιο από ινοσανίδες με μέγιστο μικτό βάρος 30kg,

(2) Άλλες συσκευασίες, αρκεί να μην είναι πιθανή έκρηξη λόγω αυξημένης εσωτερικής πίεσης. Το μέγιστο καθαρό βάρος πρέπει να υπερβαίνει τα 30kg.

P500	**ΟΔΗΓΙΑ ΣΥΣΚΕΥΑΣΙΑΣ**	**P500**
Η οδηγία συσκευασίας αυτή ισχύει για τον UN 3356.		
Οι γενικές διατάξεις των **4.1.1** και **4.1.3** πρέπει να ικανοποιούνται. Οι συσκευασίες πρέπει να συμμορφώνονται με το επίπεδο απόδοσης της ομάδας συσκευασίας II. Οι γεννήτριες πρέπει να μεταφέρονται σε κόλο το οποίο, όταν μία γεννήτρια στο κόλο ενεργοποιηθεί, ικανοποιεί τις παρακάτω απαιτήσεις: (a) Οι άλλες γεννήτριες στο κόλο δεν θα ενεργοποιηθούν, (b) Το υλικό συσκευασίας δεν θα αναφλεγεί, και (c) Η εξωτερική επιφανειακή συσκευασία του συνολικού κόλου δεν θα υπερβεί τους 100 °C.		

P501	**ΟΔΗΓΙΑ ΣΥΣΚΕΥΑΣΙΑΣ**	**P501**
Η οδηγία συσκευασίας αυτή ισχύει για τον UN 2015.		
Οι ακόλουθες συσκευασίες επιτρέπονται, εφόσον οι γενικές διατάξεις των **4.1.1** και **4.1.3** ικανοποιούνται:		
Συνδυασμένες συσκευασίες:	**Εσωτερικές συσκευασίες** **Μέγιστη χωρητικότητα**	**Εξωτερικές συσκευασίες** **Μέγιστη καθαρή μάζα**
(1) Κιβώτια (4A, 4B, 4C1, 4C2, 4D, 4H2) ή βαρέλια (1A2, 1B2, 1N2, 1H2, 1D) ή μπιτόνια (3A2, 3B2, 3H2) με γυάλινες, πλαστικές ή μεταλλικές εσωτερικές συσκευασίες	5 l	125 kg
(2) Κιβώτιο από ινοσανίδες (4G) ή βαρέλι από ίνες (1G), με πλαστικές ή μεταλλικές εσωτερικές συσκευασίες εκάστη σε πλαστικό σάκο	2 l	50 kg
Μονές συσκευασίες:	**Μέγιστη χωρητικότητα**	
Βαρέλια χάλυβας (1A1) αλουμίνιο (1B1) μέταλλο εκτός από χάλυβα ή αλουμίνιο (1N1) πλαστικό (1H1)	250 l	
Μπιτόνια χάλυβας (3A1) αλουμίνιο (3B1) πλαστικό (3H1)	60 l	
Σύνθετες συσκευασίες		
πλαστικό δοχείο με εξωτερικό χαλύβδινο ή αλουμινένιο βαρέλι (6HA1, 6HB1)	250 l	
πλαστικό δοχείο με εξωτερικό βαρέλι από ίνες, πλαστικό ή κόντρα πλακέ (6HG1, 6HH1, 6HD1)	250 l	
πλαστικό δοχείο με εξωτερικό χαλύβδινο ή αλουμινένιο κλωβό ή κιβώτιο ή πλαστικό δοχείο με εξωτερικό ξύλινο, κόντρα πλακέ, ινοσανίδες ή στερεό πλαστικό κιβώτιο (6HA2, 6HB2, 6HC, 6HD2, 6HG2 ή 6HH2)	60 l	
γυάλινο δοχείο με εξωτερικό χαλύβδινο, αλουμινένιο, ίνες, κόντρα πλακέ, στερεό πλαστικό ή από τεταμένο πλαστικό βαρέλι (6PA1, 6PB1, 6PG1, 6PD1, 6PH1 ή 6PH2) ή με εξωτερικό χαλύβδινο ή αλουμινένιο κλωβό ή κιβώτιο ή με εξωτερικό ξύλινο ή από ινοσανίδες κιβώτιο ή με εξωτερικό ψάθινο σκεπαστό κοφίνι (6PA2, 6PB2, 6PC, 6PG2 ή 6PD2)	60 l	
Πρόσθετες απαιτήσεις: 1. Οι συσκευασίες πρέπει να έχουν μέγιστο βαθμό πλήρωσης 90%. 2. Οι συσκευασίες πρέπει να αερίζονται.		

P502	**ΟΔΗΓΙΑ ΣΥΣΚΕΥΑΣΙΑΣ**	**P502**
Οι ακόλουθες συσκευασίες επιτρέπονται, εφόσον οι γενικές διατάξεις των **4.1.1** και **4.1.3** ικανοποιούνται:		
Συνδυασμένες συσκευασίες:		
Εσωτερικές συσκευασίες	**Εξωτερικές συσκευασίες**	**Μέγιστη καθαρή μάζα**
	Βαρέλια	
Γυαλί 5 l	χάλυβας (1A2)	125 kg
Μέταλλο 5 l	αλουμίνιο (1B2)	125 kg
Πλαστικό 5 l	μέταλλο εκτός από χάλυβα ή αλουμίνιο (1N2)	125 kg
	πλαστικό (1H2)	125 kg
	κόντρα πλακέ (1D)	125 kg
	ίνες (1G)	125 kg
	Κιβώτια	
	χάλυβας (4A)	125 kg
	αλουμίνιο (4B)	125 kg
	φυσικό ξύλο (4C1)	125 kg
	φυσικό ξύλο με αδιαπέραστα τοιχώματα (4C2)	125 kg
	κόντρα πλακέ (4D)	125 kg
	ανασυσταμένο ξύλο (4F)	125 kg
	ινοσανίδες (4G)	125 kg
	τεταμένο πλαστικό (4H1)	60 kg
	στερεό πλαστικό (4H2)	125 kg
Μονές συσκευασίες:		**Μέγιστη χωρητικότητα**
Βαρέλια		250 l
χάλυβας (1A1)		
αλουμίνιο (1B1)		
πλαστικό (1H1)		
Μπιτόνια		60 l
χάλυβας (3A1)		
αλουμίνιο (3B1)		
πλαστικό (3H1)		
Σύνθετες συσκευασίες		
πλαστικό δοχείο με εξωτερικό χαλύβδινο ή αλουμινένιο βαρέλι (6HA1, 6HB1)		250 l
πλαστικό δοχείο με εξωτερικό βαρέλι από ίνες, πλαστικό ή κόντρα πλακέ (6HG1, 6HH1, 6HD1)		250 l
πλαστικό δοχείο με εξωτερικό χαλύβδινο ή αλουμινένιο κλωβό ή κιβώτιο ή πλαστικό δοχείο με εξωτερικό ξύλινο, κόντρα πλακέ, ινοσανίδες ή στερεό πλαστικό κιβώτιο (6HA2, 6HB2, 6HC, 6HD2, 6HG2 ή 6HH2)		60 l
Γυάλινο δοχείο με εξωτερικό χαλύβδινο, αλουμινένιο, ίνες, κόντρα πλακέ, στερεό πλαστικό ή τεταμένο πλαστικό βαρέλι (6PA1, 6PB1, 6PG1, 6PD1, 6PH1 ή 6PH2) ή με εξωτερικό χαλύβδινο ή αλουμινένιο κλωβό ή κιβώτιο ή με εξωτερικό ξύλινο ή από ινοσανίδες κιβώτιο ή με εξωτερικό ψάθινο σκεπαστό κοφίνι (6PA2, 6PB2, 6PC, 6PG2 ή 6PD2)		60 l
Ειδική διάταξη συσκευασίας:		
PP28 Για τον UN 1873, μόνο γυάλινες εσωτερικές συσκευασίες επιτρέπονται για συνδυασμένες συσκευασίες.		

P503	**ΟΔΗΓΙΑ ΣΥΣΚΕΥΑΣΙΑΣ**	**P503**
Οι ακόλουθες συσκευασίες επιτρέπονται, εφόσον οι γενικές διατάξεις των **4.1.1** και **4.1.3** ικανοποιούνται:		
συνδυασμένες συσκευασίες:		
Εσωτερικές συσκευασίες	**Εξωτερικές συσκευασίες**	**Μέγιστο καθαρό βάρος**
	Βαρέλια	
Γυαλί 5 kg.	χάλυβας (1A2)	125kg
Μέταλλο 5 kg	αλουμίνιο (1B2)	125kg
Πλαστικό 5 kg	μέταλλο εκτός από χάλυβα ή αλουμίνιο (1N2)	125kg
	πλαστικό (1H2)	125kg
	κόντρα πλακέ (1D)	125kg
	ίνες (1G)	125kg
	Κιβώτια	
	χάλυβας (4A)	125 kg
	αλουμίνιο (4B)	125 kg
	φυσικό ξύλο (4C1)	125 kg
	φυσικό ξύλο με αδιαπέραστα τοιχώματα (4C2)	125 kg
	κόντρα πλακέ (4D)	125 kg
	ανασυσταμένο ξύλο (4F)	125 kg
	ινοσανίδες (4G)	40 kg
	τεταμένο πλαστικό (4H1)	60 kg
	στερεό πλαστικό (4H2)	125 kg
Μονές συσκευασίες:		
Μεταλλικά βαρέλια (1A1, 1A2, 1B1, 1B2, 1N1 ή 1N2) με μέγιστο καθαρό βάρος 250 kg. Από ινοσανίδες (1G) ή κόντρα πλακέ βαρέλια (1D) με εσωτερικές επενδύσεις με μέγιστο καθαρό βάρος 200 kg.		

P504	**ΟΔΗΓΙΑ ΣΥΣΚΕΥΑΣΙΑΣ**	**P504**
Οι ακόλουθες συσκευασίες επιτρέπονται, εφόσον οι γενικές διατάξεις των **4.1.1** και **4.1.3** ικανοποιούνται:		
συνδυασμένες συσκευασίες:		**Μέγιστο καθαρό βάρος**
(1)	Γυάλινα δοχεία με μέγιστη χωρητικότητα 5 λίτρα σε 1A2, 1B2, 1N2, 1H2, 1D, 1G, 4A, 4B, 4C1, 4C2, 4D, 4F, 4G, 4H2 εξωτερικές συσκευασίες	75 kg
(2)	Πλαστικά δοχεία με μέγιστη χωρητικότητα 30 λίτρα σε 1A2, 1B2, 1N2, 1H2, 1D, 1G, 4A, 4B, 4C1, 4C2, 4D, 4F, 4G, 4H2 εξωτερικές συσκευασίες	75 kg
(3)	Μέταλλο δοχεία με μέγιστη χωρητικότητα 40 λίτρα σε 1G, 4F ή 4G εξωτερικές συσκευασίες	125 kg
(4)	Μεταλλικά δοχεία με μέγιστη χωρητικότητα 40 λίτρα σε 1A2, 1B2, 1N2, 1H2, 1D, 4A, 4B, 4C1, 4C2, 4D, 4H2 εξωτερικές συσκευασίες	225 kg
Μονές συσκευασίες:		**Μέγιστη χωρητικότητα**
Βαρέλια		
χάλυβας, μη μετακινούμενης κεφαλής (1A1)		250 l
χάλυβας, μετακινούμενης κεφαλής (1A2)		250 l
αλουμίνιο, μη μετακινούμενης κεφαλής (1B1)		250 l
αλουμίνιο, μετακινούμενης κεφαλής (1B2)		250 l
μέταλλο εκτός από χάλυβα ή αλουμίνιο, μη μετακινούμενης κεφαλής (1N1)		250 l
μέταλλο εκτός από χάλυβα ή αλουμίνιο, μετακινούμενης κεφαλής (1N2)		250 l
πλαστικό, μη μετακινούμενης κεφαλής (1H1)		250 l
πλαστικό, μετακινούμενης κεφαλής (3H2)		250 l
Μπιτόνια		
χάλυβας, μη μετακινούμενης κεφαλής (3A1)		60 l
χάλυβας, μετακινούμενης κεφαλής (3A2)		60 l
αλουμίνιο, μη μετακινούμενης κεφαλής (3B1)		60 l
αλουμίνιο, μετακινούμενης κεφαλής (3B2)		60 l
πλαστικό, μη μετακινούμενης κεφαλής (3H1)		60 l
πλαστικό, μετακινούμενης κεφαλής ($3^{H}2$)		60 l
Σύνθετες συσκευασίες:		
πλαστικό δοχείο με εξωτερικό χαλύβδινο ή αλουμινένιο βαρέλι (6HA1, 6HB1)		250 l
πλαστικό δοχείο με εξωτερικό βαρέλι από ίνες, πλαστικό ή κόντρα πλακέ (6HG1, 6HH1, 6HD1)		120 l
πλαστικό δοχείο με εξωτερικό χαλύβδινο ή αλουμινένιο κλωβό ή κιβώτιο ή πλαστικό δοχείο με εξωτερικό ξύλινο, κόντρα πλακέ, ινοσανίδες ή στερεό πλαστικό κιβώτιο (6HA2, 6HB2, 6HC, 6HD2, 6HG2 ή 6HH2)		60 l
γυάλινο δοχείο με εξωτερικό χαλύβδινο, αλουμινένιο, ίνες, κόντρα πλακέ, στερεό πλαστικό ή τεταμένο πλαστικό βαρέλι (6PA1, 6PB1, 6PG1, 6PD1, 6PH1 ή 6PH2) ή με εξωτερικό χαλύβδινο ή αλουμινένιο κλωβό ή κιβώτιο ή με εξωτερικό ξύλινο, από ινοσανίδες κιβώτιο ή με εξωτερικό ψάθινο σκεπαστό κοφίνι (6PA2, 6PB2, 6PC, 6PG2 ή 6PD2)		60 l
Ειδικές διατάξεις συσκευασίας: **PP10** Για τις UN 2014 και 3149, η συσκευασία πρέπει να αερίζεται.		

P520 **ΟΔΗΓΙΑ ΣΥΣΚΕΥΑΣΙΑΣ** **P520**

Η οδηγία συσκευασίας αυτή ισχύει για οργανικά υπεροξείδια τις Κλάσης 5.2 και αυτενεργές ουσίες τις Κλάσης 4.1

Οι παρακάτω συσκευασίες επιτρέπονται εφόσον ικανοποιούνται οι γενικές διατάξεις των **4.1.1** και **4.1.3** και οι ειδικές διατάξεις τις **4.1.7**.**1**

Οι μέθοδοι συσκευασίας ορίζονται ως OP1 έως OP8. Οι κατάλληλες μέθοδοι συσκευασίας για τα ατομικά καταχωρημένα οργανικά υπεροξείδια και αυτενεργές ουσίες αναφέρονται τις παραγράφους 2.2.41.4 και 2.2.52.4. Οι ποσότητες που προδιαγράφονται για κάθε μέθοδο συσκευασίας είναι οι μέγιστες ποσότητες που επιτρέπονται ανά κόλο. Οι παρακάτω συσκευασίες επιτρέπονται:

(1) συνδυασμένες συσκευασίες με εξωτερικές συσκευασίες που περιλαμβάνουν κιβώτια (4A, 4B, 4C1, 4C2, 4D, 4F, 4G, 4H1 και 4H2), βαρέλια (1A2, 1B2, 1G, 1H2 και 1D), μπιτόνια (3A2, 3B2 και 3H2)

(2) Μονές συσκευασίες αποτελούμενες από βαρέλια (1A1, 1A2, 1B1, 1B2, 1G, 1H1, 1H2 και 1D) και μπιτόνια (3A1, 3A2, 3B1, 3B2, 3H1 και 3H2)

(3) Σύνθετες συσκευασίες με πλαστικά εσωτερικά δοχεία (6HA1, 6HA2, 6HB1, 6HB2, 6HC, 6HD1, 6HD2, 6HG1, 6HG2, 6HH1 και 6HH2).

Μέγιστη ποσότητα ανά συσκευασία/ κόλο [a] για τις μεθόδους συσκευασίας OP1 ως OP8

Μέθοδος συσκευασίας / **Μέγιστη Ποσότητα**	OP1	OP2 [a]	OP3	OP4 [a]	OP5	OP6	OP7	OP8
Μέγιστο βάρος (kg) για στερεά και για συνδυασμένες συσκευασίες (υγρές και στερεές)	0.5	0.5/10	5	5/25	25	50	50	200 [b]
Μέγιστο περιεχόμενο σε λίτρα για υγρά [c]	0.5	-	5	-	30	60	60	225 [d]

[a] Αν δίνονται δύο τιμές, η πρώτη ισχύει για το μέγιστο καθαρό βάρος ανά εσωτερική συσκευασία και η δεύτερη για το μέγιστο καθαρό βάρος του πλήρους κόλου.

[b] 60 kg για μπιτόνια/ 100 kg για κιβώτια, και για στερεά, 400kg σε συνδυασμένες συσκευασίες με κιβώτια με εξωτερική συσκευασία (4C1, 4C2, 4D, 4F, 4G, 4H1 και $4^{H}2$) και με εσωτερικές συσκευασίες από πλαστικό ή ίνες με μέγιστο καθαρό βάρος 25kg .

[c] Οι ιξώδεις ουσίες πρέπει να θεωρούνται στερεά όταν δεν πληρούν τα κριτήρια εντός του ορισμού για «υγρά» που δίνεται στην 1.2.1.

[d] 60 λίτρα για μπιτόνια.

Πρόσθετες απαιτήσεις:

1. Μεταλλικές συσκευασίες, συμπεριλαμβανομένων εσωτερικών συσκευασιών των συνδυασμένων συσκευασιών και εξωτερικών συσκευασιών των συνδυασμένων ή σύνθετες συσκευασιών μπορούν να χρησιμοποιηθούν μόνο για τις μεθόδους συσκευασίας OP7 και OP8.
2. Τις συνδυασμένες συσκευασίες, γυάλινα δοχεία μπορούν να χρησιμοποιηθούν ως εσωτερικές συσκευασίες με μέγιστο περιεχόμενο 0.5 kg ή 0.5 λίτρα.
3. Τις συνδυασμένες συσκευασίες, τα προστατευτικά υλικά δεν πρέπει να είναι άμεσα εύφλεκτα.
4. Η συσκευασία τις οργανικού υπεροξειδίου ή αυτενεργού ουσίας που απαιτείται να φέρει μια ετικέτα δευτερεύοντος κινδύνου “ΕΚΡΗΚΤΙΚΟ” (τύπου No.1, βλ. 5.2.2.2.2) πρέπει να συμμορφώνεται τις με τις διατάξεις των παραγράφων 4.1.5.10 και 4.1.5.11.

Ειδικές διατάξεις συσκευασίας:

PP21 Για ορισμένες αυτενεργές ουσίες των τύπων B ή C, UN 3221, 3222, 3223, 3224, 3231, 3232, 3233 και 3234, μια μικρότερη συσκευασία από την επιτρεπόμενη από τις μεθόδους συσκευασίας OP5 ή OP6 πρέπει να χρησιμοποιείται αντίστοιχα (βλέπε παραγράφους 4.1.7 και 2.2.41.4).

PP22 UN 3241, 2-Βρωμο-2-νιτροπροπανο-1,3-διόλη, πρέπει να συσκευάζεται σύμφωνα με τη μέθοδο συσκευασίας OP6.

P600	**ΟΔΗΓΙΑ ΣΥΣΚΕΥΑΣΙΑΣ**	**P600**

Η οδηγία συσκευασίας αυτή ισχύει για τις UN 1700, 2016 και 2017.

Οι ακόλουθες συσκευασίες επιτρέπονται, εφόσον οι γενικές διατάξεις των **4.1.1** και **4.1.3** ικανοποιούνται:

Εξωτερικές συσκευασίες (1A2, 1B2, 1N2, 1H2, 1D, 1G, 4A, 4B, 4C1, 4C2, 4D, 4F, 4G, 4H2) που ικανοποιούν το επίπεδο απόδοσης τις ομάδας συσκευασίας II. Τα είδη πρέπει να συσκευάζονται ατομικά και χωριστά το καθένα με χρήση χωρισμάτων, διαιρετών, εσωτερικών συσκευασιών, ή προστατευτικού υλικού ώστε να αποφεύγεται ακούσια εκκένωση υπό κανονικές συνθήκες μεταφοράς.

Μέγιστο καθαρό βάρος: 75 kg

P601	**ΟΔΗΓΙΑ ΣΥΣΚΕΥΑΣΙΑΣ**	**P601**

Οι ακόλουθες συσκευασίες επιτρέπονται, εφόσον οι γενικές διατάξεις των **4.1.1** και **4.1.3** ικανοποιούνται και οι συσκευασίες είναι ερμητικά κλειστές:

(2) Συνδυασμένες συσκευασίες με μέγιστο μικτό βάρος 15kg, αποτελούμενες από :

- μία ή περισσότερες εσωτερικές συσκευασίες με μέγιστη χωρητικότητα 1 λίτρο το καθένα και με πλήρωση όχι περισσότερο από 90% τις χωρητικότητάς τις. Το κλείσιμο κάθε εσωτερικής συσκευασίας πρέπει να κρατείται στη θέση του με κάθε μέσο ικανό να εμποδίσει το άνοιγμα ή τη χαλάρωση του κλεισίματος λόγω σύγκρουσης ή δονήσεων κατά τη μεταφορά.
- μεταλλικά δοχεία μαζί με προστατευτικό και απορροφητικό υλικό ικανό να απορροφήσει ολόκληρο το περιεχόμενο τις γυάλινης εσωτερικής συσκευασίας, που εν συνεχεία συσκευάζεται σε
- 1A2, 1B2, 1N2, 1H2, 1D, 1G, 4A, 4B, 4C1, 4C2, 4D, 4F, 4G ή 4H2 εξωτερικές συσκευασίες

(2) Συνδυασμένες συσκευασίες αποτελούμενες από μεταλλικές εσωτερικές συσκευασίες, που δεν υπερβαίνουν τα 5 λίτρα σε χωρητικότητα ατομικά συσκευασμένες με απορροφητικό υλικό αρκετό να απορροφήσει τα περιεχόμενα και αδρανές προστατευτικό υλικό σε 1A2, 1B2, 1N2, 1H2, 1D, 1G, 4A, 4B, 4C1, 4C2, 4D, 4F, 4G ή 4H2 εξωτερικές συσκευασίες με μέγιστο μικτό βάρος 75 kg. Οι εσωτερικές συσκευασίες δεν πρέπει να πληρώνονται σε βαθμό άνω του 90% τις χωρητικότητάς τις. Το κλείσιμο κάθε εσωτερικής συσκευασίας πρέπει να κρατείται στη θέση του με κάθε μέσο ικανό να εμποδίσει το άνοιγμα ή τη χαλάρωση του κλεισίματος λόγω σύγκρουσης ή δονήσεων κατά τη μεταφορά.

(3) Συνδυασμένες συσκευασίες αποτελούμενες από:

Εξωτερικές συσκευασίες: Βαρέλια από πλαστικό ή χάλυβα, μετακινούμενης κεφαλής (1A2 ή 1H2) ελεγμένα σύμφωνα με τις απαιτήσεις ελέγχου τις 6.1.5 σε βάρος που αντιστοιχεί στο βάρος τις συναρμολογούμνες συσκευασίας είτε ως συσκευασία που προορίζεται να περιέχει εσωτερικές συσκευασίες, ή ως μονή συσκευασίας που προορίζεται να περιέχει στερεά ή υγρά, και σημαίνεται ανάλογα.

Εσωτερικές συσκευασίες:

Βαρέλια και σύνθετες συσκευασίες (1A1, 1B1, 1N1, 1H1 ή 6HA1) που πληρούν τις απαιτήσεις του Κεφαλαίου 6.1 για μονές συσκευασίες, υπό τις εξής προϋποθέσεις:

(a) Η δοκιμή υδραυλικής πίεσης πρέπει να γίνεται υπό πίεση τουλάχιστον 0.3 Mpa (πίεση μετρητή)

(b) Ο σχεδιασμός και παραγωγή των δοκιμών στεγανότητας πρέπει να γίνεται υπό πίεση δοκιμής 30 kPa

τις Πρέπει να είναι απομονωμένες από το εξωτερικό βαρέλι με χρήση αδρανούς προστατευτικού υλικού μείωσης κτυπημάτων που περιβάλλει την εσωτερική συσκευασία από τις τις πλευρές

(d) Η χωρητικότητά τις δεν πρέπει να υπερβαίνει τα 125 λίτρα

τις Τα κλεισίματα πρέπει να είναι τύπου βιδωτού πώματος που:

(v) κρατούνται στη θέση τις με οποιοδήποτε μέσο ικανό να εμποδίσει το άνοιγμα ή τη χαλάρωση του κλεισίματος λόγω σύγκρουσης ή δονήσεων κατά τη μεταφορά και

(vi) έχουν σφραγισμένο πώμα

(f) Η εξωτερική και εσωτερική συσκευασία πρέπει να ελέγχεται περιοδικά για δοκιμή στεγανότητας τουλάχιστον σύμφωνα με το (b) σε διαστήματα όχι μεγαλύτερα των δυόμισι ετών.

(g) Η πλήρης συσκευασία πρέπει να επιθεωρείται οπτικά ως τις τις απαιτήσεις τις αρμόδιας αρχής τουλάχιστον κάθε 3 χρόνια

(h) Η εξωτερική και εσωτερική συσκευασία πρέπει να φέρει σε ευανάγνωστους και διαρκείς χαρακτήρες:

(vii) την ημερομηνία (μήνα, έτος) τις αρχικής δοκιμής και τις τελευταίας περιοδικής δοκιμής και επιθεώρησης

(viii) τη σφραγίδα του ειδικού που διεξήγαγε τη δοκιμή και επιθεώρηση

(4) Δοχεία πίεσης, υπό την προϋπόθεση ότι ικανοποιούνται οι γενικές διατάξεις τις παραγράφου 4.1.3.6. Πρέπει να υπόκεινται σε αρχικό έλεγχο και περιοδικούς ελέγχους κάθε 10 έτη σε πίεση όχι μικρότερη από 1Mpa (10bar) (Πίεση μετρητή). Τα δοχεία πίεσης μπορεί να μην είναι εξοπλισμένα με οποιαδήποτε συσκευή εκτόνωσης πίεσης. Κάθε δοχείο πίεσης που περιέχει υγρό τοξικό διά εσπνοής με LC_{50} μικρότερο ή ίσο τις 200ml/m^3 (ppm) πρέπει να είναι κλειστό με πώμα ή βαλβίδα που συμμορφώνεται τις τα ακόλουθα :

(a) Κάθε πώμα ή βαλβίδα πρέπει να φέρει βαλβίδα σύνδεσης άμεσα με το δοχείο πίεσης και είναι ικανή να αντέξει την πίεση δοκιμής του δοχείου πίεσης χωρίς φθορά ή διαρροή

(b) Κάθε βαλβίδα πρέπει να είναι μη διαιρετού τύπου με μη διάτρητο διάφραγμα, εκτός από εκείνες για διαβρωτικές ουσίες, όπου μία βαλβίδα μπορεί να είναι διαρετού τύπου με διάταξη για σταγανότητα από διαρροή αερίων μέσω σφραγισμένω πώματος με σύνδεσμο φλάντζας συνδεδμένο στο σώμα τις βαλβίδας ή στο δοχείο πίεσης για να αποτρέπεται η απώλεια του υλικού κατά τη διάρκεια ή μετά τη

τις Κάθε έξοδος βαλβίδας πρέπει να είναι σφραγισμένη με καπάκι στεγανοποίησης ή με ασρενικό παρέμβυσμα και φλάντζα από αδρανές υλικό

(d) Τα υλικά κατασκευής του δοχείου πίεσης, των βαλβίδων, των πωμάτων των εξόδων, κόλων και φλαντζών πρέπει να είναι συμβατά μεταξύ τις και με το περιεχόμενο

Κάθε δοχείο πίεσης με τοιχώματα πάχους μικρότερου από 2.0mm και κάθε δοχείο πίεσης που δεν έχει προσαρμοσμένη βαλβίδα προστασίας πρέπει να μεταφέρεται μέσα σε εξωτερική συσκευασία. Τα δοχεία πίεσης δεν πρέπει να είναι συνδεδεμένα μεταξύ τις.

Ειδική διάταξη συσκευασίας

PP82 (Διεγράφη)

Ειδικές διατάξεις συσκευασίας χαρακτηριστικές των οδηγιών RID και ADR

RR3 (Διεγράφη)

RR7 Για UN Αρ. 1251 πάντως τα δοχεία πίεσης θα υποβάλλονται σε δοκιμή κάθε πέντε χρόνια.

RR10 Για UN Αρ. 1614, όταν απορροφηθεί πλήρως από ένα αδρανές πορώδες υλικό, θα συσκευασθεί σε μεταλλικά δοχεία χωρητικότητας όχι μεγαλύτερης των 7.5 λίτρων, τοποθετημένα σε ξυλοκιβώτια με τέτοιο τρόπο ώστε να μην έρχονται σε επαφή μεταξύ τους. Τα δοχεία θα είναι πλήρως γεμάτα με το πορώδες υλικό που δεν θα κατακάθεται ούτε θα σχηματίζει επικίνδυνα κενά ακόμη και μετά από παρατεταμένη χρήση ή μετά από πρόσκρουση, ακόμη και σε θερμοκρασίες μέχρι 50° C.

P602	ΟΔΗΓΙΑ ΣΥΣΚΕΥΑΣΙΑΣ	P602

Οι ακόλουθες συσκευασίες επιτρέπονται, εφόσον οι γενικές διατάξεις των **4.1.1** και **4.1.3** ικανοποιούνται και οι συσκευασίες είναι ερμητικά κλειστές:

(2) Συνδυασμένες συσκευασίες με μέγιστο μικτό βάρος 15 kg, αποτελούμενες από

- μία ή περισσότερες γυάλινες εσωτερικές συσκευασίες με μέγιστη χωρητικότητα 1 λίτρο η κάθε μία και με βαθμό πλήρωσης όχι περισσότητερο από 90% τις χωρητικότητάς τις. Το κλείσιμο των οποίων θα κρατείται στη θέση του με κάθε μέσο ικανό να εμποδίσει το άνοιγμα ή τη χαλάρωση του κλεισίματος λόγω σύγκρουσης ή δονήσεων κατά τη μεταφορά, ξεχωριστά τοποθετημένο σε
- μεταλλικά δοχεία μαζί με προστατευτικό και απορροφητικό υλικό αρκετό να απορροφήσει όλο το περιεχόμενο τις γυάλινης εσωτερικής συσκευασίας, περαιτέρω συσκευασμένο σε
- 1A2, 1B2, 1N2, 1H2, 1D, 1G, 4A, 4B, 4C1, 4C2, 4D, 4F, 4G ή 4H2 εξωτερικές συσκευασίες

(2) Συνδυασμένες συσκευασίες αποτελούμενες από μεταλλικές εσωτερικές συσκευασίες συσκευασμένες ξεχωριστά μαζί με απορροφητικό υλικό αρκετό να απορροφήσει όλο το περιεχόμενο και αδρανές προστατευτικό υλικό σε 1A2, 1B2, 1N2, 1H2, 1D, 1G, 4A, 4B, 4C1, 4C2, 4D, 4F, 4G ή 4H2 εξωτερικές συσκευασίες με μέγιστο μικτό βάρος 75 kg. Το κλείσιμο κάθε εσωτερικής συσκευασίας θα κρατείται στη θέση του με κάθε μέσο ικανό να εμποδίσει το άνοιγμα ή τη χαλάρωση του κλεισίματος λόγω σύγκρουσης ή δονήσεων κατά τη μεταφορά. Οι εσωτερικές συσκευασίες δεν θα υπερβαίνουν σε χωρητικότητα.τα 5 λίτρα

(3) Βαρέλια και σύνθετες συσκευασίες (1A1, 1B1, 1N1, 1H1, 6HA1 ή 6HH1), υπό τις εξής προϋποθέσεις:

(a) Η δοκιμή υδραυλικής πίεσης θα γίνεται υπό πίεση τουλάχιστον 0.3 Mpa (πίεση μετρητή)

(b) Ο σχεδιασμός και παραγωγή των δοκιμών στεγανότητας θα γίνεται υπό πίεση δοκιμής 30 kPa και

τις Τα κλεισίματα θα είναι τύπου βιδωτού πώματος που:

(ix) κρατούνται στη θέση τις με οποιοδήποτε μέσο ικανό να εμποδίσει το άνοιγμα ή τη χαλάρωση του κλεισίματος λόγω σύγκρουσης ή δονήσεων κατά τη μεταφορά και

(x) έχουν σφραγισμένο πώμα

(4) Δοχεία πίεσης, υπό την προϋπόθεση ότι ικανοποιούνται οι γενικές διατάξεις τις παραγράφου 4.1.3.6. Θα υπόκεινται σε αρχικό έλεγχο και περιοδικούς ελέγχους κάθε 10 έτη σε πίεση όχι μικρότερη από 1Mpa (10bar) (Πίεση μετρητή). Τα δοχεία πίεσης μπορεί να μην είναι εξοπλισμένα με οποιαδήποτε συσκευή εκτόνωσης πίεσης. Κάθε δοχείο πίεσης που περιέχει υγρό τοξικό διά εσπνοής με LC_{50} μικρότερο ή ίσο τις 200ml/m^3 (ppm) θα είναι κλειστό με πώμα ή βαλβίδα που θα συμμορφώνεται τις τα ακόλουθα :

(a) Κάθε πώμα ή βαλβίδα θα φέρει βαλβίδα σύνδεσης άμεσα με το δοχείο πίεσης και είναι ικανή να αντέξει την πίεση δοκιμής του δοχείου πίεσης χωρίς φθορά ή διαρροή

(b) Κάθε βαλβίδα θα είναι μη διαιρετού τύπου με μη διάτρητο διάφραγμα, εκτός από εκείνες για διαβρωτικές ουσίες, όπου μία βαλβίδα μπορεί να είναι διαρετού τύπου με διάταξη για σταγανότητα από διαρροή αερίων μέσω σφραγισμένω πώματος με σύνδεσμο φλάντζας συνδεδμένο στο σώμα τις βαλβίδας ή στο δοχείο πίεσης για να αποτρέπεται η απώλεια του υλικού κατά τη διάρκεια ή μετά τη

τις Κάθε έξοδος βαλβίδας θα είναι σφραγισμένη με καπάκι στεγανοποίησης ή με ασρενικό παρέμβυσμα και φλάντζα από αδρανές υλικό

(d) Τα υλικά κατασκευής του δοχείου πίεσης, των βαλβίδων, των πωμάτων των εξόδων, κόλων και φλαντζών θα είναι συμβατά μεταξύ τις και με το περιεχόμενο

Κάθε δοχείο πίεσης με τοιχώματα πάχους μικρότερου από 2.0mm και κάθε δοχείο πίεσης που δεν έχει προσαρμοσμένη βαλβίδα προστασίας θα μεταφέρεται μέσα σε εξωτερική συσκευασία. Τα δοχεία πίεσης δεν θα είναι manifolded ή συνδεδεμένα μεταξύ τις.

P620	**ΟΔΗΓΙΑ ΣΥΣΚΕΥΑΣΙΑΣ**	**P620**

Η οδηγία συσκευασίας αυτή ισχύει για τις UN 2814 και 2900.

Οι ακόλουθες συσκευασίες επιτρέπονται εφόσον οι ειδικές διατάξεις τις **4.1.8** ικανοποιούνται:

Συσκευασίες που πληρούν τις απαιτήσεις του Κεφαλαίου 6.3 και αντίστοιχα εγκεκριμένες που αποτελούνται από:

(2) Εσωτερικές συσκευασίες αποτελούμενες από:

(xi) στεγανό κύριο δοχείο(-α)

(xii) στεγανή δευτερεύουσα συσκευασία

(xiii) πλην στερεών μολυσματικών ουσιών, ένα απορροφητικό υλικό σε ποσότητα αρκετή να απορροφήσει όλο το περιεχόμενο τοποθετημένο μεταξύ του κύριου δοχείου και τις δευτερεύουσας συσκευασίας αν πολλαπλά κύρια δοχεία τοποθετηθούν σε μία δευτερεύουσα συσκευασία, θα είναι ατομικά τυλιγμένα ώστε να αποφεύγεται επαφή μεταξύ τις.

(b) Άκαμπτη εξωτερική συσκευασία. Η μικρότερη εξωτερική διάσταση δεν θα είναι μικρότερη από 100 mm.

Πρόσθετες απαιτήσεις:

1. Εσωτερικές συσκευασίες που περιέχουν μολυσματικές ουσίες δεν θα συγχωνεύονται με εσωτερικές συσκευασίες που περιέχουν τις τύπους εμπορευμάτων. Πλήρη κόλα μπορούν να υπερσυσκευαστούν σύμφωνα με τις διατάξεις τις παραγράφου 1.2.1 και 5.1.2 τέτοια υπερσυσκευασία μπορεί να περιέχει ξηρό πάγο.
2. Πλην εξαιρετικών αποστολών, π.χ. ολόκληρα όργανα που απαιτούν ειδική συσκευασία, οι ακόλουθες πρόσθετες απαιτήσεις θα ισχύουν:
   (a) Ουσίες που βρίσκονται σε θερμοκρασία περιβάλλοντος ή σε υψηλότερη θερμοκρασία. Τα κύρια δοχεία θα είναι από γυαλί, μέταλλο ή πλαστικό. Θα παρέχονται μέσα τα οποία διασφαλίζουν τη στεγανότητα του σφραγίσματος, π.χ. θερμικό σφράγισμα, περιτυλιγμένο πώμα ή μεταλλικό πτυχωτό παρέμβυσμα. Αν χρησιμοποιούνται βιδωτά πώματα, θα ασφαλίζονται με μέσα π.χ. ταινία, κολλητική ταινία παραφίνης ή κατασκευασμένα κλεισίματα ασφάλισης
   (b) Ουσίες που είναι κατεψυγμένες ή παγωμένες. Πάγος, ξηρός πάγος ή άλλη ψυκτική ουσία θα τοποθετούνται γύρω από τη δευτερεύουσα συσκευασία (-ες) ή εναλλακτικά σε μια υπερσυσκευασία με ένα ή περισσότερα πλήρη κόλα φέροντα σήμανση σύμφωνα με την 6.3.3. Θα παρέχονται εσωτερικά στηρίγματα για να κρατούνται στη θέση τις η δευτερεύουσα συσκευασία (-ες) ή τα κόλα αφού διαλυθεί ο πάγος ή ο ξηρός πάγος. Αν χρησιμοποιείται πάγος, η εξωτερική συσκευασία ή υπερσυσκευασία θα είναι στεγανή. Αν χρησιμοποιείται ξηρός πάγος, η εξωτερική συσκευασία ή υπερσυσκευασία θα επιτρέπει την απελευθέρωση αερίου διοξειδίου του άνθρακα. Το κύριο δοχείο και η δευτερεύουσα συσκευασία θα διατηρούν την ακεραιότητά τις στη θερμοκρασία του ψυκτικού ρευστού που χρησιμοποιείται.
   (c) τις Ουσίες σε υγρό άζωτο. Θα χρησιμοποιούνται πλαστικά κύρια δοχεία ικανά να αντέχουν σε πολύ χαμηλές θερμοκρασίες. Η δευτερεύουσα συσκευασία πρέπει τις να αντέχει σε πολύ χαμηλές θερμοκρασίες και τις περισσότερες περιπτώσεις θα προσαρμόζεται πάνω στο κύριο δοχείο ατομικά. Οι διατάξεις για την αποστολή υγρού αζώτου θα πληρούν τις τις απαιτήσεις τις P200. Το κύριο δοχείο και η δευτερεύουσα συσκευασία θα διατηρούν την ακεραιότητά τις στη θερμοκρασία του υγρού αζώτου.
   (d) Λυοφιλειόμενες ουσίες μπορούν τις να μεταφέρονται σε κύρια δοχεία τα οποία θα είναι γυάλινες αμπούλες στεγανές κατά τις φλόγας ή γυάλινα φιαλίδια με πώμα από καουτσούκ σφραγισμένα με μεταλλικά πώματα
3. Όποια και αν είναι η προοριζόμενη θερμοκρασία τις αποστολής, το κύριο δοχείο ή η δευτερεύουσα συσκευασία πρέπει να αντέχουν χωρίς διαρροή εσωτερική πίεση που δημιουργεί διαφορική πίεση όχι μικρότερη από 95 kPa και θερμοκρασίες στο διάστημα από -40 °C ως +55 °C.
4. Εναλλακτικές συσκευασίες για τη μεταφορά ζωικών υλικών μπορεί να επιτραπεί από την αρμόδια αρχή της χώρας προέλευσης[(a)] σύμφωνα με τις διατάξεις της 4.1.8.7.

(a) Εάν η χώρα προέλευσης δεν είναι Χώρα Μέλος του COTIF, η αρμόδια αρχή της πρώτης Χώρας Μέλους του COTIF στην οποία θα φθάσει το φορτίο.

P621	ΟΔΗΓΙΑ ΣΥΣΚΕΥΑΣΙΑΣ	P621

Η οδηγία συσκευασίας αυτή ισχύει για τον UN 3291.

Οι ακόλουθες συσκευασίες επιτρέπονται, εφόσον οι γενικές διατάξεις των **4.1.1** και **4.1.3** ικανοποιούνται:

(1) Άκαμπτες, στεγανές συσκευασίες που πληρούν τις απαιτήσεις του Κεφαλαίου 6.1 για στερεά, σε επίπεδο απόδοσης τις ομάδας συσκευασίας II, εφόσον υπάρχει απορροφητικό υλικό αρκετό να απορροφήσει όλο το υπάρχον υγρό και εφόσον η συσκευασία είναι ικανή να συγκρατεί υγρά.

(2) Για κόλα που περιέχουν μεγάλες ποσότητες υγρών, άκαμπτες συσκευασίες που πληρούν τις απαιτήσεις του Κεφαλαίου 6.1 σε επίπεδο απόδοσης τις ομάδας συσκευασίας II για υγρά.

Πρόσθετη απαίτηση:

Συσκευασίες που προβλέπεται να περιέχουν αιχμηρά αντικείμενα τις σπασμένο γυαλί και βελόνες θα είναι ανθεκτικές σε διάτρηση και θα συγκρατούν υγρά σύμφωνα με τις συνθήκες ελέγχου απόδοσης του Κεφαλαίου 6.1.

P650	ΟΔΗΓΙΑ ΣΥΣΚΕΥΑΣΙΑΣ	P650

Η οδηγία συσκευασίας αυτή ισχύει για UN 3373.

(1) Η συσκευασία θα είναι καλής ποιότητας, ανθεκτική αρκετά ώστε να αντέχει δονήσεις και φορτία που συνήθως αντιμετωπίζονται κατά τη μεταφορά, συμπεριλαμβανομένης τις μεταφόρτωσης μεταξύ φορταμαξών ή εμπορευματοκιβωτίων και μεταξύ φορταμαξών ή εμπορευματοκιβωτίων και αποθηκών καθώς και κάθε απομάκρυνση από παλέτα ή υπερσυσκευασία για εν συνεχεία χειροκίνητο ή μηχανικό χειρισμό. Οι συσκευασίες θα είναι κατασκευασμένες και λειστές για να εμποδίζεται κάθε απώλεια των περιεχομένων που μπορεί να προκληθεί υπό συνήθεις συνθήκες μεταφοράς από δόνηση, μεταβολές στη θερμοκρασία, υγρασία ή πίεση.

(2) Η συσκευασία θα αποτελείται από τουλάχιστον τρία μέρη :

(a) ένα κύριο δοχείο

(b) μία δευτερεύουσα συσκευασία, και

τις μία εξωτερική συσκευασία

Από τις οποίες είτε η δευτερεύουσα είτε η εξωτερική συσκευασία θα είναι άκαμπτη.

(2) Τα κύρια δοχεία θα είναι συσκευασμένα σε δευτερεύουσες συσκευασίες με τέτοιο τρόπο ώστε, υπό συνήθεις, συνθήκες μεταφοράς, δεν μπορούν να σπάσουν, να τρυπήσουν ή να διαρρεύσει το περιεχόμενό τις στη δευτερεύουσα συσκευασία. Οι δευτερεύουσες συσκευασίες θα είναι ασφαλισμένες σε εξωτερικές συσκευασίες με κατάλληλο προστατευτικό υλικό. Κάθε διαρροή των περιεχομένων δεν θα θέτει σε κίνδυνο την ακεραιότητα του προστατευτικού υλικού ή τις εξωτερικής συσκευασίας.

(4) Για μεταφορά, το σήμα που παρουσιάζεται παρακάτω θα εκτίθεται στην εξωτερική επιφάνεια τις εξωτερικής συσκευασίας σε φόντο αντίθετου χρώματος και θα είναι καθαρά ορατό και ευανάγνωστο. Το σήμα θα είναι τετραγώνου σχήματος σε γωνία 45° (σχήμα διαμαντιού) με ελάχιστες διαστάσεις 50mm επί 50mm. Το πλάτος τις γραμμής θα είναι τουλάχιστον 2mm και τα γράμματα και οι αριθμοί θα είναι τουλάχιστον 6mm ύψους. Η κατάλληλη ονομασία φορτίου «ΒΙΟΛΟΓΙΚΗ ΟΥΣΙΑ, ΚΑΤΗΓΟΡΙΑ Β» σε γράμματα ύψους τουλάχιστον 6mm, θα επισημαίνεται στην εξωτερική συσκευασία δίπλα στο διαμαντόσχημο σήμα.

(5) Τουλάχιστον μία επιφάνεια τις εξωτερικής συσκευασίας θα έχει ελάχιστες διαστάσεις 100mm x 100mm.

(6) Η συνολική συσκευασία θα είναι ικανή να περνάει επιτυχώς τη δοκιμή πτώσης της παραγράφου 6.3.5.3

όπως ορίζεται στην 6.3.5.2 σε ύψος 1.2m. Εν συνεχεία τις διαδικασίας δοκιμής πτώσης, δεν πρέπει να υπάρχει διαρροή από το κύριο δοχείο(α) η οποία θα παραμένει προστατευμένη με το απορροφητικό υλικό, όταν απαιτείται, στη δευτερεύουσα συσκευασία.

(7) Για υγρές ουσίες

(a) Κύριο δοχείο(α) θα είναι στεγανό

(b) Η δευτερεύουσα συσκευασία θα είναι στεγανή

τις Αν πολλαπλά εύθραυστα κύρια δοχεία είναι τοποθετημένα σε μία μονή δευτερεύουσα συσκευασία, πρέπει είτε να είναι τυλιγμένα ή να είναι χωρισμένα ώστε να εμποδίζεται η επαφή μεταξύ τις

(d) Απορροφητικό υλικό θα τοποθετείται μεταξύ του κύριου δοχείου(ων) και τις δευτερεύουσας συσκευασίας. Το απορροφητικό υλικό θα είναι επαρκές σε ποσότητα ώστε να απορροφά όλο το περιεχόμενο(α) του κύριου δοχείου(ων) έτσι ώστε οποιαδήποτε απελευθέρωση τις υγρής ουσίας να μη θέτει σε κίνδυνο την ακεραιότητα του προστατευτικού υλικού ή τις εξωτερικής συσκευασίας.

τις Το κύριο δοχείο ή η δευτερεύουσα συσκευασία θα είναι ικανή να αντέχει, χωρίς διαρροή, εσωτερική πίεση 95kPa (0.95bar).

(8) Για στερεές ουσίες :

(a) Το κύριο δοχείο(α) θα είναι αδιαπέραστο

(b) Η δευτερεύουσα συσκευασία θα είναι αδιαπέραστη

τις Αν πολλαπλά εύθραυστα κύρια δοχεία είναι τοποθετημένα σε μία μονή δευτερεύουσα συσκευασία, πρέπει είτε να είναι τυλιγμένα ή να είναι χωρισμένα ώστε να εμποδίζεται η επαφή μεταξύ τις

(d) Αν υπάρχει αμφιβολία για το αν υπάρχει ή όχι εναπομείναν υγρό στο κύριο δοχείο κατά τη μεταφορά τότε θα χρησιμποιείται συσκευασία κατάλληλη τις υγρά, συμπεριλαμβανομένου απορροφητικού υλικού.

(9) Παγωμένα ή υπό ψύξη δείγματα : Πάγος, ξηρός πάγος και υγρό άζωτο.

(a) Όταν χρησιμοποιείται ξηρός πάγος ή υγρό άζωτο για να διατηρούνται τα δείγματα κρύα, πρέπει να πληρούνται τις οι ισχύουσες απαιτήσεις του RID. Όταν χρησιμοποιείται πάγος ή ξηρός πάγος, τις πρέπει να τοποθετείται εξωτερικά σε δευτερεύουσες συσκευασίες ή σε εξωτερική συσκευασία ή σε υπερσυσκευασία. Εσωτερικά στηρίγματα θα παρέχονται για να διασφαλίζουν τις δευτερεύουσες συσκευασίες στην αρχική θέση όταν ο πάγος ή ο ξηρός πάγος έχει διαλυθεί. Αν χρησιμποιείται πάγος, η εξωτερική συσκευασία ή υπερσυσκευασία πρέπει να είναι στεγανές. Αν χρησιμοποιείται διοξείδιο του άνθρακα, στερεό (ξηρός πάγος), η συσκευασία θα πρέπει να είναι σχεδιασμένη και κατασκευασμένη με τέτοιο τρόπο ώστε νε επιτρέπει τη διαφυγή του αερίου διοξειδίου του άνθρακα για να εμποδίζεται η ανάπτυξη πίεσης η οποία θα διερύγνηε τις συσκευασίες και η συσκευασία (την εξωτερική συσκευασία, ή την υπερσυσκευασία) πρέπει να σημαίνεται «Διοξείδιο του άνθρακα, στερεό», ή «Ξηρός πάγος».

ΣΗΜΕΙΩΣΗ:Αν χρησιμοποιηθεί ξηρός πάγος, δεν υπάρχουν απαιτήσεις που πρέπει να ικανοποιηθούν (βλέπε 2.2.9.1.14). Αν χρησιμοποιηθεί υγρό άζωτο, είναι αρκετή η συμμόρφωση με την ειδική διάταξη 593 του Κεφαλαίου 3.3.

(b) Το κύριο δοχείο και η δευτερεύουσα συσκευασία θα διατηρούν την ακεραιότητά τις στη θερμοκρασία ψύξης που χρησιμοποιείται καθώς και τις θερμοκρασίες και τις πιέσεις που θα μπορούσαν να προκύψουν αν ή ψύξη χανόταν.

(10) Όταν κόλα τοποθετούνται σε υπερσυσκευασία, οι σημάνσεις του κόλου που απαιτούνται από αυτή την οδηγία συσκευασίας είτε θα είναι καθαρά ορατές είτε θα επαναλμβάνονται στην υπερσυσκευασία.

(11) Μολυσματικές ουσίες που καταχωρούνται στον UN 3373 οι οποίες συσκευάζονται και κόλα που σημαίνονται σύμφωνα με αυτή την οδηγία συσκευασίας δεν υπόκεινται σε καμία άλλη απαίτηση του RID.

(12) Σαφείς οδηγίες κατά την πλήρωση και τη σφράγιση τέτοιων κόλων θα παρέχονται από τις κατασκευαστές των συσκευασιών και τις εν συνεχεία διανομείς στον αποστολέα ή σε εκείνον που προετοιμάζει τη συσκευασία (π.χ. ασθενή) έτσι ώστε να καθίσταται δυνατή η σωστή συσκευασία για τη μεταφορά.

(13) Άλλα επικίνδυνα εμπορεύματα δεν πρέπει να συσκευάζονται στην ίδια συσκευασία τις τις Κλάσης 6.2

μολυσματικές ουσίες εκτός και αν είναι απαραίτητο για τη διατήρηση τις βιωσιμότητας, τις σταθερότητας ή την αποφυγή καταστροφής ή την αδρανοποίηση των κινδύνων των μολυσματικών ουσιών. Ποσότητα 30ml ή μικρότερη επικίνδυνων εμπορευμάτων που συμπεριλαμβάνονται τις Κλάσεις 3, 8 ή 9 μπορούν να συσκευάζονται σε κάθε κύριο δοχείο που περιέχει μολυσματικές ουσίες. Όταν αυτές οι μικρές ποσότητες επικίνδυνων εμπορευμάτων είναι συσκευασμένες μαζί με μολυσματικές ουσίες σύμφωνα με αυτή την οδηγία συσκευασίας δεν χρειάζεται να ικανοποιείται καμία άλλη απαίτηση του RID.

(14) Αν οποιαδήποτε ουσία έχει διαρρεύσει και έχει δημιουργήσει κηλίδα σε μια φορτάμαξα ή σε εμπορευματοκιβώτιο, αυτό δεν μπορεί να χρησιμοποιηθεί ξανά έως ότου καθαριστεί εξ ολοκλήρου, και εν είναι απαραίτητο, απολυμανθεί. Κάθε άλλο εμπόρευμα ή είδος που μεταφέρεται στην ίδια φορτάμαξα ή εμπορευματοκιβώτιο πρέπει να εξετάζεται για πιθανή μόλυνση.

Πρόσθετη απαίτηση

Εναλλακτικές συσκευασίες για τη μεταφορά ζωικού υλικού μπορεί να επιτραπούν από τις αρμόδιες αρχές της χώρας προέλευσης[(a)] σύμφωνα με τις διατάξεις της 4.1.8.7.

[(a)] Εάν η χώρα προέλευσης δεν είναι Κράτος Μέλος του COTIF, η αρμόδια αρχή του πρώτου Κράτους Μέλους COTIF στην οποία θα φθάσει το φορτίο.

P800 **ΟΔΗΓΙΑ ΣΥΣΚΕΥΑΣΙΑΣ** **P800**

Η οδηγία συσκευασίας αυτή ισχύει για τις UN 2803 και 2809.

Οι ακόλουθες συσκευασίες επιτρέπονται, εφόσον οι γενικές διατάξεις των **4.1.1** και **4.1.3** ικανοποιούνται:

(1) Δοχεία πίεσης, υπό την προϋπόθεση ότι ικανοποιούνται οι γενικές διατάξεις τις 4.1.3.6 ικανοποιούνται.

(2) Χαλύβδινες φιάλες ή μποτίλιες με βιδωτά πώματα και χωρητικότητα που δεν υπερβαίνει τα 3 *l* ή

(3) Συνδυασμένες συσκευασίες που πληρούν τις παρακάτω προϋποθέσεις:

(a) Εσωτερικές συσκευασίες από γυαλί, μέταλλο ή άκαμπτο πλαστικό προοριζόμενες να περιέχουν υγρά με μέγιστο καθαρό βάρος 15 kg εκάστη

(b) Οι εσωτερικές συσκευασίες θα συσκευάζονται με αρκετό προστατευτικό υλικό ώστε να αποφεύγεται θραύση

τις Είτε οι εσωτερικές συσκευασίες ή οι εξωτερικές συσκευασίες θα έχουν εσωτερικές επενδύσεις ή σάκους από γερό στεγανό και με αντοχή σε διάτρηση υλικό που θα είναι αδιαπέραστο από τα περιεχόμενα και θα περικλείει από τις τις πλευρές τα περιεχόμενα ώστε να μη διαφεύγουν από το κόλο άσχετα με τη θέση ή τον προσανατολισμό του

(d) Οι παρακάτω εξωτερικές συσκευασίες και μέγιστα καθαρά βάρη επιτρέπονται:

Εξωτερική συσκευασία:	**Μέγιστο καθαρό βάρος**
Βαρέλια	
χάλυβας (1A2)	400 kg
μέταλλο εκτός από χάλυβα ή αλουμίνιο (1N2)	400 kg
πλαστικό (1H2)	400 kg
κόντρα πλακέ (1D)	400 kg
ίνες (1G)	400 kg
Κιβώτια	
χάλυβας (4A)	400 kg
φυσικό ξύλο (4C1)	250 kg
φυσικό ξύλο με αδιαπέραστα τοιχώματα (4C2)	250 kg
κόντρα πλακέ (4D)	250 kg
ανασυσταμένο ξύλο (4F)	125 kg
ινοσανίδες (4G)	125 kg
τεταμένο πλαστικό (4H1)	60 kg
στερεό πλαστικό (4H2)	125 kg

Ειδική διάταξη συσκευασίας:

PP41 Για τον UN 2803, όταν απαιτείται η μεταφορά γάλλιου σε χαμηλές θερμοκρασίες ώστε να διατηρείται σε εντελώς στερεή κατάσταση, οι παραπάνω συσκευασίες μπορούν να υπερσυσκευαστούν σε μια γερή, αδιάβροχη εξωτερική συσκευασία που περιέχει ξηρό πάγο ή άλλα μέσα ψύξης. Αν χρησιμοποιείται ένα ψυκτικό ρευστό, όλα τα παραπάνω υλικά που χρησιμοποιούνται στη συσκευασία του γάλλιου θα έχουν χημική και φυσική αντοχή στην ψυκτική ουσία και θα έχουν κρουστική αντοχή τις χαμηλές θερμοκρασίες του ψυκτικού ρευστού που χρησιμοποιείται. Αν χρησιμοποιείται ξηρός πάγος, η εξωτερική συσκευασία θα επιτρέπει την απελευθέρωση αερίου διοξειδίου του άνθρακα.

P801	**ΟΔΗΓΙΑ ΣΥΣΚΕΥΑΣΙΑΣ**	**P801**
Αυτή η οδηγία συσκευασίας ισχύει για καινούριες μπαταρίες καταχωρημένες ως UN 2794, 2795 ή 3028.		
Οι ακόλουθες συσκευασίες επιτρέπονται, εφόσον οι γενικές διατάξεις των **4.1.1,** εκτός της **4.1.1.3**, και **4.1.3** ικανοποιούνται: (1) Άκαμπτες εξωτερικές συσκευασίες (2) Ξύλινοι δικτυωτοί κλωβοί (3) Παλέτες.		
Πρόσθετες απαιτήσεις: 1. Οι μπαταρίες θα προστατεύονται έναντι βραχυκυκλωμάτων. 2. Οι μπαταρίες πρέπει να στοιβάζονται και να ασφαλίζονται επαρκώς σε δέτες διαχωριζόμενους από ένα στρώμα μη-αγώγιμου υλικού. 3. Οι πόλοι τις μπαταρίας δεν πρέπει να στηρίζουν το βάρος άλλων στοιχείων που έχουν τοποθετηθεί από πάνω. 4. Οι μπαταρίες θα συσκευάζονται ή θα ασφαλίζονται ώστε να αποφεύγεται ακούσια μετακίνηση. Το όποιο προστατευτικό υλικό πρέπει να είναι αδρανές.		

P801a	**ΟΔΗΓΙΑ ΣΥΣΚΕΥΑΣΙΑΣ**	**P801a**
Αυτή η οδηγία συσκευασίας ισχύει για χρησιμοποιημένες μπαταρίες UN 2794, 2795, 2800 και 3028.		
Κιβώτια συσσωρευτών από στερεά πλαστικά ή από ανοξείδωτο χάλυβα χωρητικότητας έως 1m^3 επιτρέπονται εφόσον ικανοποιούνται οι παρακάτω διατάξεις: (a) Τα κιβώτια συσσωρευτών θα είναι ανθεκτικά τις διαβρωτικές ουσίες που περιέχονται τις μπαταρίες συσσώρευσης (b) Υπό κανονικές συνθήκες μεταφοράς, δεν θα διαρρέει καμιά διαβρωτική ουσία από τα κιβώτια συσσωρευτή και καμιά άλλη ουσία (π.χ. νερό) δεν θα εισέρχεται στα κιβώτια συσσωρευτή. Κανένα επικίνδυνο υπόλειμμα από διαβρωτικές ουσίες που περιέχονται στα κιβώτια συσσωρευτή δεν θα προσκολλάται στο εξωτερικό των κιβωτίων συσσωρευτή. τις Τα κιβώτια συσσωρευτή δεν θα φορτώνονται με μπαταρίες συσσώρευσης σε ύψος μεγαλύτερο από αυτό των πλευρών τις. (d) Μπαταρία συσσώρευσης που περιέχει ουσίες ή άλλα επικίνδυνα εμπορεύματα που μπορεί να αντιδράσουν επικίνδυνα το ένα με το άλλο δεν θα τοποθετείται σε κιβώτιο συσσωρευτή. τις Τα κιβώτια συσσωρευτή θα είναι είτε: (xiv) καλυμμένα ή (xv) μεταφερόμενα εντός κλειστών φορταμαξών ή οχημάτων με κάλυμμα ή εμπορευματοκιβωτίων.		

P802	**ΟΔΗΓΙΑ ΣΥΣΚΕΥΑΣΙΑΣ**	**P802**

Οι ακόλουθες συσκευασίες επιτρέπονται, εφόσον οι γενικές διατάξεις των **4.1.1** και **4.1.3** ικανοποιούνται:

(2) Συνδυασμένες συσκευασίες:

Εξωτερικές συσκευασίες: 1A2, 1B2, 1N2, 1H2, 1D, 4A, 4B, 4C1, 4C2, 4D, 4F, ή 4H2

Μέγιστο καθαρό βάρος: 75 kg.

Εσωτερικές συσκευασίες: γυαλί ή πλαστικό, μέγιστη χωρητικότητα: 10 λίτρα

(2) Συνδυασμένες συσκευασίες:

Εξωτερικές συσκευασίες: 1A2, 1B2, 1N2, 1H2, 1D, 1G, 4A, 4B, 4C1, 4C2, 4D, 4F, 4G ή 4H2

Μέγιστο καθαρό βάρος: 125 kg.

Εσωτερικές συσκευασίες: μέταλλο μέγιστη χωρητικότητα: 40 λίτρα

(3) Σύνθετες συσκευασίες: γυάλινο δοχείο με εξωτερικό χαλύβδινο, αλουμινένιο, από κόντρα πλακέ ή στερεό πλαστικό βαρέλι (6PA1, 6PB1, 6PD1, ή 6PH2) ή με εξωτερικό χαλύβδινο ή αλουμινένιο κλωβό ή κιβώτιο ή με εξωτερικό ξύλινο κιβώτιο ή με εξωτερικό ψάθινο σκεπαστό κοφίνι (6PA2, 6PB2, 6PC ή 6PD2) μέγιστη χωρητικότητα: 60 λίτρα

(4) Ωστενιτικά χαλύβδινα βαρέλια (1A1) με μέγιστη χωρητικότητα 250 λίτρα

(5) Κύλινδροι αερίων που συμμορφώνονται ως τις απαιτήσεις κατασκευής, ελέγχου και πλήρωσης, τις εγκεκριμένες διατάξεις από την αρμόδια αρχή.

P803	**ΟΔΗΓΙΑ ΣΥΣΚΕΥΑΣΙΑΣ**	**P803**

Η οδηγία συσκευασίας αυτή ισχύει για τον UN 2028.

Οι ακόλουθες συσκευασίες επιτρέπονται, εφόσον οι γενικές διατάξεις των **4.1.1** και **4.1.3** ικανοποιούνται:

(1) Βαρέλια (1A2, 1B2, 1N2, 1H2, 1D, 1G)

(2) Κιβώτια (4A, 4B, 4C1, 4C2, 4D, 4F, 4G, 4H2).

Μέγιστο καθαρό βάρος: 75kg.

Τα είδη θα συσκευάζονται ατομικά και χωριστά το ένα από το άλλο με χρήση χωρισμάτων, διαιρετών, εσωτερικών συσκευασιών, ή προστατευτικού υλικού ώστε να αποφεύγεται ακούσια εκκένωση υπό κανονικές συνθήκες μεταφοράς.

P804	**ΟΔΗΓΙΑ ΣΥΣΚΕΥΑΣΙΑΣ**	**P804**

Η οδηγία αυτή ισχύει για το UN Αρ. 1744.

Οι ακόλουθες συσκευασίες επιτρέπονται, υπό τον όρον ότι ικανοποιούνται οι γενικές διατάξεις των **4.1.1** και **4.1.3** και οι συσκευασίες είναι ερμητικά σφραγισμένες:

(1) Συνδυασμένες συσκευασίες με μέγιστο μικτό βάρος 25 kg, αποτελούμενες από

- μία ή περισσότερες εσωτερικές γυάλινες συσκευασίες μέγιστης χωρητικότητας 1.3 λίτρα εκάστη και γεμισμένες μέχρι 90% της χωρητικότητάς τους. Το κλείσιμο/τα το οποίο θα κρατιέται φυσικά στη θέση του με οιαδήποτε μέσα που μπορούν να παρεμποδίσουν "κλώτσημα" ή χαλάρωμα από πρόσκρουση ή δόνηση κατά τη μεταφορά, ένα προς ένα τοποθετημένα σε
- μεταλλικά ή άκαμπτα δοχεία από πλαστικό μαζί με προστατευτικό και απορροφητικό υλικό αρκετό να απορροφήσει ολόκληρο το περιεχόμενο της γυάλινης εσωτερικής συσκευασίας, περαιτέρω συσκευασμένα σε
- 1A2, 1B2, 1N2, 1H2, 1D, 1G, 4A, 4B, 4C1, 4C2, 4D, 4F, 4G ή 4H2 εξωτερικές συσκευασίες.

(2) Συνδυασμένες συσκευασίες που αποτελούνται από εσωτερικές συσκευασίες μεταλλικές ή από πολυφθοριούχο βινυλιδένιο που δεν ξεπερνούν τα 4 λίτρα χωρητικότητα, ατομικά συσκευασμένες με απορροφητικό υλικό ικανό να απορροφήσει τα περιεχόμενα και αδρανές προστατευτικό υλικό σε 1A1, 1B2, 1N2, 1H2, 1D, 1G, 4A, 4B, 4C1, 4C2, 4D, 4F, 4G ή 4H2 εξωτερικές συσκευασίες με μέγιστο μικτό βάρος 75 kg. Οι εσωτερικές συσκευασίες δεν θα γεμίζουν πάνω από 90% της χωρητικότητάς τους. Το πώμα εκάστης εσωτερικής συσκευασίας θα κρατιέται φυσικά στη θέση του με οιαδήποτε μέσα που μπορούν να παρεμποδίσουν "κλώτσημα" ή χαλάρωμά του από πρόσκρουση ή δόνηση κατά τη μεταφορά.

(3) Συσκευασίες αποτελούμενες από:

Εξωτερικές συσκευασίες:

Χαλύβδινα ή πλαστικά βαρέλια, κινητή κεφαλή (1A2 ή 1H2) δοκιμασμένα σύμφωνα με τις απαιτήσεις δοκιμών της 6.1.5 με μάζα που αντιστοιχεί στη μάζα του συναρμολογημένου κόλου είτε σαν συσκευασία που προορίζεται να περιέχει εσωτερικές συσκευασίες, ή σαν μόνη συσκευασία που προορίζεται να περιέχει στερεά ή υγρά, και με ανάλογη σήμανση:

Εσωτερικές συσκευασίες:

Βαρέλια και σύνθετες συσκευασίες (1A1, 1B1, 1N1, 1H1 ή 6HA1) που ικανοποιούν τις απαιτήσεις του Κεφαλαίου 6.1 για μόνη συσκευασία, σύμφωνα με τις ακόλουθες προϋποθέσεις:

(a) Η δοκιμή υδραυλικής πίεσης θα γίνεται σε πίεση τουλάχιστον 300 kPa (3 bar) (πίεση μετρητή)

(b) Οι δοκιμές στεγανότητας, σχεδιασμού και παραγωγής θα γίνονται σε πίεση δοκιμής 300 kPa (0.3 bar)

(c) Θα απομονώνονται από το εξωτερικό βαρέλι με τη χρήση αδρανούς αντικραδασμικού προστατευτικού υλικού που περιβάλει την εσωτερική συσκευασία από όλες τις πλευρές

(d) Η χωρητικότητά τους δεν θα υπερβαίνει τα 125 λίτρα

(e) Τα πώματα θα είναι βιδωτού τύπου, τα οποία:

(i) Στερεώνονται φυσικά στη θέση τους με οιαδήποτε μέσα που αποτρέπουν το «κλώτσημα» ή τη χαλάρωση του πώματος από πρόσκρουση ή δόνηση κατά τη μεταφορά

(ii) Θα διατίθενται με τάπες

(f) Οι εξωτερικές και εσωτερικές συσκευασίες θα υπόκεινται περιοδικά σε εσωτερική επιθεώρηση και δοκιμή στεγανότητας σύμφωνα με (b) σε μεσοδιαστήματα όχι μεγαλύτερα των δύο και ημίσεως ετών, και

(g) Οι εξωτερικές και εσωτερικές συσκευασίες θα φέρουν με ευκρινώς αναγνώσιμους και ανθεκτικούς χαρακτήρες:

(i) την ημερομηνία (μήνας, έτος) της αρχικής δοκιμής και της τελευταίας περιοδικής δοκιμής και επιθεωρήσεως της εσωτερικής συσκευασίας, και

(ii) το όνομα ή το εξουσιοδοτημένο σύμβολο του ειδικού που διεξήγαγε τις δοκιμές και επιθεωρήσεις

(4) Δοχεία πίεσης, υπό τον όρο ότι ικανοποιούνται οι γενικές διατάξεις της 4.1.3.6.

(a) Θα υπόκεινται σε μία αρχική δοκιμή και σε περιοδικές δοκιμές κάθε 10 χρόνια σε πίεση όχι μικρότερη από 1 MPa (10 bar) (πίεση μετρητή)

(b) Θα υπόκεινται περιοδικά σε εσωτερική επιθεώρηση και δοκιμή στεγανότητας σε μεσοδιαστήματα όχι μεγαλύτερα των δύο και ημίσεως ετών

(c) Μπορεί να μην είναι εφοδιασμένα με καμία συσκευή εκτόνωσης πιέσεως

(d) Κάθε δοχείο πίεσης θα κλείνει με μία τάπα ή βαλβίδα/ες προσαρμοσμένη με μία δευτερεύουσα συσκευή κλεισίματος, και

(e) Τα υλικά κατασκευής του δοχείου πίεσης, βαλβίδων, ταπών, εξωτερικών καπακιών, φραγής και τσιμουχών θα είναι συμβατά μεταξύ τους και με τα περιεχόμενα.

P900	**ΟΔΗΓΙΑ ΣΥΣΚΕΥΑΣΙΑΣ**	**P900**
	(Δεσμευμένο)	

P901	**ΟΔΗΓΙΑ ΣΥΣΚΕΥΑΣΙΑΣ**	**P901**
Η οδηγία συσκευασίας αυτή ισχύει για τον UN 3316.		
Οι ακόλουθες συσκευασίες επιτρέπονται, εφόσον οι γενικές διατάξεις των **4.1.1** και **4.1.3** ικανοποιούνται: Συσκευασίες που συμμορφώνονται με το επίπεδο απόδοσης που αναλογεί στην ομάδα συσκευασίας όπου αντιστοιχεί η εξάρτυση συνολικά (βλέπε 3.3.1, ειδική διάταξη 251). Μέγιστη ποσότητα επικίνδυνων εμπορευμάτων ανά εξωτερική συσκευασία: 10 kg.		
Πρόσθετη απαίτηση: Επικίνδυνα εμπορεύματα σε εξαρτύσεις θα συσκευάζονται σε εσωτερικές συσκευασίες που δεν θα υπερβαίνουν είτε τα 250 ml ή 250 g και θα είναι προστατευμένα από άλλα υλικά εντός της εξάρτυσης.		

P902	**ΟΔΗΓΙΑ ΣΥΣΚΕΥΑΣΙΑΣ**	**P902**
Η οδηγία συσκευασίας αυτή ισχύει για τον UN 3268.		
Οι ακόλουθες συσκευασίες επιτρέπονται, εφόσον οι γενικές διατάξεις των **4.1.1** και **4.1.3** ικανοποιούνται: Συσκευασίες που συμμορφώνονται με το επίπεδο απόδοσης της ομάδας συσκευασίας III. Οι συσκευασίες πρέπει να είναι σχεδιασμένες και κατασκευασμένες ώστε να εμποδίζεται η μετακίνηση των ειδών και η τυχαία λειτουργία υπό κανονικές συνθήκες μεταφοράς. Τα είδη μπορούν επίσης να μεταφέρονται χωρίς συσκευασία σε ειδικές συσκευές χειρισμού, φορτάμαξες ή εμπορευματοκιβώτια, όταν μετακινηθούν από τον τόπο παραγωγής τους σε εγκαταστάσεις συναρμολόγησης.		
Πρόσθετη απαίτηση: Κάθε δοχείο πίεσης πρέπει να συμμορφώνεται με τις απαιτήσεις της αρμόδιας αρχής για την(τις) ουσία(-ες) που περιέχονται στο δοχείο πίεσης.		

P903	**ΟΔΗΓΙΑ ΣΥΣΚΕΥΑΣΙΑΣ**	**P903**
Η οδηγία συσκευασίας αυτή ισχύει για τους UN 3090, 3091, 3480 και 3481.		
Οι ακόλουθες συσκευασίες επιτρέπονται, εφόσον οι γενικές διατάξεις των **4.1.1** και **4.1.3** ικανοποιούνται: Συσκευασίες που συμμορφώνονται με το επίπεδο απόδοσης της ομάδας συσκευασίας II. Όταν συσκευάζονται με εξοπλισμό στοιχεία συσσωρευτών και συσσωρευτές (μπαταρίες), θα συσκευάζονται σε εσωτερικές συσκευασίες από ινοσανίδες που πληρούν τις απαιτήσεις για την ομάδα συσκευασίας II. Όταν στοιχεία και μπαταρίες που περιλαμβάνονται στην Κλάση 9 περιέχονται στον εξοπλισμό, ο εξοπλισμός θα συσκευάζεται σε γερές εξωτερικές συσκευασίες με τέτοιο τρόπο ώστε να αποφεύγεται τυχαία λειτουργία κατά τη διάρκεια της μεταφοράς. Επιπλέον, συσσωρευτές με ανθεκτικό, ανθεκτικό σε κρούση εξωτερικό περίβλημα μικτού βάρους 12kg ή περισσότερο και εξαρτήματα τέτοιων μπαταριών, μπορούν να συσκευάζονται σε ανθεκτικές εξωτερικές συσκευασίες, σε περίφρακτους χώρους (π.χ. απολύτως περίκλειστα ή ξύλινα δικτυωτά κιβώτια) ασυσκεύαστα ή σε παλέτες. Οι συσσωρευτές πρέπει να ασφαλίζονται για να εμποδίζεται τυχαία μετακίνηση, και οι πόλοι δεν πρέπει να υποστηρίζουν άλλα στοιχεία τοποθετημένα από πάνω.		
Πρόσθετη απαίτηση: Οι μπαταρίες θα προστατεύονται έναντι βραχυκυκλώματος.		

P903a	**ΟΔΗΓΙΑ ΣΥΣΚΕΥΑΣΙΑΣ**	**P903a**
Η οδηγία συσκευασίας αυτή ισχύει για χρησιμοποιημένα στοιχεία και μπαταρίες των UN 3090, 3091, 3480 και 3481.		
Οι ακόλουθες συσκευασίες επιτρέπονται, εφόσον ικανοποιούνται οι γενικές διατάξεις των **4.1.1,** εκτός της 4.1.1.3, και **4.1.3**: Συσκευασίες που συμμορφώνονται με το επίπεδο απόδοσης της ομάδας συσκευασίας II. Μη εγκεκριμένες συσκευασίες θα επιτρέπονται πάραυτα, εφόσον: – ικανοποιούν τις γενικές διατάξεις της 4.1.1, εκτός της 4.1.1.3 – τα ηλεκτρικά στοιχεία και οι μπαταρίες είναι συσκευασμένα και αποθηκευμένα έτσι ώστε να αποφεύγεται κίνδυνος βραχυκυκλωμάτων – τα κόλα δεν ζυγίζουν πάνω από 30 kg.		
Πρόσθετη απαίτηση: Οι μπαταρίες θα προστατεύονται έναντι βραχυκυκλώματος.		

P903b	**ΟΔΗΓΙΑ ΣΥΣΚΕΥΑΣΙΑΣ**	**P903b**
Η οδηγία αυτή ισχύει για χρησιμοποιημένα στοιχεία και μπαταρίες των UN Αρ. 3090, 3091, 3480 και 3481.		
Χρησιμοποιημένα στοιχεία λιθίου και μπαταρίες με μικτό βάρος μάζα όχι άνω των 500 g έκαστο που συλλέγονται για διάθεση, μπορούν να μεταφέρονται μαζί με άλλους χρησιμοποιημένες μπαταρίες που δεν είναι λιθίου ή κατά μόνας, χωρίς να προστατεύονται το καθένα ξεχωριστά, υπό τις ακόλουθες συνθήκες : (1) Σε βαρέλια 1H2 ή κιβώτια 4H2 που συμμορφώνονται με το επίπεδο απόδοσης της ομάδας συσκευασίας II για στερεά. (2) Σε βαρέλια 1A2 ή κιβώτια 4A εξοπλισμένα με σακούλα πολυεθυλαινίου και συμμορφούμενα με το επίπεδο απόδοσης της ομάδας συσκευασίας II για στερεά. Η σακούλα πολυεθυλαινίου: - θα έχει αντοχή πρόσκρουσης τουλάχιστον 480 g τόσο σε παράλληλα όσο και σε κάθετα επίπεδα σε σχέση με το μήκος της σακούλας - θα έχει ελάχιστο πάχος 500 micron με ηλεκτρική αντίσταση άνω των 10 Mohms και ρυθμό απόρροφησης ύδατος σε 24 ώρες στους 25° C χαμηλότερο από 0.01% - θα είναι κλειστή, και - για μία χρήση μόνο (3) Σε δίσκους συλλογής με μικτό βάρος μικρότερο των 30 kg κατασκευασμένους από μη αγώγιμα υλικά που ικανοποιούν τις γενικές συνθήκες των 4.1.1.1, 4.1.1.2 και 4.1.1.5 έως 4.1.1.8.		
Πρόσθετες απαιτήσεις: Ο κενός χώρος στις συσκευασίες θα γεμίζεται με προστατευτικό υλικό. Το προστατευτικό υλικό μπορεί να παραλείπεται όταν η συσκευασία είναι εξοπλισμένη εξ ολοκλήρου με σακούλα πολυεθυλαινίου και η σακούλα είναι κλεισμένη. Σε ερμητικά κλειστές συσκευασίες θα προσαρμόζονται συσκευές εξαερισμού, σύμφωνα με την 4.1.1.8. Η συσκευή εξαερισμού θα είναι σχεδιασμένη έτσι ώστε υπερπίεση προκαλούμενη από αέρια να μην υπαρβαίνει τα 10kPa.		

P904	ΟΔΗΓΙΑ ΣΥΣΚΕΥΑΣΙΑΣ	P904

Η οδηγία συσκευασίας αυτή ισχύει για τον UN 3245.

Οι ακόλουθες συσκευασίες επιτρέπονται, εφόσον οι γενικές διατάξεις των **4.1.1** και **4.1.3** ικανοποιούνται:

(1) Συσκευασίες σύμφωνα με την οδηγία συσκευασίας P001 ή P002 που συμμορφώνονται με το επίπεδο απόδοσης της ομάδας συσκευασίας III

(2) Συσκευασίες, που δεν απαιτείται να συμμορφώνονται με τις απαιτήσεις ελέγχου συσκευασίας του Μέρους 6, αλλά που συμμορφώνονται με τα παρακάτω:

(a) Μια εσωτερική συσκευασία που περιέχει:

(xvi) ένα υδατοστεγές κύριο δοχείο(-α)

(xvii) μια υδατοστεγή δευτερεύουσα συσκευασία που είναι στεγανή

(xviii) απορροφητικό υλικό σε ποσότητα αρκετή να απορροφήσει όλο το περιεχόμενο τοποθετημένο ανάμεσα στο κύριο δοχείο (-α) και τη δευτερεύουσα συσκευασία. Το απορροφητικό υλικό θα είναι επαρκές σε ποσότητα ώστε να απορροφά όλο το περιεχόμενο(α) του κύριου δοχείου(ων) έτσι ώστε οποιαδήποτε απελευθέρωση της υγρής ουσίας να μη θέτει σε κίνδυνο την ακεραιότητα του προστατευτικού υλικού ή της εξωτερικής συσκευασίας.

(xix) Αν διάφορα κύρια δοχεία τοποθετούνται σε μια μόνη δευτερεύουσα συσκευασία, θα είναι ατομικά τυλιγμένα ώστε να αποφεύγεται επαφή μεταξύ τους.

(b) Μια εξωτερική συσκευασία ανάλογης αντοχής για τη χωρητικότητά της, μάζα και προοριζόμενη χρήση της, και με ελάχιστη εξωτερική διάσταση 100mm.

Πρόσθετες απαιτήσεις

<u>Ξηρός πάγος και υγρό άζωτο</u>

Αν χρησιμοποιείται ως ψυκτικό διοξείδιο του άνθρακα, στερεό (ξηρός πάγος), η συσκευασία πρέπει να είναι σχεδιασμένη και κατασκευασμένη με τέτοιο τρόπο ώστε να επιτρέπει τη διαφυγή του αερίου διοξειδίου του άνθρακα για να εμποδίζεται η ανάπτυξη πίεσης η οποία θα διαρρήξει τη συσκευασία.

Ουσίες που μεταφέρονται σε υγρό άζωτο ή ξηρό πάγο θα συσκευάζονται σε κύρια δοχεία που είναι ικανά να αντέχουν πολύ χαμηλές θερμοκρασίες. Η δευτερεύουσα συσκευασία πρέπει επίσης να είναι ικανή να αντέχει πολύ χαμηλές θερμοκρασίες και, στις περισσότερες περιπτώσεις, είναι αναγκαίο να τοποθετείται επί του κύριου δοχείου ξεχωριστά.

P905	ΟΔΗΓΙΑ ΣΥΣΚΕΥΑΣΙΑΣ	P905

Αυτή η οδηγία συσκευασίας ισχύει για τους UN 2990 και 3072.

Κάθε κατάλληλη συσκευασία επιτρέπεται, εφόσον ικανοποιούνται οι γενικές διατάξεις των **4.1.1** και **4.1.3**, με εξαίρεση το ότι οι συσκευασίες δεν χρειάζεται να πληρούν τις απαιτήσεις του Μέρους 6.

Όταν συσκευές σωστικών μέσων κατασκευάζονται ενσωματωμένες ή περιεχόμενες μέσα σε άκαμπτες εξωτερικές αδιάβροχες θήκες (όπως σωσίβιες λέμβοι), μπορούν να μεταφέρονται χωρίς συσκευασία.

Πρόσθετες απαιτήσεις:

1. Όλες οι επικίνδυνες ουσίες και είδη που περιέχονται ως εξοπλισμός εντός των συσκευών θα ασφαλίζονται στη θέση τους ώστε να αποφευχθεί ακούσια κίνηση και επιπλέον:

(a) Συσκευές σηματοδότησης της Κλάσης 1 πρέπει να συσκευάζονται σε πλαστικές ή από ινοσανίδες εσωτερικές συσκευασίες.

(b) Μη εύφλεκτα, μη τοξικά αέρια πρέπει να περιέχονται σε κυλίνδρους, σύμφωνα με τις προδιαγραφές της αρμόδιας αρχής, που μπορούν να συνδεθούν με το σωστικό μέσο.

(c) Οι μπαταρίες ηλεκτρικής συσσώρευσης (Κλάση 8) και οι μπαταρίες λιθίου (Κλάση 9) θα είναι αποσυνδεδεμένες ή ηλεκτρικά μονωμένες και ασφαλισμένες ώστε να αποφευχθεί διαρροή υγρού και

(d) Μικρές ποσότητες άλλων επικίνδυνων ουσιών (για παράδειγμα στις Κλάσεις 3, 4.1 και 5.2) θα συσκευάζονται σε γερές εσωτερικές συσκευασίες.

2. Η προετοιμασία για μεταφορά και συσκευασία θα περιλαμβάνει διατάξεις για την αποφυγή αθέλητου φουσκώματος της συσκευής.

P906	**ΟΔΗΓΙΑ ΣΥΣΚΕΥΑΣΙΑΣ**	**P906**
Η οδηγία συσκευασίας αυτή ισχύει για τους UN 2315, 3151, 3152 και 3432.		
Οι ακόλουθες συσκευασίες επιτρέπονται, εφόσον οι γενικές διατάξεις των **4.1.1** και **4.1.3** ικανοποιούνται: (1) Για υγρά και στερεά που περιέχουν ή είναι μολυσμένα με PCBs ή πολυαλογονωμένα διφαινύλια ή τριφαινύλια : Συσκευασίες σύμφωνα με τις P001 ή P002, όπως είναι κατάλληλο (2) Για μετασχηματιστές και πυκνωτές και άλλες συσκευές: Στεγανές συσκευασίες ικανές να περιέχουν, εκτός από τις συσκευές, τουλάχιστον 1.25 φορές τον όγκο του υγρού PCBs που περιέχουν. Θα υπάρχει απορροφητικό υλικό στις συσκευασίες αρκετό να απορροφήσει τουλάχιστον 1.1 φορές τον όγκο του υγρού που περιέχεται στις συσκευές. Γενικά, οι μετασχηματιστές και πυκνωτές θα μεταφέρονται σε στεγανές μεταλλικές συσκευασίες ικανές να κρατούν εκτός από τους μετασχηματιστές και πυκνωτές, τουλάχιστον 1.25 φορές τον όγκο του υγρού που περιέχουν. Παρά τα παραπάνω, υγρά και στερεά που δεν είναι συσκευασμένα σύμφωνα με τις P001 και P002 και μη συσκευασμένοι μετασχηματιστές και πυκνωτές μπορούν να μεταφέρονται σε μονάδες μεταφοράς φορτίου με στεγανό μεταλλικό δίσκο ως ύψος τουλάχιστον 800mm, που περιέχουν αδρανές απορροφητικό υλικό αρκετό να απορροφήσει τουλάχιστον 1.1 φορές τον όγκο του όποιου ελεύθερου υγρού.		
Πρόσθετη απαίτηση: Κατάλληλα μέτρα θα λαμβάνονται για τη σφράγιση των μετασχηματιστών και πυκνωτών ώστε να αποφεύγεται διαρροή υπό κανονικές συνθήκες μεταφοράς.		

R001	**ΟΔΗΓΙΑ ΣΥΣΚΕΥΑΣΙΑΣ**		**R001**
Οι ακόλουθες συσκευασίες επιτρέπονται, εφόσον οι γενικές διατάξεις των **4.1.1** και **4.1.3** ικανοποιούνται:			
Μεταλλικές συσκευασίες ελαφρού περιτυπώματος	**Μέγιστη χωρητικότητα /μέγιστο καθαρό βάρος**		
	Ομάδα συσκευασίας I	**Ομάδα συσκευασίας II**	**Ομάδα συσκευασίας III**
χάλυβα, μη μετακινούμενης κεφαλής (0A1)	Δεν επιτρέπεται	40//50kg	40//50kg
χάλυβα, μετακινούμενης κεφαλής (0A2) [a]	Δεν επιτρέπεται	40//50kg	40//50kg
[a] Δεν επιτρέπεται για τον UN 1261 ΝΙΤΡΟΜΕΘΑΝΙΟ			

ΣΗΜΕΙΩΣΗ 1: Η οδηγία συσκευασίας αυτή ισχύει για στερεά και υγρά (εφόσον ο τύπος σχεδιασμού ελέγχεται και φέρει κατάλληλη σήμανση).

2: Για την Κλάση 3, ομάδα συσκευασίας II, αυτές οι συσκευασίες μπορούν να χρησιμοποιηθούν μόνο για ουσίες χωρίς δευτερεύοντες κινδύνους και με τάση ατμών όχι μεγαλύτερη από 110 kPa στους 50 °C και για ελαφρώς τοξικά παρασιτοκτόνα.

4.1.4.2 Οδηγίες συσκευασίας σχετικά με τη χρήση IBCs (εμπορευματοκιβώτια μεσαίας χωρητικότητας για φορτία χύμα)

IBC01	**ΟΔΗΓΙΑ ΣΥΣΚΕΥΑΣΙΑΣ**	**IBC01**
Τα παρακάτω IBCs επιτρέπονται, εφόσον οι γενικές διατάξεις των **4.1.1**, **4.1.2** και **4.1.3** ικανοποιούνται: Μεταλλικά (31A, 31B και 31N).		
Ειδικές διατάξεις συσκευασίας χαρακτηριστικές των RID και ADR **BB1** Για τον UN 3130, τα ανοίγματα των δοχείων για την ουσία αυτή θα είναι σφιχτά κλεισμένα μέσω δύο συσκευών στη σειρά, η μία από τις οποίες θα είναι βιδωμένη ή ασφαλισμένη με ανάλογο τρόπο.		

IBC02	**ΟΔΗΓΙΑ ΣΥΣΚΕΥΑΣΙΑΣ**	**IBC02**
Τα παρακάτω IBCs επιτρέπονται, εφόσον οι γενικές διατάξεις των **4.1.1**, **4.1.2** και **4.1.3** ικανοποιούνται: (1) Μεταλλικά (31A, 31B και 31N) (2) Άκαμπτα πλαστικά (31H1 και 31H2) (3) Σύνθετα (31HZ1).		
Ειδικές διατάξεις συσκευασίας: **B5** Για τους UN 1791, 2014, 2984 και 3149, τα IBCs θα έχουν συσκευή που θα επιτρέπει τον εξαερισμό κατά τη μεταφορά. Το στόμιο της συσκευής εξαερισμού θα βρίσκεται στο χώρο του ατμού του IBC (εμπορευματοκιβώτια μεσαίας χωρητικότητας για φορτία χύμα) υπό συνθήκες μέγιστης πλήρωσης κατά τη μεταφορά. **B7** Για τους UN 1222 και 1865, IBCs με χωρητικότητα μεγαλύτερη από 450 λίτρα δεν επιτρέπονται λόγω της πιθανότητας έκρηξης της ουσίας όταν μεταφέρεται σε μεγάλους όγκους. **B8** Η καθαρή μορφή αυτής της ουσίας δεν θα μεταφέρεται σε IBCs αφού έχει τάση ατμών μεγαλύτερη από 110 kPa στους 50 °C ή 130 kPa στους 55 °C. **B15** Για τον UN Αρ. 2031 με περισσότερο από 55% νιτρικό οξύ, η επιτρεπόμενη χρήση σκληρών πλαστικών IBCs και σύνθετων IBCs με σκληρό πλαστικό δοχείο εσωτερικά θα είναι δύο χρόνια από την ημερομηνία κατασκευής.		
Ειδικές διατάξεις συσκευασίας χαρακτηριστικές των RID και ADR **BB2** Για UN 1203, παρά τη γενική διάταξη 534 (βλέπε 3.3.1), τα IBC θα χρησιμοποιούνται μόνο όταν η πραγματική τάση ατμών δεν είναι μεγαλύτερη από 110 kPa στους 50 °C ή 130 kPa στους 55 °C.		

IBC03	**ΟΔΗΓΙΑ ΣΥΣΚΕΥΑΣΙΑΣ**	**IBC03**
Τα παρακάτω IBCs επιτρέπονται, εφόσον οι γενικές διατάξεις των **4.1.1**, **4.1.2** και **4.1.3** ικανοποιούνται: (1) Μεταλλικά (31A, 31B και 31N) (2) Άκαμπτα πλαστικά (31H1 και 31H2) (3) Σύνθετα (31HZ1, 31HA2, 31HB2, 31HN2, 31HD2 και 31HH2).		
Ειδική διάταξη συσκευασίας: **B8** Η καθαρή μορφή αυτής της ουσίας δεν θα μεταφέρεται σε IBCs αφού έχει τάση ατμών μεγαλύτερη από 110 kPa στους 50 °C ή 130 kPa στους 55 °C.		

IBC04	**ΟΔΗΓΙΑ ΣΥΣΚΕΥΑΣΙΑΣ**	**IBC04**
Τα παρακάτω IBCs επιτρέπονται, εφόσον οι γενικές διατάξεις των **4.1.1**, **4.1.2** και **4.1.3** ικανοποιούνται: Μεταλλικά (11A, 11B, 11N, 21A, 21B, 21N, 31A, 31B και 31N).		

IBC05	**ΟΔΗΓΙΑ ΣΥΣΚΕΥΑΣΙΑΣ**	**IBC05**
Τα παρακάτω IBCs επιτρέπονται, εφόσον οι γενικές διατάξεις των **4.1.1**, **4.1.2** και **4.1.3** ικανοποιούνται: (1) Μεταλλικά (11A, 11B, 11N, 21A, 21B, 21N, 31A, 31B και 31N) (2) Άκαμπτα πλαστικά (11H1, 11H2, 21H1, 21H2, 31H1 και 31H2) (3) Σύνθετα (11HZ1, 21HZ1 και 31HZ1).		

IBC06	**ΟΔΗΓΙΑ ΣΥΣΚΕΥΑΣΙΑΣ**	**IBC06**
Τα παρακάτω IBCs επιτρέπονται, εφόσον οι γενικές διατάξεις των **4.1.1**, **4.1.2** και **4.1.3** ικανοποιούνται: (1) Μεταλλικά (11A, 11B, 11N, 21A, 21B, 21N, 31A, 31B και 31N) (2) Άκαμπτα πλαστικά (11H1, 11H2, 21H1, 21H2, 31H1 και 31H2) (3) Σύνθετα (11HZ1, 11HZ2, 21HZ1, 21HZ2, 31HZ1 και 31HZ2).		
Πρόσθετη απαίτηση: Σύνθετα IBCs 11HZ2, 21HZ2 και 31HZ2 δεν θα χρησιμοποιούνται όταν οι μεταφερόμενες ουσίες μπορεί να υγροποιηθούν κατά τη μεταφορά.		
Ειδική διάταξη συσκευασίας: **B12** Για UN 2907, IBCs πρέπει να πληρούν τα επίπεδο απόδοσης της ομάδας συσκευασίας II. IBCs που πληρούν τα κριτήρια ελέγχου της ομάδας συσκευασίας I δεν πρέπει να χρησιμοποιούνται.		

IBC07	**ΟΔΗΓΙΑ ΣΥΣΚΕΥΑΣΙΑΣ**	**IBC07**
Τα παρακάτω IBCs επιτρέπονται, εφόσον οι γενικές διατάξεις των **4.1.1**, **4.1.2** και **4.1.3** ικανοποιούνται: (1) Μεταλλικά (11A, 11B, 11N, 21A, 21B, 21N, 31A, 31B και 31N) (2) Άκαμπτα πλαστικά (11H1, 11H2, 21H1, 21H2, 31H1 και 31H2) (3) Σύνθετα (11HZ1, 11HZ2, 21HZ1, 21HZ2, 31HZ1 και 31HZ2) (4) Ξύλινα (11C, 11D και 11F).		
Πρόσθετη απαίτηση: Οι επενδύσεις των ξύλινων IBCs πρέπει να είναι αδιαπέραστες.		

IBC08	**ΟΔΗΓΙΑ ΣΥΣΚΕΥΑΣΙΑΣ**	**IBC08**
Τα παρακάτω IBCs επιτρέπονται, εφόσον οι γενικές διατάξεις των **4.1.1**, **4.1.2** και **4.1.3** ικανοποιούνται: (1) Μεταλλικά (11A, 11B, 11N, 21A, 21B, 21N, 31A, 31B και 31N) (2) Άκαμπτα πλαστικά (11H1, 11H2, 21H1, 21H2, 31H1 και 31H2) (3) Σύνθετα (11HZ1, 11HZ2, 21HZ1, 21HZ2, 31HZ1 και 31HZ2) (4) Ινοσανίδες (11G) (5) Ξύλινα (11C, 11D και 11F) (6) Εύκαμπτα (13H1, 13H2, 13H3, 13H4, 13H5, 13L1, 13L2, 13L3, 13L4, 13M1 ή 13M2).		
Ειδικές διατάξεις συσκευασίας: **B3** Τα εύκαμπτα IBCs πρέπει να είναι αδιαπέραστα και αδιάβροχα ή πρέπει να έχουν αδιαπέραστη και αδιάβροχη επένδυση. **B4** Τα εύκαμπτα, από ινοσανίδες ή ξύλινα IBCs πρέπει να είναι αδιαπέραστα και αδιάβροχα ή πρέπει να έχουν αδιαπέραστη και αδιάβροχη επένδυση. **B6** Για τους UN 1363, 1364, 1365, 1386, 1408, 1841, 2211, 2217, 2793 και 3314, τα IBCs (εμπορευματοκιβώτια μεσαίας χωρητικότητας για φορτία χύμα) δεν χρειάζεται να πληρούν τις απαιτήσεις ελέγχου IBC του Κεφαλαίου 6.5. **B13** **Σημείωση** : Για UN 1748, 2208 και 2880, η μεταφορά μέσω θαλάσσης σε IBCs απαγορεύεται σύμφωνα με τον Κώδικα IMDG.		

IBC99	**ΟΔΗΓΙΑ ΣΥΣΚΕΥΑΣΙΑΣ**	**IBC99**
Γι' αυτά τα εμπορεύματα μόνο εγκεκριμένα από την αρμόδια αρχή IBCs μπορούν να χρησιμοποιηθούν. Ένα αντίγραφο της έγκρισης της αρμόδιας αρχής θα συνοδεύει κάθε φορτίο, ή το φορτωτικό έγγραφο θα περιλαμβάνει μία ένδειξη ότι η συσκευασία εγκρίθηκε από την αρμόδια αρχή.		

IBC100	**ΟΔΗΓΙΑ ΣΥΣΚΕΥΑΣΙΑΣ**	**IBC100**
Η οδηγία συσκευασίας αυτή ισχύει για τους UN 0082, 0241, 0331 και 0332.		
Τα παρακάτω IBCs επιτρέπονται, εφόσον οι γενικές διατάξεις των **4.1.1**, **4.1.2** και **4.1.3** και οι ειδικές διατάξεις της **4.1.5** ικανοποιούνται: (1) Μεταλλικά (11A, 11B, 11N, 21A, 21B, 21N, 31A, 31B και 31N) (2) Εύκαμπτα (13H2, 13H3, 13H4, 13L2, 13L3, 13L4 και 13M2) (3) Άκαμπτα πλαστικά (11H1, 11H2, 21H1, 21H2, 31H1 και 31H2) (4) Σύνθετα (11HZ1, 11HZ2, 21HZ1, 21HZ2, 31HZ1 και 31HZ2).		
Πρόσθετες απαιτήσεις: 1. Τα IBCs θα χρησιμοποιούνται μόνο για ουσίες ελεύθερης ροής. 2. Τα εύκαμπτα IBCs θα χρησιμοποιούνται μόνο για στερεά.		
Ειδικές διατάξεις συσκευασίας: **B9** Για τον UN 0082, αυτή η οδηγία συσκευασίας μπορεί να χρησιμοποιείται μόνο όταν οι ουσίες είναι μείγματα νιτρικού αμμωνίου ή άλλων ανόργανων νιτρικών αλάτων με άλλες καύσιμες ουσίες που δεν είναι εκρηκτικά συστατικά. Τέτοια εκρηκτικά δεν πρέπει να περιέχουν νιτρογλυκερίνη, παρόμοια υγρά οργανικά νιτρικά ή χλωρικά άλατα. Τα μεταλλικά IBCs (εμπορευματοκιβώτια μεσαίας χωρητικότητας για φορτία χύμα) δεν επιτρέπονται. **B10** Για τον UN 0241, αυτή η οδηγία συσκευασίας μπορεί να χρησιμοποιείται μόνο για ουσίες που περιέχουν νερό ως βασικό συστατικό και υψηλή αναλογία νιτρικού αμμωνίου ή άλλων οξειδωτικών ουσιών κάποιες ή όλες από		

τις οποίες είναι σε διάλυμα. Τα άλλα συστατικά μπορεί να περιέχουν υδρογονάνθρακες ή σκόνη αλουμινίου, αλλά δεν θα περιέχουν νίτρο-παράγωγα όπως τρινιτροτολουόλιο. Τα μεταλλικά IBCs (εμπορευματοκιβώτια μεσαίας χωρητικότητας για φορτία χύμα) δεν επιτρέπονται.

IBC 520	**ΟΔΗΓΙΑ ΣΥΣΚΕΥΑΣΙΑΣ**		**IBC520**
Αυτή η οδηγία εφαρμόζεται στα οργανικά υπεροξείδια και στις αυτενεργές ουσίες του τύπου F.			
Τα παρακάτω IBCs επιτρέπονται για τα ακόλουθα παρασκευάσματα, εφόσον οι γενικές διατάξεις των **4.1.1**, **4.1.2** και **4.1.3** και οι ειδικές διατάξεις της **4.1.7.2** ικανοποιούνται. Για παρασκευάσματα που δεν αναγράφονται παρακάτω, μόνο τα IBCs που έχουν εγκριθεί από την αρμόδια αρχή μπορούν να χρησιμοποιηθούν (βλέπε 4.1.7.2.2).			
UN	**Οργανικό Υπεροξείδιο**	**Τύπος IBC**	**Μέγιστη Ποσότητα (l/kg)**
3109	**ΟΡΓΑΝΙΚΟ ΥΠΕΡΟΞΕΙΔΙΟ, ΤΥΠΟΣ F, ΥΓΡΟ**		
	Υδροϋπεροξείδιο του τριτοταγούς βουτυλίου, όχι πάνω από 72% με νερό	31A	1250
	Υπεροξοξικός τριτοταγής βουτυλεστέρας, όχι πάνω από 32% σε μέσο αραίωσης τύπου A	31A 31HA1	1250 1000
	Υπεροξυ-3,5,5-τριμεθυλοεξανικός τριτοταγής βουτυλεστέρας, όχι πάνω από 37% σε μέσο αραίωσης τύπου A	31A 31HA1	1250 1000
	Υδροϋπεροξείδιο του Κουμυλίου, όχι πάνω από 90% σε μέσο αραίωσης τύπου A	31HA1	1250
	Υπεροξείδιο του διβενζοϋλίου, όχι πάνω από 42% ως σταθερή διασπορά σε νερό	31H1	1000
	Υπεροξείδιο του δι-τριτοταγούς βουτυλίου, όχι πάνω από 52% σε μέσο αραίωσης τύπου A	31A 31HA1	1250 1000
	1,1-Δι-(τριτοταγές βουτυλοϋπεροξυ) κυκλοεξάνιο, όχι πάνω από 42% σε μέσο αραίωσης τύπου A	31H1	1000
	Υπεροξείδιο του διχρυσοϋλίου, όχι πάνω από 42%, ως σταθερή διασπορά σε νερό	31HA1	1000
	Υδροϋπεροξείδιο του ισοπροπυλοκουμύλιου, όχι πάνω από 72% σε μέσο αραίωσης τύπου A	31HA1	1250
	Υδροϋπεροξείδιο του p-μενθυλίου όχι πάνω από 72% σε μέσο αραίωσης τύπου A	31HA1	1250
	Υπεροξοξικό οξύ, σταθεροποιημένο, όχι πάνω από 17%	31A 31H1 31HA1	1500 1500 1500
	Υπεροξυβεονζοϊκός τριτοταγής βουτυλεστέρας, όχι πάνω από 32% σε μέσο αραίωσης τύπου A	31A	1250
	1,1-Δι-(τριτοταγής βουτυλεστέρας) κυκλοεξάνιο, όχι πάνω από 37% σε μέσο αραίωσης τύπου A	31A	1250
3110	**ΟΡΓΑΝΙΚΟ ΥΠΕΡΟΞΕΙΔΙΟ, ΤΥΠΟΣ F, ΣΤΕΡΕΟ**		
	Υπεροξείδιο του δι-κουμυλίου	31A 31H1 31HA1	2000
Πρόσθετες απαιτήσεις: 1. Τα IBCs πρέπει να έχουν διάταξη που επιτρέπει τον εξαερισμό κατά τη μεταφορά. Το στόμιο της διάταξης εξαερισμού πρέπει να βρίσκεται στο χώρο του ατμού του IBC υπό συνθήκες μέγιστης πλήρωσης κατά τη μεταφορά. 2. Για την αποφυγή εκρηκτικής θραύσης των μεταλλικών IBCs ή των σύνθετων IBCs με μεταλλικό περίβλημα			

πλήρους τοιχώματος, οι συσκευές επείγουσας εκτόνωσης πρέπει να σχεδιάζονται έτσι ώστε να εξαερίζουν όλα τα προϊόντα διάσπασης και τους ατμούς που παράγονται κατά τη διάρκεια της αυτο-επιταχυνόμενης διάσπασης ή κατά τη διάρκεια μίας περιόδου όχι μικρότερης από μία ώρα εξέλιξης της φωτιάς όπως υπολογίζεται από τον τύπο στην 4.2.1.13.8 ή στην ειδική διάταξη TE12 της 6.8.4.

IBC620	**ΟΔΗΓΙΑ ΣΥΣΚΕΥΑΣΙΑΣ**	**IBC620**
Αυτή η οδηγία συσκευασίας ισχύει για τον UN 3291.		
Τα παρακάτω IBCs επιτρέπονται, εφόσον οι γενικές διατάξεις των **4.1.1**, **4.1.2** και **4.1.3 8** ικανοποιούνται: Άκαμπτα, στεγανά IBCs που συμμορφώνονται με το επίπεδο απόδοσης της ομάδα. συσκευασίας II.		
Πρόσθετες απαιτήσεις: 1. Πρέπει να υπάρχει απορροφητικό υλικό αρκετό να απορροφήσει όλο το υγρό που είναι παρόν μέσα στο IBC. 2. Τα IBCs πρέπει να είναι ικανά να συγκρατούν υγρά. 3. Τα IBCs που προβλέπεται να περιέχουν αιχμηρά αντικείμενα όπως σπασμένο γυαλί και βελόνες πρέπει να έχουν αντοχή σε διάτρηση.		

4.1.4.3 Οδηγίες συσκευασίας σχετικά με τη χρήση μεγάλων συσκευασιών

LP01	**ΟΔΗΓΙΑ ΣΥΣΚΕΥΑΣΙΑΣ (ΥΓΡΑ)**			**LP01**
Οι ακόλουθες συσκευασίες επιτρέπονται, εφόσον οι γενικές διατάξεις των **4.1.1** και **4.1.3** ικανοποιούνται:				
Εσωτερικές συσκευασίες	**Μεγάλες εξωτερικές συσκευασίες**	**Ομάδα συσκευασίας I**	**Ομάδα συσκευασίας II**	**Ομάδα συσκευασίας III**
Γυαλί 10 λίτρα Πλαστικό 30 λίτρα Μέταλλο 40 λίτρα	Χάλυβας (50A) Αλουμίνιο (50B) Μέταλλο εκτός από χάλυβα ή αλουμίνιο (50N) Άκαμπτο πλαστικό (50H) Φυσικό ξύλο (50C) Κόντρα πλακέ (50D) Ανασυσταμένο ξύλο (50F) Ινοσανίδες (50G)	Δεν επιτρέπεται	Δεν επιτρέπεται	Μέγιστη χωρητικότητα: 3 m^3

LP02	**ΟΔΗΓΙΑ ΣΥΣΚΕΥΑΣΙΑΣ (ΣΤΕΡΕΑ)**			**LP02**
Οι ακόλουθες συσκευασίες επιτρέπονται, εφόσον οι γενικές διατάξεις των **4.1.1** και **4.1.3** ικανοποιούνται:				
Εσωτερικές συσκευασίες	**Large outer συσκευασίες**	**Ομάδα συσκευασίας I**	**Ομάδα συσκευασίας II**	**Ομάδα συσκευασίας III**
Γυαλί 10kg Πλαστικό [b] 50kg Μέταλλο 50 kg Χαρτί [a, b] 50 kg Ίνες [a, b] 50 kg	Χάλυβας (50A) Αλουμίνιο (50B) Μέταλλο εκτός από χάλυβα ή αλουμίνιο (50N) Άκαμπτο πλαστικό (50H) Φυσικό ξύλο (50C) Κόντρα πλακέ (50D) Ανασυσταμένο ξύλο (50F) Ινοσανίδες (50G) Εύκαμπτο πλαστικό[c]	Δεν επιτρέπεται	Δεν επιτρέπεται	Μέγιστη χωρητικότητα: 3 m^3
[a] Αυτές οι εσωτερικές συσκευασίες δεν πρέπει να χρησιμοποιούνται όταν οι μεταφερόμενες ουσίες είναι δυνατό να υγροποιηθούν κατά τη μεταφορά. [b] Αυτές οι εσωτερικές συσκευασίες πρέπει να είναι αδιαπέραστες. [c] Να χρησιμοποιούνται μόνο με εύκαμπτες εσωτερικές συσκευασίες.				
Ειδική διάταξη συσκευασίας **L2** Για UN 1950 αερολύματα, η μεγάλη συσκευασία πρέπει να ικανοποιεί το επίπεδο απόδοσης της Ομάδας Συσκευασίας III. Μεγάλες συσκευασίες για απόβλητα αερολύματα που μεταφέρονται σύμφωνα με την ειδική διάταξη 327 πρέπει επιπλέον να φέρουν μέσο για τη συγκράτηση κάθε ελεύθερου υγρού που μπορεί να διαφύγει κατά τη μεταφορά π.χ. απορροφητικό υλικό.				

LP99	ΟΔΗΓΙΑ ΣΥΣΚΕΥΑΣΙΑΣ	LP99
Για αυτά τα εμπορεύματα μόνο μεγάλες συσκευασίες εγκεκριμένες από την αρμόδια αρχή μπορούν να χρησιμοποιηθούν. Ένα αντίγραφο της έγκρισης της αρμόδιας αρχής θα συνοδεύει κάθε φορτίο ή το φορτωτικό έγγραφο θα περιλαμβάνει μία ένδειξη ότι η συσκευασία εγκρίθηκε από την αρμόδια αρχή.		

LP101	ΟΔΗΓΙΑ ΣΥΣΚΕΥΑΣΙΑΣ	LP101
Οι ακόλουθες συσκευασίες επιτρέπονται, εφόσον οι γενικές διατάξεις των **4.1.1** και **4.1.3** και οι ειδικές διατάξεις της **4.1.5** ικανοποιούνται:		
Εσωτερικές συσκευασίες	**Μεσαίες συσκευασίες**	**Μεγάλες συσκευασίες**
Μη απαραίτητη	Μη απαραίτητη	Χάλυβας (50A) Αλουμίνιο (50B) Μέταλλο εκτός από χάλυβα ή αλουμίνιο (50N) Άκαμπτο πλαστικό (50H) Φυσικό ξύλο (50C) Κόντρα πλακέ (50D) Ανασυσταμένο ξύλο (50F) Ινοσανίδες (50G)
Ειδική διάταξη συσκευασίας: **L1** Για τα UN Αρ. 0006, 0009, 0010, 0015, 0016, 0018, 0019, 0034, 0035, 0038, 0039, 0048, 0056, 0137, 0138, 0168, 0169, 0171, 0181, 0182, 0183, 0186, 0221, 0243, 0244, 0245, 0246, 0254, 0280, 0281, 0286, 0287, 0297, 0299, 0300, 0301, 0303, 0321, 0328, 0329, 0344, 0345, 0346, 0347, 0362, 0363, 0370, 0412, 0424, 0425, 0434, 0435, 0436, 0437, 0438, 0451, 0488 και 0502: Μεγάλα και δυνατά εκρηκτικά είδη, που κανονικά προορίζονται για στρατιωτική χρήση, χωρίς τα μέσα πυροδότησής τους ή με τα μέσα πυροδότησης που περιέχουν τουλάχιστον δύο αποτελεσματικά προστατευτικά χαρακτηριστικά, μπορούν να μεταφέρονται χωρίς συσκευασία. Όταν τέτοια είδη έχουν προωθητική γόμωση ή είναι αυτοπροωθούμενα, τα συστήματα ανάφλεξής τους πρέπει να προστατεύονται έναντι ερεθισμάτων που απαντώνται σε κανονικές συνθήκες μεταφοράς. Ένα αρνητικό αποτέλεσμα στη Σειρά Ελέγχου 4 για ένα μη συσκευασμένο είδος σημαίνει πως το είδος μπορεί να μεταφερθεί χωρίς συσκευασία. Τέτοια μη συσκευασμένα είδη μπορούν να είναι στερεωμένα σε βάσεις ή να περιέχονται σε κλωβούς ή άλλες κατάλληλες συσκευές χειρισμού.		

LP102	ΟΔΗΓΙΑ ΣΥΣΚΕΥΑΣΙΑΣ	LP102
Οι ακόλουθες συσκευασίες επιτρέπονται, εφόσον οι γενικές διατάξεις των **4.1.1** και **4.1.3** και οι ειδικές διατάξεις της **4.1.5** ικανοποιούνται:		
Εσωτερικές συσκευασίες	**Μεσαίες συσκευασίες**	**Εξωτερικές συσκευασίες**

Σάκοι αδιάβροχοι **Δοχεία** ινοσανίδες μέταλλο πλαστικό ξύλο **Φύλλα** ινοσανίδες, αυλακωτό **Σωλήνες** ινοσανίδες	Μη απαραίτητη	Χάλυβας (50A) Αλουμίνιο (50B) Μέταλλο εκτός από χάλυβα ή αλουμίνιο (50N) Άκαμπτο πλαστικό (50H) Φυσικό ξύλο (50C) Κόντρα πλακέ (50D) Ανασυσταμένο ξύλο (50F) Ινοσανίδες (50G)

LP621	**ΟΔΗΓΙΑ ΣΥΣΚΕΥΑΣΙΑΣ**	**LP621**
Αυτή η οδηγία συσκευασίας ισχύει για τον UN 3291.		
Οι ακόλουθες μεγάλες συσκευασίες επιτρέπονται, εφόσον οι γενικές διατάξεις των **4.1.1** και **4.1.3** ικανοποιούνται: (1) Για κλινικά απόβλητα τοποθετημένα σε εσωτερικές συσκευασίες: Άκαμπτες, στεγανές, μεγάλες συσκευασίες που συμμορφώνονται με τις απαιτήσεις του Κεφαλαίου 6.6 για στερεά, σε επίπεδο απόδοσης της ομάδας συσκευασίας II, εφόσον υπάρχει αρκετό απορροφητικό υλικό να απορροφήσει όλο το υγρό περιεχόμενο και εφόσον η μεγάλη συσκευασία είναι ικανή να συγκρατεί υγρά. (2) Για κόλα που περιέχουν μεγαλύτερες ποσότητες υγρού: Μεγάλες άκαμπτες συσκευασίες που συμμορφώνονται με τις απαιτήσεις του Κεφαλαίου 6.6, σε επίπεδο απόδοσης της ομάδας συσκευασίας II, για υγρά.		
Πρόσθετη απαίτηση: Οι μεγάλες συσκευασίες που προβλέπεται να περιέχουν αιχμηρά αντικείμενα όπως σπασμένο γυαλί και βελόνες πρέπει να είναι ανθεκτικά σε διάτρηση και να συγκρατούν τα υγρά σύμφωνα με τις συνθήκες ελέγχου απόδοσης του Κεφαλαίου 6.6.		

LP902	**ΟΔΗΓΙΑ ΣΥΣΚΕΥΑΣΙΑΣ**	**LP902**
Αυτή η οδηγία συσκευασίας ισχύει για τον UN 3268.		
Οι ακόλουθες συσκευασίες επιτρέπονται, εφόσον οι γενικές διατάξεις των **4.1.1** και **4.1.3** ικανοποιούνται: Συσκευασίες οι οποίες συμμορφώνονται με το επίπεδο απόδοσης της ομάδας συσκευασίας III. Οι συσκευασίες πρέπει να είναι σχεδιασμένες και κατασκευασμένες ώστε να εμποδίζεται η μετακίνηση των αντικειμένων και η τυχαία λειτουργία τους κατά τις συνήθεις συνθήκες μεταφοράς. Τα αντικείμενα μπορούν επίσης να μεταφέρονται ασυσκεύαστα σε ειδικές διατάξεις χειρισμού, φορτάμαξες, ή εμπορευματοκιβώτια όταν μετακινούνται από εκεί όπου κατασκευάστηκαν προς εγκαταστάσεις συναρμολόγησης.		
Πρόσθετη απαίτηση: Κάθε δοχείο πίεσης πρέπει να είναι σύμφωνα με τις απαιτήσεις της αρμόδιας αρχής για την ουσία(ες) που περιέχονται στο δοχείο(α) πίεσης.		

4.1.4.4 **(**Διεγράφη)

4.1.5 **Ειδικές διατάξεις συσκευασίας για εμπορεύματα της Κλάσης 1**

4.1.5.1 Οι γενικές διατάξεις του Τμήματος 4.1.1 πρέπει να ικανοποιούνται.

4.1.5.2 Όλες οι συσκευασίες για εμπορεύματα της Κλάσης 1 πρέπει να σχεδιάζονται και να κατασκευάζονται έτσι ώστε:

(a) Να προστατεύονται τα εκρηκτικά, να αποφεύγεται η διαφυγή τους και να μην αυξάνεται ο κίνδυνος ακούσιας ανάφλεξης ή πυροδότησης όταν υπόκεινται σε κανονικές συνθήκες μεταφοράς συμπεριλαμβανομένων προβλέψιμων αλλαγών στη θερμοκρασία, υγρασία και πίεση.

(b) Να μπορεί να γίνει χειρισμός του πλήρους κόλου με ασφάλεια υπό κανονικές συνθήκες μεταφοράς και

(c) Τα κόλα να αντέχουν κάθε φορτίο που τους επιβάλλεται από την αναμενόμενη στοίβαξη στην οποία υποβληθούν κατά τη μεταφορά έτσι ώστε να μην αυξάνεται ο κίνδυνος που παρουσιάζουν τα εκρηκτικά, να μην διακυβεύεται η λειτουργία συγκράτησης των συσκευασιών, και να μην παραμορφώνονται κατά τέτοιο τρόπο ή σε τέτοιο βαθμό ώστε να μειώνεται η αντοχή τους ή να δημιουργείται αστάθεια της στοίβας.

4.1.5.3 Όλες οι εκρηκτικές ουσίες και είδη, καθώς προετοιμάζονται προς μεταφορά, πρέπει να έχουν καταχωρηθεί σύμφωνα με τις διαδικασίες που περιγράφονται στο Τμήμα 2.2.1.

4.1.5.4 Τα εμπορεύματα της Κλάσης 1 πρέπει να συσκευάζονται σύμφωνα με την αρμόζουσα οδηγία συσκευασίας που φαίνεται στη Στήλη (8) του Πίνακα Α στο Κεφάλαιο 3.2, όπως καθορίζεται στην 4.1.4.

4.1.5.5 Οι συσκευασίες, συμπεριλαμβανομένων των IBCs και των μεγάλων συσκευασιών πρέπει να συμμορφώνονται με τις απαιτήσεις των Κεφαλαίων 6.1, 6.5 ή 6.6, αντίστοιχα, και θα πληρούν τις απαιτήσεις ελέγχου των 6.1.5, 6.5.6 ή 6.6.5, αντίστοιχα, για την ομάδα συσκευασίας ΙΙ, σύμφωνα με τις παραγράφους 4.1.1.13, 6.1.2.4 και 6.5.1.4.4. Μπορούν να χρησιμοποιηθούν συσκευασίες εκτός από μεταλλικές συσκευασίες που πληρούν τα κριτήρια ελέγχου της ομάδας συσκευασίας Ι. Για την αποφυγή αχρείαστου περιορισμού, οι μεταλλικές συσκευασίες της ομάδας συσκευασίας Ι δεν πρέπει να χρησιμοποιούνται.

4.1.5.6 Η διάταξη κλεισίματος των συσκευασιών που περιέχουν υγρά εκρηκτικά πρέπει να διασφαλίζει διπλή προστασία έναντι διαρροής.

4.1.5.7 Η διάταξη κλεισίματος των μεταλλικών βαρελιών πρέπει να περιλαμβάνει κατάλληλη φλάντζα. Αν η διάταξη κλεισίματος περιλαμβάνει βιδωτό πώμα, πρέπει να εμποδίζεται η είσοδος εκρηκτικών ουσιών μέσα στο βιδωτό πώμα.

4.1.5.8 Οι συσκευασίες για υδατοδιαλυτές ουσίες πρέπει να είναι αδιάβροχες. Οι συσκευασίες για απευαισθητοποιημένες ή αδρανοποιημένες ουσίες πρέπει να είναι κλειστές για την αποφυγή αλλαγών στη συγκέντρωση κατά τη μεταφορά.

4.1.5.9 (Δεσμευμένο)

4.1.5.10 Καρφιά, συνδετήρες και άλλα μέσα κλεισίματος κατασκευασμένα από μέταλλο χωρίς προστατευτική επένδυση δεν πρέπει να εισχωρούν στο εσωτερικό της εξωτερικής συσκευασίας εκτός εάν η εσωτερική συσκευασία προστατεύει επαρκώς τα εκρηκτικά έναντι επαφής με το μέταλλο.

4.1.5.11 Εσωτερικές συσκευασίες, εξαρτήματα και προστατευτικά υλικά και η τοποθέτηση των εκρηκτικών ουσιών ή αντικειμένων στα κόλα πρέπει να είναι τέτοια ώστε να αποφεύγεται η ελεύθερη μετακίνηση των εκρηκτικών ουσιών ή αντικειμένων μέσα στην εξωτερική συσκευασία υπό κανονικές συνθήκες μεταφοράς. Τα μεταλλικά συστατικά των αντικειμένων πρέπει να αποτρέπονται από το να έρθουν σε επαφή με μεταλλικές συσκευασίες. Τα αντικείμενα που περιέχουν εκρηκτικές ουσίες που δεν είναι κλεισμένες σε εξωτερικό περίβλημα πρέπει να διαχωρίζονται μεταξύ τους ώστε να αποφεύγεται η τριβή και η πρόσκρουση. Για το σκοπό αυτό μπορούν να χρησιμοποιηθούν βάτες, δίσκοι, διαχωριστικά στην εσωτερική ή εξωτερική συσκευασία, καλούπια ή δοχεία.

4.1.5.12 Οι συσκευασίες πρέπει να είναι από υλικά συμβατά με, και αδιαπέραστα από, τα εκρηκτικά που περιέχονται στο κόλο, ώστε ούτε μία αλληλεπίδραση μεταξύ των εκρηκτικών και των υλικών συσκευασίας, ούτε μία τυχούσα διαρροή, να καταστήσει το εκρηκτικό ανασφαλές για τη μεταφορά, ή να γίνει αιτία αλλαγής της υποδιαίρεσης κινδύνου ή της ομάδας συμβατότητας.

4.1.5.13 Η είσοδος εκρηκτικών ουσιών στις εσοχές των ραφών μεταλλικών συσκευασιών πρέπει να αποτρέπεται.

4.1.5.14 Οι πλαστικές συσκευασίες δεν πρέπει να είναι ευαίσθητες πρόκλησης ή συσσώρευσης ικανούν στατικού ηλεκτρισμού που θα μπορούσε να προκαλέσει πυροδότηση, ανάφλεξη ή θέση σε λειτουργία των συσκευασμένων εκρηκτικών ουσιών ή αντικειμένων.

4.1.5.15 Μεγάλα και δυνατά εκρηκτικά είδη, που κανονικά προορίζονται για στρατιωτική χρήση, χωρίς τα μέσα πυροδότησής τους ή με τα μέσα πυροδότησης τους αλλά που περιέχουν τουλάχιστον δύο αποτελεσματικά προστατευτικά χαρακτηριστικά, μπορούν να μεταφέρονται χωρίς συσκευασία. Όταν τέτοια είδη έχουν προωθητική γόμωση ή είναι αυτοπροωθούμενα, τα συστήματα ανάφλεξής τους πρέπει να προστατεύονται έναντι ερεθισμάτων που απαντώνται υπό κανονικές συνθήκες μεταφοράς. Ένα αρνητικό αποτέλεσμα στη Σειρά Ελέγχου 4 για ένα μη συσκευασμένο αντικείμενο σημαίνει πως το αντικείμενο μπορεί να μεταφερθεί χωρίς συσκευασία. Τέτοια μη συσκευασμένα αντικείμενα μπορούν να είναι στερεωμένα σε βάσεις ή να περιέχονται σε κλωβούς ή άλλες κατάλληλες διατάξεις χειρισμού, αποθήκευσης ή εκτόξευσης με τέτοιο τρόπο ώστε να μην ελευθερώνονται υπό κανονικές συνθήκες μεταφοράς.

Όπου τέτοια μεγάλα εκρηκτικά αντικείμενα, στα πλαίσια της λειτουργικής τους ασφάλειας και καταλληλότητας, υπόκεινται σε καθεστώς ελέγχων που αφορούν τους σκοπούς του RID και έχουν περάσει επιτυχώς αυτούς τους ελέγχους, η αρμόδια αρχή μπορεί να εγκρίνει τη μεταφορά αυτών των ειδών σύμφωνα με τον RID.

4.1.5.16 Οι εκρηκτικές ουσίες δεν πρέπει να συσκευάζονται σε εσωτερικές ή εξωτερικές συσκευασίες όπου οι διαφορές μεταξύ εσωτερικών και εξωτερικών πιέσεων, λόγω θερμικών ή άλλων επιδράσεων, θα μπορούσαν να προκαλέσουν μια έκρηξη ή ρήγμα στο κόλο.

4.1.5.17 Όπου ελεύθερες εκρηκτικές ουσίες ή η εκρηκτική ουσία ενός αντικειμένου χωρίς περίβλημα ή με μερικό περίβλημα, είναι δυνατό να έρθει σε επαφή με την εσωτερική επιφάνεια των μεταλλικών συσκευασιών (1A2, 1B2, 4A, 4B και μεταλλικά δοχεία), η μεταλλική συσκευασία πρέπει να έχει εσωτερική επένδυση ή προστατευτικό (βλέπε 4.1.1.2).

4.1.5.18 Η οδηγία συσκευασίας P101 μπορεί να χρησιμοποιηθεί για κάθε εκρηκτικό εφόσον η συσκευασία έχει εγκριθεί από την αρμόδια αρχή, ανεξάρτητα από το αν η συσκευασία συμφωνεί με την καταχώρηση της οδηγίας συσκευασίας στη Στήλη (8) του Πίνακα Α του Κεφαλαίου 3.2.

4.1.6 Ειδικές διατάξεις συσκευασίας για εμπορεύματα της Κλάσης 2 και εμπορεύματα άλλων κλάσεων που καταχωρούνται στον οδηγία συσκευασίας P200

4.1.6.1 Το τμήμα αυτό παρέχει γενικές απαιτήσεις εφαρμόσιμες στη χρήση δοχείων πίεσης και ανοιχτών κρυογονικών δοχείων για μεταφορά ουσιών της Κλάσης 2 και εμπορευμάτων άλλων κλάσεων που καταχωρούνται στην οδηγία συσκευασίας P200 (π.χ UN 1051 κυανίδιο υδρογόνου, αδρανοποιημένο). Τα δοχεία πίεσης πρέπει να είναι κατασκευασμένα και να είναι κλειστά κατά τέτοιο τρόπο ώστε να εμποδίζεται οποιαδήποτε απώλεια των περιεχομένων η οποία μπορεί να προκληθεί υπό κανονικές συνθήκες μεταφοράς, συμπεριλαμβανομένων κραδασμών, ή αλλαγών στη θερμοκρασία, την υγρασία ή την πίεση (που είναι αποτέλεσμα υψομετρικής διαφοράς, για παράδειγμα).

4.1.6.2. Τα μέρη των δοχείων πίεσης και των κρογονικών δοχείων τα οποία βρίσκονται σε άμεση επαφή με τα επικίνδυνα εμπορεύματα δεν πρέπει να προσβάλλονται ή να εξασθενούν από αυτά τα επικίνδυνα εμπορεύματα και δεν πρέπει να προκαλούν επικίνδυνο αποτέλεσμα (π.χ. κατάλυση μιας αντίδρασης, ή αντίδραση με τα επικίνδυνα εμπορεύματα).

4.1.6.3. Δοχεία πίεσης, συμπεριλαμβανομένων των κλεισιμάτων τους και ανοιχτά κρυογονικά δοχεία, πρέπει να επιλέγονται για να περιέχουν ένα αέριο ή ένα μίγμα αερίων σύμφωνα με τις απαιτήσεις της 6.2.1.2 και τις απαιτήσεις της σχετικής οδηγίας συσκευασίας της 4.1.4.1. Αυτό το υπο-τμήμα εφαρμόζεται επίσης και σε δοχεία πίεσης που είναι στοιχεία MEGCs και φορταμαξών συστοιχίας δεξαμενών.

4.1.6.4 Μια αλλαγή χρήσης ενός επαναγεμιζόμενου δοχείου πρέπει να περιλαμβάνει λειτουργίες αδειάσματος, καθαρισμού και εκκένωσης σε εκείνον τον βαθμό που είναι απαραίτητος για την ασφαλή λειτουργία του (βλέπε επίσης πίνακα προτύπων στο τέλος αυτού του τμήματος). Επιπλέον, ένα δοχείο πίεσης που προηγουμένως περιείχε διαβρωτική ουσία της Κλάσης 8 ή ουσία άλλης κλάσης με δευτερεύοντα κίνδυνο διαβρωτικό δεν πρέπει να εγκρίνεται για μεταφορά ουσίας της Κλάσης 2 εκτός εάν έχει πραγματοποιηθεί η απαραίτητη επιθεώρηση και ο έλεγχος όπως καθορίζεται στην 6.2.1.6 και 6.2.3.5 αντίστοιχα.

4.1.6.5 Πριν από την πλήρωση, ο συσκευαστής πρέπει να πραγματοποιεί μία επιθεώρηση του δοχείου πίεσης ή του ανοιχτού κρυογονικού δοχείου και πρέπει να διασφαλίζει ότι το δοχείο πίεσης ή το κρυογονικό δοχείο είναι εγκεκριμένο για την ουσία που πρόκειται να μεταφερθεί και ότι ικανοποιούνται οι απαιτήσεις. Οι βαλβίδες κλεισίματος πρέπει να κλείνονται μετά την πλήρωση και να παραμένουν κλειστές κατά τη μεταφορά. Ο αποστολέας πρέπει να διασφαλίζει ότι τα κλεισίματα και ο εξοπλισμός δεν διαρρέουν.

ΣΗΜΕΙΩΣΗ : Οι βαλβίδες κλεισίματος που είναι προσαρτημένες σε ανεξάρτητους κυλίνδρους δεσμών μπορούν να ανοίξουν κατά τη διάρκεια της μεταφοράς, εκτός και αν η ουσία που μεταφέρεται υπόκειται σε ειδική διάταξη συσκευασίας "k" ή "q" στην οδηγία συσκευασίας P200.

4.1.6.6 Τα δοχεία πίεσης και τα ανοιχτά κρυογονικά δοχεία θα γεμίζονται σύμφωνα με τις πιέσεις λειτουργίας, τους λόγους πλήρωσης και τις διατάξεις που καθορίζονται στην αντίστοιχη οδηγία συσκευασίας για τη συγκεκριμένη ουσία πλήρωσης. Ενεργά αέρια και μίγματα αερίων πρέπει να γεμίζονται σε τέτοια πίεση ώστε αν συμβεί πλήρης αποσύνθεση του αερίου, η πίεση λειτουργίας του δοχείου πίεσης δεν πρέπει να ξεπεραστεί. Δέσμες κυλίνδρων δεν πρέπει να γεμίζονται καθ' υπέρβαση της χαμηλότερης πίεσης λειτουργίας οποιουδήποτε κυλίνδρου της δέσμης.

4.1.6.7 Τα δοχεία, συμπεριλαμβανομένων των κλεισιμάτων τους, πρέπει να συμμορφώνονται με τις απαιτήσεις σχεδιασμού, κατασκευής, επιθεώρησης και ελέγχου που καθορίζονται στο Κεφάλαιο 6.2. Όταν προδιαγράφονται εξωτερικές συσκευασίες, τα δοχεία πίεσης και τα ανοιχτά κρυογονικά δοχεία θα στερεώνονται σφιχτά μέσα σ' αυτές. Εκτός αν προδιαγράφεται αλλιώς στις σχετικές οδηγίες συσκευασίας, μπορούν να εσωκλείονται περισσότερες από μία εσωτερικές συσκευασίας σε μία εξωτερική συσκευασία.

4.1.6.8 Οι βαλβίδες πρέπει να σχεδιάζονται και κατασκευάζονται με τέτοιο τρόπο ώστε να είναι από μόνες τους ικανές να αντέχουν σε φθορές χωρίς να ελευθερώνουν το περιεχόμενο ή πρέπει να προστατεύονται αποτελεσματικά από ζημιά που θα μπορούσε να προκαλέσει την απελευθέρωση του περιεχομένου του δοχείου πίεσης, με μία από τις ακόλουθες μεθόδους (βλέπε επίσης πίνακα προτύπων στο τέλος αυτού του τμήματος):

(a) Οι βαλβίδες είναι τοποθετημένες εσωτερικά του λαιμού των δοχείων και προστατευόμενες από κοχλιωτό πώμα.

(b) Οι βαλβίδες προστατεύονται με πώματα. Τα πώματα πρέπει να διαθέτουν οπές αερισμού επαρκούς διατομής για την εκκένωση των αερίων σε περίπτωση διαρροής στις βαλβίδες.

(c) Οι βαλβίδες προστατεύονται με καλύμματα ή προφυλακτήρες

(d) Τα δοχεία πίεσης μεταφέρονται σε πλαίσια, (π.χ. κύλινδροι σε δέσμες), ή

(e) Τα δοχεία πίεσης μεταφέρονται σε προστατευτικά κιβώτια. Για δοχεία πίεσης UN η συσκευασία όπως ετοιμάζεται για μεταφορά θα είναι ικανή να ανταπεξέλθει στη δοκιμή πτώσης που περιγράφεται στην 6.1.5.3 στο επίπεδο απόδοσης της ομάδας συσκευασίας I.

4.1.6.9 Τα μη επανεγεμιζόμενα δοχεία πίεσης πρέπει :

(a) να μεταφέρονται σε εξωτερική συσκευασία, όπως κιβώτιο ή κλωβό, ή σε δίσκους με συρρικνούμενη ή εκτεινόμενη περιτύλιξη

(b) να είναι περιεκτικότητας σε νερό μικρότερης ή ίσης προς 1.25 λίτρα όταν γεμίζεται με εύφλεκτο ή τοξικό αέριο

(c) να μη χρησιμοποιείται για τοξικά αέρια με LC_{50} μικρότερο ή ίσο από 200ml/m^3 και

(d) να μην επισκευάζεται αφού τεθεί σε λειτουργία

4.1.6.10 Τα επαναγεμιζόμενα δοχεία πίεσης πρέπει να επιθεωρούνται τακτικά σύμφωνα με τις διατάξεις της παραγράφου 6.2.1.6 και 6.2.3.5 αντίστοιχα και την οδηγία συσκευασίας P200 ή P203 όπως εφαρμόζονται. Τα δοχεία πίεσης δεν πρέπει να γεμίζονται μετά τη λήξη της ισχύος του πιστοποιητικού ελέγχου, αλλά μπορούν να μεταφέρονται με τη λήξη του χρονικού-ορίου για τους σκοπούς της διενέργειας του ελέγχου ή για την απόσυρσή τους, συμπεριλαμβανομένων και των ενδιάμεσων μεταφορικών χειρισμών.

4.1.6.11 Οι επισκευές πρέπει να είναι σύμφωνες με την κατασκευή και τις προδιαγραφές ελέγχου των εφαρμοζόμενων προτύπων σχεδιασμού και κατασκευής και επιτρέπονται μόνο όπως υποδεικνύεται στα σχετικά πρότυπα περιοδικών ελέγχων που καθορίζονται στο κεφάλαιο 6.2. Τα δοχεία πίεσης, εκτός από το μανδύα των κλειστών κρυογονικών δοχείων, δεν πρέπει να υφίστανται οποιαδήποτε από τις ακόλουθες επισκευές:

(a) ρωγμές στις συγκολήσεις ή άλλα ελαττώματα των συγκολήσεων
(b) ρωγμές στα τοιχώματα
(c) διαρροές ή ελαττώματα του υλικού των τοιχωμάτων, της κεφαλής ή της βάσης

4.1.6.12 Τα δοχεία δεν πρέπει να προσφέρονται για πλήρωση :

(a) όταν φέρουν βλάβες σε τέτοια έκταση ώστε να ενδέχεται να επηρεαστεί η ακεραιότητα του δοχείου ή του εξοπλισμού λειτουργίας του, και
(b) εκτός αν το δοχείο πίεσης και ο εξοπλισμός λειτουργίας του έχει εξεταστεί και έχει βρεθεί να είναι σε καλή κατάσταση λειτουργίας, και
(c) εκτός αν οι απαιτούμενες σημάνσεις πιστοποίησης, επανελέγχου και πλήρωσης είναι ευανάγνωστες.

4.1.6.13 Τα γεμάτα δοχεία δεν πρέπει να προσφέρονται για μεταφορά:

(a) όταν διαρρέουν
(b) όταν φέρουν βλάβες σε τέτοια έκταση ώστε να ενδέχεται να επηρεαστεί η ακεραιότητα του δοχείου ή του εξοπλισμού λειτουργίας του
(c) εκτός αν το δοχείο πίεσης και ο εξοπλισμός λειτουργίας του έχει εξεταστεί και έχει βρεθεί να είναι σε καλή κατάσταση λειτουργίας, και
(d) εκτός αν οι απαιτούμενες σημάνσεις πιστοποίησης, επανελέγχου και πλήρωσης είναι ευανάγνωστες.

4.1.6.14 Για δοχεία πίεσης UN, πρέπει να εφαρμόζονται τα πρότυπα ISO που αναφέρονται στη συνέχεια. Για άλλα δοχεία πίεσης, οι απαιτήσεις του τμήματος 4.1.6 θεωρείται ότι τηρούνται αν εφαρμόζονται, όπως αντιστοιχούν, τα ακόλουθα πρότυπα:

Σχετικές Παράγραφοι	**Αναφορά**	**Τίτλος εγγράφου**
4.1.6.2	ISO 11114-1:1997	Φορητοί κύλινδροι αερίων – Συμβατότητα του υλικού του κυλίνδρου και της βαλβίδας με το περιεχόμενα αέρια – Μέρος 1: Μεταλλικά υλικά
	ISO 11114-2:2000	Φορητοί κύλινδροι αερίων – Συμβατότητα του υλικού του κυλίνδρου και της βαλβίδας με το περιεχόμενα αέρια – Μέρος 2: Μη μεταλλικά υλικά
4.1.6.4	ISO 11621:2205	Κύλινδροι αερίου– Διαδικασίες για την αλλαγή αερίου εξυπηρέτησης.
4.1.6.8 Βαλβίδες με εγγενή προστασία	Παράρτημα Β του ISO 10297 : 1999	Κύλινδροι αερίου – Βαλβίδες επαναγεμιζόμενων κυλίνδρων αερίου – Προδιαγραφές και τύπος ελέγχου
	Παράρτημα Α του EN 849 : 1996/A2 : 2001	Φορητοί κύλινδροι αερίων – Βαλβίδες κυλίνδρων : Προδιαγραφές και τύπος ελέγχου – Τροποποίηση 2

	EN 13152 2001 + A1:2003	Έλεγχοι και προδιαγραφές βαλβίδων κυλίνδρων LPG-αυτόκλειστων
	EN 13153 2001 + A1:2003	Έλεγχοι και προδιαγραφές βαλβίδων κυλίνδρων LPG-χειροκίνητης λειτουργίας
4.1.6.8 (b) και (c)	ISO 11117 : 1998	Κύλινδροι αερίων - Πώματα προστασίας βαλβίδων και προστατευτικά βαλβίδων για κυλίνδρους βιομηχανικών και ιατρικών αερίων
	EN 962:1996 + A2:2000	– Σχεδιασμός, κατασκευή και έλεγχοι.

4.1.7 Ειδικές διατάξεις συσκευασίας για οργανικά υπεροξείδια (Κλάση 5.2) και αυτενεργές ουσίες της Κλάση 4.1

4.1.7.0.1 Για οργανικά υπεροξείδια, όλα τα δοχεία πρέπει να είναι «αποτελεσματικά κλειστά». Όπου μπορεί να αναπτυχθεί σημαντική εσωτερική πίεση σε μία συσκευασία από τη δημιουργία αερίου, πρέπει να προσαρμόζεται εξαερισμός, υπό την προϋπόθεση ότι το αέριο που εκπέμπεται δεν προκαλεί κίνδυνο, διαφορετικά πρέπει να περιορίζεται ο βαθμός πλήρωσης. Κάθε διάταξη εξαερισμού πρέπει να είναι κατασκευασμένη κατά τέτοιο τρόπο ώστε να μη διαφεύγει υγρό όταν η συσκευασία είναι σε όρθια θέση και να εμποδίζει την είσοδο ακαθαρσιών. Η εξωτερική συσκευασία, αν υπάρχει, πρέπει να είναι σχεδιασμένη έτσι ώστε να μην επηρεάζει τη λειτουργία εξαερισμού.

4.1.7.1 Χρήση των συσκευασιών

4.1.7.1.1 Οι συσκευασίες για οργανικά υπεροξείδια και αυτενεργές ουσίες πρέπει να ικανοποιούν τις απαιτήσεις του Κεφαλαίου 6.1 ή του Κεφαλαίου 6.6 σε επίπεδο απόδοσης της ομάδας συσκευασίας II. Για την αποφυγή άσκοπου περιορισμού, οι μεταλλικές συσκευασίες της ομάδας συσκευασίας που πληρούν τα κριτήρια ελέγχου της ομάδας I δεν πρέπει να χρησιμοποιούνται.

4.1.7.1.2 Οι μέθοδοι συσκευασίας για τα οργανικά υπεροξείδια και τις αυτενεργές ουσίες αναφέρονται στην οδηγία συσκευασίας 520 και είναι καταχωρημένες ως OP1 έως OP8. Οι ποσότητες που προδιαγράφονται για κάθε μέθοδο συσκευασίας είναι οι μέγιστες ποσότητες που επιτρέπονται ανά κόλο.

4.1.7.1.3 Οι κατάλληλες μέθοδοι συσκευασίας για κάθε ένα από τα μέχρι τώρα καταχωρημένο οργανικά υπεροξείδια και αυτενεργές ουσίες αναφέρονται στις παραγράφους 2.2.41.4 και 2.2.52.4.

4.1.7.1.4 Για νέα οργανικά υπεροξείδια, νέες αυτενεργές ουσίες ή νέα παρασκευάσματα των μέχρι τώρα καταχωρημένων οργανικών υπεροξειδίων ή αυτενεργών ουσιών, πρέπει να χρησιμοποιείται η παρακάτω διαδικασία για την επιλογή της κατάλληλης μεθόδου συσκευασίας:

(a) ΟΡΓΑΝΙΚΟ ΥΠΕΡΟΞΕΙΔΙΟ, ΤΥΠΟΣ Β ή ΑΥΤΕΝΕΡΓΗ ΥΛΗ, ΤΥΠΟΣ Β:

Πρέπει να επιλέγεται η μέθοδος συσκευασίας OP5, εφόσον το οργανικό υπεροξείδιο (ή αυτενεργή ουσία) ικανοποιεί τα κριτήρια της 20.4.3 (b) (αντιστ. 20.4.2 (b)) του Εγχειριδίου Δοκιμών και Κριτηρίων σε συσκευασία που επιτρέπεται από τη μέθοδο συσκευασίας. Αν το οργανικό υπεροξείδιο (ή αυτενεργή ουσία) ικανοποιεί τα κριτήρια αυτά μόνο για μικρότερη συσκευασία από αυτές που επιτρέπει η μέθοδος συσκευασίας OP5 (δηλ. μία από τις

συσκευασίες που αναφέρονται για ΟΡ1 έως ΟΡ4), τότε επιλέγεται η αντίστοιχη μέθοδος συσκευασίας με το μικρότερο αριθμό ΟΡ.

(b) ΟΡΓΑΝΙΚΟ ΥΠΕΡΟΞΕΙΔΙΟ, ΤΥΠΟΣ C ή ΑΥΤΕΝΕΡΓΗ ΥΛΗ, ΤΥΠΟΣ C:
Πρέπει να επιλέγεται η μέθοδος συσκευασίας ΟΡ6, εφόσον το οργανικό υπεροξείδιο (ή αυτενεργή ουσία) ικανοποιεί τα κριτήρια της 20.4.3 (c) (αντιστ. 20.4.2 (c)) του Εγχειριδίου Δοκιμών και Κριτηρίων σε συσκευασία που επιτρέπεται από τη μέθοδο συσκευασίας. Αν το οργανικό υπεροξείδιο (ή αυτενεργή ουσία) ικανοποιεί τα κριτήρια αυτά μόνο σε μικρότερη συσκευασία από αυτές που επιτρέπει η μέθοδος συσκευασίας ΟΡ6 τότε επιλέγεται η αντίστοιχη μέθοδος συσκευασίας με το μικρότερο αριθμό ΟΡ.

(c) ΟΡΓΑΝΙΚΟ ΥΠΕΡΟΞΕΙΔΙΟ, ΤΥΠΟΣ D ή ΑΥΤΕΝΕΡΓΗ ΥΛΗ, ΤΥΠΟΣ D:
Σε αυτόν τον τύπο οργανικού υπεροξειδίου ή αυτενεργούς ουσίας πρέπει να καταχωρείται η μέθοδος συσκευασίας ΟΡ7.

(d) ΟΡΓΑΝΙΚΟ ΥΠΕΡΟΞΕΙΔΙΟ, ΤΥΠΟΣ E ή ΑΥΤΕΝΕΡΓΗ ΥΛΗ, ΤΥΠΟΣ E:
Σε αυτόν τον τύπο οργανικού υπεροξειδίου ή αυτενεργούς ουσίας πρέπει να καταχωρείται η μέθοδος συσκευασίας ΟΡ8.

(e) ΟΡΓΑΝΙΚΟ ΥΠΕΡΟΞΕΙΔΙΟ, ΤΥΠΟΣ F ή ΑΥΤΕΝΕΡΓΗ ΥΛΗ, ΤΥΠΟΣ F:
Σε αυτόν τον τύπο οργανικού υπεροξειδίου ή αυτενεργούς ουσίας πρέπει να καταχωρείται η μέθοδος συσκευασίας ΟΡ8.

4.1.7.2 Χρήση εμπορευματοκιβωτίων μεσαίας χωρητικότητας για φορτία χύμα

4.1.7.2.1 Τα μέχρι τώρα καταχωρημένα οργανικά υπεροξείδια που αναφέρονται με το όνομά τους στην οδηγία συσκευασίας IBC520 μπορούν να μεταφέρονται σε IBCs σύμφωνα με αυτή την οδηγία συσκευασίας.

4.1.7.2.2 Άλλα οργανικά υπεροξείδια και αυτενεργές ουσίες του τύπου F μπορούν να μεταφέρονται σε IBCs υπό τις συνθήκες που θεσπίζει η αρμόδια αρχή της χώρας προέλευσης όταν, με βάση τους κατάλληλους ελέγχους, αυτή η αρμόδια αρχή έχει ικανοποιηθεί ως προς την ασφάλεια της μεταφοράς. Οι έλεγχοι που διενεργούνται πρέπει να περιλαμβάνουν ότι είναι αναγκαίο ώστε:

(a) Να αποδειχθεί ότι το οργανικό υπεροξείδιο (ή αυτενεργή ουσία) ικανοποιεί τις αρχές καταχώρησης που αναφέρονται στην 20.4.3 (f) [αντιστ. 20.4.2 (f)] του Εγχειριδίου Δοκιμών και Κριτηρίων, κουτί εξόδου F του σχήματος 20.1 (b) του Εγχειριδίου.

(b) Να αποδειχθεί η συμβατότητα όλων των υλικών που υπό κανονικές συνθήκες έρχονται σε επαφή με την ουσία κατά τη μεταφορά.

(c) (Δεσμευμένο)

(d) Να σχεδιαστούν, όπου απαιτείται, διατάξεις εκτόνωσης της πίεσης και επείγουσας εκτόνωσης, και

(e) Να εξακριβωθεί αν είναι απαραίτητες ειδικές διατάξεις για την ασφαλή μεταφορά της ουσίας.

Αν η χώρα προέλευσης δεν είναι Κράτος Μέλος της COTIF, η ταξινόμηση και οι συνθήκες μεταφοράς πρέπει να είναι αποδεκτές από την αρμόδια αρχή της πρώτης χώρας κράτους μέλους της COTIF την οποία προσεγγίζει η αποστολή.

4.1.7.2.3 Τα επείγοντα που πρέπει να λαμβάνονται υπόψη είναι η αυτο-επιταχυνόμενη αποσύνθεση και η συμμετοχή σε φωτιά. Για την αποτροπή εκρηκτικής ρήξης ενός μεταλλικού ή ενός σύνθετου IBC με πλήρες μεταλλικό πλαίσιο, οι διατάξεις εκτόνωσης έκτακτης ανάγκης πρέπει να είναι σχεδιασμένες για τον εξαερισμό όλων των προϊόντων της αποσύνθεσης και των ατμών που δημιουργούνται κατά την

αυτο-επιταχυνόμενη αποσύνθεση ή κατά την διάρκεια πλήρους συμμετοχής σε φωτιά για περίοδο μεγαλύτερης της μιας ώρας υπολογιζόμενες σύμφωνα με τις εξισώσεις της 4.2.1.13.8.

4.1.8 Ειδικές διατάξεις συσκευασίας για μολυσματικές ουσίες (Κλάση 6.2)

4.1.8.1 Οι αποστολείς μολυσματικών ουσιών θα διασφαλίζουν ότι τα κόλα προετοιμάζονται με τέτοιο τρόπο ώστε να φτάνουν στον προορισμό τους σε καλή κατάσταση και ότι δεν παρουσιάζουν κινδύνους σε πρόσωπα ή ζώα κατά τη μεταφορά.

4.1.8.2 Οι ορισμοί της 1.2.1 και οι γενικές διατάξεις των 4.1.1.1 έως 4.1.1.16, εκτός από την 4.1.1.3, 4.1.1.9 έως 4.1.1.12 και 4.1.1.15 ισχύουν για κόλα μολυσματικών ουσιών. Ωστόσο, τα υγρά πρέπει να γεμίζονται μόνο σε συσκευασίες οι οποίες έχουν κατάλληλη αντίσταση στην εσωτερική πίεση που μπορεί να αναπτυχθεί υπό κανονικές συνθήκες μεταφοράς.

4.1.8.3 Πρέπει να εσωκλείεται μεταξύ της ενδιάμεσης συσκευασίας και της εξωτερικής συσκευασίας ένας αναλυτικός κατάλογος των περιεχομένων. Όταν οι μολυσματικές ουσίες που πρόκειται να μεταφερθούν είναι άγνωστες, αλλά υπάρχει υποψία ότι πληρούν τα κριτήρια για να περιληφθούν στην Κατηγορία Α, οι λέξεις «ύποπτες μολυσματικές ουσίες Κατηγορίας Α» πρέπει να παρουσιάζονται, σε παρένθεση, ακολουθούμενη από την κατάλληλη ονομασία αποστολής στο έγγραφο εντός της εξωτερικής συσκευασίας.

4.1.8.4 Πριν την επιστροφή μιας κενής συσκευασίας στον αποστολέα, ή αλλού, πρέπει να απολυμαίνεται ή να αποστειρώνεται για να εξουδετερωθεί οιοσδήποτε κινδυνος, και κάθε ετικέτα ή σήμανση που υποδείκνυε ότι περιείχε μια μολυσματική ουσία πρέπει να αφαιρείται ή να καταστρέφεται.

4.1.8.5 Εφ'όσον διατηρείται ένα ισοδύναμο επίπεδο απόδοσης, οι παρακάτω παραλλαγές στα κύρια δοχεία που είναι τοποθετημένα μέσα στη δευτερεύουσα συσκευασία, επιτρέπονται χωρίς την ανάγκη για περαιτέρω δοκιμή της πλήρους συσκευασίας:

(a) Κύρια δοχεία ισοδύναμου ή μικρότερου μεγέθους όπως προκύπτει από σύγκριση με τα ελεγχόμενα κύρια δοχεία, μπορούν να χρησιμοποιούνται υπό την προϋπόθεση ότι:

(i) τα κύρια δοχεία είναι παρόμοιου σχεδιασμού με το κύριο δοχείο που ελέγχεται (π.χ. σχήμα: στρογγυλό, ορθογώνιο, κ.λπ.),

(ii) το υλικό κατασκευής των κύριων δοχείων (π.χ. γυαλί, πλαστικό, μέταλλο) προσφέρει αντοχή σε κρούση και δυνάμεις στοιβάγματος ισοδύναμη με ή καλύτερη από εκείνες των κύριων δοχείων που αρχικά ελέγχθηκαν,

(iii) τα κύρια δοχεία έχουν τα ίδια ή μικρότερα ανοίγματα και το πώμα είναι ισοδύναμου σχεδιασμού (π.χ. βιδωτό πώμα, καπάκι τριβής, κ.λπ.),

(iv) επαρκές πρόσθετο προστατευτικό υλικό χρησιμοποιείται για να γεμίσει τον κενό χώρο και για την αποφυγή σημαντικής κίνησης των κύριων δοχείων και

(v) τα κύρια δοχεία είναι προσανατολισμένα μέσα στις δευτερεύουσες συσκευασίες, με τον ίδιο τρόπο όπως στο ελεγχθέν κόλο.

(b) Ένας μικρότερος αριθμός των ελεγμένων εσωτερικών δοχείων, ή των εναλλακτικών τύπων κύριων δοχείων που προσδιορίζονται στο (a) παραπάνω, θα πρέπει να χρησιμοποιούνται υπό την προϋπόθεση ότι αρκετό προστατευτικό προστίθεται για την πλήρωση του(των) κενού(ών) χώρου(ων) και για την αποφυγή σημαντικής μετακίνησης των κύριων δοχείων.

4.1.8.6 Παράγραφοι 4.1.8.1 έως 4.1.8.5 αφορούν μόνο μολυσματικές ουσίες της Κατηγορίας Α (UN Αριθ. 2814 και 2900). Δεν αφορούν τον UN Αριθ. 3373 ΒΙΟΛΟΓΙΚΗ ΟΥΣΙΑ, ΚΑΤΗΓΟΡΙΑ Β (βλ. οδηγία συσκευασίας P650 της 4.1.4.1), ούτε τον UN Αριθ. 3291 ΚΛΙΝΙΚΑ ΑΠΟΒΛΗΤΑ, ΜΗ ΠΡΟΣΔΙΟΡΙΣΘΕΝΤΑ, Ε.Α.Ο. ή (ΒΙΟ) ΙΑΤΡΙΚΑ ΑΠΟΒΛΗΤΑ, Ε.Α.Ο. ή ΕΛΕΓΧΟΜΕΝΑ ΙΑΤΡΙΚΑ ΑΠΟΒΛΗΤΑ, Ε.Α.Ο.

4.1.8.7 Για τη μεταφορά ζωικού υλικού, συσκευασίες ή IBCs που δεν επιτρέπονται συγκεκριμένα στην οδηγία συσκευασίας που εφαρμόζεται δεν θα χρησιμοποιούνται για τη μεταφορά ουσίας ή είδους εκτός εάν εγκριθούν ειδικά από την αρμόδια αρχή της χώρας προέλευσης[3] και υπό τον όρο:

(a) Η εναλλακτική συσκευασία είναι σύμφωνη με τις γενικές απαιτήσεις αυτού του Μέρους
(b) Όταν η οδηγία συσκευασίας που αναγράφεται στη στήλη (8) του Πίνακα Α του Κεφαλαίου 3.2 ορίζει έτσι, η εναλλακτική συσκευασία ικανοποιεί τις απαιτήσεις του τμήματος 6.
(c) Η αρμόδια αρχή της χώρας προέλευσης[3] καθορίζει ότι η εναλλακτική συσκευασία παρέχει τουλάχιστον το ίδιο επίπεδο ασφάλειας ως εάν η ουσία ήταν συσκευασμένη σύμφωνα με τη μέθοδο που ορίζεται στην ειδική οδηγία συσκευασίας που αναφέρεται στη στήλη (8) του Πίνακα Α του Κεφαλαίου 3.2, και
(d) Ένα αντίγραφο της έγκρισης της αρμόδιας αρχής συνοδεύει κάθε φορτίο ή το φορτωτικό έγγραφο περιλαμβάνει μία ένδειξη ότι εναλλακτική συσκευασία εγκρίθηκε από την αρμόδια αρχή.

4.1.9 Ειδικές διατάξεις συσκευασίας για την Κλάση 7

4.1.9.1 Γενικά

4.1.9.1.1 Ραδιενεργά υλικά, συσκευασίες και κόλα πρέπει ικανοποιούν τις απαιτήσεις του Κεφαλαίου 6.4. Η ποσότητα ραδιενεργού υλικού σε ένα κόλο δεν πρέπει να υπερβαίνει τα όρια που αναφέρονται στην 2.2.7.2.2, 2.2.7.2.4.1, 2.2.7.2.4.4, 2.2.7.2.4.5, 2.2.7.2.4.6, στην ειδική διάταξη 336 του Κεφαλαίου 3.3 και στην 4.1.9.3

Οι τύποι των κόλων για ραδιενεργά υλικά που καλύπτονται από το RID, είναι:

(a) Εξαιρούμενα κόλα (βλ. 1.7.1.5)
(b) Βιομηχανικά κόλα Τύπου 1 (Τύπος IP-1 κόλα)
(c) Βιομηχανικά κόλα Τύπου 2 (Τύπος IP-2 κόλα)
(d) Βιομηχανικά κόλα Τύπου 3 (Τύπος IP-3 κόλα)
(e) Τύπος Α κόλα

[3] Εάν η χώρα προέλευσης δεν είναι Κράτος Μέλος του COTIF, η αρμόδια αρχή του πρώτου Κράτους Μέλους COTIF στην οποία θα φθάσει το φορτίο.
[3] Εάν η χώρα προέλευσης δεν είναι Κράτος Μέλος του COTIF, η αρμόδια αρχή του πρώτου Κράτους Μέλους COTIF στην οποία θα φθάσει το φορτίο.

(f) Τύπος B(U) κόλα

(g) Τύπος B(M) κόλα

(h) Τύπος C κόλα

Κόλα που περιέχουν σχάσιμο υλικό ή εξαχλωριούχο ουράνιο υπόκεινται σε επιπρόσθετες απαιτήσεις.

4.1.9.1.2 Η μη-μόνιμη μόλυνση στις εξωτερικές επιφάνειες κάθε κόλου πρέπει να διατηρείται όσο χαμηλή είναι πρακτικά δυνατόν και, υπό συνήθεις συνθήκες μεταφοράς, δεν πρέπει να υπερβαίνει τα παρακάτω όρια:

(a) 4 Bq/cm^2 για βήτα / γάμα / χαμηλής-τοξικότητας άλφα εκπομπές και

(b) 0.4 Bq/cm^2 για όλους τις άλλες άλφα εκπομπές.

Αυτά τα όρια ισχύουν υπολογιζόμενα κατά μέσον όρο πάνω σε εμβαδόν 300 cm^2 οποιουδήποτε μέρους της επιφάνειας.

4.1.9.1.3 Ένα κόλο άλλο από εξαιρούμενο κόλο δεν πρέπει να περιέχει οποιαδήποτε άλλα είδη εκτός από εκείνα που είναι απαραίτητα για τη χρήση του ραδιενεργού υλικού. Η αλληλεπίδραση μεταξύ των ειδών και της συσκευασίας υπό τις συνθήκες μεταφοράς που εφαρμόζονται για τον σχεδιασμό της συσκευασίας, δεν πρέπει να μειώνει την ασφάλεια της συσκευασίας.

4.1.9.1.4 Εκτός από τις διατάξεις της 7.5.11, CW33, το επίπεδο της μη-μόνιμης μόλυνσης στις εξωτερικές και εσωτερικές επιφάνειες υπερσυσκευασιών, εμπορευματοκιβωτίων, δεξαμενών και IBCs και φορταμαξών, δεν πρέπει να υπερβαίνει τα όρια που αναφέρονται στην 4.1.9.1.2.

4.1.9.1.5 Ραδιενεργό υλικό με επιπρόσθετο κίνδυνο πρέπει να μεταφέρεται σε συσκευασίες, IBCs ή δεξαμενές που συμμορφώνονται πλήρως με τις απαιτήσεις των σχετικών Κεφαλαίων του Μέρους 6 όπως αρμόζει, καθώς και με τις ισχύουσες απαιτήσεις των Κεφαλαίων 4.1, 4.2 ή 4.3 για αυτόν τον επιπρόσθετο κίνδυνο.

4.1.9.1.6 Πριν από την πρώτη φόρτωση οιουδήποτε κόλου, οι ακόλουθες απαιτήσεις θα ικανοποιούνται:

(a) Αν η πίεση σχεδιασμού του συστήματος συγκράτησης υπερβαίνει τα 35 kPa (πιεζομέτρου) θα διασφαλισθεί ότι το σύστημα προστατευτικού περιβλήματος εκάστου κόλου ικανοποιεί τις απαιτήσεις εγκεκριμένου σχεδίου που σχετίζονται με την ικανότητα του εν λόγω συστήματος να διατηρεί την ακεραιότητά του κάτω από αυτή την πίεση.

(b) Για κάθε κόλο Τύπου B(U), Τύπου B(M) και Τύπου C και για κάθε κόλο που περιέχει σχάσιμο υλικό θα διασφαλίζεται ότι η αποτελεσματικότητα του περιβλήματός του και η συγκράτηση και, όπου απαιτείται, τα χαρακτηριστικά της μετάδοσης θερμότητας και η αποτελεσματικότητα του συστήματος συγκράτησης, βρίσκονται μέσα στα όρια που εφαρμόζονται ή που ορίζονται για το εγκεκριμένο σχεδιασμό.

(c) Για κόλα που περιέχουν σχάσιμο υλικό τα οποία, προκειμένου να συμμορφωθούν με τις απαιτήσεις της παράγραφο 6.4.11.1, περιλαμβάνουν δηλητήρια νετρονίων επί τούτου ως εξαρτήματα του κόλου, πρέπει να εκτελεστούν έλεγχοι ώστε να επιβεβαιωθεί η παρουσία και η κατανομή των εν λόγω δηλητηρίων νετρονίων.

4.1.9.1.7 Πριν από την κάθε αποστολή οποιουδήποτε κόλου, οι ακόλουθες απαιτήσεις πρέπει να ικανοποιηθούν:

a) Για κάθε κόλο πρέπει να διασφαλιστεί ότι όλες οι απαιτήσεις που καθορίζονται στις σχετικές προδιαγραφές της RID έχουν ικανοποιηθεί.

b) Πρέπει να διασφαλιστεί ότι τα εξαρτήματα ανύψωσης που δεν πληρούν τις απαιτήσεις της παράγραφο 6.4.2.2 έχουν αφαιρεθεί ή αλλιώς καταστεί ανίκανα για χρήση για την ανύψωση του κόλου, σύμφωνα με την παράγραφο 6.4.2.3.

c) Για κάθε κόλο που απαιτεί έγκριση αρμόδιας αρχής, θα διασφαλίζεται ότι όλες οι απαιτήσεις που ορίζονται στα πιστοποιητικά έγκρισης έχουν ικανοποιηθεί.

d) Κάθε κόλο Τύπου B(U), Τύπου B(M) και Τύπου C θα πρέπει να κρατείται μέχρι την προσέγγιση των συνθηκών ισορροπίας ώστε να εμφανίζει συμφωνία με τις απαιτήσεις πίεσης και θερμοκρασίας εκτός αν μία εξαίρεση από τις απαιτήσεις έχει λάβει μονομερή έγκριση.

e) Για κάθε κόλο Τύπου B(U), Τύπου B(M) και Τύπου C, πρέπει να διασφαλιστεί με επιθεώρηση και/ή με κατάλληλες δοκιμές ότι όλα τα κλεισίματα, βαλβίδες, και άλλα ανοίγματα του συστήματος συγκράτησης μέσω των οποίων τα ραδιενεργά περιεχόμενα μπορεί να διαφύγουν, είναι καταλλήλως σφραγισμένα και, όπου χρειάζεται, σφραγισμένα με τρόπο για τον οποίο οι επιδείξεις συμμορφώσεως με τις απαιτήσεις των παραγράφων 6.4.8.8 και 6.4.10.3 έχουν πραγματοποιηθεί.

f) Για κάθε ειδική μορφή ραδιενεργού υλικού, πρέπει να διασφαλιστεί ότι όλες οι απαιτήσεις που καθορίζονται στο πιστοποιητικό εγκρίσεως και οι σχετικές διατάξεις του RID έχουν ικανοποιηθεί.

g) Για κάθε κόλο που περιέχει σχάσιμο υλικό, οι μετρήσεις που καθορίζονται στην παράγραφο 6.4.11.4(b) και οι δοκιμές που θα εξηγήσουν τη σφράγιση του κάθε κόλου όπως ορίζονται στην παράγραφο 6.4.11.7 πρέπει να πραγματοποιηθούν όπου είναι εφαρμόσιμες.

h) Για κάθε ραδιενεργό υλικό χαμηλής διασποράς, πρέπει να διασφαλιστεί ότι όλες οι απαιτήσεις που καθορίζονται στο πιστοποιητικό εγκρίσεως και οι σχετικές προδιαγραφές του RID έχουν ικανοποιηθεί.

4.1.9.1.8 Ο φορτωτής θα έχει επίσης ένα αντίγραφο όλων των οδηγιών αναφορικά με το κατάλληλο κλείσιμο του κόλου και οιαδήποτε ετοιμασίας για φόρτωση πριν από την εκτέλεση οιασδήποτε φόρτωσης σύμφωνα με τους όρους των πιστοποιητικών.

4.1.9.1.9 Εκτός από φορτία υπό αποκλειστική χρήση, ο δείκτης μεταφοράς οιουδήποτε κόλου ή υπερσυσκευασίας δεν θα υπερβαίνει το 10, ούτε ο δείκτης ασφαλείας κρισιμότητας οιουδήποτε κόλου ή υπερσυσκευασίας θα υπερβαίνει το 50.

4.1.9.1.10 Εκτός από κόλα ή υπερσυσκευασίες που μεταφέρονται υπό αποκλειστική χρήση σύμφωνα με τους όρους που ορίζονται στις 7.5.11, CW 33 (3,5) (a), το μέγιστο επίπεδο ακτινοβολίας σε οποιοδήποτε σημείο επί οιασδήποτε εξωτερικής επιφανείας ενός κόλου ή υπερσυσκευασίας δεν θα ξεπερνά τα 2 mSv/h.

4.1.9.1.11 Το ανώτατο επίπεδο ακτινοβολίας σε οιοδήποτε σημείο οποιασδήποτε εξωτερικής επιφάνειας ενός κόλου ή υπερσυσκευασίας υπό αποκλειστική χρήση δεν θα υπερβαίνει τα 10 mSv/h.

4.1.9.2 Απαιτήσεις και έλεγχοι για τη μεταφορά υλικού LSA και SCO

4.1.9.2.1 Η ποσότητα του υλικού LSA ή SCO σε ένα μόνο κόλο Τύπου IP-1, Τύπου IP-2, Τύπου IP-3, ή αντικείμενο ή σύνολο αντικειμένων, όποιο από αυτά ισχύει, πρέπει να είναι περιορίζεται έτσι ώστε το επίπεδο εξωτερικής ακτινοβολίας σε 3 m από το αθωράκιστο υλικό ή αντικείμενο ή σύνολο αντικειμένων να μην υπερβαίνει τα 10 mSv/h.

4.1.9.2.2 Για υλικά LSA και SCO που είναι ή περιέχουν σχάσιμο υλικό πρέπει να ικανοποιούνται οι ισχύουσες απαιτήσεις των 6.4.11.1. και 7.5.11, CV33 (4.1) και (4.2).

4.1.9.2.3 Υλικά LSA και SCO στις ομάδες LSA-I και SCO-I μπορούν να μεταφέρονται μη-συσκευασμένα υπό τους παρακάτω όρους:

(a) Όλα τα μη-συσκευασμένα υλικά, εκτός από μεταλλεύματα που περιέχουν ραδιονουκλείδια που απαντώνται μόνον στη φύση, πρέπει να μεταφέρονται με τέτοιον τρόπο ώστε υπό συνήθεις συνθήκες μεταφοράς δεν ενδέχεται να διαφύγει το ραδιενεργό περιεχομένο από τη φορτάμαξα ούτε ενδέχεται να υπάρξει οποιαδήποτε απώλεια της θωράκισης.

(b) Κάθε φορτάμαξα πρέπει να είναι υπό αποκλειστική χρήση, εκτός μόνο στην περίπτωση που μεταφέρει SCO-I στο οποίο η μόλυνση πάνω στις προσβάσιμες και τις μη προσβάσιμες επιφάνειες δεν είναι μεγαλύτερη από δέκα φορές το αντίστοιχο όριο σύμφωνα με τον ορισμό της «μόλυνσης» στην 2.2.7.1.2 και

(c) Για SCO-I όπου υπάρχει υποψία ότι υπάρχει μη-μόνιμη μόλυνση σε μη-προσβάσιμες επιφάνειες σε τιμές μεγαλύτερες από αυτές που προκαθορίζονται στην 2.2.7.2.3.2 (a)(i), πρέπει να λαμβάνονται μέτρα ώστε να εξασφαλίζεται ότι το ραδιενεργό υλικό δεν απελευθερώνεται μέσα στη φορτάμαξα.

4.1.9.2.4 Υλικά LSA και SCO, εκτός από τις περιπτώσεις της 4.1.9.2.3, πρέπει να συσκευάζονται σύμφωνα με τον ακόλουθο Πίνακα:

Διατάξεις για βιομηχανικά κόλα των υλικών LSA και SCO

Ραδιενεργά περιεχόμενα	**Τύπος βιομηχανικού κόλου**	
	Αποκλειστική χρήση	**Όχι υπό αποκλειστική χρήση**
LSA-I		
Στερεό [a]	Τύπος IP-1	Τύπος IP-1
Υγρό	Τύπος IP-1	Τύπος IP-2
LSA-II		
Στερεό	Τύπος IP-2	Τύπος IP-2
Υγρό και αέριο	Τύπος IP-2	Τύπος IP-3
LSA-III	Τύπος IP-2	Τύπος IP-3
SCO-I [a]	Τύπος IP-1	Τύπος IP-1
SCO-II	Τύπος IP-2	Τύπος IP-2

[a] Σύμφωνα με τις συνθήκες της παραγράφου 4.1.9.2.3, τα υλικά LSA-I και SCO-I μπορούν να μεταφέρονται χωρίς συσκευασία.

4.1.9.3 Κόλα που περιέχουν σχάσιμο υλικό

Εκτός και αν δεν είναι καταχωρημένο σαν σχάσιμο σύμφωνα με την 2.2.7.2.3.5, κόλα που περιέχουν σχάσιμο υλικό δεν θα περιέχουν:

(a) Μάζα σχάσιμου υλικού διαφορετική από εκείνη που επιτρέπεται για τον σχεδιασμό κόλου.

(b) Οιοδήποτε ραδιονουκλεΐδιο ή σχάσιμο υλικό διαφορετικό από εκείνα που επιτρέπονται για τον σχεδιασμό κόλου, ή

(c) Περιεχόμενα σε μορφή ή σε φυσική ή χημική κατάσταση, ή σε χωρική ομαδοποίηση διαφορετική από εκείνη που επιτρέπεται για τον σχεδιασμό κόλου.

όπως ορίζεται στα πιστοποιητικά τους έγκρισης, όπου ενδείκνυται.

4.1.10 Ειδικές διατάξεις για μικτή συσκευασία

4.1.10.1.1 Όταν σύμφωνα με τις διατάξεις αυτού του τμήματος επιτρέπεται η μικτή συσκευασία, διαφορετικά επικίνδυνα εμπορεύματα ή επικίνδυνα εμπορεύματα και άλλα εμπορεύματα μπορούν να συσκευαστούν μαζί σε συνδυασμένες συσκευασίες σύμφωνα με την 6.1.4.2.1, εφόσον δεν αντιδρούν επικίνδυνα μεταξύ τους και ικανοποιούνται όλες οι άλλες σχετικές διατάξεις αυτού του Κεφαλαίου.
ΣΗΜΕΙΩΣΗ 1: Βλέπε επίσης 4.1.1.5 και 4.1.1.6.
2: Για εμπορεύματα της Κλάσης 7, βλέπε 4.1.9.

4.1.10.2 Εκτός από κόλα που περιέχουν μόνο εμπορεύματα Κλάσης 1 ή μόνο εμπορεύματα Κλάσης 7, αν χρησιμοποιούνται ξύλινα ή από ινοσανίδες κιβώτια ως εξωτερικές συσκευασίες, ένα κόλο που περιέχει διαφορετικά εμπορεύματα συσκευασμένα μαζί δεν θα ζυγίζει πάνω από 100kg.

4.1.10.3 Εκτός εάν προβλέπεται διαφορετικά σε κάποια ειδική διάταξη όπως εφαρμόζεται σύμφωνα με την 4.1.10.4, επικίνδυνα εμπορεύματα της ίδιας Κλάσης και του ίδιου κωδικού ταξινόμησης μπορούν να συσκευαστούν μαζί.

4.1.10.4 Όπου υποδεικνύεται για μια καταχώρηση στη Στήλη (9b) του Πίνακα Α στο Κεφάλαιο 3.2, οι ακόλουθες ειδικές διατάξεις πρέπει να ισχύουν για τη μικτή συσκευασία εμπορευμάτων στα οποία έχει δοθεί αυτή η καταχώρηση, με άλλα εμπορεύματα στο ίδιο κόλο.

MP 1 Μπορεί να συσκευαστεί μόνο μαζί με εμπορεύματα του ίδιου τύπου και της ίδιας ομάδα συμβατότητας.

MP 2 Δεν πρέπει να συσκευάζεται μαζί με άλλα εμπορεύματα.

MP 3 Μικτή συσκευασία του UN 1873 με τον UN 1802 είναι επιτρεπτή.

MP 4 Δεν πρέπει να συσκευάζεται μαζί με εμπορεύματα άλλων Κλάσεων ή με εμπορεύματα που δεν υπόκεινται στις απαιτήσεις του RID. Ωστόσο, αν αυτό το οργανικό υπεροξείδιο

είναι σκληρυντής ή σύστημα ενώσεων για ουσίες της Κλάσης 3, η μικτή συσκευασία με αυτές της ουσίες της Κλάσης 3 είναι επιτρεπτή.

MP 5 Οι UN 2814 και UN 2900 μπορούν να συσκευαστούν μαζί σε μια συνδυασμένη συσκευασία σύμφωνα με την P620. Δεν πρέπει να συσκευάζονται μαζί με άλλα εμπορεύματα: αυτό δεν ισχύει για UN 3373 Βιολογική Ουσία, Κατηγορία Β συσκευασμένη σύμφωνα με την P650 ή για ουσίες που προστίθενται ως ψυκτικά μέσα, π.χ. πάγος, ξηρός πάγος ή υγρό άζωτο υπό βαθιά ψύξη.

MP 6 Δεν πρέπει να συσκευάζεται μαζί με άλλα εμπορεύματα. Αυτό δεν ισχύει για ουσίες που προστίθενται ως ψυκτικά μέσα, π.χ. πάγος, ξηρός πάγος ή υγρό άζωτο υπό βαθιά ψύξη.

MP 7 Μπορεί – σε ποσότητες που δεν υπερβαίνουν τα 5 λίτρα ανά εσωτερική συσκευασία – να συσκευαστεί σε συνδυασμένη συσκευασία που συμμορφώνεται με την 6.1.4.21 μαζί με:

- εμπορεύματα της ίδιας Κλάσης που καλύπτονται από άλλους κωδικούς ταξινόμησης όταν επιτρέπεται επίσης η μικτή συσκευασία και για αυτά, ή
- εμπορεύματα που δεν υπόκεινται στις απαιτήσεις του RID,

εφόσον δεν αντιδρούν επικίνδυνα μεταξύ τους.

MP 8 Μπορεί - σε ποσότητες που δεν υπερβαίνουν τα 3 λίτρα ανά εσωτερική συσκευασία - να συσκευαστεί σε συνδυασμένη συσκευασία που συμμορφώνεται με την 6.1.4.21 μαζί με:

- εμπορεύματα της ίδιας Κλάσης που καλύπτονται από άλλους κωδικούς ταξινόμησης όταν επιτρέπεται επίσης η μικτή συσκευασία και για αυτά, ή
- εμπορεύματα που δεν υπόκεινται στις απαιτήσεις του RID,

εφόσον δεν αντιδρούν επικίνδυνα μεταξύ τους.

MP 9 Μπορεί να συσκευαστεί σε μια εξωτερική συσκευασία για συνδυασμένες συσκευασίες σύμφωνα με την 6.1.4.21 μαζί:

- με άλλα εμπορεύματα της Κλάση 2, ή
- με εμπορεύματα άλλων Κλάσεων, όταν επιτρέπεται επίσης η μικτή συσκευασία και για αυτά, ή
- με εμπορεύματα που δεν υπόκεινται στις απαιτήσεις του RID,

εφόσον δεν αντιδρούν επικίνδυνα μεταξύ τους.

MP 10 Μπορεί - σε ποσότητες που δεν υπερβαίνουν τα 5 kg ανά εσωτερική συσκευασία - να συσκευαστεί σε συνδυασμένη συσκευασία που συμμορφώνεται με την 6.1.4.21 μαζί:

- με εμπορεύματα της ίδιας Κλάσης που καλύπτονται από άλλους κωδικούς ταξινόμησης ή εμπορεύματα άλλων Κλάσεων όταν επιτρέπεται επίσης η μικτή συσκευασία και για αυτά, ή
- με εμπορεύματα που δεν υπόκεινται στις απαιτήσεις του RID,

εφόσον δεν αντιδρούν επικίνδυνα μεταξύ τους.

MP 11 Μπορεί - σε ποσότητες που δεν υπερβαίνουν τα 5 kg ανά εσωτερική συσκευασία - να συσκευαστεί σε συνδυασμένη συσκευασία που συμμορφώνεται με την 6.1.4.21 μαζί:

- με εμπορεύματα της ίδιας Κλάσης που καλύπτονται από άλλους κωδικούς ταξινόμησης ή εμπορεύματα άλλων Κλάσεων (εκτός από ουσίες των ομάδων συσκευασίας I ή II της Κλάσης 5.1) όταν επιτρέπεται επίσης η μικτή συσκευασία και για αυτά, ή
- με εμπορεύματα που δεν υπόκεινται στις απαιτήσεις του RID,

εφόσον δεν αντιδρούν επικίνδυνα μεταξύ τους.

MP 12 Μπορεί - σε ποσότητες που δεν υπερβαίνουν τα 5 kg ανά εσωτερική συσκευασία - να συσκευαστεί σε συνδυασμένη συσκευασία που συμμορφώνεται με την 6.1.4.21 μαζί:

- με εμπορεύματα της ίδιας Κλάσης που καλύπτονται από άλλους κωδικούς ταξινόμησης ή εμπορεύματα άλλων Κλάσεων (εκτός από ουσίες των ομάδων συσκευασίας I ή II της Κλάσης 5.1) όταν επιτρέπεται επίσης η μικτή συσκευασία και για αυτά, ή
- με εμπορεύματα που δεν υπόκεινται στις απαιτήσεις του RID,

εφόσον δεν αντιδρούν επικίνδυνα μεταξύ τους.

Οι συσκευασίες δεν πρέπει να ζυγίζουν πάνω από 45 kg. Αν όμως χρησιμοποιούνται κιβώτια από ινοσανίδες σαν εξωτερική συσκευασία, το κόλο δεν πρέπει να ζυγίζει πάνω από 27 kg.

MP 13 Μπορεί - σε ποσότητες που δεν υπερβαίνουν τα 3 kg ανά εσωτερική συσκευασία και ανά κόλο - να συσκευαστεί σε συνδυασμένη συσκευασία που συμμορφώνεται με την 6.1.4.21 μαζί:

- με εμπορεύματα της ίδιας Κλάσης που καλύπτονται από άλλους κωδικούς ταξινόμησης ή εμπορεύματα άλλων Κλάσεων, όταν επιτρέπεται επίσης η μικτή συσκευασία και για αυτά, ή
- με εμπορεύματα που δεν υπόκεινται στις απαιτήσεις του RID,

εφόσον δεν αντιδρούν επικίνδυνα μεταξύ τους.

MP 14 Μπορεί - σε ποσότητες που δεν υπερβαίνουν τα 6 kg ανά εσωτερική συσκευασία - να συσκευαστεί σε συνδυασμένη συσκευασία που συμμορφώνεται με την 6.1.4.21 μαζί:

- με εμπορεύματα της ίδιας Κλάσης που καλύπτονται από άλλους κωδικούς ταξινόμησης ή εμπορεύματα άλλων Κλάσεων, όταν επιτρέπεται επίσης η μικτή συσκευασία και για αυτά, ή
- με εμπορεύματα που δεν υπόκεινται στις απαιτήσεις του RID,

εφόσον δεν αντιδρούν επικίνδυνα μεταξύ τους.

MP 15 Μπορεί - σε ποσότητες που δεν υπερβαίνουν τα 3 λίτρα ανά εσωτερική συσκευασία - να συσκευαστεί σε συνδυασμένη συσκευασία που συμμορφώνεται με την 6.1.4.21 μαζί:

- με εμπορεύματα της ίδιας Κλάσης που καλύπτονται από άλλους κωδικούς ταξινόμησης ή εμπορεύματα άλλων Κλάσεων, όταν επιτρέπεται επίσης η μικτή συσκευασία και για αυτά, ή
- με εμπορεύματα που δεν υπόκεινται στις απαιτήσεις του RID,

εφόσον δεν αντιδρούν επικίνδυνα μεταξύ τους.

MP 16 Μπορεί - σε ποσότητες που δεν υπερβαίνουν τα 3 λίτρα ανά εσωτερική συσκευασία και ανά κόλο - να συσκευαστεί σε συνδυασμένη συσκευασία που συμμορφώνεται με την 6.1.4.21 μαζί:

- με εμπορεύματα της ίδιας Κλάσης που καλύπτονται από άλλους κωδικούς ταξινόμησης ή εμπορεύματα άλλων Κλάσεων, όταν επιτρέπεται επίσης η μικτή συσκευασία και για αυτά, ή
- με εμπορεύματα που δεν υπόκεινται στις απαιτήσεις του RID,

εφόσον δεν αντιδρούν επικίνδυνα μεταξύ τους.

MP 17 Μπορεί - σε ποσότητες που δεν υπερβαίνουν τα 0,5 λίτρα ανά εσωτερική συσκευασία και 1 λίτρο ανά κόλο - να συσκευαστεί σε συνδυασμένη συσκευασία που συμμορφώνεται με την 6.1.4.21 μαζί:

- με εμπορεύματα άλλων Κλάσεων, εκτός της Κλάσης 7, όταν επιτρέπεται επίσης η μικτή συσκευασία και για αυτά, ή
- με εμπορεύματα που δεν υπόκεινται στις απαιτήσεις του RID,

εφόσον δεν αντιδρούν επικίνδυνα μεταξύ τους.

MP 18 Μπορεί - σε ποσότητες που δεν υπερβαίνουν τα 0.5 kg ανά εσωτερική συσκευασία και 1 kg ανά κόλο - να συσκευαστεί σε συνδυασμένη συσκευασία που συμμορφώνεται με την 6.1.4.21 μαζί:

- με εμπορεύματα ή αντικείμενα άλλων Κλάσεων, εκτός της Κλάσης 7, όταν επιτρέπεται επίσης η μικτή συσκευασία και για αυτά, ή
- με εμπορεύματα που δεν υπόκεινται στις απαιτήσεις του RID,

εφόσον δεν αντιδρούν επικίνδυνα μεταξύ τους.

MP 19 Μπορεί - σε ποσότητες που δεν υπερβαίνουν τα 5 λίτρα ανά εσωτερική συσκευασία - να συσκευαστεί σε συνδυασμένη συσκευασία που συμμορφώνεται με την 6.1.4.21 μαζί:

- με εμπορεύματα της ίδιας Κλάσης που καλύπτονται από άλλους κωδικούς ταξινόμησης ή εμπορεύματα άλλων Κλάσεων, όταν επιτρέπεται επίσης η μικτή συσκευασία και για αυτά, ή
- με εμπορεύματα που δεν υπόκεινται στις απαιτήσεις του RID, εφόσον δεν αντιδρούν επικίνδυνα μεταξύ τους.

MP 20 Μπορεί να συσκευάζεται μαζί με ουσίες που έχουν τον ίδιο UN.

Δεν πρέπει να συσκευάζεται μαζί με εμπορεύματα και είδη της Κλάσης 1 που έχουν διαφορετικούς αριθμούς UN εκτός αν προβλέπεται από την ειδική διάταξη MP 24.

Δεν πρέπει να συσκευάζεται μαζί με εμπορεύματα άλλων Κλάσεων ή με εμπορεύματα που δεν υπόκεινται στις απαιτήσεις του RID.

MP 21 Μπορεί να συσκευάζεται μαζί με αντικείμενα που έχουν τον ίδιο αριθμό UN.

Δεν πρέπει να συσκευάζεται μαζί με εμπορεύματα της Κλάσης 1 που έχουν διαφορετικούς αριθμούς UN, εκτός από:

(a) τα δικά τους μέσα πυροδότησης, εφόσον

(i) τα μέσα πυροδότησης δεν ενδέχεται να ενεργοποιηθούν υπό κανονικές συνθήκες μεταφοράς ή

(ii) τα μέσα αυτά έχουν τουλάχιστον δύο αποτελεσματικά προστατευτικά χαρακτηριστικά που εμποδίζουν την έκρηξη ενός αντικειμένου στην περίπτωση ακούσιας λειτουργίας των μέσων πυροδότησης ή

(iii) όταν τα μέσα αυτά δεν διαθέτουν τουλάχιστον δύο αποτελεσματικά προστατευτικά χαρακτηριστικά (π.χ. τα μέσα πυροδότησης καταχωρημένα στην ομάδα συμβατότητας B), κατά την γνώμη της αρμόδιας αρχή της χώρας προέλευσης[4] η ακούσια λειτουργία των μέσων πυροδότησης δεν προκαλεί την έκρηξη ενός αντικειμένου υπό κανονικές συνθήκες μεταφοράς

(b) αντικείμενα των ομάδων συμβατότητας C, D και E.

Δεν πρέπει να συσκευάζεται μαζί με εμπορεύματα άλλων Κλάσεων ή με εμπορεύματα που δεν υπόκεινται στις απαιτήσεις του RID.

Όταν εμπορεύματα συσκευάζονται μαζί σύμφωνα με αυτή την ειδική διάταξη, θα λαμβάνεται υπόψη πιθανή αλ λαγή της ταξινόμησης των κόλων σύμφωνα με την 2.2.1.1. Για την περιγραφή των εμπορευμάτων στο έγγραφο μεταφοράς, βλέπε 5.4.1.2.1 (b).

MP 22 Μπορεί να συσκευάζεται μαζί με αντικείμενα που έχουν τον ίδιο αριθμό UN.

Δεν πρέπει να συσκευάζεται μαζί με εμπορεύματα της Κλάσης 1 που έχουν διαφορετικούς αριθμούς UN, εκτός από

(a) τα δικά τους μέσα πυροδότησης, εφόσον τα μέσα πυροδότησης δεν ενδέχεται να ενεργοποιηθούν υπό κανονικές συνθήκες μεταφοράς

(b) αντικείμενα των ομάδων συμβατότητας C, D και E.

(c) αν προβλέπεται από την ειδική διάταξη MP 24.

Δεν πρέπει να συσκευάζεται μαζί με εμπορεύματα άλλων Κλάσεων ή με εμπορεύματα που δεν υπόκεινται στις απαιτήσεις του RID.

Όταν εμπορεύματα συσκευάζονται μαζί σύμφωνα με αυτή την ειδική διάταξη, θα λαμβάνεται υπόψη πιθανή αλλαγή της ταξινόμησης των κόλων σύμφωνα με την 2.2.1.1. Για την περιγραφή των εμπορευμάτων στο έγγραφο μεταφοράς, βλέπε 5.4.1.2.1 (b).

MP 23 Μπορεί να συσκευάζεται μαζί με αντικείμενα που έχουν τον ίδιο αριθμό UN.

Δεν πρέπει να συσκευάζεται μαζί με εμπορεύματα και είδη της Κλάσης 1 που έχουν διαφορετικούς αριθμούς UN, εκτός από

(a) τα δικά τους μέσα πυροδότησης , εφόσον τα μέσα πυροδότησης δεν ενδέχεται να ενεργοποιηθούν υπό κανονικές συνθήκες μεταφοράς, ή

(b) αν προβλέπεται από την ειδική διάταξη MP 24.

[4] Αν η χώρα προέλευσης δεν είναι Κράτος Μέλος της COTIF, η έγκριση πρέπει να επικυρώνεται από την αρμόδια αρχή του πρώτου Κράτους Μέλους της COTIF το οποίο προσεγγίζει η αποστολή.

Δεν πρέπει να συσκευάζεται μαζί με εμπορεύματα άλλων Κλάσεων ή με εμπορεύματα που δεν υπόκεινται στις απαιτήσεις του RID.

Όταν εμπορεύματα συσκευάζονται μαζί σύμφωνα με αυτή την ειδική διάταξη, θα λαμβάνεται υπόψη πιθανή αλλαγή της ταξινόμησης των κόλων σύμφωνα με την 2.2.1.1. Για την περιγραφή των εμπορευμάτων στο έγγραφο μεταφοράς, βλέπε 5.4.1.2.1 (b).

MP 24 Μπορεί να συσκευάζεται μαζί με εμπορεύματα με τους αριθμούς UN που φαίνονται στον Πίνακα που ακολουθεί, υπό τις παρακάτω προϋποθέσεις:

- αν το γράμμα Α υποδεικνύεται στον Πίνακα, τα εμπορεύματα με αυτούς τους αριθμούς UN μπορούν να περιληφθούν στο ίδιο κόλο χωρίς κανένα ειδικό περιορισμό βάρους.
- αν το γράμμα Β υποδεικνύεται στον Πίνακα, τα εμπορεύματα με αυτούς τους αριθμούς UN μπορούν να περιληφθούν στο ίδιο κόλο μέχρι το συνολικό βάρος των 50 kg εκρηκτικών ουσιών.

Όταν εμπορεύματα συσκευάζονται μαζί σύμφωνα με αυτή την ειδική διάταξη, θα λαμβάνεται υπόψη πιθανή αλλαγή της ταξινόμησης των κόλων σύμφωνα με την 2.2.1.1. Για την περιγραφή των εμπορευμάτων στο έγγραφο μεταφοράς, βλέπε 5.4.1.2.1 (b).

UN	0012	0014	0027	0028	0044	0054	0160	0161	0186	0191	0194	0195	0197	0238	0240	0312	0333	0334	0335	0336	0337	0373	0405	0428	0429	0430	0431	0432	0505	0506	0507
0012		A																													
0014	A																														
0027				B	B	B	B	B	B	B	B	B	B	B	B	B	A	A	A	A	A	B	B	B	B	B	B	B	B	B	B
0028			B		B	B	B	B	B	B	B	B	B	B	B	B	A	A	A	A	A	B	B	B	B	B	B	B	B	B	B
0044			B	B		B	B	B	B	B	B	B	B	B	B	B	A	A	A	A	A	B	B	B	B	B	B	B	B	B	B
0054			B	B	B				B	B	B	B	B	B	B	B	A	A	A	A	A	B	B	B	B	B	B	B	B	B	B
0160			B	B	B			B	B	B	B	B	B	B	B	B	A	A	A	A	A	B	B	B	B	B	B	B	B	B	B
0161			B	B	B		B		B	B	B	B	B	B	B	B	A	A	A	A	A	B	B	B	B	B	B	B	B	B	B
0186			B	B	B	B	B	B		B	B	B	B	B	B	B	A	A	A	A	A	B	B	B	B	B	B	B	B	B	B
0191			B	B	B	B	B	B	B		B	B	B	B	B	B	A	A	A	A	A	B	B	B	B	B	B	B	B	B	B
0194			B	B	B	B	B	B	B	B		B	B	B	B	B	A	A	A	A	A	B	B	B	B	B	B	B	B	B	B
0195			B	B	B	B	B	B	B	B	B		B	B	B	B	A	A	A	A	A	B	B	B	B	B	B	B	B	B	B
0197			B	B	B	B	B	B	B	B	B	B		B	B	B	A	A	A	A	A	B	B	B	B	B	B	B	B	B	B
0238			B	B	B	B	B	B	B	B	B	B	B		B	B	A	A	A	A	A	B	B	B	B	B	B	B	B	B	B
0240			B	B	B	B	B	B	B	B	B	B	B	B		B	A	A	A	A	A	B	B	B	B	B	B	B	B	B	B
0312			B	B	B	B	B	B	B	B	B	B	B	B	B		A	A	A	A	A	B	B	B	B	B	B	B	B	B	B
0333																		A	A	A	A										
0334																	A		A	A	A										
0335																	A	A		A	A										
0336																	A	A	A		A										
0337																	A	A	A	A											
0373			B	B	B	B	B	B	B	B	B	B	B	B	B	B						B	B	B	B	B	B	B	B	B	B
0405			B	B	B	B	B	B	B	B	B	B	B	B	B	B						B		B	B	B	B	B	B	B	B
0428			B	B	B	B	B	B	B	B	B	B	B	B	B	B						B	B		B	B	B	B	B	B	B
0429			B	B	B	B	B	B	B	B	B	B	B	B	B	B						B	B	B		B	B	B	B	B	B
0430			B	B	B	B	B	B	B	B	B	B	B	B	B	B						B	B	B	B		B	B	B	B	B
0431			B	B	B	B	B	B	B	B	B	B	B	B	B	B						B	B	B	B	B		B	B	B	B
0432			B	B	B	B	B	B	B	B	B	B	B	B	B	B						B	B	B	B	B	B		B	B	B
0505			B	B	B	B	B	B	B	B	B	B	B	B	B	B						B	B	B	B	B	B	B		B	B
0506			B	B	B	B	B	B	B	B	B	B	B	B	B	B						B	B	B	B	B	B	B	B		B
0507			B	B	B	B	B	B	B	B	B	B	B	B	B	B						B	B	B	B	B	B	B	B	B	

Κεφάλαιο 4.2

Χρήση φορητών δεξαμενών και εμπορευματοκιβωτίων αερίων πολλαπλών στοιχείων (MEGCs)

ΣΗΜΕΙΩΣΗ 1: Για βυτιοφόρες φορτάμαξες, αποσυνδεόμενες δεξαμενές, εμπορευματοκιβώτια-δεξαμενές και κινητά αμαξώματα- δεξαμενές, με κελύφη κατασκευασμένα από μεταλλικά υλικά, και φορτάμαξες συστοιχίας δεξαμενών και εμπορευματοκιβώτια αερίων πολλαπλών στοιχείων (MEGCs), βλέπε Κεφάλαιο 4.3· για δεξαμενές από πλαστικό ενισχυμένο με ίνες, βλέπε Κεφάλαιο 4.4, για δεξαμενές αποβλήτων που λειτουργούν με κενό, βλέπε Κεφάλαιο 4.5.

2: Φορητές δεξαμενές και UN MEGCs που φέρουν σήμανση σύμφωνα με τις διατάξεις του Κεφαλαίου 6.7 αλλά που έχουν εγκριθεί σε Κράτος που δεν είναι Κράτος Μέλος της COTIF, μπορούν παρ'ολα αυτά να χρησιμοποιούνται για μεταφορά υπό τον RID.

4.2.1 Γενικές διατάξεις για τη χρήση φορητών δεξαμενών για τη μεταφορά ουσιών της Κλάσης 1 και των Κλάσεων 3 έως 9.

4.2.1.1 Αυτό το Τμήμα παρέχει γενικές διατάξεις που εφαρμόζονται στη χρήση φορητών δεξαμενών για τη μεταφορά ουσιών των Κλάσεων 1, 3, 4.1, 4.2, 4.3, 5.1, 5.2, 6.1, 6.2, 7, 8 και 9. Επιπλέον αυτών των γενικών διατάξεων, οι φορητές δεξαμενές πρέπει να συμμορφώνονται με τις απαιτήσεις σχεδιασμού, κατασκευής, επιθεώρησης και ελέγχου που αναφέρονται αναλυτικά στο 6.7.2. Οι ουσίες πρέπει να μεταφέρονται σε φορητές δεξαμενές που ικανοποιούν την ισχύουσα οδηγία φορητής δεξαμενής που καθορίζεται στη Στήλη (10) του Πίνακα Α του Κεφαλαίου 3.2 και περιγράφεται στο 4.2.4.2.6 (Τ1 έως Τ23) καθώς και τις ειδικές διατάξεις φορητής δεξαμενής που είναι καταχωρημένες για κάθε ουσία στη Στήλη (11) του Πίνακα Α του Κεφαλαίου 3.2 και περιγράφονται στο 4.2.5.3.

4.2.1.2 Κατά τη διάρκεια της μεταφοράς, οι φορητές δεξαμενές πρέπει να προστατεύονται επαρκώς έναντι φθοράς του περιβλήματος και του εξοπλισμού λειτουργίας που ενδέχεται να προκληθεί από πλευρική και μετωπική σύγκρουση και ανατροπή. Εάν το περίβλημα και ο εξοπλισμός λειτουργίας είναι έτσι κατασκευασμένα ώστε να αντέχουν σε σύγκρουση ή ανατροπή δεν απαιτείται να προστατεύονται με αυτόν τον τρόπο. Παραδείγματα τέτοιας προστασίας δίνονται στο 6.7.2.17.5.

4.2.1.3 Ορισμένες ουσίες είναι χημικώς ασταθείς. Γίνονται δεκτές για μεταφορά μόνο όταν έχουν ληφθεί τα απαραίτητα μέτρα για την αποφυγή της επικίνδυνης διάσπασης, μετασχηματισμού ή πολυμερισμού τους κατά τη διάρκεια της μεταφοράς. Για το σκοπό αυτό, πρέπει να δίνεται προσοχή ειδικά ώστε να εξασφαλίζεται ότι τα κελύφη δεν περιέχουν ουσίες επιρρεπείς σε αυτές τις αντιδράσεις.

4.2.1.4 Η θερμοκρασία της εξωτερικής επιφάνειας του κελύφους εξαιρουμένων των ανοιγμάτων και των κλεισιμάτων τους ή του θερμομονωτικού υλικού δεν πρέπει να υπερβαίνει τους 70 °C κατά τη διάρκεια της μεταφοράς. Όταν είναι απαραίτητο, το κέλυφος πρέπει να είναι θερμομονωμένο.

4.2.1.5 Κενές φορητές δεξαμενές ακαθάριστες και όχι ελεύθερες αερίων πρέπει να ικανοποιούν τις ίδιες διατάξεις που ισχύουν για φορητές δεξαμενές ως να ήταν γεμάτες με την προηγούμενη ουσία.

4.2.1.6 Οι ουσίες δεν πρέπει να μεταφέρονται μέσα στα ίδια διαμερίσματα ή μέσα σε γειτνιάζοντα διαμερίσματα κελύφων όταν μπορούν να αντιδράσουν επικίνδυνα μεταξύ τους (βλέπε ορισμό για "επικίνδυνη αντίδραση" στο 1.2.1)

4.2.1.7 Το πιστοποιητικό έγκρισης σχεδιασμού, η έκθεση ελέγχου και το πιστοποιητικό στο οποίο παρουσιάζονται τα αποτελέσματα της αρχικής επιθεώρησης και ελέγχου για κάθε φορητή δεξαμενή, τα οποία εκδίδονται από την αρμόδια αρχή ή τον εξουσιοδοτημένο φορέα της, πρέπει να διαφυλάσσονται από την αρχή ή τον φορέα και από τον ιδιοκτήτη. Οι ιδιοκτήτες πρέπει να είναι σε θέση να προσκομίζουν αυτά τα έγγραφα εφόσον ζητηθούν από οποιαδήποτε αρμόδια αρχή.

4.2.1.8 Εκτός εάν η ονομασία της-των ουσίας(-ών) που μεταφέρονται εμφανίζεται στη μεταλλική πλάκα που περιγράφεται στο 6.7.2.20.2, πρέπει να είναι διαθέσιμο ένα αντίγραφο του πιστοποιητικού που καθορίζεται στο 6.7.2.18.1 εφόσον ζητηθεί από μία αρμόδια αρχή ή τον εξουσιοδοτημένο φορέα της και να προσκομίζεται άμεσα από τον αποστολέα, τον παραλήπτη ή τον πράκτορα, αναλόγως.

4.2.1.9 Βαθμός πλήρωσης

4.2.1.9.1 Πριν από την πλήρωση, ο πληρωτής πρέπει να εξασφαλίζει ότι χρησιμοποιείται η κατάλληλη φορητή δεξαμενή και ότι η φορητή δεξαμενή δεν γεμίζεται με ουσίες οι οποίες σε επαφή με τα υλικά του κελύφους, των παρεμβυσμάτων, του εξοπλισμού λειτουργίας και οποιωνδήποτε προστατευτικών επενδύσεων, είναι πιθανόν να αντιδράσουν επικίνδυνα με αυτά και να σχηματίσουν επικίνδυνα προϊόντα ή είναι πιθανόν να εξασθενίσουν σημαντικά αυτά τα υλικά. Ο αποστολέας μπορεί να χρειαστεί να συμβουλευτεί τον κατασκευαστή της ουσίας σε συνεργασία με την αρμόδια αρχή όσον αφορά τη συμβατότητα της ουσίας με τα υλικά της φορητής δεξαμενής.

4.2.1.9.1.1 Οι φορητές δεξαμενές δεν πρέπει να γεμίζονται περισσότερο από τα όρια που δίνεται στα 4.2.1.9.2 έως 4.2.1.9.6. Η ισχύς των 4.2.1.9.2, 4.2.1.9.3 ή 4.2.1.9.5.1 για επιμέρους ουσίες καθορίζεται στην ισχύουσα οδηγία ή τις ειδικές διατάξεις της φορητής δεξαμενής στο 4.2.4.2.6 ή 4.2.4.3 και στη Στήλη (10) ή (11) του Πίνακα Α του Κεφαλαίου 3.2.

4.2.1.9.2 Ο μέγιστος βαθμός πλήρωσης (σε %) για γενική χρήση υπολογίζεται από τον τύπο:

$$\text{Βαθμός πλήρωσης} = \frac{97}{1 + \alpha(t_r - t_f)}$$

4.2.1.9.3 Ο μέγιστος βαθμός πλήρωσης (σε %) για υγρά της Κλάσης 6.1 και της Κλάσης 8, στις ομάδες συσκευασίας I και II, και για υγρά με απόλυτη τάση ατμών μεγαλύτερη από 175 kPa (1.75 bar) στους 65 °C, υπολογίζεται από τον τύπο:

$$\text{Βαθμός πλήρωσης} = \frac{95}{1 + \alpha(t_r - t_f)}$$

4.2.1.9.4 Σ' αυτούς τους τύπους, *α* είναι ο μέσος συντελεστής κυβικής διαστολής του υγρού μεταξύ της μέσης θερμοκρασίας του υγρού κατά τη διάρκεια της πλήρωσης (t_f) και της μέγιστης μέσης θερμοκρασίας

κατά τη διάρκεια της μεταφοράς (t_r) (και οι δύο σε °C)· για υγρά που μεταφέρονται σε συνθήκες περιβάλλοντος το *α* θα μπορούσε να υπολογιστεί από τον τύπο:

$$\alpha = \frac{d_{15} - d_{50}}{35 d_{50}}$$

στον οποίο d_{15} και d_{50} είναι οι πυκνότητες του υγρού στους 15°C και 50°C, αντίστοιχα.

4.2.1.9.4.1 Η μέγιστη μέση θερμοκρασία (t_r) πρέπει να λαμβάνεται ως 50°C εκτός από όταν, για μεταφορές υπό ήπιες ή ακραίες κλιματικές συνθήκες, οι σχετικές αρμόδιες αρχές μπορούν αναλόγως να συμφωνήσουν σε χαμηλότερη ή να απαιτήσουν υψηλότερη θερμοκρασία.

4.2.1.9.5 Οι διατάξεις των 4.2.1.9.2 έως 4.2.1.9.4.1 δεν ισχύουν για φορητές δεξαμενές οι οποίες περιέχουν ουσίες που διατηρούνται κατά τη διάρκεια της μεταφοράς σε θερμοκρασία υψηλότερη των 50 °C (π.χ. με συσκευή θέρμανσης). Για φορητές δεξαμενές εφοδιασμένες με συσκευή θέρμανσης, πρέπει να χρησιμοποιείται ρυθμιστής θερμοκρασίας ώστε να εξασφαλίζεται ότι ο μέγιστος βαθμός πλήρωσης δεν είναι μεγαλύτερος από 95% σε οποιαδήποτε χρονική στιγμή κατά τη διάρκεια της μεταφορά.

4.2.1.9.5.1 Ο μέγιστος βαθμός πλήρωσης, (σε %) για υγρά που μεταφέρονται υπό συνθήκες αυξημένης θερμοκρασίας υπολογίζεται από τον τύπο:

$$Degree\ of\ filling = 95\ \frac{d_r}{d_f}$$

στον οποίο d_f και d_r είναι αντίστοιχα οι πυκνότητες του υγρού στη μέση θερμοκρασία του υγρού κατά τη διάρκεια της πλήρωσης και η μέγιστη μέση θερμοκρασία κατά τη διάρκεια της μεταφοράς.

4.2.1.9.6 Οι φορητές δεξαμενές δεν πρέπει να παραδίνονται για μεταφορά:

(a) για υγρά που έχουν ιξώδες μικρότερο από 2 680 mm^2/s στους 20°C ή μέγιστη θερμοκρασία της ουσίας κατά τη διάρκεια της μεταφοράς στην περίπτωση θερμαινόμενης ουσίας, με βαθμό πλήρωσης, , μεγαλύτερο από 20% αλλά μικρότερο από 80% εκτός εάν τα κελύφη των φορητών δεξαμενών διαχωρίζονται, με χωρίσματα ή πλάκες υπερροής, σε τμήματα χωρητικότητας όχι μεγαλύτερης από 7 500 λίτρα.

(b) Με υπολείμματα ουσιών από προηγούμενη μεταφορά κολλημένα στο εξωτερικό μέρος του κελύφους ή του εξοπλισμού λειτουργίας.

(c) Με διαρροή ή όταν είναι φθαρμένα σε τέτοιο βαθμό ώστε να μπορεί να επηρεαστεί η ακεραιότητα της φορητής δεξαμενής ή των διατάξεων ανύψωσης ή ασφάλισης, και

(d) Εκτός εάν ο εξοπλισμός λειτουργίας έχει ελεγχθεί και βρεθεί σε καλή λειτουργική κατάσταση.

4.2.1.9.7 Οι υποδοχές για τα περονοφόρα ανυψωτικά μηχανήματα των φορητών δεξαμενών πρέπει να είναι κλεισμένες όταν η δεξαμενή έχει γεμίσει. Αυτή η πρόβλεψη δεν ισχύει για φορητές δεξαμενές οι οποίες σύμφωνα με το 6.7.3.13.4 δεν απαιτείται να είναι εφοδιασμένες με μέσα κλεισίματος των υποδοχών για τα περονοφόρα ανυψωτικά μηχανήματα.

4.2.1.10 Συμπληρωματικές διατάξεις που ισχύουν για τη μεταφορά ουσιών της Κλάσης 3 σε φορητές δεξαμενές

4.2.1.10.1 Όλες οι φορητές δεξαμενές που προορίζονται για τη μεταφορά εύφλεκτων υγρών πρέπει να είναι κλειστές και να διαθέτουν ανακουφιστικές διατάξεις σύμφωνα με τα 6.7.2.8 έως 6.7.2.15.

4.2.1.10.1.1 Για φορητές δεξαμενές που προορίζονται για χρήση μόνο στην ξηρά, μπορούν να χρησιμοποιούνται ανοιχτά συστήματα εξαερισμού εάν επιτρέπεται σύμφωνα με το Κεφάλαιο 4.3.

4.2.1.11 Συμπληρωματικές διατάξεις που ισχύουν για τη μεταφορά ουσιών των Κλάσεων 4.1, 4.2 ή 4.3 (άλλες από αυτενεργές ουσίες της Κλάσης 4.1) σε φορητές δεξαμενές

(Δεσμευμένο)

ΣΗΜΕΙΩΣΗ: για αυτενεργές ουσίες της Κλάσης 4.1, βλέπε 4.2.1.13.1.

4.2.1.12 Συμπληρωματικές διατάξεις που ισχύουν για τη μεταφορά ουσιών της Κλάσης 5.1 σε φορητές δεξαμενές

(Δεσμευμένο)

4.2.1.13 Συμπληρωματικές διατάξεις που ισχύουν για τη μεταφορά ουσιών της Κλάσης 5.2 και αυτενεργές ουσίες της Κλάσης 4.1 σε φορητές δεξαμενές

4.2.1.13.1 Κάθε ουσία πρέπει να έχει ελεγχθεί και πρέπει να έχει υποβληθεί για έγκριση μία έκθεση στην αρμόδια αρχή της χώρας προέλευσης. Πρέπει να στέλνεται κοινοποίηση επ' αυτού στην αρμόδια αρχή της χώρας προορισμού. Η κοινοποίηση πρέπει να περιέχει σχετικές πληροφορίες για τη μεταφορά και την έκθεση με τα αποτελέσματα του ελέγχου. Οι αναλαμβανόμενοι έλεγχοι πρέπει να περιλαμβάνουν εκείνους που είναι απαραίτητοι:

(a) για να αποδεικνύουν την συμβατότητα όλων των υλικών που κατά τη διάρκεια της μεταφοράς βρίσκονται κανονικά σε επαφή με την ουσία.

(b) για να προσκομίζονται δεδομένα για τον σχεδιασμό των διατάξεων ανακούφισης της πίεσης και εκτόνωσης του κινδύνου λαμβάνοντας υπ' όψιν τα σχεδιαστικά χαρακτηριστικά της φορητής δεξαμενής.

Οποιαδήποτε συμπληρωματική πρόβλεψη απαραίτητη για την ασφαλή μεταφορά της ουσίας πρέπει επίσης να περιγράφεται με σαφήνεια στην έκθεση.

4.2.1.13.2 Οι παρακάτω διατάξεις ισχύουν για φορητές δεξαμενές που προορίζονται για τη μεταφορά οργανικών υπεροξειδίων Τύπου F ή αυτενεργών ουσιών Τύπου F με Θερμοκρασία Αυτο-Επιταχυνόμενης Διάσπασης (SADT) 55 °C ή υψηλότερη. Σε περίπτωση διαφοράς αυτές οι διατάξεις υπερισχύουν έναντι εκείνων που καθορίζονται στο Τμήμα 6.7.2. Περιπτώσεις κινδύνου που πρέπει να λαμβάνονται υπ' όψιν είναι η αυτο-επιταχυνόμενη διάσπαση της ουσίας και η εγκόλπωση σε φωτιά όπως περιγράφονται στο 4.2.1.13.8.

4.2.1.13.3 Οι επιπρόσθετες διατάξεις για τη μεταφορά οργανικών υπεροξειδίων ή αυτενεργών ουσιών με SADT μικρότερο από 55 °C σε φορητές δεξαμενές πρέπει να καθορίζονται από την αρμόδια αρχή της χώρας προέλευσης. Πρέπει να στέλνεται κοινοποίηση επ' αυτού στην αρμόδια αρχή της χώρας προορισμού.

4.2.1.13.4 Η φορητή δεξαμενή πρέπει να είναι σχεδιασμένη για πίεση δοκιμής τουλάχιστον 0.4 MPa (4 bar).

4.2.1.13.5 Οι φορητές δεξαμενές πρέπει να έχουν προσαρμοσμένες διατάξεις αίσθησης της θερμοκρασίας.

4.2.1.13.6 Οι φορητές δεξαμενές πρέπει να έχουν προσαρμοσμένες συσκευές εκτόνωσης της πίεσης και συσκευές εκτόνωσης κινδύνου. Μπορούν επίσης να χρησιμοποιηθούν συσκευές εκτόνωσης κενού. Οι συσκευές εκτόνωσης της πίεσης πρέπει να λειτουργούν σε πιέσεις που υπολογίζονται σύμφωνα τόσο με τις ιδιότητες της ουσίας όσο και τα κατασκευαστικά χαρακτηριστικά της φορητής δεξαμενής. Εύτηκτα στοιχεία δεν επιτρέπονται για τα κελύφη.

4.2.1.13.7 Οι συσκευές εκτόνωσης της πίεσης πρέπει να αποτελούνται από βαλβίδες διαρροής συμπιεσμένου ελατηριού που τοποθετούνται για την αποφυγή σημαντικής υπερπλήρωσης της φορητής δεξαμενής με προϊόντα διάσπασης και ατμούς που απελευθερώνονται σε μία θερμοκρασία 50 °C. Η χωρητικότητα και η πίεση έναρξης της εκκένωσης των βαλβίδων εκτόνωσης της πίεσης πρέπει να βασίζονται στα αποτελέσματα των ελέγχων που καθορίζονται στο 4.2.1.13.1. Η πίεση έναρξης της εκκένωσης, πάντως, δεν πρέπει σε καμία περίπτωση να είναι τέτοια ώστε το υγρό να διαφεύγει από τη-τις βαλβίδα(ες) εάν η φορητή δεξαμενή έχει ανατραπεί.

4.2.1.13.8 Οι συσκευές εκτόνωσης κινδύνου μπορεί να είναι τύπου συμπιεσμένου ελατηρίου ή εύθραυστου τύπου, ή συνδυασμού των δύο, σχεδιασμένες για τη διαφυγή όλων των προϊόντων διάσπασης και των ατμών που εκλύονται κατά τη διάρκεια μιας περιόδου όχι μικρότερης από μία ώρα πλήρους εγκόλπωσης σε φωτιά όπως υπολογίζεται από τον παρακάτω τύπο:

$q = 70961 \cdot F \cdot A^{0.82}$

όπου:

q = απορρόφηση θερμότητας [W]

A = βρεγμένη επιφάνεια [m^2]

F = συντελεστής μόνωσης

F = 1 για μη-μονωμένα κελύφη, ή

$$F = \frac{U(923 - T)}{47032}$$ για μονωμένα κελύφη

όπου:

K = θερμική αγωγιμότητα του μονωτικού στρώματος [$W.m^{-1}.K^{-1}$]

L = πάχος του μονωτικού στρώματος [m]

U = K /L = συντελεστής μεταφοράς της θερμότητας της μόνωσης [$W.m^{-2}.K^{-1}$]

T = θερμοκρασία της ουσίας σε συνθήκες εκτόνωσης [K]

Η πίεση έναρξης της εκκένωσης των συσκευών εκτόνωσης κινδύνου πρέπει να είναι μεγαλύτερη από εκείνη που καθορίζεται στο 4.2.1.13.7 και να βασίζεται στα αποτελέσματα των ελέγχων που αναφέρονται στο 4.2.1.13.1. Οι συσκευές εκτόνωσης κινδύνου πρέπει να έχουν τέτοιες διαστάσεις ώστε η μέγιστη πίεση στη φορητή δεξαμενή να μην υπερβαίνει ποτέ την πίεση δοκιμής της δεξαμενής.

ΣΗΜΕΙΩΣΗ: Ένα παράδειγμα μεθόδου για τον υπολογισμό του μεγέθους των συσκευών εκτόνωσης κινδύνου δίνεται στο Προσάρτημα 5 του "Εγχειρίδιου Δοκιμών και Κριτηρίων ".

4.2.1.13.9 Για μονωμένες φορητές δεξαμενές η χωρητικότητα και η ρύθμιση της-ων συσκευής-ών εκτόνωσης κινδύνου πρέπει να υπολογίζονται υποθέτοντας μια απώλεια μόνωσης από 1% του εμβαδού της επιφάνειας.

4.2.1.13.10 Οι συσκευές μείωσης κενού και οι βαλβίδες συμπιεσμένου ελατηρίου πρέπει να είναι εφοδιασμένες με φλογοκρύπτες. Κατάλληλη προσοχή πρέπει να δίνεται στη μείωση της δυνατότητας εκτόνωσης της πίεσης, εξαιτίας του φλογοκρύπτη.

4.2.1.13.11 Ο εξοπλισμός λειτουργίας όπως βαλβίδες και εξωτερικές σωληνώσεις πρέπει να είναι έτσι διατεταγμένος ώστε καμία ουσία να μην παραμένει σ' αυτόν μετά την πλήρωση της φορητής δεξαμενή.

4.2.1.13.12 Οι φορητές δεξαμενές μπορούν να είναι είτε μονωμένες είτε προστατευμένες με αντηλιακή ασπίδα. Εάν η SADT της ουσίας στη φορητή δεξαμενή είναι 55 °C ή μικρότερη, ή η φορητή δεξαμενή είναι κατασκευασμένη από αλουμίνιο, η φορητή δεξαμενή πρέπει να είναι πλήρως μονωμένη. Η εξωτερική επιφάνεια πρέπει να είναι φινιρισμένη με λευκό ή ανοιχτόχρωμο μέταλλο.

4.2.1.13.13 Ο βαθμός πλήρωσης δεν πρέπει να υπερβαίνει το 90% στους 15 ^{o}C.

4.2.1.13.14 Η σήμανση ως απαιτείται στο 6.7.2.20.2 πρέπει να περιλαμβάνει τον UN αριθμό και την τεχνική ονομασία με την εγκεκριμένη συγκέντρωση της σχετικής ουσίας.

4.2.1.13.15 Οργανικά υπεροξείδια και αυτενεργές ουσίες που αναφέρονται ειδικά στην οδηγία φορητής δεξαμενής T23 στο 4.2.4.2.6 μπορούν να μεταφέρονται σε φορητές δεξαμενές.

4.2.1.14 Συμπληρωματικές διατάξεις που ισχύουν για τη μεταφορά ουσιών της Κλάσης 6.1 σε φορητές δεξαμενές

(Δεσμευμένο)

4.2.1.15 Συμπληρωματικές διατάξεις που ισχύουν για τη μεταφορά ουσιών της Κλάσης 6.2 σε φορητές δεξαμενές

(Δεσμευμένο)

4.2.1.16 Συμπληρωματικές διατάξεις που ισχύουν για τη μεταφορά ουσιών της Κλάσης 7 σε φορητές δεξαμενές

4.2.1.16.1 Φορητές δεξαμενές που χρησιμοποιούνται για τη μεταφορά ραδιενεργού υλικού δεν πρέπει να χρησιμοποιούνται για τη μεταφορά άλλων εμπορευμάτων.

4.2.1.16.2 Ο βαθμός πλήρωσης για φορητές δεξαμενές δεν πρέπει να υπερβαίνει το 90% ή, εναλλακτικά, όποια άλλη τιμή είναι εγκεκριμένη από την αρμόδια αρχή.

4.2.1.17 Συμπληρωματικές διατάξεις που ισχύουν για τη μεταφορά ουσιών της Κλάσης 8 σε φορητές δεξαμενές

4.2.1.17.1 Συσκευές εκτόνωσης της πίεσης φορητών δεξαμενών που χρησιμοποιούνται για τη μεταφορά ουσιών της Κλάσης 8 πρέπει να επιθεωρούνται σε διαστήματα που δεν υπερβαίνουν το ένα έτος.

4.2.1.18 **Συμπληρωματικές διατάξεις που ισχύουν για τη μεταφορά ουσιών της Κλάσης 9 σε φορητές δεξαμενές**

(Δεσμευμένο)

4.2.1.19 **Συμπληρωματικές διατάξεις που ισχύουν για τη μεταφορά στερεών ουσιών που μεταφέρονται πάνω από το σημείο τήξης τους**

4.2.1.19.1 Στερεές ουσίες που μεταφέρονται ή που παραδίνονται για μεταφορά πάνω από το σημείο τήξης τους οι οποίες δεν είναι καταχωρημένες σε μία οδηγία φορητής δεξαμενής στη στήλη (10) του Πίνακα 10 του Κεφαλαίου 3.2, ή όταν η καταχωρημένη οδηγία φορητής δεξαμενής δεν ισχύει για μεταφορά σε θερμοκρασίες πάνω από το σημείο τήξης τους, μπορούν να μεταφέρονται σε φορητές δεξαμενές υπό την προϋπόθεση ότι οι στερεές ουσίες έχουν ταξινομηθεί στις Κλάσεις 4.1, 4.2, 4.3, 5.1, 6.1, 8 ή 9 και δεν έχουν επιπρόσθετο κίνδυνο άλλον από αυτόν της Κλάσης 6.1 ή της Κλάσης 8 και ανήκουν στην ομάδα συσκευασίας II ή III.

4.2.1.19.2 Εκτός και αν υποδεικνύεται διαφορετικά στον Πίνακα Α του Κεφαλαίου 3.2, οι φορητές δεξαμενές που χρησιμοποιούνται για τη μεταφορά αυτών των στερεών ουσιών πάνω από το σημείο τήξης τους πρέπει να συμμορφώνονται προς τις διατάξεις της οδηγίας φορητής δεξαμενής T4 για στερεές ουσίες της ομάδας συσκευασίας III ή T7 για στερεές ουσίες της ομάδας συσκευασίας II. Μπορεί να επιλέγεται μία φορητή δεξαμενή η οποία παρέχει ίσο ή υψηλότερο επίπεδο ασφάλειας σύμφωνα με την παράγραφο 4.2.5.2.5. Ο μέγιστος βαθμός πλήρωσης (σε %) πρέπει να καθορίζεται σύμφωνα με την παράγραφο 4.2.1.9.5 (TP3).

4.2.2 **Γενικές διατάξεις για τη χρήση φορητών δεξαμενών για τη μεταφορά υγροποιημένων αερίων που δεν βρίσκονται υπό ψύξη**

4.2.2.1 Αυτό το Τμήμα παρέχει γενικές διατάξεις που ισχύουν για τη χρήση φορητών δεξαμενών για τη μεταφορά υγροποιημένων μη-ψυχόμενων αερίων.

4.2.2.2 Οι φορητές δεξαμενές πρέπει να συμμορφώνονται με τις απαιτήσεις σχεδιασμού, κατασκευής, επιθεώρησης και ελέγχου που καθορίζονται λεπτομερώς στο 6.7.3. Τα υγροποιημένα μη-ψυχόμενα αέρια πρέπει να μεταφέρονται σε φορητές δεξαμενές που συμμορφώνονται με την οδηγία φορητής δεξαμενής T50 όπως περιγράφεται στο 4.2.5.2.6 και με οποιεσδήποτε ειδικές διατάξεις για φορητές δεξαμενές που είναι καταχωρημένες για συγκεκριμένα υγροποιημένα μη-ψυχόμενα αέρια στη Στήλη (11) του Πίνακα Α του Κεφαλαίου 3.2 και που περιγράφονται στο 4.2.5.3.

4.2.2.3 Κατά τη διάρκεια της μεταφοράς, οι φορητές δεξαμενές πρέπει να προστατεύονται επαρκώς έναντι φθοράς του περιβλήματος και του εξοπλισμού λειτουργίας που ενδέχεται να προκληθεί από πλευρική και μετωπική σύγκρουση και ανατροπή. Εάν το περίβλημα και ο εξοπλισμός λειτουργίας είναι έτσι κατασκευασμένα ώστε να αντέχουν σε σύγκρουση ή ανατροπή δεν απαιτείται να προστατεύονται με αυτόν τον τρόπο. Παραδείγματα τέτοιας προστασίας δίνονται στο 6.7.3.13.5.

4.2.2.4 Ορισμένα υγροποιημένα μη-ψυχόμενα αέρια είναι χημικώς ασταθεί. Γίνονται δεκτά για μεταφορά μόνο όταν έχουν ληφθεί τα απαραίτητα μέτρα για την αποφυγή της επικίνδυνης διάσπασης, μετασχηματισμού ή πολυμερισμού τους κατά τη διάρκεια της μεταφοράς. Για το σκοπό αυτό, πρέπει να δίνεται προσοχή ειδικά ώστε να εξασφαλίζεται ότι οι φορητές δεξαμενές δεν περιέχουν υγροποιημένα μη-ψυχόμενα αέρια, που ενδέχεται να συμβάλλουν σε αυτές τις αντιδράσεις.

4.2.2.5 Εκτός εάν η ονομασία του(ων) αερίου(ων) που μεταφέρονται εμφανίζεται στη μεταλλική πλάκα που περιγράφεται στο 6.7.3.16.2, πρέπει να είναι διαθέσιμο ένα αντίγραφο του πιστοποιητικού που καθορίζεται στο 6.7.3.14.1 εφόσον ζητηθεί από μια αρμόδια αρχή και να προσκομίζεται άμεσα από τον αποστολέα, τον παραλήπτη ή τον πράκτορα, αναλόγως.

4.2.2.6 Κενές φορητές δεξαμενές ακάθαρτες και μη ελεύθερες αερίων πρέπει να είναι σύμφωνες με τις ίδιες διατάξεις που ισχύουν για φορητές δεξαμενές γεμάτες με το προηγούμενο υγροποιημένο μη-ψυχόμενο αέριο.

4.2.2.7 Πλήρωση

4.2.2.7.1 Πριν από την πλήρωση, η δεξαμενή πρέπει να επιθεωρείται ώστε να εξασφαλίζεται ότι η φορητή δεξαμενή είναι εγκεκριμένη για το υγροποιημένο μη-ψυχόμενο αέριο που πρόκειται να μεταφερθεί και ότι η φορητή δεξαμενή δεν γεμιζεται με μη-ψυχόμενα υγροποιημένα αέρια τα οποία σε επαφή με τα υλικά του κελύφους, των παρεμβυσμάτων, του εξοπλισμού λειτουργίας και οποιωνδήποτε προστατευτικών επενδύσεων, είναι πιθανόν να αντιδράσουν επικίνδυνα με αυτά και να σχηματίσουν επικίνδυνα προϊόντα ή είναι πιθανόν να εξασθενίσουν σημαντικά αυτά τα υλικά.. Κατά τη διάρκεια της πλήρωσης, η θερμοκρασία του μη-ψυχόμενου υγροποιημένου αέριου πρέπει να βρίσκεται εντός των ορίων των θερμοκρασιών σχεδιασμού.

4.2.2.7.2 Η μέγιστη μάζα μη-ψυχόμενου υγροποιημένου αερίου ανά λίτρο χωρητικότητας του κελύφους (kg/l) δεν πρέπει να υπερβαίνει την πυκνότητα του μη-ψυχόμενου υγροποιημένου αερίου στους 50°C πολλαπλασιασμένη με 0.95. Επιπλέον, το κέλυφος δεν πρέπει να είναι γεμάτο με υγρό στους 60 °C.

4.2.2.7.3 Οι φορητές δεξαμενές δεν πρέπει να γεμίζονται παραπάνω από τη μέγιστη επιτρεπόμενη μικτή μάζα και τη μέγιστη επιτρεπόμενη μάζα φορτίου που καθορίζονται για κάθε αέριο που πρόκειται να μεταφερθεί.

4.2.2.8 Οι φορητές δεξαμενές δεν πρέπει να προσφέρονται για μεταφορά:

(a) Σε κατάσταση ελλιπούς φορτίου που είναι πιθανόν να δημιουργήσει μια μη-αποδεκτή υδραυλική δύναμη λόγω της κίνησης του υγρού μέσα στο πλαίσιο.

(b) Όταν διαρρέουν

(c) Όταν είναι φθαρμένες σε τέτοιο βαθμό ώστε να μπορεί να επηρεαστεί η ακεραιότητα των δεξαμενών ή των διατάξεων ανύψωσης και ασφάλειάς τους, και

(d) Εκτός εάν ο εξοπλισμός λειτουργίας έχει ελεγχθεί και βρεθεί σε καλή λειτουργική κατάσταση.

4.2.2.9 Οι υποδοχές για τα περονοφόρα ανυψωτικά οχήματα των φορητών δεξαμενών πρέπει να είναι κλειστές όταν η δεξαμενή είναι γεμάτη. Αυτή η πρόβλεψη δεν ισχύει για φορητές δεξαμενές οι οποίες σύμφωνα με το 6.7.4.13.4 δεν απαιτείται να είναι εφοδιασμένες με μέσα κλεισίματος των υποδοχών για τα περονοφόρα ανυψωτικά οχήματα.

4.2.3 Γενικές διατάξεις για τη χρήση φορητών δεξαμενών για τη μεταφορά υγροποιημένων αερίων υπό ψύξη.

4.2.3.1 Αυτό το Τμήμα παρέχει γενικές διατάξεις που ισχύουν για τη χρήση φορητών δεξαμενών για τη μεταφορά υγροποιημένων αερίων υπό ψύξη.

4.2.3.2 Οι φορητές δεξαμενές πρέπει να συμμορφώνονται με τις απαιτήσεις σχεδιασμού, κατασκευής, επιθεώρησης και ελέγχου που καθορίζονται λεπτομερώς στο 6.7.4. Τα υγροποιημένα αέρια υπό ψύξη πρέπει να μεταφέρονται σε φορητές δεξαμενές που συμμορφώνονται με την οδηγία φορητής δεξαμενής T75 όπως περιγράφεται στο 4.2.5.2.6 και με οποιεσδήποτε ειδικές διατάξεις για φορητές δεξαμενές που είναι καταχωρημένες για κάθε ουσία στη Στήλη (11) του Πίνακα Α του Κεφαλαίου 3.2 και που περιγράφονται στο 4.2.5.3.

4.2.3.3 Κατά τη διάρκεια της μεταφοράς, οι φορητές δεξαμενές πρέπει να προστατεύονται επαρκώς έναντι φθοράς του περιβλήματος και του εξοπλισμού λειτουργίας που ενδέχεται να προκληθεί από πλάγια και μετωπική σύγκρουση και ανατροπή. Εάν το περίβλημα και ο εξοπλισμός λειτουργίας είναι έτσι κατασκευασμένα ώστε να αντέχουν σε σύγκρουση ή ανατροπή δεν απαιτείται να προστατεύονται με αυτόν τον τρόπο. Παραδείγματα τέτοιας προστασίας δίνονται στο 6.7.4.12.5.

4.2.3.4 Εκτός εάν η ονομασία του-των αερίου-ων που μεταφέρονται εμφανίζεται στη μεταλλική πλάκα που περιγράφεται στο 6.7.4.15.2, πρέπει να είναι διαθέσιμο ένα αντίγραφο του πιστοποιητικού που καθορίζεται στο 6.7.4.13.1 εφόσον ζητηθεί από μια αρμόδια αρχή και να προσκομίζεται άμεσα από τον αποστολέα, τον παραλήπτη ή τον πράκτορα, αναλόγως.

4.2.3.5 Κενές φορητές δεξαμενές ακάθαρτες και μη ελεύθερες αερίων πρέπει να είναι σύμφωνες με τις ίδιες διατάξεις που ισχύουν για φορητές δεξαμενές ως να ήταν γεμάτες με την προηγούμενη ουσία.

4.2.3.6 Πλήρωση

4.2.3.6.1 Πριν από την πλήρωση η φορητή δεξαμενή πρέπει να επιθεωρείται ώστε να εξασφαλίζεται ότι είναι εγκεκριμένη για το υγροποιημένο αέριο υπό ψύξη που πρόκειται να μεταφερθεί και ότι η φορητή δεξαμενή δεν γεμιζεται με υγροποιημένα αέρια υπό ψύξη τα οποία σε επαφή με τα υλικά του κελύφους, των παρεμβυσμάτων, του εξοπλισμού προστασίας και οποιωνδήποτε προστατευτικών επενδύσεων, είναι πιθανόν να αντιδράσουν επικίνδυνα με αυτά και να σχηματίσουν επικίνδυνα προϊόντα ή είναι πιθανόν να εξασθενίσουν σημαντικά αυτά τα υλικά. Κατά τη διάρκεια της πλήρωσης, η θερμοκρασία του υγροποιημένου αερίου υπό ψύξη πρέπει να βρίσκεται εντός των ορίων των θερμοκρασιών σχεδιασμού.

4.2.3.6.2 Στον υπολογισμό του αρχικού βαθμού πλήρωσης πρέπει να λαμβάνεται υπ' όψιν ο απαραίτητος χρόνος αναμονής για την επικείμενη μεταφορά συμπεριλαμβανομένων οποιωνδήποτε καθυστερήσεων οι οποίες μπορεί να προκύψουν. Ο αρχικός βαθμός πλήρωσης του κελύφους, εκτός αν αλλιώς καθορίζεται στα 4.2.3.6.3 και 4.2.3.6.4, πρέπει να είναι τέτοιος ώστε εάν το περιεχόμενο, με εξαίρεση το ήλιο, επρόκειτο να θερμανθεί σε θερμοκρασία στην οποία η τάση ατμών είναι ίση με τη μέγιστη επιτρεπόμενη πίεση λειτουργίας (MAWP) ο όγκος που θα καταλάμβανε από το υγρό δεν θα υπερέβαινε το 98%.

4.2.3.6.3 Τα κελύφη που προορίζονται για τη μεταφορά ηλίου μπορούν να γεμίζονται μέχρι αλλά όχι πάνω από την εισαγωγή της συσκευής εκτόνωσης της πίεσης.

4.2.3.6.4 Μπορεί να επιτραπεί μεγαλύτερος αρχικός βαθμός πλήρωσης, κατόπιν έγκρισης από την αρμόδια αρχή, όταν η επικείμενη διάρκεια μεταφοράς είναι σημαντικά μικρότερη από το χρόνο αναμονής.

4.2.3.7 Πραγματικός χρόνος αναμονής

4.2.3.7.1 Ο πραγματικός χρόνος αναμονής πρέπει να υπολογίζεται για κάθε μεταφορά σύμφωνα με μια διαδικασία αναγνωρισμένη από την αρμόδια αρχή, με βάση τα παρακάτω:

(a) Τον αναφορικό χρόνο αναμονής για το υγροποιημένο αέριο υπό ψύξη που πρόκειται να μεταφερθεί (βλέπε 6.7.4.2.8.1) (όπως υποδεικνύεται στην πλάκα που αναφέρεται στο 6.7.4.15.1).

(b) Την πραγματική πυκνότητα πλήρωσης.

(c) Την πραγματική πίεση πλήρωσης.

(d) Τη χαμηλότερη ρυθμισμένη πίεση της-των συσκευής-ων περιορισμού της πίεσης.

4.2.3.7.2 Ο πραγματικός χρόνος αναμονής πρέπει να αναγράφεται είτε πάνω στην ίδια τη φορητή δεξαμενή είτε πάνω στη μεταλλική πλάκα που είναι σταθερά ασφαλισμένη πάνω στη φορητή δεξαμενή, σύμφωνα με το 6.7.4.15.2.

4.2.3.8 Οι φορητές δεξαμενές δεν πρέπει να προσφέρονται για μεταφορά:

(a) Σε κατάσταση ελλιπούς φορτίου που είναι πιθανόν να δημιουργήσει μια μη-αποδεκτή υδραυλική δύναμη λόγω της κίνησης του υγρού μέσα στο πλαίσιο.

(b) Όταν διαρρέουν

(c) Όταν είναι φθαρμένες σε τέτοιο βαθμό ώστε να μπορεί να επηρεαστεί η ακεραιότητα των δεξαμενών ή των διατάξεων ανύψωσης και ασφάλειάς τους, και

(d) Εκτός εάν ο εξοπλισμός λειτουργίας έχει ελεγχθεί και βρεθεί σε καλή λειτουργική κατάσταση.

(e) Εκτός εάν ο πραγματικός χρόνος αναμονής για το υγροποιημένο αέριο υπό ψύξη που μεταφέρεται έχει καθοριστεί σύμφωνα με το 4.2.3.7 και η φορητή δεξαμενή έχει σημανθεί σύμφωνα με το 6.7.4.15.2, και

(f) Εκτός εάν η διάρκεια της μεταφοράς, αφού ληφθούν υπ' όψιν τυχόν καθυστερήσεις οι οποίες μπορεί να προκύψουν, δεν υπερβαίνει τον πραγματικό χρόνο αναμονής.

4.2.3.9 Οι υποδοχές για τα περονοφόρα ανυψωτικά οχήματα των φορητών δεξαμενών πρέπει να είναι κλεισμένες όταν η δεξαμενή είναι γεμάτη. Αυτή η πρόβλεψη δεν ισχύει για φορητές δεξαμενές οι οποίες σύμφωνα με το 6.7.4.12.4, δεν απαιτείται να είναι εφοδιασμένες με μέσο κλεισίματος των υποδοχών για τα περονοφόρα ανυψωτικά οχήματα.

4.2.4 Γενικές διατάξεις για τη χρήση UN εμπορευματοκιβώτιων αερίων πολλαπλών-στοιχείων (Multiple-element gas containers, MEGCs)

4.2.4.1 Το τμήμα αυτό περιλαμάνει γενικές απαιτήσεις που ισχύουν για τη χρήση εμπορευματοκιβώτιων αερίων πολλαπλών-στοιχείων (MEGCs) για τη μεταφορά αερίων που δεν βρίσκονται υπό ψύξη και αναφέρονται στην 6.7.5.

4.2.4.2 Τα MEGCs πρέπει να συμμορφώνονται με με τις απαιτήσεις σχεδιασμού, κατασκευής, επιθεώρησης και ελέγχου που καθορίζονται λεπτομερώς στο 6.7.5. Τα στοιχεία των MEGCs πρέπει να επιθεωρούνται περιοδικά σύμφωνα με τις διατάξεις που ορίζονται στην οδηγία συσκευασίας P200 της 4.1.4.1. και στην 6.2.1.5.

4.2.4.3 Κατά τη διάρκεια της μεταφοράς, τα MEGCs πρέπει να προστατεύονται επαρκώς έναντι φθοράς των στοιχείων και του εξοπλισμού λειτουργίας που ενδέχεται να προκληθεί από πλάγια και μετωπική σύγκρουση και ανατροπή. Εάν τα στοιχεία και ο εξοπλισμός συντήρησης είναι έτσι κατασκευασμένα ώστε να αντέχουν σε σύγκρουση ή ανατροπή δεν απαιτείται να προστατεύονται με αυτόν τον τρόπο. Παραδείγματα τέτοιας προστασίας δίνονται στο 6.7.5.10.4.

4.2.4.4 Οι απαιτήσεις για τον περιοδικό έλεγχος και επιθεώρηση των MEGCs καθορίζονται στην παράγραφο 6.7.5.12. Τα MEGCs ή τα στοιχεία τους δεν πρέπει να φορτίζονται ή να γεμίζονται όταν οφείλουν να υποβληθούν σε περιοδική επιθεώρηση αλλά μπορούν να μεταφέρονται μετά τη λήξη του χρονικού ορίου.

4.2.4.5 Πλήρωση

4.2.4.5.1 Πριν από την πλήρωση, τα MEGCs πρέπει να επιθεωρούνται για να εξασφαλίζεται ότι είναι εγκεκριμένα για το αέριο που πρόκειται να μεταφερθεί και ότι ικανοποιούνται οι ισχύουσες διατάξεις του RID.

4.2.4.5.2 Τα στοιχεία των MEGCs πρέπει να γεμίζονται σύμφωνα με τις πιέσεις λειτουργίας, τους λόγους πλήρωσης και τις διατάξεις πλήρωσης που ορίζονται στην οδηγία συσκευασίας P200 της 4.1.4.1. για το συγκεκριμένο αέριο με το οποίο γεμίζεται το στοιχείο. Σε καμία περίπτωση δεν πρέπει ένα MEGC ή μια ομάδα στοιχείων να γεμίζεται ως μία ενότητα καθ'υπέρβαση της χαμηλότερης πίεσης λειτουργίας οποιουδήποτε στοιχείου.

4.2.4.5.3 Τα MEGCs δεν πρέπει να γεμίζονται πάνω από τη μέγιστη επιτρεπόμενη μικτή μάζα τους.

4.2.4.5.4 Οι βαλβίδες απομόνωσης πρέπει να κλείνονται μετά την πλήρωση και να παραμένουν κλειστές κατά τη διάρκεια της μεταφοράς. Τοξικά αέρια (αέρια των ομάδων T, TF, TC, TO, TFC και TOC) πρέπει να μεταφέρονται σε MEGCs μόνο όταν κάθε στοιχείο είναι εξοπλισμένο με βαλβίδα απομόνωσης.

4.2.4.5.5 Τα ανοίγματα πλήρωσης πρέπει να είναι κλεισμένα με πώματα ή βύσματα, Μετά την πλήρωση πρέπει να επιβεβαιώνεται από τον πληρωτή ότι τα κλεισίματα και ο εξοπλισμός δεν διαρρέουν.

4.2.4.5.6 Τα MEGCs δεν πρέπει να προσφέρονται για γέμισμα:

(a) Όταν είναι φθαρμένα σε τέτοιο βαθμό ώστε να μπορεί να επηρεαστεί η ακεραιότητα των δοχείων πίεσης ή του δομικού ή του λειτουργικού τους εξοπλισμού

(b) Εκτός αν τα δοχεία πίεσης και ο δομικός ή ο λειτουργικός τους εξοπλισμός έχουν εξεταστεί και έχουν βρεθεί να είναι σε καλή κατάσταση λειτουργίας, και

(c) Εκτός αν οι απαιτούμενες σημάνσεις πιστοποίησης, επανέλεγχου και πλήρωσης είναι ευανάγνωστες

4.2.4.6 Τα υπό-φόρτιση MEGCs δεν πρέπει να προσφέρονται για μεταφορά :

(a) όταν διαρρέουν

(b) όταν είναι φθαρμένα σε τέτοιο βαθμό ώστε να μπορεί να επηρεαστεί η ακεραιότητα των δοχείων πίεσης ή του δομικού ή του λειτουργικού τους εξοπλισμού

(c) Εκτός αν τα δοχεία πίεσης και ο δομικός και ο λειτουργικός τους εξοπλισμός έχουν εξεταστεί και έχουν βρεθεί να είναι σε καλή κατάσταση λειτουργίας, και

(d) Εκτός αν οι απαιτούμενες σημάνσεις πιστοποίησης, επανέλεγχου και πλήρωσης είναι ευανάγνωστες.

4.2.4.7 Κενά MEGCs που δεν έχουν καθαριστεί και αποπλυθεί πρέπει να συμμορφώνονται προς τις ίδιες απαιτήσεις που ισχύουν για τα MEGCs ως να ήταν γεμάτα με την προηγούμενη ουσία

4.2.5 Οδηγίες και ειδικές διατάξεις για φορητές δεξαμενές

4.2.5.1 Γενικά

4.2.5.1.1 Αυτό το Τμήμα περιλαμβάνει τις οδηγίες και τις ειδικές διατάξεις για τις φορητές δεξαμενές που εφαρμόζονται στα επικίνδυνα εμπορεύματα που επιτρέπεται να μεταφέρονται με φορητές δεξαμενές. Κάθε οδηγία φορητής δεξαμενής αναγνωρίζεται από έναν αλφαριθμητικό κωδικό (π.χ. T1). Η στήλη (10) του Πίνακα Α του Κεφαλαίου 3.2 υποδεικνύει την οδηγία φορητής δεξαμενής που πρέπει να χρησιμοποιείται για κάθε ουσία που επιτρέπεται να μεταφέρεται με φορητή δεξαμενή. Όταν για μια συγκεκριμένη εγγραφή επικίνδυνων εμπορευμάτων δεν εμφανίζεται στη Στήλη (10) καμία οδηγία φορητής δεξαμενής τότε η μεταφορά της ουσίας με φορητές δεξαμενές δεν επιτρέπεται εκτός εάν δοθεί έγκριση από αρμόδια αρχή όπως λεπτομερώς αναφέρεται στο 6.7.1.3. Ειδικές διατάξεις για φορητές δεξαμενές καταχωρούνται για συγκεκριμένα επικίνδυνα εμπορεύματα στη Στήλη (11) του Πίνακα Α του Κεφαλαίου 3.2. Κάθε ειδική διάταξη για φορητή δεξαμενή αναγνωρίζεται από έναν αλφαριθμητικό κωδικό (π.χ. TP1). Ένας κατάλογος των ειδικών διατάξεων για φορητές δεξαμενές δίνεται στο 4.2.5.3.

ΣΗΜΕΙΩΣΗ : Τα αέρια που εγκρίνονται να μεταφερθούν σε MEGCs αναφέρονται με το το γράμμα «(M)» στην Στήλη (1) του Πίνακα Α του Κεφαλαίου 3.2

4.2.5.2 Οδηγίες φορητής δεξαμενής

4.2.5.2.1 Οι οδηγίες φορητής δεξαμενής εφαρμόζονται στα επικίνδυνα εμπορεύματα των Κλάσεων 1 έως 9. Οι οδηγίες φορητής δεξαμενής δίνουν συγκεκριμένες πληροφορίες σχετικά με τις διατάξεις για φορητές δεξαμενές που ισχύουν για συγκεκριμένες ουσίες. Αυτές οι διατάξεις πρέπει να ισχύουν επιπλέον των γενικών προβλέψεων αυτού του Κεφαλαίου και των γενικών απαιτήσεων του Κεφαλαίου 6.7.

4.2.5.2.2 Για ουσίες της Κλάσης 1 και των Κλάσεων 3 έως 9, οι οδηγίες φορητής δεξαμενής υποδεικνύουν την ισχύουσα ελάχιστη πίεση δοκιμής, το ελάχιστο πάχος πλαισίου (για χάλυβα αναφοράς), απαιτήσεις ανοίγματος πυθμένα και απαιτήσεις εκτόνωσης της πίεσης. Στην οδηγία φορητής δεξαμενής T23 αναφέρονται οι αυτενεργές ουσίες της Κλάσης 4.1 και τα οργανικά υπεροξείδια της Κλάσης 5.2 που επιτρέπεται να μεταφέρονται σε φορητές δεξαμενές.

4.2.5.2.3 Υγροποιημένα μη-ψυχόμενα αέρια καταχωρούνται στην οδηγία φορητής δεξαμενής T50. Η T50 δίνει τις μέγιστες επιτρεπόμενες πιέσεις λειτουργίας, τις απαιτήσεις για τα ανοίγματα κάτω από το επίπεδο του υγρού, απαιτήσεις εκτόνωσης της πίεσης και απαιτήσεις μέγιστης πυκνότητας πλήρωσης για τα μη-ψυχόμενα υγροποιημένα αέρια που επιτρέπεται να μεταφέρονται σε φορητές δεξαμενές.

4.2.5.2.4 Υγροποιημένα αέρια υπό ψύξη καταχωρούνται στην οδηγία φορητής δεξαμενής T75.

4.2.5.2.5 Καθορισμός των κατάλληλων οδηγιών φορητής δεξαμενής

Όταν μια συγκεκριμένη οδηγία φορητής δεξαμενής καθορίζεται στη Στήλη (10) του Πίνακα Α του Κεφαλαίου 3.2 για μια συγκεκριμένη καταχώρηση επικίνδυνων εμπορευμάτων μπορούν να χρησιμοποιηθούν επίσης φορητές δεξαμενές οι οποίες έχουν υψηλότερες ελάχιστες πιέσεις δοκιμής, μεγαλύτερο πάχος κελύφους, πιο σφιχτό άνοιγμα πυθμένα και διατάξεις συσκευών εκτόνωσης της πίεσης. Οι παρακάτω οδηγίες εφαρμόζονται για τον καθορισμό των κατάλληλων φορητών δεξαμενών οι οποίες μπορούν να χρησιμοποιηθούν για τη μεταφορά συγκεκριμένων ουσιών:

Οδηγία φορητής δεξαμενής που καθορίζεται	**Οδηγίες φορητής δεξαμενής που επίσης επιτρέπονται**
T1	T2, T3, T4, T5, T6, T7, T8, T9, T10, T11, T12, T13, T14, T15, T16, T17, T18, T19, T20, T21, T22
T2	T4, T5, T7, T8, T9, T10, T11, T12, T13, T14, T15, T16, T17, T18, T19, T20, T21, T22
T3	T4, T5, T6, T7, T8, T9, T10, T11, T12, T13, T14, T15, T16, T17, T18, T19, T20, T21, T22
T4	T5, T7, T8, T9, T10, T11, T12, T13, T14, T15, T16, T17, T18, T19, T20, T21, T22
T5	T10, T14, T19, T20, T22
T6	T7, T8, T9, T10, T11, T12, T13, T14, T15, T16, T17, T18, T19, T20, T21, T22
T7	T8, T9, T10, T11, T12, T13, T14, T15, T16, T17, T18, T19, T20, T21, T22
T8	T9, T10, T13, T14, T19, T20, T21, T22
T9	T10, T13, T14, T19, T20, T21, T22
T10	T14, T19, T20, T22
T11	T12, T13, T14, T15, T16, T17, T18, T19, T20, T21, T22

Οδηγία φορητής δεξαμενής που καθορίζεται	Οδηγίες φορητής δεξαμενής που επίσης επιτρέπονται
T12	T14, T16, T18, T19, T20, T22
T13	T14, T19, T20, T21, T22
T14	T19, T20, T22
T15	T16, T17, T18, T19, T20, T21, T22
T16	T18, T19, T20, T22
T17	T18, T19, T20, T21, T22
T18	T19, T20,T22
T19	T20,T22
T20	T22
T21	T22
T22	Καμία
T23	Καμία

4.2.5.2.6 Οδηγίες φορητής δεξαμενής

Οι οδηγίες φορητής δεξαμενής καθορίζουν τις απαιτήσεις που εφαρμόζονται για μία φορητή δεξαμενή όταν χρησιμοποιείται για τη μεταφορά συγεκριμένων ουσίων. Οι οδηγίες φορητής δεξαμενής T1 έως T22 καθορίζουν την ελάχιστη ισχύουσα πίεση δοκιμής, το ελάχιστο πάχος κελύφους (σε mm χάλυβα αναφοράς), και τις απαιτήσεις εκτόνωσης πίεσης και ανοίγματος πυθμένα.

T1 - T22 ΟΔΗΓΙΕΣ ΦΟΡΗΤΗΣ ΔΕΞΑΜΕΝΗΣ

Αυτές οι οδηγίες φορητής δεξαμενής ισχύουν για υγρές και στερεές ουσίες των Κλάσεων 3 έως 9. Οι γενικές διατάξεις του Τμήματος 4.2.1 και οι απαιτήσεις του Τμήματος 6.7.2 πρέπει να ικανοποιούνται.

Οδηγία φορητής δεξαμενής	Ελάχιστη πίεση δοκιμής (bar)	Ελάχιστο πάχος κελύφους (σε mm-χάλυβα αναφοράς) (βλέπε 6.7.2.4)	Απαιτήσεις εκτόνωσης πίεσης[40] (βλέπε 6.7.2.8)	Απαιτήσεις ανοίγματος πυθμένα (βλέπε 6.7.2.6)
T1	1.5	Βλέπε 6.7.2.4.2	Κανονική	Βλέπε 6.7.2.6.2
T2	1.5	Βλέπε 6.7.2.4.2	Κανονική	Βλέπε 6.7.2.6.3
T3	2.65	Βλέπε 6.7.2.4.2	Κανονική	Βλέπε 6.7.2.6.2

[40] Όταν υποδεικνύεται η λέξη «Κανονική», ισχύουν όλες οι απαιτήσεις της 6.7.2.8 εκτός για 6.7.2.8.3.

T4	2.65	Βλέπε 6.7.2.4.2	Κανονική	Βλέπε 6.7.2.6.3
T5	2.65	Βλέπε 6.7.2.4.2	Βλέπε 6.7.2.8.3	Δεν επιτρέπεται
T6	4	Βλέπε 6.7.2.4.2	Κανονική	Βλέπε 6.7.2.6.2
T7	4	Βλέπε 6.7.2.4.2	Κανονική	Βλέπε 6.7.2.6.3
T8	4	Βλέπε 6.7.2.4.2	Κανονική	Δεν επιτρέπεται
T9	4	6mm	Κανονική	Δεν επιτρέπεται
T10	4	6mm	Βλέπε 6.7.2.8.3	Δεν επιτρέπεται
T11	6	Βλέπε 6.7.2.4.2	Κανονική	Βλέπε 6.7.2.6.3
T12	6	Βλέπε 6.7.2.4.2	Βλέπε 6.7.2.8.3	Βλέπε 6.7.2.6.3
T13	6	6mm	Κανονική	Δεν επιτρέπεται
T14	6	6mm	Βλέπε 6.7.2.8.3	Δεν επιτρέπεται
T15	10	Βλέπε 6.7.2.4.2	Κανονική	Βλέπε 6.7.2.6.3
T16	10	Βλέπε 6.7.2.4.2	Βλέπε 6.7.2.8.3	Βλέπε 6.7.2.6.3
T17	10	6mm	Κανονική	Βλέπε 6.7.2.6.3
T18	10	6mm	Βλέπε 6.7.2.8.3	Βλέπε 6.7.2.6.3
T19	10	6mm	Βλέπε 6.7.2.8.3	Δεν επιτρέπεται
T20	10	8mm	Βλέπε 6.7.2.8.3	Δεν επιτρέπεται
T21	10	10mm	Κανονική	Δεν επιτρέπεται
T22	10	10mm	Βλέπε 6.7.2.8.3	Δεν επιτρέπεται

(a) Όταν εμφανίζεται η λέξη «Κανονική», τότε εφαρμόζονται όλες οι απαιτήσεις της 6.7.2.8 εκτός της 6.7.2.8.3

T23 **ΟΔΗΓΙΑ ΦΟΡΗΤΗΣ ΔΕΞΑΜΕΝΗΣ** **T23**

Αυτή η οδηγία φορητής δεξαμενής ισχύει για αυτενεργές ουσίες της Κλάσης 4.1 και οργανικά υπεροξείδια της Κλάσης 5.2. Οι γενικές διατάξεις του Τμήματος 4.2.1 και οι απαιτήσεις του Τμήματος 6.7.2 πρέπει να πληρούνται. Οι συμπληρωματικές διατάξεις ειδικές για αυτενεργές ουσίες της Κλάσης 4.1 και οργανικά υπεροξείδια της Κλάσης 5.2 in 4.2.1.13 πρέπει επίσης να πληρούνται.

UN Αρ.	**Ουσία**	**Ελάχιστη πίεση δοκιμής (bar)**	**Ελάχιστο πάχος κελύφους (mm-χάλυβα αναφοράς)**	**Απαιτή-σεις ανοίγμα-τος πυθμένα**	**Απαιτήσεις εκτόνωσης της πίεσης**	**Βαθμός πλήρωσης**
3109	ΟΡΓΑΝΙΚΟ ΥΠΕΡΟΞΕΊΔΙΟ, ΤΥΡΟΥ F, ΥΓΡΟ τριτ-Βουτυλο υδρο-υπεροξείδιο[a], όχι περισσότερο από 72% με νερό Κουμυλο υδρο-υπεροξείδιο, όχι περισσότερο από 90% σε μέσο αραίωσης τύπου A Δι-τριτ-βουτυλο υπεροξείδιο, όχι περισσότερο από 32% σε μέσο αραίωσης τύπου A Ισοπροπυλο κουμυλο υδρο-υπεροξείδιο, όχι περισσότερο από 72% σε μέσο αραίωσης τύπου A p-Μενθυλο υδρο-υπεροξείδιο, όχι περισσότερο από 72% σε μέσο αραίωσης τύπου A Πινανυλο υδρο-υπεροξείδιο, όχι περισσότερο από 50% σε μέσο αραίωσης τύπου A	4	Βλέπε 6.7.2.4.2	Βλέπε 6.7.2.6.3	Βλέπε 6.7.2.8.2 4.2.1.13.6 4.2.1.13.7 4.2.1.13.8	Βλέπε 4.2.1.13.13
3110	ΟΡΓΑΝΙΚΟ ΥΠΕΡΟΞΕΙΔΙΟ ΤΥΠΟΥ F, ΣΤΕΡΕΟ Δικουμυλο υπεροξείδιο [b]	4	Βλέπε 6.7.2.4.2	Βλέπε 6.7.2.6.3	Βλέπε 6.7.2.8.2 4.2.1.13.6 4.2.1.13.7 4.2.1.13.8	Βλέπε 4.2.1.13.13
3229	ΑΥΤΕΝΕΡΓΟ ΥΓΡΟ ΤΥΠΟΥ F	4	Βλέπε 6.7.2.4.2	Βλέπε 6.7.2.6.3	Βλέπε 6.7.2.8.2 4.2.1.13.6 4.2.1.13.7 4.2.1.13.8	Βλέπε 4.2.1.13.13
3230	ΑΥΤΕΝΕΡΓΟ ΣΤΕΡΕΟ ΤΥΠΟΥ F	4	Βλέπε 6.7.2.4.2	Βλέπε 6.7.2.6.3	Βλέπε 6.7.2.8.2 4.2.1.13.6 4.2.1.13.7 4.2.1.13.8	Βλέπε 4.2.1.13.13

[a] Εφόσον έχουν ληφθεί μέτρα για να επιτευχθεί η ισοδυναμία ασφαλείας του 65% τριτ-Βουτυλο υδρουπεροξείδιο και 35% νερό.

[b] Μέγιστη ποσότητα ανά φορητή δεξαμενή: 2000 κιλά.

T50 **ΟΔΗΓΙΑ ΦΟΡΗΤΗΣ ΔΕΞΑΜΕΝΗΣ** **T50**

Αυτή η οδηγία φορητής δεξαμενής ισχύει για υγροποιημένα μη-ψυχόμενα αέρια. Οι γενικές διατάξεις του Τμήματος 4.2.2 και οι απαιτήσεις του Τμήματος 6.7.3 πρέπει να ικανοποιούνται.

UN Αρ.	**Υγροποιημένα μη-ψυχόμενα αέρια**	**Μέγ. επιτρεπόμενη πίεση λειτουργίας (bar) δεξαμενή μικρή, ακάλυπτη, με ηλιοπροστασία, μονωμένη[41]**	**Ανοίγματα κάτω από το επίπεδο του υγρού**	**Απαιτήσεις για εκτόνωση της πίεσης[42] (βλέπε 6.7.3.7)**	**Μέγιστη πυκνότητα πλήρωσης (kg/l)**
1005	Αμμωνία, άνυδρη	29.0 25.7 22.0 19.7	Επιτρέπονται	Βλέπε 6.7.3.7.3	0.53
1009	Βρωμοτριφθορομεθάνιο (Ψυκτικό αέριο R 13B1)	38.0 34.0 30.0 27.5	Επιτρέπονται	Κανονική	1.13
1010	Βουταδιένια, σταθεροποιημένα	7.5 7.0 7.0 7.0	Επιτρέπονται	Κανονική	0.55
1010	Βουταδιένια και μίγματα υδρογονανθράκων	Βλέπε MAWP ορισμό στην 6.7.3.1.	Επιτρέπονται	Κανονική	Βλέπε 4.2.2.7
1011	Βουτάνιο	7.0 7.0 7.0 7.0	Επιτρέπονται	Κανονική	0.51
1012	Βουτυλένιο	8.0 7.0 7.0 7.0	Επιτρέπονται	Κανονική	0.53
1017	Χλώριο	19.0 17.0 15.0 13.5	Δεν επιτρέπονται	Βλέπε 6.7.3.7.3	1.25

[41] "Μικρή" σημαίνει δεξαμενές που έχουν κέλυφος με διάμετρο 1.5m ή μικρότερο. "Ακάλυπτη" σημαίνει δεξαμενή που έχει κέλυφος με διάμετρο μεγαλύτερη από 1.5m χωρίς μόνωση ή ηλιοπροστασία (βλέπε 6.7.3.2.12). "Με ηλιοπροστασία" σημαίνει δεξαμενή με διάμετρο μεγαλύτερη από 1.5m με ηλιοπροστασία (βλέπε 6.7.3.2.12). "Μονωμένη" σημαίνει δεξαμενή με διάμετρο μεγαλύτερη από 1.5m με μόνωση (βλέπε 6.7.3.2.12). (Βλέπε ορισμό "Σχεδιασμός θερμοκρασίας αναφοράς", στην 6.7.3.1).

[42] Η λέξη "Κανονική" στη στήλη απαιτήσεις εκτόνωσης πίεσης υποδεικνύει ότι δεν απαιτείται εύθραυστος δίσκος όπως ορίζεται στην 6.7.3.7.3.

1018	Χλωροδιφθορομεθάνιο (Ψυκτικό αέριο R 22)	26.0 24.0 21.0 19.0	Επιτρέπονται	Κανονική	1.03
1020	Χλωροπενταφθοροαιθάνιο (Ψυκτικό αέριο R 115)	23.0 20.0 18.0 16.0	Επιτρέπονται	Κανονική	1.06
1021	1-Χλωρο-1,2,2,2-τετραφθοροαιθάνιο (Ψυκτικό αέριο R 124)	10.3 9.8 7.9 7.0	Επιτρέπονται	Κανονική	1.20
1027	Κυκλοπροπάνιο	18.0 16.0 14.5 13.0	Επιτρέπονται	Κανονική	0.53
1028	Διχλωροδιφθορομεθάνιο (Ψυκτικό αέριο R 12)	16.0 15.0 13.0 11.5	Επιτρέπο-νται	Κανονική	1.15
1029	Διχλωροφθορομεθάνιο (Ψυκτικό αέριο R 21)	7.0 7.0 7.0 7.0	Επιτρέπονται	Κανονική	1.23
1030	1,1-Διφθοροαιθάνιο (Ψυκτικό αέριο R 152a)	16.0 14.0 12.4 11.0	Επιτρέπονται	Κανονική	0.79
1032	Διμεθυλαμίνη, άνυδρη	7.0 7.0 7.0 7.0	Επιτρέπονται	Κανονική	0.59
1033	Διμεθυλαιθέρας	15.5 13.8 12.0 10.6	Επιτρέπονται	Κανονική	0.58
1036	Αιθυλαμίνη	7.0 7.0 7.0 7.0	Επιτρέπεται	Κανονική	0.61
1037	Αιθυλοχλωρίδιο	7.0 7.0 7.0 7.0	Επιτρέπεται	Κανονική	0.80

1040	Αιθυλενοξείδιο με άζωτο έως συνολική πίεση 1MPa (10 bar) στους 50 °C	- - - 10.0	Δεν επιτρέπεται	Βλέπε 6.7.3.7.3	0.78
1041	Μείγμα αιθυλενοξείδιου και διοξείδιου του άνθρακα με περισσότερο από 9% αλλά όχι περισσότερο από 87% αιθυλενοξείδιο	Βλέπε MAWP ορισμό in 6.7.3.1	Επιτρέπεται	Κανονική	Βλέπε 4.2.2.7
1055	Ισοβουτυλένιο	8.1 7.0 7.0 7.0	Επιτρέπεται	Κανονική	0.52
1060	Μείγμα μεθυλακετυλένιου και προπαδιένιου, σταθεροποιημένο	28.0 24.5 22.0 20.0	Επιτρέπεται	Κανονική	0.43
1061	Μεθυλαμίνη, άνυδρη	10.8 9.6 7.8 7.0	Επιτρέπεται	Κανονική	0.58
1062	Μεθυλοβρωμίδιο	7.0 7.0 7.0 7.0	Δεν επιτρέπεται	Βλέπε 6.7.3.7.3	1.51
1063	Μεθυλοχλωρίδιο (Ψυκτικό αέριο R 40)	14.5 12.7 11.3 10.0	Επιτρέπεται	Κανονική	0.81
1064	Μεθυλομερκαπτάνη	7.0 7.0 7.0 7.0	Δεν επιτρέπεται	Βλέπε 6.7.3.7.3	0.78
1067	Τετροξείδιο του διαζώτου	7.0 7.0 7.0 7.0	Δεν επιτρέπεται	Βλέπε 6.7.3.7.3	1.30
1075	Αέριο πετρελαίου, υγροποιημένο	Βλέπε MAWP ορισμό στο 6.7.3.1	Επιτρέπονται	Κανονική	Βλέπε 4.2.2.7
1077	Προπυλένιο	28.0 24.5 22.0 20.0	Επιτρέπονται	Κανονική	0.43
1078	Ψυκτικό αέριο, ε.α.ο.	Βλέπε MAWP ορισμό στο 6.7.3.1	Επιτρέπο-νται	Κανονική	Βλέπε 4.2.2.7

1079	Διοξείδιο του θείου	11.6 10.3 8.5 7.6	Δεν επιτρέπονται	Βλέπε 6.7.3.7.3	1.23
1082	Τριφθοροχλωροαιθυλένιο, σταθεροποιημένο (Ψυκτικό αέριο R 1113)	17.0 15.0 13.1 11.6	Δεν επιτρέπονται	Βλέπε 6.7.3.7.3	1.13
1083	Τριμεθυλαμίνη, άνυδρη	7.0 7.0 7.0 7.0	Επιτρέπονται	Κανονική	0.56
1085	Βρομιούχο βινύλιο, σταθεροποιημένο	7.0 7.0 7.0 7.0	Επιτρέπονται	Κανονική	1.37
1086	Βινυλοχλωρίδιο, σταθεροποιημένο	10.6 9.3 8.0 7.0	Επιτρέπονται	Κανονική	0.81
1087	Βινυλομεθυλαιθέρας, σταθεροποιημένος	7.0 7.0 7.0 7.0	Επιτρέπονται	Κανονική	0.67
1581	Μείγμα χλωροπικρίνης και μεθυλοβρωμιδίου με όχι περισσότερο από 2% χλωροπικρίνη	7.0 7.0 7.0 7.0	Δεν επιτρέπονται	Βλέπε 6.7.3.7.3	1.51
1582	Μείγμα χλωροπικρίνης και μεθυλοχλωριδίου	19.2 16.9 15.1 13.1	Δεν επιτρέπονται	Βλέπε 6.7.3.7.3	0.81
1858	Εξαφθοροπροπυλένιο (Ψυκτικό αέριο R 1216)	19.2 16.9 15.1 13.1	Επιτρέπονται	Κανονική	1.11
1912	Μείγμα μεθυλοχλωρίδιου και μεθυλενοχλωρίδιου	15.2 13.0 11.6 10.1	Επιτρέπονται	Κανονική	0.81
1958	1,2-Διχλωρο-1,1,2,2-τετραφθοροαιθάνιο (Ψυκτικό αέριο R 114)	7.0 7.0 7.0 7.0	Επιτρέπονται	Κανονική	1.30
1965	Αέριος υδρογονάνθρακας, υγροποιημένο μείγμα, ε.α.ο.	Βλέπε MAWP ορισμό in 6.7.3.1	Επιτρέπονται	Κανονική	Βλέπε 4.2.2.7

1969	Ισοβουτάνιο	8.5 7.5 7.0 7.0	Επιτρέπονται	Κανονική	0.49
1973	Μείγμα Χλωροδιφθορομεθάνιου και χλωροπενταφθοροαιθάνιου με σταθερό σημείο βρασμού, με περίπου 49% χλωροδιφθορομεθάνιο (Ψυκτικό αέριο R 502)	28.3 25.3 22.8 20.3	Επιτρέπονται	Κανονική	1.05
1974	Χλωροδιφθοροβρωμομεθάνιο (Ψυκτικό αέριο R 12B1)	7.4 7.0 7.0 7.0	Επιτρέπονται	Κανονική	1.61
1976	Οκταφθοροκυκλοβουτάνιο (Ψυκτικό αέριο RC 318)	8.8 7.8 7.0 7.0	Επιτρέπονται	Κανονική	1.34
1978	Προπάνιο	22.5 20.4 18.0 16.5	Επιτρέπονται	Κανονική	0.42
1983	1-Χλωρο-2,2,2-τριφθοροαιθάνιο (Ψυκτικό αέριο R 133a)	7.0 7.0 7.0 7.0	Επιτρέπονται	Κανονική	1.18
2035	1,1,1-Τριφθοροαιθάνιο (Ψυκτικό αέριο R 143a)	31.0 27.5 24.2 21.8	Επιτρέπονται	Κανονική	0.76
2424	Οκταφθοροπροπάνιο (Ψυκτικό αέριο R 218)	23.1 20.8 18.6 16.6	Επιτρέπονται	Κανονική	1.07
2517	1-Χλωρο-1,1-διφθοροαιθάνιο (Ψυκτικό αέριο R 142b)	8.9 7.8 7.0 7.0	Επιτρέπονται	Κανονική	0.99
2602	Αζεότροπο μείγμα διχλωροδιφθορομεθάνιου και διφθοροαιθάνιου με περίπου 74% διχλωροδιφθορομεθάνιο (Ψυκτικό αέριο R 500)	20.0 18.0 16.0 14.5	Επιτρέπονται	Κανονική	1.01

3057	Τριφθοροακετυλοχλωρίδιο	14.6 12.9 11.3 9.9	Δεν επιτρέπονται	6.7.3.7.3	1.17
3070	Μείγμα αιθυλενοξείδιου και διχλωροδιφθορομεθάνιου με όχι περισσότερο από 12.5% αιθυλενοξείδιο	14.0 12.0 11.0 9.0	Επιτρέπονται	6.7.3.7.3	1.09
3153	Υπερφθορο (μεθυλ- βινυλ-αιθέρας)	14.3 13.4 11.2 10.2	Επιτρέπονται	Κανονική	1.14
3159	1,1,1,2-Τετραφθοροαιθάνιο (Ψυκτικό αέριο R 134a)	17.7 15.7 13.8 12.1	Επιτρέπονται	Κανονική	1.04
3161	Υγροποιημένο αέριο, εύφλεκτο, ε.α.ο.	Βλέπε MAWP ορισμό στην 6.7.3.1	Επιτρέπονται	Κανονική	Βλέπε 4.2.2.7
3163	Υγροποιημένο αέριο, ε.α.ο.	Βλέπε MAWP ορισμό στην 6.7.3.1	Επιτρέπονται	Κανονική	Βλέπε 4.2.2.7
3220	Πενταφθοροαιθάνιο (Ψυκτικό αέριο R 125)	34.4 30.8 27.5 24.5	Επιτρέπονται	Κανονική	0.95
3252	Διφθορομεθάνιο (Ψυκτικό αέριο R 32)	43.0 39.0 34.4 30.5	Επιτρέπονται	Κανονική	0.78
3296	Επταφθοροπροπάνιο (Ψυκτικό αέριο R 227)	16.0 14.0 12.5 11.0	Επιτρέπονται	Κανονική	1.20
3297	Μείγμα αιθυλενοξείδιου και χλωροτετραφθοροαιθάνιου, με όχι περισσότερο από 8.8% αιθυλενοξείδιο	8.1 7.0 7.0 7.0	Επιτρέπονται	Κανονική	1.16
3298	Μείγμα αιθυλενοξείδιου και πεντγαφθοροαιθάνιου, με όχι περισσότερο από 7.9% αιθυλεν οξείδιο	25.9 23.4 20.9 18.6	Επιτρέπονται	Κανονική	1.02

3299	Μείγμα αιθυλενοξείδιου και τετραφθοροαιθάνιου, με όχι περισσότερο από 5.6% αιθυλενοξείδιο	16.7 14.7 12.9 11.2	Επιτρέπονται	Κανονική	1.03
3318	Διάλυμα αμμωνίας, σχετικής πυκνότητας μικρότερης από 0.880 στους 15 °C σε νερό, με περισσότερο από 50% αμμωνία	Βλέπε MAWP ορισμό στην 6.7.3.1	Επιτρέπονται	Βλέπε 6.7.3.7.3	Βλέπε 4.2.2.7
3337	Ψυκτικό αέριο R 404A	31.6 28.3 25.3 22.5	Επιτρέπονται	Κανονική	0.84
3338	Ψυκτικό αέριο R 407A	31.3 28.1 25.1 22.4	Επιτρέπονται	Κανονική	0.95
3339	Ψυκτικό αέριο R 407B	33.0 29.6 26.5 23.6	Επιτρέπονται	Κανονική	0.95
3340	Ψυκτικό αέριο R 407C	29.9 26.8 23.9 21.3	Επιτρέπονται	Κανονική	0.95

T75	**ΟΔΗΓΙΑ ΦΟΡΗΤΗΣ ΔΕΞΑΜΕΝΗΣ**	**T75**

Αυτή η οδηγία φορητής δεξαμενής ισχύει για υγροποιημένα αέρια υπό ψύξη. Οι γενικές διατάξεις του Τμήματος 4.2.3 και οι απαιτήσεις του Τμήματος 6.7.4 πρέπει να ικανοποιούνται.

4.2.5.3 Ειδικές διατάξεις για φορητές δεξαμενές

Οι ειδικές διατάξεις για φορητές δεξαμενές καταχωρούνται σε ορισμένες ουσίες για να υποδείξουν διατάξεις οι οποίες είναι επιπρόσθετες ή αντί εκείνων που δίνονται από τις οδηγίες φορητής δεξαμενής ή τις απαιτήσεις στο Κεφάλαιο 6.7. Οι ειδικές διατάξεις για φορητές δεξαμενές αναγνωρίζονται από έναν αλφαριθμητικό κωδικό που αρχίζει με τα γράμματα "TP" (πρόβλεψη για δεξαμενή) και καταχωρούνται για συγκεκριμένες ουσίες στη Στήλη (11) του Πίνακα Α του Κεφαλαίου 3.2. Παρακάτω είναι ένας κατάλογος των ειδικών διατάξεων για φορητές δεξαμενές:

TP1 Ο βαθμός πλήρωσης που καθορίζεται στο 4.2.1.9.2 δεν πρέπει να υπερβαίνεται

$$(Degree\ of\ filling\ =\ \frac{97}{1+\alpha\ (tr-tf)})$$

TP2 Ο βαθμός πλήρωσης που καθορίζεται στο 4.2.1.9.3 δεν πρέπει να υπερβαίνεται

$$(Degree\ of\ filling\ =\ \frac{95}{1+\alpha\ (tr-tf)})$$

TP3 Ο μέγιστος βαθμός πλήρωσης (%) για στερεά που μεταφέρονται πάνω από το σημείο τήξης τους και για υγρά που μεταφέρονται σε συνθήκες αυξημένης θερμοκρασίας ο βαθμός πλήρωσης πρέπει να υπολογίζεται σύμφωνα με την 4.2.1.9.5

TP4 Ο βαθμός πλήρωσης δεν πρέπει να υπερβαίνει το 90% ή, εναλλακτικά, οποιαδήποτε άλλη τιμή που εγκρίνεται από την αρμόδια αρχή (βλέπε 4.2.1.16.2).

TP5 Ο βαθμός πλήρωσης που καθορίζεται στην 4.2.3.6 θα πρέπει να ικανοποιείται.

TP6 Για την αποφυγή διάρρηξης της δεξαμενής σε οποιαδήποτε περίπτωση, συμπεριλαμβανομένης της εγκόλπωσης σε φωτιά, πρέπει να είναι εφοδιασμένη με διατάξεις εκτόνωσης της πίεσης οι οποίες να είναι επαρκείς σε σχέση με τη χωρητικότητα της δεξαμενής και τη φύση της ουσίας που μεταφέρεται. Η διάταξη πρέπει επίσης να είναι συμβατή με την ουσία.

TP7 Ο αέρας πρέπει να αποβάλλεται από το χώρο του ατμού με άζωτο ή άλλο μέσον.

TP8 Η πίεση δοκιμής μπορεί να μειωθεί στο 1.5 bar όταν το σημείο ανάφλεξης των ουσιών που μεταφέρονται είναι μεγαλύτερο από 0 °C.

TP9 Μια ουσία αυτής της περιγραφής πρέπει να μεταφέρεται μόνο σε φορητή δεξαμενή που εγκρίνεται από την αρμόδια αρχή.

TP10 Απαιτείται επένδυση από μόλυβδο, με πάχος όχι μικρότερο από 5 mm, η οποία πρέπει να ελέγχεται κάθε χρόνο, ή κάποιο άλλο κατάλληλο υλικό επένδυσης εγκεκριμένο από την αρμόδια αρχή.

TP11 (Δεσμευμένο)

TP12 (Διεγράφη)

TP13 (Δεσμευμένο)

TP14 (Δεσμευμένο)

TP15 (Δεσμευμένο)

TP16 Η δεξαμενή πρέπει να είναι εξοπλισμένη με ειδική διάταξη για την αποφυγή υπό-πίεσης και υπερβολικής πίεσης κατά τη διάρκεια τη μεταφοράς υπό κανονικές συνθήκες. Αυτή η διάταξη πρέπει να είναι εγκεκριμένη από την αρμόδια αρχή. Οι απαιτήσεις εκτόνωσης της πίεσης είναι όπως αναφέρονται στο 6.7.2.8.3 για την αποφυγή κρυστάλλωσης του προϊόντος στη βαλβίδα εκτόνωσης της πίεσης.

TP17 Μόνο ανόργανα μη-εύφλεκτα υλικά πρέπει να χρησιμοποιούνται για τη θερμική μόνωση της δεξαμενής.

TP18 Η θερμοκρασία πρέπει να διατηρείται μεταξύ 18 °C και 40 °C. Οι φορητές δεξαμενές που περιέχουν στερεοποιημένο μεθακρυλικό οξύ δεν πρέπει να αναθερμαίνονται κατά τη διάρκεια της μεταφοράς.

TP19 Το υπολογιζόμενο πάχος πλαισίου πρέπει να αυξάνεται κατά 3 mm. Το πάχος πλαισίου πρέπει να επαληθεύεται με υπέρηχους σε ενδιάμεσα διαστήματα μεταξύ των περιοδικών υδραυλικών ελέγχων.

TP20 Αυτή η ουσία πρέπει να μεταφέρεται μόνο σε μονωμένες δεξαμενές υπό περίβλημα αζώτου.

TP21 Το πάχος πλαισίου πρέπει να είναι όχι μικρότερο από 8 mm. Οι δεξαμενές πρέπει να είναι υδραυλικά ελεγμένες και εσωτερικά επιθεωρημένες κατά διαστήματα που δεν υπερβαίνουν τα 2.5 χρόνια.

TP22 Το λιπαντικό για συνδέσμους ή για άλλες διατάξεις πρέπει να είναι συμβατό με το οξυγόνο.

TP23 Η μεταφορά επιτρέπεται υπό ειδικές συνθήκες που καθορίζονται από τις αρμόδιες αρχές.

TP24 Η φορητή δεξαμενή μπορεί να είναι εξοπλισμένη με διάταξη που τοποθετείται υπό συνθήκες μέγιστης πλήρωσης στο χώρο ατμού του κελύφους προς αποφυγή δημιουργίας υπερπίεσης λόγω της αργής διάσπασης της μεταφερόμενης ουσίας. Αυτή η διάταξη πρέπει επίσης να εμποδίζει τη διαρροή του υγρού σε ποσότητες μη-αποδεκτές σε περίπτωση ανατροπής ή εισόδου ξένου σώματος μέσα στη δεξαμενή. Αυτή η διάταξη πρέπει να είναι εγκεκριμένη από την αρμόδια αρχή ή τον εξουσιοδοτημένο φορέα της.

TP25 (Δεσμευμένο)

TP26 Όταν μεταφέρται υπό συνθήκες θέρμανσης, θερμαντική συσκευή πρέπει να προσαρμόζεται έξω από το κέλυφος. Για τον Αρ. UN 3176 αυτή η απαίτηση εφαρμόζεται μόνο όταν η ουσία αντιδρά επικίνδυνα με το νερό.

TP27 Μια φορητή δεξαμενή με ελάχιστη πίεση δοκιμής 4 bar μπορεί να χρησιμοποιηθεί εάν αποδεικνύεται ότι η πίεση δοκιμής των 4 bar ή χαμηλότερη είναι αποδεκτή σύμφωνα με τον ορισμό της πίεσης δοκιμής στο 6.7.2.1.

TP28 Μια φορητή δεξαμενή με ελάχιστη πίεση δοκιμής 2.65 bar μπορεί να χρησιμοποιηθεί εάν αποδεικνύεται ότι η πίεση δοκιμής των 2.65 bar ή χαμηλότερη είναι αποδεκτή σύμφωνα με τον ορισμό της πίεσης δοκιμής στο 6.7.2.1.

TP29 Μια φορητή δεξαμενή με ελάχιστη πίεση δοκιμής 1.5 bar μπορεί να χρησιμοποιηθεί εάν αποδεικνύεται ότι η πίεση δοκιμή των 1.5 bar ή χαμηλότερη είναι αποδεκτή σύμφωνα με τον ορισμό της πίεσης δοκιμής στο 6.7.2.1.

TP30 Η ουσία αυτή πρέπει να μεταφέρεται σε μονωμένες δεξαμενές.

TP31 Η ουσία αυτή πρέπει να μεταφέρεται σε δεξαμενές μόνο σε στερεά κατάσταση.

TP32 Για τους αριθμούς UN 0331, 0332 και 3375, μπορούν να χρησιμοποιούνται φορητές δεξαμενές υπό την προϋπόθεση ότι υπόκεινται στις ακόλουθες συνθήκες:

(a) Για να αποφεύγεται άσκοπος περιορισμός, κάθε φορητή δεξαμενή κατασκευασμένη από μέταλλο πρέπει να εξοπλίζεται με διάταξη εκτόνωσης της πίεσης η οποία μπορεί να είναι τύπου συμπιεσμένου ελατηρίου, εύθραυστου δίσκου ή εύτηκτου στοιχείου. Η ρύθμιση της πίεσης εκκένωσης ή διάρρηξης, ανάλογα, δεν θα είναι μεγαλύτερη από 2.65 bar για φορητές δεξαμενές με ελάχιστη πίεση δοκιμής μεγαλύτερη από 4 bar.

(b) Η καταλληλότητα για μεταφορά με δεξαμενές πρέπει να αποδεικνύεται. Μία μέθοδος για την εκτίμηση της καταλληλότητας είναι η δοκιμή 8 (d) στις Σειρές Δοκιμών 8 (βλέπε Εγχειρίδιο Δοκιμών και Κριτηρίων, Μέρος 1, Υπό-τμήμα 18.7).

(c) Οι ουσίες δεν επιτρέπεται να παραμένουν στη φορητή δεξαμενή για οποιαδήποτε περίοδο η οποία θα μπορούσε να έχει σαν αποτέλεσμα να πήξουν. Κατάλληλα μέτρα πρέπει να ληφθούν για την αποφυγή συσσώρευσης και επίθεσης ουσιών στη δεξαμενή (π.χ. καθάρισμα κλπ.)

TP33 Η οδηγία φορητής δεξαμενής που καταχωρείται για αυτή την ουσία εφαρμόζεται σε κοκκώδη και κονιοποιημένα στερεά και σε στερεά τα οποία είναι αποφορτισμένα σε θερμοκρασίες πάνω από το σημείο τήξης τους τα οποία ψύχονται και μεταφέρονται ως στερεή μάζα. Για στερεά τα οποία μεταφέρονται πάνω από το σημείο τήξης τους, βλέπε 4.2.1.19.

TP34 Οι φορητές δεξαμενές δεν χρειάζεται να υπόκεινται στη δοκιμή κρούσης της 6.7.4.14.1 αν οι δεξαμενές φέρουν σήμανση “ΟΧΙ ΓΙΑ ΣΙΔΗΡΟΔΡΟΜΙΚΗ ΜΕΤΑΦΟΡΑ” στην πινακίδα που καθορίζεται στην 6.7.4.15.1 και επίσης με γράμματα ύψους τουλάχιστον 10cm και στις δύο πλευρές εξωτερικού μανδύα.

TP35 Η Οδηγία Τ14 για φορητή δεξαμενή που περιγράφεται στο RID εφαρμόσιμη μέχρι 31 Δεκεμβρίου 2008 μπορεί να συνεχίσει να εφαρμόζεται μέχρι 31 Δεκεμβρίου 2014.

Κεφάλαιο 4.3

Χρήση βυτιοφόρων φορταμαξών, αποσυνδεόμενων δεξαμενών, εμπορευματοκιβωτίων –δεξαμενών και δεξαμενών –κινητών αμαξωμάτων με κελύφη κατασκευασμένα από μεταλλικό υλικό και φορτάμαξες συστοιχίας δεξαμενών και εμπορευματοκιβώτια αερίων πολλαπλών στοιχείων

ΣΗΜΕΙΩΣΗ: Για φορητές δεξαμενές και UN εμπορευματοκιβώτια αερίων πολλαπλών στοιχείων (MEGCs) βλέπε Κεφάλαιο 4.2· για δεξαμενές από πλαστικό ενισχυμένο με ίνες, βλέπε Κεφάλαιο 4.4· για δεξαμενές αποβλήτων λειτουργίας-κενού, βλέπε Κεφάλαιο 4.5.

4.3.1 Σκοπός

4.3.1.1 Οι διατάξεις οι οποίες καταλαμβάνουν όλο το πλάτος της σελίδας ισχύουν τόσο για βυτιοφόρες φορτάμαξες, αποσυνδεόμενες δεξαμενές και βαγόνια-συστοιχίες, όσο και για δεξαμενές-εμπορευματοκιβώτια, δεξαμενές-κινητά αμαξώματα και MEGCs. Οι διατάξεις που περιέχονται σε μία μόνη στήλη ισχύουν μόνο για:

- βυτιοφόρες φορτάμαξες, αποσυνδεόμενες δεξαμενές και φορτάμαξες συστοιχίας δεξαμενών (αριστερή στήλη),
- δεξαμενές-εμπορευματοκιβώτια, δεξαμενές-κινητά αμαξώματα και MEGCs (δεξιά στήλη).

4.3.1.2 Αυτές οι διατάξεις εφαρμόζοντα για:

βυτιοφόρες φορτάμαξες, αποσυνδεόμενες δεξαμενές και βαγόνια-συστοιχίες	δεξαμενές-εμπορευματοκιβώτια, δεξαμενές-κινητά αμαξώματα και MEGCs

που χρησιμοποιούνται για τη μεταφορά αέριων, υγρών, κονιωδών ή κοκκώδων ουσιών.

4.3.1.3 Στο Τμήμα 4.3.2 αναφέρονται οι διατάξεις που ισχύουν για βυτιοφόρες φορτάμαξες, αποσυνδεόμενες δεξαμενές, δεξαμενές-εμπορευματοκιβώτια και δεξαμενές-κινητά αμαξώματα, που προορίζονται για τη μεταφορά ουσιών όλων των Κλάσεων, και για φορτάμαξες συστοιχίας δεξαμενών και MEGCs που προορίζονται για τη μεταφορά αερίων της Κλάσης 2. Τα Τμήματα 4.3.3 και 4.3.4 περιέχουν ειδικές διατάξεις επιπρόσθετες ή τροποποιητικές των διατάξεων του Τμήματος 4.3.2.

4.3.1.4 Για τις απαιτήσεις που αφορούν την κατασκευή, τον εξοπλισμό, την έγκριση τύπου, τους ελέγχους και τις σημάνσεις, βλέπε Κεφάλαιο 6.8.

4.3.1.5 Για μεταβατικά μέτρα που αφορούν την εφαρμογή αυτού του Κεφαλαίου, βλέπε:

1.6.3	1.6.4

4.3.2 Διατάξεις που εφαρμόζονται για όλες τις Κλάσεις

4.3.2.1 Χρήση

4.3.2.1.1 Μια ουσία που υπόκειται στον RID μπορεί να μεταφέρεται σε βυτιοφόρες φορτάμαξες, αποσυνδεόμενες δεξαμενές, φορτάμαξες συστοιχίας δεξαμενών, δεξαμενές-εμπορευματοκιβώτια,

δεξαμενές-κινητά αμαξώματα και MEGCs μόνο όταν γίνεται πρόβλεψη για κωδικό δεξαμενής σύμφωνα με τα 4.3.3.1.1 και 4.3.4.1.1 στη Στήλη (12) του Πίνακα Α στο Κεφάλαιο 3.2.

4.3.2.1.2 Ο απαιτούμενος τύπος δεξαμενής, φορτάμαξες συστοιχίας δεξαμενών και MEGC δίνεται σε μορφή κωδικού στη Στήλη (12) του Πίνακα Α στο Κεφάλαιο 3.2. Οι κωδικοί αναγνώρισης που εμφανίζονται εκεί παράγονται από γράμματα ή αριθμούς σε δεδομένη σειρά. Οι επεξηγήσεις για την ανάγνωση των τεσσάρων μερών του κωδικού δίνονται στο 4.3.3.1.1 (όταν η ουσία που πρόκειται να μεταφερθεί ανήκει στην Κλάση 2) και στην 4.3.4.1.1 (όταν η ουσία που πρόκειται να μεταφερθεί ανήκει στις Κλάσεις 3 έως 9)[43]

4.3.2.1.3 Ο απαιτούμενος τύπος σύμφωνα με το 4.3.2.1.2 αντιστοιχεί στις ελάχιστα αυστηρές απαιτήσεις κατασκευής οι οποίες είναι αποδεκτές για τη συγκεκριμένη επικίνδυνη ουσία εκτός εάν καθορίζεται αλλιώς σ' αυτό το Κεφάλαιο ή στο Κεφάλαιο 6.8. Είναι πιθανόν να χρησιμοποιηθούν δεξαμενές που αντιστοιχούν σε κωδικούς που καθορίζουν υψηλότερη ελάχιστη πίεση υπολογισμού, ή μεγαλύτερης αυστηρότητας απαιτήσεις για τα ανοίγματα πλήρωσης ή εκκένωσης ή για τις βαλβίδες/διατάξεις ασφαλείας (βλέπε 4.3.3.1.1 για Κλάση 2 και 4.3.4.1.1 για Κλάσεις 3 έως 9).

4.3.2.1.4 Για ορισμένες ουσίες, οι δεξαμενές, τα οι φορτάμαξες συστοιχίας δεξαμενών ή τα MEGCs υπόκεινται σε επιπρόσθετες διατάξεις οι οποίες περιλαμβάνονται ως ειδικές διατάξεις στη Στήλη (13) του Πίνακα Α στο Κεφάλαιο 3.2.

4.3.2.1.5 Οι δεξαμενές, τα οι φορτάμαξες συστοιχίας δεξαμενών και τα MEGCs δεν πρέπει να γεμίζονται με επικίνδυνες ουσίες άλλες από εκείνες για τη μεταφορά των οποίων έχουν εγκριθεί σύμφωνα με το 6.8.2.3.1 και οι οποίες, σε επαφή με τα υλικά του κελύφους, των παρεμβυσμάτων, του εξοπλισμού και των προστατευτικών επενδύσεων, δεν είναι επιρρεπείς στο να αντιδράσουν επικίνδυνα με αυτά (βλέπε "επικίνδυνη αντίδραση" στο 1.2.1) σχηματίζοντας επικίνδυνα προϊόντα ή εξασθενίζοντας σημαντικά αυτά τα υλικά [44].

4.3.2.1.6 Τα τρόφιμα δεν πρέπει να μεταφέρονται σε δεξαμενές που χρησιμοποιούνται για επικίνδυνες ουσίες εκτός εάν έχουν ληφθεί τα απαραίτητα μέτρα για την αποφυγή οποιασδήποτε βλάβης της δημόσιας υγείας.

4.3.2.1.7 Το αρχείο της δεξαμενής πρέπει να διατηρείται από τον ιδιοκτήτη ή τον χειριστή ο οποίος θα πρέπει να είναι σε θέση να παρέχει αυτή την τεκμηρίωση όταν ζητείται από την αρμόδια αρχή. Το αρχείο της δεξαμενής πρέπει να διατηρείται για όλο το χρόνο ζωής της δεξαμενής και για 15 μήνες αφότου η δεξαμενή έχει τεθεί εκτός λειτουργίας.

Στην περίπτωση που κατά το χρόνο ζωής της δεξαμενής υπάρξει αλλαγή του ιδιοκτήτη ή του χειριστή το αρχείο πρέπει να μεταφέρεται στο νέο ιδιοκτήτη ή χειριστή.

Αντίγραφα του αρχείου της δεξαμενής ή όλων των απαραίτητων εγγράφων πρέπει να είναι διαθέσιμα στους ειδικούς για τις δοκιμές, την επιθεώρηση και τους ελέγχους των δεξαμενών σύμφωνα με την 6.8.2.4.5 ή 6.8.3.4.16, στην περίπτωση περιοδικών ελέγχων ή ελέγχων κατ'εξαίρεση.

---

[43] Εξαιρούνται δεξαμενές που προορίζονται για τη μεταφορά ουσιών των Κλάσεων 5.2 ή 7 (βλέπε παράγραφο 4.3.4.1.3).

[44] Μπορεί να είναι απαραίτητο να ζητηθεί η συμβουλή του κατασκευαστή της ουσίας και της αρμόδιας αρχής σχετικά με τη συμβατότητα της ουσίας με τα υλικά της δεξαμενής, του βαγονιού-συστοιχία ή του MEGC.

4.3.2.2 Βαθμός πλήρωσης

4.3.2.2.1 Οι παρακάτω βαθμοί πλήρωσης δεν πρέπει να υπερβαίνονται σε δεξαμενές που προορίζονται για τη μεταφορά υγρών σε θερμοκρασίες περιβάλλοντος:

(a) για εύφλεκτες ουσίες χωρίς επιπρόσθετους κινδύνους (π.χ. τοξικότητα ή διαβρωτικότητα), σε δεξαμενές με σύστημα εξαερισμού ή με βαλβίδες ασφαλείας (ακόμα κι όπου προτάσσεται δίσκος διάρρηξης):

$$\text{βαθμός πλήρωσης} = \frac{100}{1 + \alpha\ (50 - t_F)}\ \%\ \text{της χωρητικότητας}$$

(b) για τοξικές ή διαβρωτικές ουσίες (είτε εύφλεκτες είτε όχι) σε δεξαμενές με σύστημα εξαερισμού ή με βαλβίδες ασφαλείας (ακόμα κι όπου προτάσσεται δίσκος διάρρηξης):

$$\text{βαθμός πλήρωσης} = \frac{98}{1 + \alpha\ (50 - t_F)}\ \%\ \text{της χωρητικότητας}$$

(c) για εύφλεκτες ουσίες και για ελαφρώς τοξικές ή διαβρωτικές ουσίες (είτε εύφλεκτες είτε όχι) σε ερμητικά κλειστές δεξαμενές χωρίς διάταξη ασφαλείας:

$$\text{βαθμός πλήρωσης} = \frac{97}{1 + \alpha\ (50 - t_F)}\ \%\ \text{της χωρητικότητας}$$

(d) για εξαιρετικά τοξικές, τοξικές, εξαιρετικά διαβρωτικές ή διαβρωτικές ουσίες (είτε εύφλεκτες είτε όχι) σε ερμητικά κλειστές δεξαμενές χωρίς διάταξη ασφαλείας:

$$\text{βαθμός πλήρωσης} = \frac{95}{1 + \alpha\ (50 - t_F)}\ \%\ \text{της χωρητικότητας}$$

4.3.2.2.2 Σ' αυτούς του τύπους, *α* είναι ο μέσος συντελεστής κυβικής διαστολής του υγρού μεταξύ 15 °C και 50 °C, δηλ. για μέγιστη διακύμανση θερμοκρασίας 35 °C.

Το *α* υπολογίζεται από τον τύπο:

$$\alpha = \frac{d_{15} - d_{50}}{35 d_{50}}$$

όπου d_{15} και d_{50} είναι οι σχετικές πυκνότητες του υγρού στους 15 °C και 50 °C αντίστοιχα και t_F είναι η μέση θερμοκρασία του υγρού κατά τη διάρκεια της πλήρωσης.

4.3.2.2.3 Οι διατάξεις του 4.3.2.2.1 (a) έως (d) παραπάνω δεν πρέπει να εφαρμόζονται για δεξαμενές των οποίων τα περιεχόμενα, με τη χρήση θερμαντικής συσκευής, διατηρούνται σε θερμοκρασία πάνω από

50 °C κατά τη διάρκεια της μεταφοράς. Σ' αυτήν την περίπτωση ο βαθμός πλήρωσης στην αρχή πρέπει να είναι τέτοιος, και η θερμοκρασία να ρυθμίζεται με τέτοιον τρόπο, ώστε η δεξαμενή να μην είναι γεμάτη περισσότερο από 95% της χωρητικότητάς της και η θερμοκρασία πλήρωσης να μην υπερβαίνεται, σε οποιαδήποτε χρονική στιγμή κατά τη διάρκεια της μεταφοράς.

4.3.2.2.4

(Δεσμευμένο	Κελύφη που προορίζονται για τη μεταφορά ουσιών σε υγρή κατάσταση ή υγροποιημένα αέρια ή υγροποιημένα αέρια υπό ψύξη, τα οποία διαιρούνται με χωρίσματα ή ένθετες πλάκες διαχωρισμού σε τμήματα χωρητικότητας όχι μεγαλύτερης των 7500 λίτρων, θα πληρούνται όχι λιγότερο από 80% ή όχι περισσότερο από το 20% της χωρητικότητάς τους. Αυτή η διάταξη δεν έχει εφαρμογή στα: - υγρά με κινηματικό ιξώδες στους 20° C τουλάχιστον 2680 mm^2/s - λιωμένα υλικά με κινηματικό ιξώδες στη θερμοκρασία πληρώσεως τουλάχιστον 2680 mm^2/s - UN 1963 ΗΛΙΟ, ΥΠΟ ΨΥΞΗ ΥΓΡΟ και UN 1966 ΥΔΡΟΓΟΝΟ, ΥΠΟ ΨΥΞΗ, ΥΓΡΟ. .

4.3.2.3 Λειτουργία

4.3.2.3.1 Το πάχος των τοιχωμάτων του κελύφους πρέπει, καθ' όλη τη χρήση του, να μην πέφτει κάτω από το ελάχιστο όριο που καθορίζεται στα:

6.8.2.1.17 και 6.8.2.1.21	6.8.2.1.17 έως 6.8.1.20

4.3.2.3.2

(Δεσμευμένο)	Κατά τη διάρκεια της μεταφοράς οι δεξαμενές-εμπορευματοκιβώτια/MEGCs πρέπει να φορτώνονται στη φορτάμαξα με τέτοιο τρόπο ώστε να προστατεύονται επαρκώς από τα εξαρτήματα στη φορτάμαξα ή της ίδιας της δεξαμενής-εμπορευματοκιβώτιου/MEGC σε πλάγια και μετωπική σύγκρουση και ανατροπή[3]. Εάν οι

[3] Παραδείγματα προστασίας κελύφων:

	δεξαμενές-εμπορευματοκιβώτια/MEGCs, συμπεριλαμβανομένου του εξοπλισμού λειτουργίας, είναι έτσι κατασκευασμένες ώστε να αντέχουν σε σύγκρουση ή ανατροπή δεν απαιτείται να προστατεύονται με αυτόν τον τρόπο.

4.3.2.3.3 Κατά τη διάρκεια της πλήρωσης και εκκένωσης των δεξαμενών, των φορταμαξών συστοιχίας δεξαμενών και των MEGCs, πρέπει να λαμβάνονται κατάλληλα μέτρα για την αποφυγή απελευθέρωσης επικίνδυνων ποσοτήτων αερίων και ατμών. Οι δεξαμενές, τα οι φορτάμαξες συστοιχίας δεξαμενών και τα MEGCs πρέπει να είναι κλειστά ώστε τα περιεχόμενα να μην μπορούν να χύνονται ανεξέλεγκτα. Τα ανοίγματα των δεξαμενών που εκκενώνονται από τον πυθμένα πρέπει να είναι κλειστά με κοχλιωτά πώματα, φλάντζες ή άλλες συσκευές ισοδύναμης αποτελεσματικότητας. Η στεγανότητα των κλεισιμάτων των δεξαμενών, και των φορταμαξών συστοιχίας δεξαμενών και των MEGCs πρέπει να ελέγχεται από τον πληρωτή μετά την πλήρωση της δεξαμενής. Αυτό ισχύει ιδιαίτερα για το άνω μέρος του σωλήνα βυθομέτρησης.

4.3.2.3.4 Όπου προσαρμόζονται διάφορα συστήματα κλεισίματος στη σειρά, το κοντινότερο στην ουσία που μεταφέρεται πρέπει να κλείνεται πρώτο.

4.3.2.3.5 Δεν πρέπει να υπάρχει επικίνδυνο υπόλειμμα της ουσίας πλήρωσης κολλημένο στο εξωτερικό της δεξαμενής κατά τη διάρκεια της μεταφορά.

4.3.2.3.6 Ουσίες οι οποίες ενδέχεται να αντιδράσουν επικίνδυνα μεταξύ τους δεν πρέπει να μεταφέρονται σε γειτονικά διαμερίσματα των δεξαμενών.

Ουσίες οι οποίες ενδέχεται να αντιδράσουν επικίνδυνα μεταξύ τους μπορούν να μεταφέρονται σε γειτονικά διαμερίσματα των δεξαμενών, όταν αυτά τα διαμερίσματα είναι διαχωρισμένα με χώρισμα με πάχος τοιχώματος ίσο με ή μεγαλύτερο από εκείνο της ίδιας της δεξαμενής. Μπορούν επίσης να μεταφέρονται χωρισμένα με κενό χώρο ή κενό διαμέρισμα μεταξύ των γεμάτων διαμερισμάτων.

4.3.2.4 Κενές δεξαμενές, φορτάμαξες συστοιχίας δεξαμενών και MEGCs, ακάθαρτα

ΣΗΜΕΙΩΣΗ: Για κενές δεξαμενές, φορτάμαξες συστοιχίας δεξαμενών και MEGCs, ακάθαρτα, ενδέχεται να εφαρμόζονται οι ειδικές διατάξεις TU1, TU2, TU4 και TU16 .

4.3.2.4.1 Δεν πρέπει να υπάρχει επικίνδυνο υπόλειμμα της ουσίας πλήρωσης κολλημένο στο εξωτερικό της δεξαμενής κατά τη διάρκεια της μεταφορά.

4.3.2.4.2 Για να γίνουν αποδεκτές για μεταφορά, οι κενές δεξαμενές, οι φορτάμαξες συστοιχίας δεξαμενών και τα MEGCs, ακάθαρτες, πρέπει να είναι κλειστές με τον ίδιο τρόπο και να είναι στεγανές στον ίδιο βαθμό ως να ήταν γεμάτες.

- προστασία έναντι πλευρικής σύγκρουσης που μπορεί για παράδειγμα να συνίσταται από διαμήκεις ράβδους (μπάρες) που προστατεύουν το κέλυφος και από τις δύο πλευρές στο επίπεδο της μέσης γραμμής,
- προστασία έναντι ανατροπής που μπορεί για παράδειγμα να συνίσταται από ενισχυτικούς δακτυλίους ή ράβδους (μπάρες) στερεωμένες εγκάρσια στο πλαίσιο,
- προστασία έναντι πρόσκρουσης από όπισθεν που μπορεί να αποτελείται από προφυλακτήρα ή πλαίσιο.

4.3.2.4.3 Όπου κενές δεξαμενές, φορτάμαξες συστοιχίας δεξαμενών και MEGCs, ακάθαρτες, δεν είναι κλειστές με τον ίδιο τρόπο και δεν είναι στεγανές στον ίδιο βαθμό σαν να ήταν γεμάτες και όπου οι διατάξεις του RID δεν μπορούν να ικανοποιηθούν, πρέπει να μεταφέρονται, με την δέουσα προσοχή, ώστε να υπάρχει επαρκής ασφάλεια, στο κοντινότερο κατάλληλο μέρος όπου μπορεί να γίνει καθαρισμός ή επισκευή.

Η μεταφορά είναι επαρκώς ασφαλής εάν έχουν ληφθεί κατάλληλα μέτρα για την εξασφάλιση ισοδύναμης ασφάλειας ανάλογης με τις διατάξεις του RID και για την αποφυγή της ανεξέλεγκτης απελευθέρωσης των επικίνδυνων εμπορευμάτων.

4.3.2.4.4 Κενές βυτιοφόρες φορτάμαξες, αποσυνδεόμενες δεξαμενές, φορτάμαξες συστοιχίας δεξαμενών, δεξαμενές-εμπορευματοκιβώτια, δεξαμενές-κινητά αμαξώματα και MEGCs, ακαθάριστες, μπορούν επίσης να μεταφέρονται μετά τη λήξη των περιόδων που ορίζονται στα 6.8.2.4.2 και 6.8.2.4.3 για την διενέργεια της επιθεώρησης.

4.3.3 Ειδικές διατάξεις που ισχύουν για την Κλάση 2

4.3.3.1 Κωδικοποίηση και ιεράρχηση των δεξαμενών

4.3.3.1.1 Κωδικοποίηση δεξαμενών, φορταμαξών συστοιχίας δεξαμενών και MEGCs

Τα τέσσερα μέρη των κωδικών (κωδικοί δεξαμενής) που δίνονται στη Στήλη (12) του Πίνακα Α στο Κεφάλαιο 3.2 έχουν τις παρακάτω σημασίες:

Μέρος	Περιγραφή	Κωδικός Δεξαμενής
1	Τύποι δεξαμενής, βαγονιού-συστοιχία ή MEGC	C = δεξαμενή φορτάμαξα συστοιχίας δεξαμενών ή MEGC για συμπιεσμένα αέρια· P = δεξαμενή, φορτάμαξα συστοιχίας δεξαμενών ή MEGC για υγροποιημένα αέρια ή αέρια διαλυμένα· R = δεξαμενή για υγροποιημένα αέρια υπό ψύξη.
2	Πίεση υπολογισμού	x = τιμή της ελάχιστης σχετικής πίεσης δοκιμής σύμφωνα με τον Πίνακα στο 4.3.3.2.5· ή 22 = ελάχιστη πίεση υπολογισμού σε bar.
3	Ανοίγματα (βλέπε 6.8.2.2 και 6.8.3.2)	B = δεξαμενή με ανοίγματα πλήρωσης ή εκκένωσης πυθμένα με 3 κλεισίματα· ή φορτάμαξα συστοιχίας δεξαμενών ή MEGC με ανοίγματα κάτω από την επιφάνεια του υγρού ή για συμπιεσμένα αέρια· C = δεξαμενή με ανοίγματα πλήρωσης ή εκκένωσης κορυφής με 3 κλεισίματα με ανοίγματα καθαρισμού μόνο κάτω από την επιφάνεια του υγρού· D = δεξαμενή με ανοίγματα πλήρωσης ή εκκένωσης κορυφής με 3 κλεισίματα· ή φορτάμαξα συστοιχίας δεξαμενών ή MEGC χωρίς ανοίγματα κάτω από την επιφάνεια του υγρού.

Μέρος	Περιγραφή	Κωδικός Δεξαμενής
4	Βαλβίδες/συσκευές ασφαλείας	N = δεξαμενή, φορτάμαξα συστοιχίας δεξαμενών ή MEGC με βαλβίδα ασφαλείας σύμφωνα με το 6.8.3.2.9 ή 6.8.3.2.10 που δεν είναι ερμητικά κλειστή· H = ερμητικά κλειστή δεξαμενή, φορτάμαξα συστοιχίας δεξαμενών ή MEGC (βλέπε 1.2.1).

ΣΗΜΕΙΩΣΗ 1: Η ειδική διάταξη TU17 που εμφανίζεται στην στήλη (13) του Πίνακα Α στο Κεφάλαιο 3.2 για ορισμένα αέρια σημαίνει ότι το αέριο μπορεί να μεταφέρεται μόνο σε ένα φορτάμαξα συστοιχίας δεξαμενών ή MEGC, τα στοιχεία των οποίων συνίστανται από δοχεία.

2: Οι πιέσεις που φαίνονται πάνω στην ίδια τη δεξαμενή ή πάνω στην πινακίδα πρέπει να είναι όχι μικρότερες από την τιμή του "X" ή την ελάχιστη πίεση υπολογισμού.

4.3.3.1.2 Ιεράρχηση δεξαμενών

Κωδικός δεξαμενής	Άλλος-οι κωδικός-οί δεξαμενής που επιτρέπεται για τις ουσίες αυτού του κωδικού
C*BN	C#BN, C#CN, C#DN, C#BH, C#CH, C#DH
C*BH	C#BH, C#CH, C#DH
C*CN	C#CN, C#DN, C#CH, C#DH
C*CH	C#CH, C#DH
C*DN	C#DN, C#DH
C*DH	C#DH
P*BN	P#BN, P#CN, P#DN, P#BH, P#CH, P#DH
P*BH	P#BH, P#CH, P#DH
P*CN	P#CN, P#DN, P#CH, P#DH
P*CH	P#CH, P#DH
P*DN	P#DN, P#DH
P*DH	P#DH
R*BN	R#BN, R#CN, R#DN
R*CN	R#CN, R#DN
R*DN	R#DN

Το ψηφίο που παριστάνεται με "#" πρέπει να είναι ίσο με ή μεγαλύτερο από το ψηφίο που παριστάνεται με "*".

ΣΗΜΕΙΩΣΗ: Αυτή η ιεράρχηση δεν λαμβάνει υπόψη ειδικές διατάξεις (βλέπε 4.3.5 και 6.8.4) για κάθε καταχώρηση.

4.3.3.2 Συνθήκες πλήρωσης και πιέσεις δοκιμής

4.3.3.2.1 Η πίεση δοκιμής για δεξαμενές που προορίζονται για τη μεταφορά συμπιεσμένων αερίων πρέπει να είναι τουλάχιστον μιάμιση φορά την πίεση λειτουργίας όπως ορίζεται στην 1.2.1 για δοχεία πίεσης.

4.3.3.2.2 Η πίεση δοκιμής για δεξαμενές που προορίζονται για τη μεταφορά:

- υγροποιημένων αερίων υψηλής πίεσης· και
- διαλυμένων αερίων

πρέπει να είναι τέτοια ώστε, όταν το κέλυφος γεμίζεται μέχρι το μέγιστο λόγο πλήρωσης, η πίεση που δημιουργείται στο κέλυφος από την ουσία στους 55° C για δεξαμενές με θερμική μόνωση ή στους 65° C για δεξαμενές χωρίς θερμική μόνωση να μην υπερβαίνει την πίεση δοκιμής.

4.3.3.2.3 Η πίεση δοκιμής για δεξαμενές που προορίζονται για τη μεταφορά υγροποιημένων αερίων χαμηλής πίεσης, πρέπει να είναι:

(a) Εάν η δεξαμενή είναι εφοδιασμένη με θερμική μόνωση, τουλάχιστον ίση με την τάση ατμών του υγρού στους 60 ° C, μειωμένη κατά 0.1 MPa (1 bar), αλλά όχι μικρότερη από 1 MPa (10 bar)·

(b) Εάν η δεξαμενή δεν είναι εφοδιασμένη με θερμική μόνωση, τουλάχιστον ίση με την τάση ατμών του υγρού στους 65 °C, μειωμένη κατά 0.1 MPa (1 bar), αλλά όχι μικρότερη από 1 MPa (10 bar).

Η μέγιστη επιτρεπόμενη μάζα περιεχομένου ανά λίτρο χωρητικότητας υπολογίζεται ως εξής:

Μέγιστη επιτρεπόμενη μάζα περιεχομένου ανά λίτρο χωρητικότητας = 0.95 x πυκνότητα της υγρής φάσης στους 50 °C (σε kg/l),
Επιπλέον η φάση ατμού δεν πρέπει να εξαφανίζεται κάτω από τους 60 °C.

Εάν τα κελύφη είναι όχι μεγαλύτερα από 1.5 m σε διάμετρο, πρέπει να εφαρμόζονται οι τιμές της πίεσης δοκιμής και του μέγιστου βαθμού πλήρωσης σύμφωνα με την οδηγία συσκευασίας P200 στο 4.1.4.1.

4.3.3.2.4 Η πίεση δοκιμής για δεξαμενές που προορίζονται για τη μεταφορά υγροποιημένων αερίων υπό ψύξη πρέπει να είναι όχι χαμηλότερη από 1.3 φορές τη μέγιστη επιτρεπόμενη πίεση λειτουργίας που δηλώνεται πάνω στη δεξαμενή αλλά όχι χαμηλότερη από 300 kPa (3 bar) (gauge pressure)· για δεξαμενές με μόνωση κενού η πίεση δοκιμής πρέπει να είναι όχι χαμηλότερη από 1.3 φορές τη μέγιστη επιτρεπτή πίεση λειτουργίας προσαυξημένη κατά 100 kPa (1 bar).

4.3.3.2.5 **Πίνακας αερίων και μιγμάτων αερίων τα οποία μπορούν να μεταφέρονται σε βυτιοφόρες φορτάμαξες, φορτάμαξες συστοιχίας δεξαμενών, αποσυνδεόμενες δεξαμενές, δεξαμενές-εμπορευματοκιβώτια ή MEGCs ο οποίος παρουσιάζει την ελάχιστη πίεση δοκιμής για τις δεξαμενές και όπου εφαρμόζεται το μέγιστο λόγο πλήρωσης**

Στην περίπτωση αερίων και μιγμάτων αερίων που ταξινομούνται στις ε.α.ο. εγγραφές, οι τιμές της πίεσης δοκιμής και του μέγιστου βαθμού πλήρωσης πρέπει να καθορίζονται από τον ειδικό που έχει εγκρίνει η αρμόδια αρχή.

Όταν δεξαμενές για συμπιεσμένα ή υψηλής πίεσης υγροποιημένα αέρια έχουν υποβληθεί σε πίεση δοκιμής μικρότερη από αυτή που φαίνεται στον Πίνακα, και οι δεξαμενές είναι εξοπλισμένες με θερμική μόνωση, μπορεί να καθοριστεί ένα χαμηλότερο μέγιστο φορτίο από τον εγκεκριμένο από την αρμόδια αρχή ειδικό,

εφόσον η πίεση που αναπτύσσεται μέσα στη δεξαμενή από την ουσία στους 55 °C δεν υπερβαίνει την πίεση δοκιμής που επισημαίνεται πάνω στη δεξαμενή.

UN Αρ	Ονομασία	Κωδικός ταξινόμησης	Ελάχιστη πίεση δοκιμής για δεξαμενές				Μέγιστη επιτρεπόμενη μάζα ανά λίτρο χωρητικότας
			Με θερμική μόνωση		Χωρίς θερμική μόνωση		
			MPa	bar	MPa	bar	kg
1001	Ακετυλένιο, διαλυμένο	4 F	μόνο σε φορτάμαξες συστοιχίας δεξαμενών και MEGCs αποτελούμενα από δοχεία				
1002	Αέρας, συμπιεσμένος	1 A	βλέπε 4.3.3.2.1				
1003	Αέρας, υγρός υπό ψύξη	3 O	βλέπε 4.3.3.2.4				
1005	Αμμωνία, άνυδρη	2 TC	2.6	26	2.9	29	0.53
1006	Αργό, συμπιεσμένο	1 A	βλέπε 4.3.3.2.1				
1008	Τριφθοριούχο βόριο, συμπιεσμένο	2TC	22.5	225	22.5	225	0.715
			30	300	30	300	0.86
1009	Βρωμοτριφθοριομεθάνιο (Ψυκτικό αέριο R13B1)	2A	12	120			1.50
					4.2	42	1.13
					12	120	1.44
					25	250	1.60
1010	ΒΟΥΤΑΔΙΕΝΙΑ, ΣΤΑΘΕΡΟΠΟΙΗΜΕΝΑ (1, 2-βουταδιένιο) ή	2 F	1	10	1	10	0.59
1010	ΒΟΥΤΑΔΙΕΝΙΑ, ΣΤΑΘΕΡΟΠΟΙΗΜΕΝΑ (1, 3-βουταδιένιο) ή	2 F	1	10	1	10	0.55
1010	ΒΟΥΤΑΔΙΕΝΙΑ ΚΑΙ ΥΔΡΟΓΟΝΑΝΑΘΡΑΚΕΣ ΜΙΓΜΑ, ΣΤΑΘΕΡΟΠΟΙΗΜΕΝΟ	2 F	1	10	1	10	0.50
1011	Βουτάνιο	2 F	1	10	1	10	0.51
1012	1-βουτυλένιο ή	2 F	1	10	1	10	0.53
1012	trans-2-βουτυλένιο ή	2 F	1	10	1	10	0.54
1012	cis-2-βουτυλένιο ή	2 F	1	10	1	10	0.55
1012	μείγμα βουτυλενίων	2 F	1	10	1	10	0.50
1013	Διοξείδιο του άνθρακα	2A	19	190			0.73
			22.5	225			0.78
					19	190	0.66
					25	250	0.75
1016	Μονοξείδιο του άνθρακα, συμπιεσμένο	1 TF	βλέπε 4.3.3.2.1				
1017	Χλώριο	2 TOC	1.7	17	1.9	19	1.25
1018	Χλωροδιφθοριομεθάνιο (Ψυκτικό αέριο R22)	2A	2.4	24	2.6	26	1.03

UN Αρ	Ονομασία	Κωδικός ταξινόμησης	Ελάχιστη πίεση δοκιμής για δεξαμενές				Μέγιστη επιτρεπόμενη μάζα ανά λίτρο χωρητικότας
			Με θερμική μόνωση		Χωρίς θερμική μόνωση		
			MPa	bar	MPa	bar	kg
1020	Χλωροπενταφθοροαιθάνιο (Ψυκτικό αέριο R115)	2A	2	20	2.3	23	1.08
1021	1-χλωρο-1,2,2,2-τετραφθοροαιθάνιο (Ψυκτικό αέριο R124)	2A	1	10	1.1	11	1.2
1022	Χλωροτριφθορομεθάνιο (Ψυκτικό αέριο R13)	2A	12	120			0.96
			22.5	225			1.12
					10	100	0.83
					12	120	0.90
					19	190	1.04
					25	250	1.10
1023	Φωταέριο, συμπιεσμένο	TF	βλέπε 4.3.3.2.1				
1026	Κυανογόνο	2 TF	10	100	10	100	0.70
1027	Κυκλοπροπάνιο	2 F	1.6	16	1.8	18	0.53
1028	Διχλωροδιφθορομεθάνιο (Ψυκτικό αέριο R12)	2A	1.5	15	1.6	16	1.15
1029	Διχλωροφθορομεθάνιο (Ψυκτικό αέριο R21)	2A	1	10	1	10	1.23
1030	1,1-διφθοροαιθάνιο (Ψυκτικό αέριο R152a)	2 F	1.4	14	1.6	16	0.79
1032	Διμεθυλαμίνη, άνυδρη	2 F	1	10	1	10	0.59
1033	Διμεθυλαιθέρας	2 F	1.4	14	1.6	16	0.58
1035	Αιθάνιο	2 F	12	120			0.32
					9.5	95	0.25
					12	120	0.29
					30	300	0.39
1036	Αιθυλαμίνη	2 F	1	10	1	10	0.61
1037	Αιθυλοχλωρίδιο	2 F	1	10	1	10	0.8
1038	Αιθυλένιο, υγρό υπό ψύξη	3 F	βλέπε 4.3.3.2.4				
1039	Αιθυλομεθυλαιθέρας	2 F	1	10	1	10	0.64
1040	Αιθυλενοξείδιο με άζωτο έως συνολική πίεση 1Mpa (10 bar) στους 50 °C	2 TF	1.5	15	1.5	15	0.78
1041	Μείγμα αιθυλενοξείδιου και διοξείδιου του άνθρακα, με περισσότερο από 9% αλλά όχι περισσότερο από 87% αιθυλενοξείδιο	2 F	2.4	24	2.6	26	0.73

UN Αρ	Ονομασία	Κωδικός ταξινόμησης	Ελάχιστη πίεση δοκιμής για δεξαμενές				Μέγιστη επιτρεπόμενη μάζα ανά λίτρο χωρητικότας
			Με θερμική μόνωση		Χωρίς θερμική μόνωση		
			MPa	bar	MPa	bar	kg
1046	Ήλιο, συμπιεσμένο	1 A	βλέπε 4.3.3.2.1				
1048	Υδροβρώμιο, άνυδρο	2 TC	5	50	5.5	55	1.54
1049	Υδρογόνο, συμπιεσμένο	1 F	βλέπε 4.3.3.2.1				
1050	Υδροχλώριο, άνυδρο	2 TC	12	120			0.69
					10	100	0.30
					12	120	0.56
					15	150	0.67
					20	200	0.74
1053	Υδρόθειο	2 TF	4.5	45	5	50	0.67
1055	Ισοβουτυλένιο	2 F	1	10	1	10	0.52
1056	Κρυπτόν, συμπιεσμένο	1 A	βλέπε 4.3.3.2.1				
1058	Υγροποιημένα αέρια, όχι εύφλεκτα, με άζωτο, διοξείδιο του άνθρακα ή αέρα	2A	1.5 × πίεση πλήρωσης βλέπε 4.3.3.2.2. ή 4.3.3.2.3				
1060	Μείγμα μεθυλακετυλενίου και προπαδιενίου, σταθεροποιημένο:	2 F	βλέπε 4.3.3.2.2 or 4.3.3.2.3				
	μείγμα P1	2 F	2.5	25	2.8	28	0.49
	μείγμα P2	2 F	2.2	22	2.3	23	0.47
	προπαδιένιο με 1% έως 4% μεθυλακετυλένιο	2 F	2.2	22	2.2	22	0.50
1061	Μεθυλαμίνη, άνυδρη	2 F	1	10	1.1	11	0.58
1062	Μεθυλοβρωμίδιο με όχι περισσότερο από 2% χλωροπικρίνη	2 T	1	10	1	10	1.51
1063	Μεθυλοχλωρίδιο (Ψυκτικό αέριο R40)	2 F	1.3	13	1.5	15	0.81
1064	Μεθυλομερκαπτάνη	2 TF	1	10	1	10	0.78
1065	Νέον, συμπιεσμένο	1 A	βλέπε 4.3.3.2.1				
1066	Άζωτο, συμπιεσμένο	1 A	βλέπε 4.3.3.2.1				
1067	Τετροξείδιο του διαζώτου (διοξείδιο του αζώτου)	2 TOC	μόνο σε φορτάμαξες συστοιχίας δεξαμενών και MEGCs αποτελούμενα από δοχεία				
1070	Νιτρώδες οξείδιο	2 O	22.5	225			0.78
					18	180	0.68
					22.5	225	0.74
					25	250	0.75
1071	Αέριο ελαίου, συμπιεσμένο	1 TF	βλέπε 4.3.3.2.1				
1072	Οξυγόνο, συμπιεσμένο	1 O	βλέπε 4.3.3.2.1				

UN Αρ	Ονομασία	Κωδικός ταξινόμησης	Ελάχιστη πίεση δοκιμής για δεξαμενές				Μέγιστη επιτρεπόμενη μάζα ανά λίτρο χωρητικότας
			Με θερμική μόνωση		Χωρίς θερμική μόνωση		
			MPa	bar	MPa	bar	kg
1073	Οξυγόνο, υγρό υπό ψύξη	3 O	βλέπε 4.3.3.2.4				
1076	Φωσγένιο	2 TC	μόνο σε φορτάμαξες συστοιχίας δεξαμενών και MEGCs αποτελούμενα από δοχεία				
1077	Προπυλένιο	2 F	2.5	25	2.7	27	0.43
1078	Ψυκτικά αέρια, ε.α.ο. τέτοια όπως:	2A					
	μείγμα F1	2A	1	10	1.1	11	1.23
	μείγμα F2	2A	1.5	15	1.6	16	1.15
	μείγμα F3	2A	2.4	24	2.7	27	1.03
	άλλα μείγματα	2A	βλέπε 4.3. 3. 2.2 ή 4.3. 3. 2.3				
1079	Διοξείδιο του θείου	2 TC	1	10	1.2	12	1.23
1080	Εξαφθοριούχο θείο	2A	12	120			1.34
					7	70	1.04
					14	140	1.33
					16	160	1.37
1082	Τριφθοροχλωροαιθυλένιο, σταθεροποιημένο	2 TF	1.5	15	1.7	17	1.13
1083	Τριμεθυλαμίνη, άνυδρη	2 F	1	10	1	10	0.56
1085	Βινυλοβρωμίδιο, σταθεροποιημένο	2 F	1	10	1	10	1.37
1086	Βινυλοχλωρίδιο, σταθεροποιημένο	2 F	1	10	1.1	11	0.81
1087	Βινυλομεθυλαιθέρας, σταθεροποιημένος	2 F	1	10	1	10	0.67
1581	Μείγμα χλωροπικρίνης και μεθυλοβρωμιδίου με όχι περισσότερο από 2% χλωροπικρίνη	2 T	1	10	1	10	1.51
1582	Μείγμα χλωροπικρίνης και μεθυλοχλωρίδιου	2 T	1.3	13	1.5	15	0.81
1612	Αέριο μείγμα συμπιεσμένο τετραφωσφορικού αξααιθυλεστέρα	1 T	βλέπε 4.3.3.2.1				
1749	Τριφθοριούχο χλώριο	2 TOC	3	30	3	30	1.40
1858	Εξαφθοροπροπυλένιο (Ψυκτικό αέριο R 1216)	2A	1.7	17	1.9	19	1.11
1859	Τετραφθοριούχο πυρίτιο	1 TC	20 30	200 300	20 30	200 300	0.74 1.10
1860	Βινυλοφθορίδιο,	2F	12	120			0.58

UN Αρ	Ονομασία	Κωδικός ταξινόμησης	Ελάχιστη πίεση δοκιμής για δεξαμενές				Μέγιστη επιτρεπόμενη μάζα ανά λίτρο χωρητικότας
			Με θερμική μόνωση		Χωρίς θερμική μόνωση		
			MPa	bar	MPa	bar	kg
	σταθεροποιημένο		22.5	225			0.65
					25	250	0.64
1912	Μείγμα μεθυλοχλωρίδιου και μεθυλένοχλωρίδιου	2 F	1.3	13	1.5	15	0.81
1913	Νέον, υγρό υπό ψύξη	3A	βλέπε 4.3.3.2.4				
1951	Αργόν, υγρό υπό ψύξη	3A	βλέπε 4.3.3.2.4				
1952	Μείγμα αιθυλενοξείδιου και διοξείδιου του άνθρακα, με όχι περισσότερο από 9% αιθυλενοξείδιο	2A	19	190	19	190	0.66
			25	250	25	250	0.75
1953	Συμπιεσμένο αέριο, τοξικό, εύφλεκτο, ε.α.ο.[a]	1 TF	βλέπε 4.3.3.2.1 ή 4.3.3.2.2				
1954	Συμπιεσμένο αέριο, εύφλεκτο ε.α.ο.	1 F	βλέπε 4.3.3.2.1 ή 4.3.3.2.2				
1955	Συμπιεσμένο αέριο, τοξικό, ε.α.ο.[a]	1 T	βλέπε 4.3.3.2.1 ή 4.3.3.2.2				
1956	Συμπιεσμένο αέριο, ε.α.ο.	1A	βλέπε 4.3.3.2.1 ή 4.3.3.2.2				
1957	Δευτέριο, συμπιεσμένο	1 F	βλέπε 4.3.3.2.1				
1958	1,2-διχλωρο-1,1,2,2-τετραφθοροαιθάνιο (Ψυκτικό αέριο R114)	2A	1	10	1	10	1.3
1959	1,1-διφθοροαιθυλένιο (Ψυκτικό αέριο R1132a)	2F	12	120			0.66
			22.5	225			0.78
					25	250	0.77
1961	Αιθάνιο, υγρό υπό ψύξη	3 F	βλέπε 4.3.3.2.4				
1962	Αιθυλένιο, συμπιεσμένο	1 F	12	120			0.25
			22.5	225			0.36
					22.5	225	0.34
					30	300	0.37
1963	Ήλιο, υγρό υπό ψύξη	3A	βλέπε 4.3.3.2.4				
1964	Αέριο μείγμα υδρογονανθράκων, συμπιεσμένο, ε.α.ο.	1 F	βλέπε 4.3.3.2.1 ή 4.3.3.2.2				
1965	Αέριο μείγμα υδρογονανθράκων, υγροποιημένο, ε.α.ο.	2F					
	Μείγμα A	2F	1	10	1	10	0.50
	Μείγμα A01	2F	1.2	12	1.4	14	0.49
	Μείγμα A02	2F	1.2	12	1.4	14	0.48

UN Αρ	Ονομασία	Κωδικός ταξινόμησης	Ελάχιστη πίεση δοκιμής για δεξαμενές				Μέγιστη επιτρεπόμενη μάζα ανά λίτρο χωρητικότας
			Με θερμική μόνωση		Χωρίς θερμική μόνωση		
			MPa	bar	MPa	bar	kg
	Μείγμα A0	2F	1.2	12		14	0.47
	Μείγμα A1	2F	1.6	16	1.8	18	0.46
	Μείγμα B1	2F	2	20	2.3	23	0.45
	Μείγμα B2	2F	2	20	2.3	23	0.44
	Μείγμα B	2F	2	20	2.3	23	0.43
	Μείγμα C	2F	2.5	25	2.7	27	0.42
	Άλλα μείγματα	2F	βλέπε 4.3. 3. 2.2 ή 4.3. 3. 2.3				
1966	Υδρογόνο, υγρό υπό ψύξη	3 F	βλέπε 4.3.3.2.4				
1967	Εντομοκτόνο αέριο, τοξικό, ε.α.ο.[a]	2T	βλέπε 43322 ή 43323				
1968	Εντομοκτόνο αέριο, ε.α.ο.	2A	βλέπε 4.3.3.2.2 or 4.3.3.2.3				
1969	Ισοβουτάνιο	2 F	1	10	1	10	0.49
1970	Κρυπτόν, υγρό υπό ψύξη	3A	βλέπε 4.3.3.2.4				
1971	Μεθάνιο, συμπιεσμένο ή φυσικό αέριο, συμπιεσμένο με υψηλή περιεκτικότητα σε μεθάνιο	1 F	βλέπε 4.3.3.2.1				
1972	Μεθάνιο, υγρό υπό ψύξη ή φυσικό αέριο, υγρό υπό ψύξη με υψηλή περιεκτικότητα σε μεθάνιο	3 F	βλέπε 4.3.3.2.4				
1973	Μείγμα χλωροδιφθορομεθάνιου και χλωροπενταφθοροαιθάνιου με σταθερό σημείο βρασμού, με περίπου 49% χλωροδιφθορομεθάνιο (Ψυκτικό αέριο R502)	2A	2.5	25	2.8	28	1.05
1974	Χλωροδιφθοροβρωμομεθάνιο (Ψυκτικό αέριο R12B1)	2A	1	10	1	10	1.61
1976	Οκταφθοροκυκλοβουτάνιο (Ψυκτικό αέριο RC318)	2A	1	10	1	10	1.34
1977	Άζωτο, υγρό υπό ψύξη	3A	βλέπε 4.3.3.2.4				
1978	Προπάνιο	2 F	2.1	21	2.3	23	0.42
1982	Τετραφθορομεθάνιο , συμπιεσμένο (Ψυκτικό αέριο R14, συμπιεσμένο)	2A	20	200	20	200	0.62
			30	300	30	300	0.94
1983	1-χλωρο-2,2,2-τριφθοροαιθάνιο (Ψυκτικό αέριο R133a)	2A	1	10	1	10	1.18
1984	Τριφθορομεθάνιο (Ψυκτικό	2A	19	190			0.92

UN Αρ	Ονομασία	Κωδικός ταξινόμησης	Ελάχιστη πίεση δοκιμής για δεξαμενές				Μέγιστη επιτρεπόμενη μάζα ανά λίτρο χωρητικότας
			Με θερμική μόνωση		Χωρίς θερμική μόνωση		
			MPa	bar	MPa	bar	kg
	αέριο R23)		25	250			0.99
					19	190	0.87
					25	250	0.95
2034	Μείγμα υδρογόνου και μεθάνιου, συμπιεσμένο	1 F	βλέπε 4.3.3.2.1				
2035	1, 1, 1 – τριφθοροαιαθάνιο (Ψυκτικό αέριο R143a)	2F	2.8	28	3.2	32	0.79
2036	Ξένον, συμπιεσμένο	2A	12	120			1.30
					13	130	1.24
2044	2,2-διμεθυλοπροπάνιο	2 F	1	10	1	10	0.53
2073	Διαλύματα αμμωνίας, σχετικής πυκνότητας μικρότερης από 0.880 στους 15 °C σε νερό:	4A					
	με περισσότερο από 35% και όχι περισσότερο από 40% αμμωνία	4A	1	10	1	10	0.80
	με περισσότερο από 40% και όχι περισσότερο από 50% αμμωνία	4A	1.2	12	1.2	12	0.77
2187	Διοξείδιο του άνθρακα, υγρό υπό ψύξη	3A	βλέπε 4.3.3.2.4				
2189	Διχλωροσιλάνιο	2 TFC	1	10	1	10	0.90
2191	Σουλφουρυλοφθορίδιο	2 T	5	50	5	50	1.1
2193	Εξαφθοροαιθάνιο, R116	2A	16	160			1.28
	συμπιεσμένο (Ψυκτικό αέριο		20	200			1.34
	συμπιεσμένο)				20	200	1.10
2197	Υδροϊώδιο, άνυδρο	2 TC	1.9	19	2.1	21	2.25
2200	Προπαδιένιο, σταθεροποιημένο	2 F	1.8	18	2.0	20	0.50
2201	Νιτρώδες οξείδιο, υγρό υπό ψύξη	3 O	βλέπε 4.3.3.2.4				
2203	Σιλάνιο, συμπιεσμένο [b]	1 F	22.5	225	22.5	225	0.32
			25	250	25	250	0.41
2204	Καρβονυλοσουλφίδιο	2 TF	2.7	27	3.0	30	0.84
2417	Καρβονυλοφθορίδιο,	1 TC	20	200	20	200	0.47
	συμπιεσμένο		30	300	30	300	0.70
2419	Βρωμοτριφθοροαιθυλένιο	2 F	1	10	1	10	1.19
2420	Εξαφθοροακετόνη	2 TC	1.6	16	1.8	18	1.08

UN Αρ	Ονομασία	Κωδικός ταξινόμησης	Ελάχιστη πίεση δοκιμής για δεξαμενές				Μέγιστη επιτρεπόμενη μάζα ανά λίτρο χωρητικότας
			Με θερμική μόνωση		Χωρίς θερμική μόνωση		
			MPa	bar	MPa	bar	kg
2422	Οκταφθοροβουτ-2-ένιο (Ψυκτικό αέριο R1318)	2A	1	10	1	10	1.34
2424	Οκταφθοροπροπάνιο (Ψυκτικό αέριο R218)	2A	2.1	21	2.3	23	1.07
2451	Τριφθοριούχο άζωτο	1 O	20	200	20	200	0.50
			30	300	30	300	0.75
2452	Αιθυλακετυλένιο, σταθεροποιημένο	2 F	1	10	1	10	0.57
2453	Αιθυλοφθορίδιο (Ψυκτικό αέριο R161)	2 F	2.1	21	2.5	25	0.57
2454	Μεθυλοφθορίδιο (Ψυκτικό αέριο R41)	2 F	30	300	30	300	0.36
2517	1-χλωρο-1,1-διφθοροαιθάνιο (Ψυκτικό αέριο R142b)	2 F	1	10	1	10	0.99
2591	Ξένον, υγρό υπό ψύξη	3A	βλέπε 4.3.3.2.4				
2599	Αζεότροπο μείγμα χλωροτρι-φθορομεθάνιου και τριφθορο-μεθάνιου, με περίπου 60% Χλωροτριφθορομεθάνιο (Ψυκτικό αέριο R503)	2A	3.1	31	3.1	31	0.11
			4.2	42			0.21
			10	100			0.76
					4.2	42	0.20
					10	100	0.66
2601	Κυκλοβουτάνιο	2 F	1	10	1	10	0.63
2602	Αζεότροπο μείγμα διχλωροδιφθορομεθάνιου και διφθορο-1,1 αιθάνιο, με περίπου 74% διχλωροδιφθορομεθάνιο (Ψυκτικό αέριο R500)	2A	1.8	18	2	20	1.01
2901	Χλωριούχο βρώμιο	2 TOC	1	10	1	10	1.50
3057	Τριφθοροακετυλοχλωρίδιο	2 TC	1.3	13	1.5	15	1.17
3070	Μείγμα αιθυλενοξείδιου και διχλωροδιφθορομεθάνιου με όχι περισσότερο από 12.5% αιθυλενοξείδιο	2A	1.5	15	1.6	16	1.09
3083	Υπερχλωρυλοφθορίδιο	2 TO	2.7	27	3.0	30	1.21
3136	Τριφθορομεθάνιο, ψυγμένο υγρό	2A	βλέπε 4.3.3.2.4				

UN Αρ	Ονομασία	Κωδικός ταξινόμησης	Ελάχιστη πίεση δοκιμής για δεξαμενές				Μέγιστη επιτρεπόμενη μάζα ανά λίτρο χωρητικότας
			Με θερμική μόνωση		Χωρίς θερμική μόνωση		
			MPa	bar	MPa	bar	kg
3138	Αιθυλένιο, ακετυλένιο προπυλένιο σε μείγμα, υγρό υπό ψύξη, που περιέχει τουλάχιστον 71.5% αιθυλένιο με όχι περισσότερο από 22.5% ακετυλένιο και όχι περισσότερο από 6% προπυλένιο	3 F	βλέπε 4.3.3.2.4				
3153	Υπερφθορο(μεθυλοβινυλ αιθέρας)	2 F	1.4	14	1.5	15	1.14
3154	Υπερφθορο(αιθυλοβινυλ αιθέρας)	2 F	1	10	1	10	0.98
3156	Συμπιεσμένο αέριο, οξειδωτικό, ε.α.ο.	1 O	βλέπε 4.3.3.2.1 ή 4.3.3.2.2				
3157	Υγροποιημένο αέριο, οξειδωτικό, ε.α.ο.	2 O	βλέπε 4.3.3.2.2 ή 4.3.3.2.3				
3158	Αέριο, υγρό υπό ψύξη, ε.α.ο.	3A	βλέπε 4.3.3.2.4				
3159	1,1,1,2-τετραφθοροαιθάνιο (Ψυκτικό αέριο R134a)	2A	1.6	16	1.8	18	1.04
3160	Υγροποιημένο αέριο, τοξικό, εύφλεκτο, ε.α.ο. [a]	2 TF	βλέπε 4.3.3.2.2 ή 4.3.3.2.3				
3161	Υγροποιημένο αέριο, εύφλεκτο, ε.α.ο.	2 F	βλέπε 4.3.3.2.2 ή 4.3.3.2.3				
3162	Υγροποιημένο αέριο, τοξικό, ε.α.ο. [a]	2 T	βλέπε 4.3.3.2.2 ή 4.3.3.2.3				
3163	Υγροποιημένο αέριο, ε.α.ο.	2A	βλέπε 4.3.3.2.2 ή 4.3.3.2.3				
3220	Πενταφθοροαιθάνιο (Ψυκτικό αέριο R125)	2A	4.1	41	4.9	49	0.95
3252	Διφθορομεθάνιο (Ψυκτικό αέριο R32)	2F	3.9	39	4.3	43	0.78
3296	Επταφθοροπροπάνιο (Ψυκτικό αέριο R227)	2A	1.4	14	1.6	16	1.20
3297	Μείγμα αιθυλενοξείδιου και χλωροτετραφθοροαιθάνιου, με όχι περισσότερο από 8.8% αιθυλενοξείδιο	2A	1	10	1	10	1.16
3298	Μείγμα αιθυλενοξείδιου και πενταφθοροαιθάνιου, με όχι περισσότερο από 7.9% αιθυλενοξείδιο	2A	2.4	24	2.6	26	1.02

UN Αρ	Ονομασία	Κωδικός ταξινόμησης	Ελάχιστη πίεση δοκιμής για δεξαμενές				Μέγιστη επιτρεπόμενη μάζα ανά λίτρο χωρητικότας
			Με θερμική μόνωση		Χωρίς θερμική μόνωση		
			MPa	bar	MPa	bar	kg
3299	Μείγμα αιθυλενοξείδιου και τετραφθοροαιθάνιου, με όχι περισσότερο από 5.6% αιθυλενοξείδιο	2A	1.5	15	1.7	17	1.03
3300	Μείγμα αιθυλενοξείδιου και διοξείδιου του άνθρακα, με περισσότερο από 87% αιθυλενοξείδιο	2 TF	2.8	28	2.8	28	0.73
3303	Συμπιεσμένο αέριο, τοξικό, οξειδωτικό, ε.α.ο. [a]	1 TO	βλέπε 4.3.3.2.1 ή 4.3.3.2.2				
3304	Συμπιεσμένο αέριο, τοξικό, διαβρωτικό, ε.α.ο. [a]	1 TC	βλέπε 4.3.3.2.1 ή 4.3.3.2.2				
3305	Συμπιεσμένο αέριο, τοξικό, εύφλεκτο, διαβρωτικό, ε.α.ο. [a]	1 TFC	βλέπε 4.3.3.2.1 ή 4.3.3.2.2				
3306	Συμπιεσμένο αέριο, τοξικό, οξειδωτικό, διαβρωτικό, ε.α.ο. [a]	1 TOC	βλέπε 4.3.3.2.1 ή 4.3.3.2.2				
3307	Υγροποιημένο αέριο, τοξικό, οξειδωτικό, ε.α.ο. [a]	2 TO	βλέπε 4.3.3.2.2 ή 4.3.3.2.3				
3308	Υγροποιημένο αέριο, τοξικό, διαβρωτικό, ε.α.ο. [a]	2 TC	βλέπε 4.3.3.2.2 ή 4.3.3.2.3				
3309	Υγροποιημένο αέριο, τοξικό, εύφλεκτο, διαβρωτικό, ε.α.ο. [a]	2 TFC	βλέπε 4.3.3.2.2 ή 4.3.3.2.3				
3310	Υγροποιημένο αέριο, τοξικό, οξειδωτικό, διαβρωτικό, ε.α.ο. [a]	2 TOC	βλέπε 4.3.3.2.2 ή 4.3.3.2.3				
3311	Αέριο, υγρό υπό ψύξη, οξειδωτικό, ε.α.ο.	3 O	βλέπε 4.3.3.2.4				
3312	Αέριο, υγρό υπό ψύξη, εύφλεκτο, ε.α.ο.	3 F	βλέπε 4.3.3.2.4				
3318	Διαλύματα αμμωνίας, σχετικής πυκνότητας μικρότερης από 0.880 στους 15 °C σε νερό, με περισσότερο από 50% αμμωνία	4 TC	βλέπε 4.3.3.2.2				
3337	Ψυκτικό αέριο R404A	2A	2.9	29	3.2	32	0.84
3338	Ψυκτικό αέριο R407A	2A	2.8	28	3.2	32	0.95
3339	Ψυκτικό αέριο R407B	2A	3.0	30	3.3	33	0.95
3340	Ψυκτικό αέριο R407C	2A	2.7	27	3.0	30	0.95
3354	Εντομοκτόνο αέριο, εύφλεκτο, ε.α.ο.	2F	βλέπε 4.3.3.2.2 ή 4.3.3.2.3				

UN Αρ	Ονομασία	Κωδικός ταξινόμησης	Ελάχιστη πίεση δοκιμής για δεξαμενές				Μέγιστη επιτρεπόμενη μάζα ανά λίτρο χωρητικότας
			Με θερμική μόνωση		Χωρίς θερμική μόνωση		
			MPa	bar	MPa	bar	kg
3355	Εντομοκτόνο αέριο, τοξικό, εύφλεκτο, ε.α.ο. [a]	2 TF	βλέπε 4.3.3.2.2 ή 4.3.3.2.3				

[a] Επιτρέπεται εάν το LC_{50} είναι ίσο με ή μεγαλύτερο από 200 ppm

[b] Θεωρούμενο ως πυροφόρο

4.3.3.3 Λειτουργία

4.3.3.3.1 Όταν δεξαμενές, φορτάμαξες συστοιχίας δεξαμενών ή MEGCs είναι εγκεκριμένα για διαφορετικά αέρια, η αλλαγή χρήσης πρέπει να περιλαμβάνει λειτουργίες αδειάσματος, απολύμανσης και εκκένωσης σε τέτοιο βαθμό όσον είναι απαραίτητο για την ασφαλή λειτουργία τους.

4.3.3.3.2 Όταν δεξαμενές, φορτάμαξες συστοιχίας δεξαμενών ή MEGCs παραδίδονται για μεταφορά, πρέπει να είναι ορατές μόνο οι πληροφορίες που καθορίζονται στο 6.8.3.5.6 και που ισχύουν για το αέριο που φορτώνεται ή μόλις αδειάστηκε. Όλες οι πληροφορίες που αφορούν άλλα αέρια πρέπει να καλύπτονται (βλέπε έγγραφο UIC 573[4] "Τεχνικές προϋποθέσεις για την κατασκευή βυτιοφόρων φορταμαξών").

4.3.3.3.3 Όλα τα στοιχεία ενός μιας φορτάμαξας συστοιχίας δεξαμενών ή ενός MEGC πρέπει να περιέχουν μόνο ένα και το αυτό αέριο.

4.3.3.4 Διατάξεις για την πλήρωση υγρών αερίων σε βυτιοφόρες φορτάμαξες (Δεσμευμένο)

4.3.3.4.1 Μέτρα ελέγχου πριν από την πλήρωση (Δεσμευμένο)

(a) Για κάθε αέριο προς μεταφορά, πρέπει να ελέγχονται οι λεπτομέρειες στις πλάκες των δεξαμενών (βλέπε 6.8.2.5.1 και 6.8.3.5.1 έως 6.8.3.5.5) έτσι ωστέ να συμφωνούν με αυτές στην πινακίδα της φορτάμαξας (βλέπε παρ. 6.8.2.5.2, 6.8.3.5.6 και 6.8.3.5.7).

Βυτιοφόρες φορτάμαξες για πολλαπλές χρήσεις πρέπει ιδιαίτερα να ελέγχονται ώστε να διασφαλίζεται ότι οι σωστές πτυσσόμενες πινακίδες είναι ορατές και ασφαλώς στερεωμένες με τα μέσα που αναφέρονται στην 6.8.3.5.7 και στις δύο πλευρές της φορτάμαξας.

[4] 7η έκδοση του εγγράφου UIC σε εφαρμογή από 1 Οκτωβρίου 2008.

Τα όρια του φορτίου στην πινακίδα της φορτάμαξας δεν πρέπει να ξεπερνούν τη μέγιστη επιτρεπόμενη μάζα πλήρωσης της πλάκας της δεξαμενής.

(b) Το τελευταίο φορτίο πρέπει να καθορίζεται είτε από τις πληροφορίες του εγγράφου μεταφοράς ή από ανάλυση. Εάν είναι απαραίτητο, η δεξαμενή πρέπει να καθαριστεί.

(c) Η μάζα των υπολειμμάτων πρέπει να προσδιορίζεται (π.χ. με ζύγιση) και να λαμβάνεται υπόψη κατά τον καθορισμό της ποσότητας πλήρωσης.

(d) Πρέπει να εξετάζονται η στεγανότητα του κελύφους και των στοιχείων εξοπλισμού του, και η λειτουργική τους ικανότητα.

4.3.3.4.2	**Διαδικασίες φόρτωσης** Για την πλήρωση, πρέπει να εφαρμόζονται οι διατάξεις των οδηγιών λειτουργίας των βυτιοφόρων φορταμαξών.	(Δεσμευμένο)
4.3.3.4.3	**Μέτρα ελέγχου μετά από την πλήρωση** (a) Μετά την πλήρωση, πρέπει να εξετάζεται η φορτάμαξα για υπερπλήρωση ή υπερφόρτωση με διαβαθμισμένα μηχάνηματα ελέγχου με (πχ. με ζύγιση σε ζυγογέφυρα με διαβαθμίσεις). Στην περίπτωση υπερπλήρωσης ή υπερφόρτωσης της βυτιοφόρου δεξαμενής πρέπει να γίνει αμέσως αποφόρτωση με ασφαλή τρόπο μέχρι να φθάσει την επιτρεπτή ποσότητα. (b) Η μερική πίεση των αδρανών αερίων στη φάση αερίου δε πρέπει να ξεπερνά τα 0.2 MPa (2 bar), ή η πίεση (gauge presure) στην φάση αερίου δε πρέπει να ξεπερνά περισσότερο από 0.1 MPa (1 bar) την τάση ατμών (απόλυτη) του υγρού αερίου στην θερμοκρασία της υγρής φάσης (ωστόσο για UN 1040 Οξείδιο του εθυλενίου με άζωτο, η μέγιστη επιτρεπόμενη συνολική πίεση πρέπει να είναι 1 MPa (10 bar) στους 50°C).	(Δεσμευμένο)

(c) Μετά τη φόρτωση, φορτάμαξες που γεμίζονται από τον πυθμένα πρέπει να εξετάζονται ώστε να διασφαλίζεται ότι οι εσωτερικές βαλβίδες εκκένωσης είναι στεγανά κλειστές.

(d) Πριν την τοποθέτηση κενής φλάντζας ή άλλης ισοδύναμης διάταξης, τα στόμια πρέπει να εξετάζονται για την στεγανότητά τους· οποιαδήποτε διαρροή πρέπει να σταματάσει με κατάλληλα μέσα.

(e) Πρέπει να τοποθετηθετούνται κενές φλάντζες ή άλλες ισοδύναμες διατάξεις στα στόμια. Τα στόμια αυτά πρέπει να είναι εξοπλισμένα με κατάλληλα σφραγιστικά. Πρέπει να κλείνονται όταν χρησιμοποιούν όλα τα διαθέσιμα κατά τον σχεδιασμό τους στοιχεία.

f) Τέλος, πρέπει να γίνει ένας τελευταίος οπτικός έλεγχος της φορτάμαξας, του εξοπλισμού του και της σήμανσης ώστε να εξασφαλιστεί ότι δεν διαρρέει ουσία πλήρωσης.

4.3.4 Ειδικές διατάξεις που ισχύουν για τις Κλάσεις 3 έως 9

4.3.4.1 Κωδικοποίηση, ορθολογική προσέγγιση και ιεράρχηση των δεξαμενών

4.3.4.1.1 Κωδικοποίηση των δεξαμενών

Τα τέσσερα μέρη των κωδικών (κωδικοί δεξαμενής) που δίνονται στη Στήλη (12) του Πίνακα Α στο Κεφάλαιο 3.2 έχουν τις παρακάτω σημασίες:

Μέρος	Περιγραφή	Κωδικός δεξαμενής
1	Τύποι δεξαμενής	L = δεξαμενή για ουσίες σε υγρή κατάσταση (υγρά ή στερεά που παραδίδονται για μεταφορά σε τηγμένη κατάσταση)· S = δεξαμενή για ουσίες σε στερεή κατάσταση (σε κονιώδη ή κοκκώδη μορφή).
2	Πίεση υπολογισμού	G = ελάχιστη πίεση υπολογισμού σύμφωνα με τις γενικές απαιτήσεις του 6.8.2.1.14· 1.5, 2.65, 4, 10, 15 ή 21 = ελάχιστη πίεση υπολογισμού σε bar (βλέπε 6.8.2.1.14).

Μέρος	Περιγραφή	Κωδικός δεξαμενής
3	Ανοίγματα (βλέπε 6.8.2.2.3)	A = δεξαμενή με ανοίγματα πλήρωσης και εκκένωσης πυθμένα με 2 κλεισίματα· B = δεξαμενή με ανοίγματα πλήρωσης και εκκένωσης πυθμένα με 3 κλεισίματα· C = δεξαμενή με ανοίγματα πλήρωσης και εκκένωσης κορυφής με μόνο ανοίγματα καθαρισμού κάτω από την επιφάνεια του υγρού· D = δεξαμενή με ανοίγματα πλήρωσης και εκκένωσης κορυφής χωρίς ανοίγματα κάτω από την επιφάνεια του υγρού.
4	Βαλβίδες/διατάξεις ασφαλείας	V = δεξαμενή με σύστημα εξαερισμού, σύμφωνα με 6.8.2.2.6, αλλά χωρίς φλογοπαγίδα· ή δεξαμενή όχι αποδεδειγμένα ανθεκτική σε έκρηξη πίεσης· F = δεξαμενή με σύστημα εξαερισμού, σύμφωνα με 6.8.2.2.6, εξοπλισμένη με φλογοπαγίδα· ή δεξαμενή αποδεδειγμένα ανθεκτική σε έκρηξη πίεσης, N = δεξαμενή χωρίς σύστημα εξαερισμού, σύμφωνα με 6.8.2.2.6, και όχι ερμητικά κλειστή· H = ερμητικά κλειστή δεξαμενή (βλέπε 1.2.1).

4.3.4.1.2 Ορθολογική προσέγγιση για την καταχώρηση των κωδικών δεξαμενής σε ομάδες ουσιών και ιεράρχηση των δεξαμενών.

ΣΗΜΕΙΩΣΗ: Ορισμένες ουσίες και ομάδες ουσιών δεν περιλαμβάνονται στην ορθολογική προσέγγιση, βλέπε 4.3.4.1.3

Ορθολογική προσέγγιση			
Κωδικός δεξαμενής	**Ομάδα επιτρεπομένων ουσιών**		
	Κλάση	**Κωδικός ταξινόμησης**	**Ομάδα συσκευασίας**
Υγρά			
LGAV	3	F2	III
	9	M9	III
LGBV	4.1	F2	II, III
	5.1	O1	III
	9	M6	III
	9	M11	III
	και ομάδες επιτρεπομένων ουσιών για κωδικό δεξαμενής LGAV		
LGBF	3	F1	II τάση ατμών στους 50 °C ≤ 1.1 bar
	3	F1	III
	3	D	II τάση ατμών στους 50 °C ≤ 1.1 bar
	3	D	III
	και ομάδες επιτρεπομένων ουσιών για κωδικούς δεξαμενής LGAV και LGBV		
L1.5BN	3	F1	II τάση ατμών στους 50°C >1.1 bar

Ορθολογική προσέγγιση			
Κωδικός δεξαμενής	**Ομάδα επιτρεπομένων ουσιών**		
	Κλάση	**Κωδικός ταξινόμησης**	**Ομάδα συσκευασίας**
	3	F1	III σημείο ανάφλεξης <23°C, ιξώδη τάση ατμών στους 50°C >1.1 bar σημείο βρασμού > 35°C
	3	D	II τάση ατμών στους 50°C >1.1 bar
	και ομάδες επιτρεπομένων ουσιών για κωδικούς δεξαμενής LGAV, LGBV, LGBF		
L4BN	3	F1	I III σημείο βρασμού ≤35°C
	3	FC	III
	3	D	I
	5.1	O1	I, II
	5.1	OT1	I
	8	C1	II, III
	8	C3	II, III
	8	C4	II, III
	8	C5	II, III
	8	C7	II, III
	8	C8	II, III
	8	C9	II, III
	8	C10	II, III
	8	CF1	II
	8	CF2	II
	8	CS1	II
	8	CW1	II
	8	CW2	II
	8	CO1	II
	8	CO2	II
	8	CT1	II, III
	8	CT2	II, III
	8	CFT	II
	9	M11	III
	και ομάδες επιτρεπομένων ουσιών για κωδικούς δεξαμενής LGAV, LGBV, LGBF και L1.5BN		
L4BH	3	FT1	II, III
	3	FT2	II
	3	FC	II
	3	FTC	II
	6.1	T1	II, III
	6.1	T2	II, III

Ορθολογική προσέγγιση			
Κωδικός δεξαμενής	**Ομάδα επιτρεπομένων ουσιών**		
	Κλάση	**Κωδικός ταξινόμησης**	**Ομάδα συσκευασίας**
L4BH *(συνέχεια)*	6.1	T3	II, III
	6.1	T4	II, III
	6.1	T5	II, III
	6.1	T6	II, III
	6.1	T7	II, III
	6.1	TF1	II
	6.1	TF2	II, III
	6.1	TF3	II
	6.1	TS	II
	6.1	TW1	II
	6.1	TW2	II
	6.1	TO1	II
	6.1	TO2	II
	6.1	TC1	II
	6.1	TC2	II
	6.1	TC3	II
	6.1	TC4	II
		TFC	II
	6.2	I4	II
	9	M2	II
	και ομάδες επιτρεπομένων ουσιών για κωδικούς δεξαμενής LGAV, LGBV, LGBF, L1.5BN και L4BN		
L4DH	4.2	S1	II, III
	4.2	S3	II, III
	4.2	ST1	II, III
	4.2	ST3	II, III
	4.2	SC1	II, III
	4.2	SC3	II, III
	4.3	W1	II, III
	4.3	WF1	II, III
	4.3	WT1	II, III
	4.3	WC1	II, III
	8	CT1	II, III
	και ομάδες επιτρεπομένων ουσιών για δεξαμενή κωδικός LGAV, LGBV, LGBF, L1.5BN, L4BN και L4BH		
L10BH	8	C1	I
	8	C3	I
	8	C4	I
	8	C5	I
	8	C7	I
	8	C8	I

Ορθολογική προσέγγιση			
Κωδικός δεξαμενής	**Ομάδα επιτρεπομένων ουσιών**		
	Κλάση	**Κωδικός ταξινόμησης**	**Ομάδα συσκευασίας**
L10BH *(συνέχεια)*	8	C9	I
	8	C10	I
	8	CF1	I
	8	CF2	I
	8	CS1	I
	8	CW1	I
	8	CW2	I
	8	CO1	I
	8	CO2	I
	8	CT1	I
	8	CT2	I
	8	COT	I
	και ομάδες επιτρεπομένων ουσιών για κωδικό δεξαμενής LGAV, LGBV, LGBF, L1.5BN, L4BN, και L4BH		
L10CH	3	FT1	I
	3	FT2	I
	3	FC	I
	3	FTC	I
	6.1	T1	I
	6.1	T2	I
	6.1	T3	I
	6.1	T4	I
	6.1	T6	I
	6.1	T7	I
	6.1	TF1	I
	6.1	TF2	I
	6.1	TF3	I
	6.1	TS	I
	6.1	TW1	I
	6.1	TO1	I
	6.1	TC1	I
	6.1	TC2	I
	6.1	TC3	I
	6.1	TC4	I
	6.1	TFC	I
	και ομάδες επιτρεπομένων ουσιών για κωδικούς δεξαμενής LGAV, LGBV, LGBF, L1.5BN, L4BN, L4BH, και L10BH		
L10DH	4.3	W1	I
	4.3	WF1	I
	4.3	WT1	I
	4.3	WC1	I

Ορθολογική προσέγγιση			
Κωδικός δεξαμενής	**Ομάδα επιτρεπομένων ουσιών**		
	Κλάση	**Κωδικός ταξινόμησης**	**Ομάδα συσκευασίας**
	4.3	WFC	I
	5.1	OTC	I
	8	CT1	I
	και ομάδες επιτρεπομένων ουσιών για κωδικούς δεξαμενής LGAV, LGBV, LGBF, L1.5BN, L4BN, L4BH, L4DH, L10BH και L10CH		
L15CH	3	FT1	I
	6.1	TF1	I
	και ομάδες επιτρεπομένων ουσιών για κωδικούς δεξαμενής LGAV, LGBV, LGBF, L1.5BN, L4BN, L4BH, L10BH και L10CH		
L21DH	4.2	S1	I
	4.2	S3	I
	4.2	SW	I
	4.2	ST3	I
	και ομάδες επιτρεπομένων ουσιών για κωδικούς δεξαμενής LGAV, LGBV, LGBF, L1.5BN, L4BN, L4BH, L4DH, L10BH, L10CH, L10DH και L15CH		
Στερεά			
SGAV	4.1	F1	III
	4.1	F3	III
	4.2	S2	II, III
	4.2	S4	III
	5.1	O2	II, III
	8	C2	II, III
	8	C4	III
	8	C6	III
	8	C8	III
	8	C10	II, III
	8	CT2	III
	9	M7	III
	9	M11	II, III
SGAN	4.1	F1	II
	4.1	F3	II
	4.1	FT1	II, III
	4.1	FT2	II, III
	4.1	FC1	II, III
	4.1	FC2	II, III
	4.2	S2	II
	4.2	S4	II, III
	4.2	ST2	II, III
	4.2	ST4	II, III
	4.2	SC2	II, III
	4.2	SC4	II, III

Ορθολογική προσέγγιση			
Κωδικός δεξαμενής	**Ομάδα επιτρεπομένων ουσιών**		
	Κλάση	**Κωδικός ταξινόμησης**	**Ομάδα συσκευασίας**
	4.3	W2	II, III
	4.3	WF2	II
	4.3	WS	II, III
	4.3	WT2	II, III
	4.3	WC2	II, III
	5.1	O2	II, III
	5.1	OT2	II, III
	5.1	OC2	II, III
SGAN	8	C2	II
(συνέχεια)	8	C4	II
	8	C6	II
	8	C8	II
	8	C10	II
	8	CF2	II
	8	CS2	II
	8	CW2	II
	8	CO2	II
	8	CT2	II
	9	M3	III
	και ομάδες επιτρεπομένων ουσιών για κωδικό δεξαμενής SGAV		
SGAH	6.1	T2	II, III
	6.1	T3	II, III
	6.1	T5	II, III
	6.1	T7	II, III
	6.1	T9	II
	6.1	TF3	II
	6.1	TS	II
	6.1	TW2	II
	6.1	TO2	II
	6.1	TC2	II
	6.1	TC4	II
	9	M1	II, III
	και ομάδες επιτρεπομένων ουσιών για κωδικούς δεξαμενής SGAV και SGAN		
S4AH	9	M2	II
	και ομάδες επιτρεπομένων ουσιών για κωδικούς δεξαμενής SGAV, SGAN και SGAH		
S10AN	8	C2	I
	8	C4	I
	8	C6	I
	8	C8	I
	8	C10	I

ΣΗΜΕΙΩΣΗ : Η ιεράρχηση δεν λαμβάνει υπόψη της οποιεσδήποτε ειδικές διατάξεις για κάθε εγκραφή (βλέπε 4.3.5 και 6.8.4)

4.3.4.1.3 Οι παρακάτω ουσίες και ομάδες ουσιών, για τις οποίες υπάρχει το σύμβολο "(+)" μετά τον κωδικό δεξαμενής στη Στήλη (12) του Πίνακα Α στο Κεφάλαιο 3.2, υπόκεινται σε ειδικές διατάξεις. Σ' αυτήν την περίπτωση η εναλλακτική χρήση των δεξαμενών για άλλες ουσίες και ομάδες ουσιών επιτρέπεται μόνο όπου αυτό καθορίζεται στο πιστοποιητικό της έγκρισης τύπου. Δεξαμενές υψηλότερων προδιαγραφών σύμφωνα με τις διατάξεις στο τέλος του πίνακα 4.3.4.1.2, μπορούν να χρησιμοποιούνται με επιφύλαξη σύμφωνα με τις ειδικές διατάξεις που υποδεικνύονται στη Στήλη (13) του Πίνακα Α στο Κεφάλαιο 3.2

(a) Κλάση 4.1:
UN Αρ. 2448 ΘΕΙΟ, ΤΗΓΜΕΝΟ: κωδικός LGBV·

(b) Κλάση 4.2:
UN Αρ. 1381 ΦΩΣΦΟΡΟΣ, ΛΕΥΚΟΣ ή ΚΙΤΡΙΝΟΣ, ΞΗΡΟΣ, ή ΚΑΤΩ ΑΠΟ ΝΕΡΟ ή ΣΕ ΔΙΑΛΥΜΑ και UN Αρ. 2447 ΦΩΣΦΟΡΟΣ, ΛΕΥΚΟΣ ή ΚΙΤΡΙΝΟΣ ΛΙΩΜΕΝΟΣ: κωδικός L10DH·

(c) Κλάση 4.3:
UN Αρ. 1389 ΑΜΑΓΑΛΜΑ ΑΛΚΑΛΙΜΕΤΑΛΛΩΝ, ΥΓΡΟ, UN Αρ. 1391 ΔΙΑΣΠΟΡΑ ΑΛΚΑΛΙΜΕΤΑΛΛΩΝ Η ΔΙΑΣΠΟΡΑ ΑΛΚΑΛΙΚΩΝ ΓΑΙΩΝ, UN Αρ. 1392 ΑΜΑΓΑΛΜΑ ΜΕΤΑΛΛΩΝ ΑΛΚΑΛΙΚΩΝ ΓΑΙΩΝ, ΥΓΡΟ, UN Αρ.1415 ΛΙΘΙΟ, UN Αρ.1420 ΜΕΤΑΛΛΙΚΑ ΚΡΑΜΑΤΑ ΚΑΛΙΟΥ, ΥΓΡΑ, UN Αρ.1421 ΚΡΑΜΑ ΑΛΚΑΛΙΚΩΝ ΜΕΤΑΛΛΩΝ, ΥΓΡΟ, Ε.Α.Ο., UN Αρ.1422 ΚΡΑΜΑΤΑ ΚΑΛΙΟΥ ΝΑΤΡΙΟΥ, ΥΓΡΑ, UN Αρ.1428 ΝΑΤΡΙΟ, UN Αρ.2257 ΚΑΛΙΟ, UN Αρ 3401 ΑΜΑΓΑΛΜΑ ΑΛΚΑΛΙΜΕΤΑΛΛΩΝ, ΣΤΕΡΕΟ, UN Αρ 3402 ΑΜΑΓΑΛΜΑ ΜΕΤΑΛΛΩΝ ΑΛΚΑΛΙΚΩΝ ΓΑΙΩΝ, ΣΤΕΡΕΟ, UN Αρ 3403 ΜΕΤΑΛΛΙΚΑ ΚΡΑΜΑΤΑ ΚΑΛΙΟΥ, ΣΤΕΡΕΑ και UN Αρ 3404 ΚΡΑΜΑΤΑ ΚΑΛΙΟΥ ΝΑΤΡΙΟΥ, ΣΤΕΡΕΑ: κωδικός L10BN·
UN Αρ.1407 ΚΑΙΣΙΟ και UN Αρ.1423 ΡΟΥΒΙΔΙΟ: κωδικός L10CH·

(d) Κλάση 5.1:
UN Αρ. 1873 ΥΠΕΡΧΛΩΡΙΚΟ ΟΞΥ 50-72%: κωδικός L4DN·
UN Αρ. 2015 ΥΠΕΡΟΞΕΙΔΙΟ ΤΟΥ ΥΔΡΟΓΟΝΟΥ, ΥΔΑΤΙΚΟ ΔΙΑΛΥΜΑ, ΣΤΑΘΕΡΟΠΟΙΗΜΕΝΟ με περισσότερο από 70% υπεροξείδιο του υδρογόνου: κωδικός L4DV·
UN Αρ. 2014 ΥΠΕΡΟΞΕΙΔΙΟ ΤΟΥ ΥΔΡΟΓΟΝΟΥ, ΥΔΑΤΙΚΟ ΔΙΑΛΥΜΑ με 20-60% υπεροξείδιο του υδρογόνου, UN Αρ. 2015 ΥΠΕΡΟΞΕΙΔΙΟ ΤΟΥ ΥΔΡΟΓΟΝΟΥ ΥΔΑΤΙΚΟ ΔΙΑΛΥΜΑ, ΣΤΑΘΕΡΟΠΟΙΗΜΕΝΟ με 60-70% υπεροξείδιο του υδρογόνου, UN Αρ. 2426 ΝΙΤΡΙΚΟ ΑΜΜΩΝΙΟ, ΥΓΡΟ, θερμό συμπυκνωμένο διάλυμα με περισσότερο από 80% αλλά όχι περισσότερο από 93% και UN Αρ. 3149 ΜΕΙΓΜΑ ΥΠΕΡΟΞΕΙΔΙΟΥ ΤΟΥ ΥΔΡΟΓΟΝΟΥ ΚΑΙ ΥΠΕΡΟΞΟΞΙΚΟΥ ΟΞΕΟΣ, ΣΤΑΘΕΡΟΠΟΙΗΜΕΝΟ: κωδικός L4BV·
UN Αρ. 3375 ΝΙΤΡΙΚΟ ΑΜΜΩΝΙΟ ΓΑΛΑΚΤΩΜΑ, ΑΙΩΡΗΜΑ Η ΓΕΛΗ, ΥΓΡΟ, ενδιάμεσο για εκρηκτικά, υγρό: κωδικός LGAV·
UN Αρ. 3375 ΝΙΤΡΙΚΟ ΑΜΜΩΝΙΟ ΓΑΛΑΚΤΩΜΑ, ΑΙΩΡΗΜΑ Η ΓΕΛΗ, ενδιάμεσο για εκρηκτικά, στερεό: κωδικός SGAV·

(e) Κλάση 5.2:
UN Αρ.3109 ΟΡΓΑΝΙΚΟ ΥΠΕΡΟΞΕΙΔΙΟ ΤΥΠΟΥ F, ΥΓΡΟ: κωδικός L4BN·
UN Αρ.3110 ΟΡΓΑΝΙΚΟ ΥΠΕΡΟΞΕΙΔΙΟ, ΤΥΠΟΥ F, ΣΤΕΡΕΟ: κωδικός S4AN·

(f) Κλάση 6.1:
UN Αρ.1613 ΥΔΡΟΚΥΑΝΙΟ, ΥΔΑΤΙΚΟ ΔΙΑΛΥΜΑ και UN Αρ.3294 ΥΔΡΟΚΥΑΝΙΟ ΔΙΑΛΥΜΑ ΣΕ ΑΛΚΟΟΛΗ: κωδικός L15DH·

(g) Κλάση 7:
Όλες οι ουσίες: ειδικές δεξαμενές·
Ελάχιστες απαιτήσεις για υγρά: κωδικός L2.65CN· για στερεά: κωδικός S2.65AN

Παρά τις γενικές απαιτήσεις αυτής της παραγράφου, οι δεξαμενές που χρησιμοποιούνται για ραδιενεργά υλικά μπορούν επίσης να χρησιμοποιούνται για τη μεταφορά άλλων εμπορευμάτων εφόσον ικανοποιούνται οι απαιτήσεις του 5.1.3.2.

(h) Κλάση 8:

UN Αρ.1052 ΥΔΡΟΦΘΟΡΙΟ, ΑΝΥΔΡΟ, UN Αρ.1744 ΒΡΩΜΙΟ Η ΔΙΑΛΥΜΑ ΒΡΩΜΙΟΥ και UN Αρ.1790 ΥΔΡΟΦΘΟΡΙΚΟ ΟΞΥ, ΔΙΑΛΥΜΑ, με περισσότερο από 85% υδροφθορικό οξύ: κωδικός L21DH·

UN Αρ.1791 ΥΠΟΧΛΩΡΙΩΔΕΣ ΔΙΑΛΥΜΑ και UN Αρ.1908 ΧΛΩΡΙΩΔΕΣ ΔΙΑΛΥΜΑ: κωδικός L4BV.

4.3.4.1.4 Δεξαμενές-εμπορευματοκιβώτια ή δεξαμενές-κινητά αμαξώματα που προορίζονται για τη μεταφορά υγρών αποβλήτων, οι οποίες συμμορφώνονται με τις απαιτήσεις του Κεφαλαίου 6.10 και είναι εξοπλισμένες με δύο κλεισίματα σύμφωνα με την 6.10.3.2, πρέπει να καταχωρούνται στον κωδικό δεξαμενής L4AH. Αν οι δεξαμενές αυτές είναι κατάλληλα εξοπλισμένες για την εναλλακτική μεταφορά τόσο υγρών όσο και στερεών ουσιών, θα καταχωρούνται στους συνδυασμένους κωδικούς L4AH + S4AH.

4.3.4.2 Γενικές διατάξεις

4.3.4.2.1 Όταν φορτώνονται θερμές ουσίες, η θερμοκρασία της εξωτερικής επιφάνειας της δεξαμενής ή της θερμικής μόνωσης δεν πρέπει να υπερβαίνει τους 70 °C κατά τη διάρκεια της μεταφοράς.

4.3.4.2.2 Οι σωληνώσεις σύνδεσης των κελύφων ανεξάρτητων αλλά διασυνδεδεμένων δεξαμενών–βαγονιών πρέπει να είναι κενές κατά τη διάρκεια της μεταφοράς. (Δεσμευμένο)

4.3.4.2.3 Όταν κελύφη εγκεκριμένα για υγροποιημένα αέρια της Κλάσης 2 είναι επίσης εγκεκριμένα για υγρά άλλων Κλάσεων, η πορτοκαλί ζώνη σύμφωνα με την παράγραφο 5.3.5 πρέπει να καλύπτεται ή να γίνεται μη αναγνωρίσιμη από άλλα μέσα έτσι ώστε να μην είναι ορατή κατά τη μεταφορά αυτών των υγρών. (Δεσμευμένο)

Κατά τη μεταφορά αυτών των υγρών, τα διακριτικά σύμφωνα με την παράγραφο 6.8.3.5(b) ή (c) δεν πρέπει να είναι πλέον ορατά στις δύο πλευρές της βυτιοφόρου φορτάμαξας ή στις πινακίδες.

4.3.5 Ειδικές διατάξεις

Όταν εμφανίζονται σε μια εγγραφή στη Στήλη (13) του Πίνακα του Α στο Κεφάλαιο 3.2, εφαρμόζονται οι παρακάτω ειδικές διατάξεις:

TU1 Οι δεξαμενές δεν πρέπει να παραδίδονται για μεταφορά έως ότου η ουσία σταθεροποιηθεί πλήρως και καλυφθεί από ένα αδρανές αέριο. Ακαθάριστες κενές δεξαμενές οι οποίες περιείχαν αυτές τις ουσίες πρέπει να γεμίζονται με ένα αδρανές αέριο.

TU2 Η ουσία πρέπει να καλύπτονται με ένα αδρανές αέριο. Ακαθάριστες κενές δεξαμενές οι οποίες περιείχαν αυτές τις ουσίες πρέπει να γεμίζονται με ένα αδρανές αέριο.

TU3 Το εσωτερικό του κελύφους και όλα τα μέρη που είναι πιθανό να έλθουν σε επαφή με την ουσία πρέπει να διατηρούνται καθαρά. Δεν πρέπει να χρησιμοποιούνται λιπαντικά που ενδέχεται να συνδυάζονται επικίνδυνα με την ουσία, στις αντλίες, στις βαλβίδες ή στις άλλες συσκευές.

TU4 Κατά τη διάρκεια της μεταφοράς, αυτές οι ουσίες πρέπει να είναι κάτω από ένα στρώμα αδρανούς αερίου, η πίεση (gauge pressure) του οποίου δεν πρέπει να είναι μικρότερη από 50 kPa (0.5 bar).

Ακαθάριστες κενές δεξαμενές οι οποίες περιείχαν αυτές τις ουσίες πρέπει όταν παραδίδονται για μεταφορά να γεμίζονται με ένα αδρανές αέριο σε πίεση (gauge pressure) τουλάχιστον 50 kPa (0.5 bar).

TU5 (Δεσμευμένο)

TU6 Δεν εγκρίνονται για μεταφορά σε δεξαμενές φορτάμαξες συστοιχίας δεξαμενών και MEGCs όταν έχουν LC_{50} μικρότερο από 200 ppm.

TU7 Τα υλικά που χρησιμοποιούνται για να εξασφαλίζουν τη στεγανότητα των συνδέσμων ή για τη συντήρηση των κλεισιμάτων πρέπει να είναι συμβατά με το περιεχόμενο.

TU8 Μια δεξαμενή από κράμα αλουμινίου δεν πρέπει να χρησιμοποιείται για μεταφορά εκτός εάν η δεξαμενή έχει δεσμευτεί αποκλειστικά και μόνο για τέτοια μεταφορά και η ακεταλδεϋδη είναι δεν περιέχει οξύ.

TU9 UN Αρ.1203 βενζίνη με τάση ατμών στους 50 °C μεγαλύτερη από 110 kPa (1.1 bar) αλλά όχι μεγαλύτερη από 150 kPa (1.5 bar) μπορεί επίσης να μεταφέρεται σε δεξαμενές σχεδιασμένες σύμφωνα με την 6.8.2.1.14 (a) και με εξοπλισμό σύμφωνα με το 6.8.2.2.6.

TU10 (Δεσμευμένο)

TU11 Κατά τη διάρκεια της πλήρωσης, η θερμοκρασία αυτής της ουσίας δεν πρέπει να υπερβαίνει τους 60 °C. Μια μέγιστη θερμοκρασία πλήρωσης 80° C επιτρέπεται εφόσον αποτρέπονται σημεία καύσης χωρίς φωτιά και ικανοποιούνται οι ακόλουθες απαιτήσεις. Μετά την πλήρωση, οι δεξαμενές πρέπει να συμπιέζονται (π.χ. με συμπιεσμένο αέρα) για έλεγχο της

στεγανότητας. Πρέπει να εξασφαλίζεται ότι δεν συμβαίνει υποπίεση κατά τη διάρκεια της μεταφοράς. Πριν από την εκκένωση, πρέπει να ελέγχεται εάν η πίεση στις δεξαμενές είναι ακόμα μεγαλύτερη από την ατμοσφαιρική. Εάν αυτό δεν συμβαίνει, πρέπει να εισάγεται ένα αδρανές αέριο μέσα στις δεξαμενές πριν από την εκκένωση.

TU12 Σε περίπτωση αλλαγής της χρήσης, τα κελύφη και ο εξοπλισμός πρέπει να καθαρίζονται πλήρως από όλα τα υπολείμματα πριν και μετά τη μεταφορά αυτής της ουσίας.

TU13 Οι δεξαμενές πρέπει να είναι ελεύθερες από ακαθαρσίες κατά το χρόνο της πλήρωσης. Ο εξοπλισμός λειτουργίας όπως βαλβίδες και εξωτερικές σωληνώσεις πρέπει να αδειάζεται μετά την πλήρωση ή την εκκένωση.

TU14 Τα προστατευτικά καπάκια των κλεισιμάτων πρέπει να κλειδώνονται κατά τη διάρκεια της μεταφοράς.

TU15 Οι δεξαμενές δεν πρέπει να χρησιμοποιούνται για τη μεταφορά τροφίμων, ειδών κατανάλωσης ή ζωοτροφών.

TU16 Οι ακαθάριστες κενές δεξαμενές, πρέπει, όταν παραδίδονται για μεταφορά, είτε:

- να γεμίζονται με άζωτο· ή
- να γεμίζονται με νερό έως όχι λιγότερο από 96% και όχι περισσότερο από 98% της χωρητικότητάς τους· μεταξύ 1 Οκτωβρίου και 31 Μαρτίου αυτό το νερό πρέπει να περιέχει επαρκή αντι-ψυκτικό παράγοντα ώστε να καθίσταται αδύνατο να παγώσει το νερό κατά τη διάρκεια της μεταφοράς. Ο αντιψυκτικός παράγοντας πρέπει να είναι ελεύθερος από διαβρωτική δράση και να μην υπάρχει πιθανότητα αντίδρασης με το φωσφόρο.

TU17 Μόνο για μεταφορά σε φορτάμαξες συστοιχίας δεξαμενών ή MEGCs τα στοιχεία των οποίων απαρτίζονται από δοχεία.

TU18 Ο βαθμός πλήρωσης πρέπει να διατηρείται κάτω από το επίπεδο στο οποίο, εάν το περιεχόμενο θερμαινόταν σε θερμοκρασία στην οποία η τάση ατμών θα εξισωνόταν με την πίεση ανοίγματος της βαλβίδας ασφαλείας, ο όγκος του υγρού θα έφθανε το 95% της χωρητικότητας της δεξαμενής σ' αυτή τη θερμοκρασία. Η πρόβλεψη στο 4.3.2.3.4 δεν εφαρμόζεται.

TU19 Οι δεξαμενές μπορούν να γεμίζονται έως το 98% στη θερμοκρασία και πίεση πλήρωσης. Η πρόβλεψη στο 4.3.2.3.4 δεν εφαρμόζεται.

TU20 (Δεσμευμένο)

TU21 Η ουσία πρέπει, εάν χρησιμοποιηθεί νερό ως προστατευτικός παράγοντας, να καλύπτεται με ένα πάχος όχι μικρότερο από 12 cm νερού κατά το χρόνο πλήρωσης· ο βαθμός πλήρωσης σε θερμοκρασία 60 °C δεν πρέπει να υπερβαίνει το 98%. Εάν χρησιμοποιείται άζωτο ως προστατευτικός παράγοντας, ο βαθμός πλήρωσης σε θερμοκρασία 60 °C δεν πρέπει να υπερβαίνει το 96%. Ο εναπομένων χώρος πρέπει να γεμίζεται με άζωτο με τέτοιον τρόπο ώστε, ακόμα αφού ψυχθεί, η πίεση σε κανένα χρονικό σημείο να μην πέφτει

χαμηλότερα από την ατμοσφαιρική πίεση. Η δεξαμενή πρέπει να είναι κλειστή με τέτοιον τρόπο ώστε να μην συμβαίνει διαρροή αερίου.

TU22 Οι δεξαμενές πρέπει να γεμίζονται έως όχι περισσότερο από το 90% της χωρητικότητάς τους· ένας χώρος 5% πρέπει να παραμένει κενός για ασφάλεια όταν το υγρό είναι σε μέση θερμοκρασία 50 °C.

TU23 Ο βαθμός πλήρωσης δεν πρέπει να υπερβαίνει τα 0.93 κιλά ανά λίτρο χωρητικότητας, εάν η πλήρωση γίνεται κατά βάρος. Εάν η πλήρωση γίνεται κατ' όγκο, ο βαθμός πλήρωσης δεν πρέπει να υπερβαίνει το 85%.

TU24 Ο βαθμός πλήρωσης δεν πρέπει να υπερβαίνει τα 0.95 κιλά ανά λίτρο χωρητικότητας, εάν η πλήρωση γίνεται κατά βάρος. Εάν η πλήρωση γίνεται κατ' όγκο, ο βαθμός πλήρωσης δεν πρέπει να υπερβαίνει το 85%.

TU25 Ο βαθμός πλήρωσης δεν πρέπει να υπερβαίνει τα 1.14 κιλά ανά λίτρο χωρητικότητας, εάν η πλήρωση γίνεται κατά βάρος. Εάν η πλήρωση γίνεται κατ' όγκο, ο βαθμός πλήρωσης δεν πρέπει να υπερβαίνει το 85%.

TU26 Ο βαθμός πλήρωσης δεν πρέπει να υπερβαίνει το 85%.

TU27 Οι δεξαμενές δεν πρέπει να γεμίζονται περισσότερο από το 98% της χωρητικότητάς τους.

TU28 Οι δεξαμενές πρέπει να γεμίζονται έως όχι περισσότερο από το 95% της χωρητικότητάς τους σε θερμοκρασία αναφοράς 15 °C.

TU29 Οι δεξαμενές πρέπει να γεμίζονται έως όχι περισσότερο από το 97% της χωρητικότητάς τους και η μέγιστη θερμοκρασία μετά την πλήρωση δεν πρέπει να υπερβαίνει τους 140 °C.

TU30 Οι δεξαμενές πρέπει να γεμίζονται όπως ορίζεται στην έκθεση ελέγχου για την έγκριση τύπου της δεξαμενής αλλά πρέπει να γεμίζονται έως όχι περισσότερο από το 90% της χωρητικότητάς τους.

TU31 Οι δεξαμενές δεν πρέπει να γεμίζονται περισσότερο από 1 κιλό ανά λίτρο χωρητικότητας.

TU32 Οι δεξαμενές δεν πρέπει να γεμίζονται περισσότερο από το 88% της χωρητικότητάς τους.

TU33 Οι δεξαμενές πρέπει να γεμίζονται όχι λιγότερο από το 88% και όχι περισσότερο από το 92% της χωρητικότητάς τους ή έως 2.86 κιλά ανά λίτρο χωρητικότητας.

TU34 Οι δεξαμενές δεν πρέπει να γεμίζονται περισσότερο από 0.84 κιλά ανά λίτρο χωρητικότητας.

TU35 Κενές βυτιοφόρες φορτάμαξες, κενές αποσυνδεόμενες δεξαμενές και κενές εμπορευματοκιβώτια, ακαθάριστες, οι οποίες περιείχαν αυτές τις ουσίες δεν υπόκεινται στις απαιτήσεις του RID εάν έχουν ληφθεί επαρκή μέτρα για την εξάλειψη οποιουδήποτε κινδύνου.

TU36 Ο βαθμός πλήρωσης σύμφωνα με το 4.3.2.2, σε θερμοκρασία αναφοράς 15 °C, δεν πρέπει να υπερβαίνει το 93% της χωρητικότητας.

TU37 Η μεταφορά σε δεξαμενές περιορίζεται σε ουσίες που περιέχουν παθογόνους οργανισμούς οι οποίοι είναι απιθανό να εγκυμονούν σοβαρό κίνδυνο, και για τους οποίους, ενώ είναι ικανοί να προκαλέσουν σοβαρή μόλυνση κατά την έκθεση, υφίστανται κατάλληλες αγωγές και προληπτικά μέτρα και ο κίνδυνος εξάπλωσης της μόλυνσης είναι περιορισμένος (π.χ. μέτριος προσωπικός κίνδυνος και χαμηλός κοινωνικός κίνδυνος)

TU38 Όταν τα στοιχεία απορρόφησης ενέργειας έχουν υποστεί πλαστική παραμόρφωση σύμφωνα με την 6.8.4, ειδική διάταξη ΤΕ 22, η βυτιφόρος φορτάμαξα ή το η φορτάμαξα συστοιχίας δεξαμενών πρέπει, αφού διενεργεθεί επιθεώρηση, να αφαιρείται και να αποστέλλεται αμέσως σε ένα συνεργείο επισκευής.

(Δεσμευμένο)

Αν η φορτωμένη βυτιοφόρος φορτάμαξα ή το φορτωμένο βαγόνι-συστοιχία είναι ικανό να απορροφήσει τα ισχυρά χτυπήματα μίας σύγκρουσης που ενδέχεται να συμβεί υπό κανονικές συνθήκες σιδηροδρομικής μεταφοράς, π.χ. αφού οι προφυλακτήρες απορρόφησης ενέργειας αντικατασταθούν από κοινούς προφυλακτήρες ή αφού οι φθαρμένοι προφυλακτήρες απορρόφησης ενέργειας έχουν προσωρινά φραγεί, η βυτιοφόρος φορτάμαξα ή το η φορτάμαξα συστοιχίας δεξαμενών μπορεί, αφού διενεργεθεί επιθεώρηση, να κινηθεί με σκοπό να αδειάσει και τελικά να οδηγηθεί σε ένα συνεργείο επισκευής.

Η πληροφορία ότι δεν δουλεύουν οι προφυλακτήρες απορρόφησης ενέργειας πρέπει να καθίσταται γνωστή μαζί με την βυτιοφόρο φορτάμαξα ή η φορτάμαξα συστοιχίας δεξαμενών.

TU39 Η κατάλληλότητα της προς μεταφορά σε δεξαμενές ουσίας πρέπει να αποδεικνύεται. Η μέθοδος για την εκτίμηση της καταλληλότητας πρέπει να εγκρίνεται από την αρμόδια αρχή. Μία μέθοδος είναι η δοκιμή 8(d) στις Σειρές Δοκιμών 8 (βλέπε Εγχειρίδιο Δοκιμών και Κριτηρίων, Μέρος 1, υπο-τμήμα 18.7).

Οι ουσίες δεν επιτρέπεται να παραμένουν στη δεξαμενή για οποιαδήποτε χρονική περίοδο η οποία θα μπορούσε να οδηγήσει σε πήξιμο. Κατάλληλα μέτρα πρέπει να λαμβάνονται ώστε να αποφεύγεται η συσσώρευση και η επίθεση ουσιών στη δεξαμενή (π.χ. καθαρισμός κλπ.).

Κεφάλαιο 4.4

Χρήση Δεξαμενών-εμπορευματοκιβώτια συμπεριλαμβανομένων των Δεξαμενών-Κινητά Αμαξώματα από Πλαστικό ενισχυμένο με ίνες

ΣΗΜΕΙΩΣΗ: Για φορητές δεξαμενές και UN εμπορευματοκιβώτια αερίων πολλαπλών στοιχείων (MEGCs) βλέπε Κεφάλαιο 4.2· για βυτιοφόρα βαγόνια, αποσυνδεόμενες δεξαμενές, δεξαμενές-εμπορευματοκιβώτια και δεξαμενές-κινητά αμαξώματα, με κελύφη κατασκευασμένα από μεταλλικά υλικά, και φορτάμαξες συστοιχίας δεξαμενών και εμπορευματοκιβώτια αερίων πολλαπλών στοιχείων (MEGCs) διαφορετικών από UN MEGCs, βλέπε Κεφάλαιο 4.3· για εμπορευματοκιβώτια αποβλήτων που λειτουργούν με κενό, βλέπε Κεφάλαιο 4.5.

4.4.1 Γενικά

Η μεταφορά επικίνδυνων ουσιών σε δεξαμενές-εμπορευματοκιβώτια από πλαστικό ενισχυμένο με ίνες (FRP), συμπεριλαμβανομένων και των δεξαμενών-κινητά αμαξώματα επιτρέπεται μόνο όταν ικανοποιούνται οι παρακάτω συνθήκες:

(a) Η ουσία ταξινομείται στην Κλάση 3, 5.1, 6.1, 6.2, 8 ή 9·

(b) Η μέγιστη τάση ατμών (απόλυτη πίεση) στους 50 °C της ουσίας δεν υπερβαίνει τα 110 kPa (1.1 bar)·

(c) Η μεταφορά της ουσίας σε μεταλλικές δεξαμενές εγκρίνεται σύμφωνα με το 4.3.2.1.1·

(d) Η πίεση υπολογισμού που καθορίζεται για αυτή την ουσία στο μέρος 2 του κωδικού δεξαμενής που δίνεται στη Στήλη (12) του Πίνακα Α στο Κεφάλαιο 3.2 δεν υπερβαίνει τα 4 bar (βλέπε επίσης 4.3.4.1.1)· και

(e) Η δεξαμενή-εμπορευματοκιβώτιο, συμπεριλαμβανομένων και των δεξαμενών-κινητά αμαξώματα, ικανοποιεί τις διατάξεις του Κεφαλαίου 6.9 που ισχύουν για τη μεταφορά της ουσίας.

4.4.2 Λειτουργία

4.4.2.1 Οι διατάξεις των 4.3.2.1.5 έως 4.3.2.2.4, 4.3.2.3.3 έως 4.3.2.3.6, 4.3.2.4.1, 4.3.2.4.2 και 4.3.4.2 πρέπει να εφαρμόζονται.

4.4.2.2 Η θερμοκρασία της ουσίας που μεταφέρεται δεν πρέπει να υπερβαίνει, κατά το χρόνο της πλήρωσης, τη μέγιστη θερμοκρασία λειτουργίας η οποία υποδεικνύεται πάνω στην πλάκα της δεξαμενής που αναφέρεται στο 6.9.6.

4.4.2.3 Όταν ισχύουν για μεταφορά σε μεταλλικές δεξαμενές, οι ειδικές διατάξεις (TU) του 4.3.5 πρέπει επίσης να εφαρμόζονται, όπως δεικνύεται στη Στήλη (13) του Πίνακα Α στο Κεφάλαιο 3.2.

Κεφάλαιο 4.5

Χρήση δεξαμενών αποβλήτων που λειτουργούν με κενό

ΣΗΜΕΙΩΣΗ: Για φορητές δεξαμενές και UN εμπορευματοκιβώτια αερίων πολλαπλών στοιχείων (MEGCs) βλέπε Κεφάλαιο 4.2· για βυτιοφόρα βαγόνια, αποσυνδεόμενες δεξαμενές, δεξαμενές-εμπορευματοκιβώτια και δεξαμενές-κινητά αμαξώματα, με κελύφη κατασκευασμένα από μεταλλικά υλικά, και φορτάμαξες συστοιχίας δεξαμενών και εμπορευματοκιβώτια αερίων πολλαπλών στοιχείων (MEGCs) διαφορετικών από UN MEGCs, βλέπε Κεφάλαιο 4.3· για δεξαμενές-εμπορευματοκιβώτια από πλαστικό ενισχυμένο με ίνες, βλέπε Κεφάλαιο 4.4.

4.5.1 Χρήση

4.5.1.1 Απόβλητα που συνίστανται από ουσιές των Κλάσεων 3, 4.1, 5.1, 6.1, 6.2, 8 και 9 μπορούν να μεταφέρονται σε δεξαμενές αποβλήτων που λειτουργούν με κενό που συμμορφώνονται με το Κεφάλαιο 6.10 εάν η μεταφορά τους σε δεξαμενές – εμπορευματοκιβώτια ή δεξαμενές-κινητά αμαξώματα επιτρέπεται σύμφωνα με το Κεφάλαιο 4.3.

Οι ουσίες που καταχωρούνται στον κωδικό δεξαμενής L4BH στην Στήλη (12) του Πίνακα Α του Κεφαλαίου 3.2 ή σε άλλο κωδικό δεξαμενής που επιτρέπεται με βάση την ιεράρχηση της παραγράφου 4.3.4.1.2 μπορούν να μεταφέρονται σε δεξαμενές αποβλήτων που λειτουργούν με κενό με τα γράμματα “A” ή “B” στο μέρος 3 του κωδικού δεξαμενής.

4.5.2 Λειτουργία

4.5.2.1 Οι διατάξεις του Κεφαλαίου 4.3, εκτός από εκείνες των 4.3.2.2.4 και 4.3.2.3.3 εφαρμόζονται για τη μεταφορά με δεξαμενές αποβλήτων που λειτουργούν με κενό και συμπληρώνονται από τις διατάξεις των 4.5.2.2 έως 4.5.2.4 παρακάτω.

4.5.2.2 Για μεταφορά υγρών ταξινομημένων ως εύφλεκτα, οι δεξαμενές αποβλήτων που λειτουργούν με κενό πρέπει να γεμίζονται από γεμιστικά τα οποία αδειάζουν σε χαμηλό επίπεδο μέσα στη δεξαμενή. Πρέπει να λαμβάνονται μέτρα ώστε να ελαχιστοποιείται η δημιουργία ψεκασμού.

4.5.2.3 Κατά την εκκένωση εύφλεκτων υγρών με σημείο ανάφλεξης χαμηλότερο από 23° C με χρήση αέρα πίεσης, η μέγιστη επιτρεπόμενη πίεση είναι 100 kPa (1 bar).

4.5.2.4 Η χρήση δεξαμενών εξοπλισμένων με εσωτερικό έμβολο που λειτουργεί ως τοίχωμα διαμερίσματος επιτρέπεται μόνο όταν οι ουσίες και από τις δύο πλευρές του τοιχώματος (εμβόλου) δεν αντιδρούν επικίνδυνα μεταξύ τους (βλέπε 4.3.2.3.6).

4.5.2.5 Πρέπει να επιβεβαιώνεται ότι η μόνιμη θέση ενός υπάρχοντος σωλήνα αναρρόφησης δεν μεταβάλλεται κατά την διάρκεια κανονιμών συνθηκών μεταφοράς.

5

Διαδικασίες αποστολής

Κεφάλαιο 5.1

Γενικές διατάξεις

5.1.1 Εφαρμογή και γενικές διατάξεις

Αυτό το Μέρος καθορίζει τις διατάξεις αναφορικά με την επισήμανση, τη σήμανση, και την τεκμηρίωση, και, όπου απαιτείται, την έγκριση των αποστολών φορτίων και την εκ των προτέρων κοινοποίηση.

5.1.2 Χρήση των υπερσυσκευασιών

5.1.2.1 (a) Μία υπερσυσκευασία πρέπει:

(i) να σημαίνεται με τη λέξη "ΥΠΕΡΣΥΣΚΕΥΑΣΙΑ", και

(ii) να σημαίνεται με τον αριθμό UN του οποίου προηγούνται τα γράμματα "UN" και να επισημαίνεται όπως απαιτείται για τα κόλα στην 5.2.2, για κάθε τεμάχιο επικίνδυνου εμπορευμάτος που περιέχεται εντός της υπερσυσκευασίας,

εκτός και αν οι αριθμοί UN και οι ετικέτες που αντιπροσωπεύουν όλα τα επικίνδυνα εμπορεύματα που περιέχονται εντός της υπερσυσκευασίας είναι ορατές, εκτός της περίπτωσης που απαιτείται στην 5.2.2.1.11. Αν ο ίδιος αριθμός UN ή η ίδια ετικέτα απαιτείται για διαφορετικές συσκευασίες, αρκεί να εφαρμόζεται μόνο μία φορά.

Η σήμανση με την λέξη "ΥΠΕΡΣΥΣΚΕΥΑΣΙΑ" η οποία πρέπει να είναι ευανάγνωστη και ανεξίτηλη πρέπει να γίνεται στην επίσημη γλώσσα της χώρας προέλευσης, και επίσης, αν αυτή η γλώσσα δεν είναι η Αγγλική, η Γαλλική ή Γερμανική, στην Αγγλική, τη Γαλλική ή τη Γερμανική, εκτός αν προβλέπεται διαφορετικά από μία συμφωνία μεταξύ των εμπλεκομένων στην επιχείρηση μεταφοράς χωρών.

(b) Τα βέλη προσανατολισμού που εικονογραφούνται στην 5.2.1.9 πρέπει να εμφανίζονται σε δύο αντίθετες πλευρές των ακόλουθων υπερσυσκευασιών :

(i) υπερσυσκευασίες που περιέχουν κόλα τα οποία πρέπει να σημαίνονται σύμφωνα με την 5.2.1.9.1, εκτός αν αυτή η σήμανση παραμένει ορατή, και

(ii) υπερσυσκευασίες που περιέχουν υγρά σε κόλα τα οποία δεν απαιτείται να σημαίνονται σύμφωνα με την 5.2.1.9.2, εκτός αν τα κλεισίματα παραμένουν ορατά.

5.1.2.2 Κάθε κόλο επικινδύνων εμπορευμάτων που περιέχεται σε μία υπερσυσκευασία πρέπει να συμμορφώνεται με όλες τις ισχύουσες διατάξεις του RID. Η προοριζόμενη λειτουργία του κάθε κόλου δεν πρέπει να εξασθενεί από την υπερ-συσκευασία.

5.1.2.3 Κάθε κόλο που φέρει σημάνσεις προσανατολισμού συσκευασίας όπως καθορίζεται στην 5.2.1.9 και το οποίο είναι υπερσυσκευασμένο ή είναι τοποθετημένο σε μεγάλη συσκευασία πρέπει να προσανατολίζεται σύμφωνα με αυτές τις σημάνσεις.

5.1.2.4 Οι απαγορεύσεις μεικτής φόρτωσης εφαρμόζονται επίσης σε αυτές τις υπερ-συσκευασίες

5.1.3 Κενές ακαθάριστες συσκευασίες (συμπεριλαμβανομένων IBCs και μεγάλων συσκευασιών), δεξαμενές, φορτάμαξες και εμπορευματοκιβώτια για χύμα μεταφορά

5.1.3.1 Κενές ακαθάριστες συσκευασίες (συμπεριλαμβανομένων IBCs και μεγάλων συσκευασιών), δεξαμενές (συμπεριλαμβανομένων βυτιοφόρων φορταμαξών, φορτάμαξες συστοιχίας δεξαμενών, αποσυναρμολογούμενων δεξαμενών, φορητών δεξαμενών, εμπορευματοκιβωτίων-δεξαμενών, MEGCs), φορτάμαξες και εμπορευματοκιβώτια για χύμα μεταφορά τα οποία περιείχαν επικίνδυνα

εμπορεύματα διαφόρων Κλάσεων εκτός της Κλάσης 7, πρέπει να σημαίνονται και επισημαίνονται ως να ήταν γεμάτα.

ΣΗΜΕΙΩΣΗ: Για τεκμηρίωση, βλέπε Κεφάλαιο 5.4.

5.1.3.2 Συσκευασίες, συμπεριλαμβανομένων IBCs και δεξαμενές που χρησιμοποιήθηκαν για τη μεταφορά ραδιενεργών υλικών, δεν πρέπει να χρησιμοποιηθούν για την αποθήκευση ή μεταφορά άλλων εμπορευμάτων, εκτός αν έχουν απολυμανθεί κάτω από το επίπεδο των 0.4 Bq/cm^2 για βήτα και γάμα εκπομπές και χαμηλής τοξικότητας άλφα εκπομπές και 0.04 Bq/cm^2 για όλες τις άλλες άλφα εκπομπές.

5.1.4 Μικτή συσκευασία

Όταν δύο ή περισσότερα επικίνδυνα εμπορεύματα είναι συσκευασμένα εντός της ίδιας εξωτερικής συσκευασίας, το κόλο πρέπει να σημαίνεται και επισημαίνεται όπως απαιτείται για κάθε ουσία ή είδος. Αν η ίδια ετικέτα απαιτείται για διαφορετικά εμπορεύματα, αρκεί η χρησιμοποίησή της μία φορά.

5.1.5 Γενικές διατάξεις για την Κλάση 7

5.1.5.1 Έγκριση αποστολών και κοινοποιήσεις

5.1.5.1.1 Γενικά

Επιπρόσθετα της έγκρισης για το σχεδιασμό των κόλων που περιγράφονται στο Κεφάλαιο 6.4, σε μερικές περιπτώσεις, απαιτείται επίσης, πολυμερής έγκριση αποστολής (5.1.5.1.2 και 5.1.5.1.3). Σε μερικές περιπτώσεις είναι επίσης απαραίτητο να ενημερωθούν οι αρμόδιες αρχές της αποστολής (5.1.5.1.4).

5.1.5.1.2 Εγκρίσεις αποστολών

Πολυμερής έγκριση πρέπει να απαιτείται για:

(a) αποστολή κόλων Τύπου B(M) που δεν συμμορφώνονται με τις απαιτήσεις της 6.4.7.5 ή είναι σχεδιασμένα για να επιτρέπουν ελεγχόμενο περιοδικό εξαερισμό·

(b) αποστολή κόλων Τύπου B(M) που περιέχουν ραδιενεργά υλικά με δραστικότητα μεγαλύτερη από 3000 A_1 ή 3000 A_2, αναλόγως, ή 1000 TBq, οποιοδήποτε είναι μικρότερο·

(c) αποστολή κόλων που περιέχουν σχάσιμα υλικά αν το άθροισμα των δεικτών ασφάλειας κρισιμότητας του κόλου, σε μία φορτάμαξα ή σε ένα εμπορευματοκιβώτιο υπερβαίνει τα 50.

εκτός και αν η αρμόδια αρχή μπορεί να εγκρίνει τη μεταφορά σε ή διαμέσου της χώρας χωρίς έγκριση αποστολής, μέσω συγκεκριμένης διάταξης στην έγκριση σχεδιασμού (βλέπε 5.1.5.2.1).

5.1.5.1.3 Έγκριση αποστολών μέσω ειδικών διακανονισμών

Μπορούν να εγκριθούν από την αρμόδια αρχή διατάξεις κάτω από τις οποίες μία αποστολή, που δεν ικανοποιεί όλες τις εφαρμόσιμες απαιτήσεις του RID μπορεί να μεταφερθεί κάτω από ειδικούς διακανονισμούς (βλέπε 1.7.4).

5.1.5.1.4 Κοινοποιήσεις

Απαιτείται κοινοποίηση προς τις αρμόδιες αρχές στα παρακάτω:

(a) Πριν από την πρώτη αποστολή οποιουδήποτε κόλου χρειάζεται έγκριση της αρμόδιας αρχής, ο αποστολέας πρέπει να εξασφαλίσει ότι αντίγραφα του κάθε σχετικού πιστοποιητικού της αρμόδιας αρχής που ισχύει για αυτόν το σχεδιασμό του κόλου, έχει παραδοθεί στην αρμόδια αρχή της κάθε χώρας μέσω της οποίας ή στην οποία πρόκειται να μεταφερθεί η αποστολή . Ο αποστολέας δεν χρειάζεται να αναμένει από την αρμόδια αρχή μία βεβαίωση ότι έλαβε το πιστοποιητικό, ούτε η αρμόδια αρχή απαιτείται να αποστείλει μία τέτοια βεβαίωση παραλαβής·

(b) Για κάθε έναν από τους παρακάτω τύπους αποστολής:

(i) Κόλα Τύπου C που περιέχουν ραδιενεργά υλικά με δραστικότητα μεγαλύτερη από 3000 A_1 ή 3000 A_2, όπου είναι κατάλληλο, ή 1000 TBq, οποιοδήποτε είναι μικρότερο·

(ii) Κόλα Τύπου B(U) που περιέχουν ραδιενεργά υλικά με δραστικότητα μεγαλύτερη από 3000 A_1 ή 3000 A_2, όπου είναι κατάλληλο, ή 1000 TBq, οποιοδήποτε είναι μικρότερο·

(iii) Κόλα Τύπου B(M)·

(iv) Αποστολές κάτω από ειδικούς διακανονισμούς·

Ο αποστολέας πρέπει να ειδοποιήσει την αρμόδια αρχή της κάθε χώρας μέσω ή στην οποία θα μεταφερθεί η αποστολή. Αυτή η ειδοποίηση πρέπει να είναι στην κατοχή της κάθε αρμόδιας αρχής πριν από την εκκίνηση της αποστολής του φορτίου, και κατά προτίμηση τουλάχιστον 7 ημέρες πριν·

(c) Ο αποστολέας δεν απαιτείται να στείλει ξεχωριστή ειδοποίηση αν οι απαιτούμενες πληροφορίες έχουν συμπεριληφθεί στην αίτηση για έγκριση της αποστολής·

(d) Η ειδοποίηση της αποστολής πρέπει να περιλαμβάνει:

(i) επαρκής πληροφορίες που θα επιτρέψουν την αναγνώριση του κόλου ή των κόλων συμπεριλαμβάνοντας και όλους τους σχετικούς αριθμούς πιστοποιητικών και σημάνσεις αναγνώρισης·

(ii) πληροφορίες για την ημερομηνία της αποστολής, της αναμενόμενης ημερομηνίας άφιξης και το προτεινόμενο δρομολόγιο·

(iii) το όνομα/ονόματα του/των ραδιενεργού/ραδιενεργών υλικού/υλικών ή νουκλεϊδίου (νουκλεϊδίων) ·

(iv) περιγραφές των φυσικών και χημικών μορφών του ραδιενεργού υλικού, ή κατά πόσο είναι ραδιενεργό υλικού ειδικής μορφής ή ραδιενεργό υλικό χαμηλής διασπορά·, και

(v) η μέγιστη δραστικότητα των ραδιενεργών περιεχομένων κατά τη μεταφορά εκφραζόμενη σε μονάδες μπεκερέλ (Bq) με το κατάλληλο SI πρόθεμα (βλέπε 1.2.2.1). Για σχάσιμο υλικό, μπορεί να χρησιμοποιηθεί στη θέση της δραστικότητας, η μάζα του σχάσιμου υλικού σε γραμμάρια (g), ή πολλαπλάσια αυτού,.

5.1.5.2 Πιστοποιητικά εκδιδόμενα από την αρμόδια αρχή

5.1.5.2.1 Πιστοποιητικά εκδιδόμενα από την αρμόδια αρχή απαιτούνται για τα παρακάτω:

(a) Σχεδιασμοί για:

(i) ραδιενεργά υλικά ειδικής μορφής·

(ii) ραδιενεργά υλικά χαμηλής διασποράς·

(iii) κόλα που περιέχουν 0.1 kg ή περισσότερο εξαφθοριούχο ουράνιο·

(iv) όλα τα κόλα που περιέχουν σχάσιμο υλικό εκτός αν εξαιρούνται από την 6.4.11.2·

(v) Κόλα Τύπου B(U) και Τύπου Κόλα B(M)·

(vi) Κόλα Τύπου C·

(b) Ειδικούς διακανονισμούς·

(c) Συγκεκριμένες αποστολές (βλέπε 5.1.5.1.2).

Τα πιστοποιητικά πρέπει να επιβεβαιώνουν ότι ικανοποιούνται οι σχετικές απαιτήσεις, και για εγκρίσεις σχεδιασμών πρέπει να αποδίδουν στο σχεδιασμό μία σήμανση αναγνώρισης.

Ο σχεδιασμός του κόλου και το πιστοποιητικό έγκρισης αποστολής μπορούν να συνδυαστούν σε ένα κοινό πιστοποιητικό.

Τα Πιστοποιητικά και οι αιτήσεις για αυτά τα πιστοποιητικά πρέπει να είναι σύμφωνα με τις απαιτήσεις της 6.4.23.

5.1.5.2.2 Ο αποστολέας πρέπει να έχει στην κατοχή του ένα αντίτυπο κάθε ισχύοντος πιστοποιητικού.

5.1.5.2.3 Για το σχεδιασμό κόλων όπου δεν απαιτείται έκδοση πιστοποιητικού από την αρμόδια αρχή, ο αποστολέας πρέπει, ύστερα από απαίτηση, να καταστήσει διαθέσιμα για επιθεώρηση από την αρμόδια αρχή, αποδεικτικά έγγραφα της συμμόρφωσης του σχεδιασμού του κόλου με όλες τις εφαρμοζόμενες απαιτήσεις.

5.1.5.3 Καθορισμός του δείκτη μεταφοράς (TI) και του δείκτη ασφαλείας κρισιμότητας (CSI)

5.1.5.3.1 Ο δείκτης μεταφοράς (TI) για ένα κόλο, υπερσυσκευασία ή εμπορευματοκιβώτιο ή για ασυσκεύαστα LSA-I ή SCO-I, θα είναι ο αριθμός που προκύπτει από την ακόλουθη διαδικασία:

(a) Προσδιορίστε το μέγιστο επίπεδο ακτινοβολίας σε μονάδες millisieverts ανά ώρα (mSv/h) σε απόσταση 1 μέτρου από τις εξωτερικές επιφάνειες του κόλου, υπερσυσκευασίας, εμπορευματοκιβωτίου ή ασυσκεύαστων LSA-I και SCO-I. Η τιμή που προσδιορίζεται θα πολλαπλασιασθεί επί 100 και ο προκύπτων αριθμός είναι ο δείκτης μεταφοράς.

Για μεταλλεύματα ουρανίου και θορίου και συμπυκνώματά τους, το μέγιστο επίπεδο ακτινοβολίας σε οποιοδήποτε σημείο 1 μέτρο από την εξωτερική επιφάνεια του φορτίου μπορεί να ληφθεί ως:

0.4 mSv/h για μεταλλεύματα και φυσικά συμπυκνώματα ουρανίου και θορίου
0.3 mSv/h για χημικά συμπυκνώματα θορίου
0.2 mSv/h για χημικά συμπυκνώματα ουρανίου, εκτός εξαχλωριούχου ουρανίου

(b) Για δεξαμενές, εμπορευματοκιβώτια και ασυσκεύαστα LSA-I και SCO-I, η τιμή που προσδιορίζεται στο βήμα (a) ανωτέρω θα πολλαπλασιάζεται με τον κατάλληλο συντελεστή από τον πίνακα 5.1.5.3.1.

(c) Η τιμή που λαμβάνεται στα βήματα (a) και (b) ανωτέρω θα στρογγυλοποιείται στην πρώτη δεκαδική θέση (π.χ. 1.13 γίνεται 1.2), εκτός από την τιμή του 0.05 ή μικρότερη που μπορεί να θεωρείται σαν μηδενική.

Πίνακας 5.1.5.3.1: Συντελεστές πολλαπλασιασμού για δεξαμενές, εμπορευματοκιβώτια και ασυσκεύαστα LSA-I και SCO-I

Μέγεθος φορτίου[(a)]	Συντελεστής πολλαπλασιασμού
μέγεθος φορτίου ≤ 1 m^2	1

1 m^2 < μέγεθος φορτίου ≤ 5 m^2	2
5 m^2 < μέγεθος φορτίου ≤ 20 m^2	3
20 m^2 < μέγεθος φορτίου	10

(a) Το μέγιστο εμβαδόν διατομής του φορτίου που μετριέται.

5.1.5.3.2 Ο δείκτης μεταφοράς για κάθε υπερσυσκευασία, εμπορευματοκιβώτιο ή φορτάμαξα θα προσδιορίζεται είτε σαν το άθροισμα των TI όλων των περιεχομένων κόλων είτε με άμεση μέτρηση του επιπέδου ακτινοβολίας, εκτός από την περίπτωση μη άκαμπτων υπερσυσκευασιών για τις οποίες ο δείκτης μεταφοράς θα προσδιορίζεται μόνο σαν το άθροισμα των TI όλων των κόλων.

5.1.5.3.3 Ο δείκτης ασφάλειας κρισιμότητας για κάθε υπερσυσκευασία ή φορτάμαξα θα προσδιορίζεται σαν το άθροισμα των CSI όλων των κόλων που περιέχονται. Η ίδια διαδικασία θα ακολουθηθεί για τον προσδιορισμό του συνολικού αθροίσματος των CSI σε ένα φορτίο ή επί μιας φορτάμαξας.

5.1.5.3.4 Τα κόλα και οι υπερσυσκευασίες θα καταχωρούνται είτε στην κατηγορία I-WHITE, II-YELLOW ή III-YELLOW σύμφωνα με τους όρους που προσδιορίζονται στον Πίνακα 5.1.5.3.4 και με τις ακόλουθες απαιτήσεις:

(a) Για κόλο ή υπερσυσκευασία, τόσο ο δείκτης μεταφοράς όσο και οι συνθήκες επιπέδου επιφανειακής ακτινοβολίας θα λαμβάνονται υπόψη για τον προσδιορισμό της κατάλληλης κατηγορίας. Εκεί όπου ο δείκτης μεταφοράς ικανοποιεί τον όρο για κάποια κατηγορία αλλά το επίπεδο ακτινοβολίας επιφανείας ικανοποιεί τον όρο μιας διαφορετικής κατηγορίας, το κόλο ή η υπερσυσκευασία θα καταχωρούνται στην υψηλότερη κατηγορία. Γι' αυτό το σκοπό, η κατηγορία I-WHITE θα θεωρείται σαν η χαμηλότερη κατηγορία.

(b) Ο δείκτης μεταφοράς θα προσδιορίζεται σύμφωνα με τις διαδικασίες που ορίζονται στις 5.1.5.3.1 και 5.1.5.3.2.

(c) Αν το επίπεδο ακτινοβολίας επιφανείας είναι μεγαλύτερο από 2 mSv/h, το κόλο ή η υπερσυσκευασία θα μεταφέρονται κάτω από συνθήκες αποκλειστικής χρήσης και σύμφωνα με τις διατάξεις των 7.5.11, CW 33 (3.5) (a).

(d) Ένα κόλο που μεταφέρεται σύμφωνα με την ειδική διευθέτηση θα καταχωρείται στην κατηγορία III-YELLOW εκτός αν ορίζεται διαφορετικά στο πιστοποιητικό εγκρίσεως της αρμόδιας αρχής της χώρας προέλευσης του σχεδιασμού (βλ. 2.2.7.2.4.6).

(e) Μία υπερσυσκευασία που περιέχει κόλα που μεταφέρονται κάτω από ειδική διευθέτηση θα καταχωρείται στην κατηγορία III-YELLOW εκτός αν ορίζεται διαφορετικά στο πιστοποιητικό έγκρισης της αρμόδιας αρχής της χώρας προέλευσης του σχεδιασμού (βλ. 2.2.7.2.4.6).

Πίνακας 5.1.5.3.4: Κατηγορίες κόλων και υπερσυσκευασιών

Όροι		**Κατηγορία**
Δείκτης μεταφοράς (TI)	**Μέγιστο επίπεδο ακτινοβολίας επί οιουδήποτε σημείου της εξωτερικής επιφανείας**	
0[(a)]	Όχι μεγαλύτερο από 0.005 mSv/h	I-WHITE
Μεγαλύτερος από 0 αλλά όχι μεγαλύτερος από 1[(a)]	Μεγαλύτερο από 0.005 mSv/h αλλά όχι μεγαλύτερο από 0.5 mSv/h	II-YELLOW

Μεγαλύτερος από 1 αλλά όχι μεγαλύτερος από 10	Μεγαλύτερο από 0.5 mSv/h αλλά όχι μεγαλύτερο από 2 mSv/h	III-YELLOW
Μεγαλύτερος από δέκα	Μεγαλύτερο από 2 mSv/h αλλά όχι μεγαλύτερο από 10 mSv/h	III-YELLOW[(B)]

[(a)] Αν ο μετρηθείς TI δεν είναι μεγαλύτερος από 0.05, η τιμή που παρατέθηκε μπορεί να είναι 0 σύμφωνα με την 5.1.5.3.1 (c).

[(b)] Θα μεταφέρεται επίσης κάτω από συνθήκες αποκλειστικής χρήσης.

5.1.5.4. Σύνοψη της έγκρισης και των απαιτήσεων προκαταρκτικής κοινοποίησης

ΣΗΜΕΙΩΣΗ 1: Πριν από την πρώτη αποστολή οποιουδήποτε κόλου για το οποίο απαιτείται έγκριση του σχεδιασμού του από την αρμόδια αρχή, ο αποστολέας πρέπει να διασφαλίζει ότι ένα αντίγραφο του πιστοποιητικού εγκρίσεως για αυτό το σχέδιο έχει παραδοθεί στην αρμόδια αρχή της κάθε χώρας της διαδρομής (βλέπε 5.1.5.1.4 (a)).

2: Ειδοποίηση απαιτείται αν τα περιεχόμενα υπερβούν τα 3 x 103 A1, ή 3 x 103 A2, ή 1000 TBq, (βλέπε 5.1.5.1.4 (b)).

3: Πολυμερής έγκριση της αποστολής απαιτείται αν τα περιεχόμενα υπερβούν τα 3 x 10^3 A_1, ή 3 x10^3 A_2, ή 1000 TBq, ή αν επιτρέπεται ελεγχόμενος περιοδικός εξαερισμός (βλέπε 5.1.5.1).

4: Βλέπε διατάξεις εγκρίσεως και προκαρκτικές κοινοποιήσει για το κατάλληλο κόλο για τη μεταφορά αυτού του υλικού.

Περιεχόμενο	UN Αριθμός	Απαιτείται έγκριση της αρμόδιας αρχής		Ο αποστολέας απαιτείται να ειδοποιήσει τις αρμόδιες αρχές της χώρας προελεύσεως και των χωρών κατά μήκος της διαδρομής[a] πριν από κάθε αποστολή	Αναφορά
		Χώρα προέλευσης	Χώρες κατά μήκος της διαδρομής[a]		
Υπολογισμός των ακαταχώρητων A_1 και A_2 αξιών	-	Ναι	Ναι	Όχι	---
Εξαιρούμενα κόλα - σχεδιασμός κόλου - αποστολή φορτίου	2908, 2909, 2910, 2911	 Όχι Όχι	 Όχι Όχι	 Όχι Όχι	---
LSA υλικά[b] και SCO [b] Βιομηχανικά κόλα Τύπου 1, 2 ή 3, μη σχάσιμες και σχάσιμα εξαιρούμενα	2912, 2913, 3321, 3322				---

[a] Χώρες από, μέσω ή στις οποίες μεταφέρεται η αποστολή.

[b] Αν τα ραδιενεργά περιεχόμενα είναι σχάσιμο υλικό το οποίο δεν εξαιρείται από τις διατάξεις για τα κόλα που περιέχουν σχάσιμο υλικό, τότε εφαρμόζονται οι διατάξεις για κόλα με σχάσιμο υλικό (βλέπε 6.4.11).

Περιεχόμενο	UN Αριθμός	Απαιτείται έγκριση της αρμόδιας αρχής		Ο αποστολέας απαιτείται να ειδοποιήσει τις αρμόδιες αρχές της χώρας προελεύσεως και των χωρών κατά μήκος της διαδρομής[a] πριν από κάθε αποστολή	Αναφορά
		Χώρα προέλευσης	Χώρες κατά μήκος της διαδρομής[a]		
- σχεδιασμός κόλου - αποστολή φορτίου		Όχι Όχι	Όχι Όχι	Όχι Όχι	
Κόλα [b] Τύπου Α , μη σχάσιμα και σχάσιμα εξαιρούμενα - σχεδιασμός κόλου - αποστολή φορτίου	2915, 3332	 Όχι Όχι	 Όχι Όχι	 Όχι Όχι	--
Κόλα [b] Τύπου B(U) , μη σχάσιμα και σχάσιμα εξαιρούμενα - σχεδιασμός κόλου - αποστολή φορτίου	2916	 Ναι Όχι	 Όχι Όχι	 Βλέπε Σημείωση 1 Βλέπε Σημείωση 2	5.1.5.1.4 (b), 5.1.5.2.1 (a), 6.4.22.2
Κόλα [b] Τύπου B(M) , μη σχάσιμα και σχάσιμα εξαιρούμενα - σχεδιασμός κόλου - αποστολή φορτίου	2917	 Ναι Βλέπε Σημείωση 3	 Ναι Βλέπε Σημείωση 3	 Όχι Ναι	5.1.5.1.4 (b), 5.1.5.2.1 (a), 5.1.5.1.2. 6.4.22.3
Κόλα [b] Τύπου C, μη σχάσιμα και σχάσιμα εξαιρούμενα - σχεδιασμός κόλου - αποστολή φορτίου	3323	 Ναι Όχι	 Όχι Όχι	 Βλέπε Σημείωση 1 Βλέπε Σημείωση 2	5.1.5.1.4 (b), 5.1.5.2.1 (a) 6.4.22.2
Κόλα για σχάσιμο υλικό - σχεδιασμός κόλου - αποστολή φορτίου : - το άθροισμα των δεικτών ασφάλειας κρισιμότητας όχι περισσότερο από 50 - το άθροισμα των δεικτών ασφάλειας κρισιμότητας μεγαλύτερο από 50	2977, 3324, 3325, 3326, 3327, 3328, 3329, 3330, 3331, 3333	 Ναι [45c] Όχι [46d] Ναι	 Ναι [c] Όχι [d] Ναι	 Όχι Βλέπε Σημείωση 2 Βλέπε Σημείωση 2	5.1.5.2.1 (α), 5.1.5.1.2, 6.4.22.4 6.4.22.5
Ραδιενεργό υλικό ειδικής μορφής - σχεδιασμός - αποστολή φορτίου	- Βλέπε Σημείωση 4	Ναι Βλέπε Σημείωση 4	Όχι Βλέπε Σημείωση 4	Όχι Βλέπε Σημείωση 4	1.6.6.3 5.1.5.2.1 (a) 6.4.22.5

[c45] Σχεδιασμός κόλων για σχάσιμο υλικό μπορεί επίσης να χρειαστούν έγκριση σε σχέση με ένα από τα άλλα στοιχεία στον Πίνακα.

[d46] Οι αποστολές φορτίων μπορούν, παρόλα αυτά, να χρειαστούν έγκριση σε σχέση με ένα από τα άλλα στοιχεία στον Πίνακα.

Περιεχόμενο	UN Αριθμός	Απαιτείται έγκριση της αρμόδιας αρχής		Ο αποστολέας απαιτείται να ειδοποιήσει τις αρμόδιες αρχές της χώρας προελεύσεως και των χωρών κατά μήκος της διαδρομής[a] πριν από κάθε αποστολή	Αναφορά
		Χώρα προέλευσης	Χώρες κατά μήκος της διαδρομής[a]		
Ραδιενεργό υλικό χαμηλής διασποράς - σχεδιασμός - αποστολή φορτίου	- Βλέπε Σημείωση 4	Ναι Βλέπε Σημείωση 4	Όχι Βλέπε Σημείωση 4	Όχι Βλέπε Σημείωση 4	5.1.5.2.1 (a), 6.4.22.3
Κόλα που περιέχουν 0.1 kg ή περισσότερο εξαφθοριούχο ουράνιο - σχεδιασμός - αποστολή φορτίου	- Βλέπε Σημείωση 4	Ναι Βλέπε Σημείωση 4	Όχι Βλέπε Σημείωση 4	Όχι Βλέπε Σημείωση 4	5.1.5.2.1 (a), 6.4.22.1
Ειδικός διακανονισμός - αποστολή φορτίου	2919, 3331	Ναι	Ναι	Ναι	1.7.4.2, 5.1.5.2.1 (b), 5.1.5.1.4 (b)
Εγκεκριμένοι σχεδιασμοί κόλων υποβαλλόμενοι σε ενδιάμεσες δοκιμές	-	Βλέπε 1.6.6	Βλέπε 1.6.6	Βλέπε Σημείωση 1	1.6.6.1, 1.6.6.2, 5.1.5.1.4 (b), 5.1.5.2.1 (a), 5.1.5.1.2.

Κεφάλαιο 5.2
Σήμανση και επισήμανση

5.2.1 **Σήμανση κόλων**

ΣΗΜΕΙΩΣΗ: Για σημάνσεις που σχετίζονται με την κατασκευή, δοκιμή και έγκριση συσκευασιών, μεγάλων συσκευασιών, δοχείων αερίων και IBCs, βλέπε Μέρος 6.

5.2.1.1 Εκτός και αν προβλέπεται διαφορετικά στον RID, ο αριθμός UN που σχετίζεται με τα επικίνδυνα εμπορεύματα που περιέχονται, του οποίου προηγούνται τα γράμματα "UN", πρέπει να σημαίνεται ευανάγνωστα και ανεξίτηλα σε κάθε κόλο. Στην περίπτωση ασυσκεύαστων ειδών η σήμανση πρέπει να εκτίθεται στο είδος, στην βάση του ή στη διάταξη χειρισμού, αποθήκευσης ή εκκίνησής του.

5.2.1.2 Όλες οι σημάνσεις των κόλων που απαιτούνται από αυτό το Κεφάλαιο:

(a) πρέπει να εύκολα ορατές και να ευανάγνωστες

(b) πρέπει να είναι ικανές να ανθίστανται επιτυχώς σε έκθεση στις κλιματικές συνθήκες ανοιχτού χώρου χωρίς ουσιαστική μείωση της αποτελεσματικότητάς τους.

5.2.1.3 Οι συσκευασίες συλλογής πρέπει να σημαίνονται επιπλέον και με τη λέξη "**ΣΥΛΛΟΓΗ**".

5.2.1.4 Τα ενδιάμεσα εμπορευματοκιβώτια για μεταφορά χύμα με χωρητικότητα μεγαλύτερη από 450 λίτρα και οι μεγάλες συσκευασίες πρέπει να σημαίνονται σε δύο αντίθετες πλευρές.

5.2.1.5 Επιπλέον διατάξεις για εμπορεύματα της Κλάσης 1

Για εμπορεύματα της Κλάσης 1, τα κόλα πρέπει, επιπλέον, να φέρουν την κατάλληλη ονομασία αποστολής όπως καθορίζεται σύμφωνα με την 3.1.2. Η σήμανση, η οποία πρέπει να είναι ευανάγνωστη και ανεξίτηλη, πρέπει να γίνεται στην επίσημη γλώσσα της χώρας προελεύσεως και επιπλέον, αν αυτή η γλώσσα δεν είναι η Αγγλική, Γαλλική, Γερμανική ή Ιταλική, στην Αγγλική, Γαλλική, Γερμανική ή Ιταλική εκτός αν οποιαδήποτε συμφωνία μεταξύ των εμπλεκομένων στην επιχείρηση μεταφοράς χωρών προβλέπει διαφορετικά.

Για στρατιωτικές αποστολές, σύμφωνα με την σημασία του 1.5.2, που μεταφέρονται ως πλήρες φορτίο βαγονιού ή ως κλειστό φορτίο, τα κόλα μπορούν να σημαίνονται με τις περιγραφές που ορίζουν οι αρμόδιες στρατιωκικές αρχές αντί για την κατάλληλη ονομασία αποστολής.

5.2.1.6 Επιπλέον διατάξεις για εμπορεύματα της Κλάσης 2

Τα επαναγεμιζόμενα δοχεία πρέπει να φέρουν τις ακόλουθες λεπτομέρειες με καθαρούς ευανάγνωστους και ανθεκτικούς χαρακτήρες:

(a) τον αριθμό UN και την κατάλληλη ονομασία αποστολής του αερίου ή του μείγματος αερίων, όπως καθορίζεται σύμφωνα με την 3.1.2.
Στην περίπτωση αερίων ταξινομημένων υπό μίας καταχωρήσεως Ε.Α.Ο., χρειάζεται να αναφερθεί μόνο η τεχνική ονομασία[1] του αερίου επιπρόσθετα του αριθμού UN.
Στην περίπτωση μειγμάτων πρέπει να αναφέρονται, όχι περισσότερα από τα δύο συστατικά με την επικρατέστερη συμβολή στην επικινδυνότητα·

(b) για συμπιεσμένα αέρια που γεμίζονται κατά μάζα και για υγροποιημένα αέρια, είτε η μέγιστη μάζα πλήρωσης και το απόβαρο του δοχείου με τα εξαρτήματά και τον εξοπλισμό του ως είχαν τη στιγμή της πλήρωσης, είτε η μικτή μάζα·

(c) η ημερομηνία (έτος) της επόμενης περιοδικής επιθεώρησης.

Αυτές οι σημάνσεις μπορούν είτε να χαραχθούν είτε να αναφερθούν σε ένα ανθεκτικό σήμα πληροφοριών ή σε μία ετικέτα προσκολλημένη στο δοχείο ή να αναφερθούν σε μια προσκολλημένη και ευδιάκριτη σήμανση όπως εκτύπωση ή οποιαδήποτε παρόμοια διαδικασία.

ΣΗΜΕΙΩΣΗ 1: βλέπε επίσης 6.2.2.7.

2: Για μη επαναγεμιζόμενα δοχεία βλέπε 6.2.2.8.

5.2.1.7 Ειδικές διατάξεις σήμανσης για εμπορεύματα της Κλάσης 7

5.2.1.7.1 Κάθε κόλο πρέπει να σημαίνεται ευανάγνωστα και ανεξίτηλα στο εξωτερικό της συσκευασίας με ένα στοιχείο αναγνώρισης είτε του αποστολέα είτε του παραλήπτη, είτε και των δύο.

---

[1] Αντί για την τεχνική ονομασία επιτρέπεται η χρήση μιας από τις ακόλουθες ονομασίες:

- Για UN 1078 ψυκτικό αέριο, Ε.Α.Ο.: μείγμα F1, μείγμα F2, μείγμα F3.
- Για UN 1060 μείγματα μεθυλακετυλενίου και προπαδιενίου, σταθεροποιημένα: μείγμα P1, μείγμα P2.
- Για UN 1965 μείγμα αερίων υδρογονανθράκων, υγροποιημένου, Ε.Α.Ο.: μείγμα A ή βουτάνιο, μείγμα A01 ή βουτάνιο, μείγμα A02 ή βουτάνιο, μείγμα A0 ή βουτάνιο, μείγμα A1, μείγμα B1, μείγμα B2, μείγμα B, μείγμα C ή προπάνιο.
- Για UN 1010 βουταδιένια σταθεροποιημένα : 1,2 – βουταδιένιο, σταθεροποιημένο, 1,3-βουταδιένιο σταθεροποιημένο

5.2.1.7.2 Για κάθε κόλο, εκτός από τα εξαιρούμενα κόλα, ο αριθμός UN του οποίου προηγούνται τα γράμματα "UN" και η κατάλληλη ονομασία αποστολής πρέπει να σημαίνεται ευανάγνωστα και ανεξίτηλα στο εξωτερικό της συσκευασίας. Στην περίπτωση εξαιρουμένων κόλων απαιτείται μόνο ο αριθμός UN, του οποίου προηγούνται τα γράμματα "UN".

5.2.1.7.3 Κάθε κόλο με μικτή μάζα που υπερβαίνει τα 50 kg, πρέπει να έχει σημανθεί με την επιτρεπόμενη μικτή μάζα του, ευανάγνωστα και ανεξίτηλα στο εξωτερικό της συσκευασίας.

5.2.1.7.4 Κάθε κόλο που συμμορφώνεται με:

(a) ένα σχεδιασμό κόλου Τύπου IP-1, Τύπου IP-2 ή Τύπου IP-3, πρέπει να σημαίνεται ευανάγνωστα και ανεξίτηλα στο εξωτερικό της συσκευασίας με τις ενδείξεις "ΤΥΠΟΣ IP-1", " ΤΥΠΟΣ IP-2" ή " ΤΥΠΟΣ IP-3", ανάλογα με την περίπτωση·

(b) ένα σχεδιασμό κόλου Τύπου A πρέπει να σημαίνεται ευανάγνωστα και ανεξίτηλα στο εξωτερικό της συσκευασίας με την ένδειξη "ΤΥΠΟΣ A"·

(c) ένα σχεδιασμό κόλου Τύπου IP-2, Τύπου IP-3 ή Τύπου A πρέπει να σημαίνεται ευανάγνωστα και ανεξίτηλα στο εξωτερικό της συσκευασίας με το διεθνή κωδικό ταξινόμησης οχημάτων (VRI Κώδικας)[2] της χώρας προέλευσης του σχεδιασμού και είτε με το όνομα του κατασκευαστή, ή άλλο αναγνωριστικό της συσκευασίας που καθορίζεται από την αρμόδια αρχή της χώρας προέλευσης.

5.2.1.7.5 Κάθε κόλο που συμμορφώνεται με έναν σχεδιασμό που έχει εγκριθεί από την αρμόδια αρχή πρέπει να σημαίνεται ευανάγνωστα και ανεξίτηλα στο εξωτερικό της συσκευασίας με:

(a) το σήμα αναγνώρισης που έχει δοθεί σε αυτόν τον σχεδιασμό από την αρμόδια αρχή

(b) έναν αύξοντα αριθμό που θα αναγνωρίζει με μοναδικό τρόπο κάθε συσκευασία που συμμορφώνεται σε αυτόν τον σχεδιασμό

(c) στην περίπτωση κόλου σχεδιασμού Τύπου B(U) ή Τύπου B(M) με την ένδειξη "ΤΥΠΟΣ B(U)" ή "ΤΥΠΟΣ B(M)", και

(d) στην περίπτωση κόλου σχεδιασμού Τύπου C, με την ένδειξη "ΤΥΠΟΣ C".

5.2.1.7.6 Κάθε κόλο που συμμορφώνεται με ένα σχεδιασμό κόλου Τύπου B(U), Τύπου B(M) ή Τύπου C πρέπει να έχει το εξωτερικό του πλέον εξωτερικού δοχείου, το οποίο είναι ανθεκτικό στην επίδραση της φωτιάς και του νερού, με ευδιάκριτη ανάγλυφη σήμανση, με σφραγίδα ή άλλον τρόπο ανθεκτικό στις επιδράσεις της φωτιάς και του νερού, το σύμβολο σε σχήμα τριφυλλιού που φαίνεται στην παρακάτω εικόνα.

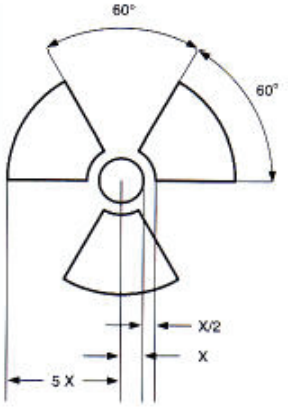

[2] Διακριτικό σήμα για μηχανοκίνητα οχήματα σε οιεθνη κυκλοφορια που οριστηκε στο Συνέδριο της Βιέννης για την Οδική Κυκλοφορία (1968).

Βασικό σύμβολο τριφυλλιού με διαστάσεις
βασιζόμενες σε έναν κεντρικό κύκλο ακτίνας X.
Το ελάχιστο επιτρεπτό μέγεθος του X πρέπει να είναι 4 mm.

5.2.1.7.7 Όπου περιέχεται υλικό LSA-I ή SCO-I σε δοχεία ή υλικά περιτύλιξης και μεταφέρεται υπό περιοριστική χρήση, όπως επιτρέπεται από την 4.1.9.2.3, η εξωτερική επιφάνεια αυτών των δοχείων ή υλικών περιτύλιξης μπορεί να φέρει τη σήμανση 'ΡΑΔΙΕΝΕΡΓΟ LSA-I' ή 'ΡΑΔΙΕΝΕΡΓΟ SCO-I', ως αρμόζει.

5.2.1.7.8 Στην περίπτωση διεθνούς μεταφοράς κόλων που απαιτούν έγκριση σχεδιασμού ή έγκριση αποστολής από την αρμόδια αρχή, για τα οποία εφαρμόζονται διαφορετικοί τύποι έγκρισης από τις διαφορετικές χώρες που εμπλέκονται, οι σημάνσεις πρέπει να είναι σύμφωνες με το πιστοποιητικό της χώρας προέλευσης του σχεδιασμού.

5.2.1.8 Διατάξεις ειδικής σήμανσης για περιβαλλοντικά επικίνδυνες ουσίες

5.2.1.8.1 Κόλα που περιέχουν περιβαλλοντικά επικίνδυνες ουσίες που ικανοποιούν τα κριτήρια της 2.2.9.1.10 θα σημαίνονται ανθεκτικά με το σήμα των περιβαλλοντικά επικίνδυνων ουσιών που παρατίθεται στην 5.2.1.8.3, με την εξαίρεση των μονών συσκευασιών και των συνδυαστικών συσκευασιών που περιέχουν εσωτερικές συσκευασίες με:

- περιεχόμενα 5l ή λιγότερο για υγρά, ή
- περιεχόμενα 5kg ή λιγότερο για στερεά

5.2.1.8.2 Το σήμα περιβαλλοντικά επικινδύνων ουσιών θα τοποθετείται δίπλα από τις σημάνσεις που απαιτούνται στην 5.2.1.1. Οι απαιτήσεις της 5.2.1.2 και της 5.2.1.4 θα ικανοποιούνται.

5.2.1.8.3 Το σήμα περιβαλλοντικά επικινδύνων ουσιών θα είναι αυτό που παρατίθεται κατωτέρω. Οι διαστάσεις του θα είναι 100 mm X 100 mm, εκτός από την περίπτωση όπου τα κόλα έχουν διαστάσεις που πρέπει να δεχθούν μικρότερα σήματα.

Σύμβολο (ψάρι και δένδρο): μαύρο επί λευκού ή
κατάλληλο φόντο αντίθεσης

5.2.1.9 Βέλη προσανατολισμού

5.2.1.9.1 Εκτός από τις περιπτώσεις που δίνονται στην 5.2.1.9.2

- οι συνδυασμένες συσκευασίες που έχουν εσωτερικές συσκευασίες που περιέχουν υγρά·
- οι απλές συσκευασίες με στόμια·
- τα κρυογενικά δοχεία που προορίζονται για τη μεταφορά υγροποιημένων αερίων υπό ψύξη

πρέπει να σημαίνονται ανεξίτηλα με βέλη προσανατολισμού του κόλου που είναι όμοια με τα σχέδια που παρουσιάζονται παρακάτω ή με εκείνα που πληρούν τις προδιαγραφές του ISO 780:1985. Τα βέλη προσανατολισμού πρέπει να εμφανίζονται σε δύο αντίθετες κάθετες πλευρές του κόλου με τα βέλη να δείχνουν προς τη σωστή όρθια κατεύθυνση. Θα είναι ορθογώνια και τέτοιου μεγέθους ώστε να είναι ευκρινή ανάλογα με το μέγεθος του κόλου. Η απεικόνιση ορθογώνιου περιθωρίου γύρω από τα βέλη είναι προαιρετική.

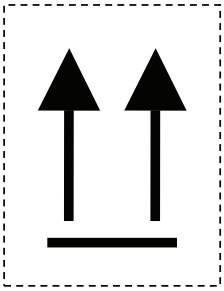

ή

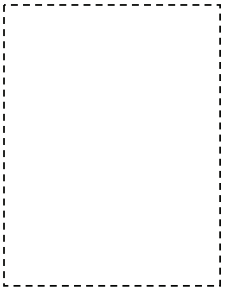

Δύο μαύρα ή κόκκινα βέλη σε λευκό ή κατάλληλο αντίθετου χρώματος φόντο.
Τα δύο ορθογώνια περιθώρια είναι προαιρετικά.

5.2.1.9.2 Τα βέλη προσανατολισμού δεν απαιτούνται σε συσκευασίες που περιέχουν :

(a) δοχεία πίεσης εκτός από κρυογενικά δοχεία·

(b) επικίνδυνα εμπορεύματα σε εσωτερικές συσκευασίες όχι μεγαλύτερες των 120 ml οι οποίες είναι προετοιμασμένες με επαρκές απορροφητικό υλικό μεταξύ της εσωτερικής και της εξωτερική συσκευασίας έτσι ώστε να απορροφάται πλήρως το υγρό περιεχόμενο·

(c) μολυσματικές ουσίες της Κλάσης 6.2 σε κύρια δοχεία όχι μεγαλύτερα των 50ml·

(d) ραδιενεργό υλικό της Κλάσης 7 σε συσκευασίες Τύπου IP-2, IP-3, B(U), B(M) ή (C) · ή

(e) είδη τα οποία είναι ασφαλή από διαρροή σε όλους τους προσανατολισμούς (π.χ. αλκοόλη – οινόπνευμα ή υδράργυρος σε θερμόμετρα, αερολύματα, κ.λπ.)

5.2.1.9.3 Βέλη για σκοπούς διαφορετικούς από την υπόδειξη του κατάλληλου προσανατολισμού της συσκευασίας δεν πρέπει να απεικονίζονται σε μία συσκευασία που σημαίνεται σύμφωνα με αυτό το υπο-τμήμα.

5.2.2 Τοποθέτηση σημάνσεων στα κόλα

ΣΗΜΕΙΩΣΗ*:* Για τις ανάγκες της σήμανσης, τα μικρά εμπορευματοκιβώτια θεωρούνται ως κόλα.

5.2.2.1 Διατάξεις σημάνσεων

5.2.2.1.1 Για κάθε είδος ή ουσία εγγεγραμμένη στον Πίνακα Α του Κεφαλαίου 3.2, οι ετικέτες που φαίνονται στη Στήλη (5) πρέπει να είναι κολλημένες εκτός αν προβλέπεται αλλιώς από μία ειδική διάταξη στη Στήλη (6).

5.2.2.1.2 Ανεξίτηλες σημάνσεις κινδύνου, που αντιστοιχούν με ακρίβεια στα προκαθορισμένα μοντέλα, μπορούν να χρησιμοποιηθούν αντί των επισημάνσεων.

5.2.2.1.3 -

5.2.2.1.5 (Δεσμευμένο)

5.2.2.1.6 Εκτός από τις περιπτώσεις της 5.2.2.2.1.2, κάθε ετικέτα πρέπει να:

(a) είναι κολλημένη στην ίδια επιφάνεια του κόλου, αν οι διαστάσεις του κόλου το επιτρέπουν· για κόλα της Κλάσης 1 και 7, δίπλα στη σήμανση που φανερώνει την κατάλληλη ονομασία αποστολής·

(b) είναι έτσι τοποθετημένη στο κόλο ώστε να μην καλλύπτεται ή κρύβεται εξαιτίας οποιουδήποτε τμήματος ή προσαρτήματος της συσκευασίας ή οποιασδήποτε άλλης ετικέτας ή σήμανσης· και

(c) εμφανίζεται η μία δίπλα στην άλλη όταν απαιτούνται περισσότερες από μία ετικέτες.

Όταν το κόλο έχει ακανόνιστο σχήμα ή μικρό μέγεθος ώστε η ετικέτα να μην μπορεί να κολληθεί ικανοποιητικά, η ετικέτα μπορεί να προσαρμόζεται στο κόλο με μία ασφαλή επισυναπτόμενη επιγραφή ή άλλα κατάλληλα μέσα.

5.2.2.1.7 Ενδιάμεσα εμπορευματοκιβώτια για μεταφορά χύμα, με περισσότερο από 450 λίτρα χωρητικότητα, πρέπει να έχουν ετικέτες στις δύο αντίθετες πλευρές.

5.2.2.1.8 Ειδικές προδιαγραφές για την επισήμανση των κόλων που περιέχουν εκρηκτικές ουσίες ή αντικείμενα, όταν μεταφέρονται σε στρατιωτική αποστολή μεταφοράς

Για τη μεταφορά στρατιωτικών αποστολών, σύμφωνα με τη σημασία της 1.5.2, ως πλήρες φορτίο βαγονιού ή φορτίο βαγονιού δεν είναι απαραίτητο για τα κόλα να φέρουν τις ετικέτες κινδύνου που καθορίζονται στην στήλη (5) του Πίνακα Α του Κεφαλαίου 3.2, αρκεί οι απαιτήσεις μικτής φόρτωσης που καθορίζονται στην 7.5.2 να επιβεβαιώνονται στην βάση των πληροφοριτών του εγγράφου μεταφοράς, σύμφωνα με την 5.4.1.2.1 (f).

5.2.2.1.9 Ειδικές διατάξεις για τις επισημάνσεις σε αυτενεργείς ουσίες και οργανικά υπεροξείδια

(a) Η ετικέτα που συμμορφώνεται στο υπόδειγμα No. 4.1 υποδηλώνει επίσης ότι το προϊόν μπορεί να είναι εύφλεκτο και γι'αυτό δεν απαιτείται ετικέτα που να συμμορφώνεται με το υπόδειγμα No. 3. Επιπλέον, ετικέτα που συμμορφώνεται με το υπόδειγμα No. 1 πρέπει να εφαρμόζεται για αυτενεργείς ουσίες Τύπου Β, εκτός αν η αρμόδια αρχή επιτρέπει την εξαίρεση αυτής της ετικέτας για μία συγκεκριμένη συσκευασία, επειδή τα δεδομένα των δοκιμών απέδειξαν ότι η αυτενεργής ουσία σε μία τέτοια συσκευασία δεν παρουσιάζει εκρηκτική συμπεριφορά.

(b) Η ετικέτα που συμμορφώνεται με το υπόδειγμα No. 5.2 υποδηλώνει επίσης ότι το προϊόν μπορεί να είναι εύφλεκτο και γι'αυτό δεν απαιτείται ετικέτα που να συμμορφώνεται με το υπόδειγμα No. 3. Επιπλέον, οι ακόλουθες ετικέτες πρέπει ν εφαρμοστούν:

(i) Ετικέτα που συμμορφώνεται με το υπόδειγμα No. 1 για οργανικά υπεροξείδια Τύπου Β, εκτός αν η αρμόδια αρχή επιτρέπει την εξαίρεση αυτής της ετικέτας για μία συγκεκριμένη συσκευασία, επειδή τα δεδομένα των δοκιμών απέδειξαν ότι το οργανικό υπεροξείδιο σε μία τέτοια συσκευασία δεν παρουσιάζει εκρηκτική συμπεριφορά.

(ii) Ετικέτα που συμμορφώνεται με το υπόδειγμα No. 8 απαιτείται όταν ικανοποιούνται τα κριτήρια της Ομάδας Συσκευασίας I ή II της Κλάσης 8.

Για αυτενεργείς ουσίες και οργανικά υπεροξείδια που αναφέρονται με το όνομά τους, οι ετικέτες που πρέπει να κολληθούν παρατίθενται στη λίστα που βρίσκεται στην 2.2.41.4 και 2.2.52.4 αντιστοίχως.

5.2.2.1.10 Ειδικές διατάξεις για τις επισημάνσεις σε κόλα με μολυσματικές ουσίες.

Παράλληλα με την επισήμανση που συμμορφώνεται με το υπόδειγμα No. 6.2, κόλα με μολυσματικές ουσίες πρέπει να φέρουν και οποιαδήποτε άλλη επισήμανση απαιτείται ανάλογα με τη φύση των περιεχομένων.

5.2.2.1.11 Ειδικές διατάξεις για την επισήμανση ραδιενεργών υλικών.

5.2.2.1.11.1 Εκτός όταν μεγενθυμένες ετικέτες χρησιμοποιούνται σύμφωνα με την 5.3.1.1.3, κάθε κόλο, υπερσυσκευασία και εμπορευματοκιβώτιο που περιέχει ραδιενεργά υλικά πρέπει να φέρει τουλάχιστον δύο ετικέτες που να συμμορφώνονται με τα υποδείγματα αρ. 7A, 7B, και 7C καταλλήλως, σύμφωνα με την κατηγορία (βλέπε 5.1.5.3.4) αυτού του κόλου, της υπερσυσκευασίας ή του εμπορευματοκιβωτίου. Οι ετικέτες πρέπει να είναι κολλημένες στις δύο αντίθετες πλευρές του εξωτερικού του κόλου ή στο εξωτερικό και των τεσσάρων πλευρών του εμπορευματοκιβωτίου. Κάθε υπερσυσκευασία που περιέχει ραδιενεργό υλικό πρέπει να φέρει τουλάχιστον δύο ετικέτες στις αντίθετες πλευρές του εξωτερικού της υπερσυσκευασίας. Επιπλέον, κάθε κόλο, υπερσυσκευασία και εμπορευματοκιβώτιο που περιέχει σχάσιμο υλικό, εκτός από το σχάσιμο υλικό που εξαιρείται υπό την 6.4.11.2 πρέπει να φέρει ετικέτες που να συμμορφώνονται με το υπόδειγμα No.7E· τέτοιες ετικέτες, εάν υπάρχουν, πρέπει να είναι κολλημένες παρακείμενα στις ετικέτες για το ραδιενεργό υλικό. Οι ετικέτες δεν πρέπει να καλύπτουν τις σημάνσεις που καθορίζονται στην 5.2.1. Οποιεσδήποτε ετικέτες που δεν σχετίζονται με τα περιεχόμενα πρέπει να αφαιρεθούν ή να καλυφθούν.

5.2.2.1.11.2 Κάθε ετικέτα που συμμορφώνεται με τα μοντέλα Αριθμ. 7A, 7B, και 7C, πρέπει να συμπληρώνεται με τις ακόλουθες πληροφορίες.

(a) Περιεχόμενα:

(i) εκτός και εάν πρόκειται για LSA-I υλικό, την ονομασία του ραδιονουκλεϊδίου όπως λαμβάνεται από τον Πίνακα 2.2.7.2.2.1, με τη χρήση των εκεί υποδεικνυόμενων συμβόλων. Για μείγματα ραδιονουκλεϊδίων, πρέπει να αναφέρονται τα πιο περιοριστικά νουκλεϊδια στο βαθμό που επιτρέπεται από το διάστημα στη γραμμή. Η ομάδα των LSA ή SCO πρέπει να φαίνεται ύστερα από την ονομασία του ραδιενουκλεϊδίου. Οι όροι "LSA-II","LSA-III", "SCO-I" και "SCO-II" πρέπει να χρησιμοποιούνται για αυτόν το σκοπό·

(ii) Για LSA-I υλικό, μόνο ο όρος "LSA-I" είναι απαραίτητος· η ονομασία του ραδιονουκλεϊδίου δεν είναι απαραίτητη.

(b) Δραστικότητα:

Η ανώτατη δραστικότητα των ραδιενεργών περιεχομένων κατά τη μεταφορά εκφραζόμενη σε μπεκερέλ (Bq) με το κατάλληλο SI σύμβολο (βλέπε 1.2.2.1). Για σχάσιμο υλικό, μπορεί να χρησιμοποιηθούν στη θέση της δραστικότητας, η μάζα του σχάσιμου υλικού σε γραμμάρια (g), ή πολλαπλάσια αυτού.

(c) Για υπερσυσκευασίες και εμπορευματοκιβώτια οι καταχωρήσεις "περιεχόμενα" και "δραστικότητα" στην ετικέτα πρέπει να φέρουν, αντιστοίχως, τις πληροφορίες που απαιτούνται στα (a) και (b) παραπάνω, αθροισμένες μαζί για ολόκληρο το περιεχόμενο της υπερσυσκευασίας ή του εμπορευματοκιβωτίου, εκτός από τις ετικέτες των υπερσυσκευασιών ή των εμπορευματοκιβωτίων που περιέχουν μικτά φορτία κόλων που περιέχουν διαφορετικά

ραδιονουκλεϊδια, όπου τέτοιες καταχωρήσεις μπορούν να αναγράφουν "Βλέπε Έγγραφα Μεταφοράς"·

(d) Δείκτης Μεταφοράς: Ο αριθμός που προσδιορίζεται σύμφωνα με τις 5.1.5.3.1 και 5.1.5.3.2 (δεν απαιτείται καταχώρηση του δείκτη μεταφοράς για την κατηγορία Ι-ΛΕΥΚΗ).

5.2.2.1.11.3 Κάθε ετικέτα που συμμορφώνεται με το υπόδειγμα No. 7E, πρέπει να συμπληρώνεται με το δείκτη ασφαλείας κρισιμότητας (CSI), όπως καθορίζεται στο πιστοποιητικό εγκρίσεως για ειδικούς διακανονισμούς ή στο πιστοποιητικό εγκρίσεως του σχεδιασμού του κόλου που έχει εκδοθεί από την αρμόδια αρχή.

5.2.2.1.11.4 Για υπερσυσκευασίες και εμπορευματοκιβώτια, ο δείκτης ασφαλείας κρισιμότητας (CSI) στην ετικέτα, πρέπει να φέρει τις πληροφορίες που απαιτούνται στην 5.2.2.1.11.3 αθροισμένα μαζί για τα σχάσιμα υλικά της υπερσυσκευασίας ή του εμπορευματοκιβωτίου.

5.2.2.1.11.5.1 Στην περίπτωση διεθνούς μεταφοράς κόλων που απαιτούν έγκριση σχεδιασμού ή έγκριση αποστολής από την αρμόδια αρχή, για τα οποία διαφορετικοί τύποι έγκρισης απαιτούνται από τις διαφορετικές χώρες που εμπλέκονται, οι επισημάνσεις θα είναι σύμφωνες με το πιστοποιητικό της χώρας προέλευσης του σχεδιασμού.

5.2.2.2 Διατάξεις για τις ετικέτες

5.2.2.2.1 Οι ετικέτες πρέπει να ικανοποιούν τις παρακάτω διατάξεις και να συμμορφώνονται, όσον αφορά το χρώμα, τα σύμβολα και τη γενική μορφή, με τα υποδείγματα που φαίνονται στην 5.2.2.2.2. Αντίστοιχα πρότυπα που απαιτούνται για άλλους τρόπους μεταφοράς, με μικρές παραλλαγές που δεν επηρεάζουν την καταφανή έννοια της ετικέτας, είναι επίσης αποδεκτές.

ΣΗΜΕΙΩΣΗ : Όπου είναι απαραίτητο, οι ετικέτες στην 5.2.2.2.2 απεικονίζονται με εξωτερικό περιθώριο σημασμένο με τελείες όπως δίνεται στην 5.2.2.2.1.1. Αυτό δεν απαιτείται όταν η ετικέτα τοποθετείται σε φόντο αντίθετου χρώματος.

5.2.2.2.1.1 Οι ετικέτες, πρέπει να είναι σε μορφή τετραγώνου τοποθετημένου σε γωνία των 45° (σχήμα διαμαντιού) με ελάχιστες διαστάσεις των 100 mm επί 100 mm. Θα έχουν μία γραμμή 5 mm εσωτερικά της ακμής που θα διατρέχει παράλληλα με αυτή. Στο άνω ήμισυ της ετικέτας η γραμμή θα έχει το ίδιο χρώμα με το σύμβολο και στο κάτω μισό θα έχει το ίδιο χρώμα με το σχέδιο στη κάτω γωνία. Οι ετικέτες πρέπει να απεικονίζονται σε φόντο αντίθετου χρώματος, ή πρέπει να έχουν οριακή συνεχή γραμμή ή με τελείες. Αν το μέγεθος της συσκευασίας το απαιτεί, οι διαστάσεις των ετικετών μπορούν να μειωθούν, εφόσον παραμένουν ευδιάκριτες.

5.2.2.2.1.2 Κύλινδροι αερίου της Κλάσης 2 μπορούν, εξαιτίας του σχήματός τους, του προσανατολισμού τους και των ασφαλιστικών για τη μεταφορά μηχανισμών, να φέρουν ετικέτες αντιπροσωπευτικές αυτών που καθορίζονται σε αυτό το τμήμα, οι οποίες έχουν μειωθεί σε μέγεθος, σύμφωνα με τις διαστάσεις που περιγράφονται στο ISO 7225:2005, *"*Κύλινδροι αερίου - *Προληπτικές ετικέτες"*, για απεικόνιση στο μη κυλινδρικό μέρος (κύρτωμα) τέτοιων κυλίνδρων.

Χωρίς να αναιρούνται οι διατάξεις της 5.2.2.1.6, οι ετικέτες μπορούν να επικαλύπτονται στην έκταση που προβλέπεται στο ISO 7225:2005. Ωστόσο, σε κάθε περίπτωση, η ετικέτα πρωτεύοντος κινδύνου

και τα σχήματα που εμφανίζονται σε κάθε ετικέτα πρέπει να παραμένουν πλήρως ορατά και τα σύμβολα αναγνωρίσιμα.

Άδεια ακάθαρτα δοχεία πίεσης για αέρια της Κλάσης 2 μπορούν να μεταφέρονται με αχρηστευμένες ή κατεστραμένες ετικέτες για σκοπούς επαναγεμίσματος ή επιθεώρησης και για την τοποθέτηση νέων ετικετών σύμφωνα με τους ισχύοντες κανονισμούς ή για τη απόσυρση των δοχείων πίεσης.

5.2.2.2.1.3 Με εξαίρεση τις ετικέτες για Υποδιαιρέσεις 1.4, 1.5 και 1.6 της Κλάσης 1, το πάνω μισό της ετικέτας θα περιέχει το σύμβολο της φωτογραφίας και το κάτω μισό θα περιέχει:

(a) Για τις Κλάσεις 1, 2, 3, 5.1, 5.2, 7, 8 και 9, τον αριθμό κλάσης
(b) Για τις Κλάσεις 4.1, 4.2 και 4.3, το σύμβολο "4"
(c) Για τις Κλάσεις 6.1 και 6.2, το σύμβολο "6"

Οι ετικέτες μπορεί να περιλαμβάνουν κείμενο όπως είναι ο αριθμός UN ή λέξεις που περιγράφουν τον κίνδυνο (π.χ. "εύφλεκτο") σύμφωνα με την 5.2.2.2.1.5 υπό τον όρο ότι το κείμενο δεν καλύπτει ούτε εκτρέπει την προσοχή από τα άλλα απαιτούμενα στοιχεία της ετικέτας.

5.2.2.2.1.4 Επιπρόσθετα εκτός από τις Υποδιαιρέσεις 1.4, 1.5 και 1.6, οι ετικέτες της Κλάσης 1 εμφανίζουν στο κάτω μισό πάνω από τον αριθμό κλάσης, τον αριθμό της υποδιαιρέσεως και το γράμμα της ομάδας συμβατότητας της ουσίας ή του είδους. Οι ετικέτες των υποδιαιρέσεων 1.4, 1.5 και 1.6 εμφανίζουν στο πάνω μισό τον αριθμό της υποδιαιρέσεως και στο κάτω μισό τον αριθμό κλάσης και το γράμμα της ομάδας συμβατότητας.

5.2.2.2.1.5 Σε ετικέτες άλλων υλικών εκτός αυτών της Κλάσης 7, η προαιρετική εισαγωγή οποιουδήποτε κειμένου (άλλου εκτός του αριθμού Κλάσης) στο κενό κάτω από το σύμβολο, πρέπει να περιορίζεται στα στοιχεία που επιδεικνύουν τη φύση του κινδύνου και τις προφυλάξεις που πρέπει να παρθούν στο χειρισμό.

5.2.2.2.1.6 Τα σύμβολα, το κείμενο και οι αριθμοί πρέπει να είναι καθαρώς ευανάγνωστα και ανθεκτικά στο χρόνο και πρέπει να είναι μαύρα σε όλες τις ετικέτες εκτός για:

(a) την ετικέτα της κλάσης 8, όπου το κείμενο (αν υπάρχει) και ο αριθμός Κλάσης πρέπει να είναι λευκά·
(b) οι ετικέτες με φόντο εντελώς πράσινο, κόκκινο ή μπλε όπου και μπορούν να είναι λευκά·
(c) η ετικέτα της Κλάσης 5.2, όπου το σύμβολο μπορεί να είναι λευκό, και
(d) οι ετικέτες που συμμορφώνονται στο Υπόδειγμα. 2.1 και εμφανίζονται σε κυλίνδρους και φυσίγγια αερίων για αέρια των UN 1011, 1075, 1965 και 1978, όπου μπορούν να παρουσιάζονται σε φόντο του χρώματος του δοχείου αν υπάρχει επαρκής αντίθεση.

5.2.2.2.1.7 Όλες οι ετικέτες πρέπει να είναι ικανές να ανθίστανται επιτυχώς σε έκθεση σε καιρικές συνθήκες ανοιχτού χώρου χωρίς ουσιαστική μείωση της αποτελεσματικότητάς τους.

5.2.2.2.2 Δείγματα ετικετών

Κλάση 1 κίνδυνος
Εκρηκτικές ουσίες ή είδη

(Αριθμ.1)
Υποδιαιρέσεις 1.1, 1.2 και 1.3
Σύμβολο (εκρηγνυόμενη βόμβα) : μαύρο, φόντο : πορτοκαλί, Σχήμα “1” στη γωνία της βάσης

(Αριθμ.1.4)
Υποδιαίρεση 1.4

(Αριθμ.1.5)
Υποδιαίρεση 1.5

(Αριθμ.1.6)
Υποδιαίρεση 1.6

Φόντο : πορτοκαλί, Σχήματα : μαύρα, Οι αριθμοί πρέπει να είναι περίπου 30mm σε ύψος
και να είναι περίπου 5mm πάχους (για ετικέτα μεγέθους 100mm x 100mm) Σχήμα “1” στη γωνία της βάσης

* * Χώρος για την υποδιαίρεση – να μένει κενός αν ο δευτερεύον κίνδυνος είναι εκρηκτικά

* Χώρος για την ομάδα συμβατότητας – να μένει κενός αν ο δευτερεύον κίνδυνος είναι εκρηκτικά

Κλάση 2 κίνδυνος
Αέρια

(Αριθμ.2.1)
Εύφλεκτα αέρια
Σύμβολο (φλόγα) : λευκό ή μαύρο
(εκτός αν προβλέπεται για στην 5.2.2.2.1.6 (d))
Φόντο : κόκκινο, Σχήμα “2” στη γωνία της βάσης

(Αριθμ.2.2)
Μη εύφλεκτα, μη-τοξικά αέρια
Σύμβολο (κύλινδρος αερίου) : λευκό ή μαύρο
Φόντο : πράσινο, Σχήμα “2” στη γωνία της βάσης

Κλάση 3 κίνδυνος
Εύφλεκτα υγρά

(Αριθμ.2.3)
Τοξικά αέρια
Σύμβολο (νεκροκεφαλή και οστά χιαστί) μαύρο
Φόντο : λευκό, Σχήμα “2” στη γωνία της βάσης

(Αριθμ.3)
Σύμβολο (φλόγα) : λευκό ή μαύρο
Φόντο : κόκκινο, Σχήμα “3” στη γωνία της βάσης

Κλάση 4.1 κίνδυνος
Εύφλεκτα στερεά, αυτενεργές ουσίες και απευαισθητοποιημένα εκρηκτικά

(Αριθμ.4.1)
Σύμβολο (φλόγα) μαύρο
Φόντο : λευκό με επτά κόκκινες κάθετες ρίγες,
Σχήμα “4”στη γωνία της βάσης

Κλάση 4.2 κίνδυνος
Ουσίες ικανές για αυθόρμητη καύση

(Αριθμ.4.2)
Σύμβολο (φλόγα) μαύρο
Φόντο : πάνω μισό λευκό, κάτω μισό κόκκινο
Σχήμα “4”στη γωνία της βάσης

Κλάση 4.3 κίνδυνος
Ουσίες οι οποίες, σε επαφή με το νερό, εκπέμπουν εύφλεκτα αέρια

(Αριθμ.4.3)
Σύμβολο (φλόγα) μαύρο ή λευκό
Φόντο : μπλε
Σχήμα “4” στη γωνία της βάσης

Κλάση 5.1 κίνδυνος
Οξειδωτικές ουσίες

(Αριθμ.5.1)
Σύμβολο (φλόγα πάνω από κύκλο) μαύρο
Φόντο : κίτρινο,
Σχήμα “5.1” στη γωνία της βάσης

Κλάση 5.2 κίνδυνος
Οργανικά υπεροξείδια

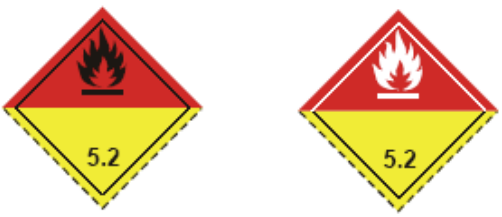

(Αριθμ.5.2)
Σύμβολο (φλόγα) μαύρο ή λευκό
Φόντο : πάνω μισό κόκκινο, κάτω μισό κίτρινο,
Σχήμα “5.2” στη γωνία της βάσης

Κλάση 6.1 κίνδυνος
Τοξικές ουσίες

(Αριθμ.6.1)
Σύμβολο (νεκροκεφαλή και οστά χιαστί) μαύρο
Φόντο : λευκό, Σχήμα “6” στη γωνία της βάσης

Κλάση 6.2 κίνδυνος
Μολυσματικές ουσίες

(Αριθμ.6.2)
Η κάτω μισή ετικέτα μπορεί να φέρει την ένδειξη :
“ΜΟΛΥΣΜΑΤΙΚΕΣ ΟΥΣΙΕΣ” και στην περίπτωση βλάβης ή διαρροής θα ειδοποιείται αμέσως η “Αρχή Δημόσιας Υγείας”
Σύμβολο (τρεις ημισέληνοι επάνω σε κύκλο) και επιγραφή : μαύρο Φόντο : λευκό, Σχήμα “6” στη γωνία της βάσης

Κλάση 7 κίνδυνος
Ραδιενεργό υλικό

(Αριθμ. 7Α)
Κατηγορία I – Λευκό
Σύμβολο (τριφυλλιού) : μαύρο
Φόντο : λευκό
Κείμενο (υποχρεωτικό) : μαύρο στο κάτω μισό της ετικέτας
“ΡΑΔΙΕΝΕΡΓΟ”
“ΠΕΡΙΕΧΟΜΕΝΑ……”
“ΔΡΑΣΤΙΚΟΤΗΤΑ…..”
Μία κόκκινη γραμμή θα ακολουθεί τη λέξη
“ΡΑΔΙΕΝΕΡΓΟ”
Σχήμα “7” στη γωνία της βάσης

(Αριθμ. 7Β)
Κατηγορία II – Κίτρινο
Σύμβολο (τριφυλλιού) : μαύρο
Φόντο : πάνω μισό κίτρινο με λευκό περιθώριο, κάτω μισό λευκό
Κείμενο (υποχρεωτικό) : μαύρο στο κάτω μισό της ετικέτας
“ΡΑΔΙΕΝΕΡΓΟ”
“ΠΕΡΙΕΧΟΜΕΝΑ……”
“ΔΡΑΣΤΙΚΟΤΗΤΑ…..”
Σε μαύρο κουτί με περίγραμμα : “Δείκτης μεταφοράς”
Δύο κόκκινες γραμμές θα ακολουθούν τη λέξη
“ΡΑΔΙΕΝΕΡΓΟ”

(Αριθμ. 7C)
Κατηγορία III – Κίτρινο
Τρεις κόκκινες γραμμές θα ακολουθούν τη λέξη
“ΡΑΔΙΕΝΕΡΓΟ”
Σχήμα “7” στη γωνία της βάσης

(Αριθμ. 7Ε)
Κλάση 7 σχάσιμο υλικό Φόντο : λευκό
Κείμενο (υποχρεωτικό) : μαύρο στο πάνω μισό της ετικέτας : "ΣΧΑΣΙΜΟ"
Σε μαύρο κουτί με περίγραμμα στο κάτω μισό της ετικέτας: "ΔΕΙΚΤΗΣ ΚΡΙΣΙΜΟΤΗΤΑΣ ΑΣΦΑΛΕΙΑΣ" Σχήμα "7" στη γωνία της βάσης

Κλάση 8 κίνδυνος
Διαβρωτικές ουσίες

(Αριθμ. 8)
Σύμβολο (υγρά, που χύνονται από γυάλινα δοχεία και προσβάλλουν ένα χέρι και ένα μέταλλο) : μαύρο Φόντο : πάνω μισό λευκό, κάτω μισό μαύρο με λευκό περιθώριο, Σχήμα "8" στη γωνία της βάσης

Κλάση 9 κίνδυνος
Διάφορες επικίνδυνες ουσίες και είδη

(Αριθμ. 9)
Σύμβολο (επτά κάθετες ρίγες στο πάνω μισό): μαύρο, Φόντο : λευκό, Σχήμα "9" υπογραμμισμένο στη γωνία της βάσης

Κεφάλαιο 5.3

Σήμανση και τοποθέτηση πινακίδων

ΣΗΜΕΙΩΣΗ :Για τη σήμανση και την τοποθέτηση πινακίδων σε εμπορευματοκιβώτια, MEGCs, εμπορευματοκιβώτια-δεξαμενές και φορητές δεξαμενές για μεταφορά σε μεταφορική αλυσίδα συμπεριλαμβανομένης θαλάσσιας μεταφοράς, βλέπε επίσης 1.1.4.2.1.

5.3.1 Τοποθέτηση πινακίδων

5.3.1.1 Γενικές διατάξεις

5.3.1.1.1 Όπως και όπου απαιτείται σε αυτό το τμήμα, οι πινακίδες πρέπει να επισυνάπτονται στην εξωτερική επιφάνεια των εμπορευματοκιβωτίων, MEGCs, εμπορευματοκιβωτίων-δεξαμενών, φορητών δεξαμενών και φορταμαξών. Οι πινακίδες πρέπει να ανταποκρίνονται στις ετικέτες που απαιτούνται στη Στήλη (5) και, όπου αυτό χρειάζεται, στη Στήλη (6) του Πίνακα Α του Κεφαλαίου 3.2 για τα επικίνδυνα εμπορεύματα που περιέχονται στο εμπορευματοκιβώτιο, MEGC, εμπορευματοκιβώτιο-δεξαμενή, φορητή δεξαμενή ή φορτάμαξα και πρέπει να συμμορφώνονται με τις προδιαγραφές που δίνονται στην 5.3.1.7. Οι πινακίδες πρέπει να απεικονίζονται σε φόντο αντίθετου χρώματος, ή να έχουν οριακή γραμμή με τελείες ή συνεχή.

ΣΗΜΕΙΩΣΗ : Για τα υποδείγματα ετικετών διακλαδώσεων σιδηροτροχιάς Αρ. 13 και 15, βλέπε 5.3.4.

5.3.1.1.2 Για την Κλάση 1, δεν πρέπει να αναφέρονται στις πινακίδες οι ομάδες συμβατότητας, αν η φορτάμαξα ή το μεγάλο εμπορευματοκιβώτιο μεταφέρει ουσίες ή είδη που ανήκουν σε διαφορετικές ομάδες συμβατότητας. Οι φορτάμαξες ή τα εμπορευματοκιβώτια που μεταφέρουν ουσίες ή είδη διαφορετικών υποδιαιρέσεων πρέπει να φέρουν μόνο τις πινακίδες που συμμορφώνονται με το υπόδειγμα της πιο επικίνδυνης υποδιαίρεσης την εξής σειρά επικινδυνότητας:

1.1 (πιο επικίνδυνα), 1.5, 1.2, 1.3, 1.6, 1.4 (λιγότερο επικίνδυνα).

Όταν οι ουσίες 1.5 D μεταφέρονται μαζί με ουσίες ή είδη της Υποδιαίρεσης 1.2, η φορτάμαξα ή το εμπορευματοκιβώτιο πρέπει να σημαίνεται ως Υποδιαίρεση 1.1.

Οι πινακίδες δεν απαιτούνται για τη μεταφορά εκρηκτικών της Υποδιαίρεσης 1.4, ομάδα συμβατότητας S.

Οι φορτάμαξες και τα μεγάλα εμπορευματοκιβώτια στα οποία φορτώνοντα κόλα για να μεταφερθούν ως στρατιωτικές αποστολές, σύμφωνα με την σημασία του 1.5.2, και τα οποία σε συμμόρφωση με την 5.2.2.1.8 δεν φέρουν ετικέτες κινδύνου, πρέπει, στην περίπτωση των φορταμαξών, να φέρουν και στις δύο πλευρές και, στην περίπτωση των μεγάλων εμπορευματοκιβωτίων, να φέρουν και στις τέσσερις πλευρές, πινακίδες σύμφωνα με την στήλη (5) του Πίνακα Α του Κεφαλαίου 3.2.

5.3.1.1.3. Για την Κλάση 7, η κύρια πινακίδα κινδύνου πρέπει να συμμορφώνεται με το υπόδειγμα No. 7D, όπως καθορίζεται στην 5.3.1.7.2. Αυτή η πινακίδα δεν απαιτείται για φορτάμαξες ή μεγάλα εμπορευματοκιβώτια που μεταφέρουν εξαιρούμενα κόλα.

Όπου απαιτείται να προσαρμόζονται τόσο οι ετικέτες όσο και οι πινακίδες της Κλάσης 7 στις φορτάμαξες, μεγάλα εμπορευματοκιβώτια, MEGCs, εμπορευματοκιβώτια-δεξαμενές ή φορητές δεξαμενές, μπορεί να τοποθετηθεί μία μεγενθυμένη ετικέτα που αντιστοιχεί στην ετικέτα που απαιτείται αντί της πινακίδας Αριθμ.7D για να εξυπηρετήσει και τους δύο σκοπούς.

5.3.1.1.4 Τα μεγάλα εμπορευματοκιβώτια, MEGCs, εμπορευματοκιβώτια-δεξαμενές, φορητές δεξαμενές ή φορτάμαξες που περιέχουν εμπορεύματα περισσοτέρων από μία Κλάσεων, δεν χρειάζεται να φέρουν την επιπρόσθετη πινακίδα κινδύνου, αν ο κίνδυνος που περιγράφεται από αυτήν την πινακίδα έχει ήδη υποδειχθεί από μία πρωτεύουσα ή επιπρόσθετη πινακίδα κινδύνου.

5.3.1.1.5 Πινακίδες οι οποίες δεν σχετίζονται με τα μεταφερόμενα επικίνδυνα εμπορεύματα, ή τα υπολείμματα αυτών, πρέπει να αφαιρεθούν ή να καλυφθούν.

5.3.1.1.6 Όταν η πινακίδα είναι στερεωμένη σε πτυσσόμενα πάνελ, θα σχεδιάζονται και θα στερεώνονται με τρόπο ώστε να μην μπορούν να ξεδιπλωθούν ή να χαλαρώσουν από τη βάση κατά τη διάρκεια της μεταφοράς (ιδιαίτερα σαν αποτέλεσμα προσκρούσεων ή ακούσιων ενεργειών).

5.3.1.2 Τοποθέτηση πινακίδων σε εμπορευματοκιβώτια, MEGCs, εμπορευματοκιβώτια-δεξαμενές και φορητές δεξαμενές

Οι πινακίδες πρέπει να προσαρτώνται στις δύο πλευρές και στις δύο καταλήξεις του εμπορευματοκιβωτίου, MEGC, εμπορευματοκιβωτίου-δεξαμενή ή της φορητής δεξαμενής.

Όταν το εμπορευματοκιβώτιο-δεξαμενή ή η φορητή δεξαμενή έχει πολλαπλά διαμερίσματα και μεταφέρει δύο ή περισσότερα επικίνδυνα εμπορεύματα, πρέπει να απεικονίζονται οι κατάλληλες πινακίδες κατά μήκος και σε κάθε πλευρά στη θέση των αντίστοιχων διαμερισμάτων καθώς και από μία αντίστοιχη πινακίδα από κάθε τύπο που φαίνεται σε κάθε πλευρά στις δύο καταλήξεις.

5.3.1.3 Τοποθέτηση πινακίδων σε φορτάμαξες που μεταφέρουν μεγάλα εμπορευματοκιβώτια, MEGCs, εμπορευματοκιβώτια-δεξαμενές ή φορητές δεξαμενές, καθώς και για φορτάμαξες που χρησιμοποιούνται για μεταφορά οχημάτων (piggyback)

5.3.1.3.1 Αν οι πινακίδες που έχουν προσαρτηθεί στα εμπορευματοκιβώτια, MEGCs, εμπορευματοκιβώτια-δεξαμενές ή φορητές δεξαμενές δεν είναι ορατές εξωτερικά της φορτάμαξας που τα μεταφέρει, οι ίδιες πινακίδες πρέπει να προσαρτώνται στις δύο πλευρές της φορτάμαξας. Διαφορετικά, καμία πινακίδα δεν χρειάζεται να προσαρτάται στη φορτάμαξα μεταφοράς.

5.3.1.3.2 Οι φορτάμαξες μεταφοράς που χρησιμοποιούνται για τη μεταφορά οχημάτων (piggyback) πρέπεινα φέρουν πινακίδες και στις δύο πλευρές.

Οι πινακίδες στις φορτάμαξες μεταφοράς για τη μεταφορά οχημάτων (piggyback) δεν είναι απαραίτητες

(a) όπου γίνεται χρήση ενός συστήματος "κυλιόμενης μεταφοράς" (φόρτωση φορτηγών με ή χωρίς ρυμουλκούμενα και ημιρυμουλκούμενων με ελκυστήρα σε φορτάμαξες που χρησιμοποιούνται σε αυτό το σύστημα μεταφοράς)·

(b) για άλλες μεταφορές οδικών βυτιοφόρων οχημάτων και οδικών οχημάτων που μεταφέρουν επικίνδυνες ουσίες χύμα·

(c) για άλλες μεταφορές οδικών οχημάτων που μεταφέρουν κόλα όταν αυτά τα οχήματα φέρουν ορατές πινακίδες που αντιστοιχούν στα κόλα που μεταφέρου.

5.3.1.4 Τοποθέτηση πινακίδων σε φορτάμαξες για μεταφορά χύμα, βυτιοφόρες φορτάμαξες, φορτάμαξες συστοιχίας δεξαμενών και φορτάμαξες με αποσυνδεόμενες δεξαμενές

Οι πινακίδες πρέπει να προσαρτώνται και στις δύο πλευρές.

Όταν η βυτιοφόρος φορτάμαξα ή η αποσυναρμολογούμενη δεξαμενή που μεταφέρεται στη φορτάμαξα έχει πολλαπλά διαμερίσματα και μεταφέρει δύο ή περισσότερα επικίνδυνα εμπορεύματα, οι κατάλληλες πινακίδες πρέπει να προσαρτώνται κατά μήκος κάθε πλευράς στη θέση των σχετικών διαμερισμάτων. Ωστόσο, σε μία τέτοια περίπτωση, αν όλα τα διαμερίσματα πρέπει να φέρουν τις ίδιες πινακίδες, οι πινακίδες αυτές αρκεί να απεικονίζονται μία μόνο φορά κατά μήκος κάθε πλευράς.

Όταν απαιτούνται περισσότερες από μια πινακίδες για το ίδιο διαμέρισμα, οι πινακίδες αυτές πρέπει να απεικονίζονται η μία δίπλα στην άλλη.

5.3.1.5 Τοποθέτηση πινακίδων σε φορτάμαξες που μεταφέρουν μόνο κόλα

Πρέπει να προσαρτώνται πινακίδες και στις δύο πλευρές.

5.3.1.6 Τοποθέτηση πινακίδων σε κενές βυτιοφόρες φορτάμαξες, φορτάμαξες συστοιχίας δεξαμενών, MEGCs, εμπορευματοκιβώτια–δεξαμενές, φορητές δεξαμενές καθώς και σε κενές φορτάμαξες και μεγάλα εμπορευματοκιβώτια για χύμα μεταφορά.

Κενές βυτιοφόρες φορτάμαξες, φορτάμαξες με αποσυνδεόμενες δεξαμενές, φορτάμαξες συστοιχίας δεξαμενών, MEGCs, εμπορευματοκιβώτια-δεξαμενές και φορητές δεξαμενές που δεν έχουν καθαριστεί και δεν έχουν πλήρως εκκενωθεί από τα αέρια ή απολυμανθεί, καθώς και κενές φορτάμαξες και εμπορευματοκιβώτια για χύμα μεταφορά, που δεν έχουν καθαριστεί ή απολυμανθεί, πρέπει να συνεχίζουν να εκθέτουν τις πινακίδες που απαιτούνταν για το προηγούμενο φορτίο.

5.3.1.7 Προδιαγραφές για τις πινακίδες

5.3.1.7.1 Εκτός των όσων καθορίζονται στην 5.3.1.7.2 για τις πινακίδες της Κλάσης 7, μία πινακίδα πρέπει:

(a) Να μην είναι μικρότερη από 250 mm επί 250 mm και να έχει μία γραμμή 12.5 mm εσωτερικά της ακμής που θα εκτείνεται παράλληλα με αυτή. Στο άνω μισό η γραμμή θα έχει το ίδιο χρώμα του συμβόλου και στο κάτω μισό θα έχει τοι ίδιο χρώμα του σχήματος στη κάτω γωνία.

(b) Να αντιστοιχεί όσον αφορά το χρώμα και το σύμβολο με την ετικέτα που απαιτείται για τα συγκεκριμένα επικίνδυνα εμπορεύματα (βλέπε 5.2.2.2)· και

(c) Να απεικονίζει τους αριθμούς (και για τα εμπορεύματα της Κλάσης 1, το γράμμα της ομάδας συμβατότητας) που καθορίζονται για τα επικίνδυνα εμπορεύματα στην 5.2.2.2 για την αντίστοιχη ετικέτα, με ψηφία όχι μικρότερα από 25 mm.

5.3.1.7.2 Η πινακίδα της Κλάσης 7 δεν πρέπει να είναι μικρότερη από 250 mm προς 250 mm με μία μαύρη γραμμή η οποία να περνάει 5mm εσωτερικά της πλευράς και παράλληλα με αυτή και είναι σε κάθε περίπτωση όπως παρουσιάζεται παρακάτω (Υπόδειγμα Αριθμ. 7D). Ο αριθμός "7" δεν πρέπει να είναι μικρότερος από 25 mm σε ύψος. Το χρώμα του φόντου τού άνω μισού της πινακίδας πρέπει να είναι κίτρινο και του κάτω μισού άσπρο, το χρώμα του τριφυλλιού και της εκτύπωσης πρέπει να είναι μαύρο. Η χρήση της λέξης "ΡΑΔΙΕΝΕΡΓΟ" στο κάτω μισό είναι προαιρετική έτσι ώστε να μπορέι να χρησιμοποιηθεί η πινακίδα με την εμφάνιση του κατάλληλου αριθμού UN για την αποστολή.

Πινακίδα για το ραδιενεργό υλικό της Κλάσης 7

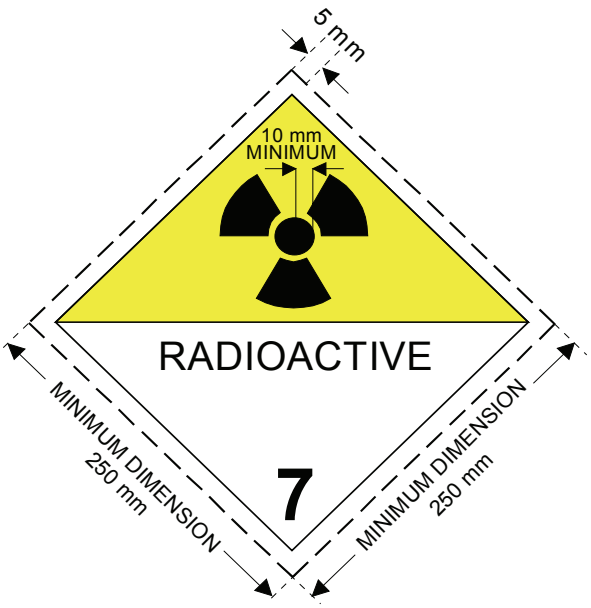

(Αριθμ.7D)

Σύμβολο (τριφύλλι): μαύρο. Φόντο: πάνω μισό κίτρινο με άσπρο πλαίσιο, κάτω μισό άσπρο.

Το κάτω μισό θα πρέπει να δείχνει τη λέξη "ΡΑΔΙΕΝΕΡΓΟ" ή εναλλακτικά, όταν απαιτείται, τον κατάλληλο UN Αριθμό (βλέπε 5.3.2.1.2) και το σχήμα "7" στην κάτω γωνία.

5.3.1.7.3 Για δεξαμενές-εμπορευματοκιβώτια με χωρητικότητα όχι μεγαλύτερη από $3m^3$, οι πινακίδες μπορούν να αντικατασταθούν από ετικέτες που συμμορφώνονται με την 5.2.2.2.

5.3.1.7.4 Οι διαστάσεις των πινακίδων που πρόκειται να τοποθετηθούν μπορούν να μειωθούν στα 150 mm x 150 mm. Σε αυτήν την περίπτωση, οι υπόλοιπες διαστάσεις που καθορίστηκαν για το τριφύλλι, τις γραμμές, τα σύμβολα και τα γράμματα δεν εφαρμόζονται.

5.3.2 Επισήμανση με πινακίδα χρώματος πορτοκαλί

5.3.2.1 Γενικές διατάξεις επισήμανσης για πινακίδες χρώματος πορτοκαλί

5.3.2.1.1 Μία ορθογώνια πινακίδα χρώματος πορτοκαλί που συμμορφώνεται με την 5.3.2.2.1, πρέπει να προσαρτάται, έτσι ωστε να είναι εμφανής, σε κάθε πλευρά ενός

- βυτιοφόρος φορτάμαξα,
- φορτάμαξας συστοιχίας δεξαμενών,
- φορτάμαξας με αποσυνδεόμενες δεξαμενές,
- εμπορευματοκιβωτίου-δεξαμενής,
- MEGC,
- φορητής δεξαμενής,
- φορτάμαξας για τη μεταφορά χύμα,
- μικρού ή μεγάλου εμπορευματοκιβωτίου για τη μεταφορά χύμα,
- φορτάμαξας και εμπορευματοκιβωτίου που μεταφέρει συσκευασμένα ραδιενεργά υλικά με ένα μοναδικό αριθμό UN κάτω από συνθήκες αποκλειστικής χρήσης και δεν μεταφέρει κανένα άλλο επικίνδυνο εμπόρευμα

που χρησιμοποιείται για τη μεταφορά εμπορευμάτων για τα οποία δίνεται ένας αριθμός αναγνώρισης κινδύνου στην στήλη (20) του Πίνακα Α του Κεφαλαίου 3.2.

Αυτή η πινακίδα μπορεί επίσης να προσαρτάται στις δύο πλευρές του βαγονιού για πλήρη φορτία που συνίστανται από συσκευασίες οι οποίες περιέχουν μία και μόνο ουσία.

5.3.2.1.2 Αυτές οι πορτοκαλί πινακίδες πρέπε να φέρουν τον αριθμό αναγνώρισης κινδύνου και τον αριθμό UN, σε συμμόρφωση με την 5.3.2.2.2, που αναφέρονται αντιστοίχως στις στήλες (20) και (1) του Πίνακα Α του Κεφαλαίου 3.2 για τη μεταφερόμενη ουσία.

Όταν μεταφέρεται ένας αριθμός διαφορετικών ουσιών σε βυτιοφόρες φορτάμαξες, φορτάμαξες συστοιχίας δεξαμενών, φορτάμαξες με αποσυνδεόμενες δεξαμενές, εμπορευματοκιβώτια-δεξαμενές, MEGC ή φορητές δεξαμενές μέσα σε ανεξάρτητες δεξαμενές ή ανεξάρτητα διαμερίσματα της ίδιας δεξαμενής ο αποστολέας πρέπει να τοποθετεί τις πορτοκαλί πινακίδες όπως απαιτείται στην 5.3.2.1.1, που φέρουν τους κατάλληλους αριθμούς, σε κάθε πλευρά των δεξαμενών ή των διαμερισμάτων, παράλληλα στο διαμήκη άξονα της φορτάμαξας, του εμπορευματοκιβωτίου-δεξαμενή ή της φορητής δεξαμενής και με τέτοιο τρόπο ώστε να είναι εμφανής

5.3.2.1.3 (Δεσμευμένο)

5.3.2.1.4 (Δεσμευμένο)

5.3.2.1.5 Αν οι πορτοκαλί πινακίδες που προδιαγράφονται στην 5.3.2.1.1 που έχουν τοποθετηθεί στα εμπορευματοκιβώτια, εμπορευματοκιβώτια-δεξαμενές, MEGCs ή στις φορητές δεξαμενές δεν είναι εμφανή στο εξωτερικό της φορτάμαξας, οι ίδιες πινακίδες πρέπει να τοποθετούνται και στις δύο πλευρές της φορτάμαξας.

NOTE: Η παρούσα παράγραφος δεν εφαρμόζεται στη σήμανση με πορτοκαλί πινακίδες κλειστών και επικαλυμμένων φορταμαξών, δεξαμενών μεταφοράς με μέγιστη χωρητικότητα 3.000 λίτρα.

5.3.2.1.6 Για οδικά οχήματα με την πορτοκαλί πινακίδα που προβλέπεται στον ADR, δεν είναι απαραίτητο να τοποθετούνται οι πορτοκαλί πινακίδες στη φορτάμαξα μεταφοράς που χρησιμοποιείται για τη σιδηροδρομική μεταφορά των οχημάτων. Η διάταξη αυτή δεν εφαρμόζεται όταν τα βυτιοφόρα οχήματα ή η μεταφορικές μονάδες έχουν σημανθεί σύμφωνα με την 5.3.2.1.3 ή την 5.3.2.1.6 του ADR.

5.3.2.1.7 Οι απαιτήσεις των 5.3.2.1.1 έως 5.3.2.1.5 εφαρμόζονται επίσης σε κενά

- βυτιοφόρες φορτάμαξες,
- φορτάμαξες συστοιχίας δεξαμενών,
- φορτάμαξες με αποσυνδεόμενες δεξαμενές,
- εμπορευματοκιβώτια-δεξαμενές, και
- MEGC,

που δεν έχουν καθαριστεί, εκκενωθεί πλήρως από αέρια ή απολυμανθεί,
καθώς επίσης και σε άδειες φορτάμαξες, μεγάλα και μικρά εμπορευματοκιβώτια για μεταφορά χύμα που δεν έχουν καθαριστεί ή απολυμανθεί

5.3.2.1.8 Οι πορτοκαλί πινακίδες οι οποίες δεν σχετίζονται με τα επικίνδυνα εμπόρευμα που μεταφέρονται, ή τα υπολείμματα αυτών, πρέπει να αφαιρεθούν ή να καλυφθούν. Αν οι πινακίδες είναι καλυμμένες, το κάλυμμα πρέπει να την καλύπτει πλήρως και να παραμένει αποτελεσματικό μετά το πέρας των 15 λεπτών πλήρους περιβολής από φωτιά.

5.3.2.2 Προδιαγραφές για τις πορτοκαλί χρώματος πινακίδες

5.3.2.2.1 Οι πορτοκαλί πινακίδες πρέπει να είναι αντανακλαστικές και να έχουν διαστάσεις 40 cm πλάτος και 30 cm ύψος· πρέπει να έχουν ένα μαύρο πλαίσιο 15 mm πάχους. Το χρησιμοποιούμεν υλικά πρέπει να είναι ανθεκτικά στις καιρικές συνθήκες εξασφαλίζοντας ανθεκτική σήμανση. Η πινακίδα δεν πρέπει να αποσπάται από την στήριξή της μετά από το πέρας 15 λεπτών πλήρους περιβολής από φωτιά.. Οι πορτοκαλί χρώματος πινακίδες μπορούν να χωρίζονται στη μέση τους με μία μαύρη γραμμή πάχους 15mm. Αν το μέγεθος και η κατασκευή του οχήματος είναι τέτοια ώστε ο διαθέσιμος χώρος επιφανείας είναι ανεπαρκής για να κολληθούν αυτές οι χρώματος πορτοκαλί πινακίδες, οι διαστάσεις τους μπορούν να μειωθούν στα 300 mm για τη βάση, 120 mm για το ύψος και 10 mm για το μαύρο πλαίσιο. Θα παραμείνει στερεωμένη ανεξάρτητα από την κατεύθυνση της φορτάμαξας.

Οι πινακίδες που προδιαγράφονται στις 5.3.2.1.2 και 5.3.2.1.5 μπορούν να αντικατασταθούν από με αυτοκόλλητα φύλα, μπογιά ή οποιαδήποτε άλλη ισοδύναμη μέθοδο.

Αυτή η εναλλακτική σήμανση πρέπει να συμμορφώνεται με τις προδιαγραφές που τίθενται σ'αυτό το υπο-τμήμα με εξαίρεση τις διατάξεις που αφορούν την αντοχή σε φωτιά που αναφέρονται στις 5.3.2.2.1 και 5.3.2.2.2.

ΣΗΜΕΙΩΣΗ: Το χρώμα των πορτοκαλί πινακίδων σε συνθήκες κανονικής χρήσης πρέπει να έχει χρωματικές συντεταγμένες που βρίσκονται μέσα στην περιοχή του χρωματικού διαγράμματος που δημιουργείται από την ένωση των παρακάτω συντεταγμένων

Χρωματικές συντεταγμένες των σημείων στις γωνίες της περιοχής του χρωματικού διαγράμματος				
x	0.52	0.52	0.578	0.618
y	0.38	0.40	0.422	0.38

Παράγοντας φωτεινότητας του μη-αντανακλαστικού χρώματος: $\beta \geq 0.22$, του αντανακλαστικού χρώματος: $\beta > 0.12$.
Κέντρο αναφοράς E, σταθερή πηγή φωτός C, κανονική γωνία πρόσπτωσης 45°, παρατηρούμενο σε 0°.
Συντελεστής έντασης αντανάκλασης φωτεινότητας σε γωνία φωτισμού 5°, παρατηρούμενο σε 0.2°: όχι μικρότερη των 20 κηρίων ανά λουξ ανά m^2.

5.3.2.2.2 Ο αριθμός αναγνώρισης κινδύνου και ο αριθμός UN πρέπει να αποτελούνται από μαύρα ψηφία 100 mm ύψους και 15 mm πάχους γραμμής. Ο αριθμός αναγνώρισης κινδύνου πρέπει να είναι χαραγμένος στο πάνω μέρος της πινακίδας και ο αριθμός UN στο κάτω μέρος· πρέπει να διαχωρίζονται από μία οριζόντια μαύρη γραμμή, 15 mm πάχους, που εκτείνεται από τη μία πλευρά έως την άλλη της πινακίδας στο μέσο του ύψους της (βλέπε 5.3.2.2.3).

Ο αριθμός αναγνώρισης κινδύνου και ο αριθμός UN πρέπει να είναι ανεξίτηλοι και να παραμένουν ευανάγνωστοι μετά από το πέρας 15 λεπτών πλήρους περιβολής από φωτιά.

Εναλλάξιμοι αριθμοί και γράμματα επί πινακίδων που παρουσιάζουν τον αριθμό ταυτοποίησης του κινδύνου και τον αριθμό UN θα παραμένουν στη θέση τους κατά τη μεταφορά και ανεξάρτητα από την κατεύθυνση της φορτάμαξας.

5.3.2.2.3 **Παράδειγμα πινακίδας χρώματος πορτοκαλί με αριθμό αναγνώρισης κινδύνου και UN**

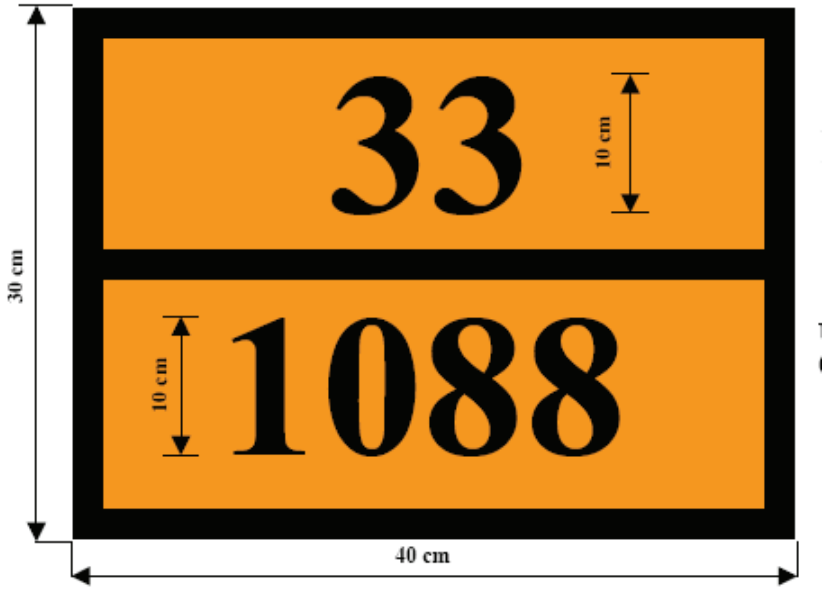

Αριθμός αναγνώρισης κινδύνου (2 ή 3 ψηφία προτασσόμενα όπου χρειάζεται από το γράμμα X, βλέπε 5.3.2.3)

Αριθμός UN (4 ψηφία)

Φόντο πορτοκαλί.
Πλαίσιο, οριζόντια γραμμή και αριθμοί μαύροι, πάχους 15 mm.

5.3.2.2.4 Οι επιτρεπόμενες ανοχές για τις διαστάσεις που ορίζονται σε αυτό το υπο-τμήμα είναι ±10%.

5.3.2.2.5 Όταν η πορτοκαλί πινακίδα της εναλλακτικής σήμανσης που αναφέρεται στην 5.3.2.2.1 στερεώνεται στις πτυσσόμενες πινακίδες, αυτές θα σχεδιάζονται και θα στερεώνονται με τρόπο που να είναι αδύνατον να ξεδιπλωθούν ή να χαλαρώσουν από τη βάση κατά τη διάρκεια της μεταφοράς (ιδιαίτερα σαν αποτέλεσμα προσκρούσεων ή ακούσιων ενεργειών).

5.3.2.3 Η σημασία των αριθμών αναγνώρισης κινδύνου

5.3.2.3.1 Ο αριθμός αναγνώρισης κινδύνου αποτελείται από δύο ή τρία ψηφία. Γενικά, τα ψηφία υποδεικνύουν τους ακόλουθους κινδύνους:

2 Εκπομπή αερίου λόγω πίεσης ή χημικής αντίδρασης
3 Ευφλεκτότητα υγρών (ατμών) και αερίων ή αυτο-θερμαινόμενων υγρών
4 Ευφλεκτότητα στερεών ή αυτο-θερμαινόμενων στερεών
5 Οξειδωτική (πυροδυναμωτική) επίδραση
6 Τοξικότητα ή κίνδυνος μολύνσεως
7 Ραδιενέργεια
8 Διαβρωτικότητα
9 Κίνδυνος αυθόρμητης βίαιης αντίδρασης

ΣΗΜΕΙΩΣΗ: Ο κίνδυνος αυθόρμητης βίαιης αντίδρασης σύμφωνα με την έννοια του αριθμού 9 συμπεριλαμβάνει την πιθανότητα επακόλουθου κινδύνου έκρηξης, διάσπασης και πολυμερισμού, λόγω της φύσης μίας ουσίας, με επακόλουθο την απελευθέρωση αξιοσημείωτης θερμότητας ή εύφλεκτων και/ή τοξικών αερίων.

Διπλασιασμός ενός αριθμητικού ψηφίου φανερώνει αύξηση του συγκεκριμένου κινδύνου.

Όπου ο κίνδυνος που συνδέεται με μία ουσία μπορεί να υποδειχθεί επαρκώς από έναν μόνο αριθμό, αυτός ακολουθείται από το μηδέν.

Ωστόσο, οι ακόλουθοι συνδυασμοί αριθμητικών ψηφίων έχουν ένα ειδικό νόημα: 22, 323, 333, 362, 382, 423, 44, 446, 462, 482, 539, 606, 623, 642, 823, 842, 90 και 99, βλέπε 5.3.2.3.2 παρακάτω.

Αν ο αριθμός αναγνώρισης κινδύνου φέρει ως πρόθεμα το γράμμα "X", αυτό υποδεικνύει ότι η ουσία αντιδρά επικίνδυνα με το νερό. Για τέτοιες ουσίες, το νερό μπορεί να χρησιμοποιηθεί μόνο μετά από έγκριση από ειδικούς.

Για ουσίες της Κλάσης 1, πρέπει να χρησιμοποιείται ο κωδικός ταξινόμησης σύμφωνα με τη Στήλη (3b) του Πίνακα Α του Κεφαλαίου 3.2, ως ο αριθμός αναγνώρισης κινδύνου. Ο κωδικός ταξινόμησης αποτελείται από:

- τον αριθμό υποδιαίρεσης σύμφωνα με την 2.2.1.1.5, και
- το γράμμα της ομάδας συμβατότητας σύμφωνα με την 2.2.1.1.6

5.3.2.3.2 Οι αριθμοί αναγνώρισης κινδύνου που αναφέρονται στη στήλη (20) του Πίνακα Α του Κεφαλαίου 3.2 έχουν τις ακόλουθες σημασίες:

20 ασφυξιογόνο αέριο ή αέριο με κανένα δευτερεύοντα κίνδυνο
22 υγροποιημένο αέριο υπό ψύξη, ασφυξιογόνο
223 υγροποιημένο αέριο υπό ψύξη, εύφλεκτο
225 υγροποιημένο αέριο υπό ψύξη, οξειδωτικό (πυροδυναμωτικό)
23 εύφλεκτο αέριο
239 εύφλεκτο αέριο, που μπορεί αυθόρμητα να οδηγήσει σε βιαία αντίδραση
25 οξειδωτικό αέριο (πυροδυναμωτικό)
26 τοξικό αέριο
263 τοξικό αέριο, εύφλεκτο
265 τοξικό αέριο, οξειδωτικό (πυροδυναμωτικό)

268	τοξικό αέριο, διαβρωτικό
30	εύφλεκτο υγρό (με σημείο ανάφλεξης μεταξύ 23°C και 60°C, συμπεριλαμβανομένου) ή εύφλεκτο υγρό ή στερεό σε τηγμένη μορφή με σημείο ανάφλεξης πάνω από τους 60 °C, που έχει θερμανθεί σε θερμοκρασία ίση με ή πάνω από το σημείο ανάφλεξης του, ή αυτο-θερμαινόμενο υγρό
323	εύφλεκτο υγρό που αντιδρά με το νερό, και εκπέμπει εύφλεκτα αέρια
X323	εύφλεκτο υγρό που αντιδρά επικίνδυνα με το νερό, εκπέμποντας εύφλεκτα αέρια[47][3]
33	πολύ εύφλεκτο υγρό (σημείο ανάφλεξης κάτω από 23 °C)
333	πυροφόρο υγρό
X333	πυροφόρο υγρό που αντιδρά επικίνδυνα με το νερό[3]
336	εξαιρετικά εύφλεκτο υγρό, τοξικό
338	εξαιρετικά εύφλεκτο υγρό, διαβρωτικό
X338	εξαιρετικά εύφλεκτο υγρό, διαβρωτικό, που αντιδρά επικίνδυνα με το νερό[3]
339	εξαιρετικά εύφλεκτο υγρό που μπορεί αυθόρμητα να οδηγήσει σε βιαία αντίδραση
36	εύφλεκτο υγρό (σημείο ανάφλεξης μεταξύ 23°C και 61°C, συμπεριλαμβανομένου), ελαφρώς τοξικό, ή αυτο-θερμαινόμενο υγρό, τοξικό
362	εύφλεκτο υγρό, τοξικό, που αντιδρά με το νερό, εκπέμποντας εύφλεκτα αέρια
X362	εύφλεκτο υγρό τοξικό, που αντιδρά επικίνδυνα με το νερό, εκπέμποντας εύφλεκτα αέρια[3]
368	εύφλεκτο υγρό, τοξικό, διαβρωτικό
38	εύφλεκτο υγρό (σημείο καύσης μεταξύ 23°C και 60°C, συμπεριλαμβανομένου), ελαφρώς διαβρωτικό ή αυτο-θερμαινόμενο υγρό, διαβρωτικό
382	εύφλεκτο υγρό, διαβρωτικό, που αντιδρά με το νερό, εκπέμποντας εύφλεκτα αέρια[3]
X382	εύφλεκτο υγρό, διαβρωτικό, που αντιδρά επικίνδυνα με το νερό, εκπέμποντας εύφλεκτα αέρια[3]
39	εύφλεκτο υγρό, που μπορεί αυθόρμητα να οδηγήσει σε βιαία αντίδραση
40	εύφλεκτο στερεό, ή αυτενεργή ουσία, ή αυτο-θερμαινόμενη ουσία
423	στερεό που αντιδρά με το νερό, εκπέμποντας εύφλεκτα αέρια, ή εύφλεκτο στερεό που αντιδρά με το νερό, εκπέμποντας εύφλεκτα αέρια, ή αυτοθερμαινόμενο στερεό το οποίο αντιδρά με το νερό, εκπέμποντας εύφλεκτα αέρια
X423	στερεό που αντιδρά επικίνδυνα με το νερό, εκπέμποντας εύφλεκτα αέρια ή εύφλεκτο στερεό το οποίο αντιδρά επικίνδυνα με το νερό, εκπέμποντας εύφλεκτα αέρια, ή αυτοθερμαινόμενο στερεό το οποίο αντιδρά επικίνδυνα με το νερό, εκπέμποντας εύφλεκτα αέρια[3]
43	αυθόρμητα εύφλεκτο (πυροφορικό) στερεό
X432	αυθόρμητα εύφλεκτο (πυροφορικό) στερεό το οποίο αντιδρά επικίνδυνα με το νερό, εκπέμποντας εύφλεκτα αέρια[3]
44	εύφλεκτο στερεό, σε τηγμένη μορφή σε αυξημένη θερμοκρασία
446	εύφλεκτο στερεό, τοξικό, σε τηγμένη μορφή, σε αυξημένη θερμοκρασία
46	εύφλεκτο ή αυτο-θερμαινόμενο στερεό, τοξικό
462	τοξικό στερεό που αντιδρά με το νερό, εκπέμποντας εύφλεκτα αέρια
X462	στερεό που αντιδρά επικίνδυνα με το νερό, εκπέμποντας τοξικά αέρια [3]
48	εύφλεκτο ή αυτο-θερμαινόμενο στερεό, διαβρωτικό
482	διαβρωτικό στερεό που αντιδρά με το νερό, εκπέμποντας εύφλεκτα αέρια
X482	στερεό που αντιδρά επικίνδυνα με το νερό, εκπέμποντας διαβρωτικά αέρια[3]

[3] Το νερό δεν πρέπει να χρησιμοποιηθεί χωρίς έγκριση ειδικών

50	οξειδωτική (πυροδυναμωτική) ουσία
539	εύφλεκτο οργανικό υπεροξείδιο
55	έντονα οξειδωτική (πυροδυναμωτική) ουσία
556	έντονα οξειδωτική (πυροδυναμωτική) ουσία, τοξική
558	έντονα οξειδωτική (πυροδυναμωτική) ουσία, διαβρωτική
559	έντονα οξειδωτική ουσία (πυροδυναμωτική), που μπορεί αυθόρμητα να οδηγήσει σε βιαία αντίδραση
56	οξειδωτική ουσία (πυροδυναμωτική), τοξική
568	οξειδωτική ουσία (πυροδυναμωτική), τοξική, διαβρωτική
58	οξειδωτική ουσία (πυροδυναμωτική), διαβρωτική
59	οξειδωτική ουσία (πυροδυναμωτική) που μπορεί αυθόρμητα να οδηγήσει σε βιαία αντίδραση
60	τοξική ή ελαφρώς τοξική ουσία
606	μολυσματική ουσία
623	τοξικό υγρό, που αντιδρά με το νερό, εκπέμποντας εύφλεκτα αέρια
63	τοξική ουσία, εύφλεκτη (σημείο ανάφλεξης μεταξύ 23°C και 60°C, συμπεριλαμβανομένου)
638	τοξική ουσία, εύφλεκτη (σημείο ανάφλεξης μεταξύ 23°C και 60°C, συμπεριλαμβανομένου), διαβρωτική
639	τοξική ουσία, εύφλεκτη (σημείο ανάφλεξης όχι μεγαλύτερο από τους 60 °C) που μπορεί αυθόρμητα να οδηγήσει σε βιαία αντίδραση
64	τοξικό στερεό, εύφλεκτο ή αυτο-θερμαινόμενο
642	τοξικό στερεό, που αντιδρά με το νερό, εκπέμποντας εύφλεκτα αέρια
65	τοξική ουσία, οξειδωτική (πυροδυναμωτική)
66	εξαιρετικά τοξική ουσία
663	εξαιρετικά τοξική ουσία, εύφλεκτη (σημείο ανάφλεξης όχι μεγαλύτερο από τους 60°C)
664	εξαιρετικά τοξικό στερεό, εύφλεκτο ή αυτοθερμαινόμενο
665	εξαιρετικά τοξική ουσία, οξειδωτική (πυροδυναμωτική)
668	εξαιρετικά τοξική ουσία, διαβρωτική
669	εξαιρετικά τοξική ουσία που μπορεί αυθόρμητα να οδηγήσει σε βιαία αντίδραση
68	τοξική ουσία, διαβρωτική
69	τοξική ή ελαφρώς τοξική ουσία, που μπορεί αυθόρμητα να οδηγήσει σε βιαία αντίδραση
70	ραδιενεργό υλικό
78	ραδιενεργό υλικό, διαβρωτικό
80	διαβρωτική ή ελαφρώς διαβρωτική ουσία
X80	διαβρωτική ή ελαφρώς διαβρωτική ουσία, που αντιδρά επικίνδυνα με το νερό[3]
823	διαβρωτικό υγρό που αντιδρά με το νερό, εκπέμποντας εύφλεκτα αέρια
83	διαβρωτική ή ελαφρώς διαβρωτική ουσία, εύφλεκτη (σημείο ανάφλεξης μεταξύ 23 °C και 60 °C)
X83	διαβρωτική ή ελαφρώς διαβρωτική ουσία, εύφλεκτη, (σημείο ανάφλεξης μεταξύ 23 °C και 60 °C), που αντιδρά επικίνδυνα με το νερό [3]
839	διαβρωτική ή ελαφρώς διαβρωτική ουσία, εύφλεκτη (σημείο ανάφλεξης μεταξύ 23 °C και 60 °C συμπεριλαμβανομένου) που μπορεί αυθόρμητα να οδηγήσει σε βιαία αντίδραση

X839	διαβρωτική ή ελαφρώς διαβρωτική ουσία, εύφλεκτη (σημείο ανάφλεξης μεταξύ 23 °C και 60 °C συμπεριλαμβανομένου), που μπορεί αυθόρμητα να οδηγήσει σε βιαία αντίδραση και που αντιδρά επικίνδυνα με το νερό [3]
84	διαβρωτικό στερεό, εύφλεκτο ή αυτο-θερμαινόμενο
842	διαβρωτικό στερεό που αντιδρά με το νερό, εκπέμποντας εύφλεκτα αέρια
85	διαβρωτική ή ελαφρώς διαβρωτική ουσία, οξειδωτική (πυροδυναμωτική)
856	διαβρωτική ή ελαφρώς διαβρωτική ουσία, οξειδωτική (πυροδυναμωτική) και τοξική
86	διαβρωτική ή ελαφρώς διαβρωτική ουσία, τοξική
88	πολύ διαβρωτική ουσία
X88	πολύ διαβρωτική ουσία, που αντιδρά επικίνδυνα με το νερό [3]
883	πολύ διαβρωτική ουσία, εύφλεκτη (σημείο ανάφλεξης μεταξύ 23 °C και 60 °C συμπεριλαμβανομένου)
884	πολύ διαβρωτικό στερεό, εύφλεκτο ή αυτο-θερμαινόμενο
885	πολύ διαβρωτική ουσία, οξειδωτική (πυροδυναμωτική)
886	πολύ διαβρωτική ουσία, τοξική
X886	πολύ διαβρωτική ουσία, τοξική, που αντιδρά επικίνδυνα με το νερό [3]
89	διαβρωτική ή ελαφρώς διαβρωτική ουσία, που μπορεί αυθόρμητα να οδηγήσει σε βιαία αντίδραση
90	περιβαλλοντικά επικίνδυνη ουσία, διάφορες επικίνδυνες ουσίες
99	διάφορες επικίνδυνες ουσίες που μεταφέρονται σε αυξημένη θερμοκρασία.

5.3.3 Σήμα για ουσίες σε αυξημένη θερμοκρασία

βυτιοφόρες φορτάμαξες, εμπορευματοκιβώτια-δεξαμενές, φορητές δεξαμενές, ειδικές φορτάμαξες ή μεγάλα εμπορευματοκιβώτια ή ειδικά εξοπλισμένες φορτάμαξες ή μεγάλα εμπορευματοκιβώτια για τα οποία απαιτείται ένα σήμα για ουσίες αυξημένης θερμοκρασίας σύμφωνα με την ειδική διατάξη 580 στη στήλη (6) του Πίνακα Α του Κεφαλαίου 3.2 πρέπει να φέρουν στις δύο πλευρές μιας φορτάμαξας, και στις δύο πλευρές και σε κάθε κατάληξη ενός μεγάλου εμπορευματοκιβωτίου, εμπορευματοκιβωτίου-δεξαμενή και μίας φορητής δεξαμενής, ένα σήμα τριγωνικού σχήματος με μέγεθος πλευρών το λιγότερο 250 mm, σε κόκκινο χρώμα, όπως αναπαριστάται παρακάτω.

5.3.4 Πινακίδες ελιγμών που συμμορφώνονται με τα Υποδείγματα 13 και 15

5.3.4.1 Γενικές διατάξεις

Οι γενικές διατάξεις της 5.3.1.1.1 και 5.3.1.1.5 και της 5.3.1.3 έως 5.3.1.6 θα εφαρμόζονται επίσης στις πινακίδες ελιγμών που συμμορφώνονται με τα υποδείγματα Αριθμ. 13 και 15.

Αντί για τις πινακίδες ελιγμών, ανεξίτηλη σήμανση που αντιστοιχεί ακριβώς στα προδιαγραφόμενα υποδείγματα μπορούν να τοποθετούνται. Αυτή μπορεί να αποτελείται απλώς από ένα κόκκινο τρίγωνο με ένα μαύρο θαυμαστικό (τουλάχιστον 100mm βάσης και 70mm ύψους).

5.3.4.2 Περιγραφή των πινακίδων ελιγμών που συμμορφώνονται με τα Υποδείγματα 13 και 15

Οι πινακίδες ελιγμών που συμμορφώνονται προς στα Υποδείγματα 13 και 15 θα έχουν σχήμα τριγώνου όχι μικρότερο από σχήμα Α7 (74mm x 105mm).

Αριθμ. 13	Αριθμ.15
Διακλάδωση με προσοχή	Χαλαρή διακλάδωση ή διακλάδωση.. Θα πρέπει να συνοδεύεται από μονάδα με κινητήρα ισχύος. Δεν θα πρέπει να προσκρούει ή να προσκρούεται από άλλες φορτάμαξες.
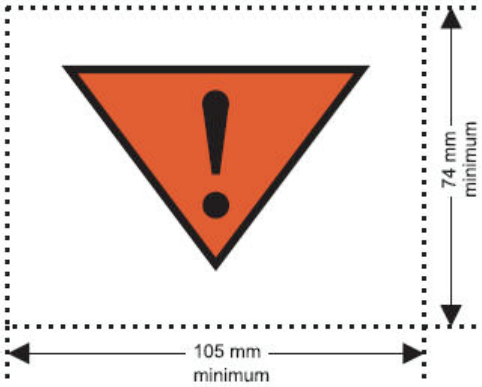	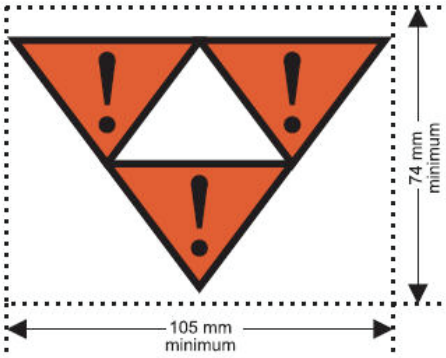
κόκκινο τρίγωνο με θαυμαστικό σε μαύρο ή λευκό φόντο	τρία τρίγωνα, κόκκινα, με μαύρο θαυμαστικό

5.3.5 Πορτοκαλί χρώματος ταινία

Βυτιοφόρες φορτάμαξες που προορίζονται για τη μεταφορά υγροποιημένων, υπό ψύξη υγροποιημένων ή διαλυμένων αερίως θα πρέπει να σημαίνονται με μία συνεχή, πορτοκαλί χρώματος[48], μη ανακλούσα ταινία, πλάτους περίπου 30cm, που κυκλώνει το κέλυφος στο μέσο του ύψους.

5.3.6 Σήμα περιβαλλοντικά επικίνδυνων ουσιών

Όταν μία πινακίδα απαιτείται να αναρτηθεί σύμφωνα με τις διατάξεις της 5.3.1, μεγάλα εμπορευματοκιβώτια, MEGCs, δεξαμενές-εμπορευματοκιβώτια, φορητές δεξαμενές και φορτάμαξες που περιέχουν περιβαλλοντικά επικίνδυνες ουσίες σύμφωνα με τα κριτήρια της 2.2.9.1.10 θα σημαίνονται με το σήμα της περιβαλλοντικά επικίνδυνης ουσίας που εμφανίζεται στην 5.2.1.8.3. Οι διατάξεις του τμήματος 5.3.1 που αφορούν πινακίδες θα εφαρμόζονται τηρουμένων των αναλογιών στο σήμα.

[48] Βλέπε ΣΗΜΕΙΩΣΗ 5.3.2.2.1

Κεφάλαιο 5.4

Τεκμηρίωση

5.4.0 Κάθε μεταφορά εμπορευμάτων που καλύπτεται από τον RID πρέπει να συνοδεύεται από αντίστοιχη τεκμηρίωση που προκαθορίζεται σε αυτό το Κεφάλαιο, εκτός αν εξαιρείται σύμφωνα με τις 1.1.3.1 έως 1.1.3.5.

ΣΗΜΕΙΩΣΗ: Η χρήση τεχνικών επεξεργασίας ηλεκτρονικών δεδομένων (electronic data processing, EDP) ή ανταλλαγής ηλεκτρονικών δεδομένων (electronic data interchange, EDI) ως βοήθεια ή αντί της έντυπης τεκμηρίωσης επιτρέπεται, εφόσον οι διαδικασίες που χρησιμοποιούνται για τη συλλογή, αποθήκευση και επεξεργασία των ηλεκτρονικών δεδομένων πληρεί τις νόμιμες απαιτήσεις σχετικά με την αποδεικτική αξία και τη διαθεσιμότητα των δεδομένων κατά τη μεταφορά με τέτοιο τρόπο που να είναι τουλάχιστον ισοδύναμος με αυτόν της έντυπης τεκμηρίωσης.

5.4.1 Έγγραφο μεταφοράς και σχετικές πληροφορίες επικίνδυνων εμπορευμάτων

5.4.1.1 Γενικές πληροφορίες που απαιτούνται στο έγγραφο μεταφοράς

5.4.1.1.1 Δίπλα στον σταυρό που πρέπει να σημειώνεται στο κατάλληλο τετράγωνο, τα έγγραφα μεταφοράς (ή το έγγραφο μεταφοράς) πρέπει να περιέχουν τις ακόλουθες πληροφορίες για κάθε μία από τις επικίνδυνες ουσίες, υλικά ή είδη που παραδίνονται προς μεταφορά:

(a) τον αριθμό UN που έχει ως πρόθεμα τα γράμματα “UN”·

(b) την κατάλληλη ονομασία αποστολής συμπληρωμένη, όταν απαιτείται (βλέπε 3.1.2.8.1), με την τεχνική ονομασία σε παρένθεση (βλέπε 3.1.2.8.1.1), όπως καθορίζεται σύμφωνα με την 3.1.2·

(c) - για ουσίες και είδη της Κλάσης 1: τον κωδικό ταξινόμησης που δίνεται στη Στήλη (3b) του Πίνακα Α στο Κεφάλαιο 3.2.
Όταν, στη Στήλη (5) του Πίνακα Α του Κεφαλαίου 3.2, δίνονται αριθμοί υποδειγμάτων ετικετών διαφορετικοί από τους 1, 1.4, 1.5, 1.6, 13 ή 15, αυτοί οι αριθμοί υποδειγμάτων ετικετών πρέπει να ακολουθούν τον κωδικό ταξινόμησης, μέσα σε παρενθέσεις ·

- για ραδιενεργό υλικό της Κλάσης 7: τον αριθμός της Κλάσης “7”·

ΣΗΜΕΙΩΣΗ :Για ραδιενεργό υλικό με επιπρόσθετο κίνδυνο, βλέπε επίσης την ειδική διάταξη 172 στο Κεφάλαιο 3.3.

- για ουσίες και είδη των άλλων κλάσεων: τους αριθμούς υποδειγμάτων ετικετών, εκτός από την πινακίδα ελιγμών που συμμορφώνονται με υπόδειγμα αριθμός 13, που δίνονται στη Στήλη (5) του Πίνακα Α του Κεφαλαίου 3.2 ή τους εφαρμόσιμους σύμφωνα με την ειδική διάταξη που αναφέρεται στη Στήλη (6). Όταν δίνονται ένας ή περισσότεροι αριθμοί υποδειγμάτων ετικετών, οι αριθμοί που ακολουθούν τον πρώτο πρέπει να αναγράφονται μέσα σε παρενθέσεις. Για ουσίες και είδη για τα οποία δεν δίδεται κανένας αριθμός υποδείγματος ετικέτας στη Στήλη (5) του Πίνακα Α του Κεφαλαίου Ι3.2, πρέπει αντί αυτού να αναγράφεται ο αριθμός της Κλάσης τους σύμφωνα με τη Στήλη (3a)·

(d) την ομάδα συσκευασίας για την ουσία, στις περιπτώσεις που έχει καταχωρηθεί ομάδα συσκευασίας, της οποίας θα προηγούνται τα γράμματα “PG” (π.χ. “PG II”), ή τα αρχικά που

αντιστοιχούν στις λέξεις "Ομάδα Συσκευασίας, στις γλώσσες που χρησιμοποιούνται στο έγγραφο σύμφωνα με την 5.4.1.4.1·

ΣΗΜΕΙΩΣΗ : Για ραδιενεργό υλικό της Κλάσης 7 με επιπρόσθετους κινδύνους, βλέπε ειδική διάταξη 172 (b) στο Κεφάλαιο 3.3.

(e) τον αριθμό και την περιγραφή των κόλων όπου εφαρμόζεται (βλ. επίσης CIM Αρθρο 7 & 1(h) και (ι))· οι κωδικοί συσκευασίας UN μπορούν να χρησιμοποιούνται μόνο για να συμπληρώσουν την περιγραφή του είδους του κόλου (π.χ. ένα κιβώτιο (4G))·

(f) την συνολική ποσότητα κάθε είδους επικίνδυνων εμπορευμάτων που φέρουν διαφορετικό αριθμό UN, κατάλληλη ονομασία αποστολής ή, όπου εφαρμόζεται , ομάδα συσκευασίας (σε όγκο, σε μικτό βάρος, ή σε καθαρό βάρος, ανάλογα) ·

ΣΗΜΕΙΩΣΗ 1: (Δεσμευμένο)

ΣΗΜΕΙΩΣΗ 2: Για επικίνδυνα προϊόντα που αφορούν μηχανήματα ή εξοπλισμό που ορίζονται στο RID, η ποσότητα που αναφέρεται θα είναι η συνολική ποσότητα επικινδύνων εμπορευμάτων που περιέχονται σ' αυτά σε κιλά ή λίτρα, ανάλογα.

(g) την ονομασία και τη διεύθυνση του αποστολέα·

(h) την ονομασία και τη διεύθυνση του παραλήπτη(-ών). Σε συμφωνία με τις αρμόδιες αρχές των χωρών που εμπλέκονται στη μεταφορά, όταν επικίνδυνα εμπορεύματα μεταφέρονται για να παραδοθούν σε πολλαπλούς παραλήπτες οι οποίοι δεν μπορούν να προσδιοριστούν στην αρχή της μεταφοράς, μπορούν εναλλακτικά να χρησιμοποιούνται οι λέξεις "Παράδοση Πώλησης"·

(i) μία δήλωση όπως απαιτείται υπό τους όρους οποιασδήποτε ειδικής συμφωνίας·

(j) όταν απαιτείται σήμανση σύμφωνα με την 5.3.2.1, ο αριθμός αναγνώρισης κινδύνου πρέπει επίσης να αναγράφεται πριν από τον αριθμό UN. Ο αριθμός αναγνώρισης κινδύνου πρέπει επίσης να υποδεικνύεται εφόσον πλήρη φορτία με κόλα που περιέχουν μία και μόνη ουσία έχουν σημανθεί σύμφωνα με την 5.3.2.1.

Η θέση και η σειρά με την οποία τα στοιχεία των πληροφοριών απαιτείται να εμφανίζονται στο έγγραφο μεταφοράς είναι προαιρετική, εκτός από τα (a), (b), (c), και (d) που πρέπει να εμφανίζονται με τη σειρά που δίνονται παραπάνω (π.χ. (a), (b), (c), (d)) χωρίς διασκορπισμένες πληροφορίες, εκτός όπως καθορίζεται στον RID.

Παραδείγματα τέτοιων επιτρεπόμενων περιγραφών επικίνδυνων εμπορευμάτων είναι :

"UN 1098 ΑΛΛΥΛΙΚΗ ΑΛΚΟΟΛΗ, 6.1 (3), I" ή

"UN 1098 ΑΛΛΥΛΙΚΗ ΑΛΚΟΟΛΗ, 6.1 (3), PG I"

Όταν απαιτείται σήμανση σύμφωνα με την 5.3.2.1, τα (a), (b), (c), (d) και (j) πρέπει να αναγράφονται με την σειρά (j) (a), (b), (c), (d) χωρίς καμία άλλη πληροφορία να παρεμβάλεται, εκτός όπως καθορίζεται στον RID.

Παραδείγματα τέτοιων επιτρεπόμενων περιγραφών επικίνδυνων εμπορευμάτων, λαμβάνοντας υπόψη και την σήμανση σύμφωνα με την 5.3.2.1, είναι :

"663, UN 1098 ΑΛΛΥΛΙΚΗ ΑΛΚΟΟΛΗ, 6.1 (3), I" ή

"663, UN 1098 ΑΛΛΥΛΙΚΗ ΑΛΚΟΟΛΗ, 6.1 (3), PG I"

5.4.1.1.2 Οι πληροφορίες που απαιτούνται σε ένα έγγραφο μεταφοράς πρέπει να είναι ευανάγνωστες.

Αν και στο Κεφάλαιο 3.1 και στον Πίνακα Α στο Κεφάλαιο 3.2 χρησιμοποιούνται κεφαλαία γράμματα για να υποδειχθούν τα στοιχεία που πρέπει να είναι μέρος της κατάλληλης ονομασίας αποστολής, και αν

και χρησιμοποιούνται τόσο μικρά όσο και κεφαλαία γράμματα στο Κεφάλαιο αυτό για να υποδείξουν τις πληροφορίες που απαιτούνται στο έγρραφο μεταφοράς, η χρήση κεφαλαίων ή μικρών γραμμάτων για την εισαγωγή των πληροφοριών στο έγγραφο μεταφοράς είναι προαιρετική.

5.4.1.1.3 Ειδικές διατάξεις για απόβλητα

Αν μεταφέρονται απόβλητα που περιέχουν επικίνδυνα προϊόντα (άλλα εκτός των ραδιενεργών αποβλήτων), ο αριθμός UN και η κατάλληλη ονομασία αποστολής πρέπει να προηγείται της λέξης "ΑΠΟΒΛΗΤΑ", εκτός και αν αυτός ο όρος είναι μέρος της κατάλληλης ονομασίας αποστολής, π.χ.:

"ΑΠΟΒΛΗΤΑ, UN 1230 ΜΕΘΑΝΟΛΗ, 3 (6.1), II", ή
"ΑΠΟΒΛΗΤΑ, UN 1230 ΜΕΘΑΝΟΛΗ, 3 (6.1), PG II" ή
"ΑΠΟΒΛΗΤΑ, UN 1993 ΕΥΦΛΕΚΤΟ ΥΓΡΟ, Ε.Α.Ο., (τολουόλιο και αιθυλική αλκοόλη), 3, II"
"ΑΠΟΒΛΗΤΑ, UN 1993 ΕΥΦΛΕΚΤΟ ΥΓΡΟ, Ε.Α.Ο., (τολουόλιο και αιθυλική αλκοόλη), 3, PG II"

Αν περιγράφεται μία σήμανση σύμφωνα με την 5.3.2.1, ο αριθμός προσδιορισμού της επικινδυνότητας σύμφωνα με την 5.4.1.1.1 (j) θα έπεται της λέξης «WASTE», π.χ.

- «ΑΠΟΒΛΗΤΑ, 33, UN 1993 ΕΥΦΛΕΚΤΟ ΥΓΡΟ, Ε.Α.Ο. (τολουόλιο και αιθυλική αλκοόλη), 3, II» ή
- «ΑΠΟΒΛΗΤΑ, 33, UN 1993 ΕΥΦΛΕΚΤΟ ΥΓΡΟ, Ε.Α.Ο. (τολουόλιο και αιθυλική αλκοόλη), 3, PG II».

Εάν εφαρμοσθεί η διάταξη για απόβλητα όπως διατυπώνεται στην 2.1.3.5.5, τα ακόλουθα θα προστεθούν στο κατάλληλο όνομα φόρτωσης:

«ΑΠΟΒΛΗΤΑ ΣΥΜΦΩΝΑ ΜΕ ΤΗΝ 2.1.3.5.5» (π.χ. «UN 3264, ΔΙΑΒΡΩΤΙΚΟ ΥΓΡΟ, ΟΞΙΝΟ, ΑΝΟΡΓΑΝΟ, Ε.Α.Ο., 8, II, ΑΠΟΒΛΗΤΑ ΣΥΜΦΩΝΑ ΜΕ ΤΗΝ 2.1.3.5.5»).

Το τεχνικό όνομα όπως περιγράφεται στο Κεφάλαιο 3.3, ειδική διάταξη 274, δεν απαιτείται να προστεθεί.»

5.4.1.1.4 Ειδικές διατάξεις για επικίνδυνα φορτία συσκευασμένα σε περιορισμένες ποσότητες

Καμία πληροφορία δεν απαιτείται στο έγγραφο μεταφοράς, αν υφίσταται, για τη μεταφορά επικινδύνων εμπορευμάτων συσκευασμένα σε περιορισμένες ποσότητες σύμφωνα με το Κεφάλαιο 3.4.

5.4.1.1.5 Ειδικές διατάξεις για συσκευασίες συλλογής

Όταν επικίνδυνα φορτία μεταφέρονται σε συσκευασίες συλλογής, οι λέξεις **"ΣΥΣΚΕΥΑΣΙΑ ΣΥΛΛΟΓΗΣ"** πρέπει να προστεθεί μετά την περιγραφή των εμπορευμάτων στο έγγραφο μεταφοράς.

5.4.1.1.6 Ειδικές διατάξεις για κενά περιέχοντα μέσα, ακάθαρτα

5.4.1.1.6.1 Για κενά περιέχοντα μέσα, ακάθαρτα, που περιέχουν υπολείμματα επικίνδυνων εμπορευμάτων κλάσεων άλλων από την Κλάση 7, οι λέξεις “ΚΕΝΗ, ΑΚΑΘΑΡΤΗ” ή “ΥΠΟΛΕΙΜΜΑ, ΤΕΛΕΥΤΑΙΟ ΦΟΡΤΙΟ” πρέπει να υποδεικνύονται πριν ή μετά από την κατάλληλη ονομασία αποστολής, όπως απαιτείται στην 5.4.1.1.1 (b). Επιπλέον, η 5.4.1.1.1 (f) δεν εφαρμόζεται.

5.4.1.1.6.2 Η ειδική διάταξη της 5.4.1.1.6.1 μπορεί να αντικατασταθεί από τις διατάξεις 5.4.1.1.6.2.1 ή 5.4.1.1.6.2.2, ανάλογα.

5.4.1.1.6.2.1 Για άδειες συσκευασίες, ακάθαρτες, οι οποίες περιέχουν υπόλειμμα επικίνδυνων εμπορευμάτων κλάσεων άλλων από την Κλάση 7, συμπεριλαμβανομένων κενών ακάθαρτων δοχείων για αέρια με χωρητικότητα όχι μεγαλύτερη από 1000 λίτρα, τα στοιχεία σύμφωνα με την 5.4.1.1.1 (a), (b), (c), (d), (e) και (f) αντικαθίστανται με "ΚΕΝΗ ΣΥΣΚΕΥΑΣΙΑ", "ΚΕΝΟ ΔΟΧΕΙΟ", "ΚΕΝΟ IBC", ή "ΚΕΝΗ ΜΕΓΑΛΗ ΣΥΣΚΕΥΑΣΙΑ", ανάλογα, που ακολουθούνται από τις πληροφορίες για τα επικίνδυνα εμπορεύματα που φορτώθηκαν την τελευταία φορά, όπως περιγράφεται στην 5.4.1.1.1 (c).

Βλέπε παράδειγμα ως ακολούθως : "ΚΕΝΗ ΣΥΣΚΕΥΑΣΙΑ, 6.1 (3)"

Επιπλέον, σε μια τέτοια περίπτωση, αν τα επικίνδυνα εμπορεύματα που φορτώθηκαν την τελευταία φορά είναι εμπορεύματα της Κλάσης 2, οι πληροφορίες που προδιαγράφονται στην 5.4.1.1.1 (c) μπορούν να αντικατασταθούν από τον αριθμό της κλάσης "2".

5.4.1.1.6.2.2 Για κενά περιέχοντα μέσα, άλλα από συσκευασίες, ακάθαρτα, τα οποία περιέχουν υπόλειμμα επικίνδυνων εμπορευμάτων κλάσεων άλλων από την Κλάση 7 και για κενά ακάθαρτα δοχεία για αέρια με χωρητικότητα μεγαλύτερη από 1000 λίτρα, πριν από τα στοιχεία σύμφωνα με την 5.4.1.1.1 (a) έως (d) προηγούνται οι λέξεις "ΚΕΝΗ ΒΥΤΙΟΦΟΡΟΣ ΦΟΡΤΑΜΑΞΑ", "ΚΕΝΟ ΒΥΤΙΟΦΟΡΟ-ΟΧΗΜΑ" "ΚΕΝΗ ΑΠΟΣΥΝΔΕΟΜΕΝΗ ΔΕΞΑΜΕΝΗ", "ΚΕΝΟ ΒΑΓΟΝΙ-ΣΥΣΤΟΙΧΙΑ", "ΚΕΝΟ ΟΧΗΜΑ-ΣΥΣΤΟΙΧΙΑ", "ΚΕΝΗ ΦΟΡΗΤΗ ΔΕΞΑΜΕΝΗ", "ΚΕΝΟ ΕΜΠΟΡΕΥΜΑΤΟΚΙΒΩΤΙΟ-ΔΕΞΑΜΕΝΗ", "ΚΕΝΟ MEGC", "ΚΕΝΗ ΦΟΡΤΑΜΑΞΑ", "ΚΕΝΟ ΟΧΗΜΑ", "ΚΕΝΟ ΕΜΠΟΡΕΥΜΑΤΟΚΙΒΩΤΙΟ", ή "ΚΕΝΟ ΔΟΧΕΙΟ", ανάλογα, που ακολουθούνται από τις λέξεις "ΤΕΛΕΥΤΑΙΟ ΦΟΡΤΙΟ". Επιπλέον η παράγραφος 5.4.1.1.1 (f) δεν εφαρμόζεται.

Βλέπε παραδείγματα ως ακολούθως:

"ΚΕΝΗ ΒΥΤΙΟΦΟΡΟΣ ΦΟΡΤΑΜΑΞΑ, ΤΕΛΕΥΤΑΙΟ ΦΟΡΤΙΟ: 663 UN 1098 ΑΛΛΥΛΙΚΗ ΑΛΚΟΟΛΗ, 6.1 (3), I" ή

"ΚΕΝΗ ΒΥΤΙΟΦΟΡΟΣ ΦΟΡΤΑΜΑΞΑ, ΤΕΛΕΥΤΑΙΟ ΦΟΡΤΙΟ: 663 UN 1098 ΑΛΛΥΛΙΚΗ ΑΛΚΟΟΛΗ, 6.1 (3), PG I".

5.4.1.1.6.2.3 (Δεσμευμένο)

5.4.1.1.6.3 (a) Αν κενές δεξαμενές, φορτάμαξες συστοιχίας δεξαμενών, οχήματα-συστοιχίες και MEGCs, ακάθαρτα,
μεταφέρονται στην κοντινότερη τοποθεσία όπου μπορεί να πραγματοποιηθεί καθαρισμός ή επισκευή σύμφωνα με τις διατάξεις της 4.3.2.4.3, η ακόλουθη συμπληρωματική καταχώρηση πρέπει να αναγράφεται στο έγγραφο μεταφοράς:
"ΜΕΤΑΦΟΡΑ ΣΥΜΦΩΝΑ ΜΕ ΤΗΝ 4.3.2.4.3".

(b) Αν κενές φορτάμαξες, οχήματα και εμπορευματοκιβώτια, ακάθαρτα, μεταφέρονται στην κοντινότερη
τοποθεσία όπου μπορεί να πραγματοποιηθεί καθαρισμός ή επισκευή σύμφωνα με τις διατάξεις της 7.5.8.1, η ακόλουθη συμπληρωματική καταχώρηση πρέπει να αναγράφεται στο έγγραφο μεταφοράς:
"ΜΕΤΑΦΟΡΑ ΣΥΜΦΩΝΑ ΜΕ ΤΗΝ 7.5.8.1".

5.4.1.1.6.3 Ειδικές διατάξεις για μεταφορά σε μεταφορική αλυσίδα που περιλαμβάνει θαλάσσια ή αεροπορική μεταφορά[49]

Για μεταφορά σύμφωνα με την 1.1.4.2.1, πρέπει να συμπεριληφθεί στο έγγραφο μεταφοράς μία δήλωση, ως ακολούθως:

"ΜΕΤΑΦΟΡΑ ΣΥΜΦΩΝΑ ΜΕ ΤΗΝ 1.1.4.2.1 ".

5.4.1.1.6.4 Για τη μεταφορά των βυτιοφόρων φορταμαξών, φορητών δεξαμενών, φορταμαξών συστοιχίας, δεξαμενών εμπορευματοκιβωτίων και MEGCs σύμφωνα με τις προϋποθέσεις της 4.3.2.4.4, η ακόλουθη καταχώρηση θα συμπεριληφθεί στο δελτίο μεταφοράς:

«ΜΕΤΑΦΟΡΑ ΣΥΜΦΩΝΑ ΜΕ 4.3.2.4.4»

5.4.1.1.8 (Δεσμευμένο)

5.4.1.1.9 Ειδικές διατάξεις για σιδηροδρομική μεταφορά οχημάτων (piggyback)

Γα τη μεταφορά δεξαμενών ή επικινδύνων εμπορευμάτων χύμα όπου, σύμφωνα με τις 5.3.2.1.4 έως 5.3.2.1.6 του ADR, πρέπει να φέρουν πινακίδες, ο αριθμός αναγνώρισης κινδύνου πρέπει επίσης να αναγράφεται στο έγγραφο μεταφοράς πριν το όνομα του εμπορεύματος.

5.4.1.1.10 (Δεσμευμένο)

5.4.1.1.11 Ειδικές διατάξεις για τη μεταφορά IBCs ή φορητών δεξαμενών μετά την ημερομηνία λήξης του τελευταίου περιοδικού ελέγχου ή επιθεώρησης

Για μεταφορά σύμφωνα με την 4.1.2.2 (b), 6.7.2.19.6 (b), 6.7.3.15.6 (b) ή 6.7.4.14.6 (b), πρέπει να συμπεριλαμβάνεται στο έγγραφο μεταφοράς μία δήλωση για αυτό το γεγονός, ως ακολούθως:

"ΜΕΤΑΦΟΡΑ ΣΥΜΦΩΝΑ ΜΕ ΤΗΝ 4.1.2.2 (b)"
"ΜΕΤΑΦΟΡΑ ΣΥΜΦΩΝΑ ΜΕ ΤΗΝ 6.7.2.19.6 (b)"
"ΜΕΤΑΦΟΡΑ ΣΥΜΦΩΝΑ ΜΕ ΤΗΝ 6.7.3.15.6 (b)" ή
"ΜΕΤΑΦΟΡΑ ΣΥΜΦΩΝΑ ΜΕ ΤΗΝ 6.7.4.14.6 (b)" όπως απαιτείται

5.4.1.1.12 Ειδικές διατάξεις για τη μεταφορά σύμφωνα με τις μεταβατικές διατάξεις

Για μεταφορά σύμφωνα με την 1.6.1.1, πρέπει να περιλαμβάνεται στο έγγραφο μεταφοράς δήλωση ως ακολούθως:

"ΜΕΤΑΦΟΡΑ ΣΥΜΦΩΝΑ ΜΕ ΤΟ RID ΟΠΩΣ ΙΣΧΥΕ ΠΡΙΝ ΑΠΟ ΤΗΝ 1^{Η} ΙΑΝΟΥΑΡΙΟΥ 2009".

[49] Για μεταφορά σε μεταφορική αλυσίδα που συμπεριλαμβάνει θαλάσσια ή αεροπορική μεταφορά, πρέπει να επισυνάπτεται στο έγγραφο μεταφοράς ένα αντίγραφο της τεκμηρίωσης (π.χ. πρότυπο έγγραφο για διατροπική μεταφορά επικίνδυνων εμπορευμάτων σύμφωνα με την 5.4.4) που καθορίζεται για τις θαλάσσιες ή αεροπορικές μεταφορές. Αυτά τα έγγραφα πρέπει να είναι του ιδίου μεγέθους με το έγγραφο μεταφοράς. Αν το πρότυπο έγγραφο για την διατροπική μεταφορά επικίνδυνων εμπορευμάτων σύμφωνα με την 5.4.4. επισυνάπτεται στο έγγραφο μεταφοράς, οι πληροφορίες που αφορούν στα επικίνδυνα εμπορεύματα περιέχονται ήδη στο πρότυπο, δεν είναι αναγκαίο να εμφανίζονται και στο έγγραφο μεταφοράς, αλλά πρέπει στο κατάλληλο σημείο του εγγράφου μεταφοράς να εισάγεται μία αναφορά προς αυτό το επιπρόσθετο φύλλο.

5.4.1.1.13 (Δεσμευμένο)

5.4.1.1.14 Ειδικές διατάξεις για τη μεταφορά ουσιών που μεταφέρονται σε υψηλή θερμοκρασία

Αν η κατάλληλη ονομασία αποστολής μίας ουσίας που μεταφέρεται ή παραδίνεται για μεταφορά σε υγρή κατάσταση σε θερμοκρασία ίση ή μεγαλύτερη από 100°C, ή σε στερεή κατάσταση σε θερμοκρασία ίση με ή μεγαλύτερη από 240°C, δεν χαρακτηρίζει αυτή την κατάσταση υψηλής θερμοκρασίας (για παράδειγμα, περιέχοντας των όρο "ΤΗΓΜΕΝΟ" ή "ΣΕ ΥΨΗΛΗ ΘΕΡΜΟΚΡΑΣΙΑ", ως τμήμα της κατάλληλης ονομασίας αποστολής), πρέπει να προηγείται η λέξη "ΘΕΡΜΟ" αμέσως πριν την κατάλληλη ονομασία αποστολής.

5.4.1.1.15 (Δεσμευμένο)

5.4.1.1.16 Πληροφορίες που απαιτούνται σύμφωνα με την ειδική διάταξη 640 στο Κεφάλαιο 3.3

Όταν απαιτείται από την ειδική διάταξη 640 του Κεφαλαίου 3.3, το έγγραφο μεταφοράς πρέπει να φέρει την επιγραφή "Ειδική διάταξη 640Χ", όπου "Χ" είναι το κεφαλαίο γράμμα που παρουσιάζεται μετά την σχετική αναφορά στην ειδική διάταξη 640 στη στήλη (6) του Πίνακα Α του Κεφαλαίου 3.2.

5.4.1.1.17 Ειδικές διατάξεις για τη μεταφορά στερεών σε εμπορευματοκιβώτια χύμα που συμμορφώνονται με την 6.11.4

Όταν στερεές ουσίες μεταφέροντα σε εμπορευματοκιβώτια χύμα σύμφωνα με την 6.11.4, πρέπει να εμφανίζεται στο έγγραφο μεταφοράς η ακόλουθη δήλωση (βλέπε ΣΗΜΕΙΩΣΗ στην αρχή της 6.11.4) :

"ΕΜΠΟΡΕΥΜΑΤΟΚΙΒΩΤΙΟ ΓΙΑ ΜΕΤΑΦΟΡΑ ΧΥΜΑ ΒΚ(Χ) ΕΓΚΕΚΡΙΜΕΝΟ ΑΠΟ ΤΗΝ ΑΡΜΟΔΙΑ ΑΡΧΗ ΤΗΣ ....."

5.4.1.2 Πρόσθετες ή ειδικές πληροφορίες που απαιτούνται για συγκεκριμένες κλάσεις

5.4.1.2.1 Ειδικές διατάξεις για την Κλάση 1

(a) Για πλήρη φορτία βαγονιών, το έγγραφο μεταφοράς πρέπει να υποδεικνύει τον αριθμό των κόλων, τη μάζα κάθε κόλου σε kg και την συνολική καθαρή μάζα σε kg της εκρηκτικής ουσίας.. Επιπρόσθετα των πληροφοριών σύμφωνα με την 5.4.1.1.1 (f), το έγγραφο μεταφοράς πρέπει να υποδεικνύει την συνολική καθαρή μάζα σε kg της εκρηκτικής ουσίας·

(b) Για μεικτή συσκευασία δύο διαφορετικών εμπορευμάτων, η περιγραφή των εμπορευμάτων στο έγγραφο μεταφοράς πρέπει να περιλαμβάνει τους αριθμούς UN και τις ονομασίες που αναφέρονται με κεφαλαία στις Στήλες (1) και (2) του Πίνακα Α του Κεφαλαίου 3.2 τόσο για τις ουσίες όσο και για τα είδη. Αν περισσότερα από δύο διαφορετικά εμπορεύματα περιέχονται στο ίδιο κόλο σε συμμόρφωση με τις διατάξεις μεικτών συσκευασιών που δίνονται στην 4.1.10 ειδικές διατάξεις MP1, MP2 και MP20 ως MP24, το έγγραφο μεταφοράς πρέπει να υποδεικνύει ύστερα από την περιγραφή των εμπορευμάτων τους αριθμούς UN όλων των ουσιών και ειδών που περιέχονται στο κόλο, με τη μορφή, "Εμπορεύματα των Αρ. UN ..."·

(c) Για τη μεταφορά ουσιών και ειδών ταξινομημένων σε μία ε.α.ο. καταχώρηση ή στην καταχώρηση "0190 ΔΕΙΓΜΑΤΑ, ΕΚΡΗΚΤΙΚΑ" ή συσκευασμένα σύμφωνα με τις οδηγίες συσκευασίας P101 της 4.1.4.1, πρέπει να είναι επισυνάπτεται στο έγγραφο μεταφοράς ένα αντίγραφο της έγκρισης της αρμόδιας αρχής με τις συνθήκες-απαιτήσεις μεταφοράς. Το

αντίγραφο πρέπει να είναι στην επίσημη γλώσσα της χώρας αποστολής και επιπλέον, αν αυτή η γλώσσα δεν είναι η Αγγλική, Γαλλική, Γερμανική ή Ιταλική, στην Αγγλική, Γαλλική, Γερμανική ή Ιταλική εκτός αν οποιαδήποτε συμφωνία, εφόσον υφίσταται συμφωνία, μεταξύ των εμπλεκόμενων στη μεταφορική επιχείρηση χωρών προβλέπει διαφορετικά·

(d) Αν κόλα που περιέχουν ουσίες και είδη των ομάδων συμβατότητας B και D είναι φορτωμένα μαζί στην ίδια φορτάμαξα σύμφωνα με τις απαιτήσεις της 7.5.2.2, πρέπει να είναι επισυνάπτεται στο έγγραφο μεταφοράς ένα αντίγραφο της έγκρισης της αρμόδιας αρχής για το προστατευτικό διαμέρισμα ή το περιέχων σύστημα σύμφωνα με την 7.5.2.2, υποσημείωση [a] στο τέλος του πίνακα,. Το αντίγραφο πρέπει να είναι στην επίσημη γλώσσα της χώρας αποστολής και επιπλέον, αν αυτή η γλώσσα δεν είναι η Αγγλική, Γαλλική, Γερμανική ή Ιταλική, στην Αγγλική, Γαλλική, Γερμανική ή Ιταλική εκτός αν οποιαδήποτε συμφωνία, εφόσον υφίσταται συμφωνία, μεταξύ των εμπλεκόμενων στη μεταφορική επιχείρηση χωρών προβλέπει διαφορετικά·

(e) Όταν εκρηκτικές ουσίες ή είδη μεταφέρονται σε συσκευασίες που συμμορφώνονται με την οδηγία συσκευασίας P101, το έγγραφο μεταφοράς πρέπει να φέρει την επιγραφή "Συσκευασία εγκεκριμένη από την αρμόδια αρχή της ...(καταγραφή του κράτους (χαρακτηριστικό σήμα των κρατών για την διεθνή κυκλοφορία οχημάτων με κινητήρα))" (βλέπε 4.1.4.1, οδηγία συσκευασίας P101)·

(f) Στην περίπτωση στρατιωτικής αποστολή σύμφωνα με τη σημασία της 1.5.2, μπορούν να χρησιμοποιηθούν οι περιγραφές που καθορίζει η αρμόδια στρατιωτική αρχή αντί για τις περιγραφές του Πίνακα Α του Κεφαλαίου 3.2.

Για τη μεταφορά στρατιωτικών αποστολών για τις οποίες εφαρμόζονται οι παρεκκλίσεις σύμφωνα με τις 5.2.1.5, 5.2.2.1.8 και 5.3.1.1.2 και 7.2.4 ειδική διάταξη W2, πρέπει να αναφέρονται στο έγγραφο μεταφοράς οι ακόλουθες λέξεις: «ΣΤΡΑΤΙΩΤΙΚΗ ΑΠΟΣΤΟΛΗ»

(g) Όταν μεταφέρονται πυροτεχνήματα των UN 0333, 0334, 0335, 0336 και 0337, το έγγραφο μεταφοράς θα φέρει την επιγραφή :

“ΤΑΞΙΝΟΜΗΣΗ ΑΝΑΓΝΩΡΙΣΜΕΝΗ ΑΠΟ ΤΗΝ ΑΡΜΟΔΙΑ ΑΡΧΗ ΤΗΣ... (Κράτος που αναφέρεται στην ειδική διάταξη 645 του 3.3.1) ”.

ΣΗΜΕΙΩΣΗ: Η εμπορική ή τεχνική ονομασία των εμπορευμάτων μπορεί να εισαχθεί στο έγγραφο μεταφοράς επιπρόσθετα της κατάλληλης ονομασίας αποστολής .

5.4.1.2.2 Πρόσθετες διατάξεις για την Κλάση 2

(a) Για τη μεταφορά μειγμάτων (βλέπε 2.2.2.1.1) σε βυτιοφόρες φορτάμαξες, φορτάμαξες συστοιχίας δεξαμενών, φορτάμαξες με αποσυνδεόμενες δεξαμενές, φορητές δεξαμενές, εμπορευματοκιβώτια-δεξαμενές ή MEGCs, πρέπει να υποδεικνύεται η σύνθεση του μείγματος ως ποσοστό του όγκου ή ως ποσοστό της μάζας. Συστατικά κάτω από 1% δεν χρειάζονται να υποδεικνύονται (βλέπε επίσης 3.1.2.8.1.2). Η σύνθεση του μίγματος δεν χρειάζεται να δίνεται όταν οι τεχνικές ονομασίες που καθορίζονται από τις ειδικές διατάξεις 581, 582 ή 583 χρησιμοποιούνται για να συμπληρώσουν την κατάλληλη ονομασία την κατάλληλη ονομασία αποστολής.

(b) Για τη μεταφορά κυλίνδρων, σωλήνων, βαρελιών πίεσης, κρυογονικών δοχείων και δεσμών κυλίνδρων υπό τις συνθήκες της 4.1.6.10, η ακόλουθη καταχώρηση πρέπει να συμπεριληφθεί στο έγγραφο μεταφοράς:

"ΜΕΤΑΦΟΡΑ ΣΥΜΦΩΝΑ ΜΕ ΤΗΝ 4.1.6.10".

(c) Όταν βυτιοφόρες φορτάμαξες έχουν ξαναγεμιστεί χωρίς να έχουν πρωτύτερα καθαριστεί, το έγγραφο μεταφοράς πρέπει να υποδεικνύει, ως συνολικό βάρος των μεταφερόμενων εμπορευμάτων, το άθροισμα του βάρους του νέου φορτίου και του υπολείμματος, το οποίο

πρέπει να είναι το ίδιο με το μεικτό βάρος της βυτιοφόρου φορτάμαξας, μείον το απόβαρο ταξινόμησης. Επιπλέον, μπορούν να προστεθούν οι λέξεις "ΜΑΖΑ ΝΕΟΥ ΦΟΡΤΙΟΥ … kg".

(d) Στην περίπτωση που βυτιοφόρος φορτάμαξα, φορητή δεξαμενή και δεξαμενή-εμπορευματοκιβώτιο περιέχει υγροποιημένα αέρια υπό ψύξη, ο αποστολέας πρέπει να δηλώνει στο έγγραφο αποστολής ότι:

"Η ΔΕΞΑΜΕΝΗ ΕΙΝΑΙ ΕΓΓΥΗΜΕΝΑ ΜΟΝΩΜΕΝΗ ΕΤΣΙ ΩΣΤΕ ΟΙ ΒΑΛΒΙΔΕΣ ΑΣΦΑΛΕΙΑΣ ΝΑ ΜΗΝ ΜΠΟΡΟΥΝ ΝΑ ΑΝΟΙΞΟΥΝ ΠΡΙΝ ΑΠΟ … (ημερομήνια αποδεκτή από τον οργανισμό σιδηροδρόμων)".

5.4.1.2.3 Πρόσθετες διατάξεις για αυτενεργές ουσίες της Κλάσης 4.1 και οργανικά υπεροξείδια της Κλάσης 5.2

5.4.1.2.3.1 (Δεσμευμένο)

5.4.1.2.3.2 Όταν για συγκεκριμένες αυτενεργές ουσίες της Κλάσης 4.1 και συγκεκριμένα οργανικά υπεροξείδια της Κλάσης 5.2 η αρμόδια αρχή έχει επιτρέψει ότι η ετικέτα, που συμμορφώνεται με το υπόδειγμα No.1 είναι περιττή για μία συγκεκριμένη συσκευασία (βλέπε 5.2.2.1.9), πρέπει να συμπεριληφθεί στο έγγραφο μεταφοράς μία δήλωση για αυτό το γεγονός, όπως ακολουθεί:

"Η ΕΤΙΚΕΤΑ ΠΟΥ ΣΥΜΜΟΡΦΩΝΕΤΑΙ ΜΕ ΤΟ ΥΠΟΔΕΙΓΜΑ ΑΡ.1 ΔΕΝ ΑΠΑΙΤΕΙΤΑΙ".

5.4.1.2.3.3 Όταν οργανικά υπεροξείδια και αυτενεργές ουσίες μεταφέρονται υπό συνθήκες για τις οποίες απαιτείται έγκριση (για οργανικά υπεροξείδια βλέπε 2.2.52.1.8, 4.1.7.2.2 και ειδική διάταξη ΤΑ2 του 6.8.4· για αυτενεργή ουσία βλέπε 2.2.41.1.13 και 4.1.7.2.2), πρέπει να συμπεριληφθεί στο έγγραφο μεταφοράς μία δήλωση για αυτό το γεγονός, π.χ.

"ΜΕΤΑΦΟΡΑ ΣΥΜΦΩΝΑ ΜΕ ΤΗΝ 2.2.52.1.8".

Πρέπει να επισυνάπτεται στο έγγραφο μεταφοράς ένα αντίγραφο της εγκρίσεως της αρμόδιας αρχής με τις συνθήκες-απαιτήσεις μεταφοράς . Το αντίγραφο πρέπει να είναι στην επίσημη γλώσσα της χώρας αποστολής και επιπλέον, αν αυτή η γλώσσα δεν είναι η Αγγλική, Γαλλική, Γερμανική ή Ιταλική, στην Αγγλική, Γαλλική, Γερμανική ή Ιταλική εκτός αν οποιαδήποτε συμφωνία, εφόσον υφίσταται συμφωνία, μεταξύ των εμπλεκόμενων στη μεταφορική επιχείρηση χωρών προβλέπει διαφορετικά

5.4.1.2.3.4 Όταν μεταφέρεται ένα δείγμα ενός οργανικού υπεροξειδίου (βλέπε 2.2.52.1.9) ή μία αυτενεργή ουσία (βλέπε 2.2.41.1.15), πρέπει να συμπεριληφθεί στο έγγραφο μεταφοράς μία δήλωση για αυτό το γεγονός, π.χ.

"ΜΕΤΑΦΟΡΑ ΣΥΜΦΩΝΑ ΜΕ ΤΗΝ 2.2.52.1.9".

5.4.1.2.3.5 Όταν μεταφέρονται αυτενεργές ουσίες τύπου G (βλέπε Manual of Tests and Criteria, Part II, παράγραφος 20.4.2 (g)), μπορεί να συμπεριληφθεί στο έγγραφο μεταφοράς η ακόλουθη δήλωση:

"ΌΧΙ ΑΥΤΕΝΕΡΓΗ ΟΥΣΙΑ ΤΗΣ ΚΛΑΣΗΣ 4.1".

Όταν μεταφέρονται οργανικά υπεροξείδια τύπου G (βλέπε *Manual of Tests and Criteria, Part II, παράγραφος* 20.4.3 (g)), μπορεί να συμπεριληφθεί στο έγγραφο μεταφοράς η ακόλουθη δήλωση:

"ΌΧΙ ΟΥΣΙΑ ΤΗΣ ΚΛΑΣΗΣ 5.2".

5.4.1.2.4 Πρόσθετες διατάξεις για την Κλάση 6.2

Επιπλέον των πληροφοριών που αφορούν στον παραλήπτη (βλέπε 5.4.1.1.1 (h)), πρέπει να υποδεικνύεται η ονομασία και ο αριθμός τηλεφώνου του υπεύθυνου ατόμου .

5.4.1.2.5 Ειδικές διατάξεις για την Κλάση 7

5.4.1.2.5.1 Οι ακόλουθες πληροφορίες πρέπει να συμπεριλαμβάνονται στο έγγραφο μεταφοράς για κάθε αποστολή υλικού της Κλάσης 7, όπως εφαρμόζονται, στη σειρά που δίνεται και αμέσως μετά τις πληροφορίες που απαιτούνται σύμφωνα με την 5.4.1.1.1 (a) έως (c):

(a) Το όνομα ή σύμβολο για κάθε ραδιονουκλεΐδιο ή, για μείγματα ραδιονουκλεΐδίων, μία κατάλληλη γενική περιγραφή ή μία λίστα των περισσότερο περιοριστικών νουκλεϊδίων·

(b) Μία περιγραφή των φυσικών και χημικών μορφών του υλικού, ή μία σημείωση ότι το υλικό είναι ραδιενεργό υλικό ειδικής μορφής ή ραδιενεργό υλικό χαμηλής διασποράς. Μία γενική χημική περιγραφή είναι αποδεκτή για χημική σύνθεση. Για ραδιενεργά υλικά με επιπρόσθετο κίνδυνο, βλέπε τελευταία πρόταση της ειδικής διάταξης 172 του Κεφαλαίου 3.3·

(c) Την μέγιστη δραστικότητα των ραδιενεργών περιεχομένων κατά τη μεταφορά εκφραζόμενη σε μπεκερέλ (Bq) με το ανάλογο SI σύμβολο (βλέπε 1.2.2.1). Για σχάσιμο υλικό μπορεί να χρησιμοποιηθεί στη θέση της δραστικότητας η μάζα του σχάσιμου υλικού σε γραμμάρια (g), ή σε κατάλληλα πολλαπλάσια, ·

(d) Την κατηγορία της συσκευασίας, π.χ. I-ΛΕΥΚΗ, II-ΚΙΤΡΙΝΗ, III-ΚΙΤΡΙΝΗ·

(e) Τον δείκτη μεταφοράς (μόνο κατηγορίες II- ΚΙΤΡΙΝΗ και III-ΚΙΤΡΙΝΗ)·

(f) Για αποστολές που συμπεριλαμβάνουν σχάσιμο υλικό, εκτός των αποστολών που εξαιρούνται υπό την 6.4.11.2, τον δείκτη ασφαλείας κρισιμότητας·

(g) Το σύμβολο-στοιχείο αναγνώρισης για κάθε πιστοποιητικό εγκρίσεως της αρμόδιας αρχής (ραδιενεργό υλικό ειδικής μορφής, ραδιενεργό υλικό χαμηλής διασποράς, ειδική συμφωνία, σχεδιασμός συσκευασίας, ή αποστολής) που εφαρμόζεται στην συγκεκριμένη αποστολή·

(h) Για αποστολές που περιλαμβάνουν περισσότερα του ενός κόλα, οι πληροφορίες που απαιτούνται με βάση την 5.4.1.1.1. και τα (a) έως (g) ανωτέρω πρέπει να δηλώνονται για κάθε κόλο. Για κόλα εντός μίας υπερσυσκευασίας, ενός εμπορευματοκιβώτιου, ή μιας φορτάμαξας, πρέπει να συμπεριλαμβάνεται μία λεπτομερής δήλωση των περιεχομένων του κάθε κόλου εντός της υπερσυσκευασίας, του εμπορευματοκιβωτίου ή της φορτάμαξας και, όπου απαιτείται, της κάθε υπερσυσκευασίας, εμπορευματοκιβωτίου, ή φορτάμαξας. Αν τα κόλα προορίζονται να αφαιρεθούν από την υπερσυσκευασία, το εμπορευματοκιβώτιο ή η φορτάμαξα σε ένα ενδιάμεσο στάδιο της εκφόρτωσης, πρέπει να είναι διαθέσιμα τα κατάλληλα έγγραφα μεταφοράς·

(i) Όπου μία αποστολή απαιτείται να αποσταλθεί υπό αποκλειστική χρήση, η δήλωση "ΦΟΡΤΙΟ ΑΠΟΚΛΕΙΣΤΙΚΗΣ ΧΡΗΣΗΣ"· και

(j) Για LSA-II και LSA-III ουσίες, SCO-I και SCO-II, η συνολική δραστικότητα της αποστολής ως πολλαπλάσιο του A_2.

5.4.1.2.5.2 Ο αποστολέας πρέπει να παρέχει στο έγγραφο μεταφοράς μία δήλωση που αφορά τις ενέργειες, αν υπάρχουν, που απαιτούνται να γίνουν από το μεταφορέα. Η δήλωση πρέπει να είναι στις γλώσσες που κρίνονται απαραίτητες από το μεταφορέα ή από τις εμπλεκόμενες αρχές, και πρέπει να συμπεριλαμβάνει τουλάχιστον τις ακόλουθες πληροφορίες:

(a) Συμπληρωματικές απαιτήσεις για τη φόρτωση, στοίβαγμα, μεταφορά, χειρισμό και εκφόρτωση της συσκευασίας, υπερσυσκευασίας ή του εμπορευματοκιβωτίου συμπεριλαμβανομένων οποιωνδήποτε ειδικών διατάξεων στοιβάγματος για την ασφαλή

διάχυση της θερμότητας (βλέπε ειδική διάταξη CV33 (3.2) ή 7.5.11), ή μία δήλωση ότι τέτοιες απαιτήσεις δεν είναι απαραίτητες·

(b) Περιορισμούς στον τρόπο μεταφοράς ή το είδος της φορτάμαξας και οποιεσδήποτε αναγκαίες οδηγίες δρομολόγησης·

(c) Διαρυθμίσεις έκτακτων περιστατικών κατάλληλες για την αποστολή .

5.4.1.2.5.3 Στην περίπτωση διεθνούς μεταφοράς κόλων όπου απαιτείται έγκριση σχεδιασμού ή αποστολής από την αρμόδια αρχή, για την οποία εφαρμόζονται διαφορετικοί τύποι εγκρίσεων στις διαφορετικές χώρες που εμπλέκονται, ο αριθμός UN και η κατάλληλη ονομασία αποστολής που απαιτείται σύμφωνα με την 5.4.1.1.1 πρέπει να είναι σύμφωνα με το πιστιποιητικό της χώρας προέλευσης του σχεδιασμού.

5.4.1.2.5.4 Τα εφαρμόσιμα πιστοποιητικά της αρμόδιας αρχής δεν είναι απαραίτητο να συνοδεύουν την αποστολή. Ο αποστολέας πρέπει να τα καταστήσει διαθέσιμα στο μεταφορέα πριν από τη φόρτωση και την εκφόρτωση.

5.4.1.3 (Δεσμευμένο)

5.4.1.4 Μορφοποίηση και Γλώσσα

5.4.1.4.1 Το έγγραφο μεταφοράς πρέπει να συπληρώνεται σε μία ή περισσότερες γλώσσες, μία από τις οποίες πρέπει να είναι τα Αγγλικά, Γαλλικά ή τα Γερμανικά, εκτός αν οποιαδήποτε συμφωνία μεταξύ των εμπλεκόμενων στη μεταφορική επιχείρηση χωρών προβλέπει διαφορετικά

5.4.1.4.2 Πρέπει να χρησιμοποιούνται ξεχωριστά έγγραφα μεταφοράς για αποστολές φορτίων οι οποίες, εξαιτίας των απαγορεύσεων της 7.5.2, ενδέχεται να μην φορτωθούν μαζί στο ίδιο βαγόνι ή εμπορευματοκιβώτιο.

Επιπρόσθετα του εγγράφου μεταφοράς, για την διατροπική μεταφορά, προτείνεται[50] η χρήση των εγγράφων που ανταποκρίνονται στο παράδειγμα που φαίνεται στην 5.4.4.

---

6 Αν χρησιμοποιηθεί, μπορούν να ληφθούν υπόψη οι σχετικές συστάσεις της Ομάδας Εργασίας του UNECE United Nations Center for Trade Facilitation and Electronic Business (UN/CEFACT), ιδιαίτερα η Σύσταση Αρ. 1 (United Nations Lay-out Key for Trade Documents) (ECE/TRADE/137, έκδοση 81.3), UN Layout Key for Trade Documents – Guidelines for Applications (ECE/TRADE/270, έκδοση 2002), η Σύσταση Αρ.11 (Documentary Aspects of the International Transport of Dangerous Goods) ECE/TRADE/204, έκδοση 96.1 – κατ' αυτάς υπό αναθεώρηση) και Σύσταση Αρ.22 (Lay-out Key for standard Consignment Instructions) (ECE/TRADE/168, έκδοση 1989). Αναφερθείτε επίσης στο UN/CEFACT Summary of Trade Facilitation Recommendations (ECE/TRADE/346, έκδοση 2006) και το United Nations Trade Data Elements Directory (UNTDED) (ECE/TRADE/362, έκδοση 2005).

5.4.1.5 Μη επικίνδυνα εμπορεύματα

Όταν τα εμπορεύματα που αναφέρονται ονομαστικά στον Πίνακα Α του Κεφαλαίου 3.2, δεν υπόκεινται στην παρούσα συμφωνία (ADR) επειδή θεωρούνται ακίνδυνα σύμφωνα με το Μέρος 2, ο αποστολέας μπορεί να εισάγει στο έγγραφο μεταφοράς μία δήλωση για αυτό το γεγονός, π.χ.:

"ΌΧΙ ΕΜΠΟΡΕΥΜΑΤΑ ΤΗΣ ΚΛΑΣΗΣ...."

ΣΗΜΕΙΩΣΗ: Αυτή η διάταξη μπορεί να χρησιμοποιηθεί ειδικότερα στην περίπτωση που ο αποστολέας θεωρεί ότι, λόγω της χημικής φύσης των μεταφερόμενων εμπορευμάτων (π.χ. διαλύματα και μείγματα) ή του γεγονότος ότι αυτά τα εμπορεύματα θεωρούνται επικίνδυνα λόγω άλλων νομοθετικών μέτρων, η αποστολή ενδέχεται να υποστεί έλεγχο κατά την διαδρομή.

5.4.2 Πιστοποιητικό συσκευασίας εμπορευματοκιβωτίου

Αν η μεταφορά επικινδύνων εμπορευμάτων σε μεγάλο εμπορευματοκιβώτιο προηγείται ενός θαλάσσιου ταξιδιού, πρέπει να χορηγηθεί ένα πιστοποιητικό συσκευασίας εμπορευματοκιβωτίου που να συμμορφώνεται με το τμήμα 5.4.2 του Κώδικα IMDG [51] μαζί με το έγγραφο μεταφοράς[52].

---

[3] Έχουν επίσης συνταχθεί οδηγίες για τη πρακτική χρήση και την εκπαίδευση όσο αναφορά τη φόρτωση εμπορευμάτων σε μονάδες μεταφοράς από τον Διεθνή Ναυτιλιακό Οργανισμό (IMO), το Διεθνή Οργανισμό Εργασίας (ILO) και την Οικονομική Επιτροπή των Ηνωμένων Εθνών για την Ευρώπη (UN/ECE) οι οποίες έχουν δημοσιευθεί από το IMO ("IMO/ILO/UN-ECE Guidelines for Packing of Cargo Transport Units (CTUs)").

[4] Το τμήμα 5.4.2 του Κώδικα IMDG απαιτεί τα ακόλουθα:

"5.4.2 Πιστοποιητικό συσκευασίας οχήματος/εμπορευματοκιβωτίου

5.4.2.1 Όταν επικίνδυνα εμπορεύματα σκευάζονται ή φορτώνονται σε οποιοδήποτε εμπορευματοκιβώτιο ή όχημα, οι υπεύθυνοι για τη σκευασία του εμπορευματοκιβωτίου ή του οχήματος πρέπει να χορηγούν ένα “πιστοποιητικό συσκευασίας εμπορευματοκιβωτίου/οχήματος” το οποίο προσδιορίζει τον αριθμό(ούς) αναγνώρισης του εμπορευματοκιβωτιου/οχήματος και πιστοποιεί ότι η επιχείρηση πραγματοποιήθηκε σύμφωνα με τις ακόλουθες συνθήκες:

.1 Το εμπορευματοκιβώτιο/όχημα είναι καθαρό, στεγνό και προφανώς ικανό να δεχτεί τα εμπορεύματα

.2 Συσκευασίες, οι οποίες πρέπει να διαχωρίζονται σύμφωνα με τις ισχύουσες απαιτήσεις διαχωρισμού, δεν πρέπει να σκευάζονται μαζί πάνω σε ή μέσα στο εμπορευματοκιβώτιο/όχημα [εκτός αν έχει εγκριθεί από την αρμόδια εμπλεκόμενη αρχή σύμφωνα με την 7.2.2.3 (του Κώδικα IMDG)]

.3 Όλα τα κόλα έχουν επιθεωρηθεί εξωτερικά λεπτομερώς για ζημία, και μόνο κόλα που βρίσκονται σε άριστη κατάσταση έχουν φορτωθεί.

.4 Τα βαρέλια έχουν στοιβαχτεί σε όρθια θέση εκτός και αν έχει εγκριθεί διαφορετικά από την αρμόδια αρχή και όλα τα εμπορεύματα έχουν φορτωθεί κατάλληλα, και, όπου είναι απαραίτητο είναι σταθεροποιημένα με υλικά ασφάλειας που προσαρμόζεται στον τύπο(ους) μεταφοράς του επικείμενου ταξιδιού..

.5 Εμπορεύματα που φορτώνονται χύμα έχουν κατανεμηθεί εξίσου στο εμπορευματοκιβώτιο/όχημα.

.6 Για αποστολές που συμπεριλαμβάνουν εμπορεύματα της Κλάσης 1, άλλα εκτός αυτών της Υποδιαίρεσης 1.4, το εμπορευματοκιβώτιο/όχημα είναι δομικά λειτουργικό σύμφωνα με την 7.4.6 (του Κώδικα IMDG).

.7 Το εμπορευματοκιβώτιο/όχημα και τα κόλα σημαίνονται κατάλληλα και φέρουν ετικέτες και πινακίδες όπως απαιτείται..

.8 Όταν χρησιμοποιείται στερεό διοξείδιο του άνθρακα (CO2-ξηρό πάγο) για ψυκτικούς λόγους, το εμπροευματοκιβώτιο/όχημα πρέπει να σημαίνεται ή να φέρει ετικέτες σε ένα καταφανές μέρος, όπως, στο

Οι λειτουργίες του εγγράφου μεταφοράς που απαιτούνται στην 5.4.1 και του πιστοποιητικού συσκευασίας εμπορευματοκιβωτίου όπως προκαθορίζονται παραπάνω, μπορούν να ενσωματωθούν σε ένα και μόνο έγγραφο· αν δεν γίνει κάτι τέτοιο, αυτά τα έγγραφα πρέπει να συνδέονται μεταξύ τους.

Αν αυτές οι λειτουργίες ενσωματωθούν σε ένα και μόνο έγγραφο, η συμπερίληψη στο έγγραφο μεταφοράς μίας δήλωσης ότι η φόρτωση του εμπορευματοκιβωτίου έγινε σύμφωνα με τους ισχύοντες κανονισμούς του εκάστοτε μέσου μεταφοράς μαζί με την αναφορά του υπεύθυνου για το πιστοποιητικό συσκευασίας του εμπορευματοκιβωτίου ατόμου, πρέπει να θεωρείται αρκετή.

ΣΗΜΕΙΩΣΗ: Το πιστοποιητικό συσκευασίας του εμπορευματοκιβωτίου δεν απαιτείται για φορητές δεξαμενές, εμπορευματοκιβώτια-δεξαμενές και MEGCs.

τέλος της πόρτας, με τις λέξεις: ΕΠΙΚΙΝΔΥΝΟ CO2 ΑΕΡΙΟ (ΞΗΡΟΣ ΠΑΓΟΣ) ΕΝΤΟΣ. ΝΑ ΕΞΑΕΡΙΣΤΕΙ ΕΝΤΕΛΩΣ ΠΡΙΝ ΑΠΟ ΤΗΝ ΕΙΣΟΔΟ",

.9 Το έγγραφο μεταφοράς για επικίνδυνα εμπορεύματα που απαιτείται στο 5.4.1 (του Κώδικα IMDG), έχει παραληφθεί για κάθε αποστολή επικίνδυνων φορτίων που έχουν φορτωθεί σε ένα εμπορευματο-κιβώτιο/όχημα.

ΣΗΜΕΙΩΣΗ : Το πιστοποιητικό συσκευασίας εμπορευματοκιβωτίου/ οχήματος δεν απαιτείται για δεξαμενές.

5.4.2.2 Οι πληροφορίες που απαιτούνται στο έγγραφο μεταφοράς επικίνδυνων εμπορευμάτων και στο πιστοποιητικό συσκευασίας του εμπορευματοκιβωτίου/οχήματος μπορούν να ενσωματωθούν σε ένα και μόνο έγγραφο· αν όχι, αυτά τα έγγραφα πρέπει να συνδέονται μεταξύ τους. Αν οι πληροφορίες ενσωματωθούν σε ένα μόνο έγγραφο, το έγγραφο πρέπει να περιλαμβάνει μία υπογεγραμμένη δήλωση όπως "Δηλώνεται ότι η συσκευασία των εμπορευμάτων μέσα στο εμπορευματοκιβώτιο/όχημα έχει πραγματοποιηθεί σύμφωνα με τις ισχύουσες διατάξεις". Η δήλωση αυτή πρέπει να φέρει ημερομηνία και το άτομο που υπογράφει αυτήν τη δήλωση πρέπει να αναφέρεται στο έγγραφο".

Υπογραφές με τηλεομοιοτυπία είναι αποδεκτές εκεί όπου ισχύοντες νόμοι και κανονισμοί αναγνωρίζουν τη νομική ισχύ των υπογραφών με τηλεομοιοτυπία.

5.4.2.3 Εάν τα έγγραφα των επικίνδυνων εμπορευμάτων παρουσιασθούν στον μεταφορέα μέσω ηλεκτρονικής επεξεργασίας ή τεχνικών μετάδοσης μέσω ηλεκτρονικού κόμβου, οι υπογραφές μπορούν να αντικατασταθούν από τα ονόματα (σε κεφαλαία) των ατόμων που είναι εξουσιοδοτημένα να υπογράψουν.

5.4.3 (Δεσμευμένο)

5.4.4. Παράδειγμα προτύπου εγγράφου για πολυτροπικές μεταφορές επικινδύνων εμπορευμάτων

Παράδειγμα εγγράφου που μπορεί να χρησιμοποιηθεί ως συνδυασμένη δήλωση επικίνδυνων εμπορευμάτων και ως πιστοποιητικό συσκευασίας εμπορευματοκιβωτίου σε πολυτροπικές μεταφορές επικινδύνων εμπορευμάτων.

ΕΓΓΡΑΦΟ ΓΙΑ ΣΥΝΔΥΑΣΜΕΝΕΣ ΜΕΤΑΦΟΡΕΣ ΕΠΙΚΙΝΔΥΝΩΝ ΕΜΠΟΡΕΥΜΑΤΩΝ

1. Ναυλωτής / Αποστολέας	2. Αριθμός Εγγράφου Μεταφοράς	
	3. Σελίδα 1 από Σελίδες	4. Αριθμός αναφοράς του ναυλωτή
		5. Αριθμός αναφοράς του διαμεταφορέα
6. Παραλήπτης	7. Μεταφορέας (συμπληρώνεται από το μεταφορέα)	
	ΔΗΛΩΣΗ ΝΑΥΛΩΤΗ Με το παρόν δηλώνω ότι τα περιεχόμενα αυτής της αποστολής περιγράφονται πλήρως και επακριβώς παρακάτω με την κατάλληλη ονομασία αποστολής και είναι ταξινομημένα, συσκευασμένα, έχουν σημανθεί και επισημανθεί και είναι από όλες τις απόψεις σε κατάλληλη κατάσταση προς μεταφορά σύμφωνα με τους ισχύοντες διεθνείς και εθνικούς κυβερνητικούς κανονισμούς.	
8. Αυτή η αποστολή είναι εντός των ορίων που προδιαγράφονται για: (Διαγράψτε ότι δεν ισχύει) ΕΠΙΒΑΤΙΚΟ ΚΑΙ ΕΜΠΟΡΙΚΟ ΑΕΡΟΣΚΑΦΟΣ ΜΟΝΟ ΕΜΠΟΡΙΚΟ ΑΕΡΟΣΚΑΦΟΣ	9. Πρόσθετες πληροφορίες χειρισμού	
10. Πλοίο / αριθμός πτήσης και ημερομηνία	11. Λιμένας / τόπος φόρτωσης	
12. Λιμένας / τόπος εκφόρτωσης	13. Προορισμός	

14. Διακριτικά αποστολής	* Αριθμός και είδος κόλων: περιγραφή εμπορευμάτων	Μικτή Μάζα (kg)	Καθαρή Μάζα	Όγκος (m^3)

* ΓΙΑ ΕΠΙΚΙΝΔΥΝΑ ΕΜΠΟΡΕΥΜΑΤΑ: Πρέπει να δηλώνοται: Αρ. UN, κατάλληλη ονομασία αποστολής, κλάση κινδύνου, ομάδα συσκευασίας (όπου εφαρμόζεται) και κάθε άλλο στοιχείο πληροφορίας που απαιτείται σύμφωνα με τις εφαρμοζόμενους εθνικούς ή διεθνείς κανονισμούς

15. Κωδικός εμπορευματοκιβωτίου/ Αριθμός ταξινόμησης οχήματος	16. Αριθμός (-οί) σφραγίδας	17. Μέγεθος και τύπος Εμπορευματοκιβωτίου/ Οχήματος	18. Απόβαρο(kg)	19. Συνολική μικτή μάζα (συν απόβαρο) (kg)

ΠΙΣΤΟΠΟΙΗΤΙΚΟ ΣΥΣΚΕΥΑΣΙΑΣ ΕΜΠΟΡΕΥΜΑΤΟΚΙΒΩΤΙΟΥ/ΟΧΗΜΑΤΟΣ **Με το παρόν δηλώνω ότι τα εμπορεύματα που περιγράφονται παραπάνω έχουν σκευαστεί/φορτωθεί στο εμπορευματοκιβώτιο / όχημα που προσδιορίζεται παραπάνω σύμφωνα με τις ισχύουσες διατάξεις**** **ΠΡΕΠΕΙ ΝΑ ΣΥΜΠΛΗΡΩΘΕΙ ΚΑΙ ΝΑ ΥΠΟΓΡΑΦΕΙ ΓΙΑ ΟΛΑ ΤΑ ΦΟΡΤΙΑ ΕΜΠΟΡΕΥΜΑΤΟΚΙΒΩΤΙΩΝ / ΟΧΗΜΑΤΩΝ ΑΠΟ ΥΠΕΥΘΥΝΟ ΓΙΑ ΤΗΝ ΣΚΕΥΑΣΙΑ/ΦΟΡΤΩΣΗ ΑΤΟΜΟ**	21. ΑΠΟΔΕΙΞΗ ΠΑΡΑΛΑΜΒΑΝΟΝΤΟΣ ΟΡΓΑΝΙΣΜΟΥ Παραλήφθηκε ο άνωθεν αριθμός κόλων/ εμπορευματοκιβωτίων / ρυμουλκουμένων σε φαινομενική καλή κατάσταση εκτός και αν αναγράφεται ακολούθως: ΠΑΡΑΤΗΡΗΣΕΙΣ ΠΑΡΑΛΑΜΒΑΝΟΝΤΟΣ ΟΡΓΑΝΙΣΜΟΥ	
20. Επωνυμία εταιρίας	Ονομασία επιχείρησης μεταφορών	22. Επωνυμία εταιρίας (ΤΟΥ ΝΑΥΛΩΤΗ ΠΟΥ ΣΥΜΠΛΗΡΩΝΕΙ ΑΥΤΟ ΤΟ ΕΓΓΡΑΦΟ)
Όνομα / Θέση του δηλούντος	Αριθμός πινακίδας οχήματος	Όνομα / Θέση του δηλούντος
Τόπος και ημερομηνία	Υπογραφή και ημερομηνία	Τόπος και ημερομηνία
Υπογραφή του δηλούντος	ΥΠΟΓΡΑΦΗ ΟΔΗΓΟΥ	Υπογραφή του δηλούντος

** Βλέπε 5.4.2.

ΕΓΓΡΑΦΟ ΓΙΑ ΣΥΝΔΥΑΣΜΕΝΕΣ ΜΕΤΑΦΟΡΕΣ ΕΠΙΚΙΝΔΥΝΩΝ ΕΜΠΟΡΕΥΜΑΤΩΝ **Φύλλο Συνέχειας**

1. Ναυλωτής / Αποστολέας	2. Αριθμός Εγγράφου Μεταφοράς	
	3. Σελίδα 2 από ... Σελίδες	4. Αριθμός αναφοράς του ναυλωτή
		5. Αριθμός αναφοράς του διαμεταφορέα

14. Διακριτικά αποστολής	* Αριθμός και είδος κόλων: περιγραφή εμπορευμάτων	Μικτή Μάζα (kg)	Καθαρή Μάζα	Όγκος (m^3)

* ΓΙΑ ΕΠΙΚΙΝΔΥΝΑ ΕΜΠΟΡΕΥΜΑΤΑ: Πρέπει να δηλώνονται: Αρ. UN, κατάλληλη ονομασία αποστολής, κλάση κινδύνου, ομάδα συσκευασίας (όπου εφαρμόζεται) και κάθε άλλο στοιχείο πληροφορίας που απαιτείται σύμφωνα με τις εφαρμοζόμενους εθνικούς ή διεθνείς κανονισμούς

ΜΑΥΡΗ ΓΡΑΜΜΟΣΚΙΑΣΗ ΜΑΥΡΗ ΓΡΑΜΜΟΣΚΙΑΣΗ ΜΑΥΡΗ ΓΡΑΜΜΟΣΚΙΑΣΗ ΜΑΥΡΗ ΓΡΑΜΜΟΣΚΙΑΣΗ ΜΑΥΡΗ ΓΡΑΜΜΟΣΚΙΑΣΗ ΜΑΥΡΗ ΓΡΑΜΜΟΣΚΙΑΣΗ ΜΑΥΡΗ ΓΡΑΜΜΟΣΚΙΑΣΗ ΜΑΥΡΗ ΓΡΑΜΜΟΣΚΙΑΣΗ

Κεφάλαιο 5.5

Ειδικές διατάξεις

5.5.1 (Διαγραφή)

5.5.2 **Ειδικές διατάξεις για απολυμασμένα με καπνό βαγόνια, εμπορευματοκιβώτια και δεξαμενές**

5.5.2.1 Για τη μεταφορά του UN 3359 απολυμασμένες με καπνό μονάδες (βαγόνι, εμπορευματοκιβώτιο ή δεξαμενή) το έγγραφο μεταφοράς πρέπει να δείχνει τις πληροφορίες που απαιτούνται στην 5.4.1.1.1, την ημερομηνία της απολύμανσης με καπνό και τον τύπο και την ποσότητα της απολυμαντικού καπνού που χρησιμοποιήθηκε. Επιπλέον, πρέπει να παρέχονται οδηγίες για τη διάθεση κάθε υπολείμματος απολυμαντικού καπνού συμπεριλαμβανομένων συσκευών απολυμαντικών καπνού (αν χρησιμοποιήθηκαν).

Αυτές οι λεπτομέρειες πρέπει να γίνουν στην επίσημη γλώσσα της χώρας αποστολής και επίσης, αν αυτή η γλώσσα δεν είναι η Αγγλική, Γαλλική, Γερμανική ή Ιταλική, στην Αγγλική, Γαλλική, Γερμανική ή Ιταλική, εκτός και αν οποιαδήποτε συμφωνία μεταξύ των εμπλεκόμενων στη μεταφορική επιχείρηση χωρών προβλέπει διαφορετικά.

5.5.2.2 Ένα προειδοποιητικό σήμα, όπως καθορίζεται στην 5.5.2.3 πρέπει να τοποθετείται σε κάθε απολυμασμένο με καπνό εμπορευματοκιβώτιο, βαγόνι ή δεξαμενή σε θέση που να φαίνεται εύκολα από άτομα που επιχειρούν να εισέλθουν στο εσωτερικό του βαγονιού, του εμπορευματοκιβωτίου ή της δεξαμενής.

Οι εγγραφές που αφορούν το προειδοποιητικό σήμα πρέπει να γίνουν στη γλώσσα που θεωρείται κατάλληλη από τον αποστολέα.

Το προειδοποιητικό σήμα, όπως απαιτείται από τον παρόν υποτμήμα, θα παραμένει επί της φορτάμαξας, του εμπορευματοκιβωτίου ή της δεξαμενής μέχρις ότου ικανοποιηθούν οι ακόλουθες διατάξεις:

(a) Η απολυμασμένη φορτάμαξα, εμπορευματοκιβώτιο ή δεξαμενή έχει αερισθεί για να απομακρυνθούν επικίνδυνες συγκεντρώσεις απολυμαντικού αερίου, και

(b) Τα απολυμασμένα εμπορεύματα ή υλικά έχουν εκφορτωθεί.

5.5.2.3 Το προειδοποιητικό σήμα απολύμανσης με καπνό πρέπει να είναι ορθογώνιο και δεν πρέπει να είναι μικρότερο από 300 mm σε πάχος και όχι μικρότερο από 250mm σε ύψος. Τα σήματα πρέπει να εκτυπώνονται μαύρα σε λευκό φόντο με γράμματα όχι μικρότερα από 25mm σε ύψος. Ένα σχέδιο αυτού του σήματος δίνεται στο παρακάτω σχήμα.

Προειδοποιητικό σήμα απολύμανσης με καπνό

ΚΙΝΔΥΝΟΣ

Όχι μικρότερο από 250mm

ΑΥΤΗ Η ΜΟΝΑΔΑ ΕΙΝΑΙ ΥΠΟ ΑΠΟΛΥΜΑΝΣΗ ΜΕ ΚΑΠΝΟ
ΜΕ (όνομα απολυμαντικού*) ΠΟΥ ΔΙΕΞΗΧΘΗ:
[η ημερομηνία*]
[η ώρα*]

ΑΕΡΙΣΘΗΚΕ ΤΗΝ [ημερομηνία*]
ΑΠΑΓΟΡΕΥΕΤΑΙ Η ΕΙΣΟΔΟΣ

*Εισάγετε τις απαραίτητες λεπτομέρειες

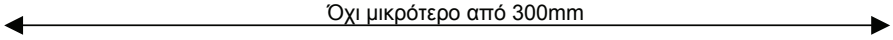

6

Απαιτήσεις για την κατασκευή και έλεγχο συσκευασιών, ενδιάμεσων εμπορευματοκιβωτίων για χύμα μεταφορά (IBCs), μεγάλων συσκευασιών και δεξαμενών

Κεφάλαιο 6.1

Απαιτήσεις για την κατασκευή και τον έλεγχο συσκευασιών

6.1.1 Γενικά

6.1.1.1 Οι απαιτήσεις αυτού του Κεφαλαίου δεν εφαρμόζονται σε:

(a) Κόλα που περιέχουν ραδιενεργό υλικό της Κλάσης 7, εκτός αν ορίζεται διαφορετικά (βλέπε 4.1.9)

(b) Κόλα που περιέχουν μολυσματικές ουσίες της Κλάσης 6.2, εκτός εάν αλλιώς ορίζεται (βλέπε Κεφάλαιο 6.3, Σημείωση και οδηγία συσκευασίας P621 της 4.1.4.1)

(c) Δοχεία πίεσης που περιέχουν αέρια της Κλάσης 2

(d) Κόλα των οποίων το καθαρό βάρος υπερβαίνει τα 400 kg

(e) Συσκευασίες με χωρητικότητα που υπερβαίνει τα 450 λίτρα.

6.1.1.2 Οι απαιτήσεις για συσκευασίες στην 6.1.4 βασίζονται σε συσκευασίες που ήδη χρησιμοποιούνται. Για να λαμβάνεται υπόψη η πρόοδος στην επιστήμη και την τεχνολογία, οι συσκευασίες που έχουν προδιαγραφές διαφορετικές από εκείνες της 6.1.4 μπορούν να χρησιμοποιούνται υπό την προϋπόθεση ότι είναι εξίσου αποτελεσματικές, είναι αποδεκτές στην Αρμόδια Αρχή και είναι ικανές να αντέχουν επιτυχώς τις δοκιμές που περιγράφονται στις 6.1.1.3 και 6.1.5. Μέθοδοι δοκιμών άλλες από αυτές που περιγράφονται σε αυτό το Κεφάλαιο είναι αποδεκτές, υπό την προϋπόθεση ότι είναι ισοδύναμες και είναι αναγνωρισμένες από την Αρμόδια Αρχή.

6.1.1.3 Κάθε συσκευασία που προορίζεται να περιέχει υγρά θα πρέπει να υποβάλλεται επιτυχώς σε μια κατάλληλη δοκιμή στεγανότητας και να είναι ικανή να ικανοποιεί τα κατάλληλα επίπεδα ελέγχου που αναφέρονται στην 6.1.5.4.3:

(a) πριν χρησιμοποιηθεί πρώτη φορά για μεταφορά,

(b) μετά από την επανακατασκευή ή την επιδιόρθωση, πριν επαναχρησιμοποιηθεί για μεταφορά.

Για αυτήν τη δοκιμή, οι συσκευασίες δεν χρειάζεται να έχουν προσαρμοσμένα τα δικά τους πώματα.

Το εσωτερικό δοχείο των σύνθετων συσκευασιών μπορεί να ελέγχεται χωρίς την εξωτερική συσκευασία, υπό την προϋπόθεση ότι τα αποτελέσματα της δοκιμής δεν επηρεάζονται.

Αυτή η δοκιμή δεν απαιτείται για:

- εσωτερικές συσκευασίες συνδυασμένων συσκευασιών,

- εσωτερικά δοχεία σύνθετων συσκευασιών (από γυαλί, πορσελάνη ή ψαμμάργιλο), φέροντα επισήμανση με το σύμβολο "RID/ADR", σύμφωνα με την 6.1.3.1 (a) (ii),

- ελαφρού περιτυπώματος μεταλλικές συσκευασίες, φέρουσες επισήμανση με το σύμβολο "RID/ADR" σύμφωνα με την 6.1.3.1 (a) (ii).

6.1.1.4 Οι συσκευασίες θα πρέπει να είναι κατασκευασμένες και ελεγμένες κάτω από ένα πρόγραμμα διασφάλισης ποιότητας που ικανοποιεί την Αρμόδια Αρχή, για να εξασφαλίζεται ότι κάθε κατασκευασμένη συσκευασία ικανοποιεί τις απαιτήσεις αυτού του Κεφαλαίου.

ΣΗΜΕΙΩΣΗ: ISO 16106:2006 «Συσκευασία – Κόλα μεταφοράς για επικίνδυνα εμπορεύματα – συσκευασίες επικινδύνων εμπορευμάτων, (IBCs) και μεγάλες συσκευασίες – Κατευθυντήριες γραμμές για την εφαρμογή της ISO 9001» παρέχει αποδεκτές οδηγίες επί διαδικασιών που μπορούν να ακολουθηθούν.

6.1.1.5 Κατασκευαστές και διανομείς συσκευασιών θα πρέπει να παρέχουν πληροφορίες σχετικά με τις διαδικασίες που πρέπει να επιτευχθούν και μια περιγραφή των τύπων και των διαστάσεων των πωμάτων (συμπεριλαμβανομένων απαιτούμενων παρεμβυσμάτων) και κάθε άλλων απαραίτητων στοιχείων που απαιτούνται για να εξασφαλιστεί ότι οι συσκευασίες είναι ικανές να ανταπεξέλθουν στις εφαρμοζόμενες δοκιμές απόδοσης του παρόντος Κεφαλαίου.

6.1.2 Κωδικός για υπόδειξη τύπων συσκευασιών

6.1.2.1 Ο κωδικός συνίσταται από:

(a) έναν αραβικό αριθμό που δείχνει το είδος της συσκευασίας π.χ. βαρέλι, μπιτόνι κλπ. ακολουθούμενο από

(b) ένα κεφαλαίο γράμμα (γράμματα) σε Λατινικούς χαρακτήρες που δείχνει τη φύση του υλικού π.χ. χάλυβας, ξύλο, κ.λπ., ακολουθούμενο όπου είναι απαραίτητα από

(c) έναν αραβικό αριθμό που δείχνει την κατηγορία της συσκευασίας μέσα στο είδος στο οποίο η συσκευασία ανήκει.

6.1.2.2 Στην περίπτωση σύνθετων συσκευασιών, δύο κεφαλαία γράμματα σε Λατινικούς χαρακτήρες χρησιμοποιούνται στη σειρά στη δεύτερη θέση του κωδικού. Το πρώτο δείχνει το υλικό του εσωτερικού δοχείου και το δεύτερο εκείνο της εξωτερικής συσκευασίας.

6.1.2.3 Στην περίπτωση συνδυασμένων συσκευασιών χρησιμοποιείται μόνο ο κωδικός αριθμός της εξωτερικής συσκευασίας.

6.1.2.4 Τα γράμματα "T", "V" ή "W" μπορούν να ακολουθούν τον κωδικό συσκευασίας. Το γράμμα "T" υποδηλώνει συσκευασία διασφάλισης σύμφωνα με τις απαιτήσεις της 6.1.5.1.11. Το γράμμα "V" υποδηλώνει μία ειδική συσκευασία σύμφωνα με τις απαιτήσεις της 6.1.5.1.7. Το γράμμα "W" υποδηλώνει ότι η συσκευασία, παρ' ότι του ίδιου τύπου που υποδεικνύεται από τον κωδικό, είναι κατασκευασμένη με προδιαγραφές διαφορετικές από εκείνες στην 6.1.4 και θεωρείται ισοδύναμη υπό τις απαιτήσεις της 6.1.1.2.

6.1.2.5 Τα παρακάτω αριθμητικά θα πρέπει να χρησιμοποιούνται για τα είδη της συσκευασίας:

I. Βαρέλι
2. (Δεσμευμένο)
3. Μπιτόνι
4. Κιβώτιο
5. Σάκος
6. Σύνθετη συσκευασία
7. (Δεσμευμένο)
0. Ελαφρού περιτυπώματος μεταλλικές συσκευασίες

6.1.2.6 Τα παρακάτω κεφαλαία γράμματα θα πρέπει να χρησιμοποιούνται για τους τύπους του υλικού:

A. Χάλυβας (όλοι οι τύποι και επεξεργασίες της επιφάνειας)
B. Αλουμίνιο
C. Φυσικό ξύλο
D. Κόντρα πλακέ
F. Ανασυσταμένο ξύλο
G. Ινοσανίδες
H. Πλαστικό υλικό
L. Ύφασμα
M. Χαρτί, πολλαπλών τοιχωμάτων
N. Μέταλλο (άλλο από χάλυβα ή αλουμίνιο)
P. Γυαλί, πορσελάνη ή ψαμμάργιλος

ΣΗΜΕΙΩΣΗ: Ως πλαστικά υλικά εκλαμβάνονται και άλλα πολυμερή υλικά όπως είναι το ελαστικό.

6.1.2.7 Ο παρακάτω Πίνακας δείχνει τους κωδικούς προς χρήση που υποδεικνύουν τους τύπους συσκευασιών αναλόγως του είδους των συσκευασιών, του υλικού που χρησιμοποιείται για την κατασκευή τους και της κατηγορία τους. Επίσης αναφέρεται στις υπο-παραγράφους, στις οποίες πρέπει να ανατρέξει κανείς για τις κατάλληλες απαιτήσεις:

Είδος	Υλικό	Κατηγορία	Κωδικός	Παράγραφος
1. Βαρέλια	Α. Χάλυβας	μη-μετακινούμενης κεφαλής	1A1	6.1.4.1
		μετακινούμενης κεφαλής	1A2	
	Β. Αλουμίνιο	μη-μετακινούμενης κεφαλής	1B1	6.1.4.2
		μετακινούμενης κεφαλής	1B2	
	D. Κόντρα πλακέ		1D	6.1.4.5
	G. Ίνες		1G	6.1.4.7
	Η. Πλαστικό	μη-μετακινούμενης κεφαλής	1H1	6.1.4.8
		μετακινούμενης κεφαλής	1H2	
	Ν. Μέταλλο, άλλο από χάλυβα ή αλουμίνιο	μη-μετακινούμενης κεφαλής	1N1	6.1.4.3
		μετακινούμενης κεφαλής	1N2	
2. (Δεσμευμένο)				
3. Μπιτόνια	Α. Χάλυβας	μη-μετακινούμενης κεφαλής	3A1	6.1.4.4
		μετακινούμενης κεφαλής	3A2	
	Β. Αλουμίνιο	μη-μετακινούμενης κεφαλής	3B1	6.1.4.4
		μετακινούμενης κεφαλής	3B2	
	Η. Πλαστικό	μη-μετακινούμενης κεφαλής	3H1	6.1.4.8
		μετακινούμενης κεφαλής	3H2	
4. Κιβώτια	Α. Χάλυβας		4A	6.1.4.14
	Β. Αλουμίνιο		4B	6.1.4.14
	C. Φυσικό ξύλο	κανονικό	4C1	6.1.4.9
		με αδιαπέραστα τοιχώματα	4C2	
	D. Κόντρα πλακέ		4D	6.1.4.10
	F. Ανασυσταμένο ξύλο		4F	6.1.4.11
	G. Ινοσανίδες		4G	6.1.4.12
	Η. Πλαστικό	τεταμένο	4H1	6.1.4.13
		στερεό	4H2	
5. Σάκοι	Η. Υφαντά πλαστικά	χωρίς εσωτερική επένδυση ή προστατευτικό	5H1	6.1.4.16
		αδιαπέραστο	5H2	
		αδιάβροχο	5H3	
	Η. Πλαστικό φιλμ		5H4	6.1.4.17
	L. Ύφασμα	Χωρίς εσωτερική επένδυση ή προστατευτικό	5L1	6.1.4.15
		αδιαπέραστο	5L2	
		αδιάβροχο	5L3	
	Μ. Χαρτί	πολλαπλών τοιχωμάτων	5M1	6.1.4.18
		πολλαπλών τοιχωμάτων, αδιάβροχο	5M2	

Είδος	Υλικό	Κατηγορία	Κωδικός	Παράγραφος
6. Σύνθετες συσκευασίες	Η. Πλαστικό δοχείο	με εξωτερικό χαλύβδινο βαρέλι	6HA1	6.1.4.19
		με εξωτερικό χαλύβδινο κλωβό ή κιβώτιο	6HA2	6.1.4.19
		με εξωτερικό αλουμινένιο βαρέλι	6HB1	6.1.4.19
		με εξωτερικό αλουμινένιο κλωβό ή κιβώτιο	6HB2	6.1.4.19
		με εξωτερικό ξύλινο κιβώτιο	6HC	6.1.4.19
		με εξωτερικό βαρέλι από κόντρα πλακέ	6HD1	6.1.4.19
		με εξωτερικό κιβώτιο από κόντρα πλακέ	6HD2	6.1.4.19
		με εξωτερικό βαρέλι από ίνες	6HG1	6.1.4.19
		με εξωτερικό κιβώτιο από ινοσανίδες	6HG2	6.1.4.19
		με εξωτερικό πλαστικό βαρέλι	6HH1	6.1.4.19
		με εξωτερικό στερεό πλαστικό κιβώτιο	6HH2	6.1.4.19
	Ρ. Δοχείο από γυαλί, πορσελάνη ή ψαμμάργιλο	με εξωτερικό χαλύβδινο βαρέλι	6PA1	6.1.4.20
		με εξωτερικό χαλύβδινο κλωβό ή κιβώτιο	6PA2	6.1.4.20
		με εξωτερικό αλουμινένιο βαρέλι	6PB1	6.1.4.20
		με εξωτερικό αλουμινένιο κλωβό ή κιβώτιο	6PB2	6.1.4.20
		με εξωτερικό ξύλινο κιβώτιο	6PC	6.1.4.20
		με εξωτερικό βαρέλι από κόντρα πλακέ	6PD1	6.1.4.20
		με εξωτερικό ψάθινο σκεπαστό κοφίνι	6PD2	6.1.4.20
		με εξωτερικό βαρέλι από ίνες	6PG1	6.1.4.20
		με εξωτερικό κιβώτιο από ινοσανίδες	6PG2	6.1.4.20
		με εξωτερική συσκευασία από τεταμένο πλαστικό	6PH1	6.1.4.20
		με εξωτερική συσκευασία από στερεό πλαστικό	6PH2	6.1.4.20
7. (Δεσμευμένο)				
0. Ελαφρού περιτυπώματος μεταλλικές συσκευασίες	Α. Χάλυβας	μη-μετακινούμενης κεφαλής	0A1	6.1.4.22
		μετακινούμενης κεφαλής	0A2	

6.1.3 Επισήμανση

ΣΗΜΕΙΩΣΗ 1: Η επισήμανση υποδεικνύει ότι η συσκευασία που τη φέρει αντιστοιχεί σ' έναν επιτυχώς ελεγμένο τύπο σχεδιασμού και ότι συμφωνεί με τις απαιτήσεις αυτού του Κεφαλαίου που σχετίζονται με την κατασκευή, αλλά όχι με τη χρήση, της συσκευασίας. Από μόνο του, συνεπώς, το σήμα δεν επιβεβαιώνει απαραίτητα ότι η συσκευασία μπορεί να χρησιμοποιείται για οποιαδήποτε ουσία: γενικά ο τύπος συσκευασίας (π.χ. χαλύβδινο βαρέλι), η μέγιστη χωρητικότητα του και/ή βάρος, και οποιεσδήποτε ειδικές απαιτήσεις είναι προκαθορισμένες για κάθε ουσία στον Πίνακα Α του Κεφαλαίου 3.2.

ΣΗΜΕΙΩΣΗ 2: Η επισήμανση προορίζεται να βοηθήσει τους κατασκευαστές συσκευασιών, τους επιδιορθωτές, τους χρήστες των συσκευασιών, τους μεταφορείς και τις ρυθμιστικές αρχές. Σε σχέση με τη χρήση μιας νέας συσκευασίας, η αρχική επισήμανση είναι ένα μέσο για τον (τους) κατασκευαστή (-ές) να χαρακτηρίζουν τον τύπο και να υποδεικνύουν εκείνους τους κανονισμούς δοκιμών απόδοσης που ικανοποιούνται.

ΣΗΜΕΙΩΣΗ 3: Η επισήμανση δεν παρέχει πάντα πλήρεις λεπτομέρειες για τα επίπεδα δοκιμών κ.λπ., και αυτά μπορεί να χρειάζεται να λαμβάνονται υπόψη, π.χ. με αναφορά σε ένα πιστοποιητικό ελέγχου, σε αναφορές ελέγχου ή σε ένα μητρώο επιτυχώς δοκιμασμένων συσκευασιών. Για παράδειγμα, μια συσκευασία που έχει μια X ή Y επισήμανση μπορεί να χρησιμοποιείται για ουσίες στις οποίες έχει καταχωρηθεί μια ομάδα συσκευασίας που έχει ένα μικρότερο βαθμό κινδύνου με τη σχετική μέγιστη επιτρεπόμενη τιμή της σχετικής πυκνότητας[53] καθορισμένη λαμβάνοντας υπόψη το συντελεστή 1.5 ή 2.25 που υποδεικνύεται στις απαιτήσεις δοκιμής συσκευασίας στην 6.1.5, όπως αρμόζει, δηλ. Ομάδα I συσκευασίας ελεγμένη για προϊόντα με σχετική πυκνότητα 1.2 θα μπορούσε να χρησιμοποιηθεί ως μια Ομάδα II συσκευασίας για προϊόντα με σχετική πυκνότητα 1.8 ή μια Ομάδα III συσκευασίας για προϊόντα με σχετική πυκνότητα 2.7, με την προϋπόθεση φυσικά ότι όλα τα κριτήρια απόδοσης μπορούν ακόμη να ικανοποιούνται με το προϊόν υψηλότερης σχετικής πυκνότητας.

6.1.3.1 Κάθε συσκευασία που προορίζεται για χρήση σύμφωνα με την Παρούσα Οδηγία θα πρέπει να φέρει επισημάνσεις που να είναι διαρκείς, ευανάγνωστες και τοποθετημένες σε μία τοποθεσία και τέτοιου μεγέθους σχετικού με τη συσκευασία ώστε να είναι άμεσα ορατές. Για κόλα με μικτό βάρος μεγαλύτερο από 30 kg, οι επισημάνσεις ή ένα αντίτυπο αυτών θα πρέπει να εμφανίζονται πάνω στην κορυφή ή σε μία πλευρά της συσκευασίας. Γράμματα, αριθμοί και σύμβολα θα πρέπει να έχουν ύψος τουλάχιστον 12 mm, εκτός από τις συσκευασίες των 30 λίτρων ή 30 kg χωρητικότητας ή λιγότερο, όπου θα πρέπει να είναι τουλάχιστον 6 mm σε ύψος και τις συσκευασίες των 5 λίτρων ή 5 kg ή λιγότερο όπου θα πρέπει να είναι κατάλληλου μεγέθους

Η επισήμανση θα πρέπει να φέρει:

(a) (i) Το σύμβολο συσκευασίας των Ηνωμένων Εθνών .

Το σύμβολο αυτό δεν θα πρέπει να χρησιμοποιείται για σκοπό άλλο από το να πιστοποιεί ότι μία συσκευασία τηρεί τις σχετικές απαιτήσεις του Κεφαλαίου 6.1, 6.2, 6.3, 6.5, ή 6.6. Το εν λόγω σύμβολο δεν θα χρησιμοποιείται για συσκευασίες οι οποίες συμμορφώνονται με τους απλοποιημένους όρους της 6.1.1.3, 6.1.5.3.1 (e), 6.1.5.3.5 (c), 6.1.5.4, 6.1.5.5.1 και 6.1.5.6 (βλ. επίσης (ii) κατωτέρω. Για ανάγλυφες μεταλλικές

[53] Η σχετική πυκνότητα (d) θεωρείται ότι είναι συνώνυμη με το ειδικό βάρος (SG) και θα χρησιμοποιείται σε αυτό το κείμενο.

συσκευασίες τα κεφαλαία γράμματα "UN" μπορούν να εφαρμόζονται αντί του συμβόλου, ή

(ii) Το σύμβολο "RID/ADR" για σύνθετες συσκευασίες (γυαλί, πορσελάνη ή ψαμμάργιλο) και ελαφρού περιτυπώματος μεταλλικές συσκευασίες, σύμφωνα με τους απλοποιημένους όρους (βλέπε 6.1.1.3, 6.1.5.3.1 (e), 6.1.5.3.5 (c), 6.1.5.4, 6.1.5.5.1 και 6.1.5.6).

ΣΗΜΕΙΩΣΗ: Συσκευασίες που φέρουν αυτό το σύμβολο είναι εγκεκριμένες για σιδηροδρομικές, οδικές και δια χερσαίων πλωτών οδών μεταφορές σύμφωνα με τις διατάξεις των RID, ADR και ADN αντίστοιχα. Δεν γίνονται κατ' ανάγκη αποδεκτές για μεταφορά με άλλους τρόπους μεταφοράς ή για μεταφορά οδικώς, σιδηροδρομικώς ή δια χερσαίων πλωτών οδών που διέπονται από άλλους κανονισμούς.

(b) Τον κωδικό που δείχνει τον τύπο συσκευασίας σύμφωνα με την 6.1.2,

(c) Έναν κωδικό σε δύο μέρη:

(i) ένα γράμμα που δείχνει την(τις) ομάδα(ες) συσκευασίας για την (τις) οποία (ες) ο τύπος σχεδιασμού έχει επιτυχώς ελεγχθεί:

X για ομάδες συσκευασίας I, II και III,

Y για ομάδες συσκευασίας II και III,

Z για ομάδα συσκευασίας III μόνο

(ii) η σχετική πυκνότητα, στρογγυλοποιημένη στο πρώτο δεκαδικό, στην οποία ο τύπος σχεδιασμού έχει ελεγχθεί για συσκευασίες χωρίς εσωτερικές συσκευασίες προοριζόμενες να περιέχουν υγρά. Αυτή, μπορεί να παραληφθεί όταν η σχετική πυκνότητα δεν υπερβαίνει το 1.2. Για συσκευασίες προοριζόμενες να περιέχουν στερεά ή εσωτερικές συσκευασίες, το μέγιστο μικτό βάρος σε κιλά.

Για ελαφρού περιτυπώματος μεταλλικές συσκευασίες, φέρουσες επισήμανση με το σύμβολο "RID/ADR" σύμφωνα με την 6.1.3.1 (a) (ii) προοριζόμενες να περιέχουν υγρά που έχουν ιξώδες στους 23° C που υπερβαίνει τα 200 mm^2/s, το μέγιστο μικτό βάρος σε κιλά,

(d) Είτε ένα γράμμα "S" που δείχνει ότι η συσκευασία είναι προοριζόμενη για τη μεταφορά στερεών ή εσωτερικών συσκευασιών, ή, για συσκευασίες (άλλες από συνδυασμένες συσκευασίες) προοριζόμενες να περιέχουν υγρά, ο έλεγχος υδραυλικής πίεσης που η συσκευασία αποδείχτηκε πως αντέχει σε kPa στρογγυλοποιημένη στα πλησιέστερα 10 kPa.

Για ελαφρού περιτυπώματος μεταλλικές συσκευασίες, φέρουσες σήμανση με το σύμβολο "RID/ADR" σύμφωνα με την 6.1.3.1 (a) (ii) προοριζόμενες να περιέχουν υγρά που έχουν ιξώδες στους 23° C που υπερβαίνει τα 200 mm^2/s, το γράμμα "S".

(e) Τα τελευταία δύο ψηφία του έτους κατά τη διάρκεια του οποίου κατασκευάστηκε η συσκευασία. Συσκευασίες των τύπων 1H και 3H θα πρέπει επίσης να φέρουν σήμανση κατάλληλα με το μήνα κατασκευής. Αυτό μπορεί να φέρεται ως σήμανση πάνω στη συσκευασία σε διαφορετική θέση από την υπόλοιπη σήμανση. Μία κατάλληλη μέθοδος είναι

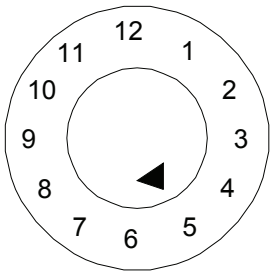

(f) Το κράτος που ορίζει τη διανομή του σήματος, που υποδεικνύεται από το διακριτικό σήμα για μηχανοκίνητα οχήματα σε διεθνή[54],

(g) Η ονομασία του κατασκευαστή ή χαρακτηριστικό της συσκευασίας που προκαθορίζεται από την Αρμόδια Αρχή.

6.1.3.2 Επιπλέον των διαρκών επισημάνσεων που ορίζονται στην 6.1.3.1, κάθε νέο μεταλλικό βαρέλι χωρητικότητας μεγαλύτερης από 100 λίτρα θα πρέπει να φέρει τα σήματα που περιγράφονται στην 6.1.3.1 (a) έως (e) πάνω στη βάση, με μία ένδειξη του ονομαστικού πάχους τουλάχιστον του μετάλλου που χρησιμοποιείται στο σώμα (σε mm, έως 0.1 mm), σε μόνιμη μορφή (π.χ. ανάγλυφα). Όταν το ονομαστικό πάχος οποιασδήποτε κεφαλής ενός μεταλλικού βαρελιού είναι λεπτότερο από εκείνο ενός σώματος, τα ονομαστικά πάχη της κορυφαίας κεφαλής, του σώματος, και της κεφαλής του πυθμένα θα πρέπει να είναι σημασμένα πάνω στον πυθμένα σε μόνιμη μορφή (π.χ. ανάγλυφα), για παράδειγμα '1.0 - 1.2 - 1.0' ή 0.9 - 1.0 - 1.0'. Τα ονομαστικά πάχη του μετάλλου θα πρέπει να προσδιορίζονται σύμφωνα με το κατάλληλο πρότυπο ISO, π.χ. ISO 3574: 1999 για χάλυβα. Τα σήματα που υποδεικνύονται στην 6.1.3.1 (f) και (g) δεν θα πρέπει να εφαρμόζονται σε μόνιμη μορφή εκτός όπως ορίζεται στην 6.1.3.2.3.

6.1.3.3 Κάθε συσκευασία εκτός αυτών που καθορίζονται στην 6.1.3.1 υποκείμενη στην υποβολή σε διαδικασία επιδιόρθωσης θα πρέπει να φέρει τα σήματα που υποδεικνύονται στην 6.1.3.1 (a) έως (e) σε μόνιμη μορφή. Τα σήματα είναι μόνιμα εάν είναι ικανά να αντέχουν στη διαδικασία επιδιόρθωσης (π.χ. ανάγλυφα). Για συσκευασίες άλλες από μεταλλικά βαρέλια χωρητικότητας μεγαλύτερης από 100 λίτρα, αυτά τα μόνιμα σήματα μπορούν να αντικαταστήσουν τις αντίστοιχες διαρκείς σημάνσεις που ορίζονται στην 6.1.3.1.

6.1.3.4 Για επανακατασκευασμένα μεταλλικά βαρέλια, εάν δεν υπάρχει αλλαγή στον τύπο συσκευασίας και αντικατάσταση ή απομάκρυνση ακέραιων δομικών εξαρτημάτων, οι απαιτούμενες επισημάνσεις δεν χρειάζεται να είναι μόνιμες. Κάθε άλλο επανακατασκευασμένο μεταλλικό βαρέλι θα πρέπει να φέρει τις επισημάνσεις της 6.1.3.1 (a) έως (e) σε μόνιμη μορφή (π.χ. ανάγλυφα) πάνω στην κορυφαία κεφαλή ή πλευρά.

54 Διακριτικό σήμα για μηχανοκίνητα οχήματα σε διεθνή διακίνηση που ορίστηκε στη Σύμβαση της Βιέννης για την Οδική Κυκλοφορία (1968).

6.1.3.5 Μεταλλικά βαρέλια κατασκευασμένα από υλικά (π.χ. ανοξείδωτο χάλυβα) σχεδιασμένα για να επαναχρησιμοποιούνται επανειλημμένα μπορούν να φέρουν τις επισημάνσεις που υποδεικνύονται στην 6.1.3.1 (f) και (g) σε μόνιμη μορφή (π.χ. ανάγλυφα).

6.1.3.6 Η επισήμανση σύμφωνα με την 6.1.3.1 ισχύει για μόνον έναν τύπο σχεδιασμού ή σειρά τύπων σχεδιασμού. Διαφορετικές επιφανειακές επεξεργασίες είναι δυνατό να εμπίπτουν στον ίδιο τύπο σχεδιασμού.

Μία "σειρά τύπων σχεδιασμού" σημαίνει συσκευασίες του ίδιου δομικού σχεδιασμού, πάχους τοιχωμάτων, υλικού και τομής, που διαφέρουν μόνον στα μικρότερα ύψη σχεδιασμού τους από τον εγκεκριμένο τύπο σχεδιασμού.

Τα πώματα των δοχείων θα πρέπει να μπορούν να καθορίζονται ως εκείνα που αναφέρονται στην αναφορά ελέγχου.

6.1.3.7 Η επισήμανση θα εφαρμόζεται με τη σειρά των υποπαραγράφων της 6.1.3.l. Κάθε στοιχείο της επισήμανσης που απαιτείται στις υποπαραγράφους αυτές και όταν αρμόζει οι υποπαράγραφοι (h) έως (j) της 6.1.3.8 θα πρέπει να είναι εμφανώς διαχωρισμένες, π.χ. με κάθετη γραμμή ή κενό. Για παραδείγματα, βλέπε 6.1.3.11.

Κάθε επιπρόσθετη επισήμανση που επιτρέπεται από μια Αρμόδια Αρχή θα πρέπει να καθιστά τα μέρη του σήματος σωστά προσδιορισμένα αναφορικά με την 6.1.3.l.

6.1.3.8 Μετά την επιδιόρθωση μίας συσκευασίας ο επιδιορθωτής θα πρέπει να εφαρμόζει πάνω σ' αυτήν, μια διαρκή επισήμανση που να υποδεικνύει με την παρακάτω σειρά:

(h) Το κράτος στο οποίο διεξήχθη η επιδιόρθωση, που υποδεικνύεται από το διακριτικό σήμα για μηχανοκίνητα οχήματα σε διεθνή κυκλοφορία [2],

(i) την ονομασία ή επίσημο σύμβολο του επιδιορθωτή,

(j) Το έτος της επιδιόρθωσης, το γράμμα "R" και για κάθε συσκευασία που έχει επιτυχώς περάσει τη δοκιμή στεγανότητας της 6.1.1.3, το πρόσθετο γράμμα "L".

6.1.3.9 Όταν, μετά την επιδιόρθωση, οι επισημάνσεις που απαιτούνται από την 6.1.3.1 (a) έως (d) δεν φαίνονται πια πάνω στην κορυφαία κεφαλή ή την πλευρά ενός μεταλλικού βαρελιού, ο επιδιορθωτής θα πρέπει επίσης να τις εφαρμόζει σε μία διαρκή μορφή ακολουθούμενες από τις επισημάνσεις της 6.1.3.4 (h), (i) και (j). Αυτές οι επισημάνσεις δεν θα πρέπει να προσδιορίζουν μία μεγαλύτερη ικανότητα λειτουργίας από εκείνη για την οποία ο αρχικός τύπος σχεδιασμού έχει ελεγχθεί και επισημανθεί.

6.1.3.10 Συσκευασίες κατασκευασμένες με υλικό ανακυκλωμένου πλαστικού όπως ορίζεται στην 1.2.1 θα πρέπει να φέρουν σήμανση "REC". Αυτό το σήμα θα πρέπει να τοποθετείται κοντά στο σήμα που περιγράφεται στην 6.1.3.1.

6.1.3.7 *Παραδείγματα επισημάνσεων για ΝΕΕΣ συσκευασίες*

[2] Διακριτικό σήμα για μηχανοκίνητα οχήματα σε διεθνή διακίνηση που ορίστηκε στη Σύμβαση της Βιέννης για την Οδική Κυκλοφορία (1968).

	4G/Y145/S/02 NL/VL823	όπως στην 6.1.3.1 (a) (i), (b), (c), (d) και (e) όπως στην 6.1.3.1 (f) και (g)	Για νέο κιβώτιο από ινοσανίδες
	1A1/Y1.4/150/98 NL/VL824	όπως στην 6.1.3.1 (a) (i), (b), (c), (d) και (e) όπως στην 6.1.3.1 (f) και (g)	Για νέο χαλύβδινο βαρέλι προοριζόμενο να περιέχει υγρά
	1A2/Y150/S/01 NL/VL825	όπως στην 6.1.3.1 (a) (i), (b), (c), (d) και (e) όπως στην 6.1.3.1 (f) και (g)	Για νέο χαλύβδινο βαρέλι προοριζόμενο να περιέχει στερεά, ή εσωτερικές συσκευασίες
	4HW/Y136/S/98 NL/VL826	όπως στην 6.1.3.1 (a) (i), (b), (c), (d) και (e) όπως στην 6.1.3.1 (f) και (g)	Για νέο πλαστικό κιβώτιο ισοδύναμης προδιαγραφής
	lA2/Y/100/01 USA/MM5	όπως στην 6.1.3.1 (a) (i), (b), (c), (d) και (e) όπως στην 6.1.3.1 (f) και (g)	Για επανακατασκευασμένο μεταλλικό βαρέλι προοριζόμενο να περιέχει υγρά
RID/ADR/0A1/100/89 NL/VL/123		όπως στην 6.1.3.1 (a) (ii), (b), (c), (d) και (e) όπως στην 6.1.3.1 (f) και (g)	Για νέα ελαφρού περιτυπώματος μεταλλική συσκευασία, μη-μετακινούμενης κεφαλής
RID/ADR/0A2/Y20/S/04 NL/VL/124		όπως στην 6.1.3.1 (a) (ii), (b), (c), (d) και (e) όπως στην 6.1.3.1 (f) και (g)	Για νέα ελαφρού περιτυπώματος μεταλλική συσκευασία, μετακινούμενης κεφαλής, προοριζόμενης να περιέχει στερεά, ή υγρά με ιξώδες στους 23 °C που υπερβαίνει τα 200 mm^2/s.

6.1.3.8 Παραδείγματα επισημάνσεων για ΕΠΙΔΙΟΡΘΩΜΕΝΕΣ συσκευασίες

	1A1/Y1.4/150/97 NL/RB/85/RL	όπως στην 6.1.3.1 (a) (i), (b), (c), (d) και (e) όπως στην 6.1.3.4 (h), (i) και (j)
	1A2/Y150/S/99 USA/RB/85 R	όπως στην 6.1.3.1 (a) (i), (b), (c), (d) και (e) όπως στην 6.1.3.4 (h), (i) και (j)

6.1.3.9 Παράδειγμα επισημάνσεων για συσκευασίες συλλογής

	1A2T/Y/300/01 USA/abc	όπως στην 6.1.3.1 (a) (i), (b), (c), (d) και (e) όπως στην 6.1.3.1 (f) και (g)

ΣΗΜΕΙΩΣΗ: Οι επισημάνσεις για τις οποίες δίνονται παραδείγματα στις 6.1.3.7, 6.1.3.8 και 6.1.3.9 μπορούν να εφαρμοστούν σε μία μονή γραμμή ή σε πολλαπλές γραμμές με την προϋπόθεση ότι τηρείται η σωστή σειρά.

6.1.3.10 Πιστοποίηση

Με τοποθέτηση επισήμανσης σύμφωνα με την 6.1.3.1, πιστοποιείται ότι οι μαζικά παραγόμενες συσκευασίες αντιστοιχούν στον εγκεκριμένο τύπο σχεδιασμού και ότι οι απαιτήσεις που αναφέρονται στην έγκριση έχουν ικανοποιηθεί.

6.1.4 Απαιτήσεις για συσκευασίες

6.1.4.1 Χαλύβδινα βαρέλια

1A1 μη-μετακινούμενης κεφαλής
1A2 μετακινούμενης κεφαλής

6.1.4.1.1 Το σώμα και οι κεφαλές θα πρέπει να είναι κατασκευασμένα από φύλλο χάλυβα κατάλληλου τύπου και επαρκούς πάχους σε σχέση με τη χωρητικότητα του βαρελιού και την προοριζόμενη χρήση του.

ΣΗΜΕΙΩΣΗ: Στην περίπτωση βαρελιών από ανθρακούχο χάλυβα, «κατάλληλοι» χάλυβες προσδιορίζονται στο ISO 3573:1999 «Φύλλα ανθρακούχου χάλυβα θερμής έλασης με εμπορικές και σχεδιαστικές ιδιότητες» και στο ISO 3574:1999 «Φύλλα ανθρακούχου χάλυβα θερμής έλασης με εμπορικές και σχεδιαστικές ιδιότητες». Για βαρέλια από ανθρακούχο χάλυβα κάτω των 100 λίτρων, «κατάλληλοι» χάλυβες εκτός από τα παραπάνω πρότυπα προσδιορίζονται επίσης στο ISO 11949:1995 «Ηλεκτρολυτικός λευκοσίδηρος ψυχρής έλασης», το ISO 11950:1995 «Ηλεκτρολυτικός χάλυβας επενδεδυμένος με χρώμιο / οξείδιο του χρωμίου ψυχρής έλασης», και το ISO 11951:1995 «Μαύρος σίδηρος ψυχρής έλασης υπό μορφή σπειρώματος για την παραγωγή λευκοσιδήρου ή ηλεκτρολυτικού χάλυβα επενδεδυμένου με χρώμιο / οξείδιο του χρωμίου».

6.1.4.1.2 Οι ραφές του σώματος θα πρέπει να είναι συγκολλημένες στα βαρέλια που είναι προοριζόμενα να περιέχουν περισσότερο από 40 λίτρα υγρού. Οι ραφές του σώματος θα πρέπει να είναι μηχανικά ραμμένες ή συγκολλημένες στα βαρέλια που είναι προοριζόμενα να περιέχουν στερεά ή υγρά 40 λίτρων ή λιγότερο.

6.1.4.1.3 Οι ραφές του στομίου θα πρέπει να είναι μηχανικά ραμμένες ή συγκολλημένες. Ξεχωριστοί ενισχυτικοί δακτύλιοι μπορούν να εφαρμόζονται.

6.1.4.1.4 Το σώμα ενός βαρελιού με χωρητικότητα μεγαλύτερη από 60 λίτρα θα πρέπει, γενικά, να έχει τουλάχιστον δύο τεταμένες κυλιόμενες στεφάνες ή, εναλλακτικά, τουλάχιστον δύο ξεχωριστές κυλιόμενες στεφάνες. Αν υπάρχουν ξεχωριστές κυλιόμενες στεφάνες θα πρέπει να είναι προσαρμοσμένα σφιχτά πάνω στο σώμα και έτσι ασφαλισμένα ώστε να μην μπορούν να μετακινούνται. Οι κυλιόμενες στεφάνες δεν θα πρέπει να είναι στιγματικά συγκολλημένα.

6.1.4.1.5 Ανοίγματα για πλήρωση, άδειασμα και εξαερισμό στα σώματα ή τις κεφαλές των μη-μετακινούμενης κεφαλής (1A1) βαρελιών δεν θα πρέπει να υπερβαίνουν τα 7 cm σε διάμετρο. Βαρέλια με μεγαλύτερα ανοίγματα θεωρούνται ότι είναι του τύπου μετακινούμενης κεφαλής (1A2). Τα πώματα για ανοίγματα στα σώματα και τις κεφαλές των βαρελιών θα πρέπει να είναι έτσι σχεδιασμένα και εφαρμοσμένα ώστε να παραμένουν ασφαλή και στεγανά υπό κανονικές συνθήκες μεταφοράς. Οι φλάντζες κλεισίματος μπορούν να είναι μηχανικά ραμμένες ή συγκολλημένες στη θέση τους. Φλάντζες ή άλλα στοιχεία σφραγίσματος θα πρέπει να χρησιμοποιούνται με πώματα, εκτός αν το πώμα είναι από μόνο του στεγανό.

6.1.4.1.6 Οι συσκευές κλεισίματος για βαρέλια μετακινούμενης κεφαλής (1A2) θα πρέπει να είναι έτσι σχεδιασμένες και εφαρμοσμένες ώστε να παραμένουν ασφαλείς και τα βαρέλια να παραμένουν στεγανά υπό κανονικές συνθήκες μεταφοράς. Οι φλάντζες ή άλλα στοιχεία σφραγίσματος θα πρέπει να χρησιμοποιούνται με όλες τις μετακινούμενες κεφαλές.

6.1.4.1.7 Αν τα υλικά που χρησιμοποιούνται για το σώμα, τις κεφαλές, τα πώματα και τα εξαρτήματα δεν είναι από μόνα τους συμβατά με τα περιεχόμενα προς μεταφορά, κατάλληλες εσωτερικές προστατευτικές επικαλύψεις θα πρέπει να εφαρμόζονται. Αυτές οι επικαλύψεις ή επεξεργασίες θα πρέπει να διατηρούν τις προστατευτικές τους ιδιότητες υπό κανονικές συνθήκες μεταφοράς.

6.1.4.1.8 Μέγιστη χωρητικότητα βαρελιού: 450 λίτρα.

6.1.4.1.9 Μέγιστο καθαρό βάρος: 400 kg.

6.1.4.2 Αλουμινένια βαρέλια

1B1 μη-μετακινούμενης κεφαλής
1B2 μετακινούμενης κεφαλής

6.1.4.2.1 Το σώμα και οι κεφαλές θα πρέπει να είναι κατασκευασμένα από αλουμίνιο τουλάχιστον 99% καθαρό, ή από ένα κράμα με βάση το αλουμίνιο. Το υλικό θα πρέπει να είναι κατάλληλου τύπου και επαρκούς πάχους σε σχέση με τη χωρητικότητα του βαρελιού και την προοριζόμενη χρήση του.

6.1.4.2.2 Όλες οι ραφές θα πρέπει να είναι συγκολλημένες. Οι ραφές του στομίου, αν υπάρχουν, θα πρέπει να είναι ενισχυμένες με την εφαρμογή ενός ξεχωριστού ενισχυτικού δακτυλίου.

6.1.4.2.3 Το σώμα ενός βαρελιού με χωρητικότητα μεγαλύτερη από 60 λίτρα θα πρέπει, γενικά, να έχει τουλάχιστον δύο τεταμένες κυλιόμενες στεφάνες ή, εναλλακτικά, τουλάχιστον δύο ξεχωριστές κυλιόμενες στεφάνες. Αν υπάρχουν ξεχωριστές κυλιόμενες στεφάνες θα πρέπει να είναι προσαρμοσμένες σφιχτά πάνω στο σώμα και έτσι ασφαλισμένες ώστε να μην μπορούν να μετακινούνται. Οι κυλιόμενες στεφάνες δεν θα πρέπει να είναι στιγματικά συγκολλημένες.

6.1.4.2.4 Ανοίγματα για πλήρωση, άδειασμα και εξαερισμό στα σώματα ή τις κεφαλές των μη-μετακινούμενης κεφαλής (1B1) βαρελιών δεν θα πρέπει να υπερβαίνουν τα 7 cm σε διάμετρο. Βαρέλια με μεγαλύτερα ανοίγματα θεωρούνται ότι είναι του τύπου μετακινούμενης κεφαλής (1B2). Τα πώματα για ανοίγματα στα σώματα και τις κεφαλές των βαρελιών θα πρέπει να είναι έτσι σχεδιασμένα και εφαρμοσμένα ώστε να παραμένουν ασφαλή και στεγανά υπό κανονικές συνθήκες μεταφοράς. Οι φλάντζες κλεισίματος θα πρέπει να είναι συγκολλημένες στη θέση τους έτσι ώστε η συγκόλληση να παρέχει μια στεγανή ραφή. Φλάντζες ή άλλα στοιχεία σφραγίσματος θα πρέπει να χρησιμοποιούνται με πώματα, εκτός αν το πώμα είναι από μόνο του στεγανό.

6.1.4.2.5 Οι συσκευές κλεισίματος για μετακινούμενης κεφαλής (1B2) βαρέλια θα πρέπει να είναι έτσι σχεδιασμένες και εφαρμοσμένες ώστε να παραμένουν ασφαλείς και τα βαρέλια να παραμένουν στεγανά υπό κανονικές συνθήκες μεταφοράς. Οι φλάντζες ή άλλα στοιχεία σφραγίσματος θα πρέπει να χρησιμοποιούνται με όλες τις μετακινούμενες κεφαλές.

6.1.4.2.6 Μέγιστη χωρητικότητα βαρελιού: 450 λίτρα.

6.1.4.2.7 Μέγιστο καθαρό βάρος: 400 kg.

6.1.4.3 Βαρέλια από μέταλλο άλλο από αλουμίνιο ή χάλυβα

1N1 μη-μετακινούμενης κεφαλής

1N2 μετακινούμενης κεφαλής

6.1.4.3.1 Το σώμα και οι κεφαλές θα πρέπει να είναι κατασκευασμένα από μέταλλο ή από κράμα μετάλλου άλλο από χάλυβα ή αλουμίνιο. Το υλικό θα πρέπει να είναι κατάλληλου τύπου και επαρκούς πάχους σε σχέση με τη χωρητικότητα του βαρελιού και την προοριζόμενη χρήση του.

6.1.4.3.2 Οι ραφές του στομίου, αν υπάρχουν, θα πρέπει να είναι ενισχυμένες με την εφαρμογή ξεχωριστών ενισχυτικών δακτυλίων. Όλες οι ραφές, αν υπάρχουν, θα πρέπει να είναι συνδεμένες (συγκολλημένες, κασσιτεροκολλημένες, κλπ.) σύμφωνα με τη σύγχρονη τεχνική πρακτική για το χρησιμοποιούμενο μέταλλο ή το κράμα μετάλλου.

6.1.4.3.3 Το σώμα ενός βαρελιού με χωρητικότητα μεγαλύτερη από 60 λίτρα θα πρέπει, γενικά, να έχει τουλάχιστον δύο τεταμένες κυλιόμενες στεφάνες ή, εναλλακτικά, τουλάχιστον δύο ξεχωριστές κυλιόμενες στεφάνες. Αν υπάρχουν ξεχωριστές κυλιόμενες στεφάνες θα πρέπει να είναι προσαρμοσμένες σφιχτά πάνω στο σώμα και έτσι ασφαλισμένες ώστε να μην μπορούν να μετακινούνται. Οι κυλιόμενες στεφάνες δεν θα πρέπει να είναι στιγματικά συγκολλημένες.

6.1.4.3.4 Ανοίγματα για πλήρωση, άδειασμα και εξαερισμό στα σώματα ή τις κεφαλές των μη-μετακινούμενης κεφαλής (1N1) βαρελιών δεν θα πρέπει να υπερβαίνουν τα 7 cm σε διάμετρο. Βαρέλια με μεγαλύτερα ανοίγματα θεωρούνται ότι είναι του τύπου μετακινούμενης κεφαλής (1N2). Τα πώματα για ανοίγματα στα σώματα και τις κεφαλές των βαρελιών θα πρέπει να είναι έτσι σχεδιασμένα και εφαρμοσμένα ώστε να παραμένουν ασφαλή και στεγανά υπό κανονικές συνθήκες μεταφοράς. Οι φλάντζες κλεισίματος θα πρέπει να είναι συνδεμένες στη θέση τους (συγκολλημένες, κασσιτεροκολλημένες, κλπ.) σύμφωνα με τη σύγχρονη τεχνική πρακτική για το χρησιμοποιούμενο μέταλλο ή το κράμα μετάλλου έτσι ώστε η σύνδεση της ραφής να είναι στεγανή. Φλάντζες ή άλλα στοιχεία σφραγίσματος θα πρέπει να χρησιμοποιούνται με πώματα, εκτός αν το πώμα είναι από μόνο του στεγανό.

6.1.4.3.5 Οι συσκευές κλεισίματος για μετακινούμενης κεφαλής (1N2) βαρέλια θα πρέπει να είναι έτσι σχεδιασμένες και εφαρμοσμένες ώστε να παραμένουν ασφαλείς και τα βαρέλια να παραμένουν στεγανά υπό κανονικές συνθήκες μεταφοράς. Οι φλάντζες ή άλλα στοιχεία σφραγίσματος θα πρέπει να χρησιμοποιούνται με όλες τις μετακινούμενες κεφαλές.

6.1.4.3.6 Μέγιστη χωρητικότητα βαρελιού: 450 λίτρα.

6.1.4.3.7 Μέγιστο καθαρό βάρος: 400 kg.

6.1.4.4 Χαλύβδινα ή αλουμινένια μπιτόνια

3A1 χαλύβδινα, μη-μετακινούμενης κεφαλής
3A2 χαλύβδινα, μετακινούμενης κεφαλής
3B1 αλουμινένια, μη-μετακινούμενης κεφαλής
3B2 αλουμινένια, μετακινούμενης κεφαλής

6.1.4.4.1 Το σώμα και οι κεφαλές θα πρέπει να είναι κατασκευασμένα από φύλλο χάλυβα, από αλουμίνιο τουλάχιστον 99% καθαρό ή από ένα κράμα με βάση το αλουμίνιο. Το υλικό θα πρέπει να είναι κατάλληλου τύπου και επαρκούς πάχους σε σχέση με τη χωρητικότητα του μπιτονιού και την προοριζόμενη χρήση του.

6.1.4.4.2 Τα στόμια των χαλύβδινων μπιτονιών θα πρέπει να είναι μηχανικά ραμμένα ή συγκολλημένα. Ραφές στο σώμα των χαλύβδινων μπιτονιών προοριζόμενων να περιέχουν περισσότερο από 40 λίτρα υγρού θα πρέπει να είναι συγκολλημένες. Ραφές στο σώμα μπιτονιών προοριζόμενων να μεταφέρουν 40 λίτρα ή λιγότερο θα πρέπει να είναι μηχανικά ραμμένες ή συγκολλημένες. Για αλουμινένια μπιτόνια, όλες οι ραφές θα πρέπει να είναι συγκολλημένες. Οι ραφές του στομίου, αν υπάρχουν, θα πρέπει να είναι ενισχυμένες με την εφαρμογή ενός ξεχωριστού ενισχυτικού δακτυλίου.

6.1.4.4.3 Ανοίγματα σε μη-μετακινούμενης κεφαλής μπιτόνια (3A1 και 3B1) δεν θα πρέπει να υπερβαίνουν τα 7 cm σε διάμετρο. Μπιτόνια με μεγαλύτερα ανοίγματα θεωρούνται ότι είναι του τύπου μετακινούμενης κεφαλής (3A2 και 3B2). Τα πώματα θα πρέπει να είναι έτσι σχεδιασμένα ώστε να παραμένουν ασφαλή και στεγανά υπό κανονικές συνθήκες μεταφοράς. Φλάντζες ή άλλα στοιχεία σφραγίσματος θα πρέπει να χρησιμοποιούνται με πώματα, εκτός αν το πώμα είναι από μόνο του στεγανό.

6.1.4.4.4 Αν τα υλικά που χρησιμοποιούνται για το σώμα, τις κεφαλές, τα πώματα και τα εξαρτήματα δεν είναι από μόνα τους συμβατά με τα περιεχόμενα προς μεταφορά, κατάλληλες εσωτερικές προστατευτικές επικαλύψεις θα πρέπει να εφαρμόζονται. Αυτές οι επικαλύψεις ή επεξεργασίες θα πρέπει να διατηρούν τις προστατευτικές τους ιδιότητες υπό κανονικές συνθήκες μεταφοράς.

6.1.4.4.5 Μέγιστη χωρητικότητα μπιτονιού: 60 λίτρα.

6.1.4.4.6 Μέγιστο καθαρό βάρος: 120 kg.

6.1.4.5 **Βαρέλια από κόντρα πλακέ**

1D

6.1.4.5.1 Το ξύλο που χρησιμοποιείται θα πρέπει να είναι καλά ωριμασμένο, εμπορικά ξηρό και ελεύθερο από οποιοδήποτε ελάττωμα που είναι πιθανόν να μειώσει την αποτελεσματικότητα του βαρελιού για τον προοριζόμενο σκοπό. Εάν ένα υλικό άλλο από κόντρα πλακέ χρησιμοποιείται για την κατασκευή των κεφαλών, θα πρέπει να είναι ποιότητας ισοδύναμης με το κόντρα πλακέ.

6.1.4.5.2 Κόντρα πλακέ τουλάχιστον δύο φύλλων θα πρέπει να χρησιμοποιείται για το σώμα και κόντρα πλακέ τουλάχιστον τριών φύλλων για τις κεφαλές. Τα φύλλα θα πρέπει να είναι σφιχτά κολλημένα μαζί, με μία αδιάβροχη κόλλα, με τις ίνες τους εγκάρσιες.

6.1.4.5.3 Το σώμα και οι κεφαλές του βαρελιού και οι συνδέσεις τους θα πρέπει να είναι σχεδιασμού κατάλληλου για τη χωρητικότητα του βαρελιού και την προοριζόμενη χρήση του.

6.1.4.5.4 Για αποφυγή της μετακίνησης του περιεχομένου, τα καπάκια θα πρέπει να είναι επενδεδυμένα με χαρτί kraft ή κάποιο άλλο ισοδύναμο υλικό που θα πρέπει να είναι με ασφάλεια δεμένο στο καπάκι και να επεκτείνεται στο εξωτερικό κατά μήκος όλης της περιφέρειάς του.

6.1.4.5.5 Μέγιστη χωρητικότητα βαρελιού: 250 λίτρα.

6.1.4.5.6 Μέγιστο καθαρό βάρος: 400 kg.

6.1.4.6 (Διεγραμμένο)

6.1.4.7 **Βαρέλια από ίνες**

1G

6.1.4.7.1 Το σώμα του βαρελιού θα πρέπει να συνίσταται από πολλαπλά φύλλα από βαρύ χαρτί ή ινοσανίδες (χωρίς αυλακώσεις) σφιχτά κολλημένα ή φυλλαρισμένα μαζί και μπορεί να περιλαμβάνει ένα ή περισσότερα προστατευτικά στρώματα από βιτούμιο, κερωμένο χαρτί kraft, φύλλο μετάλλου, πλαστικό υλικό κ.λπ.

6.1.4.7.2 Οι κεφαλές θα πρέπει να είναι από φυσικό ξύλο, ινοσανίδες, μέταλλο, κόντρα πλακέ, πλαστικό ή άλλο κατάλληλο υλικό και μπορούν να περιλαμβάνουν ένα ή περισσότερα προστατευτικά στρώματα από βιτούμιο, κερωμένο χαρτί kraft, φύλλο μετάλλου, πλαστικό υλικό κ.λπ.

6.1.4.7.3 Το σώμα και οι κεφαλές του βαρελιού και οι συνδέσεις τους θα πρέπει να είναι σχεδιασμού κατάλληλου για τη χωρητικότητα του βαρελιού και την προοριζόμενη χρήση του.

6.1.4.7.4 Η συναρμολογημένη συσκευασία θα πρέπει να είναι επαρκώς αδιάβροχη έτσι ώστε να μην αποφυλλώνεται υπό κανονικές συνθήκες μεταφοράς.

6.1.4.7.5 Μέγιστη χωρητικότητα βαρελιού: 450 λίτρα.

6.1.4.7.6 Μέγιστο καθαρό βάρος: 400 kg.

6.1.4.8 Πλαστικά βαρέλια και μπιτόνια

1H1 βαρέλια, μη-μετακινούμενης κεφαλής
1H2 βαρέλια, μετακινούμενης κεφαλής
3H1 μπιτόνια, μη-μετακινούμενης κεφαλής
3H2 μπιτόνια, μετακινούμενης κεφαλής

6.1.4.8.1 Η συσκευασία θα πρέπει να είναι κατασκευασμένη από κατάλληλο πλαστικό υλικό και να είναι επαρκούς αντοχής σε σχέση με τη χωρητικότητα και την προοριζόμενη χρήση της. Εκτός από υλικό από ανακυκλωμένο πλαστικό όπως ορίζεται στην 1.2.1, κανένα χρησιμοποιημένο υλικό πέραν από υπολείμματα της παραγωγής ή απορρίμματα από την ίδια διαδικασία κατασκευής δεν μπορεί να χρησιμοποιείται. Η συσκευασία θα πρέπει να είναι επαρκώς ανθεκτική στη γήρανση και στην αποικοδόμηση που προκαλείται είτε από την περιεχόμενη ουσία ή από την υπεριώδη ακτινοβολία. Οποιαδήποτε διείσδυση της περιεχόμενης ουσίας, ή του υλικού από ανακυκλωμένο πλαστικό που χρησιμοποιείται για την παραγωγή νέας συσκευασίας, δεν θα πρέπει να συνιστά κίνδυνο υπό κανονικές συνθήκες μεταφοράς.

6.1.4.8.2 Αν απαιτείται προστασία έναντι υπεριώδους ακτινοβολίας, αυτή θα πρέπει να παρέχεται με την προσθήκη αιθάλης ή άλλων κατάλληλων πιγμέντων ή αναστολέων. Αυτά τα πρόσθετα θα πρέπει να είναι συμβατά με το περιεχόμενο και να παραμένουν αποτελεσματικά καθ' όλη τη ζωή της συσκευασίας. Όπου χρησιμοποιούνται αιθάλη, πιγμέντα ή αναστολείς, πέραν εκείνων που χρησιμοποιούνται στην κατασκευή του ελεγμένου τύπου σχεδιασμού, ο επανέλεγχος μπορεί να παραλείπεται εάν η περιεκτικότητα της αιθάλης δεν υπερβαίνει το 2% κατά βάρος ή αν η περιεκτικότητα της χρωστικής δεν υπερβαίνει το 3% κατά βάρος. Η περιεκτικότητα των αναστολέων της υπεριώδους ακτινοβολίας δεν περιορίζεται.

6.1.4.8.3 Πρόσθετα που εξυπηρετούν σκοπούς άλλους από την προστασία έναντι υπεριώδους ακτινοβολίας μπορούν να συμπεριλαμβάνονται στη σύνθεση του πλαστικού υλικού υπό την προϋπόθεση ότι δεν επηρεάζουν δυσμενώς τις χημικές και φυσικές ιδιότητες του υλικού της συσκευασίας. Σε τέτοιες περιπτώσεις, ο επανέλεγχος μπορεί να παραλείπεται.

6.1.4.8.4 Το πάχος τοιχωμάτων σε κάθε σημείο της συσκευασίας θα πρέπει να είναι κατάλληλο για τη χωρητικότητα της και την προοριζόμενη χρήση της, λαμβανομένων υπόψη των καταπονήσεων στις οποίες κάθε σημείο υπόκειται.

6.1.4.8.5 Τα ανοίγματα για πλήρωση, άδειασμα και εξαερισμό στα σώματα ή τις κεφαλές των μη-μετακινούμενης κεφαλής βαρελιών (1H1) και μπιτονιών (3H1) δεν θα πρέπει να υπερβαίνουν τα 7 cm σε διάμετρο. Βαρέλια και μπιτόνια με μεγαλύτερα ανοίγματα θεωρούνται ότι είναι του τύπου μετακινούμενης κεφαλής (1H2, 3H2). Τα πώματα για ανοίγματα στα σώματα ή τις κεφαλές των βαρελιών και μπιτονιών θα πρέπει να είναι έτσι σχεδιασμένα και εφαρμοσμένα ώστε να παραμένουν ασφαλή και στεγανά υπό κανονικές συνθήκες μεταφοράς. Φλάντζες ή άλλα στοιχεία σφραγίσματος θα πρέπει να χρησιμοποιούνται με πώματα, εκτός αν το πώμα είναι από μόνο του στεγανό.

6.1.4.8.6 Οι συσκευές κλεισίματος για μετακινούμενης κεφαλής βαρέλια και μπιτόνια (1H2 και 3H2) θα πρέπει να είναι έτσι σχεδιασμένες και εφαρμοσμένες ώστε να παραμένουν ασφαλείς και στεγανές υπό κανονικές συνθήκες μεταφοράς. Οι φλάντζες θα πρέπει να χρησιμοποιούνται με όλες τις μετακινούμενες κεφαλές εκτός εάν ο σχεδιασμός του βαρελιού ή του μπιτονιού είναι τέτοιος ώστε, όπου οι μετακινούμενες κεφαλές είναι κατάλληλα ασφαλισμένες, το βαρέλι ή το μπιτόνι είναι από μόνο του στεγανό.

6.1.4.8.7 Η μέγιστη επιτρεπτή διεισδυτικότητα για εύφλεκτα υγρά θα πρέπει να είναι 0.008g/l.h στους 23 ^{o}C (βλέπε 6.1.5.7).

6.1.4.8.8 Όπου χρησιμοποιείται υλικό από ανακυκλωμένο πλαστικό για την παραγωγή νέας συσκευασίας, οι ειδικές ιδιότητες του ανακυκλωμένου υλικού θα πρέπει να είναι εξακριβώνονται και να τεκμηριώνονται τακτικά ως μέρος ενός προγράμματος διασφάλισης της ποιότητας αναγνωρισμένο από την Αρμόδια Αρχή. Το πρόγραμμα διασφάλισης ποιότητας θα πρέπει να περιλαμβάνει ένα αρχείο σωστής προ-διαλογής και επαλήθευσης πως η κάθε παρτίδα ανακυκλωμένου πλαστικού υλικού έχει τον κατάλληλο ρυθμό ροής τηγμένου, πυκνότητα, και εφελκυστική αντοχή διαρροής, σύμφωνα με τον τύπο σχεδιασμού κατασκευασμένου από τέτοιο ανακυκλωμένο υλικό. Αυτό απαραιτήτως περιλαμβάνει γνώσεις για το υλικό συσκευασίας από το οποίο προήλθαν τα ανακυκλωμένα πλαστικά, όπως επίσης και γνώση των προηγούμενων περιεχομένων αυτών των συσκευασιών αν αυτά τα προηγούμενα περιεχόμενα μπορούν να μειώσουν την ικανότητα μιας νέας συσκευασίας που έχει παραχθεί χρησιμοποιώντας αυτό το υλικό. Επιπλέον, το πρόγραμμα διασφάλισης ποιότητας του κατασκευαστή συσκευασιών υπό την 6.1.1.4 θα περιλαμβάνει τις επιδόσεις της δοκιμής μηχανικού τύπου σχεδιασμού της 6.1.5 για συσκευασίες κατασκευασμένες από την κάθε παρτίδα ανακυκλωμένου πλαστικού υλικού. Σε αυτή τη δοκιμή, η επίδοση στο στοίβαγμα μπορεί να επιβεβαιωθεί με κατάλληλη δοκιμή δυναμικής συμπίεσης αντί δοκιμών με στατικά φορτία.

ΣΗΜΕΙΩΣΗ: Το ISO 16103:2005 “Συσκευασίες – Συσκευασίες μεταφοράς για επικίνδυνα υλικά – Υλικά από ανακυκλωμένο πλαστικό” παρέχει πρόσθετη καθοδήγηση για τις διαδικασίες που πρέπει να επιτευχθούν για την εγκριση της χρήσης ανακυκλωμένου πλαστικού υλικού.

6.1.4.8.9 Μέγιστη χωρητικότητα βαρελιών και μπιτονιών:

1H1, 1H2: 450 λίτρα
3H1, 3H2: 60 λίτρα.

6.1.4.8.10 Μέγιστο καθαρό βάρος:

1H1, 1H2: 400 kg
3H1, 3H2: 120 kg.

6.1.4.9 Κιβώτια από φυσικό ξύλο

4C1 κοινά
4C2 με αδιαπέραστα τοιχώματα

6.1.4.9.1 Το ξύλο που χρησιμοποιείται θα πρέπει να είναι καλά ωριμασμένο, εμπορικά ξηρό και ελεύθερο από ελαττώματα που θα μπορούσαν σημαντικά να μειώσουν την ισχύ οποιουδήποτε μέρους του κιβωτίου. Η ισχύς του υλικού που χρησιμοποιείται και η μέθοδος κατασκευής θα πρέπει να είναι κατάλληλες για τη χωρητικότητα του κιβωτίου και την προοριζόμενη χρήση του. Οι κορυφές και οι πυθμένες μπορούν να είναι κατασκευασμένοι από αδιάβροχο ανασυσταμένο ξύλο τέτοιο όπως σκληρό ξύλο, νοβοπάν ή άλλος κατάλληλος τύπος.

6.1.4.9.2 Τα στερεώματα θα πρέπει να είναι ανθεκτικά στη δόνηση που συμβαίνει υπό κανονικές συνθήκες μεταφοράς. Κάρφωμα των ινών των άκρων θα πρέπει να αποφεύγεται όποτε είναι πρακτικώς δυνατόν. Οι συνδέσεις που είναι πιθανόν να καταπονηθούν σημαντικά θα πρέπει να είναι κατασκευασμένες με τη χρήση πριτσινωμένων ή δακτυλιοειδών καρφιών ή ισοδύναμων στερεωμάτων.

6.1.4.9.3 Κιβώτιο 4C2: κάθε μέρος θα πρέπει να αποτελείται από ένα κομμάτι ή κάτι ισοδύναμο. Μέρη θεωρούνται ισοδύναμα με ένα κομμάτι όταν χρησιμοποιείται μία από τις παρακάτω μεθόδους κολλημένου μονταρίσματος: Άρθρωση Lindermann, άρθρωση τύπου γλώσσα-και-εγκοπή, άρθρωση ship-lap ή άρθρωση αρμού, ή σύνδεση λαβής με τουλάχιστον δύο αυλακωτά μεταλλικά στερεώματα σε κάθε άρθρωση.

6.1.4.9.4 Μέγιστο καθαρό βάρος: 400 kg.

6.1.4.10 Κιβώτια από κόντρα πλακέ

4D

6.1.4.10.1 Το κόντρα πλακέ που χρησιμοποιείται θα πρέπει να είναι τουλάχιστον 3-φυλλο. Θα πρέπει να είναι κατασκευασμένο από καλά ωριμασμένο περιστροφικά κομμένο, σε φέτες ή πριονισμένο φύλλο αντικολλητού, εμπορικά ξηρό και ελεύθερο από ελαττώματα που θα μπορούσαν να μειώσουν σημαντικά την ισχύ του κιβωτίου. Τα κιβώτια θα πρέπει να είναι σφιχτά καρφωμένα ή ασφαλισμένα στις γωνίες ή τα άκρα ή να είναι μονταρισμένα με άλλες εξίσου κατάλληλες συσκευές.

6.1.4.10.2 Μέγιστο καθαρό βάρος: 400 kg.

6.1.4.11 Κιβώτια από ανασυσταμένο ξύλο

4F

6.1.4.11.1 Τα τοιχώματα των κιβωτίων θα πρέπει να είναι κατασκευασμένα από αδιάβροχο ανασυσταμένο ξύλο τέτοιο όπως σκληρό ξύλο, νοβοπάν ή άλλον κατάλληλο τύπο. Η ισχύς του υλικού που χρησιμοποιείται και η μέθοδος κατασκευής θα πρέπει να είναι κατάλληλες για τη χωρητικότητα του κιβωτίου και της προοριζόμενης χρήσης του.

6.1.4.11.2 Άλλα μέρη των κιβωτίων μπορούν να είναι κατασκευασμένα από άλλο κατάλληλο υλικό.

6.1.4.11.3 Τα κιβώτια θα πρέπει να είναι μονταρισμένα με ασφάλεια μέσω κατάλληλων συσκευών.

6.1.4.11.4 Μέγιστο καθαρό βάρος: 400 kg.

6.1.4.12 Κιβώτια από ινοσανίδες

4G

6.1.4.12.1 Γερή και καλής ποιότητας στερεή ή διπλής όψης αυλακωτή ινοσανίδα (μονών ή πολλαπλών τοιχωμάτων) θα πρέπει να χρησιμοποιείται, κατάλληλη για τη χωρητικότητα και την προοριζόμενη χρήση του κιβωτίου. Η αντίσταση στο νερό της εξωτερικής επιφάνειας θα πρέπει να είναι τέτοια ώστε η αύξηση σε βάρος, όπως μετράται σε μία δοκιμή που διεξάγεται σε μία περίοδο 30 λεπτών με τη μέθοδο προσδιορισμού της απορρόφησης νερού Cobb, να μην είναι μεγαλύτερη από 155 g/m2 – βλέπε ISO 535:1991. Θα πρέπει να έχει κατάλληλη ποιότητα λυγίσματος. Οι ινοσανίδες θα πρέπει να είναι κομμένες, ζαρωμένες χωρίς ρωγμές και αυλακωμένες έτσι ώστε να επιτρέπουν το μοντάρισμα χωρίς τσάκισμα, σχίσιμο της επιφάνειας ή αδικαιολόγητο φούσκωμα. Η ράβδωση των αυλακωτών ινοσανίδων θα πρέπει να είναι σφιχτά κολλημένη στις όψεις.

6.1.4.12.2 Τα άκρα των κιβωτίων μπορούν να έχουν ένα ξύλινο πλαίσιο ή να είναι εξ ολοκλήρου από ξύλο ή άλλο κατάλληλο υλικό. Ενισχύσεις των ξύλινων ράβδων στερέωσης ή άλλο κατάλληλο υλικό μπορεί να χρησιμοποιείται.

6.1.4.12.3 Οι κατασκευαστικές συνδέσεις στο σώμα των κιβωτίων θα πρέπει να είναι τυλιγμένες με κολλητική ταινία, να είναι περιτυλιγμένες και κολλημένες, ή να είναι περιτυλιγμένες και ραμμένες με μεταλλικούς συνδετήρες. Οι περιτυλιγμένες συνδέσεις θα πρέπει να έχουν κατάλληλη επένδυση.

6.1.4.12.4 Όπου το κλείσιμο επιτυγχάνεται με κόλλημα ή περιτύλιγμα με ταινία, μια αδιάβροχη κόλλα θα πρέπει να χρησιμοποιείται.

6.1.4.12.5 Τα κιβώτια θα πρέπει να σχεδιασμένα ώστε να παρέχουν καλή προσαρμογή στα περιεχόμενα.

6.1.4.12.6 Μέγιστο καθαρό βάρος: 400 kg.

6.1.4.13 Πλαστικά κιβώτια

4H1 κιβώτια από τεταμένο πλαστικό
4H2 κιβώτια από στερεό πλαστικό

6.1.4.13.1 Το κιβώτιο θα πρέπει να είναι κατασκευασμένο από κατάλληλο πλαστικό υλικό και να είναι επαρκούς αντοχής σε σχέση με τη χωρητικότητα και την προοριζόμενη χρήση του. Το κιβώτιο θα πρέπει να είναι

επαρκώς ανθεκτικό στη γήρανση και στην υποβάθμιση που δημιουργείται είτε από την περιεχόμενη ουσία είτε από υπεριώδη ακτινοβολία.

6.1.4.13.2 Ένα κιβώτιο από τεταμένο πλαστικό θα πρέπει να περιλαμβάνει δύο μέρη κατασκευασμένα από ένα χυτό τεταμένο πλαστικό υλικό, ένα κατώτερο μέρος που περιέχει κοιλώματα για τις εσωτερικές συσκευασίες και ένα κορυφαίο μέρος που καλύπτει και συνδέεται με το κατώτερο μέρος. Οι κορυφαίοι και κατώτεροι τομείς θα πρέπει να είναι σχεδιασμένοι έτσι ώστε οι εσωτερικές συσκευασίες να προσαρμόζονται άνετα. Το κάλυμμα του κλεισίματος για οποιαδήποτε εσωτερική συσκευασία δεν θα πρέπει να είναι σε επαφή με το εσωτερικό του κορυφαίου μέρους αυτού του κιβωτίου.

6.1.4.13.3 Για αποστολή, ένα κιβώτιο από τεταμένο πλαστικό θα πρέπει να είναι κλεισμένο με αυτοκόλλητη ταινία που έχει αρκετή ελαστική αντοχή για την παρεμπόδιση του ανοίγματος του κιβωτίου. Η κολλητική ταινία θα πρέπει να είναι ανθεκτική στις καιρικές συνθήκες και η κόλλα της να είναι συμβατή με το τεταμένο πλαστικό υλικό του κιβωτίου. Άλλες συσκευές κλεισίματος τουλάχιστον εξίσου αποτελεσματικές μπορούν να χρησιμοποιούνται.

6.1.4.13.4 Για κιβώτια από στερεό πλαστικό, η προστασία έναντι υπεριώδους ακτινοβολίας, εάν απαιτείται, θα πρέπει να δίνεται με την προσθήκη αιθάλης ή άλλων κατάλληλων πιγμέντων ή αναστολέων. Αυτά τα πρόσθετα θα πρέπει να είναι συμβατά με το περιεχόμενο και να παραμένουν αποτελεσματικά καθ' όλη τη ζωή του κιβωτίου. Όπου χρησιμοποιείται αιθάλη, πιγμέντα ή αναστολείς πέραν εκείνων που χρησιμοποιούνται στην κατασκευή του ελεγμένου τύπου σχεδιασμού, ο επανέλεγχος μπορεί να παραλείπεται εάν η περιεκτικότητα σε αιθάλη δεν υπερβαίνει το 2% κατά βάρος ή εάν η περιεκτικότητα σε χρωστική δεν υπερβαίνει το 3% κατά βάρος. Δεν υπάρχει περιορισμός για την περιεκτικότητα σε αναστολείς της υπεριώδους ακτινοβολίας.

6.1.4.13.5 Πρόσθετα που εξυπηρετούν σκοπούς πέραν από την προστασία έναντι υπεριώδους ακτινοβολίας μπορούν να συμπεριλαμβάνονται στη σύνθεση του πλαστικού υλικού υπό την προϋπόθεση ότι δεν επηρεάζουν δυσμενώς τις χημικές και φυσικές ιδιότητες του υλικού του κιβωτίου. Σε τέτοιες περιπτώσεις, ο επανέλεγχος μπορεί να παραλείπεται.

6.1.4.13.6 Τα κιβώτια από στερεό πλαστικό θα πρέπει να έχουν συσκευές κλεισίματος κατασκευασμένες από κατάλληλο υλικό επαρκούς αντοχής και έτσι σχεδιασμένες ώστε να παρεμποδίζεται τυχόν ακούσιο άνοιγμα του κιβωτίου.

6.1.4.13.7 Όπου υλικό από ανακυκλωμένο πλαστικό χρησιμοποιείται για την παραγωγή νέας συσκευασίας, οι ειδικές ιδιότητες του ανακυκλωμένου υλικού θα πρέπει να εξακριβώνονται και να τεκμηριώνονται τακτικά ως μέρος ενός προγράμματος εξασφάλισης της ποιότητας αναγνωρισμένο από την Αρμόδια Αρχή. Το πρόγραμμα διασφάλισης ποιότητας θα πρέπει να περιλαμβάνει ένα αρχείο σωστής προ-διαλογής και επαλήθευσης πως η κάθε παρτίδα ανακυκλωμένου πλαστικού υλικού έχει τον κατάλληλο ρυθμό ροής τηγμένου, πυκνότητα, και εφελκυστική αντοχή διαρροής, σύμφωνα με τον τύπο σχεδιασμού κατασκευασμένου από τέτοιο ανακυκλωμένο υλικό. Αυτό απαραιτήτως περιλαμβάνει γνώσεις για το υλικό συσκευασίας από το οποίο προήλθαν τα ανακυκλωμένα πλαστικά, όπως επίσης και γνώση των προηγούμενων περιεχομένων αυτών των συσκευασιών αν αυτά τα προηγούμενα περιεχόμενα μπορούν να μειώσουν την ικανότητα μιας νέας συσκευασίας που έχει παραχθεί χρησιμοποιώντας αυτό το υλικό. Επιπλέον, το πρόγραμμα διασφάλισης ποιότητας του κατασκευαστή συσκευασιών υπό την 6.1.1.4 θα περιλαμβάνει τις επιδόσεις της δοκιμής μηχανικού τύπου σχεδιασμού της 6.1.5 για συσκευασίες κατασκευασμένες από την κάθε παρτίδα ανακυκλωμένου πλαστικού υλικού. Σε αυτή τη δοκιμή, η επίδοση στο στοίβαγμα μπορεί να επιβεβαιωθεί με κατάλληλη δοκιμή δυναμικής συμπίεσης αντί της δοκιμής στοιβάγματος σύμφωνα με την 6.1.5.6.

6.1.4.13.8 Μέγιστο καθαρό βάρος

4H1: 60 kg
4H2: 400 kg.

6.1.4.14 Κιβώτια από χάλυβα ή αλουμίνιο

4A χάλυβας
4B αλουμίνιο

6.1.4.14.1 Η αντοχή του μετάλλου και η κατασκευή του κιβωτίου θα πρέπει να είναι κατάλληλες για τη χωρητικότητα του κιβωτίου και την προοριζόμενη χρήση του.

6.1.4.14.2 Τα κιβώτια θα πρέπει να είναι επενδεδυμένα με ινοσανίδες ή τσόχινα κομμάτια συσκευασίας όπως απαιτείται ή θα πρέπει να έχουν εσωτερική επένδυση ή προστατευτικό κατάλληλου υλικού. Εάν διπλής ραφής μεταλλική επένδυση χρησιμοποιείται, μέτρα θα πρέπει να λαμβάνονται για την παρεμπόδιση της εισόδου των ουσιών, ειδικά εκρηκτικών, μέσα στις εσοχές των ραφών.

6.1.4.14.3 Τα πώματα μπορούν να είναι οποιουδήποτε κατάλληλου τύπου. Θα πρέπει να παραμένουν ασφαλισμένα υπό κανονικές συνθήκες μεταφοράς.

6.1.4.14.4 Μέγιστο καθαρό βάρος: 400 kg.

6.1.4.15 Υφασμάτινοι σάκοι

5L1 χωρίς εσωτερική επένδυση ή προστατευτικό
5L2 αδιαπέραστοι
5L3 αδιάβροχοι

6.1.4.15.1 Τα υφάσματα που χρησιμοποιούνται θα πρέπει να είναι καλής ποιότητας. Η αντοχή του υφάσματος και η κατασκευή του σάκου θα πρέπει να είναι κατάλληλες για τη χωρητικότητα του σάκου και της προοριζόμενης χρήσης του.

6.1.4.15.2 Σάκοι, αδιαπέραστοι, 5L2: ο σάκος θα πρέπει να είναι φτιαγμένος αδιαπέραστος, για παράδειγμα με τη χρήση:

(a) χαρτιού προσκολλημένου στην εσωτερική επιφάνεια του σάκου με αδιάβροχη κόλλα τέτοια όπως το βιτούμιο, ή

(b) πλαστικού φιλμ προσκολλημένου στην εσωτερική επιφάνεια του σάκου, ή

(c) μίας ή περισσότερων εσωτερικών επενδύσεων κατασκευασμένων από χαρτί ή πλαστικό υλικό.

6.1.4.15.3 Σάκοι, αδιάβροχοι, 5L3: για την παρεμπόδιση οποιασδήποτε εισόδου υγρασίας ο σάκος θα πρέπει να είναι φτιαγμένος αδιάβροχος, για παράδειγμα με τη χρήση:

(a) ξεχωριστών εσωτερικών επενδύσεων αδιάβροχου χαρτιού (π.χ. κερωμένο χαρτί kraft, πισσωμένο χαρτί ή χαρτί kraft επικαλυμμένο με πλαστικό), ή

(b) πλαστικού φιλμ προσκολλημένου στην εσωτερική επιφάνεια του σάκου, ή

(c) μίας ή περισσότερων εσωτερικών επενδύσεων κατασκευασμένων από πλαστικό υλικό.

6.1.4.15.4 Μέγιστο καθαρό βάρος: 50 kg.

6.1.4.16 Σάκοι από υφαντά πλαστικά

5H1 χωρίς εσωτερική επένδυση ή προστατευτικό
5H2 αδιαπέραστοι
5H3 αδιάβροχοι

6.1.4.16.1 Οι σάκοι θα πρέπει να είναι κατασκευασμένοι από τεντωμένες ταινίες ή τεντωμένα μονά νήματα κατάλληλου πλαστικού υλικού. Η αντοχή του υλικού που χρησιμοποιείται και η κατασκευή του σάκου θα πρέπει να είναι κατάλληλες για τη χωρητικότητα του σάκου και την προοριζόμενη χρήση του.

6.1.4.16.2 Εάν η ύφανση είναι επίπεδη, οι σάκοι θα πρέπει να σχηματίζονται με ράψιμο ή κάποια άλλη μέθοδο που να εξασφαλίζει το κλείσιμο του πυθμένα και μίας πλευράς. Εάν η ύφανση είναι σωληνοειδής, ο σάκος θα πρέπει να είναι κλεισμένος με ραφή, πλέξιμο ή κάποια άλλη εξίσου ανθεκτική μέθοδο κλεισίματος.

6.1.4.16.3 Σάκοι, αδιαπέραστοι, 5H2: ο σάκος θα πρέπει να είναι φτιαγμένος αδιαπέραστος, για παράδειγμα με:

(a) χαρτί ή ένα πλαστικό φιλμ προσκολλημένο στην εσωτερική επιφάνεια του σάκου, ή

(b) μία ή περισσότερες ξεχωριστές εσωτερικές επενδύσεις κατασκευασμένες από χαρτί ή πλαστικό υλικό.

6.1.4.16.4 Σάκοι, αδιάβροχοι, 5H3: για την παρεμπόδιση οποιασδήποτε εισόδου υγρασίας, ο σάκος θα πρέπει να είναι φτιαγμένος αδιάβροχος, π.χ. με:

(a) ξεχωριστές εσωτερικές επενδύσεις από αδιάβροχο χαρτί (π.χ. κερωμένο χαρτί kraft, διπλά πισσωμένο χαρτί kraft ή χαρτί kraft με πλαστική επένδυση),

(b) πλαστικό φιλμ προσκολλημένο στην εσωτερική ή εξωτερική επιφάνεια του σάκου, ή

(c) μία ή περισσότερες εσωτερικές πλαστικές επενδύσεις.

6.1.4.16.5 Μέγιστο καθαρό βάρος: 50 kg.

6.1.4.17 Σάκοι από πλαστικό φιλμ

5H4

6.1.4.17.1 Οι σάκοι θα πρέπει να είναι κατασκευασμένοι από κατάλληλο πλαστικό υλικό. Η αντοχή του υλικού που χρησιμοποιείται και η κατασκευή του σάκου θα πρέπει να είναι κατάλληλες για τη χωρητικότητα του σάκου και την προοριζόμενη χρήση του. Οι συνδέσεις και τα πώματα θα πρέπει να αντέχουν πιέσεις και χτυπήματα που σημειώνονται σε κανονικές συνθήκες μεταφοράς.

6.1.4.17.2 Μέγιστο καθαρό βάρος: 50 kg.

6.1.4.18 Σάκοι από χαρτί

5M1 πολλαπλών τοιχωμάτων
5M2 πολλαπλών τοιχωμάτων, αδιάβροχοι

6.1.4.18.1 Οι σάκοι θα πρέπει να είναι κατασκευασμένοι από κατάλληλο χαρτί kraft ή από ένα ισοδύναμο χαρτί με τουλάχιστον τρία φύλλα. Η αντοχή του χαρτιού και η κατασκευή των σάκων θα πρέπει να είναι κατάλληλες για τη χωρητικότητα του σάκου και την προοριζόμενη χρήση του. Οι συνδέσεις και τα πώματα θα πρέπει να είναι αδιαπέραστα.

6.1.4.18.2 Σάκοι 5M2: για την παρεμπόδιση της εισόδου υγρασίας, ένας σάκος τεσσάρων φύλλων ή περισσότερων θα πρέπει να είναι φτιαγμένος αδιάβροχος με τη χρήση είτε ενός ανθεκτικού στο νερό φύλλου ως ένα από τα δύο ακριανά φύλλα είτε ενός φραγμού του νερού κατασκευασμένου από κατάλληλο προστατευτικό υλικό μεταξύ των δύο ακριανών φύλλων. Ένας σάκος τριών φύλλων θα πρέπει να είναι φτιαγμένος αδιάβροχος με τη χρήση ανθεκτικού στο νερό φύλλου ως ακριανό φύλλο. Όπου υπάρχει κίνδυνος η περιεχόμενη ουσία να αντιδράσει με τη υγρασία ή όπου είναι συσκευασμένος ατμός, ένα αδιάβροχο φύλλο ή φραγμός, τέτοιος όπως διπλά πισσωμένο χαρτί kraft, χαρτί kraft με πλαστική επένδυση, πλαστικό φιλμ προσκολλημένο στην εσωτερική επιφάνεια του σάκου, ή μία ή περισσότερες εσωτερικές πλαστικές επενδύσεις, θα πρέπει επίσης να τοποθετούνται δίπλα στην ουσία. Οι συνδέσεις και τα πώματα θα πρέπει να είναι αδιάβροχα.

6.1.4.18.3 Μέγιστο καθαρό βάρος : 50 kg.

6.1.4.19 Σύνθετες συσκευασίες (πλαστικού υλικού)

6HA1 πλαστικό δοχείο με εξωτερικό χαλύβδινο βαρέλι
6HA2 πλαστικό δοχείο με εξωτερικό χαλύβδινο κλωβό ή κιβώτιο
6HB1 πλαστικό δοχείο με εξωτερικό αλουμινένιο βαρέλι
6HB2 πλαστικό δοχείο με εξωτερικό αλουμινένιο κλωβό ή κιβώτιο
6HC πλαστικό δοχείο με εξωτερικό ξύλινο δοχείο
6HD1 πλαστικό δοχείο με εξωτερικό βαρέλι από κόντρα πλακέ
6HD2 πλαστικό δοχείο με εξωτερικό κιβώτιο από κόντρα πλακέ
6HG1 πλαστικό δοχείο με εξωτερικό βαρέλι από ίνες
6HG2 πλαστικό δοχείο με εξωτερικό κιβώτιο από ινοσανίδες
6HH1 πλαστικό δοχείο με εξωτερικό πλαστικό βαρέλι
6HH2 πλαστικό δοχείο με εξωτερικό κιβώτιο από στερεό πλαστικό κιβώτιο

6.1.4.19.1 Εσωτερικό δοχείο

6.1.4.19.1.1 Οι απαιτήσεις των 6.1.4.8.1 και 6.1.4.8.4 έως 6.1.4.8.7 εφαρμόζονται για πλαστικά εσωτερικά δοχεία.

6.1.4.19.1.2 Το πλαστικό εσωτερικό δοχείο θα πρέπει να προσαρμόζεται άνετα μέσα στην εξωτερική συσκευασία, που θα πρέπει να είναι ελεύθερη από οποιαδήποτε προεξοχή που θα μπορούσε να γδάρει το πλαστικό υλικό.

6.1.4.19.1.3 Μέγιστη χωρητικότητα του εσωτερικού δοχείου:

6HA1, 6HB1, 6HD1, 6HG1, 6HH1:	250 λίτρα
6HA2, 6HB2, 6HC, 6HD2, 6HG2, 6HH2:	60 λίτρα.

6.1.4.19.1.4 Μέγιστο καθαρό βάρος:

6HA1, 6HB1, 6HD1, 6HG1, 6HH1:	400 kg
6HA2, 6HB2, 6HC, 6HD2, 6HG2, 6HH2:	75 kg.

6.1.4.19.2 Εξωτερική συσκευασία

6.1.4.19.2.1 Πλαστικό δοχείο με εξωτερικό χαλύβδινο ή αλουμινένιο βαρέλι 6HA1 ή 6HB1. Οι σχετικές απαιτήσεις της 6.1.4.1 ή 6.1.4.2, ως κατάλληλες, εφαρμόζονται για την κατασκευή της εξωτερικής συσκευασίας.

6.1.4.19.2.2 Πλαστικό δοχείο με εξωτερικό χαλύβδινο ή αλουμινένιο κλωβό ή κιβώτιο 6HA2 ή 6HB2. Οι σχετικές απαιτήσεις της 6.1.4.14 ισχύουν για την κατασκευή της εξωτερικής συσκευασίας.

6.1.4.19.2.3 Πλαστικό δοχείο με εξωτερικό ξύλινο κιβώτιο 6HC. Οι σχετικές απαιτήσεις της 6.1.4.9 ισχύουν για την κατασκευή της εξωτερικής συσκευασίας.

6.1.4.19.2.4 Πλαστικό δοχείο με εξωτερικό βαρέλι από κόντρα πλακέ 6HD1. Οι σχετικές απαιτήσεις της 6.1.4.5 ισχύουν για την κατασκευή της εξωτερικής συσκευασίας.

6.1.4.19.2.5 Πλαστικό δοχείο με εξωτερικό κιβώτιο από κόντρα πλακέ 6HD2. Οι σχετικές απαιτήσεις της 6.1.4.10 ισχύουν για την κατασκευή της εξωτερικής συσκευασίας.

6.1.4.19.2.6 Πλαστικό δοχείο με εξωτερικό βαρέλι από ίνες 6HG1. Οι απαιτήσεις των 6.1.4.7.1 έως 6.1.4.7.4 ισχύουν για την κατασκευή της εξωτερικής συσκευασίας.

6.1.4.19.2.7 Πλαστικό δοχείο με εξωτερικό κιβώτιο από ινοσανίδες 6HG2. Οι σχετικές απαιτήσεις της 6.1.4.12 ισχύουν για την κατασκευή της εξωτερικής συσκευασίας.

6.1.4.19.2.8 Πλαστικό δοχείο με εξωτερικό πλαστικό βαρέλι 6HH1. Οι απαιτήσεις των 6.1.4.8.1 έως 6.1.4.8.6 ισχύουν για την κατασκευή της εξωτερικής συσκευασίας.

6.1.4.19.2.9 Πλαστικά δοχεία με εξωτερικό κιβώτιο από στερεό πλαστικό (συμπεριλαμβανομένου συρρικνωμένου πλαστικού υλικού) 6HH2. Οι απαιτήσεις των 6.1.4.13.1 και 6.1.4.13.4 έως 6.1.4.13.6 ισχύουν για την κατασκευή της εξωτερικής συσκευασίας.

6.1.4.20 Σύνθετες συσκευασίες (γυαλί, πορσελάνη ή ψαμμάργιλος)

6PA1 δοχείο με εξωτερικό χαλύβδινο βαρέλι
6PA2 δοχείο με εξωτερικό χαλύβδινο κλωβό ή κιβώτιο
6PB1 δοχείο με εξωτερικό αλουμινένιο βαρέλι
6PB2 δοχείο με εξωτερικό αλουμινένιο κλωβό ή κιβώτιο
6PC δοχείο με εξωτερικό ξύλινο κιβώτιο
6PD1 δοχείο με εξωτερικό βαρέλι από κόντρα πλακέ
6PD2 δοχείο με εξωτερικό ψάθινο σκεπαστό κοφίνι
6PG1 δοχείο με εξωτερικό βαρέλι από ίνες
6PG2 δοχείο με εξωτερικό κιβώτιο από ινοσανίδες
6PH1 δοχείο με εξωτερική συσκευασία από τεταμένο πλαστικό
6PH2 δοχείο με εξωτερική συσκευασία από στερεό πλαστικό

6.1.4.20.1 Εσωτερικό δοχείο

6.1.4.20.1.1 Τα δοχεία θα πρέπει να είναι κατάλληλα μορφοποιημένα (με μορφή κυλίνδρου ή αχλαδιού) και να είναι κατασκευασμένα από καλής ποιότητας υλικό ελεύθερο από οποιοδήποτε ελάττωμα που θα μπορούσε να μειώσει την αντοχή τους. Τα τοιχώματα θα πρέπει να είναι επαρκώς παχιά σε κάθε σημείο και ελεύθερα από εσωτερικές καταπονήσεις.

6.1.4.20.1.2 Πλαστικά πώματα βιδωτού σπειρώματος, πώματα από τριμμένο γυαλί ή πώματα τουλάχιστον εξίσου αποτελεσματικά θα πρέπει να χρησιμοποιούνται ως πώματα για τα δοχεία. Οποιοδήποτε μέρος του πώματος που είναι πιθανόν να έλθει σε επαφή με το περιεχόμενο του δοχείου θα πρέπει να είναι ανθεκτικό σ' εκείνο το περιεχόμενο. Μέριμνα θα πρέπει να λαμβάνεται ώστε να εξασφαλίζεται ότι τα πώματα να είναι έτσι προσαρμοσμένα ώστε να είναι στεγανά και να είναι κατάλληλα ασφαλισμένα για να αποφεύγεται οποιαδήποτε χαλαρότητα κατά τη διάρκεια της μεταφοράς. Εάν εξαεριζόμενα πώματα είναι απαραίτητα, αυτά θα πρέπει να συμφωνούν με την 4.1.1.8.

6.1.4.20.1.3 Το δοχείο θα πρέπει να είναι σταθερά ασφαλισμένο στην εξωτερική συσκευασία με προστατευτικά και/ή απορροφητικά υλικά.

6.1.4.20.1.4 Μέγιστη χωρητικότητα του δοχείου: 60 λίτρα.

6.1.4.20.1.5 Μέγιστο καθαρό βάρος: 75 kg.

6.1.4.20.2 Εξωτερική συσκευασία

6.1.4.20.2.1 Δοχείο με εξωτερικό χαλύβδινο βαρέλι 6PA1. Οι σχετικές απαιτήσεις της 6.1.4.1 ισχύουν για την κατασκευή της εξωτερικής συσκευασίας. Το μετακινούμενο καπάκι που απαιτείται για αυτόν τον τύπο συσκευασίας μπορεί πάντως να είναι της μορφής ενός καψυλλίου.

6.1.4.20.2.2 Δοχείο με εξωτερικό χαλύβδινο κλωβό ή κιβώτιο 6PA2. Οι σχετικές απαιτήσεις της 6.1.4.14 ισχύουν για την κατασκευή της εξωτερικής συσκευασίας. Για κυλινδρικά δοχεία η εξωτερική συσκευασία θα πρέπει, όταν είναι όρθια, να σηκώνεται πάνω από το δοχείο και το πώμα του. Εάν ο κλωβός περιβάλλει ένα αχλαδόμορφο δοχείο και είναι ταιριαστού σχήματος, η εξωτερική συσκευασία θα πρέπει να είναι εξοπλισμένη με ένα προστατευτικό κάλυμμα (καψύλλιο).

6.1.4.20.2.3 Δοχείο με εξωτερικό αλουμινένιο βαρέλι 6PB1. Οι σχετικές απαιτήσεις της 6.1.4.2 ισχύουν για την κατασκευή της εξωτερικής συσκευασίας.

6.1.4.20.2.4 Δοχείο με εξωτερικό αλουμινένιο κλωβό ή κιβώτιο 6PB2. Οι σχετικές απαιτήσεις της 6.1.4.14 ισχύουν για την κατασκευή της εξωτερικής συσκευασίας.

6.1.4.20.2.5 Δοχείο με εξωτερικό ξύλινο κιβώτιο 6PC. Οι σχετικές απαιτήσεις της παραγράφου ισχύουν για την κατασκευή της εξωτερικής συσκευασίας.

6.1.4.20.2.6 Δοχείο με εξωτερικό βαρέλι από κόντρα πλακέ 6PD1. Οι σχετικές απαιτήσεις της 6.1.4.5 ισχύουν για την κατασκευή της εξωτερικής συσκευασίας.

6.1.4.20.2.7 Δοχείο με εξωτερικό ψάθινο κοφίνι 6PD2. Το ψάθινο κοφίνι θα πρέπει να είναι σωστά φτιαγμένο με υλικό καλής ποιότητας. Θα πρέπει να είναι εξοπλισμένο με προστατευτικό κάλυμμα (καψύλλιο) έτσι ώστε να προλαμβάνεται φθορά στο δοχείο.

6.1.4.20.2.8 Δοχείο με εξωτερικό βαρέλι από ίνες 6PG1. Οι σχετικές απαιτήσεις των 6.1.4.7.1 έως 6.1.4.7.4 ισχύουν για την κατασκευή της εξωτερικής συσκευασίας.

6.1.4.20.2.9 Δοχείο με εξωτερικό κιβώτιο από ινοσανίδες 6PG2. Οι σχετικές απαιτήσεις της 6.1.4.12 ισχύουν για την κατασκευή της εξωτερικής συσκευασίας.

6.1.4.20.2.10 Δοχείο με εξωτερική συσκευασία από τεταμένο πλαστικό ή στερεό πλαστικό (6PH1 ή 6PH2). Τα υλικά και των δύο εξωτερικών συσκευασιών θα πρέπει να ικανοποιούν τις σχετικές απαιτήσεις της 6.1.4.13. Η συσκευασία από στερεό πλαστικό θα πρέπει να είναι κατασκευασμένη από υψηλής πυκνότητας πολυαιθυλένιο ή άλλο συγκρίσιμο πλαστικό υλικό. Το μετακινούμενο καπάκι για αυτόν τον τύπο συσκευασίας μπορεί πάντως να είναι της μορφής καψυλλίου.

6.1.4.21 Συνδυασμένες συσκευασίες

Οι σχετικές απαιτήσεις της 6.1.4 για τις εξωτερικές συσκευασίες προς χρήση, εφαρμόζονται.

ΣΗΜΕΙΩΣΗ: Για τις εσωτερικές και εξωτερικές συσκευασίες προς χρήση, βλέπε τις σχετικές οδηγίες συσκευασίας στο Κεφάλαιο 4.1.

6.1.4.22 Ελαφρού περιτυπώματος μεταλλικές συσκευασίες

0A1 μη-μετακινούμενης κεφαλής
0A2 μετακινούμενης κεφαλής

6.1.4.22.1 Το φύλλο μετάλλου για το σώμα και τα άκρα θα πρέπει να είναι από κατάλληλο χάλυβα και ενός περιτυπώματος κατάλληλου για τη χωρητικότητα και την προοριζόμενη χρήση της συσκευασίας.

6.1.4.22.2 Οι συνδέσεις θα πρέπει να είναι συγκολλημένες, τουλάχιστον με διπλή ραφή με τοποθέτηση λωρίδας ή παραγόμενες με μία μέθοδο που εξασφαλίζει έναν παρόμοιο βαθμό αντοχής και στεγανότητας.

6.1.4.22.3 Εσωτερικές επικαλύψεις από ψευδάργυρο, κασσίτερο, λάκα κ.λπ. θα πρέπει να είναι σκληρές και θα πρέπει να επικολλούνται στο χάλυβα σε κάθε σημείο, συμπεριλαμβανομένων των πωμάτων.

6.1.4.22.4 Ανοίγματα για πλήρωση, άδειασμα και εξαερισμό στα σώματα ή τις κεφαλές των μη-μετακινούμενης κεφαλής (0A1) συσκευασιών δεν θα πρέπει να υπερβαίνουν τα 7 cm σε διάμετρο. Συσκευασίες με μεγαλύτερα ανοίγματα θα πρέπει να θεωρούνται ότι είναι του τύπου μετακινούμενης κεφαλής (0A2).

6.1.4.22.5 Τα πώματα των μη-μετακινούμενης κεφαλής συσκευασιών (0A1) θα πρέπει είτε να είναι του τύπου βιδωτού σπειρώματος είτε να είναι ικανά να ασφαλίζονται με μία βιδωτή συσκευή ή μία συσκευή τουλάχιστον εξίσου αποτελεσματική. Τα πώματα των μετακινούμενης κεφαλής συσκευασιών (0A2) θα πρέπει να είναι έτσι σχεδιασμένα και προσαρμοσμένα ώστε να μένουν σταθερά κλεισμένα και οι συσκευασίες να παραμένουν στεγανές σε κανονικές συνθήκες μεταφοράς.

6.1.4.22.6 Μέγιστη χωρητικότητα συσκευασιών: 40 λίτρα.

6.1.4.22.7 Μέγιστο καθαρό βάρος: 50 kg.

6.1.5 Απαιτήσεις δοκιμών για συσκευασίες

6.1.5.1 Εκτέλεση και συχνότητα των δοκιμών

6.1.5.1.1 Ο τύπος σχεδιασμού κάθε συσκευασίας θα πρέπει να δοκιμάζεται όπως περιγράφεται στην 6.1.5 σύμφωνα με τις διαδικασίες που έχουν καθοριστεί από την αρμόδια αρχή επιτρέποντας τη διανομή του σήματος και θα εγκρίνεται υπό της αρμόδιας αρχής.

6.1.5.1.2 Κάθε τύπος σχεδιασμού συσκευασίας θα πρέπει να περνά επιτυχώς τις δοκιμές που περιγράφονται στο παρόν κεφάλαιο πριν από τη χρήση της. Ένας τύπος σχεδιασμού συσκευασίας ορίζεται από το σχέδιο, το μέγεθος, το υλικό και το πάχος, τον τρόπο κατασκευής και συσκευασίας, αλλά μπορεί να περιλαμβάνει διάφορες επιφανειακές επεξεργασίες. Επίσης περιλαμβάνει συσκευασίες που διαφέρουν από τον τύπο σχεδιασμού μόνον στο μικρότερο ύψος σχεδιασμού.

6.1.5.1.3 Οι δοκιμές θα πρέπει να επαναλαμβάνονται σε δείγματα της παραγωγής σε διαστήματα που καθορίζονται από την Αρμόδια Αρχή. Για τέτοιες δοκιμές σε συσκευασίες από χαρτί ή ινοσανίδες, η προετοιμασία σε συνθήκες περιβάλλοντος θεωρείται ισοδύναμη με τις απαιτήσεις της 6.1.5.2.3.

6.1.5.1.4 Οι δοκιμές θα πρέπει επίσης να επαναλαμβάνονται μετά από κάθε τροποποίηση που αλλάζει το σχεδιασμό, το υλικό ή τον τρόπο κατασκευής μιας συσκευασίας.

6.1.5.1.5 Η Αρμόδια Αρχή μπορεί να επιτρέπει τη δειγματοληπτική δοκιμή των συσκευασιών που διαφέρουν μόνον σε δευτερεύοντα σημεία από τον ελεγχόμενο τύπο, π.χ. μικρότερα μεγέθη εσωτερικών συσκευασιών ή εσωτερικές συσκευασίες μικρότερου καθαρού βάρους και συσκευασίες τέτοιες όπως βαρέλι, σάκοι και κιβώτια που παράγονται με μικρές μειώσεις στην(στις) εξωτερική(ές) διάσταση(διαστάσεις).

6.1.5.1.6 (Δεσμευμένο)

ΣΗΜΕΙΩΣΗ: Για τις συνθήκες συναρμολόγησης διαφορετικών εσωτερικών συσκευασιών σε μία εξωτερική συσκευασία και για επιτρεπτές αποκλίσεις βλέπε 4.1.1.5.1.

6.1.5.1.7 Είδη ή εσωτερικές συσκευασίες οποιουδήποτε τύπου για στερεά ή υγρά μπορούν να μοντάρονται και να μεταφέρονται χωρίς δοκιμή σε μία εξωτερική συσκευασία υπό τους παρακάτω όρους:

(a) Η εξωτερική συσκευασία θα πρέπει να έχει επιτυχώς ελεγχθεί σύμφωνα με την 6.1.5.3 με εύθραυστες (π.χ. γυάλινες) εσωτερικές συσκευασίες που περιέχουν υγρά με τη χρήση του ύψους πτώσης για την ομάδα συσκευασίας I.

(b) Το συνολικό συνδυασμένο μικτό βάρος των εσωτερικών συσκευασιών δεν θα πρέπει να υπερβαίνει το μισό του μικτού βάρους των εσωτερικών συσκευασιών που χρησιμοποιούνται για τη δοκιμή πτώσης στο (a) παραπάνω.

(c) Το πάχος του προστατευτικού υλικού μεταξύ των εσωτερικών συσκευασιών και του εξωτερικού της συσκευασίας δεν θα πρέπει να μειώνεται κάτω από το αντίστοιχο πάχος στην αρχικά ελεγχόμενη συσκευασία. Και εάν μία μόνη εσωτερική συσκευασία είχε χρησιμοποιηθεί στην αρχική δοκιμή, το πάχος του προστατευτικού μεταξύ των εσωτερικών συσκευασιών δεν θα πρέπει να είναι μικρότερο από το πάχος του προστατευτικού μεταξύ του εξωτερικού της συσκευασίας και της εσωτερικής συσκευασίας στην αρχική δοκιμή. Εάν είτε λιγότερες είτε μικρότερες εσωτερικές συσκευασίες χρησιμοποιούνται (συγκρινόμενες με τις εσωτερικές συσκευασίες που χρησιμοποιούνται στη δοκιμή πτώσης) αρκετό πρόσθετο προστατευτικό υλικό θα πρέπει να χρησιμοποιείται για την κατάληψη των κενών χώρων.

(d) Η εξωτερική συσκευασία θα πρέπει να έχει περάσει επιτυχώς τη δοκιμή στοιβάγματος στην 6.1.5.6 όταν είναι κενή. Το συνολικό βάρος ίδιων κόλων θα πρέπει να βασίζεται στο συνδυασμένο βάρος των εσωτερικών συσκευασιών που χρησιμοποιούνται για τη δοκιμή πτώσης στο (a) παραπάνω.

(e) Εσωτερικές συσκευασίες που περιέχουν υγρά θα πρέπει να είναι πλήρως περιβεβλημένες με αρκετή ποσότητα απορροφητικού υλικού για την απορρόφηση όλου του υγρού περιεχομένου των εσωτερικών συσκευασιών.

(f) Εάν η εξωτερική συσκευασία είναι προοριζόμενη να περιέχει εσωτερικές συσκευασίες για υγρά και δεν είναι στεγανή, ή είναι προοριζόμενη να περιέχει εσωτερικές συσκευασίες για στερεά και δεν είναι αδιαπέραστη, ένα μέσον συγκράτησης οποιουδήποτε υγρού ή στερεού περιεχομένου στην περίπτωση διαρροής θα πρέπει να υπάρχει στη μορφή στεγανής επένδυσης, πλαστικού σάκου ή άλλου εξίσου αποτελεσματικού μέσου συγκράτησης. Για συσκευασίες που περιέχουν υγρά, το απορροφητικό υλικό που απαιτείται στο (e) θα πρέπει να τοποθετείται μέσα στο μέσον συγκράτησης του υγρού περιεχομένου

(g) Οι συσκευασίες θα επισημαίνονται σύμφωνα με την 6.1.3 ως ελεγμένες για λειτουργία συνδυασμένων συσκευασιών της Ομάδας Συσκευασίας I. Το επισημασμένο μικτό βάρος σε κιλά θα πρέπει να είναι το άθροισμα του βάρους των εξωτερικών συσκευασιών συν το μισό του βάρους της(των) εσωτερικής(ών) συσκευασίας(ών) όπως χρησιμοποιούνται για τη δοκιμή πτώσης που αναφέρεται στο (a) παραπάνω. Ένα τέτοιο σήμα θα πρέπει να περιέχει ένα γράμμα "V" όπως περιγράφεται στην 6.1.2.4.

6.1.5.1.8 Η Αρμόδια Αρχή μπορεί σε οποιονδήποτε χρόνο να απαιτήσει απόδειξη, με διεξαγωγή δοκιμών σύμφωνα με αυτό το Τμήμα, ότι οι σειριακά παραγόμενες συσκευασίες ικανοποιούν τις απαιτήσεις για τις δοκιμές του σχεδιασμού τύπου. Για λόγους επιβεβαίωσης αρχεία τέτοιων δοκιμών θα πρέπει να διατηρούνται.

6.1.5.1.9 Εάν μια εσωτερική επεξεργασία ή επένδυση απαιτείται για λόγους ασφαλείας, αυτή θα πρέπει να διατηρεί τις προστατευτικές της ιδιότητες ακόμα και μετά τις δοκιμές.

6.1.5.1.10 Υπό την προϋπόθεση ότι η ισχύς των αποτελεσμάτων των δοκιμών δεν επηρεάζονται και με την έγκριση της Αρμόδιας Αρχής, διάφορες δοκιμές μπορούν να γίνουν σε ένα δείγμα.

6.1.5.1.11 Συσκευασίες συλλογής

Οι συσκευασίες διασφάλισης (βλέπε 1.2.1) θα πρέπει να δοκιμάζονται και να φέρουν επισήμανση σύμφωνα με τις απαιτήσεις που εφαρμόζονται στις συσκευασίες της ομάδας συσκευασίας II που προορίζονται για τη μεταφορά στερεών ή εσωτερικών συσκευασιών, εκτός όπως παρακάτω:

(a) Η ουσία δοκιμής που χρησιμοποιείται κατά την εκτέλεση των δοκιμών θα πρέπει να είναι νερό και οι συσκευασίες θα πρέπει να γεμίζονται όχι λιγότερο του από 98% της μέγιστης χωρητικότητάς τους. Επιτρέπεται η χρήση προσθέτων, τέτοιων όπως σάκοι από μολυβένια σκάγια, για την απόκτηση του απαραίτητου συνολικού βάρους κόλου, για όσο είναι τοποθετημένα έτσι ώστε τα αποτελέσματα της δοκιμής να μην επηρεάζονται. Εναλλακτικά, κατά την εκτέλεση της δοκιμής πτώσης, το ύψος πτώσης μπορεί να ποικίλει σύμφωνα με την 6.1.5.3.5 (b).

(b) Οι συσκευασίες θα πρέπει, επιπλέον, θα πρέπει να έχουν επιτυχώς υποβληθεί σε δοκιμή στεγανότητας στα 30 kPa, με τα αποτελέσματα αυτής της δοκιμής να απεικονίζονται στην αναφορά δοκιμής που απαιτείται από την 6.1.5.8 και

(c) Οι συσκευασίες θα πρέπει να φέρουν σήμανση με το γράμμα "T" όπως περιγράφεται στην 6.1.2.4.

6.1.5.2 Προετοιμασία των συσκευασιών για δοκιμή

6.1.5.2.1 Οι δοκιμές θα πρέπει να διεξάγονται σε συσκευασίες προετοιμασίες όπως για μεταφορά συμπεριλαμβανομένων, όσον αφορά σε συνδυασμένες συσκευασίες, των εσωτερικών συσκευασιών που χρησιμοποιούνται. Εσωτερικά ή μόνα δοχεία ή συσκευασίες θα πρέπει να γεμίζονται έως όχι λιγότερο από το 98% της μέγιστης χωρητικότητας τους για υγρά ή το 95% για στερεά. Για συνδυασμένες συσκευασίες όπου η εσωτερική συσκευασία είναι σχεδιασμένη να μεταφέρει υγρά και στερεά, ξεχωριστή δοκιμή απαιτείται τόσο για υγρό, όσο και για στερεό περιεχόμενο. Οι ουσίες ή τα είδη προς μεταφορά στις συσκευασίες μπορούν να αντικαθίστανται από άλλες ουσίες ή είδη εκτός όπου αυτά θα καθιστούσαν τα αποτελέσματα των δοκιμών μη ισχύοντα. Για στερεά, όταν μία άλλη ουσία χρησιμοποιείται, αυτή θα πρέπει να έχει τα ίδια φυσικά χαρακτηριστικά (βάρος, κόκκο, μέγεθος κ.λπ.) όπως η ουσία προς μεταφορά. Επιτρέπεται η χρήση προσθέτων, τέτοιων όπως σάκοι από μολυβένια σκάγια, για την απόκτηση του απαραίτητου συνολικού βάρους κόλου, για όσο είναι τοποθετημένα έτσι ώστε τα αποτελέσματα της δοκιμής να μην επηρεάζονται.

6.1.5.2.2 Στις δοκιμές πτώσης για υγρά, όταν μία άλλη ουσία χρησιμοποιείται, η σχετική πυκνότητα και το ιξώδες θα πρέπει να είναι παρόμοια με εκείνα της ουσίας προς μεταφορά. Νερό μπορεί επίσης να χρησιμοποιείται για τη δοκιμή πτώσης υγρού υπό τους όρους στην 6.1.5.3.5.

6.1.5.2.3 Συσκευασίες από χαρτί ή ινοσανίδες θα πρέπει να τοποθετούνται για τουλάχιστον 24 ώρες σε μία ατμόσφαιρα που έχει ελεγχόμενη θερμοκρασία και σχετική υγρασία (r.h.). Υπάρχουν τρεις δυνατότητες, μία από τις οποίες θα πρέπει να επιλέγεται. Η προτιμώμενη ατμόσφαιρα είναι 23 ± 2 °C και 50% ± 2% r.h. Οι δύο άλλες δυνατότητες είναι 20 ± 2 °C και 65% ± 2% r.h. ή 27 ± 2 °C και 65% ± 2% r.h.

ΣΗΜΕΙΩΣΗ: Οι μέσες τιμές θα πρέπει να πέφτουν μέσα σ' αυτά τα όρια. Βραχυπρόθεσμες διακυμάνσεις και περιορισμοί στη μέτρηση μπορούν να προκαλούν διαφοροποίηση των μεμονωμένων μετρήσεων κατά έως ±5% σχετική υγρασία χωρίς σημαντική επίδραση στην επαναληψιμότητα της δοκιμής.

6.1.5.2.4 (Δεσμευμένο)

6.1.5.2.5 Για να ελεγχθεί ότι η χημική συμβατότητά τους με τα υγρά είναι αρκετή, πλαστικά βαρέλια και μπιτόνια σύμφωνα με την 6.1.4.8 και εάν είναι απαραίτητο σύνθετες συσκευασίες (πλαστικού υλικού) σύμφωνα με την 6.1.4.19 θα πρέπει να υπόκεινται σε αποθήκευση σε θερμοκρασία περιβάλλοντος για έξι μήνες, κατά τη διάρκεια του οποίου χρόνου τα δείγματα δοκιμής θα πρέπει να διατηρούνται γεμισμένα με τα εμπορεύματα που είναι προοριζόμενα να μεταφέρουν.

Για τις πρώτες και τις τελευταίες 24 ώρες αποθήκευσης, τα δείγματα δοκιμής θα πρέπει να τοποθετούνται με το πώμα προς τα κάτω. Πάντως, συσκευασίες εξοπλισμένες με εξαεριστήρα θα πρέπει να είναι έτσι τοποθετημένες σε κάθε περίπτωση για πέντε λεπτά μόνον. Μετά από αυτήν την αποθήκευση τα δείγματα δοκιμής θα πρέπει να υποβάλλονται στις δοκιμές που ορίζονται στις 6.1.5.3 έως 6.1.5.6.
Όταν είναι γνωστό ότι οι ιδιότητες αντοχής του πλαστικού υλικού των εσωτερικών δοχείων των σύνθετων συσκευασιών (πλαστικού υλικού) δεν μεταβάλλονται σημαντικά από τη δράση της πληρωτικής ουσίας, δεν θα είναι απαραίτητο να δοκιμάζεται ότι η χημική συμβατότητα είναι αρκετή.

Μία σημαντική μεταβολή στις ιδιότητες αντοχής σημαίνει:

(a) σαφή αύξηση της ευθραυστότητας, ή

(b) σημαντική μείωση στην ελαστικότητα, εκτός εάν σχετίζεται με μία όχι μικρότερη από ανάλογη αύξηση στην επιμήκυνση υπό φορτίο.

Όπου η συμπεριφορά του πλαστικού υλικού έχει αποδειχθεί με άλλα μέσα, ο παραπάνω έλεγχος της συμβατότητας μπορεί να παραλείπεται. Τέτοιες διαδικασίες θα πρέπει να είναι τουλάχιστον ισοδύναμες με τον παραπάνω έλεγχο συμβατότητας και να είναι αναγνωρισμένες από την Αρμόδια Αρχή.

ΣΗΜΕΙΩΣΗ: Για πλαστικά βαρέλια και μπιτόνια και σύνθετες συσκευασίες (πλαστικού υλικού) κατασκευασμένες από πολυαιθυλένιο, βλέπε επίσης 6.1.5.2.6 παρακάτω.

6.1.5.2.6 Για βαρέλια και μπιτόνια από πολυαιθυλένιο σύμφωνα με την 6.1.4.8 και εάν είναι απαραίτητο σύνθετες συσκευασίες από πολυαιθυλένιο σύμφωνα με την 6.1.4.19, η χημική συμβατότητα με τα υγρά που αναφέρονται στην 4.1.1.19 μπορεί να επιβεβαιώνεται ως ακολούθως με πρότυπα υγρά (βλέπε 6.1.6).

Τα πρότυπα υγρά είναι αντιπροσωπευτικά για τις διεργασίες φθοράς στο πολυαιθυλένιο, καθώς μαλακώνουν, αστοχούν υπό τάση, μοριακή αποδόμηση και συνδυασμούς αυτών. Η επαρκής χημική συμβατότητα των συσκευασιών μπορεί να επιβεβαιώνεται με αποθήκευση των απαιτούμενων

δειγμάτων δοκιμής για τρεις εβδομάδες στους 40 °C με το(α) κατάλληλο(α) πρότυπο(α) υγρό(ά)· όπου αυτό το πρότυπο υγρό είναι νερό, αποθήκευση σύμφωνα με αυτή τη διαδικασία δεν απαιτείται. Αποθήκευση δεν απαιτείται ούτε για δείγματα δοκιμής, τα οποία χρησιμοποιούνται για τη δοκιμή στοιβάγματος, στην περίπτωση των πρότυπων υγρών «διάλυμα διάβρεξης» και «οξικό οξύ».

Για τις πρώτες και τις τελευταίες 24 ώρες αποθήκευσης, τα δείγματα δοκιμής θα πρέπει να τοποθετούνται με το πώμα προς τα κάτω. Πάντως, συσκευασίες εξοπλισμένες με συσκευή εξαερισμού θα πρέπει να είναι έτσι τοποθετημένες σε κάθε περίπτωση για πέντε λεπτά μόνον. Μετά από αυτήν την αποθήκευση, τα δείγματα δοκιμής θα πρέπει να υποβάλλονται στις δοκιμές που ορίζονται στις 6.1.5.3 έως 6.1.5.6.

Ο έλεγχος συμβατότητας για το υδροϋπεροξείδιο του τριτοταγούς βουτυλίου με περισσότερο από 40% περιεκτικότητα σε υπεροξείδιο και υπεροξοξικά οξέα της Κλάσης 5.2, δεν θα πρέπει να εκτελείται χρησιμοποιώντας πρότυπα υγρά. Για αυτές τις ουσίες, απόδειξη αρκετής χημικής συμβατότητας των δειγμάτων δοκιμής θα πρέπει να παρέχεται κατά τη διάρκειας μια αποθηκευτικής περιόδου έξι μηνών σε θερμοκρασία περιβάλλοντος με τις ουσίες που προορίζονται να μεταφέρουν.

Αποτελέσματα της διαδικασίας σύμφωνα με αυτή την παράγραφο από συσκευασίες πολυαιθυλένιου μπορούν να εγκριθούν για έναν ισοδύναμο τύπο σχεδιασμού, η εσωτερική επιφάνεια του οποίου είναι φθοριωμένη.

6.1.5.2.7 Για συσκευασίες από πολυαιθυλένιο σύμφωνα με την 6.1.5.2.6, που έχουν περάσει με επιτυχία τη δοκιμή της 6.1.5.2.6, είναι δυνατό να εγκριθούν ουσίες πλήρωσης διαφορετικές από αυτές σύμφωνα με την 4.1.1.19. Η έγκριση αυτή βασίζεται σε εργαστηριακούς ελέγχους[55] που αποδεικνύουν ότι η επίδραση τέτοιων ουσιών πλήρωσης πάνω στα δείγματα δοκιμής είναι μικρότερη από εκείνη του αντίστοιχου πρότυπου υγρού (ή υγρών) λαμβανομένων υπόψη των σχετικών διαδικασιών φθοράς. Οι ίδιοι όροι όπως εκείνοι που καθορίζονται στην 4.1.1.19.2 εφαρμόζονται όσον αφορά στη σχετική πυκνότητα και στην τάση ατμών.

6.1.5.2.8 Υπό την προϋπόθεση ότι οι ιδιότητες αντοχής των πλαστικών εσωτερικών συσκευασιών μίας συνδυασμένης συσκευασίας δεν μεταβάλλονται σημαντικά από τη δράση της πληρωτικής ουσίας, απόδειξη της χημικής συμβατότητας δεν είναι απαραίτητη. Μία σημαντική μεταβολή στις ιδιότητες αντοχής σημαίνει:

(a) σαφή αύξηση της ευθραυστότητας

(b) σημαντική μείωση στην ελαστικότητα, εκτός εάν σχετίζεται με μία όχι λιγότερο από ανάλογη αύξηση σε ελαστική επιμήκυνση.

6.1.5.3 Δοκιμή πτώσης [56]

---

[55] Εργαστηριακές δοκιμές για την πιστοποίηση της χημικής συμβατότητας του πολυαιθυλαίνιου σύμφωνα με την 6.1.5.2.6, που να αποδεικνύουν ότι η επίδραση των ουσιών πλήρωσης (ουσίες, μείγματα και προπαρασκευάσματα) είναι μικρότερη από αυτή των προτύπων υγρών που περιγράφονται στην 6.1.6, βλέπε τις οδηγίες στο μη-νομικό προσαρτημένο μέρος της Παρούσας Συμφωνίας δημοσιευμένης από τη Γραμματεία του OTIF.

[56] Βλέπε Πρότυπο ISO 2248.

6.1.5.3.1 Αριθμός δειγμάτων δοκιμής (ανά τύπο σχεδιασμού και κατασκευαστή) και κλίση πτώσης

Για άλλες πέραν από επίπεδες πτώσεις το κέντρο βάρους θα πρέπει να είναι κάθετα πάνω από το σημείο κρούσης.

Όπου περισσότερες από μία κλίσεις είναι δυνατές για μια δεδομένη δοκιμή πτώσης, η κλίση που είναι πιο πιθανόν να υπάρξει σε περίπτωση πτώσης της συσκευασίας θα πρέπει να χρησιμοποιείται.

Συσκευασία	**Αριθμ. δειγμάτων δοκιμής**	**Κλίση πτώσης**
(a) Χαλύβδινα βαρέλια Αλουμινένια βαρέλια Βαρέλια από μέταλλο άλλο από χάλυβα ή αλουμίνιο Χαλύβδινα μπιτόνια Αλουμινένια μπιτόνια Βαρέλια από κόντρα πλακέ Ξύλινα βαρέλια Βαρέλια από ίνες Πλαστικά βαρέλια και μπιτόνια Σύνθετες συσκευασίες που είναι στο σχήμα βαρελιού Ελαφρού περιτυπώματος μεταλλικές συσκευασίες	Έξι (τρία για κάθε πτώση)	**Πρώτη πτώση (με τη χρήση τριών δειγμάτων): η συσκευασία θα πρέπει χτυπάει το στόχο διαγώνια με την κεφαλή ή, εάν η συσκευασία δεν έχει κεφαλή, με μία περιφερειακή ραφή ή μία ακμή.** Δεύτερη πτώση (με τη χρήση των άλλων τριών δειγμάτων): η συσκευασία θα πρέπει να χτυπάει το στόχο με το ασθενέστερο μέρος που δεν έχει ελεγχθεί με την πρώτη πτώση, για παράδειγμα ένα πώμα ή, για μερικά κυλινδρικά βαρέλια, η συγκολλημένη διαμήκης ραφή του σώματος του βαρελιού.
(b) Κιβώτια από φυσικό ξύλο Κιβώτια από κόντρα πλακέ Κιβώτια από ανασυσταμένο ξύλο Κιβώτια από ινοσανίδες Πλαστικά κιβώτια Χαλύβδινα ή αλουμινένια κιβώτια Σύνθετες συσκευασίες που είναι στο σχήμα κιβωτίου	Πέντε (ένα για κάθε πτώση)	Πρώτη πτώση: με τον πυθμένα Δεύτερη πτώση: με την κορυφή Τρίτη πτώση: με τη μακριά πλευρά Τέταρτη πτώση: με την κοντή πλευρά Πέμπτη πτώση: με μία γωνία
(c) Σάκοι – μονού φύλου με πλευρική ραφή	Τρία (τρεις πτώσεις ανά σάκο)	Πρώτη πτώση: με μία πλατιά όψη Δεύτερη πτώση: με μία στενή όψη Τρίτη πτώση: με το άκρο του σάκου
(d) Σάκοι – μονού φύλλου χωρίς πλευρική ραφή, ή πολλαπλού φύλλου	Δύο (δύο πτώσεις ανά σάκο)	Πρώτη πτώση: με μία πλατιά όψη Δεύτερη πτώση: με το άκρο του σάκου
(e) Σύνθετες συσκευασίες (γυαλί, ψαμμάργιλος ή πορσελάνη), φέρουσες σήμανση με το σύμβολο "RID/ADR" σύμφωνα με την 6.1.3.1 (a) (ii) και έχουν σχήμα βαρελιού ή κιβωτίου	Τρία (ένα για κάθε πτώση)	Διαγώνια με το κάτω στόμιο, ή, εάν δεν υπάρχει στόμιο, με μία περιφερειακή ραφή ή την ακμή του πυθμένα.

6.1.5.3.2 Ειδική προετοιμασία των δειγμάτων δοκιμής για τη δοκιμή πτώσης

Η θερμοκρασία του δείγματος δοκιμής και του περιεχομένου του θα πρέπει να μειώνεται στους –18 °C ή χαμηλότερα για τις παρακάτω συσκευασίες:

(a) πλαστικά βαρέλια (βλέπε 6.1.4.8)

(b) πλαστικά μπιτόνια (βλέπε 6.1.4.8)

(c) πλαστικά κιβώτια άλλα εκτός από κιβώτια από τεταμένο πλαστικό (βλέπε 6.1.4.13)

(d) σύνθετες συσκευασίες (πλαστικού υλικού) (βλέπε 6.1.4.19) και

(e) συνδυασμένες συσκευασίες με πλαστικές εσωτερικές συσκευασίες, άλλες από πλαστικούς σάκους προοριζόμενους να περιέχουν στερεά ή είδη.

Όπου τα δείγματα δοκιμής προετοιμάζονται με αυτόν τον τρόπο, οι συνθήκες της 6.1.5.2.3 μπορούν να παραλείπονται. Τα υγρά δοκιμής θα πρέπει να διατηρούνται στην υγρή κατάσταση με την προσθήκη αντιψυκτικών εάν είναι απαραίτητο.

6.1.5.3.3 Οι συσκευασίες με αφαιρούμενο κάλυμμα για υγρά δεν ρίπτονται παρά μόνο τουλάχιστον 24 ώρες μετά την πλήρωση και κλείσιμο για να δοθεί χρόνος για τυχόν χαλάρωση του πώματος.

6.1.5.3.4 Στόχος

Ο στόχος θα πρέπει να είναι μία άκαμπτη και οριζόντια επιφάνεια και θα είναι:

- Ακέραιη και συμπαγής τόσο ώστε να είναι αμετακίνητη
- Επίπεδη, με μία επιφάνεια ελεύθερη από τοπικά ελαττώματα που θα μπορούσαν να επηρεάσουν τα αποτελέσματα δοκιμών
- Σταθερή αρκετά ώστε να μην παραμορφώνεται κάτω από συνθήκες δοκιμών και να μην καταστρέφεται από δοκιμές, και
- Αρκετά μεγάλη ώστε να διασφαλίζει ότι το κόλο δοκιμών πέφτει πλήρως επί της επιφανείας.

6.1.5.3.5 Ύψος πτώσης

Για στερεά και υγρά, αν η δοκιμή εκτελείται με το στερεό ή το υγρό προς μεταφορά ή με άλλη ουσία που έχει ουσιαστικά τα ίδια φυσικά χαρακτηριστικά:

Ομάδα Συσκευασίας I	Ομάδα Συσκευασίας II	Ομάδα Συσκευασίας III
1.8 m	1.2 m	0.8 m

Για υγρά σε μονές συσκευασίες και για τις εσωτερικές συσκευασίες σύνθετων συσκευασιών, όταν η δοκιμή εκτελείται με νερό:

Σημείωση: Ο όρος νερό περιλαμβάνει διαλύματα νερού / αντιπηκτικών με ελάχιστο ειδικό βάρος 0,95 για δοκιμές στους – 18 °C.

(a) όπου οι ουσίες προς μεταφορά έχουν σχετική πυκνότητα όχι μεγαλύτερη από l.2:

Ομάδα Συσκευασίας I	Ομάδα Συσκευασίας II	Ομάδα Συσκευασίας III
1.8 m	1.2 m	0.8 m

(b) όπου οι ουσίες προς μεταφορά έχουν σχετική πυκνότητα που υπερβαίνει το 1.2, το ύψος πτώσης θα πρέπει να υπολογίζεται στη βάση της σχετικής πυκνότητας (d) της ουσίας προς μεταφορά, στρογγυλοποιημένης στο πρώτο δεκαδικό, ως ακολούθως:

Ομάδα Συσκευασίας I	Ομάδα Συσκευασίας II	Ομάδα Συσκευασίας III
d × 1.5 (m)	d × 1.0 (m)	d × 0.67 (m)

(c) για ελαφρού περιτυπώματος μεταλλικές συσκευασίες, φέρουσες σήμανση με το σύμβολο "RID/ADR" σύμφωνα με την 6.1.3.1(a) (ii) προοριζόμενες για τη μεταφορά ουσιών που έχουν ιξώδες στους 23 °C μεγαλύτερο από 200 mm2/s (που αντιστοιχεί σ' ένα χρόνο ροής 30 δεύτερα με ένα ISO καψύλλιο ροής που έχει στόμιο αεριοπροώθησης με 6 mm διάμετρο σύμφωνα με το Πρότυπο ISO 2431-1993)

(i) εάν η σχετική πυκνότητα δεν υπερβαίνει το 1.2:

Ομάδα συσκευασίας II	*Ομάδα συσκευασίας III*
0.6 m	0.4 m

(ii) όπου οι ουσίες προς μεταφορά έχουν σχετική πυκνότητα (d) που υπερβαίνει το 1.2 το ύψος πτώσης θα πρέπει να υπολογίζεται πάνω στη βάση της σχετικής πυκνότητα (d) της ουσίας προς μεταφορά, στρογγυλοποιημένης στο πρώτο δεκαδικό, ως ακολούθως:

Ομάδα συσκευασίας II	*Ομάδα συσκευασίας III*
d × 0.5 m	d × 0.33 m

6.1.5.3.6 Κριτήρια για το πέρασμα της δοκιμής:

6.1.5.3.5.1 Κάθε συσκευασία που περιέχει υγρό θα πρέπει να είναι στεγανή όταν έχει υπάρξει ισορροπία μεταξύ των εσωτερικών και εξωτερικών πιέσεων, όμως για εσωτερικές συσκευασίες συνδυασμένων συσκευασιών και εκτός από εσωτερικά δοχεία σύνθετων συσκευασιών (γυαλί, πορσελάνη ή ψαμμάργιλο), φέροντα σήμανση με το σύμβολο "RID/ADR" σύμφωνα με την 6.1.3.1 (a) (ii) δεν είναι απαραίτητο οι πιέσεις να είναι εξισωμένες.

6.1.5.3.6.2 Όπου μία συσκευασία για στερεά υποβάλλεται σε δοκιμή πτώσης και η επάνω όψη της χτυπάει το στόχο, το δείγμα δοκιμής περνάει τη δοκιμή εάν όλο το περιεχόμενο συγκρατείται από μία εσωτερική συσκευασία ή εσωτερικό δοχείο (π.χ. έναν πλαστικό σάκο) ακόμα κι εάν το πώμα ενώ διατηρεί τη συγκρατητική του λειτουργία πάνω στην κορυφαία όψη του βαρελιού δεν είναι πια αδιαπέραστο.

6.1.5.3.6.3 Η εξωτερική συσκευασία μίας σύνθετης ή συνδυασμένης συσκευασίας δεν θα πρέπει να παρουσιάζει οποιαδήποτε φθορά ικανή να επηρεάσει την ασφάλεια στη μεταφορά. Δε θα πρέπει να υπάρχει διαρροή της πληρωτικής ουσίας από την (τις) εσωτερική (ές) συσκευασία (ες).

6.1.5.3.6.4 Ούτε το ακριανό φύλλο ενός σάκου ούτε η εξωτερική συσκευασία θα πρέπει να παρουσιάζουν οποιαδήποτε φθορά ικανή να επηρεάσει την ασφάλεια στη μεταφορά.

6.1.5.3.6.5 Μία μικρή έκκριση από το(τα) πώμα(τα) κατά την κρούση δεν θεωρείται ότι είναι αστοχία της συσκευασίας υπό την προϋπόθεση ότι δεν υπάρχει περαιτέρω διαρροή.

6.1.5.3.6.6 Δεν επιτρέπεται ρήγμα σε συσκευασίες για εμπορεύματα της Κλάσης 1 που θα επέτρεπε τη διαρροή ελεύθερων εκρηκτικών ουσιών ή ειδών από την εξωτερική συσκευασία.

6.1.5.4 Δοκιμή στεγανότητας

Η δοκιμή στεγανότητας θα πρέπει να πραγματοποιείται σε όλους τους τύπους σχεδιασμού των συσκευασιών προοριζόμενων να περιέχουν υγρά, πάντως, αυτή η δοκιμή δεν απαιτείται για

- εσωτερικές συσκευασίες συνδυασμένων συσκευασιών
- εσωτερικά δοχεία σύνθετων συσκευασιών (από γυαλί, πορσελάνη ή ψαμμάργιλο), φέροντα επισήμανση με το σύμβολο "RID/ADR" σύμφωνα με την 6.1.3.1 (a) (ii),
- ελαφρού περιτυπώματος μεταλλικές συσκευασίες, φέρουσες επισήμανση με το σύμβολο "RID/ADR" σύμφωνα με την 6.1.3.1 (a) (ii), προοριζόμενες για ουσίες με ιξώδες στους 23 °C που υπερβαίνει τα 200 mm^2/s.

6.1.5.4.1 Αριθμός δειγμάτων δοκιμής: τρία δείγματα δοκιμής ανά τύπο σχεδιασμού και κατασκευαστή

6.1.5.4.2 Ειδική προετοιμασία δειγμάτων δοκιμής για τη δοκιμή: τα εξαεριζόμενα πώματα είτε θα πρέπει να αντικαθίστανται από παρόμοια μη-εξαεριζόμενα πώματα ή ο εξαερισμός θα πρέπει να σφραγίζεται.

6.1.5.4.3 Μέθοδος δοκιμής και πίεση που πρέπει να εφαρμόζεται: οι συσκευασίες συμπεριλαμβανομένων των πωμάτων τους θα πρέπει να βυθίζονται κάτω από το νερό για 5 λεπτά ενώ μία εσωτερική πίεση αέρα εφαρμόζεται, η μέθοδος της βύθισης δεν θα πρέπει να επηρεάζει τα αποτελέσματα της δοκιμής.

Η πίεση αέρα (πίεση μετρητή) που εφαρμόζεται θα πρέπει να είναι:

Ομάδα Συσκευασίας I	**Ομάδα Συσκευασίας II**	**Ομάδα Συσκευασίας III**
Όχι μικρότερη από 30kPa (0.3 bar)	Όχι μικρότερη από 20 kPa (0.2 bar)	Όχι μικρότερη από 20 kPa (0.2 bar)

Άλλες μέθοδοι τουλάχιστον εξίσου αποτελεσματικές μπορούν να χρησιμοποιούνται.

6.1.5.4.4 Κριτήρια για το πέρασμα της δοκιμής: δεν θα πρέπει να υπάρχει διαρροή

6.1.5.5 Δοκιμή εσωτερικής πίεσης (υδραυλικής)

6.1.5.5.1 Συσκευασίες προς δοκιμή

Η δοκιμή εσωτερικής πίεσης (υδραυλικής) θα πρέπει να διεξάγεται σε όλους τους τύπους σχεδιασμού συσκευασιών από χάλυβα, αλουμίνιο και πλαστικό και σε όλες τις σύνθετες συσκευασίες προοριζόμενες να περιέχουν υγρά. Αυτός η δοκιμή δεν απαιτείται για:

- εσωτερικές συσκευασίες συνδυασμένων συσκευασιών

- εσωτερικά δοχεία σύνθετων συσκευασιών (από γυαλί, πορσελάνη ή ψαμμάργιλο), φέροντα επισήμανση με το σύμβολο "RID/ADR" σύμφωνα με την 6.1.3.1 (a) (ii),

- ελαφρού περιτυπώματος μεταλλικές συσκευασίες, φέρουσες επισήμανση με το σύμβολο "RID/ADR" σύμφωνα με την 6.1.3.1 (a) (ii) προοριζόμενες για ουσίες με ιξώδες στους 23 °C που υπερβαίνει τα 200 mm^2/s.

6.1.5.5.2 Αριθμός δειγμάτων δοκιμής: τρία δείγματα δοκιμής ανά τύπο σχεδιασμού και κατασκευαστή.

6.1.5.5.3 Ειδική προετοιμασία συσκευασιών για τη δοκιμή:

τα εξαεριζόμενα πώματα είτε θα πρέπει να αντικαθίστανται από παρόμοια μη-εξαεριζόμενα πώματα ή ο εξαερισμός θα πρέπει να σφραγίζεται.

6.1.5.5.4 Μέθοδος δοκιμής και πίεση που πρέπει να εφαρμόζεται: μεταλλικές συσκευασίες και σύνθετες συσκευασίες (από γυαλί, πορσελάνη ή ψαμμάργιλο), συμπεριλαμβανομένων των πωμάτων τους, θα πρέπει να υπόκεινται σε δοκιμή πίεσης για 5 λεπτά. Πλαστικές συσκευασίες και σύνθετες συσκευασίες (πλαστικού υλικού) συμπεριλαμβανομένων των πωμάτων τους, θα πρέπει να υπόκεινται σε δοκιμή πίεσης για 30 λεπτά. Αυτή η πίεση είναι εκείνη που πρέπει να συμπεριλαμβάνεται στη σήμανση που απαιτείται από την 6.1.3.1 (d). Ο τρόπος με τον οποίο οι συσκευασίες υποστηρίζονται δεν θα πρέπει να καθιστά άκυρη τη δοκιμή. Η πίεση θα πρέπει να εφαρμόζεται συνεχώς και ομοιόμορφα. Θα πρέπει να διατηρείται σταθερή καθ' όλη την περίοδο δοκιμής. Η υδραυλική πίεση (μετρητή) που εφαρμόζεται, όπως καθορίζεται από οποιαδήποτε από τις παρακάτω μεθόδους, θα πρέπει να είναι:

(a) όχι μικρότερη από τη συνολική πίεση πιεζομέτρου που μετριέται στη συσκευασία (δηλ. την τάση ατμών της πληρωτικής ουσίας και τη μερική πίεση του αέρα ή άλλων αδρανών αερίων, μείον 100 kPa) στους 55 °C, πολλαπλασιασμένη με έναν συντελεστή ασφάλειας 1.5. Αυτή η συνολική πίεση πιεζομέτρου θα πρέπει να προσδιορίζεται στη βάση ενός μέγιστου βαθμού πλήρωσης σύμφωνα με την 4.1.1.4 και μία θερμοκρασία πλήρωσης 15 °C ή

(b) όχι μικρότερη από 1.75 φορές την τάση ατμών στους 50 °C της ουσίας προς μεταφορά, μείον 100 kPa, αλλά με ελάχιστη πίεση δοκιμής 100 kPa, ή

(c) όχι μικρότερη από 1.5 φορές την τάση ατμών στους 55 °C της ουσίας προς μεταφορά, μείον 100 kPa, αλλά με ελάχιστη πίεση δοκιμής 100 kPa

6.1.5.5.5 Επιπλέον, συσκευασίες προοριζόμενες να περιέχουν ουσίες της Ομάδας Συσκευασίας I θα πρέπει να δοκιμάζονται σε μια ελάχιστη πίεση 250 kPa (μετρητή) για μια περίοδο δοκιμής 5 ή 30 λεπτών που εξαρτάται από το υλικό κατασκευής της συσκευασίας.

6.1.5.5.6 Κριτήρια για το πέρασμα της δοκιμής:

καμία συσκευασία δεν θα πρέπει να έχει διαρροή.

6.1.5.6 Δοκιμή στοιβάγματος

Όλοι οι τύποι σχεδιασμού των συσκευασιών πέραν των σάκων και πέραν των μη-στοιβάξιμων σύνθετων συσκευασιών (από γυαλί, πορσελάνη ή ψαμμάργιλο), φέροντες επισήμανση με το σύμβολο "RID/ADR" σύμφωνα με την 6.1.3.1 (a) (ii) θα πρέπει να υπόκεινται σε μια δοκιμή στοιβάγματος.

6.1.5.6.1 Αριθμός δειγμάτων δοκιμής: τρία δείγματα δοκιμής ανά τύπο σχεδιασμού και κατασκευαστή

6.1.5.6.2 Μέθοδος δοκιμής:

το δείγμα δοκιμής θα πρέπει να υπόκειται σε μία δύναμη εφαρμοζόμενη στην κορυφαία επιφάνεια του δείγματος δοκιμής ισοδύναμη με το συνολικό βάρος ίδιων κόλων που θα μπορούσαν να είναι στοιβαγμένες πάνω σ' αυτό κατά τη διάρκεια της μεταφοράς. Όπου τα περιεχόμενα του δείγματος δοκιμής είναι μη-επικίνδυνα υγρά με σχετική πυκνότητα διαφορετική από αυτή του υγρού προς μεταφορά, η δύναμη θα πρέπει να υπολογίζεται σε σχέση με την τελευταία. Το ελάχιστο ύψος της στοίβας συμπεριλαμβανομένου του δείγματος δοκιμής θα πρέπει να είναι 3 μέτρα. Η διάρκεια της δοκιμής θα πρέπει να είναι 24 ώρες, εκτός του ότι πλαστικά βαρέλια, μπιτόνια και σύνθετες συσκευασίες 6HH1 και 6HH2, προοριζόμενες για υγρά, θα πρέπει να υπόκεινται στη δοκιμή στοιβάγματος για μία περίοδο 28 ημερών σε μία θερμοκρασία όχι μικρότερη από 40 °C.

Για τη δοκιμή σύμφωνα με την 6.1.5.2.5, η αρχική πληρωτική ουσία θα πρέπει να χρησιμοποιείται. Για τη δοκιμή σύμφωνα με την 6.1.5.2.6, μια δοκιμή στοιβάγματος θα πρέπει να διεξάγεται με ένα πρότυπο υγρό.

6.1.5.6.3 Κριτήρια για το πέρασμα της δοκιμής:

κανένα δείγμα δοκιμής δεν θα πρέπει να έχει διαρροή. Σε σύνθετες συσκευασίες ή συνδυασμένες συσκευασίες, δεν θα πρέπει να υπάρχει διαρροή της πληρωτικής ουσίας από το εσωτερικό δοχείο ή την εσωτερική συσκευασία. Κανένα δείγμα δοκιμής δεν θα πρέπει να εμφανίζει οποιαδήποτε φθορά που θα μπορούσε δυσμενώς να επηρεάσει την ασφάλεια της μεταφοράς ή οποιαδήποτε παραμόρφωση που θα μπορούσε να μειώσει την αντοχή του ή να προκαλέσει αστάθεια στις στοίβες των κόλων. Οι πλαστικές συσκευασίες θα πρέπει να ψύχονται σε θερμοκρασία περιβάλλοντος πριν από την αξιολόγηση.

6.1.5.7 **Συμπληρωματική δοκιμή διαπερατότητας για πλαστικά βαρέλια και μπιτόνια σύμφωνα με την 6.1.4.8 και για σύνθετες συσκευασίες (πλαστικού υλικού) σύμφωνα με την 6.1.4.19 προοριζόμενες για τη μεταφορά υγρών που έχουν σημείο ανάφλεξης ≤ 60 °C, πέραν από συσκευασίες 6HA1.**

Συσκευασίες από πολυαιθυλένιο χρειάζεται να υπόκεινται σ' αυτή τη δοκιμή μόνον εάν είναι να εγκριθούν για τη μεταφορά βενζολίου, τολουολίου, ξυλένιου ή μειγμάτων και παρασκευασμάτων που περιέχουν εκείνες τις ουσίες.

6.1.5.7.1 Αριθμός δειγμάτων δοκιμής: τρεις συσκευασίες ανά τύπο σχεδιασμού και κατασκευαστή.

6.1.5.7.2 Ειδική προετοιμασία του δείγματος δοκιμής για τη δοκιμή:

τα δείγματα δοκιμής θα προ-αποθηκεύονται με την αρχική πληρωτική ουσία σύμφωνα με την 6.1.5.2.5, ή, για συσκευασίες από υψηλού μοριακού βάρους πολυαιθυλένιο, με το πρότυπο υγρό μείγμα υδρογονανθράκων (λευκό οινόπνευμα) σύμφωνα με την 6.1.5.2.6.

6.1.5.7.3 Μέθοδος δοκιμής:

τα δείγματα δοκιμής γεμισμένα με την ουσία για την οποία η συσκευασία είναι να εγκριθεί θα πρέπει να ζυγίζεται πριν και μετά από την αποθήκευση για 28 ημέρες στους 23 °C και 50% σχετική ατμοσφαιρική υγρασία. Για συσκευασίες από υψηλού μοριακού βάρους πολυαιθυλένιο, η δοκιμή μπορεί να διεξάγεται με το πρότυπο υγρό μείγμα υδρογονανθράκων (λευκό οινόπνευμα) στη θέση του βενζολίου, του τολουολίου ή του ξυλένιου.

6.1.5.7.4 Κριτήρια για το πέρασμα της δοκιμής:

η διαπερατότητα δεν θα πρέπει να υπερβαίνει τα 0.008 g/l.h.

6.1.5.8 **Αναφορά ελέγχου**

6.1.5.8.1 Μία αναφορά ελέγχου που περιέχει τουλάχιστον τα παρακάτω στοιχεία θα πρέπει να συντάσσεται και θα πρέπει να είναι διαθέσιμη στους χρήστες της συσκευασίας:

1. Ονομασία και διεύθυνση των εγκαταστάσεων ελέγχου,
2. Ονομασία και διεύθυνση του αιτούντος (όπου είναι κατάλληλο),
3. Ένα μοναδικό χαρακτηριστικό στοιχείο της αναφοράς ελέγχου,
4. Ημερομηνία της αναφοράς ελέγχου,
5. Κατασκευαστής της συσκευασίας,
6. Περιγραφή του τύπου σχεδιασμού της συσκευασίας (π.χ. διαστάσεις, υλικά, πώματα, πάχος, κ.λπ.), περιλαμβανομένης της μεθόδου κατασκευής (π.χ. καλούπωμα με φύσημα) και η οποία μπορεί να περιλαμβάνει σχέδιο(α) και/ή φωτογραφία(ες),
7. Μέγιστη χωρητικότητα,
8. Χαρακτηριστικά της περιεχομένης δοκιμής, π.χ. ιξώδες και σχετική πυκνότητα για υγρά και μέγεθος σωματιδίων για στερεά,
9. Περιγραφές των δοκιμών και αποτελέσματα,
10. Η αναφορά ελέγχου θα πρέπει να υπογράφεται με το όνομα και τη θέση του υπογράφοντος.

6.1.5.8.2 Η αναφορά ελέγχου θα πρέπει να περιέχει δηλώσεις ότι η συσκευασία προετοιμασμένη όπως για μεταφορά δοκιμάστηκε σύμφωνα με τις κατάλληλες απαιτήσεις αυτού του Τμήματος και ότι η χρήση άλλων μεθόδων συσκευασίας μπορούν να την καταστήσουν μη-ισχύουσα. Ένα αντίγραφο της αναφοράς ελέγχου θα πρέπει να είναι διαθέσιμο στην Αρμόδια Αρχή.

6.1.6 Πρότυπα υγρά για την επαλήθευση της δοκιμής χημικής συμβατότητας συσκευασιών από πολυαιθυλένιο, συμπεριλαμβανομένων IBC's, σύμφωνα με τις 6.1.5.2.6 και 6.5.6.3.5, αντίστοιχα

6.1.6.1 Τα παρακάτω πρότυπα υγρά θα πρέπει να χρησιμοποιούνται για αυτό το πλαστικό υλικό

(a) **Διάλυμα διάβρεξης** για ουσίες που προκαλούν σοβαρή θραύση στο πολυαιθυλένιο υπό καταπόνηση, ειδικά για όλα τα διαλύματα και παρασκευάσματα που περιέχουν παράγοντες διάβρεξης.

Ένα υδατικό διάλυμα με 1% από αλκυλοσουλφονικό βενζόλιο ή ένα υδατικό διάλυμα με 5% εννεαφαινολικό αιθυλεστέρα, το οποίο θα έχει προηγουμένως αποθηκευτεί για τουλάχιστο 14 ημέρες σε θερμοκρασία 40°C θα πρέπει να χρησιμοποιείται.

Η επιφανειακή τάση αυτού του διαλύματος θα πρέπει να είναι 31 έως 35 mN/m στους 23 °C.

Η δοκιμή στοιβάγματος θα πρέπει να διεξάγεται στη βάση μίας σχετικής πυκνότητας όχι μικρότερης από 1.20.

Έλεγχος συμβατότητας με οξικό οξύ δεν απαιτείται εάν επαρκή χημική συμβατότητα αποδεικνύεται με ένα διάλυμα διάβρεξης.

Για πληρωτικές ουσίες που προκαλούν θραύση στο πολυαιθυλένιο υπό καταπόνηση που είναι ανθεκτικό σε διάλυμα διάβρεξης, αρκετή χημική συμβατότητα μπορεί να αποδειχτεί μετά από προκαταρκτική αποθήκευση για τρεις εβδομάδες στους 40 °C σύμφωνα με την 6.1.5.2.6 αλλά με την αρχική πληρωτική ουσία.

(b) **Οξικό οξύ** για ουσίες και παρασκευάσματα που προκαλούν θραύση στο πολυαιθυλένιο υπό καταπόνηση, ειδικά για μονοκαρβοξυλικά οξέα και μονοσθενείς αλκοόλες.

Οξικό οξύ σε συγκέντρωση 98 έως 100 % θα πρέπει να χρησιμοποιείται.

Σχετική πυκνότητα = 1.05.

Η δοκιμή στοιβάγματος θα πρέπει να διεξάγεται στη βάση μίας σχετικής πυκνότητας όχι μικρότερης από 1.1.

Στην περίπτωση πληρωτικών ουσιών που προκαλούν φούσκωμα στο πολυαιθυλένιο περισσότερο από το οξικό οξύ και σε τέτοιο βαθμό ώστε το βάρος του πολυαιθυλένιου αυξάνεται κατά έως 4 %, επαρκής χημική συμβατότητα μπορεί να αποδεικνύεται μετά από προκαταρκτική αποθήκευση για τρεις εβδομάδες στους 40°C, σύμφωνα με την 6.1.5.2.6 αλλά με την αρχική πληρωτική ουσία.

(c) **Διάλυμα διάβρεξης κανονικού οξικού βουτυλεστέρα/ κανονικού οξικού βουτυλεστέρα-κορεσμένου** για ουσίες και παρασκευάσματα που προκαλούν φούσκωμα στο πολυαιθυλένιο σε τέτοιο βαθμό ώστε το βάρος του πολυαιθυλένιου να αυξάνεται κατά περίπου 4 % και στον ίδιο χρόνο προκαλούν θραύση υπό καταπόνηση, ειδικά για φυτικά-υγιεινά προϊόντα, υγρά χρώματα και εστέρες. Κανονικός οξικός βουτυλεστέρας σε συγκέντρωση 98 έως 100 % θα πρέπει να χρησιμοποιείται για προκαταρκτική αποθήκευση σύμφωνα με την 6.1.5.2.6.

Για τη δοκιμή στοιβάγματος σύμφωνα με την 6.1.5.6, ένα υγρό δοκιμής συνιστάμενο από ένα 1 έως 10 % υδατικό διάλυμα διάβρεξης αναμεμειγμένο με 2 % κανονικό οξικό βουτυλεστέρα σύμφωνα με το (a) παραπάνω θα πρέπει να χρησιμοποιείται.

Η δοκιμή στοιβάγματος θα πρέπει να διεξάγεται στη βάση μίας σχετικής πυκνότητας όχι μικρότερης από 1.0.

Στην περίπτωση πληρωτικών ουσιών που προκαλούν φούσκωμα στο πολυαιθυλένιο περισσότερο από τον κανονικό οξικό βουτυλεστέρα και σε τέτοιο βαθμό ώστε το βάρος του πολυαιθυλένιου να αυξάνεται κατά έως 7.5 %, επαρκής χημική συμβατότητα μπορεί να αποδεικνύεται μετά από προκαταρκτική αποθήκευση για τρεις εβδομάδες στους 40 ^{o}C, σύμφωνα με την 6.1.5.2.6 αλλά με την αρχική πληρωτική ουσία.

(d) **Μείγμα υδρογονανθράκων (λευκό οινόπνευμα)** για ουσίες και παρασκευάσματα που προκαλούν φούσκωμα σε πολυαιθυλένιο, ειδικά για υδρογονάνθρακες, εστέρες και κετόνες.

Ένα μείγμα υδρογονανθράκων που έχει σημείο βρασμού από 160 ^{o}C έως 220 ^{o}C, σχετική πυκνότητα 0.78-0.80, σημείο ανάφλεξης >50 ^{o}C και περιεκτικότητα σε αρωματικά 16 % έως 21 % θα πρέπει να χρησιμοποιείται.

Ο έλεγχος στοιβάγματος θα πρέπει να διεξάγεται στη βάση μίας σχετικής πυκνότητας όχι μικρότερης από 1.0.

Στην περίπτωση πληρωτικών ουσιών που προκαλούν φούσκωμα στο πολυαιθυλένιο σε τέτοιο βαθμό ώστε το βάρος του πολυαιθυλένιου να αυξάνεται κατά περισσότερο από 7.5 %, επαρκής χημική συμβατότητα μπορεί να αποδεικνύεται μετά από προκαταρκτική αποθήκευση για τρεις εβδομάδες στους 40 ^{o}C, σύμφωνα με την 6.1.5.2.6 αλλά με την αρχική πληρωτική ουσία.

(e) **Νιτρικό οξύ** για όλες τις ουσίες και παρασκευάσματα που έχουν οξειδωτική επίδραση στο πολυαιθυλένιο και που προκαλούν μοριακή αποικοδόμηση ίδια με ή μικρότερη από 55 % νιτρικό οξύ.

Νιτρικό οξύ σε συγκέντρωση όχι μικρότερη από 55 % θα πρέπει να χρησιμοποιείται.

Ο έλεγχος στοιβάγματος πρέπει να διεξάγεται στη βάση μίας σχετικής πυκνότητας όχι μικρότερης από 1.4.

Στην περίπτωση πληρωτικών ουσιών περισσότερο ισχυρά οξειδωτικών από 55 % νιτρικό οξύ ή που προκαλούν αποικοδόμηση του μοριακού βάρους συνεχίζουμε σύμφωνα με την 6.1.5.2.5.

Η περίοδος χρήσης θα πρέπει να καθορίζεται σε αυτές τις περιπτώσεις παρατηρώντας το βαθμό της φθοράς (π.χ. δύο χρόνια για νιτρικό οξύ σε περιεκτικότητα όχι μικρότερη από 55 %).

(f) **Νερό** για ουσίες που δεν προσβάλλουν το πολυαιθυλένιο σε οποιαδήποτε από τις περιπτώσεις που αναφέρονται στα (a) έως (e), ειδικά για ανόργανα οξέα και αλισίβες, υδατικά αλατούχα διαλύματα, πολυσθενείς αλκοόλες και οργανικές ουσίες σε υδατικό διάλυμα.

Ο έλεγχος στοιβάγματος θα πρέπει να διεξάγεται στη βάση μίας σχετικής πυκνότητας όχι μεγαλύτερης από 1.2.

Δοκιμή σχεδιασμού τύπου με νερό δεν απαιτείται εφ' όσον αποδεικνύεται ακριβής χημική συμβατότητα με διάλυμα διάβρεξης ή νιτρικό οξύ.

Κεφάλαιο 6.2

Απαιτήσεις για την κατασκευή και τον έλεγχο δοχείων πίεσης, δοχείων αερολυτών και μικρών δοχείων που περιέχουν αέριο (φύσιγγες αερίου) και φύσιγγες κυψελών καυσίμων που περιέχουν υγροποιημένο εύφλεκτο αέριο

6.2.1 Γενικές απαιτήσεις

ΣΗΜΕΙΩΣΗ: Τα δοχεία αερολυτών, μικρά δοχεία που περιέχουν αέριο (φύσιγγες αερίου) και φύσιγγες κυψελών καυσίμων που περιέχουν υγροποιημένο εύφλεκτο αέριο δεν υπόκεινται στις απαιτήσεις των 6.2.1 και 6.2.5.

6.2.1.1 Σχεδιασμός και κατασκευή

6.2.1.1.1 Τα δοχεία πίεσης και τα κλεισίματά τους θα πρέπει να σχεδιάζονται, να κατασκευάζονται, να δοκιμάζονται και να εξοπλίζονται κατά τέτοιο τρόπο ώστε να αντέχουν όλες τις συνθήκες, συμπεριλαμβανομένης της κόπωσης, στις οποίες θα υποβληθούν κατά τη διάρκεια της κανονικής χρήσης και κατά τη διάρκεια κανονικών συνθηκών μεταφοράς και χρήσης.

6.2.1.1.2 (Δεσμευμένο)

6.2.1.1.3 Σε καμία περίπτωση το ελάχιστο πάχος των τοιχωμάτων δεν θα είναι μικρότερο από εκείνο που ορίζεται στα τεχνικά πρότυπα σχεδιασμού και κατασκευής.

6.2.1.1.4 Για θερμοσυγκολλημένα δοχεία πίεσης, θα χρησιμοποιούνται μόνο μέταλλα που επιδέχονται θερμοκόλληση.

6.2.1.1.5 Η πίεση δοκιμών στους κυλίνδρους, σωλήνες, βαρέλια πίεσης και δέσμες κυλίνδρων θα είναι σύμφωνη με την οδηγία συσκευασίας P200 της 4.1.4.1. Η πίεση δοκιμής για κλειστά κρυογονικά δοχεία θα είναι σύμφωνη με την οδηγία συσκευασίας P203 της 4.1.4.1.

6.2.1.1.6 Δοχεία πίεσης συγκεντρωμένα σε δέσμες θα υποστηρίζονται κατασκευαστικά και θα συγκρατούνται μαζί σαν μία μονάδα. Τα δοχεία πίεσης θα πρέπει να ασφαλίζονται με τέτοιο τρόπο, ώστε να εμποδίζεται η μετακίνηση σε σχέση με τη δομική συναρμολόγηση και μετακίνηση που θα προκαλούσε συγκέντρωση επιζήμιων τοπικών τάσεων. Σωλήνες συναρμολογήσεων (π.χ. διανομέας, βαλβίδες και πιεζόμετρα) θα σχεδιάζονται και θα κατασκευάζονται με τρόπο ώστε να προστατεύονται από ζημίες προσκρούσεων και δυνάμεις που συνήθως προκαλούνται κατά τη μεταφορά. Οι πολλαπλές σωληνώσεις θα έχουν τουλάχιστον την ίδια πίεση δοκιμών όπως και οι κύλινδροι. Για τοξικά υγροποιημένα αέρια, κάθε δοχείο πίεσης θα φέρει μία βαλβίδα απομόνωσης για να διασφαλισθεί ότι κάθε δοχείο πίεσης μπορεί να πληρωθεί χωριστά και δεν μπορεί να επέλθει επικοινωνία των πιέσεων των περιεχομένων του δοχείου κατά τη διάρκεια της μεταφοράς.

ΣΗΜΕΙΩΣΗ: Τα τοξικά υγροποιημένα αέρια χαρακτηρίζονται από τους κωδικούς ταξινόμησης 2T, 2TF, 2TC, 2TO, 2TFC ή 2TOC.

6.2.1.1.7. Επαφή μεταξύ ανόμοιων μετάλλων που θα μπορούσε να επιφέρει ζημία με γαλβανική δράση θα αποφεύγεται.

6.2.1.1.8 Επιπρόσθετες απαιτήσεις για την κατασκευή κλειστών κρυογονικών δοχείων για υγροποιημένα αέρια υπό ψύξη.

6.2.1.1.8.1 Οι μηχανικές ιδιότητες του μετάλλου που χρησιμοποιείται θα προσδιορίζονται για κάθε δοχείο πίεσης, συμπεριλαμβανομένης της αντοχής σε χτυπήματα και το συντελεστή κάμψης.

ΣΗΜΕΙΩΣΗ: Αναφορικά με την αντοχή σε χτυπήματα, το υποτμήμα 6.8.5.3 δίνει λεπτομέρειες για απαιτήσεις δοκιμών που ενδεχομένως θα χρησιμοποιηθούν.

6.2.1.1.8.2. Τα δοχεία πίεσης θα είναι θερμικά μονωμένα. Η θερμική μόνωση θα πρέπει να προστατεύεται έναντι κρούσης μέσω κατάλληλου περιβλήματος. Εάν ο χώρος μεταξύ του δοχείου πίεσης και του περιβλήματος είναι κενός αέρος (μόνωση κενού), το περίβλημα θα σχεδιάζεται να αντέχει χωρίς μόνιμη παραμόρφωση εξωτερική πίεση τουλάχιστον 100 kPa (1 bar) υπολογισμένη σε συμφωνία με έναν αναγνωρισμένο τεχνικό κώδικα, ή μια υπολογισμένη κρίσιμη πίεση αστοχίας όχι μικρότερη από 200 kPa (2 bar) (πίεση μετρητή). Εάν το περίβλημα είναι τόσο κλειστό ώστε να είναι ερμητικό για αέριο (π.χ. στην περίπτωση μόνωσης κενού), θα πρέπει να υπάρχει μια συσκευή που να εμποδίζει την ανάπτυξη κάθε επικίνδυνης πίεσης στο μονωτικό επίπεδο, στο ενδεχόμενο ανεπαρκούς στεγανότητας του δοχείου πίεσης ή των εξαρτημάτων του. Η συσκευή θα εμποδίζει την εισχώρηση υγρασίας στη μόνωση.

6.2.1.1.8.3 Τα κλειστά κρυογενικά δοχεία που προορίζονται για τη μεταφορά υγροποιημένων αερίων υπό ψύξη με σημείο βρασμού κάτω από τους -182 °C σε ατμοσφαιρική πίεση δεν θα πρέπει να περιλαμβάνουν υλικά που μπορεί να αντιδράσουν με οξυγόνο ή με ατμόσφαιρες πλούσιες σε οξυγόνο με επικίνδυνο τρόπο, όταν είναι τοποθετημένα σε μέρη της θερμομόνωσης όπου υπάρχει κίνδυνος επαφής με οξυγόνο ή με υγρό εμπλουτισμένο σε οξυγόνο.

6.2.1.1.8.4 Τα κλειστά κρυογενικά δοχεία θα σχεδιάζονται και θα κατασκευάζονται με κατάλληλες διατάξεις ανύψωσης και ασφάλισης.

6.2.1.1.9 Πρόσθετες απαιτήσεις για την κατασκευή δοχείων πίεσης για ακετυλένιο

Τα δοχεία πίεσης για UN 1001, ακετυλένιο, διαλυμένο, και UN 3374 ακετυλένιο, χωρίς διαλύτη, θα πρέπει να είναι γεμισμένα με πορώδες υλικό, ομοιόμορφα κατανεμημένο, τύπου που να ικανοποιεί τις απαιτήσεις και τις δοκιμές που ορίζονται από την αρμόδια αρχή και το οποίο:

(a) Είναι συμβατό με το δοχείο πίεσης και δεν σχηματίζει επιβλαβείς ή επικίνδυνες ενώσεις είτε με το ακετυλένιο είτε με το διαλύτη στην περίπτωση του UN 1001 και

(b) Είναι ικανό να εμποδίσει την εξάπλωση της αποσυνθέσεως του ακετυλενίου στο πορώδες υλικό.

Στην περίπτωση του UN 1001, ο διαλύτης θα πρέπει να είναι συμβατός με το δοχείο πίεσης.

6.2.1.2. Υλικά

6.2.1.2.1 Τα υλικά από τα οποία είναι κατασκευασμένα τα δοχεία πίεσης και τα κλεισίματά τους που βρίσκονται σε άμεση επαφή με επικίνδυνα εμπορεύματα δεν θα επηρεάζονται ούτε θα αποδυναμώνονται από τα

επικίνδυνα εμπορεύματα που πρόκειται να μεταφέρουν και δεν θα προκαλούν επικίνδυνο αποτέλεσμα, π.χ. κατάλυση αντίδρασης ή αντίδραση με τα επικίνδυνα εμπορεύματα.

6.2.1.2.2 Τα δοχεία πίεσης και τα κλεισίματά τους θα κατασκευάζονται από υλικά που ορίζονται στα τεχνικά δεδομένα σχεδιασμού και κατασκευής και τις εφαρμόσιμες οδηγίες συσκευασίας για τις ουσίες που προορίζονται για μεταφορά στο δοχείο πίεσης. Τα υλικά θα είναι ανθεκτικά στην ψαθυρή θραύση και στις ρωγμές από καταπονήσεις λόγω διάβρωσης όπως αναφέρεται στα τεχνικά πρότυπα σχεδιασμού και κατασκευής.

6.2.1.3 Λειτουργικός εξοπλισμός

6.2.1.3.1 Βαλβίδες, σωληνώσεις και άλλα εξαρτήματα που υπόκεινται σε πίεση, εξαιρουμένων των συσκευών εκτόνωσης πίεσης, θα σχεδιάζονται και κατασκευάζονται με τρόπο ώστε η πίεση διαρρήξεως να είναι τουλάχιστον 1,5 φορές της πίεσης δοκιμών του δοχείου πίεσης.

6.2.1.3.2 Ο λειτουργικός εξοπλισμός θα είναι διαρθρωμένος ή σχεδιασμένος με τρόπο που θα εμποδίζει τη ζημία που θα προέκυπτε από την αποδέσμευση των περιεχομένων του δοχείου πίεσης κάτω από κανονικές συνθήκες διαχείρισης και μεταφοράς. Πολλαπλές σωληνώσεις που οδηγούν στις βαλβίδες αποκλεισμού θα είναι ικανοποιητικά εύκαμπτες ώστε να προστατεύουν τις βαλβίδες και τις σωληνώσεις από το σκίσιμο ή την αποδέσμευση των περιεχομένων των δοχείων πίεσης. Οι βαλβίδες πλήρωσης και εκκένωσης και οποιαδήποτε προστατευτικά πώματα θα πρέπει να μπορούν να εξασφαλιστούν έναντι ακούσιου ανοίγματος. Οι βαλβίδες θα προστατεύονται όπως ορίζεται στην 4.1.6.8.

6.2.1.3.3 Δοχεία πίεσης των οποίων η διαχείριση δεν μπορεί να γίνει με τα χέρια ή να κυλιστούν, θα είναι εξοπλισμένα με συσκευές (πέλματα, δακτυλίους και ταινίες) που θα εξασφαλίζουν ασφαλή διαχείρισή τους με μηχανικό μέσο και διευθετημένες κατά τέτοιο τρόπο ώστε να μην εξασθενεί η αντοχή και να μην προκαλούνται αδικαιολόγητες καταπονήσεις στο τοίχωμα του δοχείου.

6.2.1.3.4 Τα ατομικά δοχεία πίεσης θα είναι εφοδιασμένα με συσκευές εκτόνωσης της πίεσης όπως ορίζεται στη διάταξη συσκευασίας P200 (2) της 4.1.4.1 ή της 6.2.1.3.6.4 και της 6.2.1.3.6.5. Οι συσκευές εκτόνωσης της πίεσης θα σχεδιάζονται για να αποτρέπουν την είσοδο ξένων σωμάτων, τη διαρροή αερίου και την ανάπτυξη οιασδήποτε επικίνδυνης υπερβολικής πίεσης. Όταν οι συσκευές εκτόνωσης της πίεσης θα είναι τοποθετημένες επί οριζοντίων δοχείων πίεσης πολλαπλών σωληνώσεων πληρωμένων με εύφλεκτο αέριο, θα είναι διευθετημένες έτσι ώστε να εκκενώνονται στον ανοιχτό αέρα με τέτοιο τρόπο ώστε το διαφεύγον αέριο να μην προσκρούει επί του ιδίου του δοχείου κάτω από κανονικές συνθήκες μεταφοράς.

6.2.1.3.5 Τα δοχεία πίεσης των οποίων η πλήρωση μετριέται με τον όγκο θα είναι εφοδιασμένα με δείκτη στάθμης.

6.2.1.3.6 Επιπρόσθετες απαιτήσεις για κλειστά κρυογονικά δοχεία

6.2.1.3.6.1 Κάθε άνοιγμα πλήρωσης ή εκκένωσης ενός κλειστού κρυογονικού δοχείου που χρησιμοποιείται για τη μεταφορά εύφλεκτων υγροποιημένων αερίων υπό ψύξη θα είναι εφοδιασμένο με τουλάχιστον δύο αμοιβαίως ανεξάρτητες συσκευές απομόνωσης εν σειρά, η πρώτη εκ των οποίων θα ενεργεί σαν βαλβίδα διακοπής, η δε δεύτερη θα είναι ένα καπάκι ή ισοδύναμη συσκευή.

6.2.1.3.6.2 Για τμήματα σωληνώσεων τα οποία μπορεί να είναι κλειστά και στα δύο άκρα και όπου το υγρό προϊόν μπορεί να παγιδευθεί, μία μέθοδος αυτόματης εκτόνωσης πίεσης θα παρέχεται για να εμποδίζει τη συσσώρευση υπερβολικής πίεσης εντός της σωληνώσεως.

6.2.1.3.6.3 Κάθε σύνδεση σε ένα κλειστό κρυογονικό δοχείο θα σημαδεύεται ευκρινώς για να δείχνει τη λειτουργία του (π.χ. φάση ατμού ή υγρού).

6.2.1.3.6.4 Συσκευές εκτόνωσης πίεσης

6.2.1.3.6.4.1 Κάθε κλειστό κρυογονικό δοχείο θα είναι εφοδιασμένο τουλάχιστον με μία συσκευή εκτόνωσης πίεσης. Η συσκευή εκτόνωσης πίεσης θα είναι του τύπου που ανθίσταται ισχυρών δυνάμεων συμπεριλαμβανομένης της κυματοειδούς ώθησης.

6.2.1.3.6.4.2 Τα κλειστά κρυογονικά δοχεία μπορούν, επιπρόσθετα, να έχουν ένα εύθραυστο δίσκο παράλληλα με τις συσκευές με ελατήριο προκειμένου να ικανοποιούν τις απαιτήσεις της 6.2.1.3.6.5.

6.2.1.3.6.4.3 Οι συνδέσεις με τις συσκευές εκτόνωσης πίεσης θα είναι ικανοποιητικού μεγέθους ώστε να καθιστούν δυνατή την απαιτούμενη εκκένωση να περνάει χωρίς περιορισμό στη συσκευή εκτόνωσης πίεσης.

6.2.1.3.6.4.4 Όλα τα στόμια εισαγωγής συσκευών εκτόνωσης πίεσης θα είναι τοποθετημένα υπό συνθήκες μέγιστης πλήρωσης στο χώρο ατμών του κλειστού κρυογονικού δοχείου και οι συσκευές θα είναι τοποθετημένες έτσι ώστε να διασφαλίζεται η ανεμπόδιστη εκτόνωση του διαφεύγοντος ατμού.

6.2.1.3.6.5 Χωρητικότητα και διάταξη των συσκευών εκτόνωσης πίεσης

ΣΗΜΕΙΩΣΗ: Σε σχέση με τις συσκευές εκτόνωσης πίεσης των κλειστών κρυογονικών δοχείων, μέγιστη επιτρεπόμενη πίεση εργασίας (MAWP) σημαίνει τη μέγιστη αποτελεσματική επιτρεπτή πίεση μετρητή στο ανώτατο σημείο ενός φορτωμένου κλειστού κρυογονικού δοχείου σε θέση λειτουργίας συμπεριλαμβανομένης της μεγίστης εργασιακής πίεσης κατά τη διάρκεια πληρώσεως και εκκενώσεως.

6.2.1.3.6.5.1 Οι συσκευές εκτόνωσης πίεσης θα ανοίγουν αυτόματα σε πίεση όχι μικρότερη από τη MAWP και θα είναι εντελώς ανοιχτές σε πίεση ίση με 110 % της MAWP. Αυτές οι συσκευές θα κλείνουν, μετά την εκτόνωση, σε πίεση όχι μικρότερη από 10 % κάτω από την πίεση στην οποία αρχίζει η εκκένωση και θα παραμένουν κλειστές σε όλες τις μικρότερες πιέσεις.

6.2.1.3.6.5.2 Οι εύθραυστοι δίσκοι θα διαρρηγνύονται σε ονομαστική πίεση που είναι η χαμηλότερη είτε της πίεσης δοκιμών είτε 150% της MAWP.

6.2.1.3.6.5.3 Στην περίπτωση απώλειας κενού σε κλειστό κρυογονικό δοχείο η συνδυασμένη χωρητικότητα όλων των εγκατεστημένων συσκευών εκτόνωσης πίεσης θα είναι αρκετή ώστε η πίεση (συμπεριλαμβανομένης συσσώρευσης) μέσα στο κλειστό κρυογονικό δοχείο να μην υπερβεί το 120 % της MAWP.

6.2.1.3.6.5.4 Η απαιτούμενη ικανότητα των συσκευών εκτόνωσης πιέσεως θα υπολογίζεται σύμφωνα με έναν κωδικό καθιερωμένης τεχνικής αναγνωρισμένης από την αρμόδια αρχή[57].

6.2.1.4 Έγκριση δοχείων πίεσης

6.2.1.4.1 Η συμμόρφωση των δοχείων πίεσης θα αξιολογείται κατά το χρόνο της κατασκευής όπως απαιτείται από την αρμόδια αρχή. Τα δοχεία πίεσης θα επιθεωρούνται, δοκιμάζονται και εγκρίνονται από ένα όργανο επιθεώρησης. Τα τεχνικά έγγραφα θα περιλαμβάνουν πλήρεις προδιαγραφές επί του σχεδίου και της κατασκευής και πλήρη έγγραφα επί της βιομηχανικής παραγωγής και της δοκιμής.

[57] Βλ. για παράδειγμα CGA Publications S-1.2-2003 "Pressure Relief Device Standards – Part 2- Cargo and Portable Tanks for Compressed Gases" και S-1.1-2003 "Pressure Relief Device Standards – Part 1 – Cylinders for Compressed Gases".

6.2.1.4.2 Τα συστήματα ποιοτικής διασφάλισης θα ικανοποιούν τις απαιτήσεις της αρμόδιας αρχής.

6.2.1.5 Αρχική επιθεώρηση και δοκιμή

6.2.1.5.1 Τα καινούρια δοχεία πίεσης, εκτός από τα κλειστά κρυογονικά δοχεία, θα υπόκεινται σε δοκιμές και επιθεώρηση κατά και μετά την κατασκευή σύμφωνα με πρότυπα σχεδιασμού σε εφαρμογή, συμπεριλαμβανομένων των ακολούθων:

Σε ένα ικανό δείγμα δοχείων πίεσης:

(a) Δοκιμή των μηχανικών χαρακτηριστικών του υλικού κατασκευής

(b) Πιστοποίηση του ελάχιστου πάχους τοιχώματος

(c) Πιστοποίηση της ομοιογένειας του υλικού για κάθε παρτίδα κατασκευής

(d) Επιθεώρηση των εξωτερικών και εσωτερικών συνθηκών των δοχείων πίεσης

(e) Επιθεώρηση του σπειρώματος λαιμού

(f) Πιστοποίηση της συμμόρφωσης με το πρότυπο σχεδιασμού

Για όλα τα δοχεία πίεσης:

(g) Μία δοκιμή υδραυλικής πίεσης. Τα δοχεία πίεσης θα αντέχουν τη δοκιμή πίεσης χωρίς διάταση μεγαλύτερη από αυτή που επιτρέπουν οι προδιαγραφές σχεδιασμού.

ΣΗΜΕΙΩΣΗ: Με τη σύμφωνη γνώμη της αρμόδιας αρχής, η δοκιμή του υδραυλικού δοχείου μπορεί να αντικατασταθεί από μία δοκιμή με τη χρήση ενός αερίου, εκεί όπου αυτή η διαδικασία δεν περιλαμβάνει κανέναν κίνδυνο.

(h) Επιθεώρηση και αξιολόγηση των κατασκευαστικών ελαττωμάτων τα οποία είτε θα επιδιορθωθούν είτε θα χαρακτηρίσουν τα δοχεία πίεσης μη επισκευάσιμα. Στην περίπτωση θερμοσυγκολλημένων δοχείων πίεσης, ιδιαίτερη προσοχή θα δοθεί στην ποιότητα των συγκολλήσεων.

(i) Επιθεώρηση των σημάνσεων επί των δοχείων πίεσης

(j) Επιπλέον, τα δοχεία πίεσης προορισμένα για τη μεταφορά του UN 1001 ακετυλενίου, διαλυμένου, και UN 3374, ακετυλενίου, αδιάλυτου, θα πρέπει να υπόκεινται σε επιθεώρηση για να διασφαλιστεί η κατάλληλη εγκατάσταση και κατάσταση του πορώδους υλικού και, όπου απαιτείται, της ποσότητας του διαλύτη.

6.2.1.5.2 Οι επιθεωρήσεις και οι δοκιμές που ορίζονται στην 6.2.1.5.1 (a), (b), (d) και (f) θα πραγματοποιούνται σε επαρκές δείγμα κλειστών κρυογενικών δοχείων. Επιπλέον θα επιθεωρούνται οι συγκολλήσεις με ακτινογραφική, υπερηχητική ή άλλη κατάλληλη μη-καταστρεπτική μέθοδο δοκιμής επί δείγματος κλειστών κρυογενικών δοχείων σύμφωνα με τον ισχύοντα τύπο σχεδιασμού και πρότυπο κατασκευής. Αυτή η επιθεώρηση των συγκολλήσεων δεν ισχύει για τον χιτώνα.

Επιπλέον όλα τα κλειστά κρυογενικά δοχεία θα πρέπει να υπόκεινται στις αρχικές επιθεωρήσεις και δοκιμές που καθορίζονται στην 6.2.1.5.1 (g), (h), και (i), καθώς και στη δοκιμή στεγανότητας και σε δοκιμή ικανοποιητικής λειτουργίας του εξοπλισμού εξυπηρέτησης μετά τη συναρμολόγησή τους.

6.2.1.6 Περιοδική επιθεώρηση και δοκιμές

6.2.1.6.1 Τα επαναγεμιζόμενα δοχεία πίεσης, εκτός από τα κρυογονικά δοχεία, θα υπόκεινται σε περιοδικές επιθεωρήσεις και δοκιμές από ένα όργανο εξουσιοδοτημένο από την αρμόδια αρχή, σύμφωνα με τα ακόλουθα:

(a) Έλεγχο της εξωτερικής κατάστασης του δοχείου πίεσης και πιστοποίηση του εξοπλισμού και των εξωτερικών σημάνσεων

(b) Έλεγχο της εσωτερικής κατάστασης του δοχείου πίεσης (π.χ. εσωτερική επιθεώρηση, πιστοποίηση του ελαχίστου πάχους τοιχώματος)

(c) Έλεγχος των σπειρωμάτων αν υπάρχει ένδειξη διάβρωσης ή αν τα εξαρτήματα έχουν αφαιρεθεί

(d) Δοκιμή υδραυλικής πίεσης, αν απαιτείται, πιστοποίηση χαρακτηριστικών του υλικού με κατάλληλες δοκιμές

(e) Έλεγχος του εξοπλισμού εξυπηρέτησης, άλλων αξεσουάρ και συσκευών εκτόνωσης πίεσης, αν πρόκειται να ξαναμπούν σε λειτουργία.

ΣΗΜΕΙΩΣΗ 1: Με τη σύμφωνη γνώμη της αρμόδιας αρχής, η δοκιμή υδραυλικής πίεσης μπορεί να αντικατασταθεί με δοκιμή χρησιμοποιώντας αέριο, εκεί όπου η λειτουργία δεν περιέχει κανέναν κίνδυνο.

2: Με τη σύμφωνη γνώμη της αρμόδιας αρχής, η δοκιμή υδραυλικής πίεσης των κυλίνδρων ή σωλήνων μπορεί να αντικατασταθεί από μία ισοδύναμη μέθοδο που θα βασίζεται στη δοκιμή της ακουστικής εκπομπής, υπερηχητικής εξέτασης ή ένα συνδυασμό δοκιμής ακουστικής εκπομπής και υπερηχητικής εξέτασης.

3: Για την περιοδική επιθεώρηση και τη συχνότητα των δοκιμών, βλέπε οδηγία συσκευασίας P200 στην 4.1.4.1.

6.2.1.6.2 Τα δοχεία πίεσης που προορίζονται για τη μεταφορά του UN Αρ. 1001 ακετυλενίου, διελυμένου και UN Αρ. 3374 ακετυλενίου, αδιάλυτου, θα εξετάζονται μόνο όπως ορίζεται στην 6.2.1.6.1 (a), (c) και (e). Επιπρόσθετα θα εξετάζονται η κατάσταση του πορώδους υλικού (π.χ. ρωγμές, απόσταση ασφαλείας άνω, χαλάρωση, καθίζηση).

6.2.1.7 Απαιτήσεις για κατασκευαστές

6.2.1.7.1 Ο κατασκευαστής θα είναι τεχνικά ικανός και θα είναι γνώστης όλων των πηγών που απαιτούνται για την ικανοποιητική κατασκευή δοχείων πίεσης. Αυτό σχετίζεται ιδιαίτερα με ειδικευμένο προσωπικό:

(a) Για να εποπτεύει ολόκληρη τη διαδικασία κατασκευής
(b) Για να εκτελεί την συναρμολόγηση του υλικού, και
(c) Να κάνει τις σχετικές δοκιμές

6.2.1.7.2 Η δοκιμή ικανότητας του κατασκευαστή θα γίνεται πάντοτε από έναν φορέα επιθεώρησης εγκεκριμένο από την αρμόδια αρχή της χώρας έγκρισης.

6.2.1.8 Απαιτήσεις για φορείς επιθεώρησης

6.2.1.8.1 Οι φορείς επιθεώρησης θα είναι ανεξάρτητοι από κατασκευαστικές επιχειρήσεις και κατάλληλοι για να εκτελούν τις δοκιμές, επιθεωρήσεις και εγκρίσεις που απαιτούνται.

6.2.2 Απαιτήσεις για δοχεία πίεσης UN

Επιπρόσθετα των γενικών απαιτήσεων του τμήματος 6.2.1, τα δοχεία πίεσης UN θα ικανοποιούν τις απαιτήσεις του παρόντος τμήματος, συμπεριλαμβανομένων των προτύπων, όπως απαιτείται.

6.2.2.1 Σχεδιασμός, κατασκευή και αρχική επιθεώρηση και δοκιμή

6.2.2.1.1 Τα ακόλουθα πρότυπα ισχύουν για τον σχεδιασμό, κατασκευή και αρχική επιθεώρηση και δοκιμή των φιαλών UN, μόνο που οι απαιτήσεις της επιθεώρησης που σχετίζονται με το σύστημα αξιολόγησης, συμμόρφωσης και έγκρισης θα είναι σύμφωνα με την 6.2.2.5:

ISO 9809-1:1999	Φιάλες αερίου – Επαναπληρούμενες χαλύβδινες φιάλες αερίου δίχως ραφές – Σχεδιασμός, κατασκευή και δοκιμές – Μέρος 1: φιάλες από χάλυβα βαφής χαλύβδινες φιάλες με όριο αντοχής μικρότερο από 1100 MPa **ΣΗΜΕΙΩΣΗ:** Η σημείωση που αφορά στο συντελεστή F στο τμήμα 7.3 αυτού του προτύπου δε θα πρέπει να εφαρμόζεται για φιάλες UN.
ISO 9809-2:2000	Φιάλες αερίου – Επαναπληρούμενες χαλύβδινες φιάλες αερίου δίχως ραφές – Σχεδιασμός, κατασκευή και δοκιμές – Μέρος 2: φιάλες από χάλυβα βαφής με όριο αντοχής μεγαλύτερο ή ίσο με 1100 MPa
ISO 9809-3:2000	Φιάλες αερίου – Επαναπληρούμενες χαλύβδινες φιάλες αερίου δίχως ραφές – Σχεδιασμός, κατασκευή και δοκιμές – Μέρος 3: φιάλες κανονικοποιημένου χάλυβα
ISO 7866:1999	Φιάλες αερίου – Επαναπληρούμενες φιάλες αερίου από κράμα αλουμινίου δίχως ραφές – Σχεδιασμός, κατασκευή και δοκιμές **ΣΗΜΕΙΩΣΗ:** Η σημείωση που αφορά στο συντελεστή F στο τμήμα 7.2 αυτού του προτύπου δε θα πρέπει να εφαρμόζεται για φιάλες UN. Κράμα αλουμινίου 6351 A – T6 ή ισοδύναμο δε θα πρέπει να επιτρέπεται.
ISO 11118:1999	Φιάλες αερίου – Μη επαναπληρούμενες μεταλλικές φιάλες αερίου – Προδιαγραφή και μέθοδοι δοκιμής
ISO 11119-1:2002	Φιάλες αερίου σύνθετης κατασκευής – Προδιαγραφές και μέθοδοι δοκιμής – Μέρος 1: Σύνθετες φιάλες αερίου τυλιγμένες με τσέρκια
ISO 11119-2:2002	Φιάλες αερίου σύνθετης κατασκευής – Προδιαγραφές και μέθοδοι δοκιμής – Μέρος 2: Πλήρως περιβεβλημένες σύνθετες και ενισχυμένες με ίνες φιάλες αερίου με μεταλλικές επενδύσεις καταμερισμού φορτίου
ISO 11119-3:2002	Φιάλες αερίου σύνθετης κατασκευής – Προδιαγραφές και μέθοδοι δοκιμής – Μέρος 3: Πλήρως περιβεβλημένες σύνθετες και ενισχυμένες με ίνες φιάλες αερίου με μεταλλικές επενδύσεις μη καταμερισμού φορτίου ή μη μεταλλικές επενδύσεις

ΣΗΜΕΙΩΣΗ 1: Στα παραπάνω αναφερόμενα πρότυπα οι σύνθετες φιάλες θα σχεδιάζονται για λειτουργία εφ' όρου ζωής.

ΣΗΜΕΙΩΣΗ 2: Μετά τα 15 έτη λειτουργίας, οι σύνθετες φιάλες που κατασκευάστηκαν με αυτά τα πρότυπα, μπορούν να εγκριθούν για περαιτέρω λειτουργία από την Αρμόδια Αρχή που ήταν υπεύθυνη για την αρχική έγκριση των φιαλών και που θα βασίσει την

απόφασή της στις πληροφορίες δοκιμών που παρέχονται από τον κατασκευαστή ή τον ιδιοκτήτη ή τον χρήστη.

6.2.2.1.2 Τα ακόλουθα πρότυπα εφαρμόζονται για το σχεδιασμό, την κατασκευή και την αρχική επιθεώρηση και δοκιμές σωλήνων UN, με εξαίρεση τις απαιτήσεις επιθεώρησης που σχετίζονται με το σύστημα αξιολόγησης συμμόρφωσης και την έγκριση που θα πρέπει να είναι σύμφωνες με την 6.2.2.5:

ISO 11120:1999	Φιάλες αερίου – Επαναπληρούμενοι χαλύβδινοι σωλήνες δίχως ραφές για τη μεταφορά συμπιεσμένων αέριων, χωρητικότητας νερού μεταξύ 150 l και 3000 l – Σχεδιασμός, κατασκευή και δοκιμές **ΣΗΜΕΙΩΣΗ:** Η σημείωση που αφορά στο συντελεστή F στην 7.1 αυτού του προτύπου δε θα πρέπει να εφαρμόζεται για σωλήνες UN.

6.2.2.1.3 Τα ακόλουθα πρότυπα εφαρμόζονται για το σχεδιασμό, την κατασκευή και την αρχική επιθεώρηση και δοκιμές φιαλών ακετυλένιου UN, με εξαίρεση τις απαιτήσεις επιθεώρησης που σχετίζονται με το σύστημα αξιολόγησης συμμόρφωσης και την έγκριση που θα πρέπει να είναι σύμφωνες με την 6.2.2.5:

Για το περίβλημα της φιάλης:

ISO 9809-1:1999	Φιάλες αερίου – Επαναπληρούμενες χαλύβδινες φιάλες αερίου δίχως ραφές – Σχεδιασμός, κατασκευή και δοκιμές – Μέρος 1: φιάλες από χάλυβα βαφής με όριο αντοχής μικρότερο από 1100 MPa **ΣΗΜΕΙΩΣΗ:** Η σημείωση που αφορά στο συντελεστή F στην 7.3 αυτού του προτύπου δε θα πρέπει να εφαρμόζεται για φιάλες UN.
ISO 9809-3:2000	Φιάλες αερίου – Επαναπληρούμενες χαλύβδινες φιάλες αερίου δίχως ραφές – Σχεδιασμός, κατασκευή και δοκιμές – Μέρος 3: φιάλες κανονικοποιημένου χάλυβα

Για το πορώδες υλικό μέσα στη φιάλη:

ISO 3807-1:2000	Φιάλες για ακετυλένιο – Βασικές απαιτήσεις – Μέρος 1: φιάλες δίχως εύτηκτα βύσματα
ISO 3807-2:2000	Φιάλες για ακετυλένιο – Βασικές απαιτήσεις – Μέρος 2: φιάλες με εύτηκτα βύσματα

6.2.2.1.4 Τα ακόλουθα πρότυπα εφαρμόζονται για το σχεδιασμό, την κατασκευή και την αρχική επιθεώρηση και δοκιμές κρυογενικών δοχείων UN, με εξαίρεση τις απαιτήσεις επιθεώρησης που σχετίζονται με το σύστημα αξιολόγησης συμμόρφωσης και την έγκριση που θα πρέπει να είναι σύμφωνες με την 6.2.2.5:

ISO 21029-1:2004	Κρυογενικά δοχεία – Φορητά δοχεία με μόνωση κενού, όγκου όχι μεγαλύτερου των 1000 l – Μέρος 1: Σχεδιασμός, κατασκευή, επιθεώρηση και δοκιμές

6.2.2.2 Υλικά

Επιπροσθέτως των απαιτήσεων υλικού που καθορίζονται στο πρότυπο σχεδιασμού και κατασκευής των δοχείων πίεσης, και όλων των περιορισμών που καθορίζονται στην εφαρμόσιμη οδηγία

συσκευασίας για το/τα αέριο/α που πρόκειται να μεταφερθούν (π.χ. οδηγία συσκευασίας P200 της 4.1.4.1), τα παρακάτω πρότυπα εφαρμόζονται στη συμβατότητα του υλικού:

ISO 11114-1:1997	Φορητές φιάλες αερίου – Συμβατότητα της φιάλης και των υλικών της βαλβίδας με τα αέρια περιεχόμενα – Μέρος 1: Μεταλλικά υλικά
ISO 11114-2:2000	Φορητές φιάλες αερίου – Συμβατότητα της φιάλης και των υλικών της βαλβίδας με τα αέρια περιεχόμενα – Μέρος 2: Μη μεταλλικά υλικά

ΣΗΜΕΙΩΣΗ: Οι περιορισμοί που τίθενται στο ISO 11114-1 επί υψηλής αντοχής χαλύβδινων κραμάτων σε επίπεδα τελικής ελκυστικής αντοχής μέχρι 1100 MPa δεν έχουν εφαρμογή στο UN Αρ. 2203 σιλάνιο

6.2.2.3 Λειτουργικός εξοπλισμός

Τα παρακάτω πρότυπα εφαρμόζονται στα κλεισίματα και στην προστασία τους:

ISO 11117:1998	Φιάλες αερίου – Πώματα προστασίας βαλβίδας και συσκευές ασφαλείας βαλβίδας για βιομηχανικές και ιατρικές φιάλες αερίου – Σχεδιασμός, κατασκευή και δοκιμές
ISO 10297:2006	Φορητές φιάλες αερίου – Βαλβίδες φιαλών – Προδιαγραφές και δοκιμές τύπου. **ΣΗΜΕΙΩΣΗ:** Η έκδοση ΕΝ αυτού του προτύπου ISO ικανοποιεί τις απαιτήσεις και μπορεί να χρησιμοποιηθεί επίσης

6.2.2.4 Περιοδική επιθεώρηση και δοκιμές

Τα παρακάτω πρότυπα εφαρμόζονται στην περιοδική επιθεώρηση και τις δοκιμές φιαλών UN:

ISO 6406:2005	Περιοδική επιθεώρηση και δοκιμή χαλύβδινων φιαλών αερίου δίχως ραφή
ISO 10461:2005 + A1:2006	Φιάλες αερίου από κράμα αλουμινίου χωρίς ραφές – Περιοδική επιθεώρηση και δοκιμή
ISO 10462:2005	Φιάλες αερίου – Φορητές φιάλες για διαλυτό ακετυλένιο – Περιοδική επιθεώρηση και συντήρηση
ISO 11623:2002	Φορητές φιάλες αερίου – Περιοδική επιθεώρηση και δοκιμή σύνθετων φιαλών αερίου

6.2.2.5 Σύστημα ελέγχου συμμόρφωσης και έγκριση για κατασκευή δοχείων πίεσης

6.2.5.5.1 Ορισμοί

Για τους σκοπούς αυτού του υποτμήματος:

Conformity assessment system - Σύστημα ελέγχου συμμόρφωσης σημαίνει ένα σύστημα για έγκριση ενός κατασκευαστή από την Αρμόδια Αρχή, μέσω έγκρισης τύπου σχεδιασμού δοχείου πίεσης, έγκρισης του συστήματος ποιότητας του κατασκευαστή και έγκρισης των σωμάτων επιθεώρησης,

Design type - Σχεδιασμός τύπου σημαίνει ένα σχεδιασμό δοχείου πίεσης όπως καθορίζεται από ένα συγκεκριμένο πρότυπο δοχείου πίεσης,

Verify - Επικύρωση σημαίνει επιβεβαίωση από εξέταση ή παροχή αντικειμενικής απόδειξης ότι καθορισμένες απαιτήσεις έχουν ικανοποιηθεί.

6.2.2.5.2 Γενικές απαιτήσεις

Αρμόδια Αρχή

6.2.2.5.2.1 Η αρμόδια αρχή που εγκρίνει το δοχείο πίεσης θα εγκρίνει το σύστημα ελέγχου συμμόρφωσης με σκοπό να διασφαλίζεται ότι τα δοχεία πίεσης συμμορφώνονται με τις απαιτήσεις του RID. Στις περιπτώσεις όπου η αρμόδια αρχή που εγκρίνει ένα δοχείο πίεσης δεν είναι η αρμόδια αρχή της χώρα κατασκευής, τα σήματα της χώρας έγκρισης και της χώρας κατασκευής θα πρέπει να εμφανίζονται στην σήμανση του δοχείου πίεσης (βλέπε 6.2.2.7 και 6.2.2.8).

Η αρμόδια αρχή της χώρας έγκρισης θα παρέχει, μετά από απαίτηση, αποδείξεις που να αποδεικνύουν συμφωνία σε αυτό το σύστημα ελέγχου συμμόρφωσης με ένα ισοδύναμό του σε μια χώρα χρήσης.

6.2.2.5.2.2 Η αρμόδια αρχή μπορεί να μεταβιβάσει τις λειτουργίες της επί του συστήματος ελέγχου συμμόρφωσης εξ' ολοκλήρου ή εν μέρει.

6.2.2.5.2.3 Η αρμόδια αρχή θα πρέπει να εξασφαλίζει ότι είναι διαθέσιμος ένας επίκαιρος κατάλογος εγκεκριμένων σωμάτων επιθεώρησης καθώς και των σημάτων αναγνώρισής τους, επίσης των εγκεκριμένων κατασκευαστών και των σημάτων αναγνώρισής τους.

Φορέας Επιθεώρησης

6.2.2.5.2.4 Ο φορέας επιθεώρησης θα πρέπει να είναι εγκεκριμένος από την αρμόδια αρχή για την επιθεώρηση δοχείων πίεσης και θα πρέπει να:

(a) έχει στελέχη με μία οργανωτική δομή, ικανά, εκπαιδευμένα, αρμόδια και επιδέξια, ώστε να εκτελεί ικανοποιητικά τις τεχνικές του λειτουργίες,

(b) έχει πρόσβαση σε κατάλληλες και επαρκείς εγκαταστάσεις και εξοπλισμό,

(c) λειτουργεί με αμερόληπτο τρόπο και είναι ελεύθερος από κάθε επιρροή που θα τον εμπόδιζε να το κάνει,

(d) εξασφαλίζει το εμπορικό απόρρητο των εμπορικών και ιδιοκτησιακών δραστηριοτήτων του κατασκευαστή και άλλων φορέων,

(e) διατηρεί ξεκάθαρη οριοθέτηση μεταξύ των πραγματικών λειτουργιών του φορέα επιθεώρησης και των μη σχετικών λειτουργιών,

(f) λειτουργεί ένα τεκμηριωμένο σύστημα ποιότητας,

(g) εξασφαλίζει ότι οι δοκιμές και οι επιθεωρήσεις που καθορίζονται στα σχετικά πρότυπα δοχείων πίεσης και στο RID εκτελούνται, και

(h) διατηρεί ένα αποτελεσματικό και κατάλληλο σύστημα αναφοράς και καταγραφής σύμφωνα με την 6.2.2.5.6.

6.2.2.5.2.5 Ο φορέας επιθεώρησης θα πρέπει να εκτελεί έγκριση σχεδιασμού τύπου, έλεγχο παραγωγής δοχείου πίεσης και επιθεώρηση και πιστοποίηση ώστε να επικυρώνει συμμόρφωση με το σχετικό πρότυπο δοχείου πίεσης (βλέπε 6.2.2.5.4 και 6.2.2.5.5).

Κατασκευαστής

6.2.2.5.2.6 Ο κατασκευαστής θα πρέπει να:

(a) λειτουργεί ένα τεκμηριωμένο σύστημα ποιότητας σύμφωνα με την 6.2.2.5.3,

(b) αιτείται για εγκρίσεις σχεδιασμού τύπου σύμφωνα με την 6.2.2.5.4,

(c) επιλέγει ένα φορέα επιθεώρησης από τον κατάλογο των εγκεκριμένων σωμάτων επιθεώρησης που διατηρείται από την αρμόδια αρχή της χώρας έγκρισης, και

(d) διατηρεί ένα αρχείο σύμφωνα με την 6.2.2.5.6.

Εργαστήριο δοκιμών

6.2.2.5.2.7 Το εργαστήριο δοκιμών θα πρέπει να έχει:

(a) στελέχη με οργανωτική δομή, ικανά σε αριθμό, ικανότητα και εξειδίκευση και

(b) κατάλληλες και επαρκείς εγκαταστάσεις και εξοπλισμό για τη διενέργεια των ελέγχων που απαιτούνται από το κατασκευαστικό πρότυπο, προς ικανοποίηση του φορέα επιθεώρησης.

6.2.2.5.3 Ποιοτικό σύστημα του κατασκευαστή

6.2.2.5.3.1 Το σύστημα ποιότητας θα περιέχει όλα εκείνα τα στοιχεία, τις απαιτήσεις και τις διατάξεις που υιοθετούνται από τον κατασκευαστή. Θα πρέπει να είναι τεκμηριωμένο με συστηματικό και μεθοδικό τρόπο υπό τη μορφή γραπτών τακτικών, διαδικασιών και οδηγιών.

Τα περιεχόμενα θα πρέπει συγκεκριμένα να περιλαμβάνουν ακριβείς περιγραφές για:

(a) την οργανωτική δομή και τις ευθύνες του προσωπικού σχετικά με το σχεδιασμό και την ποιότητα παραγωγής,

(b) τις τεχνικές ελέγχου και επικύρωσης του σχεδιασμού, διεργασίες και διαδικασίες που θα χρησιμοποιηθούν κατά το σχεδιασμό των δοχείων πίεσης,

(c) τη κατασκευή του σχετικού δοχείου πίεσης, τον έλεγχο ποιότητας, την ποιοτική διασφάλιση και τις οδηγίες λειτουργίας της διεργασίας που πρόκειται να χρησιμοποιηθεί,

(d) τα αρχεία ποιότητας, όπως αναφορές επιθεώρησης, δεδομένα ελέγχου και δεδομένα βαθμονόμησης,

(e) ανασκοπήσεις διαχείρισης ώστε να εξασφαλίσει την αποτελεσματική λειτουργία του συστήματος ποιότητας, όπως προκύπτει από τους ελέγχους σύμφωνα με την 6.2.2.5.3.2,

(f) τη διαδικασία που περιγράφει πώς ικανοποιούνται οι απαιτήσεις του πελάτη,

(g) τη διαδικασία για τον έλεγχο των εγγράφων και την αναθεώρησή τους,

(h) τα μέσα για τον έλεγχο των μη συμμορφούμενων δοχείων πίεσης, των αγορασμένων εξαρτημάτων, των ημικατεργασμένων και των τελικών υλικών, και

(i) προγράμματα εκπαίδευσης και διαδικασίες επιμόρφωσης του σχετικού προσωπικού.

6.2.2.5.3.2 Έλεγχος του συστήματος ποιότητας

Το σύστημα ποιότητας θα αξιολογείται αρχικά για να καθοριστεί εάν πληροί τις απαιτήσεις της 6.2.2.5.3.1 προς ικανοποίηση της αρμόδιας αρχής.

Ο κατασκευαστής θα πρέπει να ενημερώνεται για τα αποτελέσματα της εξέτασης. Η ενημέρωση θα περιέχει τα συμπεράσματα του ελέγχου και των διορθωτικών ενεργειών που τυχόν απαιτούνται.

Περιοδικοί έλεγχοι θα εκτελούνται, προς ικανοποίηση της αρμόδιας αρχής, για να διασφαλιστεί ότι ο κατασκευαστής διατηρεί και εφαρμόζει το σύστημα ποιότητας. Αναφορές των περιοδικών ελέγχων θα παρέχονται στον κατασκευαστή.

6.2.2.5.3.3 Συντήρηση του συστήματος ποιότητας

Ο κατασκευαστής θα πρέπει να συντηρεί το σύστημα ποιότητας όπως εγκρίθηκε ώστε να παραμένει επαρκές και αποτελεσματικό.

Ο κατασκευαστής θα πρέπει να ενημερώνει την αρμόδια αρχή που ενέκρινε το σύστημα ποιότητας, για όλες τις σκόπιμες αλλαγές. Οι προτεινόμενες αλλαγές θα πρέπει να αξιολογούνται ώστε να καθοριστεί εάν το διορθωμένο σύστημα ποιότητας θα εξακολουθεί να ικανοποιεί τις απαιτήσεις της 6.2.2.5.3.1.

6.2.2.5.4 Διαδικασία έγκρισης

Αρχική έγκριση σχεδιασμού τύπου

6.2.2.5.4.1 Η αρχική έγκριση σχεδιασμού τύπου θα πρέπει να αποτελείται από την έγκριση του συστήματος ποιότητας του κατασκευαστή και την έγκριση σχεδιασμού του δοχείου πίεσης που πρόκειται να κατασκευαστεί. Μια αίτηση για αρχική έγκριση τύπου σχεδιασμού θα ικανοποιεί τις απαιτήσεις των 6.2.2.5.4.2 έως 6.2.2.5.4.6 και τις 6.2.2.5.4.9.

6.2.2.5.4.2 Ο κατασκευαστής που επιθυμεί να παράγει δοχεία πίεσης σύμφωνα με ένα πρότυπο δοχείου πίεσης και του RID θα αιτείται για, θα αποκτά και θα διατηρεί ένα Πιστοποιητικό Έγκρισης Σχεδιασμού Τύπου που θα εκδίδεται από την αρμόδια αρχή της χώρας έγκρισης για τουλάχιστον ένα σχεδιασμό τύπου δοχείου πίεσης σύμφωνα με τη διαδικασία που δίδεται στην 6.2.2.5.4.9. Αυτό το πιστοποιητικό θα πρέπει, μετά από αίτημα, να υποβάλλεται στην αρμόδια αρχή της χώρας χρήσης.

6.2.2.5.4.3 Μια αίτηση θα γίνεται για κάθε κατασκευαστική εγκατάσταση και θα περιλαμβάνει:

(a) Το όνομα και την καταχωρημένη διεύθυνση του κατασκευαστή και επιπροσθέτως, εάν η αίτηση υποβάλλεται από ένα εξουσιοδοτημένο αντιπρόσωπο, το όνομα και τη διεύθυνσή του,

(b) Τη διεύθυνση της κατασκευαστικής εγκατάστασης (εάν διαφέρει από την παραπάνω),

(c) Το όνομα και τον τίτλο του/των ατόμου/ων που είναι υπεύθυνος/α για το σύστημα ποιότητας,

(d) Τον χαρακτηρισμό του δοχείου πίεσης και του σχετικού προτύπου δοχείου πίεσης,

(e) Λεπτομέρειες για κάθε άρνηση έγκρισης μιας παρόμοιας αίτησης από κάθε άλλη αρμόδια αρχή,

(f) Την ταυτότητα του φορέα επιθεώρησης για την έγκριση σχεδιασμού τύπου,

(g) Τεκμηρίωση της κατασκευαστικής εγκατάστασης όπως καθορίζεται στην 6.2.2.5.3.1, και

(h) Την τεχνική τεκμηρίωση που απαιτείται για την έγκριση του σχεδιασμού τύπου, η οποία θα καθιστά δυνατή την επικύρωση της συμμόρφωσης των δοχείων πίεσης με τις απαιτήσεις του σχετικού προτύπου σχεδιασμού δοχείου πίεσης. Η τεχνική τεκμηρίωση θα καλύπτει το σχεδιασμό και τη μέθοδο κατασκευής και θα περιέχει, όσο τούτο σχετίζεται με την αξιολόγηση, τουλάχιστον τα παρακάτω:

(i) το πρότυπο σχεδιασμού δοχείου πίεσης, σχεδιαστικά και κατασκευαστικά σχέδια, που να εμφανίζουν εξαρτήματα και υπο-συναρμολογήσεις, εάν υπάρχουν,

(ii) περιγραφές και εξηγήσεις απαραίτητες για την κατανόηση των σχεδίων και την προοριζόμενη χρήση των δοχείων πίεσης,

(iii) ένα κατάλογο των απαραίτητων προτύπων για τον πλήρη ορισμό της παραγωγικής διαδικασίας,

(iv) υπολογισμούς σχεδιασμού και προδιαγραφές υλικών, και

(v) αναφορές ελέγχου έγκρισης σχεδιασμού τύπου, που να περιγράφουν τα αποτελέσματα των εξετάσεων και των δοκιμών που έγιναν σύμφωνα με την 6.2.2.5.4.9.

6.2.2.5.4.4 Ένας αρχικός έλεγχος σύμφωνα με την 6.2.2.5.3.2 θα πρέπει να διεξάγεται προς ικανοποίηση της αρμόδιας αρχής.

6.2.2.5.4.5 Αν δεν χορηγηθεί έγκριση στον κατασκευαστή, η αρμόδια αρχή θα πρέπει να παρέχει εγγράφως αναλυτικά τους λόγους για την άρνηση αυτή.

6.2.2.5.4.6 Μετά την έγκριση, αλλαγές στις πληροφορίες που υποβάλλονται σύμφωνα με την 6.2.2.5.4.3 σχετικά με την αρχική έγκριση θα πρέπει να παρέχονται στην αρμόδια αρχή.

Επακόλουθες εγκρίσεις σχεδιασμού τύπου

6.2.2.5.4.7 Μια αίτηση για επακόλουθη έγκριση σχεδιασμού τύπου θα πρέπει να ικανοποιεί τις απαιτήσεις των 6.2.2.5.4.8 και 6.2.2.5.4.9, υπό τον όρο ότι ο κατασκευαστής έχει στη διάθεσή του μια αρχική έγκριση σχεδιασμού τύπου. Σε αυτή την περίπτωση, το σύστημα ποιότητας του κατασκευαστή σύμφωνα με την 6.2.2.5.3 θα πρέπει να έχει εγκριθεί κατά την αρχική έγκριση σχεδιασμού τύπου και θα πρέπει να είναι εφαρμόσιμο για το νέο σχεδιασμό.

6.2.2.5.4.8 Η αίτηση θα πρέπει να περιλαμβάνει:

(a) Το όνομα και τη διεύθυνση του κατασκευαστή και επιπροσθέτως, εάν η αίτηση υποβάλλεται από ένα εξουσιοδοτημένο αντιπρόσωπο, το όνομα και τη διεύθυνσή του,

(b) Λεπτομέρειες για κάθε άρνηση έγκρισης μιας παρόμοιας αίτησης από κάθε άλλη αρμόδια αρχή,

(c) Αποδείξεις ότι η αρχική έγκριση σχεδιασμού τύπου έχει παραχωρηθεί, και

(d) Την τεχνική τεκμηρίωση, όπως περιγράφεται στην 6.2.2.5.4.3 (h).

Διαδικασία για την έγκριση σχεδιασμού τύπου

6.2.2.5.4.9 Ο φορέας επιθεώρησης θα πρέπει:

(a) να εξετάσει την τεχνική τεκμηρίωση για να πιστοποιήσει ότι:

(i) ο σχεδιασμός είναι σύμφωνος με τις σχετικές διατάξεις του προτύπου, και

(ii) η πρωτότυπη παρτίδα έχει κατασκευαστεί σύμφωνα με την τεχνική τεκμηρίωση και είναι αντιπροσωπευτική του σχεδιασμού,

(b) να πιστοποιήσει ότι η επιθεωρήσεις της παραγωγής έχουν εκτελεστεί όπως απαιτείται σύμφωνα με την 6.2.2.5.5,

(c) να επιλέξει δοχεία πίεσης από την πρωτότυπη παρτίδα παραγωγής και να εποπτεύσει τις δοκιμές αυτών των δοχείων πίεσης όπως απαιτείται για έγκριση σχεδιασμού τύπου,

(d) να εκτελέσει ή να έχει εκτελέσει τις εξετάσεις και τις δοκιμές που καθορίζονται στο πρότυπο του δοχείου πίεσης ώστε να αποφασίσει ότι:

(i) το πρότυπο έχει εφαρμοστεί και εκπληρωθεί, και

(ii) οι διαδικασίες που έχουν υιοθετηθεί από τον κατασκευαστή ικανοποιούν τις απαιτήσεις του προτύπου, και

(e) να διασφαλίσει ότι οι διάφορες εξετάσεις και δοκιμές σχεδιασμού τύπου έχουν εκτελεστεί σωστά και όπως αρμόζει.

Αφού οι δοκιμές του πρωτοτύπου έχουν εκτελεστεί με ικανοποιητικά αποτελέσματα και όλες οι εφαρμόσιμες απαιτήσεις της 6.2.2.5.4 έχουν ικανοποιηθεί, ένα πιστοποιητικό έγκρισης σχεδιασμού

τύπου θα εκδίδεται το οποίο θα πρέπει να περιλαμβάνει το όνομα και τη διεύθυνση του κατασκευαστή, αποτελέσματα και συμπεράσματα της εξέτασης και τα απαραίτητα δεδομένα για την αναγνώριση του σχεδιασμού τύπου.

Αν η έγκριση τύπου σχεδιασμού δεν χορηγηθεί στον κατασκευαστή, η αρμόδια αρχή θα πρέπει να παρέχει εγγράφως αναλυτικά τους λόγους για την άρνηση αυτή.

6.2.2.5.4.10 Τροποποιήσεις εγκεκριμένων σχεδιασμών τύπου

Ο κατασκευαστής θα πρέπει είτε:

(a) να ενημερώνει την αρμόδια αρχή έκδοσης για τις τροποποιήσεις στον εγκεκριμένο σχεδιασμό τύπου, όπου τέτοιες τροποποιήσεις δεν συνιστούν ένα νέο σχεδιασμό, όπως καθορίζεται στο πρότυπο δοχείου πίεσης, ή

(b) απαιτεί μια επακόλουθη έγκριση σχεδιασμού τύπου όπου οι τροποποιήσεις αυτές συνιστούν ένα νέο σχεδιασμό, σύμφωνα με το σχετικό πρότυπο δοχείου πίεσης. Αυτή η πρόσθετη έγκριση θα πρέπει να εκδίδεται υπό τη μορφή προσθήκης στο πρωτότυπο πιστοποιητικό έγκρισης σχεδιασμού τύπου.

6.2.2.5.4.11 Μετά από απαίτηση, η αρμόδια αρχή θα πρέπει να ανακοινώνει σε κάθε άλλη αρμόδια αρχή, πληροφορίες σχετικά με την έγκριση σχεδιασμού τύπου, τροποποιήσεις εγκρίσεων και ανακληθείσες εγκρίσεις.

6.2.2.5.5 Επιθεώρηση παραγωγής και πιστοποίηση

Γενικές απαιτήσεις

Ένας φορέας επιθεώρησης, ή ο εξουσιοδοτημένος αντιπρόσωπός του, θα πρέπει να εκτελεί την επιθεώρηση και την πιστοποίηση κάθε δοχείου πίεσης. Ο φορέας επιθεώρησης που επιλέγεται από τον κατασκευαστή για επιθεώρηση και δοκιμές κατά τη διάρκεια της παραγωγής μπορεί να είναι διαφορετικός από το φορέα επιθεώρησης που χρησιμοποιείται για τις δοκιμές για την έγκριση σχεδιασμού τύπου.

Όπου μπορεί να καταδειχθεί προς ικανοποίηση του φορέα επιθεώρησης ότι ο κατασκευαστής διαθέτει εκπαιδευμένους και αρμόδιους επιθεωρητές, ανεξάρτητους από τις λειτουργίες κατασκευής, η επιθεώρηση μπορεί να εκτελεστεί από αυτούς του επιθεωρητές. Σε αυτή την περίπτωση, ο κατασκευαστής θα πρέπει να διατηρεί αρχεία εκπαίδευσης των επιθεωρητών.

Ο φορέας επιθεώρησης θα επικυρώνει ότι οι επιθεωρήσεις από τον κατασκευαστή και οι δοκιμές που εκτελούνται σε αυτά τα δοχεία πίεσης, συμμορφώνονται πλήρως στο πρότυπο και τις απαιτήσεις του RID. Εάν αποδειχθεί μη συμμόρφωση σε σχέση με αυτή την επιθεώρηση και τις δοκιμές, η άδεια εκτέλεσης επιθεώρησης από τους επιθεωρητές του κατασκευαστή μπορεί να ανακληθεί.

Ο κατασκευαστής θα πρέπει, μετά από έγκριση του φορέα επιθεώρησης, να κάνει μια δήλωση συμμόρφωσης με τον πιστοποιημένο σχεδιασμό τύπου. Η αίτηση σήμανσης πιστοποίησης του δοχείου πίεσης θα πρέπει να θεωρείται δήλωση ότι το δοχείο πίεσης συμμορφώνεται με τα εφαρμόσιμα πρότυπα δοχείων πίεσης και τις απαιτήσεις αυτού του συστήματος ελέγχου συμμόρφωσης και του RID. Ο φορέας επιθεώρησης θα επισυνάπτει ή θα εξουσιοδοτεί τον κατασκευαστή να επισυνάπτει τη

σήμανση πιστοποίησης του δοχείου πίεσης και το καταχωρημένο σήμα του φορέα επιθεώρησης σε κάθε εγκεκριμένο δοχείο πίεσης.

Ένα πιστοποιητικό συμμόρφωσης, υπογεγραμμένο από τον φορέα επιθεώρησης και τον κατασκευαστή θα εκδίδεται πριν την πλήρωση των δοχείων πίεσης.

6.2.2.5.6 Αρχεία

Αρχεία εγκρίσεων σχεδιασμού τύπου και πιστοποιητικών συμμόρφωσης θα πρέπει να διατηρούνται από τον κατασκευαστή και το φορέα επιθεώρησης για όχι λιγότερο από 20 έτη.

6.2.2.6 Σύστημα έγκρισης για περιοδικές επιθεωρήσεις και δοκιμές δοχείων πίεσης

6.2.2.6.1 Ορισμός

Για τους σκοπούς αυτού του τμήματος:

Approval system - Σύστημα έγκρισης σημαίνει ένα σύστημα έγκρισης αρμόδιας αρχής για φορέα που πραγματοποιεί περιοδικές επιθεωρήσεις και δοκιμές δοχείων πίεσης (που στο εξής θα αναφέρεται ως «φορέας περιοδικών επιθεωρήσεων και δοκιμών»), συμπεριλαμβανομένης και της έγκρισης του συστήματος ποιότητας του εν λόγω φορέα.

6.2.2.6.2 Γενικές απαιτήσεις

Αρμόδια Αρχή

6.2.2.6.2.1 Η αρμόδια αρχή θα πρέπει να καθιερώνει ένα σύστημα έγκρισης που να εξασφαλίζει ότι οι περιοδικές επιθεωρήσεις και δοκιμές των δοχείων πίεσης ικανοποιούν τις απαιτήσεις του RID. Στις περιπτώσεις που η αρμόδια αρχή, η οποία εγκρίνει ένα φορέα εκτέλεσης περιοδικών επιθεωρήσεων και δοκιμών δοχείου πίεσης, δεν είναι η αρμόδια αρχή της χώρας που εγκρίνει την κατασκευή του δοχείου πίεσης, οι σημάνσεις της χώρας έγκρισης για περιοδική επιθεώρηση και δοκιμές θα περιλαμβάνονται στις σημάνσεις του δοχείου πίεσης (βλέπε 6.2.2.7).

Η αρμόδια αρχή της χώρας έγκρισης των περιοδικών επιθεωρήσεων και δοκιμών, θα πρέπει να παρέχει, μετά από αίτημα, αποδείξεις που θα δείχνουν συμμόρφωση προς το εν λόγω σύστημα έγκρισης συμπεριλαμβανομένων και των αρχείων των περιοδικών επιθεωρήσεων και δοκιμών στην ομόλογο αρχή της χώρας χρήσης.

Η αρμόδια αρχή της χώρας έγκρισης μπορεί να ανακαλέσει το πιστοποιητικό έγκρισης που αναφέρεται στην 6.2.2.6.4.1, με βάση στοιχεία που να αποδεικνύουν μη συμμόρφωση με το σύστημα έγκρισης.

6.2.2.6.2.2 Η αρμόδια αρχή μπορεί να αναθέτει σε τρίτους τα καθήκοντά της εντός του εν λόγω συστήματος έγκρισης, εν όλω ή εν μέρει.

6.2.2.6.2.3 Η αρμόδια αρχή θα πρέπει να εξασφαλίζει τη διάθεση ενός ενημερωμένου καταλόγου των εγκεκριμένων φορέων περιοδικής επιθεώρησης και δοκιμών και των σημάτων ταυτοποίησής τους.

Φορέας περιοδικών επιθεωρήσεων και δοκιμών

6.2.2.6.2.4 Ο φορέας περιοδικών επιθεωρήσεων και δοκιμών εγκρίνεται από την αρμόδια αρχή και:

(a) Θα διαθέτει προσωπικό και οργανωτική δομή, ικανό, εκπαιδευμένο, με κατάλληλες γνώσεις και προσόντα για να φέρει σε πέρας με ικανοποιητικό τρόπο τα τεχνικά του καθήκοντα,

(b) Θα έχει πρόσβαση σε κατάλληλες και επαρκείς εγκαταστάσεις και εξοπλισμό,

(c) Θα λειτουργεί με αμερόληπτο τρόπο και χωρίς καμιά επιρροή που θα μπορούσε να θίξει την αμεροληψία του,

(d) Θα εξασφαλίζει το εμπορικό απόρρητο,

(e) Θα διαχωρίζει σαφώς αυτές καθαυτές τις δραστηριότητές του ως φορέας περιοδικής επιθεώρησης και δοκιμών από άλλες άσχετες δραστηριότητες,

(f) Θα εφαρμόζει ένα σύστημα ποιότητας τεκμηριωμένο σύμφωνα με την 6.2.2.6.3,

(g) Θα υποβάλλει αίτηση για έγκριση σύμφωνα με την 6.2.2.6.4,

(h) Θα εξασφαλίζει ότι οι περιοδικές επιθεωρήσεις και δοκιμές πραγματοποιούνται σύμφωνα με την 6.2.2.6.5, και

(i) Θα διατηρεί ένα αποτελεσματικό και κατάλληλο σύστημα υποβολής εκθέσεων και αρχειοθέτησης σύμφωνα με την 6.2.2.6.6.

6.2.2.6.3 Σύστημα ποιότητας και ελέγχου του φορέα περιοδικών επιθεωρήσεων και δοκιμών

6.2.2.6.3.1 Σύστημα ποιότητας

Το σύστημα ποιότητας θα πρέπει να περιλαμβάνει όλα τα στοιχεία, απαιτήσεις και διατάξεις που υιοθετούνταιι από το φορέα περιοδικών επιθεωρήσεων και δοκιμών. Θα πρέπει να τεκμηριώνεται με συστηματικό και τακτικό τρόπο υπό μορφή γραπτών αποφάσεων, διαδικασιών και οδηγιών.

Το σύστημα ποιότητας θα πρέπει να περιλαμβάνει:

(a) Περιγραφή της οργανωτικής δομής και των αρμοδιοτήτων,

(b) Τις σχετικές λειτουργικές οδηγίες επιθεώρησης και δοκιμής, ποιοτικού ελέγχου, εξασφάλισης ποιότητας και οδηγιών εφαρμογής της διαδικασίας που θα χρησιμοποιηθεί,

(c) Καταστάσεις αξιολόγησης ποιότητας, όπως πρακτικά επιθεώρησης, δεδομένα δοκιμών και βαθμονόμησης καθώς και πιστοποιητικά,

(d) Ανασκοπήσεις διοικήσεως για τη διασφάλιση της αποτελεσματικής λειτουργίας του συστήματος ποιότητας μέσω ελέγχων που πραγματοποιούνται σύμφωνα με την 6.2.2.6.3.2,

(e) Διαδικασία ελέγχου των εγγράφων και της αναθεώρησής τους,

(f) Μέσα για τον έλεγχο των μη συμμορφούμενων δοχείων πίεσης, και

(g) Προγράμματα κατάρτισης και διαδικασίες πιστοποίησης προσόντων για το εμπλεκόμενο προσωπικό.

6.2.2.6.3.2 Έλεγχος

Ο φορέας περιοδικών επιθεωρήσεων και δοκιμών και το σύστημα ποιότητάς του θα πρέπει να υπόκεινται σε έλεγχο για να καθοριστεί κατά πόσο ανταποκρίνεται στις απαιτήσεις του RID κατά τρόπο που να ικανοποιεί την αρμόδια αρχή.

Ο έλεγχος θα πρέπει να πραγματοποιείται ως μέρος της διαδικασίας αρχικής έγκρισης (βλ. 6.2.2.6.4.3). Μπορεί να απαιτηθεί έλεγχος ως μέρος διαδικασίας τροποποίησης της έγκρισης (βλ. 6.2.2.6.4.6).

Θα πραγματοποιούνται περιοδικοί έλεγχοι που θα ικανοποιούν την αρμόδια αρχή, για να διασφαλιστεί ότι ο φορέας περιοδικών επιθεωρήσεων και δοκιμών συνεχίζει να ικανοποιεί τις απαιτήσεις του RID.

Ο φορέας περιοδικών επιθεωρήσεων και δοκιμών θα πρέπει να ενημερώνεται για τα αποτελέσματα κάθε ελέγχου. Η κοινοποίηση θα περιέχει τα αποτελέσματα του ελέγχου και όλα τα τυχόν διορθωτικά μέτρα που απαιτούνται.

6.2.2.6.3.3 Συντήρηση του συστήματος ποιότητας

Ο φορέας περιοδικών επιθεωρήσεων και δοκιμών θα πρέπει να συντηρεί το σύστημα ποιότητας, όπως αυτό έχει εγκριθεί, έτσι ώστε να παραμένει επαρκές και αποτελεσματικό.

Ο φορέας περιοδικών επιθεωρήσεων και δοκιμών θα πρέπει να ενημερώνει την αρμόδια αρχή που έχει εγκρίνει το σύστημα ποιότητας για κάθε σκοπούμενη αλλαγή, σύμφωνα με τη διαδικασία τροποποίησης έγκρισης της παραγράφου 6.2.2.6.4.6.

6.2.2.6.4 Διαδικασία έγκρισης για φορείς περιοδικών επιθεωρήσεων και δοκιμών

Αρχική έγκριση

6.2.2.6.4.1 Ο φορέας που επιθυμεί να πραγματοποιεί περιοδικές επιθεωρήσεις και δοκιμές δοχείων πίεσης σύμφωνα με πρότυπο για δοχεία πίεσης και το RID θα υποβάλλει αίτηση για, θα λαμβάνει και θα διατηρεί πιστοποιητικό έγκρισης που θα εκδίδεται από την αρμόδια αρχή.

Η εν λόγω γραπτή έγκριση θα υποβάλλεται στην αρμόδια αρχή της χώρας χρήσης εφόσον ζητηθεί.

6.2.2.6.4.2 Για κάθε φορέα περιοδικών επιθεωρήσεων και δοκιμών θα πρέπει να υποβάλλεται μία αίτηση που να περιλαμβάνει:

(a) Το ονοματεπώνυμο και τη διεύθυνση του φορέα περιοδικών επιθεωρήσεων και δοκιμών και, αν η αίτηση υποβάλλεται από έναν εξουσιοδοτημένο αντιπρόσωπο, το όνομά του και τη διεύθυνσή του,

(b) τη διεύθυνση κάθε εγκατάστασης που πραγματοποιεί περιοδικές επιθεωρήσεις και δοκιμές,

(c) το ονοματεπώνυμο και την ιδιότητα του προσώπου (ή των προσώπων) που είναι αρμόδιο(α) για το σύστημα ποιότητας,

(d) τον χαρακτηρισμό των δοχείων πίεσης, τις μεθόδους των περιοδικών επιθεωρήσεων και δοκιμών και τα συναφή πρότυπα δοχείων πίεσης που ικανοποιεί το σύστημα ποιότητας,

(e) τεκμηρίωση για κάθε εγκατάσταση, τον εξοπλισμό και το σύστημα ποιότητας όπως καθορίζεται στην 6.2.2.6.3.1,

(f) τα προσόντα και τα μητρώα κατάρτισης του προσωπικού των περιοδικών επιθεωρήσεων και δοκιμών, και

(g) τις λεπτομέρειες σχετικά με την απόρριψη έγκρισης παρεμφερούς αίτησης από οιαδήποτε άλλη αρμόδια αρχή,

6.2.2.6.4.3 Η αρμόδια αρχή θα πρέπει να:

(a) Εξετάζει τα δικαιολογητικά για να πιστοποιήσει ότι η διαδικασία ανταποκρίνεται στις απαιτήσεις των συναφών προτύπων για δοχεία πίεσης και του RID, και

(b) Πραγματοποιεί έλεγχο σύμφωνα με την 6.2.2.6.3.2 για να πιστοποιήσει ότι οι επιθεωρήσεις και οι δοκιμές πραγματοποιούνται σύμφωνα με τις απαιτήσεις των συναφών προτύπων για δοχεία πίεσης και του RID, με τρόπο που να ικανοποιείται η αρμόδια αρχή.

6.2.2.6.4.4 Μετά την ικανοποιητική ολοκλήρωση του ελέγχου και την εφαρμογή όλων των ισχυόντων απαιτήσεων της 6.2.2.6.4, θα εκδίδεται πιστοποιητικό έγκρισης. Το πιστοποιητικό αυτό θα περιλαμβάνει το όνομα του φορέα περιοδικών επιθεωρήσεων και δοκιμών, το σήμα κατατεθέν, τη διεύθυνση κάθε εγκατάστασης, και τα αναγκαία στοιχεία για την ταυτοποίηση των εγκεκριμένων του δραστηριοτήτων (π.χ. χαρακτηρισμός δοχείων πίεσης, μέθοδοι περιοδικών επιθεωρήσεων και δοκιμών και πρότυπα για δοχεία πίεσης).

6.2.2.6.4.5 Αν η έγκριση του φορέα περιοδικών επιθεωρήσεων και δοκιμών απορριφθεί, η αρμόδια αρχή θα πρέπει να παρέχει εγγράφως τους λεπτομερείς λόγους της απόρριψης αυτής.

Τροποποιήσεις εγκρίσεων φορέων περιοδικών επιθεωρήσεων και δοκιμών

6.2.2.6.4.6 Μετά την έγκριση, ο φορέας περιοδικών επιθεωρήσεων και δοκιμών θα πρέπει να ενημερώνει την χορηγούσα αρμόδια αρχή για κάθε τροποποίηση των πληροφοριών που υποβλήθηκαν σύμφωνα με την 6.2.2.6.4.2 σε σχέση με την αρχική έγκριση. Οι τροποποιήσεις θα αξιολογούνται για να καθοριστεί κατά πόσον θα ικανοποιηθούν οι απαιτήσεις των συναφών προτύπων για δοχεία πίεσης και του RID. Ίσως απαιτηθεί έλεγχος σύμφωνα με την 6.2.2.6.3.2. Η αρμόδια αρχή θα αποδέχεται ή απορρίπτει

γραπτώς τις εν λόγω τροποποιήσεις και θα εκδίδει τροποποιημένο πιστοποιητικό έγκρισης αν απαιτείται.

6.2.2.6.4.7 Κατόπιν αίτησης, η αρμόδια αρχή οφείλει να κοινοποιεί σε οιαδήποτε άλλη αρμόδια αρχή τα στοιχεία που αφορούν τις αρχικές εγκρίσεις, τις τροποποιήσεις των εγκρίσεων και τις ανακλήσεις εγκρίσεων.

6.2.2.6.5 Περιοδική επιθεώρηση και δοκιμή και πιστοποίηση

Η εφαρμογή σήματος περιοδικής επιθεώρησης και δοκιμής σε δοχείο πίεσης θα πρέπει να θεωρείται δήλωση ότι το δοχείο πίεσης συμμορφώνεται με τα ισχύοντα πρότυπα για δοχεία πίεσης και με τις απαιτήσεις του RID. Ο φορέας περιοδικών επιθεωρήσεων και δοκιμών θα πρέπει να τοποθετεί το σήμα της περιοδικής επιθεώρησης και δοκιμής, συμπεριλαμβανομένου του καταχωρημένου σήματός του, σε κάθε εγκεκριμένο δοχείο πίεσης (βλ. 6.2.2.7.6).

Πριν από την πλήρωση δοχείου πίεσης θα πρέπει να εκδίδεται πιστοποιητικό από τον φορέα περιοδικών επιθεωρήσεων και δοκιμών που θα βεβαιώνει ότι το δοχείο πίεσης έχει περάσει επιτυχώς την περιοδική επιθεώρηση και δοκιμή.

6.2.2.6.6 Αρχεία

Ο φορέας περιοδικών επιθεωρήσεων και δοκιμών θα πρέπει να διατηρεί αρχεία επί τουλάχιστον 15 έτη με τις περιοδικές επιθεωρήσεις και δοκιμές δοχείων πίεσης (που ολοκληρώθηκαν με επιτυχία ή και όχι) συμπεριλαμβανομένης της τοποθεσίας της εγκατάστασης δοκιμής.

Ο ιδιοκτήτης του δοχείου πίεσης θα πρέπει να διατηρεί πανομοιότυπο αρχείο μέχρι την επόμενη περιοδική επιθεώρηση και δοκιμή, εκτός και αν το δοχείο πίεσης αποσυρθεί μόνιμα από την υπηρεσία.

6.2.2.7 Σήμανση επαναπληρούμενων δοχείων πίεσης UN

Τα επαναπληρούμενα δοχεία πίεσης UN θα πρέπει να σημαίνονται καθαρά και ευανάγνωστα με τα σήματα πιστοποίησης, λειτουργίας και κατασκευής. Αυτές οι ενδείξεις θα πρέπει να είναι τοποθετημένες σταθερά (π.χ. τυπωμένες, ή χαραγμένες) πάνω στο δοχείο πίεσης. Οι ενδείξεις θα πρέπει να βρίσκονται στον ώμο, άνω άκρο ή στο λαιμό του δοχείου πίεσης, ή πάνω σε κάποιο σταθερά τοποθετημένο εξάρτημα του δοχείου πίεσης (π.χ. συγκολλημένο στεφάνι ή πλάκα ανθεκτική σε διάβρωση θερμοσυγκολλημένη στο εξωτερικό περίβλημα ενός κλειστού κρυογενικού δοχείου). Εκτός από το σύμβολο συσκευασίας UN, το ελάχιστο μέγεθος της σήμανσης θα πρέπει να είναι 5mm για δοχεία πίεσης με διάμετρο μεγαλύτερη ή ίση με 140mm και 2.5mm για δοχεία πίεσης με διάμετρο μικρότερη των 140mm. Το ελάχιστο μέγεθος του συμβόλου συσκευασίας UN θα πρέπει να είναι 10mm για δοχεία πίεσης με διάμετρο μεγαλύτερη ή ίση με 140mm και 5mm για δοχεία πίεσης με διάμετρο μικρότερη των 140mm.

6.2.2.7.1 Οι ακόλουθες σημάνσεις πιστοποίησης θα πρέπει να εφαρμόζονται:

(a) Το σύμβολο συσκευασίας UN

Το σύμβολο αυτό δεν θα πρέπει να χρησιμοποιείται για οποιοδήποτε άλλο σκοπό εκτός από του να πιστοποιεί ότι μία συσκευασία είναι σύμφωνη με τις σχετικές απαιτήσεις του Κεφαλαίου

6.1, 6.2, 6.3, 6.5 ή 6.6. Αυτό το σύμβολο δεν θα χρησιμοποιείται για δοχεία πίεσης τα οποία συμμορφώνονται μόνο με τις απαιτήσεις των 6.2.3 έως 6.2.5 (βλ. 6.2.3.9).

(b) Το τεχνικό πρότυπο (π.χ. ISO 9809-1) που χρησιμοποιήθηκε για το σχεδιασμό, την κατασκευή και τις δοκιμές,

(c) Τον/τους χαρακτήρα/ες αναγνώρισης της χώρας έγκρισης ως υποδεικνύονται από τα διακριτικά σήματα των μηχανοκίνητων οχημάτων στη διεθνή κυκλοφορία[2],

ΣΗΜΕΙΩΣΗ: Η χώρα έγκρισης εννοείται ότι είναι η χώρα που ενέκρινε τον φορέα ο οποίος επιθεώρησε το ατομικό δοχείο κατά το χρόνο της κατασκευής του.

(d) Το σήμα αναγνώρισης ή τη σφραγίδα του φορέα επιθεώρησης που είναι καταχωρημένο στην αρμόδια αρχή της χώρας εξουσιοδότησης της σήμανσης,

(e) Η ημερομηνία της πρώτης επιθεώρησης, το έτος (τέσσερα ψηφία) ακολουθούμενο από το μήνα (δύο ψηφία), διαχωρισμένα με κάθετο (π.χ. "/").

6.2.2.7.2 Τα ακόλουθα λειτουργικά σήματα θα πρέπει να εφαρμόζονται:

(f) Η πίεση δοκιμής σε bar, μετά από τα γράμματα "PH" και ακολουθούμενη από τα γράμματα "BAR",

(g) Το βάρος του άδειου δοχείου πίεσης συμπεριλαμβανομένων όλων των αναπόσπαστων μερών του (π.χ. στεφάνι λαιμού, στεφάνι πυθμένα κ.λπ.) σε κιλά, ακολουθούμενα από τα γράμματα "KG". Το βάρος αυτό δε θα περιλαμβάνει το βάρος βαλβίδας, πώματος βαλβίδας και προστατευτικού βαλβίδας, επικαλυμμάτων ή πορώδους υλικού για ακετυλένιο. Το βάρος θα εκφράζεται με τρία σημαντικά αριθμητικά σύμβολα στρογγυλοποιημένα στο τελευταίο ψηφίο. Για φιάλες μικρότερες από 1kg το βάρος θα εκφράζεται με δυο σημαντικά αριθμητικά σύμβολα στρογγυλοποιημένα στο τελευταίο ψηφίο. Στην περίπτωση δοχείων πίεσης για UN 1001, ακετυλένιο, διαλυμένο, και UN 3374, ακετυλένιο, αδιάλυτο, τουλάχιστον ένα δεκαδικό ψηφίο θα εμφανίζεται μετά την υποδιαστολή και δύο ψηφία για δοχεία πίεσης μικρότερα από 1kg,

(h) Το ελάχιστο εγγυημένο πάχος τοιχώματος του δοχείου πίεσης σε χιλιοστά ακολουθούμενο από τα γράμματα "MM". Η επισήμανση αυτή δεν απαιτείται για δοχεία πίεσης με χωρητικότητα σε νερό μικρότερη ή ίση με 1 λίτρο ή για σύνθετες φιάλες ή για κλειστά κρυογενικά δοχεία,

(i) Στην περίπτωση δοχείων πίεσης για συμπιεσμένα αέρια, UN 1001, ακετυλένιο, διαλυμένο και UN 3374, ακετυλένιο, αδιάλυτο, η πίεση λειτουργίας σε bar, μετά από τα γράμματα "PW". Στην περίπτωση κλειστών κρυογενικών δοχείων, η μέγιστη επιτρεπόμενη πίεση λειτουργίας, μετά από τα γράμματα "MAWP",

(j) Στην περίπτωση δοχείων πίεσης για υγροποιημένα αέρια και υγροποιημένα αέρια υπό ψύξη, η χωρητικότητα σε νερό του δοχείου σε λίτρα, εκφρασμένη με τρία σημαντικά αριθμητικά σύμβολα στρογγυλοποιημένα στο τελευταίο ψηφίο, ακολουθούμενη από το γράμμα "L".Εάν η τιμή της

[2] Σήματα διάκρισης για μηχανοκίνητα οχήματα στη διεθνή κυκλοφορία που ορίστηκαν στη Συνθήκη της Βιέννης περί Οδικής Κυκλοφορίας (1968).

ελάχιστης ή της ονομαστικής χωρητικότητας σε νερό είναι ακέραια, τα ψηφία μετά την υποδιαστολή μπορούν να παραλείπονται,

(k) Στην περίπτωση δοχείων πίεσης για UN 1001, ακετυλένιο, διαλυμένο, το σύνολο του βάρους του άδειου δοχείου, των εξαρτημάτων και των συμπληρωμάτων που δεν αφαιρούνται κατά την πλήρωση, των επικαλυμμάτων, του πορώδους υλικού, του διαλύτη και του αερίου κορεσμού εκφρασμένο σε τρία σημαντικά αριθμητικά σύμβολα στρογγυλοποιημένο στο τελευταίο ψηφίο, ακολουθούμενο από τα γράμματα "KG". Τουλάχιστον ένα δεκαδικό ψηφίο θα εμφανίζεται μετά την υποδιαστολή. Για δοχεία πίεσης μικρότερα από 1 kg, το βάρος θα εκφράζεται σε δύο σημαντικά αριθμητικά σύμβολα στρογγυλοποιημένο προς τα κάτω στο τελευταίο ψηφίο,

(l) Στην περίπτωση δοχείων πίεσης για UN 3374, ακετυλένιο, αδιάλυτο, το σύνολο του βάρους του άδειου δοχείου, των εξαρτημάτων και των συμπληρωμάτων που δεν αφαιρούνται κατά την πλήρωση, των επικαλυμμάτων και του πορώδους υλικού που εκφράζονται με τρία σημαντικά αριθμητικά ψηφία στρογγυλοποιημένο προς τα κάτω στο τελευταίο ψηφίο, ακολουθούμενο από τα γράμματα "KG". Τουλάχιστον ένα δεκαδικό ψηφίο θα εμφανίζεται μετά την υποδιαστολή. Για δοχεία πίεσης μικρότερα από 1 kg, το βάρος θα εκφράζεται σε δύο σημαντικά αριθμητικά ψηφία στρογγυλοποιημένο στο τελευταίο ψηφίο.

6.2.2.7.3 Τα ακόλουθα κατασκευαστικά σήματα θα πρέπει να εφαρμόζονται:

(m) Ταυτοποίηση του σπειρώματος της φιάλης (π.χ. 25E). Το σήμα αυτό δεν απαιτείται για κλειστά κρυογενικά δοχεία,

(n) Το σήμα του κατασκευαστή καταχωρημένο από την αρμόδια αρχή. Όταν η χώρα κατασκευής δεν είναι ίδια με τη χώρα έγκρισης, τότε πριν από το σήμα του κατασκευαστή θα προηγούνται οι χαρακτήρες αναγνώρισης της χώρας κατασκευής ως καθορίζεται από τα διακριτικά σήματα των μηχανοκίνητων οχημάτων σε διεθνή κυκλοφορία[2]. Το σήμα της χώρας και το σήμα του κατασκευαστή θα διαχωρίζονται με κενό ή κάθετο ("/"),

(o) Το σειριακό αριθμό που προσδιορίστηκε από τον κατασκευαστή,

(p) Στην περίπτωση χαλύβδινων δοχείων πίεσης και σύνθετων δοχείων πίεσης με χαλύβδινη επένδυση που προορίζονται για τη μεταφορά αερίων με κίνδυνο υδρογονικής ευθραυστότητας, το γράμμα "H" που δηλώνει τη συμβατότητα του χάλυβα (βλέπε ISO 11114-1:1997).

6.2.2.7.4 Τα παραπάνω σήματα θα πρέπει να τοποθετούνται σε τρεις ομάδες:

- Τα κατασκευαστικά σήματα θα πρέπει να είναι η ανώτατη ομάδα και θα πρέπει να εμφανίζεται συνεχόμενα στην ακολουθία που δίνεται στην 6.2.2.7.3,

- Τα λειτουργικά σήματα της 6.2.2.7.2, θα αποτελούν την ενδιάμεση ομάδα και η πίεση δοκιμής (f) θα πρέπει να έπονται ακριβώς της πίεσης λειτουργίας (ι) όταν η τελευταία απαιτείται,

- Τα σήματα πιστοποίησης θα αποτελούν την κατώτερη ομάδα και θα πρέπει να εμφανίζονται με την ακολουθία της 6.2.2.7.1.

Το ακόλουθο είναι ένα παράδειγμα των σημάνσεων που εφαρμόζονται σε μία φιάλη:

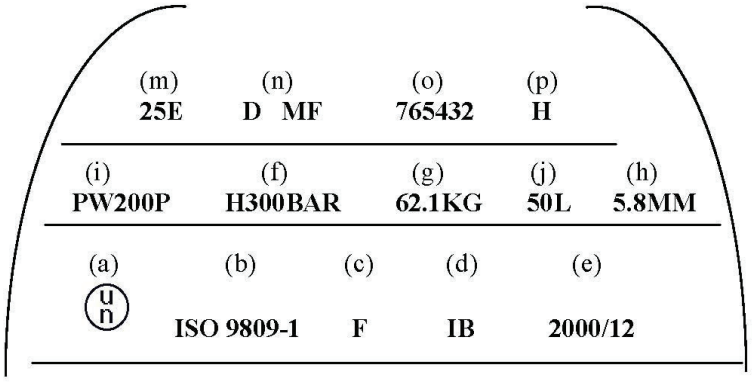

6.2.2.7.5 Διαφορετικές σημάνσεις επιτρέπονται σε περιοχές άλλες από τα πλευρικά τοιχώματα, υπό τον όρο ότι αυτές είναι περιοχές χαμηλής τάσης και δεν είναι μεγέθους και βάθους που θα δημιουργήσουν επιζήμιες συγκεντρώσεις τάσεων. Στην περίπτωση κλειστών κρυογενικών δοχείων, τέτοιες σημάνσεις μπορούν να είναι σε ξεχωριστή πινακίδα προσαρμοσμένη στο εξωτερικό περίβλημα. Οι σημάνσεις αυτού του είδους δε θα πρέπει να έρχονται σε αντίθεση με τα απαιτούμενα σήματα.

6.2.2.7.6 Επιπροσθέτως των προηγούμενων σημάνσεων, κάθε επαναπληρούμενο δοχείο πίεσης που ικανοποιεί τις απαιτήσεις περιοδικής επιθεώρησης και δοκιμών της 6.2.2.4 θα πρέπει να επισημαίνεται ώστε να δηλώνει:

(a) Τον χαρακτήρα αναγνώρισης της χώρας εξουσιοδότησης του φορέα που διενήργησε την περιοδική επιθεώρηση και δοκιμές. Η σήμανση αυτή δεν απαιτείται όταν ο φορέας είναι εγκεκριμένος από την αρμόδια αρχή της χώρας έγκρισης της κατασκευής,

(b) Την καταχωρημένη σήμανση του φορέα που είναι εξουσιοδοτημένος από την αρμόδια αρχή για τη διενέργεια περιοδικής επιθεώρησης και δοκιμών,

(c) Την ημερομηνία της περιοδικής επιθεώρησης και δοκιμών, το έτος (δύο ψηφία) ακολουθούμενο από το μήνα (δύο ψηφία) διαχωρισμένα με κάθετο (π.χ. "/"). Τέσσερα ψηφία μπορούν να χρησιμοποιηθούν για να δηλώσουν το έτος.

Οι παραπάνω σημάνσεις θα πρέπει να εμφανίζονται συνεχόμενα με την ακολουθία που δίνονται.

6.2.2.7.7 Για φιάλες ακετυλενίου, με τη σύμφωνη γνώμη της αρμόδιας αρχής, η ημερομηνία της πιο πρόσφατης περιοδικής επιθεώρησης και η σφραγίδα του φορέα που εκτελεί την περιοδική επιθεώρηση και δοκιμές μπορούν να χαραχθούν σε ένα δακτύλιο επί της φιάλης δίπλα από τη βαλβίδα. Ο δακτύλιος θα είναι διαμορφωμένος έτσι ώστε να μπορεί να αφαιρεθεί μόνο όταν αποσυνδεθεί η βαλβίδα από τη φιάλη.

6.2.2.8 Σήμανση μη-επαναπληρούμενων δοχείων πίεσης UN

Τα μη-επαναπληρούμενα δοχεία πίεσης UN θα πρέπει να σημαίνονται καθαρά και ευανάγνωστα με ειδικά σήματα πιστοποίησης καθώς και αερίου ή δοχείων πίεσης. Αυτές οι ενδείξεις θα πρέπει να είναι τοποθετημένες σταθερά (π.χ. διάτρητες, τυπωμένες, ή χαραγμένες ή διαβρωμένες) πάνω στο δοχείο πίεσης. Εκτός εάν είναι διάτρητες, οι σημάνσεις θα πρέπει να βρίσκονται στον ώμο, στο άνω άκρο ή στο λαιμό του δοχείου πίεσης, ή πάνω σε κάποιο σταθερά τοποθετημένο εξάρτημα του δοχείου πίεσης (π.χ. συγκολλημένη στεφάνη). Εκτός του συμβόλου συσκευασίας UN και της ένδειξης "**MH**

ΕΠΑΝΑΠΛΗΡΟΥΜΕΝΟ", το ελάχιστο μέγεθος των σημάνσεων θα πρέπει να είναι 5mm για δοχεία πίεσης με διάμετρο μεγαλύτερη ή ίση των 140 mm και 2.5 mm για δοχεία πίεσης με διάμετρο μικρότερη των 140 mm. Το ελάχιστο μέγεθος του συμβόλου της σήμανσης UN θα πρέπει να είναι 10 mm για δοχεία πίεσης με διάμετρο μεγαλύτερη ή ίση των 140 mm και 5 mm για δοχεία πίεσης με διάμετρο μικρότερη των 140 mm. Το ελάχιστο μέγεθος της ένδειξης "**ΜΗ ΕΠΑΝΑΠΛΗΡΟΥΜΕΝΟ**" θα πρέπει να είναι 5 mm.

6.2.2.8.1 Οι ενδείξεις των 6.2.2.7.1 έως 6.2.2.7.3 θα πρέπει να εφαρμόζονται με εξαίρεση τα (g), (h) και (m). Ο σειριακός αριθμός (o) μπορεί να αντικατασταθεί από τον αριθμό παρτίδας. Επιπροσθέτως, για τις λέξεις "**ΜΗ ΕΠΑΝΠΛΗΡΟΥΜΕΝΟ**" απαιτούνται γράμματα ύψους τουλάχιστον 5 mm.

6.2.2.8.2 Οι απαιτήσεις της 6.2.2.7.4 θα έχουν εφαρμογή.

ΣΗΜΕΙΩΣΗ: Σε μη-επαναπληρούμενα δοχεία πίεσης, λαμβάνοντας υπόψη το μέγεθός τους, αυτή η επισήμανση μπορεί να αντικατασταθεί από ετικέτα.

6.2.2.8.3 Διαφορετικές ενδείξεις επιτρέπονται υπό τον όρο ότι γίνονται σε περιοχές χαμηλής έντασης άλλες από τα πλευρικά τοιχώματα και δεν έχουν μέγεθος ή βάθος που θα δημιουργήσουν επιζήμιες συγκεντρώσεις τάσεων. Τέτοιες ενδείξεις δε θα πρέπει να έρχονται σε αντίθεση με τις απαιτούμενες σημάνσεις.

6.2.2.9 Ισοδύναμες διαδικασίες για αξιολόγηση συμμόρφωσης και περιοδική επιθεώρηση και δοκιμές

Για τα δοχεία πίεσης UN οι απαιτήσεις των 6.2.2.5 και 6.2.2.6 θεωρούνται ότι έχουν ικανοποιηθεί όταν έχουν εφαρμοσθεί οι ακόλουθες διαδικασίες:

Διαδικασία	**Σχετικός φορέας**
Έγκριση τύπου (1.8.7.2)	Xa
Επίβλεψη κατασκευής (1.8.7.3)	Xa ή IS
Αρχική επιθεώρηση και δοκιμές (1.8.7.4)	Xa ή IS
Περιοδική επιθεώρηση (1.8.7.5)	Xa ή Xb ή IS

Xa σημαίνει την αρμόδια αρχή, τον αντιπρόσωπό της ή το φορέα επιθεώρησης που ικανοποιούν την 1.8.6.4 και είναι εξουσιοδοτημένοι σύμφωνα με το EN ISO/IEC 17020:2004 τύπος A.

Xb σημαίνει τον φορέα επιθεώρησης που ικανοποιεί την 1.8.6.4 και είναι εξουσιοδοτημένος σύμφωνα με το EN ISO/IEC 17020:2004 τύπος B.

IS σημαίνει μία υπηρεσία επιθεώρησης εντός της επιχειρήσεως του αιτούντος, υπό την εποπτεία ενός φορέα επιθεώρησης που ικανοποιεί την 1.8.6.4 και εξουσιοδοτημένης σύμφωνα με το EN ISO/IEC 17020:2004 τύπος A. Η υπηρεσία επιθεωρήσεως της επιχειρήσεως θα είναι ανεξάρτητη από τη διαδικασία σχεδιασμού, κατασκευαστικών λειτουργιών, επισκευών και συντήρησης.

6.2.3 Γενικές απαιτήσεις για δοχεία πίεσης όχι UN

6.2.3.1 Σχεδιασμός και κατασκευή

6.2.3.1.1 Τα δοχεία πίεσης και τα κλεισίματά τους που δεν σχεδιάζονται, κατασκευάζονται, επιθεωρούνται, δοκιμάζονται και εγκρίνονται σύμφωνα με τις απαιτήσεις της 6.2.2 θα σχεδιάζονται, κατασκευάζονται, επιθεωρούνται, δοκιμάζονται και εγκρίνονται σύμφωνα με τις γενικές απαιτήσεις της 6.2.1 όπως συμπληρώθηκαν ή τροποποιήθηκαν από τις απαιτήσεις του παρόντος τμήματος και εκείνες των 6.2.4 ή 6.2.5.

6.2.3.1.2 Όπου τούτο είναι δυνατόν, το πάχος του τοιχώματος θα πρέπει να καθορίζεται με υπολογισμό, συνοδευόμενο, εάν είναι απαραίτητο, από πειραματική ανάλυση τάσεων. Διαφορετικά το πάχος των τοιχωμάτων μπορεί να καθορίζεται με πειραματικά μέσα.

Κατάλληλοι υπολογισμοί σχεδιασμού για το περίβλημα πίεσης και τα υποστηρικτικά στοιχεία θα πρέπει να χρησιμοποιούνται για να εξασφαλίσουν την ασφάλεια των εν λόγω δοχείων πίεσης.

Το ελάχιστο πάχος τοιχωμάτων που αντέχει την πίεση θα πρέπει να υπολογίζεται ειδικότερα όσον αφορά:

- στις υπολογιζόμενες πιέσεις, που δεν θα πρέπει να είναι μικρότερες από την πίεση δοκιμής
- στις υπολογιζόμενες θερμοκρασίες επιτρέποντας για κατάλληλα περιθώρια ασφαλείας
- τη μέγιστη καταπόνηση και τις υψηλότερες συγκεντρώσεις καταπόνησης, όπου είναι απαραίτητο,
- τους παράγοντες που ενυπάρχουν στις ιδιότητες του υλικού.

6.2.3.1.3 Για συγκολλημένα δοχεία πίεσης, θα χρησιμοποιούνται μόνο μέταλλα με ποιότητα που επιτρέπει τη συγκόλληση, των οποίων μπορεί να εξασφαλιστεί επαρκής αντοχή κρούσης σε θερμοκρασία περιβάλλοντος -20°C.

6.2.3.1.4 Για κλειστά κρυογενικά δοχεία, η αντοχή πρόσκρουσης που θα πρέπει να εξασφαλιστεί όπως απαιτείται από την 6.2.1.1.8.1 θα δοκιμασθεί με τον τρόπο που περιγράφεται στην 6.8.5.3.

6.2.3.2 (Δεσμευμένο)

6.2.3.3 Λειτουργικός εξοπλισμός

6.2.3.3.1 Ο λειτουργικός εξοπλισμός θα ικανοποιεί την 6.2.1.3

6.2.3.3.2 Ανοίγματα

Τα βαρέλια πίεσης μπορεί να είναι εφοδιασμένα με ανοίγματα πλήρωσης και εκκένωσης και με άλλα ανοίγματα που προορίζονται για αισθητήρες στάθμης, πίεσης ή συσκευές εκτόνωσης. Ο αριθμός των ανοιγμάτων θα πρέπει να είναι ο ελάχιστος συμβατός με ασφαλείς λειτουργίες. Τα βαρέλια πίεσης μπορεί επίσης να εφοδιάζονται με άνοιγμα επιθεώρησης, το οποίο θα κλείνει με ένα αποτελεσματικό μέσο.

6.2.3.3.3 Εξαρτήματα

(a) Εάν οι φιάλες είναι εφοδιασμένες με συσκευή πρόληψης της κύλισης, η συσκευή αυτή δεν θα πρέπει να είναι αναπόσπαστη από το πώμα της βαλβίδας.

(b) Βαρέλια υπό πίεση τα οποία είναι ικανά να κυλήσουν, θα πρέπει να είναι εφοδιασμένα με κυλιόμενες στεφάνες ή αλλιώς να προστατεύονται από ζημιές οφειλόμενες στη κύλιση (π.χ. με μέταλλο ανθεκτικό στη διάβρωση, ψεκασμένο πάνω στην εξωτερική επιφάνεια του δοχείου).

(c) Οι δέσμες κυλίνδρων θα πρέπει να είναι εφοδιασμένες με κατάλληλους μηχανισμούς που να εξασφαλίζουν τον ασφαλή χειρισμό και μεταφορά τους.

(d) Εάν αισθητήρες στάθμης, πίεσης ή συσκευές εκτόνωσης είναι εγκατεστημένες, θα πρέπει να προστατεύονται με τον ίδιο τρόπο που απαιτείται για τις βαλβίδες στην 4.1.6.8.

6.2.3.4 Αρχική επιθεώρηση και δοκιμές

6.2.3.4.1 Νέα δοχεία πίεσης θα υποβάλλονται σε δοκιμές και επιθεώρηση κατά τη διάρκεια και μετά την κατασκευή σύμφωνα με τις απαιτήσεις της 6.2.1.5, μόνο που η 6.2.1.5.1 (g) θα αντικατασταθεί από τα ακόλουθα:

(g) Μία δοκιμή υδραυλικής πίεσης. Τα δοχεία πίεσης θα αντέξουν την πίεση δοκιμής χωρίς να υποστούν μόνιμη παραμόρφωση ή να εμφανίσουν ρωγμές.

6.2.3.4.2 Συγκεκριμένες διατάξεις εφαρμοζόμενες σε δοχεία πίεσης από κράμα αλουμινίου

(a) Επιπλέον των αρχικών δοκιμών που απαιτούνται στην 6.2.1.5.1, είναι απαραίτητη η δοκιμή για πιθανή ενδοκρυσταλλική διάβρωση του εσωτερικού τοιχώματος του δοχείου πίεσης όπου γίνεται χρήση ενός κράματος αλουμινίου που περιέχει χαλκό, ή όπου γίνεται χρήση ενός κράματος αλουμινίου που περιέχει μαγνήσιο και μαγγάνιο και η περιεκτικότητα σε μαγνήσιο είναι μεγαλύτερη από 3.5 % ή η περιεκτικότητα σε μαγγάνιο χαμηλότερη από 0.5 %.

(b) Στην περίπτωση ενός κράματος αλουμινίου/χαλκού η δοκιμή θα πρέπει να διεξάγεται από τον κατασκευαστή κατά το χρόνο της έγκρισης ενός νέου κράματος από την αρμόδια αρχή. Θα πρέπει μετά να επαναλαμβάνεται, κατά την παραγωγή, για κάθε έγχυση κράματος.

(c) Στην περίπτωση ενός κράματος αλουμινίου/μαγνησίου η δοκιμή θα πρέπει να διεξάγεται από τον κατασκευαστή κατά το χρόνο της έγκρισης ενός νέου κράματος και της παραγωγικής διαδικασίας από την αρμόδια αρχή. Η δοκιμή θα πρέπει να επαναλαμβάνεται όποτε γίνεται αλλαγή στη σύνθεση του κράματος ή στην παραγωγική διαδικασία.

6.2.3.5 Περιοδική επιθεώρηση και δοκιμές

6.2.3.5.1 Η περιοδική επιθεώρηση και οι δοκιμές θα είναι σύμφωνες με την 6.2.1.6.1.

ΣΗΜΕΙΩΣΗ: Με τη σύμφωνη γνώμη της αρμόδιας αρχής της χώρας που εξέδωσε την έγκριση τύπου, η δοκιμή υδραυλικής πίεσης εκάστου θερμοσυγκολλημένου χαλύβδινου κυλίνδρου που προορίζεται για τη μεταφορά των αερίων του UN Αρ. 1965, υγροποιημένου μίγματος αερίου υδρογονάνθρακα, Ε.Α.Ο., με χωρητικότητα κάτω των 6.5 l μπορεί να αντικατασταθεί με άλλη δοκιμή που θα διασφαλίζει ένα ισοδύναμο επίπεδο ασφάλειας.

6.2.3.5.2 Τα κλειστά κρυογενικά δοχεία θα υπόκεινται σε περιοδικές επιθεωρήσεις και δοκιμές από ένα φορέα εξουσιοδοτημένο από την αρμόδια αρχή σύμφωνα με την περιοδικότητα που ορίζεται στην οδηγία συσκευασίας P203 της 4.1.4.1 για να πιστοποιεί τις εξωτερικές συνθήκες, την κατάσταση και τη

λειτουργία των συσκευών εκτόνωσης πίεσης και θα υπόκειται σε μία δοκιμή στεγανότητας στο 90% της μέγιστης πίεσης εργασίας. Η δοκιμή στεγανότητας θα διεξάγεται με αέριο εντός του δοχείου πίεσης ή με αδρανές αέριο. Ο έλεγχος θα γίνεται με έναν μετρητή πίεσης ή με μέτρηση του κενού. Η θερμική μόνωση δεν θα απαιτηθεί να αφαιρεθεί.

6.2.3.6 Έγκριση δοχείων πίεσης

6.2.3.6.1 Οι διαδικασίες αξιολόγησης συμμόρφωσης και η περιοδική επιθεώρηση του τμήματος 1.8.7 θα γίνονται από τον σχετικό φορέα σύμφωνα με τον ακόλουθο πίνακα:

Διαδικασία	**Σχετικός φορέας**
Έγκριση τύπου (1.8.7.2)	Xa
Επίβλεψη κατασκευής (1.8.7.3)	Xa ή IS
Αρχική επιθεώρηση και δοκιμές (1.8.7.4)	Xa ή IS
Περιοδική επιθεώρηση (1.8.7.5)	Xa ή Xb ή IS

Η αξιολόγηση συμμόρφωσης των βαλβίδων και άλλων πρόσθετων που έχουν μία άμεση λειτουργία ασφάλειας μπορεί να γίνεται ξεχωριστά από τα δοχεία και η διαδικασία της αξιολόγησης συμμόρφωσης θα είναι τουλάχιστον τόσο αυστηρό όσο εκείνη που χρησιμοποιήθηκε στο δοχείο πίεσης επί του οποίου αυτά προστίθενται.

Xa σημαίνει την αρμόδια αρχή, τον αντιπρόσωπό της ή το φορέα επιθεώρησης που ικανοποιούν την 1.8.6.4 και είναι εξουσιοδοτημένοι σύμφωνα με το EN ISO/IEC 17020:2004 τύπος A.

Xb σημαίνει τον φορέα επιθεώρησης που ικανοποιεί την 1.8.6.4 και είναι εξουσιοδοτημένος σύμφωνα με το EN ISO/IEC 17020:2004 τύπος B.

IS σημαίνει μία υπηρεσία επιθεώρησης εντός της επιχειρήσεως του αιτούντος, υπό την εποπτεία ενός φορέα επιθεώρησης που ικανοποιεί την 1.8.6.4 και είναι εξουσιοδοτημένη σύμφωνα με το EN ISO/IEC 17020:2004 τύπος A. Η υπηρεσία επιθεωρήσεως της επιχειρήσεως θα είναι ανεξάρτητη από τη διαδικασία σχεδιασμού, κατασκευαστικών λειτουργιών, επισκευών και συντήρησης.

6.2.3.6.2 Αν η χώρα έγκρισης δεν είναι Κράτος Μέλος του COTIF ή ένα Συμβαλλόμενο Μέρος του ADR, η αρμόδια αρχή που αναφέρεται στην 6.2.1.7.2 θα είναι η αρμόδια αρχή ενός Κράτους Μέλους της COTIF ή ενός Συμβαλλομένου Μέρους του ADR.

6.2.3.7 Απαιτήσεις για κατασκευαστές

6.2.3.7.1 Οι σχετικές απαιτήσεις της 1.8.7 θα ικανοποιηθούν.

6.2.3.8 Απαιτήσεις για φορείς επιθεωρήσεων

Οι απαιτήσεις της 1.8.6 θα ικανοποιηθούν.

6.2.3.9 Σήμανση των επαναπληρούμενων δοχείων πίεσης.

6.2.3.9.1 Οι σημάνσεις θα είναι σύμφωνες με το υποτμήμα 6.2.2.7 με τις ακόλουθες παραλλαγές.

6.2.3.9.2 Το σύμβολο συσκευασίας των Ηνωμένων Εθνών που ορίζεται στην 6.2.2.7.1 (a) δεν θα έχει εφαρμογή.

6.2.3.9.3 Οι απαιτήσεις της 6.2.2.7.2 (j) θα αντικατασταθούν από τα ακόλουθα:

(j) Η χωρητικότητα νερού του δοχείου πίεσης σε λίτρα ακολουθούμενη από το γράμμα "L". Στην περίπτωση δοχείων πίεσης για υγροποιημένα αέρια, η χωρητικότητα του νερού σε λίτρα θα εκφράζεται με τρία σημαντικά αριθμητικά σύμβολα στρογγυλοποιημένα προς τα κάτω στο τελευταίο ψηφίο. Εάν η τιμή της ελάχιστης ή της ονομαστικής χωρητικότητας σε νερό είναι ακέραιος αριθμός, τα ψηφία μετά την υποδιαστολή μπορεί να παραλειφθούν.

6.2.3.9.4 Οι ενδείξεις που ορίζονται στην 6.2.2.7.2 (g) και (h) και στην 6.2.2.7.3 (m) δεν απαιτούνται για δοχεία πίεσης UN Αρ. 1965 μίγματος αερίου υδρογονάνθρακα, υγροποιημένο, Ε.Α.Ο.

6.2.3.9.5 Όταν απαιτείται σήμανση της ημερομηνίας υπό της 6.2.2.7.6 (c), ο μήνας δεν απαιτείται για αέρια για τα οποία το μεσοδιάστημα μεταξύ περιοδικών επιθεωρήσεων είναι 10 χρόνια ή περισσότερα (βλ. οδηγίες συσκευασίας P200 και P203 της 4.1.4.1).

6.2.3.9.6 Οι ενδείξεις σύμφωνα με την 6.2.2.7.6 μπορούν να χαραχθούν επί μιας στεφάνης από κατάλληλο υλικό στερεωμένης επί της φιάλης όταν η βαλβίδα εγκατασταθεί και η οποία αφαιρείται μόνο όταν αποσυνδέσουμε τη βαλβίδα από τη φιάλη.

6.2.3.10 Σήμανση μη-επαναπληρούμενων δοχείων πίεσης

6.2.3.10.1 Οι σημάνσεις θα γίνονται σύμφωνα με την 6.2.2.8, μόνο που το σύμβολο συσκευασίας των Ηνωμένων Εθνών που ορίζεται στην 6.2.2.7.1 (a) δεν θα ισχύει.

6.2.4 Απαιτήσεις για μη-UN δοχείων πίεσης σχεδιασμένων, κατασκευασμένων και δοκιμασμένων σύμφωνα με πρότυπα

ΣΗΜΕΙΩΣΗ: Άτομα ή φορείς που ταυτοποιούνται σε πρότυπα να έχουν ευθύνες σύμφωνα με το RID θα πρέπει να ικανοποιούν τις απαιτήσεις τους RID.

Ανάλογα με την ημερομηνία κατασκευής του δοχείου πίεσης, τα πρότυπα που αναφέρονται στον κατωτέρω Πίνακα θα εφαρμοσθούν όπως αναφέρονται στη στήλη (4) για να ικανοποιήσουν τις απαιτήσεις του Κεφαλαίου 6.2 που αναφέρονται στη στήλη (3) ή μπορούν να εφαρμοσθούν όπως αναφέρονται στη στήλη (5). Οι απαιτήσεις του Κεφαλαίου 6.2 που αναφέρονται στη στήλη (3) θα υπερισχύουν σε κάθε περίπτωση.

Αν καταχωρούνται περισσότερα του ενός πρότυπα για την εφαρμογή των ιδίων απαιτήσεων, μόνο ένα εξ αυτών θα εφαρμόζεται, αλλά στο πλήρες, εκτός εάν ορίζεται διαφορετικά στον κατωτέρω Πίνακα.

Αναφορά	Τίτλος εγγράφου	Εφαρμόσιμα υποτμήματα & παράγραφοι	Υποχρεωτική εφαρμογή για δοχεία πίεσης κατασκευασμένα	Εφαρμογή εξουσιοδοτημένη για δοχεία πίεσης κατασκευασμένα
(1)	(2)	(3)	(4)	(5)
για υλικά				
EN 1797-1:1998	Κρυογενικά δοχεία – Συμβατότητα αερίου/υλικού	6.2.1.2		Μεταξύ 1 Ιουλίου 2001 και 30 Ιουνίου 2003
EN 1797:2001	Κρυογενικά δοχεία – Συμβατότητα αερίου/υλικού	6.2.1.2	Από 1 Ιανουαρίου 2009	Προ 1 Ιανουαρίου 2009
EN ISO 11114-1:1997	Μεταφερόμενες φιάλες αερίων - Συμβατότητα υλικών φιαλών και βαλβίδων με περιεχόμενα αέρια - Μέρος 1: Μεταλλικά υλικά.	6.2.1.2	Από 1 Ιανουαρίου 2009	Προ 1 Ιανουαρίου 2009
EN ISO 11114-2:2000	Μεταφερόμενες φιάλες αερίων - Συμβατότητα υλικών φιαλών και βαλβίδων με περιεχόμενα αέρια - Μέρος 2: Μη-μεταλλικά υλικά.	6.2.1.2	Από 1 Ιανουαρίου 2009	Προ 1 Ιανουαρίου 2009
EN ISO 11114-4:2005 (εκτός μεθόδου C στη 5.3)	Μεταφερόμενες φιάλες αερίων - Συμβατότητα υλικών φιαλών και βαλβίδων με περιεχόμενα αέρια - Μέρος 4: Μέθοδοι ελέγχου για επιλογή μεταλλικών υλικών ανθεκτικών σε υδρογονική ευθραυστότητα.	6.2.1.2	Από 1 Ιανουαρίου 2009	Προ 1 Ιανουαρίου 2009
EN 1252-1:1998	Κρυογενικά δοχεία – Υλικά – Μέρος 1: απαιτήσεις ανθεκτικότητας για θερμοκρασίες κάτω από -80°C.	6.2.1.2		Μεταξύ 1 Ιουλίου 2001 και 30 Ιουνίου 2003
για σήμανση				
EN 1442:1998 + AC:1999	Μεταφερόμενες αναπληρούμενες χαλύβδινες φιάλες με ραφή για υγροποιημένο υγραέριο (LPG) – Σχεδιασμός και κατασκευή	6.2.2.7		Πριν από Ι Ιουλίου 2003
EN 1251-1:2000	Κρυογενικά δοχεία – μεταφερόμενα, με μόνωση κενού, όγκο μικρότερο των 1000 λίτρων – Μέρος 1: Βασικές απαιτήσεις	6.2.2.7		Προ 1 Ιουλίου 2003
EN 1089-1:1996	Μεταφερόμενες φιάλες αερίου – ταυτοποίηση φιάλης αερίου (εξαιρουμένου του LPG) – Μέρος 1: Σήμανση σφραγίδας	6.2.2.7		Προ 1 Ιουλίου 2003
για σχεδιασμό και κατασκευή				
Παράρτημα Ι, Μέρη 1 έως 3 της 84/525/ΕΕC	Οδηγία του Συμβουλίου, για την προσέγγιση των νομοθεσιών των Κρατών Μελών σχετικά με τις χαλύβδινες φιάλες αερίου χωρίς συγκόλληση, δημοσιευθείσα στην Επίσημη Εφημερίδα των Ευρωπαϊκών Κοινοτήτων No L300 από 19/11/1984	6.2.3.1 και 6.2.3.4	Από 1 Ιανουαρίου 2009	Προ 1 Ιανουαρίου 2009
Παράρτημα Ι, Μέρη 1 έως 3 της 84/526/ΕΕC	Οδηγία του Συμβουλίου, για την προσέγγιση των νομοθεσιών των Κρατών Μελών σχετικά με φιάλες αερίου χωρίς συγκόλληση κεκραμένου ή μη αλουμινίου, δημοσιευθείσα στην Επίσημη Εφημερίδα των Ευρωπαϊκών Κοινοτήτων No L300 από 19/11/1984	6.2.3.1 και 6.2.3.4	Από 1 Ιανουαρίου 2009	Προ 1 Ιανουαρίου 2009
Παράρτημα Ι, Μέρη 1 έως 3 της 84/527/ΕΕC	Οδηγία του Συμβουλίου, για την προσέγγιση των νομοθεσιών των Κρατών Μελών σχετικά με συγκολλητές φιάλες αερίου από μη κεκραμένο χάλυβα δημοσιευθείσα στην Επίσημη Εφημερίδα των Ευρωπαϊκών Κοινοτήτων No L300 από 19/11/1984	6.2.3.1 και 6.2.3.4	Από 1 Ιανουαρίου 2009	Προ 1 Ιανουαρίου 2009
EN 1442:1998+AC:1999	Μεταφερόμενες επαναπληρούμενες συγκολλητές χαλύβδινες φιάλες για υγραέριο (LPG) - Σχεδιασμός και κατασκευή.	6.2.3.1 και 6.2.3.4		Μεταξύ 1 Ιουλίου 2001 και 30 Ιουνίου 2007
EN 1442:1998+A2:2005	Επαναπληρούμενες μεταφερόμενες συγκολλητές χαλύβδινες φιάλες για υγραέριο (LPG) - Σχεδιασμός και κατασκευή.	6.2.3.1 και 6.2.3.4	Μεταξύ 1 Ιανουρίου 2009 και 31 Δεκεμ. 2010[a]	Προ 1 Ιανουαρίου 2009
EN 1442:2006+A1:2008	Επαναπληρούμενες μεταφερόμενες συγκολλητές χαλύβδινες φιάλες για υγραέριο (LPG) - Σχεδιασμός και κατασκευή.	6.2.3.1 και 6.2.3.4	Από 1 Ιανουρίου 2011	Προ 1 Ιανουαρίου 2011
EN 1800:1998+AC:1999	Μεταφερόμενες φιάλες αερίων - Φιάλες ασετυλίνης - Βασικές απαιτήσεις και ορισμοί.	6.2.1.1.9	Μεταξύ 1 Ιανουαρίου 2009 και 31 Δεκεμβρίου 2010[a]	Προ 1 Ιανουαρίου 2009
EN 1800:2006	Μεταφερόμενες φιάλες αερίων - Φιάλες ασετυλίνης - Βασικές απαιτήσεις και ορισμοί και δοκιμή τύπου	6.2.1.1.9	Από 1 Ιανουαρίου 2011	Πριν από 1 Ιανουαρίου 2011
EN 1964-1:1999	Μεταφερόμενες φιάλες αερίων - Προδιαγραφές για το σχεδιασμό και κατασκευή των επαναπληρούμενων και μεταφερόμενων χαλύβδινων άνευ ραφής φιαλών αερίων χωρητικότητας σε νερό από 0,5 λίτρα έως και 150 λίτρα συμπεριλαμβανομένων - Μέρος 1: Φιάλες άνευ ραφής από χάλυβα με τιμή Rm κατώτερη των 1100 MPa.	6.2.3.1 και 6.2.3.4	Από 1 Ιανουαρίου 2009	Προ 1 Ιανουαρίου 2009
EN 1975:1999 (εκτός από Παράρτημα 6)	Μεταφερόμενες φιάλες αερίων - Προδιαγραφές για το σχεδιασμό και κατασκευή των επαναπληρούμενων και μεταφερόμενων φιαλών αερίου κατασκευασμένων χωρίς συγκόλληση από ένα μόνο κομμάτι κεκραμένου ή μη αλουμινίου χωρητικότητας από 0,5 λίτρα έως 150 λίτρα	6.2.3.1 και 6.2.3.4		Προ 1 Ιουλίου 2005
EN 1975:1999+ A1:2003	Μεταφερόμενες φιάλες αερίων - Προδιαγραφές για το σχεδιασμό και κατασκευή των επαναπληρούμενων και μεταφερόμενων φιαλών αερίου άνευ ραφής από αλουμίνιο και κράμα αλουμινίου χωρητικότητας από	6.2.3.1 και 6.2.3.4	Από 1 Ιανουαρίου 2009	Προ 1 Ιανουαρίου 2009

Αναφορά	Τίτλος εγγράφου	Εφαρμόσιμα υποτμήματα & παράγραφοι	Υποχρεωτική εφαρμογή για δοχεία πίεσης κατασκευασμένα	Εφαρμογή εξουσιοδοτημένη για δοχεία πίεσης κατασκευασμένα
(1)	(2)	(3)	(4)	(5)
	0,5 λίτρα έως και 150 λίτρα.			
EN ISO 11120:1999	Φιάλες αερίων - Επαναπληρούμενες χαλύβδινες φιάλες άνευ ραφής σωληνωτού τύπου για μεταφορά συμπιεσμένων αερίων χωρητικότητας σε νερό μεταξύ 150 λίτρων και 3000 λίτρων - Σχεδιασμός, κατασκευή και δοκιμές.	6.2.3.1 και 6.2.3.4	Από 1 Ιανουαρίου 2009	Προ 1 Ιανουαρίου 2009
EN 1964-3: 2000	Μεταφερόμενες φιάλες αερίων - Προδιαγραφές για το σχεδιασμό και κατασκευή των επαναπληρούμενων και μεταφερόμενων χαλύβδινων άνευ ραφής φιαλών αερίων χωρητικότητας σε νερό από 0,5 λίτρα έως και 150 λίτρα - Μέρος 3: Φιάλες άνευ ραφής από ανοξείδωτο χάλυβα με τιμή Rm μικρότερη από 1100 MPa	6.2.3.1 και 6.2.3.4	Από 1 Ιανουαρίου 2009	Προ 1 Ιανουαρίου 2009
EN 12862: 2000	Μεταφερόμενες φιάλες αερίου - Προδιαγραφές για το σχεδιασμό και κατασκευή επαναπληρούμενων μεταφερόμενων συγκολλητών φιαλών αερίου από κράμα αλουμινίου.	6.2.3.1 και 6.2.3.4	Από 1 Ιανουαρίου 2009	Προ 1 Ιανουαρίου 2009
EN 1251-2: 2000	Κρυογενικά δοχεία - Δοχεία μεταφερόμενα, με μόνωση κενού, όγκου μέχρι και 1000 λίτρα - Μέρος 2: Σχεδιασμός, κατασκευή, επιθεώρηση και δοκιμή.	6.2.3.1 και 6.2.3.4	Από 1 Ιανουαρίου 2009	Προ 1 Ιανουαρίου 2009
EN 12257:2002	Φορητές φιάλες αερίου – Σύνθετες φιάλες χωρίς ραφή τυλιγμένες με τσέρκια	6.2.3.1 και 6.2.3.4	Από 1 Ιανουαρίου 2009	Προ 1 Ιανουαρίου 2009
EN 12807:2001 (εκτός Παραρτήματος Α)	Φορητές επαναπληρούμενες θερμοσυγκολλημένες χαλύβδινες φιάλες για υγραέριο (LPG) – Σχεδιασμός και κατασκευή	6.2.3.1 και 6.2.3.4	Από 1 Ιανουαρίου 2009	Προ 1 Ιανουαρίου 2009
EN 1964-2:2001	Φορητές φιάλες αερίου – Προδιαγραφές για τον σχεδιασμό και την κατασκευή επαναπληρούμενων φορητών χαλύβδινων φιαλών αερίου χωρίς ραφή με χωρητικότητα νερού από 0,5 λίτρα ως και 150 λίτρα συμπεριλαμβανομένων – Μέρος 2 Φιάλες από χάλυβα χωρίς ραφή με τιμή Rm 1100 MPa ως ανωτέρω	6.2.3.1 και 6.2.3.4	Από 1 Ιανουαρίου 2009	Προ 1 Ιανουαρίου 2009
EN 13293:2002	Φορητές φιάλες αερίου – Προδιαγραφές για τον σχεδιασμό και την κατασκευή επαναπληρούμενων φορητών, άνευ ραφής, κανονικοποιημένου ανθρακομαγγανιούχου χάλυβα με χωρητικότητα νερού μέχρι 0,5 λίτρα για συμπιεσμένα, υγροποιημένα και διαλυμένα αέρια και μέχρι 1 λίτρο για διοξείδιο του άνθρακα	6.2.3.1 και 6.2.3.4	Από 1 Ιανουαρίου 2009	Προ 1 Ιανουαρίου 2009
EN 13322-1:2003	Φορητές φιάλες αερίου - Επαναπληρούμενες συγκολλημένες χαλύβδινες φιάλες αερίου – Σχεδιασμός και κατασκευή – Μέρος 1: Συγκολλημένος χάλυβας	6.2.3.1 και 6.2.3.4		Προ 1 Ιουλίου 2007
EN 13322-1:2003+A1:2006	Φορητές φιάλες αερίου - Επαναπληρούμενες συγκολλημένες χαλύβδινες φιάλες αερίου – Σχεδιασμός και κατασκευή – Μέρος 1: Συγκολλημένος χάλυβας	6.2.3.1 και 6.2.3.4	Από 1 Ιανουαρίου 2009	Προ 1 Ιανουαρίου 2009
EN 13322-2:2003	Φορητές φιάλες αερίου - Επαναπληρούμενες συγκολλημένες ανοξείδωτες χαλύβδινες φιάλες αερίου – Σχεδιασμός και κατασκευή – Μέρος 2: Συγκολλημένος ανοξείδωτος χάλυβας	6.2.3.1 και 6.2.3.4		Προ 1 Ιουλίου 2007
EN 13322-2:2003+A1:2006	Φορητές φιάλες αερίου - Επαναπληρούμενες συγκολλημένες ανοξείδωτες χαλύβδινες φιάλες αερίου – Σχεδιασμός και κατασκευή – Μέρος 2: Συγκολλημένος ανοξείδωτος χάλυβας	6.2.3.1 και 6.2.3.4	Από 1 Ιανουαρίου 2009	Προ 1 Ιανουαρίου 2009
EN 12245:2002	Φορητές φιάλες αερίου. Πλήρως περιβεβλημένες σύνθετες φιάλες	6.2.3.1 και 6.2.3.4	Από 1 Ιανουαρίου 2009	Προ 1 Ιανουαρίου 2009
EN 12205:2001	Φορητές φιάλες αερίου – Μη επαναπληρούμενες μεταλλικές φιάλες αερίου	6.2.3.1 και 6.2.3.4	Από 1 Ιανουαρίου 2009	Προ 1 Ιανουαρίου 2009
EN 13110:2002	Φορητές επαναπληρούμενες συγκολλημένες φιάλες αλουμινίου για υγραέριο (LPG) – Σχεδιασμός και κατασκευή	6.2.3.1, 6.2.3.4 και 6.2.3.9	Από 1 Ιανουαρίου 2009	Προ 1 Ιανουαρίου 2009
EN 14427:2004	Φορητές επαναπληρούμενες πλήρως περιβεβλημένες σύνθετες φιάλες για υγροποιημένα αέρια πετρελαίου – Σχεδιασμός και κατασκευή **Σημείωση** Το πρότυπο αυτό ισχύει μόνο για φιάλες εξοπλισμένες με βαλβίδες εκτόνωσης πίεσης	6.2.3.1, 6.2.3.4 και 6.2.3.9		Προ 1 Ιουλίου 2007
EN 14427:2004+ A1:2005	Φορητές επαναπληρούμενες πλήρως περιβεβλημένες σύνθετες φιάλες για υγροποιημένα αέρια πετρελαίου – Σχεδιασμός και κατασκευή **Σημείωση 1**: Το πρότυπο αυτό ισχύει μόνο για φιάλες εξοπλισμένες με βαλβίδες εκτόνωσης πίεσης **Σημείωση 2**: Στις 5.2.9.2.1 και 5.2.9.3.1, και οι δύο φιάλες θα υπόκεινται σε δοκιμή έκρηξης όταν παρουσιάζουν ζημιά ίση ή χειρότερη από τα κριτήρια απόρριψης.	6.2.3.1, 6.2.3.4 και 6.2.3.9	Από 1 Ιανουαρίου 2009	Προ 1 Ιανουαρίου 2009
EN 14208:2004	Φορητές φιάλες αερίου – Προδιαγραφές για συγκολλημένα βαρέλια πίεσης χωρητικότητας μέχρι 1000 λίτρα για τη μεταφορά αερίων – Σχεδιασμός και κατασκευή	6.2.3.1, 6.2.3.4 και 6.2.3.9	Από 1 Ιανουαρίου 2009	Προ 1 Ιανουαρίου 2009
EN 14140:2003	Φορητές επαναπληρούμενες συγκολλημένες χαλύβδινες φιάλες για υγροποιημένα αέρια πετρελαίου (LPG) – Εναλλακτικός σχεδιασμός και κατασκευή	6.2.3.1, 6.2.3.4 και 6.2.3.9	Μεταξύ 1 Ιανουαρίου 2009 και 31 Δεκεμβρίου 2010[a]	Προ 1 Ιανουαρίου 2009
EN 14140:2003+A1:2006	(LPG) Εξοπλισμός και πρόσθετα – Φορητές επαναπληρούμενες συγκολλημένες χαλύβδινες φιάλες	6.2.3.1, 6.2.3.4 και 6.2.3.9	Από 1 Ιανουαρίου 2011	Προ 1 Ιανουαρίου 2011

Αναφορά	Τίτλος εγγράφου	Εφαρμόσιμα υποτμήματα & παράγραφοι	Υποχρεωτική εφαρμογή για δοχεία πίεσης κατασκευασμένα	Εφαρμογή εξουσιοδοτημένη για δοχεία πίεσης κατασκευασμένα
(1)	(2)	(3)	(4)	(5)
	για (LPG)– Εναλλακτικός σχεδιασμός και κατασκευή			
EN 13769:2003	Φορητές φιάλες αερίου – Δέσμες φιαλών – Σχεδιασμός, κατασκευή, ταυτοποίηση και δοκιμή	6.2.3.1, 6.2.3.4 και 6.2.3.9		Προ 1 Ιουλίου 2007
EN 13769:2003+A1:2005	Φορητές φιάλες αερίου – Δέσμες φιαλών – Σχεδιασμός, κατασκευή, ταυτοποίηση και δοκιμή	6.2.3.1, 6.2.3.4 και 6.2.3.9	Από 1 Ιανουαρίου 2009	Προ 1 Ιανουαρίου 2009
EN 14638-1:2006	Φορητές φιάλες αερίου – Επαναπληρούμενα συγκολλημένα δοχεία χωρητικότητας λιγότερο από 150 λίτρα – Μέρος 1: Συγκολλητές ωστενιτικές ανοξειδώτου χάλυβα φιάλες κατασκευασμένες σε σχέδιο που δικαιολογείται από πειραματικές μεθόδους	6.2.3.1 και 6.2.3.4	Από 1 Ιανουαρίου 2011	Προ 1 Ιανουαρίου 2011
EN 14893:2006+AC:2007	LPG εξοπλισμός και πρόσθετα – Φορητά LPG συγκολλητά χαλύβδινα βαρέλια πίεσης με χωρητικότητα μεταξύ 150 λίτρων και 1000 λίτρων	6.2.3.1 και 6.2.3.4	Από 1 Ιανουαρίου 2011	Προ 1 Ιανουαρίου 2011
για κλεισίματα				
EN 849:1996 (εκτός Παράρτημα Α)	Φορητές φιάλες αερίου – Βαλβίδες φιαλών: Προδιαγραφές και δοκιμή τύπου	6.2.3.1		Προ 1 Ιουλίου 2003
EN 849:1996/A2:2001	Φορητές φιάλες αερίου – Βαλβίδες φιαλών: Προδιαγραφές και δοκιμή τύπου	6.2.3.1		Προ 1 Ιουλίου 2007
EN ISO 10927:2006	Μεταφερόμενες φιάλες αερίου - βαλβίδες φιαλών: Προδιαγραφές και δοκιμές τύπου	6.2.3.1	Από 1 Ιανουαρίου 2009	Προ 1 Ιανουαρίου 2009
EN 13152:2001	Προδιαγραφές και δοκιμή LPG – βαλβίδες φιαλών – αυτόματο κλείσιμο	6.2.3.3		Μεταξύ 1 Ιουλίου 2005 και 31 Δεκεμβρίου 2010
EN 13152:2001+A1:2003	Προδιαγραφές και δοκιμή LPG – βαλβίδες φιαλών – Αυτόματο κλείσιμο	6.2.3.3	Από 1 Ιανουαρίου 2011	Προ 1 Ιανουαρίου 2011
EN 13153:2001	Δοκιμές και προδιαγραφές LPG - βαλβίδες φιαλών– Χειροκίνητη λειτουργία	6.2.3.3		Μεταξύ 1 Ιουλίου 2005 και 31 Δεκεμβρίου 2010
EN 13153:2001+A1:2003	Δοκιμές και προδιαγραφές LPG - βαλβίδες φιαλών– Χειροκίνητη λειτουργία	6.2.3.3	Από 1 Ιανουαρίου 2011	Προ 1 Ιανουαρίου 2011
για περιοδική επιθεώρηση και δοκιμές				
EN 1251-3: 2000	Κρυογενικά δοχεία - Μεταφερόμενα, με μόνωση κενού, όχι μεγαλύτερου όγκου από 1 000 λίτρα - Μέρος 3: Λειτουργικές απαιτήσεις.	6.2.3.5	Από 1 Ιανουαρίου 2009	Προ 1 Ιανουαρίου 2009
EN 1968:2002 (εκτός Παραρτήματος Β)	Φορητές φιάλες αερίου – Περιοδική επιθεώρηση και δοκιμή χαλύβδινων φιαλών αερίου χωρίς ραφή	6.2.3.5		Προ 1 Ιουλίου 2007
EN 1968:2002+A1:2005 (εκτός Παραρτήματος Β)	Φορητές φιάλες αερίου – Περιοδική επιθεώρηση και δοκιμή χαλύβδινων φιαλών αερίου χωρίς ραφή	6.2.3.5	Από 1 Ιανουαρίου 2009	Προ 1 Ιανουαρίου 2009
EN 1802:2002 (εκτός Παραρτήματος Β)	Φορητές φιάλες αερίου – Περιοδική επιθεώρηση και δοκιμή φιαλών αερίου χωρίς ραφή από κράμα αλουμινίου	6.2.3.5	Από 1 Ιανουαρίου 2009	Προ 1 Ιανουαρίου 2009
EN 12863:2002	Φορητές φιάλες αερίου – Περιοδική επιθεώρηση και συντήρηση φιαλών διαλυμένου ακετυλενίου **Σημείωση:** Στο εν λόγω πρότυπο η «αρχική επιθεώρηση» νοείται ως η «πρώτη περιοδική επιθεώρηση» μετά την τελική έγκριση της νέας φιάλης ακετυλενίου.	6.2.3.5		Προ 1 Ιουλίου 2007
EN 12863:2002 + A1:2005	Φορητές φιάλες αερίου – Περιοδική επιθεώρηση και συντήρηση φιαλών διαλυμένου ακετυλενίου **Σημείωση:** Στο εν λόγω πρότυπο η «αρχική επιθεώρηση» νοείται ως η «πρώτη περιοδική επιθεώρηση» μετά την τελική έγκριση της νέας φιάλης ακετυλενίου.	6.2.3.5	Από 1 Ιανουαρίου 2009	Προ 1 Ιανουαρίου 2009
EN 1803:2002 (εκτός Παραρτήματος Β)	Φορητές φιάλες αερίου – Περιοδική επιθεώρηση και δοκιμή συγκολλημένων χαλύβδινων φιαλών αερίου	6.2.3.5	Από 1 Ιανουαρίου 2009	Προ 1 Ιανουαρίου 2009
EN ISO 11623:2002 (εκτός όρου 4)	Φορητές φιάλες αερίου – Περιοδική επιθεώρηση και δοκιμή σύνθετων φιαλών αερίου	6.2.3.5	Από 1 Ιανουαρίου 2009	Προ 1 Ιανουαρίου 2009
EN 14189:2003	Φορητές φιάλες αερίου – Επιθεώρηση και συντήρηση βαλβίδων φιαλών κατά την περιοδική επιθεώρηση των φιαλών αερίου	6.2.3.5	Από 1 Ιανουαρίου 2009	Προ 1 Ιανουαρίου 2009
EN 14876:2007	Φορητές φιάλες αερίου – Περιοδική επιθεώρηση και δοκιμή συγκολλημένων χαλύβδινων βαρελιών πίεσης	6.2.3.5	Από 1 Ιανουαρίου 2011	Προ 1 Ιανουαρίου 2011
EN 14912:2005	LPG εξοπλισμός και πρόσθετα – Επιθεώρηση και συντήρηση βαλβίδων φιαλών LPG κατά το χρόνο περιοδικής επιθεωρήσεως φιαλών	6.2.3.5	Από 1 Ιανουαρίου 2011	Προ 1 Ιανουαρίου 2011

[(a)] Εκτός εάν η εφαρμογή ενός άλλου προτύπου εξουσιοδοτείται στη στήλη (5) για τους ίδιους σκοπούς για δοχεία πίεσης που κατασκευάστηκαν την ίδια ημερομηνία.

6.2.5 Απαιτήσεις για μη-UN δοχεία πίεσης σχεδιασμένων, κατασκευασμένων και δοκιμασμένων σύμφωνα με τα πρότυπα

Να απηχούν επιστημονική και τεχνική πρόοδο ή όπου δεν υπάρχουν καταχωρημένα πρότυπα στην 6.2.2 ή την 6.2.4, ή να καλύπτουν ειδικές πλευρές που δεν καλύπτονται από ένα πρότυπο καταχωρημένο στην 6.2.2 ή στην 6.2.4, η αρμόδια αρχή μπορεί να αναγνωρίσει τη χρήση ενός τεχνικού κώδικα που παρέχει το ίδιο επίπεδο ασφαλείας.

Η αρμόδια αρχή θα μεταβιβάσει στη γραμματεία του OTIF έναν κατάλογο των τεχνικών κωδίκων που αναγνωρίζει. Ο κατάλογος θα πρέπει να περιλαμβάνει τις ακόλουθες λεπτομέρειες: όνομα και ημερομηνία του κωδικού, σκοπό τους κωδικού και λεπτομέρειες για το που μπορεί να αποκτηθεί. Η γραμματεία θα δημοσιεύσει αυτή την πληροφορία στην ιστοσελίδα της.

Πάντως, οι απαιτήσεις των 6.2.1, 6.2.3 και οι ακόλουθες απαιτήσεις θα ικανοποιηθούν.

ΣΗΜΕΙΩΣΗ: Γι΄αυτό το τμήμα, οι αναφορές στα τεχνικά πρότυπα της 6.2.1 θα ληφθούν υπόψη σαν αναφορές σε τεχνικούς κωδικούς.

6.2.5.1 Υλικά

Οι ακόλουθες διατάξεις περιέχουν παραδείγματα υλικών που μπορεί να χρησιμοποιηθούν για να ικανοποιούν τις απαιτήσεις για υλικά της 6.2.1.2:

(a) ανθρακούχος χάλυβας για συμπιεσμένα, υγροποιημένα, υγροποιημένα αέρια υπό ψύξη και αέρια διαλυμένα, καθώς επίσης για ουσίες που δεν ανήκουν στην Κλάση 2 αλλά είναι καταχωρημένες στον Πίνακα 3 της οδηγίας συσκευασίας P200 στην 4.1.4.1,

(b) κράμα χάλυβα (ειδικοί χάλυβες), νικέλιο, κράμα νικελίου (όπως μονέλ) για συμπιεσμένα, υγροποιημένα, υγροποιημένα αέρια υπό ψύξη και διαλυμένα αέρια, καθώς επίσης για ουσίες που δεν ανήκουν στην Κλάση 2 αλλά είναι καταχωρημένες στον Πίνακα 3 της οδηγίας συσκευασίας P200 στην 4.1.4.1,

(c) χαλκός για:

(i) αέρια με κωδικούς κατάταξης 1A, 1O, 1F και 1TF, των οποίων η πίεση πλήρωσης που αναφέρεται στη θερμοκρασία των 15 °C δεν υπερβαίνει τα 2 MPa (20 bar),

(ii) αέρια με κωδικό ταξινόμησης 2A και επίσης UN 1033 διμεθυλικός αιθέρας, UN 1037 αιθυλοχλωρίδιο, UN 1063 μεθυλοχλωρίδιο, UN 1079 διοξείδιο του θείου, UN 1085 βινυλοβρωμίδιο, UN 1086 βινυλοχλωρίδιο και UN 3300 μείγμα αιθυλενοξειδίου και διοξειδίου του άνθρακα με περισσότερο από 87% αιθυλενοξείδιο.

(iii) αέρια με κωδικούς ταξινόμησης 3A, 3O και 3F,

(d) κράμα αλουμινίου: βλέπε ειδική απαίτηση "a" της οδηγίας συσκευασίας P200 (10) στην 4.1.4.1,

(e) σύνθετο υλικό για συμπιεσμένα, υγροποιημένα, υγροποιημένα αέρια υπό ψύξη και διαλυμένα αέρια,

(f) συνθετικά υλικά για υγροποιημένα αέρια υπό ψύξη, και

(g) γυαλί για τα υγροποιημένα αέρια υπό ψύξη με κωδικό ταξινόμησης 3Α πέραν του UN 2187 διοξείδιο του άνθρακα, υπό ψύξη, υγρό ή μείγματα αυτού, και αέρια με κωδικό ταξινόμησης 3Ο.

6.2.5.2 Λειτουργικός εξοπλισμός

(Δεσμευμένο)

6.2.5.3 Μεταλλικές φιάλες, σωλήνες, βαρέλια υπό πίεση και δέσμες φιαλών

Στη δοκιμή πίεση, η καταπόνηση του μετάλλου στο σημείο της μεγαλύτερης καταπόνησης του δοχείου πίεσης δεν θα πρέπει να υπερβαίνει το 77% του εγγυημένου ελάχιστου ορίου ελαστικότητας (Re).

"Όριο ελαστικότητας", νοείται η καταπόνηση στην οποία παρήχθη μόνιμη επιμήκυνση κατά 2 τοις χιλίοις (δηλ. 0.2%) ή για ωστενιτικούς χάλυβες 1% του μήκους του πιεζομέτρου πάνω στο τεμάχιο δοκιμής.

ΣΗΜΕΙΩΣΗ: Στην περίπτωση φύλλου μετάλλου (ελάσματος), ο άξονας του τεμαχίου δοκιμής αντοχής σε εφελκυσμό, θα πρέπει να είναι σε ορθές γωνίες προς την κατεύθυνση της εξέλασης. Η μόνιμη επιμήκυνση στη θραύση θα πρέπει να μετράται πάνω σε τεμάχιο δοκιμής κυκλικής διατομής, στο οποίο η απόσταση "l" του πιεζομέτρου είναι ίση με πέντε φορές τη διάμετρο “d” (l=5d). Εάν χρησιμοποιηθούν τεμάχια δοκιμής ορθογώνιας διατομής, το μήκος “l” του πιεζομέτρου θα υπολογίζεται με τον τύπο:

$$l = 5.65\sqrt{F_0}$$

όπου F_0 το αρχικό εμβαδόν της διατομής του δοχείου δοκιμής.

Τα δοχεία πίεσης και τα κλεισίματά τους θα κατασκευάζονται από κατάλληλα υλικά, ανθεκτικά σε ψαθυρή αστοχία και σε θραύση λόγω διάβρωσης μεταξύ -20° C και +50° C.

Οι συγκολλήσεις θα γίνονται επιδέξια και θα προσφέρουν την πληρέστερη δυνατή ασφάλεια.

6.2.5.4 Πρόσθετες διατάξεις σχετιζόμενες με δοχεία πίεσης από κράμα αλουμινίου για συμπιεσμένα αέρια, υγροποιημένα αέρια, αέρια διαλυμένα και μη συμπιεσμένα αέρια που υπόκεινται σε ειδικές απαιτήσεις (αέρια δείγματα) όπως επίσης είδη που περιέχουν αέριο υπό πίεση άλλο από δοχεία αερολύτη και μικρά δοχεία που περιέχουν αέριο (φύσιγγες αερίου)

6.2.5.4.1 Τα υλικά των δοχείων πίεσης από κράμα αλουμινίου που θα γίνονται δεκτά θα πρέπει να ικανοποιούν τις παρακάτω απαιτήσεις:

	A	B	C	D
Εφελκυστική αντοχή, Rm, σε MPa (=N/mm^2)	49 έως 186	196 έως 372	196 έως 372	343 έως 490
Όριο ελαστικότητας, Re, σε MPa (=N/mm^2) (μόνιμη παραμόρφωση λ = 0.2%)	10 έως 167	59 έως 314	137 έως 334	206 έως 412

	A	B	C	D
Μόνιμη επιμήκυνση στη ρήξη (l = 5d) επί τοις εκατό	12 έως 40	12 έως 30	12 έως 30	11 έως 16
Δοκιμή κάμψης (διάμετρος τόρνου d = n × e, όπου e είναι το πάχος του τεμαχίου δοκιμής)	n=5(Rm ≤ 98) n=6(Rm>98)	n=6(Rm ≤ 325) n=7(Rm >325)	n=6(Rm ≤ 325) n=7(Rm>325)	n=7(Rm ≤ 392) n=8(Rm>392)
Αριθμός Σειράς της Ένωσης Παραγωγών Αλουμινίου[(a)]	1000	5000	6000	2000

[a] Βλέπε "Aluminium Standards and Data", Πέμπτη έκδοση, Ιανουάριος 1976, που εκδόθηκε από την Ένωση Παραγωγών Αλουμινίου, 750 Third Avenue, Νέα Υόρκη.

Οι πραγματικές ιδιότητες θα εξαρτώνται από τη σύνθεση του συγκεκριμένου κράματος και από την τελική επεξεργασία του δοχείου πίεσης, αλλά οποιοδήποτε κράμα κι αν χρησιμοποιείται το πάχος του δοχείου πίεσης θα πρέπει να υπολογίζεται από τους παρακάτω τύπους:

$$e = \frac{P_{MPa} x D}{\frac{2 x Re}{1.30} + P_{MPa}} \qquad \text{ή} \qquad e = \frac{P_{bar} x D}{\frac{20 x Re}{1.30} + P_{bar}}$$

όπου e = ελάχιστο πάχος τοιχώματος του δοχείου πίεσης, σε mm

P_{MPa} = πίεση δοκιμής, σε MPa

P_{bar} = πίεση δοκιμής, σε bar

D = ονομαστική εξωτερική διάμετρος του δοχείου πίεσης, σε mm και

Re = εγγυημένο ελάχιστο όριο ελαστικότητας με 0.2 % όριο ελαστικότητας, σε MPa ($=N/mm^2$)

Επιπλέον, η τιμή του ελάχιστου εγγυημένου ορίου ελαστικότητας (Re) που εισάγεται στον τύπο δεν πρέπει σε καμία περίπτωση να είναι μεγαλύτερη από 0.85 φορές της εγγυημένης ελάχιστης εφελκυστικής αντοχής (Rm), ανεξαρτήτως του τύπου του κράματος που χρησιμοποιείται

ΣΗΜΕΙΩΣΗ 1: Τα παραπάνω χαρακτηριστικά βασίζονται σε προηγούμενη εμπειρία με τα παρακάτω υλικά που χρησιμοποιούνται για δοχεία πίεσης:

Στήλη A: Αλουμίνιο, όχι σε κράμα, 99.5 % καθαρό,

Στήλη B: Κράματα αλουμινίου και μαγνησίου,

Στήλη C: Κράματα αλουμινίου, πυριτίου και μαγνησίου, όπως τα ISO/R209-Al-Si-Mg (Ένωση Κατασκευαστών Αλουμινίου 6351),

Στήλη D: Κράματα αλουμινίου, χαλκού και μαγνησίου

2: Η μόνιμη επιμήκυνση κατά τη θραύση μετριέται με δοκιμαστικά τεμάχια κυκλικής διατομής στα οποία η απόσταση δοκιμής "l" είναι ίση με πέντε φορές τη διάμετρο "d" (l = 5d), εάν χρησιμοποιούνται δοκιμαστικά τεμάχια ορθογώνιας διατομής η απόσταση δοκιμής πρέπει να υπολογίζεται από τον τύπο:

$$l = 5.65\sqrt{Fo}$$

όπου Fo είναι το αρχικό εμβαδόν της εγκάρσιας τομής του δοκιμαστικού τεμαχίου.

3: (a) Η δοκιμή κάμψης (βλέπε διάγραμμα) θα πρέπει να διεξάγεται σε δείγματα που λαμβάνονται με κοπή σε δύο ίσα μέρη πλάτους 3e, αλλά σε καμία περίπτωση μικρότερου από 25 mm, μιας δακτυλιοειδούς τομής κυλίνδρου. Τα δείγματα δεν θα πρέπει να είναι επεξεργασμένα σε τόρνο σε άλλα σημεία εκτός από τις ακμές.

(b) Η δοκιμή ευκαμψίας θα πρέπει να διεξάγεται μεταξύ μίας ατράκτου τόρνου διαμέτρου (d) και δύο κυκλικών υποστηριγμάτων που απέχουν απόσταση (d + 3e). Κατά τη διάρκεια της δοκιμής οι εσωτερικές όψεις θα πρέπει να απέχουν απόσταση όχι μεγαλύτερη από τη διάμετρο της ατράκτου.

(c) Το δείγμα δεν θα πρέπει να εμφανίζει ρωγμές όταν έχει καμφθεί προς τα μέσα γύρω από την άτρακτο μέχρις ότου οι εσωτερικές όψεις να απέχουν απόσταση όχι μεγαλύτερη από τη διάμετρο της ατράκτου.

(d) Ο λόγος (n) μεταξύ της διαμέτρου της ατράκτου και του πάχους του δείγματος θα πρέπει να συμφωνεί με τις τιμές που δίνονται στον Πίνακα.

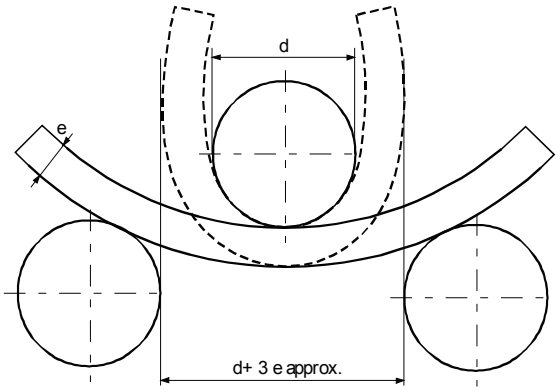

Διάγραμμα της δοκιμής κάμψης

6.2.5.4.2 Μία χαμηλότερη τιμή της ελάχιστης επιμήκυνσης είναι αποδεκτή υπό τον όρο ότι μία πρόσθετη δοκιμή εγκεκριμένη από την αρμόδια αρχή της χώρας στην οποία τα δοχεία πίεσης κατασκευάζονται αποδεικνύει ότι εξασφαλίζεται ασφάλεια μεταφοράς στον ίδιο βαθμό όπως στην περίπτωση των δοχείων πίεσης που κατασκευάζονται σύμφωνα με τα χαρακτηριστικά που δίνονται στον Πίνακα της 6.2.5.4.1 (βλέπε επίσης EN 1975:1999 + A1:2003).

6.2.5.4.3 Το πάχος τοιχωμάτων των δοχείων πίεσης στο λεπτότερο σημείο θα πρέπει να είναι το παρακάτω:

- όπου η διάμετρος του δοχείου πίεσης είναι μικρότερη από 50 mm: όχι μικρότερο από 1.5 mm,
- όπου η διάμετρος του δοχείου πίεσης είναι από 50 έως 150 mm: όχι μικρότερο από 2 mm, και
- όπου η διάμετρος του δοχείου πίεσης είναι μεγαλύτερη από 150 mm: όχι μικρότερο από 3 mm.

6.2.5.4.4 Τα άκρα των δοχείων πίεσης θα πρέπει να έχουν ημικυκλική, ελλειπτική ή "ημισεληνοειδή" τομή. Θα πρέπει να παρέχουν τον ίδιο βαθμό ασφάλειας όπως το σώμα του δοχείου πίεσης.

6.2.5.5 Δοχεία πίεσης σε σύνθετα υλικά

Για συνθετικούς κυλίνδρους, σωλήνες, βαρέλια υπό πίεση και δέσμες κυλίνδρων που κάνουν χρήση σύνθετων υλικών, η κατασκευή θα πρέπει να είναι τέτοια ώστε ένας ελάχιστος λόγος διάρρηξης (πίεση διάρρηξης διαιρεμένη με την πίεση δοκιμής) είναι:

- 1.67 για δοχεία πίεσης τυλιγμένα με τσέρκια,
- 2.00 για πλήρως τυλιγμένα δοχεία πίεσης.

6.2.5.6 Κλειστά κρυογενικά δοχεία

Οι παρακάτω απαιτήσεις εφαρμόζονται στην κατασκευή κλειστών κρυογενικών δοχείων για υγροποιημένα αέρια υπό ψύξη:

6.2.5.6.1 Εάν χρησιμοποιούνται μη μεταλλικά υλικά, αυτά θα πρέπει να είναι ανθεκτικά σε ψαθυρή θραύση στη χαμηλότερη θερμοκρασία εργασίας του δοχείου πίεσης και των εξαρτημάτων του.

6.2.5.6.2 Οι συσκευές εκτόνωσης πίεσης θα πρέπει να είναι έτσι κατασκευασμένες, ώστε να λειτουργούν άριστα ακόμη και στη χαμηλότερη θερμοκρασία λειτουργίας των. Η αξιοπιστία της λειτουργίας τους στη θερμοκρασία αυτή θα καθορίζεται και δοκιμάζεται με δοκιμή κάθε συσκευής ή δείγματος συσκευών του ίδιου τύπου κατασκευής.

6.2.5.6.3 Οι οπές αερισμού και οι βαλβίδες εκτόνωσης πίεσης των δοχείων πίεσης, θα πρέπει να έχουν σχεδιασθεί έτσι, ώστε να εμποδίζουν το πιτσίλισμα του υγρού.

6.2.6 Γενικές απαιτήσεις για δοχεία αερολύτη και μικρά δοχεία που περιέχουν αέριο (φύσιγγες αερίου) και φύσιγγες κυψελών καυσίμου που περιέχουν υγροποιημένο εύφλεκτο αέριο.

6.2.6.1 Σχεδιασμός και κατασκευή

6.2.6.1.1 Τα δοχεία αερολύτη (UN 1950 αερολύματα) που περιέχουν ένα μόνο αέριο ή μείγμα αερίων και τα μικρά δοχεία που περιέχουν αέριο (φύσιγγες αερίου) (UN 2037), θα πρέπει να είναι κατασκευασμένα από μέταλλο. Η απαίτηση αυτή δεν θα ισχύει για δοχεία αερολυμάτων και μικρά δοχεία που περιέχουν αέριο (φύσιγγες αερίου) με μέγιστη χωρητικότητα 100 ml για UN 1011 βουτάνιο. Άλλα δοχεία αερολύτη (UN 1950 αερολύτες) θα μπορούν να είναι κατασκευασμένοι από μέταλλο, συνθετικό υλικό ή γυαλί. Δοχεία κατασκευασμένα από μέταλλο και έχοντα εξωτερική διάμετρο όχι μικρότερη των 40 mm, θα πρέπει να έχουν κοίλο πυθμένα.

6.2.6.1.2 Η χωρητικότητα των δοχείων που είναι κατασκευασμένα από μέταλλο, δεν θα πρέπει να υπερβαίνει τα 1000 ml, ενώ των δοχείων πού είναι κατασκευασμένα από συνθετικό υλικό ή γυαλί δεν θα πρέπει να υπερβαίνει τα 500 ml.

6.2.6.1.3 Κάθε υπόδειγμα δοχείου (δοχεία αερολύτη ή φύσιγγες), προτού τεθεί σε χρήση, θα πρέπει να ικανοποιεί δοκιμή υδραυλικής πίεσης διεξαγόμενη σύμφωνα με την 6.2.6.2.

6.2.6.1.4 Οι βαλβίδες απελευθέρωσης και οι μηχανισμοί διασποράς των δοχείων αερολύτη (UN 1950 αερολύτες) και οι βαλβίδες για UN 2037 μικρών δοχείων που περιέχουν αέριο (φύσιγγες αερίου) θα πρέπει να εξασφαλίζουν ότι τα δοχεία είναι έτσι κλεισμένα, ώστε να είναι στεγανά και θα πρέπει να προστατεύονται από τυχαίο άνοιγμα. Οι βαλβίδες και οι μηχανισμοί διασποράς που κλείνουν μόνο με τη δράση της εσωτερικής πίεσης, δεν θα πρέπει να γίνονται δεκτά.

6.2.6.1.5 Η εσωτερική πίεση στους 50°C δεν θα πρέπει να υπερβαίνει ούτε τα δύο τρίτα της πίεσης δοκιμής ούτε τα 1,32 MPa (13,2 bar). Τα δοχεία αερολύτη και τα μικρά δοχεία που περιέχουν αέριο (φύσιγγες αερίου) θα πρέπει να πληρώνονται έτσι ώστε στους 50°C η υγρή φάση να μην υπερβαίνει το 95% της χωρητικότητάς τους.

6.2.6.2 Δοκιμή υδραυλικής πίεσης

6.2.6.2.1 Η εσωτερική πίεση που θα εφαρμόζεται (πίεση δοκιμής), θα πρέπει να είναι 1.5 φορά της εσωτερικής πίεσης στους 50 °C, με ελάχιστη πίεση 1 MPa (10 bar).

6.2.6.2.2 Οι δοκιμές υδραυλικής πίεσης θα πρέπει να διεξάγονται σε τουλάχιστον πέντε κενά δοχεία κάθε υποδείγματος:

(a) μέχρις ότου επιτευχθεί η οριζόμενη πίεση δοκιμής, κατά τον οποίο χρόνο καμία διαρροή ή ορατή μόνιμη αλλοίωση δεν θα πρέπει να έχει συμβεί και

(b) μέχρι να συμβεί διαρροή ή έκρηξη. Το κοίλο άκρο, εάν υπάρχει, θα πρέπει να υποχωρεί πρώτο και το δοχείο δεν θα πρέπει να παρουσιάζει διαρροή ή να ανατινάζεται μέχρις ότου έχει επιτευχθεί ή ξεπεραστεί μία πίεση ίση ή μεγαλύτερη από 1.2 φορές της πίεσης δοκιμής.

6.2.6.3 Δοκιμή στεγανότητας

6.2.6.3.1 Μικρά δοχεία που περιέχουν αέρια (φύσιγγες αερίου) και φύσιγγες κυψελών καυσίμου που περιέχουν υγροποιημένο εύφλεκτο αέριο

6.2.6.3.1.1 Κάθε δοχείο ή φύσιγγα κυψελών καυσίμου θα πρέπει να ικανοποιεί μια δοκιμή στεγανότητας με εμβαπτισμό σε ζεστό νερό.

6.2.6.3.1.2 Η θερμοκρασία εμβαπτισμού και η διάρκεια της δοκιμής θα πρέπει να είναι τέτοιες ώστε η εσωτερική πίεση κάθε δοχείου ή φύσιγγας κυψελών καυσίμου να αγγίξει τουλάχιστον το 90% της εσωτερικής πίεσης που θα άγγιζε στους 55°C. Παρόλα αυτά, εάν τα περιεχόμενα είναι ευαίσθητα στη θερμότητα ή εάν τα δοχεία ή οι φύσιγγές κυψελών καυσίμου είναι κατασκευασμένα από πλαστικό υλικό το οποίο μαλακώνει σε αυτή τη θερμόκρασία, η θερμοκρασία εμβαπτισμού θα πρέπει να είναι από 20°C έως 30°C. Επιπροσθέτως, ένα δοχείο ή μία φύσιγγα κυψελών καυσίμων σε κάθε 2000 θα πρέπει να δοκιμάζεται στους 55°C.

6.2.6.3.1.3 Καμμία διαρροή ή μόνιμη παραμόρφωση ενός δοχείου ή φύσιγγας κυψελών καυσίμου δεν θα πρέπει να συμβεί, εκτός από ένα πλαστικό δοχείο ή φύσιγγα κυψελών καυσίμου που μπορεί να παραμορφωθεί μέσω μαλάκυνσης, υπό τον όρο ότι δεν έχει διαρροή.

6.2.6.3.2 Δοχεία αερολυτών

Κάθε γεμάτο δοχείο αερολύτη θα πρέπει να υπόκειται σε μια δοκιμή εμβαπτισμού σε ζεστό νερό ή σε ένα εγκεκριμένο εναλλακτικό εμβαπτισμό σε νερό.

6.2.6.3.2.1 Δοκιμή εμβαπτισμού σε ζεστό νερό

6.2.6.3.2.1.1 Η θερμοκρασία του νερού εμβάπτισης και η διάρκεια της δοκιμής θα πρέπει να είναι τέτοιες ώστε η εσωτερική πίεση να αγγίξει εκείνη που θα άγγιζε στους 55°C (50° C αν η υγρή φάση δεν υπερβαίνει το 95% της χωρητικότητας του δοχείου αερολύτη στους 50°C). Εάν τα περιεχόμενα είναι ευαίσθητα στη θερμότητα ή εάν τα δοχεία αερολύτη είναι κατασκευασμένα από πλαστικό υλικό το οποίο μαλακώνει σε αυτή τη θερμόκρασία, η θερμοκρασία εμβαπτισμού θα πρέπει να είναι από 20°C έως 30°C αλλά, επιπροσθέτως, ένα δοχείο αερολύτη σε κάθε 2000 θα πρέπει να δοκιμάζεται στη μέγιστη θερμοκρασία.

6.2.6.3.2.1.2 Καμμία διαρροή ή μόνιμη παραμόρφωση ενός δοχείου αερολύτη δε θα πρέπει να συμβεί, εκτός από ένα πλαστικό δοχείο αερολύτη που μπορεί να παραμορφωθεί μέσω μαλάκυνσης, υπό τον όρον ότι δεν παρουσιάζει διαρροή.

6.2.6.3.2.2 Εναλλακτικές μέθοδοι

Με την έγκριση της Αρμόδιας Αρχής εναλλακτικές μέθοδοι που παρέχουν ισοδύναμο επίπεδο ασφάλειας μπορούν να χρησιμοποιηθούν υπό τον όρον ότι οι απαιτήσεις των 6.2.6.3.2.2.1, 6.2.6.3.2.2.2 και 6.2.6.3.2.2.3 ικανοποιούνται.

6.2.6.3.2.2.1 Σύστημα ποιότητας

Οι πληρωτές δοχείων αερολύτη και κατασκευαστές εξαρτημάτων θα πρέπει να έχουν ένα σύστημα ποιότητας. Το σύστημα ποιότητας θα πρέπει να υλοποιεί διαδικασίες ώστε να εξασφαλίζεται ότι όλα τα δοχεία αερολύτη που διαρρέουν ή είναι παραμορφωμένα απορρίπτονται και δεν διατίθενται προς μεταφορά.

Το σύστημα ποιότητας θα πρέπει να περιλαμβάνει:

(a) μια περιγραφή της οργανωτικής δομής και ευθύνες,

(b) τη σχετική επιθεώρηση και δοκιμές, έλεγχο ποιότητας, διασφάλιση ποιότητας και οδηγίες λειτουργίας διαδικασιών που θα χρησιμοποιηθούν,

(c) αρχεία ποιότητας, όπως αναφορές επιθεώρησης, δεδομένα δοκιμών, δεδομένα βαθμονόμησης και πιστοποιητικά,

(d) ανασκοπήσεις διαχείρισης ώστε να εξασφαλίζεται η αποτελεσματική λειτουργία του συστήματος ποιότητας,

(e) μια διαδικασία για τον έλεγχο των εγγράφων και την αναθεώρησή τους,

(f) μέσα για τον έλεγχο των μη-συμμορφούμενων δοχείων αερολύτη,

(g) προγράμματα εκπαίδευσης και διαδικασίες προετοιμασίας για το σχετικό προσωπικό,

(h) διαδικασίες που να εξασφαλίζουν ότι δεν υπάρχει βλάβη στο τελικό προϊόν.

Ένας αρχικός λεπτομερής έλεγχος και περιοδικοί έλεγχοι θα πρέπει να διεξάγονται προς ικανοποίηση της αρμόδιας αρχής. Αυτοί οι έλεγχοι θα εξασφαλίζουν ότι το εγκεκριμένο σύστημα είναι και παραμένει ικανοποιητικό και αποτελεσματικό. Τυχόν προτεινομενες αλλαγές στο εγκεκριμένο σύστημα θα πρέπει να κοινοποιούνται εκ των προτέρων στην αρμόδια αρχή.

6.2.6.3.2.2.2 Δοκιμή πίεσης και στεγανότητας των δοχείων αερολύτη πριν την πλήρωση

Κάθε κενό δοχείο αερολύτη θα πρέπει να υπόκειται σε μια πίεση ίση με, ή τη μεγαλύτερη αναμενόμενη στα πληρωμένα δοχεία αερολυτών στους 55°C (50° C αν η υγρή φάση δεν υπερβαίνει το 95% της χωρητικότητας του δοχείου στους 50°C). Αυτή θα είναι τουλάχιστον τα δύο τρίτα της πίεσης σχεδιασμού του δοχείου αερολύτη. Εάν κάποιο δοχείο αερολύτη εμφανίσει ένδειξη διαρροής σε ρυθμό ίσο ή μεγαλύτερο των 3.3×10^{-2} mbar.l.s^{-1} στην πίεση δοκιμής, παραμόρφωση ή άλλη ατέλεια, θα απορρίπτεται.

6.2.6.3.2.2.3 Δοκιμή των δοχείων αερολύτη μετά την πλήρωση

Πριν την πλήρωση ο πληρωτής θα πρέπει να εξασφαλίζει ότι ο εξοπλισμός συγκράτησης είναι κατάλληλα ρυθμισμένος και ότι χρησιμοποιείται το ενδεδειγμένο προωθητικό.

Κάθε πληρωμένο δοχείο αερολύτη θα πρέπει να ζυγίζεται και να δοκιμάζεται για διαρροή. Ο εξοπλισμός ανίχνευσης διαρροής θα πρέπει να είναι επαρκώς ευαίσθητος ώστε να ανιχνεύει διαρροή με ρυθμό τουλάχιστον 2.0×10^{-3} mbar.l.s^{-1} στους 20°C.

Κάθε πληρωμένο δοχείο αερολύτη που παρουσιάζει ένδειξη διαρροής, παραμόρφωσης ή υπερβολικού βάρους θα απορρίπτεται.

6.2.6.3.3 Με την έγκριση της αρμόδιας αρχής, αερολύτες και δοχεία, μικρά, που περιέχουν φαρμακευτικά προϊόντα και μη εύφλεκτα αέρια που απαιτείται να είναι αποστειρωμένα αλλά είναι πιθανό να επηρεαστούν αρνητικά από δοκιμή εμβαπτισμού σε νερό, δεν υπόκεινται στις 6.2.6.3.1 και 6.2.6.3.2 αν:

(a) κατασκευάζονται κάτω από εξουσιοδότηση ενός εθνικού οργανισμού υγείας και, εάν απαιτείται από την αρμόδια αρχή, εφαρμόζουν τις αρχές της Πρακτικής Σωστής Κατασκευής (Good Manufacturing Practice, GMP) καθιερωμένες από τον Παγκόσμιο Οργανισμό Υγείας (World Health Organization, WHO)[3], και

(b) Ένα ισοδύναμο επίπεδο ασφάλειας επιτυγχάνεται από τη χρήση εναλλακτικών μεθόδων ανίχνευσης διαρροής και αντοχής σε πίεση από τον κατασκευαστή, όπως ανίχνευση ηλίου και εμβαπτισμό σε νερό ενός στατιστικού δείγματος τουλάχιστον ενός ανά 2000 από κάθε παρτίδα παραγωγής.

6.2.6.4 Αναφορά σε πρότυπα

[3] Δημοσίευση του WHO: "Διασφάλιση ποιότητας φαρμακευτικών. Μια σύνοψη οδηγιών και σχετικά υλικά. Τόμος 2: Πρακτικές σωστής κατασκευής και επιθεώρηση".

Οι απαιτήσεις αυτής της παραγράφου θεωρείται ότι ικανοποιούνται εάν τηρούνται τα παρακάτω πρότυπα:

- για δοχεία αερολυτών (UN 1950 αερολύτες): Παράρτημα στην Κοινοτική οδηγία 75/324/ΕΕC[4] όπως τροποποιήθηκε από την οδηγία της Επιτροπής 94/1/ΕC[5],

- για UN 2037, μικρά δοχεία που περιέχουν αέριο (φύσιγγες αερίου) περιέχοντα UN 1965, μείγμα αέριου υδρογονάνθρακα ε.α.ο., υγροποιημένο: ΕΝ 417:2003 Μη-επαναπληρούμενες μεταλλικές φύσιγγες αερίου για υγροποιημένα αέρια πετρελαίου, με ή χωρίς βαλβίδα, για χρήση με φορητές συσκευές– Κατασκευή, επιθεώρηση, δοκιμή και σήμανση.

4 Οδηγία 75/324/ΕΟΚ του Συμβουλίου της 20ης Μαΐου 1975 περί προσεγγίσεως των νομοθεσιών των κρατών μελών των αναφερομένων στις συσκευές αερολυμάτων, δημοσιευμένη στην Επίσημη Εφημερίδα των Ευρωπαϊκών Κοινοτήτων Αριθ. L 147 της 9.06.1975.

5 Οδηγία 94/1/ΕΚ της Επιτροπής της 6ης Ιανουαρίου 1994, που προσαρμόζει κάποια τεχνικά θέματα της οδηγίας 75/324/ΕΟΚ του Συμβουλίου περί προσεγγίσεως των νομοθεσιών των Κρατών Μελών των αναφερομένων στις συσκευές αερολυμάτων, δημοσιευμένη στην Επίσημη Εφημερίδα των Ευρωπαϊκών Κοινοτήτων Αριθ. L 23 της 28.01.1994.

Κεφάλαιο 6.3

Απαιτήσεις για την κατασκευή και έλεγχο συσκευασιών για μολυσματικές ουσίες κατηγορίας Α της Κλάσης 6.2

ΣΗΜΕΙΩΣΗ: Οι απαιτήσεις αυτού του Κεφαλαίου δεν εφαρμόζονται σε συσκευασίες που χρησιμοποιούνται για τη μεταφορά ουσιών της Κλάσης 6.2 σύμφωνα με την οδηγία συσκευασίας P621 της 4.1.4.1.

6.3.1 Γενικά

6.3.1.1 Οι απαιτήσεις του παρόντος Κεφαλαίου έχουν εφαρμογή στις συσκευασίες που προορίζονται για μεταφορά μολυσματικών ουσιών της Κατηγορίας Α.

6.3.2 Απαιτήσεις για συσκευασίες

6.3.2.1 Οι απαιτήσεις για συσκευασίες σε αυτό το τμήμα βασίζονται στις συσκευασίες, όπως ορίζονται στην 6.1.4, που είναι τώρα σε χρήση. Προκειμένου να λάβουμε υπόψη την πρόοδο της επιστήμης και της τεχνολογίας, δεν υπάρχει αντίρρηση να χρησιμοποιούνται συσκευασίες που έχουν προδιαγραφές διαφορετικές εκείνων του παρόντος Κεφαλαίου, υπό τον όρο ότι είναι εξίσου αποτελεσματικές, αποδεκτές στην αρμόδια αρχή και σε θέση να αντέξουν επιτυχώς τις δοκιμές που περιγράφονται στην 6.3.5. Μέθοδοι δοκιμής άλλες από εκείνες που περιγράφονται στο RID είναι αποδεκτές, υπό τον όρο ότι είναι ισοδύναμες, και αναγνωρίζονται από την αρμόδια αρχή.

6.3.2.2 Οι συσκευασίες θα κατασκευάζονται και θα δοκιμάζονται σύμφωνα με το πρόγραμμα ποιοτικής διασφάλισης το οποίο ικανοποιεί την αρμόδια αρχή προκειμένου να διασφαλίσει ότι κάθε συσκευασία ικανοποιεί τις απαιτήσεις του παρόντος Κεφαλαίου.

ΣΗΜΕΙΩΣΗ: Η ISO 16106:2006 «Συσκευασία – Κόλα μεταφοράς για επικίνδυνα εμπορεύματα – Συσκευασίες επικίνδυνων εμπορευμάτων, μεσαίας κατηγορίας χύδην δοχεία (IBCs) και μεγάλες συσκευασίες – Κατευθυντήριες γραμμές για την εφαρμογή της ISO 9001» παρέχει αποδεκτή καθοδήγηση επί διαδικασιών που μπορεί να ακολουθηθούν.

6.3.2.3 Κατασκευαστές και διανομείς συσκευασιών θα πρέπει να παρέχουν πληροφορίες σχετικά με τις διαδικασίες που πρέπει να επιτευχθούν και μια περιγραφή των τύπων και των διαστάσεων των πωμάτων (συμπεριλαμβανομένων απαιτούμενων παρεμβυσμάτων) και κάθε άλλων απαραίτητων στοιχείων που απαιτούνται για να εξασφαλιστεί ότι οι συσκευασίες είναι ικανές να ανταπεξέλθουν στους εφαρμοζόμενους ελέγχους απόδοσης του παρόντος Κεφαλαίου.

6.3.3 Κωδικός για υπόδειξη τύπων συσκευασιών

6.3.3.1 Οι κωδικοί για την υπόδειξη τύπων συσκευασιών παρατίθενται στην 6.1.2.7.

6.3.3.2 Τα γράμματα “U” ή “W” μπορούν να έπονται του κωδικού συσκευασίας. Το γράμμα “U” υποδηλώνει μία ειδική συσκευασία που ικανοποιεί τις απαιτήσεις της 6.3.5.1.6. Το γράμμα “W” υποδηλώνει ότι η συσκευασία, αν και του ιδίου τύπου που υποδηλώνεται από τον κωδικό, κατασκευάζεται σύμφωνα με προδιαγραφές διαφορετικές από εκείνες της 6.1.4 και θεωρείται ισοδύναμη με τις απαιτήσεις τις 6.3.2.1.

6.3.4 Σήμανση

ΣΗΜΕΙΩΣΗ 1: Η σήμανση υποδηλώνει ότι η συσκευασία που την φέρει αντιστοιχεί σ' έναν επιτυχώς ελεγμένο τύπο σχεδιασμού και ότι συμφωνεί με τις απαιτήσεις αυτού του Κεφαλαίου που σχετίζονται με την κατασκευή, αλλά όχι με τη χρήση, της συσκευασίας.

2: Η σήμανση προορίζεται να βοηθήσει τους κατασκευαστές συσκευασιών, τους επιδιορθωτές, τους χρήστες των συσκευασιών, τους μεταφορείς και τις ρυθμιστικές αρχές.

3: Η σήμανση δεν παρέχει πάντα πλήρεις λεπτομέρειες για τα επίπεδα ελέγχου κ.λπ., και αυτά μπορεί να χρειάζεται να λαμβάνονται περαιτέρω υπόψη, π.χ. με αναφορά σε ένα πιστοποιητικό ελέγχου, σε αναφορές ελέγχου ή σε ένα μητρώο επιτυχώς ελεγμένων συσκευασιών.

6.3.4.1 Κάθε συσκευασία που προορίζεται για χρήση σύμφωνα με το RID θα πρέπει να φέρει σημάνσεις που να είναι διαρκείς, ευανάγνωστες και τοποθετημένες σε μία θέση και μεγέθους σχετικού με τη συσκευασία ώστε να είναι άμεσα ορατές. Για κόλα με μικτό βάρος μεγαλύτερο από 30 kg, οι σημάνσεις ή ένα αντίτυπο αυτών θα πρέπει να εμφανίζονται πάνω στην κορυφή ή σε μία πλευρά της συσκευασίας. Τα γράμματα, οι αριθμοί και τα σύμβολα θα πρέπει να έχουν ύψος τουλάχιστον 12 mm, εκτός από τις συσκευασίες των 30 λίτρων ή 30 kg χωρητικότητας ή λιγότερο, όπου θα πρέπει να έχουν ύψος τουλάχιστον 6 mm και τις συσκευασίες των 5 λίτρων ή 5 kg ή λιγότερο όπου θα πρέπει να είναι κατάλληλου μεγέθους

6.3.4.2 Μια συσκευασία που ικανοποιεί τις απαιτήσεις αυτού του Τμήματος και της 6.3.5 πρέπει να φέρει επισήμανση με:

(a) το σύμβολο συσκευασίας των Ηνωμένων Εθνών

Αυτό το σύμβολο δεν θα χρησιμοποιείται για άλλο σκοπό εκτός από το να πιστοποιήσει ότι μία συσκευασία ικανοποιεί τις σχετικές απαιτήσεις του Κεφαλαίου 6.1, 6.2, 6.3, 6.5 ή 6.6.

(b) τον κωδικό που υποδεικνύει τον τύπο της συσκευασίας σύμφωνα με τις απαιτήσεις της 6.1.2,

(c) το κείμενο "ΚΛΑΣΗ 6.2",

(d) τα δύο τελευταία ψηφία του έτους κατασκευής της συσκευασίας,

(e) το Κράτος που ορίζει τη διανομή του σήματος, που υποδεικνύεται από το διακριτικό σήμα για μηχανοκίνητα οχήματα σε διεθνή κυκλοφορία [1],

(f) την ονομασία του κατασκευαστή ή άλλο χαρακτηριστικό στοιχείο της συσκευασίας όπως προκαθορίζεται από την Αρμόδια Αρχή

[1] Διακριτικό σήμα για μηχανοκίνητα οχήματα σε διεθνή διακίνηση που ορίστηκε στη Σύμβαση της Βιέννης για την Οδική Κυκλοφορία (1968).

(g) για συσκευασίες που ικανοποιούν τις απαιτήσεις της 6.3.5.1.6, το γράμμα "U", εισηγμένο αμέσως μετά το σήμα που απαιτείται στο (b) παραπάνω.

6.3.4.3 Η σήμανση θα πρέπει να ισχύει για τη σειρά που παρουσιάζεται στην 6.3.4.2 (a) έως (g). Κάθε στοιχείο της σήμανσης που απαιτείται σε αυτές τις υποπαραγράφους δια διαχωρίζεται ξεκάθαρα, π.χ. με μία κάθετο ή διάστημα, ώστε ο εντοπισμός του να είναι εύκολος. Για παραδείγματα, βλ. 6.3.4.4.

Επιπρόσθετη σήμανση που επιτρέπεται από μια αρμόδια αρχή θα πρέπει να καθιστά τα μέρη του σήματος σωστά προσδιορισμένα αναφορικά με την παράγραφο 6.3.4.1.

6.3.4.4 Παράδειγμα σήμανσης

4G/CLASS 6.2/06 όπως στην 6.3.4.2 (a), (b), (c) και (d)
S/SP-9989-ERIKSSON όπως στην 6.3.4.2 (e), (f)

6.3.5 Απαιτήσεις δοκιμών για συσκευασίες

6.3.5.1 Εκτέλεση και συχνότητα των ελέγχων

6.3.5.1.1 Ο τύπος σχεδιασμού κάθε συσκευασίας θα πρέπει να ελέγχεται όπως περιγράφεται στην παράγραφο αυτή σύμφωνα με τις διαδικασίες που έχουν καθοριστεί από την αρμόδια αρχή, επιτρέποντας τη διανομή του σήματος και θα εγκρίνεται από αυτή την αρμόδια αρχή.

6.3.5.1.2 Δοκιμές θα πρέπει να εκτελούνται επιτυχώς σε κάθε τύπο σχεδιασμού συσκευασίας πριν μια τέτοια συσκευασία χρησιμοποιηθεί. Ένας τύπος σχεδιασμού συσκευασίας ορίζεται από το σχέδιο, το μέγεθος, το υλικό και το πάχος, τον τρόπο κατασκευής και συσκευασίας, αλλά μπορεί να περιλαμβάνει διάφορες επιφανειακές επεξεργασίες. Επίσης περιλαμβάνει συσκευασίες που διαφέρουν από τον τύπο σχεδιασμού μόνον στο μικρότερο ύψος σχεδιασμού

6.3.5.1.3 Οι δοκιμές θα επαναλαμβάνονται σε δείγματα της παραγωγής σε μεσοδιαστήματα που θα ορισθούν από την αρμόδια αρχή.

6.3.5.1.4 Οι δοκιμές θα επαναλαμβάνονται επίσης μετά από κάθε τροποποίηση η οποία διαφοροποιεί το σχέδιο, υλικό ή τρόπο κατασκευής της συσκευασίας.

6.3.5.1.5 Η αρμόδια αρχή μπορεί να επιτρέπει τη δειγματοληπτική δοκιμή των συσκευασιών που διαφέρουν μόνον σε δευτερεύοντα σημεία από τον ελεγχόμενο τύπο, π.χ. μικρότερα μεγέθη ή μικρότερο καθαρό βάρος των κύριων δοχείων και συσκευασίες τέτοιες όπως βαρέλι και κιβώτια που παράγονται με μικρές μειώσεις στην(στις) εξωτερική(ές) διάσταση(διαστάσεις).

6.3.5.1.6 Κύριες συσκευασίες οποιουδήποτε τύπου μπορούν να μοντάρονται μέσα σε μια δευτερεύουσα συσκευασία και να μεταφέρονται χωρίς έλεγχο στην άκαμπτη εξωτερική συσκευασία υπό τους παρακάτω όρους:

(a) Ο συνδυασμός άκαμπτη εξωτερική συσκευασία θα πρέπει να έχει επιτυχώς ελεγχθεί σύμφωνα με την 6.3.5.2.2 με εύθραυστα (π.χ. γυάλινα) κύρια δοχεία.

(b) Το συνολικό συνδυασμένο μικτό βάρος των κύριων δοχείων δεν θα πρέπει να υπερβαίνει το μισό του μικτού βάρους των κύριων δοχείων που χρησιμοποιούνται για τον έλεγχο πτώσης στο (a) παραπάνω.

(c) Το πάχος του προστατευτικού υλικού μεταξύ των κύριων συσκευασιών και μεταξύ των κύριων συσκευασιών και του εξωτερικού της δευτερεύουσας συσκευασίας δεν θα πρέπει να μειώνεται κάτω από το αντίστοιχο πάχος στην αρχικά ελεγχόμενη συσκευασία. Και εάν μία μόνη κύρια συσκευασία είχε χρησιμοποιηθεί στον αρχικό έλεγχο, το πάχος του προστατευτικού μεταξύ των κύριων συσκευασιών δεν θα πρέπει να είναι μικρότερο από το πάχος του προστατευτικού μεταξύ του εξωτερικού της δευτερεύουσας συσκευασίας και του κύριου δοχείου στον αρχικό έλεγχο. Όταν είτε λιγότερα είτε μικρότερα κύρια δοχεία χρησιμοποιούνται (συγκρινόμενες με τα κύρια δοχεία που χρησιμοποιούνται στον έλεγχο πτώσης), αρκετό πρόσθετο προστατευτικό υλικό θα πρέπει να χρησιμοποιείται για την συμπλήρωση των κενών.

(d) Η άκαμπτη εξωτερική συσκευασία θα πρέπει να έχει περάσει επιτυχώς τη δοκιμή στοιβάγματος στην 6.1.5.6 όταν είναι κενή. Το συνολικό βάρος ίδιων κόλων θα πρέπει να βασίζεται στο συνδυασμένο βάρος των συσκευασιών που χρησιμοποιούνται για τη δοκιμή πτώσης στο (a) παραπάνω.

(e) Για κύρια δοχεία που περιέχουν υγρά, θα πρέπει να υπάρχει μια αρκετή ποσότητα απορροφητικού υλικού για την απορρόφηση όλου του υγρού περιεχομένου των κύριων δοχείων.

(f) Εάν η άκαμπτη εξωτερική συσκευασία είναι προοριζόμενη να περιέχει κύρια δοχεία για υγρά και δεν είναι στεγανή, ή είναι προοριζόμενη να περιέχει κύρια δοχεία για στερεά και δεν είναι αδιαπέραστη, ένα μέσον συγκράτησης οποιουδήποτε υγρού ή στερεού περιεχομένου στην περίπτωση διαρροής θα πρέπει να υπάρχει στη μορφή στεγανής επένδυσης, πλαστικού σάκου ή άλλου εξίσου αποτελεσματικού μέσου συγκράτησης.

(g) Επιπρόσθετα των σημάνσεων που περιγράφονται στην 6.3.4.2 (a) έως (f), οι συσκευασίες θα σημαίνονται σύμφωνα με την 6.3.4.2 (g).

6.3.5.1.7 Η αρμόδια αρχή μπορεί οποτεδήποτε να ζητήσει απόδειξη, μέσω δοκιμών σύμφωνα με το τμήμα αυτό, ότι σειριακά παραγόμενες συσκευασίες ικανοποιούν τις απαιτήσεις των δοκιμών τύπου σχεδιασμού.

6.3.5.1.8 Υπό τον όρο ότι η ισχύς των αποτελεσμάτων των δοκιμών δεν επηρεάζετα,ι και με την έγκριση της αρμόδιας αρχής, ποικίλες δοκιμές μπορούν να γίνουν επί ενός δείγματος.

6.3.5.2 Ετοιμασία συσκευασιών για δοκιμές

6.3.5.2.1 Δείγματα κάθε συσκευασίας θα πρέπει να προετοιμάζονται ως για μεταφορά, εκτός του ότι η ουσία που πρόκειται να μεταφερθεί, θα αντικαθίσταται από νερό, ή, όπου καθορίζονται συνθήκες στους -18 °C, από νερό/αντιψυκτικό. Κάθε κύριο δοχείο θα πρέπει να γεμίζεται όχι λιγότερο από 98% της χωρητικότητάς του.

NOTE: Ο όρος νερό περιλαμβάνει νερό/αντιψυκτικό διάλυμα με ελάχιστο ειδικό βάρος 0.95 για δοκιμή στους -18° C.

6.3.5.2.2 Δοκιμές και αριθμός απαιτούμενων δειγμάτων

Δοκιμές που απαιτούνται για συσκευασίες τύπου

Τύπος συσκευασίας[(a)]			Απαιτούμενες δοκιμές					
Άκαμπτη εξωτερική συσκευασία	Κύριο δοχείο		ψεκασμός νερού 6.3.5.3.6.1	Ψυχρή εξισορρόπηση 6.3.5.3.6.2	Πτώση 6.3.5.3	Επιπρόσθετη πτώση 6.3.5.3.6.3	Διάτρηση 6.3.5.4	Στοίβαγμα 6.1.5.6
	Πλαστιά	Άλλα	Αριθμός Δειγμάτων	Αριθμός Δειγμάτων	Αριθμός Δειγμάτων	Αριθμός Δειγμάτων	Αριθμός Δειγμάτων	Αριθμός Δειγμάτων
Κιβώτιο ινοσανίδας	X		5	5	10	Απαιτείται σε ένα δείγμα όταν η συσκευασία προορίζεται να περιέχει ξηρό πάγο	2	Απαιτείται επί τριών δειγμάτων όταν δοκιμάζουμε μία συσκευασία με σήμανση "U" όπως ορίζεται στην 6.3.5.1.6 για ειδικές διατάξεις
		X	5	0	5		2	
Βαρέλι ινοσανίδας	X		3	3	6		2	
		X	3	0	3		2	
Πλαστικό κιβώτιο	X		0	5	5		2	
		X	0	5	5		2	
Πλαστικό βαρέλι/μπιτόνι	X		0	3	3		2	
		X	0	3	3		2	
Κιβώτια από άλλα υλικά	X		0	5	5		2	
		X	0	0	5		2	
Βαρέλια/μπιτόνια από άλλα υλικά	X		0	3	3		2	
		X	0	0	3		2	

[(a)] Ο "τύπος συσκευασίας" κατηγοριοποιεί τις συσκευασίες για το σκοπό των δοκιμών σύμφωνα με το είδος της συσκευασίας και τα χαρακτηριστικά του υλικού της.

ΣΗΜΕΙΩΣΗ 1: Σε περιπτώσεις όπου ένα κύριο δοχείο είναι κατασκευασμένο από δύο ή περισσότερα υλικά, το υλικό που υπόκειται περισσότερο σε ζημίες προσδιορίζει την κατάλληλη δοκιμή.

2: Το υλικό των δευτερευουσών συσκευασιών δεν λαμβάνεται υπόψη όταν επιλέγουμε τη δοκιμή ή την εξισορρόπηση για τη δοκιμή.

Επεξηγήσεις για τη χρήση του Πίνακα:

Αν η συσκευασία που θα υποβληθεί σε δοκιμή αποτελείται από εξωτερικό κιβώτιο ινοσανίδας με πλαστικό κύριο δοχείο, πέντε δείγματα θα πρέπει να υποβληθούν στη δοκιμή ψεκασμού ύδατος (βλ. 6.3.5.3.6.1) πριν από την πτώση και άλλα πέντε θα πρέπει να εξισορροπηθούν στους -18° C (βλ. 6.3.5.3.6.2) πριν από την πτώση. Εάν η συσκευασία πρόκειται να περιέχει ξηρό πάγο, τότε ένα επιπλέον δείγμα θα ριφθεί πέντε φορές μετά την εξισορρόπηση σύμφωνα με την 6.3.5.3.6.3

Οι συσκευασίες που ετοιμάζονται για μεταφορά θα υποβάλλονται στις δοκιμές της 6.3.5.3 και της 6.3.5.4. Για εξωτερικές συσκευασίες, οι επικεφαλίδες στον Πίνακα σχετίζονται με ινοσανίδες ή παρόμοια υλικά των οποίων η απόδοση μπορεί να επηρεαστεί γρήγορα από την υγρασία, πλαστικά τα οποία ενδέχεται να σπάσουν σε χαμηλή θερμοκρασία και άλλα υλικά όπως μέταλλα των οποίων η απόδοση δεν προσβάλλεται από την υγρασία ή τη θερμοκρασία.

6.3.5.3 Δοκιμή πτώσης

6.3.5.3.1 Τα δείγματα θα πρέπει να υπόκεινται σε ρίψεις ελεύθερης πτώσης από ύψος 9 m. πάνω σε μη-ελαστική, οριζόντια, επίπεδη, συμπαγή και σκληρή επιφάνεια σύμφωνα με την 6.1.5.3.4.

6.3.5.3.2 Όταν τα δείγματα έχουν σχήμα κιβωτίου, πέντε θα πρέπει να ρίπτονται, ανά ένα σε κάθε μία από τις ακόλουθες κατευθύνσεις:

(a) επίπεδα με τη βάση

(b) επίπεδα με την άνω πλευρά

(c) επίπεδα με την μακρύτερη πλευρά

(d) επίπεδα με την κοντύτερη πλευρά

(e) επί μιας γωνίας

6.3.5.3.3 Εκεί όπου τα δείγματα έχουν τη μορφή βαρελιού, τρία θα ρίπτονται, ανά ένα σε κάθε μία από τις ακόλουθες κατευθύνσεις:

(a) διαγωνίως με την πάνω κόγχη, με το κέντρο βάρους ακριβώς πάνω από το σημείο κρούσης,

(b) διαγωνίως με την κάτω κόγχη

(c) επίπεδα με την πλευρά

6.3.5.3.4 Ενώ το δείγμα θα απελευθερώνεται προς τον εκάστοτε προσανατολισμό, γίνεται αποδεκτό ότι για λόγους αεροδυναμικής η κρούση μπορεί να μην πραγματοποιείται με αυτό τον προσανατολισμό.

6.3.5.3.5 Μετά την κατάλληλη σειρά πτώσεων, δεν θα πρέπει να υπάρχει διαρροή από το(τα) κύριο(α) δοχείο(α), που θα πρέπει να παραμένει(ουν) προστατευμένο(α) από το προστατευτικό/απορροφητικό υλικό στη δευτερεύουσα συσκευασία.

6.3.5.3.6 Ειδική ετοιμασία του δείγματος δοκιμής για τη δοκιμή πτώσης

6.3.5.3.6.1 Ινοσανίδα – δοκιμή ψεκασμού νερού

Εξωτερικές συσκευασίες ινοσανίδας: Το δείγμα θα υπόκειται στη δοκιμή του ψεκασμού ύδατος που προσομοιάζει την έκθεση σε βροχή περίπου 5 εκ. ανά ώρα για τουλάχιστον μία ώρα. Κατόπιν θα υποβάλλεται στη δοκιμασία που περιγράφεται στην 6.3.5.3.1.

6.3.5.3.6.2 Πλαστικά υλικά – Ψυχρή εξισορρόπηση

Κύρια δοχεία από πλαστικό ή εξωτερικές συσκευασίες: Η θερμοκρασία του δείγματος δοκιμής και τα περιεχόμενά του θα ψύχονται στους -18° C ή χαμηλότερα για τουλάχιστον 24 ώρες και εντός 15 λεπτών από της μετακίνησής τους από εκείνη την ατμόσφαιρα το δείγμα δοκιμής θα υπόκειται στη δοκιμασία που περιγράφεται στην 6.3.5.3.1. Στις περιπτώσεις που το δείγμα περιέχει ξηρό πάγο, η περίοδος εξισορρόπησης θα μειώνεται στις 4 ώρες.

6.3.5.3.6.3 Συσκευασίες που προορίζονται να περιέχουν ξηρό πάγο – επιπρόσθετη δοκιμασία πτώσης

Εκεί όπου οι συσκευασίες προορίζονται να περιέχουν ξηρό πάγο, θα διενεργείται μία δοκιμή επιπρόσθετα εκείνης που ορίζεται στην 6.3.5.3.1 και, όπου τούτο είναι κατάλληλο, στην 6.3.5.3.6.1 ή 6.3.5.3.6.2. Ένα δείγμα θα αποθηκεύεται ούτως ώστε όλος ο ξηρός πάγος να διαλύεται και κατόπιν το εν λόγω δείγμα θα υπόκειται σε πτώση σε μία των κατευθύνσεων που περιγράφονται στην 6.3.5.3.2 η οποία θα έχει τις περισσότερες πιθανότητες να καταλήξει σε ζημιά επί της συσκευασίας.

6.3.5.4 Δοκιμή διάτρησης

6.3.5.4.1 Συσκευασίες μικτού βάρους 7 kg ή λιγότερο

Τα δείγματα θα πρέπει να τοποθετούνται σε μία επίπεδη σκληρή επιφάνεια. Μία κυλινδρική χαλύβδινη ράβδος βάρους τουλάχιστον 7 kg και διαμέτρου 38 mm και της οποίας οι ακριανές ακμές κρούσης έχουν ακτίνα όχι μεγαλύτερη από 6 mm, θα πρέπει να πέφτει σε κάθετη ελεύθερη πτώση από ύψος 1 m, μετρημένο από την άκρη κρούσης έως την επιφάνεια κρούσης του δείγματος. Ένα δείγμα θα πρέπει να τοποθετείται πάνω στη βάση του. Ένα δεύτερο δείγμα θα πρέπει να τοποθετείται με προσανατολισμό κάθετο σ' εκείνο που χρησιμοποιήθηκε για το πρώτο. Σε κάθε περίπτωση, η χαλύβδινη ράβδος θα πρέπει να ρίχνεται προς σύγκρουση με το κύριο δοχείο. Μετά από κάθε σύγκρουση, διείσδυση στη δευτερεύουσα συσκευασία είναι αποδεκτή, υπό την προϋπόθεση ότι δεν υπάρχει διαρροή από το(τα) κύριο(α) δοχείο(α).

6.3.5.4.2 Συσκευασίες μικτού βάρους άνω των 7 kg

Τα δείγματα θα πρέπει να πέφτουν στην άκρη μίας κυλινδρικής χαλύβδινης ράβδου. Η ράβδος θα πρέπει να έχει τοποθετηθεί κάθετα σε μία επίπεδη σκληρή επιφάνεια. Θα πρέπει να έχει διάμετρο 38 mm και οι ακμές της επάνω άκρης ακτίνα όχι μεγαλύτερη από 6 mm. Η ράβδος θα πρέπει να προεξέχει από την επιφάνεια κατά μία απόσταση τουλάχιστον ίση με εκείνη μεταξύ του κέντρου του (των) κύριου(ων) δοχείου(ων) και της εξωτερικής επιφάνειας της εξωτερικής συσκευασίας με ελάχιστη τιμή τα 200 mm. Ένα δείγμα θα πρέπει να πέφτει με την άνω επιφάνειά του προς τα κάτω σε κάθετη ελεύθερη πτώση από ένα ύψος 1 m, μετρημένο από την κορυφή της χαλύβδινης ράβδου. Ένα δεύτερο δείγμα θα πρέπει να πέφτει από το ίδιο ύψος με προσανατολισμό κάθετο σ' εκείνον που χρησιμοποιείται για το πρώτο. Σε κάθε περίπτωση, η συσκευασία θα πρέπει να είναι έτσι προσανατολισμένη ώστε η χαλύβδινη ράβδος να μπορούσε να διεισδύσει στο(στα) κύριο(α) δοχείο(α). Μετά από κάθε κρούση, διείσδυση στη δευτερεύουσα συσκευασία είναι αποδεκτή, υπό την προϋπόθεση ότι διείσδυση της δευτερεύουσας συσκευασίας είναι αποδεκτή, υπό τον όρο ότι δεν υπάρχει διαρροή από το(τα) κύριο(α) δοχείο(α).

6.3.5.5 Αναφορά ελέγχου

6.3.5.5.1 Μία γραπτή αναφορά ελέγχου που περιέχει τουλάχιστον τα παρακάτω στοιχεία θα πρέπει να συντάσσεται και θα πρέπει να είναι διαθέσιμη στους χρήστες της συσκευασίας:

1. Ονομασία και διεύθυνση των εγκαταστάσεων για τον έλεγχο,
2. Ονομασία και διεύθυνση του αιτούντος (όπου είναι κατάλληλο),
3. Ένα μοναδικό χαρακτηριστικό στοιχείο της αναφοράς ελέγχου,
4. Ημερομηνία της δοκιμής και της αναφοράς,
5. Κατασκευαστής της συσκευασίας,
6. Περιγραφή του τύπου σχεδιασμού της συσκευασίας (π.χ. διαστάσεις, υλικά, πώματα, πάχος, κ.λπ.), περιλαμβανομένης της μεθόδου κατασκευής (π.χ. καλούπωμα με φύσημα) και η οποία μπορεί να περιλαμβάνει σχέδιο(α) και/ή φωτογραφία(ες),
7. Μέγιστη χωρητικότητα,
8. Περιεχομένου ελέγχου,
9. Περιγραφές των δοκιμών και αποτελέσματα,
10. Η αναφορά ελέγχου θα πρέπει να υπογράφεται με το όνομα και τη θέση του υπογράφοντος.

6.3.5.5.2 Η αναφορά ελέγχου θα πρέπει να περιέχει δηλώσεις ότι η συσκευασία προετοιμασμένη όπως για μεταφορά ελέγχθηκε σύμφωνα με τις κατάλληλες απαιτήσεις αυτού του Τμήματος και ότι η χρήση άλλων μεθόδων συσκευασίας μπορούν να την καταστήσουν μη-ισχύουσα. Ένα αντίγραφο της αναφοράς ελέγχου θα πρέπει να είναι διαθέσιμο στην αρμόδια αρχή.

Κεφάλαιο 6.4

Απαιτήσεις για την κατασκευή, έλεγχο και έγκριση κόλων και υλικών της Κλάσης 7

6.4.1 (Δεσμευμένο)

6.4.2 **Γενικές απαιτήσεις**

6.4.2.1 Το κόλο θα πρέπει να είναι έτσι σχεδιασμένο σε σχέση με το βάρος, τον όγκο και το σχήμα του ώστε να μπορεί να μεταφερθεί εύκολα και με ασφάλεια. Επιπλέον, το κόλο θα πρέπει να είναι έτσι σχεδιασμένο ώστε να μπορεί να ασφαλίζεται κατάλληλα μέσα ή πάνω στο όχημα κατά τη μεταφορά.

6.4.2.2 Ο σχεδιασμός θα πρέπει να είναι τέτοιος ώστε οποιαδήποτε εξαρτήματα ανύψωσης πάνω στο κόλο να μην αστοχήσουν όταν χρησιμοποιηθούν με τον προοριζόμενο τρόπο και ώστε, ακόμα και αν συμβεί αστοχία των εξαρτημάτων, η ικανότητα του κόλου να ικανοποιεί άλλες απαιτήσεις αυτού του Παραρτήματος δεν θα μειωθεί. Ο σχεδιασμός θα λαμβάνει υπόψη κατάλληλους συντελεστές ασφαλείας για να καλύψει ανύψωση με αρπάγη.

6.4.2.3 Εξαρτήματα και οποιαδήποτε άλλα χαρακτηριστικά στην εξωτερική επιφάνεια του κόλου που θα μπορούσαν να χρησιμοποιηθούν για να το σηκώσουν θα πρέπει να σχεδιάζονται είτε να υποστηρίζουν το βάρος του σύμφωνα με τις απαιτήσεις της 6.4.2.2 ή θα πρέπει να είναι αποσπώμενα ή αλλιώς καθίστανται ανίκανα για χρήση κατά τη διάρκεια της μεταφοράς.

6.4.2.4 Όσο είναι εφικτό, η συσκευασία θα πρέπει να είναι έτσι σχεδιασμένη και τελειωμένη ώστε οι εξωτερικές επιφάνειες να είναι ελεύθερες από χαρακτηριστικά που προεξέχουν και να μπορούν εύκολα να απολυμανθούν.

6.4.2.5 Όσο είναι εφικτό, το εξωτερικό στρώμα του κόλου θα πρέπει να είναι έτσι σχεδιασμένο ώστε να εμποδίζει τη συλλογή και τη συγκράτηση του νερού.

6.4.2.6 Οποιαδήποτε χαρακτηριστικά προστίθενται στο κόλο κατά το χρόνο της μεταφοράς τα οποία δεν είναι μέρος του κόλου δεν θα πρέπει να μειώνουν την ασφάλειά του.

6.4.2.7 Το κόλο θα πρέπει να είναι ικανό να αντέχει τις επιδράσεις κάθε επιτάχυνσης, δόνησης ή συντονισμού λόγω κραδασμών υπό κανονικές συνθήκες μεταφοράς χωρίς καμία χειροτέρευση στην αποτελεσματικότητα των συσκευών κλεισίματος στα διάφορα δοχεία ή στην ακεραιότητα του κόλου στο σύνολό του. Ειδικότερα, περικόχλια, κοχλίες και άλλες συσκευές ασφαλείας θα πρέπει να είναι έτσι σχεδιασμένες ώστε να τις εμποδίζουν από το να χαλαρώνουν ή να απελευθερώνονται ακούσια, ακόμα και μετά από επαναλαμβανόμενη χρήση.

6.4.2.8 Τα υλικά της συσκευασίας και τα όποια συστατικά ή δομές θα πρέπει να είναι φυσικώς και χημικώς συμβατά μεταξύ τους και με τα ραδιενεργά περιεχόμενα. Υπόψη θα λαμβάνεται η συμπεριφορά τους κάτω από ακτινοβολία.

6.4.2.9 Όλες οι βαλβίδες μέσα από τις οποίες ραδιενεργό περιεχόμενο θα μπορούσε αλλιώς να διαφύγει θα πρέπει να προστατεύονται έναντι μη-εξουσιοδοτημένης λειτουργίας.

6.4.2.10 Ο σχεδιασμός του κόλου θα πρέπει να λαμβάνει υπόψη θερμοκρασίες περιβάλλοντος και πιέσεις που είναι πιθανό να συμβούν σε συνήθεις συνθήκες μεταφοράς.

6.4.2.11 Για ραδιενεργό υλικό που έχει άλλες επικίνδυνες ιδιότητες το κόλο θα πρέπει να λαμβάνει υπόψη αυτές τις ιδιότητες, βλέπε 2.1.3.5.3 και 4.1.9.1.5.

6.4.2.12 Κατασκευαστές και διανομείς συσκευασιών θα πρέπει να παρέχουν πληροφορίες σχετικά με τις διαδικασίες που πρέπει να επιτευχθούν και μια περιγραφή των τύπων και των διαστάσεων των πωμάτων (συμπεριλαμβανομένων απαιτούμενων παρεμβυσμάτων) και κάθε άλλων απαραίτητων στοιχείων που απαιτούνται για να εξασφαλιστεί ότι οι συσκευασίες είναι ικανές να ανταπεξέλθουν στους εφαρμοζόμενους ελέγχους απόδοσης του παρόντος Κεφαλαίου.

6.4.3 (Δεσμευμένο)

6.4.4 Απαιτήσεις για εξαιρούμενα κόλα

Ένα εξαιρούμενο κόλο θα πρέπει να είναι σχεδιασμένο ώστε να ικανοποιεί τις απαιτήσεις που καθορίζονται στην 6.4.2.

6.4.5 Απαιτήσεις για Βιομηχανικά κόλα

6.4.5.1 Βιομηχανικά κόλα Τύποι 1, 2, και 3 (Τύποι IP-1, IP-2, και IP-3) θα ικανοποιούν τις απαιτήσεις που ορίζονται στις 6.4.2 και 6.4.7.2.

6.4.5.2 Ένα Βιομηχανικό κόλο Τύπου 2 (Τύπος IP-2) θα, εάν ήταν υποκείμενο στις δοκιμές που ορίζονται στις 6.4.15.4 και 6.4.15.5, εμποδίζει:

(a) Απώλεια ή διασπορά του ραδιενεργού περιεχομένου και

(b) Απώλεια της ακεραιότητας του προστατευτικού μέσου που θα είχε ως αποτέλεσμα σε μεγαλύτερη από 20 % αύξηση του επιπέδου της ακτινοβολίας σε οποιαδήποτε εξωτερική επιφάνεια του κόλου.

6.4.5.3 Ένα Βιομηχανικό κόλο Τύπου 3 (Τύπος IP-3) θα πρέπει να ικανοποιεί όλες τις απαιτήσεις που ορίζονται στις 6.4.7.2 έως 6.4.7.15.

6.4.5.4 Εναλλακτικές απαιτήσεις για Βιομηχανικά κόλα Τύπων 2 και 3 (Τύποι IP-2 και IP-3)

6.4.5.4.1 Τα κόλα μπορούν να χρησιμοποιηθούν ως κόλα Τύπου IP-2 με την προϋπόθεση ότι:

(a) Ικανοποιούν τις απαιτήσεις της 6.4.5.1

(b) Είναι σχεδιασμένα να συμφωνούν με τα πρότυπα που περιγράφοντα στην ομάδα συσκευασίας I ή II στο Κεφάλαιο 6.1, και

(c) Όταν υπόκεινται στους ελέγχους που απαιτούνται για τις ομάδες συσκευασίας I ή II στο Κεφάλαιο 6.1, εμποδίζουν:

(i) απώλεια ή διασπορά του ραδιενεργού περιεχομένου και

(ii) απώλεια της ακεραιότητας του προστατευτικού μέσου που θα είχε ως αποτέλεσμα σε μεγαλύτερη από 20% αύξηση του επιπέδου της ακτινοβολίας σε οποιαδήποτε εξωτερική επιφάνεια του κόλου.

6.4.5.4.2 Φορητές δεξαμενές μπορούν επίσης να χρησιμοποιούνται ως Τύποι IP-2 ή IP-3, με την προϋπόθεση ότι:

(a) Ικανοποιούν τις απαιτήσεις της 6.4.5.1

(b) Είναι σχεδιασμένες να ικανοποιούν τις απαιτήσεις που περιγράφονται στο Κεφάλαιο 6.7 και είναι ικανές να αντέχουν πίεση δοκιμής 265 kPa, και

(c) Είναι σχεδιασμένα έτσι ώστε πρόσθετη προστασία που παρέχεται θα είναι ικανή να αντέχει τις στατικές και δυναμικές καταπονήσεις που προκαλούνται από χειρισμό και συνήθεις συνθήκες μεταφοράς και να εμποδίζουν την απώλεια της ακεραιότητας του προστατευτικού μέσου που θα είχε ως αποτέλεσμα σε μεγαλύτερη από 20% αύξηση του επιπέδου της ακτινοβολίας σε οποιαδήποτε εξωτερική επιφάνεια των φορητών δεξαμενών.

6.4.5.4.3 Δεξαμενές, άλλες από φορητές δεξαμενές, μπορούν επίσης να χρησιμοποιηθούν ως κόλα Τύπου IP-2 ή IP-3 για τη μεταφορά LSA-I και LSA-II υγρών και αερίων όπως περιγράφεται στον Πίνακα 4.1.9.2.4, με την προϋπόθεση ότι:

(a) Συμμορφώνονται με τις απαιτήσεις της 6.4.5.1.

(b) Είναι σχεδιασμένες να ικανοποιούν τις απαιτήσεις που περιγράφονται στο Κεφάλαιο 6.8, και

(c) Είναι σχεδιασμένες έτσι ώστε οιαδήποτε επιπρόσθετη επικάλυψη παρέχεται να μπορεί να αντέχει τις στατικές και δυναμικές καταπονήσεις που προκύπτουν από τη διεκπεραίωση και τις συνήθεις συνθήκες μεταφοράς και να αποτρέπει την αύξηση του μέγιστου επιπέδου ακτινοβολίας πέραν του 20% επί οιασδήποτε εξωτερικής επιφανείας των δεξαμενών.

6.4.5.4.4 Εμπορευματοκιβώτια μόνιμου κλειστού χαρακτήρα μπορούν επίσης να χρησιμοποιηθούν ως κόλα Τύπων IP-2 ή IP-3, με την προϋπόθεση ότι:

(a) Το ραδιενεργό περιεχόμενο περιορίζεται σε στερεά υλικά.

(b) Ικανοποιούν τις απαιτήσεις της 6.4.5.1, και

(c) Είναι σχεδιασμένα να συμφωνούν με το ISO 1496-1:1990: "Σειρά 1 Εμπορευματοκιβώτια – Προδιαγραφές και Έλεγχοι - Μέρος 1: Εμπορευματοκιβώτια Γενικού Φορτίου" πλην των διαστάσεων και διαβαθμίσεων. Θα πρέπει να είναι έτσι σχεδιασμένα ώστε εάν ήταν υποκείμενα στους ελέγχους που περιγράφονται σε αυτό το έγγραφο και στις επιταχύνσεις που συμβαίνουν κατά τη διάρκεια συνήθων συνθηκών μεταφοράς θα εμπόδιζαν:

(i) απώλεια ή διασπορά του ραδιενεργού περιεχομένου και

(ii) απώλεια της ακεραιότητας του προστατευτικού μέσου που θα είχε ως αποτέλεσμα σε μεγαλύτερη από 20% αύξηση του επιπέδου της ακτινοβολίας σε οποιαδήποτε εξωτερική επιφάνεια των εμπορευματοκιβωτίων.

6.4.5.4.5 Μεταλλικά ενδιάμεσα εμπορευματοκιβώτια για μεταφορά χύμα μπορούν επίσης να χρησιμοποιηθούν ως κόλα Τύπου IP-2 ή IP-3 με την προϋπόθεση ότι:

(a) Ικανοποιούν τις απαιτήσεις της 6.4.5.1, και

(b) Είναι σχεδιασμένα να ικανοποιούν τις απαιτήσεις που περιγράφονται στο Κεφάλαιο 6.5 για ομάδες συσκευασίας I ή II, και εάν υπόκειντο στις δοκιμές που περιγράφονται σε αυτό το Κεφάλαιο, αλλά με δοκιμή πτώσης στην πλέον καταστροφική κατεύθυνση, θα απέτρεπαν:

(i) απώλεια ή διασπορά του ραδιενεργού περιεχομένου και

(ii) απώλεια της ακεραιότητας του προστατευτικού μέσου που θα είχε ως αποτέλεσμα σε μεγαλύτερη από 20% αύξηση του επιπέδου της ακτινοβολίας σε οποιαδήποτε εξωτερική επιφάνεια του ενδιάμεσου χύμα εμπορευματοκιβωτίου.

6.4.6 Απαιτήσεις για κόλα που περιέχουν εξαφθοριούχο ουράνιο

6.4.6.1 Τα κόλα που έχουν σχεδιαστεί για να περιέχουν εξαφθοριούχο ουράνιο ικανοποιούν τις απαιτήσεις που περιγράφονται σε άλλα μέρη της παρούσας Οδηγίας και οι οποίες αναφέρονται στις ραδιενεργές ιδιότητες και τις ιδιότητες σχάσης του υλικού. Εκτός όπως επιτρέπεται στο σημείο 6.4.6.4, το εξαφθοριούχο ουράνιο σε ποσότητες 0,1 kg ή μεγαλύτερες, θα πρέπει επίσης να συσκευάζεται και να μεταφέρεται σύμφωνα με τις διατάξεις του ISO 7195:1993 "Συσκευασία του εξαφθοριούχου ουρανίου (UF_6) για μεταφορά ", και με τις απαιτήσεις των 6.4.6.2 και 6.4.6.3.

6.4.6.2 Κάθε κόλο σχεδιασμένο να περιέχει 0.1 kg ή περισσότερο εξαφθοριούχου ουρανίου θα πρέπει να είναι σχεδιασμένο έτσι ώστε να ικανοποιεί τις παρακάτω απαιτήσεις:

(a) Να αντέχει χωρίς διαρροή και χωρίς μη αποδεικτή καταπόνηση, όπως καθορίζεται στο ISO 7195:1993, τον έλεγχο αντοχής όπως καθορίζεται στην 6.4.21.5.

(b) Να αντέχει απώλεια ή διασπορά του εξαφθοριούχου ουρανίου τον έλεγχο ελεύθερης πτώσης που καθορίζεται στην 6.4.15.4, και

(c) Να αντέχει χωρίς θραύση του συστήματος ανάσχεσης τον θερμικό έλεγχο που καθορίζεται στην 6.4.17.3.

6.4.6.3 Κόλα σχεδιασμένα να περιέχουν 0.1 kg ή περισσότερο εξαφθοριούχου ουρανίου δεν θα πρέπει να είναι εφοδιασμένα με συσκευές ανακούφισης πίεσης.

6.4.6.4 Υποκείμενα στην έγκριση της Αρμόδιας Αρχής, κόλα σχεδιασμένα να περιέχουν 0.1 kg ή περισσότερο εξαφθοριούχου ουρανίου μπορούν να μεταφέρονται εάν:

(a) Τα κόλα είναι σχεδιασμένα με βάση τις απαιτήσεις διεθνών ή εθνικών προτύπων διαφορετικές από αυτές του ISO 7195:1993 εφόσον διατηρείται ισοδύναμο επίπεδο ασφάλειας,

(b) Τα κόλα είναι σχεδιασμένα να αντέχουν χωρίς διαρροή και χωρίς μη αποδεκτή καταπόνηση μια πίεση ελέγχου λιγότερη από 2.76 MPa όπως καθορίζεται στην 6.4.21.5, ή

(c) Για κόλα σχεδιασμένα να περιέχουν 9 000 kg ή περισσότερου εξαφθοριούχου ουρανίου, τα κόλα δεν ικανοποιούν την απαίτηση της 6.4.6.2 (c).

Σε κάθε άλλη περίπτωση ικανοποιούνται οι απαιτήσεις που καθορίζονται στις 6.4.6.1 ως 6.4.6.3.

6.4.7 Απαιτήσεις για κόλα Τύπου Α

6.4.7.1 Κόλα Τύπου Α θα πρέπει να σχεδιάζονται να ικανοποιούν τις γενικές απαιτήσεις της 6.4.2 και των 6.4.7.2 έως 6.4.7.17.

6.4.7.2 Η μικρότερη συνολικά εξωτερική διάσταση του κόλου δεν θα πρέπει να είναι μικρότερη από 10 cm.

6.4.7.3 Το εξωτερικό του κόλου θα πρέπει να έχει ενσωματωμένο ένα χαρακτηριστικό τέτοιο όπως σφραγίδα, που θα είναι όχι άμεσα θραύσιμο και που, όταν είναι άθικτο, θα αποτελεί ένδειξη ότι δεν έχει ανοιχτεί.

6.4.7.4 Οποιαδήποτε εξαρτήματα καθήλωσης πάνω στο κόλο θα πρέπει να είναι έτσι σχεδιασμένα ώστε, υπό κανονικές συνθήκες μεταφοράς και συνθήκες ατυχήματος, οι δυνάμεις σε αυτά τα εξαρτήματα να μη μειώνουν την ικανότητα του κόλου να ικανοποιεί τις απαιτήσεις της παρούσας Οδηγίας.

6.4.7.5 Ο σχεδιασμός του κόλου θα πρέπει να λαμβάνει υπόψη θερμοκρασίες που κυμαίνονται από -40°C έως +70°C για τα συστατικά της συσκευασίας. Προσοχή θα πρέπει να δίνεται στις θερμοκρασίες ψύξης για υγρά και στην πιθανή αποικοδόμηση των υλικών συσκευασίας μέσα στο δεδομένο εύρος θερμοκρασίας.

6.4.7.6 Οι τεχνικές σχεδιασμού και κατασκευής θα πρέπει να είναι σύμφωνα με εθνικά και διεθνή πρότυπα ή με άλλες απαιτήσεις αποδεκτές από την Αρμόδια Αρχή.

6.4.7.7 Ο σχεδιασμός θα πρέπει να περιλαμβάνει ένα σύστημα συγκράτησης ασφαλώς κλεισμένο με ασφαλή συσκευή δεσίματος που δεν μπορεί να ανοιχτεί ακούσια ή από την πίεση που μπορεί να αναπτυχθεί μέσα στο κόλο.

6.4.7.8 Ειδικής μορφής ραδιενεργό υλικό μπορεί να θεωρηθεί ως συστατικό του συστήματος συγκράτησης.

6.4.7.9 Εάν το σύστημα συγκράτησης αποτελεί μια ξεχωριστή μονάδα του κόλου, θα πρέπει να είναι ικανό να είναι ασφαλώς κλεισμένο με ασφαλή συσκευή δεσίματος η οποία είναι ανεξάρτητη από οποιοδήποτε άλλο μέρος της συσκευασίας.

6.4.7.10 Ο σχεδιασμός οποιουδήποτε συστατικού του συστήματος συγκράτησης θα πρέπει να λαμβάνει υπόψη, όπου εφαρμόζεται, τη ραδιολυτική αποικοδόμηση των υγρών και άλλων ευαίσθητων υλικών και τη δημιουργία αερίων από χημική αντίδραση και ραδιόλυση.

6.4.7.11 Το σύστημα συγκράτησης θα πρέπει να διατηρεί το ραδιενεργό του περιεχόμενο κάτω από μια μείωση της πίεσης περιβάλλοντος σε 60 kPa.

6.4.7.12 Όλες οι βαλβίδες, εκτός από τις βαλβίδες ανακούφισης πίεσης, θα πρέπει να είναι εφοδιασμένες με ένα περίβλημα για να συγκρατήσει οποιαδήποτε διαρροή από τη βαλβίδα.

6.4.7.13 Μια προστασία ακτινοβολίας που περικλύει ένα στοιχείο του κόλου καθορισμένο ως μέρος του συστήματος συγκράτησης θα πρέπει να είναι έτσι σχεδιασμένη ώστε να εμποδίζει την ακούσια απελευθέρωση αυτού του συστατικού από την προστασία. Όπου η προστασία ακτινοβολίας και αυτό το στοιχείο μέσα σε αυτή δημιουργούν μια ξεχωριστή μονάδα, η προστασία ακτινοβολίας θα πρέπει να είναι ικανή να κλείνει με ασφάλεια με ασφαλή συσκευή δεσίματος που είναι ανεξάρτητη από οποιοδήποτε άλλο μέρος της συσκευασίας.

6.4.7.14 Ένα κόλο θα πρέπει να είναι έτσι σχεδιασμένο ώστε αν ήταν υποκείμενο στις δοκιμές που καθορίζονται στην 6.4.15, θα εμπόδιζε:

(a) Απώλεια ή διασπορά του ραδιενεργού περιεχομένου και

(b) Απώλεια της ακεραιότητας του προστατευτικού μέσου που θα είχε ως αποτέλεσμα σε μεγαλύτερη από 20% αύξηση του επιπέδου της ακτινοβολίας σε οποιαδήποτε εξωτερική επιφάνεια του κόλου.

6.4.7.15 Ο σχεδιασμός ενός κόλου προοριζόμενου για υγρό ραδιενεργό υλικό θα πρέπει να προβλέψει διατάξεις για κενό που να αντέχει μεταβολές στη θερμοκρασία του περιεχομένου, δυναμικές επιδράσεις και δυνάμεις πλήρωσης.

Κόλα Τύπου Α για να περιέχουν υγρά

6.4.7.16 Ένα κόλο Τύπου Α σχεδιασμένο να περιέχει υγρά θα πρέπει, επιπλέον:

(a) Να ικανοποιεί τους όρους που καθορίζονται στην 6.4.7.14 (a) παραπάνω αν το κόλο είναι υποκείμενο στους ελέγχους που καθορίζονται στην 6.4.16 και

(b) Είτε

(i) είναι εφοδιασμένο με αρκετό απορροφητικό υλικό να απορροφήσει το διπλάσιο όγκο του υγρού περιεχομένου. Τέτοιο απορροφητικό υλικό θα πρέπει να τοποθετείται κατάλληλα έτσι ώστε να έρχεται σε επαφή με το υγρό σε περίπτωση διαρροής, ή

(ii) είναι εφοδιασμένο με ένα σύστημα συγκράτησης αποτελούμενο από κύρια εσωτερικά και δευτερεύοντα εξωτερικά συστατικά συγκράτησης σχεδιασμένα να εξασφαλίσουν συγκράτηση του υγρού, μέσα στα δευτερεύοντα εξωτερικά συστατικά συγκράτησης, ακόμα και εάν το κύρια εσωτερικά συστατικά παρουσιάσουν διαρροή.

Κόλα Τύπου Α για να περιέχουν αέριο

6.4.7.17 Ένα κόλο σχεδιασμένο για αέρια θα πρέπει να εμποδίζει απώλεια ή διασπορά του ραδιενεργού περιεχομένου εάν το κόλο ήταν υποκείμενο στους ελέγχους που καθορίζονται στην 6.4.16. Ένα κόλο Τύπου Α σχεδιασμένο για τρίτιο αέριο ή για ευγενή αέρια θα πρέπει να εξαιρεθεί από αυτή την απαίτηση.

6.4.8 Απαιτήσεις για κόλα Τύπου Β(U)

6.4.8.1 Κόλα Τύπου B(U) θα πρέπει να σχεδιάζονται να ικανοποιούν τις απαιτήσεις που καθορίζονται στην 6.4.2, και στις 6.4.7.2 έως 6.4.7.15, εκτός όπως καθορίζεται στην 6.4.7.14 (a), και, επιπλέον, τις απαιτήσεις που καθορίζονται στις 6.4.8.2 έως 6.4.8.15.

6.4.8.2 Ένα κόλο θα πρέπει να είναι έτσι σχεδιασμένο ώστε, υπό συνθήκες περιβάλλοντος που καθορίζονται στις 6.4.8.4 και 6.4.8.5 η θερμότητα που δημιουργείται μέσα στο κόλο από το ραδιενεργό περιεχόμενο δεν θα πρέπει, υπό κανονικές συνθήκες μεταφοράς, όπως αποδεικνύεται από τους ελέγχους στην 6.4.15, να επηρεάζει δυσμενώς το κόλο κατά τέτοιο τρόπο ώστε αυτό να αδυνατεί να ικανοποιήσει τις εφαρμόσιμες applicable απαιτήσεις για συγκράτηση και προστασία αν αφεθεί αφύλακτο για μια περίοδο μιας εβδομάδας. Ιδιαίτερη προσοχή θα πρέπει να δοθεί στις επιδράσεις της θερμότητας, οι οποίες μπορούν:

(a) Να αλλάξουν τη διευθέτηση, τη γεωμετρική μορφή ή τη φυσική κατάσταση του ραδιενεργού περιεχομένου ή, εάν το ραδιενεργό υλικό είναι κλεισμένο σε μεταλλικό δοχείο ή άλλο δοχείο (για παράδειγμα, στοιχεία καυσίμου με περίβλημα), να προκαλέσουν την παραμόρφωση ή την τήξη του μεταλλικού δοχείου, δοχείου ή ραδιενεργού υλικού, ή

(b) Να μειώσουν την ικανότητα της συσκευασίας μέσω διαφορικής θερμικής διαστολής ή ρηγμάτωσης ή τήξης του υλικού προστασία από ακτινοβολία, ή

(c) Σε συνδυασμό με υγρασία, να επιταχύνουν τη διάβρωση.

6.4.8.3 Ένα κόλο θα πρέπει να είναι έτσι σχεδιασμένο ώστε, υπό συνθήκες περιβάλλοντος που καθορίζεται στην 6.4.8.5 και ελλείψει ηλιακής ακτινοβολίας, η θερμοκρασία των προσιτών επιφανειών του κόλου να μην υπερβαίνει τους 50 °C, εκτός εάν το κόλο μεταφέρεται υπό αποκλειστική χρήση.

6.4.8.4 Η μέγιστη θερμοκρασία οποιασδήποτε άμεσα προσιτής επιφάνειας κατά τη μεταφορά ενός κόλου δεν θα πρέπει να υπερβαίνει τους 85 °C ελλείψει ηλιακής ακτινοβολίας υπό τις συνθήκες περιβάλλοντος που καθορίζονται στην 6.4.8.4. Το κόλο θα πρέπει να μεταφέρεται υπό αποκλειστική χρήση, όπως καθορίζεται στην 6.4.8.3, εάν η μέγιστη θερμοκρασία του υπερβαίνει τους 50 °C. Μπορεί να λαμβάνονται υπόψη φραγμοί ή παραπετάσματα που προορίζονται να δίνουν προστασία στους ανθρώπους χωρίς την ανάγκη οι φραγμοί ή τα παραπετάσματα να υπόκεινται σε οποιονδήποτε έλεγχο.

6.4.8.5 Η θερμοκρασία περιβάλλοντος θα θεωρείται ότι είναι 38 °C.

6.4.8.6 Οι συνθήκες έκθεσης στον ήλιο θα πρέπει να θεωρούνται ότι είναι όπως καθορίζεται στον Πίνακα 6.4.8.6.

Πίνακας 6.4.8.6: Στοιχεία ηλιακής ακτινοβολίας

Περίπτωση	Μορφή και θέση της επιφάνειας	Ηλιακή έκθεση για δώδεκα ώρες ανά ημέρα (W/m^2)
1	Επίπεδες επιφάνειες που μεταφέρονται οριζόντια-προσανατολισμός προς τα κάτω	0
2	Επίπεδες επιφάνειες που μεταφέρονται οριζόντια-προσανατολισμός προς τα επάνω	800
3	Επίπεδες επιφάνειες που μεταφέρονται κάθετα	200[a]

4	Άλλες επιφάνειες με προσανατολισμό προς τα κάτω (μη οριζόντιες)	200[a]
5	Όλες οι άλλες επιφάνειες	400[a]

[a] Εναλλακτικά, μια ημιτονοειδής συνάρτηση μπορεί να χρησιμοποιείται, με συντελεστή απορρόφησης και αγνοώντας τις επιδράσεις πιθανής αντανάκλασης από γειτονικά αντικείμενα.

6.4.8.7 Ένα κόλο που περιλαμβάνει θερμική προστασία για το σκοπό της ικανοποίησης των απαιτήσεων της θερμικής δοκιμής που καθορίζεται στην 6.4.17.3 θα πρέπει να είναι έτσι σχεδιασμένο ώστε τέτοια προστασία να παραμένει αποτελεσματική εάν το κόλο υπόκειται στους ελέγχους που καθορίζονται στις 6.4.15 και 6.4.17.2 (a) και (b) ή 6.4.17.2 (b) και (c), κατάλληλα. Οποιαδήποτε τέτοια προστασία στο εξωτερικό του κόλου δεν θα πρέπει να καθίσταται αναποτελεσματική λόγω σχισίματος, κοψίματος, ολίσθησης, απόξεσης ή κακού χειρισμού.

6.4.8.8 Ένα κόλο θα πρέπει να είναι έτσι σχεδιασμένο ώστε, εάν ήταν υποκείμενο:

(a) Στις δοκιμές που καθορίζονται στην 6.4.15, θα περιόριζε την απώλεια ραδιενεργού περιεχομένου σε όχι περισσότερο από 10^{-6} A_2 ανά ώρα και

(b) Στις δοκιμές που καθορίζονται στις 6.4.17.1, 6.4.17.2 (b), 6.4.17.3, και 6.4.17.4 και στις δοκιμές στην

(i) 6.4.17.2 (c), όταν το κόλο έχει βάρος όχι μεγαλύτερο από 500 kg, μια συνολική πυκνότητα όχι μεγαλύτερη από 1 000 kg/m^3 βασισμένη στις εξωτερικές διαστάσεις, και ραδιενεργό περιεχόμενο μεγαλύτερο από 1000 A_2 όχι ως ειδική μορφή ραδιενεργού υλικού, ή

(ii) 6.4.17.2 (a), για όλα τα άλλα κόλα,

θα ικανοποιούσε τις παρακάτω απαιτήσεις:

- αν έχει επαρκή προστασία για να εξασφαλίσει ότι το επίπεδο ακτινοβολίας στο 1 m από την επιφάνεια του κόλου δεν θα υπερβεί τα 10 mSv/h με το μέγιστο ραδιενεργό περιεχόμενο το οποίο το κόλο είναι σχεδιασμένο να περιέχει και

- αν περιορίζει την αθροιστική απώλεια του ραδιενεργού περιεχομένου σε μια περίοδο μιας εβδομάδας σε όχι περισσότερο από 10 A_2 για krypton-85 και όχι περισσότερο από A_2 για όλα τα άλλα ραδιονουκλεΐδια.

Όπου βρίσκονται μείγματα διαφορετικών ραδιονουκλεϊδίων, οι διατάξεις των 2.2.7.2.2.4 έως 2.2.7.2.2.6 θα πρέπει να εφαρμόζονται εκτός για το κρυπτό-85 μια δραστική, πραγματική τιμή A_2(i) ίση με 10 A_2 μπορεί να χρησιμοποιείται. Για την περίπτωση (a) παραπάνω, η εκτίμηση θα λαμβάνει υπόψη τα όρια εξωτερικής μόλυνσης της 4.1.9.1.2.

6.4.8.9 Ένα κόλο για ραδιενεργό περιεχόμενο με δραστικότητα μεγαλύτερη από 10^5 A_2 θα πρέπει να είναι έτσι σχεδιασμένο ώστε εάν ήταν υποκείμενο στον εντατικό έλεγχο εμβάπτισης στο νερό που καθορίζεται στην 6.4.18, δεν θα υπήρχε ρήξη του συστήματος ανάσχεσης.

6.4.8.10 Η συμμόρφωση με τα επιτρεπόμενα όρια απελευθέρωσης δραστικότητας δεν θα εξαρτάται ούτε από φίλτρα ούτε από ένα σύστημα μηχανικής ψύξης.

6.4.8.11 Ένα κόλο δεν θα πρέπει να περιλαμβάνει σύστημα ανακούφισης της πίεσης από το σύστημα συγκράτησης το οποίο θα επέτρεπε την απελευθέρωση ραδιενεργού υλικού στο περιβάλλον υπό τις συνθήκες των ελέγχων που καθορίζονται στις 6.4.15 και 6.4.17.

6.4.8.12 Ένα κόλο θα πρέπει να είναι έτσι σχεδιασμένο ώστε αν βρίσκονταν στη μέγιστη κανονική πίεση λειτουργίας και ήταν υποκείμενο στους ελέγχους που καθορίζονται στις 6.4.15 και 6.4.17, το επίπεδο καταπονήσεων στο σύστημα συγκράτησης δεν θα σημείωνε τιμές οι οποίες θα επηρέαζαν δυσμενώς το κόλο κατά τέτοιο τρόπο που θα αστοχούσε να ικανοποιήσει τις εφαρμόσιμες απαιτήσεις.

6.4.8.13 Ένα κόλο δεν θα πρέπει να έχει μέγιστη κανονική πίεση λειτουργίας μεγαλύτερη από μια πίεση πιεζομέτρου 700 kPa.

6.4.8.14 Ένα κόλο που περιέχει ραδιενεργό υλικό χαμηλής διασποράς θα είναι σχεδιασμένο με τέτοιο τρόπο ώστε οιαδήποτε στοιχεία που θα προστεθούν στο χαμηλής διασποράς ραδιενεργό υλικό και τα οποία δεν είναι μέρος αυτού, ή οιαδήποτε εσωτερικά συστατικά της συσκευασίας, δεν θα επηρεάσουν αρνητικά τη λειτουργία του ραδιενεργού υλικού χαμηλής διασποράς.

6.4.8.15 Ένα κόλο θα πρέπει να είναι σχεδιασμένο για ένα εύρος θερμοκρασίας περιβάλλοντος από -40 °C έως +38 °C.

6.4.9 Απαιτήσεις για κόλα Τύπου B(M)

6.4.9.1 Κόλα Τύπου B(M) θα πρέπει να ικανοποιούν απαιτήσεις για κόλα Τύπου B(U) που καθορίζονται στην 6.4.8.1, εκτός από τα κόλα που μεταφέρονται αποκλειστικά μέσα σε μια συγκεκριμένη χώρα ή αποκλειστικά μεταξύ συγκεκριμένων χωρών, όροι άλλοι από αυτούς που δίνονται στις 6.4.7.5, 6.4.8.5, 6.4.8.6, και 6.4.8.9 έως 6.4.8.15 παραπάνω μπορούν να θεωρηθούν με την έγκριση των Αρμόδιων Αρχών αυτών των χωρών. Παρόλα αυτά, οι απαιτήσεις για κόλα Τύπου B(U) που καθορίζονται στις 6.4.8.9 έως 6.4.8.15 θα πρέπει να ικανοποιούνται όσο είναι εφικτό.

6.4.9.2 Περιοδικός εξαερισμός των κόλων Τύπου B(M) μπορεί να επιτρέπεται κατά τη διάρκεια της μεταφοράς, με την προϋπόθεση ότι οι λειτουργικοί έλεγχοι για εξαερισμό είναι αποδεκτοί από τις σχετικές Αρμόδιες Αρχές.

6.4.10 Απαιτήσεις για κόλα Τύπου C

6.4.10.1 Κόλα Τύπου A θα πρέπει να σχεδιάζονται να ικανοποιούν τις απαιτήσεις της 6.4.2 και των 6.4.7.2 έως 6.4.7.15, εκτός ως υποδεινκύεται στην 6.4.7.14 (a), και τις απαιτήσεις των 6.4.8.2 έως 6.4.8.6, 6.4.8.10 έως 6.4.8.15 και, επιπροσθέτως, των 6.4.10.2 έως 6.4.10.4.

6.4.10.2 Ένα κόλο θα είναι ικανό να ικανοποιεί τα κριτήρια αποτίμησης που υπογορεύονται για δοκιμές στην 6.4.8.8 (b) και 6.4.5.12 μετά από ταφή σε περιβάλλον που ορίζεται από θερμική αγωγιμότηττα 0.33 $W.m^{-1}.K^{-1}$ και θερμοκρασία 38°C σε μόνιμη κατάσταση. Αρχικές συνθήκες για την αποτίμηση θα υποθέτουν ότι κάθε θερμική μόνωση του κόλου παραμένει άθικτη, το κόλο βρίσκεται στη μέγιστη ονομαστική πίεση λειτουργίας και η θερμοκρασία περιβάλλοντος είναι 38°C.

6.4.10.3 Ένα κόλο θα είναι σχεδιασμένο έτσι, ώστε εάν βρισκόταν στη μέγιστη ονομαστική πίεση λειτουργίας και ήταν κείμενο:

(a) Στους ελέγχους που περιγράφονται στην 6.4.15, θα περιόριζε την απώλεια ραδιενεργού περιεχομένου σε όχι περισσότερο από 10^{-6} A_2 ανά ώρα, και

(b) Στις ακολουθίες ελέγχων της 6.4.20.1, θα ικανοποιούσε τις παρακάτω απαιτήσεις:

(i) αν έχει επαρκή προστασία για να εξασφαλίσει ότι το επίπεδο ακτινοβολίας στο 1 m από την επιφάνεια του κόλου δεν θα υπερβεί τα 10 mSv/h με το μέγιστο ραδιενεργό περιεχόμενο το οποίο το κόλο είναι σχεδιασμένο να περιέχει και,

(ii) αν περιορίζει την αθροιστική απώλεια του ραδιενεργού περιεχομένου σε μια περίοδο μιας εβδομάδας σε όχι περισσότερο από 10 A_2 για krypton-85 και όχι περισσότερο από A_2 για όλα τα άλλα ραδιονουκλεΐδια.

Όπου βρίσκονται μείγματα διαφορετικών ραδιονουκλεϊδίων, οι διατάξεις των 2.2.7.2.2.4 έως 2.2.7.2.2.6 θα πρέπει να εφαρμόζονται εκτός για το κρυπτό-85 μια δραστική, πραγματική τιμή A_2(i) ίση με 10 A_2 μπορεί να χρησιμοποιείται. Για την περίπτωση (a) παραπάνω, η εκτίμηση θα λαμβάνει υπόψη τα όρια εξωτερικής μόλυνσης της 4.1.9.1.2.

6.4.10.4 Ένα κόλο θα πρέπει να είναι έτσι σχεδιασμένο ώστε εάν ήταν υποκείμενο στην εντατική δοκιμή εμβάπτισης στο νερό που καθορίζεται στην 6.4.18, δεν θα υπήρχε ρήξη του συστή- ματος ανάσχεσης.

6.4.11 Απαιτήσεις για κόλα που περιέχουν σχάσιμο υλικό

6.4.11.1 Σχάσιμο υλικό θα πρέπει να μεταφέρεται έτσι ώστε:

(a) Να διατηρεί υπο-κρισιμότητα κατά τη διάρκεια κανονικών συνθηκών μεταφοράς και συνθηκών ατυχήματος, ιδιαίτερα, τα παρακάτω ενδεχόμενα θα πρέπει να εξετάζονται:

(i) διαρροή νερού μέσα στα ή έξω από τα κόλα,

(ii) η απώλεια της ικανότητας των ενσωματωμένων απορροφητών ή των επιβραδυντών νετρονίων,

(iii) αναδιευθέτηση του περιεχομένου είτε μέσα στο κόλο ή ως αποτέλεσμα απώλειας από το κόλο,

(iv) μείωση των χώρων μέσα ή ανάμεσα στα κόλα,

(v) κόλα που βυθίζονται στο νερό ή θάβονται στο χιόνι και

(vi) αλλαγές θερμοκρασίας και

(b) Να ικανοποιεί τις απαιτήσεις:

(i) της 6.4.7.2 για κόλα που περιέχουν σχάσιμο υλικό,

(ii) που περιγράφονται αλλού στην παρούσα Οδηγία όσο αναφορά τις ραδιενεργές ιδιότητες του υλικού και

(iii) που καθορίζονται στις 6.4.11.3 έως 6.4.11.12, εκτός εάν εξαιρούνται από την 6.4.11.2.

6.4.11.2 Σχάσιμο υλικό που ικανοποιεί μία από τις διατάξεις (a) έως (d) της 2.2.7.2.3.5 εξαιρείται από την απαίτηση να μεταφέρεται σε κόλα που συμμορφώνονται με τις 6.4.11.3 έως 6.4.11.12 όπως επίσης και από τις άλλες απαιτήσεις της παρούσας Οδηγίας που εφαρμόζονται στο σχάσιμο υλικό. Μόνο ένα τύπος εξαίρεσης επιτρέπεται ανά αποστολή.

6.4.11.3 Όπου η φυσική ή η χημική μορφή, η ισοτροπική σύνθεση, το βάρος ή η συγκέντρωση, η αναλογία του μέσου συγκράτησης ή η πυκνότητα, ή η γεωμετρική διαμόρφωση δεν είναι γνωστά, οι εκτιμήσεις των 6.4.11.7 έως 6.4.11.12 θα γίνονται υποθέτοντας ότι κάθε παράμετρος που δεν είναι γνωστή έχει την τιμή που δίνει το μέγιστο πολλαπλασιασμό νετρονίων σύμφωνα με τις γνωστές συνθήκες και παραμέτρους σε αυτές τις εκτιμήσεις.

6.4.11.4 Για πυρηνικά καύσιμα που έχουν τεθεί σε εκπομπή οι εκτιμήσεις των 6.4.11.7 έως 6.4.11.12 θα βασίζονται πάνω σε μια ισοτροπική σύνθεση που έχει αποδειχθεί ότι παρέχει:

(a) Το μέγιστο πολλαπλασιασμό νετρονίων κατά τη διάρκεια της ιστορίας της εκπομπής ή

(b) Μια συντηρητική εκτίμηση του πολλαπλασιασμού των νετρονίων για τις εκτιμήσεις του κόλου. Μετά την εκπομπή αλλά πριν από την αποστολή, θα πρέπει να εκτελείται μια μέτρηση για επιβεβαίωση της συντηρητικότητας της ισοτροπικής σύνθεσης.

6.4.11.5 Η συσκευασία, αφού υποβληθεί στους ελέγχους που καθορίζονται στην 6.4.15, πρέπει να εμποδίζει την είσοδο ενός κύβου 10 cm.

6.4.11.6 Το κόλο θα πρέπει είναι σχεδιασμένο για ένα εύρος θερμοκρασίας περιβάλλοντος από -40°C έως + 38°C εκτός εάν η Αρμόδια Αρχή ορίζει διαφορετικά στο πιστοποιητικό έγκρισης για το σχεδιασμό του κόλου.

6.4.11.7 Για ένα κόλο σε απομόνωση, θα πρέπει να θεωρείται ότι το νερό μπορεί να διαρρεύσει μέσα στο ή έξω από όλους τους κενούς χώρους, συμπεριλαμβανομένων αυτών μέσα στο σύστημα συγκράτησης. Πάντως, εάν ο σχεδιασμός ενσωματώνει ειδικά χαρακτηριστικά για να εμποδίσουν τέτοια διαρροή νερού μέσα σε ή έξω από συγκεκριμένους κενούς χώρους, ακόμα και ως αποτέλεσμα λάθους, απουσία διαρροής μπορεί να υποτεθεί σχετικά με αυτούς τους κενούς χώρους. Ειδικά χαρακτηριστικά θα περιλαμβάνουν τα παρακάτω:

(a) Πολλαπλούς υψηλών προδιαγραφών φραγμούς νερού, ο καθένας από τους οποίους θα παρέμενε στεγανός εάν το κόλο ήταν υποκείμενο στους ελέγχους που περιγράφονται στην 6.4.11.12 (b), έναν υψηλού βαθμού ποιοτικό έλεγχο στην κατασκευή, συντήρηση και επισκευή των συσκευασιών και ελέγχους να αποδεικνύουν το κλείσιμο κάθε κόλου πριν από την αποστολή, ή

(b) Για κόλα που περιέχουν εξαφθοριούχο ουράνιο μόνο, εμπλουτισμένα σε ουράνιο-235 σε ένα μέγιστο 5% κατά βάρος:

(i) κόλα όπου, μετά από τις δοκιμές που περιγράφονται στην 6.4.11.12 (b), δεν υπάρχει φυσική επαφή ανάμεσα στη βαλβίδα και οποιουδήποτε άλλου συστατικού της συσκευασίας άλλο από το αρχικό σημείο προσαρμογής της και όπου, επιπλέον, μετά από τον έλεγχο που περιγράφεται στην 6.4.17.3 οι βαλβίδες παραμένουν στεγανές και

(ii) έναν υψηλού βαθμού ποιοτικό έλεγχο στην κατασκευή, συντήρηση και επισκευή των συσκευασιών συνδυασμένο με ελέγχους να αποδεικνύουν το κλείσιμο κάθε κόλου πριν από κάθε αποστολή.

6.4.11.8 Θα πρέπει να θεωρείται ότι το σύστημα συγκράτησης θα πρέπει να είναι αυστηρά ανακλώμενο από τουλάχιστον 20 cm νερού ή από τέτοια μεγαλύτερη ανάκλαση όπως μπορεί επιπλέον να παρέχεται από το περιβάλλον υλικό της συσκευασίας. Όμως, όταν μπορεί να αποδειχτεί ότι το σύστημα συγκράτησης παραμένει μέσα στη συσκευασία μετά από τους ελέγχους που περιγράφονται στην 6.4.11.12 (b), ανάκλαση του κόλου από τουλάχιστον 20 cm νερού μπορεί να θεωρηθεί στην 6.4.11.9 (c).

6.4.11.9 Το κόλο θα πρέπει να είναι υπο-κρίσιμο υπό τους όρους των 6.4.11.7 και 6.4.11.8 με τις συνθήκες του κόλου που έχουν ως αποτέλεσμα το μέγιστο πολλαπλασιασμό νετρονίων σύμφωνα με:

(a) Συνήθεις συνθήκες μεταφοράς (χωρίς ατύχημα),

(b) Τους ελέγχους που καθορίζονται στην 6.4.11.11 (b),

(c) Τους ελέγχους που καθορίζονται στην 6.4.11.12 (b).

6.4.11.10 (Δεσμευμένο)

6.4.11.11 Για κανονικές συνθήκες μεταφοράς ένας αριθμός "N" θα προκύπτει, τέτοιος ώστε πέντε φορές "N" κόλων θα πρέπει να είναι υπο-κρίσιμο για τη διευθέτηση και συνθήκες κόλου που παρέχουν το μέγιστο πολλαπλασιασμό νετρονίων σύμφωνα με τα παρακάτω:

(a) Δε θα πρέπει να υπάρχει τίποτα ανάμεσα στα κόλα και η διευθέτηση του κόλου θα πρέπει να ανακλάται σε όλες τις πλευρές από τουλάχιστον 20 cm νερού και

(b) Η κατάσταση των κόλων θα πρέπει να είναι η εκτιμώμενη ή αποδεδειγμένη κατάστασή τους εάν ήταν υποκείμενα στους ελέγχους που καθορίζονται στην 6.4.15.

6.4.11.12 Για συνθήκες ατυχήματος κατά τη μεταφορά ένας αριθμός "N" θα προκύπτει, τέτοιος ώστε δύο φορές "N" κόλων θα πρέπει να είναι υπο-κρίσιμο για τη διευθέτηση και συνθήκες κόλου που παρέχουν το μέγιστο πολλαπλασιασμό νετρονίων σύμφωνα με τα παρακάτω:

(a) Υδρογονούχα μέσα συγκράτησης μεταξύ κόλων, και η διευθέτηση του κόλου να ανακλάται σε όλες τις πλευρές από τουλάχιστον 20 cm νερού και

(b) Τους ελέγχους που καθορίζονται στην 6.4.15 ακολουθούμενους από οποιοδήποτε από τα παρακάτω είναι το πιο περιοριστικό:

(i) τους ελέγχους που καθορίζονται στις 6.4.17.2 (b) και, είτε 6.4.17.2 (c) για κόλα που έχουν βάρος όχι μεγαλύτερο από 500 kg και συνολική πυκνότητα όχι μεγαλύτερη από 1000 kg/m^3 βασισμένη στις εξωτερικές διαστάσεις, ή 6.4.17.2 (a) για όλα τα άλλα κόλα, ακολουθούμενους από τον έλεγχο που καθορίζεται στην 6.4.17.3 και συμπληρώνεται από τους ελέγχους που καθορίζονται στις 6.4.19.1 έως 6.4.19.3, ή

(ii) τον έλεγχο που καθορίζεται στην 6.4.17.4 και

(c) Όπου οποιοδήποτε μέρος από το σχάσιμο υλικό διαφεύγει από το σύστημα συγκράτησης μετά από τους ελέγχους που καθορίζονται στην 6.4.11.12 (b), θα πρέπει να θεωρείται ότι σχάσιμο υλικό διαφεύγει από κάθε κόλο στη σειρά και όλο το σχάσιμο υλικό θα διασπαρεί στη διάταξη των συσκευασιών και μέσων συγκράτησης που έχει ως αποτέλεσμα το μέγιστο πολλαπλασιασμό νετρονίων με ανάκλαση από τουλάχιστον 20 cm νερού.

6.4.11.13 Ο δείκτης ασφαλείας κρισιμότητας (CSI) για κόλα που περιέχουν σχάσιμο υλικό θα προκύπτει από τη διαίρεση του αριθμού 50 με τη μικρότερη εκ των δύο τιμών του "N" που προκύπτουν στην 6.4.11.11 και 6.4.11.12 (π.χ. CSI = 50/N). Η τιμή του δείκτη ασφαλείας κρισιμότητας μπορεί να είναι μηδέν, υπό τον όρο ότι ένας απεριόριστος αριθμός κόλων είναι υποκρίσιμος (π.χ. ο N είναι ουσιαστικά ίσος με άπειρο και στις δύο περιπτώσεις).

6.4.12 Διαδικασίες δοκιμών και απόδειξη συμμόρφωσης

6.4.12.1 Απόδειξη συμμόρφωσης με τα πρότυπα απόδοσης που απαιτούνται στις 2.2.7.2.3.1.3, 2.2.7.2.3.1.4, 2.2.7.2.3.3.1, 2.2.7.2.3.3.2, 2.2.7.2.3.4.1, 2.2.7.2.3.4.2 και 6.4.2 έως 6.4.11 πρέπει να επιτυγχάνεται με οποιαδήποτε από τις μεθόδους που αναφέρονται παρακάτω ή από συνδυασμό αυτών:

(a) Εκτέλεση των δοκιμών με δείγματα που αντιπροσωπεύουν υλικό LSA-III, ή ειδική μορφή ραδιενεργού υλικού, ή χαμηλής διασποράς ραδιενεργό υλικό ή με πρωτότυπα ή δείγματα από τη συσκευασία, όπου το περιεχόμενο του δείγματος ή της συσκευασίας για τις δοκιμές θα προσομοιάζει όσο περισσότερο είναι εφικτό το αναμενόμενο εύρος των ραδιενεργών περιεχομένων και το δείγμα ή η συσκευασία προς έλεγχο θα πρέπει να ετοιμάζεται όπως παρουσιάζεται για μεταφορά.

(b) Αναφορά σε προηγούμενες ικανοποιητικές αποδείξεις ενός αρκετά παρόμοιου είδους.

(c) Εκτέλεση των δοκιμών με μοντέλα κατάλληλης κλίμακας που ενσωματώνουν εκείνα τα χαρακτηριστικά που είναι σημαντικά αναφορικά με το υπό έρευνα αντικείμενο όταν τεχνολογική εμπειρία έχει δείξει ότι αποτελέσματα τέτοιων δοκιμών είναι κατάλληλα για σκοπούς σχεδιασμού. Όταν χρησιμοποιείται ένα υπόδειγμα σε κλίμακα, η ανάγκη για προσαρμογή συγκεκριμένων παραμέτρων δοκιμής, τέτοιες όπως η διάμετρος διείσδυσης ή το φορτίο συμπίεσης, θα πρέπει να λαμβάνεται υπόψη.

(d) Υπολογισμός, ή αιτιολογημένο επιχείρημα, όταν οι διαδικασίες υπολογισμού και οι παράμετροι είναι γενικά συμφωνημένο ότι είναι αξιόπιστες ή συντηρητικές.

6.4.12.2 Αφού το υπόδειγμα, το πρωτότυπο ή το δείγμα έχει υποβληθεί στις δοκιμές, κατάλληλες μέθοδοι εκτίμησης θα πρέπει να χρησιμοποιούνται για να εξασφαλίσουν ότι οι απαιτήσεις για τις διαδικασίες δοκιμής έχουν ικανοποιηθεί σύμφωνα με τα πρότυπα απόδοσης και αποδοχής που περιγράφονται στις 2.2.7.2.3.1.3, 2.2.7.2.3.1.4, 2.2.7.2.3.3.1, 2.2.7.2.3.3.2, 2.2.7.2.3.4.1, 2.2.7.2.3.42 και 6.4.2 έως 6.4.11.

6.4.12.3 Όλα τα δείγματα θα πρέπει να επιθεωρούνται πριν τον έλεγχο ώστε να διαπιστώνονται και να καταγράφονται ελαττώματα ή ζημιές συμπεριλαμβανομένων των παρακάτω:

(a) Απόκλιση από το σχεδιασμό,

(b) Ελαττώματα στην κατασκευή,

(c) Διάβρωση ή άλλη επιδείνωση και

(d) Παραμόρφωση των χαρακτηριστικών.

Το σύστημα συγκράτησης του κόλου θα πρέπει να είναι σαφώς καθορισμένο. Τα εξωτερικά χαρακτηριστικά του δείγματος θα πρέπει να είναι σαφώς αναγνωρισμένα έτσι ώστε να μπορεί να γίνει αναφορά σε οποιοδήποτε μέρος ενός τέτοιου δείγματος απλά και με σαφήνεια.

6.4.13 Δοκιμάζοντας την ακεραιότητα του συστήματος συγκράτησης και προστασίας και αξιολογώντας την ασφάλεια κρισιμότητας

Μετά από καθένα από τις εφαρμόσιμες δοκιμές που καθορίζονται στις 6.4.15 έως 6.4.21:

(a) Ελαττώματα και ζημιές θα πρέπει να αναγνωρίζονται και να καταγράφονται,

(b) θα πρέπει να καθορίζεται εάν η ακεραιότητα του συστήματος συγκράτηση και προστασίας έχει διατηρηθεί στο βαθμό που απαιτείται στις 6.4.2 έως 6.4.11 για το υπό έλεγχο κόλο και

(c) Για κόλα που περιέχουν σχάσιμο υλικό, θα πρέπει να καθορίζεται εάν οι υποθέσεις και συνθήκες που χρησιμοποιούνται στις εκτιμήσεις που απαιτούνται από τις 6.4.11.1 έως 6.4.11.12 για ένα ή περισσότερα κόλα, ισχύουν.

6.4.14 Στόχος για δοκιμές πτώσης

Ο στόχος για τις δοκιμές πτώσης που καθορίζονται στις 2.2.7.2.3.3.5 (a), 6.4.15.4, 6.4.16 (a), 6.4.17.2 και 6.4.20.2 θα πρέπει να είναι επίπεδος, με οριζόντια επιφάνεια τέτοιου χαρακτήρα ώστε οποιαδήποτε αύξηση στην αντίστασή της στη μετατόπιση ή παραμόρφωση κατά την κρούση με το δείγμα δεν θα αύξανε σημαντικά τη ζημιά στο δείγμα.

6.4.15 Έλεγχοι για απόδειξη της ικανότητας να αντέχει συνήθεις συνθήκες μεταφοράς

6.4.15.1 Οι δοκιμές είναι: η δοκιμή ψεκασμού με νερό, η δοκιμή ελεύθερης πτώσης, η δοκιμή στοιβάγματος και η δοκιμή διείσδυσης. Τα δείγματα του κόλου θα πρέπει να υπόκεινται στη δοκιμή ελεύθερης πτώσης, στη δοκιμή στοιβάγματος και στη δοκιμή διείσδυσης, αφού έχει προηγηθεί σε κάθε περίπτωση ο έλεγχος ψεκασμού με νερό. Ένα δείγμα μπορεί να χρησιμοποιηθεί για όλους τις δοκιμές, με την προϋπόθεση ότι ικανοποιούνται οι απαιτήσεις της 6.4.15.2.

6.4.15.2 Το χρονικό διάστημα μεταξύ της ολοκλήρωσης της δοκιμής ψεκασμού με νερό και της επόμενης δοκιμής θα πρέπει να είναι τέτοιο ώστε το νερό να έχει διεισδύσει στο μέγιστο βαθμό, χωρίς αισθητό στέγνωμα του εξωτερικού του δείγματος. Απουσία κάποιας ένδειξης για το αντίθετο, θα πρέπει να είναι δύο ώρες εάν ο ψεκασμός του νερού εφαρμόζεται από τέσσερις διευθύνσεις ταυτόχρονα. Κανένας χρόνος διαστήματος δεν θα παρέρχεται, πάντως, εάν ο ψεκασμός του νερού εφαρμόζεται από καθεμία από τις τέσσερις διευθύνσεις διαδοχικά.

6.4.15.3 Δοκιμή ψεκασμού με νερό: Το δείγμα θα πρέπει να υπόκειται σε μια δοκιμή ψεκασμού με νερό που προσομοιάζει έκθεση σε βροχή περίπου 5 cm ανά ώρα για τουλάχιστον μια ώρα.

6.4.15.4 Δοκιμή ελεύθερης πτώσης: Το δείγμα θα πρέπει να πέφτει πάνω στο στόχο έτσι ώστε να υπόκειται στη μέγιστη ζημιά σχετικά με τα χαρακτηριστικά ασφαλείας που ελέγχονται.

(a) Το ύψος πτώσης μετρημένο από το κατώτερο σημείο του δείγματος έως την ανώτερη επιφάνεια του στόχου δεν θα πρέπει να είναι μικρότερο από την απόσταση που καθορίζεται στον Πίνακα 6.4.15.4 για το εφαρμοζόμενο βάρος. Ο στόχος θα πρέπει να είναι όπως ορίζεται στην 6.4.14.

(b) Για ορθογώνια από ινοσανίδες ή ξύλινα κόλα που δεν υπερβαίνουν το βάρος των 50 kg, ένα ξεχωριστό δείγμα θα υπόκειται σε ελεύθερη πτώση πάνω σε κάθε γωνία από ύψος 0.3 m.

(c) Για κυλινδρικά από ινοσανίδες κόλα που δεν υπερβαίνουν το βάρος των 100 kg, ένα ξεχωριστό δείγμα θα υπόκειται σε ελεύθερη πτώση πάνω σε κάθε ένα από τα τέταρτα κάθε χείλους από ύψος 0.3 m.

Πίνακας 6.4.15.4: Απόσταση ελεύθερης πτώσης για τη δοκιμή κόλων υπό κανονικές συνθήκες μεταφοράς

Βάρος κόλου (kg)		Απόσταση ελεύθερης πτώσης (m)
	Βάρος κόλου < 5000	1.2
5000 ≤	Βάρος κόλου < 10000	0.9
10000 ≤	Βάρος κόλου < 15000	0.6
15000 ≤	Βάρος κόλου	0.3

6.4.15.5 Δοκιμή στοιβάγματος: Εκτός εάν το σχήμα της συσκευασίας εμποδίζει αποτελεσματικά το στοίβαγμα, το δείγμα θα πρέπει να υπόκειται, για μια περίοδο 24 h, σε ένα φορτίο συμπίεσης ίσο ή μεγαλύτερο από τα παρακάτω:

(a) Το ισοδύναμο με 5 φορές το βάρος του συγκεκριμένου κόλου και

(b) Το ισοδύναμο με 13 kPa πολλαπλασιασμένο με το κατακόρυφα προβαλλόμενο εμβαδόν του κόλου.

Το φορτίο θα πρέπει να εφαρμόζεται ομοιόμορφα σε δύο απέναντι πλευρές του δείγματος, μία από τις οποίες θα είναι η βάση πάνω στην οποία το κόλο τυπικά θα κείτεται.

6.4.15.6 Δοκιμή διείσδυσης: Το δείγμα θα τοποθετείται πάνω σε μια σταθερή, επίπεδη, οριζόντια επιφάνεια η οποία δεν θα μετακινείται σημαντικά κατά την εκτέλεση της δοκιμής.

(a) Μια μπάρα 3.2 cm σε διάμετρο με ημισφαιρικό άκρο και βάρος 6 kg θα αφήνεται και θα κατευθύνεται αν πέσει, με το διαμήκη άξονά της κατακόρυφο, πάνω στο κέντρο του πιο αδύναμου μέρους του δείγματος, έτσι ώστε, εάν διεισδύσει αρκετά μακριά, θα χτυπήσει το σύστημα συγκράτησης. Η μπάρα δεν θα πρέπει να παραμορφώνεται σημαντικά από την εκτέλεση του ελέγχου.

(b) Το ύψος πτώσης της μπάρας μετρημένο από το χαμηλότερο άκρο της μέχρι το προοριζόμενο σημείο της κρούσης στην πάνω επιφάνεια του δείγματος θα πρέπει να είναι 1 m.

6.4.16 Πρόσθετες δοκιμές για κόλα Τύπου Α σχεδιασμένα για υγρά και αέρια

Ένα δείγμα ή ξεχωριστά δείγματα θα πρέπει να υπόκεινται σε καθεμία από τις παρακάτω δοκιμές εκτός εάν μπορεί να αποδειχτεί ότι μια δοκιμή είναι περισσότερο αυστηρός για το δείγμα υπό εξέταση από την άλλη, οπότε στην περίπτωση αυτή ένα δείγμα θα πρέπει να υπόκειται στην πιο αυστηρή δοκιμή.

(a) Δοκιμή ελεύθερης πτώσης: Το δείγμα θα πρέπει να πέφτει πάνω στο στόχο έτσι ώστε να υποστεί τη μεγαλύτερη ζημιά σχετικά με τη συγκράτηση. Το ύψος της πτώσης μετρημένο από το χαμηλότερο σημείο του δείγματος μέχρι την πάνω επιφάνεια του στόχου θα πρέπει να είναι 9 m. Ο στόχος θα πρέπει να είναι όπως ορίζεται στην 6.4.14.

(b) Δοκιμή διείσδυσης: Το δείγμα θα υπόκειται στον έλεγχο που καθορίζεται που καθορίζεται στην 6.4.15.6 εκτός ότι το ύψος πτώσης θα πρέπει να αυξάνεται σε 1.7 m από 1 m που καθορίζεται στην 6.4.15.6 (b).

6.4.17 Δοκιμές που αποδεικνύουν την ικανότητα να αντέχει συνθήκες ατυχήματος στη μεταφορά

6.4.17.1 Το δείγμα θα πρέπει να υπόκειται στις αθροιστικές επιδράσεις των δοκιμων που καθορίζονται στις 6.4.17.2 και 6.4.17.3, σε αυτή τη σειρά. Μετά από αυτούς τις δοκιμές, είτε αυτό το δείγμα ή ξεχωριστό δείγμα θα πρέπει να υπόκειται στην(ις) επίδραση(σεις) της(των) δοκιμής(ών) εμβάπτισης στο νερό, όπως καθορίζεται στην 6.4.17.4 και, εάν εφαρμόσιμο, στην 6.4.18.

6.4.17.2 Μηχανική δοκιμή: Η μηχανική δοκιμή αποτελείται από τρεις διαφορετικές δοκιμές πτώσης. Κάθε δείγμα θα πρέπει να υπόκειται στις εφαρμόσιμες πτώσεις όπως καθορίζεται στην 6.4.8.8 ή στην 6.4.11.12. Η σειρά στην οποία το δείγμα υπόκειται στις δοκιμές θα πρέπει να είναι τέτοια ώστε, με την ολοκλήρωση της μηχανικής δοκιμής, το δείγμα θα έχει υποστεί τέτοια ζημιά που θα οδηγεί στη μέγιστη ζημιά στο θερμική δοκιμή που ακολουθεί.

(a) Για την πτώση I, το δείγμα θα πρέπει να πέφτει πάνω στο στόχο έτσι ώστε να υποστεί τη μέγιστη ζημιά, και το ύψος της πτώσης μετρημένο από το χαμηλότερο σημείο του δείγματος μέχρι την πάνω επιφάνεια του στόχου θα πρέπει να είναι 9 m. Ο στόχος θα πρέπει να είναι όπως ορίζεται στην 6.4.14.

(b) Για την πτώση II, το δείγμα θα πρέπει να πέφτει έτσι ώστε να υποστεί τη μέγιστη ζημιά πάνω σε μια μπάρα σταθερά τοποθετημένη κάθετα πάνω στο στόχο. Το ύψος της πτώσης μετρημένο από το προοριζόμενο σημείο της κρούσης του δείγματος μέχρι την επάνω επιφάνεια της μπάρας θα πρέπει να είναι 1 m. Η μπάρα θα πρέπει να είναι από στερεό μαλακό χάλυβα κυκλικού τμήματος, (15.0 cm ± 0.5 cm) σε διάμετρο και 20 cm μήκους εκτός αν μια πιο μακριά μπάρα θα προκαλούσε μεγαλύτερη ζημιά, στην οποία περίπτωση μια μπάρα επαρκούς μήκους να προκαλέσει τη μέγιστη ζημιά θα πρέπει να χρησιμοποιείται. Το άνω άκρο της μπάρας θα πρέπει να είναι επίπεδο και οριζόντιο με την άκρη στρογγυλεμένη με μια ακτίνα όχι μεγαλύτερη από 6 mm. Ο στόχος πάνω στον οποίο η μπάρα είναι τοποθετημένη θα πρέπει να είναι όπως περιγράφεται στην 6.4.14.

(c) Για την πτώση III, το δείγμα θα πρέπει να υπόκειται σε μία δυναμική δοκιμή σύνθλιψης τοποθετώντας το δείγμα πάνω στο στόχο έτσι ώστε να υποστεί τη μέγιστη ζημιά από την πτώση ενός 500 kg βάρους από 9 m πάνω στο δείγμα. Το βάρος θα αποτελείται από στερεού μαλακού χάλυβα πιάτο 1 m επί 1 m και θα πρέπει να πέφτει με οριζόντια στάση. Το ύψος της πτώσης θα πρέπει να είναι μετρημένο από το κάτω μέρος του πιάτου μέχρι το ψηλότερο σημείο του δείγματος. Ο στόχος πάνω στον οποίο θα κείτεται το δείγμα θα πρέπει να είναι όπως ορίζεται στην 6.4.14.

6.4.17.3 Θερμική δοκιμή: Το δείγμα θα πρέπει να είναι σε θερμική ισορροπία υπό συνθήκες θερμοκρασίας περιβάλλοντος 38 °C, υποκείμενο σε συνθήκες έκθεσης στον ήλιο που καθορίζονται στον Πίνακα 6.4.8.6 και υποκείμενο στο μέγιστο βαθμό σχεδιασμού παραγωγής εσωτερικής θερμότητας μέσα στο κόλο από το ραδιενεργό περιεχόμενο. Εναλλακτικά, οποιαδήποτε από αυτές τις παραμέτρους επιτρέπεται να έχει διαφορετικές τιμές πριν από και κατά τη διάρκεια του ελέγχου, εφόσον αυτές λαμβάνονται υπόψη στην επακόλουθη εκτίμηση της ανταπόκρισης του κόλου.

Η θερμική δοκιμή θα πρέπει τότε να αποτελείται από:

(a) Έκθεση του δείγματος για μια περίοδο 30 λεπτών σε ένα θερμικό περιβάλλον που παρέχει ροή θερμότητας τουλάχιστον ισοδύναμη με αυτή φωτιάς αέριου / καύσιμου υδρογονάνθρακα σε επαρκώς ήρεμες συνθήκες περιβάλλοντος που δίνει ένα ελάχιστο μέσο συντελεστή εκπομπής φλόγας 0.9 και μια μέση θερμοκρασία τουλάχιστον 800°C, που περιβάλλει πλήρως το δείγμα, με συντελεστή απορροφητικότητας επιφανείας 0.8 ή με την τιμή που το κόλο μπορεί να αποδειχθεί ότι έχει αν εκτεθεί σε αυτή τη φωτιά, ακολουθούμενη από,

(b) Έκθεση του δείγματος σε μια θερμοκρασία περιβάλλοντος 38 °C, υποκείμενο σε συνθήκες έκθεσης στον ήλιο που καθορίζονται στον Πίνακα 6.4.8.6 και υποκείμενο στο μέγιστο βαθμό σχεδιασμού παραγωγής εσωτερικής θερμότητας μέσα στο κόλο από το ραδιενεργό περιεχόμενο για μια επαρκή περίοδο για να εξασφαλίσει ότι οι θερμοκρασίες στο δείγμα μειώνονται παντού και/ή πλησιάζουν τις αρχικές σταθερές συνθήκες. Εναλλακτικά, οποιαδήποτε από αυτές τις παραμέτρους επιτρέπεται να έχουν διαφορετικές τιμές μετά την παύση της θέρμανσης, εφόσον αυτές λαμβάνονται υπόψη στην επακόλουθη εκτίμηση της ανταπόκρισης του κόλου.

Κατά τη διάρκεια και μετά από τη δοκιμή το δοχείο δεν θα πρέπει να ψύχεται τεχνητά και οποιαδήποτε καύση υλικών του δείγματος θα πρέπει να επιτρέπεται να εξελιχθεί φυσικά.

6.4.17.4 Δοκιμή εμβάπτισης στο νερό: Το δείγμα θα πρέπει να εμβαπτίζεται κάτω από ένα ύψος νερού τουλάχιστον 15 m για μια περίοδο όχι μικρότερη από οκτώ ώρες στη στάση που θα οδηγήσει στη μεγαλύτερη ζημιά. Για σκοπούς απόδειξης, μια εξωτερική πίεση πιεζομέτρου τουλάχιστον 150 kPa θα θεωρείται ότι ικανοποιεί αυτές τις συνθήκες.

6.4.18 Εντατική δοκιμή εμβάπτισης στο νερό για κόλα Τύπου B(U) και Τύπου B(M) που περιέχουν περισσότερο από 10^5 A_2

Εντατική δοκιμή εμβάπτισης στο νερό: Το δείγμα θα πρέπει να βυθιστεί κάτω από ένα ύψος νερού τουλάχιστον 200 m για μια περίοδο όχι μικρότερη από μία ώρα. Για σκοπούς απόδειξης, μια εξωτερική πίεση πιεζομέτρου τουλάχιστον 2 MPa θα θεωρείται ότι ικανοποιεί αυτές τις συνθήκες.

6.4.19 Δοκιμή διαρροής νερού για κόλο που περιέχει σχάσιμο υλικό

6.4.19.1 Κόλα για τα οποία εισροή ή εκροή νερού στο βαθμό που έχει σαν αποτέλεσμα μέγιστη αντιδραστικότητα έχει θεωρηθεί για σκοπούς εκτίμησης υπό τις 6.4.11.7 έως 6.4.11.12 ότι θα πρέπει να εξαιρούνται από τη δοκιμή.

6.4.19.2 Προτού το δείγμα υποβληθεί στη δοκιμή διαρροής νερού που καθορίζεται παρακάτω, θα πρέπει να υποβληθεί στις δοκιμές των 6.4.17.2 (b), και είτε 6.4.17.2 (a) ή (c) όπως απαιτείται από την 6.4.11.12, και τη δοκιμή που καθορίζεται στην 6.4.17.3.

6.4.19.3 Το δείγμα θα πρέπει να βυθιστεί κάτω από ένα ύψος νερού τουλάχιστον 0.9 m για μια περίοδο όχι μικρότερη από 8 ώρες και στη στάση για την οποία αναμένεται μέγιστη διαρροή.

6.4.20 Δοκιμές για κόλα Τύπου C

6.4.20.1 Το δείγμα θα πρέπει να υπόκειται στις επιδράσεις καθεμιάς από τις παρακάτω ακολουθίες δοκιμών, με αυτή σειρά που καθορίζεται:

(a) Οι δοκιμές που αναφέρονται στις 6.4.17.2 (a), 6.4.17.2 (c), 6.4.20.2 και 6.4.20.3, και

(b) Στη δοκιμή που αναφέρεται στην 6.4.20.4.

Ξεχωριστά δείγματα επιτρέπεται να χρησιμοποιηθούν για κάθε μία από τις ακολουθίες (a) και (b).

6.4.20.2 Δοκιμή διάτρησης / σκισήματος: το δείγμα θα υπόκειται στις επιζήμιες επιδράσεις ενός συμπαγούς διατρητή από μαλακό χάλυβα. Ο προσανατολισμός του διατρητή στην επιφάνεια του δείγματος θα πρέπει να είναι τέτοιος, ώστε να προκαλέσει μέγιστη βλάβη μετά το πέρας της ακολουθίας δοκιμής που περιγράφεται στην 6.4.20.1 (a).

(a) Το δείγμα, που θα αντιπροσωπεύει ένα κόλο με βάρος μικρότερο από 250 kg, θα τοποθετείται σε ένα στόχο και θα υπόκειται σε διατρητή βάρους 250 kg που θα πέφτει από ύψος 3 m πάνω από το προτεινόμενο σημείο κρούσης. Για τη δοκιμή αυτή, ο διατρητής θα είναι μια κυλινδρική ράβδος διαμέτρου 20 cm με το άκρο πρόσκρουσης να διαμορφώνει ένα κόλουρο κώνο με τις ακόλουθες διαστάσεις: 30cm ύψος και 2.5cm διάμετρο στην κορυφή με την άκρη να στρογγυλοποιείται σε μια ακτίνα όχι μεγαλύτερη από 6mm. Ο στόχος στον οποίο το δείγμα τοποθετείται θα πρέπε να είναι όπως περιγράφεται στην 6.4.14.

(b) Για δείγματα βάρους 250 kg και πάνω, η βάση του διατρητή θα τοποθετείται σε ένα στόχο και το δείγμα θα πέφτει πάνω στο διατρητή. Το ύψος πτώσης, μετρούμενο από το σημείο κρούσης με το δείγμα στην επάνω επιφάνεια του διατρητή θα είναι 3 m. Για τη δοκιμή αυτή, ο διατρητής θα έχει τις ίδιες ιδιότητες και διαστάσεις που προσδιορίστηκαν στο (a) παραπάνω, εκτός από το ότι το μήκος και το βάρος του διατρητή θα είναι τέτοια ώστε να επισύρουν μέγιστη ζημιά στο δείγμα. Ο στόχος στον οποίο το δείγμα τοποθετείται θα πρέπε να είναι όπως περιγράφεται στην 6.4.14.

6.4.20.3 Εντατική θερμική δοκιμή: Οι συνθήκες για τη δοκιμή αυτή θα πρέπει να είναι όπως περιγράφεται στην 6.4.17.3, εκτός του ότι η έκθεση στο θερμικό περιβάλλον θα πρέπει να είναι για περίοδο 60 λεπτών.

6.4.20.4 Δοκιμή κρούσης: Το δείγμα θα υπόκειται σε κρούση πάνω σε στόχο με ταχύτητα όχι λιγότερη από 90m/s, με προσανατολισμό τέτοιο ώστε να επιφέρει μέγιστη ζημιά. Ο στόχος θα πρέπει να είναι όπως ορίζεται στην 6.4.14, εκτός του ότι η επιφάνεια του στόχου μπορεί να βρίσκεται σε οποιοδήποτε προσανατολισμό εφ' όσον η επιφάνεια είναι κάθετη στη διαδρομή του δείγματος.

6.4.21 Επιθεωρήσεις για συσκευασίες σχεδιασμένες να περιέχουν 0.1 kg ή περισσότερο εξαφθοριούχο ουράνιο

6.4.21.1 Κάθε κατασκευασμένη συσκευασία και ο εξοπλισμός εξυπηρέτησης και δόμησής της θα πρέπει, είτε από κοινού είτε ξεχωριστά, να υποβάλλεται σε μία επιθεώρηση αρχικά πριν τεθεί σε υπηρεσία και περιοδικά μετέπειτα. Αυτές οι επιθεωρήσεις θα πρέπει να πραγματοποιούνται και να πιστοποιούνται σύμφωνα με την Αρμόδια Αρχή.

6.4.21.2 Η αρχική επιθεώρηση θα πρέπει να συνίσταται από έναν έλεγχο των χαρακτηριστικών του σχεδιασμού, τη δοκιμή αντοχής, τη δοκιμή στεγανότητας, τη δοκιμή χωρητικότητας νερού και έναν έλεγχο ικανοποιητικής λειτουργίας του εξοπλισμού εξυπηρέτησης.

6.4.21.3 Οι περιοδικές επιθεωρήσεις θα πρέπει να συνίστανται από μία οπτική επιθεώρηση, τη δοκιμή αντοχής, τη δοκιμή στεγανότητας και έναν έλεγχο ικανοποιητικής λειτουργίας του εξοπλισμού εξυπηρέτησης. Τα μέγιστα διαστήματα για τις περιοδικές επιθεωρήσεις θα πρέπει να είναι πέντε χρόνια. Συσκευασίες που δεν έχουν επιθεωρηθεί μέσα σε αυτή την περίοδο των πέντε χρόνων θα πρέπει να εξετάζονται πριν τη

μεταφορά σύμφωνα με ένα πρόγραμμα εγκεκριμένο από την Αρμόδια Αρχή. Δεν θα πρέπει να ξαναγεμίζονται πριν τη συμπλήρωση του πλήρους προγράμματος για τις περιοδικές επιθεωρήσεις

6.4.21.4 Ο έλεγχος των χαρακτηριστικών του σχεδιασμού θα πρέπει να παρουσιάζει συμφωνία με τις προδιαγραφές των τύπων σχεδιασμού και το πρόγραμμα κατασκευής.

6.4.21.5 Για την αρχική δοκιμή αντοχής, οι συσκευασίες που είναι σχεδιασμένες να περιέχουν 0.1 kg ή περισσότερο εξαφθοριούχο ουράνιο θα πρέπει να δοκιμάζονται υδραυλικά σε μια εσωτερική πίεση τουλάχιστον 1.38 MPa αλλά, όταν η πίεση δοκιμής είναι μικρότερη από 2.76 MPa, ο σχεδιασμός θα πρέπει να απαιτεί πολυμερή έγκριση. Για επανέλεγχο των συσκευασιών, οποιοσδήποτε άλλος ισοδύναμος, μη-καταστροφικός έλεγχος μπορεί να εφαρμόζεται, υποκείμενος σε πολυμερή έγκριση.

6.4.21.6 Η δοκιμή στεγανότητας θα πρέπει να πραγματοποιείται σύμφωνα με μία διαδικασία που είναι ικανή να δείχνει τις διαρροές στο σύστημα συγκράτησης με ευαισθησία 0.1 Pa.l/s (10-6 bar.l/s).

6.4.21.7 Η χωρητικότητα νερού των συσκευασιών θα πρέπει να καθορίζεται με ακρίβεια ± 0.25% σε μία θερμοκρασία αναφοράς 15 °C. Ο όγκος θα πρέπει να αναφέρεται πάνω στον Πίνακα που περιγράφεται στην 6.4.21.8.

6.4.21.8 Μία πλάκα κατασκευασμένη από μη-διαβρωτικό μέταλλο θα πρέπει να είναι με διάρκεια προσαρμοσμένη σε κάθε συσκευασία σε μία άμεσα προσπελάσιμη θέση. Η μέθοδος προσαρμογής της πλάκας δεν πρέπει να μειώνει την αντοχή της συσκευασίας. Τα παρακάτω στοιχεία, τουλάχιστον, θα πρέπει να φέρονται σημασμένα πάνω στον πίνακα με σφραγίδα ή με οποιαδήποτε άλλη ισοδύναμη μέθοδο:

- Αριθμός έγκρισης,
- Αύξων αριθμός του κατασκευαστή,
- Μέγιστη πίεση εργασίας (πίεση πιεζομέτρου),
- Πίεση δοκιμής (πίεση πιεζομέτρου),
- Περιεχόμενο: εξαφθοριούχο ουράνιο,
- Χωρητικότητα σε λίτρα,
- Μέγιστο επιτρεπτό βάρος πλήρωσης εξαφθοριούχου ουρανίου,
- Απόβαρο,
- Ημερομηνία (μήνας, χρόνος) του αρχικού ελέγχου και του πιο πρόσφατου περιοδικού ελέγχου,
- Σφραγίδα του πραγματογνώμονα που διεξήγαγε τον έλεγχο.

6.4.22 Εγκρίσεις σχεδιασμών κόλων και υλικών

6.4.22.1 Η έγκριση των σχεδιασμών κόλων που περιέχουν 0.1 kg ή περισσότερο εξαφθοριούχο ουράνιο απαιτεί ότι:

(a) Κάθε σχεδιασμός που ικανοποιεί τις απαιτήσεις της 6.4.6.4 θα πρέπει να απαιτεί πολυμερή έγκριση,

(b) Κάθε σχεδιασμός που ικανοποιεί τις απαιτήσεις των 6.4.6.1 έως 6.4.6.3 θα απαιτεί μονομερή έγκριση από την Αρμόδια Αρχή της χώρας προέλευσης του σχεδιασμού, εκτός εάν πολυμερής έγκριση απαιτείται αλλού στην παρούσα Οδηγία.

6.4.22.2 Κάθε Τύπος B(U) και Τύπος C σχεδιασμού κόλου θα πρέπει να απαιτεί μονομερή έγκριση, εκτός από:

(a) Ένα σχεδιασμό κόλου για σχάσιμο υλικό, το οποίο είναι επίσης υποκείμενο στις 6.4.22.4, 6.4.23.7, και 5.1.5.2.1 θα πρέπει να απαιτεί πολυμερή έγκριση και

(b) Ένα σχεδιασμό κόλου Τύπου B(U) για ραδιενεργό υλικό χαμηλής διασποράς θα πρέπει να απαιτεί πολυμερή έγκριση.

6.4.22.3 Κάθε σχεδιασμός κόλου Τύπου B(M), συμπεριλαμβανομένων αυτών για σχάσιμο υλικό τα οποία είναι επίσης υποκείμενα στις απαιτήσεις των 6.4.22.4, 6.4.23.7, και 5.1.5.2.1 και αυτών για ραδιενεργό υλικό χαμηλής διασποράς, θα πρέπει να απαιτεί πολυμερή έγκριση.

6.4.22.4 Κάθε σχεδιασμός κόλου για σχάσιμο υλικό το οποίο δεν εξαιρείται σύμφωνα με την 6.4.11.2 από τις απαιτήσεις που εφαρμόζονται ειδικά σε κόλα που περιέχουν σχάσιμο υλικό θα πρέπει να απαιτεί πολυμερή έγκριση.

6.4.22.5 Ο σχεδιασμός για ειδικής μορφής ραδιενεργό υλικό θα πρέπει να απαιτεί πολυμερή έγκριση. Ο σχεδιασμός για ραδιενεργό υλικό χαμηλής διασποράς θα πρέπει να απαιτεί πολυμερή έγκριση (βλέπε επίσης 6.4.23.8).

6.4.22.6 Κάθε σχεδιασμός που απαιτεί μονομερή έγκριση που προέρχεται από συμβαλλόμενο μέρος θα εγκρίνεται από την Αρμόδια Αρχή αυτού του κράτους. Εάν η χώρα όπου το κόλο έχει σχεδιαστεί δεν είναι συμβαλλόμενο μέρος, η μεταφορά είναι δυνατή υπό τον όρο ότι:

(a) ένα πιστοποιητικό έχει δοθεί από αυτή τη χώρα, αποδεικνύοντας ότι το κόλο ικανοποιεί τις τεχνικές απαιτήσεις της παρούσας Οδηγίας και ότι αυτό το πιστοποιητικό προσυπογράφεται από την Αρμόδια Αρχή του πρώτου κράτους μέλους που προσεγγίζεται από την αποστολή

(b) εάν κανένα πιστοποιητικό και καμία υπάρχουσα έγκριση του σχεδιασμού του κόλου από συμβαλλόμενο μέρος δεν έχει δοθεί, ο σχεδιασμός του κόλου εγκρίνεται από την Αρμόδια Αρχή του πρώτου κράτους μέλους που προσεγγίζεται από την αποστολή.

6.4.22.7 Για σχεδιασμούς εγκεκριμένους υπό τα μεταβατικά μέτρα, βλέπε 1.6.6.

6.4.23 Αιτήσεις και εγκρίσεις για τη μεταφορά ραδιενεργού υλικού

6.4.23.1 (Δεσμευμένο)

6.4.23.2 Μία αίτηση για έγκριση φόρτωσης θα πρέπει να περιλαμβάνει:

(a) Την περίοδο χρόνου, που σχετίζεται με τη φόρτωση για την οποία ζητείται η έγκριση,

(b) Το πραγματικό ραδιενεργό περιεχόμενο, οι αναμενόμενοι τρόποι μεταφοράς, ο τύπος οχήματος και το πιθανό ή προτεινόμενο δρομολόγιο και

(c) Τις λεπτομέρειες του πώς οι ειδικές προφυλάξεις και οι ειδικοί διοικητικοί ή λειτουργικοί έλεγχοι, που αναφέρονται στα πιστοποιητικά έγκρισης του σχεδιασμού του κόλου που εκδίδονται υπό την 5.1.5.2.1, θα τίθενται σε εφαρμογή.

6.4.23.3 Μία αίτηση για έγκριση φορτώσεων υπό ειδική ρύθμιση θα πρέπει να περιλαμβάνει όλες τις πληροφορίες που είναι απαραίτητες για την ικανοποίηση της Αρμόδιας Αρχής ότι το όλο επίπεδο ασφάλειας σε μεταφορά είναι τουλάχιστον ισοδύναμο με εκείνο που θα ήταν εάν όλες οι ισχύουσες απαιτήσεις της παρούσας Οδηγίας είχαν ικανοποιηθεί.

Η αίτηση θα πρέπει επίσης να περιλαμβάνει:

(a) Μία έκθεση των παραγόντων σχετικά με τους οποίους, και των λόγων για τους οποίους, η φόρτωση δεν μπορεί να γίνει σε πλήρη συμφωνία με τις ισχύουσες διατάξεις της παρούσας Οδηγίας και

(b) Μία έκθεση οποιωνδήποτε ειδικών προφυλάξεων ή ειδικών διοικητικών ή λειτουργικών ελέγχων που θα υιοθετούνται κατά τη διάρκεια της μεταφοράς για την αντιστάθμιση της αδυναμίας ικανοποίησης των ισχυουσών απαιτήσεων της παρούσας Οδηγίας.

6.4.23.4 Μία αίτηση για έγκριση ενός σχεδιασμού κόλου Τύπου B(U) ή Τύπου C θα πρέπει να περιλαμβάνει:

(a) Μία λεπτομερή περιγραφή του προτεινόμενου ραδιενεργού περιεχομένου με αναφορά στις φυσικές και χημικές καταστάσεις του και στη φύση της εκπεμπόμενης ακτινοβολίας.

(b) Μία λεπτομερή έκθεση του σχεδιασμού, συμπεριλαμβανομένων πλήρων μηχανολογικών σχεδίων και καταστάσεων των υλικών και μεθόδων κατασκευής προς χρήση.

(c) Μία έκθεση των ελέγχων που έχουν γίνει και των αποτελεσμάτων τους, ή στοιχεία βασισμένα σε υπολογιστικές μεθόδους ή άλλα στοιχεία ότι ο σχεδιασμός είναι επαρκής για την ικανοποίηση των ισχυουσών απαιτήσεων.

(d) Τις προτεινόμενες οδηγίες λειτουργίας και συντήρησης για τη χρήση της συσκευασίας.

(e) Εάν το κόλο είναι σχεδιασμένο να έχει μέγιστη κανονική πίεση λειτουργίας μεγαλύτερη από 100 kPa πίεση πιεζομέτρου, μια προδιαγραφή των υλικών κατασκευής του συστήματος συγκράτησης, τα δείγματα προς λήψη και τους ελέγχους προς διεξαγωγή.

(f) Όπου το προτεινόμενο ραδιενεργό περιεχόμενο είναι εκπέμπον καύσιμο, μια έκθεση και αιτιολογία οποιασδήποτε παραδοχής στην ανάλυση ασφάλειας σχετική με τα χαρακτηριστικά του καυσίμου και μια περιγραφή οποιουδήποτε μέτρου πριν την αποστολή όπως απαιτείται από την 6.4.11.4(b).

(g) Οποιεσδήποτε ειδικές διατάξεις στοιβάγματος απαραίτητες για την εξασφάλιση της ασφαλούς διάχυσης της θερμότητας από το κόλο, υπολογίζοντας τους διάφορους τρόπους μεταφοράς προς χρήση και τον τύπο του οχήματος ή του εμπορευματοκιβωτίου.

(h) Ένα αναπαραγόμενο σχήμα όχι μεγαλύτερο από 21 cm επί 30 cm που να εμφανίζει τη διαρρύθμιση του κόλου και

(i) Μια προδιαγραφή του εφαρμοζόμενου προγράμματος διασφάλισης της ποιότητας, όπως απαιτείται από την 1.7.3.

6.4.23.5 Μία αίτηση για έγκριση ενός σχεδιασμού κόλου Τύπου B(M) θα πρέπει να περιλαμβάνει, επιπλέον των γενικών πληροφοριών που απαιτούνται για την έγκριση κόλου στην 6.4.23.4 για κόλα Τύπου B(U):

(a) Έναν κατάλογο των απαιτήσεων που καθορίζονται στις 6.4.7.5, 6.4.8.5, 6.4.8.6 και 6.4.8.9 έως 6.4.8.15 με τις οποίες το κόλο δεν συμφωνεί.

(b) Οποιουσδήποτε προτεινόμενους συμπληρωματικούς λειτουργικούς ελέγχους προς εφαρμογή κατά τη διάρκεια μεταφοράς που δεν δίνονται συνήθως σε αυτό το Παράρτημα, αλλά που είναι απαραίτητοι για την εξασφάλιση της ασφάλειας του κόλου ή την αντιστάθμιση για τις ελλείψεις που αναφέρονται στο (a) παραπάνω.

(c) Μια έκθεση σχετική με τους οποιουσδήποτε περιορισμούς πάνω στον τρόπο μεταφοράς και των οποιωνδήποτε διαδικασιών φόρτωσης, μεταφοράς, εκφόρτωσης ή διακίνησης και

(d) Το εύρος των συνθηκών περιβάλλοντος (θερμοκρασία, ηλιακή ακτινοβολία) που αναμένεται να προκύψουν κατά τη διάρκεια της μεταφοράς και που έχουν ληφθεί υπόψη στο σχεδιασμό.

6.4.23.6 Η αίτηση για έγκριση των σχεδιασμών για κόλα που περιέχουν 0.1 kg ή περισσότερο εξαφθοριούχου ουρανίου θα πρέπει να περιλαμβάνει όλες τις πληροφορίες που είναι απαραίτητες για την ικανοποίηση της Αρμόδιας Αρχής ότι ο σχεδιασμός ικανοποιεί τις εφαρμόσιμες απαιτήσεις της 6.4.6.1, και μια περιγραφή του εφαρμοζόμενου προγράμματος διασφάλισης της ποιότητας, όπως απαιτείται από την 1.7.3.

6.4.23.7 Μια αίτηση για έγκριση σχάσιμου κόλου θα πρέπει να περιλαμβάνει όλες τις πληροφορίες που είναι απαραίτητες για την ικανοποίηση της Αρμόδιας Αρχής ότι ο σχεδιασμός ικανοποιεί τις εφαρμόσιμες απαιτήσεις της 6.4.11.1, και μια προδιαγραφή του εφαρμοζόμενου προγράμματος διασφάλισης της ποιότητας, όπως απαιτείται από την 1.7.3.

6.4.23.8 Μία αίτηση για έγκριση του σχεδιασμού για ειδικής μορφής ραδιενεργό υλικό και σχεδιασμού για ραδιενεργό υλικό χαμηλής διασποράς θα πρέπει να περιλαμβάνει:

(a) Μία λεπτομερή περιγραφή του ραδιενεργού υλικού ή, εάν είναι μία κάψουλα, του περιεχομένου. Συγκεκριμένη αναφορά θα πρέπει να γίνεται τόσο στις φυσικές όσο και στις χημικές καταστάσεις.

(b) Μία λεπτομερή έκθεση του σχεδιασμού οποιασδήποτε κάψουλας προς χρήση.

(c) Μία έκθεση των ελέγχων που έχουν γίνει και των αποτελεσμάτων τους, ή στοιχεία βασισμένα σε υπολογιστικές μεθόδους που να δείχνουν ότι το ραδιενεργό υλικό είναι ικανό να ικανοποιεί τα πρότυπα απόδοσης, ή άλλα στοιχεία ότι το ειδικής μορφής ραδιενεργό υλικό ή ραδιενεργό υλικό χαμηλής διασποράς ικανοποιεί τις ισχύουσες απαιτήσεις της παρούσας Οδηγίας.

(d) Μια προδιαγραφή του εφαρμοζόμενου προγράμματος διασφάλισης της ποιότητας, όπως απαιτείται από την 1.7.3.

(e) Οποιεσδήποτε προτεινόμενες ενέργειες πριν τη φόρτωση για χρήση στην αποστολή ειδικής μορφή ραδιενεργό υλικό ή χαμηλή διασπορά ραδιενεργό υλικό.

6.4.23.9 Σε κάθε πιστοποιητικό έγκρισης που εκδίδεται από μία Αρμόδια Αρχή θα πρέπει να καταχωρείται ένα χαρακτηριστικό σήμα. Το χαρακτηριστικό σήμα θα πρέπει να είναι του παρακάτω γενικευμένου τύπου:

VRI/Αριθμός/Κωδικός Τύπου

(a) Εκτός όπως παρέχεται στην 6.4.23.10 (b), το VRI αντιπροσωπεύει το χαρακτηριστικό διεθνή κωδικό ταξινόμησης του οχήματος της χώρας που εκδίδει το πιστοποιητικό [58].

(b) Ο αριθμός θα πρέπει να καταχωρείται από την Αρμόδια Αρχή και θα πρέπει να είναι μοναδικός και συγκεκριμένος αναφορικά με το συγκεκριμένο σχεδιασμό ή φόρτωση. Το χαρακτηριστικό σήμα της έγκρισης φόρτωσης θα πρέπει να σχετίζεται καθαρά με το χαρακτηριστικό σήμα της έγκρισης σχεδιασμού

(c) Οι παρακάτω κωδικοί τύπου θα πρέπει να χρησιμοποιούνται κατά σειρά που αναφέρονται για την ένδειξη των τύπων των πιστοποιητικών έγκρισης που εκδίδονται:

AF Σχεδιασμός κόλου Τύπου A για σχάσιμο υλικό
B(U) Σχεδιασμός κόλου Τύπου B(U) [B(U)F εάν είναι για σχάσιμο υλικό]
B(M) Σχεδιασμός κόλου Τύπου B(M) [B(M)F εάν είναι για σχάσιμο υλικό]
C Σχεδιασμός κόλου Τύπου C (CF εάν είναι για σχάσιμο υλικό)
IF Σχεδιασμός βιομηχανικού κόλου για σχάσιμο υλικό
S Ειδικής μορφής ραδιενεργό υλικό
LD Χαμηλή διασπορά ραδιενεργό υλικό
T Φόρτωση
X Ειδική ρύθμιση

[58] Βλέπε Σύμβαση της Βιέννης για την Οδική Κυκλοφορία (1968).

Στην περίπτωση σχεδιασμών κόλων για μη-σχάσιμο ή σχάσιμο εξαιρούμενο εξαφθοριούχο ουράνιο, όπου δεν εφαρμόζεται κανένας από τους παραπάνω κωδικούς, τότε οι παρακάτω κωδικοί τύπου θα πρέπει να χρησιμοποιούνται:

H(U) Μονομερής έγκριση
H(M) Πολυμερής έγκριση

(d) Για πιστοποιητικά έγκρισης του σχεδιασμού του κόλου και ειδικής μορφής ραδιενεργό υλικό, άλλα από αυτά που εκδίδονται υπό ενδιάμεση συσκευασία οι διατάξεις των 1.6.6.2 έως 1.6.6.4, και για πιστοποιητικά έγκρισης ραδιενεργό υλικό χαμηλής διασποράς, τα σύμβολα "-96" θα πρέπει να προστίθενται στον κωδικό τύπου.

6.4.23.10 Αυτοί οι κωδικοί τύπου θα πρέπει να εφαρμόζονται ως εξής:

(a) Κάθε πιστοποιητικό και κάθε κόλο θα πρέπει να φέρει το κατάλληλο χαρακτηριστικό σήμα, που να περιλαμβάνει τα σύμβολα που ορίζονται στην 6.4.23.9 (a), (b), (c) και (d) παραπάνω, εκτός του ότι, για κόλα, μόνον οι ισχύοντες κωδικοί τύπου σχεδιασμού συμπεριλαμβανομένου, εάν ισχύει, του συμβόλου "-96" θα πρέπει να εμφανίζονται μετά τη δεύτερη κάθετο, πράγμα που σημαίνει ότι, τα 'T' ή 'X' δεν θα πρέπει να εμφανίζονται στη χαρακτηριστική σήμανση πάνω στο κόλο. Όπου η έγκριση σχεδιασμού και η έγκριση φόρτωσης συνδυάζονται, οι ισχύοντες κωδικοί τύπου δεν χρειάζεται να επαναλαμβάνονται.

Για παράδειγμα:

A/132/B(M)F-96: Ένας σχεδιασμός κόλου Τύπου B(M) εγκεκριμένος για σχάσιμο υλικό, που απαιτεί πολυμερή έγκριση, για την οποία η Αρμόδια Αρχή της Αυστρίας έχει καταχωρήσει τον αριθμό σχεδιασμού 132 (που πρέπει να φέρεται ως σήμανση τόσο πάνω στο κόλο όσο και στο πιστοποιητικό έγκρισης του σχεδιασμού του κόλου).

A/132/B(M)F-96T: Η έγκριση φόρτωσης που εκδίδεται για ένα κόλο που φέρει το χαρακτηριστικό σήμα που αναλύεται παραπάνω (που πρέπει να επισημαίνεται πάνω στο πιστοποιητικό μόνο).

A/137/X: Μία ειδική έγκριση ρύθμισης που εκδίδεται από την Αρμόδια Αρχή της Αυστρίας, για την οποία ο αριθμός 137 έχει καταχωρηθεί (που πρέπει να επισημαίνεται πάνω στο πιστοποιητικό μόνο)

A/139/IF-96: Ένας σχεδιασμός βιομηχανικού κόλου για σχάσιμο υλικό εγκεκριμένος από την Αρμόδια Αρχή της Αυστρίας, για τον οποίο σχεδιασμό κόλου ο αριθμός 139 έχει καταχωρηθεί (που πρέπει να επισημαίνεται και πάνω στο κόλο και πάνω στο πιστοποιητικό έγκρισης σχεδιασμού του κόλου) και

A/145/H(U)-96: Ένας σχεδιασμός κόλου για σχάσιμο εξαιρούμενο εξαφθοριούχο ουράνιο εγκεκριμένος από την Αρμόδια Αρχή της Αυστρίας, για τον οποίο σχεδιασμό κόλου ο αριθμός 145 έχει καταχωρηθεί (που πρέπει

να επισημαίνεται και πάνω στο κόλο και πάνω στο πιστοποιητικό έγκρισης σχεδιασμού του κόλου).

(b) Όπου πολυμερής έγκριση πραγματοποιείται με επικύρωση σύμφωνα με την 6.4.23.16, μόνον το χαρακτηριστικό σήμα που εκδίδεται από τη χώρα προέλευσης του σχεδιασμού ή της φόρτωσης θα πρέπει να χρησιμοποιείται. Όπου πολυμερής έγκριση πραγματοποιείται με έκδοση πιστοποιητικών από διαδοχικές χώρες, κάθε πιστοποιητικό θα πρέπει να φέρει το κατάλληλο σήμα και το κόλο του οποίου ο σχεδιασμός είχε έτσι εγκριθεί θα πρέπει να φέρει όλα τα κατάλληλα χαρακτηριστικά σήματα.

Για παράδειγμα:

A/132/B(M)F-96
CH/28/B(M)F-96

θα ήταν το χαρακτηριστικό σήμα ενός κόλου που είχε αρχικά εγκριθεί από την Αυστρία και είχε επακολούθως εγκριθεί, με ξεχωριστό πιστοποιητικό, από την Ελβετία. Πρόσθετα χαρακτηριστικά σήματα θα εμφανίζονταν μ' έναν παρόμοιο τρόπο πάνω στο κόλο.

(c) Η αναθεώρηση ενός πιστοποιητικού θα πρέπει να υποδεικνύεται με μία παρενθετική έκφραση μετά από το χαρακτηριστικό σήμα πάνω στο πιστοποιητικό. Για παράδειγμα, A/132/B(M)F-96 (Αναθ.2) θα δήλωνε την αναθεώρηση 2 του αυστριακού πιστοποιητικού έγκρισης του σχεδιασμού του κόλου, ή A/132/B(M)F-96 (Αναθ.0) θα δήλωνε την αρχική έκδοση του αυστριακού πιστοποιητικού έγκρισης του σχεδιασμού του κόλου. Για αρχικές εκδόσεις, η παρενθετική καταχώρηση είναι προαιρετική και άλλες λέξεις τέτοιες όπως "αρχική έκδοση" μπορούν επίσης να χρησιμοποιούνται στη θέση των "Αναθ.0". Αριθμοί αναθεώρησης πιστοποιητικού μπορούν μόνον να εκδίδονται από τη χώρα που εκδίδει το αρχικό πιστοποιητικό έγκρισης.

(d) Πρόσθετα σύμβολα (όπως μπορεί να επιβάλλονται από εθνικές απαιτήσεις) μπορούν να προστίθενται σε παρένθεση στο τέλος του χαρακτηριστικού σήματος, για παράδειγμα, A/132/B(M)F-96 (SP503).

(e) Δεν είναι απαραίτητο να τροποποιείται το χαρακτηριστικό σήμα πάνω στη συσκευασία κάθε φορά που γίνεται μία αναθεώρηση στο πιστοποιητικό σχεδιασμού. Τέτοια επανασήμανση θα πρέπει να γίνεται μόνο σε εκείνες τις περιπτώσεις όπου η αναθεώρηση στο πιστοποιητικό σχεδιασμού του κόλου συνεπάγεται αλλαγή στους γραμματικούς κωδικούς τύπου για το σχεδιασμό του κόλου μετά τη δεύτερη κάθετο.

6.4.23.11 Κάθε πιστοποιητικό έγκρισης που εκδίδεται από μια Αρμόδια Αρχή για ειδικής μορφής ραδιενεργό υλικό ή ραδιενεργό υλικό χαμηλής διασποράς θα πρέπει να περιλαμβάνει τις παρακάτω πληροφορίες:

(a) Τύπο του πιστοποιητικού,

(b) Τη χαρακτηριστική ένδειξη της Αρμόδιας Αρχής,

(c) Την ημερομηνία έκδοσης και μια ημερομηνία λήξης,

(d) Κατάλογο των ισχυουσών εθνικών και διεθνών Κανονισμών, συμπεριλαμβανομένης της έκδοσης των Κανονισμών της ΙΑΕΑ για την Ασφαλή Μεταφορά Ραδιενεργού Υλικού υπό την οποία το ειδικής μορφής ραδιενεργό υλικό ή ραδιενεργό υλικό χαμηλής διασποράς έχει εγκριθεί,

(e) Το χαρακτηριστικό του ειδικής μορφής ραδιενεργού υλικού ή ραδιενεργού υλικού χαμηλής διασποράς,

(f) Μια περιγραφή του ειδικής μορφής ραδιενεργού υλικού ή ραδιενεργού υλικού χαμηλής διασποράς,

(g) Προδιαγραφές σχεδιασμού για το ειδικής μορφής ραδιενεργό υλικό ή ραδιενεργό υλικό χαμηλής διασποράς που μπορούν να περιλαμβάνουν αναφορές σε σχέδια,

(h) Μια προδιαγραφή του ραδιενεργού περιεχομένου που περιλαμβάνει τις δραστηριότητες που συνεπάγονται και οι οποίες μπορεί να περιλαμβάνουν τη φυσική και χημική μορφή,

(i) Μια προδιαγραφή του εφαρμοζόμενου προγράμματος διασφάλισης της ποιότητας, όπως απαιτείται από την 1.7.3,

(j) Αναφορά σε πληροφορίες παρεχόμενες από τον αιτούντα σχετικά με την ανάληψη δράσεων που πρέπει να ληφθούν πριν την αποστολή,

(k) Εάν θεωρείται κατάλληλο από την Αρμόδια Αρχή, αναφορά στην ταυτότητα αιτούντα,

(l) Σφραγίδα και προσδιορισμός ταυτότητας του αρμόδιου έγκρισης.

6.4.23.12 Κάθε πιστοποιητικό έγκρισης που εκδίδεται από μια Αρμόδια Αρχή για ειδική ρύθμιση θα πρέπει να περιλαμβάνει τις παρακάτω πληροφορίες:

(a) Τύπο του πιστοποιητικού,

(b) Τη χαρακτηριστική ένδειξη της Αρμόδιας Αρχής,

(c) Την ημερομηνία έκδοσης και μια ημερομηνία λήξης,

(d) Τρόπο(ους) μεταφοράς,

(e) Οποιουσδήποτε περιορισμούς στους τρόπους μεταφοράς, τύπο οχήματος, εμπορευματοκιβώτιο, και οποιεσδήποτε αναγκαίες οδηγίες πορείας,

(f) Κατάλογο των ισχυουσών εθνικών και διεθνών Κανονισμών, συμπεριλαμβανομένης της έκδοσης των Κανονισμών της ΙΑΕΑ για την Ασφαλή Μεταφορά Ραδιενεργού Υλικού υπό την οποία η ειδική ρύθμιση έχει εγκριθεί,

(g) Την παρακάτω δήλωση:

"Αυτό το πιστοποιητικό δεν απαλλάσσει τον αποστολέα από συμμόρφωση με οποιαδήποτε απαίτηση της κυβέρνησης οποιασδήποτε χώρας μέσω της οποίας ή μέσα στην οποία θα μεταφερθεί το κόλο."

(h) Αναφορές σε πιστοποιητικά για εναλλακτικό ραδιενεργό περιεχόμενο, άλλη επικύρωση Αρμόδιας Αρχής, ή πρόσθετα τεχνικά στοιχεία ή πληροφορίες, όπως θεωρείται κατάλληλο από την Αρμόδια Αρχή,

(i) Περιγραφή της συσκευασίας με αναφορά σε σχέδια ή μια προδιαγραφή του σχεδιασμού. Εάν θεωρείται κατάλληλο από την Αρμόδια Αρχή, ένα αναπαραγόμενο σχήμα όχι μεγαλύτερο από 21 cm επί 30 cm που να εμφανίζει τη διαρρύθμιση του κόλου θα πρέπει επίσης να παρέχεται, συνοδευόμενο από μια σύντομη περιγραφή της συσκευασίας, που να περιλαμβάνει υλικά κατασκευής, μικτό βάρος, γενικές εξωτερικές διαστάσεις και εμφάνιση,

(j) Μια προδιαγραφή του επιτρεπόμενου ραδιενεργού περιεχομένου, συμπεριλαμβανομένων οποιωνδήποτε περιορισμών στο ραδιενεργό περιεχόμενο που μπορεί να μην είναι προφανείς από τη φύση της συσκευασίας. Αυτό θα πρέπει να περιλαμβάνει φυσικές και χημικές μορφές, τις σχετικές τους δραστικότητες (συμπεριλαμβανομένων αυτών των διαφόρων ισοτόπων, όπου αρμόζει), ποσότητες σε γραμμάρια (για σχάσιμο υλικό), και όποια ειδική μορφή ραδιενεργού υλικού ή ραδιενεργού υλικού χαμηλής διασποράς, όπου αρμόζει,

(k) Επιπρόσθετα, για κόλα που περιέχουν σχάσιμο υλικό:

(i) μια λεπτομερή περιγραφή του επιτρεπόμενου ραδιενεργού περιεχομένου,

(ii) την τιμή του δείκτη ασφάλειας κρισιμότητας,

(iii) αναφορά σε τεκμηρίωση που αποδεικνύει την ασφάλεια κρισιμότητας του περιεχομένου,

(iv) οποιαδήποτε ειδικά χαρακτηριστικά, στη βάση των οποίων η απουσία νερού από συγκεκριμένους κενούς χώρους έχει υπολογιστεί στην εκτίμηση της κρισιμότητας,

(v) κάθε περιθώριο (βασισμένο στην 6.4.11.4 (b)) για μια αλλαγή στον πολλαπλασιασμό των νετρονίων του οποίου γίνεται η παραδοχή στην εκτίμηση κρισιμότητας ως αποτέλεσμα πρακτικής εμπειρίας ακτινοβολίας και

(vi) το εύρος της θερμοκρασίας περιβάλλοντος για το οποίο η ειδική ρύθμιση έχει εγκριθεί.

(l) Ένα λεπτομερή κατάλογο οποιωνδήποτε συμπληρωματικών λειτουργικών ελέγχων που απαιτούνται για προετοιμασία, φόρτωση, μεταφορά, εκφόρτωση και διακίνηση της αποστολής, συμπεριλαμβανομένων οποιωνδήποτε ειδικών διατάξεων στοιβάγματος για την ασφαλή διάχυση θερμότητας.

(m) Αν θεωρηθεί κατάλληλο από την Αρμόδια Αρχή, οι λόγοι για την ειδική ρύθμιση,

(n) Περιγραφή των αντισταθμιστικών μέτρων προς εφαρμογή ως συνέπεια ότι η αποστολή βρίσκεται υπό ειδική ρύθμιση,

(o) Αναφορά σε πληροφορίες παρεχόμενες από τον αιτούντα σχετικά με τη χρήση της συσκευασίας ή συγκεκριμένες δράσεις που πρέπει να ληφθούν πριν την αποστολή,

(p) Μια δήλωση που αφορά στις συνθήκες περιβάλλοντος των οποίων έχει γίνει η παραδοχή για σχεδιαστικούς σκοπούς εάν αυτές δεν είναι σύμφωνα με εκείνες που καθορίζονται στις 6.4.8.5, 6.4.8.5, και 6.4.8.15, ως ισχύουσες,

(q) Οποιαδήποτε μέτρα έκτακτης ανάγκης που θεωρούνται απαραίτητα από την Αρμόδια Αρχή,

(r) Μια προδιαγραφή του εφαρμοζόμενου προγράμματος διασφάλισης της ποιότητας, όπως απαιτείται από την 1.7.3,

(s) Εάν θεωρείται κατάλληλο από την Αρμόδια Αρχή, αναφορά στην ταυτότητα αιτούντα και στην ταυτότητα του μεταφορέα,

(t) Σφραγίδα και προσδιορισμός ταυτότητας του αρμοδίου έγκρισης.

6.4.23.13 Κάθε πιστοποιητικό έγκρισης για μια αποστολή που εκδίδεται από μία Αρμόδια Αρχή θα πρέπει να περιλαμβάνει τις παρακάτω πληροφορίες:

(a) Τύπο του πιστοποιητικού,

(b) Τη χαρακτηριστική ένδειξη της Αρμόδιας Αρχής

(c) Την ημερομηνία έκδοσης και μια ημερομηνία λήξης,

(d) Κατάλογο των ισχυουσών εθνικών και διεθνών ρυθμίσεων, συμπεριλαμβανομένης της έκδοσης των Ρυθμίσεων της ΙΑΕΑ για την Ασφαλή Μεταφορά Ραδιενεργού Υλικού υπό την οποία η αποστολή έχει εγκριθεί,

(e) Οποιουσδήποτε περιορισμούς στους τρόπους μεταφοράς, τύπο οχήματος, εμπορευματοκιβώτιο, και οποιεσδήποτε αναγκαίες οδηγίες πορείας

(f) Την παρακάτω δήλωση:

"Αυτό το πιστοποιητικό δεν απαλλάσσει τον αποστολέα από συμμόρφωση με οποιαδήποτε απαίτηση της κυβέρνησης οποιασδήποτε χώρας μέσω της οποίας ή μέσα στην οποία θα μεταφερθεί το κόλο.",

(g) Ένα λεπτομερή κατάλογο οποιωνδήποτε συμπληρωματικών λειτουργικών ελέγχων που απαιτούνται για προετοιμασία, φόρτωση, μεταφορά, εκφόρτωση και διακίνηση της αποστολής, συμπεριλαμβανομένων οποιωνδήποτε ειδικών διατάξεων στοιβάγματος για την ασφαλή διάχυση θερμότητας ή συντήρηση της ασφάλειας κρισιμότητας,

(h) Αναφορά σε πληροφορίες παρεχόμενες από τον αιτούντα σχετικά με συγκεκριμένες δράσεις που πρέπει να ληφθούν πριν την αποστολή,

(i) Αναφορά στο σχετικό πιστοποιητικό-(α) έγκρισης σχεδιασμού,

(j) Μια προδιαγραφή του πραγματικού ραδιενεργού περιεχομένου, συμπεριλαμβανομένων οποιωνδήποτε περιορισμών στο ραδιενεργό περιεχόμενο που μπορεί να μην είναι προφανείς από τη φύση της συσκευασίας. Αυτό θα πρέπει να περιλαμβάνει φυσικές και χημικές μορφές, τις συνολικές σχετικές δραστικότητες (συμπεριλαμβανομένων αυτών των διαφόρων ισοτόπων, όπου αρμόζει), ποσότητες σε γραμμάρια (για σχάσιμο υλικό), και όποια ειδική μορφή ραδιενεργού υλικού ή ραδιενεργού υλικού χαμηλής διασποράς, όπου αρμόζει

(k) Οποιαδήποτε μέτρα έκτακτης ανάγκης που θεωρούνται απαραίτητα από την Αρμόδια Αρχή,

(l) Μια προδιαγραφή του εφαρμοζόμενου προγράμματος διασφάλισης της ποιότητας, όπως απαιτείται από την 1.7.3,

(m) Εάν θεωρείται κατάλληλο από την Αρμόδια Αρχή, αναφορά στην ταυτότητα αιτούντα,

(n) Υπογραφή και προσδιορισμός ταυτότητας του αρμόδιου έγκρισης.

6.4.23.14 Κάθε πιστοποιητικό έγκρισης του σχεδιασμού ενός κόλου που εκδίδεται από μια Αρμόδια Αρχή θα πρέπει να περιλαμβάνει τις παρακάτω πληροφορίες:

(a) Τύπος του πιστοποιητικού,

(b) Τη χαρακτηριστική ένδειξη της Αρμόδιας Αρχής,

(c) Την ημερομηνία έκδοσης και μια ημερομηνία λήξης,

(d) Οποιοδήποτε περιορισμό στα μέσα μεταφοράς, όπου αρμόζει,

(e) Κατάλογο των ισχυουσών εθνικών και διεθνών Κανονισμών, συμπεριλαμβανομένης της έκδοσης των Κανονισμών της ΙΑΕΑ για την Ασφαλή Μεταφορά Ραδιενεργού Υλικού υπό την οποία ο σχεδιασμός έχει εγκριθεί,

(f) Την παρακάτω δήλωση:

"Αυτό το πιστοποιητικό δεν απαλλάσσει τον αποστολέα από συμμόρφωση με οποιαδήποτε απαίτηση της κυβέρνησης οποιασδήποτε χώρας μέσω της οποίας ή μέσα στην οποία θα μεταφερθεί το κόλο.",

(g) Αναφορές στα πιστοποιητικά για εναλλακτικά ραδιενεργά περιεχόμενα, επικύρωση άλλης Αρμόδιας Αρχής ή πρόσθετα τεχνικά στοιχεία ή πληροφορίες, όπως κρίνεται κατάλληλο από την Αρμόδια Αρχή,

(h) Μία δήλωση που εξουσιοδοτεί την αποστολή όπου απαιτείται έγκριση αποστολής σύμφωνα με την 5.1.5.1.2, αν κρίνεται απαραίτητο,

(i) Προσδιορισμός στοιχείων συσκευασίας,

(j) Περιγραφή της συσκευασίας με αναφορά σε σχέδια ή προδιαγραφή του σχεδιασμού. Εάν θεωρείται κατάλληλο από την Αρμόδια Αρχή, ένα αναπαραγόμενο σχήμα όχι μεγαλύτερο από 21 cm επί 30 cm που να εμφανίζει τη διαρρύθμιση του κόλου θα πρέπει επίσης να παρέχεται, συνοδευόμενο από μια σύντομη περιγραφή της συσκευασίας, που να περιλαμβάνει υλικά κατασκευής, μικτό βάρος, γενικές εξωτερικές διαστάσεις και εμφάνιση,

(k) Προδιαγραφές σχεδιασμού με αναφορά στα σχέδια,

(l) Μια προδιαγραφή του επιτρεπόμενου ραδιενεργού περιεχομένου, συμπεριλαμβανομένων οποιωνδήποτε περιορισμών στο ραδιενεργό περιεχόμενο που μπορεί να μην είναι προφανείς από τη φύση της συσκευασίας. Αυτό θα πρέπει να περιλαμβάνει φυσικές και χημικές μορφές, τις σχετικές δραστικότητες (συμπεριλαμβανομένων αυτών των διαφόρων ισοτόπων, όπου αρμόζει), ποσότητες σε γραμμάρια (για σχάσιμο υλικό), και όποια ειδική μορφή ραδιενεργού υλικού ή υλικού χαμηλής διασποράς, όπου αρμόζει,

(m) Μία περιγραφή του συστήματος συγκράτησης,

(n) Επιπρόσθετα, για κόλα που περιέχουν σχάσιμο υλικό:

(i) μια λεπτομερή περιγραφή του επιτρεπόμενου ραδιενεργού περιεχομένου,

(ii) Μια περιγραφή του συστήματος συγκράτησης,

(iii) η τιμή του δείκτη ασφάλειας κρισιμότητας,

(iv) αναφορά στην τεκμηρίωση που αποδεικνύει την ασφάλεια κρισιμότητας των περιεχομένων,

(v) οποιαδήποτε ειδικά χαρακτηριστικά, στη βάση των οποίων η απουσία νερού από συγκεκριμένους κενούς χώρους έχει υπολογιστεί στην εκτίμηση της κρισιμότητας,

(vi) κάθε περιθώριο (βασισμένο στην 6.4.11.4 (b)) για μια αλλαγή στον πολλαπλασιασμό των νετρονίων του οποίου γίνεται η παραδοχή στην εκτίμηση κρισιμότητας πρακτικής εμπειρίας ακτινοβολίας και

(vii) το εύρος της θερμοκρασίας περιβάλλοντος για το οποίο ο σχεδιασμός του κόλου έχει εγκριθεί

(o) Για κόλα Τύπου B(M), μια δήλωση που να καθορίζει εκείνες τις διατάξεις των 6.4.7.5, 6.4.8.4, 6.4.8.5, 6.4.8.6 και 6.4.8.9 έως 6.4.8.15 με τις οποίες το κόλο δεν συμμορφώνεται και οποιαδήποτε ενισχυτική πληροφορία που μπορεί να είναι χρήσιμη σε άλλες Αρμόδιες Αρχές,

(p) Για κόλα που περιέχουν περισσότερο από 0.1 kg εξαφθοριούχου ουρανίου, μια δήλωση που να αναφέρει τις απαιτήσεις εκείνες της 6.4.6.4 που εφαρμόζονται, εάν υπάρχουν και κάθε περεταίρω πληροφορία, η οποίο μπορεί να είναι χρήσιμη σε άλλες Αρμόδιες Αρχές,

(q) Ένα λεπτομερή κατάλογο οποιωνδήποτε συμπληρωματικών λειτουργικών ελέγχων που απαιτούνται για προετοιμασία, φόρτωση, μεταφορά, εκφόρτωση και διακίνηση της αποστολής,

συμπεριλαμβανομένων οποιωνδήποτε ειδικών διατάξεων στοιβάγματος για την ασφαλή διάχυση θερμότητας,

(r) Αναφορά σε πληροφορίες παρεχόμενες από τον αιτούντα σχετικά με τη χρήση συσκευασίας ή τις συγκεκριμένες δράσεις που πρέπει να ληφθούν πριν την αποστολή,

(s) Μία δήλωση σχετικά με τις συνθήκες περιβάλλοντος των οποίων γίνεται παραδοχή για σχεδιαστικούς λόγους αν αυτές δεν είναι σύμφωνες με αυτές που καθορίζονται στις 6.4.8.5, 6.4.8.6 και 6.4.8.15, ως αρμόζει,

(t) Μια προδιαγραφή του εφαρμοζόμενου προγράμματος διασφάλισης της ποιότητας, όπως απαιτείται από την 1.7.3,

(u) Οποιαδήποτε μέτρα έκτακτης ανάγκης που θεωρούνται απαραίτητα από την Αρμόδια Αρχή,

(v) Εάν θεωρείται κατάλληλο από την Αρμόδια Αρχή, αναφορά στην ταυτότητα του αιτούντα,

(x) Σφραγίδα και προσδιορισμός ταυτότητας του αρμοδίου έγκρισης.

6.4.23.15 Η Αρμόδια Αρχή θα πρέπει να ενημερώνεται για τον αύξοντα αριθμό κάθε συσκευασίας που κατασκευάζεται με ένα σχεδιασμό εγκεκριμένο από αυτή σύμφωνα με τις 1.6.6.2.1, 1.6.6.2.2, 6.4.22.2, 6.4.22.3 και 6.4.22.4.

6.4.23.16 Πολυμερής έγκριση μπορεί να υπάρχει με επικύρωση του πρωτότυπου πιστοποιητικού που εκδόθηκε από την Αρμόδια Αρχή της χώρας προέλευσης του σχεδιασμού ή της αποστολής. Τέτοια επικύρωση μπορεί να πάρει τη μορφή μιας οπισθογράφησης του πρωτότυπου πιστοποιητικού ή την έκδοση μιας ξεχωριστής έγκρισης, Παραρτήματος, προσαρτήματος, κλπ., από την Αρμόδια Αρχή της χώρας μέσω της οποίας ή μέσα στην οποία γίνεται η αποστολή.

Κεφάλαιο 6.5

Απαιτήσεις για την κατασκευή και έλεγχο ενδιάμεσων εμπορευματοκιβωτίων για μεταφορά χύμα (IBCs)

6.5.1 Γενικές απαιτήσεις

6.5.1.1 Πεδίο εφαρμογής

6.5.1.1.1 Οι απαιτήσεις αυτού του Κεφαλαίου ισχύουν για εμπορευματοκιβώτια μεσαίας χωρητικότητας για φορτία χύμα (IBCs) η χρήση των οποίων επιτρέπεται ρητώς για τη μεταφορά ορισμένων επικίνδυνων εμπορευμάτων σύμφωνα με τις οδηγίες συσκευασίας που αναγράφονται στη Στήλη (8) του Πίνακα Α του Κεφαλαίου 3.2. Φορητές δεξαμενές και δεξαμενές- εμπορευματοκιβώτια που ικανοποιούν τις απαιτήσεις των Κεφαλαίων 6.7 ή 6.8 αντίστοιχα δεν θεωρούνται IBCs. Τα IBCs που ικανοποιούν τις απαιτήσεις αυτού του Κεφαλαίου δεν θεωρούνται εμπορευματοκιβώτια στα πλαίσια της παρούσας Οδηγίας. Τα γράμματα IBC θα χρησιμοποιούνται στο υπόλοιπο του κειμένου για να υποδηλώνουν μόνο εμπορευματοκιβώτια μεσαίας χωρητικότητας για φορτία χύμα.

6.5.1.1.2 Κατ'εξαίρεση, τα IBCs και ο εξοπλισμός εξυπηρέτησής τους που δεν συμμορφώνεται απόλυτα με τις εδώ απαιτήσεις αλλά που έχουν αποδεκτές εναλλακτικές, μπορούν να μελετηθούν προς έγκριση από την Αρμόδια Αρχή. Επιπλέον, για να ληφθεί υπόψη η πρόοδος στην επιστήμη και την τεχνολογία, η χρήση εναλλακτικών διευθετήσεων που προσφέρουν τουλάχιστον ισοδύναμη ασφάλεια κατά τη χρήση σε σχέση με τη συμβατότητα με τις ιδιότητες των μεταφερόμενων ουσιών και ισοδύναμη ή ανώτερη αντίσταση σε κρούση, φορτία και φωτιά, μπορεί να μελετηθεί από την Αρμόδια Αρχή.

6.5.1.1.3 Η κατασκευή, εξοπλισμός, δοκιμές, σήμανση και λειτουργία των IBCs θα υπόκεινται στην αποδοχή της Αρμόδιας Αρχής της χώρας στην οποία τα IBCs έχουν εγκριθεί.

6.5.1.2 (Δεσμευμένο)

6.5.1.3 (Δεσμευμένο)

6.5.1.4 Προσδιοριστικό κωδικό σύστημα για IBCs

6.5.1.4.1 Ο κωδικός θα συνίσταται από δύο αραβικούς αριθμούς όπως προκαθορίζεται στο (a) παρακάτω, ένα κεφαλαίο γράμμα ή γράμματα όπως προκαθορίζεται στο (b) παρακάτω, ακολουθούμενα, όταν αυτό καθορίζεται σε ατομικό τμήμα, από ένα αραβικό αριθμό που υποδεικνύει την κατηγορία IBC.

(a)

Τύπος	Για στερεά, που φορτώνονται και/ή ξεφορτώνονται		Για υγρά
	Με τη βαρύτητα	υπό πίεση μεγαλύτερη από 10 kPa (0.1 bar)	
Άκαμπτο	11	21	31
Εύκαμπτο	13	-	-

(b) Υλικά

A. Χάλυβας (όλοι οι τύποι και οι επιφανειακές επεξεργασίες)
B. Αλουμίνιο
C. Φυσικό ξύλο
D. Κόντρα πλακέ
F. Ανασυσταμένο ξύλο
G. Ινοσανίδες
H. Πλαστικό υλικό
L. Ύφασμα
M. Χαρτί, πολλαπλών τοιχωμάτων
N. Μέταλλο (άλλο από χάλυβα ή αλουμίνιο).

6.5.1.4.2 Για σύνθετα IBCs, θα πρέπει να χρησιμοποιούνται δύο κεφαλαία γράμματα (λατινικοί χαρακτήρες) σε σειρά στη δεύτερη θέση του κωδικού. Το πρώτο θα πρέπει να υποδεικνύει το υλικό του εσωτερικού δοχείου του IBC και το δεύτερο εκείνο της εξωτερικής συσκευασίας του IBC.

6.5.1.4.3 Οι ακόλουθοι τύποι και κωδικοί IBC ορίζονται:

Υλικό	**Κατηγορία**	**Κωδικός**	**Παράγραφος**
Μέταλλο			
A. Χάλυβας	για στερεά, που φορτώνονται ή ξεφορτώνονται με τη βαρύτητα	11A	6.5.5.1
	για στερεά, που φορτώνονται ή ξεφορτώνονται υπό πίεση	21A	
	για υγρά	31A	
B. Αλουμίνιο	για στερεά, που φορτώνονται ή ξεφορτώνονται με τη βαρύτητα	11B	
	για στερεά, που φορτώνονται ή ξεφορτώνονται υπό πίεση	21B	
	για υγρά	31B	
N. Εκτός από χάλυβα ή αλουμίνιο	για στερεά, που φορτώνονται ή ξεφορτώνονται με τη βαρύτητα	11N	
	για στερεά, που φορτώνονται ή ξεφορτώνονται υπό πίεση	21N	
	για υγρά	31N	
Εύκαμπτο			
H. Πλαστικό	υφαντά πλαστικά χωρίς προστατευτικό ή επένδυση	13H1	6.5.5.2
	υφαντά πλαστικά, με προστατευτικό	13H2	
	υφαντά πλαστικά με επένδυση	13H3	
	υφαντά πλαστικά, με προστατευτικό και επένδυση	13H4	
	πλαστικό φιλμ	13H5	
L. Ύφασμα	χωρίς προστατευτικό ή επένδυση	13L1	
	επικαλυμμένο	13L2	
	με επένδυση	13L3	

	επικαλυμμένο και με επένδυση	13L4	
Μ. Χαρτί	πολλαπλών τοιχωμάτων	13M1	
	πολλαπλών τοιχωμάτων, ανθεκτικό στο νερό	13M2	
Η. **Άκαμπτο πλαστικό**	για στερεά, που φορτώνονται ή ξεφορτώνονται με τη βαρύτητα, εξοπλισμένο με δομικό εξοπλισμό	11H1	6.5.5.3
	για στερεά, που φορτώνονται ή ξεφορτώνονται με τη βαρύτητα, που στέκεται ελεύθερο	11H2	
	για στερεά, που φορτώνονται ή ξεφορτώνονται υπό πίεση, εξοπλισμένο με δομικό εξοπλισμό	21H1	
	για στερεά, που φορτώνονται ή ξεφορτώνονται υπό πίεση, που στέκεται ελεύθερο	21H2	
	για υγρά, εξοπλισμένο με δομικό εξοπλισμό	31H1	
	για υγρά, που στέκεται ελεύθερο	31H2	
HZ. **Σύνθετα με πλαστικό εσωτερικό δοχείο** [a]	για στερεά, που φορτώνονται ή ξεφορτώνονται με τη βαρύτητα, με άκαμπτο πλαστικό δοχείο	11HZ1	6.5.5.4
	για στερεά, που φορτώνονται ή ξεφορτώνονται με τη βαρύτητα, με εύκαμπτο πλαστικό δοχείο	11HZ2	
	για στερεά, που φορτώνονται ή ξεφορτώνονται υπό πίεση, με άκαμπτο πλαστικό δοχείο	21HZ1	
	για στερεά, που φορτώνονται ή ξεφορτώνονται υπό πίεση, με εύκαμπτο πλαστικό δοχείο	21HZ2	
	για υγρά, με άκαμπτο πλαστικό δοχείο	31HZ1	
	για υγρά, με εύκαμπτο πλαστικό δοχείο	31HZ2	
G. **Ινοσανίδες**	για στερεά, που φορτώνονται ή ξεφορτώνονται με τη βαρύτητα	11G	6.5.5.5
Ξύλινα			
C. Φυσικό ξύλο	για στερεά, που φορτώνονται ή ξεφορτώνονται με τη βαρύτητα με εσωτερική επένδυση	11C	6.5.5.6
D. Κόντρα πλακέ	Για στερεά, που φορτώνονται ή ξεφορτώνονται με τη βαρύτητα, με εσωτερική επένδυση	11D	

F. Ανασυσταμένο ξύλο	Για στερεά, που φορτώνονται ή ξεφορτώνονται με τη βαρύτητα, με εσωτερική επένδυση	11F	

[a] Ο κωδικός θα συμπληρώνεται από την αντικατάσταση του γράμματος Z με ένα κεφαλαίο γράμμα σύμφωνα με την 6.5.1.4.1 (b) για να υποδεικνύει τη φύση του υλικού που χρησιμοποιείται για το εξωτερικό περίβλημα.

6.5.1.4.4 Το γράμμα "W" μπορεί να ακολουθεί τον κωδικό IBC. Το γράμμα "W" σημαίνει πως το IBC, παρόλο που είναι του ίδιου τύπου όπως φαίνεται από τον κωδικό, είναι κατασκευασμένο με διαφορετικές προδιαγραφές από αυτές της 6.5.5 και θεωρείται ισοδύναμο σύμφωνα με τις απαιτήσεις στην 6.5.1.1.2.

6.5.2 Επισήμανση

6.5.2.1 Κύρια επισήμανση

6.5.2.1.1 Όλα τα IBCs που κατασκευάζονται και προορίζονται για χρήση σύμφωνα με την παρούσα Οδηγία θα πρέπει να φέρουν μια διαρκή και ευανάγνωστη επισήμανση, τοποθετημένη σε εύκολα ορατή θέση. Τα γράμματα, αριθμοί και σύμβολα θα είναι τουλάχιστον 12 mm σε ύψος και θα δείχνουν:

(a) το σύμβολο συσκευασίας των Ηνωμένων Εθνών:

Το εν λόγω σύμβολο δεν θα χρησιμοποιείται παρά μόνο για να πιστοποιεί ότι μία συσκευασία ικανοποιεί τις σχετικές διατάξεις των Κεφαλαίων 6.1, 6.2, 6.3, 6.5 ή 6.6.

Για μεταλλικά IBC πάνω στα οποία η σήμανση είναι σφραγισμένη ή ανάγλυφη, τα γράμματα "UN" (Ο.Η.Ε.) μπορούν να εφαρμόζονται αντί του συμβόλου,

(b) τον κωδικό που υποδεικνύει τον τύπο του IBC σύμφωνα με την 6.5.1.4,

(c) ένα κεφαλαίο γράμμα που υποδεικνύει την(τις) ομάδα(ες) συσκευασία(ς) για τη(τις) οποία(ες) ο τύπος σχεδιασμού έχει εγκριθεί:

(i) X για τις ομάδες συσκευασίας I, II και III (IBC μόνο για στερεά),

(ii) Y για τις ομάδες συσκευασίας II και III,

(iii) Z μόνο για την ομάδα συσκευασίας III,

(d) το μήνα και χρόνο (τα τελευταία δύο ψηφία) κατασκευής,

(e) το κράτος που ορίζει τη διανομή του σήματος, που υποδεικνύεται από το διακριτικό σήμα για μηχανοκίνητα οχήματα στη διεθνή κυκλοφορία[59],

[59] Διακριτικό σήμα για μηχανοκίνητα οχήματα στη διεθνή διακίνηση όπως ορίστηκε στη Σύμβαση της Βιέννης για την Οδική Κυκλοφορία (1968).

(f) την ονομασία ή το σύμβολο του κατασκευαστή ή οποιοδήποτε άλλο χαρακτηριστικό στοιχείο του IBC όπως προκαθορίζεται από την Αρμόδια Αρχή,

(g) το φορτίο ελέγχου στοιβάγματος σε kg. Για IBCs μη σχεδιασμένα για στοίβαγμα, θα φαίνεται η ένδειξη "0",

(h) το μέγιστο επιτρεπτό μικτό βάρος ή, για εύκαμπτα IBCs, το μέγιστο επιτρεπτό φορτίο, σε kg.

Η κύρια επισήμανση που απαιτείται παραπάνω θα πρέπει να ισχύει για τη σειρά των υποπαραγράφων παρακάτω. Η επισήμανση που απαιτείται από την 6.5.2.2 και οποιαδήποτε περαιτέρω επισήμανση που επιτρέπεται από μία Αρμόδια Αρχή θα πρέπει να διευθετείται έτσι ώστε να καθιστά τα διάφορα μέρη της επισήμανσης σωστά προσδιορίσιμα.

6.5.2.1.2 Παραδείγματα κύριας επισήμανσης για διάφορους τύπους IBC σύμφωνα με την 6.5.2.1.1 (a) με (h) παραπάνω:

un 11A/Y/02 99 NL/Mulder 007 5500/1500	Για μεταλλικό IBC για στερεά εκκενώμενα με τη βαρύτητα και κατασκευασμένο από χάλυβα για τις Ομάδες Συσκευασίας II και III /κατασκευασμένο το Φεβρουάριο του 1999/ εγκεκριμένο από την Ολλανδία /κατασκευασμένο από την Mulder σύμφωνα με έναν τύπο σχεδιασμού στον οποίο η Αρμόδια Αρχή έχει διαθέσει τον αύξοντα αριθμό 007/ φορτίο που χρησιμοποιείται για τον έλεγχο στοιβάγματος σε kg /μέγιστο επιτρεπτό μικτό βάρος σε kg.
un 13H3/Z/03 01 F/Meunier 1713 0/1500	Για εύκαμπτο IBC για στερεά που ξεφορτώνεται για παράδειγμα με τη βαρύτητα και κατασκευασμένο από υφαντά πλαστικά με επένδυση/ μη σχεδιασμένα να στοιβάζονται.
un 31H1/Y/04 99 GB/9099 10800/1200	Για άκαμπτο πλαστικό IBC για υγρά από πλαστικό με δομικό εξοπλισμό που να αντέχει στο φορτίο στοιβάγματος.
un 31HA1/Y/05 01 D/Muller 1683 10800/1200	Για σύνθετο IBC για υγρά με άκαμπτο πλαστικό εσωτερικό δοχείο και χαλύβδινο εξωτερικό περίβλημα.
un 11C/X/01 02 S/Aurigny 9876 3000/910	Για ξύλινο IBC για στερεά με εσωτερική επένδυση εξουσιοδοτημένο για στερεά της ομάδας συσκευασίας I, II και III.

6.5.2.2 Πρόσθετη επισήμανση

6.5.2.2.1 Κάθε IBC θα φέρει τις επισημάνσεις που απαιτούνται στην 6.5.2.1 και, επιπλέον, τις ακόλουθες πληροφορίες που μπορούν να φαίνονται πάνω σε πινακίδα ανθεκτική στη διάβρωση μόνιμα στερεωμένη σε θέση εύκολα προσβάσιμη σε επιθεώρηση:

Πρόσθετη επισήμανση	**Κατηγορία IBC**				
	μεταλλικό	**Άκαμπτο πλαστικό**	**Σύνθετο**	**Ινοσανίδες**	**ξύλινο**
Χωρητικότητα σε λίτρα [a] στους 20 °C	X	X	X		
Βάρος απόβαρου σε kg [a]	X	X	X	X	X
Πίεση δοκιμής (μετρητής), σε kPa ή bar [a], όπως αρμόζει		X	X		
Μέγιστη πίεση φόρτωσης/ εκκένωσης σε kPa ή bar[a] , αν αρμόζει	X	X	X		
Υλικό σώματος και ελάχιστο πάχος του σε mm	X				
Ημερομηνία τελευταίας δοκιμής στεγανότητας, αν αρμόζει (μήνας και έτος)	X	X	X		
Ημερομηνία τελευταίας επιθεώρησης (μήνας και έτος)	X	X	X		
Αύξων αριθμός κατασκευαστή	X				
Μέγιστος επιτρεπόμενο φορτίο στίβαξης[b]	X	X	X	X	X

[a] Θα αναγράφεται η μονάδα που χρησιμοποιήθηκε.

[b] Βλ. 6.5.2.2.2. Αυτή η επιπρόσθετη σήμανση θα έχει εφαρμογή επί όλων των IBCs που κατασκευάζονται, επιδιορθώνονται ή ανασκευάζονται από 1 Ιανουαρίου 2011 (βλ. επίσης 1.6.1.15).

6.5.2.2.2 Το μέγιστο επιτρεπόμενο φορτίο στοίβαξης που επιτρέπεται όταν χρησιμοποείται ένα IBC θα απεικονίζεται από ένα σύμβολο ως ακολούθως:

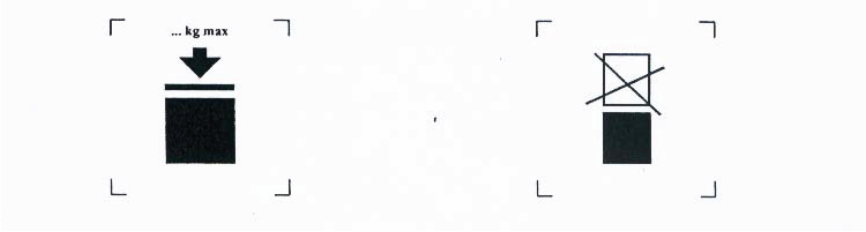

IBCs που μπορούν να στοιβαχθούν

IBCs που ΔΕΝ μπορούν να στοιβαχθούν

Το σύμβολο δεν θα είναι μικρότερο από 100 mm X 100 mm, θα είναι ανθεκτικό και ευκρινές. Τα γράμματα και οι αριθμοί που δείχνουν το βάρος θα έχουν τουλάχιστον 12 mm ύψος.

Το βάρος που σημειώνεται υπεράνω του συμβόλου δεν θα υπερβαίνει το φορτίο που καθορίζεται κατά τη δοκιμή του σχεδίου τύπου (βλ. 6.5.6.6.4) διηρημένου με το 1.8

ΣΗΜΕΙΩΣΗ: Οι διατάξεις της 6.5.2.2.2 θα τυγχάνουν εφαρμογής επί όλων των IBCs που κατασκευάζονται, επιδιορθώνονται ή ανασκευάζονται από την 1η Ιανουαρίου 2011 (βλ. επίσης 1.6.1.15).

6.5.2.2.3 Επιπλέον των επισημάνσεων που απαιτούνται στην 6.5.2.1, τα εύκαμπτα IBCs μπορούν να φέρουν ένα πικτόγραμμα που να υποδεικνύει τις προτεινόμενες μεθόδους ανύψωσης.

6.5.2.2.4 Το εσωτερικό δοχείο των σύνθετων IBCs θα φέρει επισήμανση με τουλάχιστον τις ακόλουθες πληροφορίες:

(a) Το όνομα ή σύμβολο του κατασκευαστή και άλλα χαρακτηριστικά του IBC όπως ορίζει η Αρμόδια Αρχή όπως στην 6.5.2.1.1 (f),

(b) την ημερομηνία κατασκευής όπως στην 6.5.2.1.1 (d),

(c) το διακριτικό σήμα του κράτους που εξουσιοδοτεί τη διανομή της επισήμανσης όπως στην 6.5.2.1.1 (e).

6.5.2.2.5 Όπου ένα σύνθετο IBC σχεδιάζεται με τέτοιο τρόπο ώστε το εξωτερικό περίβλημα να προβλέπεται να αποσυναρμολογείται για μεταφορά όταν είναι κενό (όπως για επιστροφή του IBC για νέα χρήση στον αρχικό αποστολέα), καθένα από τα μέρη που προβλέπεται να αποκολλάται θα φέρει επισήμανση με το μήνα και έτος κατασκευής και το όνομα ή σύμβολο του κατασκευαστή και άλλα χαρακτηριστικά του IBC όπως ορίζει η Αρμόδια Αρχή (6.5.2.1.1 (f)).

6.5.2.3 Συμμόρφωση με τον σχεδιασμό τύπου

Η επισήμανση υποδεικνύει πως το IBC αντιστοιχεί σε έναν επιτυχώς δοκιμασμένο σχεδιασμό τύπου σχεδιασμού και πως οι απαιτήσεις που αναφέρονται στο πιστοποιητικό έχουν ικανοποιηθεί.

6.5.3 Κατασκευαστικές απαιτήσεις

6.5.3.1 Γενικές απαιτήσεις

6.5.3.1.1 Τα IBC θα πρέπει να είναι ανθεκτικά ή επαρκώς προστατευμένα έναντι καταστροφής λόγω του εξωτερικού περιβάλλοντος.

6.5.3.1.2 Τα IBC θα πρέπει να είναι έτσι κατασκευασμένα και κλεισμένα ώστε κανένα από τα περιεχόμενα να μην μπορεί να διαφύγει υπό κανονικές συνθήκες μεταφοράς συμπεριλαμβανομένων των επιπτώσεων των κραδασμών, ή λόγω αλλαγών στη θερμοκρασία, υγρασία ή πίεση.

6.5.3.1.3 Τα IBC και τα πώματά τους θα πρέπει να είναι κατασκευασμένα από υλικά συμβατά με το περιεχόμενο τους, ή να είναι προστατευμένα εσωτερικά, έτσι ώστε να μην υπόκεινται:

(a) σε προσβολή από το περιεχόμενο έτσι ώστε να γίνεται η χρήση τους επικίνδυνη,

(b) σε πρόκληση του περιεχομένου να αντιδράσει ή να αποσυντεθεί, ή να σχηματίσει βλαβερές ή επικίνδυνες ενώσεις με τα IBCs.

6.5.3.1.4 Οι φλάντζες, όπου χρησιμοποιούνται, θα πρέπει να είναι κατασκευασμένες από υλικά που δεν υπόκεινται σε προσβολή από το περιεχόμενο των IBCs.

6.5.3.1.5 Όλος ο εξοπλισμός εξυπηρέτησης θα πρέπει να είναι έτσι τοποθετημένος ή προστατευμένος ώστε να ελαχιστοποιείται ο κίνδυνος διαφυγής του περιεχομένου εξαιτίας φθοράς κατά τη διάρκεια της διακίνησης και της μεταφοράς.

6.5.3.1.6 Τα IBC, τα εξαρτήματά τους και ο εξοπλισμός εξυπηρέτησης και δόμησής τους θα πρέπει να είναι σχεδιασμένα να αντέχουν, χωρίς απώλεια περιεχομένου, την εσωτερική πίεση του περιεχομένου και τις καταπονήσεις της κανονικής διακίνησης και μεταφοράς. Τα IBCs που προορίζονται για στοίβαγμα θα πρέπει να είναι σχεδιασμένα για στοίβαγμα. Οποιαδήποτε χαρακτηριστικά ανύψωσης ή ασφάλισης των IBCs θα πρέπει να είναι αρκετής αντοχής ώστε να αντέχουν τις κανονικές συνθήκες διακίνησης και μεταφοράς χωρίς ολική παραμόρφωση ή βλάβη και θα πρέπει να είναι έτσι τοποθετημένα ώστε να μην προκαλείται αδικαιολόγητη καταπόνηση σε οποιοδήποτε μέρος του IBC.

6.5.3.1.7 Όπου ένα IBC συνίσταται από ένα σώμα μέσα σ' ένα πλαίσιο, θα πρέπει να είναι έτσι κατασκευασμένο ώστε:

(a) το σώμα να μην τρίβεται ή γδέρνεται στο πλαίσιο έτσι ώστε να προκαλείται υλική φθορά στο σώμα,

(b) το σώμα να διατηρείται μέσα στο πλαίσιο συνεχώς,

(c) τα είδη του εξοπλισμού είναι προσαρμοσμένα με τέτοιον τρόπο ώστε να μην μπορούν να φθαρούν εάν οι συνδέσεις μεταξύ του σώματος και του πλαισίου επιτρέπουν σχετική διαστολή ή κίνηση.

6.5.3.1.8 Όπου υπάρχει μία βαλβίδα αδειάσματος στον πυθμένα, θα πρέπει να είναι ικανή να καθίσταται ασφαλής στην κλειστή θέση και όλο το σύστημα αδειάσματος θα πρέπει να είναι κατάλληλα προστατευμένο από φθορά. Βαλβίδες που έχουν πώματα με μοχλό θα πρέπει να είναι ικανές να ασφαλίζονται έναντι τυχαίου ανοίγματος και η ανοιχτή ή κλειστή θέση θα πρέπει να είναι άμεσα εμφανής. Για IBCs που περιέχουν υγρά, ένα δευτερεύον μέσο σφραγίσματος του ανοίγματος εκκένωσης θα πρέπει επίσης να υπάρχει, π.χ. με μία καθαρή φλάντζα ή ισοδύναμη συσκευή.

6.5.4. Δοκιμές, πιστοποίηση και επιθεώρηση

6.5.4.1 Διασφάλιση ποιότητας: τα IBCs θα κατασκευάζονται και δοκιμάζονται στα πλαίσια ενός προγράμματος διασφάλισης ποιότητας που θα ικανοποιεί την Αρμόδια Αρχή, ώστε να διασφαλίζεται ότι κάθε κατασκευασμένο IBC ικανοποιεί τις απαιτήσεις αυτού του Κεφαλαίου.

ΣΗΜΕΙΩΣΗ: Η ISO 16106:2006 "Συσκευασία – Κόλα μεταφοράς για επικίνδυνα εμπορεύματα - Συσκευασίες επικινδύνων εμπορευμάτων, IBCs και μεγάλες συσκευασίες – Κατευθυντήριες γραμμές για την εφαρμογή της ISO 9001" παρέχει αποδεκτή καθοδήγηση επί διαδικασιών που μπορούν να ακολουθηθούν.

6.5.4.2 Απαιτήσεις δοκιμών: Τα IBCs θα υπόκεινται σε δοκιμές τύπου σχεδιασμού και, αν αρμόζει, σε αρχικές και περιοδικές δοκιμές σύμφωνα με την 6.5.4.4.

6.5.4.3 Πιστοποίηση: σε σχέση με τον κάθε τύπο σχεδιασμού IBC ένα πιστοποιητικό και επισήμανση (όπως στην 6.5.2) θα εκδίδεται βεβαιώνοντας πως ο τύπος σχεδιασμού, συμπεριλαμβανομένου του εξοπλισμού του, ικανοποιεί τις απαιτήσεις δοκιμών.

6.5.4.4 Επιθεώρηση και έλεγχος

ΣΗΜΕΙΩΣΗ: Βλέπε επίσης 6.5.4.5 για ελέγχους και επιθεωρήσεις επισκευασμένων IBCs.

6.5.4.1.1 Κάθε μεταλλικό, άκαμπτο πλαστικό και σύνθετο IBC θα επιθεωρείται προς ικανοποίηση της Αρμόδιας Αρχής

(a) πριν να τεθεί σε χρήση, και εφεξής σε διαστήματα όχι μεγαλύτερα από πέντε χρόνια, σε σχέση με:

(i) συμμόρφωση με τον τύπο σχεδιασμού συμπεριλαμβανομένης της σήμανσης,

(ii) εσωτερική και εξωτερική κατάσταση

(iii) κανονική λειτουργία του εξοπλισμού εξυπηρέτησης.

Η θερμική μόνωση, αν υπάρχει, θα αφαιρείται μόνο στην έκταση αναγκαία για σωστή εξέταση του σώματος του IBC.

(b) σε διαστήματα όχι μεγαλύτερα από δυόμισι χρόνια, σε σχέση με:

(i) εξωτερική κατάσταση,

(ii) κανονική λειτουργία του εξοπλισμού εξυπηρέτησης.

Η θερμική μόνωση, αν υπάρχει, θα αφαιρείται μόνο στην έκταση αναγκαία για σωστή εξέταση του σώματος του IBC.

Κάθε IBC θα πρέπει να ανταποκρίνεται σε όλα τα σχετικά με τον σχεδιασμό τύπο του.

6.5.4.4.2 Κάθε μεταλλικό, άκαμπτο πλαστικό και σύνθετο IBC για υγρά, ή στερά που πληρώνονται ή εκκενώνονται υπό πίεση, θα υπόκειται σε κατάλληλο έλεγχο στεγανότητας τουλάχιστον ίσης αποτελεσματικότητας όπως ο έλεγχος που περιγράφεται στην 6.5.6.7.3:

(a) πριν να τεθεί σε χρήση προς μεταφορά για πρώτη φορά,

(b) σε διαστήματα όχι μεγαλύτερα από 2.5 χρόνια.

Για τον έλεγχο αυτό, το IBC θα είναι εφοδιασμένο με πρωτεύον κλείσιμο πάτου. Το εσωτερικό δοχείο ενός σύνθετου IBC μπορεί να ελεγχθεί χωρίς το εξωτερικό περίβλημα, δεδομένου ότι τα αποτελέσματα ελέγχου δεν επηρεάζονται.

6.5.4.4.3 Μια έκθεση κάθε επιθεώρησης θα κρατείται από τον ιδιοκτήτη του IBC τουλάχιστον ως την ημερομηνία της επόμενης επιθεώρησης. Η έκθεση θα περιλαμβάνει τα αποτελέσματα της επιθεώρησης και του ελέγχου και θα προσδιορίζει το φορέα που διενήργησε την επιθεώρηση και τον έλεγχο (βλέπε επίσης τις απαιτήσεις επισήμανσης στην 6.5.2.2.1).

6.5.4.5 Επιδιορθωμένα IBCs

6.5.4.5.1 Όταν ένα IBC έχει υποστεί βλάβη ως αποτέλεσμα κρούσης (π.χ. ατύχημα) ή για κάθε άλλη αιτία, θα επιδιορθώνεται ή διαφορετικά θα συντηρείται (βλέπε τον ορισμό “Συνηθισμένη συντήρηση των IBCs” στην 1.2.1), προς συμμόρφωση στον σχεδιασμό τύπου. Τα σώματα άκαμπτων πλαστικών IBCs και τα εσωτερικά δοχεία σύνθετων IBCs που υποόκεινται βλάβη θα αντικαθίστανται.

6.5.4.5.2 Επί προσθέτως κάθε άλλων απαιτήσεων ελέγχου και επιθεώρησης στην παρούσα Οδηγία, ένα IBC θα υπόκειται στις πλήρες σύνολο απαιτήσεων ελέγχου και επιθεώρησης της 6.5.4.4 και οι απαιτούμενες εκθέσεις θα ετοιμάζονται, όταν επιδιορθώνεται.

6.5.4.5.3 Το σώμα που διενεργεί τις δοκιμές και τις επιθεωρήσεις μετά την επιδιόρθωση θα επισημαίνει μόνιμα το IBC κοντά στην επισήμανση UN σχεδιασμού του κατασκευαστή τα ακόλουθα:

(a) τη χώρα στην οποία οι δοκιμές και οι επιθεωρήσεις έγιναν,

(b) το όνομα ή το εξουσιοδοτημένο σύμβολο του σώματος που διενήργησε τις δοκιμές και τις επιθεωρήσεις, και

(c) την ημερομηνία (μήνας, έτος) των δοκιμών και των επιθεωρήσεων.

6.5.4.5.4 Δοκιμές και επιθεωρήσεις που έγιναν σύμφωνα με την 6.5.4.5.2 μπορεί να θεωρείται ότι ικανοποιούν τις απαιτήσεις για τους περιοδικούς ελέγχους και τις επιθεωρήσεις των 2.5 και 5 ετών.

6.5.4.4.4 Η Αρμόδια Αρχή μπορεί ανά πάσα στιγμή να απαιτήσει απόδειξη, από ελέγχους σύμφωνα με το παρόν Κεφάλαιο, ότι τα IBCs ικανοποιούν τις απαιτήσεις των ελέγχων τύπου σχεδιασμού.

6.5.5 Ειδικές απαιτήσεις για IBCs

6.5.5.1 Ειδικές απαιτήσεις για μεταλλικά IBC

6.5.5.1.1 Αυτές οι απαιτήσεις ισχύουν για μεταλλικά IBC προοριζόμενα για τη μεταφορά στερεών και υγρών. Υπάρχουν τρεις κατηγορίες μεταλλικών IBC:

(a) Για στερεά που φορτώνονται ή ξεφορτώνονται με τη βαρύτητα (11A, 11B, 11N),

(b) Για στερεά που φορτώνονται ή ξεφορτώνονται υπό πίεση πιεζομέτρου μεγαλύτερη από 10 kPa (0.1 bar) (21A, 21B, 21N),και

(c) για υγρά (31A, 31B, 31N).

6.5.5.1.2 Τα σώματα θα πρέπει να είναι κατασκευασμένα από κατάλληλο ελατό μέταλλο του οποίου η δυνατότητα συγκόλλησης έχει πλήρως αποδειχθεί. Οι συγκολλήσεις θα πρέπει να είναι δεξιοτεχνικά πραγματοποιημένες και να παρέχουν πλήρη ασφάλεια. Οι επιδόσεις του μετάλλου σε χαμηλές θερμοκρασίες θα λαμβάνονται υπόψη όπου είναι κατάλληλο.

6.5.5.1.3 Μέριμνα θα πρέπει να λαμβάνεται για αποφυγή φθοράς από γαλβανική δράση λόγω αντιπαράθεσης ανόμοιων μετάλλων.

6.5.5.1.4 Αλουμινένια IBCs προοριζόμενα για τη μεταφορά εύφλεκτων υγρών θα πρέπει να μην έχουν κινητά μέρη, τέτοια όπως καλύμματα, πώματα κλπ., κατασκευασμένα από απροστάτευτο χάλυβα υποκείμενο σε σκουριά, που θα μπορούσε να προκαλέσει επικίνδυνη αντίδραση με το να έλθει σε επαφή τριβής ή κρούσης με το αλουμίνιο.

6.5.5.1.5 Τα μεταλλικά IBC θα πρέπει να είναι κατασκευασμένα από μέταλλα που ικανοποιούν τις παρακάτω απαιτήσεις:

(a) για χάλυβα η επιμήκυνση σε θραύση, σε ποσοστό επί τοις εκατό, δεν θα πρέπει να είναι μικρότερη από $\frac{10000}{Rm}$ με απόλυτη ελάχιστη τιμή 20 %,

όπου Rm = εγγυώμενη ελάχιστη αντοχή εφελκυσμού του χάλυβα που χρησιμοποιείται σε N/mm^2,

(b) για αλουμίνιο και κράματά του η επιμήκυνση σε θραύση, σε επί τοις εκατό, δεν θα πρέπει να είναι μικρότερη από $\frac{10000}{6Rm}$ με απόλυτη ελάχιστη τιμή 8 %.

Δείγματα που χρησιμοποιούνται για τον προσδιορισμό της επιμήκυνσης σε θραύση θα πρέπει να λαμβάνονται εγκάρσια στην κατεύθυνση κύλισης και να είναι έτσι ασφαλισμένα ώστε:

$L_o = 5d$ ή
$L_o = 5.65\sqrt{A}$

όπου: L_o = μήκος περιτυπώματος του δείγματος πριν τον έλεγχο
d = διάμετρος
A = εμβαδό διατομής του δείγματος δοκιμής.

6.5.5.1.6 Ελάχιστο πάχος τοιχώματος:

(a) για χάλυβα αναφοράς που έχει γινόμενο Rm x A_o = 10 000, το πάχος τοιχώματος δεν θα είναι λιγότερο από:

Χωρητικότητα (C) σε λίτρα	Πάχος τοιχώματος (T) σε mm			
	Τύποι 11A, 11B, 11N		Τύποι 21A, 21B, 21N, 31A, 31B, 31N	
	Μη προστατευμένο	προστατευμένο	Μη προστατευμένο	προστατευμένο
C ≤ 1000	2.0	1.5	2.5	2.0
1000 < C ≤ 2000	T = C/2000 + 1.5	T = C/2000 + 1.0	T = C/2000 + 2.0	T = C/2000 + 1.5
2000 < C ≤ 3000	T = C/2000 + 1.5	T = C/2000 + 1.0	T = C/2000 + 1.0	T = C/2000 + 1.5

όπου: A_o = ελάχιστη επιμήκυνση (ως ποσοστό) του χάλυβα αναφοράς που χρησιμοποιείται σε θραύση υπό καταπόνηση εφελκυσμού (βλέπε 6.5.5.1.5),

(b) Για μέταλλα πέραν από το χάλυβα αναφοράς που περιγράφεται στο (a), το ελάχιστο πάχος τοιχωμάτων υπολογίζεται με τον παρακάτω τύπο ισότητας:

$$e_1 = \frac{21.4 \times e_0}{\sqrt[3]{Rm_1 \times A_1}}$$

όπου: e_1 = απαιτούμενο ισοδύναμο πάχος τοιχωμάτων του μετάλλου προς χρήση (σε mm),
e_0 = απαιτούμενο ελάχιστο πάχος τοιχωμάτων για το χάλυβα αναφοράς (σε mm),
Rm_1 = εγγυώμενη ελάχιστη αντοχή εφελκυσμού του μετάλλου προς χρήση (σε N/mm^2) (βλέπε (c)),
A_1 = ελάχιστη επιμήκυνση (ως ποσοστό) του μετάλλου προς χρήση σε θραύση υπό καταπόνηση εφελκυσμού (βλέπε 6.5.5.1.5).

Πάντως, σε καμία περίπτωση δεν θα πρέπει το πάχος τοιχωμάτων να είναι μικρότερο από 1.5 mm.

(c) Για τους σκοπούς του υπολογισμού που περιγράφεται στο (b), η εγγυημένη ελάχιστη εφελκυστική αντοχή του μετάλλου που θα χρησιμοποιηθεί (Rm_1) θα είναι η ελάχιστη τιμή σύμφωνα με τα εθνικά ή διεθνή πρότυπα υλικών. Πάραυτα, για ωστενιτικούς χάλυβες, η ενδεικτική τιμή για το Rm σύμφωνα με τα πρότυπα υλικών μπορεί να αυξηθεί το πολύ κατά 15% όταν μια μεγαλύτερη τιμή βεβαιώνεται στο πιστοποιητικό της επιθεώρησης υλικού. Όταν δεν υπάρχει πρότυπο υλικού για το εν λόγω υλικό, η τιμή του Rm θα είναι η ελάχιστη τιμή που βεβαιώνεται στο πιστοποιητικό της επιθεώρησης υλικού.

6.5.5.1.7 Απαιτήσεις για εκτόνωση της πίεσης: Τα IBCs για υγρά θα πρέπει να είναι ικανά να απελευθερώνουν αρκετή ποσότητα ατμού ώστε να εξασφαλίζεται ότι, στην περίπτωση φωτιάς, δεν θα σημειώνεται ρήγμα του σώματος. Αυτό μπορεί να επιτυγχάνεται με συμβατική συσκευή εκτόνωσης της πίεσης ή με άλλα δομικά μέσα Η πίεση έναρξης αδειάσματος δεν θα πρέπει να είναι μεγαλύτερη από 65 kPa (0.65 bar) και όχι μικρότερη από τη συνολική πίεση πιεζομέτρου που υφίσταται στο IBC [δηλ. την τάση ατμών της πληρωτικής ουσίας συν τη μερική πίεση του αέρα ή άλλων αδρανών αερίων, μείον 100 kPa (1 bar)] στους 55 °C, προσδιοριζόμενη στη βάση ενός μέγιστου βαθμού πλήρωσης όπως ορίζονται στην 4.1.1.4. Οι απαιτούμενες συσκευές εκτόνωσης θα πρέπει να είναι τοποθετημένες στο χώρο ατμού.

6.5.5.2 Ειδικές απαιτήσεις για εύκαμπτα IBCs

6.5.5.2.1 Αυτές οι απαιτήσεις ισχύουν για εύκαμπτα IBCs των ακόλουθων τύπων:

13H1	υφαντά πλαστικά χωρίς προστατευτικό ή επένδυση
13H2	υφαντά πλαστικά, με προστατευτικό
13H3	υφαντά πλαστικά με επένδυση
13H4	υφαντά πλαστικά, με προστατευτικό και επένδυση
13H5	πλαστικό φιλμ
13L1	ύφασμα χωρίς προστατευτικό ή επένδυση
13L2	ύφασμα, με προστατευτικό
13L3	ύφασμα με επένδυση
13L4	ύφασμα, με προστατευτικό και επένδυση
13M1	χαρτί, πολλαπλών τοιχωμάτων
13M2	χαρτί, πολλαπλών τοιχωμάτων, ανθεκτικό στο νερό

Τα εύκαμπτα IBCs προορίζονται μόνο για τη μεταφορά στερεών.

6.5.5.2.2 Τα σώματα θα πρέπει να είναι κατασκευασμένα από κατάλληλα υλικά. Η αντοχή του υλικού και η κατασκευή του εύκαμπτου IBC θα πρέπει να είναι κατάλληλη για τη χωρητικότητα του την προοριζόμενη χρήση του.

6.5.5.2.3 Όλα τα υλικά που χρησιμοποιούνται στην κατασκευή των εύκαμπτων IBCs των τύπων 13M1 και 13M2 θα πρέπει, μετά από πλήρη εμβάπτιση σε νερό για όχι λιγότερο από 24 ώρες, να διατηρεί τουλάχιστον το 85% της αντοχής εφελκυσμού όπως μετράται αρχικά πάνω στο υλικό που εξισορροπείται σε 67 % σχετική υγρασία ή λιγότερο.

6.5.5.2.4 Οι ραφές θα πρέπει να σχηματίζονται με ράμματα, θερμικό σφράγισμα, κόλλημα ή οποιαδήποτε ισοδύναμη μέθοδο. Όλα τα άκρα των ραφών θα πρέπει να ασφαλίζονται.

6.5.5.2.5 Τα εύκαμπτα IBCs θα πρέπει να παρέχουν επαρκή αντίσταση στη γήρανση και αποικοδόμηση προκαλούμενη από την υπεριώδη ακτινοβολία, τις κλιματικές συνθήκες ή την περιεχόμενη ουσία και με αυτόν τον τρόπο να παραμένουν κατάλληλα για την προοριζόμενη χρήση.

6.5.5.2.6 Για πλαστικά εύκαμπτα IBCs, όπου προστασία έναντι υπεριώδους ακτινοβολίας απαιτείται, αυτή θα πρέπει να παρέχεται με την προσθήκη αιθάλης ή άλλων κατάλληλων πιγμέντων ή αναστολέων. Αυτά τα πρόσθετα θα πρέπει να είναι συμβατά με το περιεχόμενο και να παραμένουν αποτελεσματικά καθ' όλη τη ζωή του σώματος. Όπου χρησιμοποιούνται αιθάλη, πιγμέντα ή αναστολείς πέραν εκείνων που χρησιμοποιούνται στην κατασκευή του ελεγμένου τύπου σχεδιασμού, ο επανέλεγχος μπορεί να παραλείπεται εάν αλλαγές στην περιεκτικότητα σε αιθάλη, σε χρωστική ή σε αναστολέα δεν επηρεάζουν δυσμενώς τις φυσικές ιδιότητες του υλικού κατασκευής.

6.5.5.2.7 Τα πρόσθετα μπορούν να ενσωματώνονται μέσα στο υλικό του σώματος για τη βελτίωση της αντίστασης στη γήρανση ή για την εξυπηρέτηση άλλων σκοπών, υπό την προϋπόθεση ότι αυτά δεν επηρεάζουν δυσμενώς τις φυσικές ή χημικές ιδιότητες του υλικού.

6.5.5.2.8 Υλικό που ανακτάται από χρησιμοποιημένα δοχεία δεν θα πρέπει να χρησιμοποιείται στην κατασκευή των σωμάτων του IBC. Υπολείμματα παραγωγής ή απορρίμματα από την ίδια διαδικασία κατασκευής μπορούν, πάντως, να χρησιμοποιούνται. Συστατικά μέρη τέτοια όπως εξαρτήματα και βάσεις παλετών μπορούν επίσης να χρησιμοποιούνται, υπό την προϋπόθεση ότι τέτοια συστατικά δεν έχουν φθαρεί με οποιονδήποτε τρόπο σε προηγούμενη χρήση.

6.5.5.2.9 Όταν γεμιστούν, ο λόγος ύψους προς πλάτος θα πρέπει να μην είναι μεγαλύτερος από 2:1.

6.5.5.2.10 Η επένδυση θα πρέπει να είναι κατασκευασμένη από κατάλληλο υλικό. Η αντοχή του υλικού που χρησιμοποιείται και η κατασκευή της επένδυσης θα πρέπει να είναι κατάλληλες για τη χωρητικότητα του IBC και την προοριζόμενη χρήση. Οι συνδέσεις και τα πώματα θα πρέπει να είναι αδιαπέραστα και ικανά να αντέχουν πιέσεις και κρούσεις υποκείμενες να συμβούν υπό κανονικές συνθήκες διακίνησης και μεταφοράς.

6.5.5.3 Ειδικές απαιτήσεις για άκαμπτα πλαστικά IBCs

6.5.5.3.1 Αυτές οι απαιτήσεις ισχύουν για άκαμπτα πλαστικά IBCs για τη μεταφορά στερεών ή υγρών. Τα άκαμπτα πλαστικά IBCs είναι των ακόλουθων τύπων:

11H1	εξοπλισμένα με δομικό εξοπλισμό σχεδιασμένο να αντέχει όλο το φορτίο όταν τα IBCs είναι στοιβαγμένα, για στερεά, που φορτώνονται ή ξεφορτώνονται με τη βαρύτητα
11H2	που στέκονται ελεύθερα, για στερεά, που φορτώνονται ή ξεφορτώνονται με τη βαρύτητα
21H1	εξοπλισμένα με δομικό εξοπλισμό σχεδιασμένο να αντέχει όλο το φορτίο όταν τα IBCs είναι στοιβαγμένα, για στερεά, που φορτώνονται ή ξεφορτώνονται υπό πίεση
21H2	που στέκονται ελεύθερα, για στερεά, που φορτώνονται ή ξεφορτώνονται υπό πίεση
31H1	εξοπλισμένα με δομικό εξοπλισμό σχεδιασμένο να αντέχει όλο το φορτίο όταν τα IBCs είναι στοιβαγμένα, για υγρά
31H2	που στέκονται ελεύθερα, για υγρά.

6.5.5.3.2 Το σώμα θα πρέπει να είναι κατασκευασμένο από κατάλληλο πλαστικό υλικό γνωστών προδιαγραφών και να είναι επαρκούς αντοχής σε σχέση με τη χωρητικότητα του και την προοριζόμενη χρήση. Το υλικό θα πρέπει να είναι επαρκώς ανθεκτικό στη γήρανση και στην αποικοδόμηση που προκαλείται από την

περιεχόμενη ουσία ή, όπου είναι σχετικό, από την υπεριώδη ακτινοβολία. Οι επιδόσεις σε χαμηλές θερμοκρασίες θα λαμβάνονται υπόψη όπου αρμόζει. Οποιαδήποτε διείσδυση της περιεχόμενης ουσίας δεν θα πρέπει να συνιστά κίνδυνο υπό κανονικές συνθήκες μεταφοράς.

6.5.5.3.3 Όπου προστασία έναντι υπεριώδους ακτινοβολίας απαιτείται, αυτή θα πρέπει να παρέχεται με την προσθήκη αιθάλης ή άλλων κατάλληλων χρωστικών ή αναστολέων. Αυτά τα πρόσθετα θα πρέπει να είναι συμβατά με το περιεχόμενο και να παραμένουν αποτελεσματικά καθ' όλη τη ζωή του σώματος. Όπου χρησιμοποιούνται αιθάλη, χρωστικά ή αναστολείς, πέραν εκείνων που χρησιμοποιούνται στην κατασκευή του ελεγμένου σχεδιασμού τύπου, ο επανέλεγχος μπορεί να παραλείπεται εάν αλλαγές στην περιεκτικότητα σε αιθάλη, χρωστική ή αναστολέα δεν επηρεάζουν δυσμενώς τις φυσικές ιδιότητες του υλικού κατασκευής.

6.5.5.3.4 Τα πρόσθετα μπορούν να ενσωματώνονται στο υλικό του σώματος για βελτίωση της αντίστασης στη γήρανση ή την εξυπηρέτηση άλλων σκοπών, υπό την προϋπόθεση ότι αυτά δεν επηρεάζουν δυσμενώς τις φυσικές ή χημικές ιδιότητες του υλικού.

6.5.5.3.5 Χρησιμοποιημένο υλικό πέραν από υπολείμματα της παραγωγής ή απορρίμματα από την ίδια διαδικασία κατασκευής δεν μπορεί να χρησιμοποιείται στην κατασκευή των άκαμπτων πλαστικών IBC.

6.5.5.4 Ειδικές απαιτήσεις για σύνθετα IBCs με πλαστικά εσωτερικά δοχεία

6.5.5.4.1 Αυτές οι απαιτήσεις ισχύουν για σύνθετα IBCs για τη μεταφορά στερεών και υγρών των ακόλουθων τύπων:

11HZ1 Σύνθετα IBCs με άκαμπτο πλαστικό εσωτερικό δοχείο, για στερεά, που φορτώνονται ή ξεφορτώνονται με τη βαρύτητα
11HZ2 Σύνθετα IBCs με εύκαμπτο πλαστικό εσωτερικό δοχείο, για στερεά, που φορτώνονται ή ξεφορτώνονται με τη βαρύτητα
21HZ1 Σύνθετα IBCs με άκαμπτο πλαστικό εσωτερικό δοχείο, για στερεά, που φορτώνονται ή ξεφορτώνονται υπό πίεση
21HZ2 Σύνθετα IBCs με εύκαμπτο πλαστικό εσωτερικό δοχείο, για στερεά, που φορτώνονται ή ξεφορτώνονται υπό πίεση
31HZ1 Σύνθετα IBCs με άκαμπτο πλαστικό εσωτερικό δοχείο, για υγρά
31HZ2 Σύνθετα IBCs με εύκαμπτο πλαστικό εσωτερικό δοχείο, για υγρά.

Αυτός ο κωδικός θα συμπληρώνεται με την αντικατάσταση του γράμματος Z με ένα κεφαλαίο γράμμα σύμφωνα με την 6.5.1.4.1 (b) για να υποδεικνύει τη φύση του υλικού που χρησιμοποιείται για το εξωτερικό περίβλημα.

6.5.5.4.2 Το εσωτερικό δοχείο δεν προορίζεται να εκτελεί λειτουργία συγκράτησης χωρίς το εξωτερικό περίβλημά του. Ένα "άκαμπτο" εσωτερικό δοχείο είναι ένα δοχείο που διατηρεί τη γενική του μορφή όταν είναι κενό χωρίς κλεισίματα και χωρίς το εξωτερικό περίβλημα. Κάθε εσωτερικό δοχείο που δεν είναι "άκαμπτο" θεωρείται "εύκαμπτο".

6.5.5.4.3 Το εξωτερικό περίβλημα κανονικά συνίσταται από άκαμπτο υλικό μορφοποιημένο έτσι ώστε να προστατεύει το εσωτερικό δοχείο από φυσική φθορά κατά τη διάρκεια της διακίνησης και της μεταφοράς αλλά δεν προορίζεται να εκτελεί τη λειτουργία συγκράτησης. Περιλαμβάνει την παλέτα βάσης όπου είναι κατάλληλο.

6.5.5.4.4 Ένα σύνθετο IBC με πλήρως περιβάλλον εξωτερικό περίβλημα θα πρέπει να είναι έτσι σχεδιασμένο ώστε η ακεραιότητα του εσωτερικού δοχείου να μπορεί άμεσα να εκτιμάται από τους ελέγχους στεγανότητας και τους υδραυλικούς ελέγχους.

6.5.5.4.5 IBCs του τύπου 31HZ2 θα περιορίζονται σε χωρητικότητα όχι μεγαλύτερη από 1 250 λίτρα.

6.5.5.4.6 Το εσωτερικό δοχείο θα πρέπει να είναι κατασκευασμένο από κατάλληλο πλαστικό υλικό γνωστών προδιαγραφών και να είναι επαρκούς αντοχής σε σχέση με τη χωρητικότητα του και την προοριζόμενη χρήση. Το υλικό θα πρέπει να είναι επαρκώς ανθεκτικό στη γήρανση και στην αποικοδόμηση που προκαλείται από την περιεχόμενη ουσία ή, όπου είναι σχετικό, από την υπεριώδη ακτινοβολία. Οι επιδόσεις σε χαμηλές θερμοκρασίες θα λαμβάνονται υπόψη όπου αρμόζει. Οποιαδήποτε διείσδυση της περιεχόμενης ουσίας δεν θα πρέπει να συνιστά κίνδυνο υπό κανονικές συνθήκες μεταφοράς.

6.5.5.4.7 Όπου προστασία έναντι υπεριώδους ακτινοβολίας απαιτείται, αυτή θα πρέπει να παρέχεται με την προσθήκη αιθάλης ή άλλων κατάλληλων χρωστικών ή αναστολέων. Αυτά τα πρόσθετα θα πρέπει να είναι συμβατά με το περιεχόμενο και να παραμένουν αποτελεσματικά καθ' όλη τη ζωή του σώματος. Όπου χρησιμοποιούνται αιθάλη, χρωστικά ή αναστολείς, πέραν εκείνων που χρησιμοποιούνται στην κατασκευή του ελεγμένου σχεδιασμού τύπου, ο επανέλεγχος μπορεί να παραλείπεται εάν αλλαγές στην περιεκτικότητα σε αιθάλη, χρωστική ή αναστολέα δεν επηρεάζουν δυσμενώς τις φυσικές ιδιότητες του υλικού κατασκευής.

6.5.5.4.8 Τα πρόσθετα μπορούν να ενσωματώνονται στο υλικό του εσωτερικού δοχείου για βελτίωση της αντίστασης στη γήρανση ή την εξυπηρέτηση άλλων σκοπών, υπό την προϋπόθεση ότι αυτά δεν επηρεάζουν δυσμενώς τις φυσικές ή χημικές ιδιότητες του υλικού.

6.5.5.4.9 Χρησιμοποιημένο υλικό πέραν από υπολείμματα της παραγωγής ή απορρίμματα από την ίδια διαδικασία κατασκευής δεν μπορεί να χρησιμοποιείται στην κατασκευή των εσωτερικών δοχείων.

6.5.5.4.10 Το εσωτερικό δοχείο του IBC τύπου 31HZ2 θα αποτελείται από τουλάχιστον τρία φύλλα φιλμ.

6.5.5.4.11 Η αντοχή του υλικού και η κατασκευή του εξωτερικού περιβλήματος θα είναι κατάλληλες για τη χωρητικότητα του σύνθετου IBC και την προοριζόμενη χρήση του.

6.5.5.4.12 Το εξωτερικό περίβλημα θα πρέπει να είναι ελεύθερο από οποιαδήποτε προεξοχή που θα μπορούσε να βλάψει το εσωτερικό δοχείο.

6.5.5.4.13 Μεταλλικά εξωτερικά περιβλήματα θα πρέπει να είναι κατασκευασμένα από ένα κατάλληλο υλικό επαρκούς πάχους.

6.5.5.4.14 Εξωτερικά περιβλήματα από φυσικό ξύλο θα πρέπει να είναι από καλά ωριμασμένο ξύλο, εμπορικά ξηρό και ελεύθερο από ελαττώματα που θα μείωναν ουσιαστικά την αντοχή οποιουδήποτε μέρους του περιβλήματος. Οι κορυφές και οι πυθμένες μπορούν να είναι κατασκευασμένοι από αδιάβροχο ανασυσταμένο ξύλο τέτοιο όπως σκληρό ξύλο, νοβοπάν ή άλλο κατάλληλο τύπο.

6.5.5.4.15 Εξωτερικά περιβλήματα από κόντρα πλακέ θα πρέπει να είναι κατασκευασμένα από καλά ωριμασμένο περιστροφικά κομμένο, τεμαχισμένο ή πριονισμένο καπλαμά, εμπορικά ξηρό και ελεύθερο από ελαττώματα που θα μείωναν ουσιαστικά την αντοχή του περιβλήματος. Όλα τα διπλανά φύλλα θα πρέπει να είναι κολλημένα με αδιάβροχη κόλλα. Άλλα κατάλληλα υλικά μπορούν να χρησιμοποιούνται

με κόντρα πλακέ για την κατασκευή περιβλημάτων. Τα περιβλήματα θα πρέπει να είναι σταθερά καρφωμένα ή ασφαλισμένα στις γωνίες ή τα άκρα ή να είναι μονταρισμένα με εξίσου κατάλληλες συσκευές.

6.5.5.4.16 Τα τοιχώματα των εξωτερικών περιβλημάτων από ανασυσταμένο ξύλο θα πρέπει να είναι κατασκευασμένα από αδιάβροχο ανασυσταμένο ξύλο τέτοιο όπως σκληρό ξύλο, νοβοπάν ή άλλον κατάλληλο τύπο. Άλλα μέρη των περιβλημάτων μπορούν να είναι κατασκευασμένα από άλλο κατάλληλο υλικό.

6.5.5.4.17 Για εξωτερικά περιβλήματα από ινοσανίδες, γερό και καλής ποιότητας στερεό ή διπλής όψης ζαρωμένο ινοσανίδες (μονών ή πολλαπλών τοιχωμάτων) θα πρέπει να χρησιμοποιείται κατάλληλο για τη χωρητικότητα του περιβλήματος και της προοριζόμενης χρήσης του. Η αντίσταση στο νερό της εξωτερικής επιφάνειας θα πρέπει να είναι τέτοια ώστε η αύξηση στο βάρος, όπως προσδιορίζεται σε έναν έλεγχο που διεξάγεται για 30 λεπτά με τη μέθοδο Cobb για τον προσδιορισμό της απορρόφησης του νερού, να μην είναι μεγαλύτερη από 155 g/m2 _ βλέπε Διεθνές Πρότυπο ISO 535:1991. Θα πρέπει να έχει κατάλληλη ποιότητα λυγίσματος. Τα ινοσανίδες θα πρέπει να είναι κομμένο, ζαρωμένο χωρίς χαραγές και σχισμένο έτσι ώστε να επιτρέπει το μοντάρισμα χωρίς ρωγμή, επιφανειακά σπασίματα ή αδικαιολόγητο λύγισμα. Η ράβδωση των αυλακωτών ινοσανίδων θα πρέπει να είναι σταθερά κολλημένη στις επιφάνειες.

6.5.5.4.18 Τα άκρα των περιβλημάτων από ινοσανίδες μπορούν να έχουν ξύλινο πλαίσιο ή να είναι πλήρως από ξύλο. Ενισχύσεις από ξύλινες σανίδες μπορούν να χρησιμοποιούνται.

6.5.5.4.19 Οι κατασκευαστικές συνδέσεις στα εξωτερικά περιβλήματα από ινοσανίδες θα πρέπει να είναι στερεωμένες με ταινία, περιτυλιγμένες και κολλημένες, ή περιτυλιγμένες και ραμμένες με μεταλλικούς συνδετήρες. Οι περιτυλιγμένες συνδέσεις θα πρέπει να έχουν ένα κατάλληλο κάλυμμα. Όπου το κλείσιμο επιτυγχάνεται με κόλλημα ή περιτύλιγμα με ταινία, μία αδιάβροχη κόλλα θα πρέπει να χρησιμοποιείται.

6.5.5.4.20 Όπου το εξωτερικό περίβλημα είναι από πλαστικό υλικό, οι σχετικές διατάξεις των 6.5.5.4.6 έως 6.5.5.4.9 ισχύουν, υπό την προϋπόθεση ότι, σ' αυτή την περίπτωση, οι απαιτήσεις που ισχύουν για το εσωτερικό δοχείο ισχύουν για το εξωτερικό περίβλημα των σύνθετων IBCs.

6.5.5.4.21 Το εξωτερικό περίβλημα ενός IBC τύπου 31HZ2 θα εσωκλείει το εσωτερικό δοχείο από όλες τις πλευρές.

6.5.5.4.22 Οποιαδήποτε ακέραια βάση παλέτας που σχηματίζει μέρος ενός IBC ή οποιαδήποτε αποσπώμενη παλέτα θα πρέπει να είναι κατάλληλη για μηχανικό χειρισμό του IBC γεμισμένου στο μέγιστο επιτρεπτό μικτό βάρος του.

6.5.5.4.23 Η παλέτα ή ακέραια βάση θα πρέπει να είναι σχεδιασμένη έτσι ώστε να αποφεύγεται οποιαδήποτε προεξοχή της βάσης του IBC που θα μπορούσε να είναι υποκείμενη στην πρόκληση φθοράς στη διακίνηση.

6.5.5.4.24 Το εξωτερικό περίβλημα θα πρέπει να ασφαλίζεται σε οποιαδήποτε αποσπώμενη παλέτα ώστε να εξασφαλίζεται σταθερότητα στη διακίνηση και τη μεταφορά. Όπου μία αποσπώμενη παλέτα χρησιμοποιείται, η κορυφαία επιφάνειά της θα πρέπει να είναι ελεύθερη από κοφτερές προεξοχές που θα μπορούσαν να φθείρουν το IBC.

6.5.5.4.25 Ενισχυτικές συσκευές τέτοιες όπως ξύλινα υποστηρίγματα για αύξηση της λειτουργίας του στοιβάγματος μπορούν να χρησιμοποιούνται, αλλά θα πρέπει να είναι εξωτερικές του εσωτερικού δοχείου.

6.5.5.4.26 Όπου τα IBCs προορίζονται για στοίβαγμα, η φέρουσα επιφάνεια θα πρέπει να είναι τέτοια ώστε να κατανέμει το φορτίο με ασφαλή τρόπο. Τέτοια IBCs θα πρέπει να είναι σχεδιασμένα έτσι ώστε το φορτίο να μην στηρίζεται από το εσωτερικό δοχείο.

6.5.5.5 Ειδικές απαιτήσεις για IBCs από ινοσανίδες

6.5.5.5.1 Αυτές οι απαιτήσεις ισχύουν για IBCs από ινοσανίδες για τη μεταφορά στερεών που φορτώνονται και ξεφορτώνονται με τη βαρύτητα. IBC από ινοσανίδες είναι των παρακάτω τύπων: 11G.

6.5.5.5.2 IBC από ινοσανίδες δεν θα πρέπει να έχουν ενσωματωμένη συσκευή ανύψωσης από την κορυφή.

6.5.5.5.3 Το σώμα θα είναι από γερό και καλής ποιότητας στερεό ή διπλής όψης ζαρωμένο ινοσανίδες (μονών ή πολλαπλών τοιχωμάτων), κατάλληλο για τη χωρητικότητα του IBC και της προοριζόμενης χρήσης του. Η αντίσταση στο νερό της εξωτερικής επιφάνειας θα πρέπει να είναι τέτοια ώστε η αύξηση σε βάρος, όπως προσδιορίζεται σ' έναν έλεγχο που διεξάγεται σε μία περίοδο 30 λεπτών με τη μέθοδο Cobb για τον προσδιορισμό της απορρόφησης του νερού, να μην είναι μεγαλύτερη από 155 g/m2 βλέπε το Διεθνές Πρότυπο ISO 535:1991. Το ινοσανίδες θα πρέπει να έχει κατάλληλη ποιότητα λυγίσματος. Θα πρέπει να είναι κομμένο, ζαρωμένο χωρίς χαραγές και σχισμένο έτσι ώστε να επιτρέπει το μοντάρισμα χωρίς ρωγμές, επιφανειακά σπασίματα ή αδικαιολόγητο λύγισμα. Η ράβδωση των αυλακωτών ινοσανίδων θα πρέπει να είναι σταθερά κολλημένη στις επιφάνειες.

6.5.5.5.4 Τα τοιχώματα, συμπεριλαμβανομένης της κορυφής και του πυθμένα, θα πρέπει να έχουν ελάχιστη αντίσταση στη διάτρηση 15 J μετρημένη σύμφωνα με το Διεθνές Πρότυπο ISO 3036 : 1975.

6.5.5.5.5 Οι κατασκευαστικές συνδέσεις στο σώμα των IBCs θα πρέπει να είναι φτιαγμένες με μία κατάλληλη επένδυση και θα πρέπει να είναι τυλιγμένες με ταινία, κολλημένες, ραμμένες με μεταλλικούς συνδετήρες, ή στερεωμένες με άλλο μέσον τουλάχιστον εξίσου αποτελεσματικό. Όπου οι συνδέσεις γίνονται με κόλληση ή τύλιγμα με ταινία, μία αδιάβροχη κόλλα θα πρέπει να χρησιμοποιείται. Οι μεταλλικοί συνδετήρες θα πρέπει να περνάνε πλήρως μέσω όλων των κομματιών προς στερέωση και να μορφοποιούνται ή προστατεύονται έτσι ώστε οποιαδήποτε εσωτερική επένδυση να μην μπορεί να γδέρνεται ή να τρυπιέται από αυτούς.

6.5.5.5.6 Η επένδυση θα πρέπει να είναι κατασκευασμένη από ένα κατάλληλο υλικό. Η αντοχή του υλικού που χρησιμοποιείται και η κατασκευή της επένδυσης θα πρέπει να είναι κατάλληλες για τη χωρητικότητα και την προοριζόμενη χρήση του IBC. Οι συνδέσεις και τα πώματα θα πρέπει να είναι αδιαπέραστες και ικανές να αντέχουν πιέσεις και κρούσεις υποκείμενες να σημειωθούν υπό κανονικές συνθήκες διακίνησης και μεταφοράς.

6.5.5.5.7 Οποιαδήποτε ακέραια βάση παλέτας που σχηματίζει μέρος ενός IBC ή οποιαδήποτε αποσπώμενη παλέτα θα πρέπει να είναι κατάλληλη για μηχανική διακίνηση του IBC γεμισμένου στο μέγιστο επιτρεπτό βάρος του.

6.5.5.5.8 Η παλέτα ή ακέραια βάση θα πρέπει να είναι σχεδιασμένη έτσι ώστε να αποφεύγεται οποιαδήποτε προεξοχή της βάσης του IBC που θα μπορούσε να είναι υποκείμενη σε φθορά στη διακίνηση.

6.5.5.5.9 Το σώμα θα πρέπει να ασφαλίζεται σε οποιαδήποτε αποσπώμενη παλέτα ώστε να εξασφαλίζεται σταθερότητα στη διακίνηση και τη μεταφορά. Όπου μία αποσπώμενη παλέτα χρησιμοποιείται, η κορυφαία επιφάνειά της θα πρέπει να είναι ελεύθερη από κοφτερές προεξοχές που θα μπορούσαν να βλάψουν το IBC.

6.5.5.5.10 Ενισχυτικές συσκευές τέτοιες όπως ξύλινα υποστηρίγματα για αύξηση της επιτέλεσης του στοιβάγματος μπορούν να χρησιμοποιούνται αλλά θα πρέπει να είναι εξωτερικές της επένδυσης.

6.5.5.5.11 Όπου τα IBCs προορίζονται για στοίβαγμα, η φέρουσα επιφάνεια θα πρέπει να είναι τέτοια ώστε να κατανέμει το φορτίο με ασφαλή τρόπο.

6.5.5.6 Ειδικές απαιτήσεις για ξύλινα IBCs

6.5.5.6.1 Αυτές οι απαιτήσεις ισχύουν για ξύλινα IBCs για τη μεταφορά στερεών που φορτώνονται και ξεφορτώνονται με τη βαρύτητα. Τα ξύλινα IBCs είναι των παρακάτω τύπων:

11C Φυσικό ξύλο με εσωτερική επένδυση
11D Κόντρα πλακέ με εσωτερική επένδυση
11F Ανασυσταμένο ξύλο με εσωτερική επένδυση.

6.5.5.6.2 Ξύλινα IBCs δεν θα πρέπει να έχουν ενσωματωμένες κορυφαίες συσκευές ανύψωσης.

6.5.5.6.3 Η αντοχή των υλικών που χρησιμοποιούνται και η μέθοδος κατασκευής του σώματος θα πρέπει να είναι κατάλληλες για τη χωρητικότητα και την προοριζόμενη χρήση του IBC.

6.5.5.6.4 Το φυσικό ξύλο θα πρέπει να είναι καλά ωριμασμένο, εμπορικά ξηρό και ελεύθερο από ελαττώματα που θα μείωναν ουσιαστικά την αντοχή οποιουδήποτε μέρους του IBC. Κάθε μέρος του IBC θα πρέπει να συνίσταται από ένα κομμάτι ή να είναι ισοδύναμο με αυτό. Μέρη θεωρούνται ισοδύναμα με ένα κομμάτι όταν μία κατάλληλη μέθοδος κολλημένου μονταρίσματος (όπως για παράδειγμα σύνδεση Lindermann, σύνδεση γλώσσας και αυλακιού, σύνδεση ship lap ή rabbet), σύνδεση λαβής με τουλάχιστον δύο ζαρωμένα μεταλλικά στερεώματα σε κάθε σύνδεση, ή άλλες μέθοδοι τουλάχιστον εξίσου αποτελεσματικές, χρησιμοποιούνται.

6.5.5.6.5 Εάν τα σώματα είναι από κόντρα πλακέ, αυτό θα πρέπει να είναι τουλάχιστον 3-φυλλο. Θα πρέπει να είναι κατασκευασμένο από καλά ωριμασμένο περιστροφικά κομμένο, τεμαχισμένο ή πριονισμένο καπλαμά, εμπορικά ξηρό και ελεύθερο από ελαττώματα που θα μείωναν ουσιαστικά την αντοχή του σώματος. Όλα τα διπλανά φύλλα θα πρέπει να είναι κολλημένα με αδιάβροχη κόλλα. Άλλα κατάλληλα υλικά μπορούν να χρησιμοποιούνται με κόντρα πλακέ για την κατασκευή του σώματος.

6.5.5.6.6 Σώματα από ανασυσταμένο ξύλο θα πρέπει να είναι κατασκευασμένα από αδιάβροχο ανασυσταμένο ξύλο τέτοιο όπως σκληρό ξύλο, νοβοπάν ή άλλο κατάλληλο τύπο.

6.5.5.6.7 Τα IBCs θα πρέπει να είναι σταθερά καρφωμένα ή ασφαλισμένα στις γωνίες ή τα άκρα ή να είναι μονταρισμένα με εξίσου κατάλληλες συσκευές.

6.5.5.6.8 Η επένδυση θα πρέπει να είναι κατασκευασμένη από ένα κατάλληλο υλικό. Η αντοχή του υλικού που χρησιμοποιείται και η κατασκευή της επένδυσης θα πρέπει να είναι κατάλληλες για τη χωρητικότητα και την προοριζόμενη χρήση του IBC. Οι συνδέσεις και τα πώματα θα πρέπει να είναι αδιαπέραστες και ικανές να αντέχουν πιέσεις και κρούσεις υποκείμενες να συμβούν υπό κανονικές συνθήκες διακίνησης και μεταφοράς.

6.5.5.6.9 Οποιαδήποτε ακέραια βάση παλέτας που σχηματίζει μέρος ενός IBC ή οποιαδήποτε αποσπώμενη παλέτα θα πρέπει να είναι κατάλληλη για μηχανική διακίνηση του IBC γεμισμένου στο μέγιστο επιτρεπτό μικτό βάρος του.

6.5.5.6.10 Η παλέτα ή ακέραια βάση θα πρέπει να είναι σχεδιασμένη έτσι ώστε να αποφεύγεται οποιαδήποτε προεξοχή της βάσης του IBC που θα μπορούσε να είναι υποκείμενη σε φθορά στη διακίνηση.

6.5.5.6.11 Το σώμα θα πρέπει να ασφαλίζεται σε οποιαδήποτε αποσπώμενη παλέτα ώστε να εξασφαλίζεται η σταθερότητα στη διακίνηση και τη μεταφορά. Η κορυφαία επιφάνεια της αποσπώμενης παλέτας θα πρέπει να είναι ελεύθερη από κοφτερές προεξοχές που θα μπορούσαν να βλάψουν το IBC.

6.5.5.6.12 Ενισχυτικές συσκευές τέτοιες όπως ξύλινα υποστηρίγματα για αύξηση της λειτουργίας του στοιβάγματος μπορούν να χρησιμοποιούνται αλλά θα πρέπει να είναι εξωτερικές της επένδυσης.

6.5.5.6.13 Όπου τα IBCs προορίζονται για στοίβαγμα, η φέρουσα επιφάνεια θα πρέπει να είναι τέτοια ώστε να κατανέμει το φορτίο με ασφαλή τρόπο.

6.5.6 Απαιτήσεις δοκιμών για IBCs

6.5.6.1 Διενέργεια και συχνότητα δοκιμών

6.5.6.1.1 Κάθε σχεδιασμός τύπου IBC θα παιρνάει επιτυχώς τους ελέγχους που περιγράφονται στο παρον Κεφάλαιο προτού χρησιμοποιηθεί και εγκριθή από την αρμόδια αρχή επιτρέποντας τη διανομή του σήματος. Ένας τύπος σχεδιασμού IBC ορίζεται από το σχεδιασμό, το μέγεθος, το υλικό και το πάχος, τον τρόπο κατασκευής και το μέσο πλήρωσης και ξεφορτώματος αλλά μπορεί να περιλαμβάνει διάφορες επιφανειακές επεξεργασίες. Επίσης περιλαμβάνει IBCs που διαφέρουν από τον τύπο σχεδιασμού μόνον στις μικρότερες εξωτερικές διαστάσεις τους.

6.5.6.1.2 Δοκιμές θα πρέπει να διεξάγονται σε IBCs προετοιμασμένα για αποστολή. Τα IBCs θα πρέπει να είναι γεμισμένα όπως υποδεικνύεται στις διάφορες παραγράφους. Οι ουσίες προς μεταφορά στα IBCs μπορούν να αντικαθίστανται από άλλες ουσίες, με εξαίρεση όπου αυτό θα καθιστούσε τα αποτελέσματα των ελέγχων μη ισχύοντα. Για στερεά, εάν μία άλλη ουσία χρησιμοποιείται, θα πρέπει να έχει τα ίδια φυσικά χαρακτηριστικά (βάρος, μέγεθος κόκκου κλπ.) όπως η ουσία προς μεταφορά. Επιτρέπεται η χρήση πρόσθετων, τέτοιων όπως σάκοι από μολυβένια σκάγια, για να επιτυγχάνεται το απαραίτητο συνολικό βάρος κόλου, υπό την προϋπόθεση ότι τοποθετούνται έτσι ώστε τα αποτελέσματα της δοκιμής δεν επηρεάζονται.

6.5.6.2 Δοκιμές σχεδιασμού τύπου

6.5.6.2.1 Ένα IBC κάθε σχεδιασμού τύπου, μέγεθος, πάχος τοιχώματος και τρόπος κατασκευής θα υπόκεινται στις δοκιμές με τη σειρά που φαίνεται στην 6.5.6.3.7 και όπως ορίζονται στις 6.5.6.5 έως 6.5.6.13. Αυτές οι δοκιμές σχεδιασμού τύπου θα διενεργούνται όπως απαιτεί η Αρμόδια Αρχή.

6.5.6.2.2 Για να αποδειχθεί ότι υπάρχει επαρκής χημική συμβατότητα με τα περιεχόμενα εμπορεύματα, ή τα πρότυπα υγρά σύμφωνα με τις 6.5.6.3.3 ή 6.5.6.3.5 για άκαμπτα πλαστικά IBCs τύπου 31H2 και για σύνθετα IBCs τύπου 31HH1 και 31HH2, μπορεί να χρησιμοποιηθεί δεύτερο IBC όταν τα IBCs έχουν σχεδιαστεί για στοιβασία. Σε τέτοια περίπτωση αμφότερα τα IBCs υπόκεινται σε προκαταρκτική αποθήκευση.

6.5.6.2.3 Η Αρμόδια Αρχή μπορεί παρ' όλα αυτά να επιτρέπει τον επιλεκτικό έλεγχο των IBCs που διαφέρουν από έναν τύπο ήδη ελεγμένο μόνον σε δευτερεύοντα σημεία, για παράδειγμα, μικρές μειώσεις στις εξωτερικές διαστάσεις.

6.5.6.2.4 Αν χρησιμοποιούνται αποσπώμενες παλέτες στις δοκιμές, η έκθεση ελέγχου που εκδίδεται σύμφωνα με την 6.5.6.14 θα περιλαμβάνει μια τεχνική περιγραφή των παλετών που χρησιμοποιήθηκαν.

6.5.6.3 Προετοιμασία των IBCs για τον έλεγχο

6.5.6.3.1 Χάρτινα IBCs, IBCs από ινοσανίδες και σύνθετα IBCs με εξωτερικά περιβλήματα από ινοσανίδες θα πρέπει να εξισορροπούνται για τουλάχιστον 24 ώρες σε μία ατμόσφαιρα που έχει ελεγχόμενη θερμοκρασία και σχετική υγρασία (r.h.). Υπάρχουν τρεις δυνατότητες, μία από τις οποίες θα πρέπει να επιλέγεται. Η προτιμώμενη ατμόσφαιρα είναι 23 ± 2 °C και 50 % ± 2 % r.h. Οι άλλες δύο δυνατότητες είναι 20 ± 2 °C και 65 % ± 2 % r.h., ή 27 ± 2 °C και 65 % ± 2 % r.h.

ΣΗΜΕΙΩΣΗ: Οι μέσες τιμές θα είναι εντός αυτών των ορίων. Βραχυπρόθεσμες διακυμάνσεις και περιορισμοί στις μετρήσεις μπορούν να προκαλέσουν τη διακύμανση των ατομικών μετρήσεων κατά το πολύ ±5 % στη σχετική υγρασία χωρίς αυτό να έχει σημαντική επίδραση πάνω στην επαναληψιμότητα του ελέγχου.

6.5.6.3.2 Πρόσθετα μέτρα θα πρέπει να λαμβάνονται ώστε να εξακριβώνεται ότι το πλαστικό υλικό που χρησιμοποιείται στην κατασκευή άκαμπτων πλαστικών IBC (Τύποι 31H1 και 31H2) και σύνθετων IBCs (Τύποι 31HZ1 και 31HZ2) είναι σύμφωνο με τις απαιτήσεις των 6.5.5.3.2 με 6.5.5.3.4 και 6.5.5.4.6 με 6.5.5.4.9.

6.5.6.3.3 Για να αποδειχθεί ότι υπάρχει αρκετή χημική συμβατότητα με τα περιεχόμενα εμπορεύματα, το δείγμα IBC θα πρέπει να υπόκειται σε μία προκαταρκτική αποθήκευση για έξι μήνες, κατά τη διάρκεια των οποίων τα δείγματα παραμένουν γεμισμένα με τις ουσίες που προορίζονται να περιέχουν ή με ουσίες που είναι γνωστό ότι έχουν τουλάχιστον ίδιας σοβαρότητας επίδραση σπασίματος λόγω καταπόνησης, εξασθένισης ή μοριακής αποικοδόμησης πάνω στα συγκεκριμένα πλαστικά υλικά και μετά από τις οποίες τα δείγματα θα πρέπει να υπόκεινται στις ισχύουσες δοκιμές που αναφέρονται στον Πίνακα της 6.5.6.3.7.

6.5.6.3.4 Όπου η συμπεριφορά του πλαστικού υλικού έχει αποδειχθεί με άλλα μέσα, η παραπάνω δοκιμή συμβατότητας μπορεί να παραλείπεται. Τέτοιες διαδικασίες θα πρέπει να είναι τουλάχιστον ισοδύναμες με την παραπάνω δοκιμή συμβατότητας και να είναι αναγνωρισμένες από την Αρμόδια Αρχή.

6.5.6.3.5 Για άκαμπτα πλαστικά IBCs από πολυαιθυλένιο (τύποι 31H1 και 31H2) σύμφωνα με την 6.5.5.3 και σύνθετα IBCs (τύποι 31HZ1 και 31HZ2) σύμφωνα με την 6.5.5.4, η χημική συμβατότητα με τα υγρά πλήρωσης που εξομοιώνονται σύμφωνα με την 4.1.1.19 μπορεί να επιβεβαιώνεται ως ακολούθως με πρότυπα υγρά (βλέπε 6.1.6).

Τα πρότυπα υγρά είναι αντιπροσωπευτικά των διεργασιών φθοράς του πολυαιθυλενίου υψηλού ή μέσου μοριακού βάρους, καθώς προκαλούν μαλάκωμα μέσω φουσκώματος, ρηγμάτωση υπό καταπόνηση, μοριακή αποικοδόμηση και συνδυασμούς τους.

Η επαρκής χημική συμβατότητα των IBCs μπορεί να επιβεβαιώνεται με αποθήκευση των απαιτούμενων δειγμάτων δοκιμής επί τρεις εβδομάδες στους 40 °C με το κατάλληλο πρότυπο υγρό (ή υγρά)· στην περίπτωση που το πρότυπο υγρό είναι νερό, δεν απαιτείται αποθήκευση σύμφωνα με την παρούσα διαδικασία. Μετά από αυτήν την αποθήκευση, τα δείγματα ελέγχου υποβάλλονται στις δοκιμές που ορίζονται στις 6.5.5.4 έως 6.5.5.9.

Η δοκιμή συμβατότητας για το υδροϋπεροξείδιο του τριτοταγούς βουτυλίου με περισσότερο από 40% περιεκτικότητα σε υπεροξείδιο και υπεροξοξικά οξέα της κλάσης 5.2, δεν εκτελείται χρησιμοποιώντας πρότυπα υγρά. Για αυτές τις ουσίες, απόδειξη επαρκούς χημικής συμβατότητας των δειγμάτων δοκιμής παρέχεται κατά τη διάρκεια μιας αποθηκευτικής περιόδου έξι μηνών σε θερμοκρασία περιβάλλοντος με τις ουσίες που προορίζονται να μεταφέρουν.

Τα αποτελέσματα της διαδικασίας που προβλέπονται στην παρούσα για IBC πολυαιθυλενίου υψηλής πυκνότητας και υψηλού μοριακού βάρους, μπορούν να εγκριθούν για ισοδύναμο τύπο σχεδιασμού, του οποίου η εσωτερική επιφάνεια έχει φθοριωθεί.

6.5.6.3.6 Για σχεδιασμούς τύπου IBC από πολυαιθυλένιο, όπως καθορίζεται στην 6.5.6.3.5, οι οποίοι έχουν περάσει τον έλεγχο της 6.5.6.3.5, η χημική συμβατότητα με πληρωτικές ουσίες μπορεί επίσης να επαληθευτεί με εργαστηριακές δοκιμές[60] που να αποδεικνύουν ότι οι επιπτώσεις αυτών των πληρωτικών ουσιών στα δείγματα των δοκιμών είναι μικρότερες από εκείνες των κατάλληλων πρότυπων υγρών λαμβανομένων υπόψη των σχετικών διεργασιών φθοράς. Ισχύουν οι ίδιοι όροι όπως εκείνοι που καθορίζονται στην 4.1.1.19.2 παραπάνω όσον αφορά τη σχετική πυκνότητα και την τάση ατμών.

6.5.6.3.7 Απαιτούμενες δοκιμές σχεδιασμού τύπου και σειρά

Τύπος IBC	**Δόνηση**[f]	**Ανύψωση πυθμένα**	**Ανύψωση κορυφής**[a]	**Στοίβαγμα**[b]	**Στεγανότητα**	**Υδραυλική πίεση**	**Πτώση**	**Σχίσιμο**	**Αναστροπή**	**Ανόρθωση**[c]
Μεταλλικά: 11A, 11B, 11N,	-	1ο [a]	2ο	3ο	-	-	4ο [e]	-	-	-
21A, 21B, 21N,	-	1ο [a]	2ο	3ο	4ο	5ο	6ο [e]	-	-	-
31A, 31B, 31N	1ο	2ο [a]	3ο	4ο	5ο	6ο	7ο [e]	-	-	-
Εύκαμπτα [d]	-	-	x [c]	x	-	-	x	x	x	x
Άκαμπτα	-	1ο [a]	2ο	3ο	-	-	4ο	-	-	-

60 Εργαστηριακές δοκιμές για την απόδειξη χημικής συμβατότητας του πολυαιθυλένιου συμφωνα με την 6.5.6.3.5, που να πιστοποιούν ότι η επίδραση των πληρούμενων ουσιών (ουσίες, είδη και προπαρασκευαστικά) είναι μικρότερη από αυτή των προτύπων υγρών που ορίζονται στην 6.1.6, βλέπε οδηγίες στο ανεπίσημο τυπωμένο μέρος της παρούσας Οδηγίας δημοσιευμένο από τη Γραμματεία του OTIF.

Τύπος IBC	Δόνηση[f]	Ανύψωση πυθμένα	Ανύψωση κορυφής[a]	Στοίβαγμα[b]	Στεγανότητα	Υδραυλική πίεση	Πτώση	Σχίσιμο	Ανατροπή	Ανόρθωση[c]
πλαστικά: 11H1, 11H2,										
21H1, 21H2,	-	1ο[a]	2ο	3ο	4ο	5ο	6ο	-	-	-
31H1, 31H2	1ο	2ο[a]	3ο	4ο[g]	5ο	6ο	7ο	-	-	-
Σύνθετα: 11HZ1, 11HZ2,	-	1ο[a]	2ο	3ο	-	-	4ο[e]	-	-	-
21HZ1, 21HZ2,	-	1ο[a]	2ο	3ο	4ο	5ο	6ο[e]	-	-	-
31HZ1, 31HZ2	1ο	2ο[a]	3ο	4ο[g]	5ο	6ο	7ο[e]	-	-	-
Ινοσανίδες	-	1ο	-	2ο	-	-	3ο	-	-	-
Ξύλινα	-	1ο	-	2ο	-	-	3ο	-	-	-

[a] Για IBCs σχεδιασμένα να διακινούνται με αυτόν τον τρόπο.

[b] Για IBCs σχεδιασμένα να διακινούνται να στοιβάζονται.

[c] Όταν τα IBCs είναι σχεδιασμένα να ανυψώνονται από την κορυφή ή από τα πλάγια.

[d] Η απαιτούμενη δοκιμή υποδεικνυόμενη με x, ένα IBC που έχει περάσει μία δοκιμή μπορεί να χρησιμοποιηθεί για άλλες δοκιμές, με οποιαδήποτε σειρά.

[e] Ένα άλλο IBC του ίδιου σχεδιασμού μπορεί να χρησιμοποιείται για τον έλεγχο πτώσης.

[f] Ένα άλλο IBC του ιδίου σχεδιασμού μπορεί να χρησιμοποιηθεί για το τεστ δόνησης.

[g] Το δεύτερο IBC σύμφωνα με την 6.5.4.2.2 μπορεί να χρησιμοποιηθεί εκτός της σειράς αμέσως μετά την προκαταρκτική αποθήκευση.

6.5.6.4 Δοκιμή ανύψωσης πυθμένα

6.5.6.4.1 Δυνατότητα ισχύος

Για όλα τα ξύλινα IBCs και IBCs από ινοσανίδες, και για όλους τους τύπους IBC εξοπλισμένων με μέσα για ανύψωση από τη βάση, ως δοκιμή σχεδιασμού τύπου.

6.5.6.4.2 Προετοιμασία των IBCs για δοκιμή

Το IBC γεμίζεται έως 1.25 φορές το μέγιστο επιτρεπτό μικτό βάρος του, ενώ το φορτίο κατανέμεται ομοιόμορφα.

6.5.6.4.3 Μέθοδος δοκιμής

Το IBC ανυψώνεται και κατεβαίνει δύο φορές με ανυψωτικό όχημα με τα πηρούνια κεντρικά τοποθετημένα και με απόσταση ίση με τα τρία τέταρτα της διάστασης της πλευράς εισόδου (εκτός εάν τα σημεία εισόδου είναι κανονισμένα). Τα πηρούνια θα πρέπει να διεισδύουν στα τρία τέταρτα της διάστασης εισόδου. Η δοκιμή θα πρέπει να επαναλαμβάνεται από κάθε δυνατή διάσταση εισόδου.

6.5.6.4.4 Κριτήρια για πέρασμα της δοκιμής

Καμία μόνιμη παραμόρφωση που καθιστά το IBC (συμπεριλαμβανομένης της βάσης παλέτας αν υπάρχει) ανασφαλές για μεταφορά και καμία απώλεια περιεχομένου.

6.5.6.5 Δοκιμή ανύψωσης κορυφής

6.5.6.5.1 Δυνατότητα ισχύος

Για όλους τους τύπους IBC που είναι εξοπλισμένοι με μέσα ανύψωσης από την κορυφή και για εύκαμπτα IBCs σχεδιασμένα να ανυψώνονται από την κορυφή ή τα πλάγια, ως δοκιμή σχεδιασμού τύπου.

6.5.6.5.2 Προετοιμασία των IBCs για δοκιμή

Μεταλλικά IBCs, άκαμπτα πλαστικά IBCs και σύνθετα IBCs θα γεμίζονται έως δύο φορές το μέγιστο επιτρεπτό μικτό βάρος τους. Τα εύκαμπτα IBCs θα γεμίζονται με ένα αντιπροσωπευτικό υλικό έως έξι φορές το μέγιστο επιτρεπτό φορτίο τους και το φορτίο θα κατανέμεται ομοιόμορφα.

6.5.6.5.3 Μέθοδοι δοκιμής

Τα μεταλλικά και εύκαμπτα IBCs θα ανυψώνονται με τον τρόπο για τον οποίο είναι σχεδιασμένα μέχρι να ανασηκωθούν τελείως από το δάπεδο και παραμείνουν σ' εκείνη τη θέση για μία περίοδο πέντε λεπτών.
Τα άκαμπτα πλαστικά και σύνθετα IBCs θα ανυψώνονται:

(a) από κάθε ζευγάρι διαγωνίως αντίθετων συσκευών ανύψωσης, έτσι ώστε οι δυνάμεις ανύψωσης να εφαρμόζονται κάθετα, για μία περίοδο πέντε λεπτών και

(b) από κάθε ζευγάρι διαγωνίως αντίθετων συσκευών ανύψωσης, έτσι ώστε οι δυνάμεις ανύψωσης να εφαρμόζονται προς το κέντρο σε 45º γωνία με την κάθετο, για μία περίοδο πέντε λεπτών.

6.5.6.5.4 Άλλες μέθοδοι δοκιμής ανύψωσης κορυφής και προετοιμασίας τουλάχιστον με ισοδύναμη αποτελεσματικότητα μπορούν να χρησιμοποιηθούν για εύκαμπτα IBCs.

6.5.6.5.5 Κριτήρια για πέρασμα της δοκιμής

(a) Μεταλλικά, άκαμπτου πλαστικού και σύνθετα IBCs: Το IBC παραμένει ασφαλές για φυσιολογικές συνθήκες μεταφοράς, δεν υπάρχει εμφανής μόνιμη παραμόρφωση του IBC, συμπεριλαμβανομένης της βάσης παλέτας, αν υπάρχει, και καμία απώλεια περιεχομένου.

(b) Εύκαμπτα IBCs: Καμία φθορά στο IBC ή τη συσκευή ανύψωσής του που να καθιστά το IBC ανασφαλές για μεταφορά ή διακίνηση και καμμία απώλεια περιεχομένου.

6.5.6.6 Δοκιμή στοιβάγματος

6.5.6.6.1 Δυνατότητα ισχύος

Για όλους τους τύπους IBC που είναι σχεδιασμένοι να στοιβάζονται το ένα πάνω στο άλλο, ως δοκιμή σχεδιασμού τύπου.

6.5.6.6.2 Προετοιμασία των IBC για δοκιμή

Το IBC θα γεμίζεται έως το μέγιστο επιτρεπτό μικτό βάρος του. Εάν το ειδικό βάρος του προϊόντος που χρησιμοποιείται για δοκιμή καθιστά το παραπάνω αδύνατο, το IBC θα φορτίζεται έτσι ώστε να δοκιμάζεται στο μέγιστο επιτρεπτό φορτίο του, ενώ το φορτίο κατανέμεται ομοιόμορφα.

6.5.6.6.3 Μέθοδος δοκιμής

(a) Το IBC τοποθετείται στη βάση του σε επίπεδο σκληρό έδαφος και υπόκειται σε ομοιόμορφα κατανεμημένο από επάνω φορτίο ελέγχου (βλέπε 6.5.6.6.4). Για άκαμπτα πλαστικά IBC τύπου 31H2 και σύνθετα IBC τύπου 31HH1 και 31HH2, πραγματοποιείται δοκιμή στοιβασίας με τις αρχικές πληρωτικές ουσίες ή με πρότυπο υγρό (βλέπε 6.1.6) σύμφωνα με την 6.5.6.3.3 ή την 6.5.6.3.5 με χρήση του δεύτερου IBC σύμφωνα με την 6.5.6.2.2 μετά την προκαταρκτική αποθήκευση. Το IBC υπόκειται στο φορτίο δοκιμής για περίοδο τουλάχιστον:

(i) 5 λεπτά, για μεταλλικά IBC,

(ii) 28 μέρες στους 40 ºC, για άκαμπτα πλαστικά IBC των τύπων 11H2, 21H2 και 31H2 και για σύνθετα IBCs με εξωτερικά περιβλήματα από πλαστικό υλικό που φέρουν το φορτίο στοιβασίας (π.χ., τύποι 11HH1, 11HH2, 21HH1, 21HH2, 31HH1 και 31HH2),

(iii) 24 ώρες, για όλους τους άλλους τύπους IBC,

(b) Το φορτίο θα πρέπει να εφαρμόζεται με μία από τις παρακάτω μεθόδους:

(i) Ένα ή περισσότερα IBCs του ίδιου τύπου που φορτώνονται έως το μέγιστο επιτρεπτό μικτό βάρος τους και στην περίπτωση εύκαμπτων IBCs έως το μέγιστο επιτρεπτό φορτίο και στοιβάζονται πάνω στο ελεγχόμενο IBC,

(ii) κατάλληλα βάρη φορτώνονται πάνω σε μία επίπεδη πλάκα ή ένα αντίγραφο της βάσης του IBC, που στοιβάζεται πάνω στο ελεγχόμενο IBC.

6.5.6.6.4 Υπολογισμός του από επάνω εφαρμοζόμενου φορτίου δοκιμής

Το φορτίο προς τοποθέτηση πάνω στο IBC θα πρέπει να είναι τουλάχιστον 1.8 φορές το συνδυασμένο μέγιστο επιτρεπτό μικτό βάρος του αριθμού παρόμοιων IBC που μπορούν να στοιβάζονται στην κορυφή του IBC κατά τη διάρκεια της μεταφοράς.

6.5.6.6.5 Κριτήρια για πέρασμα του δοκιμής

(a) Όλοι οι τύποι IBC εκτός από εύκαμπτα IBCs: Καμία μόνιμη παραμόρφωση που καθιστά το IBC, συμπεριλαμβανομένης της βάσης παλέτας αν υπάρχει, ανασφαλές για μεταφορά και καμία απώλεια περιεχομένου.

(b) Εύκαμπτα IBCs: Καμία φθορά του σώματος που καθιστά το IBC ανασφαλές για μεταφορά και καμία απώλεια περιεχομένου.

6.5.6.7 Δοκιμή στεγανότητας

6.5.6.7.1 Δυνατότητα ισχύος

Για όλους τους τύπους IBC για τη μεταφορά υγρών ή στερεών που φορτώνονται ή ξεφορτώνονται υπό πίεση, ως δοκιμή σχεδιασμού τύπου και περιοδικός έλεγχος.

6.5.6.7.2 Προετοιμασία των IBCs για δοκιμή

Η δοκιμή θα πρέπει να διεξάγεται πριν την τοποθέτηση οποιουδήποτε εξοπλισμού θερμικής μόνωσης. Τα εξαεριζόμενα πώματα είτε αντικαθίστανται από παρόμοια μη εξαεριζόμενα πώματα είτε το εξαεριστικό σφραγίζεται.

6.5.6.7.3 Μέθοδος δοκιμής και πίεση που πρέπει να εφαρμόζεται

Η δοκιμή διεξάγεται για μία περίοδο τουλάχιστον 10 λεπτών με τη χρήση αέρα σε πίεση πιεζομέτρου όχι μικρότερη από 20 kPa (0.2 bar). Η αεροστεγανότητα του IBC προσδιορίζεται με μία κατάλληλη μέθοδο τέτοια όπως ο έλεγχος του διαφορικού της πίεσης αέρα ή με εμβάπτιση του IBC σε νερό ή για μεταλλικά IBCs, με επικάλυψη των ραφών και ενώσεων με διάλυμα σαπουνιού. Στην περίπτωση εμβάπτισης ένας συντελεστής διόρθωσης θα πρέπει να εφαρμόζεται για την υδροστατική πίεση.

6.5.6.7.4 Κριτήριο για πέρασμα της δοκιμής

Καμία διαρροή αέρα.

6.5.6.8 Δοκιμή εσωτερικής (υδραυλικής) πίεσης

6.5.6.8.1 Δυνατότητα ισχύος

Για τους τύπους IBC που χρησιμοποιούνται για υγρά ή για στερεά που φορτώνονται ή ξεφορτώνονται υπό πίεση, ως δοκιμή σχεδιασμού τύπου.

6.5.6.8.2 Προετοιμασία των IBCs για δοκιμή

Η δοκιμή διεξάγεται πριν την τοποθέτηση οποιουδήποτε εξοπλισμού θερμικής μόνωσης. Οι συσκευές εκτόνωσης της πίεσης απομακρύνονται και τα ανοίγματά τους βουλώνονται, ή καθίστανται ανενεργές.

6.5.6.8.3 Μέθοδος δοκιμής

Η δοκιμή διεξάγεται για μία περίοδο τουλάχιστον 10 λεπτών εφαρμόζοντας υδραυλική πίεση όχι μικρότερη από εκείνη που υποδεικνύεται στην 6.5.6.8.4. Τα IBCs δεν θα πρέπει να συγκρατούνται μηχανικά κατά τη διάρκεια της δοκιμής.

6.5.6.8.4 Πιέσεις που πρέπει να εφαρμόζονται

6.5.6.8.4.1 Μεταλλικά IBCs:

(a) Για IBCs των τύπων 21A, 21B και 21N, για στερεά της ομάδας συσκευασίας I, μια πίεση μετρητή 250 kPa (2.5 bar),

(b) Για IBCs των τύπων 21A, 21B, 21N, 31A, 31B και 31N, για ουσίες των ομάδων συσκευασίας II ή III, μια πίεση μετρητή 200 kPa (2 bar),

(c) Επιπλέον, για IBCs των τύπων 31A, 31B και 31N, μια πίεση μετρητή 65kPa (0.65 bar). Αυτή η δοκιμή θα πρέπει να πραγματοποιείται πριν τη δοκιμή των 200 kPa (2 bar).

6.5.6.8.4.2 Άκαμπτα πλαστικά και σύνθετα IBCs:

(a) Για IBCs των τύπων 21H1, 2lH2, 21HZ1 και 21HZ2: 75 kPa (0.75 bar) (μετρητής),

(b) Για IBCs των τύπων 31H1, 31H2, 31HZ1 και 31HZ2: όποια τιμή από τις δύο είναι μεγαλύτερη, η πρώτη όπως προκύπτει από μια από τις παρακάτω μεθόδους:

(i) Η συνολική πίεση πιεζομέτρου που μετράται στο IBC (δηλ. η τάση ατμών της πληρωτικής ουσίας και η μερική πίεση του αέρα ή άλλων αδρανών αερίων, μείον 100 kPa) στους 55°C πολλαπλασιασμένη με έναν συντελεστή ασφάλειας 1.5. Αυτή η συνολική πίεση πιεζομέτρου θα πρέπει να προσδιορίζεται στη βάση ενός μέγιστου βαθμού πλήρωσης σύμφωνα με την 4.1.1.4 και μία θερμοκρασία πλήρωσης 15 °C,

(ii) 1.75 φορές την τάση ατμών στους 50 °C της ουσίας προς μεταφορά μείον 100 kPa, αλλά με ελάχιστη πίεση ελέγχου 100 kPa,

(iii) 1.5 φορές την τάση ατμών στους 55°C της ουσίας προς μεταφορά μείον 100 kPa, αλλά με ελάχιστη πίεση ελέγχου 100 kPa,

και η δεύτερη όπως προκύπτει από την ακόλουθη μέθοδο:

(iv) δύο φορές τη στατική πίεση της ουσίας προς μεταφορά, με ελάχιστη τιμή δύο φορές τη στατική πίεση του νερού,

6.5.6.8.5 Κριτήρια για πέρασμα της(των) δοκιμής(ών):

(a) Για IBCs των τύπων 21A, 21B, 21N, 31A, 31B και 31N, όταν υπόκεινται στην πίεση ελέγχου που προκαθορίζεται στην 6.5.6.8.4.1 (a) ή (b): καμία διαρροή,

(b) Για IBCs των τύπων 31A, 31B και 31N, όταν υπόκεινται στην πίεση δοκιμής που προκαθορίζεται στην 6.5.6.8.4.1 (c): ούτε μόνιμη παραμόρφωση που θα καθιστούσε το IBC ανασφαλές για μεταφορά, ούτε διαρροή,

(c) Για άκαμπτα πλαστικά και σύνθετα IBCs: Ούτε μόνιμη παραμόρφωση που θα καθιστούσε το IBC ανασφαλές για μεταφορά, ούτε απώλεια περιεχομένου.

6.5.6.9 Δοκιμή πτώσης

6.5.6.9.1 Δυνατότητα ισχύος

Για όλους τους τύπους IBC, ως δοκιμή σχεδιασμού τύπου.

6.5.6.9.2 Προετοιμασία των IBCs για δοκιμή

(a) Μεταλλικά IBCs: το IBC θα γεμίζεται έως όχι λιγότερο από το 95% της μέγιστης χωρητικότητάς του για στερεά ή 98 % της μέγιστης χωρητικότητάς του για υγρά σύμφωνα με τον σχεδιασμό τύπου. Οι συσκευές εκτόνωσης της πίεσης θα πρέπει να απομακρύνονται και τα ανοίγματά τους να βουλώνονται, ή θα πρέπει να καθίστανται ανενεργές,

(b) Εύκαμπτα IBCs: το IBC θα γεμίζεται έως όχι λιγότερο από το 95 % της χωρητικότητάς του και στο μέγιστο επιτρεπτό φορτίο, με το φορτίο ομοιόμορφα κατανεμημένο,

(c) Άκαμπτα πλαστικά και σύνθετα IBCs: το IBC θα γεμίζεται έως όχι λιγότερο από το 95 % της χωρητικότητάς του για στερεά ή 98 % για υγρά σύμφωνα με τον σχεδιασμό τύπου. Οι συσκευές εκτόνωσης της πίεσης θα πρέπει να απομακρύνονται και τα ανοίγματά τους να βουλώνονται, ή θα πρέπει να καθίστανται ανενεργές. Η δοκιμή θα πρέπει να διεξάγεται όταν η θερμοκρασία του δείγματος ελέγχου και του περιεχομένου του έχει μειωθεί στους μείον 18 °C ή χαμηλότερα. Όπου δείγματα δοκιμής προετοιμάζονται με αυτόν τον τρόπο, η εξισορρόπηση που προκαθορίζεται στην 6.5.6.3.1 μπορεί να παραλείπεται. Τα δοκιμαστικά υγρά θα πρέπει να διατηρούνται στην υγρή κατάσταση, εάν είναι απαραίτητο με την προσθήκη αντιψυκτικού. Αυτή η εξισορρόπηση μπορεί να παραβλέπεται εάν η αντοχή ελατότητας και εφελκυσμού των συγκεκριμένων υλικών δεν μειώνεται σημαντικά σε χαμηλές θερμοκρασίες,

(d) IBCs από ινοσανίδες και ξύλινα IBCs: θα γεμίζεται έως όχι λιγότερο από το 95 % της χωρητικότητάς του.

6.5.6.9.3 Μέθοδος δοκιμής

Το IBC θα αφεθεί να πέσει με τη βάση του σε μία άκαμπτη, οριζόντια, επίπεδη, συμπαγή και σταθερή επιφάνεια, σύμφωνα με τις απαιτήσεις της 6.1.5.3.4 με τέτοιον τρόπο ώστε να εξασφαλίζεται ότι το σημείο πρόσκρουσης είναι εκείνο το μέρος της βάσης του IBC που θεωρείται ως το πιο ευαίσθητο.

(a) Μεταλλικά IBCs: πάνω στο πιο ευαίσθητο μέρος πέραν από το μέρος της βάσης του IBC που δοκιμάζεται στην πρώτη πτώση,

(b) Εύκαμπτα IBCs: πάνω στην πιο ευαίσθητη πλευρά,

(c) Άκαμπτα πλαστικά, σύνθετα IBCs, IBCs από ινοσανίδες και ξύλινα IBCs: επίπεδα με μία πλευρά, επίπεδα με την κορυφή και με μία γωνία.

Τα ίδια ή διαφορετικά IBCs μπορούν να χρησιμοποιούνται για κάθε πτώση.

6.5.6.9.4 Ύψος πτώσης

Για στερά και υγρά. Εάν η δοκιμή διενεργείται με το στερέο ή το υγρό που πρόκειται να μεταφερθεί ή με άλλη ουσία που έχει ουσιαστικά τα ίδια φυσικά χαρακτηριστικά:

Ομάδα συσκευασίας I	**Ομάδα συσκευασίας II**	**Ομάδα συσκευασίας III**
1.8 m	1.2 m	0.8 m

Για υγρά, εάν η δοκιμή διενεργείται με νερό:

(a) Όταν οι ουσίες που πρόκειται να μεταφερθούν έχουν σχετική πυκνότητα μικρότερη από 1.2,

Ομάδα συσκευασίας II	**Ομάδα συσκευασίας III**
1.2 m	0.8 m

(b) Όταν οι ουσίες που πρόκειται να μεταφερθούν έχουν σχετική πυκνότητα που υπερβαίνει το 1.2, τα ύψη πτώσης θα υπολογίζονται επί τη βάση της σχετικής πυκνότητας (d) της ουσίας που πρόκειται να μεταφερθεί, στρογγυλοποιημένη στο πρώτο δεκαδικό ως ακολούθως:

Ομάδα συσκευασίας II	**Ομάδα συσκευασίας III**
d×1.0 m	d×0.67 m

6.5.6.9.5 Κριτήρια για πέρασμα της(ων) δοκιμής(-ών):

(a) Μεταλλικά IBCs: Καμία απώλεια περιεχομένου,

(b) Εύκαμπτο IBCs: Καμία απώλεια περιεχομένου. Μία μικρή διαρροή π.χ. από τα πώματα ή τις τρύπες των ραφών, κατά την κρούση δεν θα πρέπει να θεωρείται ότι είναι αστοχία του IBC, υπό την προϋπόθεση ότι δεν έλαβε χώρα περαιτέρω διαρροή μετά το σήκωμα του IBC από το έδαφος,

(c) Άκαμπτα πλαστικά, σύνθετα IBCs, IBCs από ινοσανίδες και ξύλινα IBCs: Καμία απώλεια περιεχομένου. Μία μικρή διαρροή από πώμα κατά την κρούση δεν θα πρέπει να θεωρείται ότι είναι αστοχία του IBC, υπό την προϋπόθεση ότι δεν έλαβε χώρα περαιτέρω διαρροή.

(d) Όλα τα IBCs: Καμία ζημιά που να καθιστά το IBC ανασφαλές να μεταφερθεί για διάσωση ή διάθεση, και καμία απώλεια περιεχομένων. Επιπρόσθετα το IBC να είναι σε θέση να ανυψωθεί από κατάλληλο μέσο μέχρις ότου αποσπασθεί από το δάπεδο επί 5 λεπτά.

6.5.6.10 Δοκιμή σχισίματος

6.5.6.10.1 Δυνατότητα ισχύος

Για όλους τους τύπους εύκαμπτων IBCs, ως δοκιμή σχεδιασμού τύπου.

6.5.6.10.2 Προετοιμασία των IBCs για δοκιμή

Το IBC γεμίζεται έως όχι λιγότερο από το 95 % της χωρητικότητας του και έως το μέγιστο επιτρεπτό φορτίο του, ενώ το φορτίο κατανέμεται ομοιόμορφα.

6.5.6.10.3 Μέθοδος δοκιμής

Αφού το IBC τοποθετείται πάνω στο δάπεδο, γίνεται μία χαραγή 100 mm με μαχαίρι, που διεισδύει πλήρως στο τοίχωμα μίας πλατιάς πλευράς, σε 45° γωνία στον κύριο άξονα του IBC, στα μισά μεταξύ της επιφάνειας του πυθμένα και του κορυφαίου επιπέδου του περιεχομένου. Το IBC στη συνέχεια υπόκειται σε ομοιόμορφα κατανεμημένο από επάνω φορτίο ισοδύναμο με δύο φορές το μέγιστο επιτρεπτό φορτίο. Το φορτίο θα πρέπει να εφαρμόζεται για τουλάχιστον πέντε λεπτά. Τα IBCs που είναι σχεδιασμένα να ανυψώνονται από την κορυφή ή τα πλάγια, στη συνέχεια, μετά την απομάκρυνση του από επάνω φορτίου, ανυψώνονται τελείως από το δάπεδο και παραμένουν σ' εκείνη τη θέση για μία περίοδο πέντε λεπτών.

6.5.6.10.4 Κριτήρια για πέρασμα της δοκιμής

Η τομή δεν θα πρέπει να πολλαπλασιάζεται περισσότερο από το 25 % του αρχικού μήκους της.

6.5.6.11 Δοκιμή ανατροπής

6.5.6.11.1 Δυνατότητα ισχύος

Για όλους τους τύπους εύκαμπτων IBCs, ως δοκιμή σχεδιασμού τύπου.

6.5.6.11.2 Προετοιμασία των IBCs για δοκιμή

Το IBC θα γεμίζεται έως όχι λιγότερο από το 95 % της χωρητικότητάς του και έως το μέγιστο επιτρεπτό φορτίο του και το φορτίο κατανέμεται ομοιόμορφα.

6.5.6.11.3 Μέθοδος δοκιμής

Προκαλείται στο IBC ανατροπή με οποιοδήποτε μέρος της κορυφής του πάνω σε μία άκαμπτη, μη ελαστική, λεία, επίπεδη και οριζόντια επιφάνεια.

6.5.6.11.4 Ύψος ανατροπής

Ομάδα συσκευασίας I	**Ομάδα συσκευασίας II**	**Ομάδα συσκευασίας III**
1.8 m	1.2 m	0.8 m

6.5.6.11.5 Κριτήρια για πέρασμα της δοκιμής

Καμία απώλεια περιεχομένου. Μία πολύ μικρή διαρροή, π.χ. από τα πώματα ή τις οπές των ραφών, κατά την κρούση δεν θα πρέπει να θεωρείται ότι είναι αστοχία του IBC, υπό την προϋπόθεση ότι δεν συμβαίνει περαιτέρω διαρροή.

6.5.6.12 Δοκιμή ανόρθωσης

6.5.6.12.1 Δυνατότητα ισχύος

Για όλα τα εύκαμπτα IBCs που είναι σχεδιασμένα να ανυψώνονται από την κορυφή ή τα πλάγια, ως δοκιμή σχεδιασμού τύπου.

6.5.6.12.2 Προετοιμασία των IBCs για δοκιμή

Το IBC θα γεμίζεται έως όχι λιγότερο από το 95 % της χωρητικότητας του και έως το μέγιστο επιτρεπτό φορτίο του και το φορτίο κατανέμεται ομοιόμορφα.

6.5.6.12.3 Μέθοδος δοκιμής

Το IBC, που στέκεται σε μία πλευρά του, ανυψώνεται με μία ταχύτητα τουλάχιστον 0.1 m/s στην όρθια θέση, πλήρως από το δάπεδο, με μία συσκευή ανύψωσης, ή με δύο συσκευές ανύψωσης όταν διαθέτει τέσσερις.

6.5.6.12.4 Κριτήρια για πέρασμα της δοκιμής

Καμία φθορά στο IBC ή τις συσκευές ανύψωσής του που να καθιστούν το IBC ανασφαλές για μεταφορά ή διακίνηση.

6.5.6.13 Δοκιμή δόνησης

6.5.6.13.1 Εφαρμοσιμότητα

Για όλα τα IBCs που χρησιμοποιούνται για υγρά σαν μία δοκιμή τύπου σχεδιασμού.

ΣΗΜΕΙΩΣΗ: Η εν λόγω δοκιμή έχει εφαρμογή σε τύπους σχεδιασμού για IBCs που κατασκευάσθηκαν μετά την 31 Δεκεμβρίου 2010 (βλ. επίσης 1.6.1.14).

6.5.6.13.2 Ετοιμασία του IBC για δοκιμή.

Ένα δείγμα IBC θα επιλεγεί τυχαία και θα προσαρμοσθεί και θα κλεισθεί για μεταφορά. Το IBC θα γεμίσει με νερό όχι λιγότερο από 98% της μέγιστης χωρητικότητάς του.

6.5.6.13.3 Μέθοδος δοκιμής και διάρκεια

6.5.6.13.3.1 Το IBC θα τοποθετηθεί στο κέντρο της εξέδρας της μηχανής δοκιμής με κάθετη ημιτονοειδή, διπλής ευρύτητας (κορυφή προς κορυφή εκτοπισμό) των 25 mm±5%. Αν παραστεί ανάγκη θα προσαρτηθούν συσκευές συγκράτησης στην εξέδρα για να παρεμποδίσουν τη μετακίνηση του δείγματος οριζοντίως εκτός εξέδρας, χωρίς να περιορίζουν την κάθετη κίνηση.

6.5.6.13.3.2 Η δοκιμή θα διενεργείται για μία ώρα σε συχνότητα η οποία προκαλεί στιγμιαία ανύψωση τμήματος της βάσης του IBC από τη δονούμενη εξέδρα για τμήμα εκάστου κύκλου σε τέτοιο βαθμό ώστε ένας μεταλλικός τάκος να τοποθετηθεί πλήρως ενδιάμεσα σε, τουλάχιστον, ένα σημείο μεταξύ της βάσης του IBC και της εξέδρας δοκιμής. Η συχνότητα ίσως απαιτήσει ρύθμιση μετά το αρχικό σημείο σταθεροποίησης, ώστε να παρεμποδιστεί συντονισμός στη συσκευασία. Σε κάθε περίπτωση, η συχνότητα δοκιμής θα συνεχίσει να επιτρέπει τοποθέτηση του μεταλλικού τάκου κάτω από το IBC όπως περιγράφεται σε αυτή την παράγραφο. Η συνεχιζόμενη δυνατότητα ένθεσης του μεταλλικού τάκου είναι σημαντική για την επιτυχία της δοκιμής. Ο μεταλλικός τάκος που χρησιμοποιείται γι' αυτή τη δοκιμή θα είναι τουλάχιστον 1.6 mm παχύς, 50 mm φαρδύς και ικανού μήκους για να εισάγεται μεταξύ του IBC και της εξέδρας δοκιμής κατ' ελάχιστο 100 mm για να πραγματοποιηθεί η δοκιμή.

6.5.6.13.4 Κριτήρια επιτυχίας στη δοκιμή

Δεν θα παρατηρηθεί διαρροή ή ρωγμή. Επιπροσθέτως, δεν θα παρατηρηθεί διάρρηξη ή αποτυχία των δομικών συστατικών, όπως σπασμένες συγκολλήσεις ή χαλασμένοι συνδετήρες.

6.5.6.14 Αναφορά ελέγχου

6.5.6.14.1 Μία αναφορά ελέγχου που περιέχει τουλάχιστον τα παρακάτω στοιχεία θα πρέπει να συντάσσεται και θα πρέπει να είναι διαθέσιμη στους χρήστες του IBC:

1. Ονομασία και διεύθυνση των εγκαταστάσεων ελέγχου,
2. Ονομασία και διεύθυνση του αιτούντος (όπου είναι κατάλληλο),
3. Ένας μοναδικός χαρακτηρισμός της αναφοράς ελέγχου,
4. Ημερομηνία της αναφοράς ελέγχου,
5. Κατασκευαστής του IBC,
6. Περιγραφή του σχεδιασμού τύπου του IBC (π.χ. διαστάσεις, υλικά, πώματα, πάχος, κλπ.) συμπεριλαμβανομένης της μεθόδου κατασκευής (π.χ. καλούπωμα με φύσημα) και που μπορεί να περιλαμβάνει σχέδιο(α) και/ή φωτογραφία(ες),
7. Μέγιστη χωρητικότητα,
8. Χαρακτηριστικά του δοκιμαστικού περιεχομένου, π.χ. ιξώδες και σχετική πυκνότητα για υγρά και μέγεθος σωματιδίων για στερεά,
9. Περιγραφές και αποτελέσματα του ελέγχου,
10. Η αναφορά ελέγχου θα πρέπει να υπογράφεται με το όνομα και τη θέση του υπογράφοντος.

6.5.6.14.2 Η αναφορά ελέγχου θα πρέπει να περιέχει δηλώσεις ότι το IBC προετοιμασμένο όπως για μεταφορά ελέγχθηκε σύμφωνα με τις κατάλληλες απαιτήσεις αυτού του Κεφαλαίου και ότι η χρήση άλλων μεθόδων συσκευασίας ή συστατικών μπορεί να την καταστήσει μη ισχύουσα. Ένα αντίγραφο της αναφοράς ελέγχου θα πρέπει να είναι διαθέσιμο στην Αρμόδια Αρχή.

Κεφάλαιο 6.6

Απαιτήσεις για την κατασκευή και τον έλεγχο μεγάλων συσκευασιών

6.6.1 Γενικά

6.6.1.1 Οι απαιτήσεις αυτού του Κεφαλαίου δεν ισχύουν για:

- συσκευασίες Κλάσης 2, εκτός από μεγάλες συσκευασίες για είδη, συμπεριλαμβανομένων αερολυμμάτων,

- συσκευασίες Κλάσης 6.2, εκτός από μεγάλες συσκευασίες για κλινικά απόβλητα UN 3291,

- Κόλα Κλάσης 7 που περιέχουν ραδιενεργό υλικό.

6.6.1.2 Οι μεγάλες συσκευασίες θα κατασκευάζονται και ελέγχονται στα πλαίσια ενός προγράμματος διασφάλισης ποιότητας που ικανοποιεί την Αρμόδια Αρχή ώστε να εξασφαλίζεται ότι κάθε κατασκευασμένη συσκευασία ικανοποιεί τις απαιτήσεις αυτού του Κεφαλαίου.

ΣΗΜΕΙΩΣΗ: Η ISO 16106:2006 "Συσκευασία – κόλα μεταφοράς επικινδύνων εμπορευμάτων - Συσκευασίες επικινδύνων εμπορευμάτων, IBCs και μεγάλες συσκευασίες – Κατευθυντήριες γραμμές για την εφαρμογή της ISO 9001" παρέχει αποδεκτή καθοδήγηση επί διαδικασιών που μπορούν να ακολουθηθούν.

6.6.1.3 Οι ειδικές απαιτήσεις για μεγάλες συσκευασίες στην 6.6.4 βασίζονται σε μεγάλες συσκευασίε που ήδη χρησιμοποιούνται. Για να ληφθεί υπόψη η πρόοδος στην επιστήμη και την τεχνολογία, δεν υπάρχει ένσταση στη χρησιμοποίηση μεγάλων συσκευασιών με προδιαγραφές διαφορετικές από αυτές της 6.6.4 δεδομένου ότι είναι εξίσου αποτελεσματικές, αποδεκτές στην Αρμόδια Αρχή και επιτυχώς ικανές να ανταπεξέλθουν στις δοκιμές που περιγράφονται στην 6.6.5. Μέθοδοι ελέγχου εκτός αυτών που περιγράφονται στην παρούσα Οδηγία είναι αποδεκτές, δεδομένου ότι είναι ισοδύναμες και αναγνωρίζονται από την Αρμόδια Αρχή.

6.6.1.4 Κατασκευαστές και διανομείς συσκευασιών θα πρέπει να παρέχουν πληροφορίες σχετικά με τις διαδικασίες που πρέπει να επιτευχθούν και μια περιγραφή των τύπων και των διαστάσεων των πωμάτων (συμπεριλαμβανομένων απαιτούμενων παρεμβυσμάτων) και κάθε άλλων απαραίτητων στοιχείων που απαιτούνται για να εξασφαλιστεί ότι οι συσκευασίες είναι ικανές να ανταπεξέλθουν στους εφαρμοζόμενους ελέγχους απόδοσης του παρόντος Κεφαλαίου.

6.6.2 Κωδικός για την υπόδειξη τύπων μεγάλων συσκευασιών

6.6.2.1 Ο κωδικός που χρησιμοποιείται για μεγάλες συσκευασίες αποτελείται από:

(a) δύο αραβικούς αριθμούς:

50 για άκαμπτες μεγάλες συσκευασίες, ή
51 για εύκαμπτες μεγάλες συσκευασίες, και

(b) ένα κεφαλαίο γράμμα σε λατινικούς χαρακτήρες που υποδεικνύει τη φύση του υλικού, π.χ. ξύλο, χάλυβας κλπ. Τα κεφαλαία γράμματα που χρησιμοποιούνται θα είναι αυτά που αναγράφονται στην 6.1.2.6.

6.6.2.2 Το γράμμα "W" μπορεί να συνοδεύει τον κωδικό της μεγάλης συσκευασίας. Το γράμμα"W" δηλώνει ότι η μεγάλη συσκευασία, αν και είναι του ιδίου τύπου που δηλώνει ο κωδικός, έχει κατασκευαστεί με διαφορετικές προδιαγραφές από αυτές της 6.6.4 και θεωρείται ισοδύνα- μη σε συμφωνία με τις απαιτήσεις της 6.6.1.3.

6.6.3 Επισήμανση

6.6.3.1 Κύρια επισήμανση

Κάθε μεγάλη συσκευασία κατασκευασμένη και προοριζόμενη για χρήση σύμφωνα με τις διατάξεις της παρούσας Οδηγίας θα φέρει διαρκή και ευανάγνωστη επισήμανση που θα δείχνει:

(a) Το σύμβολο συσκευασίας των Ηνωμένων Εθνών

Το εν λόγω σύμβολο θα χρησιμοποιείται μόνο για να πιστοποιεί ότι μία συσκευασία ικανοποιεί τις σχετικές διατάξεις των Κεφαλαίων 6.1, 6.2, 6.3, 6.5 ή 6.6.

Για μεταλλικές μεγάλες συσκευασίες στις οποίες η επισήμανση είναι σφραγισμένη ή ανάγλυφη, τα κεφαλαία γράμματα "UN" (Ο.Η.Ε.) μπορούν να εφαρμόζονται αντί του συμβόλου,

(b) Ο αριθμός "50" που υποδεικνύει μεγάλη άκαμπτη συσκευασία ή "51" για εύκαμπτες μεγάλες συσκευασίες, ακολουθούμενος από τον τύπο υλικού σύμφωνα με την 6.5.1.4.1 (b),

(c) Ένα κεφαλαίο γράμμα που υποδεικνύει την ομάδα (ομάδες) συσκευασίας για τις οποίες έχει εγκριθεί ο τύπος σχεδιασμού:

X για τις ομάδες συσκευασίας I, II και III
Y για τις ομάδες συσκευασίας II και III
Z μόνο για την ομάδα συσκευασίας III,

(d) Ο μήνας και έτος (τελευταία δύο ψηφία) κατασκευής,

(e) το κράτος που ορίζει τη διανομή του σήματος, που υποδεικνύεται από το διακριτικό σήμα για μηχανοκίνητα οχήματα στη διεθνή κυκλοφορία[61],

(f) Το όνομα ή σύμβολο του κατασκευαστή και άλλα χαρακτηριστικά στοιχεία των μεγάλων συσκευασιών όπως ορίζονται από την Αρμόδια Αρχή,

(g) Το φορτίο δοκιμής στοιβάγματος σε kg. Για μεγάλες συσκευασίες που δεν είναι σχεδιασμένες για στοίβαγμα θα φαίνεται το ψηφίο "0",

---

[61] Διακριτικό σήμα για μηχανοκίνητα οχήματα στη διεθνή κυκλοφορία όπως ορίστηκε στη Σύμβαση της Βιέννης για την Οδική Κυκλοφορία (1968).

(h) Το μέγιστο επιτρεπτό μικτό βάρος σε κιλά.

Η κύρια επισήμανση που απαιτείται παραπάνω θα εφαρμόζεται με τη σειρά των υπο-παραγράφων.

Κάθε στοιχείο της εφαρμοζόμενης σύμφωνα με τα σημεία (a) έως και (h) επισήμανσης θα πρέπει να είναι εμφανώς διαχωρισμένο, π.χ. με κάθετο ή κενό, έτσι ώστε να είναι εύκολα αναγνωρίσιμο.

6.6.3.2 Παραδείγματα επισήμανσης:

50A/X/05 01/N/PQRS 2500/1000 — Για μια μεγάλη χαλύβδινη συσκευασία κατάλληλη για στοίβαγμα, φορτίο στοιβάγματος: 2500 kg, μέγιστο μικτό βάρος: 1 000 kg.

50H/Y/04 02/D/ABCD 987 0/800 — Για μια μεγάλη πλαστική συσκευασία μη κατάλληλη για στοίβαγμα, μέγιστο μικτό βάρος: 800 kg.

51H/Z/06 01/S/1999 0/500 — Για μια μεγάλη εύκαμπτη συσκευασία μη κατάλληλη για στοίβαγμα, μέγιστο μικτό βάρος: 500 kg.

6.6.4 Ειδικές απαιτήσεις για μεγάλες συσκευασίες

6.6.4.1 Ειδικές απαιτήσεις για μεταλλικές μεγάλες συσκευασίες

50A Χάλυβας
50B Αλουμίνιο
50N Μέταλλο (εκτός από χάλυβα ή αλουμίνιο)

6.6.4.1.1 Η μεγάλη συσκευασία θα κατασκευάζεται από κατάλληλο ελατό μέταλλο του οποίου η συγκολλησιμότητα είναι αποδεδειγμένη. Οι συγκολλήσεις θα πρέπει να είναι δεξιοτεχνικά πραγματοποιημένες και να παρέχουν πλήρη ασφάλεια. Οι επιδόσεις σε χαμηλές θερμοκρασίες θα λαμβάνονται υπόψη όπου είναι κατάλληλο.

6.6.4.1.2 Μέριμνα θα πρέπει να λαμβάνεται για αποφυγή φθοράς από γαλβανική δράση λόγω αντιπαράθεσης ανόμοιων μετάλλων.

6.6.4.2 Ειδικές απαιτήσεις για μεγάλες συσκευασίες εύκαμπτου υλικού

51H Εύκαμπτη πλαστική
51M Εύκαμπτη χάρτινη

6.6.4.2.1 Η μεγάλη συσκευασία θα κατασκευάζεται από κατάλληλα υλικά. Η αντοχή του υλικού και η κατασκευή εύκαμπτων μεγάλων συσκευασιών θα είναι κατάλληλες για τη χωρητικότητά τους και την προβλεπόμενη χρήση τους.

6.6.4.2.2 Όλα τα υλικά που χρησιμοποιούνται στην κατασκευή εύκαμπτων μεγάλων συσκευασιών τύπων 51M θα διατηρούν, μετά την πλήρη εμβάπτιση σε νερό για τουλάχιστον 24 ώρες, τουλάχιστον το 85% της

εφελκυστικής αντοχής όπως μετράται αρχικά πάνω στο υλικό που εξισορροπείται σε 67 % σχετική υγρασία ή λιγότερο.

6.6.4.2.3 Οι ραφές θα πρέπει να σχηματίζονται με ράμματα, θερμικό σφράγισμα, κόλλημα ή οποιαδήποτε ισοδύναμη μέθοδο. Όλα τα άκρα των ραφών θα πρέπει να ασφαλίζονται.

6.6.4.2.4 Οι εύκαμπτες μεγάλες συσκευασίες θα πρέπει να παρέχουν επαρκή αντίσταση στη γήρανση και αποικοδόμηση προκαλούμενη από την υπεριώδη ακτινοβολία, τις κλιματικές συνθήκες ή την περιεχόμενη ουσία και με αυτόν τον τρόπο να παραμένουν κατάλληλες για την προοριζόμενη χρήση.

6.6.4.2.5 Για πλαστικές εύκαμπτες μεγάλες συσκευασίες όπου προστασία έναντι υπεριώδους ακτινοβολίας απαιτείται, αυτή θα πρέπει να παρέχεται με την προσθήκη αιθάλης ή άλλων κατάλληλων πιγμέντων ή αναστολέων. Αυτά τα πρόσθετα θα πρέπει να είναι συμβατά με το περιεχόμενο και να παραμένουν αποτελεσματικά καθ' όλη τη ζωή της μεγάλης συσκευασίας. Όπου χρησιμοποιούνται αιθάλη, πιγμέντα ή αναστολείς πέραν εκείνων που χρησιμοποιούνται στην κατασκευή του ελεγμένου τύπου σχεδιασμού, ο επανέλεγχος μπορεί να παραλείπεται εάν αλλαγές στην περιεκτικότητα σε αιθάλη, σε χρωστική ή σε αναστολέα δεν επηρεάζουν δυσμενώς τις φυσικές ιδιότητες του υλικού κατασκευής.

6.6.4.2.6 Τα πρόσθετα μπορούν να ενσωματώνονται μέσα στο υλικό της μεγάλης συσκευασίας για τη βελτίωση της αντίστασης στη γήρανση ή για την εξυπηρέτηση άλλων σκοπών, υπό την προϋπόθεση ότι αυτά δεν επηρεάζουν δυσμενώς τις φυσικές ή χημικές ιδιότητες του υλικού.

6.6.4.2.7 Όταν γεμιστούν, ο λόγος ύψους προς πλάτος θα πρέπει να μην είναι μεγαλύτερος από 2:1.

6.6.4.3 Ειδικές απαιτήσεις για πλαστικές μεγάλες συσκευασίες

50H άκαμπτη πλαστική

6.6.4.3.1 Η μεγάλη συσκευασία θα κατασκευάζεται από κατάλληλο πλαστικό υλικό γνωστών προδιαγραφών και να είναι επαρκούς αντοχής σε σχέση με τη χωρητικότητα του και την προοριζόμενη χρήση. Το υλικό θα πρέπει να είναι επαρκώς ανθεκτικό στη γήρανση και στην αποικοδόμηση που προκαλείται από την περιεχόμενη ουσία ή, όπου είναι σχετικό, από την υπεριώδη ακτινοβολία. Οι επιδόσεις σε χαμηλές θερμοκρασίες θα λαμβάνονται υπόψη όπου αρμόζει. Οποιαδήποτε διείσδυση της περιεχόμενης ουσίας δεν θα πρέπει να συνιστά κίνδυνο υπό κανονικές συνθήκες μεταφοράς.

6.6.4.3.2 Όπου προστασία έναντι υπεριώδους ακτινοβολίας απαιτείται, αυτή θα πρέπει να παρέχεται με την προσθήκη αιθάλης ή άλλων κατάλληλων πιγμέντων ή αναστολέων. Αυτά τα πρόσθετα θα πρέπει να είναι συμβατά με το περιεχόμενο και να παραμένουν αποτελεσματικά καθ' όλη τη ζωή της εξωτερικής συσκευασίας. Όπου χρησιμοποιούνται αιθάλη, πιγμέντα ή αναστολείς, πέραν εκείνων που χρησιμοποιούνται στην κατασκευή του ελεγμένου τύπου σχεδιασμού, ο επανέλεγχος μπορεί να παραλείπεται εάν αλλαγές στην περιεκτικότητα σε αιθάλη, χρωστική ή αναστολέα δεν επηρεάζουν δυσμενώς τις φυσικές ιδιότητες του υλικού κατασκευής.

6.6.4.3.3 Τα πρόσθετα μπορούν να ενσωματώνονται στο υλικό της μεγάλης συσκευασίας για βελτίωση της αντίστασης στη γήρανση ή την εξυπηρέτηση άλλων σκοπών, υπό την προϋπόθεση ότι αυτά δεν επηρεάζουν δυσμενώς τις φυσικές ή χημικές ιδιότητες του υλικού.

6.6.4.4 Ειδικές απαιτήσεις για μεγάλες συσκευασίες από ινοσανίδες

50G άκαμπτη από ινοσανίδες

6.6.4 4.1 Ινοσανίδες, γερό και καλής ποιότητας στερεό ή διπλής όψης ζαρωμένα ινοσανίδες (μονών ή πολλαπλών τοιχωμάτων) θα πρέπει να χρησιμοποιείται κατάλληλο για τη χωρητικότητα των μεγάλων συσκευασιών και της προοριζόμενης χρήσης τους. Η αντίσταση στο νερό της εξωτερικής επιφάνειας θα πρέπει να είναι τέτοια ώστε η αύξηση στο βάρος, όπως προσδιορίζεται σε μια δοκιμή που διεξάγεται για 30 λεπτά με τη μέθοδο Cobb για τον προσδιορισμό της απορρόφησης του νερού, να μην είναι μεγαλύτερη από 155 g/m2 _ βλέπε Διεθνές Πρότυπο ISO 535:1991. Θα πρέπει να έχει κατάλληλη ποιότητα λυγίσματος. Το ινοσανίδες θα πρέπει να είναι κομμένο, ζαρωμένο χωρίς χαραγές και σχισμένο έτσι ώστε να επιτρέπει το μοντάρισμα χωρίς ρωγμή, επιφανειακά σπασίματα ή αδικαιολόγητο λύγισμα. Η ράβδωση των αυλακωτών ινοσανίδων θα πρέπει να είναι σταθερά κολλημένη στις επιφάνειες.

6.6.4.4.2 Τα τοιχώματα, συμπεριλαμβανομένων της κορυφής και πυθμένα, θα έχουν ελάχιστη αντίσταση σε διάτρηση 15 J μετρημένη σύμφωνα με το πρότυπο ISO 3036:1975.

6.6.4.4.3 Οι κατασκευαστικές συνδέσεις στην εξωτερική συσκευασία μεγάλων συσκευασιών θα είναι κατασκευασμένες με ανάλογη επένδυση και θα πρέπει να είναι στερεωμένες με ταινία, περιτυλιγμένες και κολλημένες, ή περιτυλιγμένες και ραμμένες με μεταλλικούς συνδετήρες ή συνδεδεμένες με άλλα μέσα τουλάχιστον ισοδύναμης αποτελεσματικότητας. Όπου το κλείσιμο επιτυγχάνεται με κόλλημα ή περιτύλιγμα με ταινία, μία αδιάβροχη κόλλα θα πρέπει να χρησιμοποιείται. Οι μεταλλικοί συνδετήρες θα πρέπει να περνάνε πλήρως μέσω όλων των κομματιών προς στερέωση και να μορφοποιούνται ή προστατεύονται έτσι ώστε οποιαδήποτε εσωτερική επένδυση να μην μπορεί να γδέρνεται ή να τρυπιέται από αυτούς.

6.6.4.4.4 Οποιαδήποτε ακέραια βάση παλέτας που σχηματίζει μέρος μιας μεγάλης συσκευασίας ή οποιαδήποτε αποσπώμενη παλέτα θα πρέπει να είναι κατάλληλη για μηχανικό χειρισμό της μεγάλης συσκευασίας γεμισμένης στο μέγιστο επιτρεπτό μικτό βάρος της.

6.6.4.4.5 Η παλέτα ή ακέραια βάση θα πρέπει να είναι σχεδιασμένη έτσι ώστε να αποφεύγεται οποιαδήποτε προεξοχή της βάσης της μεγάλης συσκευασίας που θα μπορούσε να είναι υποκείμενη στην πρόκληση φθοράς στη διακίνηση.

6.6.4.4.6 Το σώμα θα πρέπει να ασφαλίζεται σε οποιαδήποτε αποσπώμενη παλέτα ώστε να εξασφαλίζεται σταθερότητα στη διακίνηση και τη μεταφορά. Όπου μία αποσπώμενη παλέτα χρησιμοποιείται, η κορυφαία επιφάνειά της θα πρέπει να είναι ελεύθερη από κοφτερές προεξοχές που θα μπορούσαν να φθείρουν τη μεγάλη συσκευασία.

6.6.4.4.7 Ενισχυτικές συσκευές τέτοιες όπως ξύλινα υποστηρίγματα για αύξηση της λειτουργίας του στοιβάγματος μπορούν να χρησιμοποιούνται, αλλά θα πρέπει να είναι εξωτερικές της επένδυσης.

6.6.4.4.8 Όπου μεγάλες συσκευασίες προορίζονται για στοίβαγμα, η φέρουσα επιφάνεια θα είναι τέτοια ώστε να κατανέμει το φορτίο με ασφαλή τρόπο.

6.6.4.5 Ειδικές απαιτήσεις για ξύλινες μεγάλες συσκευασίες

50C φυσικό ξύλο
50D κόντρα πλακέ
50F ανασυσταμένο ξύλο

6.6.4.5.1 Η αντοχή του υλικού και η μέθοδος κατασκευής θα πρέπει να είναι κατάλληλες για τη χωρητικότητα και την προοριζόμενη χρήση των μεγάλων συσκευασιών.

6.6.4.5.2 Το φυσικό ξύλο θα πρέπει να είναι από καλά ωριμασμένο ξύλο, εμπορικά ξηρό και ελεύθερο από ελαττώματα που θα μείωναν ουσιαστικά την αντοχή οποιουδήποτε μέρους των μεγάλων συσκευασιών. Κάθε μέρος των μεγάλων συσκευασιών θα πρέπει να συνίσταται από ένα κομμάτι ή να είναι ισοδύναμο με αυτό. Μέρη θεωρούνται ισοδύναμα με ένα κομμάτι όταν μία κατάλληλη μέθοδος κολλημένου μονταρίσματος όπως για παράδειγμα σύνδεση Lindermann, σύνδεση γλώσσας και αυλακιού, σύνδεση ship lap ή rabbet, σύνδεση λαβής με τουλάχιστον δύο ζαρωμένα μεταλλικά στερεώματα σε κάθε σύνδεση, ή άλλες μέθοδοι τουλάχιστον εξίσου αποτελεσματικές, χρησιμοποιούνται.

6.6.4.5.3 Μεγάλες συσκευασίες από κόντρα πλακέ, θα πρέπει να είναι τουλάχιστον 3 φυλλες. Θα πρέπει να είναι κατασκευασμένες από καλά ωριμασμένο περιστροφικά κομμένο, τεμαχισμένο ή πριονισμένο καπλαμά, εμπορικά ξηρό και ελεύθερο από ελαττώματα που θα μείωναν ουσιαστικά την αντοχή της μεγάλης συσκευασίας. Όλα τα διπλανά φύλλα θα πρέπει να είναι κολλημένα με αδιάβροχη κόλλα. Άλλα κατάλληλα υλικά μπορούν να χρησιμοποιούνται με κόντρα πλακέ για την κατασκευή της μεγάλης συσκευασίας.

6.6.4.5.4 Μεγάλες συσκευασίες από ανασυσταμένο ξύλο θα πρέπει να είναι κατασκευασμένα από αδιάβροχο ανασυσταμένο ξύλο τέτοιο όπως σκληρό ξύλο, νοβοπάν ή άλλο κατάλληλο τύπο.

6.6.4.5.5 Μεγάλες συσκευασίες θα πρέπει να είναι σταθερά καρφωμένες ή ασφαλισμένες στις γωνίες ή τα άκρα ή να είναι μονταρισμένες με εξίσου κατάλληλες συσκευές.

6.6.4.5.6 Οποιαδήποτε ακέραια βάση παλέτας που σχηματίζει μέρος μιας μεγάλης συσκευασίας ή οποιαδήποτε αποσπώμενη παλέτα θα πρέπει να είναι κατάλληλη για μηχανικό χειρισμό της μεγάλης συσκευασίας γεμισμένης στο μέγιστο επιτρεπτό μικτό βάρος της.

6.6.4.5.7 Η παλέτα ή ακέραια βάση θα πρέπει να είναι σχεδιασμένη έτσι ώστε να αποφεύγεται οποιαδήποτε προεξοχή της βάσης της μεγάλης συσκευασίας που θα μπορούσε να είναι υποκείμενη στην πρόκληση φθοράς στη διακίνηση.

6.6.4.5.8 Το σώμα θα πρέπει να ασφαλίζεται σε οποιαδήποτε αποσπώμενη παλέτα ώστε να εξασφαλίζεται σταθερότητα στη διακίνηση και τη μεταφορά. Όπου μία αποσπώμενη παλέτα χρησιμοποιείται, η κορυφαία επιφάνειά της θα πρέπει να είναι ελεύθερη από κοφτερές προεξοχές που θα μπορούσαν να φθείρουν τη μεγάλη συσκευασία.

6.6.4.5.9 Ενισχυτικές συσκευές τέτοιες όπως ξύλινα υποστηρίγματα για αύξηση της λειτουργίας του στοιβάγματος μπορούν να χρησιμοποιούνται, αλλά θα πρέπει να είναι εξωτερικές της επένδυσης.

6.6.4.5.10 Όπου μεγάλες συσκευασίες προορίζονται για στοίβαγμα, η φέρουσα επιφάνεια θα είναι τέτοια ώστε να κατανέμει το φορτίο με ασφαλή τρόπο.

6.6.5 Απαιτήσεις δοκιμών για μεγάλες συσκευασίες

6.6.5.1 Διενέργεια και συχνότητα δοκιμών

6.6.5.1.1 Ο σχεδιασμός τύπου κάθε μεγάλης συσκευασίας θα υπόκειται στις δοκιμές σύμφωνα με την 6.6.5.3 και σύμφωνα με τις διαδικασίες που επιβάλλονται από την αρμόδια υπηρεσία επιτρέποντας τη διανομή του σήματος και θα εγκρίνονται από την αρμόδια αρχή.

6.6.5.1.2 Κάθε μεγάλη συσκευασία τύπου σχεδιασμού θα περνά με επιτυχία τις δοκιμές που ορίζονται στο παρόν Κεφάλαιο πριν από τη χρήση της. Ένας σχεδιασμός τύπου μεγάλης συσκευασίας ορίζεται από το σχεδιασμό, το μέγεθος, το υλικό και το πάχος, τον τρόπο κατασκευής και συσκευασίας αλλά μπορεί να περιλαμβάνει διάφορες επιφανειακές επεξεργασίες. Επίσης περιλαμβάνει μεγάλες συσκευασίες που διαφέρουν από τον σχεδιασμό τύπου μόνον στις μικρότερες εξωτερικές διαστάσεις τους.

6.6.5.1.3 Οι δοκιμές θα επαναλαμβάνονται σε δείγματα παραγωγής σε διαστήματα καθορισμένα από την Αρμόδια Αρχή. Για τέτοιες δοκιμές σε μεγάλες συσκευασίες από ινοσανίδες, προετοιμασία σε συνθήκες περιβάλλοντος θεωρείται ισοδύναμη με τις διατάξεις της 6.6.5.2.4.

6.6.5.1.4 Οι δοκιμές θα επαναλαμβάνονται μετά από κάθε τροποποίηση που αλλάζει το σχεδιασμό, υλικά ή τρόπο κατασκευής των μεγάλων συσκευασιών.

6.6.5.1.5 Η Αρμόδια Αρχή μπορεί να επιτρέπει την επιλεκτική δοκιμή μεγάλων συσκευασιών που διαφέρουν από έναν τύπο ήδη ελεγμένο μόνον σε δευτερεύοντα σημεία, για παράδειγμα, μικρότερα μεγέθη στις εσωτερικές συσκευασίες ή εσωτερικές συσκευασίες με μικρότερο καθαρό βάρος και μεγάλες συσκευασίες που παράγονται με μικρέ μειώσεις στις εξωτερικές διαστάσεις.

6.6.5.1.6 (Δεσμευμένο)

ΣΗΜΕΙΩΣΗ: Για τις συνθήκες συναρμολόγησης διαφορετικών εσωτερικών συσκευασιών σε μία μεγάλη συσκευασία και για επιτρεπτές αποκλίσεις βλέπε 4.1.1.5.1.

6.6.5.1.7 Η Αρμόδια Αρχή μπορεί να απαιτήσει ανά πάσα στιγμή απόδειξη, με δοκιμές σύμφωνα με αυτό το Τμήμα, ότι οι παραγόμενες σε σειρά μεγάλες συσκευασίες ικανοποιούν τις απαιτήσεις των ελέγχων σχεδιασμού τύπου.

6.6.5.1.8 Εφόσον η εγκυρότητα των αποτελεσμάτων των δοκιμών δεν επηρεάζεται και με την έγκριση της Αρμόδιας Αρχής, πολλαπλές δοκιμές μπορούν να διενεργηθούν πάνω σε ένα δείγμα.

6.6.5.2 Προετοιμασία για δοκιμή

6.6.5.2.1 Δοκιμές θα διεξάγονται σε μεγάλες συσκευασίες προετοιμασμένες για μεταφορά συμπεριλαμβανομένων των εσωτερικών συσκευασιών ή ειδών που χρησιμοποιούνται. Οι εσωτερικές συσκευασίες γεμίζονται έως όχι λιγότερο από το 95 % της μέγιστης χωρητικότητάς τους για υγρά ή 95% για στερεά. Για μεγάλες συσκευασίες όπου οι εσωτερικές συσκευασίες είναι σχεδιασμένες να μεταφέρουν υγρά και στερεά, ξεχωριστή δοκιμή απαιτείται και για τα υγρά και τα στερεά περιεχόμενα. Οι ουσίες στις εσωτερικές συσκευασίες ή τα είδη προς μεταφορά στις μεγάλες συσκευασίες μπορούν να αντικατασταθούν από άλλο υλικό ή είδη εκτός από όπου αυτό θα ακύρωνε τα αποτελέσματα των

δοκιμών. Όπου χρησιμοποιούνται άλλες εσωτερικές συσκευασίες ή είδη θα έχουν τα ίδια φυσικά χαρακτηριστικά (βάρος, κλπ.) με τις εσωτερικές συσκευασίες ή τα είδη προς μεταφορά. Επιτρέπεται η χρήση πρόσθετων, τέτοιων όπως σάκοι από μολυβένια σκάγια, για να επιτυγχάνεται το απαραίτητο συνολικό βάρος κόλου, υπό την προϋπόθεση ότι τοποθετούνται έτσι ώστε τα αποτελέσματα της δοκιμής δεν επηρεάζονται.

6.6.5.2.2 Στη δοκιμή πτώσης για υγρά, όταν άλλη ουσία χρησιμοποιείται, η σχετική της πυκνότητα και το ιξώδες της θα πρέπει να είναι παρόμοια με αυτά της υπό μεταφορά ύλης. Νερό μπορεί επίσης να χρησιμοποιηθεί για τη δοκιμή πτώσης για υγρά, κάτω από τις ακόλουθες προϋποθέσεις:

(a) όπου οι υπο μεταφορά ουσίες έχουν σχετική πυκνότητα που δεν υπερβαίνει το 1.2, τα ύψη πτώσης θα πρέπει να είναι αυτά που φαίνονται στον πίνακα της 6.6.5.3.4.4,

(b) όπου οι υπο μεταφορά ουσίες έχουν σχετική πυκνότητα που υπερβαίνει το 1.2, τα ύψη πτώσης θα πρέπει να υπολογίζοντα επί τη βάση της σχετικής πυκνότηταδ (d) των υπό μεταφορά ουσιών, στρογγυλοποιημένα στο πρώτο δεκαδικό, ως ακολούθως:

Ομάδα συσκευασίας I	Ομάδα συσκευασίας II	Ομάδα συσκευασίας III
d x 1.5 m	d x 1.0 m	d x 0.67 m

6.6.5.2.3 Οι μεγάλες συσκευασίες από πλαστικά υλικά και μεγάλες συσκευασίες που περιέχουν εσωτερικές συσκευασίες από πλαστικά υλικά - εκτός από σάκους προορισμένους να περιέχουν στερεά ή είδη - θα υπόκεινται σε δοκιμή πτώσης όταν η θερμοκρασία του δείγματος και των περιεχομένων του έχει μειωθεί στους -18 °C ή χαμηλότερα. Αυτή η εξισορρόπηση μπορεί να παραβλέπεται εάν η αντοχή ελατότητας και εφελκυσμού των συγκεκριμένων υλικών δεν μειώνεται σημαντικά στις χαμηλές θερμοκρασίες. Όπου δείγματα δοκιμής προετοιμάζονται με αυτόν τον τρόπο, η εξισορρόπηση που προκαθορίζεται στην 6.6.5.2.4 μπορεί να παραλείπεται. Τα δοκιμαστικά υγρά θα πρέπει να διατηρούνται στην υγρή κατάσταση, εάν είναι απαραίτητο με την προσθήκη αντιψυκτικού.

6.6.5.2.4 Μεγάλες συσκευασίες από ινοσανίδες θα πρέπει να τοποθετούνται για τουλάχιστον 24 ώρες σε μία ατμόσφαιρα που έχει ελεγχόμενη θερμοκρασία και σχετική υγρασία (r.h.). Υπάρχουν τρεις δυνατότητες, μία από τις οποίες θα πρέπει να επιλέγεται.

Η προτιμώμενη ατμόσφαιρα είναι 23 °C ± 2 °C και 50% ± 2% r.h. Οι δύο άλλες δυνατότητες είναι: 20 °C ± 2 °C και 65% ± 2% r.h., ή 27 °C ± 2 °C και 65% ± 2% r.h.

ΣΗΜΕΙΩΣΗ: Οι μέσες τιμές θα πρέπει να πέφτουν μέσα σ' αυτά τα όρια. Βραχυπρόθεσμες διακυμάνσεις και περιορισμοί στη μέτρηση μπορούν να προκαλούν διαφοροποίηση των μεμονωμένων μετρήσεων κατά έως ±5% σχετική υγρασία χωρίς σημαντική επίδραση στην επαναληψιμότητα της δοκιμής.

6.6.5.3 Απαιτήσεις δοκιμής

6.6.5.3.1 Δοκιμή ανύψωσης πυθμένα

6.6.5.3.1.1 Εφαρμοσιμότητα

Για όλους τους τύπους μεγάλων συσκευασιών εξοπλισμένων με μέσα για ανύψωση από τη βάση, ως δοκιμή σχεδιασμού τύπου.

6.6.5.3.1.2 Προετοιμασία μεγάλων συσκευασιών για δοκιμή

Οι μεγάλες συσκευασίες θα φορτώνονται με έως 1.25 φορές το μέγιστο επιτρεπτό μικτό βάρος τους, ενώ το φορτίο κατανέμεται ομοιόμορφα.

6.6.5.3.1.3 Μέθοδος δοκιμής

Οι μεγάλες συσκευασίες θα ανυψώνονται και θα κατεβαίνουν δύο φορές με ανυψωτικό όχημα με τα πηρούνια κεντρικά τοποθετημένα και με απόσταση ίση με τα τρία τέταρτα της διάστασης της πλευράς εισόδου (εκτός εάν τα σημεία εισόδου είναι κανονισμένα). Τα πηρούνια θα πρέπει να διεισδύουν στα τρία τέταρτα της διάστασης εισόδου. Η δοκιμή θα πρέπει να επαναλαμβάνεται από κάθε δυνατή διάσταση εισόδου.

6.6.5.3.1.4 Κριτήρια για πέρασμα της δοκιμής

Καμία μόνιμη παραμόρφωση που καθιστά τις μεγάλες συσκευασίες ανασφαλείς για μεταφορά και καμία απώλεια περιεχομένου.

6.6.5.3.2 Δοκιμή ανύψωσης κορυφής

6.6.5.3.2.1 Εφαρμοσιμότητα

Για τύπους μεγάλων συσκευασιών που είναι εξοπλισμένοι με μέσα ανύψωσης από την κορυφή και σχεδιασμένα να ανυψώνονται από την κορυφή ή τα πλάγια, ως δοκιμή σχεδιασμού τύπου.

6.6.5.3.2.2 Προετοιμασία μεγάλων συσκευασιών για δοκιμή

Οι μεγάλες συσκευασίες θα γεμίζονται έως δύο φορές το μέγιστο επιτρεπτό μικτό βάρος τους. Μια εύκαμπτη μεγάλη συσκευασία θα γεμίζεται έως έξι φορές το μέγιστο επιτρεπτό μικτό βάρος της, με το φορτίο να κατανέμεται ομοιόμορφα.

6.6.5.3.2.3 Μέθοδος δοκιμής

Οι μεγάλες συσκευασίες θα ανυψώνονται με τον τρόπο για τον οποίο είναι σχεδιασμένες μέχρι να ανασηκωθούν τελείως από το δάπεδο και παραμείνουν σ' εκείνη τη θέση για μία περίοδο πέντε λεπτών.

6.6.5.3.2.4 Κριτήρια για πέρασμα της δοκιμής

(a) Μεταλλικές και άκαμπτες πλαστικές μεγάλες συσκευασίες: καμία μόνιμη παραμόρφωση που καθιστά τις μεγάλες συσκευασίες, συμπεριλαμβανομένης της παλέτας βάσης, ανασφαλείς για μεταφορά και καμία απώλεια περιεχομένου,

(b) Εύκαμπτες μεγάλες συσκευασίες: καμμία βλάβη στη μεγάλη συσκευασία ή στις συσκευές ανύψωσής της, που καθιστά τις μεγάλες συσκευασίες ανασφαλείς για μεταφορά ή χειρισμό και καμία απώλεια περιεχομένου.

6.6.5.3.3 Δοκιμή στοιβάγματος

6.6.5.3.3.1 Εφαρμοσιμότητα

Για όλους τους τύπους μεγάλων συσκευασιών που είναι σχεδιασμένοι να στοιβάζονται, ως δοκιμή σχεδιασμού τύπου.

6.6.5.3.3.2 Προετοιμασία μεγάλων συσκευασιών για δοκιμή

Οι μεγάλες συσκευασίες θα γεμίζονται έως το μέγιστο επιτρεπτό μικτό βάρος τους.

6.6.5.3.3.3 Μέθοδος δοκιμής

Οι μεγάλες συσκευασίες τοποθετούνται στη βάση τους σε επίπεδο σκληρό έδαφος και υπόκεινται σε ομοιόμορφα κατανεμημένο από επάνω φορτίο δοκιμής (βλέπε το μέγιστο επιτρεπτό μικτό βάρος 6.6.5.3.3.4) για μια περίοδο τουλάχιστον πέντε λεπτών, για μεγάλες ξύλινες συσκευασίες, από ινοσανίδες και πλαστικά υλικά για περίοδο 24 ωρών.

6.6.5.3.3.4 Υπολογισμός κατανεμημένου από επάνω φορτίο δοκιμής

Το φορτίο που θα επιβληθεί σε μεγάλες συσκευασίες θα είναι 1.8 φορές το συνδυασμένο μέγιστο επιτρεπτό μικτό βάρος του αριθμού των παρόμοιων μεγάλων συσκευασιών που πρέπει να στοιβαχθούν πάνω στις μεγάλες συσκευασίες κατά τη μεταφορά.

6.6.5.3.3.5 Κριτήρια για πέρασμα της δοκιμής

(a) Όλοι οι τύποι μεγάλων συσκευασιών, εκτός από εύκαμπτες μεγάλες συσκευασίες: καμία μόνιμη παραμόρφωση που καθιστά τις μεγάλες συσκευασίες, συμπεριλαμβανομένης της παλέτας βάσης, εάν υπάρχει, ανασφαλείς για μεταφορά και καμία απώλεια περιεχομένου,

(b) Εύκαμπτες μεγάλες συσκευασίες: καμμία επιδείνωση του σώματος που καθιστά τις μεγάλες συσκευασίες ανασφαλείς για μεταφορά και καμία απώλεια περιεχομένου.

6.6.5.3.4 Δοκιμή πτώσης

6.6.5.3.4.1 Εφαρμοσιμότητα

Για όλους τους τύπους μεγάλων συσκευασιών ως δοκιμή σχεδιασμού τύπου.

6.6.5.3.4.2 Προετοιμασία μεγάλων συσκευασιών για δοκιμή

Οι μεγάλες συσκευασίες θα γεμίζονται σύμφωνα με την 6.6.5.2.1.

6.6.5.3.4.3 Μέθοδος δοκιμής

Η μεγάλη συσκευασία θα αφεθεί να πέσει σε μία άκαμπτη, οριζόντια, επίπεδη, συμπαγή και σταθερή επιφάνεια, σύμφωνα με τις απαιτήσεις της 6.1.5.3.4 με τέτοιον τρόπο ώστε να εξασφαλίζεται ότι το σημείο πρόσκρουσης είναι εκείνο το μέρος της βάσης της μεγάλης συσκευασίας που θεωρείται ως το πιο ευαίσθητο.

6.6.5.3.4.4 Ύψος πτώσης

Ομάδα συσκευασίας I	**Ομάδα συσκευασίας II**	**Ομάδα συσκευασίας III**
1.8 m	1.2 m	0.8 m

ΣΗΜΕΙΩΣΗ: Μεγάλες συσκευασίες για ουσίες και είδη της Κλάσης 1, αυτενεργές ουσίες της Κλάσης 4.1 και οργανικά υπεροξείδια της Κλάσης 5.2 θα δοκιμαζονται σε επίπεδο απόδοσης της ομάδας συσκευασίας II.

6.6.5.3.4.5 Κριτήρια για πέρασμα της δοκιμής

6.6.5.3.4.5.1 Οι μεγάλες συσκευασίες δεν θα παρουσιάζουν καμία ζημιά που είναι πιθανό να επηρεάσει την ασφάλεια κατά τη μεταφορά. Δεν θα υπάρχει διαρροή της ουσίας πλήρωσης από την εσωτερική συσκευασία (-ες) ή είδος (είδη).

6.6.5.3.4.5.2 Δεν επιτρέπονται διαρρήξεις σε μεγάλες συσκευασίες για είδη της Κλάσης 1 που θα επέτρεπαν την εκροή εκρηκτικών ουσιών ή ειδών από τις μεγάλες συσκευασίες.

6.6.5.3.4.5.3 Όπου μια μεγάλη συσκευασία υπόκειται σε δοκιμή πτώσης, το δείγμα περνάει τη δοκιμή αν όλα τα περιεχόμενα συγκρατούνται ακόμα και αν το πώμα δεν είναι πλέον αδιαπέραστο.

6.6.5.4 Πιστοποίηση και αναφορά ελέγχου

6.6.5.4.1 Για κάθε σχεδιασμό τύπο μεγάλων συσκευασιών ένα πιστοποιητικό και σήμα (όπως στην 6.6.3) θα εκδίδονται βεβαιώνοντας πως ο τύπος σχεδιασμού συμπεριλαμβανομένου του εξοπλισμού του ικανοποιεί τις απαιτήσεις ελέγχου.

6.6.5.4.2 Μια αναφορά ελέγχου που θα περιέχει τουλάχιστον τα παρακάτω στοιχεία θα πρέπει να συντάσσεται και θα πρέπει να είναι διαθέσιμη στους χρήστες των μεγάλων συσκευασιών:

1. Ονομασία και διεύθυνση των εγκαταστάσεων ελέγχου,
2. Ονομασία και διεύθυνση του αιτούντος (όπου είναι κατάλληλο),
3. Ένας μοναδικός χαρακτηρισμός της αναφοράς ελέγχου,
4. Ημερομηνία της αναφοράς ελέγχου,

5. Κατασκευαστής των μεγάλων συσκευασιών,

6. Περιγραφή του τύπου σχεδιασμού των μεγάλων συσκευασιών (π.χ. διαστάσεις, υλικά, πώματα, πάχος, κλπ.) και/ή φωτογραφία(ες),

7. Μέγιστη χωρητικότητα/ μέγιστο επιτρεπτό μικτό βάρος,

8. Χαρακτηριστικά του δοκιμαστικού περιεχομένου, π.χ. τύποι και περιγραφές των εσωτερικών συσκευασιών ή ειδών που χρησιμοποιούνται,

9. Περιγραφές και αποτελέσματα του ελέγχου,

10. Η αναφορά ελέγχου θα πρέπει να υπογράφεται με το όνομα και τη θέση του υπογράφοντος.

6.6.5.4.3 Η αναφορά ελέγχου θα πρέπει να περιέχει δηλώσεις ότι οι μεγάλες συσκευασίες προετοιμασμένες προς μεταφορά ελέγχθηκαν σύμφωνα με τις σχετικές διατάξεις αυτού του Κεφαλαίου και ότι η χρήση άλλων μεθόδων συσκευασίας ή συστατικών μπορεί να την καταστήσει μη ισχύουσα. Ένα αντίγραφο της αναφοράς ελέγχου θα πρέπει να είναι διαθέσιμο στην Αρμόδια Αρχή.

Κεφάλαιο 6.7

Απαιτήσεις για το σχεδιασμό, κατασκευή, επιθεώρηση και δοκιμές φορητών δεξαμενών και UN πολλαπλών στοιχείων εμπορευματοκιβωτίων αερίων (MEGCs)

ΣΗΜΕΙΩΣΗ: Για βυτιοφόρες φορτάμαξες, αποσυναρμολογούμενες δεξαμενές και δεξαμενές – εμπορευματοκιβώτια και δεξαμενές σε κινητά αμαξώματα (swap bodies), με περιβλήματα από μεταλλικά υλικά, και φορτάμαξες συστοιχίας δεξαμενών και πολλαπλών στοιχείων εμπορευματοκιβώτια αερίων (MEGCs), βλέπε Κεφάλαιο 6.8, για πλαστικές δεξαμενές – εμπορευματοκιβώτια ενισχυμένες με ίνες, βλέπε Κεφάλαιο 6.9, για δεξαμενές αποβλήτων που λειτουργούν στο κενό, βλέπε Κεφάλαιο 6.10.

6.7.1 Εφαρμογή και γενικές απαιτήσεις

6.7.1.1 Οι απαιτήσεις αυτού του Κεφαλαίου ισχύουν για φορητές δεξαμενές προοριζόμενες για τη μεταφορά επικίνδυνων εμπορευμάτων των Κλάσεων 2, 3, 4.1, 4.2, 4.3, 5.1, 5.2, 6.1, 6.2, 7, 8 και 9 και σε MEGCs προοριζόμενα για τη μεταφορά μη κατεψυγμένων αερίων της Κλάσης 2, με όλα τα μέσα μεταφοράς. Επιπλέον με τις απαιτήσεις αυτού του Κεφαλαίου, εκτός αν ορίζεται αλλιώς, οι ισχύουσες απαιτήσεις της Διεθνούς Σύμβασης για Ασφαλή Εμπορευματοκιβώτια (CSC) 1972, όπως τροποποιήθηκε, θα πρέπει να ικανοποιούνται από κάθε πολυτροπική φορητή δεξαμενή που πληρεί τον ορισμό "εμπορευματοκιβώτιο" εντός των όρων αυτής της Σύμβασης. Πρόσθετες απαιτήσεις μπορεί να ισχύουν για φορητές δεξαμενές ανοικτής θάλασσας που διακινούνται σε ανοικτές θάλασσες.

6.7.1.2 Σε αναγνώριση επιστημονικών και τεχνολογικών επιτευγμάτων, οι τεχνικές απαιτήσεις αυτού του Κεφαλαίου μπορούν να διαφοροποιηθούν με εναλλακτικές λύσεις. Αυτές οι εναλλακτικές λύσεις θα προσφέρουν ένα επίπεδο ασφάλειας όχι μικρότερο από αυτό που δίνεται από τις απαιτήσεις αυτού του Κεφαλαίου σε σχέση με τη συμβατότητα των μεταφερόμενων ουσιών και την ικανότητα της φορητής δεξαμενής ή του MEGC να αντέχει σε κρούση, φορτία και φωτιά. Για τη διεθνή μεταφορά, οι φορητές δεξαμενές και τα MEGC εναλλακτικών λύσεων θα είναι εγκεκριμένες από τις Αρμόδιες Αρχές.

6.7.1.3 Όταν μια ουσία δεν καταχωρείται με οδηγία φορητής δεξαμενής (T1 έως T23, T50 ή T75) στη Στήλη (10) του Πίνακα Α του Κεφαλαίου 3.2, προσωρινή έγκριση για τη μεταφορά μπορεί να δοθεί από την Αρμόδια Αρχή της χώρας προέλευσης. Η έγκριση θα συμπεριλαμβάνεται στην τεκμηρίωση της αποστολής και θα περιέχει κατ'ελάχιστο τα στοιχεία που παρέχονται κανονικά στις οδηγίες της φορητής δεξαμενής και τις συνθήκες υπό τις οποίες η ουσία θα μεταφέρεται.

6.7.2 Απαιτήσεις για το σχεδιασμό, κατασκευή, επιθεώρηση και δοκιμές για φορητές δεξαμενές προοριζόμενες για τη μεταφορά ουσιών της Κλάσης 1 και των Κλάσεων 3 έως 9

6.7.2.1 Ορισμοί

Για τους σκοπούς αυτής της παραγράφου:

Δοκιμή στεγανότητας είναι μια δοκιμή που χρησιμοποιεί αέριο που θέτει το περίβλημα και τον εξοπλισμό εξυπηρέτησής του σε μια πραγματική εσωτερική πίεση όχι μικρότερη από 25% της MAWP,

Δομικός εξοπλισμός είναι τα ενισχυτικά, συνδετικά, προστατευτικά ή σταθεροποιητικά μέλη στο εξωτερικό του περιβλήματος,

Εναλλακτική λύση σημαίνει μια έγκριση που δίνεται από την Αρμόδια Αρχή για μια φορητή δεξαμενή ή ένα MEGC που έχει σχεδιαστεί, κατασκευαστεί ή δοκιμαστεί με τεχνικές απαιτήσεις ή μεθόδους δοκιμής άλλους από αυτούς του παρόντος Κεφαλαίου,

Εύρος θερμοκρασίας σχεδιασμού για το περίβλημα θα είναι -40 °C με 50 °C για μεταφερόμενες ουσίες υπό συνθήκες περιβάλλοντος. Για τις άλλες ουσίες που διακινούνται υπό συνθήκες αυξημένης θερμοκρασίας η θερμοκρασία σχεδιασμού θα είναι όχι μικρότερη από τη μέγιστη θερμοκρασία της ουσίας κατά τη φόρτωση, εκφόρτωση ή μεταφορά. Πιο αυστηρές θερμοκρασίες σχεδιασμού θα μελετώνται για φορητές δεξαμενές που υπόκεινται σε δύσκολες κλιματικές συνθήκες,

Εξοπλισμός εξυπηρέτησης είναι οι συσκευές πληρώσεως, εκκενώσεως, εξαερισμού, ασφαλείας, θέρμανσης, ψύξης και μονώσεως και τα όργανα μετρήσεως,

Εύτηκτο στοιχείο είναι μη επανακλειόμενη διάταξη εκτόνωσης πίεσης που ενεργοποιείται με τη θερμότητα,

Λεπτόκοκκος χάλυβας είναι ο χάλυβας με μέγεθος φερριτικού κόκκου 6 ή μικρότερο όταν προσδιορίζεται σύμφωνα με το ASTM E 112-96 ή όπως ορίζεται στο EN 10028-3, Μέρος 3,

Μαλακός χάλυβας είναι ένας χάλυβας με εγγυημένη ελάχιστη εφελκυστική αντοχή 360 N/mm^2 έως 440 N/mm^2 και μια a εγγυημένη ελάχιστη επιμήκυνση σε θραύση που πληρεί τις προϋποθέσεις της 6.7.2.3.3.3,

Μέγιστη επιτρεπτή πίεση εργασίας (MAWP) είναι μια πίεση που δεν θα είναι μικρότερη από τη μεγαλύτερη από τις παρακάτω πιέσεις μετρημένες στην κορυφή του περιβλήματος όταν αυτό είναι στη θέση λειτουργίας:

(a) Η μέγιστη πραγματική πίεση μετρητή που επιτρέπεται μέσα στο περίβλημα κατά τη φόρτωση ή εκφόρτωση, ή

(b) Η μέγιστη πραγματική πίεση μετρητή για την οποία έχει σχεδιαστεί το περίβλημα που δεν θα είναι μικρότερη από το άθροισμα των:

(i) η απόλυτη τάση ατμών (σε bar) της ουσίας στους 65 °C, μείον 1 bar, και

(ii) η μερική πίεση (σε bar) του αέρα ή άλλων αερίων στον ελεύθερο συμπληρωματικό χώρο που καθορίζεται από μια μέγιστη θερμοκρασία ελεύθερου συμπληρωματικού χώρου 65 °C και μια διαστολή υγρού λόγω αύξησης της θερμοκρασίας μάζας $t_r - t_f$ (t_f =θερμοκρασία φόρτωσης, συνήθως 15 °C, t_r = μέγιστη θερμοκρασία μάζας, 50 °C),

Μέγιστο επιτρεπτό μικτό βάρος (MPGM) είναι το άθροισμα του βάρους του απόβαρου της φορητής δεξαμενής και του βαρύτερου φορτίου του οποίου επιτρέπεται η μεταφορά,

Περίβλημα είναι το μέρος της φορητής δεξαμενής που συγκρατεί την ουσία προς μεταφορά (κυρίως δεξαμενή), συμπεριλαμβανομένων των στομίων και των πωμάτων τους, αλλά δεν περιλαμβάνει εξοπλισμό εξυπηρέτησης ή εξωτερικό δομικό εξοπλισμό,

Πίεση δοκιμής είναι η μέγιστη πίεση μετρητή στην κορυφή του περιβλήματος κατά τη δοκιμή υδραυλικής πίεσης ίση με όχι λιγότερο από 1.5 φορές την πίεση σχεδιασμού. Η ελάχιστη πίεση δοκιμής για φορητές δεξαμενές προοριζόμενες για συγκεκριμένες ουσίες ορίζεται στη σχετική οδηγία φορητής δεξαμενής στην 4.2.5.2.6,

Πίεση σχεδιασμού είναι η πίεση που θα χρησιμοποιείται στους υπολογισμούς που απαιτούνται από έναν αναγνωρισμένο κώδικα δοχείων πίεσης. Η πίεση σχεδιασμού δεν θα είναι μικρότερη από τη μεγαλύτερη των ακόλουθων πιέσεων:

(a) Η μέγιστη πραγματική πίεση μετρητή που επιτρέπεται μέσα στο περίβλημα κατά τη φόρτωση ή εκφόρτωση, ή

(b) Το άθροισμα των:

(i) απόλυτη τάση ατμών (σε bar) της ουσία στους 65 °C, μείον 1 bar,

(ii) μερική πίεση (σε bar) του αέρα ή άλλων αερίων στον ελεύθερο συμπληρωματικό χώρο που καθορίζεται από μια μέγιστη θερμοκρασία ελεύθερου συμπληρωματικού χώρου 65 °C και μια διαστολή υγρού λόγω αύξησης της θερμοκρασίας μάζας $t_r - t_f$ (t_f =θερμοκρασία φόρτωσης, συνήθως 15 °C, t_r = μέγιστη θερμοκρασία μάζας, 50 °C), και

(iii) πίεση ύψους καθοριζόμενου με βάση τις στατικές δυνάμεις που ορίζονται στην 6.7.2.2.12, αλλά όχι μικρότερη από 0.35 bar,

(c) δύο τρίτα της ελάχιστης πίεσης δοκιμής που ορίζεται στη σχετική οδηγία φορητής δεξαμενής στην 4.2.4.5.6,

Φορητή δεξαμενή ανοικτής θαλάσσης είναι φορητή δεξαμενή που έχει σχεδιαστεί ειδικά για τακτική χρήση για τη μεταφορά από, προς και μεταξύ εγκαταστάσεων ανοικτής θάλασσας. Η φορητή δεξαμενή ανοικτής θαλάσσης έχει σχεδιαστεί και κατασκευαστεί σύμφωνα με τις κατευθυντήριες γραμμές για την έγκριση εμπορευματοκιβωτίων που διακινούνται σε ανοικτή θάλασσα όπως προδιαγράφονται από τον Διεθνή Ναυτιλιακό Οργανισμό (IMO), στο έγγραφο MSC/Circ.860,

Φορητή δεξαμενή είναι μια πολυτροπική δεξαμενή που χρησιμοποιείται για τη μεταφορά ουσιών της Κλάσης 1 και των Κλάσεων 3 με 9. Η φορητή δεξαμενή περιλαμβάνει ένα περίβλημα με εξοπλισμό εξυπηρέτησης και δομικό εξοπλισμό απαραίτητους για τη μεταφορά επικίνδυνων ουσιών. Η φορητή δεξαμενή θα είναι ικανή να γεμίζεται και να εκκενώνεται χωρίς την αφαίρεση του δομικού της εξοπλισμού. Θα διαθέτει σταθεροποιητικά μέλη εξωτερικά του περιβλήματος και θα είναι ικανή να ανυψωθεί όταν είναι γεμάτη. Θα είναι σχεδιασμένη πρωταρχικά να φορτώνεται σε όχημα, φορτάμαξα ή ανοικτής θάλασσας ή χερσαίας πλωτής οδού σκάφος και θα είναι εξοπλισμένη με δοκούς, βάσεις ή εξαρτήματα που θα διευκολύνουν το μηχανικό χειρισμό. Δεξαμενές-οχήματα, βυτιοφόρες φορτάμαξες, μη μεταλλικές δεξαμενές και εμπορευματοκιβώτια μεσαίας χωρητικότητας για φορτία χύμα (IBCs) δεν θεωρείται πως συμπίπτουν με τον ορισμό για φορητές δεξαμενές,

Χάλυβας αναφοράς είναι ένας χάλυβας με εφελκυστική αντοχή 370 N/mm^2 και επιμήκυνση σε θραύση 27%.

6.7.2.2 Γενικές σχεδιαστικές και κατασκευαστικές απαιτήσεις

6.7.2.2.1 Τα περιβλήματα θα είναι σχεδιασμένα και κατασκευασμένα σύμφωνα με τις απαιτήσεις κώδικα πίεση δοχείου αναγνωρισμένου από την Αρμόδια Αρχή. Τα περιβλήματα θα είναι κατασκευασμένα από μεταλλικά υλικά κατάλληλα για μορφοποίηση. Τα υλικά θα συμμορφώνονται καταρχήν με εθνικά ή διεθνή πρότυπα υλικών. Για συγκολλημένα περιβλήματα μόνο ένα υλικό του οποίου η συγκολλησιμότητα έχει αποδειχθεί πλήρως θα χρησιμοποιείται. Οι συγκολλήσεις θα πρέπει να είναι δεξιοτεχνικά πραγματοποιημένες και να παρέχουν πλήρη ασφάλεια. Όταν το απαιτούν η διαδικασία κατασκευής ή τα υλικά, τα περιβλήματα θα υφίστανται κατάλληλη θερμική κατεργασία ώστε να εγγυώνται την απαραίτητη ανθεκτικότητα της συγκόλλησης και στις ζώνες προσβολής από θερμότητα. Στην επιλογή του υλικού, το εύρος της θερμοκρασίας σχεδιασμού θα λαμβάνεται υπόψη σε σχέση με τον κίνδυνο ψαθυρής θραύσης, ρωγμών από καταπονήσεις λόγω διάβρωσης και αντίστασης σε κρούση. Όπου χρησιμοποιείται λεπτόκοκκος χάλυβας, η εγγυημένη τιμή της αντοχής διαρροής δεν θα είναι μεγαλύτερη από 460 N/mm^2 και η εγγυημένη τιμή του άνω ορίου της εφελκυστικής αντοχής δεν θα είναι μεγαλύτερη από 725 N/mm^2 σύμφωνα με τις προδιαγραφές του υλικού. Αλουμίνιο μπορεί να χρησιμοποιηθεί μόνο ως κατασκευαστικό υλικό όπου υποδεικνύεται σε μια ειδική διάταξη φορητής δεξαμενής καταχωρημένης σε μια συγκεκριμένη ουσία στη Στήλη (11) του Πίνακα Α του Κεφαλαίου 3.2 ή όταν έχει εγκριθεί από την Αρμόδια Αρχή. Όταν το αλουμίνιο επιτρέπεται, θα είναι μονωμένο ώστε να εμποδίζει σημαντική απώλεια των φυσικών ιδιοτήτων όταν υπόκειται σε φορτίο θερμότητας 110 kW/m^2 για περίοδο όχι λιγότερη από 30 λεπτά. Η μόνωση θα παραμένει αποτελεσματική σε όλες τις θερμοκρασίες λιγότερες από 649 °C και θα περιβάλλεται με ένα υλικό με σημείο τήξης όχι μικρότερο από 700 °C. Τα υλικά φορητής δεξαμενής θα είναι κατάλληλα για το εξωτερικό περιβάλλον στο οποίο πρόκειται να μεταφερθούν.

6.7.2.2.2 Τα περιβλήματα φορητής δεξαμενής, εξαρτήματα, και σωληνώσεις θα είναι κατασκευασμένα από υλικά που είναι:

(a) Πλήρως απρόσβλητα από τη μεταφερόμενη ουσία (ουσίες), ή

(b) Κατάλληλα αδρανοποιημένα ή εξουδετερωμένα από χημική αντίδραση, ή

(c) Επενδυμένα με υλικό ανθεκτικό σε διάβρωση απευθείας συνδεδεμένο με το περίβλημα ή στερεωμένο με ισοδύναμα μέσα.

6.7.2.2.3 Τα παρεμβύσματα θα είναι κατασκευασμένα από υλικά απρόσβλητα από τη μεταφερόμενη ουσία (ουσίες).

6.7.2.2.4 Όταν τα περιβλήματα είναι επενδυμένα, η επένδυση θα είναι πλήρως απρόσβλητη από την ουσία (ουσίες) προς μεταφορά, ομογενής, μη πορώδης, χωρίς διατρήσεις, επαρκώς ελαστική και συμβατή με τα χαρακτηριστικά θερμικής διαστολής του περιβλήματος. Η επένδυση του κάθε περιβλήματος, τα εξαρτήματα του περιβλήματος και οι σωληνώσεις θα είναι συνεχείς, και θα εξέχουν γύρω από την πρόσοψη κάθε φλάντζας. Όπου εξωτερικά εξαρτήματα είναι συγκολλημένα στη δεξαμενή, η επένδυση θα είναι συνεχής μέσα από το εξάρτημα και γύρω από την πρόσοψη εξωτερικών φλαντζών.

6.7.2.2.5 Οι ενώσεις και ραφές στην επένδυση θα είναι κατασκευασμένες με σύντηξη του υλικού ή με άλλα ισοδύναμα αποτελεσματικά μέτρα.

6.7.2.2.6 Επαφή με ανόμοια μέταλλα που θα μπορούσε να προκαλέσει ζημιά λόγω γαλβανικής δράσης θα αποφεύγεται.

6.7.2.2.7 Τα υλικά της φορητής δεξαμενής, συμπεριλαμβανομένων συσκευών, παρεμβυσμάτων, επενδύσεων και προσαρτημάτων, δεν θα επηρεάζουν αρνητικά την ουσία (ουσίες) προς μεταφορά στη φορητή δεξαμενή.

6.7.2.2.8 Οι φορητές δεξαμενές θα είναι σχεδιασμένες και κατασκευασμένες με υποστηρίγματα που θα παρέχουν μια ασφαλή βάση κατά τη μεταφορά και με κατάλληλα προσαρτήματα ανύψωσης και στερέωσης.

6.7.2.2.9 Οι φορητές δεξαμενές θα είναι σχεδιασμένες να αντέχουν, χωρίς απώλεια περιεχομένων, τουλάχιστον την εσωτερική πίεση λόγω των περιεχομένων, και τα στατικά, δυναμικά και θερμικά φορτία υπό κανονικές συνθήκες χειρισμού και μεταφοράς. Ο σχεδιασμός θα αποδεικνύει ότι οι επιπτώσεις της κόπωσης λόγω επαναλαμβανόμενης επιβολής αυτών των φορτίων κατά τη διάρκεια όλης της αναμενόμενης ζωής της φορητής δεξαμενής, έχουν ληφθεί υπόψη.

6.7.2.2.10 Ένα περίβλημα που πρόκειται να εξοπλιστεί με μια συσκευή εκτόνωσης στο κενό θα είναι σχεδιασμένο να αντέχει, χωρίς μόνιμη παραμόρφωση, μια εξωτερική πίεση όχι μικρότερη από 0.21 bar πάνω από την εσωτερική πίεση. Η συσκευή εκτόνωσης στο κενό θα είναι ρυθμισμένη σε ρύθμιση κενού όχι μεγαλύτερη από μείον (-) 0.21 bar εκτός αν το περίβλημα είναι σχεδιασμένο για υψηλότερη εξωτερική υπερπίεση, στην οποία περίπτωση η πίεση εκτόνωσης της συσκευής με την οποία θα εξοπλιστεί δεν θα είναι μεγαλύτερη από την πίεση εκτόνωσης υπό κενό του σχεδιασμού για τη δεξαμενή. Το περίβλημα που χρησιμοποιείται για τη μεταφορά στερεών ουσιών (σε σκόνη ή κόκκους) των ομάδων συσκευασίας II ή III, που δεν υγροποιούνται κατά τη μεταφορά, μπορεί να σχεδιαστεί για χαμηλότερη εξωτερική πίεση, εφόσον εγκριθεί από την Αρμόδια Αρχή. Στην περίπτωση αυτή η βαλβίδα κενού ρυθμίζεται να εκτονώνεται σε αυτήν τη χαμηλότερη πίεση. Ένα περίβλημα που δεν πρόκειται να εξοπλιστεί με μια συσκευή εκτόνωσης στο κενό θα είναι σχεδιασμένο να αντέχει, χωρίς μόνιμη παραμόρφωση, μια εξωτερική πίεση όχι μικρότερη από 0.4 bar πάνω από την εσωτερική πίεση.

6.7.2.2.11 Συσκευές εκτόνωσης κενού που χρησιμοποιούνται σε φορητές δεξαμενές προοριζόμενες για τη μεταφορά ουσιών που ικανοποιούν τα κριτήρια για το σημείο ανάφλεξης της Κλάσης 3, συμπεριλαμβανομένων ουσιών μεταφερόμενων σε αυξημένη θερμοκρασία στο σημείο ανάφλεξής τους ή παραπάνω, θα εμποδίζουν το άμεσο πέρασμα φλόγας μέσα στο περίβλημα, ή η φορητή δεξαμενή θα διαθέτει περίβλημα ικανό να αντέχει χωρίς διαρροή εσωτερική έκρηξη λόγω της εισόδου φλόγας εντός του περιβλήματος.

6.7.2.2.12 Οι φορητές δεξαμενές και οι προσδέσεις τους θα είναι ικανές, υπό το μέγιστο επιτρεπτό φορτίο, να απορροφούν τις παρακάτω χωριστά εφαρμοζόμενες στατικές δυνάμεις:

(a) Κατά την κατεύθυνση κίνησης: δύο φορές την MPGM επί την επιτάχυνση της βαρύτητας (g)[1],

[1] Χάριν υπολογισμού g = 9.81 m/s^2.

(b) Οριζόντια σε ορθή γωνία με την κατεύθυνση κίνησης: η MPGM (όταν η κατεύθυνση κίνησης δεν είναι σαφώς ορισμένη, οι δυνάμεις θα είναι ίσες με δύο φορές την MPGM) επί την επιτάχυνση της βαρύτητας (g)[1] ,

(c) Κατακόρυφα άνω: η MPGM επί την επιτάχυνση της βαρύτητας (g)[1] , και

(d) Κατακόρυφα κάτω: δύο φορές την MPGM (ολικό φορτίο συμπεριλαμβανομένης της επίπτωσης της βαρύτητας) επί την επιτάχυνση της βαρύτητας (g)[1] .

6.7.2.2.13 Υπό καθεμία από τις δυνάμεις στην 6.7.2.2.12, ο συντελεστής ασφαλείας που πρέπει να τηρηθεί θα έχει ως εξής:

(a) Για μέταλλα με σαφώς ορισμένο όριο διαρροής, συντελεστής ασφαλείας 1.5 σε σχέση με την εγγυημένη αντοχή διαρροής, ή

(b) Για μέταλλα χωρίς σαφώς ορισμένο όριο διαρροής, συντελεστής ασφαλείας 1.5 σε σχέση με την εγγυημένη 0.2% αντοχή και, για ωστενιτικούς χάλυβες, 1% εγγυημένη αντοχή.

6.7.2.2.14 Οι τιμές της αντοχής διαρροής ή της εγγυημένης αντοχής θα είναι οι τιμές σύμφωνα με τα εθνικά ή διεθνή πρότυπα υλικών. Όταν χρησιμοποιούνται ωστενιτικοί χάλυβες, οι προδιαγεγραμμένες ελάχιστες τιμές αντοχής διαρροής ή της εγγυημένης αντοχής σύμφωνα με τα πρότυπα υλικών μπορούν να αυξηθούν κατά μέγιστο κατά 15% όταν αυτές οι υψηλότερες τιμές βεβαιώνονται στο πιστοποιητικό επιθεώρησης υλικού. Όταν δεν υπάρχει πρότυπο υλικού για το εν λόγω μέταλλο, η τιμή της αντοχής διαρροής ή της εγγυημένης αντοχής που χρησιμοποιείται θα είναι εγκεκριμένη από την Αρμόδια Αρχή.

6.7.2.2.15 Οι φορητές δεξαμενές θα είναι ικανές να γειωθούν ηλεκτρικά όταν προορίζονται για τη μεταφορά ουσιών που ικανοποιούν τα κριτήρια για το σημείο ανάφλεξης της Κλάσης 3 συμπεριλαμβανομένων της αυξημένης θερμοκρασίας μεταφερόμενων ουσιών στο σημείο ανάφλεξης τους ή παραπάνω. Θα λαμβάνονται μέτρα για την αποφυγή επικίνδυνης ηλεκτροστατικής εκκένωσης.

6.7.2.2.16 Όταν απαιτείται για ορισμένες ουσίες από τη σχετική οδηγία φορητής δεξαμενής που υποδεικνύεται στη Στήλη (10) του Πίνακα Α του Κεφαλαίου 3.2 και περιγράφεται στην 4.2.4.5.6 ή από μια ειδική διάταξη φορητής δεξαμενής που υποδεικνύεται στη Στήλη (11) του Πίνακα Α του Κεφαλαίου 3.2 και περιγράφεται στην 4.2.5.3, οι φορητές δεξαμενές θα είναι εφοδιασμένες με πρόσθετη προστασία, που μπορεί να έχει τη μορφή πρόσθετου πάχους περιβλήματος ή υψηλότερη πίεση δοκιμής, το πρόσθετο πάχος περιβλήματος ή η υψηλότερη πίεση δοκιμής καθοριζόμενα εν όψει των κινδύνων που συνεπάγεται η μεταφορά των συγκεκριμένων ουσιών.

6.7.2.3 Κριτήρια σχεδιασμού

6.7.2.3.1 Τα περιβλήματα θα είναι σχεδιασμένα με τη δυνατότητα να αναλυθούν ως προς τις καταπονήσεις μαθηματικά ή πειραματικά με μετρητές αντίστασης τάσεων, ή με άλλες μεθόδους εγκεκριμένες από την Αρμόδια Αρχή.

6.7.2.3.2 Τα περιβλήματα θα είναι σχεδιασμένα και κατασκευασμένα να αντέχουν υδραυλική πίεση δοκιμής όχι μικρότερη από 1.5 φορές την πίεση σχεδιασμού. Ειδικές απαιτήσεις υπάρχουν για ορισμένες ουσίες στη σχετική οδηγία φορητής δεξαμενής που υποδεικνύεται στη Στήλη (10) του Πίνακα Α του Κεφαλαίου 3.2 και περιγράφεται στην 4.2.5.2.6 ή από μια ειδική διάταξη φορητής δεξαμενής που υποδεικνύεται στη Στήλη (11) του Πίνακα Α του Κεφαλαίου 3.2 και περιγράφεται στην 4.2.5.3. Προσοχή πρέπει να δίνεται στις απαιτήσεις ελάχιστου πάχους περιβλήματος που περιγράφονται στις 6.7.2.4.1 με 6.7.2.4.10.

6.7.2.3.3 Για μέταλλα με σαφώς ορισμένο όριο διαρροής ή χαρακτηριζόμενα από της εγγυημένη αντοχή (0.2% της εγγυημένης αντοχής, γενικά, ή 1% της εγγυημένης αντοχής για ωστενιτικούς χάλυβες) η πρωτεύουσα τάση σ (σίγμα) του περιβλήματος δεν θα υπερβαίνει το 0.75 Re ή 0.50 Rm, όποιο είναι το μικρότερο, στην πίεση δοκιμής, όπου:

Re = αντοχή διαρροής σε N/mm^2, ή 0.2% της εγγυημένης αντοχής ή, για ωστενιτικούς χάλυβες, 1% της εγγυημένης αντοχής,

Rm = ελάχιστη εφελκυστική αντοχή σε N/mm^2.

6.7.2.3.3.1 Οι τιμές Re και Rm που χρησιμοποιούνται θα είναι οι προδιαγεγραμμένες ελάχιστες τιμές σύμφωνα με τα εθνικά ή διεθνή πρότυπα υλικών. Όταν χρησιμοποιούνται ωστενιτικοί χάλυβες, οι προδιαγεγραμμένες ελάχιστες τιμές για τα Re και Rm σύμφωνα με τα πρότυπα υλικού μπορούν να αυξηθούν κατά μέγιστο κατά 15% όταν υψηλότερες τιμές βεβαιώνονται στο πιστοποιητικό επιθεώρησης υλικού. Όταν δεν υπάρχει πρότυπο υλικού για το εν λόγω μέταλλο, οι τιμές Re και Rm που χρησιμοποιούνται θα είναι εγκεκριμένες από την Αρμόδια Αρχή ή τον εξουσιοδοτημένο φορέα της.

6.7.2.3.3.2 Χάλυβες με λόγο Re/Rm πάνω από 0.85 δεν επιτρέπονται για την κατασκευή συγκολλημένων περιβλημάτων. Οι τιμές Re και Rm που πρόκειται να χρησιμοποιηθούν στον καθορισμό του λόγου αυτού θα είναι οι τιμές που προδιαγράφονται στο πιστοποιητικό επιθεώρησης υλικού.

6.7.2.3.3.3 Χάλυβες που χρησιμοποιούνται στην κατασκευή περιβλημάτων θα έχουν επιμήκυνση σε θραύση, σε ποσοστό %, όχι μικρότερο από 10 000/Rm με απόλυτο ελάχιστο 16% για λεπτόκοκκους χάλυβες και 20% για άλλους χάλυβες. Αλουμίνιο και κράματα αλουμινίου που χρησιμοποιούνται στην κατασκευή περιβλημάτων θα έχουν επιμήκυνση σε θραύση, σε ποσοστό %, όχι μικρότερο από 10 000/6Rm με απόλυτο ελάχιστο 12%.

6.7.2.3.3.4 Για το σκοπό του καθορισμού των πραγματικών τιμών για τα υλικά, θα πρέπει να σημειωθεί ότι για φύλλο μετάλλου, ο άξονας του δείγματος εφελκυστικής δοκιμής θα είναι σε ορθή γωνία (εγκαρσίως) με την κατεύθυνση κυλίσεως. Η μόνιμη επιμήκυνση σε θραύση θα μετράται σε δείγματα δοκιμής ορθογώνιων διατομών σύμφωνα με το πρότυπο ISO 6892:1998 χρησιμοποιώντας μήκος μέτρησης 50 mm.

6.7.2.4 Ελάχιστο πάχος περιβλήματος

6.7.2.4.1 Το ελάχιστο πάχος περιβλήματος θα είναι το μεγαλύτερο πάχος από:

(a) Το ελάχιστο πάχος καθορισμένο σύμφωνα με τις απαιτήσεις των 6.7.2.4.2 με 6.7.2.4.10,

(b) Το ελάχιστο πάχος καθορισμένο σύμφωνα με τον αναγνωρισμένο Κώδικα δοχείου πίεσης συμπεριλαμβανομένων των απαιτήσεων στην 6.7.2.3, και

(c) Το ελάχιστο πάχος που προδιαγράφεται στη σχετική οδηγία φορητής δεξαμενής της Στήλης (10) του Πίνακα Α του Κεφαλαίου 3.2 και που περιγράφεται στην 4.2.5.2.6 ή από μια ειδική διάταξη φορητής δεξαμενής που υποδεικνύεται στη Στήλη (11) του Πίνακα Α του Κεφαλαίου 3.2 και που περιγράφεται στην 4.2.5.3.

6.7.2.4.2 Τα κυλινδρικά τμήματα, άκρα (κορυφές) και καλύμματα ανθρωποθυρίδων στα περιβλήματα με διάμετρο όχι μεγαλύτερη από 1.80 m δεν θα είναι λιγότερο από 5 mm σε πάχος του χάλυβα αναφοράς ή σε ισοδύναμου πάχους του μετάλλου που είναι να χρησιμοποιηθεί. Περιβλήματα με διάμετρο μεγαλύτερη από 1.80 m δεν θα είναι λιγότερο από 6 mm σε πάχος του χάλυβα αναφοράς ή σε ισοδύναμου πάχους του μετάλλου που είναι να χρησιμοποιηθεί, εκτός από αυτό για κονιώδεις ή κοκκώδεις στερεές ουσίες των ομάδων συσκευασίας II ή III η απαίτηση ελάχιστου πάχους μπορεί να μειωθεί σε πάχος όχι λιγότερο από 5 mm του χάλυβα αναφοράς ή ισοδύναμου πάχους του μετάλλου που είναι να χρησιμοποιηθεί.

6.7.2.4.3 Όταν παρέχεται πρόσθετη προστασία έναντι ζημιάς στο περίβλημα, οι φορητές δεξαμενές με πίεση δοκιμών μικρότερη από 2.65 bar μπορούν να έχουν μειωμένο ελάχιστο πάχος περιβλήματος, αναλογικά με την παρεχόμενη προστασία, ως εγκρίνει η Αρμόδια Αρχή. Πάραυτα, περιβλήματα με διάμετρο όχι μεγαλύτερη από 1.80 m δεν θα είναι λιγότερο από 3 mm σε πάχος του χάλυβα αναφοράς ή σε ισοδύναμο πάχος του μετάλλου που είναι να χρησιμοποιηθεί. Περιβλήματα με διάμετρο μεγαλύτερη από 1.80 m δεν θα είναι λιγότερο από 4 mm σε πάχος του χάλυβα αναφοράς ή σε ισοδύναμο πάχος του μετάλλου που είναι να χρησιμοποιηθεί.

6.7.2.4.4 Τα κυλινδρικά τμήματα, άκρα (κορυφές) και καλύμματα ανθρωποθυρίδων όλων των περιβλημάτων δεν θα έχουν πάχος λιγότερο από 3 mm ανεξάρτητα από το υλικό κατασκευής.

6.7.2.4.5 Η πρόσθετη προστασία που αναφέρεται στην 6.7.2.4.3 μπορεί να παρέχεται από συνολική εξωτερική δομική προστασία, όπως κατάλληλη κατασκευή "sandwich" με την εξωτερική επένδυση (κάλυμμα) στερεωμένη στο περίβλημα, κατασκευή με διπλά τοιχώματα ή εσωκλείοντας το περίβλημα σε πλήρες πλαίσιο με διαμήκη και εγκάρσια δομικά μέλη.

6.7.2.4.6 Το ισοδύναμο πάχος ενός μετάλλου εκτός από το πάχος που αναφέρεται για το χάλυβα αναφοράς στην 6.7.2.4.2 θα καθορίζεται με τον ακόλουθο τύπο:

$$e_1 = \frac{21{,}4e_o}{\sqrt[3]{Rm_1 \times A_1}}$$

όπου:

e_1 = απαιτούμενο ισοδύναμο πάχος (σε mm) του μετάλλου που είναι να χρησιμοποιηθεί,

e_0 = ελάχιστο πάχος (σε mm) του χάλυβα αναφοράς καθορισμένου στη σχετική οδηγία φορητής δεξαμενής που αναφέρεται στη Στήλη (10) του Πίνακα Α του Κεφαλαίου 3.2 και περιγράφεται στην 4.2.4.5.6 ή από μια ειδική διάταξη φορητής δεξαμενής που υποδεικνύεται στη Στήλη (11) του Πίνακα Α του Κεφαλαίου 3.2 και περιγράφεται στην 4.2.5.3,

Rm_1 = εγγυημένη ελάχιστη εφελκυστική αντοχή (σε N/mm^2) του μετάλλου που είναι να χρησιμοποιηθεί (βλέπε 6.7.2.3.3),

A_1 = εγγυημένη ελάχιστη επιμήκυνση σε θραύση (σε %) του μετάλλου που είναι να χρησιμοποιηθεί σύμφωνα με εθνικά ή διεθνή πρότυπα.

6.7.2.4.7 Όταν στη σχετική οδηγία φορητής δεξαμενής της 4.2.4.5.6, προδιαγράφεται ένα ελάχιστο πάχος 8 mm, 10 mm ή 12 mm, θα σημειωθεί ότι αυτά τα πάχη βασίζονται σε ιδιότητες του χάλυβα αναφοράς και με διάμετρο περιβλήματος 1.80 m. Όπου χρησιμοποιείται μέταλλο εκτός του μαλακού χάλυβα (βλέπε 6.7.2.1) ή το περίβλημα έχει διάμετρο μεγαλύτερη από 1.80 m, το πάχος θα καθορίζεται με τον

$$e_1 = \frac{21{,}4e_o\, d_1}{1{,}8\ \sqrt[3]{Rm_1 \times A_1}}$$

ακόλουθο τύπο:
όπου:

e_1 = απαιτούμενο ελάχιστο πάχος (σε mm) του μετάλλου που είναι να χρησιμοποιηθεί,

e_0 = ελάχιστο πάχος (σε mm) του χάλυβα αναφοράς που αναφέρεται στη σχετική οδηγία φορητής δεξαμενής που υποδεικνύεται στη Στήλη (10) του Πίνακα Α του Κεφαλαίου 3.2 και περιγράφεται στην 4.2.4.5.6 ή από μια ειδική διάταξη φορητής δεξαμενής που υποδεικνύεται στη Στήλη (11) του Πίνακα Α του Κεφαλαίου 3.2 και περιγράφεται στην 4.2.5.3,

d_1 = διάμετρο του περιβλήματος (σε m), αλλά όχι λιγότερο από 1.80 m,

Rm_1 = εγγυημένη ελάχιστη εφελκυστική αντοχή (σε N/mm^2) του μετάλλου που είναι να χρησιμοποιηθεί (βλέπε 6.7.2.3.3),

A_1 = εγγυημένη ελάχιστη επιμήκυνση σε θραύση (σε %) του μετάλλου που είναι να χρησιμοποιηθεί σύμφωνα με εθνικά ή διεθνή πρότυπα.

6.7.2.4.8 Σε καμία περίπτωση το πάχος τοιχώματος δεν θα είναι μικρότερο από αυτό στις 6.7.2.4.2, 6.7.2.4.3 και 6.7.2.4.4. Όλα τα μέρη του περιβλήματος θα έχουν ελάχιστο πάχος όπως ορίζεται στις 6.7.2.4.2 έως 6.7.2.4.4. Αυτό το πάχος δεν θα περιλαμβάνει ανοχή για διάβρωση.

6.7.2.4.9 Όταν χρησιμοποιείται μαλακός χάλυβας (βλέπε 6.7.2.1), ο υπολογισμός με τη χρήση του τύπου της 6.7.2.4.6 δεν είναι απαραίτητος.

6.7.2.4.10 Δεν θα υπάρξει ξαφνική αλλαγή του πάχους πλάκας στη σύνδεση των άκρων (κορυφών) με το κυλινδρικό τμήμα του περιβλήματος.

6.7.2.5 Εξοπλισμός εξυπηρέτησης

6.7.2.5.1 Ο εξοπλισμός εξυπηρέτησης θα έχει τέτοια διάταξη ώστε να είναι προστατευμένος έναντι του κινδύνου ξεβιδώματος ή της βλάβης στη διάρκεια της μεταφοράς ή του χειρισμού. Όταν η ένωση μεταξύ του πλαισίου και του περιβλήματος επιτρέπει σχετική κίνηση μεταξύ των συναρμολογούμενων μερών, ο εξοπλισμός θα είναι έτσι προσδεμένος ώστε να επιτρέπει τέτοια κίνηση χωρίς κίνδυνο ζημιάς στα μέρη εργασίας. Τα εξωτερικά εξαρτήματα εκκένωσης (υποδοχές σωλήνων, συσκευές κλεισίματος), η εσωτερική βαλβίδα διακοπής και η έδρασή της θα προστατεύονται έναντι του κινδύνου να ξεβιδωθούν λόγω εξωτερικών δυνάμεων (για παράδειγμα με χρήση τομών διάτμησης). Οι συσκευές πλήρωσης και εκκένωσης (περιλαμβανομένων των παρεμβυσμάτων ή βιδωτών βυσμάτων) και προστατευτικών πωμάτων θα μπορούν να ασφαλίζονται έναντι αιφνιδίου ανοίγματος.

6.7.2.5.2 Όλα τα ανοίγματα (στόμια) στο περίβλημα, που προορίζονται για την πλήρωση ή εκκένωση της φορητής δεξαμενής θα είναι εξοπλισμένα με χειροκίνητη βαλβίδα διακοπής τοποθετημένη όσο το δυνατό κοντύτερα στο περίβλημα είναι πρακτικό. Άλλα ανοίγματα, εκτός από ανοίγματα εξαερισμού ή συσκευές εκτόνωσης πίεσης, θα είναι εξοπλισμένα είτε με μια βαλβίδα διακοπής ή με άλλο κατάλληλο μέσο κλεισίματος τοποθετημένο όσο το δυνατό κοντύτερα στο περίβλημα είναι πρακτικό.

6.7.2.5.3 Όλες οι φορητές δεξαμενές θα είναι εξοπλισμένες με μια ανθρωποθυρίδα ή άλλα ανοίγματα επιθεώρησης κατάλληλου μεγέθους ώστε να επιτρέπουν εσωτερική επιθεώρηση και επαρκή πρόσβαση για συντήρηση και επισκευή του εσωτερικού. Οι φορητές δεξαμενές με διαμερίσματα θα έχουν μια ανθρωποθυρίδα ή άλλα ανοίγματα επιθεώρησης για κάθε διαμέρισμα.

6.7.2.5.4 Όσο είναι πρακτικά δυνατό τα εξωτερικά εξαρτήματα θα είναι ομαδοποιημένα. Για μονωμένες φορητές δεξαμενές, τα πάνω εξαρτήματα θα είναι κυκλωμένα από μια δεξαμενή συλλογής των εκροών με κατάλληλους σωλήνες διοχέτευσης.

6.7.2.5.5 Κάθε σύνδεση σε μια φορητή δεξαμενή θα επισημαίνεται σαφώς ώστε να υποδεικνύει τη λειτουργία της.

6.7.2.5.6 Κάθε βαλβίδα διακοπής ή άλλο μέσο κλεισίματος θα είναι σχεδιασμένα και κατασκευασμένα για μια βαθμολογημένη πίεση όχι μικρότερη από τη MAWP του περιβλήματος λαμβάνοντας υπόψη τις αναμενόμενες κατά τη μεταφορά θερμοκρασίες. Όλες οι βαλβίδες διακοπής με βιδωτούς άξονες θα κλείνουν με δεξιόστροφη κίνηση της χειροκίνητης στρόφιγγας. Για άλλες βαλβίδες διακοπής η ρύθμιση (ανοιχτή και κλειστή) και φορά κλεισίματος θα επισημαίνονται σαφώς. Όλες οι βαλβίδες διακοπής θα είναι σχεδιασμένες να εμποδίζουν αιφνίδιο άνοιγμα.

6.7.2.5.7 Κινητά μέρη όπως καλύμματα, συστατικά κλείστρων κλπ., τα οποία μπορεί να έλθουν σε επαφή τριβής ή κρούσης με φορητές δεξαμενές αλουμινίου προοριζόμενες για τη μεταφορά ουσιών που ικανοποιούν τα κριτήρια σημείου ανάφλεξης της Κλάσης 3 συμπεριλαμβανομένης της αυξημένης θερμοκρασίας των μεταφερόμενων ουσιών στο σημείο ανάφλεξής τους ή παραπάνω, δεν επιτρέπεται να είναι κατασκευασμένα από απροστάτευτο οξειδούμενο χάλυβα.

6.7.2.5.8 Οι σωληνώσεις θα είναι σχεδιασμένες, κατασκευασμένες και εγκατεστημένες έτσι ώστε να αποφεύγεται ο κίνδυνος ζημιάς λόγω θερμικής διαστολής και συστολής, μηχανικών χτυπημάτων και κραδασμών. Όλες οι σωληνώσεις θα είναι από κατάλληλο μεταλλικό υλικό. Όπου είναι δυνατό θα χρησιμοποιούνται συγκολλημένες ενώσεις σωλήνων.

6.7.2.5.9 Οι ενώσεις χάλκινων σωλήνων θα είναι χαλκοκολλημένες ή θα έχουν μια εξίσου ισχυρή μεταλλική ένωση. Το σημείο τήξης των υλικών χαλκοκόλλησης δεν θα είναι χαμηλότερο από 525 °C. Οι ενώσεις δεν θα μειώνουν την αντοχή των σωλήνων όπως μπορεί να συμβεί με την κοπή σπειρωμάτων.

6.7.2.5.10 Η πίεση διαρρήξεως όλων των σωληνώσεων και των εξαρτημάτων σωλήνων δεν θα είναι μικρότερη από τη μεγαλύτερη από τέσσερις φορές την MAWP του περιβλήματος ή τέσσερις φορές την πίεση στην οποία θα υπόκειται σε χρήση λόγω της δράσης αντλίας ή άλλης συσκευής (εκτός από συσκευές εκτόνωσης πίεσης).

6.7.2.5.11 Ελατά μέταλλα θα χρησιμοποιούνται στην κατασκευή βαλβίδων και προσαρτημάτων.

6.7.2.6 Ανοίγματα πυθμένα

6.7.2.6.1 Ορισμένες ουσίες δεν θα μεταφέρονται σε φορητές δεξαμενές με ανοίγματα πυθμένα. Όταν η σχετική οδηγία φορητής δεξαμενής της Στήλης (10) του Πίνακα Α του Κεφαλαίου 3.2 που περιγράφεται στην 4.2.4.5.6 υποδεικνύει ότι απαγορεύονται ανοίγματα πυθμένα δεν θα υπάρχουν ανοίγματα κάτω από τη στάθμη υγρού του περιβλήματος όταν είναι γεμισμένο στο μέγιστο επιτρεπτό σημείο πλήρωσης. Όταν ένα υπάρχον άνοιγμα είναι κλειστό αυτό θα γίνεται με εσωτερική και εξωτερική συγκόλλησης μιας πλάκας πάνω στο περίβλημα.

6.7.2.6.2 Οι διέξοδοι εκκένωσης πυθμένα για φορητές δεξαμενές που μεταφέρουν ορισμένες στερεές, κρυσταλλοποιήσιμες ή εξαιρετικά ιξώδεις ουσίες θα είναι εξοπλισμένες με τουλάχιστον δύο συσκευές κλεισίματος σε σειρά και ανεξάρτητες μεταξύ τους. Ο σχεδιασμός του εξοπλισμού θα πρέπει να ικανοποιεί την Αρμόδια Αρχή ή τον εξουσιοδοτημένο φορέα της και θα περιλαμβάνει:

(a) Μια εξωτερική βαλβίδα διακοπής τοποθετημένη όσο κοντύτερα είναι πρακτικά δυνατό στο περίβλημα, και

(b) Ένα στεγανό κλείστρο υγρού στο άκρο του σωλήνα εκκένωσης, που μπορεί να είναι μια βιδωμένη κενή φλάντζα ή ένα βιδωτό πώμα.

6.7.2.6.3 Κάθε διέξοδος εκκένωσης πυθμένα, εκτός από τις προβλέψεις της 6.7.2.6.2, θα είναι εξοπλισμένη με τρεις συσκευές κλεισίματος σε σειρά και ανεξάρτητες μεταξύ τους. Ο σχεδιασμός του εξοπλισμού θα πρέπει να ικανοποιεί την Αρμόδια Αρχή ή τον εξουσιοδοτημένο φορέα της και θα περιλαμβάνει:

(a) Μια εσωτερική βαλβίδα διακοπής αυτόματου κλεισίματος, δηλαδή μια βαλβίδα διακοπής μέσα στο περίβλημα ή μέσα σε συγκολλημένη φλάντζα ή στη βοηθητική της φλάντζα, ούτως ώστε:

(i) Οι συσκευές ελέγχου για τη λειτουργία της βαλβίδας είναι σχεδιασμένες έτσι ώστε να αποφεύγεται ακούσιο άνοιγμα λόγω κρούσης ή άλλης αιφνίδιας πράξης,

(ii) Η βαλβίδα μπορεί να λειτουργήσει από πάνω ή κάτω,

(iii) Εάν είναι δυνατό, η ρύθμιση - ανοικτή ή κλειστή - της βαλβίδας διακοπής θα μπορεί να επαληθευθεί από το έδαφος και στις δύο περιπτώσεις,

(iv) Εκτός από φορητές δεξαμενές με χωρητικότητα όχι πάνω από 1 000 λίτρα, θα είναι δυνατό να κλειστεί η βαλβίδα από μια θέση πρόσβασης της φορητής δεξαμενής που βρίσκεται σε απόσταση από την ίδια τη βαλβίδα, και

(v) Η βαλβίδα θα συνεχίζει να είναι αποτελεσματική σε περίπτωση ζημιάς στην εξωτερική συσκευή για να ελέγχεται η λειτουργία της βαλβίδας,

(b) Μια εξωτερική βαλβίδα διακοπής τοποθετημένη όσο κοντύτερα είναι πρακτικά δυνατό στο περίβλημα, και

(c) Ένα στεγανό κλείστρο υγρού στο άκρο του σωλήνα εκκένωσης, που μπορεί να είναι μια βιδωμένη κενή φλάντζα ή ένα βιδωτό πώμα.

6.7.2.6.4 Για ένα επενδυμένο περίβλημα, η εσωτερική βαλβίδα διακοπής που απαιτείται από την 6.7.2.6.3 (a) μπορεί να αντικατασταθεί από μια επιπλέον εξωτερική βαλβίδα διακοπής. Ο κατασκευαστής θα ικανοποιεί τις απαιτήσεις της Αρμόδιας Αρχής ή του εξουσιοδοτημένου φορέα της.

6.7.2.7 Συσκευές εκτόνωσης ασφαλείας

6.7.2.7.1 Όλες οι φορητές δεξαμενές θα είναι εξοπλισμένες με τουλάχιστον μία συσκευή εκτόνωσης πίεσης. Όλες οι συσκευές εκτόνωσης θα είναι σχεδιασμένες, κατασκευασμένες και θα φέρουν επισήμανση σύμφωνα με τις απαιτήσεις της Αρμόδιας Αρχής ή του εξουσιοδοτημένου φορέα της.

6.7.2.8 Συσκευές εκτόνωσης πίεσης

6.7.2.8.1 Κάθε φορητή δεξαμενή με χωρητικότητα όχι μικρότερη από 1900 λίτρα και κάθε ανεξάρτητο διαμέρισμα μιας φορητής δεξαμενής με παρόμοια χωρητικότητα, θα παρέχεται με μία ή περισσότερες συσκευές εκτόνωσης πίεσης με ελατήριο και μπορεί επιπλέον να έχει εύθραυστο δίσκο ή εύτηκτο στοιχείο παράλληλα με τις συσκευές με ελατήριο εκτός από την περίπτωση που απαγορεύονται σχετικά με την 6.7.2.8.3 στη σχετική οδηγία φορητής δεξαμενής της 4.2.4.5.6. Οι συσκευές εκτόνωσης στο κενό θα έχουν επαρκή χωρητικότητα ώστε να αποφεύγεται διάρρηξη του περιβλήματος λόγω υπερβολικής πίεσης ή κενού ως αποτελεσμάτων φόρτωσης, εκφόρτωσης ή θερμανσης των περιεχομένων.

6.7.2.8.2 Συσκευές εκτόνωσης πίεσης θα είναι σχεδιασμένες να εμποδίζουν την είσοδο ξένων ουσιών, τη διαρροή υγρού και την επικίνδυνη ανάπτυξη υπερβολικής πίεσης.

6.7.2.8.3 Όταν απαιτείται για ορισμένες ουσίες από τη σχετική οδηγία φορητής δεξαμενής που υποδεικνύεται στη Στήλη (10) του Πίνακα Α του Κεφαλαίου 3.2 και περιγράφεται στην 4.2.4.5.6, οι φορητές δεξαμενές θα έχουν συσκευή εκτόνωσης πίεσης εγκεκριμένη από την Αρμόδια Αρχή. Εκτός αν μια φορητή

δεξαμενή σε υπηρεσία είναι εξοπλισμένη με μια συσκευή εκτόνωσης κατασκευασμένη από υλικά συμβατά με τη μεταφερόμενη ουσία, η συσκευή εκτόνωσης θα αποτελείται από έναν εύθραυστο δίσκο που προηγείται μιας συσκευής εκτόνωσης πίεσης με ελατήριο. Όταν ένας εύθραυστος δίσκος εισάγεται σε σειρά με την απαιτούμενη συσκευή εκτόνωσης πίεσης, ο χώρος μεταξύ του εύθραυστου δίσκου και της συσκευής εκτόνωσης πίεσης θα διαθέτει μετρητή πίεσης ή άλλη ένδειξη για την ανίχνευση ρήξης του δίσκου, μικρών οπών, ή διαρροής που θα μπορούσαν να προκαλέσουν δυσλειτουργία του συστήματος εκτόνωσης πίεσης. Ο εύθραυστος δίσκος θα διαρρηγνύεται σε ονομαστική πίεση 10% πάνω από την έναρξη της πίεσης εκτόνωσης της συσκευής εκτόνωσης.

6.7.2.8.4 Κάθε φορητή δεξαμενή με χωρητικότητα μικρότερη από 1900 λίτρα θα είναι εξοπλισμένη με μια συσκευή εκτόνωσης πίεσης που μπορεί να είναι ένας εύθραυστος δίσκος όταν ο δίσκος αυτός συμμορφώνεται με τις απαιτήσεις της 6.7.2.11.1. Όταν δεν χρησιμοποιείται συσκευή εκτόνωσης πίεσης με ελατήριο, ο εύθραυστος δίσκος θα είναι ρυθμισμένος να διαρρηγνύεται σε ονομαστική πίεση ίση με την πίεση δοκιμής.

6.7.2.8.5 Όταν το περίβλημα είναι εξοπλισμένο για εκτόνωση πίεσης, η γραμμή εισροής θα διαθέτει κατάλληλη συσκευή εκτόνωσης πίεσης ρυθμισμένη να λειτουργεί σε πίεση όχι υψηλότερη από την MAWP του περιβλήματος, και μια βαλβίδα διακοπής θα είναι τοποθετημένη όσο κοντύτερα στο περίβλημα είναι πρακτικά δυνατό.

6.7.2.9 Ρύθμιση των συσκευών εκτόνωσης πίεσης

6.7.2.9.1 Θα σημειωθεί ότι οι συσκευές εκτόνωσης πίεσης θα λειτουργούν μόνο σε συνθήκες υπερβολικής αύξησης της θερμοκρασίας, αφού το περίβλημα δεν θα υπόκειται σε υπερβολικές διακυμάνσεις πίεσης υπό κανονικές συνθήκες μεταφοράς (βλέπε 6.7.2.12.2).

6.7.2.9.2 Η απαιτούμενη συσκευή εκτόνωσης πίεσης θα είναι ρυθμισμένη να αρχίζει την εκτόνωση σε ονομαστική πίεση των πέντε-έκτων της πίεσης δοκιμής για περιβλήματα με πίεση δοκιμής όχι πάνω από 4.5 bar και 110% των δύο-τρίτων της πίεσης δοκιμής για περιβλήματα με πίεση δοκιμής πάνω από 4.5 bar. Μετά την εκκένωση η συσκευή θα κλείνει σε πίεση όχι πάνω από 10% κάτω από την πίεση στην οποία αρχίζει η εκκένωση. Η συσκευή θα παραμένει κλειστή σε όλες τις χαμηλότερες πιέσεις. Αυτή η απαίτηση δεν απαγορεύει τη χρήση της εκτόνωσης κενού ή συνδυασμού εκτόνωσης πίεσης και συσκευών εκτόνωσης στο κενό.

6.7.2.10 Εύτηκτα στοιχεία

6.7.2.10.1 Τα εύτηκτα στοιχεία θα λειτουργούν σε θερμοκρασία μεταξύ 110 °C και 149 °C με την προϋπόθεση ότι η πίεση στο περίβλημα στη θερμοκρασία τήξης δεν θα είναι μεγαλύτερη από την πίεση δοκιμής. Θα είναι τοποθετημένα στην κορυφή του περιβλήματος με τα σημεία εισαγωγής τους στο χώρο ατμών και σε καμία περίπτωση δεν θα προστατεύονται από την εξωτερική θερμότητα. Τα εύτηκτα στοιχεία δεν θα χρησιμοποιούνται σε φορητές δεξαμενές με πίεση δοκιμής που υπερβαίνει τα 2.65 bar. Τα εύτηκτα στοιχεία που χρησιμοποιούνται σε φορητές δεξαμενές προοριζόμενες για τη μεταφορά ουσιών με αυξημένη θερμοκρασία θα είναι σχεδιασμένα μα λειτουργούν σε θερμοκρασία υψηλότερη από τη μέγιστη θερμοκρασία που θα σημειωθεί κατά τη μεταφορά και θα είναι σύμφωνα με τις απαιτήσεις της Αρμόδιας Αρχής ή του εξουσιοδοτημένου φορέα της.

6.7.2.11 Εύθραυστοί δίσκοι

6.7.2.11.1 Εκτός από την αναφορά στην 6.7.2.8.3, οι εύθραυστοι δίσκοι θα είναι ρυθμισμένοι να διαρρηγνύονται σε ονομαστική πίεση ίση με την πίεση δοκιμής καθ'όλο το εύρος της θερμοκρασίας σχεδιασμού. Ιδιαίτερη προσοχή θα δίνεται στις απαιτήσεις των 6.7.2.5.1 και 6.7.2.8.3 αν χρησιμοποιούνται εύθραυστοι δίσκοι.

6.7.2.11.2 Οι εύθραυστοι δίσκοι θα είναι κατάλληλοι για τις πιέσεις κενού που μπορεί να παρατηρηθούν στη φορητή δεξαμενή.

6.7.2.12 Χωρητικότητα των συσκευών εκτόνωσης πίεσης

6.7.2.12.1 Η συσκευή εκτόνωσης πίεσης με ελατήριο που απαιτεί η 6.7.2.8.1 θα έχει ελάχιστο εμβαδόν διατομής ροής ισοδύναμο με στόμιο διαμέτρου 31.75 mm. Όταν χρησιμοποιούνται συσκευές εκτόνωσης στο κενό, θα έχουν εμβαδόν διατομής ροής όχι μικρότερο από 284 mm^2.

6.7.2.12.2 Η συνδυασμένη χωρητικότητα παροχής των συσκευών εκτόνωσης πίεσης (λαμβανομένης υπόψη της μείωσης της ροής όταν η φορητή δεξαμενή είναι εφοδιασμένη με εύθραυστους δίσκους πριν από διατάξεις εκτόνωσης πίεσης με ελατήριο ή όταν οι διατάξεις εκτόνωσης πίεσης με ελατήριο είναι εξοπλισμένες με διάταξη που εμποδίζει τη διέλευση της φλόγας) σε κατάσταση πλήρους περικύκλωσης από φωτιά της φορητής δεξαμενής θα είναι αρκετή να περιορίσει την πίεση στο περίβλημα στο 20% πάνω από την πίεση έναρξης της εκκένωσης της συσκευής περιορισμού πίεσης. Οι συσκευές εκτόνωσης πίεσης αμέσου ανάγκης μπορούν να χρησιμοποιούνται για να επιτευχθεί η πλήρης χωρητικότητα εκτόνωσης που προδιαγράφεται. Αυτές οι συσκευές μπορεί να είναι εύτηκτες, με συστατικά ελατηρίου ή εύθραυστου δίσκου, ή ένας συνδυασμός συσκευών με ελατήριο και συσκευών με εύθραυστο δίσκο. Η ολική απαιτούμενη χωρητικότητα των συσκευών εκτόνωσης μπορεί να καθοριστεί με χρήση του τύπου στην 6.7.2.12.2.1 ή τον πίνακα στην 6.7.2.12.2.3.

6.7.2.12.2.1 Για τον καθορισμό της ολικής απαιτούμενης χωρητικότητας των συσκευών εκτόνωσης, που θα θεωρείται ως το άθροισμα των ατομικών χωρητικοτήτων όλων των συσκευών που συνεισφέρουν, ο ακόλουθος τύπος θα χρησιμοποιείται:

$$Q = 12.4 \frac{FA^{0.82}}{LC} \sqrt{\frac{ZT}{M}}$$

όπου:

Q = ελάχιστος απαιτούμενος ρυθμός εκτόνωσης σε κυβικά μέτρα αέρα ανά δευτερόλεπτο (m^3/s) υπό κανονικές συνθήκες: 1 bar και 0 °C (273 K),

F = είναι ένας συντελεστής με την ακόλουθη τιμή:

για μη μονωμένα περιβλήματα: F = 1,

για μονωμένα περιβλήματα: F = U(649 - t)/13.6 αλλά σε καμία περίπτωση λιγότερο από 0.25

όπου:

U = θερμική αγωγιμότητα της μόνωσης, σε $kW.m^{-2}.K^{-1}$, στους 38 °C,

t = πραγματική θερμοκρασία της ουσίας κατά την πλήρωση (σε °C), όταν η θερμοκρασία αυτή δεν είναι γνωστή, θεωρούμε t = 15 °C,

Η τιμή F που δίνεται παραπάνω για μονωμένα περιβλήματα μπορεί να ληφθεί εφόσον η μόνωση είναι σύμφωνη με την 6.7.2.12.2.4,

A = ολικό εξωτερικό επιφανειακό εμβαδόν του περιβλήματος σε m^2,

Z = ο συντελεστής συμπιεστότητας αερίου στη συνθήκη συσσώρευσης (όταν ο συντελεστής είναι άγνωστος, θεωρούμε Z =1.0),

T = απόλυτη θερμοκρασία σε Kelvin (°C + 273) πάνω στις συσκευές εκτόνωσης πίεσης στη συνθήκη συσσώρευσης,

L = η άδηλη θερμότητα εξάτμισης του υγρού, σε kJ/kg, στη συνθήκη συσσώρευσης,

M = μοριακό βάρος του αερίου που εκτονώθηκε,

C = μια σταθερά που προέρχεται από έναν από τους ακόλουθους τύπους ως συνάρτηση του λόγου k των ειδικών θερμοτήτων:

$$k = \frac{c_p}{c_v}$$

όπου:

c_p η ειδική θερμότητα σε σταθερή πίεση, και
c_v η ειδική θερμότητα σε σταθερό όγκο.

Όταν k>1:

$$C = \sqrt{k\left(\frac{2}{k+1}\right)^{\frac{k+1}{k-1}}}$$

Όταν k = 1 ή k είναι άγνωστο:

$$C = \frac{1}{\sqrt{e}} = 0.607$$

όπου e η μαθηματική σταθερά 2.7183
το C μπορεί επίσης να ληφθεί από τον ακόλουθο Πίνακα:

k	C	k	C	k	C
1.00	0.607	1.26	0.660	1.52	0.704
1.02	0.611	1.28	0.664	1.54	0.707
1.04	0.615	1.30	0.667	1.56	0.710
1.06	0.620	1.32	0.671	1.58	0.713
1.08	0.624	1.34	0.674	1.60	0.716
1.10	0.628	1.36	0.678	1.62	0.719
1.12	0.633	1.38	0.681	1.64	0.722
1.14	0.637	1.40	0.685	1.66	0.725
1.16	0.641	1.42	0.688	1.68	0.728
1.18	0.645	1.44	0.691	1.70	0.731
1.20	0.649	1.46	0.695	2.00	0.770
1.22	0.652	1.48	0.698	2.20	0.793
1.24	0.656	1.50	0.701		

6.7.2.12.2.2 Ως εναλλακτική στον παραπάνω τύπο, τα περιβλήματα σχεδιασμένα για τη μεταφορά υγρών μπορούν να έχουν συσκευές εκτόνωσης με τέτοιο μέγεθος σύμφωνα με τον πίνακα στην 6.7.2.12.2.3. Αυτός ο Πίνακας προϋποθέτει τιμή μόνωσης F = 1 και θα προσαρμόζεται ανάλογα όταν το περίβλημα είναι μονωμένο. Άλλες τιμές που χρησιμοποιούνται στον ορισμό αυτού του Πίνακα είναι:

M	=	86.7	T	=	394 K
L	=	334.94 kJ/kg	C	=	0.607
Z	=	1			

6.7.2.12.2.3 Ελάχιστος απαιτούμενος ρυθμός εκτόνωσης, Q, σε κυβικά μέτρα αέρα ανά δευτερόλεπτο σε 1 bar και 0 °C (273 K)

A **Εκτεθειμένη περιοχή (τετραγωνικά μέτρα)**	**Q** **(Κυβικά μέτρα αέρα ανά δευτερόλεπτο)**	**A** **Εκτεθειμένη περιοχή (τετραγωνικά μέτρα)**	**Q** **(Κυβικά μέτρα αέρα ανά δευτερόλεπτο)**
2	0.230	37.5	2.539
3	0.320	40	2.677
4	0.405	42.5	2.814
5	0.487	45	2.949
6	0.565	47.5	3.082
7	0.641	50	3.215
8	0.715	52.5	3.346
9	0.788	55	3.476
10	0.859	57.5	3.605
12	0.998	60	3.733
14	1.132	62.5	3.860
16	1.263	65	3.987
18	1.391	67.5	4.112
20	1.517	70	4.236
22.5	1.670	75	4.483

A **Εκτεθειμένη περιοχή (τετραγωνικά μέτρα)**	**Q** **(Κυβικά μέτρα αέρα ανά δευτερόλεπτο)**	**A** **Εκτεθειμένη περιοχή (τετραγωνικά μέτρα)**	**Q** **(Κυβικά μέτρα αέρα ανά δευτερόλεπτο)**
25	1.821	80	4.726
27.5	1.969	85	4.967
30	2.115	90	5.206
32.5	2.258	95	5.442
35	2.400	100	5.676

6.7.2.12.2.4 Τα μονωτικά συστήματα, που χρησιμοποιούνται για τη μείωση της ικανότητας αερισμού θα είναι εγκεκριμένα από την Αρμόδια Αρχή ή τον εξουσιοδοτημένο φορέα της. Σε όλες τις περιπτώσεις, τα μονωτικά συστήματα εγκεκριμένα για το σκοπό αυτό:

(a) θα παραμένουν αποτελεσματικά σε όλες τις θερμοκρασίες ως τους 649 °C, και

(b) θα σκεπάζονται με υλικό με σημείο τήξης 700 °C ή υψηλότερο.

6.7.2.13 Επισήμανση των συσκευών εκτόνωσης πίεσης

6.7.2.13.1 Κάθε συσκευή εκτόνωσης πίεσης θα φέρει μόνιμη και ευανάγνωστη επισήμανση με τα παρακάτω στοιχεία:

(a) Την πίεση (σε bar ή kPa) ή θερμοκρασία (σε °C) στην οποία είναι ρυθμισμένη να εκτονώνει,

(b) Το ανεκτό περιθώριο στην πίεση εκτόνωσης για συσκευές με ελατήριο,

(c) Τη θερμοκρασία αναφοράς που αντιστοιχεί στη βαθμολογημένη πίεση για εύθραυστους δίσκους,

(d) Το ανεκτό περιθώριο θερμοκρασίας για εύτηκτα στοιχεία, και

(e) Την ικανότητα ρυθμού ροής των διατάξεων εκτόνωσης πίεσης με ελατήριο, των εύθραυστων δίσκων ή των εύτηκτων στοιχείων σε κανονικά κυβικά μέτρα αέρα ανά δευτερόλεπτο (m^3/s),

Όταν είναι πρακτικά δυνατό, οι ακόλουθες πληροφορίες θα υποδεικνύονται επίσης:

(f) Το όνομα του κατασκευαστή και ο σχετικός αριθμός καταλόγου της συσκευής.

6.7.2.13.2 Η ικανότητα ρυθμού ροής που φέρει επισήμανση πάνω στις συσκευές εκτόνωσης πίεσης με ελατήριο θα καθορίζεται σύμφωνα με το πρότυπο ISO 4126-1:1991.

6.7.2.14 Συνδέσεις με συσκευές εκτόνωσης πίεσης

6.7.2.14.1 Οι συνδέσεις με τις συσκευές εκτόνωσης πίεσης θα είναι επαρκούς μεγέθους ώστε να επιτρέπει στην ουσία υπό εκτόνωση να περνάει ανεμπόδιστη στη συσκευή ασφαλείας. Καμιά βαλβίδα διακοπής δεν θα είναι εγκατεστημένη μεταξύ του περιβλήματος και των συσκευών εκτόνωσης πίεσης εκτός από

όπου παρέχονται εφεδρικές συσκευές για συντήρηση ή άλλους λόγους και οι βαλβίδες διακοπής που εξυπηρετούν τις συσκευές που χρησιμοποιούνται πραγματικά είναι κλειδωμένες στην ανοιχτή θέση ή οι βαλβίδες διακοπής είναι αλληλοσυνδεδεμένες έτσι ώστε τουλάχιστον μία από τις εφεδρικές τουλάχιστον είναι πάντα σε χρήση. Δεν θα υπάρχει εμπόδιο σε άνοιγμα που οδηγεί σε εξαέρωση ή συσκευή εκτόνωσης πίεσης που μπορεί να περιορίζει ή να κόβει τη ροή από το περίβλημα προς τη συσκευή αυτή. Εξαεριστικά ή σωλήνες από τις διεξόδους της συσκευής εκτόνωσης πίεσης, όταν χρησιμοποιούνται, θα αποδίδουν τον ατμό ή υγρό υπό εκτόνωση στην ατμόσφαιρα σε συνθήκες ελάχιστης αντίθλιψης στις συσκευές εκτόνωσης.

6.7.2.15 Τοποθέτηση των συσκευών εκτόνωσης πίεσης

6.7.2.15.1 Κάθε στόμιο εισαγωγής συσκευής εκτόνωσης πίεσης θα είναι τοποθετημένο στην κορυφή του περιβλήματος σε μια θέση όσο κοντύτερα είναι πρακτικά δυνατό στο διάμηκες και εγκάρσιο κέντρο του περιβλήματος. Όλα τα στόμια εισαγωγής συσκευών εκτόνωσης πίεσης θα είναι τοποθετημένα υπό συνθήκες μέγιστης πλήρωσης στο χώρο ατμών του περιβλήματος και οι συσκευές θα είναι τοποθετημένες έτσι ώστε να διασφαλίζεται η ανεμπόδιστη εκτόνωση του διαφεύγοντος ατμού. Για εύφλεκτες ουσίες, ο διαφεύγων ατμός θα κατευθύνεται μακριά από το περίβλημα με τέτοιο τρόπο ώστε να μην προσκρούει στο περίβλημα. Προστατευτικές συσκευές που απομακρύνουν τη ροή του ατμού είναι επιτρεπτές εφόσον η απαιτούμενη χωρητικότητα της συσκευής εκτόνωσης δεν μειώνεται.

6.7.2.15.2 Θα λαμβάνονται μέτρα για την αποφυγή πρόσβασης στις συσκευές εκτόνωσης πίεσης από μη εξουσιοδοτημένα άτομα και για την προστασία των συσκευών από ζημιά λόγω ανατροπής της φορητής δεξαμενής.

6.7.2.16 Συσκευές μετρήσεων

6.7.2.16.1 Γυάλινες συσκευές μέτρησης στάθμης και μετρητές από άλλο εύθραυστο υλικό, που είναι σε συνεχή επικοινωνία με τα περιεχόμενα της δεξαμενής δεν θα χρησιμοποιούνται.

6.7.2.17 Υποστηρίγματα φορητών δεξαμενών, πλαίσια, προσαρτήματα ανύψωσης και καθήλωσης

6.7.2.17.1 Οι φορητές δεξαμενές θα είναι σχεδιασμένες και κατασκευασμένες με υποστηρικτική κατασκευή που παρέχει μια ασφαλή βάση κατά τη μεταφορά. Οι δυνάμεις που περιγράφονται στην 6.7.2.2.12 και ο συντελεστής ασφαλείας που αναφέρεται στην 6.7.2.2.13 θα λαμβάνονται υπόψη σε αυτό το μέρος του σχεδιασμού. Δοκοί, πλαίσια, βάσεις ή άλλες παρόμοιες κατασκευές είναι αποδεκτές.

6.7.2.17.2 Οι συνδυασμένες καταπονήσεις που προκαλούνται από τα σημεία στήριξης της φορητής δεξαμενής (π.χ. βάσεις, πλαίσιο, κλπ.) και τα προσαρτήματα ανύψωσης και καθήλωσης φορητής δεξαμενής δεν θα προκαλούν υπερβολική καταπόνηση σε κανένα τμήμα του περιβλήματος. Μόνιμα προσαρτήματα ανύψωσης και καθήλωσης θα είναι ενσωματωμένα σε όλες τις φορητές δεξαμενές. Κατά προτίμηση θα είναι ενσωματωμένα στα υποστηρίγματα της φορητής δεξαμενής αλλά μπορούν και να στερεωθούν σε ενισχυτικές πλάκες πάνω στο περίβλημα στα σημεία στηρίξεως.

6.7.2.17.3 Για το σχεδιασμό των υποστηριγμάτων και πλαισίων θα λαμβάνονται υπόψη οι επιπτώσεις περιβαλλοντικής διάβρωσης.

6.7.2.17.4 Οι υποδοχές για το περονοφόρο ανυψωτικό όχημα θα είναι δυνατό να κλείνονται. Τα μέσα κλεισίματος των υποδοχών για το περονοφόρο ανυψωτικό όχημα θα είναι μόνιμο μέρος του πλαισίου ή μόνιμα στερεωμένα στο πλαίσιο. Φορητές δεξαμενές με ένα διαμέρισμα με μήκος μικρότερο από 3.65 m δεν χρειάζεται να έχουν κλεισμένες υποδοχές για το περονοφόρο ανυψωτικό όχημα εφόσον:

(a) Το περίβλημα συμπεριλαμβανομένων όλων των εξαρτημάτων είναι καλά προστατευμένο από χτύπημα από τις λεπίδες του περονοφόρου, και

(b) Η απόσταση μεταξύ των κέντρων των υποδοχών για το περονοφόρο είναι τουλάχιστον το μισό του μέγιστου μήκους της φορητής δεξαμενής.

6.7.2.17.5 Όταν οι φορητές δεξαμενές δεν είναι προστατευμένες κατά τη μεταφορά, σύμφωνα με την 4.2.1.2, τα περιβλήματα και ο εξοπλισμός εξυπηρέτησης θα είναι προστατευμένα έναντι ζημιάς στο περίβλημα και στον εξοπλισμό εξυπηρέτησης που προκαλείται από πλευρική ή κατά μήκος κρούση ή ανατροπή. Τα εξωτερικά εξαρτήματα θα είναι προστατευμένα ώστε να αποκλείεται η διαφυγή των περιεχομένων του περιβλήματος σε κρούση ή ανατροπή της φορητής δεξαμενής πάνω στα εξαρτήματά της. Παραδείγματα προστασίας περιλαμβάνουν:

(a) προστασία έναντι πλευρικής πρόσκρουσης που μπορεί να αποτελείται από επιμήκεις ράβδους (μπάρες) που προστατεύουν το περίβλημα και στις δύο πλευρές στο επίπεδο της μέσης γραμμής,

(b) προστασία της φορητής δεξαμενής έναντι ανατροπής που μπορεί να αποτελείται από ενισχυτικούς δακτυλίους ή ράβδους (μπάρες) στερεωμένες διαγώνια στο πλαίσιο,

(c) προστασία έναντι πρόσκρουσης από όπισθεν που μπορεί να αποτελείται από προφυλακτήρα ή πλαίσιο,

(d) προστασία του περιβλήματος έναντι ζημιάς λόγω κρούσης ή ανατροπής με χρήσης ενός πλαισίου ISO σύμφωνα με το πρότυπο ISO 1496-3:1995.

6.7.2.18 Έγκριση σχεδιασμού

6.7.2.18.1 Η Αρμόδια Αρχή ή ο εξουσιοδοτημένος φορέας της θα εκδίδουν ένα πιστοποιητικό έγκρισης σχεδιασμού για κάθε νέο σχέδιο φορητής δεξαμενής. Αυτό το πιστοποιητικό θα επιβεβαιώνει πως η φορητή δεξαμενή επιθεωρήθηκε από την Αρχή αυτή, είναι κατάλληλη για τον προοριζόμενο σκοπό της και ικανοποιεί τις απαιτήσεις αυτού του Κεφαλαίου και όπου αρμόζει, τις διατάξεις για ουσίες που αναφέρονται στο Κεφάλαιο 4.2 και στον Πίνακα Α του Κεφαλαίου 3.2. Όταν μια σειρά φορητών δεξαμενών κατασκευάζονται χωρίς αλλαγές στο σχεδιασμό, το πιστοποιητικό θα ισχύει για όλη τη σειρά. Το πιστοποιητικό θα αναφέρει την αναφορά ελέγχου του προτύπου, τις ουσίες ή ομάδες ουσιών προς μεταφορά, τα υλικά κατασκευής του περιβλήματος και επένδυσης (όπου υπάρχει) και ένα αριθμό έγκρισης. Ο αριθμός έγκρισης θα αποτελείται από το διακριτικό σήμα του κράτους στην επικράτεια του οποίου δόθηκε η έγκριση, δηλ. το διακριτικό σήμα για χρήση στη διεθνή κυκλοφορία όπως ορίζει η Σύμβαση περί οδικής κυκλοφορίας, Βιέννη 1968, και ένας αριθμός ταξινόμησης του οχήματος. Κάθε εναλλακτικός διακανονισμός σύμφωνα με την 6.7.1.2 θα υποδεικνύεται στο πιστοποιητικό. Μια έγκριση σχεδιασμού μπορεί να χρησιμεύσει για την έγκριση μικρότερων φορητών δεξαμενών από υλικά ίδιου είδους και πάχους, με ίδιες τεχνικές κατασκευής και πανομοιότυπα υποστηρίγματα, ισοδύναμα κλείστρα και άλλα παρελκόμενα.

6.7.2.18.2 Η αναφορά ελέγχου του προτύπου για την έγκριση σχεδιασμού θα περιλαμβάνει τουλάχιστον τα παρακάτω:

(a) Τα αποτελέσματα της σχετικής δοκιμής πλαισίου που περιγράφεται στο πρότυπο ISO 1496-3:1995,

(b) Τα αποτελέσματα της αρχικής επιθεώρησης και δοκιμής σύμφωνα με την 6.7.2.19.3, και

(c) Τα αποτελέσματα της δοκιμής κρούσης της 6.7.2.19.1, όπου είναι σχετικό.

6.7.2.19 Επιθεώρηση και δοκιμές

6.7.2.19.1 Φορητές δεξαμενές που ικανοποιούν τον ορισμό του εμπορευματοκιβωτίου της Διεθνούς Σύμβασης για Ασφαλή Εμπορευματοκιβώτια (CSC), 1972, ως διορθώθηκε, δε θα πρέπει να χρησιμοποιούνται εκτός εάν είναι επιτυχώς αξιολογημένες υποβάλοντας αντιπροσωπευτικό πρωτότυπο κάθε σχεδιασμού σε Δοκιμή Δυναμικής, Διαμήκους Κρούσης που περιγράφεται στο Εγχειρίδιο Ελέγχων και Κριτηρίων, Μέρος 4, Τμήμα 41.

6.7.2.19.2 Το περίβλημα και είδη εξοπλισμού κάθε φορητής δεξαμενής θα επιθεωρούνται και θα ελέγχονται πριν να τεθούν σε υπηρεσία για πρώτη φορά (αρχική επιθεώρηση και δοκιμή) και εφεξής σε διαστήματα όχι μεγαλύτερα από πέντε χρόνια (5-ετής περιοδική επιθεώρηση και δοκιμή) με ενδιάμεση περιοδική επιθεώρηση και δοκιμή (2.5-ετής περιοδική επιθεώρηση και δοκιμή) στα μισά του διαστήματος μεταξύ των 5-ετών περιοδικών επιθεωρήσεων και δοκιμών. Η 2.5-ετής επιθεώρηση και δοκιμή μπορεί να διενεργηθεί εντός 3 μηνών από τη δεδομένη ημερομηνία. Μια επιθεώρηση και δοκιμή κατ'εξαίρεση θα διενεργείται ανεξάρτητα από την ημερομηνία της τελευταίας περιοδικής επιθεώρησης και δοκιμής όταν αυτό είναι απαραίτητο σύμφωνα με την 6.7.2.19.7.

6.7.2.19.3 Η αρχική επιθεώρηση και δοκιμή μιας φορητής δεξαμενής θα περιλαμβάνει έλεγχο των χαρακτηριστικών, μια εσωτερική και εξωτερική εξέταση της φορητής δεξαμενής και των εξαρτημάτων της με κατάλληλη προσοχή στις μεταφερόμενες ουσίες, και μια δοκιμή πίεσης. Πριν να τεθεί σε

υπηρεσία η φορητή δεξαμενή, μια δοκιμή στεγανότητας και ένας έλεγχος ικανοποιητικής λειτουργίας όλου του εξοπλισμού εξυπηρέτησης θα διενεργούνται επίσης. Όταν το περίβλημα και τα εξαρτήματά του έχουν δοκιμαστεί υπό πίεση χωριστά, θα υπόκεινται μαζί σε δοκιμή στεγανότητας μετά τη συναρμολόγηση.

6.7.2.19.4 Η 5-ετής περιοδική επιθεώρηση και δοκιμή θα περιλαμβάνει μια εσωτερική και εξωτερική εξέταση και, ως γενικό κανόνα, μια δοκιμής υδραυλικής πίεσης. Η επένδυση, θερμομόνωση και λοιπά θα αφαιρούνται μόνο στην έκταση που απαιτείται για αξιόπιστη αποτίμηση της κατάστασης της φορητής δεξαμενής. Όταν το περίβλημα και ο εξοπλισμός έχουν δοκιμαστεί υπό πίεση χωριστά, θα υπόκεινται μαζί σε δοκιμή στεγανότητας μετά τη συναρμολόγηση.

6.7.2.19.5 Η ενδιάμεση 2.5-ετής περιοδική επιθεώρηση και δοκιμή θα περιλαμβάνει τουλάχιστον μια εσωτερική και εξωτερική εξέταση της φορητής δεξαμενής και των εξαρτημάτων της με κατάλληλη προσοχή στις μεταφερόμενες ουσίες, μια δοκιμή στεγανότητας και έναν έλεγχο ικανοποιητικής λειτουργίας όλου του εξοπλισμού εξυπηρέτησης. Η επένδυση, θερμομόνωση και λοιπά θα αφαιρούνται μόνο στην έκταση που απαιτείται για αξιόπιστη αποτίμηση της κατάστασης της φορητής δεξαμενής. Για φορητές δεξαμενές προοριζόμενες για τη μεταφορά μιας μόνο ουσίας, η 2.5-ετής εσωτερική εξέταση μπορεί να παραλειφθεί ή να αντικατασταθεί από άλλες μεθόδους δοκιμής ή διαδικασίες επιθεώρησης ορισμένες από την Αρμόδια Αρχή ή τον εξουσιοδοτημένο φορέα της.

6.7.2.19.6 Μια φορητή δεξαμενή δεν μπορεί να πληρωθεί και να δοθεί για μεταφορά μετά την ημερομηνία λήξης της τελευταίας 5-ετούς ή 2.5-ετούς περιοδικής επιθεώρησης και δοκιμής όπως απαιτεί η 6.7.2.19.2. Εντούτοις, μια φορητή δεξαμενή που πληρώθηκε πριν την ημερομηνία λήξης της τελευταίας περιοδικής επιθεώρησης και δοκιμής μπορεί να μεταφέρεται για μια περίοδο όχι πάνω από τρεις μήνες μετά την ημερομηνία λήξης της τελευταίας περιοδικής επιθεώρησης ή δοκιμής. Επιπλέον, μια φορητή δεξαμενή μπορεί να μεταφέρεται μετά την ημερομηνία λήξης της τελευταίας περιοδικής επιθεώρησης και δοκιμής:

(a) Μετά την εκκένωση αλλά πριν τον καθαρισμό, για το σκοπό της διενέργειας της επόμενης απαιτούμενης δοκιμής ή επιθεώρησης πριν την επαναπλήρωση, και

(b) Εκτός αν ορίζει διαφορετικά η Αρμόδια Αρχή, για μια περίοδο όχι πάνω από έξι μήνες μετά την ημερομηνία λήξης της τελευταίας περιοδικής επιθεώρησης ή δοκιμής, ώστε να επιτραπεί η επιστροφή των επικίνδυνων εμπορευμάτων για κατάλληλη διάθεση ή ανακύκλωση. Αναφορά στην εξαίρεση αυτή θα γίνεται στο έγγραφο μεταφοράς.

6.7.2.19.7 Η επιθεώρηση και δοκιμή κατ'εξαίρεση είναι απαραίτητη όταν η φορητή δεξαμενή παρουσιάζει ενδείξεις περιοχών που έχουν υποστεί βλάβες ή διάβρωση, ή διαρροή, ή άλλες συνθήκες που υποδεικνύουν μια ανεπάρκεια που θα μπορούσε να επηρεάσει την ακεραιότητα της φορητής δεξαμενής. Η έκταση της επιθεώρησης και δοκιμής κατ'εξαίρεση θα εξαρτάται από το μέγεθος της βλάβης ή τη φθορά της φορητής δεξαμενής. Θα περιλαμβάνει τουλάχιστον τη 2.5-ετή επιθεώρηση και δοκιμή σύμφωνα με την 6.7.2.19.5.

6.7.2.19.8 Οι εσωτερικές και εξωτερικές εξετάσεις θα διασφαλίζουν ότι:

(a) Το περίβλημα επιθεωρείται για σκασίματα, διάβρωση, ή γδαρσίματα, χτυπήματα, παραμορφώσεις, ελαττώματα στις συγκολλήσεις ή οποιεσδήποτε άλλες συνθήκες, συμπεριλαμβανομένης της διαρροής, που μπορούν να καταστήσουν τη φορητή δεξαμενή μη ασφαλή προς μεταφορά,

(b) Οι σωληνώσεις, οι βαλβίδες, τα σύστημα θέρμανσης/ ψύξης και τα παρεμβύσματα επιθεωρούνται για διαβρωμένες περιοχές, ελαττώματα και άλλες συνθήκες, συμπεριλαμβανομένης της διαρροής, που μπορούν να καταστήσουν τη φορητή δεξαμενή μη ασφαλή για πλήρωση, εκκένωση ή μεταφορά,

(c) Οι συσκευές για σφίξιμο των καλυμμάτων ανθρωποθυρίδων λειτουργούν και δεν υπάρχει διαρροή στα καλύμματα ανθρωποθυρίδων ή τα παρεμβύσματα,

(d) μπουλόνια ή περικόχλια που λείπουν ή είναι χαλαρωμένα σε οποιαδήποτε ένωση φλάντζας ή κενή φλάντζα, αντικαθίστανται ή σφίγγονται,

(e) όλες οι συσκευές άμεσου ανάγκης και βαλβίδες δεν έχουν διάβρωση, παραμόρφωση και καμιά βλάβη ή ελάττωμα που θα μπορούσε να εμποδίσει την κανονική λειτουργία τους. Οι συσκευές κλεισίματος εξ αποστάσεως και οι βαλβίδες αυτόματου κλεισίματος θα τίθενται σε λειτουργία για να αποδείξουν την κανονική λειτουργία τους,

(f) οι επενδύσεις, αν υπάρχουν, επιθεωρούνται σύμφωνα με τα κριτήρια που υπαγορεύει ο κατασκευαστής των επενδύσεων,

(g) οι απαιτούμενες επισημάνσεις πάνω στη φορητή δεξαμενή είναι ευανάγνωστες και σύμφωνα με τις αρμόζουσες απαιτήσεις, και

(h) το πλαίσιο, υποστηρίγματα και διατάξεις για την ανύψωση της φορητής δεξαμενής είναι σε ικανοποιητική κατάσταση

6.7.2.19.9 Οι επιθεωρήσεις και δοκιμές στις 6.7.2.19.1, 6.7.2.19.3, 6.7.2.19.4, 6.7.2.19.5 και 6.7.2.19.7 θα διενεργούνται ή θα εποπτεύονται από έναν ειδικό εγκεκριμένο από την Αρμόδια Αρχή ή τον εξουσιοδοτημένο φορέα της. Όταν η πίεση δοκιμής είναι μέρος της επιθεώρησης και δοκιμής, η πίεση δοκιμής θα είναι η ενδεδειγμένη στην πινακίδα στοιχείων της φορητής δεξαμενής. Υπό πίεση, η φορητή δεξαμενή θα επιθεωρείται για τυχόν διαρροές στο περίβλημα, σωληνώσεις ή στον εξοπλισμό.

6.7.2.19.10 Σε κάθε περίπτωση διεξαγωγής λειτουργιών κοπής, καύσης ή συγκόλλησης στο περίβλημα, οι εργασίες αυτές θα είναι εγκεκριμένες από την Αρμόδια Αρχή ή τον εξουσιοδοτημένο φορέα της λαμβάνοντας υπόψη τον Κώδικα δοχείου πίεσης που χρησιμοποιείται για την κατασκευή του περιβλήματος. Μια δοκιμή πίεσης στην αρχική πίεση δοκιμής θα διενεργείται μετά την περάτωση των εργασιών.

6.7.2.19.11 Όταν αποκαλύπτεται ένδειξη οποιασδήποτε μη ασφαλούς κατάστασης, η φορητή δεξαμενή δεν θα επανατεθεί σε υπηρεσία έως να διορθωθεί, να επαναληφθεί η δοκιμή και να περάσει τη δοκιμή.

6.7.2.20 Επισήμανση

6.7.2.20.1 Κάθε φορητή δεξαμενή θα είναι εξοπλισμένη με μεταλλική πινακίδα ανθεκτική στη διάβρωση, μόνιμα στερεωμένη στη φορητή δεξαμενή σε εμφανές μέρος εύκολα προσπελάσιμο για επιθεώρηση. Όταν λόγω διάταξης της φορητής δεξαμενής η πινακίδα δεν μπορεί να είναι μόνιμα στερεωμένη στο περίβλημα, το περίβλημα θα φέρει σήμανση τουλάχιστον με τις πληροφορίες που απαιτεί ο Κώδικας

δοχείου πίεσης. Κατ'ελάχιστο οι παρακάτω πληροφορίες θα είναι σημασμένες πάνω στην πινακίδα με σφράγιση ή άλλη παρόμοια μέθοδο.

Χώρα κατασκευής

U Ν	Έγκριση Χώρα	Έγκριση Αριθμός	για εναλλακτική διευθέτηση (βλέπε 6.7.1.2) "ΑΑ"

Επωνυμία ή σήμα του κατασκευαστή

Αύξων αριθμός του κατασκευαστή

Εξουσιοδοτημένος φορέας για έγκριση σχεδιασμού

Αριθμός ταξινόμησης του ιδιοκτήτη

Έτος κατασκευής

Κώδικας δοχείου πίεσης με τον οποίο σχεδιάστηκε το περίβλημα

Πίεση δοκιμής _____bar/kPa (πίεση μετρητή)[2]

MAWP_____ bar/kPa (πίεση μετρητή)[2]

Εξωτερική πίεση σχεδιασμού [3] _____ bar/kPa (πίεση μετρητή)[2]

Εύρος θερμοκρασίας σχεδιασμού _____ °C με_____°C

Χωρητικότητα νερού στους 20 °C _____λίτρα
Χωρητικότητα νερού του κάθε διαμερίσματος στους 20 °C _____ λίτρα

Αρχική ημερομηνία δοκιμής πίεσης και ταυτότητα επόπτη

MAWP για σύστημα θέρμανσης/ ψύξης _____ bar/kPa (πίεση μετρητή)[2]

Υλικό (υλικά) περιβλήματος και αναφορά (-ες) πρότυπου υλικού

Ισοδύναμο πάχος σε χάλυβα αναφοράς _____mm

Υλικό επένδυσης (όπου αρμόζει)
Ημερομηνία και τύπος της πιο πρόσφατης περιοδικής δοκιμής (δοκιμών)

Μήνας_____ Έτος_____ Πίεση δοκιμής_____bar/kPa (πίεση μετρητή)[2]

Σφραγίδα ειδικού που διενήργησε ή επόπτευσε την πιο πρόσφατη δοκιμή

---

[2] Θα αναγράφεται η μονάδα που χρησιμοποιήθηκε.
[3] Βλέπε 6.7.2.2.10.

6.7.2.20.2 Τα παρακάτω στοιχεία θα υποδεικνύονται σε επισήμανση πάνω στην ίδια τη φορητή δεξαμενή ή σε μια μεταλλική πινακίδα καλά στερεωμένη πάνω στη φορητή δεξαμενή:

Όνομα χειριστή

Ονομασία της ουσίας (ουσιών) που μεταφέρεται και μέγιστη θερμοκρασία μάζας αν είναι μεγαλύτερη από 50 °C

Μέγιστο επιτρεπτό μικτό βάρος (MPGM) _____ kg

Απόβαρο _____ kg

ΣΗΜΕΙΩΣΗ: για την αναγνώριση των μεταφερόμενων ουσιών, βλέπε επίσης Μέρος 5.

6.7.2.20.3 Αν μια φορητή δεξαμενή είναι σχεδιασμένη και εγκεκριμένη για διακίνηση σε ανοιχτή θάλασσα, οι λέξεις "ΦΟΡΗΤΗ ΔΕΞΑΜΕΝΗ ΑΝΟΙΧΤΗΣ ΘΑΛΛΑΣΗΣ" θα υποδεικνύονται σε σήμανση πάνω στην πινακίδα αναγνώρισης.

6.7.3 Απαιτήσεις για το σχεδιασμό, κατασκευή, επιθεώρηση και δοκιμή φορητών δεξαμενών προοριζόμενων για τη μεταφορά μη κατεψυγμένων υγροποιημένων αερίων

6.7.3.1 Ορισμοί

Για τους σκοπούς αυτού του Τμήματος:

Εναλλακτική λύση σημαίνει μια έγκριση που δίνεται από την Αρμόδια Αρχή για μια φορητή δεξαμενή ή ένα MEGC που έχει σχεδιαστεί, κατασκευαστεί ή έλεγχεί με τεχνικές απαιτήσεις ή μεθόδους ελέγχου άλλους από αυτούς του παρόντος Κεφαλαίου.

Φορητή δεξαμενή είναι μια πολυτροπική δεξαμενή με χωρητικότητα πάνω από 450 λίτρα που χρησιμοποιείται για τη μεταφορά υγροποιημένων αερίων της Κλάσης 2 τα οποία δεν βρίσκονται υπό ψύξη. Η φορητή δεξαμενή περιλαμβάνει ένα περίβλημα με εξοπλισμό εξυπηρέτησης και δομικό εξοπλισμό απαραίτητους για τη μεταφορά αερίων. Η φορητή δεξαμενή θα είναι ικανή να γεμίζεται και να εκκενώνεται χωρίς την αφαίρεση του δομικού της εξοπλισμού. Θα διαθέτει σταθεροποιητικά μέλη εξωτερικά του περιβλήματος και θα είναι ικανή να ανυψωθεί όταν είναι γεμάτη. Θα είναι σχεδιασμένη πρωταρχικά να φορτώνεται σε όχημα, φορτάμαξα ή ανοικτής θάλασσας ή χερσαίας πλωτής οδού σκάφος και θα είναι εξοπλισμένη με δοκούς, βάσεις ή εξαρτήματα που θα διευκολύνουν το μηχανικό χειρισμό. Οι δεξαμενές-οχήματα, δεξαμενές- βαγόνια, μη μεταλλικές δεξαμενές και εμπορευματοκιβώτια μεσαίας χωρητικότητας για φορτία χύμα (IBCs), κύλινδροι αερίων και μεγάλα δοχεία δεν θεωρείται πως συμπίπτουν με τον ορισμό για φορητές δεξαμενές,

Περίβλημα είναι το μέρος της φορητής δεξαμενής που συγκρατεί το υγροποιημένο αέριο το οποίο δε βρίσκεται υπό ψύξη, προς μεταφορά (κυρίως δεξαμενή), συμπεριλαμβανομένων των στομίων και των πωμάτων τους, αλλά δεν περιλαμβάνει εξοπλισμό εξυπηρέτησης ή εξωτερικό δομικό εξοπλισμό,

Εξοπλισμός εξυπηρέτησης είναι οι συσκευές πληρώσεως, εκκενώσεως, εξαερισμού, ασφαλείας, και μονώσεως και τα όργανα μετρήσεως,

Δομικός εξοπλισμός είναι τα ενισχυτικά, συνδετικά, προστατευτικά ή σταθεροποιητικά μέλη στο εξωτερικό του περιβλήματος,

Μέγιστη επιτρεπτή πίεση εργασίας (MAWP) είναι μια πίεση που δεν θα είναι μικρότερη από τη μεγαλύτερη από τις παρακάτω πιέσεις μετρημένες στην κορυφή του περιβλήματος όταν αυτό είναι στη θέση λειτουργίας, αλλά σε καμία περίπτωση λιγότερη από 7 bar:

(a) Η μέγιστη πραγματική πίεση μετρητή που επιτρέπεται μέσα στο περίβλημα κατά τη φόρτωση ή εκφόρτωση, ή

(b) Η μέγιστη πραγματική πίεση μετρητή για την οποία έχει σχεδιαστεί το περίβλημα που θα είναι:

(i) για ένα κατεψυγμένο υγροποιημένο αέριο, που αναφέρεται στην οδηγία φορητής δεξαμενής T50 της 4.2.4.5.6, η MAWP (σε bar) που δίνεται στην T50 οδηγία φορητής δεξαμενής για αυτό το αέριο,

(ii) για άλλα κατεψυγμένα υγροποιημένα αέρια, όχι μικρότερη από το άθροισμα των:

- απόλυτη τάση ατμών (σε bar) για το υγροποιημένο αέριο το στη θερμοκρασία αναφοράς σχεδιασμού μείον 1 bar, και
- η μερική πίεση (σε bar) του αέρα ή άλλων αερίων στον ελεύθερο συμπληρωματικό χώρο που καθορίζεται από τη θερμοκρασία αναφοράς σχεδιασμού και τη διαστολή υγρού λόγω αύξησης της θερμοκρασίας μάζας $t_r - t_f$ (t_f =θερμοκρασία φόρτωσης, συνήθως 15 °C, t_r = μέγιστη θερμοκρασία μάζας, 50 °C),

Πίεση σχεδιασμού είναι η πίεση που θα χρησιμοποιείται στους υπολογισμούς απαιτούμενους από έναν αναγνωρισμένο Κώδικα δοχείου πίεσης. Η πίεση σχεδιασμού δεν θα είναι μικρότερη από τη μεγαλύτερη από τις παρακάτω πιέσεις:

(a) μέγιστη πραγματική πίεση μετρητή που επιτρέπεται μέσα στο περίβλημα κατά τη φόρτωση ή εκφόρτωση, ή

(b) Το άθροισμα των:

(i) μέγιστη πραγματική πίεση μετρητή για την οποία έχει σχεδιαστεί το περίβλημα όπως ορίζεται στο (b) του ορισμού MAWP (βλέπε παραπάνω), και

(ii) πίεση ύψους καθοριζόμενου με βάση τις στατικές δυνάμεις που ορίζονται στην 6.7.3.2.9, αλλά όχι μικρότερη από 0.35 bar,

Πίεση δοκιμής είναι η μέγιστη πίεση μετρητή στην κορυφή του περιβλήματος κατά τη δοκιμή πίεσης,

Δοκιμή στεγανότητας είναι μια δοκιμή που χρησιμοποιεί αέριο που θέτει το περίβλημα και τον εξοπλισμό εξυπηρέτησής του σε μια πραγματική εσωτερική πίεση όχι μικρότερη από 25% της MAWP,

Μέγιστο επιτρεπτό μικτό βάρος (MPGM) είναι το άθροισμα του βάρους του απόβαρου της φορητής δεξαμενής και του βαρύτερου φορτίου του οποίου επιτρέπεται η μεταφορά,

Χάλυβας αναφοράς είναι ένας χάλυβας με εφελκυστική αντοχή 370 N/mm^2 και επιμήκυνση σε θραύση 27%,

Μαλακός χάλυβας είναι ένας χάλυβας με εγγυημένη ελάχιστη εφελκυστική αντοχή 360 N/mm^2 έως 440 N/mm^2 και μια εγγυημένη ελάχιστη επιμήκυνση σε θραύση που πληρεί τις προϋποθέσεις της 6.7.3.3.3.3,

Εύρος θερμοκρασίας σχεδιασμού για το περίβλημα θα είναι -40 °C με 50 °C για υγροποιημένα αέρια τα οποία δεν βρίσκονται υπό ψύξη μεταφερόμενα υπό συνθήκες περιβάλλοντος. Πιο αυστηρές θερμοκρασίες σχεδιασμού θα μελετώνται για φορητές δεξαμενές που υπόκεινται σε δύσκολες κλιματικές συνθήκες,

Θερμοκρασία αναφοράς σχεδιασμού είναι η θερμοκρασία στην οποία η τάση ατμών των περιεχομένων καθορίζεται με σκοπό να υπολογιστεί η MAWP. Η θερμοκρασία αναφοράς σχεδιασμού θα είναι μικρότερη από την κρίσιμη θερμοκρασία του υγροποιημένου αερίου το οποίο δεν βρίσκεται υπό ψύξη στην οποία προορίζεται να μεταφερθεί προκειμένου το αέριο να είναι διαρκώς υγροποιημένο. Η τιμή αυτή για κάθε τύπο φορητής δεξαμενής έχει ως εξής:

(a) Περίβλημα με διάμετρο 1.5 μέτρα ή λιγότερο: 65 °C,

(b) Περίβλημα με διάμετρο πάνω από 1.5 μέτρα:

(i) χωρίς μόνωση ή αλεξήλιο: 60 °C,

(ii) με αλεξήλιο (βλέπε 6.7.3.2.12): 55 °C, και

(iii) με μόνωση (βλέπε 6.7.3.2.12) : 50 °C,

Πυκνότητα πλήρωσης είναι το μέσο βάρος για ένα υγροποιημένο αέριο το οποίο δε βρίσκεται υπό ψύξη, ανά λίτρο χωρητικότητας περιβλήματος (kg/l). Η πυκνότητα πλήρωσης δίνεται στην οδηγία φορητής δεξαμενής T50 της 4.2.4.5.6.

6.7.3.2 Γενικές σχεδιαστικές και κατασκευαστικές απαιτήσεις

6.7.3.2.1 Τα περιβλήματα θα είναι σχεδιασμένα και κατασκευασμένα σύμφωνα με τις απαιτήσεις κώδικα δοχείου πίεσης αναγνωρισμένου από την Αρμόδια Αρχή. Τα περιβλήματα θα είναι κατασκευασμένα από χάλυβα κατάλληλου για μορφοποίηση. Τα υλικά θα συμμορφώνονται κατ'αρχήν με εθνικά ή διεθνή πρότυπα υλικών. Για συγκολλημένα περιβλήματα μόνο ένα υλικό του οποίου η συγκολλησιμότητα έχει αποδειχθεί πλήρως θα χρησιμοποιείται. Οι συγκολλήσεις θα πρέπει να είναι δεξιοτεχνικά πραγματοποιημένες και να παρέχουν πλήρη ασφάλεια. Όταν το απαιτούν η διαδικασία κατασκευής ή τα υλικά, τα περιβλήματα θα υφίστανται κατάλληλη θερμική κατεργασία ώστε να εγγυώνται την απαραίτητη ανθεκτικότητα της συγκόλλησης και στις ζώνες προσβολής από θερμότητα. Στην επιλογή του υλικού, το εύρος της θερμοκρασίας σχεδιασμού θα λαμβάνεται υπόψη σε σχέση με τον κίνδυνο ψαθυρής θραύσης, ρωγμών από καταπονήσεις λόγω διάβρωσης και αντίστασης σε κρούση. Όπου χρησιμοποιείται λεπτόκοκκος χάλυβας, η εγγυημένη τιμή της αντοχής διαρροής δεν θα είναι μεγαλύτερη από 460 N/mm^2 και η εγγυημένη τιμή του άνω ορίου της εφελκυστικής αντοχής δεν θα είναι μεγαλύτερη από 725 N/mm^2 σύμφωνα με τις προδιαγραφές του υλικού. Τα υλικά φορητής δεξαμενής θα είναι κατάλληλα για το εξωτερικό περιβάλλον στο οποίο πρόκειται να μεταφερθούν.

6.7.3.2.2 Τα περιβλήματα φορητής δεξαμενής, εξαρτήματα, και σωληνώσεις θα είναι κατασκευασμένα από υλικά που είναι:

(a) Πλήρως απρόσβλητα από το υγροποιημένο αέριο(-α) το οποίο δε βρίσκεται υπό ψύξη, προς μεταφορά, ή

(b) Κατάλληλα αδρανοποιημένα ή εξουδετερωμένα από χημική αντίδραση.

6.7.3.2.3 Τα παρεμβύσματα θα είναι κατασκευασμένα από υλικά συμβατά με το υγροποιημένο αέριο(-α) το οποίο δε βρίσκεται υπό ψύξη, προς μεταφορά.

6.7.3.2.4 Επαφή με ανόμοια μέταλλα που θα μπορούσε να προκαλέσει ζημιά λόγω γαλβανικής δράσης θα αποφεύγεται.

6.7.3.2.5 Τα υλικά της φορητής δεξαμενής, συμπεριλαμβανομένων συσκευών, παρεμβυσμάτων, επενδύσεων και προσαρτημάτων, δεν θα επηρεάζουν αρνητικά το υγροποιημένο αέριο(-α) το οποίο δε βρίσκεται υπό ψύξη, προς μεταφορά στη φορητή δεξαμενή.

6.7.3.2.6 Οι φορητές δεξαμενές θα είναι σχεδιασμένες και κατασκευασμένες με υποστηρίγματα που θα παρέχουν μιαν ασφαλή βάση κατά τη μεταφορά και με κατάλληλα προσαρτήματα ανύψωσης και καθήλωσης.

6.7.3.2.7 Οι φορητές δεξαμενές θα είναι σχεδιασμένες να αντέχουν, χωρίς απώλεια περιεχομένων, τουλάχιστον την εσωτερική πίεση λόγω των περιεχομένων, και τα στατικά, δυναμικά και θερμικά φορτία υπό κανονικές συνθήκες χειρισμού και μεταφοράς. Ο σχεδιασμός θα αποδεικνύει ότι οι επιπτώσεις της κόπωσης λόγω επαναλαμβανόμενης επιβολής αυτών των φορτίων κατά τη διάρκεια όλης της αναμενόμενης ζωής της φορητής δεξαμενής, έχουν ληφθεί υπόψη.

6.7.3.2.8 Τα περιβλήματα θα είναι σχεδιασμένα να αντέχουν μια εξωτερική πίεση τουλάχιστον 0.4 bar (πίεση μετρητή) πάνω από την εσωτερική πίεση χωρίς μόνιμη παραμόρφωση. Όταν το περίβλημα υπόκειται σε σημαντικό κενό αέρος πριν την πλήρωση ή κατά την εκκένωση θα είναι σχεδιασμένο να αντέχουν

μια εξωτερική πίεση τουλάχιστον 0.9 bar (πίεση μετρητή) πάνω από την εσωτερική πίεση και θα αντέχει αυτή την πίεση.

6.7.3.2.9 Οι φορητές δεξαμενές και οι προσδέσεις τους θα είναι ικανές, υπό το μέγιστο επιτρεπτό φορτίο, να απορροφούν τις παρακάτω χωριστά εφαρμοζόμενες στατικές δυνάμεις:

(a) Κατά την κατεύθυνση κίνησης: δύο φορές την MPGM επί την επιτάχυνση της βαρύτητας (g) [4] ,

(b) Οριζόντια σε ορθή γωνία με την κατεύθυνση κίνησης: η MPGM (όταν η κατεύθυνση κίνησης δεν είναι σαφώς ορισμένη, οι δυνάμεις θα είναι ίσες με δύο φορές την MPGM) επί την επιτάχυνση της βαρύτητας (g) [4] ,

(c) Κατακόρυφα άνω: η MPGM επί την επιτάχυνση της βαρύτητας (g)[4], και

(d) Κατακόρυφα κάτω: δύο φορές την MPGM (ολικό φορτίο συμπεριλαμβανομένης της επίπτωσης της βαρύτητας) επί την επιτάχυνση της βαρύτητας (g) [4].

6.7.3.2.10 Υπό καθεμία από τις δυνάμεις στην 6.7.3.2.9, ο συντελεστής ασφαλείας που πρέπει να τηρηθεί θα έχει ως εξής:

(a) Για χάλυβες με σαφώς ορισμένο όριο διαρροής, συντελεστής ασφαλείας 1.5 σε σχέση με την εγγυημένη αντοχή διαρροής, ή

(b) Για χάλυβες χωρίς σαφώς ορισμένο όριο διαρροής, συντελεστής ασφαλείας 1.5 σε σχέση με την εγγυημένη 0.2% αντοχή και, για ωστενιτικούς χάλυβες, 1% εγγυημένη αντοχή.

6.7.3.2.11 Οι τιμές της αντοχής διαρροής ή εγγυημένης αντοχής θα είναι οι τιμές σύμφωνα με τα εθνικά ή διεθνή πρότυπα υλικών. Όταν χρησιμοποιούνται ωστενιτικοί χάλυβες, οι προδιαγεγραμμένες ελάχιστες τιμές αντοχής διαρροής ή της εγγυημένης αντοχής σύμφωνα με τα πρότυπα υλικών μπορούν να αυξηθούν κατά μέγιστο κατά 15% όταν αυτές οι υψηλότερες τιμές βεβαιώνονται στο πιστοποιητικό επιθεώρησης υλικού. Όταν δεν υπάρχει πρότυπο υλικού για τον εν λόγω χάλυβα, η τιμή της αντοχής διαρροής ή της εγγυημένης αντοχής που χρησιμοποιείται θα είναι εγκεκριμένη από την Αρμόδια Αρχή.

6.7.3.2.12 Όταν τα περιβλήματα που προορίζονται για τη μεταφορά μη κατεψυγμένων υγροποιημένων αερίων, είναι εξοπλισμένα με θερμομόνωση, τα συστήματα θερμομόνωσης θα ικανοποιούν τις ακόλουθες απαιτήσεις:

(a) Θα αποτελούνται από πέτασμα που θα καλύπτει όχι λιγότερο από το άνω εν τρίτο αλλά όχι πάνω από το άνω ήμισυ της επιφάνειας του περιβλήματος και που θα διαχωρίζεται από το περίβλημα με κενό αέρα περίπου 40 mm,

(b) Θα αποτελούνται από πλήρη επένδυση, επαρκούς πάχους, από μονωτικά υλικά προστατευμένα έτσι ώστε να αποτρέπει τη διείσδυση υγρασίας και τη βλάβη υπό κανονικές συνθήκες μεταφοράς και ώστε να παρέχει θερμική αγωγιμότητα όχι πάνω από 0.67 ($W.m^{-2}.K^{-1}$),

[4] Χάριν υπολογισμού g = 9.81 m/s^2.

(c) Όταν το προστατευτικό κάλυμμα είναι κλεισμένο έτσι ώστε να είναι αεροστεγές, θα παρέχεται μια συσκευή που θα αποτρέπει την ανάπτυξη επικίνδυνης πίεσης στη μονωτική στρώση σε περίπτωση ανεπαρκούς αεροστεγανότητας του περιβλήματος ή των ειδών εξοπλισμού του, και

(d) Η θερμομόνωση δεν θα εμποδίζει την πρόσβαση στα εξαρτήματα και τις συσκευές εκτόνωσης.

6.7.3.2.13 Οι φορητές δεξαμενές που προορίζονται για τη μεταφορά εύφλεκτων υγροποιημένων αερίων τα οποία δε βρίσκονται υπό ψύξη, θα έχουν τη δυνατότητα ηλεκτρικής γείωσης.

6.7.3.3 Κριτήρια σχεδιασμού

6.7.3.3.1 Τα περιβλήματα θα είναι κυκλικής διατομής.

6.7.3.3.2 Τα περιβλήματα θα είναι σχεδιασμένα και κατασκευασμένα να αντέχουν πίεση δοκιμής όχι μικρότερη από 1.3 φορές την πίεση σχεδιασμού. Ο σχεδιασμός του περιβλήματος θα λαμβάνει υπόψη τις ελάχιστε τιμές MAWP που αναφέρονται στην οδηγία φορητής δεξαμενής T50 της 4.2.4.5.6 για κάθε μη κατεψυγμένο υγροποιημένο αέριο που προορίζεται για μεταφορά. Προσοχή πρέπει να δίνεται στις απαιτήσεις ελάχιστου πάχους περιβλήματος για αυτά τα περιβλήματα που περιγράφονται στην 6.7.3.4.

6.7.3.3.3 Για χάλυβες με σαφώς ορισμένο όριο διαρροής ή χαρακτηριζόμενα από εγγυημένη αντοχή (0.2% της εγγυημένης αντοχής, γενικά, ή 1% της εγγυημένης αντοχής για ωστενιτικούς χάλυβες) η πρωτεύουσα τάση σ (σίγμα) του περιβλήματος δεν θα υπερβαίνει το 0.75 Re ή 0.50 Rm, όποιο είναι το μικρότερο, στην πίεση δοκιμής, όπου:

Re = αντοχή διαρροής σε N/mm^2, ή 0.2% της εγγυημένης αντοχής ή, για ωστενιτικούς χάλυβες, 1% της εγγυημένης αντοχής,

Rm = ελάχιστη εφελκυστική αντοχή σε N/mm^2.

6.7.3.3.3.1 Οι τιμές Re και Rm που χρησιμοποιούνται θα είναι οι προδιαγεγραμμένες ελάχιστες τιμές σύμφωνα με τα εθνικά ή διεθνή πρότυπα υλικών. Όταν χρησιμοποιούνται ωστενιτικοί χάλυβες, οι προδιαγεγραμμένες ελάχιστες τιμές για τα Re και Rm σύμφωνα με τα πρότυπα υλικού μπορούν να αυξηθούν κατά μέγιστο κατά 15% όταν υψηλότερες τιμές βεβαιώνονται στο πιστοποιητικό επιθεώρησης υλικού. Όταν δεν υπάρχει πρότυπο υλικού για το εν λόγω μέταλλο, οι τιμές Re και Rm που χρησιμοποιούνται θα είναι εγκεκριμένες από την Αρμόδια Αρχή ή τον εξουσιοδοτημένο φορέα της.

6.7.3.3.3.2 Χάλυβες με λόγο Re/Rm πάνω από 0.85 δεν επιτρέπονται για την κατασκευή συγκολλημένων περιβλημάτων. Οι τιμές Re και Rm που πρόκειται να χρησιμοποιηθούν στον καθορισμό του λόγου αυτού θα είναι οι τιμές που προδιαγράφονται στο πιστοποιητικό επιθεώρησης υλικού.

6.7.3.3.3.3 Χάλυβες που χρησιμοποιούνται στην κατασκευή περιβλημάτων θα έχουν επιμήκυνση σε θραύση, σε ποσοστό %, όχι μικρότερο από 10 000/Rm με απόλυτο ελάχιστο 16% για λεπτόκοκκους χάλυβες και 20% για άλλους χάλυβες.

6.7.3.3.3.4 Για το σκοπό του καθορισμού των πραγματικών τιμών για τα υλικά, θα πρέπει να σημειωθεί ότι για φύλλο μετάλλου, ο άξονας του δείγματος εφελκυστικής δοκιμής θα είναι σε ορθή γωνία (εγκαρσίως) με την κατεύθυνση κυλίσεως. Η μόνιμη επιμήκυνση σε θραύση θα μετράται σε δείγματα δοκιμής ορθογώνιων διατομών σύμφωνα με το πρότυπο ISO 6892:1998 χρησιμοποιώντας μήκος μέτρησης 50 mm.

6.7.3.4 Ελάχιστο πάχος περιβλήματος

6.7.3.4.1 Το ελάχιστο πάχος περιβλήματος θα είναι το μεγαλύτερο πάχος από:

(a) Το ελάχιστο πάχος καθορισμένο σύμφωνα με τις απαιτήσεις της 6.7.3.4,

και

(b) Το ελάχιστο πάχος καθορισμένο σύμφωνα με τον αναγνωρισμένο Κώδικα δοχείου πίεσης συμπεριλαμβανομένων των απαιτήσεων στην 6.7.3.3.

6.7.3.4.2 Τα κυλινδρικά τμήματα, άκρα (κορυφές) και καλύμματα ανθρωποθυρίδων στα περιβλήματα με διάμετρο όχι μεγαλύτερη από 1.80 m δεν θα είναι λιγότερο από 5 mm σε πάχος του χάλυβα αναφοράς ή σε ισοδύναμου πάχους του μετάλλου που είναι να χρησιμοποιηθεί. Περιβλήματα με διάμετρο μεγαλύτερη από 1.80 m δεν θα είναι λιγότερο από 6 mm σε πάχος του χάλυβα αναφοράς ή σε ισοδύναμου πάχους του μετάλλου που είναι να χρησιμοποιηθεί.

6.7.3.4.3 Τα κυλινδρικά τμήματα, άκρα (κορυφές) και καλύμματα ανθρωποθυρίδων σε όλα τα περιβλήματα δεν θα είναι λιγότερο από 4 mm σε πάχος ανεξαρτήτως του υλικού κατασκευής.

6.7.3.4.4 Το ισοδύναμο πάχος ενός μετάλλου εκτός από το πάχος που αναφέρεται για το χάλυβα αναφοράς στην 6.7.3.4.2 θα καθορίζεται με τον ακόλουθο τύπο:

$$e_1 = \frac{21,4e_o}{\sqrt[3]{Rm_1 \times A_1}}$$

όπου:

e_1 = απαιτούμενο ισοδύναμο πάχος (σε mm) του χάλυβα που είναι να χρησιμοποιηθεί,

e_0 = ελάχιστο πάχος (σε mm) του χάλυβα αναφοράς που αναφέρεται στην 6.7.3.4.2,

Rm_1 = εγγυημένη ελάχιστη εφελκυστική αντοχή (σε N/mm^2) του χάλυβα που είναι να χρησιμοποιηθεί (βλέπε 6.7.3.3.3),

A_1 = εγγυημένη ελάχιστη επιμήκυνση σε θραύση (σε %) του χάλυβα που είναι να χρησιμοποιηθεί σύμφωνα με εθνικά ή διεθνή πρότυπα.

6.7.3.4.5 Σε καμία περίπτωση το πάχος τοιχώματος δεν θα είναι μικρότερο από αυτό στις 6.7.3.4.1 έως 6.7.3.4.3. Όλα τα μέρη του περιβλήματος θα έχουν ελάχιστο πάχος όπως ορίζεται στις 6.7.3.4.1 έως 6.7.3.4.3. Αυτό το πάχος δεν θα περιλαμβάνει ανοχή για διάβρωση.

6.7.3.4.6 Όταν χρησιμοποιείται μαλακός χάλυβας (βλέπε 6.7.3.1), ο υπολογισμός με τη χρήση του τύπου της 6.7.3.4.4 δεν είναι απαραίτητος.

6.7.3.4.7 Δεν θα υπάρξει ξαφνική αλλαγή του πάχους πλάκας στη σύνδεση των άκρων (κορυφών) με το κυλινδρικό τμήμα του περιβλήματος.

6.7.3.5 Εξοπλισμός εξυπηρέτησης

6.7.3.5.1 Ο εξοπλισμός εξυπηρέτησης θα έχει τέτοια διάταξη ώστε να είναι προστατευμένος έναντι του κινδύνου ξεβιδώματος ή της βλάβης στη διάρκεια της μεταφοράς ή του χειρισμού. Όταν η ένωση μεταξύ του πλαισίου και του περιβλήματος επιτρέπει σχετική κίνηση μεταξύ των συναρμολογούμενων μερών, ο εξοπλισμός θα είναι έτσι προσδεμένος ώστε να επιτρέπει τέτοια κίνηση χωρίς κίνδυνο ζημιάς στα μέρη εργασίας. Τα εξωτερικά εξαρτήματα εκκένωσης (υποδοχές σωλήνων, συσκευές κλεισίματος), η εσωτερική βαλβίδα διακοπής και η έδρασή της θα προστατεύονται έναντι του κινδύνου να ξεβιδωθούν λόγω εξωτερικών δυνάμεων (για παράδειγμα με χρήση τομών διάτμησης). Οι συσκευές πλήρωσης και εκκένωσης (περιλαμβανομένων των παρεμβυσμάτων ή βιδωτών βυσμάτων) και προστατευτικών πωμάτων θα μπορούν να ασφαλίζονται έναντι αιφνίδιου ανοίγματος.

6.7.3.5.2 Όλα τα ανοίγματα με διάμετρο πάνω από 1.5mm σε περιβλήματα φορητών δεξαμενών, εκτός από ανοίγματα για συσκευές εκτόνωσης πίεσης, ανοίγματα επιθεώρησης και κλειστές οπές εξόδου, θα είναι εξοπλισμένα με τουλάχιστον τρεις ανεξάρτητες μεταξύ τους κλεισίματος συσκευές κλεισίματος σε σειρά, βαλβίδα υπερχείλισης ή με άλλη κατάλληλη συσκευή, με τη δεύτερη να είναι μια εξωτερική βαλβίδα διακοπής και με την τρίτη ένα κενό παρέμβυσμα ή ισοδύναμη συσκευή.

6.7.3.5.2.1 Όταν μια φορητή δεξαμενή είναι εξοπλισμένη με μια βαλβίδα υπερχείλισης, η βαλβίδα υπερχείλισης θα είναι έτσι τοποθετημένη ώστε η έδρασή της να είναι μέσα στο περίβλημα ή σε μια συγκολλημένη φλάντζα ή, αν είναι τοποθετημένη εξωτερικά, οι βάσεις της θα είναι σχεδιασμένες έτσι ώστε να διατηρείται η αποτελεσματικότητά της σε περίπτωση κρούσης. Οι βαλβίδες υπερχείλισης θα είναι επιλεγμένες και τοποθετημένες έτσι ώστε να κλείνουν αυτόματα όταν η μέτρηση της ροής φτάσει αυτή που ορίζει ο κατασκευαστής. Οι συνδέσεις και προσαρτήματα που οδηγούν σε ή προέρχονται από μια τέτοια βαλβίδα θα έχουν δυνατότητα για μεγαλύτερη ροή από τη βαθμολογημένη ροή της βαλβίδας υπερχείλισης.

6.7.3.5.3 Για ανοίγματα πλήρωσης και εκκένωσης, η πρώτη συσκευή κλεισίματος θα είναι μια εσωτερική βαλβίδα διακοπής και η δεύτερη θα είναι μια βαλβίδα διακοπής τοποθετημένη σε εύκολα προσπελάσιμο μέρος σε κάθε σωλήνα πλήρωσης και εκκένωσης.

6.7.3.5.4 Για ανοίγματα πυθμένα πλήρωσης και εκκένωσης σε φορητές δεξαμενές προοριζόμενες για τη μεταφορά εύφλεκτων και/ ή τοξικών υγροποιημένων αερίων τα οποία δε βρίσκονται υπό ψύξη, η εσωτερική βαλβίδα διακοπής θα είναι μια συσκευή ασφαλείας άμεσου κλεισίματος που κλείνει αυτόματα σε περίπτωση ακούσιας μετακίνησης της φορητής δεξαμενής κατά την πλήρωση ή εκκένωση ή σε περικύκλωση από φωτιά. Εκτός από φορητές δεξαμενές με χωρητικότητα όχι πάνω από 1 000 λίτρα, θα είναι δυνατό να λειτουργείται αυτή η συσκευή εξ αποστάσεως.

6.7.3.5.5 Επιπλέον των ανοιγμάτων για πλήρωση, εκκένωση και εξισορρόπηση πίεσης αερίων, τα περιβλήματα μπορούν να έχουν ανοίγματα στα οποία μετρητές, θερμόμετρα και μανόμετρα μπορούν να τοποθετηθούν. Οι ενώσεις για αυτά τα όργανα θα είναι από κατάλληλα συγκολλημένα ακροφύσια ή υποδοχές και δεν θα είναι βιδωτές ενώσεις που θα διαπερνούν το περίβλημα.

6.7.3.5.6 Όλες οι φορητές δεξαμενές θα είναι εξοπλισμένες με ανθρωποθυρίδες ή άλλα ανοίγματα επιθεώρησης κατάλληλου μεγέθους ώστε να επιτρέπουν εσωτερική επιθεώρηση και επαρκή πρόσβαση για συντήρηση και επισκευή του εσωτερικού.

6.7.3.5.7 Τα εξωτερικά εξαρτήματα θα είναι ομαδοποιημένα όσο αυτό είναι πρακτικά δυνατό.

6.7.3.5.8 Κάθε σύνδεση σε μια φορητή δεξαμενή θα επισημαίνεται σαφώς ώστε να υποδεικνύει τη λειτουργία της.

6.7.3.5.9 Κάθε βαλβίδα διακοπής ή άλλο μέσο κλεισίματος θα είναι σχεδιασμένα και κατασκευασμένα για μια βαθμολογημένη πίεση όχι μικρότερη από τη MAWP του περιβλήματος λαμβάνοντας υπόψη τις αναμενόμενες κατά τη μεταφορά θερμοκρασίες. Όλες οι βαλβίδες διακοπής με βιδωτούς άξονες θα κλείνουν με δεξιόστροφη κίνηση της χειροκίνητης στρόφιγγας. Για άλλες βαλβίδες διακοπής η ρύθμιση (ανοιχτή και κλειστή) και φορά κλεισίματος θα επισημαίνονται σαφώς. Όλες οι βαλβίδες διακοπής θα είναι σχεδιασμένες να εμποδίζουν αιφνίδιο άνοιγμα.

6.7.3.5.10 Οι σωληνώσεις θα είναι σχεδιασμένες, κατασκευασμένες και εγκατεστημένες έτσι ώστε να αποφεύγεται ο κίνδυνος ζημιάς λόγω θερμικής διαστολής και συστολής, μηχανικών χτυπημάτων και κραδασμών. Όλες οι σωληνώσεις θα είναι από κατάλληλο μεταλλικό υλικό. Όπου είναι δυνατό θα χρησιμοποιούνται συγκολλημένες ενώσεις σωλήνων.

6.7.3.5.11 Οι ενώσεις χάλκινων σωλήνων θα είναι χαλκοκολλημένες ή θα έχουν μια εξίσου ισχυρή μεταλλική ένωση. Το σημείο τήξης των υλικών χαλκοκόλλησης δεν θα είναι χαμηλότερο από 525 °C. Οι ενώσεις δεν θα μειώνουν την αντοχή των σωλήνων όπως μπορεί να συμβεί με την κοπή σπειρωμάτων.

6.7.3.5.12 Η πίεση διαρρήξεως όλων των σωληνώσεων και των εξαρτημάτων σωλήνων δεν θα είναι μικρότερη από τη μεγαλύτερη από τέσσερις φορές την MAWP του περιβλήματος ή τέσσερις φορές την πίεση στην οποία θα υπόκειται σε χρήση λόγω της δράσης αντλίας ή άλλης συσκευής (εκτός από συσκευές εκτόνωσης πίεσης).

6.7.3.5.13 Ελατά μέταλλα θα χρησιμοποιούνται στην κατασκευή βαλβίδων και προσαρτημάτων.

6.7.3.6 Ανοίγματα πυθμένα

6.7.3.6.1 Ορισμένα μη κατεψυγμένα υγροποιημένα αέρια δεν θα μεταφέρονται σε φορητές δεξαμενές με ανοίγματα πυθμένα όταν η οδηγία φορητής δεξαμενής T50 στην 4.2.4.5.6 υποδεικνύει ότι απαγορεύονται ανοίγματα πυθμένα. Δεν θα υπάρχουν ανοίγματα κάτω από τη στάθμη υγρού του περιβλήματος όταν είναι γεμισμένο στο μέγιστο επιτρεπτό σημείο πλήρωσης.

6.7.3.7 Συσκευές εκτόνωσης πίεσης

6.7.3.7.1 Οι φορητές δεξαμενές θα διαθέτουν μία ή περισσότερες συσκευές εκτόνωσης πίεσης με ελατήριο. Οι συσκευές εκτόνωσης πίεσης θα ανοίγουν αυτόματα σε πίεση όχι μικρότερη από τη MAWP και θα είναι εντελώς ανοιχτές σε πίεση ίση με 110% της MAWP. Αυτές οι συσκευές θα κλείνουν, μετά την εκτόνωση, σε πίεση όχι μικρότερη από 10% κάτω από την πίεση στην οποία αρχίζει η εκκένωση και θα παραμένουν κλειστές σε όλες τις μικρότερες πιέσεις. Οι συσκευές εκτόνωσης πίεσης θα είναι τύπου που θα αντέχει σε δυναμικές δυνάμεις συμπεριλαμβανομένου του πλήγματος (μηχ. ρευστών). Εύθραυστοι δίσκοι όχι σε σειρά με μια συσκευή εκτόνωσης πίεσης με ελατήριο δεν επιτρέπονται.

6.7.3.7.2 Οι συσκευές εκτόνωσης πίεσης θα είναι σχεδιασμένες να εμποδίζουν την είσοδο ξένων ουσιών, τη διαρροή υγρού και την επικίνδυνη ανάπτυξη υπερβολικής πίεσης.

6.7.3.7.3 Οι φορητές δεξαμενές που προορίζονται για τη μεταφορά ορισμένων μη κατεψυγμένων υγροποιημένων αερίων, που ορίζονται στην οδηγία φορητής δεξαμενής T50 της 4.2.4.5.6 θα διαθέτουν μια συσκευή εκτόνωσης πίεσης εγκεκριμένη από την Αρμόδια Αρχή. Εκτός αν μια φορητή δεξαμενή σε υπηρεσία είναι εξοπλισμένη με μια συσκευή εκτόνωσης κατασκευασμένη από υλικά συμβατά με τη μεταφερόμενη ουσία, η συσκευή εκτόνωσης θα αποτελείται από έναν εύθραυστο δίσκο που προηγείται μιας συσκευής εκτόνωσης πίεσης με ελατήριο. Ο χώρος μεταξύ του εύθραυστου δίσκου και της συσκευής θα διαθέτει μετρητή πίεσης ή άλλη ένδειξη. Αυτή η διάταξη επιτρέπει την ανίχνευση ρήξης του δίσκου, μικρών οπών, ή διαρροής που θα μπορούσαν να προκαλέσουν δυσλειτουργία του συστήματος εκτόνωσης πίεσης. Οι εύθραυστοι δίσκοι θα διαρρηγνύονται σε ονομαστική πίεση 10% πάνω από την έναρξη της πίεσης εκτόνωσης της συσκευής εκτόνωσης.

6.7.3.7.4 Στην περίπτωση φορητών δεξαμενών πολλαπλών χρήσεων, οι συσκευές εκτόνωσης πίεσης θα ανοίγουν στην πίεση που υποδεικνύεται στη 6.7.3.7.1 για το αέριο με την υψηλότερη μέγιστη επιτρεπτή πίεση από τα αέρια που επιτρέπεται να μεταφέρονται στη φορητή δεξαμενή.

6.7.3.8 Χωρητικότητα των συσκευών εκτόνωσης

6.7.3.8.1 Η συνδυασμένη χωρητικότητα παροχής των συσκευών εκτόνωσης σε κατάσταση πλήρους περικύκλωσης από φωτιά της φορητής δεξαμενής θα είναι τέτοια ώστε η πίεση (συμπεριλαμβανομένης της συνθήκης συσσώρευσης) μέσα στο περίβλημα να μην υπερβεί το 120% της MAWP. Οι συσκευές εκτόνωσης με ελατήριο μπορούν να χρησιμοποιούνται για να επιτευχθεί η πλήρης χωρητικότητα εκτόνωσης που προδιαγράφεται. Στην περίπτωση δεξαμενών πολλαπλών χρήσεων, η συνδυασμένη χωρητικότητα παροχής των συσκευών εκτόνωσης πίεσης θα λαμβάνεται για το αέριο που απαιτεί την υψηλότερη χωρητικότητα παροχής από τα αέρια που επιτρέπεται να μεταφέρονται στις φορητές δεξαμενές.

6.7.3.8.1.1 Για τον καθορισμό της ολικής απαιτούμενης χωρητικότητας των συσκευών εκτόνωσης, που θα θεωρείται ως το άθροισμα των ατομικών χωρητικοτήτων όλων των συσκευών που συνεισφέρουν, οι

$$Q = 12.4 \frac{FA^{0.82}}{LC}\sqrt{\frac{ZT}{M}}$$

ακόλουθοι τύποι [5] θα χρησιμοποιούνται:

[5] Αυτός ο τύπος ισχύει μόνο για μη-κατεψυγμένα υγροποιημένα αέρια που έχουν κρίσιμες θερμοκρασίες αρκετά μεγαλύτερες από τη θερμοκρασία σε συνθήκες συσσώρευσης. Για αέρια με κρίσιμες θερμοκρασίες κοντά ή κάτω από

όπου:

Q = ελάχιστος απαιτούμενος ρυθμός εκτόνωσης σε κυβικά μέτρα αέρα ανά δευτερόλεπτο (m^3/s) υπό κανονικές συνθήκες: 1 bar και 0 °C (273 K),

F = είναι ένας συντελεστής με την ακόλουθη τιμή:

για μη μονωμένα περιβλήματα: F =1,

για μονωμένα περιβλήματα: F =U(649-t)/13.6 αλλά σε καμία περίπτωση λιγότερο από 0.25

όπου:

U = θερμική αγωγιμότητα της μόνωσης, σε $Kw.m^{-2}.K^{-1}$, στους 38 °C,

t = πραγματική θερμοκρασία του υγροποιημένου αερίου το οποίο δε βρίσκεται υπό ψύξη, κατά την πλήρωση (°C), όταν η θερμοκρασία αυτή δεν είναι γνωστή, θεωρούμε t=15 °C,

Η τιμή F που δίνεται παραπάνω για μονωμένα περιβλήματα μπορεί να ληφθεί εφόσον η μόνωση είναι σύμφωνη με την 6.7.3.8.1.2,

όπου:

A = ολικό εξωτερικό επιφανειακό εμβαδόν του περιβλήματος σε,

Z = ο συντελεστής συμπιεστότητας αερίου στη συνθήκη συσσώρευσης (όταν ο συντελεστής είναι άγνωστος, θεωρούμε Z =1.0),

T = απόλυτη θερμοκρασία σε Kelvin (°C + 273) πάνω στις συσκευές εκτόνωσης πίεσης στη συνθήκη συσσώρευσης,

L = η άδηλη θερμότητα εξάτμισης του υγρού, σε kJ/kg, στη συνθήκη συσσώρευσης,

M = μοριακό βάρος του αερίου που εκτονώθηκε,

C = μια σταθερά που προέρχεται από έναν από τους ακόλουθους τύπους ως συνάρτηση του λόγου k των ειδικών θερμοτήτων

$$k = \frac{c_p}{c_v}$$

όπου

c_p η ειδική θερμότητα σε σταθερή πίεση, και

τη θερμοκρασία σε συνθήκες συσσώρευσης, ο υπολογισμός της χωρητικότητας παροχής της συσκευής εκτόνωσης θα λαμβάνει υπόψη περαιτέρω θερμοδυναμικές ιδιότητες του αερίου (βλέπε για παράδειγμα CGA S-1.2-2003).

c_v η ειδική θερμότητα σε σταθερό όγκο.

όταν k > 1:

$$C = \sqrt{k\left(\frac{2}{k+1}\right)^{\frac{k+1}{k-1}}}$$

όταν k = 1 ή K είναι άγνωστο:

$$C = \frac{1}{\sqrt{e}} = 0.607$$

όπου e η μαθηματική σταθερά 2.7183

το C μπορεί επίσης να ληφθεί από τον ακόλουθο Πίνακα:

k	C	k	C	k	C
1.00	0.607	1.26	0.660	1.52	0.704
1.02	0.611	1.28	0.664	1.54	0.707
1.04	0.615	1.30	0.667	1.56	0.710
1.06	0.620	1.32	0.671	1.58	0.713
1.08	0.624	1.34	0.674	1.60	0.716
1.10	0.628	1.36	0.678	1.62	0.719
1.12	0.633	1.38	0.681	1.64	0.722
1.14	0.637	1.40	0.685	1.66	0.725
1.16	0.641	1.42	0.688	1.68	0.728
1.18	0.645	1.44	0.691	1.70	0.731
1.20	0.649	1.46	0.695	2.00	0.770
1.22	0.652	1.48	0.698	2.20	0.793
1.24	0.656	1.50	0.701		

6.7.3.8.1.2 Τα μονωτικά συστήματα, που χρησιμοποιούνται για τη μείωση της ικανότητας αερισμού θα είναι εγκεκριμένα από την Αρμόδια Αρχή ή τον εξουσιοδοτημένο φορέα της. Σε όλες τις περιπτώσεις, τα μονωτικά συστήματα εγκεκριμένα για το σκοπό αυτό:

(a) θα παραμένουν αποτελεσματικά σε όλες τις θερμοκρασίες ως τους 649 °C, και

(b) θα σκεπάζονται με υλικό με σημείο τήξης 700 °C ή υψηλότερο.

6.7.3.9 Επισήμανση των συσκευών συσκευές εκτόνωσης πίεσης

6.7.3.9.1 Κάθε συσκευή εκτόνωσης πίεσης θα φέρει ευανάγνωστη και μόνιμη επισήμανση με τα παρακάτω στοιχεία:

(a) Την πίεση (σε bar ή kPa) ή θερμοκρασία (σε °C) στην οποία είναι ρυθμισμένη να εκτονώνει,

(b) Το ανεκτό περιθώριο στην πίεση εκτόνωσης για συσκευές με ελατήριο,

(c) Τη θερμοκρασία αναφοράς που αντιστοιχεί στη βαθμολογημένη πίεση για εύθραυστους δίσκους, και

(d) Την ικανότητα ρυθμού ροής της συσκευής σε κανονικά κυβικά μέτρα αέρα ανά δευτερόλεπτο (m^3/s).

Όταν είναι πρακτικά δυνατό, οι ακόλουθες πληροφορίες θα υποδεικνύονται επίσης:

(e) Το όνομα του κατασκευαστή και ο σχετικός αριθμός καταλόγου της συσκευής.

6.7.3.9.2 Η ικανότητα ρυθμού ροής που υποδεικνύεται σε σήμανση πάνω στις συσκευές εκτόνωσης πίεσης θα καθορίζεται σύμφωνα με το πρότυπο ISO 4126-1:1991.

6.7.3.10 Συνδέσεις με συσκευές εκτόνωσης πίεσης

6.7.3.10.1 Οι συνδέσεις με τις συσκευές εκτόνωσης πίεσης θα είναι επαρκούς μεγέθους ώστε να επιτρέπει στην ουσία υπό εκτόνωση να περνάει ανεμπόδιστη στη συσκευή ασφαλείας. Καμιά βαλβίδα διακοπής δεν θα είναι εγκατεστημένη μεταξύ του περιβλήματος και των συσκευών εκτόνωσης πίεσης εκτός από όπου παρέχονται εφεδρικές συσκευές για συντήρηση ή άλλους λόγους και οι βαλβίδες διακοπής που εξυπηρετούν τις συσκευές που χρησιμοποιούνται πραγματικά είναι κλειδωμένες στην ανοιχτή θέση ή οι βαλβίδες διακοπής είναι αλληλοσυνδεδεμένες έτσι ώστε τουλάχιστον μία από τις εφεδρικές τουλάχιστον είναι πάντα σε χρήση και ικανοποιεί τις απαιτήσεις της 6.7.3.8. Δεν θα υπάρχει εμπόδιο σε άνοιγμα που οδηγεί σε εξαέρωση ή συσκευή εκτόνωσης πίεσης που μπορεί να περιορίζει ή να κόβει τη ροή από το περίβλημα προς τη συσκευή αυτή. Εξαεριστικά ή σωλήνες από τις διεξόδους της συσκευής εκτόνωσης πίεσης, όταν χρησιμοποιούνται, θα αποδίδουν τον ατμό ή υγρό υπό εκτόνωση στην ατμόσφαιρα σε συνθήκες ελάχιστης αντίθλιψης στις συσκευές εκτόνωσης.

6.7.3.11 Τοποθέτηση των συσκευών εκτόνωσης πίεσης

6.7.3.11.1 Κάθε στόμιο εισαγωγής συσκευής εκτόνωσης πίεσης θα είναι τοποθετημένο στην κορυφή του περιβλήματος σε μια θέση όσο κοντύτερα είναι πρακτικά δυνατό στο διάμηκες και εγκάρσιο κέντρο του περιβλήματος. Όλα τα στόμια εισαγωγής συσκευών εκτόνωσης πίεσης θα είναι τοποθετημένα υπό συνθήκες μέγιστης πλήρωσης στο χώρο ατμών του περιβλήματος και οι συσκευές θα είναι τοποθετημένες έτσι ώστε να διασφαλίζεται η ανεμπόδιστη εκτόνωση του διαφεύγοντος ατμού. Για εύφλεκτα μη κατεψυγμένα υγροποιημένα αέρια, ο διαφεύγων ατμός θα κατευθύνεται μακριά από το περίβλημα με τέτοιο τρόπο ώστε να μην προσκρούει στο περίβλημα. Προστατευτικές συσκευές που απομακρύνουν τη ροή του ατμού είναι επιτρεπτές εφόσον η απαιτούμενη χωρητικότητα της συσκευής εκτόνωσης δεν μειώνεται.

6.7.3.11.2 Θα λαμβάνονται μέτρα για την αποφυγή πρόσβασης στις συσκευές εκτόνωσης πίεσης από μη εξουσιοδοτημένα άτομα και για την προστασία των συσκευών από ζημιά λόγω ανατροπής της φορητής δεξαμενής.

6.7.3.12 Συσκευές μετρήσεων

6.7.3.12.1 Εκτός αν μια φορητή δεξαμενή πρόκειται να πληρώνεται κατά βάρος θα είναι εξοπλισμένη με μια ή περισσότερες συσκευές μετρήσεων. Γυάλινες συσκευές μέτρησης στάθμης και μετρητές από άλλο εύθραυστο υλικό, που είναι σε συνεχή επικοινωνία με τα περιεχόμενα της δεξαμενής δεν θα χρησιμοποιούνται.

6.7.3.13 Υποστηρίγματα φορητών δεξαμενών, πλαίσια, προσαρτήματα ανύψωσης και καθήλωσης

6.7.3.13.1 Οι φορητές δεξαμενές θα είναι σχεδιασμένες και κατασκευασμένες με υποστηρικτική κατασκευή που παρέχει μια ασφαλή βάση κατά τη μεταφορά. Οι δυνάμεις που περιγράφονται στην 6.7.3.2.9 και ο συντελεστής ασφαλείας που αναφέρεται στην 6.7.3.2.10 θα λαμβάνονται υπόψη σε αυτό το μέρος του σχεδιασμού. Δοκοί, πλαίσια, βάσεις ή άλλες παρόμοιες κατασκευές είναι αποδεκτές.

6.7.3.13.2 Οι συνδυασμένες καταπονήσεις που προκαλούνται από τα σημεία στήριξης της φορητής δεξαμενής (π.χ. βάσεις, πλαίσια, κλπ.) και τα προσαρτήματα ανύψωσης και καθήλωσης φορητής δεξαμενής δεν θα προκαλούν υπερβολική καταπόνηση σε κανένα τμήμα του περιβλήματος. Μόνιμα προσαρτήματα ανύψωσης και καθήλωσης θα είναι ενσωματωμένα σε όλες τις φορητές δεξαμενές. Κατά προτίμηση θα είναι ενσωματωμένα στα υποστηρίγματα της φορητής δεξαμενής αλλά μπορούν και να στερεωθούν σε ενισχυτικές πλάκες πάνω στο περίβλημα στα σημεία στηρίξεως.

6.7.3.13.3 Για το σχεδιασμό των υποστηριγμάτων και πλαισίων θα λαμβάνονται υπόψη οι επιπτώσεις περιβαλλοντικής διάβρωσης.

6.7.3.13.4 Οι υποδοχές για το περονοφόρο ανυψωτικό όχημα θα είναι δυνατό να κλείνονται. Τα μέσα κλεισίματος των υποδοχών για το περονοφόρο ανυψωτικό όχημα θα είναι μόνιμο μέρος του πλαισίου ή μόνιμα στερεωμένα στο πλαίσιο. Φορητές δεξαμενές με ένα διαμέρισμα με μήκος μικρότερο από 3.65 m δεν χρειάζεται να έχουν κλεισμένες υποδοχές για το περονοφόρο ανυψωτικό όχημα εφόσον:

(a) Το περίβλημα συμπεριλαμβανομένων όλων των εξαρτημάτων είναι καλά προστατευμένα από χτύπημα από τις λεπίδες του περονοφόρου, και

(b) Η απόσταση μεταξύ των κέντρων των υποδοχών για το περονοφόρο είναι τουλάχιστον το μισό του μέγιστου μήκους της φορητής δεξαμενής.

6.7.3.13.5 Όταν οι φορητές δεξαμενές δεν είναι προστατευμένες κατά τη μεταφορά, σύμφωνα με την 4.2.2.3, τα περιβλήματα και ο εξοπλισμός εξυπηρέτησης θα είναι προστατευμένα έναντι ζημιάς στο περίβλημα και στον εξοπλισμό εξυπηρέτησης που προκαλείται από πλευρική ή κατά μήκος κρούση ή ανατροπή. Τα εξωτερικά εξαρτήματα θα είναι προστατευμένα ώστε να αποκλείεται η διαφυγή των περιεχομένων του περιβλήματος σε κρούση ή ανατροπή της φορητής δεξαμενής πάνω στα εξαρτήματά της. Παραδείγματα προστασίας περιλαμβάνουν:

(a) προστασία έναντι πλευρικής πρόσκρουσης που μπορεί να αποτελείται από επιμήκεις ράβδους (μπάρες) που προστατεύουν το περίβλημα και στις δύο πλευρές στο επίπεδο της μέσης γραμμής,

(b) προστασία της φορητής δεξαμενής έναντι ανατροπής που μπορεί να αποτελείται από ενισχυτικούς δακτυλίους ή ράβδους (μπάρες) στερεωμένες διαγώνια στο πλαίσιο,

(c) προστασία έναντι πρόσκρουσης από όπισθεν που μπορεί να αποτελείται από προφυλακτήρα ή πλαίσιο,

(d) προστασία του περιβλήματος έναντι ζημιάς λόγω κρούσης ή ανατροπής με χρήσης ενός πλαισίου ISO σύμφωνα με το πρότυπο ISO 1496-3:1995.

6.7.3.14 Έγκριση σχεδιασμού

6.7.3.14.1 Η Αρμόδια Αρχή ή ο εξουσιοδοτημένος φορέας της θα εκδίδουν ένα πιστοποιητικό έγκρισης σχεδιασμού για κάθε νέο σχέδιο φορητής δεξαμενής. Αυτό το πιστοποιητικό θα επιβεβαιώνει πως η φορητή δεξαμενή επιθεωρήθηκε από την Αρχή αυτή, είναι κατάλληλη για τον προοριζόμενο σκοπό της και ικανοποιεί τις απαιτήσεις αυτού του Κεφαλαίου και όπου αρμόζει, τις διατάξεις για αέρια που αναφέρονται στην οδηγία φορητής δεξαμενής T50 της 4.2.4.5.6. Όταν μια σειρά φορητών δεξαμενών κατασκευάζονται χωρίς αλλαγές στο σχεδιασμό, το πιστοποιητικό θα ισχύει για όλη τη σειρά. Το πιστοποιητικό θα αναφέρει την αναφορά ελέγχου του προτύπου, τα αέρια προς μεταφορά, τα υλικά κατασκευής του περιβλήματος και επένδυσης (όπου υπάρχει) και έναν αριθμό έγκρισης. Ο αριθμός έγκρισης θα αποτελείται από το διακριτικό σήμα του κράτους στην επικράτεια του οποίου δόθηκε η έγκριση, δηλ. το διακριτικό σήμα για χρήση στη διεθνή κυκλοφορία όπως ορίζει η Σύμβαση περί οδικής κυκλοφορίας, Βιέννη 1968, και ένας αριθμός ταξινόμησης του οχήματος. Κάθε εναλλακτικός διακανονισμός σύμφωνα με την 6.7.1.2 θα υποδεικνύεται στο πιστοποιητικό. Μια έγκριση σχεδιασμού μπορεί να χρησιμεύσει για την έγκριση μικρότερων φορητών δεξαμενών από υλικά ίδιου είδους και πάχους, με ίδιες τεχνικές κατασκευής και πανομοιότυπα υποστηρίγματα, ισοδύναμα κλείστρα και άλλα παρελκόμενα.

6.7.3.14.2 Η αναφορά ελέγχου του προτύπου για την έγκριση σχεδιασμού θα περιλαμβάνει τουλάχιστον τα παρακάτω:

(a) Τα αποτελέσματα της σχετικής δοκιμής πλαισίου που περιγράφεται στο πρότυπο ISO 1496-3:1995,

(b) Τα αποτελέσματα της αρχικής επιθεώρησης και δοκιμής σύμφωνα με την 6.7.3.15.3, και

(c) Τα αποτελέσματα της δοκιμής κρούσης της 6.7.3.15.1, όπου είναι σχετικό.

6.7.3.15 Επιθεώρηση και δοκιμές

6.7.3.15.1 Φορητές δεξαμενές που ικανοποιούν τον ορισμό του εμπορευματοκιβωτίου της Διεθνούς Σύμβασης για Ασφαλή Εμπορευματοκιβώτια (CSC), 1972, ως διορθώθηκε, δε θα πρέπει να χρησιμοποιούνται εκτός εάν είναι επιτυχώς αξιολογημένες υποβάλοντας αντιπροσωπευτικό πρωτότυπο κάθε σχεδιασμού σε Δοκιμή Δυναμικής, Διαμήκους Κρούσης που περιγράφεται στο Εγχειρίδιο Ελέγχων και Κριτηρίων, Μέρος 4, Τμήμα 41.

6.7.3.15.2 Το περίβλημα και είδη εξοπλισμού κάθε φορητής δεξαμενής θα επιθεωρούνται και θα δοκιμάζονται πριν να τεθούν σε υπηρεσία για πρώτη φορά (αρχική επιθεώρηση και δοκιμή) και εφεξής σε διαστήματα όχι μεγαλύτερα από πέντε χρόνια (5-ετής περιοδική επιθεώρηση και δοκιμή) με ενδιάμεση περιοδική επιθεώρηση και δοκιμή (2.5-ετής περιοδική επιθεώρηση και δοκιμή) στα μισά του διαστήματος μεταξύ των 5-ετών περιοδικών επιθεωρήσεων και δοκιμών. Η 2.5-ετής επιθεώρηση και

δοκιμή μπορεί να διενεργηθεί εντός 3 μηνών από τη δεδομένη ημερομηνία. Μια επιθεώρηση και δοκιμή κατ'εξαίρεση θα διενεργείται ανεξάρτητα από την τελευταία περιοδική επιθεώρηση και δοκιμή όταν αυτό είναι απαραίτητο σύμφωνα με την 6.7.3.15.7.

6.7.3.15.3 Η αρχική επιθεώρηση και δοκιμή μιας φορητής δεξαμενής θα περιλαμβάνει έλεγχο των χαρακτηριστικών, μια εσωτερική και εξωτερική εξέταση της φορητής δεξαμενής και των εξαρτημάτων της με κατάλληλη προσοχή στα μεταφερόμενα μη κατεψυγμένα υγροποιημένα αέρια, και μια δοκιμή πίεσης αναφορικά με τις δοκιμές πίεσης σύμφωνα με την 6.7.3.3.2. Η πίεση δοκιμής μπορεί να διεξαχθεί ως υδραυλική δοκιμή ή με χρήση άλλου υγρού ή αερίου σύμφωνα με την Αρμόδια Αρχή ή τον εξουσιοδοτημένο φορέα της. Πριν να τεθεί σε υπηρεσία η φορητή δεξαμενή, μια δοκιμή στεγανότητας και ένας έλεγχος ικανοποιητικής λειτουργίας όλου του εξοπλισμού εξυπηρέτησης θα διενεργούνται επίσης. Όταν το περίβλημα και τα εξαρτήματά του έχουν δοκιμαστεί υπό πίεση χωριστά, θα υπόκεινται μαζί σε δοκιμή στεγανότητας μετά τη συναρμολόγηση. Όλες οι συγκολλήσεις υποκείμενες στο επίπεδο πλήρους καταπόνησης στο περίβλημα θα επιθεωρούνται κατά την αρχική δοκιμή με ραδιογραφική, υπερηχητική ή άλλη κατάλληλη μη καταστρεπτική μέθοδο δοκιμής. Αυτό δεν ισχύει για το κάλυμμα.

6.7.3.15.4 Η 5-ετής περιοδική επιθεώρηση και δοκιμή θα περιλαμβάνει μια εσωτερική και εξωτερική εξέταση και, γενικά, μια δοκιμής υδραυλικής πίεσης. Η επένδυση, θερμομόνωση και λοιπά θα αφαιρούνται μόνο στην έκταση που απαιτείται για αξιόπιστη αποτίμηση της κατάστασης της φορητής δεξαμενής. Όταν το περίβλημα και ο εξοπλισμός έχουν δοκιμαστεί υπό πίεση χωριστά, θα υπόκεινται μαζί σε δοκιμή στεγανότητας μετά τη συναρμολόγηση.

6.7.3.15.5 Η ενδιάμεση 2.5-ετής περιοδική επιθεώρηση και δοκιμή θα περιλαμβάνει τουλάχιστον μια εσωτερική και εξωτερική εξέταση της φορητής δεξαμενής και των εξαρτημάτων της με κατάλληλη προσοχή στα μεταφερόμενα μη κατεψυγμένα υγροποιημένα αέρια, μια δοκιμή στεγανότητας και έναν έλεγχο ικανοποιητικής λειτουργίας όλου του εξοπλισμού εξυπηρέτησης. Η επένδυση, θερμομόνωση και λοιπά θα αφαιρούνται μόνο στην έκταση που απαιτείται για αξιόπιστη αποτίμηση της κατάστασης της φορητής δεξαμενής. Για φορητές δεξαμενές προοριζόμενες για τη μεταφορά ενός μόνο υγροποιημένου αερίου το οποίο δε βρίσκεται υπό ψύξη, η 2.5-ετής εσωτερική εξέταση μπορεί να παραλειφθεί ή να αντικατασταθεί από άλλες μεθόδους ελέγχου ή διαδικασίες επιθεώρησης ορισμένες από την Αρμόδια Αρχή ή τον εξουσιοδοτημένο φορέα της.

6.7.3.15.6 Μια φορητή δεξαμενή δεν μπορεί να πληρωθεί και να δοθεί για μεταφορά μετά την ημερομηνία λήξης της τελευταίας 5-ετούς ή 2.5-ετούς περιοδικής επιθεώρησης και δοκιμής όπως απαιτεί η 6.7.3.15.2. Εντούτοις, μια φορητή δεξαμενή που πληρώθηκε πριν την ημερομηνία λήξης της τελευταίας περιοδικής επιθεώρησης και δοκιμής μπορεί να μεταφέρεται για μια περίοδο όχι πάνω από τρεις μήνες μετά την ημερομηνία λήξης της τελευταίας περιοδικής επιθεώρησης ή δοκιμής. Επιπλέον, μια φορητή δεξαμενή μπορεί να μεταφέρεται μετά την ημερομηνία λήξης της τελευταίας περιοδικής επιθεώρησης και δοκιμής:

(a) Μετά την εκκένωση αλλά πριν τον καθαρισμό, για το σκοπό της διενέργειας της επόμενης απαιτούμενης δοκιμής ή επιθεώρησης πριν την επαναπλήρωση, και

(b) Εκτός αν ορίζει διαφορετικά η Αρμόδια Αρχή, για μια περίοδο όχι πάνω από έξι μήνες μετά την ημερομηνία λήξης της τελευταίας περιοδικής επιθεώρησης ή δοκιμής, ώστε να επιτραπεί η επιστροφή των επικίνδυνων εμπορευμάτων για κατάλληλη διάθεση ή ανακύκλωση. Αναφορά στην εξαίρεση αυτή θα γίνεται στο έγγραφο μεταφοράς.

6.7.3.15.7 Η επιθεώρηση και δοκιμή κατ'εξαίρεση είναι απαραίτητη όταν η φορητή δεξαμενή παρουσιάζει ενδείξεις περιοχών που έχουν υποστεί βλάβες ή διάβρωση, ή διαρροή, ή άλλες συνθήκες που υποδεικνύουν μια ανεπάρκεια που θα μπορούσε να επηρεάσει την ακεραιότητα της φορητής δεξαμενής. Η έκταση της επιθεώρησης και δοκιμής κατ'εξαίρεση θα εξαρτάται από το μέγεθος της βλάβης ή τη φθορά της φορητής δεξαμενής. Θα περιλαμβάνει τουλάχιστον τη 2.5-ετή επιθεώρηση και δοκιμή σύμφωνα με την 6.7.3.15.5.

6.7.3.15.8 Οι εσωτερικές και εξωτερικές εξετάσεις θα διασφαλίζουν ότι:

(a) Το περίβλημα επιθεωρείται για σκασίματα, διάβρωση, ή γδαρσίματα, χτυπήματα, παραμορφώσεις, ελαττώματα στις συγκολλήσεις ή οποιεσδήποτε άλλες συνθήκες, συμπεριλαμβανομένης της διαρροής, που μπορούν να καταστήσουν τη φορητή δεξαμενή μη ασφαλή προς μεταφορά,

(b) Οι σωληνώσεις, βαλβίδες, και φλάντζες επιθεωρούνται για διαβρωμένες περιοχές, ελαττώματα και άλλες συνθήκες, συμπεριλαμβανομένης της διαρροής, που μπορούν να καταστήσουν τη φορητή δεξαμενή μη ασφαλή για πλήρωση, εκκένωση ή μεταφορά,

(c) Οι συσκευές για σφίξιμο των καλυμμάτων ανθρωποθυρίδων λειτουργούν και δεν υπάρχει διαρροή στα καλύμματα ανθρωποθυρίδων ή τα παρεμβύσματα,

(d) μπουλόνια ή περικόχλια που λείπουν ή είναι χαλαρωμένα σε οποιαδήποτε ένωση φλάντζας ή κενή φλάντζα, αντικαθίστανται ή σφίγγονται,

(e) όλες οι συσκευές άμεσου ανάγκης και βαλβίδες δεν έχουν διάβρωση, παραμόρφωση και καμιά βλάβη ή ελάττωμα που θα μπορούσε να εμποδίσει την κανονική λειτουργία τους. Οι συσκευές κλεισίματος εξ αποστάσεως και οι βαλβίδες αυτόματου κλεισίματος θα τίθενται σε λειτουργία για να αποδείξουν την κανονική λειτουργία τους,

(f) οι απαιτούμενες επισημάνσεις πάνω στη φορητή δεξαμενή είναι ευανάγνωστες και σύμφωνα με τις αρμόζουσες απαιτήσεις, και

(g) το πλαίσιο, υποστηρίγματα και διατάξεις για την ανύψωση της φορητής δεξαμενής είναι σε ικανοποιητική κατάσταση.

6.7.3.15.9 Οι επιθεωρήσεις και δοκιμές στις 6.7.3.15.1, 6.7.3.15.3, 6.7.3.15.4, 6.7.3.15.5 και 6.7.3.15.7 θα διενεργούνται ή θα εποπτεύονται από έναν ειδικό εγκεκριμένο από την Αρμόδια Αρχή ή τον εξουσιοδοτημένο φορέα της. Όταν η πίεση δοκιμής είναι μέρος της επιθεώρησης και δοκιμής, η πίεση δοκιμής θα είναι η ενδεδειγμένη στην πινακίδα στοιχείων της φορητής δεξαμενής. Υπό πίεση, η φορητή δεξαμενή θα επιθεωρείται για τυχόν διαρροές στο περίβλημα, σωληνώσεις ή στον εξοπλισμό.

6.7.3.15.10 Σε κάθε περίπτωση διεξαγωγής λειτουργιών κοπής, καύσης ή συγκόλλησης στο περίβλημα, οι εργασίες αυτές θα είναι εγκεκριμένες από την Αρμόδια Αρχή ή τον εξουσιοδοτημένο φορέα της λαμβάνοντας υπόψη τον Κώδικα δοχείου πίεσης που χρησιμοποιείται για την κατασκευή του περιβλήματος. Μια δοκιμή πίεσης στην αρχική πίεση δοκιμής θα διενεργείται μετά την περάτωση των εργασιών.

6.7.3.15.11 Όταν αποκαλύπτεται ένδειξη οποιασδήποτε μη ασφαλούς κατάστασης, η φορητή δεξαμενή δεν θα επανατεθεί σε υπηρεσία έως να διορθωθεί, να επαναληφθεί η δοκιμή και να περάσει τη δοκιμή.

6.7.3.16 Επισήμανση

6.7.3.16.1 Κάθε φορητή δεξαμενή θα είναι εξοπλισμένη με μεταλλική πινακίδα ανθεκτική στη διάβρωση, μόνιμα στερεωμένη στη φορητή δεξαμενή σε εμφανές μέρος εύκολα προσπελάσιμο για επιθεώρηση. Όταν λόγω διάταξης της φορητής δεξαμενής η πινακίδα δεν μπορεί να είναι μόνιμα στερεωμένη στο περίβλημα, το περίβλημα θα φέρει σήμανση τουλάχιστον με τις πληροφορίες που απαιτεί ο Κώδικας δοχείου πίεσης. Κατ'ελάχιστο οι παρακάτω πληροφορίες θα υποδεικνύονται σε σήμανση πάνω στην πινακίδα με σφράγιση ή άλλη παρόμοια μέθοδο:

Χώρα κατασκευής

U	Έγκριση	Έγκριση	για εναλλακτική διευθέτηση (βλέπε 6.7.1.2)
N	Χώρα	Αριθμός	"ΑΑ"

Επωνυμία ή σήμα του κατασκευαστή

Αύξων αριθμός του κατασκευαστή

Εξουσιοδοτημένος φορέας για έγκριση σχεδιασμού

Αριθμός ταξινόμησης ιδιοκτήτη

Έτος κατασκευής

Κώδικας δοχείου πίεσης με τον οποίο σχεδιάστηκε το περίβλημα

Πίεση δοκιμής _____bar/kPa (πίεση μετρητή)[6]

MAWP_____ bar/kPa (πίεση μετρητή)[6]

Εξωτερική πίεση σχεδιασμού [7] _____ bar/kPa (πίεση μετρητή)[6]

Εύρος θερμοκρασίας σχεδιασμού ω_____ °C με_____°C

Θερμοκρασία αναφοράς σχεδιασμού_____ °C

Χωρητικότητα νερού στους 20°C _____λίτρα

Αρχική ημερομηνία δοκιμής πίεσης και ταυτότητα επόπτη

Υλικό (υλικά) περιβλήματος και αναφορά (-ες) πρότυπου υλικού

Ισοδύναμο πάχος σε χάλυβα αναφοράς _____mm

---

[6] Θα αναγράφεται η μονάδα που χρησιμοποιήθηκε.
[7] Βλέπε 6.7.3.2.8.

Ημερομηνία και τύπος της πιο πρόσφατης περιοδικής δοκιμής (δοκιμών)

Μήνας _____ Έτος _____ Πίεση δοκιμής_____bar/kPa (πίεση μετρητή)[6]

Σφραγίδα ειδικού που διενήργησε ή επόπτευσε την πιο πρόσφατη δοκιμή

6.7.3.16.2 Τα παρακάτω στοιχεία θα υποδεικνύονται σε σήμανση πάνω στην ίδια τη φορητή δεξαμενή ή σε μια μεταλλική πινακίδα καλά στερεωμένη πάνω στη φορητή δεξαμενή:

Όνομα χειριστή

Ονομασία του υγροποιημένου αερίου (αερίων) το οποίο δε βρίσκεται υπό ψύξη, επιτρεπτών για μεταφορά

Μέγιστο επιτρεπτό βάρος φορτίου για κάθε υγροποιημένο αέριο το οποίο δε βρίσκεται υπό ψύξη, που επιτρέπεται _____kg

Μέγιστο επιτρεπτό μικτό βάρος (MPGM)_____kg

Απόβαρο _____kg

ΣΗΜΕΙΩΣΗ: για την αναγνώριση των μεταφερόμενων μη κατεψυγμένων υγροποιημένων αερίων, βλέπε επίσης Μέρος 5.

6.7.3.16.3 Αν μια φορητή δεξαμενή είναι σχεδιασμένη και εγκεκριμένη για διακίνηση σε ανοιχτή θάλασσα, οι λέξεις "ΦΟΡΗΤΗ ΔΕΞΑΜΕΝΗ ΑΝΟΙΚΤΗΣ ΘΑΛΑΣΣΑΣ" θα υποδεικνύονται σε σήμανση πάνω στην πινακίδα αναγνώρισης.

6.7.4 Απαιτήσεις για το σχεδιασμό, κατασκευή, επιθεώρηση και δοκιμή φορητών δεξαμενών προοριζόμενων για τη μεταφορά κατεψυγμένων υγροποιημένων αερίων

6.7.4.1 Ορισμοί

Για τους σκοπούς αυτού του Τμήματος:

Εναλλακτική λύση σημαίνει μια έγκριση που δίνεται από την Αρμόδια Αρχή για μια φορητή δεξαμενή ή ένα MEGC που έχει σχεδιαστεί, κατασκευαστεί ή έλεγχεί με τεχνικές απαιτήσεις ή μεθόδους ελέγχου άλλους από αυτούς του παρόντος Κεφαλαίου.

Φορητή δεξαμενή είναι μια θερμικά μονωμένη πολυτροπική δεξαμενή με χωρητικότητα πάνω από 450 λίτρα που χρησιμοποιείται για τη μεταφορά κατεψυγμένων υγροποιημένων αερίων. Η φορητή δεξαμενή περιλαμβάνει ένα περίβλημα με εξοπλισμό εξυπηρέτησης και δομικό εξοπλισμό απαραίτητους για τη μεταφορά αερίων. Η φορητή δεξαμενή θα είναι ικανή να γεμίζεται και να εκκενώνεται χωρίς την αφαίρεση του δομικού της εξοπλισμού. Θα διαθέτει σταθεροποιητικά μέλη εξωτερικά του περιβλήματος και θα είναι ικανή να ανυψωθεί όταν είναι γεμάτη. Θα είναι σχεδιασμένη πρωταρχικά να φορτώνεται σε όχημα, φορτάμαξα ή ανοικτής θάλασσας ή χερσαίας πλωτής οδού σκάφος και θα είναι εξοπλισμένη με δοκούς, βάσεις ή εξαρτήματα που θα διευκολύνουν το μηχανικό

χειρισμό. Οι δεξαμενές-οχήματα, βυτιοφόρες φορτάμαξες, μη μεταλλικές δεξαμενές και εμπορευματοκιβώτια μεσαίας χωρητικότητας για φορτία χύμα (IBCs), κύλινδροι αερίων και μεγάλα δοχεία δεν θεωρείται πως συμπίπτουν με τον ορισμό για φορητές δεξαμενές,

Δεξαμενή σημαίνει μια κατασκευή που κανονικά αποτελείται είτε από:

(a) Ένα κάλυμμα και ένα ή περισσότερα εσωτερικά περιβλήματα όπου ο χώρος ανάμεσα στο περίβλημα(-τα) και το κάλυμμα έχει εκκενωθεί από αέρα (μόνωση κενού) και μπορεί να ενσωματώνει ένα σύστημα θερμομόνωσης, ή

(b) Ένα κάλυμμα και ένα εσωτερικό περίβλημα με μια ενδιάμεση στρώση στερεού θερμομονωτικού υλικού (π.χ. στερεός αφρός),

Περίβλημα είναι το μέρος της φορητής δεξαμενής που συγκρατεί το κατεψυγμένο υγροποιημένο αέριο προς μεταφορά, συμπεριλαμβανομένων των στομίων και των πωμάτων της, αλλά δεν περιλαμβάνει εξοπλισμό εξυπηρέτησης ή εξωτερικό δομικό εξοπλισμό,

Κάλυμμα σημαίνει το εξωτερικό μονωτικό κάλυμμα ή επένδυση που μπορεί να είναι μέρος του μονωτικού συστήματος,

Εξοπλισμός εξυπηρέτησης είναι οι συσκευές πληρώσεως, εκκενώσεως, εξαερισμού, ασφαλείας, συμπίεσης, ψύξης και θερμομόνωσης και τα όργανα μετρήσεως,

Δομικός εξοπλισμός είναι τα ενισχυτικά, συνδετικά, προστατευτικά ή σταθεροποιητικά μέλη στο εξωτερικό του περιβλήματος,

Μέγιστη επιτρεπτή πίεση εργασίας (MAWP) είναι η μέγιστη πραγματική πίεση μετρητή που επιτρέπεται στην κορυφή του περιβλήματος μιας φορτωμένης φορητής δεξαμενής όταν αυτό είναι στη θέση λειτουργίας, συμπεριλαμβανομένης της υψηλότερης πραγματικής πίεσης κατά την πλήρωση και την εκκένωση,

Πίεση δοκιμής είναι η μέγιστη πίεση μετρητή στην κορυφή του περιβλήματος κατά τη δοκιμή πίεσης,

Δοκιμή στεγανότητας είναι μια δοκιμή που χρησιμοποιεί αέριο που θέτει το περίβλημα και τον εξοπλισμό εξυπηρέτησής του σε μια πραγματική εσωτερική πίεση όχι μικρότερη από 90% της MAWP,

Μέγιστο επιτρεπτό μικτό βάρος (MPGM) είναι το άθροισμα του βάρους του απόβαρου της φορητής δεξαμενής και του βαρύτερου φορτίου του οποίου επιτρέπεται η μεταφορά,

Χρόνος συγκράτησης σημαίνει το χρόνο που περνάει από την κατάσταση έναρξης πλήρωσης έως ότου η πίεση αυξηθεί λόγω εισροής θερμότητας στη χαμηλότερη δεδομένη πίεση της συσκευής (συσκευών) περιορισμού πίεσης,

Χάλυβας αναφοράς είναι ένας χάλυβας με εφελκυστική αντοχή 370 N/mm^2 και επιμήκυνση σε θραύση 27%,

Ελάχιστη θερμοκρασία σχεδιασμού σημαίνει τη θερμοκρασία που χρησιμοποιείται για το σχεδιασμό και κατασκευή του περιβλήματος όχι υψηλότερη από τη χαμηλότερη (πιο κρύα) θερμοκρασία

(θερμοκρασία υπηρεσίας) των περιεχομένων υπό κανονικές συνθήκες πλήρωσης, εκκένωσης και μεταφοράς.

6.7.4.2 Γενικές σχεδιαστικές και κατασκευαστικές απαιτήσεις

6.7.4.2.1 Τα περιβλήματα θα είναι σχεδιασμένα και κατασκευασμένα σύμφωνα με τις απαιτήσεις κώδικα δοχείου πίεσης αναγνωρισμένου από την Αρμόδια Αρχή. Τα περιβλήματα και καλύμματα θα είναι κατασκευασμένα από μεταλλικά υλικά κατάλληλα για μορφοποίηση. Τα καλύμματα θα είναι κατασκευασμένα από χάλυβα. Μη-μεταλλικά υλικά μπορούν να χρησιμοποιούνται για τις προσδέσεις και τα υποστηρίγματα ανάμεσα στο περίβλημα και το κάλυμμα, εφόσον οι ιδιότητες του υλικού τους στην ελάχιστη θερμοκρασία σχεδιασμού κρίνονται επαρκείς. Τα υλικά θα συμμορφώνονται κατ'αρχήν με εθνικά ή διεθνή πρότυπα υλικών. Για συγκολλημένα περιβλήματα και καλύμματα μόνο ένα υλικό του οποίου η συγκολλησιμότητα έχει αποδειχθεί πλήρως θα χρησιμοποιείται. Οι συγκολλήσεις θα πρέπει να είναι δεξιοτεχνικά πραγματοποιημένες και να παρέχουν πλήρη ασφάλεια. Όταν το απαιτούν η διαδικασία κατασκευής ή τα υλικά, τα περιβλήματα θα υφίστανται κατάλληλη θερμική κατεργασία ώστε να εγγυώνται την απαραίτητη ανθεκτικότητα της συγκόλλησης και στις ζώνες προσβολής από θερμότητα. Στην επιλογή του υλικού, η ελάχιστη θερμοκρασία σχεδιασμού θα λαμβάνεται υπόψη σε σχέση με τον κίνδυνο ψαθυρής θραύσης, ευθραυστότητας υδρογόνου, ρωγμών από καταπονήσεις λόγω διάβρωσης και αντίστασης σε κρούση. Όπου χρησιμοποιείται λεπτόκοκκος χάλυβας, η εγγυημένη τιμή της αντοχής διαρροής δεν θα είναι μεγαλύτερη από 460 N/mm^2 και η εγγυημένη τιμή του άνω ορίου της εφελκυστικής αντοχής δεν θα είναι μεγαλύτερη από 725 N/mm^2 σύμφωνα με τις προδιαγραφές του υλικού. Τα υλικά φορητής δεξαμενής θα είναι κατάλληλα για το εξωτερικό περιβάλλον στο οποίο πρόκειται να μεταφερθούν.

6.7.4.2.2 Κάθε μέρος μιας φορητή δεξαμενή, συμπεριλαμβανομένων εξαρτημάτων, παρεμβυσμάτων και σωληνώσεων, που θεωρείται πιθανό κανονικά να έρθουν σε επαφή με το μεταφερόμενο κατεψυγμένο υγροποιημένο αέριο θα είναι συμβατά με αυτό το κατεψυγμένο υγροποιημένο αέριο.

6.7.4.2.3 Επαφή με ανόμοια μέταλλα που θα μπορούσε να προκαλέσει ζημιά λόγω γαλβανικής δράσης θα αποφεύγεται.

6.7.4.2.4 Το σύστημα θερμομόνωσης θα περιλαμβάνει μια πλήρη κάλυψη του περιβλήματος (-ων) με αποτελεσματικά μονωτικά υλικά. Η εξωτερική μόνωση θα προστατεύεται με κάλυμμα ώστε να εμποδίζεται η είσοδος υγρασίας και άλλη βλάβη υπό κανονικές συνθήκες μεταφοράς.

6.7.4.2.5 Όταν ένα κάλυμμα είναι έτσι κλειστό ώστε να είναι αεροστεγές, θα παρέχεται μια συσκευή που θα εμποδίζει την ανάπτυξη επικίνδυνης πίεσης στο μονωτικό χώρο.

6.7.4.2.6 Οι φορητές δεξαμενές προοριζόμενες για τη μεταφορά κατεψυγμένων υγροποιημένων αερίων με σημείου βρασμού κάτω από τους (-) 182 °C σε ατμοσφαιρική πίεση δεν θα περιλαμβάνουν υλικά που μπορεί να αντιδράσουν με οξυγόνο ή με ατμόσφαιρες πλούσιες σε οξυγόνο με επικίνδυνο τρόπο, όταν είναι τοποθετημένα σε μέρη της θερμομόνωσης όπου υπάρχει κίνδυνος επαφής με οξυγόνο ή υγρό εμπλουτισμένο με οξυγόνο.

6.7.4.2.7 Τα μονωτικά υλικά δεν θα φθείρονται υπερβολικά όταν είναι σε υπηρεσία.

6.7.4.2.8 Ένας χρόνος συγκράτησης αναφοράς θα καθορίζεται για κάθε κατεψυγμένο υγροποιημένο αέριο προοριζόμενο για μεταφορά σε φορητή δεξαμενή.

6.7.4.2.8.1 Ο χρόνος συγκράτησης αναφοράς θα καθορίζεται από μια μέθοδο αναγνωρισμένη από την Αρμόδια Αρχή με βάση τα παρακάτω:

(a) την αποτελεσματικότητα του συστήματος μόνωσης, καθορισμένη σύμφωνα με την 6.7.4.2.8.2,

(b) τη χαμηλότερη δεδομένη πίεση της συσκευής (συσκευών) περιορισμού πίεσης,

(c) τις αρχικές συνθήκες πλήρωσης,

(d) παραδοχή για θερμοκρασία περιβάλλοντος 30 °C,

(e) τις φυσικές ιδιότητες του κάθε υγροποιημένου αερίου υπό ψύξη που πρόκειται να μεταφερθεί.

6.7.4.2.8.2 Η αποτελεσματικότητα του συστήματος μόνωσης (εισροή θερμότητας σε watts) θα καθορίζεται από τον έλεγχο τύπου της φορητής δεξαμενής σύμφωνα με μια διαδικασία αναγνωρισμένη από την Αρμόδια Αρχή. Αυτή η δοκιμή θα αποτελείται είτε από:

(a) μια δοκιμή σταθερή πίεσης (για παράδειγμα σε ατμοσφαιρική πίεση) όπου η απώλεια του υγροποιημένου αερίου υπό ψύξη μετράται κατά τη διάρκεια μιας χρονικής περιόδου, ή

(b) μια δοκιμή κλειστού συστήματος όπου η αύξηση στην πίεση στο περίβλημα μετράται κατά τη διάρκεια μιας χρονικής περιόδου.

Όταν διενεργείται η δοκιμή σταθερή πίεσης, διακυμάνσεις στην ατμοσφαιρική πίεση θα λαμβάνονται υπόψη. Όταν διενεργείται οποιαδήποτε από τις δοκιμές θα γίνονται διορθώσεις για κάθε διακύμανση της θερμοκρασίας περιβάλλοντος από την τιμή παραδοχής για τη θερμοκρασία περιβάλλοντος των 30 °C.

ΣΗΜΕΙΩΣΗ: για τον καθορισμό του πραγματικού χρόνου συγκράτησης πριν από κάθε μεταφορά, βλέπε 4.2.3.7.

6.7.4.2.9 Το κάλυμμα της δεξαμενής διπλών τοιχωμάτων με μόνωση κενού θα έχει είτε μια εξωτερική πίεση σχεδιασμού όχι μικρότερη από 100 kPa (1 bar) (πίεση μετρητή) υπολογισμένη σύμφωνα με έναν αναγνωρισμένο τεχνικό κώδικα ή μια υπολογισμένη κρίσιμη πίεση αστοχίας όχι μικρότερη από 200 kPa (2 bar) (πίεση μετρητή). Εσωτερικές και εξωτερικές ενισχύσεις μπορούν να συμπεριληφθούν στον υπολογισμό της ικανότητας του καλύμματος να αντέξει την εξωτερική πίεση.

6.7.4.2.10 Οι φορητές δεξαμενές θα είναι σχεδιασμένες και κατασκευασμένες με υποστηρίγματα που θα παρέχουν μιαν ασφαλή βάση κατά τη μεταφορά και με κατάλληλα προσαρτήματα ανύψωσης και καθήλωσης.

6.7.4.2.11 Οι φορητές δεξαμενές θα είναι σχεδιασμένες να αντέχουν, χωρίς απώλεια περιεχομένων, τουλάχιστον την εσωτερική πίεση λόγω των περιεχομένων, και τα στατικά, δυναμικά και θερμικά φορτία υπό κανονικές συνθήκες χειρισμού και μεταφοράς. Ο σχεδιασμός θα αποδεικνύει ότι οι επιπτώσεις της κόπωσης λόγω επαναλαμβανόμενης επιβολής αυτών των φορτίων κατά τη διάρκεια όλης της αναμενόμενης ζωής της φορητής δεξαμενής, έχουν ληφθεί υπόψη.

6.7.4.2.12 Οι φορητές δεξαμενές και οι προσδέσεις τους θα είναι ικανές, υπό το μέγιστο επιτρεπτό φορτίο, να απορροφούν τις παρακάτω χωριστά εφαρμοζόμενες στατικές δυνάμεις:

(a) Κατά την κατεύθυνση κίνησης: δύο φορές την MPGM επί την επιτάχυνση της βαρύτητας (g) [8],

(b) Οριζόντια σε ορθή γωνία με την κατεύθυνση κίνησης: η MPGM (όταν η κατεύθυνση κίνησης δεν είναι σαφώς ορισμένη, οι δυνάμεις θα είναι ίσες με δύο φορές την MPGM) επί την επιτάχυνση της βαρύτητας (g) [8],

(c) Κατακόρυφα άνω: η MPGM επί την επιτάχυνση της βαρύτητας (g)[8], και

(d) Κατακόρυφα κάτω: δύο φορές την MPGM (ολικό φορτίο συμπεριλαμβανομένης της επίπτωσης της βαρύτητας) επί την επιτάχυνση της βαρύτητας (g) [8].

6.7.4.2.13 Υπό καθεμία από τις δυνάμεις στην 6.7.4.2.12, ο συντελεστής ασφαλείας που πρέπει να τηρηθεί θα έχει ως εξής:

(a) Για υλικά με σαφώς ορισμένο όριο διαρροής, συντελεστής ασφαλείας 1.5 σε σχέση με την εγγυημένη αντοχή διαρροής, ή

(b) Για υλικά χωρίς σαφώς ορισμένο όριο διαρροής, συντελεστής ασφαλείας 1.5 σε σχέση με την εγγυημένη 0.2% αντοχή και, για ωστενιτικούς χάλυβες, 1% εγγυημένη αντοχή.

6.7.4.2.14 Οι τιμές της αντοχής διαρροής ή εγγυημένης αντοχής θα είναι οι τιμές σύμφωνα με τα εθνικά ή διεθνή πρότυπα υλικών. Όταν χρησιμοποιούνται ωστενιτικοί χάλυβες, οι προδιαγεγραμμένες ελάχιστες τιμές αντοχής διαρροής ή εγγυημένης αντοχής σύμφωνα με τα πρότυπα υλικών μπορούν να αυξηθούν κατά μέγιστο κατά 15% όταν αυτές οι υψηλότερες τιμές βεβαιώνονται στο πιστοποιητικό επιθεώρησης υλικού. Όταν δεν υπάρχει πρότυπο υλικού για το εν λόγω μέταλλο, ή χρησιμοποιούνται μη μεταλλικά υλικά, οι τιμές της αντοχής διαρροής ή εγγυημένης αντοχής που χρησιμοποιούνται θα είναι εγκεκριμένες από την Αρμόδια Αρχή.

6.7.4.2.15 Οι φορητές δεξαμενές προοριζόμενες για τη μεταφορά εύφλεκτων κατεψυγμένων υγροποιημένων αερίων θα είναι ικανές να γειωθούν ηλεκτρικά.

6.7.4.3 Κριτήρια σχεδιασμού

6.7.4.3.1 Τα περιβλήματα θα είναι κυκλικής διατομής.

6.7.4.3.2 Τα περιβλήματα θα είναι σχεδιασμένα και κατασκευασμένα να αντέχουν πίεση δοκιμής όχι μικρότερη από 1.3 φορές την MAWP. Για περιβλήματα με μόνωση κενού η πίεση δοκιμής δεν θα είναι μικρότερη από 1.3 φορές το άθροισμα της MAWP και 100 kPa (1 bar). Σε καμία περίπτωση δεν θα είναι η πίεση δοκιμής μικρότερη από 300 kPa (3 bar) (πίεση μετρητή). Προσοχή πρέπει να δίνεται στις απαιτήσεις ελάχιστου πάχους περιβλήματος που περιγράφονται στις 6.7.4.4.2 με 6.7.4.4.7.

6.7.4.3.3 Για μέταλλα με σαφώς ορισμένο όριο διαρροής ή χαρακτηριζόμενα από εγγυημένη αντοχή (0.2% εγγυημένη αντοχή, γενικά, ή 1% εγγυημένη αντοχή για ωστενιτικούς χάλυβες) η κύρια τάση μεμβράνης

[8] Χάριν υπολογισμού g = 9.81 m/s^2.

σ (σίγμα) στο περίβλημα δεν θα υπερβεί το 0.75 Re ή 0.50 Rm, όποιο είναι το χαμηλότερο, στην πίεση δοκιμής, όπου:

Re = αντοχή διαρροής σε N/mm^2, ή 0.2% εγγυημένη αντοχή ή, για ωστενιτικούς χάλυβες, 1% εγγυημένη αντοχή,

Rm = ελάχιστη εφελκυστική αντοχή σε N/mm^2.

6.7.4.3.3.1 Οι τιμές Re και Rm που χρησιμοποιούνται θα είναι οι προδιαγεγραμμένες ελάχιστες τιμές σύμφωνα με τα εθνικά ή διεθνή πρότυπα υλικών. Όταν χρησιμοποιούνται ωστενιτικοί χάλυβες, οι προδιαγεγραμμένες ελάχιστες τιμές για τα Re και Rm σύμφωνα με τα πρότυπα υλικού μπορούν να αυξηθούν κατά μέγιστο κατά 15% όταν υψηλότερες τιμές βεβαιώνονται στο πιστοποιητικό επιθεώρησης υλικού. Όταν δεν υπάρχει πρότυπο υλικού για το εν λόγω μέταλλο, οι τιμές Re και Rm που χρησιμοποιούνται θα είναι εγκεκριμένες από την Αρμόδια Αρχή ή τον εξουσιοδοτημένο φορέα της.

6.7.4.3.3.2 Χάλυβες με λόγο Re/Rm πάνω από 0.85 δεν επιτρέπονται για την κατασκευή συγκολλημένων περιβλημάτων. Οι τιμές Re και Rm που πρόκειται να χρησιμοποιηθούν στον καθορισμό του λόγου αυτού θα είναι οι τιμές που προδιαγράφονται στο πιστοποιητικό επιθεώρησης υλικού.

6.7.4.3.3.3 Χάλυβες που χρησιμοποιούνται στην κατασκευή περιβλημάτων θα έχουν επιμήκυνση σε θραύση, σε ποσοστό %, όχι μικρότερο από 10 000/Rm με απόλυτο ελάχιστο 16% για λεπτόκοκκους χάλυβες και 20% για άλλους χάλυβες. Αλουμίνιο και κράματα αλουμινίου που χρησιμοποιούνται στην κατασκευή περιβλημάτων θα έχουν επιμήκυνση σε θραύση, σε ποσοστό %, όχι μικρότερο από 10 000/6Rm με απόλυτο ελάχιστο 12%.

6.7.4.3.3.4 Για το σκοπό του καθορισμού των πραγματικών τιμών για τα υλικά, θα πρέπει να σημειωθεί ότι για φύλλο μετάλλου, ο άξονας του δείγματος εφελκυστικής δοκιμής θα είναι σε ορθή γωνία (εγκαρσίως) με την κατεύθυνση κυλίσεως. Η μόνιμη επιμήκυνση σε θραύση θα μετράται σε δείγματα δοκιμής ορθογώνιων διατομών σύμφωνα με το πρότυπο ISO 6892:1998 χρησιμοποιώντας μήκος μέτρησης 50 mm.

6.7.4.4 Ελάχιστο πάχος περιβλήματος

6.7.4.4.1 Το ελάχιστο πάχος περιβλήματος θα είναι το μεγαλύτερο πάχος με βάση:

(a) Το ελάχιστο πάχος καθορισμένο σύμφωνα με τις απαιτήσεις των 6.7.4.4.2 με 6.7.4.4.7, ή

(b) Το ελάχιστο πάχος καθορισμένο σύμφωνα με τον αναγνωρισμένο Κώδικα δοχείου πίεσης συμπεριλαμβανομένων των απαιτήσεων στην 6.7.4.3.

6.7.4.4.2 Τα περιβλήματα με διάμετρο όχι μεγαλύτερη από 1.80 m δεν θα είναι λιγότερο από 5 mm σε πάχος του χάλυβα αναφοράς ή σε ισοδύναμου πάχους του μετάλλου που είναι να χρησιμοποιηθεί. Περιβλήματα με διάμετρο μεγαλύτερη από 1.80 m δεν θα είναι λιγότερο από 6 mm σε πάχος του χάλυβα αναφοράς ή σε ισοδύναμου πάχους του μετάλλου που είναι να χρησιμοποιηθεί.

6.7.4.4.3 Τα περιβλήματα δεξαμενών με μόνωση κενού και διάμετρο μεγαλύτερη από 1.80 m δεν θα είναι λιγότερο από 3 mm σε πάχος του χάλυβα αναφοράς ή σε ισοδύναμου πάχους του μετάλλου που είναι

να χρησιμοποιηθεί. Τέτοια περιβλήματα με διάμετρο μεγαλύτερη από 1.80 m δεν θα είναι λιγότερο από 4 mm σε πάχος του χάλυβα αναφοράς ή σε ισοδύναμου πάχους του μετάλλου που είναι να χρησιμοποιηθεί.

6.7.4.4.4 Για δεξαμενές με μόνωση κενού, το συνολικό πάχος του καλύμματος και του περιβλήματος θα αντιστοιχεί στο ελάχιστο πάχος που περιγράφεται στην 6.7.4.4.2, με το πάχος του ίδιου του περιβλήματος να μην είναι λιγότερο από το ελάχιστο πάχος που περιγράφεται στην 6.7.4.4.3.

6.7.4.4.5 Τα περιβλήματα δεν θα είναι λιγότερο από 3 mm σε πάχος ανεξάρτητα από το υλικό κατασκευής.

6.7.4.4.6 Το ισοδύναμο πάχος ενός μετάλλου εκτός από το πάχος που αναφέρεται για το χάλυβα αναφοράς στις 6.7.4.4.2 και 6.7.4.4.3 θα καθορίζεται με τον ακόλουθο τύπο:

$$e_1 = \frac{21.4e_o}{\sqrt[3]{Rm_1 \times A_1}}$$

όπου:

e_1 = απαιτούμενο ισοδύναμο πάχος (σε mm) του μετάλλου που είναι να χρησιμοποιηθεί,

e_0 = ελάχιστο πάχος (σε mm) του χάλυβα αναφοράς που αναφέρεται στις 6.7.4.4.2 και 6.7.4.4.3,

Rm_1 = εγγυημένη ελάχιστη εφελκυστική αντοχή (σε N/mm^2) του μετάλλου που είναι να χρησιμοποιηθεί (βλέπε 6.7.4.3.3),

A_1 = εγγυημένη ελάχιστη επιμήκυνση σε θραύση (σε %) του μετάλλου που είναι να χρησιμοποιηθεί σύμφωνα με εθνικά ή διεθνή πρότυπα.

6.7.4.4.7 Σε καμία περίπτωση το πάχος τοιχώματος δεν θα είναι μικρότερο από αυτό στις 6.7.4.4.1 έως 6.7.4.4.5. Όλα τα μέρη του περιβλήματος θα έχουν ελάχιστο πάχος όπως ορίζεται στις 6.7.4.4.1 έως 6.7.4.4.6. Αυτό το πάχος δεν θα περιλαμβάνει ανοχή για διάβρωση.

6.7.4.4.8 Δεν θα υπάρξει ξαφνική αλλαγή του πάχους πλάκας στη σύνδεση των άκρων (κορυφών) με το κυλινδρικό τμήμα του περιβλήματος.

6.7.4.5 Εξοπλισμός εξυπηρέτησης

6.7.4.5.1 Ο εξοπλισμός εξυπηρέτησης θα έχει τέτοια διάταξη ώστε να είναι προστατευμένος έναντι του κινδύνου ξεβιδώματος ή της βλάβης στη διάρκεια της μεταφοράς ή του χειρισμού. Όταν η ένωση μεταξύ του πλαισίου και της δεξαμενής ή του καλύμματος και του περιβλήματος επιτρέπει σχετική κίνηση μεταξύ των συναρμολογούμενων μερών, ο εξοπλισμός θα είναι έτσι προσδεμένος ώστε να επιτρέπει τέτοια κίνηση χωρίς κίνδυνο ζημιάς στα μέρη εργασίας. Τα εξωτερικά εξαρτήματα εκκένωσης (υποδοχές σωλήνων, συσκευές κλεισίματος), η εσωτερική βαλβίδα διακοπής και η έδρασή της θα προστατεύονται έναντι του κινδύνου να ξεβιδωθούν λόγω εξωτερικών δυνάμεων (για παράδειγμα με χρήση τομών διάτμησης). Οι συσκευές πλήρωσης και εκκένωσης (περιλαμβανομένων των παρεμβυσμάτων ή βιδωτών βυσμάτων) και προστατευτικών πωμάτων θα μπορούν να ασφαλίζονται έναντι αιφνίδιου ανοίγματος.

6.7.4.5.2 Κάθε άνοιγμα πλήρωσης και εκκένωσης σε φορητές δεξαμενές προοριζόμενες για τη μεταφορά εύφλεκτων κατεψυγμένων υγροποιημένων αερίων θα είναι εξοπλισμένο με τουλάχιστον τρεις ανεξάρτητες μεταξύ τους συσκευές κλεισίματος σε σειρά, η πρώτη μια βαλβίδα διακοπής τοποθετημένη όσο κοντύτερα δυνατό στο κάλυμμα, η δεύτερη να είναι μια βαλβίδα διακοπής και η τρίτη ένα κενό παρέμβυσμα ή ισοδύναμη συσκευή. Η συσκευή κλεισίματος κοντύτερα στο κάλυμμα θα είναι συσκευή που κλείνει αυτόματα σε περίπτωση ακούσιας κίνησης της φορητής δεξαμενής κατά την πλήρωση, εκκένωση ή περικύκλωση από φωτιά. Αυτή η συσκευή θα μπορεί να τεθεί σε λειτουργία και εξ αποστάσεως.

6.7.4.5.3 Κάθε άνοιγμα πλήρωσης και εκκένωσης σε φορητές δεξαμενές προοριζόμενες για τη μεταφορά μη εύφλεκτων κατεψυγμένων υγροποιημένων αερίων θα είναι εξοπλισμένο με τουλάχιστον δύο ανεξάρτητες μεταξύ τους συσκευές κλεισίματος σε σειρά, η πρώτη μια βαλβίδα διακοπής τοποθετημένη όσο κοντύτερα δυνατό στο κάλυμμα, η δεύτερη ένα κενό παρέμβυσμα ή ισοδύναμη συσκευή.

6.7.4.5.4 Για μέρη των σωλήνων που μπορεί να κλείσουν και από τα δύο άκρα και όπου μπορεί να παγιδευθεί υγρό προϊόν, μια μέθοδος αυτόματης εκτόνωσης πίεσης θα υπάρχει για να αποτρέπει την ανάπτυξη υπερβολικής πίεση μέσα στις σωληνώσεις.

6.7.4.5.5 Δεξαμενές με μόνωση κενού δεν χρειάζεται να έχουν άνοιγμα για επιθεώρηση.

6.7.4.5.6 Όσο είναι πρακτικά δυνατό τα εξωτερικά εξαρτήματα θα είναι ομαδοποιημένα.

6.7.4.5.7 Κάθε σύνδεση σε μια φορητή δεξαμενή θα επισημαίνεται σαφώς ώστε να υποδεικνύει τη λειτουργία της.

6.7.4.5.8 Κάθε βαλβίδα διακοπής ή άλλο μέσο κλεισίματος θα είναι σχεδιασμένα και κατασκευασμένα για μια βαθμολογημένη πίεση όχι μικρότερη από τη MAWP του περιβλήματος λαμβάνοντας υπόψη τις αναμενόμενες κατά τη μεταφορά θερμοκρασίες. Όλες οι βαλβίδες διακοπής με βιδωτούς άξονες θα κλείνουν με δεξιόστροφη κίνηση της χειροκίνητης στρόφιγγας. Για άλλες βαλβίδες διακοπής η ρύθμιση (ανοιχτή και κλειστή) και φορά κλεισίματος θα επισημαίνονται σαφώς. Όλες οι βαλβίδες διακοπής θα είναι σχεδιασμένες να εμποδίζουν ακούσιο άνοιγμα.

6.7.4.5.9 Όταν χρησιμοποιούνται μονάδες ανάπτυξης πίεσης, οι συνδέσεις υγρού και ατμού στη μονάδα θα είναι εξοπλισμένες με μια βαλβίδα όσο κοντύτερα δυνατό στο κάλυμμα για να αποτραπεί η απώλεια περιεχομένων σε περίπτωση βλάβης της μονάδας ανάπτυξης πίεσης.

6.7.4.5.10 Οι σωληνώσεις θα είναι σχεδιασμένες, κατασκευασμένες και εγκατεστημένες έτσι ώστε να αποφεύγεται ο κίνδυνος ζημιάς λόγω θερμικής διαστολής και συστολής, μηχανικών χτυπημάτων και κραδασμών. Για την αποφυγή διαρροής λόγω φωτιάς, μόνο χαλύβδινοι σωλήνες και συγκολλημένες ενώσεις θα χρησιμοποιούνται ανάμεσα στο κάλυμμα και την ένωση με το πρώτο κλείστρο κάθε διεξόδου. Η μέθοδος προσάρτησης του κλείστρου στην ένωση θα πρέπει να ικανοποιεί την Αρμόδια Αρχή ή τον εξουσιοδοτημένο φορέα της. Όλες οι σωληνώσεις θα είναι από κατάλληλο μεταλλικό υλικό. Όπου είναι δυνατό θα χρησιμοποιούνται συγκολλημένες ενώσεις σωλήνων.

6.7.4.5.11 Οι ενώσεις χάλκινων σωλήνων θα είναι χαλκοκολλημένες ή θα έχουν μια εξίσου ισχυρή μεταλλική ένωση. Το σημείο τήξης των υλικών χαλκοκόλλησης δεν θα είναι χαμηλότερο από 525 °C. Οι ενώσεις δεν θα μειώνουν την αντοχή των σωλήνων όπως μπορεί να συμβεί με την κοπή σπειρωμάτων.

6.7.4.5.12 Τα υλικά κατασκευής των βαλβίδων και προσαρτημάτων θα έχουν ικανοποιητικές ιδιότητες στη χαμηλότερη θερμοκρασία λειτουργίας της φορητής δεξαμενής.

6.7.4.5.13 Η πίεση διαρρήξεως όλων των σωληνώσεων και των εξαρτημάτων σωλήνων δεν θα είναι μικρότερη από τη μεγαλύτερη από τέσσερις φορές την MAWP του περιβλήματος ή τέσσερις φορές την πίεση στην οποία θα υπόκειται σε χρήση λόγω της δράσης αντλίας ή άλλης συσκευής (εκτός από συσκευές εκτόνωσης πίεσης).

6.7.4.6 Συσκευές εκτόνωσης πίεσης

6.7.4.6.1 Κάθε περίβλημα θα είναι εξοπλισμένο με δύο τουλάχιστον ανεξάρτητες συσκευές εκτόνωσης πίεσης με ελατήριο. Οι συσκευές εκτόνωσης πίεσης θα ανοίγουν αυτόματα σε πίεση όχι μικρότερη από την MAWP και θα είναι πλήρως ανοιχτές σε πίεση ίση με 110% της MAWP. Αυτές οι συσκευές μετά την εκκένωση, θα κλείνουν σε πίεση όχι μικρότερη από 10% κάτω από την πίεση στην οποία αρχίζει η εκκένωση και θα παραμένουν κλειστές σε όλες τις χαμηλότερες πιέσεις. Οι συσκευές εκτόνωσης πίεσης θα είναι του τύπου που αντιστέκεται σε δυναμικές δυνάμεις συμπεριλαμβανομένης της διόγκωσης.

6.7.4.6.2 Τα περιβλήματα για μη εύφλεκτα κατεψυγμένα υγροποιημένα αέρια και υδρογόνο μπορούν να έχουν επιπλέον εύθραυστους δίσκους παράλληλα με τις συσκευές με ελατήριο όπως αναφέρεται στην 6.7.4.7.2 και στην 6.7.4.7.3.

6.7.4.6.3 Οι συσκευές εκτόνωσης πίεσης θα είναι σχεδιασμένες να εμποδίζουν την είσοδο ξένων ουσιών, τη διαρροή υγρού και την επικίνδυνη ανάπτυξη υπερβολικής πίεσης.

6.7.4.6.4 Οι συσκευές εκτόνωσης πίεσης θα είναι εγκεκριμένες από την Αρμόδια Αρχή ή τον εξουσιοδοτημένο φορέα της.

6.7.4.7 Χωρητικότητα και ρυθμίσεις των συσκευών εκτόνωσης πίεσης

6.7.4.7.1 Στην περίπτωση απώλειας κενού σε δεξαμενή με μόνωση κενού ή απώλεια του 20% της μόνωσης δεξαμενής μονωμένης με στερεά υλικά, η συνδυασμένη χωρητικότητα όλων των εγκατεστημένων συσκευών εκτόνωσης πίεσης θα είναι αρκετή ώστε η πίεση (συμπεριλαμβανομένης συσσώρευσης) μέσα στο περίβλημα να μην υπερβεί το 120% της MAWP.

6.7.4.7.2 Για μη εύφλεκτα κατεψυγμένα υγροποιημένα αέρια (εκτός οξυγόνου) και υδρογόνο, αυτή η χωρητικότητα μπορεί να επιτευχθεί με χρήση εύθραυστων δίσκων παράλληλα με τις απαιτούμενες συσκευές εκτόνωσης ασφαλείας. Οι εύθραυστοι δίσκοι θα διαρρηγνύονται σε ονομαστική πίεση ίση με την πίεση δοκιμής του περιβλήματος.

6.7.4.7.3 Υπό τις συνθήκες που περιγράφονται στις 6.7.4.7.1 και 6.7.4.7.2 μαζί με την πλήρη περικύκλωση από φωτιά η συνδυασμένη χωρητικότητα όλων των εγκατεστημένων συσκευών εκτόνωσης πίεσης θα είναι αρκετή ώστε να περιορίζει την πίεση στο περίβλημα στην πίεση δοκιμής.

6.7.4.7.4 Η απαιτούμενη χωρητικότητα των συσκευών εκτόνωσης θα υπολογίζεται σύμφωνα με ένα γνωστό τεχνικό κώδικα αναγνωρισμένο από την Αρμόδια Αρχή [9].

[9] Βλέπε για παράδειγμα το CGA Φυλλάδιο S-1.2-1995.

6.7.4.8 Επισήμανση των συσκευών εκτόνωσης πίεσης

6.7.4.8.1 Κάθε συσκευή εκτόνωσης πίεσης θα φέρει ευανάγνωστη και μόνιμη επισήμανση με τα παρακάτω στοιχεία:

(a) Την πίεση (σε bar ή kPa) στην οποία είναι ρυθμισμένη να εκτονώνει,

(b) Το ανεκτό περιθώριο στην πίεση εκτόνωσης για συσκευές με ελατήριο,

(c) Τη θερμοκρασία αναφοράς που αντιστοιχεί στη βαθμολογημένη πίεση για εύθραυστους δίσκους, και

(d) Την ικανότητα ρυθμού ροής της συσκευής σε κανονικά κυβικά μέτρα αέρα ανά δευτερόλεπτο (m^3/s).

Όταν είναι πρακτικά δυνατό, οι ακόλουθες πληροφορίες θα υποδεικνύονται επίσης:

(e) Το όνομα του κατασκευαστή και ο σχετικός αριθμός καταλόγου της συσκευής.

6.7.4.8.2 Η ικανότητα ρυθμού ροής που υποδεικνύεται σε σήμανση πάνω στις συσκευές εκτόνωσης πίεσης θα καθορίζεται σύμφωνα με το πρότυπο ISO 4126-1:1991.

6.7.4.9 Συνδέσεις με συσκευές εκτόνωσης πίεσης

6.7.4.9.1 Οι συνδέσεις με τις συσκευές εκτόνωσης πίεσης θα είναι επαρκούς μεγέθους ώστε να επιτρέπει στην ουσία υπό εκτόνωση να περνάει ανεμπόδιστη στη συσκευή ασφαλείας. Καμιά βαλβίδα διακοπής δεν θα είναι εγκατεστημένη μεταξύ του περιβλήματος και των συσκευών εκτόνωσης πίεσης εκτός από όπου παρέχονται εφεδρικές συσκευές για συντήρηση ή άλλους λόγους και οι βαλβίδες διακοπής που εξυπηρετούν τις συσκευές που χρησιμοποιούνται πραγματικά είναι κλειδωμένες στην ανοιχτή θέση ή οι βαλβίδες διακοπής είναι αλληλοσυνδεδεμένες έτσι ώστε οι απαιτήσεις της 6.7.4.7 να ικανοποιούνται πάντα. Δεν θα υπάρχει εμπόδιο σε άνοιγμα που οδηγεί σε εξαέρωση ή συσκευή εκτόνωσης πίεσης που μπορεί να περιορίζει ή να κόβει τη ροή από το περίβλημα προς τη συσκευή αυτή. Οι εξαεριστήρες ή σωλήνες από τις διεξόδους της συσκευής εκτόνωσης πίεσης, όταν χρησιμοποιούνται, θα αποδίδουν τον ατμό ή υγρό υπό εκτόνωση στην ατμόσφαιρα σε συνθήκες ελάχιστης αντίθλιψης στις συσκευές εκτόνωσης.

6.7.4.10 Τοποθέτηση των συσκευών εκτόνωσης πίεσης

6.7.4.10.1 Κάθε στόμιο εισαγωγής συσκευής εκτόνωσης πίεσης θα είναι τοποθετημένο στην κορυφή του περιβλήματος σε μια θέση όσο κοντύτερα είναι πρακτικά δυνατό στο διάμηκες και εγκάρσιο κέντρο του περιβλήματος. Όλα τα στόμια εισαγωγής συσκευών εκτόνωσης πίεσης θα είναι τοποθετημένα υπό συνθήκες μέγιστης πλήρωσης στο χώρο ατμών του περιβλήματος και οι συσκευές θα είναι τοποθετημένες έτσι ώστε να διασφαλίζεται η ανεμπόδιστη εκτόνωση του διαφεύγοντος ατμού. Για κατεψυγμένα υγροποιημένα αέρια, ο διαφεύγων ατμός θα κατευθύνεται μακριά από τη δεξαμενή με τέτοιο τρόπο ώστε να μην προσκρούει στη δεξαμενή. Προστατευτικές συσκευές που απομακρύνουν τη ροή του ατμού είναι επιτρεπτές εφόσον η απαιτούμενη χωρητικότητα της συσκευής εκτόνωσης δεν μειώνεται.

6.7.4.10.2 Θα λαμβάνονται μέτρα για την αποφυγή πρόσβασης στις συσκευές εκτόνωσης πίεσης από μη εξουσιοδοτημένα άτομα και για την προστασία των συσκευών από ζημιά λόγω ανατροπής της φορητής δεξαμενής.

6.7.4.11 Συσκευές μετρήσεων

6.7.4.11.1 Εκτός αν μια φορητή δεξαμενή πρόκειται να πληρώνεται κατά βάρος θα είναι εξοπλισμένη με μια ή περισσότερες συσκευές μετρήσεων. Γυάλινες συσκευές μέτρησης στάθμης και μετρητές από άλλο εύθραυστο υλικό, που είναι σε συνεχή επικοινωνία με τα περιεχόμενα της δεξαμενής δεν θα χρησιμοποιούνται.

6.7.4.11.2 Θα παρέχεται σύνδεση για μετρητή κενού στο κάλυμμα μιας φορητής δεξαμενής με μόνωση κενού.

6.7.4.12 Υποστηρίγματα φορητών δεξαμενών, πλαίσια, προσαρτήματα ανύψωσης και καθήλωσης

6.7.4.12.1 Οι φορητές δεξαμενές θα είναι σχεδιασμένες και κατασκευασμένες με υποστηρικτική κατασκευή που παρέχει μια ασφαλή βάση κατά τη μεταφορά. Οι δυνάμεις που περιγράφονται στην 6.7.4.2.12 και ο συντελεστής ασφαλείας που αναφέρεται στην 6.7.4.2.13 θα λαμβάνονται υπόψη σε αυτό το μέρος του σχεδιασμού. Δοκοί, πλαίσια, βάσεις ή άλλες παρόμοιες κατασκευές είναι αποδεκτές.

6.7.4.12.2 Οι συνδυασμένες καταπονήσεις που προκαλούνται από τα σημεία στήριξης της φορητής δεξαμενής (π.χ. βάσεις, πλαίσια, κλπ.) και τα προσαρτήματα ανύψωσης και καθήλωσης φορητής δεξαμενής δεν θα προκαλούν υπερβολική καταπόνηση σε κανένα τμήμα της δεξαμενής. Μόνιμα προσαρτήματα ανύψωσης και καθήλωσης θα είναι ενσωματωμένα σε όλες τις φορητές δεξαμενές. Κατά προτίμηση θα είναι ενσωματωμένα στα υποστηρίγματα της φορητής δεξαμενής αλλά μπορούν και να στερεωθούν σε ενισχυτικές πλάκες πάνω στη δεξαμενή στα σημεία στηρίξεως.

6.7.4.12.3 Για το σχεδιασμό των υποστηριγμάτων και πλαισίων θα λαμβάνονται υπόψη οι επιπτώσεις περιβαλλοντικής διάβρωσης.

6.7.4.12.4 Οι υποδοχές για το περονοφόρο ανυψωτικό όχημα θα είναι δυνατό να κλείνονται. Τα μέσα κλεισίματος των υποδοχών για το περονοφόρο ανυψωτικό όχημα θα είναι μόνιμο μέρος του πλαισίου ή μόνιμα στερεωμένα στο πλαίσιο. Φορητές δεξαμενές με ένα διαμέρισμα με μήκος μικρότερο από 3.65 m δεν χρειάζεται να έχουν κλεισμένες υποδοχές για το περονοφόρο ανυψωτικό όχημα εφόσον:

(a) Η δεξαμενή συμπεριλαμβανομένων όλων των εξαρτημάτων είναι καλά προστατευμένη από χτύπημα από τις λεπίδες του περονοφόρου, και

(b) Η απόσταση μεταξύ των κέντρων των υποδοχών για το περονοφόρο είναι τουλάχιστον το μισό του μέγιστου μήκους της φορητής δεξαμενής.

6.7.4.12.5 Όταν οι φορητές δεξαμενές δεν είναι προστατευμένες κατά τη μεταφορά, σύμφωνα με την 4.2.2.3, τα περιβλήματα και ο εξοπλισμός εξυπηρέτησης θα είναι προστατευμένα έναντι ζημιάς στο περίβλημα και στον εξοπλισμό εξυπηρέτησης που προκαλείται από πλευρική ή κατά μήκος κρούση ή ανατροπή. Τα εξωτερικά εξαρτήματα θα είναι προστατευμένα ώστε να αποκλείεται η διαφυγή των περιεχομένων του περιβλήματος σε κρούση ή ανατροπή της φορητής δεξαμενής πάνω στα εξαρτήματά της. Παραδείγματα προστασίας περιλαμβάνουν:

(a) προστασία έναντι πλευρικής πρόσκρουσης που μπορεί να αποτελείται από επιμήκεις ράβδους (μπάρες) που προστατεύουν το περίβλημα και στις δύο πλευρές στο επίπεδο της μέσης γραμμής,

(b) προστασία της φορητής δεξαμενής έναντι ανατροπής που μπορεί να αποτελείται από ενισχυτικούς δακτυλίους ή ράβδους (μπάρες) στερεωμένες εγκάρσια στο πλαίσιο,

(c) προστασία έναντι πρόσκρουσης από όπισθεν που μπορεί να αποτελείται από προφυλακτήρα ή πλαίσιο,

(d) προστασία του περιβλήματος έναντι ζημιάς λόγω κρούσης ή ανατροπής με χρήσης ενός πλαισίου ISO σύμφωνα με το πρότυπο ISO 1496-3:1995,

(e) προστασία της φορητής δεξαμενής έναντι κρούσης ή ανατροπής με κάλυμμα μόνωσης κενού.

6.7.4.13 Έγκριση σχεδιασμού

6.7.4.13.1 Η Αρμόδια Αρχή ή ο εξουσιοδοτημένος φορέας της θα εκδίδουν ένα πιστοποιητικό έγκρισης σχεδιασμού για κάθε νέο σχέδιο φορητής δεξαμενής. Αυτό το πιστοποιητικό θα επιβεβαιώνει πως η φορητή δεξαμενή επιθεωρήθηκε από την Αρχή αυτή, είναι κατάλληλη για τον προοριζόμενο σκοπό της και ικανοποιεί τις απαιτήσεις αυτού του Κεφαλαίου. Όταν μια σειρά φορητών δεξαμενών κατασκευάζονται χωρίς αλλαγές στο σχεδιασμό, το πιστοποιητικό θα ισχύει για όλη τη σειρά. Το πιστοποιητικό θα αναφέρει την αναφορά ελέγχου του προτύπου, τα κατεψυγμένα υγροποιημένα αέρια προς μεταφορά, τα υλικά κατασκευής του περιβλήματος και καλύμματος και έναν αριθμό έγκρισης. Ο αριθμός έγκρισης θα αποτελείται από το διακριτικό σήμα του κράτους στην επικράτεια του οποίου δόθηκε η έγκριση, δηλ. το διακριτικό σήμα για χρήση στη διεθνή κυκλοφορία όπως ορίζει η Σύμβαση περί οδικής κυκλοφορίας, Βιέννη 1968, και ένας αριθμός ταξινόμησης του οχήματος. Κάθε εναλλακτικός διακανονισμός σύμφωνα με την 6.7.1.2 θα υποδεικνύεται στο πιστοποιητικό. Μια έγκριση σχεδιασμού μπορεί να χρησιμεύσει για την έγκριση μικρότερων φορητών δεξαμενών από υλικά ίδιου είδους και πάχους, με ίδιες τεχνικές κατασκευής και πανομοιότυπα υποστηρίγματα, ισοδύναμα κλείστρα και άλλα παρελκόμενα.

6.7.4.13.2 Η αναφορά ελέγχου του προτύπου για την έγκριση σχεδιασμού θα περιλαμβάνει τουλάχιστον τα παρακάτω:

(a) Τα αποτελέσματα της σχετικής δοκιμής πλαισίου που περιγράφεται στο πρότυπο ISO 1496-3:1995,

(b) Τα αποτελέσματα της αρχικής επιθεώρησης και δοκιμής σύμφωνα με την 6.7.4.14.3, και

(c) Τα αποτελέσματα της δοκιμής κρούσης της 6.7.4.14.1, όταν εφαρμόζεται.

6.7.4.14 Επιθεώρηση και δοκιμές

6.7.4.14.1 Φορητές δεξαμενές που ικανοποιούν τον ορισμό του εμπορευματοκιβωτίου της Διεθνούς Σύμβασης για Ασφαλή Εμπορευματοκιβώτια (CSC), 1972, ως διορθώθηκε, δε θα πρέπει να χρησιμοποιούνται εκτός εάν είναι επιτυχώς αξιολογημένες υποβάλοντας αντιπροσωπευτικό πρωτότυπο κάθε σχεδιασμού σε

Δοκιμή Δυναμικής, Διαμήκους Κρούσης που περιγράφεται στο Εγχειρίδιο Ελέγχων και Κριτηρίων, Μέρος 4, Τμήμα 41.

6.7.4.14.2 Η δεξαμενή και είδη εξοπλισμού κάθε φορητής δεξαμενής θα επιθεωρούνται και θα δοκιμάζονται πριν να τεθούν σε υπηρεσία για πρώτη φορά (αρχική επιθεώρηση και δοκιμή) και εφεξής σε διαστήματα όχι μεγαλύτερα από πέντε χρόνια (5-ετής περιοδική επιθεώρηση και δοκιμή) με ενδιάμεση περιοδική επιθεώρηση και δοκιμή (2.5-ετής περιοδική επιθεώρηση και δοκιμή) στα μισά του διαστήματος μεταξύ των 5-ετών περιοδικών επιθεωρήσεων και δοκιμών. Η 2.5-ετής επιθεώρηση και δοκιμή μπορεί να διενεργηθεί εντός 3 μηνών από τη δεδομένη ημερομηνία. Μια επιθεώρηση και δοκιμή κατ'εξαίρεση θα διενεργείται ανεξάρτητα από την τελευταία περιοδική επιθεώρηση και δοκιμή όταν αυτό είναι απαραίτητο σύμφωνα με την 6.7.4.14.7.

6.7.4.14.3 Η αρχική επιθεώρηση και δοκιμή μιας φορητής δεξαμενής θα περιλαμβάνει έλεγχο των χαρακτηριστικών, μια εσωτερική και εξωτερική εξέταση της φορητής δεξαμενής και των εξαρτημάτων της με κατάλληλη προσοχή στα μεταφερόμενα κατεψυγμένα υγροποιημένα αέρια, και μια δοκιμή πίεσης αναφορικά με τις δοκιμές πίεσης σύμφωνα με την 6.7.4.3.2. Η δοκιμή πίεσης μπορεί να διεξαχθεί ως υδραυλική δοκιμή ή με χρήση άλλου υγρού ή αερίου σύμφωνα με την Αρμόδια Αρχή ή τον εξουσιοδοτημένο φορέα της. Πριν να τεθεί σε υπηρεσία η φορητή δεξαμενή, μια δοκιμή στεγανότητας και ένας έλεγχος ικανοποιητικής λειτουργίας όλου του εξοπλισμού εξυπηρέτησης θα διενεργούνται επίσης. Όταν το περίβλημα και τα εξαρτήματά του έχουν δοκιμαστεί υπό πίεση χωριστά, θα υπόκεινται μαζί σε δοκιμή στεγανότητας μετά τη συναρμολόγηση. Όλες οι συγκολλήσεις υποκείμενες στο επίπεδο πλήρους καταπόνησης στο περίβλημα θα επιθεωρούνται κατά την αρχική δοκιμή με ραδιογραφική, υπερηχητική ή άλλη κατάλληλη μη καταστρεπτική μέθοδο δοκιμής. Αυτό δεν ισχύει για το κάλυμμα.

6.7.4.14.4 Η 5-ετής και 2.5-ετής περιοδική επιθεώρηση και δοκιμή θα περιλαμβάνει μια εξωτερική εξέταση της φορητής δεξαμενής και των εξαρτημάτων της με κατάλληλη προσοχή στα μεταφερόμενα κατεψυγμένα υγροποιημένα αέρια, μια δοκιμή στεγανότητας και έλεγχος ικανοποιητικής λειτουργίας όλου του εξοπλισμού εξυπηρέτησης και μια μέτρηση του κενού, όταν αρμόζει. Στην περίπτωση δεξαμενών χωρίς μόνωση κενού το κάλυμμα και η μόνωση θα αφαιρούνται κατά μια 2.5-ετή και μια 5-ετή περιοδική επιθεώρηση και δοκιμές αλλά μόνο σε έκταση απαραίτητη για σωστή αξιολόγηση.

6.7.4.14.5 (Διεγράφη)

6.7.4.14.6 Μια φορητή δεξαμενή δεν μπορεί να πληρωθεί και να δοθεί για μεταφορά μετά την ημερομηνία λήξης της τελευταίας 5-ετούς ή 2.5-ετούς περιοδικής επιθεώρησης και δοκιμής όπως απαιτεί η 6.7.4.14.2. Εντούτοις, μια φορητή δεξαμενή που πληρώθηκε πριν την ημερομηνία λήξης της τελευταίας περιοδικής επιθεώρησης και δοκιμής μπορεί να μεταφέρεται για μια περίοδο όχι πάνω από τρεις μήνες μετά την ημερομηνία λήξης της τελευταίας περιοδικής επιθεώρησης ή δοκιμής. Επιπλέον, μια φορητή δεξαμενή μπορεί να μεταφέρεται μετά την ημερομηνία λήξης της τελευταίας περιοδικής επιθεώρησης και δοκιμής:

(a) Μετά την εκκένωση αλλά πριν τον καθαρισμό, για το σκοπό της διενέργειας της επόμενης απαιτούμενης δοκιμής ή επιθεώρησης πριν την επαναπλήρωση, και

(b) Εκτός αν ορίζει διαφορετικά η Αρμόδια Αρχή, για μια περίοδο όχι πάνω από έξι μήνες μετά την ημερομηνία λήξης της τελευταίας περιοδικής επιθεώρησης ή δοκιμής, ώστε να επιτραπεί η επιστροφή των επικίνδυνων εμπορευμάτων για κατάλληλη διάθεση ή ανακύκλωση. Αναφορά στην εξαίρεση αυτή θα γίνεται στο έγγραφο μεταφοράς.

6.7.4.14.7 Η επιθεώρηση και δοκιμή κατ'εξαίρεση είναι απαραίτητη όταν η φορητή δεξαμενή παρουσιάζει ενδείξεις περιοχών που έχουν υποστεί βλάβες ή διάβρωση, ή διαρροή, ή άλλες συνθήκες που υποδεικνύουν μια ανεπάρκεια που θα μπορούσε να επηρεάσει την ακεραιότητα της φορητής δεξαμενής. Η έκταση της επιθεώρησης και δοκιμής κατ'εξαίρεση θα εξαρτάται από το μέγεθος της βλάβης ή τη φθορά της φορητής δεξαμενής. Θα περιλαμβάνει τουλάχιστον τη 2.5-ετή επιθεώρηση και δοκιμή σύμφωνα με την 6.7.4.14.4.

6.7.4.14.8 Η εσωτερική εξέταση κατά την αρχική επιθεώρηση και δοκιμή θα διασφαλίζει ότι το περίβλημα επιθεωρείται για σκασίματα, διάβρωση, ή γδαρσίματα, χτυπήματα, παραμορφώσεις, ελαττώματα στις συγκολλήσεις ή οποιεσδήποτε άλλες συνθήκες, που μπορούν να καταστήσουν τη φορητή δεξαμενή μη ασφαλή προς μεταφορά.

6.7.4.14.9 Η εξωτερική εξέταση θα διασφαλίζει ότι:

(a) Οι εξωτερικές σωληνώσεις, βαλβίδες, συστήματα συμπίεσης/ ψύξης όπου αρμόζει και φλάντζες επιθεωρούνται για διαβρωμένες περιοχές, ελαττώματα και άλλες συνθήκες, συμπεριλαμβανομένης της διαρροής, που μπορούν να καταστήσουν τη φορητή δεξαμενή μη ασφαλή για πλήρωση, εκκένωση ή μεταφορά,

(b) δεν υπάρχει διαρροή στα καλύμματα ανθρωποθυρίδων ή τα παρεμβύσματα,

(c) μπουλόνια ή περικόχλια που λείπουν ή είναι χαλαρωμένα σε οποιαδήποτε ένωση φλάντζας ή κενή φλάντζα, αντικαθίστανται ή σφίγγονται,

(d) όλες οι συσκευές άμεσου ανάγκης και βαλβίδες δεν έχουν διάβρωση, παραμόρφωση και καμιά βλάβη ή ελάττωμα που θα μπορούσε να εμποδίσει την κανονική λειτουργία τους. Οι συσκευές κλεισίματος εξ αποστάσεως και οι βαλβίδες αυτόματου κλεισίματος θα τίθενται σε λειτουργία για να αποδείξουν την κανονική λειτουργία τους,

(e) οι απαιτούμενες επισημάνσεις πάνω στη φορητή δεξαμενή είναι ευανάγνωστες και σύμφωνα με τις αρμόζουσες απαιτήσεις, και

(f) το πλαίσιο, υποστηρίγματα και διατάξεις για την ανύψωση της φορητής δεξαμενής είναι σε ικανοποιητική κατάσταση.

6.7.4.14.10 Οι επιθεωρήσεις και δοκιμές στις 6.7.4.14.1, 6.7.4.14.3, 6.7.4.14.4, 6.7.4.14.5 και 6.7.4.14.7 θα διενεργούνται ή θα εποπτεύονται από έναν ειδικό εγκεκριμένο από την Αρμόδια Αρχή ή τον εξουσιοδοτημένο φορέα της. Όταν η πίεση δοκιμής είναι μέρος της επιθεώρησης και δοκιμής, η πίεση δοκιμής θα είναι η ενδεδειγμένη στην πινακίδα στοιχείων της φορητής δεξαμενής. Υπό πίεση, η φορητή δεξαμενή θα επιθεωρείται για τυχόν διαρροές στο περίβλημα, σωληνώσεις ή στον εξοπλισμό.

6.7.4.14.11 Σε κάθε περίπτωση διεξαγωγής λειτουργιών κοπής, καύσης ή συγκόλλησης στο περίβλημα, οι εργασίες αυτές θα είναι εγκεκριμένες από την Αρμόδια Αρχή ή τον εξουσιοδοτημένο φορέα της λαμβάνοντας υπόψη τον Κώδικα δοχείου πίεσης που χρησιμοποιείται για την κατασκευή του περιβλήματος. Μια δοκιμή πίεσης στην αρχική πίεση δοκιμής θα διενεργείται μετά την περάτωση των εργασιών.

6.7.4.14.12 Όταν ανακαλύπτεται ένδειξη οποιασδήποτε μη ασφαλούς κατάστασης, η φορητή δεξαμενή δεν θα επανατεθεί σε υπηρεσία έως να διορθωθεί, να επαναληφθεί η δοκιμή και να περάσει τη δοκιμή.

6.7.4.15 Επισήμανση

6.7.4.15.1 Κάθε φορητή δεξαμενή θα είναι εξοπλισμένη με μεταλλική πινακίδα ανθεκτική στη διάβρωση, μόνιμα στερεωμένη στη φορητή δεξαμενή σε εμφανές μέρος εύκολα προσπελάσιμο για επιθεώρηση. Όταν λόγω διάταξης της φορητής δεξαμενής η πινακίδα δεν μπορεί να είναι μόνιμα στερεωμένη στο περίβλημα, το περίβλημα θα φέρει σήμανση τουλάχιστον με τις πληροφορίες που απαιτεί ο Κώδικας δοχείου πίεσης. Κατ'ελάχιστο οι παρακάτω πληροφορίες θα υποδεικνύονται σε σήμανση πάνω στην πινακίδα με σφράγισμα ή άλλη παρόμοια μέθοδο:

Χώρα κατασκευής

U	Έγκριση	Έγκριση	για εναλλακτική διευθέτηση (βλέπε 6.7.1.2)
N	Χώρα	Αριθμός	"ΑΑ"

Επωνυμία ή σήμα του κατασκευαστή

Αύξων αριθμός του κατασκευαστή

Εξουσιοδοτημένος φορέας για έγκριση σχεδιασμού

Αριθμός ταξινόμησης του ιδιοκτήτη

Έτος κατασκευής

Κώδικας δοχείου πίεσης με τον οποίο σχεδιάστηκε η δεξαμενή

Πίεση δοκιμής _____bar/kPa (πίεση μετρητή) [10]

MAWP_____ bar/kPa (πίεση μετρητή)[10]

Ελάχιστη θερμοκρασία σχεδιασμού _____°C

Χωρητικότητα νερού στους 20 °C _____λίτρα

Αρχική ημερομηνία δοκιμής πίεσης και ταυτότητα επόπτη

Υλικό (υλικά) περιβλήματος και αναφορά (-ες) πρότυπου υλικού

Ισοδύναμο πάχος σε χάλυβα αναφοράς _____mm

Ημερομηνία και τύπος της πιο πρόσφατης περιοδικής δοκιμής (δοκιμών)

Μήνας _____ Έτος _____ Πίεση δοκιμής_____bar/kPa (πίεση μετρητή)[10]

[10] Θα αναγράφεται η μονάδα που χρησιμοποιήθηκε.

Σφραγίδα ειδικού που διενήργησε ή επόπτευσε την πιο πρόσφατη δοκιμή

Η πλήρης ονομασία του αερίου (-ων) για του οποίου τη μεταφορά έχει εγκριθεί η φορητή δεξαμενή

Είτε "θερμικά μονωμένα" ή "μονωμένα με κενό"_____

Αποτελεσματικότητα του συστήματος μόνωσης (εισροή θερμότητας)_____Watts (W)
Χρόνος συγκράτησης αναφοράς_____ημέρες (ή ώρες) και αρχική πίεση_____bar/kPa (πίεση μετρητή)[10] και βαθμός πλήρωσης_____ σε kg για κάθε κατεψυγμένο υγροποιημένο αέριο που επιτρέπεται να μεταφερθεί.

6.7.4.15.2 Τα παρακάτω στοιχεία θα υποδεικνύονται σε σήμανση πάνω στην ίδια τη φορητή δεξαμενή ή σε μια μεταλλική πινακίδα καλά στερεωμένη πάνω στη φορητή δεξαμενή.

Όνομα ιδιοκτήτη και χειριστή

Ονομασία του υγροποιημένου αερίου υπό ψύξη που μεταφέρεται (και ελάχιστη θερμοκρασία μάζας)

Μέγιστο επιτρεπτό μικτό βάρος (MPGM)_____kg

Απόβαρο _____kg

Πραγματικός χρόνος συγκράτησης για το μεταφερόμενο αέριο _____ημέρες (ή ώρες)

ΣΗΜΕΙΩΣΗ: για την αναγνώριση των μεταφερόμενων κατεψυγμένων υγροποιημένων αερίων, βλέπε επίσης Μέρος 5.

6.7.4.15.3 Αν μια φορητή δεξαμενή είναι σχεδιασμένη και εγκεκριμένη για διακίνηση σε ανοιχτή θάλασσα, οι λέξεις "ΦΟΡΗΤΗ ΔΕΞΑΜΕΝΗ ΑΝΟΙΚΤΗΣ ΘΑΛΑΣΣΑΣ" θα υποδεικνύεται σε σήμανση πάνω στην πινακίδα αναγνώρισης.

6.7.5 Απαιτήσεις για το σχεδιασμό, κατασκευή, επιθεώρηση και δοκιμή φορητών δεξαμενών προοριζόμενων για τη μεταφορά μη κατεψυγμένων υγροποιημένων αερίων

6.7.5.1 Ορισμοί

Για τους σκοπούς αυτού του Τμήματος:

Εναλλακτική λύση σημαίνει μια έγκριση που δίνεται από την Αρμόδια Αρχή για μια φορητή δεξαμενή ή ένα MEGC που έχει σχεδιαστεί, κατασκευαστεί ή έλεγχεί με τεχνικές απαιτήσεις ή μεθόδους ελέγχου άλλους από αυτούς του παρόντος Κεφαλαίου,

Στοιχεία είναι κύλινδροι, σωλήνες ή δέσμες κυλίνδρων,

Δοκιμή στεγανότητας είναι μια δοκιμή που χρησιμοποιεί αέριο που θέτει τα στοιχεία και τον εξοπλισμό εξυπηρέτησής του MEGC σε μια πραγματική εσωτερική πίεση όχι μικρότερη από 20% της πίεσης δοκιμής,

Δίκτυο σωληνώσεων είναι μια συναρμολόγηση σωληνώσεων και βαλβίδων που συνδέουν τα ανοίγματα πλήρωσης και/ή εκκένωσης των στοιχείων,

Μέγιστο επιτρεπτό μικτό βάρος (MPGM) είναι το άθροισμα του βάρους του απόβαρου του MEGC και του βαρύτερου φορτίου του οποίου επιτρέπεται η μεταφορά,

UN πολλαπλών στοιχείων εμπορευμοτοκιβώτια αερίων (MEGCs) είναι πολυτροπικές συναρμολογήσεις κυλίνδρων, σωλήνων και δεσμών σωλήνων, οι οποίες είναι διασυνδεδεμένες με ένα δίκτυο σωληνώσεων και συναρμολογημένες πάνω σε ένα πλαίσιο. Το MEGCs περιλαμβάνει εξοπλισμό εξυπηρέτησης και δομικό εξοπλισμό απαραίτητο για τη μεταφορά των αερίων,

Εξοπλισμός εξυπηρέτησης είναι οι συσκευές πληρώσεως, εκκενώσεως, εξαερισμού, ασφαλείας, και μονώσεως και τα όργανα μετρήσεως,

Δομικός εξοπλισμός είναι τα ενισχυτικά, συνδετικά, προστατευτικά ή σταθεροποιητικά μέλη στο εξωτερικό του περιβλήματος.

6.7.5.2 Γενικές σχεδιαστικές και κατασκευαστικές απαιτήσεις

6.7.5.2.1 Το MEGC θα είναι ικανό να υπόκειται σε πλήρωση και εκκένωση δίχως την αφαίρεση του δομικού του εξοπλισμού. Θα πρέπει να φέρει σταθεροποιητικά μέλη εξωτερικά των στοιχείων ώστε να παρέχει δομική ακεραιότητα για χειρισμό και μεταφορά. Τα MEGCs θα είναι σχεδιασμένα και κατασκευασμένα με στηρίξεις που θα παρέχουν μια ασφαλή βάση κατά τη μεταφορά και με κατάλληλα προσαρτήματα ανύψωσης και καθήλωσης ικανά να ανυψώσουν το MEGC ακόμα και όταν είναι γεμάτο στο μέγιστο επιτρεπόμενο μικτό του βάρος. Το MEGC είναι σχεδιασμένο να φορτώνεται σε όχημα, φορτάμαξα ή ανοικτής θάλασσας ή χερσαίας πλωτής οδού σκάφος και θα είναι εξοπλισμένο με δοκούς, βάσεις ή εξαρτήματα που θα διευκολύνουν το μηχανικό χειρισμό.

6.7.5.2.2 Τα MEGCs θα είναι σχεδιασμένα, κατασκευασμένα και εξοπλισμένα με τέτοιο τρόπο ώστε να αντέχουν σε όλες τις συνθήκες στις οποίες πρόκειται να υποβληθούν κατά τη διάρκεια κανονικών συνθηκών χειρισμού και μεταφοράς. Ο σχεδιασμός θα πρέπει να λαμβάνει υπόψη τις επιδράσεις δυναμικών φορτίσεων και κόπωσης.

6.7.5.2.3 Στοιχεία των MEGCs θα πρέπει να κατασκευάζονται από χάλυβα δίχως ραφές και να κατασκευάζονται και να ελέγχονται σύμφωνα με την 6.2.1 και 6.2.2. Όλα τα στοιχεία σε ένα MEGC θα πρέπει να είναι του ιδίου τύπου σχεδιασμού.

6.7.5.2.4 Στοιχεία των MEGCs, εξαρτήματα, και σωληνώσεις θα πρέπει να είναι:

(a) συμβατά με τις ουσίες που πρόκειται να μεταφερθούν (βλέπε ISO 11114-1:1997 και ISO 11114-2:2000), ή

(b) κατάλληλα αδρανοποιημένα ή εξουδετερωμένα από χημική αντίδραση

6.7.5.2.5 Επαφή με ανόμοια μέταλλα που θα μπορούσε να προκαλέσει ζημιά λόγω γαλβανικής δράσης θα αποφεύγεται.

6.7.5.2.6 Τα υλικά του MEGC, συμπεριλαμβανομένων συσκευών, παρεμβυσμάτων, επενδύσεων και προσαρτημάτων, δεν θα επηρεάζουν αρνητικά την ουσία (ουσίες) προς μεταφορά στο MEGC.

6.7.5.2.7 Τα MEGCs θα είναι σχεδιασμένα να αντέχουν, χωρίς απώλεια περιεχομένων, τουλάχιστον την εσωτερική πίεση λόγω των περιεχομένων, και τα στατικά, δυναμικά και θερμικά φορτία υπό κανονικές συνθήκες χειρισμού και μεταφοράς. Ο σχεδιασμός θα αποδεικνύει ότι οι επιπτώσεις της κόπωσης λόγω επαναλαμβανόμενης επιβολής αυτών των φορτίων κατά τη διάρκεια όλης της αναμενόμενης ζωής του MEGC, έχουν ληφθεί υπόψη.

6.7.5.2.8 Τα MEGCs και οι προσδέσεις τους θα είναι ικανές, υπό το μέγιστο επιτρεπτό φορτίο, να απορροφούν τις παρακάτω χωριστά εφαρμοζόμενες στατικές δυνάμεις:

(a) Κατά την κατεύθυνση κίνησης: δύο φορές την MPGM επί την επιτάχυνση της βαρύτητας (g)[4] ,

(b) Οριζόντια σε ορθή γωνία με την κατεύθυνση κίνησης: η MPGM (όταν η κατεύθυνση κίνησης δεν είναι σαφώς ορισμένη, οι δυνάμεις θα είναι ίσες με δύο φορές την MPGM) επί την επιτάχυνση της βαρύτητας (g) [4] ,

(c) Κατακόρυφα άνω: η MPGM επί την επιτάχυνση της βαρύτητας (g)[4], και

(d) Κατακόρυφα κάτω: δύο φορές την MPGM (ολικό φορτίο συμπεριλαμβανομένης της επίπτωσης της βαρύτητας) επί την επιτάχυνση της βαρύτητας (g) [4].

6.7.5.2.9 Υπό τις δυνάμεις που ορίστηκαν στην 6.7.5.2.8, η τάση στο πιο έντονα καταπονούμενο σημείο των στοιχείων δε θα πρέπει να υπερβαίνει τις τιμές που δίνονται είτε στα σχετικά πρότυπα της 6.2.2.1 ή, εάν τα στοιχεία δεν είναι σχεδιασμένα, κατασκευασμένα και ελεγμένα σύμφωνα με τα πρότυπα αυτά, στον τεχνικό κώδικα που αίναι αναγνωρισμένος ή εγκεκριμένος από την Αρμόδια Αρχή της χώρας χρήσης (βλέπε 6.2.5).

6.7.5.2.10 Υπό καθεμία από τις δυνάμεις στην 6.7.5.2.8, ο συντελεστής ασφαλείας που πρέπει να τηρηθεί θα έχει ως εξής:

(a) Για χάλυβες με σαφώς ορισμένο όριο διαρροής, συντελεστής ασφαλείας 1.5 σε σχέση με την εγγυημένη αντοχή διαρροής, ή

(b) Για χάλυβες χωρίς σαφώς ορισμένο όριο διαρροής, συντελεστής ασφαλείας 1.5 σε σχέση με την εγγυημένη 0.2% αντοχή και, για ωστενιτικούς χάλυβες, 1% εγγυημένη αντοχή.

6.7.5.2.11 Τα MEGCs που προορίζονται για τη μεταφορά εύφλεκτων αερίων θα πρέπει να έχουν τη δυνατότητα ηλεκτρικής γείωσης.

6.7.5.2.12 Τα στοιχεία θα πρέπει να ασφαλίζονται με τέτοιο τρόπο που να εμποδίζει την ανεπιθύμητη κίνηση σε σχέση με την κατασκευή και τη συγκέντρωση επιζήμιων τοπικών τάσεων.

6.7.5.3 Εξοπλισμός εξυπηρέτησης

---

[4] Χάριν υπολογισμού g = 9.81 m/s^2.

6.7.5.3.1 Ο εξοπλισμός εξυπηρέτησης θα πρέπει να είναι έτσι σχηματισμένος ή σχεδιασμένος ώστε να εμποδίζει βλάβη που θα μπορούσε να επιφέρει απελευθέρωση των περιεχομένων του δοχείου πίεσης σε κανονικές συνθήκες μεταφοράς ή του χειρισμού. Όταν η ένωση μεταξύ του πλαισίου και των στοιχείων επιτρέπει σχετική κίνηση μεταξύ των συναρμολογούμενων μερών, ο εξοπλισμός θα είναι έτσι προσδεμένος ώστε να επιτρέπει τέτοια κίνηση χωρίς κίνδυνο ζημιάς στα μέρη εργασίας. Το δίκτυο σωληνώσεων, τα εξαρτήματα εκκένωσης (υποδοχές σωλήνων, συσκευές κλεισίματος), και οι βαλβίδες διακοπής θα προστατεύονται έναντι του κινδύνου να ξεβιδωθούν λόγω εξωτερικών δυνάμεων (για παράδειγμα με χρήση τομών διάτμησης). Οι σωληνώσεις του δικτύου σωληνώσεων που οδηγούν στις βαλβίδες διακοπής θα πρέπει να είναι επαρκώς εύκαμπτες ώστε να προστατεύουν τις βαλβίδες και τις σωληνώσεις από σπάσιμο, ή απελευθέρωση των περιεχομένων του δοχείου πίεσης. Οι συσκευές πλήρωσης και εκκένωσης (περιλαμβανομένων των παρεμβυσμάτων ή βιδωτών βυσμάτων) και προστατευτικών πωμάτων θα μπορούν να ασφαλίζονται έναντι αιφνίδιου ανοίγματος.

6.7.5.3.2 Κάθε στοιχείο που προορίζεται για τη μεταφορά τοξικών αερίων (αέρια των ομάδων T, TF, TC, TO, TFC και TOC) θα είναι προσαρμοσμένο με μια βαλβίδα. Το δίκτυο σωληνώσεων για υγροποιημένα τοξικά αέρια (αέρια με κωδικούς ταξινόμησης 2T, 2TF, 2TC, 2TO, 2TFC και 2TOC) θα πρέπει να σχεδιάζεται έτσι, ώστε τα στοιχεία να πληρώνονται ξεχωριστά και να παραμένευουν απομονωμένα από μια βαλβίδα ικανή να παραμένει κλειστή. Για τη μεταφορά εύφλεκτων αερίων (αέρια της ομάδας F), τα στοιχεία θα πρέπει να είναι διηρημένα σε ομάδες όχι μεγαλύτερες των 3000 λίτρων, εκάστη απομονωμένη με μια βαλβίδα

6.7.5.3.3 Για τα ανοίγματα πλήρωσης και εκκένωσης των MEGCs, θα πρέπει να τοποθετούνται δύο βαλβίδες σε σειρά, σε προσβάσιμη θέση σε κάθε σωλήνα πλήρωσης και εκκένωσης. Μία από τις βαλβίδες μπορεί να είναι ανεπίστροφη. Οι συσκευές πλήρωσης και εκκένωσης μπορούν να προσαρμόζονται στο δίκτυο σωληνώσεων. Για τμήματα των σωληνώσεων τα οποία μπορούν να κλείσουν και από τα δύο μέρη και όπου υγρό προϊον μπορεί να παγιδευτεί, θα υπάρχει βαλβίδα εκτόνωσης για να εμποδίζει την υπερβολική ανάπτυξη της πίεσης. Οι κύριες βαλβίδες απομόνωσης σε ένα MEGC θα πρέπει να είναι εμφανώς επισημασμένες ώστε να δηλώνουν την κατεύθυνση κλεισίματος. Κάθε βαλβίδα διακοπής ή άλλα μέσα κλεισίματος θα πρέπει να είναι σχεδιασμένα και κατασκευασμένα ώστε να αντέξουν μια πίεση ίση ή μεγαλύτερη από 1.5 φορές την πίεση δοκιμής του MEGC. Όλες οι βαλβίδες διακοπής με βιδωτούς άξονες θα κλείνουν με δεξιόστροφη κίνηση της χειροκίνητης στρόφιγγας. Για άλλες βαλβίδες διακοπής η ρύθμιση (ανοιχτή και κλειστή) και φορά κλεισίματος θα επισημαίνονται σαφώς. Όλες οι βαλβίδες διακοπής θα είναι σχεδιασμένες να εμποδίζουν αιφνίδιο άνοιγμα. Ελατά μέταλλα θα χρησιμοποιούνται στην κατασκευή βαλβίδων και προσαρτημάτων.

6.7.5.3.4 Οι σωληνώσεις θα είναι σχεδιασμένες, κατασκευασμένες και εγκατεστημένες έτσι ώστε να αποφεύγεται ο κίνδυνος ζημιάς λόγω θερμικής διαστολής και συστολής, μηχανικών χτυπημάτων και κραδασμών. Οι ενώσεις σωλήνων θα είναι χαλκοκολλημένες ή θα έχουν μια εξίσου ισχυρή μεταλλική ένωση. Το σημείο τήξης των υλικών χαλκοκόλλησης δεν θα είναι χαμηλότερο από 525 °C. Η βαθμολογημένη πίεση του εξοπλισμού εξυπηρέτησης και του δικτύου σωληνώσεων θα πρέπει να είναι όχι μικρότερη από τα δύο τρίτα της πίεσης δοκιμής των στοιχείων.

6.7.5.4 Συσκευές εκτόνωσης πίεσης

6.7.5.4.1 Τα στοιχεία των MEGCs που χρησιμοποιούνται για τη μεταφορά του UN 1013 διοξείδιο του άνθρακα και UN 1070 υποξείδιο του αζώτου να είναι διηρημένα σε ομάδες όχι μεγαλύτερες των 3 000 λίτρων, εκάστη απομονωμένη με μια βαλβίδα. Κάθε ομάδα θα είναι προσαρμοσμένη. Σε λάθε συναρμολόγηση θα πρέπει να προσαρμόζεται συσκευή εκτόνωσης πίεσης. MEGCs για άλλα αέρια θα πρέπει να είναι προσαρμοσμένα με συσκευές εκτόνωσης πίεσης όπως καθορίζεται από την Αρμόδια Αρχή της χώρας χρήσης.

6.7.5.4.2 Όταν προσαρμόζονται συσκευές εκτόνωσης πίεσης, κάθε στοιχείο ή ομάδα στοιχείων του MEGC που μπορεί να απομονωθεί θα πρέπει τότε να προσαρμόζεται με μία ή περισσότερες συσκευές εκτόνωσης πίεσης. Οι συσκευές εκτόνωσης πίεσης θα είναι τέτοιου τύπου που να αντιστέκεται σε δυναμικά φορτία συμπεριλαμβανομένων κινήσεων υγρού και θα είναι σχεδιασμένες να εμποδίζουν την είσοδο ξένων ουσιών, τη διαρροή υγρού και την επικίνδυνη ανάπτυξη υπερβολικής πίεσης.

6.7.5.4.3 Τα MEGCs που προορίζονται για τη μεταφορά ορισμένων μη κατεψυγμένων υγροποιημένων αερίων, που ορίζονται στην οδηγία φορητής δεξαμενής T50 της 4.2.4.5.6 θα διαθέτουν μια συσκευή εκτόνωσης πίεσης εγκεκριμένη από την Αρμόδια Αρχή της χώρας χρήσης. Εκτός αν ένα MEGC σε υπηρεσία είναι εξοπλισμένο με μια συσκευή εκτόνωσης κατασκευασμένη από υλικά συμβατά με τη μεταφερόμενη ουσία, η συσκευή εκτόνωσης θα αποτελείται από έναν εύθραυστο δίσκο που προηγείται μιας συσκευής εκτόνωσης πίεσης με ελατήριο. Ο χώρος μεταξύ του εύθραυστου δίσκου και της συσκευής θα διαθέτει μετρητή πίεσης ή άλλη ένδειξη. Αυτή η διάταξη επιτρέπει την ανίχνευση ρήξης του δίσκου, μικρών οπών, ή διαρροής που θα μπορούσαν να προκαλέσουν δυσλειτουργία του συστήματος εκτόνωσης πίεσης. Οι εύθραυστοι δίσκοι θα διαρρηγνύονται σε ονομαστική πίεση 10% πάνω από την έναρξη της πίεσης εκτόνωσης της συσκευής εκτόνωσης.

6.7.5.4.4 Στην περίπτωση MEGCs πολλαπλών χρήσεων που χρησιμοποιούνται για τη μεταφορά υγροποιημένων αερίων χαμηλής πίεσης, οι συσκευές εκτόνωσης πίεσης θα ανοίγουν στην πίεση που υποδεικνύεται στην 6.7.3.7.1 για το αέριο με την υψηλότερη μέγιστη επιτρεπτή πίεση από τα αέρια που επιτρέπεται να μεταφέρονται στο MEGC.

6.7.5.5 Χωρητικότητα των συσκευών εκτόνωσης

6.7.5.5.1 Η συνδυασμένη χωρητικότητα παροχής των συσκευών εκτόνωσης πίεσης όταν προσαρμόζονται θα πρέπει να είναι επαρκώς τέτοια ώστε, σε κατάσταση πλήρους περικύκλωσης από φωτιά του MEGC, η πίεση (συμπεριλαμβανομένης της συνθήκης συσσώρευσης) μέσα στα στοιχεία να μην υπερβεί το 120% της καθορισμένης πίεσης εκτόνωσης της συσκευής. Ο τύπος που δίνεται στο CGA S-1.2.-2003 "Πρότυπα συσκευών εκτόνωσης πίεσης – Μέρος 2 – Φορτία και φορητές δεξαμενές για συμπιεσμένα αέρια" θα πρέπει να χρησιμοποιείται για τον υπολογισμό της ελάχιστης συνολικής χωρητικότητας ροής για το σύστημα των συσκευών εκτόνωσης πίεσης. Το CGA S-1.1-2003 " Πρότυπα συσκευών εκτόνωσης πίεσης – Μέρος 1 – Φιάλες για συμπιεσμένα υγροποιημένα αέρια" μπορεί να χρησιμοποιηθεί για των καθορισμό της πίεσης ανακούφισης των επιμέρους στοιχείων. Οι συσκευές εκτόνωσης με ελατήριο μπορούν να χρησιμοποιούνται για να επιτευχθεί η πλήρης χωρητικότητα εκτόνωσης που προδιαγράφεται. Στην περίπτωση MEGCs πολλαπλών χρήσεων, η συνδυασμένη χωρητικότητα παροχής των συσκευών εκτόνωσης πίεσης θα λαμβάνεται για το αέριο που απαιτεί την υψηλότερη χωρητικότητα παροχής από τα αέρια που επιτρέπεται να μεταφέρονται στα MEGCs.

6.7.5.5.2 Για τον καθορισμό της ολικής απαιτούμενης χωρητικότητας των συσκευών εκτόνωσης που εγκαθίσταται στα στοιχεία για τη μεταφορά υγροποιημένων αερίων, οι θερμοδυναμικές ιδιότητες του

αερίοιυ θα πρέπει να λαμβάνονται υπόψη (βλέπε για παράδειγμα CGA S-1.2.-2003 "Πρότυπα συσκευών εκτόνωσης πίεσης – Μέρος 2 – Φορτία και φορητές δεξαμενές για συμπιεσμένα αέρια" για υγροποιημένα αέρια χαμηλής πίεσης και S-1.1-2003 " Πρότυπα συσκευών εκτόνωσης πίεσης – Μέρος 1 – Φιάλες για συμπιεσμένα υγροποιημένα αέρια" για υγροποιημένα αέρια υψηλής πίεσης).

6.7.5.6 Επισήμανση των συσκευών εκτόνωσης πίεσης

6.7.5.6.1 Κάθε συσκευή εκτόνωσης πίεσης θα φέρει ευανάγνωστη και μόνιμη επισήμανση με τα παρακάτω στοιχεία:

(a) Το όνομα του κατασκευαστή και ο σχετικός αριθμός καταλόγου της συσκευής,

(b) Την πίεση και/ή θερμοκρασία στην οποία είναι ρυθμισμένη να εκτονώνει,

(c) Την ημερομηνία του τελευταίου ελέγχου.

6.7.5.6.2 Η ικανότητα ρυθμού ροής που υποδεικνύεται σε σήμανση πάνω στις συσκευές εκτόνωσης πίεσης με ελατήριο για χαμηλής πίεσης υγροποιημένα αέρια θα καθορίζεται σύμφωνα με το πρότυπο ISO 4126-1:1991.

6.7.5.7 Συνδέσεις με συσκευές εκτόνωσης πίεσης

6.7.5.7.1 Οι συνδέσεις με τις συσκευές εκτόνωσης πίεσης θα είναι επαρκούς μεγέθους ώστε να επιτρέπει στην ουσία υπό εκτόνωση να περνάει ανεμπόδιστη στη συσκευή ασφαλείας. Καμιά βαλβίδα διακοπής δεν θα είναι εγκατεστημένη μεταξύ του στοιχείου και των συσκευών εκτόνωσης πίεσης εκτός από όπου παρέχονται εφεδρικές συσκευές για συντήρηση ή άλλους λόγους και οι βαλβίδες διακοπής που εξυπηρετούν τις συσκευές που χρησιμοποιούνται πραγματικά είναι κλειδωμένες στην ανοιχτή θέση ή οι βαλβίδες διακοπής είναι αλληλοσυνδεδεμένες έτσι ώστε τουλάχιστον μία από τις εφεδρικές τουλάχιστον είναι πάντα σε χρήση και ικανοποιεί τις απαιτήσεις της 6.7.5.5. Δεν θα υπάρχει εμπόδιο σε άνοιγμα που οδηγεί σε εξαέρωση ή συσκευή εκτόνωσης πίεσης που μπορεί να περιορίζει ή να κόβει τη ροή από το περίβλημα προς τη συσκευή αυτή. Εξαεριστικά ή σωλήνες από τις διεξόδους της συσκευής εκτόνωσης πίεσης, όταν χρησιμοποιούνται, θα αποδίδουν τον ατμό ή υγρό υπό εκτόνωση στην ατμόσφαιρα σε συνθήκες ελάχιστης αντίθλιψης στις συσκευές εκτόνωσης.

6.7.5.8 Τοποθέτηση των συσκευών εκτόνωσης πίεσης

6.7.5.8.1 Κάθε συσκευή εκτόνωσης πίεσης θα πρέπει, κάτω από συνθήκες μέγιστης πλήρωσης, να επικοινωνεί με το χώρο ατμών των στοιχείων για τη μεταφορά των υγροποιημένων αερίων. Οι συσκευές, όταν προσαρμόζονται, θα είναι έτσι τοποθετημένες ώστε να εξασφαλίζουν την ανεμπόδιστη εκτόνωση του διαφεύγοντος ατμού προ τα πάνω και να εμποδίζουν κάθε πρόσκρουση του του διαφεύγοντος αερίου ή υγρού στο MEGC, τα στοιχείο του ή το προσωπικό. Για εύφλεκτα, πυροφορικά και οξειδωτικά αέρια, ο διαφεύγων ατμός θα κατευθύνεται μακριά από το στοιχείο με τέτοιο τρόπο ώστε να μην προσκρούει στα άλλα στοιχεία. Προστατευτικές συσκευές ανθεκτικές σε θερμότητα που απομακρύνουν τη ροή του ατμού είναι επιτρεπτές εφόσον η απαιτούμενη χωρητικότητα της συσκευής εκτόνωσης δεν μειώνεται.

6.7.5.8.2 Θα λαμβάνονται μέτρα για την αποφυγή πρόσβασης στις συσκευές εκτόνωσης πίεσης από μη εξουσιοδοτημένα άτομα και για την προστασία των συσκευών από ζημιά λόγω ανατροπής του MEGC.

6.7.5.9 Συσκευές μετρήσεων

6.7.5.9.1 Εκτός αν ένα MEGC πρόκειται να πληρώνεται κατά βάρος θα είναι εξοπλισμένη με μια ή περισσότερες συσκευές μετρήσεων. Γυάλινες συσκευές μέτρησης στάθμης και μετρητές από άλλο εύθραυστο υλικό, που είναι σε συνεχή επικοινωνία με τα περιεχόμενα της δεξαμενής δεν θα χρησιμοποιούνται.

6.7.5.10 Υποστηρίγματα φορητών δεξαμενών, πλαίσια, προσαρτήματα ανύψωσης και καθήλωσης

6.7.5.10.1 Τα MEGCs θα είναι σχεδιασμένα και κατασκευασμένα με υποστηρικτική κατασκευή που παρέχει μια ασφαλή βάση κατά τη μεταφορά. Οι δυνάμεις που περιγράφονται στην 6.7.5.2.8 και ο συντελεστής ασφαλείας που αναφέρεται στην 6.7.5.2.10 θα λαμβάνονται υπόψη σε αυτό το μέρος του σχεδιασμού. Δοκοί, πλαίσια, βάσεις ή άλλες παρόμοιες κατασκευές είναι αποδεκτές.

6.7.5.10.2 Οι συνδυασμένες καταπονήσεις που προκαλούνται από τα σημεία στήριξης των στοιχείων (π.χ. βάσεις, πλαίσια, κλπ.) και τα προσαρτήματα ανύψωσης και καθήλωσης του MEGC δεν θα προκαλούν υπερβολική καταπόνηση σε κανένα τμήμα του περιβλήματος. Μόνιμα προσαρτήματα ανύψωσης και καθήλωσης θα είναι ενσωματωμένα σε όλα τα MEGCs. Σε καμμία περίπτωση δε θα πρέπει να είναι συγκολλημένα πάνω στα στοιχεία στηρίγματα ή προσαρτήματα .

6.7.5.10.3 Για το σχεδιασμό των υποστηριγμάτων και πλαισίων θα λαμβάνονται υπόψη οι επιπτώσεις περιβαλλοντικής διάβρωσης.

6.7.5.10.4 Όταν τα MEGCs δεν είναι προστατευμένα κατά τη μεταφορά, σύμφωνα με την 4.2.4.3, τα στοιχεία και ο εξοπλισμός εξυπηρέτησης θα είναι προστατευμένα έναντι ζημιάς που προκαλείται από πλευρική ή κατά μήκος κρούση ή ανατροπή. Τα εξωτερικά εξαρτήματα θα είναι προστατευμένα ώστε να αποκλείεται η διαφυγή των περιεχομένων των στοιχείων σε κρούση ή ανατροπή του MEGC πάνω στα εξαρτήματά του. Ιδιαίτερη προσοχή θα πρέπει να δίνεται στην προστασία του δικτύου σωληνώσεων. Παραδείγματα προστασίας περιλαμβάνουν:

(a) προστασία έναντι πλευρικής πρόσκρουσης που μπορεί να αποτελείται από επιμήκεις ράβδους (μπάρες),

(b) προστασία έναντι ανατροπής που μπορεί να αποτελείται από ενισχυτικούς δακτυλίους ή ράβδους (μπάρες) στερεωμένες διαγώνια στο πλαίσιο,

(c) προστασία έναντι πρόσκρουσης από όπισθεν που μπορεί να αποτελείται από προφυλακτήρα ή πλαίσιο,

(d) προστασία των στοιχείων και του εξοπλισμού εξυπηρέτησης έναντι ζημιάς λόγω κρούσης ή ανατροπής με χρήσης ενός πλαισίου ISO σύμφωνα με το πρότυπο ISO 1496-3:1995.

6.7.5.11 Έγκριση σχεδιασμού

6.7.5.11.1 Η Αρμόδια Αρχή ή ο εξουσιοδοτημένος φορέας της θα εκδίδουν ένα πιστοποιητικό έγκρισης σχεδιασμού για κάθε νέο σχέδιο MEGC. Αυτό το πιστοποιητικό θα επιβεβαιώνει πως το MEGC επιθεωρήθηκε από την Αρχή αυτή, είναι κατάλληλο για τον προοριζόμενο σκοπό του και ικανοποιεί τις απαιτήσεις αυτού του Κεφαλαίου, τις εφαρμόσιμες διατάξεις για αέρια του Κεφαλαίου 4.1 και της

οδηγίας συσκευασίας P200. Όταν μια σειρά MEGCs κατασκευάζονται χωρίς αλλαγές στο σχεδιασμό, το πιστοποιητικό θα ισχύει για όλη τη σειρά. Το πιστοποιητικό θα αναφέρει την αναφορά ελέγχου του προτύπου, τα υλικά κατασκευής του δικτύου σωληνώσεων, τα πρότυπα με τα οποία έχουν κατασκευαστεί τα στοιχεία και έναν αριθμό έγκρισης. Ο αριθμός έγκρισης θα αποτελείται από το διακριτικό σήμα του κράτους στην επικράτεια του οποίου δόθηκε η έγκριση, δηλ. το διακριτικό σήμα για χρήση στη διεθνή κυκλοφορία όπως ορίζει η Σύμβαση περί οδικής κυκλοφορίας, Βιέννη 1968, και ένας αριθμός ταξινόμησης. Κάθε εναλλακτικός διακανονισμός σύμφωνα με την 6.7.1.2 θα υποδεικνύεται στο πιστοποιητικό. Μια έγκριση σχεδιασμού μπορεί να χρησιμεύσει για την έγκριση μικρότερων MEGCs από υλικά ίδιου είδους και πάχους, με ίδιες τεχνικές κατασκευής και πανομοιότυπα υποστηρίγματα, ισοδύναμα κλείστρα και άλλα παρελκόμενα.

6.7.5.11.2 Η αναφορά ελέγχου του προτύπου για την έγκριση σχεδιασμού θα περιλαμβάνει τουλάχιστον τα παρακάτω:

(a) Τα αποτελέσματα της σχετικής δοκιμής πλαισίου που περιγράφεται στο πρότυπο ISO 1496-3:1995,

(b) Τα αποτελέσματα της αρχικής επιθεώρησης και δοκιμής σύμφωνα με την 6.7.5.12.3,

(c) Τα αποτελέσματα της δοκιμής κρούσης της 6.7.5.12.1, και

(b) ΄Εγγραφα πιστοποίησης που θα επικυρώνουν ότι οι κύλινδροι και οι σωλήνες συμμορφώνονται με τα εφαρμοζόμενα πρότυπα.

6.7.5.12 Επιθεώρηση και δοκιμές

6.7.5.12.1 MEGCs που ικανοποιούν τον ορισμό του εμπορευματοκιβωτίου της Διεθνούς Σύμβασης για Ασφαλή Εμπορευματοκιβώτια (CSC), 1972, ως διορθώθηκε, δε θα πρέπει να χρησιμοποιούνται εκτός εάν είναι επιτυχώς αξιολογημένες υποβάλοντας αντιπροσωπευτικό πρωτότυπο κάθε σχεδιασμού σε Δοκιμή Δυναμικής, Διαμήκους Κρούσης που περιγράφεται στο Εγχειρίδιο Ελέγχων και Κριτηρίων, Μέρος 4, Τμήμα 41.

6.7.5.12.2 Τα στοιχεία και τα είδη του εξοπλισμού κάθε MEGC θα επιθεωρούνται και θα ελέγχονται πριν να τεθούν σε υπηρεσία για πρώτη φορά (αρχική επιθεώρηση και δοκιμή). Εφεξής, τα MEGCs θα ελέγχονται σε διαστήματα όχι μεγαλύτερα από πέντε χρόνια (5-ετής περιοδική επιθεώρηση και δοκιμή). Μια επιθεώρηση και δοκιμή κατ'εξαίρεση θα διενεργείται ανεξάρτητα από την τελευταία περιοδική επιθεώρηση και δοκιμή όταν αυτό είναι απαραίτητο σύμφωνα με την 6.7.5.12.5.

6.7.5.12.3 Η αρχική επιθεώρηση και δοκιμή ενός MEGC θα περιλαμβάνει έλεγχο των χαρακτηριστικών σχεδιασμού, μια εσωτερική και εξωτερική εξέταση του MEGC και των εξαρτημάτων της με κατάλληλη προσοχή στα μεταφερόμενα αέρια, και μια δοκιμή πίεσης αναφορικά με τις δοκιμές πίεσης σύμφωνα με την Οδηγία συσκευασίας P200 της 4.1.4.1. Η πίεση δοκιμής μπορεί να διεξαχθεί ως υδραυλική δοκιμή ή με χρήση άλλου υγρού ή αερίου σύμφωνα με την Αρμόδια Αρχή ή τον εξουσιοδοτημένο φορέα της. Πριν να τεθεί σε υπηρεσία το MEGC, μια δοκιμή στεγανότητας και ένας έλεγχος ικανοποιητικής λειτουργίας όλου του εξοπλισμού εξυπηρέτησης θα διενεργούνται επίσης. Όταν τα στοιχεία και τα εξαρτήματά τους έχουν δοκιμαστεί υπό πίεση χωριστά, θα υπόκεινται μαζί σε δοκιμή στεγανότητας μετά τη συναρμολόγηση.

6.7.5.12.4 Η 5-ετής περιοδική επιθεώρηση και δοκιμή θα περιλαμβάνει μια εσωτερική και εξωτερική εξέταση της κατασκευής, των στοιχείων και του εξοπλισμού εξυπηρέτησης, σύμφωνα με την 6.7.5.12.6. Τα στοιχεία και οι σωληνώσεις θα ελέγχονται με περιοδικότητα που καθορίζεται στην Οδηγία συσκευασίας P200 και σύμφωνα με τις διατάξεις που περιγράφονται στην 6.2.1.5. Όταν τα στοιχεία και ο εξοπλισμός έχουν δοκιμαστεί υπό πίεση χωριστά, θα υπόκεινται μαζί σε δοκιμή στεγανότητας μετά τη συναρμολόγηση.

6.7.5.12.5 Ο έκτακτος έλεγχος είναι απαραίτητη όταν το MEGC παρουσιάζει ενδείξεις περιοχών που έχουν υποστεί βλάβες ή διάβρωση, ή διαρροή, ή άλλες συνθήκες που υποδεικνύουν μια ανεπάρκεια που θα μπορούσε να επηρεάσει την ακεραιότητα του MEGC. Η έκταση της επιθεώρησης και δοκιμής κατ'εξαίρεση θα εξαρτάται από το μέγεθος της βλάβης ή τη φθορά του MEGC. Θα περιλαμβάνει τουλάχιστον τις εξετάσεις που απαιτούνται στην 6.7.5.12.6.

6.7.5.12.6 Οι εσωτερικές και εξωτερικές εξετάσεις θα διασφαλίζουν ότι:

(a) Τα στοιχεία επιθεωρούνται εξωτερικά για σκασίματα, διάβρωση, ή γδαρσίματα, χτυπήματα, παραμορφώσεις, ελαττώματα στις συγκολλήσεις ή οποιεσδήποτε άλλες συνθήκες, συμπεριλαμβανομένης της διαρροής, που μπορούν να καταστήσουν το MEGC μη ασφαλές προς μεταφορά,

(b) Οι σωληνώσεις, βαλβίδες, και φλάντζες επιθεωρούνται για διαβρωμένες περιοχές, ελαττώματα και άλλες συνθήκες, συμπεριλαμβανομένης της διαρροής, που μπορούν να καταστήσουν το MEGC μη ασφαλές για πλήρωση, εκκένωση ή μεταφορά,

(c) μπουλόνια ή περικόχλια που λείπουν ή είναι χαλαρωμένα σε οποιαδήποτε ένωση φλάντζας ή κενή φλάντζα, αντικαθίστανται ή σφίγγονται,

(d) όλες οι συσκευές άμεσου ανάγκης και βαλβίδες δεν έχουν διάβρωση, παραμόρφωση και καμιά βλάβη ή ελάττωμα που θα μπορούσε να εμποδίσει την κανονική λειτουργία τους. Οι συσκευές κλεισίματος εξ αποστάσεως και οι βαλβίδες αυτόματου κλεισίματος θα τίθενται σε λειτουργία για να αποδείξουν την κανονική λειτουργία τους,

(f) οι απαιτούμενες επισημάνσεις πάνω στο MEGC είναι ευανάγνωστες και σύμφωνα με τις αρμόζουσες απαιτήσεις, και

(g) το πλαίσιο, υποστηρίγματα και διατάξεις για την ανύψωση του MEGC είναι σε ικανοποιητική κατάσταση.

6.7.5.12.7 Οι επιθεωρήσεις και δοκιμές στις 6.7.5.12.1, 6.7.5.12.3, 6.7.5.12.4 και 6.7.5.12.5 θα διενεργούνται ή θα εποπτεύονται από έναν ειδικό εγκεκριμένο από την Αρμόδια Αρχή ή τον εξουσιοδοτημένο φορέα της. Όταν η πίεση δοκιμής είναι μέρος της επιθεώρησης και δοκιμής, η πίεση δοκιμής θα είναι η ενδεδειγμένη στην πινακίδα του MEGC. Υπό πίεση, το MEGC θα επιθεωρείται για τυχόν διαρροές στο περίβλημα, σωληνώσεις ή στον εξοπλισμό.

6.7.5.12.8 Όταν ανακαλύπτεται ένδειξη οποιασδήποτε μη ασφαλούς κατάστασης, το MEGC δεν θα επανατεθεί σε υπηρεσία έως να διορθωθεί, να επαναληφθεί η δοκιμή και να περάσει τη δοκιμή.

6.7.5.13 Επισήμανση

6.7.5.13.1 Κάθε MEGC θα είναι εξοπλισμένο με μεταλλική πινακίδα ανθεκτική στη διάβρωση, μόνιμα στερεωμένη στο MEGC σε εμφανές μέρος εύκολα προσπελάσιμο για επιθεώρηση. Τα στοιχεία θα επισημαίνονται σύμφωνα με το Κεφ. 6.2. Κατ'ελάχιστο οι παρακάτω πληροφορίες θα υποδεικνύονται σε επισήμανση πάνω στην πινακίδα με σφράγιση ή άλλη παρόμοια μέθοδο:

Χώρα κατασκευής

U	Έγκριση	Έγκριση	για εναλλακτική διευθέτηση (βλέπε 6.7.1.2)
N	Χώρα	Αριθμός	"ΑΑ"

Επωνυμία ή σήμα του κατασκευαστή

Αύξων αριθμός του κατασκευαστή

Εξουσιοδοτημένος φορέας για έγκριση σχεδιασμού

Έτος κατασκευής

Πίεση δοκιμής _____bar μετρητή

Εύρος θερμοκρασίας σχεδιασμού _____ °C με_____°C

Αριθμός στοιχείων

Συνολική χωρητικότητα νερού _____λίτρα

Αρχική ημερομηνία δοκιμής πίεσης και ταυτότητα επόπτη

Ημερομηνία και τύπος της πιο πρόσφατης περιοδικής δοκιμής (δοκιμών)

Μήνας _____ Έτος _____

Σφραγίδα ειδικού που διενήργησε ή επόπτευσε την πιο πρόσφατη δοκιμή

ΣΗΜΕΙΩΣΗ: Μη μεταλλική πινακίδα μπορεί να στερεωθεί στα στοιχεία.

6.7.5.13.2 Τα παρακάτω στοιχεία θα υποδεικνύονται σε μια μεταλλική πινακίδα καλά στερεωμένη πάνω στο MEGC:

Όνομα χειριστή
Μέγιστο επιτρεπτό βάρος φορτίου που επιτρέπεται _____kg
Πίεση λειτουργίας στους 15°C _____bar μετρητή
Μέγιστο επιτρεπτό μικτό βάρος (MPGM)_____kg
Απόβαρο _____kg

Κεφάλαιο 6.8

Απαιτήσεις για την κατασκευή, εξοπλισμό, έγκριση τύπου, επιθεωρήσεις και δοκιμές, και επισήμανση βυτιοφόρων φορταμαξών, αποσυναρμολογούμενων δεξαμενών, και δεξαμενών - εμπορευματοκιβωτίων και δεξαμενών σε κινητά αμαξώματα (swap bodies), με περιβλήματα από μεταλλικά υλικά, και φορταμαξών συστοιχίας δεξαμενών και πολλαπλών στοιχείων εμπορευματοκιβωτίων αερίων (MEGCs)

ΣΗΜΕΙΩΣΗ: Για φορητές δεξαμενές και UN πολλαπλών στοιχείων εμπορευματοκιβώτια αερίων (MEGCs) βλέπε Κεφάλαιο 6.7, για δεξαμενές από πλαστικό ενισχυμένο με ίνες βλέπε Κεφάλαιο 6.9, για δεξαμενές αποβλήτων που λειτουργούν υπό κενό βλέπε Κεφάλαιο 6.10.

6.8.1 Πεδίο εφαρμογής

6.8.1.1 Οι απαιτήσεις σε όλο το πλάτος της σελίδας αφορούν τόσο βυτιοφόρες φορτάμαξες, όσο και αποσυναρμολογούμενες δεξαμενές και φορτάμαξες συστοιχίας δεξαμενών, και δεξαμενές-εμπορευματοκιβώτια, δεξαμενές σε κινητά αμαξώματα (swap bodies), και MEGCs. Αυτές που περιέχονται σε μια μόνο στήλη ισχύουν μόνο για:

- βυτιοφόρες φορτάμαξες, αποσυναρμολογούμενες δεξαμενές και φορτάμαξες συστοιχίας δεξαμενών (αριστερή στήλη)

- δεξαμενές-εμπορευματοκιβώτια, δεξαμενές σε κινητά αμαξώματα (swap bodies), και MEGCs (δεξιά στήλη).

6.8.1.2 Αυτές οι απαιτήσεις θα ισχύουν για

βυτιοφόρες φορτάμαξες, αποσυναρμολογούμενες δεξαμενές και βαγόνια μεταφοράς συστοιχίας δοχείων	δεξαμενές- εμπορευματοκιβώτια, δεξαμενές σε κινητά αμαξώματα (swap bodies), και MEGCs

που χρησιμοποιούνται για τη μεταφορά αερίων, υγρών, κονιωδών ή κοκκωδών ουσιών.

6.8.1.3 Στην 6.8.2 υποδεικνύονται οι απαιτήσεις που ισχύουν για βυτιοφόρες φορτάμαξες, αποσυναρμολογούμενες δεξαμενές, δεξαμενές-εμπορευματοκιβώτια, δεξαμενές σε κινητά αμαξώματα (swap bodies) που προορίζονται για τη μεταφορά ουσιών όλων των Κλάσεων και φορτάμαξες συστοιχίας δεξαμενών και MEGCs για αέρια της Κλάσης 2. Στις 6.8.3 έως 6.8.5 περιέχονται ειδικές απαιτήσεις που συμπληρώνουν ή τροποποιούν τις απαιτήσεις της 6.8.2.

6.8.1.4 Για διατάξεις που αφορούν χρήση αυτών των δεξαμενών, βλέπε Κεφάλαιο 4.3.

6.8.2 Απαιτήσεις ισχύουσες για όλες τις Κλάσεις

6.8.2.1 Κατασκευή

Βασικές αρχές

6.8.2.1.1 Τα περιβλήματα, τα προσαρτήματα αυτών και ο λειτουργικός και κατασκευαστικός εξοπλισμός τους θα σχεδιάζονται ώστε να αντέχουν χωρίς απώλεια περιεχομένου (εκτός από ποσότητες του αερίου που διαφεύγουν από τυχόν ειδικούς εξαεριστήρες):

- τις στατικές και δυναμικές εντάσεις σε κανονικές συνθήκες μεταφοράς όπως ορίζονται στις 6.8.2.1.2 και 6.8.2.1.13,
- τις προβλεπόμενες ελάχιστες εντάσεις όπως ορίζονται στην 6.8.2.1.15.

6.8.2.1.2 βυτιοφόρες φορτάμαξες θα κατασκευάζονται έτσι ώστε να είναι ικανά να απορροφούν, υπό το μέγιστο επιτρεπτό φορτίο, τις τάσεις που παρουσιάζονται κατά τη σιδηροδρομική μεταφορά. Όσον αφορά στις τάσεις αυτές, θα πρέπει να γίνεται αναφορά στις δοκιμές που υπαγορεύονται από την Αρμόδια Αρχή.

Οι δεξαμενές-εμπορευματοκιβώτια και τα μέσα πρόσδεσης αυτών θα είναι ικανά να απορροφούν, υπό το μέγιστο επιτρεπτό φορτίο, τις δυνάμεις τις ισοδύναμες με:

- προς την κατεύθυνση πορείας: το διπλάσιο του συνολικού βάρους,
- οριζόντια σε ορθή γωνία με την κατεύθυνση πορείας: το συνολικό βάρος, (όπου η κατεύθυνση πορείας δεν είναι ξεκάθαρη, το διπλάσιο του συνολικού βάρους προς την κάθε κατεύθυνση),
- κατακόρυφα προς τα άνω: το συνολικό βάρος,
- κατακόρυφα προς τα κάτω: το διπλάσιο του συνολικού βάρους.

6.8.2.1.3 Τα τοιχώματα των περιβλημάτων θα έχουν τουλάχιστον το πάχος που ορίζεται στις

6.8.2.1.17 έως 6.8.2.1.21 | 6.8.2.1.17 έως 6.8.2.1.20.

6.8.2.1.4 Τα περιβλήματα θα σχεδιάζονται και θα κατασκευάζονται σύμφωνα με τις απαιτήσεις των προτύπων που καταχωρούνται στην 6.8.2.6 ή του τεχνικού κώδικα αναγνωρισμένου από την αρμόδια αρχή σύμφωνα με την 6.8.2.7, στην οποία επιλέγεται το υλικό και ορίζεται το πάχος του περιβλήματος λαμβάνοντας υπόψη τις μέγιστες και ελάχιστες θερμοκρασίες πλήρωσης και εργασίας, αλλά οι ακόλουθες ελάχιστες απαιτήσεις των 6.8.2.1.6 έως 6.8.2.1.26 θα πρέπει να ικανοποιούνται.

6.8.2.1.5 Οι δεξαμενές που προβλέπεται να περιέχουν ορισμένες επικίνδυνες ουσίες θα τυγχάνουν πρόσθετης προστασίας. Αυτή είναι δυνατό να έχει τη μορφή πρόσθετου πάχους του περιβλήματος (αυξημένη πίεση υπολογισμού) που υποδεικνύεται λόγω των κινδύνων που ενέχουν οι εν λόγω ουσίες ή τη μορφή μιας προστατευτικής συσκευής (βλέπε τις ειδικές διατάξεις της 6.8.4).

6.8.2.1.6 Οι συγκολλήσεις θα γίνονται επιδέξια και θα προσφέρουν την πληρέστερη δυνατή ασφάλεια. Η εκτέλεση και ο έλεγχος των σημείων συγκόλλησης θα συμμορφώνονται με τις απαιτήσεις της 6.8.2.1.23.

6.8.2.1.7 Θα λαμβάνονται μέτρα για την προστασία των περιβλημάτων από τον κίνδυνο παραμόρφωσης σαν αποτέλεσμα αρνητικής εσωτερικής πίεσης.

Περιβλήματα, άλλα από περιβλήματα σύμφωνα με την 6.8.2.2.6, σχεδιασμένα να είναι εξοπλισμένα με βαλβίδες κενού θα πρέπει να είναι ικανά να αντέξουν, χωρίς μόνιμη παραμόρφωση, μια εξωτερική πίεση όχι λιγότερη από 21 kPa (0.21 bar) πάνω από την εσωτερική πίεση. Περιβλήματα που χρησιμοποιούνται για τη μεταφορά στερεών ουσιών (σε σκόνη ή κόκκους) των ομάδων συσκευασίας II ή III, που δεν υγροποιούνται κατά τη μεταφορά, μπορούν να σχεδιαστούν για χαμηλότερη εξωτερική πίεση, αλλά όχι κατώτερη των 5 kPa (0,05 bar). Οι βαλβίδες κενού θα πρέπει να έχουν ρυθμιστεί για να ανακουφίζουν σε προδιαγραφή κενού όχι μεγαλύτερη από τη σχεδιασμένη πίεση κενού της δεξαμενής. Περιβλήματα, τα οποία δεν έχουν σχεδιαστεί να είναι εξοπλισμένα με βαλβίδες κενού θα πρέπει να είναι ικανά να αντέξουν, χωρίς μόνιμη παραμόρφωση, μια εξωτερική πίεση όχι λιγότερη από 40 kPa (0.4 bar) πάνω από την εσωτερική πίεση.

Υλικά για περιβλήματα

6.8.2.1.8 Τα περιβλήματα θα κατασκευάζονται από κατάλληλα μεταλλικά υλικά τα οποία, εκτός εάν προβλέπονται διαφορετικά εύρη θερμοκρασίας στις διάφορες Κλάσεις, θα είναι ανθεκτικά σε ψαθυρή θραύση και στη ρηγμάτωση διάβρωσης λόγω καταπόνησης μεταξύ των -20 °C και +50 °C.

6.8.2.1.9 Τα υλικά περιβλημάτων ή των προστατευτικών επιστρώσεών τους τα οποία έρχονται σε επαφή με τα περιεχόμενα δεν θα περιέχουν ουσίες που είναι δυνατόν να αντιδράσουν επικίνδυνα με τα περιεχόμενα (βλέπε "Επικίνδυνη αντίδραση" στην 1.2.1), να σχηματίσουν επικίνδυνες ενώσεις, ή να εξασθενήσουν σημαντικά το υλικό.

Εάν η επαφή μεταξύ της μεταφερόμενης ουσίας και του υλικού που χρησιμοποιείται για την κατασκευή του περιβλήματος συνεπάγεται προοδευτική μείωση του πάχους των τοιχωμάτων, το πάχος αυτό θα αυξάνεται κατά την κατασκευή σε κατάλληλο βαθμό. Αυτό το πρόσθετο πάχος για την αναπλήρωση της διάβρωσης δεν θα λαμβάνεται υπόψη στον υπολογισμό του πάχους των τοιχωμάτων του περιβλήματος.

6.8.2.1.10 Για συγκολλημένα περιβλήματα θα χρησιμοποιούνται μόνο υλικά άψογης συγκολλησιμότητας των οποίων η επαρκής κρουστική αντοχή σε θερμοκρασία περιβάλλοντος –20 ºC μπορεί να είναι εγγυημένη, ιδίως στις ραφές συγκόλλησης και τις γειτονικές τους ζώνες.

Αν χρησιμοποιείται λεπτόκοκκος χάλυβας, η εγγυημένη τιμή της αντοχής ελαστικότητας Re δεν θα υπερβαίνει τα 460 N/mm^2 και η εγγυημένη τιμή του άνω ορίου της δύναμης εφελκυσμού Rm δεν θα υπερβαίνει τα 725 N/mm^2, σύμφωνα με τις προδιαγραφές του υλικού.

6.8.2.1.11 Λόγος του Re/Rm που υπερβαίνει το 0.85 δεν επιτρέπεται για χάλυβες που χρησιμοποιούνται στην κατασκευή συγκολλημένων δεξαμενών.

Re = φαινόμενη αντοχή ελαστικότητας για χάλυβες με σαφώς ορισμένο όριο διαρροής ή

Εγγυημένη αντοχή 0.2% για χάλυβες χωρίς σαφώς ορισμένο όριο διαρροής (1% για ωστενιτικούς χάλυβες)

Rm = αντοχή σε εφελκυσμό.

Οι τιμές που προδιαγράφονται στο πιστοποιητικό επιθεώρησης για το υλικό θα λαμβάνονται ως βάση για τον καθορισμό του λόγου αυτού ανά περίπτωση.

6.8.2.1.12 Για το χάλυβα, η επιμήκυνση κατά τη θραύση, σε ποσοστό επί τοις εκατό, δεν θα είναι μικρότερη από

$$\frac{10\,000}{\text{Καθορισμένη εφελκυστική αντοχή σε N/mm}^2}$$

αλλά σε κάθε περίπτωση για λεπτόκοκκους χάλυβες δεν θα είναι μικρότερη από 16% και για άλλους χάλυβες δεν θα είναι μικρότερη από 20%.
Για κράματα αλουμινίου η επιμήκυνση κατά τη θραύση δεν θα είναι μικρότερη από 12%[62].

Υπολογισμός του πάχους του περιβλήματος

6.8.2.1.13 Η πίεση στην οποία βασίζεται το πάχος του περιβλήματος δεν θα είναι μικρότερη από την πίεση υπολογισμού, αλλά οι εντάσεις που αναφέρονται στην 6.8.2.1.1 θα λαμβάνονται επίσης υπόψη και αν χρειάζεται, και οι ακόλουθες εντάσεις:

Στην περίπτωση βαγονιών όπου η δεξαμενή αποτελεί αυτοστηριζόμενο μέλος σε εντατική καταπόνηση, το περίβλημα θα σχεδιάζεται ώστε να αντέχει τις εντάσεις που επιβάλλονται από αυτό το λόγο επί πλέον των εντάσεων που προέρχονται από άλλες πηγές.	Υπό αυτές τις εντάσεις οι συντελεστές ασφαλείας που πρέπει να τηρούνται είναι οι ακόλουθοι: - για μέταλλα με σαφώς ορισμένο όριο διαρροής: συντελεστή ασφαλείας 1.5 σε σχέση με τη φαινόμενη αντοχή ελαστικότητας (διαρροής) ή - για μέταλλα χωρίς σαφώς ορισμένο όριο διαρροής: συντελεστή ασφαλείας 1.5 σε σχέση με την εγγυημένη 0.2% αντοχή (1% μέγιστη επιμήκυνση για ωστενιτικούς χάλυβες).

6.8.2.1.14 Η πίεση υπολογισμού είναι στο δεύτερο μέρος του κωδικού δεξαμενής (βλέπε 4.3.4.1) σύμφωνα με τη Στήλη (12) του Πίνακα Α του Κεφαλαίου 3.2.

---

62 Στην περίπτωση μετάλλου σε φύλλο ο άξονας του εφελκυστικού δοκιμίου θα είναι σε ορθή γωνία προς την κατεύθυνση κυλίσεως. Η μόνιμη επιμήκυνση κατά τη θραύση θα μετράται σε δοκίμια κυκλικής διατομής στα οποία το μήκος μέτρησης l ισούται προς πέντε φορές τη διάμετρο d (l = 5d), εάν χρησιμοποιούνται δοκίμια ορθογωνικής διατομής, το μήκος μέτρησης θα υπολογίζεται από τον τύπο

$$l = 5{,}65\sqrt{F_o},$$

όπου F_o συμβολίζει την αρχική επιφάνεια διατομής του δοκιμίου.

Όταν εμφανίζεται το γράμμα "G", ισχύουν οι ακόλουθες απαιτήσεις:

(a) Περιβλήματα εκκένωσης διά της βαρύτητας προοριζόμενα για τη μεταφορά ουσιών με τάση ατμών που δεν υπερβαίνει τα 110 kPa (1.1 bar) (απόλυτη πίεση) στους 50 ºC θα σχεδιάζονται για πίεση υπολογισμού διπλάσια της στατικής πίεσης της προς μεταφορά ουσίας αλλά όχι μικρότερη από το διπλάσιο της στατικής πίεσης του νερού.

(b) Περιβλήματα πλήρωσης με πίεση ή εκκένωσης με πίεση προοριζόμενα για τη μεταφορά ουσιών με τάση ατμών που δεν υπερβαίνει τα 110 kPa (1.1 bar) (απόλυτη πίεση) στους 50 ºC θα σχεδιάζονται για πίεση υπολογισμού ίση προς 1.3 φορές την πίεση πλήρωσης ή εκκένωσης.

Όταν η αριθμητική τιμή της ελάχιστης πίεσης υπολογισμού δίνεται (πίεση μετρητή) το περίβλημα θα σχεδιάζεται για αυτήν την πίεση που δεν θα είναι μικρότερη από 1.3 φορές την πίεση πλήρωσης ή εκκένωσης. Οι ακόλουθες ελάχιστες απαιτήσεις ισχύουν σε αυτές τις περιπτώσεις:

(c) Περιβλήματα προοριζόμενα για τη μεταφορά ουσιών με τάση ατμών μεγαλύτερη από 110 kPa (1.1 bar) αλλά όχι μεγαλύτερη από 175 kPa (1.75 bar) (απόλυτη πίεση) στους 50 °C, οποιοδήποτε και αν είναι το σύστημα πλήρωσης ή εκκένωσης αυτών, θα σχεδιάζονται για πίεση υπολογισμού όχι μικρότερη από 150 kPa (1.5 bar) πίεση μετρητή ή 1.3 φορές την πίεση πλήρωσης ή εκκένωσης, τη μεγαλύτερη από τις δύο.

(d) Περιβλήματα προοριζόμενα για τη μεταφορά ουσιών με τάση ατμών μεγαλύτερη από 175 kPa (1.75 bar) (απόλυτη πίεση) στους 50 °C, οποιοδήποτε και αν είναι το σύστημα πλήρωσης ή εκκένωσης αυτών, θα σχεδιάζονται για πίεση υπολογισμού ίση προς 1.3 φορές την πίεση πλήρωσης ή εκκένωσης αλλά όχι μικρότερη από 0.4 MPa (4 bar) (πίεση μετρητή).

6.8.2.1.15 Στην πίεση δοκιμής, η τάση σ (σίγμα) στο δυσμενέστερα καταπονούμενο σημείο του περιβλήματος δεν θα υπερβαίνει τα κατά υλικό οριζόμενα όρια που προβλέπονται παρακάτω. Θα αφήνεται περιθώριο για τυχόν εξασθένηση λόγω των συγκολλήσεων.

6.8.2.1.16 Για όλα τα μέταλλα και κράματα, η τάση σ στην πίεση δοκιμής θα είναι χαμηλότερη από τη μικρότερη από τις τιμές που δίνουν οι ακόλουθοι τύποι:

$$\sigma \leq 0.75\ Re \text{ ή } \sigma \leq 0.5\ Rm$$

όπου

Re = φαινόμενη τάση διαρροής για χάλυβες με σαφώς ορισμένο όριο διαρροής ή

εγγυημένη 0.2% αντοχή για χάλυβες χωρίς σαφώς ορισμένο όριο διαρροής (1% για ωστενιτικούς χάλυβες)

Rm = εφελκυστική αντοχή.

Για τις τιμές των Re και Rm προς χρήση θα καθορίζονται ελάχιστες τιμές αναλόγως των προδιαγραφών των υλικών. Εάν δεν υπάρχει προδιαγραφή υλικού για το εν λόγω μέταλλο ή κράμα, οι

τιμές των Re και Rm που χρησιμοποιούνται θα εγκρίνονται από την Αρμόδια Αρχή ή από φορέα ορισμένο από εκείνη την Αρχή.

Όταν χρησιμοποιούνται ωστενιτικοί χάλυβες, οι καθορισμένες ελάχιστες τιμές σύμφωνα με τις προδιαγραφές του υλικού μπορεί να υπερβαίνονται κατά 15% το πολύ, εάν αυτές οι ανώτερες τιμές βεβαιώνονται στο πιστοποιητικό επιθεώρησης. Οι ελάχιστες τιμές δε θα πρέπει, παρ' όλα αυτά, να υπερβαίνονται όταν εφαρμόζεται ο τύπος της 6.8.2.1.18.

Ελάχιστο πάχος περιβλήματος

6.8.2.1.17 Το πάχος περιβλήματος δεν θα είναι μικρότερο από τη μεγαλύτερη των τιμών που καθορίζονται από τους ακόλουθους τύπους:

$$e = \frac{P_T D}{2\sigma\lambda}$$

$$e = \frac{P_C D}{2\sigma}$$

όπου:

e = ελάχιστο πάχος περιβλήματος σε mm

P_T = πίεση δοκιμής σε MPa

P_C = πίεση υπολογισμού σε MPa όπως ορίζεται στην 6.8.2.1.14

D = εσωτερική διάμετρος περιβλήματος σε mm

σ = επιτρεπόμενη τάση, όπως ορίζεται στην 6.8.2.1.16, σε N/mm^2

λ = συντελεστής, ίσος με ή που δεν υπερβαίνει το 1, που λαμβάνει υπόψη τυχόν εξασθένηση λόγω των συγκολλήσεων και που συνδέεται με τις μεθόδους επιθεώρησης που περιγράφονται στην 6.8.2.1.23.

Το πάχος δεν θα είναι σε καμία περίπτωση μικρότερο από το οριζόμενο στις

6.8.2.1.18.	6.8.2.1.18 έως 6.8.2.1.20.

6.8.2.1.18	Τα περιβλήματα δεν θα είναι κάτω από 6 mm σε πάχος εάν είναι από μαλακό χάλυβα [63], ή από ισοδύναμο πάχος εάν είναι από άλλο μέταλλο. Στην περίπτωση κονιωδών ή κοκκωδών ουσιών, το πάχος αυτό μπορεί να μειωθεί στα 5 mm εάν το περίβλημα είναι από μαλακό χάλυβα ή σε ισοδύναμο πάχος εάν το περίβλημα είναι από άλλο μέταλλο. Όποιο μέταλλο και αν χρησιμοποιείται, το ελάχιστο πάχος τοιχώματος της δεξαμενής σε κάθε περίπτωση δε θα είναι λιγότερο από 4.5mm.	Τα περιβλήματα δεν θα έχουν πάχος μικρότερο από 5 mm αν είναι από μαλακό χάλυβα**[2]** (σύμφωνα με τις απαιτήσεις των 6.8.2.1.11 και 6.8.2.1.12) ή από ισοδύναμο πάχος εάν είναι από άλλο μέταλλο. Όπου η διάμετρος είναι μεγαλύτερη από 1.80m[64], το πάχος αυτό θα αυξάνεται σε 6 mm πλην των περιπτώσεων δεξαμενών προοριζόμενων για τη μεταφορά κονιωδών ή κοκκωδών ουσιών, εάν το περίβλημα είναι από μαλακό χάλυβα **[2]** ή σε ισοδύναμο πάχος εάν το περίβλημα είναι από άλλο μέταλλο. Όποιο μέταλλο και αν χρησιμοποιείται, το πάχος του περιβλήματος δεν θα είναι σε καμία περίπτωση μικρότερο των 3 mm.

"Ισοδύναμο πάχος" σημαίνει το πάχος που λαμβάνεται από τον ακόλουθο τύπο: [65]

$$e_1 = \frac{464\, e_0}{\sqrt[3]{(R_{m1} A_1)^2}}$$

6.8.2.1.19	(Δεσμευμένο)	Όπου προβλέπεται προστασία της δεξαμενής έναντι βλάβης σύμφωνα με την 6.8.2.1.20, η Αρμόδια Αρχή μπορεί να επιτρέψει να μειωθούν τα προαναφερόμενα ελάχιστα πάχη αναλόγως της προβλεπόμενης προστασίας, εντούτοις, τα εν λόγω πάχη δεν θα είναι μικρότερα από 3 mm στην περίπτωση μαλακού χάλυβα**,** ή από ισοδύναμο πάχος στην περίπτωση άλλων υλικών, για περιβλήματα όχι μεγαλύτερα από 1.80 m σε

63 Για τους ορισμούς του "μαλακού χάλυβα" και "χάλυβα αναφοράς" βλέπε 1.2.1.

64 Για περιβλήματα μη κυκλικής διατομής, για παράδειγμα κιβωτοειδείς ή ελλειπτεικές δεξαμενές, οι ενδεικνυόμενες διάμετροι θα πρέπει να ανταποκρίνονται σε αυτές που υπολογίζονται επί τη βάση κυκλικής διατομής ιδίου εμβαδού.Για τέτοι σχήματα διατομής η ακτίνα καμπυλότητας της δεξαμενής δε θα υπερβαίνει τα 2000m στα πλάγια και τα 3000 mm στην κορυφή και στον πυθμένα.

65 Ο τύπος αυτός εξάγεται από το γενικό τύπο:

$$e_1 = e_0 \sqrt[3]{\left(\frac{R_{m0} A_0}{R_{m1} A_1}\right)^2}$$

όπου

e_1 = ελάχιστο πάχος περιβλήματος για το επιλεγμένο μέταλλο, σε mm,

e_o = ελάχιστο πάχος περιβλήματος για μαλακό χάλυβα, σε mm, σύμφωνα με τις 6.8.2.1.18 και 6.8.2.1.19,

Rm_o = 370 (εφελκυστική αντοχή για χάλυβα αναφοράς, βλέπε ορισμό στην 1.2.1, σε N/mm^2),

A_o = 27 (επιμήκυνση σε θραύση για χάλυβα αναφοράς, σε %),

Rm_1 = ελάχιστη εφελκυστική αντοχή για το επιλεγμένο μέταλλο, σε N/mm^2, και

A_1 = ελάχιστη επιμήκυνση σε θραύση για το επιλεγμένο μέταλλο υπό εφελκυστική τάση, σε %.

διάμετρο. Για περιβλήματα με διάμετρο που υπερβαίνει τα 1.80 m το προαναφερόμενο ελάχιστο πάχος θα αυξάνεται στα 4 mm στην περίπτωση μαλακού χάλυβα, και σε ισοδύναμο πάχος στην περίπτωση άλλου μετάλλου.

Ισοδύναμο πάχος σημαίνει το πάχος που δίνεται από τον τύπο στην 6.8.2.1.18.

Το πάχος των περιβλημάτων με προστασία έναντι βλάβης σύμφωνα με την 6.8.2.1.20 δεν θα είναι μικρότερο από τις τιμές στον παρακάτω Πίνακα.

	Διάμετρος περιβλήματος	**≤ 1.80 m**	**> 1.80 m**
Ελάχιστο πάχος περιβλημάτων	Ωστενιτικοί ανοξείδωτοι χάλυβες	2.5 mm	3 mm
	Άλλοι χάλυβες	3 mm	4 mm
	Κράματα αλουμινίου	4 mm	5 mm
	Καθαρό αλουμίνιο 99.80%	6 mm	8 mm

6.8.2.1.20 (Δεσμευμένο)

Η προστασία που αναφέρεται στην 6.8.2.1.19 μπορεί να αποτελείται από:

- συνολική εξωτερική κατασκευαστική προστασία όπως στην κατασκευή "σάντουιτς", όπου η επένδυση στερεώνεται στο περίβλημα ή
- κατασκευή στην οποία το περίβλημα υποστηρίζεται από πλήρη σκελετό που περιλαμβάνει διαμήκη και εγκάρσια δομικά μέλη, ή
- κατασκευή διπλού τοιχώματος.

Όπου οι δεξαμενές έχουν διπλά τοιχώματα, ο ενδιάμεσος χώρος θα είναι κενό αέρος, το συνολικό πάχος του εξωτερικού μεταλλικού τοιχώματος και του τοιχώματος του περιβλήματος θα αντιστοιχεί στο ελάχιστο πάχος τοιχώματος που ορίζεται στην 6.8.2.1.18, με το πάχος του τοιχώματος του ίδιου του περιβλήματος να μην

[3] Για τους ορισμούς του "μαλακού χάλυβα" και "χάλυβα αναφοράς" βλέπε 1.2.1.

	τοιχώματος του ίδιου του περιβλήματος να μην είναι μικρότερο από αυτό που ορίζεται στην 6.8.2.1.19. Όπου οι δεξαμενές έχουν διπλά τοιχώματα με ενδιάμεση στρώση στερεών υλικών πάχους τουλάχιστον 50 mm, το εξωτερικό τοίχωμα θα έχει πάχος όχι μικρότερο από 0.5 mm αν είναι από μαλακό χάλυβα ^{3} ή τουλάχιστον 2 mm αν είναι από πλαστικό υλικό ενισχυμένο με ίνες γυαλιού. Στερεός αφρός με ικανότητα απορρόφησης κρούσης παρόμοια, παραδείγματος χάριν, με αυτή του αφρού πολυουρεθάνης, μπορεί να χρησιμοποιείται ως η ενδιάμεση στρώση στερεού υλικού.

6.8.2.1.21 (Δεσμευμένο)

6.8.2.1.22 (Δεσμευμένο)

Συγκόλληση και επιθεώρηση συγκολλήσεων

6.8.2.1.23 Η ικανότητα του κατασκευαστή για τη διενέργεια εργασιών συγκολλήσεως θα είναι αναγνωρισμένη από την Αρμόδια Αρχή. Η συγκόλληση θα γίνεται από ειδικευμένους συγκολλητές που χρησιμοποιούν διαδικασία συγκολλήσεως της οποίας η αποτελεσματικότητα (περιλαμβανομένων τυχόν απαιτουμένων θερμαντικών διεργασιών) έχει επιδειχθεί με δοκιμή. Θα διεξάγονται μη καταστρεπτικές δοκιμές με ραδιογραφία ή με υπερήχους, οι οποίες πρέπει να επιβεβαιώσουν ότι η ποιότητα της συγκολλήσεως είναι η ενδεικνυόμενη για τις καταπονήσεις.

Οι ακόλουθοι έλεγχοι θα γίνονται σύμφωνα με την τιμή του συντελεστή λ που χρησιμοποιείται στον καθορισμό του πάχους του περιβλήματος στην 6.8.2.1.17:

λ = 0.8: οι λωρίδες συγκολλήσεως επιβλέπονται όσο είναι δυνατόν οπτικά και στις δύο πλευρές και υποβάλλονται σε μη καταστρεπτικό δειγματοληπτικό έλεγχο σημείων. Θα ελέγχονται όλες οι συγκολλημένες συνδέσεις "Τ" που μαζί με το συνολικό μήκος της συγκόλλησης που εξετάζεται δεν θα πρέπει να είναι λιγότερο από 10% του αθροίσματος του μήκους όλων των διαμήκων, περιφερικών και ακτινωτών (στα άκρα των δεξαμενών) συγκολλήσεων.

λ = 0.9: όπου όλες οι κατά μήκος λωρίδες σε όλο το μήκος τους, όλες οι ενώσεις, 25% των κυκλικών λωρίδων, και οι συγκολλήσεις για τη συναρμολόγηση ειδών εξοπλισμού μεγάλης διαμέτρου υποβάλλονται σε μη καταστρεπτικούς ελέγχους. Οι λωρίδες θα ελέγχονται οπτικά και από τις δύο πλευρές όσο αυτό είναι δυνατό,

λ = 1: όπου όλες οι λωρίδες θα υποβάλλονται σε μη καταστρεπτικούς ελέγχους και ελέγχονται όσο αυτό είναι δυνατόν οπτικά και από τις δύο πλευρές. Θα αφαιρείται ένα τεμάχιο δοκιμής συγκολλήσεως.

Όπου η Αρμόδια Αρχή έχει αμφιβολίες σχετικά με την ποιότητα των λωρίδων συγκολλήσεως, μπορεί να απαιτήσει πρόσθετους ελέγχους.

Άλλες κατασκευαστικές απαιτήσεις

6.8.2.1.24 Η προστατευτική επένδυση θα είναι έτσι σχεδιασμένη ώστε η στεγανότητά της να είναι ανέπαφη, ανεξάρτητα από την παραμόρφωση που είναι δυνατό να συμβεί υπό κανονικές συνθήκες μεταφοράς (βλέπε 6.8.2.1.2).

6.8.2.1.25 Η θερμική μόνωση θα είναι έτσι σχεδιασμένη ώστε να μην εμποδίζει την πρόσβαση σε, ή τη λειτουργία των συσκευών εκκένωσης και πλήρωσης και των βαλβίδων ασφαλείας.

6.8.2.1.26 Αν τα περιβλήματα που προορίζονται για τη μεταφορά εύφλεκτων υγρών με σημείο ανάφλεξης όχι πάνω από 61ºC έχουν μη μεταλλικές προστατευτικές επενδύσεις (εσωτερικές στρώσεις), τα περιβλήματα και οι προστατευτικές επενδύσεις θα είναι έτσι σχεδιασμένα ώστε να μην υπάρχει κίνδυνος ανάφλεξης από ηλεκτροστατικά φορτία.

6.8.2.1.27 Τα περιβλήματα που προορίζονται για τη μεταφορά υγρών με σημείο ανάφλεξης όχι πάνω από 60 °C ή για τη μεταφορά εύφλεκτων αερίων, ή για τα UN 1361 άνθρακα ή UN 1361 αιθάλη, ομάδα συσκευασίας II, θα ενώνεται με τη βάση μέσω μιας τουλάχιστον καλής ηλεκτρικής σύνδεσης. Θα αποφεύγεται κάθε επαφή με μέταλλο που μπορεί να προκαλέσει ηλεκτροχημική οξείδωση.

Όλα τα μέρη μιας δεξαμενής – εμπορευματοκιβωτίου που προορίζεται για τη μεταφορά υγρών με σημείο ανάφλεξης όχι πάνω από 60° C, εύφλεκτα αέρια, ή τα UN 1361 άνθρακας ή UN 1361 αιθάλη, ομάδα συσκευασίας II, θα έχουν τη δυνατότητα να γειωθούν ηλεκτρικά. Θα αποφεύγεται κάθε επαφή με μέταλλο που μπορεί να προκαλέσει ηλεκτροχημική οξείδωση.

6.8.2.1.28 (Δεσμευμένο)

6.8.2.2 Είδη εξοπλισμού

6.8.2.2.1 Τα προσαρτήματα του εξοπλισμού που είναι συγκολλημένα θα πρέπει να κατασκευ- άζονται με τέτοιο τρόπο, ώστε το περίβλημα να προστατεύεται από διάρρηξη, ως αποτέλεσμα τάσεων προκαλούμενων από ατύχημα. Οι απαιτήσεις αυτές θα θεωρείται ότι ικανοποιούνται εάν εφαρμόζεται το σημείο 1.1.10 του UIC Φυλλαδιού 573[66] (Τεχνικοί όροι για την κατασκευή βυτιοφόρων φορταμαξών).

Τα είδη εξοπλισμού θα είναι τακτοποιημένα κατά τρόπο ώστε να προστατεύονται κατά του κινδύνου ξεβιδώματος ή της βλάβης στη διάρκεια της μεταφοράς ή του χειρισμού. Θα έχουν κατάλληλο βαθμό ασφαλείας συγκρίσιμο με εκείνο των ίδιων των περιβλημάτων και ειδικότερα:

- θα είναι συμβατά με τις μεταφερόμενες ουσίες και

[66] 7η έκδοση του φυλλαδίου UIC που ισχύει από 1 Οκτωβρίου 2008.

- θα ικανοποιούν τις απαιτήσεις της 6.8.2.1.1.

Οι σωληνώσεις θα είναι σχεδιασμένες, κατασκευασμένες και εγκατεστημένες με τρόπο ώστε να αποφεύγεται ο κίνδυνος της ζημιάς λόγω θερμικής διαστολής και συστολής, μηχανικών χτυπημάτων και κραδασμών.

Η στεγανότητα του λειτουργικού εξοπλισμού θα πρέπει να εξασφαλίζεται ακόμη και στο ενδεχόμενο ανατροπής της βυτιοφόρου φορτάμαξας ή της δεξαμενής-εμπορευματοκιβωτίου.

Τα παρεμβύσματα (φλάντζες) θα πρέπει να κατασκευάζονται από υλικά συμβατά με τη μεταφερόμενη ύλη και θα αντικαθίστανται αμέσως μόλις η αποτελεσματικότητά τους μειωθεί, για παράδειγμά ως αποτέλεσμα παλαίωσης.

Τα παρεμβύσματα (φλάντζες) που εξασφαλίζουν τη στεγανότητα των εξαρτημάτων τα οποία χρειάζονται χειρισμό κατά την κανονική χρήση των δεξαμενών θα σχεδιάζονται και θα τοποθετούνται κατά τέτοιο τρόπο ώστε να μην τους προκαλεί βλάβη ο χειρισμός των εξαρτημάτων στα οποία είναι ενσωματωμένα.

6.8.2.2.2 Κάθε άνοιγμα που εκκενώνεται ή γεμίζεται από τον πυθμένα σε δεξαμενές που αναφέρονται στη Στήλη (12) του Πίνακα Α του Κεφαλαίου 3.2 με κωδικό δεξαμενής που περιλαμβάνει το γράμμα "Α" στο τρίτο μέρος του (βλέπε 4.3.4.1.1) και, στην περίπτωση περιβλημάτων με διαμερίσματα που εκκενώνονται από τον πυθμένα, κάθε διαμέρισμα, θα είναι εξοπλισμένο με δύο ανεξάρτητες μεταξύ τους δικλείδες, τοποθετημένες σε σειρά, αποτελούμενες από

- μια εξωτερική βαλβίδα διακοπής με σωλήνωση από ελατό μεταλλικό υλικό και
- μια συσκευή κλεισίματος στο άκρο κάθε σωλήνα που μπορεί να είναι βιδωτά βύσματα, κενά παρεμβύσματα (φλάντζες) ή άλλη ισοδύναμη συσκευή. Η συσκευή κλεισίματος θα πρέπει να είναι επαρκώς σφικτή ώστε η ουσία να μεταφέρεται δίχως απώλεια. Μέτρα θα πρέπει να λαμβάνονται ώστε να καθιστούν δυνατή την ασφαλή απελευθέρωση της πίεσης στη σωλήνα εκκένωσης πριν η συσκευή κλεισίματος αφαιρεθεί εντελώς.

Κάθε άνοιγμα που εκκενώνεται ή γεμίζεται από τον πυθμένα σε δεξαμενές που αναφέρονται στη Στήλη (12) του Πίνακα Α του Κεφαλαίου 3.2 με κωδικό δεξαμενής που περιλαμβάνει το γράμμα "Β" στο τρίτο μέρος του (βλέπε 4.3.3.1.1 ή 4.3.4.1.1) θα είναι εξοπλισμένο με τουλάχιστον τρεις ανεξάρτητες μεταξύ τους δικλείδες, τοποθετημένες σε σειρά, αποτελούμενες από

- μια εσωτερική βαλβίδα διακοπής, π.χ. μια βαλβίδα διακοπής στερεωμένη στο εσωτερικό του περιβλήματος ή σε συγκολλημένη φλάντζα ή βοηθητική φλάντζα,
- μια εξωτερική βαλβίδα διακοπής ή άλλη ισοδύναμη συσκευή[67]
  Μία στο άκρο κάθε σωλήνα | Όσο κοντύτερα στο περίβλημα γίνεται

και

- μια συσκευή κλεισίματος στο άκρο κάθε σωλήνα, που μπορεί να είναι βιδωτό βύσμα, κενό παρέμβυσμα (φλάντζα) ή άλλη ισοδύναμη συσκευή. Η συσκευή κλεισίματος θα πρέπει να είναι επαρκώς σφικτή ώστε η ουσία να μεταφέρεται δίχως απώλεια. Μέτρα θα πρέπει να λαμβάνονται ώστε να καθιστούν δυνατή την ασφαλή απελευθέρωση της πίεσης στη σωλήνα εκκένωσης πριν η

[67] Στην περίπτωση δεξαμενών- εμπορευματοκιβωτίων με χωρητικότητα λιγότερη από 1 m^3, η εξωτερική βαλβίδα διακοπής ή άλλη ισοδύναμη συσκευή μπορεί να αντικατασταθεί από κενό παρέμβυσμα (φλάντζα).

συσκευή κλεισίματος αφαιρεθεί εντελώς.

Πάραυτα, στην περίπτωση δεξαμενών που προορίζονται για τη μεταφορά ορισμένων κρυσταλλοποιήσιμων ή εξαιρετικά ιξωδών ουσιών, και περιβλημάτων με επίχρισμα από εβονίτη ή θερμοπλαστικό, η εσωτερική βαλβίδα διακοπής μπορεί να αντικατασταθεί με εξωτερική βαλβίδα διακοπής με πρόσθετη προστασία.

Η εσωτερική βαλβίδα διακοπής θα μπορεί να ενεργοποιείται από πάνω ή από κάτω. Εάν είναι δυνατό, η ρύθμιση - ανοικτή ή κλειστή - της εσωτερικής βαλβίδας διακοπής θα μπορεί να επαληθευθεί από το έδαφος και στις δύο περιπτώσεις. Οι συσκευές ελέγχου της εσωτερικής βαλβίδας διακοπής θα είναι έτσι σχεδιασμένες ώστε να εμποδίζουν οποιοδήποτε ακούσιο άνοιγμα λόγω πρόσκρουσης ή αναπάντεχης ενέργειας.

Η εσωτερική δικλείδα πρέπει να εξακολουθεί να λειτουργεί στην περίπτωση βλάβης του εξωτερικού συστήματος χειρισμού.

Για την αποφυγή οποιασδήποτε απώλειας των περιεχομένων σε περίπτωση βλάβης στα εξωτερικά εξαρτήματα (σωλήνες, πλευρικές συσκευές κλεισίματος), η εσωτερική βαλβίδα διακοπής και η έδρασή της θα προστατεύονται έναντι του κινδύνου να ξεβιδωθούν λόγω εξωτερικών καταπονήσεων ή θα σχεδιάζονται έτσι ώστε να τις αντέχουν. Οι συσκευές πλήρωσης και εκκένωσης (περιλαμβανομένων των παρεμβυσμάτων ή βιδωτών βυσμάτων) και προστατευτικών πωμάτων (εάν υπάρχουν) θα μπορούν να ασφαλίζονται έναντι αιφνιδίου ανοίγματος.

Η θέση και/ή η κατεύθυνση κλεισίματος των βαλβίδων υπερχείλισης πρέπει να είναι εμφανής.

Όλα τα ανοίγματα των δεξαμενών που αναφέρονται στη Στήλη (12) του Πίνακα Α του Κεφαλαίου 3.2 με κωδικό δεξαμενής που περιλαμβάνει το γράμμα "C" ή "D" στο τρίτο μέρος του (βλέπε 4.3.3.1.1 και 4.3.4.1.1) θα βρίσκονται πάνω από τη στάθμη του υγρού. Αυτές οι δεξαμενές δεν θα έχουν σωλήνες ή διασυνδέσεις με σωλήνες κάτω από τη στάθμη του υγρού. Τα ανοίγματα καθαρισμού (οπές-οδηγοί) είναι, εντούτοις, επιτρεπτά στο κάτω μέρος του περιβλήματος για δεξαμενές που αναφέρονται με κωδικό δεξαμενής που περιλαμβάνει το γράμμα "C" στο τρίτο μέρος του. Το άνοιγμα αυτό πρέπει να μπορεί να σφραγίζεται με παρέμβυσμα (φλάντζα) κλεισμένο έτσι ώστε να είναι στεγανό και ο σχεδιασμός του πρέπει να είναι εγκεκριμένος από την Αρμόδια Αρχή ή από φορέα που θα έχει ορίσει η Αρχή αυτή.

6.8.2.2.3 Οι δεξαμενές που δεν κλείνουν ερμητικά μπορεί να εξοπλιστούν με βαλβίδες κενού
ή με αυτόματες βαλβίδες εξαερισμού |
για να αποφευχθεί η δημιουργία απαράδεκτα αρνητικής εσωτερικής πίεσης· αυτές οι βαλβίδες εκτόνωσης πίεσης ρυθμίζονται έτσι ώστε να εκτονώνονται σε τιμή κενού που δεν υπερβαίνει την πίεση κενού για την οποία έχει σχεδιαστεί η δεξαμενή (βλέπε 6.8.2.1.7). Οι ερμητικά κλειστές δεξαμενές δεν θα πρέπει να εξοπλιστούν με βαλβίδες κενού.
ή με αυτόματες βαλβίδες εξαερισμού |
Πάραυτα, δεξαμενές με κωδικό δεξαμενής SGAH, S4AH ή L4BH, προσαρμοσμένες με βαλβίδες κενού οι οποίες ανοίγουν με αρνητική πίεση όχι μικρότερη από 21 kPa (0.21 bar) θα πρέπει να θεωρούνται ως ερμητικά κλειστές. Για δεξαμενές που προορίζονται για τη μεταφορά στερεών ουσιών (κονιωδών ή κοκκωδών) των ομάδων συσκευασίας II ή III μόνο, οι οποίες δεν υγροποιούνται κατά τη μεταφορά, η αρνητική πίεση μπορεί να μειωθεί σε όχι λιγότερο από 5 kPa (0.05bar).

Βαλβίδες κενού

και αυτόματες βαλβίδες εξαερισμού

που χρησιμοποιούνται σε δεξαμενές που προορίζονται για τη μεταφορά ουσιών που ικανοποιούν τα κριτήρια της Κλάσης 3 για το σημείο ανάφλεξης, θα πρέπει να εμποδίζουν το άμεσο πέρασμα της φλόγας μέσα στη δεξαμενή, ή το περίβλημα της δεξαμενής θα πρέπει να είναι ικανό να αντέξει, δίχως διαρροή, μια έκρηξη προκαλούμενη από το πέρασμα της φλόγας.

Για δεξαμενές με αυτόματες βαλβίδες εξαερισμού, η σύνδεση μεταξύ της αυτόματης βαλβίδας και της πυθμενοβαλβίδας θα πρέπει να είναι έτσι διευθετημένη, ώστε οι βαλβίδες να μην ανοίγουν σε περίπτωση παραμόρφωσης της δεξαμενής ή τα περιεχόμενα να μην μπορούν να διαφύγουν σε ενδεχόμενο άνοιγμά τους.

6.8.2.2.4 Το περίβλημα ή κάθε ένα από τα διαμερίσματά του θα έχουν άνοιγμα αρκετά μεγάλο ώστε να μπορεί να γίνει επιθεώρηση.

Τα ανοίγματα αυτά θα εφοδιάζονται με κλεισίματα σχεδιασμένα για πίεση δοκιμής τουλάχιστον 0.4MPa (4 bar). Καπάκια με μεντεσέ δεν επιτρέπονται για δεξαμενές με πίεση δοκιμής μεγαλύτερη από 0.6MPa (6 bar).

6.8.2.2.5 (Δεσμευμένο)

6.8.2.2.6 Δεξαμενές προοριζόμενες για τη μεταφορά υγρών με τάση ατμών όχι μεγαλύτερη από 110 kPa (1.1 bar) (απόλυτη) στους 50 °C θα έχουν σύστημα εξαερισμού και συσκευή ασφαλείας για να αποφεύγεται η εκροή των περιεχομένων σε περίπτωση που το περίβλημα ανατραπεί, διαφορετικά πρέπει να συμφωνούν με τις απαιτήσεις των 6.8.2.2.7 ή 6.8.2.2.8.

6.8.2.2.7 Δεξαμενές προοριζόμενες για τη μεταφορά υγρών με τάση ατμών μεγαλύτερη από 110 kPa (1.1 bar) αλλά όχι μεγαλύτερη από 175 kPa (1.75 bar) (απόλυτη) στους 50 °C θα έχουν συσκευή ασφαλείας ορισμένη κατ`ελάχιστο στα 150 kPa (1.5 bar) (πίεση μετρητή) και η οποία θα είναι εντελώς ανοιχτή σε πίεση που δεν υπερβαίνει την πίεση δοκιμής, διαφορετικά θα συμμορφώνονται με τις απαιτήσεις της 6.8.2.2.8.

6.8.2.2.8 Δεξαμενές προοριζόμενες για τη μεταφορά υγρών με τάση ατμών μεγαλύτερη από 175 kPa (1.75 bar) αλλά όχι μεγαλύτερη από 300 kPa (3 bar) (απόλυτη) στους 50 °C θα έχουν συσκευή ασφαλείας ορισμένη κατ`ελάχιστο στα 300 kPa (3 bar) πίεση μετρητή και η οποία θα είναι εντελώς ανοιχτή σε πίεση που δεν υπερβαίνει την πίεση δοκιμής, διαφορετικά θα είναι ερμητικά κλειστές[68].

6.8.2.2.9 Κινητά μέρη όπως καλύμματα, κλείστρα κ.λ.π., τα οποία μπορεί να έλθουν σε επαφή τριβής ή κρούσης με περιβλήματα αλουμινίου προοριζόμενα για τη μεταφορά εύφλεκτων υγρών με σημείο ανάφλεξης μικρότερο ή ίσο των 60 °C ή για τη μεταφορά εύφλεκτων αερίων δεν επιτρέπεται να είναι κατασκευασμένα

[68] Για τον ορισμό της "ερμητικά κλειστής δεξαμενής" βλέπε 1.2.1.

από απροστάτευτο οξειδούμενο χάλυβα.

6.8.2.2.10 Αν οι δεξαμενές που απαιτείται να είναι ερμητικά κλειστές είναι εφοδιασμένες με βαλβίδες ασφαλείας, πριν από αυτές υπάρχει δίσκος διάρρηξης και ικανοποιούνται οι παρακάτω όροι:

Η διάταξη του δίσκου διάρρηξης και της βαλβίδας ασφαλείας είναι τέτοια ώστε να ικανοποιείται η Αρμόδια Αρχή. Στο χώρο μεταξύ του δίσκου διάρρηξης και της βαλβίδας ασφαλείας τοποθετείται μετρητής πίεσης ή άλλος κατάλληλος μετρητής για να επιτρέψει την ανίχνευση τυχόν ρήγματος, διάτρησης ή διαρροής του δίσκου που μπορεί να διαταράξει την λειτουργία της βαλβίδας ασφαλείας.

6.8.2.3 Έγκριση τύπου

6.8.2.3.1 Η Αρμόδια Αρχή ή φορέας ορισμένος από την Αρχή αυτή θα εκδίδει για κάθε νέο τύπο βυτιοφόρου φορτάμαξας, δεξαμενής - εμπορευματοκιβωτίου, φορτάμαξες συστοιχίας δεξαμενών ή MEGC, πιστοποιητικό που θα βεβαιώνει ότι ο τύπος, περιλαμβανομένων των μέσων πρόσδεσης, είναι κατάλληλος για το σκοπό για τον οποίο προορίζεται και ικανοποιεί τις κατασκευαστικές απαιτήσεις της 6.8.2.1, τις απαιτήσεις εξοπλισμού της 6.8.2.2 και τους ειδικούς όρους για κάθε Κλάση μεταφερομένων ουσιών.

Το πιστοποιητικό θα δείχνει:

- τα αποτελέσματα της δοκιμής,
- τον αριθμό έγκρισης για τον τύπο,

  Ο αριθμός έγκρισης θα αποτελείται από το διακριτικό σήμα[69] της χώρας στης οποίας την επικράτεια δόθηκε η έγκριση και αριθμός ταξινόμησης του οχήματος.

- τον κωδικό δεξαμενής σύμφωνα με τις 4.3.3.1.1 ή 4.3.4.1.1,
- τους αλφαριθμικούς κωδικούς των ειδικών διατάξεων κατασκευαστικής (TC), εξοπλισμού (TE) και έγκρισης τύπου (TA) της 6.8.4, οι οποίοι φαίνονται στη στήλη (13) του Πίνακα Α του Κεφαλαίου 3.2 για εκείνες τις ουσίες προς μεταφορά για τις οποίες η δεξαμενή έχει εγκριθεί,
- αν χρειάζεται, οι ουσίες και/ ή ομάδα ουσιών για τη μεταφορά των οποίων η δεξαμενή έχει εγκριθεί. Αυτές θα φαίνονται με τη χημική τους ονομασία ή την αντίστοιχη ομαδική καταχώρηση (βλέπε 2.1.1.2), μαζί με την ταξινόμησή τους (Κλάση, Κωδικός καταχώρησης και ομάδα συσκευασίας).

  Με εξαίρεση τις ουσίες της Κλάσης 2 και αυτών που αναφέρονται στην 4.3.4.1.3, ο κατάλογος των εγκεκριμένων ουσιών μπορεί να παραλειφθεί. Σε τέτοιες περιπτώσεις, οι ομάδες ουσιών που επιτρέπονται με βάση τον κωδικό δεξαμενής που υποδεικνύεται στην εκλογικευμένη προσέγγιση της 4.3.4.1.2 θα γίνονται αποδεκτές προς μεταφορά λαμβάνοντας υπόψη τυχόν σχετικές ειδικές διατάξεις.

Οι ουσίες που αναφέρονται στο πιστοποιητικό ή οι ομάδες ουσιών που εγκρίθηκαν χάριν της εκλογικευμένης προσέγγισης θα είναι γενικά συμβατές με τα χαρακτηριστικά της δεξαμενής. Θα περιλαμβάνεται μια επιφύλαξη στο πιστοποιητικό αν δεν ήταν δυνατό να διενεργηθεί αυτή η συμβατότητα

---

69 Διακριτικό σήμα για χρήση στη διεθνή κυκλοφορία που προδιαγράφεται από τη Σύμβαση Περί Οδικής Κυκλοφορίας (Βιέννη, 1968).

όταν εκδόθηκε ο τύπος έγκρισης.

Ένα αντίγραφο του πιστοποιητικού θα πρέπει να πρασαρτάται στο αρχείο δεξαμενής για κάθε δεξαμενή, φορτάμαξες συστοιχίας δεξαμενών ή MEGC που κατασκευάζεται (βλέπε 4.3.2.1.7).

6.8.2.3.2 Αν οι δεξαμενές φορτάμαξες συστοιχίας δεξαμενών ή τα MECGs κατασκευάζονται σε σειρά χωρίς τροποποίηση η έγκριση αυτή θα ισχύει για δεξαμενές, οχήματα μεταφοράς συστοιχίας δοχείων ή MECGs που κατασκευάστηκαν σε σειρά ή σύμφωνα με το πρότυπο.

Μια έγκριση τύπου μπορεί εντούτοις να χρησιμεύσει για την έγκριση δεξαμενών με περιορισμένες αποκλίσεις στο σχεδιασμό που είτε μειώνουν τα φορτία και τις καταπονήσεις στις δεξαμενές (π.χ. μειωμένη πίεση, μειωμένο βάρος, μειωμένος όγκος) ή αυξάνουν την ασφάλεια της κατασκευής (π.χ. αυξημένο πάχος περιβλήματος, περισσότερες πλάκες διόγκωσης, μειωμένη διάμετρος ανοιγμάτων). Οι περιορισμένες αποκλίσεις θα περιγράφονται σαφώς στο πιστοποιητικό έγκρισης τύπου.

6.8.2.4 Επιθεωρήσεις και δοκιμές

6.8.2.4.1 Περιβλήματα και ο εξοπλισμός τους υποβάλλονται είτε από κοινού ή χωριστά σε αρχική επιθεώρηση πριν να τεθούν σε λειτουργία. Η επιθεώρηση αυτή θα περιλαμβάνει:

- έλεγχο της συμφωνίας προς τον εγκεκριμένο τύπο,
- έλεγχο των χαρακτηριστικών σχεδιασμού[70],
- εξέταση των εσωτερικών και εξωτερικών συνθηκών,
- δοκιμή υδραυλικής πίεσης[71] στην πίεση δοκιμής που αναγράφεται στην πινακίδα που αναφέρεται στην 6.8.2.5.1, και
- έλεγχο στεγανότητας και έλεγχο της ικανοποιητικής λειτουργίας του εξοπλισμού.
- έλεγχο στεγανότητας και έλεγχο της ικανοποιητικής λειτουργίας του εξοπλισμού.

Εκτός από την περίπτωση της Κλάσης 2, η πίεση ελέγχου για τη δοκιμή υδραυλικής πίεσης εξαρτάτα από την πίεση υπολογισμού και θα πρέπει να είναι ταυλάχιστον ίση με την πίεση που καθορίζεται ακολούθως:

Πίεση υπολογισμού (bar)	**Πίεση ελέγχου (bar)**
G^{10}	G^{10}
1.5	1.5
2.65	2.65
4	4
10	4
15	4
21	10 (4^{11})

[70] Ο έλεγχος των χαρακτηριστικών σχεδιασμού θα περιλαμβάνει επίσης για περιβλήματα που απαιτούν πίεση δοκιμής 1 MPa (10 bar) ή μεγαλύτερη, τη λήψη δοκιμίων συγκόλλησης (δειγμάτων εργασίας) σύμφωνα με την 6.8.2.1.23 και τις δοκιμές στην 6.8.5.

[71] Σε ειδικές περιπτώσεις και με τη σύμφωνη γνώμη του εγκεκριμένου από την Αρμόδια Αρχή ειδικού, η δοκιμή υδραυλικής πίεσης μπορεί να αντικατασταθεί από δοκιμή πίεσης χρησιμοποιώντας άλλο υγρό ή αέριο, όπου τέτοια λειτουργία δεν συνεπάγεται τυχόν κίνδυνο.

21	10 (4^{11})

Οι ελάχιστες πιέσεις δοκιμής για την Κλάση 2 δίνονται στον Πίνακα αερίων και αερίων μειγμάτων στην 4.3.3.2.5.

Η δοκιμή υδραυλικής πίεσης θα διενεργείται στο περίβλημα ως όλο και χωριστά σε κάθε διαμέρισμα διαχωρισμένων περιβλημάτων.

Η δοκιμή υδραυλικής πίεσης θα διενεργείται πρίν την εγκατάσταση θερμικής μόνωσης όταν αυτή είναι απαραίτητη.

Εάν τα περιβλήματα και ο εξοπλισμός τους δοκιμάζονται χωριστά, θα υποβάλλονται από κοινού μετά τη συναρμολόγηση σε δοκιμή στεγανότητας σύμφωνα με την 6.8.2.4.3.

Η δοκιμή στεγανότητας θα διενεργείται χωριστά σε κάθε διαμέρισμα των περιβλημάτων με διαμερίσματα.

6.8.2.4.2 Τα περιβλήματα και ο εξοπλισμός τους θα υποβάλλονται σε περιοδικές επιθεωρήσεις όχι αργότερα από οκτώ έτη | 5 έτη.

Αυτές οι περιοδικές επιθεωρήσεις θα περιλαμβάνουν:

- Εξωτερική και εσωτερική εξέταση
- Έλεγχο στεγανότητας σύμφωνα με την 6.8.2.4.3 του περιβλήματος με τον εξοπλισμό του και έλεγχο της ικανοποιητικής λειτουργίας ολόκληρου του εξοπλισμού.
- Ως γενικό κανόνα, δοκιμή υδραυλικής πίεσης[10] (για την πίεση δοκιμής περιβλημάτων και διαμερισμάτων εάν υπάρχουν, βλέπε 6.8.2.4.1).

Η επένδυση για θερμική ή άλλη μόνωση θα απομακρύνεται μόνο στο βαθμό που απαιτείται για την αξιόπιστη αποτίμηση των χαρακτηριστικών του περιβλήματος.

Στην περίπτωση δεξαμενών προοριζόμενων για τη μεταφορά κονιωδών ή κοκκωδών ουσιών, και με τη σύμφωνη γνώμη του εγκεκριμένου από την Αρμόδια Αρχή ειδικού, οι περιοδικές δοκιμές υδραυλικής πίεσης μπορεί να παραλείπονται και να αντικαθίστανται από δοκιμές στεγανότητας σύμφωνα με την 6.8.2.4.3, σε αποτελεσματική εσωτερική πίεση τουλάχιστον ίση με τη μέγιστη πίεση λειτουργίας.

Τα μέγιστα διαστήματα μεταξύ επιθεωρήσεων θα είναι οκτώ έτη.	Τα μέγιστα διαστήματα μεταξύ επιθεωρήσεων θα είναι πέντε έτη.

6.8.2.4.3 Τα περιβλήματα και ο εξοπλισμός τους θα υπόκεινται σε ενδιάμεσες επιθεωρήσεις τουλάχιστον

κάθε τέσσερα έτη.	κάθε δυόμισι έτη.

μετά την αρχική επιθεώρηση και κάθε περιοδική επιθεώρηση. Αυτές οι περιοδικές επιθεωρήσεις μπορούν να γίνονται εντός τριών μηνών προ ή μετά την ορισθείσα ημερομηνία.

Πάντως, η ενδιάμεση επιθεώρηση μπορεί να γίνεται οποτεδήποτε πριν από την ορισθείσα ημερομηνία.

Εάν μία ενδιάμεση επιθεώρηση γίνει πάνω από τρεις μήνες προ της ορισθείσης ημερομηνίας, μία άλλη ενδιάμεση επιθεώρηση θα γίνει το αργότερο τέσσερα έτη | δυόμιση έτη
μετά από αυτή την ημερομηνία.

Αυτές οι ενδιάμεσες επιθεωρήσεις θα περιλαμβάνουν δοκιμή στεγανότητας του περιβλήματος με τον εξοπλισμό του και έλεγχο της ικανοποιητικής λειτουργίας ολοκλήρου του εξοπλισμού.Για το σκοπό αυτό η δεξαμενή θα υπόκειται σε πραγματική εσωτερική πίεση τουλάχιστον ίση με τη μέγιστη πίεση εργασίας. Για δεξαμενές που προορίζονται για τη μεταφορά υγρών ή στερεών σε κοκκώδη ή κονιώδη κατάσταση, όταν χρησιμοποιείται ένα αέριο για τη δοκιμή στεγανότητας, αυτή θα πρέπει να διενεργείται σε πίεση τουλάχιστον ίση με το 25% της μέγιστης πίεσης λειτουργίας. Σε όλες τις περιπτώσεις, δεν θα πρέπει να είναι μικρότερη από 20 kPa (0.2 bar) (πίεση μετρητή).

Για δεξαμενές που διαθέτουν συστήματα εξαερισμού και συσκευή ασφαλείας για την αποτροπή της διαρροής των περιεχομένων εάν η δεξαμενή αναποδογυριστεί, η πίεση για τη δοκιμή στεγανότητας θα είναι ίση προς τη στατική πίεση της ουσίας πλήρωσης.

Η δοκιμή στεγανότητας θα διενεργείται χωριστά σε κάθε διαμέρισμα των περιβλημάτων με διαμερίσματα.

6.8.2.4.4 Όποτε η ασφάλεια της δεξαμενής ή του εξοπλισμού της μπορεί να έχει μειωθεί συνεπεία επισκευών, μετατροπών ή ατυχήματος, θα διενεργείται έκτακτος έλεγχος.

Αν γίνει ένας έκτακτος έλεγχος που ικανοποιεί τις απαιτήσεις της 6.8.2.4.2, τότε ο έκτακτος έλεγχος μπορεί να θεωρηθεί ότι είναι περιοδική επιθεώρηση. Αν έχει γίνει ένας έκτακτος έλεγχος που ικανοποιεί τις απαιτήσεις της 6.8.2.4.3, τότε ο έκτακτος έλεγχος μπορεί να θεωρηθεί σαν ενδιάμεση επιθεώρηση.

6.8.2.4.5 Οι δοκιμές, επιθεωρήσεις και έλεγχοι σύμφωνα με τις 6.8.2.4.1 έως 6.8.2.4.4 θα διενεργούνται από τον εγκεκριμένο από την Αρμόδια Αρχή ειδικό. Θα εκδίδονται πιστοποιητικά που θα εμφανίζουν τα αποτελέσματα των εργασιών αυτών, ακόμη και στην περίπτωση αρνητικών αποτελεσμάτων. Αυτά τα πιστοποιητικά θα αναφέρονται στον κατάλογο ουσιών των οποίων επιτρέπεται η μεταφορά σε αυτήν τη δεξαμενή ή στον κωδικό δεξαμενής και τους αλφαριθμικούς κώδικες των ειδικών διατάξεων σύμφωνα με την 6.8.2.3.

Ένα αντίγραφο του πιστοποιητικού θα πρέπει να πρασαρτάται στο αρχείο δεξαμενής για κάθε δεξαμενή, φορτάμαξες συστοιχίας δεξαμενών ή MEGC που κατασκευάζεται (βλέπε 4.3.2.1.7).

Ειδικός για τη διεξαγωγή δοκιμών και επιθεωρήσεων στις δεξαμενές βυτιοφόρων φορταμαξών.	(Δεσμευμένο)
6.8.2.4.6 Για να θεωρηθεί κάποιος ειδικός σύμφωνα με το σημαίνον της 6.8.2.4.5, θα πρέπει να εγκριθεί από την Αρμόδια Αρχή και να ικανοποιεί τις παρακάτω	

απαιτήσεις. Πάραυτα, αυτή η αμοιβαία αναγνώριση δε θα εφαρμόζεται σε δραστηριότητες σχετικά με μια διόρθωση έγκρισης σχεδιασμού τύπου.

1. Ο ειδικός θα πρέπει να είναι ανεξάρτητος όλων των εμπλεκόμενων φορέων. Δε πρέπει να ταυτίζεται με τον δημιουργό του σχεδιασμού, τον κατασκευαστή, τον προμηθευτή, τον αγοραστή, τον ιδιοκτήτη, τον κάτοχο, ή το χρήστη των δεξαμενών βυτιοφόρων φορταμαξών, ούτε μπορεί να είναι εξουσιοδοτημένος αντιπρόσωπος των προαναφερθέντων φορέων.
2. Ο ειδικός δε θα πρέπει να εμπλέκεται σε πάσες δραστηριότητες που θα μπορούσαν να αντιμάχονται με την ανεξαρτησία της κρίσης και την ακεραιότητάς του σχετικά με τις δραστηριότητες της επιθεώρησης. Ειδικότερα, ο ειδικός θα πρέπει να είναι ελεύθερος από κάθε εμπορική, οικονομική, ή άλλη πιέση που θα μπορούσε να επηρεάσει την κρίση του, ειδικότερα από άτομα ή επιχειρήσεις εξωτερικές του σώματος επιθεώρησης με ενδιαφέρον στα αποτελέσματα των επιθεωρήσεων που λαμβάνουν χώρα.
3. Ο ειδικός θα πρέπει να έχει στη διάθεσή του τις απαιτούμενες ευκολίες που να τον καθιστούν ικανό να διεξάγει κατάλληλα τα τεχνικά και διαχειριστικά καθήκοντα που συνδέονται με τις εξετάσεις και τις λειτουργίες της επιθεώρησης.
4. Ο ειδικός θα πρέπει να έχει κατάλληλα προσόντα, εκτενή τεχνική και επαγγελματική εκπαίδευση, ικανοποιητική γνώση των διατάξεων που εφαρμόζονται στις επιθεωρήσεις που πρόκειται να εκτελεστούν και επαρκή πρακτική εμπειρία τέτοιων λειτουργιών.

   Για να εξασφαλίζει υψηλό επίπεδο ασφάλειας, θα πρέπει να παρέχει συμβουλές στο πεδίο της ασφάλειας των δεξαμενών βυτιοφόρων βαγονιών. Θα πρέπει να είναι ικανός να καταστρώνει τα απαραίτητα πιστοποιητικά, αρχεία και αναφορές ώστε να καταδεικνύει ότι οι επιθεωρήσεις έχουν εκτελεστεί.

5. Ο ειδικός θα πρέπει να είναι επαρκώς εξοικειωμένος με την τεχνολογία που χρησιμοποιείται για την κατασκευή των δεξαμενών που πρόκειται να επιθεωρηθούν, συμπεριλαμβανομένων των εξαρτημάτων τους, τη χρήση, ή τη προτεινόμενη χρήση του εξοπλισμού που υποβάλλεται για επιθεώρηση και με τα ελαττώματα τα οποία μπορούν να εμφανιστούν κατά τη χρήση ή σε λειτουργία.
6. Ο ειδικός θα διεξάγει τις αποτιμήσεις και τις επιθεωρήσεις με το μέγιστο βαθμό επαγγελματικής αξιοπιστίας και τεχνικής επάρκειας. Θα πρέπει να εξασφαλίζει την εμπιστευτικότητα των πληροφοριών που αποκομίζονται από τη σειρά των δραστηριοτήτων της επιθεώρησης. Ιδιοκτησιακά δικαιώματα θα πρέπει να προστατεύονται.
7. Το ποσό της αμοιβής του ειδικού που εμπλέκεται σε δραστηριότητες επιθεώρησης δε θα πρέπει να εξαρτάται άμεσα από τον αριθμό των επιθεωρήσεων που διεξάγει και σε καμμία περίπτωση από τα αποτελέσματα τέτοιων επιθεωρήσεων.
8. Ο ειδικός θα πρέπει να έχει επαρκή υποχρεωτική ασφάλιση, εκτός εάν, σε συμφωνία με Εθνικούς Νόμους και Κανονισμούς, η υποχρέωση αναλαμβάνεται από την επιχείρηση της οποίας αποτελεί μέρος.

Αυτές οι απαιτήσεις θα πρέπει να ικανοποιούνται από :

— το προσωπικό ενός , πιστοποιημένου σύμφωνα με την Οδηγία 1999/36/EC,

— άτομα που έχουν εγκριθεί επί τη βάση μιας επικυρωμένης διαδικασίας σε συμφωνία με το Πρότυπο EN ISO/EC 17020:2004 (“Γενικά κριτήρια για τη λειτουργία διαφόρων τύπων σωμάτων που διενεργούν επιθεώρηση”).

Τα Κράτη Μέλη θα ανακοινώνουν στη Γραμματεία του OTIF τους ειδικούς που έχουν εγκριθεί σε σχέση με τις ειδικές επιθεωρήσεις. Οι πληροφορίες θα περιλαμβάνουν τη σφραγίδα και τη σφραγίδα επισήμανσης. Η Γραμματεία του OTIF θα πρέπει να δημοσιεύει ένα κατάλογο εγκεκριμένων ειδικών και θα εξασφαλίζει ότι ο κατάλογος αυτός διατηρείται ενημερωμένος.

Για να εισάγει και να συνεχίζει να αναπτύσσει αρμονικές διαδικασίες επιθεώρησης, και για να εξασφαλίσει ένα ομοιόμορφο επίπεδο επιθεωρήσεων, η γραμματεία του OTIF θα πρέπει να κανονίζει ανταλλαγές εμπειριών τουλάχιστον μια φορά το χρόνο.

6.8.2.5 Επισήμανση

6.8.2.5.1 Κάθε δεξαμενή θα είναι εξοπλισμένη με πινακίδα από μέταλλο ανθεκτικό στην οξείδωση μόνιμα προσδεδεμένο στη δεξαμενή σε μέρος εύκολα προσπελάσιμο για επιθεώρηση. Τα ακόλουθα στοιχεία, τουλάχιστον, θα σημειώνονται στην πινακίδα με σφράγιση ή άλλη παρόμοια μέθοδο. Τα στοιχεία αυτά μπορεί να χαράσσονται απευθείας στα τοιχώματα του ίδιου του περιβλήματος εάν τα τοιχώματα είναι ενισχυμένα έτσι ώστε να μη μειώνεται η αντοχή του περιβλήματος[72]:

- αριθμός έγκρισης,
- επωνυμία ή σήμα του κατασκευαστή,
- αύξων αριθμός του κατασκευαστή,
- έτος κατασκευής,
- πίεση δοκιμής (πίεση μετρητή)[11],
- εξωτερική πίεση σχεδιασμού (βλέπε 6.8.2.1.7)[11]
- χωρητικότητα του περιβλήματος[13] - στην περίπτωση περιβλημάτων πολλαπλών διαμερισμάτων, η χωρητικότητα κάθε διαμερίσματος[13], ακολουθούμενη από το σύμβολο "S" όταν τα περιβλήματα ή τα διαμερίσματα χωρίζονται με διαχωριστικές πλάκες σε τμήματα χωρητικότητας όχι μεγαλύτερης των 7.500 λίτρων.
- θερμοκρασία σχεδιασμού (μόνο αν είναι άνω των +50 ºC ή κάτω των -20 ºC)[11],
- ημερομηνία και τύπος του πιο πρόσφατου ελέγχου: “μήνας, έτος” ακολουθούμενα από ένα “P” όταν ο έλεγχος είναι ο αρχικός έλεγχος ή περιοδικός έλεγχος σύμφωνα με τις 6.8.2.4.1 και

[72] Να προστεθούν οι μονάδες μέτρησης μετά τις αριθμητικές τιμές.

6.8.2.4.2, ή “μήνας, έτος” ακολουθούμενα από ένα “L” όταν ο έλεγχος είναι ένας ενδιάμεσος έλεγχος ή περιοδικός έλεγχος σύμφωνα με την 6.8.2.4.3,

- σφραγίδα του ειδικού που διενήργησε τις δοκιμές,

- υλικό του περιβλήματος και αναφορά στα πρότυπα υλικών, όπου υπάρχουν, και όπου είναι κατάλληλο της προστατευτικής επίστρωσης.

Επιπλέον θα αναγράφεται η μέγιστη πίεση εργασίας[11] σε δεξαμενές που πληρούνται ή εκκενώνονται με πίεση.

6.8.2.5.2	Τα ακόλουθα στοιχεία θα αναγράφονται και στις δύο πλευρές της βυτιοφόρου φορτάμαξας, είτε πάνω στη δεξαμενή ή σε πινακίδιο [11] - όνομα του χειριστή, - χωρητικότητα[11], - απόβαρο και - όρια φόρτισης σύμφωνα με τα χαρακτηριστικά του βαγονιού και τη φύση των γραμμών που χρησιμοποιούνται, - για τις ουσίες σύμφωνα με την 4.3.4.1.3, κατάλληλη ονομασία αποστολής της(ων) ουσίας(ιών) δεκτής(ών) προς μεταφορά, - κωδικός δεξαμενής σύμφωνα με την 4.3.4.1.1, - για ουσίες άλλες από αυτές σύμφωνα με την 4.3.4.1.3, τους αλφαριθμητικούς κωδικούς όλων των ισχυόντων ειδικών διατάξεων ΤC και ΤΕ οι οπίες φαίνονται στη στήλη (13) του Πίνακα Α του Κεφαλαίου 3.2 για τις ουσίες που πρόκειται να μεταφερθούν στη δεξαμενή, - ημερομηνια (μήνας, έτος) της επόμενης επιθεώρησης σύμφωνα με τις 6.8.2.4.2 και 6.8.2.4, ή με τις ειδικές διατάξεις ΤΤ της 6.8.4 για την(τις) ύλη(ες) δεκτή(ές) προς μεταφορά. - αν η επόμενη επιθεώρηση είναι επιθεώρηση σύμφωνα με την 6.8.2.4.3, η ημερομηνία θα ακολουθηθεί από το γράμμα "L".	Τα ακόλουθα στοιχεία θα αναγράφονται είτε στο ίδιο το εμπορευματοκιβώτιο- δεξαμενή είτε σε πινακίδιο**:** - επωνυμίες του ιδιοκτήτη και του χειριστή, - χωρητικότητα του περιβλήματος, - απόβαρο, - το μέγιστο επιτρεπόμενο μικτό βάρος, - για τις ουσίες σύμφωνα με την 4.3.4.1.3, η κατάλληλη ονομασία αποστολής της(ων) ουσίας(ιών) δεκτής(ών) προς μεταφορά - κωδικό δεξαμενής σύμφωνα με την 4.3.4.1.1. - για ουσίες άλλες από αυτές σύμφωνα με την 4.3.4.1.3, τους αλφαριθμητικούς κωδικούς όλων των ισχυόντων ειδικών διατάξεων ΤC και ΤΕ οι οπίες φαίνονται στη στήλη (13) του Πίνακα Α του Κεφαλαίου 3.2 για τις ουσίες που πρόκειται να μεταφερθούν στη δεξαμενή.

[11] Να προστεθούν οι μονάδες μέτρησης μετά τις αριθμητικές τιμές.

6.8.2.6 Απαιτήσεις για δεξαμενές που σχεδιάζονται, κατασκευάζονται και δοκιμάζονται σύμφωνα με πρότυπα

ΣΗΜΕΙΩΣΗ: Τα άτομα και οι φορείς που προσδιορίζονται στα πρότυπα ως έχοντες ευθύνες σύμφωνα με RID, θα πρέπει να ικανοποιούν τις απαιτήσεις του RID.

Ανάλογα με την ημερομηνία κατασκευής της δεξαμενής, τα πρότυπα που αναφέρονται στον Πίνακα κατωτέρω θα εφαρμόζονται όπως υποδεικνύεται στη στήλη (4) για να ικανοποιεί τις απαιτήσεις του Κεφαλαίου 6.8 που αναφέρονται στη στήλη (1) ή μπορούν να εφαρμόζονται όπως αναφέρονται στη στήλη (5). Οι απαιτήσεις του Κεφαλαίου 6.8 που αναφέρονται στη στήλη (1) θα επικρατούν σε όλες τις περιπτώσεις.

Αν αναφέρονται περισσότερα του ενός πρότυπα σαν υποχρεωτικά για την εφαρμογή των ίδιων απαιτήσεων, μόνο ένα εξ αυτών θα εφαρμόζεται, αλλά στο πλήρες, εκτός αν ορίζεται διαφορετικά στον Πίνακα που ακολουθεί.

Εφαρμόσιμα υποτμήματα και παράγραφοι	**Στοιχεία αναφοράς**	**Τίτλος εγγράφου**	**Υποχρεωτική εφαρμογή για δεξαμενές κατασκευασμένες**	**Εφαρμογή εγκεκριμένη για δεξαμενές κατασκευασμένες**
(1)	**(2)**	**(3)**	**(4)**	**(5)**
Για όλες τις δεξαμενές				
6.8.2.1	EN 14025:2003 + AC:2005	Δεξαμενές για τη μεταφορά επικίνδυνων εμπορευμάτων – Μεταλλικές δεξαμενές πίεσης – Σχεδιασμός και κατασκευή		Μεταξύ 1 Ιανουαρίου 2005 και 30 Ιουνίου 2009
6.8.2.1	EN 14025:2008	Δεξαμενές για τη μεταφορά επικίνδυνων εμπορευμάτων – Μεταλλικές δεξαμενές πίεσης – Σχεδιασμός και κατασκευή	Από 1 Ιουλίου 2009	Προ 1 Ιουλίου 2009
6.8.2..2.1	EN 14432:2006	Δεξαμενές για τη μεταφορά επικίνδυνων εμπορευμάτων – Εξοπλισμός δεξαμενών για τη μεταφορά υγρών χημικών – Άδειασμα προϊόντος και βαλβίδες εισαγωγής αέρα	Από 1 Ιανουαρίου 2011	Προ 1 Ιανουαρίου 2011
6.8.2..2.1	EN 14433:2006	Δεξαμενές για τη μεταφορά επικίνδυνων εμπορευμάτων – Εξοπλισμός δεξαμενών για τη μεταφορά υγρών χημικών – Ποδοβαλβίδες	Από 1 Ιανουαρίου 2011	Προ 1 Ιανουαρίου 2011
Για δοκιμές και επιθεώρηση				
6.8.2.4 6.8.3.4	EN 12972:2001 (εξαιρούνται παραρτήματα D και E)	Δεξαμενές για τη μεταφορά επικίνδυνων εμπορευμάτων - Δοκιμή, επιθεώρηση και σήμανση μεταλλικών δεξαμενών	Μεταξύ 1 Ιανουαρίου 2009 και 31 Δεκεμβρίου 2010[(a)]	Μεταξύ 1 Ιανουαρίου 2003 και 31 Δεκεμβρίου 2008
6.8.2.4 6.8.3.4	EN 12972:2007	Δεξαμενές για τη μεταφορά επικίνδυνων εμπορευμάτων - Δοκιμή, επιθεώρηση και σήμανση μεταλλικών δεξαμενών	Από 1 Ιανουαρίου 2011	Προ 1 Ιανουαρίου 2011
Για δεξαμενές με μέγιστη πίεση λειτουργίας που δεν υπερβαίνει το 50 kPa και προορίζονται για τη μεταφορά ουσιών για τις οποίες κωδικός δεξαμενής με το γράμμα "G" εμφανίζεται στη στήλη (12) του Πίνακα Α του Κεφαλαίου 3.2				
		Δεξαμενές για την μεταφορά		Μεταξύ

6.8.2.7 Απαιτήσεις για δεξαμενές που δεν σχεδιάζονται, κατασκευάζονται και δοκιμάζονται σύμφωνα με πρότυπα

Για να αντικατοπτρίζει επιστημονική και τεχνική πρόοδο ή όπου δεν αναφέρεται πρότυπο στην 6.8.2.6 ή για τον χειρισμό ειδικών πλευρών με τα οποία δεν ασχοληθήκαμε στο πρότυπο που καταχωρείται στην 6.8.2.6, η αρμόδια αρχή μπορεί να επιτρέψει τη χρήση ενός τεχνικού κώδικα που παρέχει το ίδιο επίπεδο ασφάλειας. Οι δεξαμενές, πάντως, θα ικανοποιούν τις ελάχιστες απαιτήσεις της 6.8.2.

Για τις δοκιμές, την επιθεώρηση και την επισήμανση, μπορεί επίσης να χρησιμοποιηθεί το ισχύον πρότυπο όπως αναφέρεται στην 6.8.2.6.

6.8.3 Ειδικές απαιτήσεις για την Κλάση 2

6.8.3.1 Κατασκευή των περιβλημάτων

6.8.3.1.1 Τα περιβλήματα που προορίζονται για τη μεταφορά συμπιεσμένων ή υγροποιημένων αερίων ή αερίων διαλυμένων υπό πίεση θα είναι από χάλυβα. Στην περίπτωση μη συγκολλημένων περιβλημάτων κατ' εξαίρεση από την 6.8.2.1.12 μπορεί να γίνει δεκτή ελάχιστη επιμήκυνση θραύσης 14% και επίσης τάση σ (σίγμα) μικρότερη ή ίση των παρακάτω ορίων αναλόγως του υλικού:

(a) Όταν ο λόγος Re/Rm (των ελάχιστων εγγυημένων χαρακτηριστικών μετά από θερμική κατεργασία) είναι μεγαλύτερος του 0.66 χωρίς να υπερβαίνει το 0.85:

$$\sigma \leq 0.75\ Re,$$

(b) Όταν ο λόγος Re/Rm (των ελάχιστων εγγυημένων χαρακτηριστικών μετά από θερμική κατεργασία) είναι μεγαλύτερος του 0.85:

$$\sigma \leq 0.5\ Rm.$$

6.8.3.1.2 Οι απαιτήσεις της 6.8.5 θα έχουν εφαρμογή στα υλικά και την κατασκευή συγκολλημένων περιβλημάτων.

6.8.3.1.3	Για περιβλήματα διπλών τοιχωμάτων, το πάχος τοιχώματος του εσωτερικού δοχείου μπορεί, παρά τις απαιτήσεις της 6.8.2.1.18, να είναι 3mm εάν χρησιμοποιείται μέταλλο το οποίο έχει καλή απόδοση σε χαμηλή θερμοκρασία που να ανταποκρίνεται σε ελάχιστο όριο θραύσης $Rm=490N/mm^2$ και σε ελάχιστο συντελεστή επιμύκησης A=30%. Εάν άλλα μέταλλα χρησιμοποιούνται, ένα ισοδύναμο πάχος τοιχώματος θα πρέπει να συντηρείται· αυτό το πάχος θα υπολογίζεται από τη σχέση της υποσημείωσης 4 στην 6.8.2.1.18, όπου $Rm_0=490N/mm^2$ και $A_o=30\%$.	(Δεσμευμένο)

Το εξωτερικό περίβλημα στην περίπτωση αυτή θα πρέπει να έχει ελάχιστο πάχος τοιχώματος 6mm όσον αφορά στο μαλακό χάλυβα. Εάν άλλα μέταλλα χρησιμο-ποιηθούν, θα πρέπει να συντηρείται ένα ελάχιστο πάχος τοιχώματος, το οποίο θα υπολογίζεται σύμφωνα με τη σχέση της 6.8.2.1.18.	

Κατασκευή φορταμαξών συστοιχίας δεξαμενών και MEGCs

6.8.3.1.4 Κύλινδροι, σωλήνες, βαρέλια υπό πίεση και δέσμες κυλίνδρων, ως στοιχεία φορταμαξών συστοιχίας δεξαμενών ή MEGC, θα κατασκευάζονται σύμφωνα με το Κεφάλαιο 6.2.

ΣΗΜΕΙΩΣΗ 1: Δέσμες κυλίνδρων που δεν είναι στοιχεία φορτάμαξας συστοιχίας δεξαμενών ή MEGC θα υπόκεινται στις απαιτήσεις του Κεφαλαίου 6.2.

ΣΗΜΕΙΩΣΗ 2: Δεξαμενές ως στοιχεία φορτάμαξας συστοιχίας δεξαμενών και MEGCs θα κατασκευάζονται σύμφωνα με τις 6.8.2.1 και 6.8.3.1.

ΣΗΜΕΙΩΣΗ 3: Οι αποσυναρμολογούμενες δεξαμενές[73] δεν θα θεωρούνται στοιχεία βαγονιού μεταφοράς συστοιχίας δοχείων ή MEGCs.

6.8.3.1.5 Τα στοιχεία και τα μέσα πρόσδεσής τους θα είναι ικανά να απορροφούν τις δυνάμεις που ορίζονται στην 6.8.2.1.2 κάτω από το μέγιστο επιτρεπτό φορτίο. Υπό κάθε δύναμη η τάση στο περισσότερο καταπονημένο σημείο του στοιχείου και των μέσων πρόσδεσής του δεν θα υπερβαίνει την τιμή που ορίζεται στην 6.2.5.3 για κυλίνδρους, σωλήνες, βαρέλια υπό πίεση και δέσμες κυλίνδρων και για δεξαμενές την τιμή του σ που ορίζεται στην 6.8.2.1.16.

	Άλλες διατάξεις για την κατασκευή βυτιοφόρων φορταμαξών και φορταμαξών συστοιχίας	
6.8.3.16	Βυτιοφόρες φορτάμαξες και φορτάμαξες συστοιχίας θα είναι εφοδιασμένες με αποσβεστήρες με ικανότητα ελάχιστης απορρό-φησης ενέργειας 70 kj. Αυτή η διάταξη δεν έχει εφαρμογή σε βυτιοφόρες φορτάμαξες και φορτάμαξες συστοιχίας οι οποίες φέρουν στοιχεία απορρόφησης ενέργειας σύμφωνα με τον ορισμό στην 6.8.4, ειδική διάταξη ΤΕ 22.	(Δεσμευμένο)

6.8.3.2 Είδη εξοπλισμού

6.8.3.2.1 Οι σωληνώσεις εκκένωσης των δεξαμενών θα μπορούν να κλείνονται με κενά παρεμβύσματα (φλάντζες) ή άλλη εξίσου αξιόπιστη συσκευή. Για δεξαμενές προοριζόμενες για τη μεταφορά

[73] Για τον ορισμό της "αποσυναρμολογούμενης δεξαμενής" βλέπε 1.2.1.

υγροποιημένων αερίων υπό ψύξη, αυτά τα κενά παρεμβύσματα ή άλλες εξίσου αξιόπιστες συσκευές μπορεί να έχουν ανοίγματα για την εκτόνωση της πίεσης με μέγιστη διάμετρο 1.5 mm.

6.8.3.2.2 Περιβλήματα προοριζόμενα για τη μεταφορά υγροποιημένων αερίων μπορεί να έχουν, επιπλέον των ανοιγμάτων που προβλέπονται στις 6.8.2.2.2 και 6.8.2.2.4, ανοίγματα για την τοποθέτηση μετρητών, θερμομέτρων, μανομέτρων και με ανοίγματα αποστραγγίσεως, όπως απαιτείται για την ασφαλή λειτουργία τους.

6.8.3.2.3 Όλα τα ανοίγματα πλήρωσης και εκκένωσης των δεξαμενών

| Με χωρητικότητα άνω του 1 m^3

προοριζόμενων για τη μεταφορά υγροποιημένων εύφλεκτων και/ή τοξικών αερίων θα είναι εξοπλισμένα με εσωτερική συσκευή ασφαλείας στιγμιαίου κλεισίματος η οποία κλείνει αυτομάτως σε περίπτωση ακούσιας κίνησης του περιβλήματος ή φωτιάς. Θα είναι επίσης δυνατή η λειτουργία της συσκευής κλεισίματος με τηλεχειρισμό.

| Η συσκευή η οποία διατηρεί το εσωτερικό πώμα ανοικτό, λ.χ. σιδηροδρομικό γάντζο, δε θεωρείται στοιχείο του βαγονιού.

6.8.3.2.4 Όλα τα ανοίγματα, εκτός από εκείνα που υποδέχονται βαλβίδες ασφαλείας και κλειστές οπές αποστράγγισης, δεξαμενών προοριζόμενων για τη μεταφορά υγροποιημένων εύφλεκτων και/ή τοξικών αερίων θα είναι εξοπλισμένα, εάν η ονομαστική διάμετρός τους είναι μεγαλύτερη από 1.5 mm, με εσωτερική συσκευή κλεισίματος.

6.8.3.2.5 Παρά τις απαιτήσεις των 6.8.2.2.2, 6.8.3.2.3 και 6.8.3.2.4, οι δεξαμενές προοριζόμενες για τη μεταφορά υγροποιημένων αερίων υπό ψύξη μπορούν να εξοπλιστούν με εξωτερικές αντί για εσωτερικές συσκευές αν οι εξωτερικές συσκευές παρέχουν προστασία έναντι εξωτερικής ζημιάς τουλάχιστον ισοδύναμη με αυτή που παρέχει το τοίχωμα του περιβλήματος.

6.8.3.2.6 Εάν οι δεξαμενές είναι εξοπλισμένες με μετρητές σε απευθείας επαφή με τη μεταφερόμενη ουσία, αυτοί δεν θα είναι κατασκευασμένοι από διαφανές υλικό. Εάν υπάρχουν θερμόμετρα, δεν θα εξέχουν άμεσα στο αέριο ή το υγρό μέσα από το περίβλημα.

6.8.3.2.7 Ανοίγματα πλήρωσης και εκκένωσης τοποθετημένα στο άνω μέρος των δεξαμενών θα είναι εξοπλισμένα, επιπλέον των προβλεπομένων στην 6.8.3.2.3, με δεύτερη, εξωτερική, συσκευή κλεισίματος. Αυτή η συσκευή θα είναι ικανή να κλειστεί με κενό παρέμβυσμα (φλάντζα) ή άλλη εξίσου αξιόπιστη συσκευή.

6.8.3.2.8 Οι βαλβίδες ασφαλείας θα ικανοποιούν τις απαιτήσεις που προβλέπονται στις 6.8.3.2.9 έως 6.8.3.2.12 παρακάτω:

6.8.3.2.9 Δεξαμενές προοριζόμενες για τη μεταφορά συμπιεσμένων ή υγροποιημένων αερίων ή αερίων διαλυμένων υπό πίεση μπορεί να είναι εφοδιασμένες με μηχανικές βαλβίδες ασφαλείας. Αυτές οι βαλβίδες θα μπορούν να ανοίγουν αυτομάτως υπό πίεση 0.9 έως 1.0 φορές την πίεση δοκιμής της δεξαμενής στην οποία είναι τοποθετημένες. Θα είναι τέτοιου τύπου ώστε να ανθίστανται σε δυναμικές

καταπονήσεις, περιλαμβανομένου του πλήγματος (μηχ. Ρευστών). Η απαιτούμενη χωρητικότητα των βαλβίδων ασφαλείας θα υπολογίζεται σύμφωνα με τον τύπο που περιέχεται στην 6.7.3.8.1.1.

6.8.3.2.10 Όπου δεξαμενές προορίζονται για μεταφορά διά θάλασσας, οι απαιτήσεις της 6.8.3.2.9 δεν θα απαγορεύουν την τοποθέτηση βαλβίδων ασφαλείας σύμφωνα με τον Κώδικα IMDG.

6.8.3.2.11 Δεξαμενές προοριζόμενες για τη μεταφορά υγροποιημένων αερίων υπό ψύξη θα είναι εξοπλισμένες με δύο ή περισσότερες ανεξάρτητες βαλβίδες ασφαλείας ικανές να ανοίγουν στη μέγιστη πίεσης λειτουργίας που εμφανίζεται στη δεξαμενή. Δύο από τις βαλβίδες αυτές θα πρέπει να είναι ξεχωριστά ορισμένες έτσι ώστε να επιτρέπουν τη διαφυγή από τη δεξαμενή των αερίων που σχηματίζονται με εξάτμιση κατά την κανονική λειτουργία κατά τρόπο ώστε η πίεση να μην υπερβαίνει σε καμία στιγμή την πίεση εργασίας που αναφέρεται στη δεξαμενή κατά περισσότερο από 10%.

Μία από τις δύο βαλβίδες ασφαλείας μπορεί να αντικαθίσταται από δίσκο διάρρηξης που θα είναι τέτοιος ώστε να σπάει στην πίεση δοκιμής.

Σε περίπτωση απώλειας του κενού σε δεξαμενή διπλού τοιχώματος, ή καταστροφής του 20% της μονώσεως σε δεξαμενή μονού τοιχώματος, η βαλβίδα ασφαλείας και ο δίσκος διάρρηξης θα επιτρέπει εκροή τόση ώστε η πίεση στο περίβλημα να μην μπορεί να υπερβεί την πίεση δοκιμής.

Οι διατάξεις της 6.8.2.1.7 δεν θα έχουν εφαρμογή στις δεξαμενές με μόνωση κενού.

6.8.3.2.12 Οι βαλβίδες ασφαλείας δεξαμενών προοριζόμενων για τη μεταφορά υπό ψύξη υγροποιημένων αερίων θα είναι έτσι σχεδιασμένες ώστε να λειτουργούν αλάνθαστα ακόμη και στην ελάχιστη θερμοκρασία εργασίας. Η αξιοπιστία της λειτουργίας τους στη θερμοκρασία αυτή θα εξακριβώνεται και θα ελέγχεται είτε δοκιμάζοντας κάθε βαλβίδα είτε δοκιμάζοντας δειγματοληπτικά μία βαλβίδα για κάθε τύπο-σχεδιασμού.

6.8.3.2.13 Για αποσυναρμολογούμενα στοιχεία οι παρακάτω απαιτήσεις θα πρέπει να εφαρμόζονται: a) εάν μπορούν να κυλίονται, θα είναι εξοπλισμένες με προστατευτικά πώματα, b) θα είναι τόσο στερεωμένες στο υποπλαίσιο του βαγονιού, ώστε να μην μπορούν να κινηθούν.	(Δεσμευμένο)

Θερμική μόνωση

6.8.3.2.14 Εάν δεξαμενές προοριζόμενες για τη μεταφορά υγροποιημένων αερίων είναι εξοπλισμένες με θερμική μόνωση, αυτή η μόνωση θα αποτελείται από είτε:

- είτε από αλεξήλιο που να καλύπτει όχι λιγότερο από το άνω εν τρίτο αλλά όχι περισσότερο από το άνω ήμισυ της επιφάνειας της δεξαμενής και να χωρίζεται από το περίβλημα με κενό αέρα τουλάχιστον 4 cm ή
- από πλήρη επένδυση, επαρκούς πάχους, από μονωτικά υλικά.

6.8.3.2.15 Δεξαμενές προοριζόμενες για τη μεταφορά υγροποιημένων αερίων υπό ψύξη θα είναι θερμομονωμένες. Η θερμομόνωση θα εξασφαλίζεται με συνεχή επένδυση. Εάν ο χώρος μεταξύ του περιβλήματος και της επένδυσης είναι κενό αέρος (μόνωση κενού) η προστατευτική επένδυση θα είναι έτσι σχεδιασμένη ώστε να αντέχει χωρίς παραμόρφωση εξωτερική πίεση τουλάχιστον 100 kPa (1 bar) (πίεση μετρητή). Παρά τον ορισμό της "πίεσης υπολογισμού" στην 1.2.1, εξωτερικές και εσωτερικές ενισχυτικές συσκευές μπορεί να λαμβάνονται υπόψη στους υπολογισμούς. Εάν η επένδυση είναι κλεισμένη έτσι ώστε να είναι αεροστεγής, θα υπάρχει συσκευή για να αποτρέπει την ανάπτυξη επικίνδυνης πίεσης στο μονωτικό στρώμα σε περίπτωση ανεπαρκούς αεροστεγανότητας του περιβλήματος ή των ειδών εξοπλισμού του. Η συσκευή θα αποτρέπει τη διείσδυση υγρασίας μέσα στη θερμομονωτική επένδυση.

6.8.3.2.16 Δεξαμενές προοριζόμενες για τη μεταφορά υγροποιημένων αερίων με σημείο βρασμού κάτω των -182° C σε ατμοσφαιρική πίεση δεν θα περιλαμβάνουν αναφλέξιμο υλικό είτε στη θερμομόνωση ή στις προσδέσεις.

Τα μέσα πρόσδεσης για δεξαμενές με μόνωση κενού μπορούν, με τη συναίνεση της Αρμόδιας Αρχής, να περιέχουν πλαστικές ουσίες ανάμεσα στο περίβλημα και την επένδυση.

6.8.3.2.17 Κατά παρέκκλιση από τις απαιτήσεις της 6.8.2.2.4 περιβλήματα προοριζόμενα για τη μεταφορά υγροποιημένων αερίων υπό ψύξη δεν χρειάζεται να έχουν άνοιγμα επιθεώρησης.

Είδη εξοπλισμού για φορτάμαξες συστοιχίας δεξαμενών και MEGCs

6.8.3.2.18 Ο εξοπλισμός εξυπηρέτησης και ο δομικός εξοπλισμός θα πρέπει να είναι διατεταγμένος ή σχεδιασμένος έτσι ώστε να εμποδίζει κάθε αστοχία που υπάρχει περίπτωση να καταλήξει σε διαρροή του περιεχομένου του δοχείου πίεσης υπό κανονικές συνθήκες χειρισμού και μεταφοράς. Όταν η ένωση μεταξύ του πλαισίου του της φορτάμαξας συστοιχίας δεξαμενών ή του MEGC και των επιμέρους στοιχείων επιτρέπει σχετική κίνηση μεταξύ των συναρμολογούμενων μερών, ο εξοπλισμός θα πρέπει να είναι προσδεμένος έτσι ώστε να επιτρέπει τέτοια κίνηση χωρίς κίνδυνο ζημιάς στα μέρη εργασίας. Τα μέρη των σωληνώσεων συλλογής που οδηγούν στις βαλβίδες αποκοπής θα πρέπει να προσφέρουν περιθώριο ελαστικότητας αρκετό για να προστατεύονται οι βαλβίδες και οι σωληνώσεις από τον κίνδυνο διάτμησης ή απώλειας του περιεχομένου του δοχείου πίεσης. Οι συσκευές πλήρωσης και εκκένωσης (περιλαμβανομένων των παρεμβυσμάτων ή βιδωτών βυσμάτων) και προστατευτικών πωμάτων μπορούν να ασφαλίζονται έναντι αιφνίδιου ανοίγματος.

6.8.3.2.19 Για να αποφευχθεί η οποιαδήποτε απώλεια περιεχομένου σε περίπτωση βλάβης των διανομέων, ο εξοπλισμός εκκένωσης (υποδοχές σωληνώσεων, διατάξεις αποκοπής) και οι βαλβίδες διακοπής θα πρέπει να προστατεύονται ή να διευθετούνται έτσι ώστε να μην ξεβιδωθούν εξαιτίας εξωτερικών δυνάμεων ή σχεδιάζονται έτσι ώστε να τις αντέχουν.

6.8.3.2.20 Η διάταξη συλλέκτη θα πρέπει να είναι σχεδιασμένη για λειτουργίας σε εύρος θερμοκρασίας από -20°C έως +50°C.

Η διάταξη συλλέκτη θα πρέπει να είναι σχεδιασμένη, κατασκευασμένη και εγκατεστημένη έτσι ώστε να αποφεύγεται ο κίνδυνος βλάβης από από θερμική διαστολή ή συστολή, μηχανική κρούση και δόνηση. Όλες οι σωληνώσεις θα πρέπει να είναι από κατάλληλο μεταλλικό υλικό. Συγκολλημένες αρθρώσεις σωληνώσεων θα πρέπει να χρησιμοποιούνται όπου είναι δυνατό.

Ενώσεις από χαλκοσωλήνες θα πρέπει να είναι συγκολλημένες ή να έχουν ισοδύναμα δυνατή μεταλλική ένωση. Το σημείο τήξης των υλικών χαλκού δε θα είναι μικρότερο από 525° C. Οι ενώσεις δε θα πρέπει να μειώνουν την αντοχή των σωληνώσεων, όπως μπορεί να συμβεί κατά την κοπή σπειρωμάτων.

6.8.3.2.21 Εκτός του UN 1001, ακετυλένιο, διαλυμένο, η επιτρεπτή μέγιστη τάση σ της διάταξης συλλέκτη στην πίεση δοκιμής των δοχείων δε θα πρέπει να υπερβαίνει το 75% του εγγυημένου ορίου διαρροής του υλικού.

Το απαιτούμενο πάχος των τοιχωμάτων της διάταξης συλλέκτη για τη μεταφορά του UN 1001, ακετυλένιο, διαλυμένο θα πρέπει να υπολογίζεται με βάση ένα εγκεκριμένο κώδικα πρακτικής.

ΣΗΜΕΙΩΣΗ: Για το όριο διαρροής, βλέπε 6.8.2.1.11.

Οι βασικές απαιτήσεις αυτής της θα θεωρείται ότι έχουν ικανοποιηθεί εφόσον τα παρακάτω πρότυπα έχουν εφαρμοστεί:

(Δεσμευμένο)

6.8.3.2.22 Κατά παρέκκλιση από τις απαιτήσεις των 6.8.3.2.3, 6.8.3.2.4 και 6.8.3.2.7, για κυλίνδρους, σωλήνες, βαρέλια υπό πίεση και δέσμες κυλίνδρων (πλαίσια) που αποτελούν μία φορτάμαξα συστοιχίας δεξαμενών ή MEGC, για τις απαιτούμενες συσκευές κλεισίματος μπορεί να υπάρχει πρόβλεψη εντός της διάταξης συλλέκτη.

6.8.3.2.23 Αν ένα από τα στοιχεία είναι εξοπλισμένο με βαλβίδα ασφαλείας και υπάρχουν συσκευές κλεισίματος μεταξύ των στοιχείων, κάθε στοιχείο θα είναι έτσι εξοπλισμένο.

6.8.3.2.24 Οι συσκευές πλήρωσης και εκκένωσης μπορεί να είναι τοποθετημένες σε συλλέκτη.

6.8.3.2.25 Κάθε στοιχείο, συμπεριλαμβανομένου κάθε ανεξάρτητου κυλίνδρου δέσμης, που προορίζεται για τη μεταφορά τοξικών αερίων, θα μπορεί να απομονωθεί με βαλβίδα διακοπής.

6.8.3.2.26 Οι φορτάμαξες συστοιχίας δεξαμενών ή MEGCs που προορίζονται για τη μεταφορά τοξικών αερίων δεν θα έχουν βαλβίδες ασφαλείας, εκτός αν των βαλβίδων ασφαλείας προηγείται δίσκος διάρρηξης. Στην αυτή περίπτωση, η διάταξη του δίσκου διάρρηξης και της βαλβίδας ασφαλείας θα πρέπει να ικανοποιεί την Αρμόδια Αρχή.

6.8.3.2.27 Όταν φορτάμαξες συστοιχίας δεξαμενών ή MEGCs προορίζονται για τη μεταφορά δια θάλασσας, οι απαιτήσεις της 6.8.3.2.24 δεν θα απαγορεύουν την εφαρμογή βαλβίδων ασφαλείας που συμμορφώνονται με τον Κώδικα IMDG.

6.8.3.2.28 Δοχεία που αποτελούν στοιχεία φορτάμαξας συστοιχίας δεξαμενών ή MEGC που προορίζονται για τη μεταφορά εύφλεκτων αερίων θα συνδυάζονται σε ομάδες όχι περισσότερο από 5 000 λίτρα ικανά να απομονωθούν με βαλβίδα διακοπής.

Κάθε στοιχείο φορτάμαξας συστοιχίας δεξαμενών ή MEGC που προορίζεται για τη μεταφορά εύφλεκτων αερίων, όταν αποτελείται από δεξαμενές που συμμορφώνονται με αυτό το Κεφάλαιο, θα είναι δυνατό να απομονωθεί με βαλβίδα διακοπής.

6.8.3.3 Έγκριση τύπου

Δεν υπάρχουν ειδικές απαιτήσεις.

6.8.3.4 Επιθεωρήσεις και δοκιμές

6.8.3.4.1 Τα υλικά κάθε συγκολλημένου περιβλήματος με εξαίρεση κυλίνδρους, σωλήνες, βαρέλια υπό πίεση και κυλίνδρους ως μέρη δεσμών κυλίνδρων που είναι στοιχεία φορτάμαξας συστοιχίας δεξαμενών ή MEGC θα δοκιμάζονται σύμφωνα με τη μέθοδο που περιγράφεται στην 6.8.5.

6.8.3.4.2 Οι βασικές απαιτήσεις για την πίεση δοκιμής δίνονται στις 4.3.3.2.1 έως 4.3.3.2.4 και οι ελάχιστες πιέσεις δοκιμής δίνονται στον Πίνακα αερίων και αερίων μειγμάτων στην 4.3.3.2.5.

6.8.3.4.3 Η πρώτη δοκιμή υδραυλικής πίεσης θα γίνεται πριν την τοποθέτηση θερμικής μόνωσης. Όταν το περίβλημα, τα στηρίγματά του, οι σωληνώσεις και τα στοιχεία εξοπλισμού έχουν δοκιμαστεί ξεχωριστά, η δεξαμενή υπόκειται σε δοκιμή στεγανότητας μετά την συναρμολόγησή της.

6.8.3.4.4 Η χωρητικότητα κάθε περιβλήματος προοριζόμενου για τη μεταφορά συμπιεσμένων αερίων βαρυντικής πλήρωσης, υγροποιημένων αερίων ή αερίων διαλυμένων υπό πίεση θα προσδιορίζεται, υπό την επίβλεψη ειδικού εγκεκριμένου από την Αρμόδια Αρχή, με ζύγιση ή ογκομετρική μέτρηση της ποσότητας νερού που πληρώνει το περίβλημα και τυχόν σφάλμα στη μέτρηση της χωρητικότητας του περιβλήματος θα είναι μικρότερο από 1%. Δεν επιτρέπεται ο προσδιορισμός με υπολογισμό βάσει των διαστάσεων του περιβλήματος. Τα μέγιστα επιτρεπόμενα βάρη πλήρωσης σύμφωνα με τις οδηγίες συσκευασίας P200 ή P203 στην 4.1.4.1 καθώς και στις 4.3.3.2.2 και 4.3.3.2.3 θα ορίζονται από εγκεκριμένο ειδικό.

6.8.3.4.5 Ο έλεγχος των συγκολλήσεων θα διενεργείται σύμφωνα με τις απαιτήσεις της 6.8.2.1.23 για λ=1.0.

6.8.3.4.6 Κατά παρέκκλιση από τις απαιτήσεις της 6.8.2.4, οι περιοδικές επιθεωρήσεις σύμφωνα με την 6.8.2.4.2 θα λαμβάνουν χώρα:

a) Τουλάχιστον κάθε 4 χρόνια | Τουλάχιστον κάθε 2½ χρόνια
στην περίπτωση δεξαμενών που προορίζονται για τη μεταφορά των UN 1008 τριφθοριούχου βορίου, UN 1017 χλωρίου, UN 1048 υδροβρωμίου, άνυδρου, UN 1050 υδροχλωρίου, άνυδρου, UN 1053 υδροθείου, UN 1079 διοξειδίου του θείου,

b) Τουλάχιστον μετά από 8 χρόνια χρήσης και εφεξής τουλάχιστον κάθε 12 χρόνια στην περίπτωση δεξαμενών που προορίζονται για τη μεταφορά υγροποιημένων αερίων υπό ψύξη.

Οι ενδιάμεσες επιθεωρήσεις σύμφωνα με την 6.8.2.4.3 θα διενεργούνται τουλάχιστον 6 χρόνια μετά από κάθε περιοδική επιθεώρηση.	Δοκιμή στεγανότητας ή μία ενδιάμεση επιθεώρηση σύμφωνα με την 6.8.2.4.3 θα διενεργείται, μετά από αίτηση της αρμόδιας αρχής, μεταξύ δύο οποιωνδήποτε διαδοχικών περιοδικών επιθεωρήσεων.

Όταν το περίβλημα, τα στηρίγματά του, οι σωληνώσεις και τα στοιχεία εξοπλισμού έχουν δοκιμαστεί ξεχωριστά, η δεξαμενή θα υπόκειται σε δοκιμή στεγανότητας μετά τη συναρμολόγησή της.

6.8.3.4.7 Στην περίπτωση δεξαμενών με μόνωση κενού, η δοκιμή υδραυλικής πίεσης και ο έλεγχος της εσωτερικής κατάστασης μπορεί με την έγκριση του εγκεκριμένου ειδικού να αντικατασταθεί από μια δοκιμή στεγανότητας και μέτρηση του κενού.

6.8.3.4.8 Εάν έχουν γίνει ανοίγματα, με την ευκαιρία περιοδικών επιθεωρήσεων, σε περιβλήματα προοριζόμενα για τη μεταφορά αερίων υγροποιημένων αερίων υπό ψύξη, η μέθοδος με την οποία κλείνονται ερμητικά πριν την επαναχρησιμοποίηση των περιβλημάτων θα εγκρίνεται από τον εγκεκριμένο ειδικό και θα εξασφαλίζει την ακεραιότητα του περιβλήματος.

6.8.3.4.9 Οι δοκιμές στεγανότητας δεξαμενών που προορίζονται για τη μεταφορά αερίων πραγματοποιούνται σε πίεση που δεν είναι μικρότερη από:

– Για αέρια υπό πίεση, υγροποιημένα αέρια και διαλυμένα αέρια: 20% της πίεσης δοκιμής,

– Για υγροποιημένα αέρια υπό ψύξη: 90% της μέγιστης πίεσης εργασίας.

Επιθεωρήσεις και δοκιμές για φορτάμαξες συστοιχίας δεξαμενών και MEGCs

6.8.3.4.10 Τα στοιχεία και είδη εξοπλισμού για κάθε φορτάμαξα συστοιχίας δεξαμενών ή MEGC θα επιθεωρούνται και θα δοκιμάζονται είτε μαζί είτε χωριστά πριν να τεθούν σε λειτουργία για πρώτη φορά (αρχική επιθεώρηση και δοκιμή). Από εκεί και μετά οι φορτάμαξες συστοιχίας δεξαμενών ή MEGCs τα στοιχεία των οποίων είναι δοχεία θα επιθεωρούνται σε διαστήματα όχι μεγαλύτερα από πέντε χρόνια. Οι φορτάμαξες συστοιχίας δεξαμενών και MEGCs τα στοιχεία των οποίων είναι δεξαμενές θα επιθεωρούνται σύμφωνα με την 6.8.3.4.6. Μια ειδική επιθεώρηση και δοκιμή θα διενεργείται ανεξάρτητα από την τελευταία περιοδική επιθεώρηση και δοκιμή όταν αυτό κρίνεται απαραίτητο σύμφωνα με την 6.8.3.4.14.

6.8.3.4.11 Η αρχική επιθεώρηση θα περιλαμβάνει:

- έλεγχος συμμόρφωσης με τον εγκεκριμένο τύπο,
- έλεγχος των χαρακτηριστικών σχεδιασμού,
- εξέταση των εσωτερικών και εξωτερικών συνθηκών,
- δοκιμή υδραυλικής πίεσης[74] στην πίεση δοκιμής που υποδεικνύεται στην πινακίδα που ορίζεται στην 6.8.3.5.10
- δοκιμή στεγανότητας στη μέγιστη πίεση εργασίας, και
- έλεγχος ικανοποιητικής λειτουργίας του εξοπλισμού.

Όταν τα στοιχεία και τα εξαρτήματά τους έχουν δοκιμαστεί χωριστά ως προς την πίεση, θα υπόκεινται μαζί μετά τη συναρμολόγηση σε μια δοκιμή στεγανότητας.

[74] Σε ειδικές περιπτώσεις και με την έγκριση του ειδικού της Αρμόδιας Αρχής, η δοκιμή υδραυλικής πίεσης μπορεί να αντικατασταθεί από μια δοκιμή πίεσης με χρήση άλλου υγρού ή αερίου, όπου μια τέτοια λειτουργία δεν παρουσιάζει κανέναν κίνδυνο.

6.8.3.4.12 Κύλινδροι, σωλήνες, βαρέλια υπό πίεση και κύλινδροι ως μέρη δεσμών κυλίνδρων θα δοκιμάζονται σύμφωνα με την οδηγία συσκευασίας P200 ή P203 της 4.1.4.1.

Η πίεση δοκιμής του δικτύου σωληνώσεων της φορτάμαξες συστοιχίας δεξαμενών ή MEGC θα είναι η ίδια με αυτή των στοιχείων της φορτάμαξας συστοιχίας δεξαμενών ή MEGC. Η δοκιμή πίεσης του διανομέα θα διενεργείται ως υδραυλική δοκιμή ή με χρήση άλλου υγρού ή αερίου με τη συναίνεση της Αρμόδια Αρχής ή του εξουσιοδοτημένου φορέα της. Κατά παρέκκλιση από αυτήν την απαίτηση, η πίεση δοκιμής για το διανομέα της φορτάμαξας συστοιχίας δεξαμενών ή MEGC δεν θα είναι μικρότερη από 300 bar για το UN 1001 ακετυλένιο, διαλυμένο.

6.8.3.4.13 Η περιοδική επιθεώρηση θα περιλαμβάνει θα περιλαμβάνει μια δοκιμή στεγανότητας στη μέγιστη πίεση εργασίας και μια εξωτερική εξέταση της κατασκευής, των στοιχείων και του εξοπλισμού εξυπηρέτησης χωρίς αποσυναρμολόγηση. Τα στοιχεία και η σωλήνωση θα δοκιμάζονται στην περιοδικότητα που ορίζεται στην οδηγία συσκευασίας P200 της 4.1.4.1 και σύμφωνα με τις απαιτήσεις της 6.2.1.6 και 6.2.3.5 αντίστοιχα. Όταν τα στοιχεία και ο εξοπλισμός έχουν δοκιμαστεί χωριστά ως προς την πίεση, θα υπόκεινται μαζί μετά τη συναρμολόγηση σε μια δοκιμή στεγανότητας.

6.8.3.4.14 Μια ειδική επιθεώρηση και δοκιμή είναι απαραίτητη όταν η φορτάμαξα συστοιχίας δεξαμενών ή MEGC έχει ενδείξεις φθαρμένων ή διαβρωμένων περιοχών, ή διαρροής, ή άλλες συνθήκες που υποδεικνύουν μια ατέλεια που θα μπορούσε να επηρεάσει την ακεραιότητα της φορτάμαξας συστοιχίας δεξαμενών ή MEGC. Το εύρος της ειδικής επιθεώρησης και δοκιμής και, αν αυτό κριθεί απαραίτητο, η αποσυναρμολόγηση των στοιχείων θα εξαρτηθεί από το μέγεθος της ζημιάς ή της επιδείνωσης της φορτάμαξας συστοιχίας δεξαμενών ή MEGC. Θα περιλαμβάνει τουλάχιστον τις εξετάσεις που απαιτούνται σύμφωνα με την 6.8.3.4.15.

6.8.3.4.15 Οι εξετάσεις θα διασφαλίζουν ότι:

(a) τα στοιχεία επιθεωρούνται εξωτερικά για σκασίματα, διάβρωση, ή γδαρσίματα, χτυπήματα, παραμορφώσεις, ελαττώματα στις συγκολλήσεις ή οποιεσδήποτε άλλες συνθήκες, συμπεριλαμβανομένης της διαρροής, που μπορούν να καταστήσουν τη φορτάμαξα συστοιχίας δεξαμενών ή MEGCs μη ασφαλή προς μεταφορά,

(b) οι σωληνώσεις, βαλβίδες και φλάντζες επιθεωρούνται για διαβρωμένες περιοχές, ελαττώματα και άλλες συνθήκες, συμπεριλαμβανομένης της διαρροής, που μπορούν να καταστήσουν τη φορτάμαξα συστοιχίας δεξαμενών ή MEGCs μη ασφαλή για πλήρωση, εκκένωση ή μεταφορά,

(c) μπουλόνια ή περικόχλια που λείπουν ή είναι χαλαρωμένα σε οποιαδήποτε ένωση φλάντζας ή κενή φλάντζα, αντικαθίστανται ή σφίγγονται,

(d) όλες οι συσκευές άμεσου ανάγκης και βαλβίδες δεν έχουν διάβρωση, παραμόρφωση και καμιά βλάβη ή ελάττωμα που θα μπορούσε να εμποδίσει την κανονική λειτουργία τους. Οι συσκευές κλεισίματος εξ αποστάσεως και οι βαλβίδες αυτόματου κλεισίματος θα τίθενται σε λειτουργία για να αποδείξουν την κανονική λειτουργία τους,

(e) οι απαιτούμενες επισημάνσεις πάνω στη φορτάμαξα συστοιχίας δεξαμενών ή MEGCs είναι ευανάγνωστες και σύμφωνα με τις αρμόζουσες απαιτήσεις, και

(f) οποιοδήποτε πλαίσιο, υποστηρίγματα και διατάξεις για την ανύψωση των φορταμαξών συστοιχίας δεξαμενών ή MEGCs είναι σε ικανοποιητική κατάσταση.

6.8.3.4.16 Οι δοκιμές, επιθεωρήσεις και έλεγχοι σύμφωνα με τις 6.8.3.4.10 έως 6.8.3.4.15 θα διενεργούνται από τον εγκεκριμένο από την Αρμόδια Αρχή ειδικό. Τα πιστοποιητικά θα εκδίδονται παρουσιάζοντας τα αποτελέσματα αυτών των λειτουργιών, ακόμη και στην περίπτωση αρνητικών αποτελεσμάτων. Αυτά τα πιστοποιητικά θα αναφέρονται στον κατάλογο των ουσιών που επιτρέπονται για μεταφορά μέσα σε αυτή τη φορτάμαξα συστοιχίας δεξαμενών ή MEGC σύμφωνα με την 6.8.2.3.1.

Ένα αντίγραφο του πιστοποιητικού θα πρέπει να πρασαρτάται στο αρχείο δεξαμενής για κάθε δεξαμενή, φορτάμαξα συστοιχίας δεξαμενών ή MEGC που κατασκευάζεται (βλέπε 4.3.2.1.7).

6.8.3.5 Επισήμανση

6.8.3.5.1 Τα ακόλουθα πρόσθετα στοιχεία θα επισημαίνονται με σφραγίδα ή με άλλη παρόμοια μέθοδο στην πινακίδα που προβλέπεται στην 6.8.2.5.1, ή απευθείας στα τοιχώματα του ίδιου του περιβλήματος εάν τα τοιχώματα είναι ενισχυμένα κατά τρόπο ώστε να μην μειώνεται η αντοχή της δεξαμενής.

6.8.3.5.2 Σε δεξαμενές προοριζόμενες για τη μεταφορά μόνο μίας ουσίας:

- η πλήρης ονομασία αποστολής και επιπλέον για αέρια καταχωρημένα υπό μια ε.α.ο. καταχώρηση, η τεχνική ονομασία[75].

Η ένδειξη αυτή θα συμπληρώνεται:

- στην περίπτωση δεξαμενών προοριζόμενων για τη μεταφορά συμπιεσμένων αερίων που έχουν πληρωθεί κατ' όγκο (πίεση), με μια ένδειξη της μέγιστης πίεσης πλήρωσης στους 15 °C που επιτρέπεται για τη δεξαμενή, και

- στην περίπτωση δεξαμενών προοριζόμενων για τη μεταφορά συμπιεσμένων αερίων που έχουν πληρωθεί κατά βάρος, και υγροποιημένων αερίων υπό ψύξη ή αερίων διαλυμένων υπό πίεση με μια ένδειξη του μέγιστου επιτρεπτού βάρους φορτίου kg και της θερμοκρασίας πλήρωσης αν αυτή είναι κάτω από -20 °C.

6.8.3.5.3 Σε δεξαμενές πολλαπλών χρήσεων:

- οι κανονικές ονομασίες αποστολής των αερίων και επιπλέον για αέρια των Κλάσεων υπό μια ε.α.ο. καταχώρηση, η τεχνική ονομασία των αερίων[14] των οποίων η μεταφορά στη δεξαμενή είναι εγκεκριμένη.

---

75 Εκτός από την κανονική ονομασία αποστολής ή την κανονική ονομασία αποστολής της καταχώρησης ε.α.ο. που συνοδεύεται από το τεχνικό όνομα, επιτρέπεται η χρήση των εξής ονομάτων ανάλογα με την περίπτωση:
- για τον UN 1078 ψυκτικό αέριο, ε.α.ο.: μείγμα F1, μείγμα F2, μείγμα F3,
- για τον UN 1060 μείγματα μεθυλακετυλενίου και προπαδιενίου, σταθεροποιημένα: μείγμα P1, μείγμα P2,.
- για τον UN 1965 μείγμα αερίου υδρογονάνθρακα, υγροποιημένο, ε.α.ο.: μείγμα A μείγμα A01, μείγμα A02, μείγμα A0, μείγμα A1, μείγμα B1, μείγμα B2, μείγμα B, μείγμα C. Τα κοινά ονόματα που χρησιμοποιούνται στο εμπόριο και αναφέρονται στην 2.2.2.3, κωδικός καταχώρησης 2F, UN 1965, Σημείωση 1, μπορούν να χρησιμοποιούνται μόνο συμπληρωματικά,
- για το UN 1010 βουταδιένια, σταθεροποιημένα: 1,2-βουταδιένιο, σταθεροποιημένο, 1,3-βουταδιένιο, σταθεροποιημένο.

14 Εκτός από την κανονική ονομασία αποστολής ή την κανονική ονομασία αποστολής της καταχώρησης ε.α.ο. που συνοδεύεται από το τεχνικό όνομα, επιτρέπεται η χρήση των εξής ονομάτων ανάλογα με την περίπτωση:

Τα στοιχεία αυτά θα συμπληρώνονται με ένδειξη του μέγιστου επιτρεπόμενου βάρους φορτώσεως σε kg για κάθε αέριο.

6.8.3.5.4 Σε δεξαμενές προοριζόμενες για τη μεταφορά υγροποιημένων αερίων υπό ψύξη:

- η μέγιστη επιτρεπτή πίεση εργασίας.

6.8.3.5.5 Σε δεξαμενές με θερμομόνωση:

- η επιγραφή "θερμομονωμένο" ή "θερμομονωμένο με κενό".

6.8.3.5.6 Επιπλέον των στοιχείων που αναγράφονται στην 6.8.2.5.2, τα κάτωθι θα αναγράφονται πάνω

και στις δύο πλευρές της βυτιοφόρου φορτάμαξας, ή σε πινακίδες	στην ίδια τη δεξαμενή- εμπορευματοκιβώτιο ή σε μια πινακίδα:

(a)
- τον κωδικό δεξαμενής σύμφωνα με το πιστοποιητικό (βλέπε 6.8.2.3.1) με την πραγματική πίεση δοκιμής της δεξαμενής,
- η επιγραφή: "ελάχιστη επιτρεπτή θερμοκρασία πλήρωσης:…",

(b) όπου η δεξαμενή προορίζεται για τη μεταφορά μιας μόνο ουσίας:

- η κανονική ονομασία αποστολής του αερίου και επιπλέον για αέρια καταχωρημένα υπό μια ε.α.ο. καταχώρηση, η τεχνική ονομασία[14],

για συμπιεσμένα αέρια που έχουν πληρωθεί κατά βάρος, και για υγροποιημένα αέρια υπό ψύξη, υγροποιημένα αέρια ή αέρια διαλυμένα υπό πίεση, το μέγιστο επιτρεπτό βάρος φόρτωσης σε kg,

---

- για τον UN 1078 ψυκτικό αέριο, ε.α.ο.: μείγμα F1, μείγμα F2, μείγμα F3,
- για τον UN 1060 μείγματα μεθυλακετυλενίου και προπαδιενίου, σταθεροποιημένα: μείγμα P1, μείγμα P2,.
- για τον UN 1965 μείγμα αερίου υδρογονάνθρακα, υγροποιημένο, ε.α.ο.: μείγμα A μείγμα A01, μείγμα A02, μείγμα A0, μείγμα A1, μείγμα B1, μείγμα B2, μείγμα B, μείγμα C. Τα κοινά ονόματα που χρησιμοποιούνται στο εμπόριο και αναφέρονται στην 2.2.2.3, κωδικός καταχώρησης 2F, UN 1965, Σημείωση 1, μπορούν να χρησιμοποιούνται μόνο συμπληρωματικά,
- για το UN 1010 βουταδιένια, σταθεροποιημένα: 1,2-βουταδιένιο, σταθεροποιημένο, 1,3-βουταδιένιο, σταθεροποιημένο.

(c) όπου η δεξαμενή είναι δεξαμενή πολλαπλών χρήσεων:

- η κανονική ονομασία αποστολής του αερίου και επιπλέον για αέρια καταχωρημένα υπό μια ε.α.ο. καταχώρηση, η τεχνική ονομασία[14] όλων των αερίων για τη μεταφορά των οποίων ορίστηκε η δεξαμενή

με μια ένδειξη του μέγιστο επιτρεπτό βάρος φόρτωσης σε kg για καθένα από αυτά,

(d) όπου το περίβλημα είναι εξοπλισμένο με θερμομόνωση:

- η επιγραφή "θερμομονωμένο" (ή "θερμομονωμένο με κενό"), σε μία επίσημη γλώσσα της χώρας προέλευσης και επίσης, εάν η γλώσσα αυτή δεν είναι η αγγλική, γαλλική ή γερμανική, σε μία από αυτές τις γλώσσες, εκτός εάν προβλέπεται διαφορετικά από συμφωνίες που έχουν συναφθεί μεταξύ των χωρών που αφορά η μεταφορά.

6.8.3.5.7 Τα όρια φόρτισης σύμφωνα με την 6.8.2.5.2

— για συμπιεσμένα αέρια με πλήρωση κατά μάζα,
— για υγροποιημένα, ή κατεψυγμένα υγροποιημένα αέρια και
— για διαλυμένα αέρια

θα πρέπει να καθορίζεται καθ' υπόψη της μέγιστης επιτρεπόμενης μάζας φόρτισης του περιβλήματος, βασιζόμενη στην μεταφερόμενη ουσία· στην περίπτωση περιβλημάτων πολλαπλών χρήσεων, το πλήρες όνομα του συγκεκριμένου αερίου που πρόκειται να μεταφερθεί θα πρέπει να αναφέρεται μαζί με το όριο φόρτισης στο ίδιο μετακινούμενο πλαίσιο.

Οι πτυσσόμενες πινακίδες θα σχεδιάζονται και θα δύνανται να ασφαλίζονται έτσι ώστε να μην μπορούν να ξεδιπλωθούν ή να χαλαρώσουν από το πλαίσιό τους κατά τη διάρκεια της μεταφοράς (ιδιαίτερα σαν αποτέλεσμα χτυπημάτων ή ακούσιων ενεργειών).

6.8.3.5.8 Τα πλαίσια σε βαγόνια που μεταφέρουν

[14] Εκτός από την κανονική ονομασία αποστολής ή την κανονική ονομασία αποστολής της καταχώρησης ε.α.ο. που συνοδεύεται από το τεχνικό όνομα, επιτρέπεται η χρήση των εξής ονομάτων ανάλογα με την περίπτωση:
- για τον UN 1078 ψυκτικό αέριο, ε.α.ο.: μείγμα F1, μείγμα F2, μείγμα F3,
- για τον UN 1060 μείγματα μεθυλακετυλενίου και προπαδιενίου, σταθεροποιημένα: μείγμα P1, μείγμα P2,.
- για τον UN 1965 μείγμα αερίου υδρογονάνθρακα, υγροποιημένο, ε.α.ο.: μείγμα A μείγμα A01, μείγμα A02, μείγμα A0, μείγμα A1, μείγμα B1, μείγμα B2, μείγμα B, μείγμα C. Τα κοινά ονόματα που χρησιμοποιούνται στο εμπόριο και αναφέρονται στην 2.2.2.3, κωδικός καταχώρησης 2F, UN 1965, Σημείωση 1, μπορούν να χρησιμοποιούνται μόνο συμπληρωματικά,
- για το UN 1010 βουταδιένια, σταθεροποιημένα: 1,2-βουταδιένιο, σταθεροποιημένο, 1,3-βουταδιένιο, σταθεροποιημένο.

αποσυναρμολογούμενες δεξαμενές ώς αναφέρεται στην 6.8.3.2.13 δεν απαιτείται να φέρουν τις λεπτομέρειες που προδια-γράφονται στις 6.8.2.5.2 και 6.8.3.5.6.

6.8.3.5.9 (Δεσμευμένο)

Επισήμανση φορτάμαξας συστοιχίας δεξαμενών και MEGCs

6.8.3.5.10 Κάθε φορτάμαξα συστοιχίας δεξαμενών και κάθε MEGC θα εξοπλίζεται με μια μεταλλική πινακίδα ανθεκτική στη διάβρωση μόνιμα στερεωμένη σε σημείο προσβάσιμο για επιθεώρηση. Τα παρακάτω στοιχεία τουλάχιστον θα αναγράφονται στην πινακίδα με σφράγιση ή με άλλη παρόμοια μέθοδο[76]:

- αριθμός έγκρισης,
- επωνυμία ή λογότυπο κατασκευαστή,
- αύξων αριθμός κατασκευαστή,
- έτος κατασκευής,
- πίεση δοκιμής (πίεση μετρητή)
- θερμοκρασία σχεδιασμού (μόνο αν είναι πάνω από +50 °C ή κάτω από -20 °C),
- ημερομηνία (μήνας και έτος) της αρχικής δοκιμής και τελευταίας περιοδικής δοκιμής σύμφωνα με τις 6.8.3.4.10 με 6.8.3.4.13,
- σφραγίδα του ειδικού που έκανε τις δοκιμές.

[76] Να προστεθούν οι μονάδες μέτρησης μετά τις αριθμητικές τιμές.

6.8.3.5.11	Τα παρακάτω στοιχεία θα αναγράφονται στο ίδιο τη φορτάμαξα συστοιχίας δεξαμενών ή σε μια πινακίδα[15]: - ονόματα ιδιοκτήτη ή χειριστή, - αριθμό στοιχείων, - συνολική χωρητικότητα των στοιχείων, - όρια φόρτισης σύμφωνα με τα χαρακτηριστικά του βαγονιού και τη φύση των γραμμών που χρησιμοποιούνται, - τον κωδικό δεξαμενής σύμφωνα με το πιστοποιητικό έγκρισης (βλέπε 6.8.2.3.1) με την πραγματική πίεση δοκιμής του βαγονιού μεταφοράς συστοιχίας δοχείων, - την κανονική ονομασία αποστολής των αερίων και επιπλέον, για τα αέρια που υπάγονται σε καταχώρηση ε.α.ο., η τεχνική ονομασία[77], των αερίων για την μεταφορά των οποίων χρησιμοποιείται η φορτάμαξα συστοιχίας δεξαμενών, - την ημερομηνία (μήνας, έτος) της επόμενης επιθεώρησης, σύμφωνα με τις 6.8.2.4.3 και 6.8.3.4.13.	Τα παρακάτω στοιχεία θα αναγράφονται στο ίδιο το MEGC ή σε μια πινακίδα **[15]**: - ονόματα ιδιοκτήτη και χειριστή, - αριθμό στοιχείων, - συνολική χωρητικότητα των στοιχείων, - μέγιστο επιτρεπτό βάρος φόρτωσης, - τον κωδικό δεξαμενής σύμφωνα με το πιστοποιητικό έγκρισης (βλέπε 6.8.2.3.1) με την πραγματική πίεση δοκιμής του MEGC - την κανονική ονομασία αποστολής των αερίων και επιπλέον, για τα αέρια που υπάγονται σε καταχώρηση ε.α.ο., η τεχνική ονομασία[78], των αερίων για την μεταφορά των οποίων χρησιμοποιείται το MEGC, και για MEGCs με βαρυντική πλήρωση: - απόβαρο.

6.8.3.5.12 Το πλαίσιο μιας φορτάμαξας συστοιχίας δεξαμενών ή MEGC θα φέρει κοντά στο σημείο πλήρωσης, μια πινακίδα που θα προσδιορίζει:

- τη μέγιστη πίεση πλήρωσης **[15]** στους 15 °C που επιτρέπεται για στοιχεία που προορίζονται για συμπιεσμένα αέρια,
- η κανονική ονομασία αποστολής του αερίου σύμφωνα με το Κεφάλαιο 3.2 και επιπλέον για αέρια καταχωρημένα υπό μια ε.α.ο. καταχώρηση, η τεχνική ονομασία [79],

και επιπλέον στην περίπτωση υγροποιημένων αερίων:

- το μέγιστο επιτρεπτό φορτίο ανά στοιχείο [15].

---

15 Να προστεθούν οι μονάδες μέτρησης μετά τις αριθμητικές τιμές.

77 Μια συλλογική περιγραφή που καλύπτει μια ομάδα ουσιών παρόμοιας φύσης και συμβατή με τα χαρακτηριστικά της δεξαμενής μπορεί να δοθεί αντί της ονομασίας.

78 Μια συλλογική περιγραφή που καλύπτει μια ομάδα ουσιών παρόμοιας φύσης και συμβατή με τα χαρακτηριστικά της δεξαμενής μπορεί να δοθεί αντί της ονομασίας.

79 Εκτός από την κανονική ονομασία αποστολής ή την κανονική ονομασία αποστολής της καταχώρησης ε.α.ο. που συνοδεύεται από το τεχνικό όνομα, επιτρέπεται η χρήση των εξής ονομάτων ανάλογα με την περίπτωση:
- για τον UN 1078 ψυκτικό αέριο, ε.α.ο.: μείγμα F1, μείγμα F2, μείγμα F3,
- για τον UN 1060 μείγματα μεθυλακετυλενίου και προπαδιενίου, σταθεροποιημένα: μείγμα P1, μείγμα P2,.
- για τον UN 1965 μείγμα αερίου υδρογονάνθρακα, υγροποιημένο, ε.α.ο.: μείγμα A μείγμα A01, μείγμα A02, μείγμα A0, μείγμα A1, μείγμα B1, μείγμα B2, μείγμα B, μείγμα C. Τα κοινά ονόματα που χρησιμοποιούνται στο εμπόριο και αναφέρονται στην 2.2.2.3, κωδικός καταχώρησης 2F, UN 1965, Σημείωση 1, μπορούν να χρησιμοποιούνται μόνο συμπληρωματικά,
- για το UN 1010 βουταδιένια, σταθεροποιημένα: 1,2-βουταδιένιο, σταθεροποιημένο, 1,3-βουταδιένιο, σταθεροποιημένο.

15 Να προστεθούν οι μονάδες μέτρησης μετά τις αριθμητικές τιμές.

6.8.3.5.13 Κύλινδροι, σωλήνες, βαρέλια υπό πίεση και κύλινδροι ως μέρη δεσμών κυλίνδρων, θα φέρουν επισήμανση σύμφωνα με την 6.2.2.7. Αυτά τα δοχεία δεν χρειάζεται να φέρουν ατομική σήμανση με ετικέτες κινδύνου όπως απαιτείται στο Κεφάλαιο 5.2.

Τις φορτάμαξες συστοιχίας δεξαμενών και MEGCs θα φέρουν πινακίδες και σημάνσεις σύμφωνα με το Κεφάλαιο 5.3.

6.8.3.6 Απαιτήσεις για φορτάμαξες συστοιχίας δεξαμενών και MEGCs που σχεδιάζονται, κατασκευάζονται και δοκιμάζονται σύμφωνα με πρότυπα

(Δεσμευμένο)

6.8.3.7 Απαιτήσεις για φορτάμαξα συστοιχίας δεξαμενών και MEGCs που δεν σχεδιάζονται, κατασκευάζονται και δοκιμάζονται σύμφωνα με πρότυπα

Φορτάμαξες συστοιχίας δεξαμενών και MEGCs που δεν σχεδιάζονται, κατασκευάζονται και δοκιμάζονται σύμφωνα με τα πρότυπα της 6.8.3.6 θα σχεδιάζονται, κατασκευάζονται και δοκιμάζονται σύμφωνα με τις απαιτήσεις ενός τεχνικού κώδικα αναγνωρισμένου από την Αρμόδια Αρχή. Θα συμμορφώνονται πάραυτα με τις ελάχιστες απαιτήσεις της 6.8.3.

6.8.4 Ειδικές διατάξεις

ΣΗΜΕΙΩΣΗ 1: Για υγρά με σημείο ανάφλεξης όχι περισσότερο από 60 °C και για εύφλεκτα αέρια, βλέπε επίσης 6.8.2.1.26, 6.8.2.1.27 και 6.8.2.2.9.

ΣΗΜΕΙΩΣΗ 2: Για τις απαιτήσεις για δεξαμενές που υπόκεινται σε δοκιμή πίεσης όχι μικρότερης από 1 MPa (10 bar) ή για δεξαμενές προοριζόμενες για τη μεταφορά υγροποιημένων αερίων υπό ψύξη, βλέπε 6.8.5.

Οι ακόλουθες ειδικές διατάξεις ισχύουν όταν υποδεικνύονται κάτω από μια καταχώρηση στη Στήλη (13) του Πίνακα Α του Κεφαλαίου 3.2:

(a) **Κατασκευή (TC)**

TC1 Οι απαιτήσεις της 6.8.5 ισχύουν για τα υλικά και την κατασκευή αυτών των περιβλημάτων.

TC2 Τα περιβλήματα και τα είδη εξοπλισμού τους θα είναι από αλουμίνιο καθαρότητας όχι μικρότερης από 99.5% ή από κατάλληλο χάλυβα που δεν θα προκαλέσει την διάσπαση του υπεροξειδίου του υδρογόνου. Όπου τα περιβλήματα είναι κατασκευασμένα από αλουμίνιο καθαρότητας όχι μικρότερης από 99.5%, το πάχος του τοιχώματος δεν χρειάζεται να είναι μεγαλύτερο από 15 mm, ακόμη και όπου ο υπολογισμός σύμφωνα με την 6.8.2.1.17 δίνει υψηλότερη τιμή.

TC3 Τα περιβλήματα θα είναι κατασκευασμένα από ωστενιτικό χάλυβα.

TC4 Τα περιβλήματα θα είναι εφοδιασμένα με προστατευτική επίστρωση από σμάλτο ή ισοδύναμη επίστρωση εάν το υλικό του περιβλήματος προσβληθεί από το UN 3250 χλωρο-οξικό οξύ.

TC5 Τα περιβλήματα θα είναι εφοδιασμένα με επένδυση από μόλυβδο πάχους όχι λιγότερο από 5 mm ή ισοδύναμη επένδυση.

TC6 Όπου η χρήση αλουμινίου είναι απαραίτητη για δεξαμενές, τέτοιες δεξαμενές θα είναι κατασκευασμένες από αλουμίνιο καθαρότητας όχι μικρότερης από 99.5%, το πάχος του τοιχώματος δεν χρειάζεται να είναι μεγαλύτερο από 15 mm, ακόμη και όπου ο υπολογισμός σύμφωνα με την 6.8.2.1.17 δίνει υψηλότερη τιμή.

TC7 (Δεσμευμένο)

(b) **Είδη εξοπλισμού (TE)**

TE1 (Διεγραμμένο)

TE2 (Διεγραμμένο)

TE3 Οι δεξαμενές θα ικανοποιούν επιπλέον τις ακόλουθες απαιτήσεις.

Η συσκευή θέρμανσης δεν θα εισχωρεί στο σώμα του περιβλήματος, αλλά θα είναι εξωτερική ως προς αυτό. Εντούτοις, ο σωλήνας που χρησιμοποιείται για την εξαγωγή του φωσφόρου μπορεί να είναι εξοπλισμένος με θερμαντικό χιτώνιο. Η συσκευή θέρμανσης του χιτωνίου θα είναι ρυθμισμένη έτσι ώστε να εμποδίζει τη θερμοκρασία του φωσφόρου να υπερβεί τη θερμοκρασία πλήρωσης του περιβλήματος. Άλλες σωληνώσεις θα εισέρχονται στο περίβλημα από το άνω μέρος, τα ανοίγματα θα είναι τοποθετημένα πάνω από την ανώτατη επιτρεπόμενη στάθμη του φωσφόρου και θα μπορούν να περικλείονται εξ ολοκλήρου με πώματα που κλειδώνουν.

Η δεξαμενή θα είναι εξοπλισμένη με σύστημα μέτρησης για την εξακρίβωση της στάθμης του φωσφόρου και, εάν χρησιμοποιείται νερό ως προστατευτικό μέσο, με σταθερό σημείο μέτρησης που θα δείχνει την ανώτατη επιτρεπόμενη στάθμη του νερού.

TE4 Τα περιβλήματα θα είναι εξοπλισμένα με θερμομόνωση κατασκευασμένη από υλικά που δεν είναι εύκολα αναφλέξιμα.

TE5 Αν τα περιβλήματα είναι εξοπλισμένα με θερμομόνωση, αυτή η μόνωση θα είναι κατασκευασμένη από υλικά που δεν είναι εύκολα αναφλέξιμα.

TE6 Οι δεξαμενές μπορεί να είναι εξοπλισμένες με διάταξη που έχει σχεδιαστεί έτσι ώστε να αποκλείεται η απόφραξη από την μεταφερόμενη ουσία και η οποία εμποδίζει τη διαρροή και την δημιουργία υπερβολικής υπερπίεσης ή υποπίεσης εντός του περιβλήματος.

TE7 Το σύστημα εκκένωσης του περιβλήματος θα είναι εξοπλισμένο με δύο ανεξάρτητες μεταξύ τους συσκευές κλεισίματος συναρμολογημένες σε σειρά, η πρώτη με τη μορφή εσωτερικής δικλείδας ταχείας λειτουργίας, εγκεκριμένου τύπου, και η δεύτερη με τη μορφή εξωτερικής βαλβίδας διακοπής (δικλείδας), μία σε κάθε άκρο του σωλήνα εκκένωσης. Κενό παρέμβυσμα (φλάντζα), ή άλλη συσκευή που παρέχει το ίδιο μέτρο ασφαλείας, θα τοποθετείται επίσης στο στόμιο κάθε εξωτερικής βαλβίδας διακοπής. Η εσωτερική δικλείδα θα είναι τέτοια ώστε, εάν η σωλήνωση ξεβιδωθεί, η δικλείδα θα παραμένει ενωμένη με το περίβλημα και στην κλειστή θέση.

ΤΕ8 Οι συνδέσεις με τα εξωτερικά στόμια σωληνώσεων των δεξαμενών θα κατασκευάζονται από υλικά που δεν μπορούν να προκαλέσουν διάσπαση του υπεροξειδίου του υδρογόνου.

ΤΕ9 Οι δεξαμενές θα είναι εξοπλισμένες στο άνω μέρος τους με συσκευή κλεισίματος που θα εμποδίζει την ανάπτυξη υπερβολικής πίεσης στο εσωτερικό του περιβλήματος λόγω διάσπασης των μεταφερόμενων ουσιών, την οποιαδήποτε διαρροή υγρού, και την οποιαδήποτε εισδοχή ξένης ουσίας μέσα στο περίβλημα.

ΤΕ10 Οι συσκευές κλεισίματος σε δεξαμενές θα είναι σχεδιασμένες έτσι ώστε να αποκλείουν απόφραξη των συσκευών από στερεοποιημένη ουσία κατά τη μεταφορά. Όπου οι δεξαμενές είναι ενδεδυμένες σε θερμομονωτικό υλικό, το υλικό θα είναι ανόργανης φύσης και εντελώς απαλλαγμένο από εύφλεκτες ουσίες.

ΤΕ11 Τα περιβλήματα και ο εξοπλισμός εξυπηρέτησής τους θα είναι εξοπλισμένα έτσι ώστε να εμποδίζεται η εισδοχή ξένης ουσίας, διαρροή υγρού ή ανάπτυξη υπερβολικής πίεσης στο εσωτερικό του περιβλήματος λόγω διάσπασης των μεταφερόμενων ουσιών. Μία βαλβίδα ασφαλείας που παρεμποδίζει την εισαγωγή ξένων ουσιών ικανοποιεί αυτή τη διάταξη επίσης.

ΤΕ12 Οι δεξαμενές θα είναι εξοπλισμένες με θερμομόνωση σύμφωνα με τις απαιτήσεις της 6.8.3.2.14. Το αλεξήλιο και οποιοδήποτε μέρος της δεξαμενής δεν καλύπτεται από αυτό, ή η εξωτερική επένδυση πλήρους μονωτικής κάλυψης, θα είναι χρωματισμένα λευκά ή φινιρισμένα με στιλπνό μέταλλο. Το χρώμα θα καθαρίζεται πριν από κάθε διαδρομή και θα ανανεώνεται στην περίπτωση κιτρινίσματος ή φθοράς. Η θερμομόνωση θα είναι απαλλαγμένη από εύφλεκτες ουσίες.

Οι δεξαμενές θα είναι εξοπλισμένες με αισθητήρες θερμοκρασίας.

Οι δεξαμενές θα είναι εξοπλισμένες με βαλβίδες ασφαλείας και συσκευές αμέσου ανάγκης για εκτόνωση υπό πίεση. Συσκευές εκτόνωσης στο κενό μπορεί επίσης να χρησιμοποιούνται. Συσκευές αμέσου ανάγκης για εκτόνωση θα λειτουργούν σε πιέσεις καθοριζόμενες σύμφωνα τόσο με τις ιδιότητες του οργανικού υπεροξειδίου όσο και με τα κατασκευαστικά χαρακτηριστικά της δεξαμενής. Δεν θα επιτρέπεται να υπάρχουν εύτηκτα στοιχεία στο σώμα του περιβλήματος.

Οι δεξαμενές θα είναι εξοπλισμένες με βαλβίδες ασφαλείας με ελατήριο για την αποτροπή ανάπτυξης σημαντικής πίεσης μέσα στο περίβλημα στα προϊόντα διάσπασης και τους ατμούς που εκλύονται σε θερμοκρασία 50 °C. Η χωρητικότητα και η πίεση στην αρχή της εκκένωσης της βαλβίδας ή των βαλβίδων ασφαλείας θα βασίζεται στα αποτελέσματα των δοκιμών που αναφέρονται στην ειδική διάταξη ΤΑ2. Η πίεση στην αρχή της εκκένωσης εντούτοις δεν θα είναι σε καμία περίπτωση τόση ώστε να μπορούσε να διαφύγει υγρό από τη βαλβίδα ή τις βαλβίδες εάν η δεξαμενή αναποδογύριζε.

Οι συσκευές αμέσου ανάγκης για εκτόνωση μπορεί να είναι τύπου ελατηρίου ή εύθραυστου τύπου σχεδιασμένων να εξάγουν τον αέρα όλων των προϊόντων διάσπασης και ατμών που προκύπτουν κατά τη διάρκεια περιόδου όχι μικρότερης από μία ώρα περικύκλωσης από φωτιά όπως υπολογίζεται από τον ακόλουθο τύπο:

$$q = 70961 \times F \times A^{0.82}$$

όπου:

q = απορρόφηση θερμότητας [W]
A = καλυπτόμενη περιοχή [m^2]
F = συντελεστής μόνωσης

F = I για μη μονωμένες δεξαμενές, ή

$$F = \frac{U(923 - T_{PO})}{47032}$$ για μονωμένες δεξαμενές

όπου:

K = θερμική αγωγιμότητα της μονωτικής στρώσης [$W \cdot m^{-1} \cdot K^{-1}$]
L = πάχος της μονωτικής στρώσης [m]
U = K/L = συντελεστής θερμικής αγωγιμότητας της μόνωσης [$W \cdot m^{-2} \cdot K^{-1}$]
T_{PO} = θερμοκρασία υπεροξειδίου σε συνθήκες εκτόνωσης [K]

Η πίεση στην αρχή της εκκένωσης της συσκευής (των συσκευών) αμέσου ανάγκης για εκτόνωση θα είναι υψηλότερη από την αναφερόμενη παραπάνω και θα βασίζεται στα αποτελέσματα των δοκιμών που αναφέρονται στην ειδική διάταξη ΤΑ2. Οι διαστάσεις των συσκευών αμέσου ανάγκης για εκτόνωση θα είναι τέτοιες ώστε η μέγιστη πίεση στη δεξαμενή να μην υπερβαίνει ποτέ την πίεση δοκιμής της δεξαμενής.

ΣΗΜΕΙΩΣΗ: Ένα παράδειγμα μεθόδου καθορισμού του μεγέθους των συσκευών αμέσου ανάγκης για εκτόνωση δίνεται στο Προσάρτημα 5 του Εγχειριδίου Δοκιμών και Κριτηρίων.

Για δεξαμενές με θερμική μόνωση που αποτελείται από πλήρη επένδυση, η χωρητικότητα και η ρύθμιση της συσκευής (των συσκευών) αμέσου ανάγκης για εκτόνωση θα καθορίζεται υποθέτοντας απώλεια μόνωσης από ποσοστό 1% του εμβαδού της επιφανείας.

Συσκευές εκτόνωσης σε κενό και βαλβίδες ασφαλείας με ελατήριο σε δεξαμενές θα είναι εφοδιασμένες με ανασχετήρες φλόγας εκτός εάν οι προς μεταφορά ουσίες και τα προϊόντα διάσπασής τους είναι μη αναφλέξιμα. Θα δίνεται η δέουσα προσοχή στην ελάττωση της ικανότητας εκτόνωσης που προκαλείται από τον ανασχετήρα φλόγας.

ΤΕ13 Οι δεξαμενές θα είναι θερμικά μονωμένες και εξοπλισμένες με συσκευή θέρμανσης εξωτερικά.

ΤΕ14 Οι δεξαμενές θα είναι θερμικά μονωμένες. Η θερμομόνωση που έρχεται κατευθείαν σε επαφή με το περίβλημα θα έχει θερμοκρασία ανάφλεξης τουλάχιστον 50°C υψηλότερη από τη μέγιστη θερμοκρασία για την οποία σχεδιάστηκε η δεξαμενή.

ΤΕ15 (Διεγραμμένο)

ΤΕ16 Κανένα μέρος της βυτιοφόρου φορτάμαξας δε θα είναι από ξύλο, εκτός εάν προστατεύεται από κατάλληλη επένδυση.	(Δεσμευμένο)
ΤΕ17 Για αποσυναρμολογούμενες δεξαμενές οι παρακάτω απαιτήσεις εφαρμόζονται:	(Δεσμευμένο)

a) θα πρέπει να είναι τόσο στερεωμένες στο βαγόνι ώστε να μην κινούνται, b) δε θα είναι διασυνδεδεμένες με σύστημα συλλογής, c) εάν μπορούν να κυλίονται, θα πρέπει να είναι εξοπλισμένες με προστατευτικά πώματα.	

TE18 (Δεσμευμένο)

TE19(Δεσμευμένο)

TE20 Εκτός από τους άλλους κωδικούς δεξαμενών που επιτρέπονται στην ιεράρχηση των δεξαμενών της εκλογικευμένης προσέγγισης της 4.3.4.1.2, οι δεξαμενές θα είναι εξοπλισμένες με βαλβίδα ασφαλείας.

TE21 Τα κλεισίματα θα προστατεύονται με καλύμματα που κλειδώνουν.

TE22 Στο ενδεχόμενο βίαιης σύγκρουσης ή ατυχήματος, κάθε άκρο της βυτιοφόρου φορτάμαξας για ουσίες που μεταφέρονται σε υγρή κατάσταση και αέρια ή φορταμαξών συστοιχίας, προκειμένου να μειωθεί η έκταση της ζημίας, θα πρέπει να είναι ικανό να απορροφήσει τουλάχιστον 800kJ ενέργειας, μέσω ελαστικής ή πλαστικής παραμόρφωσης ορισμένων στοιχείων του υποπλαισίου ή μέσω παρόμοιας διαδικασίας (π.χ. στοιχεία πρόσκρουσης). Η απορρόφηση ενέργειας θα ορίζεται σε σχέση με πρόσκρουση επί ευθείας γραμμής. Η απορρόφηση ενέργειας μέσω πλαστικής παραμόρφωσης θα πρέπει να συμβαίνει μόνο σε συνθήκες άλλες από αυτές που συναντάμε σε κανονικές συνθήκες σιδηροδρομικής μεταφοράς (ταχύτητα σύγκρουσης μεγαλύτερη από 12km/h) ή ατομική δύναμη αποσβεστήρα μεγαλύτερη των 1.500 kN). Απορρόφηση ενέργειας όχι μεγαλύτερης από 800kJ σε κάθε άκρο του βαγονιού δε θα πρέπει να οδηγεί στη μεταφορά ενέργειας στο περίβλημα, η οποία θα μπορούσε να προκαλέσει ορατή, μόνιμη παραμόρφωση του περιβλήματος.	(Δεσμευμένο)

[80] 7η έκδοση του φυλλαδίου UIC που ισχύει από 1 Οκτωβρίου 2008.

Οι απαιτήσεις αυτής εδώ της ειδικής διάταξης θεωρούνται ότι έχουν ικανοποιηθεί αν εφαρμόζονται τα Τμήματα 1.4 και 1.1.6 του UIC φυλλαδίου 573[80] (Τεχνικοί όροι για την κατασκευή βυτιοφόρων φορταμαξών).	

ΤΕ23 Οι δεξαμενές εξοπλίζονται με διάταξη που έχει σχεδιαστεί έτσι ώστε να αποκλείεται η απόφραξη από την μεταφερόμενη ουσία και η οποία εμποδίζει τη διαρροή και την δημιουργία υπερβολικής υπερπίεσης ή υποπίεσης εντός του περιβλήματος.

ΤΕ24 (Διεγραμμένο)

ΤΕ25 Περιβλήματα στις βυτιοφόρες φορτάμαξες θα πρέπει επίσης να είναι προστατευμένα από υπερπήδηση προσκρουστήρων και εκτροχιασμό, ή, αποτυγχάνοντας αυτό, να περιορίζεται η ζημιά όταν οι προσκρουστήρες υπερπηδούν με τουλάχιστον ένα από τα παρακάτω μέτρα: Μέτρα για την αποφυγή υπερπήδησης α) Συσκευή προστασίας έναντι υπερπήδησης προσκρουστήρων Η συσκευή προστασίας έναντι υπερπήδησης προσκρουστήρων θα πρέπει να εξασφαλίζει ότι τα υποπλαίσια των βαγονιών παραμένουν στο ίδιο οριζόντιο επίπεδο. Οι παρακάτω απαιτήσεις θα πρέπει να εκπληρώνονται: — Η συσκευή προστασίας έναντι υπερπήδησης προσκρουστήρων δε θα πρέπει να παρεμβαίνει στην κανονική λειτουργία των βαγονιών (για παράδειγμα καμπύλες τροχιάς, τετράγωνο Berne, διακόπτης αλλαγής σιδηροτροχιάς). Η συσκευή προστασίας έναντι υπερπήδησης προσκρουστήρων θα πρέπει να επιτρέπει την ελεύθερη διέλευση των καμπυλών από ένα άλλο βαγόνι προσαρμοσμένο με συσκευή προστασίας έναντι υπερπήδησης προσκρουστήρων σε μια καμπύλη ακτίνας 75m.	(Δεσμευμένο)

[19] 7η έκδοση του φυλλαδίου UIC που ισχύει από 1 Οκτωβρίου 2008.

— Η συσκευή προστασίας έναντι υπερπήδησης προσκρουστήρων θα λειτουργεί ανεξάρτητα από την κατάσταση του φορτίου και τη φθορά και τα σκισήματα των βαγονιών που λαμβάνονται υπόψη.
— Η συσκευή προστασίας έναντι υπερπήδησης προσκρουστήρων θα πρέπει να αντέχει κάθετη δύναμη (προς τα πάνω ή προς τα κάτω) 150kN.
— Η συσκευή προστασίας έναντι υπερπήδησης προσκρουστήρων θα πρέπει να είναι λειτουργική άσχετα από το έαν το άλλο βαγόνι που λαμβάνεται υπόψη είναι προσαρμοσμένο με συσκευή προστασίας έναντι υπερπήδησης προσκρουστήρων. Δε θα πρέπει να είναι πιθανό για συσκευές προστασίας έναντι υπερπήδησης προσκρουστήρων να παρακωλύουν η μία την άλλη.
— Η αύξηση της προεξοχής για τη στερέωση της συσκευής προστασίας έναντι υπερπήδησης προσκρουστήρων θα πρέπει να είναι λιγότερη από 20mm.
— Το πλάτος της συσκευής προστασίας έναντι υπερπήδησης προσκρουστήρων θα πρέπει να είναι τουλάχιστο όσο μεγάλο είναι το πλάτος της κεφαλής του προσκρουστήρα (με εξαίρεση τη συσκευή προστασίας έναντι υπερπήδησης προσκρουστήρων που βρίσκεται πάνω από τον αριστερό μασπιέ, η οποία θα είναι εφαπτόμενη του ελεύθερου χώρου για το διακόπτη αλλαγής σιδηροτροχιάς, αν και το μέγιστο μήκος του προσκρουστήρα θα πρέπει να καλύπτεται).
— Μια συσκευή προστασίας έναντι υπερπήδησης προσκρουστήρων θα πρέπει να βρίσκεται πάνω από κάθε προσκρουστήρα.
— Η συσκευή προστασίας έναντι

υπερπήδησης προσκρουστήρων πρέπει να επιτρέπει την προσάρτηση προσκρουστήρων όπως προδιαγράφεται στο UIC Φυλλάδιο 573[19] και δε θα αποτελεί εμπόδιο σε εργασίες συντήρησης.

— Η συσκευή προστασίας έναντι υπερπήδησης προσκρουστήρων θα πρέπει να κατασκευάζεται με τέτοιο τρόπο ώστε ο κίνδυνος διαπέρασης του άκρου της δεξαμενής να μην αυξάνεται σε περίπτωση κρούσης.

Μέτρα για τον περιορισμό της ζημιάς όταν οι προσκρουστήρες υπερπηδήσουν

b) Αυξηση του πάχους περιβλήματος των άκρων της δεξαμενής ή χρήση άλλων υλικών με μεγαλύτερη ικανότητα απορρόφησης ενέργειας.

Σε αυτή την περίπτωση, το πάχος των άκρων της δεξαμενής δε θα είναι μικρότερο από 12mm.

Παρόλα αυτά, το πάχος των άκρων δεξαμενών για τη μεταφορά αερίων UN 1017 χλώριο, UN 1749 τριφθοριούχο χλώριο, UN 2189 διχλωροσιλάνιο, UN 2901 βρωμιούχο νάτριο και UN 3057 τριφθοροακετυλοχλωρίδιο, θα πρέπει στην περίπτωση αυτή να είναι τουλάχιστο 18mm.

c) Κάλυμμα τύπου «sandwich» για τα άκρα της δεξαμενής

Εάν εξασφαλίζεται προστασία με κάλυμμα τύπου «sandwich» θα πρέπει να καλύπτει ολόκληρη την επιφάνεια των άκρων της δεξαμενής κα θα πρέπει να έχει ικανότητα απορρόφησης ενέργειας τουλάχιστο 22kJ (αντιστοιχώντας σε πάχος περιβλήματος 6mm), η οποία θα μετράται σύμφωνα με τη μέθοδο που περιγράφεται στο Παράρτημα Β του Προτύπου ΕΝ 13094 “Δεξαμενές για τη μεταφορά επικινδύνων αγαθών – Μεταλλικές δεξαμενές με πίεση λειτουργίας που δεν υπερβαίνει τα 0,5bar – Σχεδιασμός και κατασκευή”.

Εάν ο κίνδυνος διάβρωσης δε δύναται να εξαλειφθεί με δομικά μέτρα, θα καθίσταται δυνατή η επιθεώρηση του εξωτερικού τοιχώματος του άκρου της δεξαμενής, π.χ. εξασφαλίζοντας ένα αφαιρούμενο κάλυμμα.

d) Προστατευτικό κάλυμμα σε κάθε άκρο του βαγονιού

Εάν προστατευτικό κάλυμμα χρησιμοποιείται σε κάθε άκρο του βαγονιού, οι παρακάτω απαιτήσεις εφαρμάζονται:

— το προστατευτικό κάλυμμα θα καλύπτει το πλάτος της δεξαμενής σε κάθε περίπτωση, μέχρι το αντίστοιχο ύψος. Επί προσθέτως, το πλάτος του προστατευτικού καλύμματος θα πρέπει, πέρα από το συνολικό ύψος του καλύμματος, να είναι τουλάχιστο τόσο φαρδύ όσο η απόσταση που ορίζεται από τις εξωτερικές άκρες των κεφαλών των προσκρουστήρων.

— το ύψος του προστατευτικού καλύμματος, μετρημένο από το άνω άκρο της κεφαλής, θα πρέπει να καλύπτει

  o είτε τα δύο τρίτα της διαμέτρου της δεξαμενής.

  o είτε τουλάχιστον 900mm και θα πρέπει επί προσθέτως να είναι εξοπλισμένο στο άνω άκρο με συσκευή συγκράτησης για προσκρουστήρες που έχουν υπερπηδήσει.

— το προστατευτικό κάλυμμα θα πρέπει να έχει ένα ελάχιστο πάχος 6mm.

— το προστατευτικό κάλυμα κα ιτα σημεία πρόσδεσής του θα πρέπει να είναι τέτοια ώστε η πιθανότητα διαπέρασης των άκρων της δεξαμενής από το ίδιο το προστατευτικό κάλυμμα να ελαχιστοποιείται.

Τα πάχη που καθορίζονται στα b), c) και d) παραπάνω σχετίζονται με το χάλυβα αναφοράς. Εάν άλλα υλικά χρησιμοποιούνται, εκτός αν μαλακός χάλυβας χρησιμοποιείται, το ισοδύναμο πάχος θα υπολογίζεται σύμφωνα με τη σχέση της 6.8.2.1.18. Οι τιμές των R_m και A θα πρέπει να είναι οι ελάχιστες καθορισμένες, σύμφωνα με πρότυπα υλικών.	

(c) **Έγκριση τύπου (TA)**

TA1 Δεξαμενές δεν θα εγκρίνονται για τη μεταφορά οργανικών ουσιών.

TA2 Αυτή η ουσία μπορεί να μεταφερθεί σε βυτιοφόρες φορτάμαξες ή δεξαμενές- εμπορευματοκιβώτια υπό τις προϋποθέσεις που θέτει η Αρμόδια Αρχή της χώρας προέλευσης, αν με βάση τις δοκιμές που αναφέρονται παρακάτω, η Αρμόδια Αρχή είναι ικανοποιημένη ως προς την ασφάλεια αυτής της μεταφοράς. Αν η χώρα προέλευσης δεν είναι συμβαλλόμενο μέρος, οι προϋποθέσεις θα θέτονται από την Αρμόδια Αρχή του πρώτου κράτους μέλους που συναντά η αποστολή.
Για τον τύπο έγκρισης θα διενεργούνται δοκιμές :

- για να αποδείξουν τη συμβατότητα όλων των υλικών που σε κανονικές περιστάσεις έρχονται σε επαφή με την ουσία κατά τη μεταφορά,

- για να παράσχουν δεδομένα για να διευκολύνουν το σχεδιασμό των συσκευών εκτόνωσης υπό πίεση και τις βαλβίδες ασφαλείας λαμβάνοντας υπόψη τα χαρακτηριστικά σχεδιασμού της δεξαμενής, και

- για να εξακριβώσουν τυχόν ειδικές απαιτήσεις απαραίτητες για την ασφαλή μεταφορά της ουσίας.

Τα αποτελέσματα των δοκιμών θα περιλαμβάνονται στην έκθεση για την έγκριση τύπου της δεξαμενής.

TA3 Η ουσία αυτή μπορεί να μεταφερθεί μόνο σε δεξαμενές με κωδικό δεξαμενής LGAV ή SGAV· η ιεράρχηση της 4.3.4.1.2 δεν εφαρμόζεται.

TA4 Οι διαδικασίες αξιολόγησης συμμόρφωσης του τμήματος 1.8.7 θα εφαρμόζονται από την αρμόδια αρχή, τον εκπρόσωπό της ή το όργανο επιθεώρησης σύμφωνα με την 1.8.6.4 και διαπιστευμένο στην EN ISO/IEC 17020:2004 τύπος A.

(d) **Δοκιμές (TT)**

TT1 Δεξαμενές από καθαρό αλουμίνιο πρέπει να υπόκεινται σε αρχικές και περιοδικές δοκιμές υδραυλικής πίεσης σε πίεση μόνο 250 kPa (2.5 bar) (πίεση μετρητή).

TT2 Η κατάσταση των επενδύσεων των περιβλημάτων θα ελέγχεται κάθε χρόνο από έναν ειδικό εγκεκριμένο από την Αρμόδια Αρχή, ο οποίος θα επιθεωρήσει το εσωτερικό του περιβλήματος.

TT3	(Δεσμευμένο)	Κατά παρέκκλιση από τις απαιτήσεις της 6.8.2.4.2, οι περιοδικές επιθεωρήσεις θα λαμβάνουν χώρα τουλάχιστον κάθε οκτώ χρόνια και θα περιλαμβάνει έναν έλεγχο πάχους με χρήση κατάλληλων οργάνων. Για τέτοιες δεξαμενές, η δοκιμή στεγανότητας και έλεγχος για τα οποία υπάρχει διάταξη στην 6.8.2.4.3 θα διενεργούνται τουλάχιστον κάθε τέσσερα χρόνια.

TT4 Τα περιβλήματα θα επιθεωρούνται κάθε

4 χρόνια	2½ χρόνια.

για αντίσταση σε διάβρωση, μέσω κατάλληλων οργάνων (π.χ. υπέρηχοι).

TT5 Οι δοκιμές υδραυλικής πίεσης θα διενεργούνται τουλάχιστον κάθε

4 χρόνια.	2½ χρόνια.

TT6	Οι περιοδικές δοκιμές, συμπεριλαμβανομένης της δοκιμής υδραυλικής πίεσης, θα διενεργούνται τουλάχιστον κάθε 4 χρόνια.	(Δεσμευμένο)

TT7 Παρά τις απαιτήσεις της 6.8.2.4.2, η περιοδική εσωτερική επιθεώρηση μπορεί να αντικατασταθεί από ένα πρόγραμμα εγκεκριμένο από την Αρμόδια Αρχή.

TT8 Οι δεξαμενές που έχουν έγκριση για τη μεταφορά του UN 1005 ΑΜΜΩΝΙΑ, ΑΝΥΔΡΟΣ και έχουν κατασκευαστεί από λεπτόκοκκο χάλυβα με αντοχή διαρροής άνω των 400 N/mm^2 σύμφωνα με το πρότυπο υλικό, υπόκεινται σε κάθε περιοδική επιθεώρηση σύμφωνα με την 6.8.2.4.2, σε δοκιμές με μαγνητικά σωματίδια για να ανιχνευτούν επιφανειακές ρωγμές.

Για το κάτω μέρος κάθε περιβλήματος επιθεωρείται το 20% τουλάχιστον του μήκους κάθε περιφερειακής και διαμήκους συγκόλλησης καθώς και όλες οι συγκολλήσεις ακροφυσίων και τυχόν περιοχές με επισκευές ή ξυσίματα.

TT9 Για επιθεωρήσεις και δοκιμές (συμπεριλαμβανομένης της επιθεώρησης της κατασκευής) θα εφαρμόζονται οι διαδικασίες του τμήματος 1.8.7 από την αρμόδια αρχή, τον εκπρόσωπό της ή το όργανο επιθεώρησης σύμφωνα με την 1.8.6.4 και διαπιστευμένο σύμφωνα με EN/ISO IEC 17020:2004 τύπος Α.

(e) **Επισήμανση (TM)**

ΣΗΜΕΙΩΣΗ: Αυτά τα στοιχεία θα είναι σε μία επίσημη γλώσσα της χώρας εγκρίσεως και επίσης, εάν η γλώσσα αυτή δεν είναι η αγγλική, γαλλική ή γερμανική, σε μία από αυτές τις γλώσσες, εκτός εάν προβλέπεται διαφορετικά από συμφωνίες που έχουν συναφθεί μεταξύ των χωρών που αφορά η μεταφορά.

ΤΜ1 Οι δεξαμενές θα φέρουν επιπλέον των στοιχείων που περιγράφονται στην 6.8.2.5.2, τις λέξεις: "**Μην ανοίγετε κατά τη μεταφορά. Υπόκειται σε αυτογενή καύση**" (βλέπε επίσης τη Σημείωση παραπάνω).

ΤΜ2 Οι δεξαμενές θα φέρουν επιπλέον των στοιχείων που περιγράφονται στην 6.8.2.5.2, τις λέξεις: "**Μην ανοίγετε κατά τη μεταφορά. Αναδίδει εύφλεκτα αέρια σε επαφή με το νερό**" (βλέπε επίσης τη Σημείωση παραπάνω).

ΤΜ3 Οι δεξαμενές θα φέρουν, στην πινακίδα που περιγράφεται στην 6.8.2.5.1, τις ονομασίες αποστολής των εγκεκριμένων ουσιών και το μέγιστο επιτρεπόμενο φορτίο της δεξαμενής σε kg.

Τα όρια φόρτισης σύμφωνα με την 6.8.2.5.2 θα πρέπει να καθορίζονται καθ' υπόψη της μέγιστης επιτρεπόμενης μάζας φόρτισης του περιβλήματος, βασιζόμενη στην μεταφερόμενη ουσία	

ΤΜ4 Για δεξαμενές τα ακόλουθα πρόσθετα στοιχεία θα επισημαίνονται με σφράγιση ή με άλλη παρόμοια μέθοδο στην πινακίδα που προβλέπεται στην 6.8.2.5.2 ή απευθείας στα τοιχώματα του ίδιου του περιβλήματος, εάν τα τοιχώματα είναι έτσι ενισχυμένα ώστε να μη μειώνεται η αντοχή του περιβλήματος:

η χημική ονομασία με την εγκεκριμένη συγκέντρωση της σχετικής ουσίας.

ΤΜ5 Οι δεξαμενές θα φέρουν επιπλέον των στοιχείων που περιγράφονται στην 6.8.2.5.1 την ημερομηνία (μήνας, έτος) της πιο πρόσφατης επιθεώρησης της εσωτερικής κατάστασης του περιβλήματος.

ΤΜ6 Βυτιοφόρες φορτάμαξες θα φέρουν μια πορτοκαλί ταινία, σύμφωνα με την 5.3.5.	(Δεσμευμένο)

ΤΜ7 Επιπλέον, το σύμβολο του τριφυλλιού που περιγράφεται στην 5.2.1.7.6, θα επισημαίνεται με σφράγιση ή με οποιαδήποτε άλλη ισοδύναμη μέθοδο στο μέρος που περιγράφεται στην 6.8.2.5.1. Η επισήμανση τριφυλλιού μπορεί να εφαρμόζεται απευθείας στα τοιχώματα του ίδιου του περιβλήματος, εάν τα τοιχώματα είναι έτσι ενισχυμένα ώστε να μη μειώνεται η αντοχή του περιβλήματος.

6.8.5 Απαιτήσεις που αφορούν στα υλικά και στην κατασκευή περιβλημάτων βυτιοφόρων φορταμαξών και δεξαμενών – εμπορευματοκιβωτίων για τα οποία απαιτείται πίεση δοκιμής όχι μικρότερη από 1 MPa (10 bar), και περιβλημάτων βυτιοφόρων φορταμαξών και δεξαμενών – εμπορευματοκιβωτίων προοριζόμενων για τη μεταφορά κατεψυγμένων υγροποιημένων αερίων της Κλάσης 2

6.8.5.1 Υλικά και περιβλήματα

6.8.5.1.1 (a) Περιβλήματα προοριζόμενα για τη μεταφορά:

- συμπιεσμένων, υγροποιημένων αερίων ή αερίων διαλυμένων υπό πίεση της Κλάσης 2,
- UN 1380, 2845, 2870, 3194, 3391 ως 3394 της Κλάσης 4.2, και
- UN 1052 υδροφθόριο, άνυδρο και UN 1790 υδροφθορικό οξύ με περισσότερο από 85% υδροφθόριο της Κλάσης 8

θα είναι κατασκευασμένα από χάλυβα.

(b) Περιβλήματα κατασκευασμένα από λεπτόκοκκους χάλυβες για τη μεταφορά:

- διαβρωτικών αερίων της Κλάσης 2 και UN 2073 διάλυμα αμμωνίας, και
- UN 1052 υδροφθόριο, άνυδρο και UN 1790 υδροφθορικό οξύ με περισσότερο από 85% υδροφθόριο της Κλάσης 8

θα υφίστανται θερμική κατεργασία για την εκτόνωση των θερμικών τάσεων.

Εκτόνωση θερμικών τάσεων δε θα απαιτείται εάν:

1. δεν υπάρχει κίνδυνος διάβρωσης λόγω ρωγμών τάσεων· και

2. η μέση τιμή δοκιμής κρούσης στο συγκολλούμενο μέταλλο, η περιοχή μετάβασης και το υλικό βάσης, καθοριζόμενα σε κάθε περίπτωση από τρία δείγματα, είναι μια μέση τιμή των 45J. ISO-V θα χρησιμοποιείται ως δείγμα. Για το υλικό βάσης, το δείγμα θα δοκιμάζεται και από τις δύο πλευρές. Για το συγκολλούμενο μέταλλο και την περιοχή μετάβασης, η θέση εγκοπής S στη μέση του συγκολλούμενου μετάλλου ή στη μέση της περιοχής μετάβασης θα πρέπει να επιλέγεται. Η δοκιμή θα διεξάγεται στη χαμηλότερη θερμοκρασία λειτουργίας.

(c) Περιβλήματα προοριζόμενα για τη μεταφορά υγροποιημένων αερίων υπό ψύξη της Κλάσης 2 θα κατασκευάζονται από χάλυβα, αλουμίνιο, κράμα αλουμινίου, χαλκό ή κράμα χαλκού, π.χ., μπρούντζο. Εντούτοις, περιβλήματα κατασκευασμένα από χαλκό ή κράμα χαλκού θα επιτρέπονται μόνο για αέρια που δεν περιέχουν ακετυλένιο: το αιθυλένιο, εντούτοις, δεν μπορεί να περιέχει περισσότερο από 0.005% ακετυλένιο.

(d) Μόνο υλικά ενδεικνυόμενα για τις κατώτατες και ανώτατες θερμοκρασίες εργασίας των περιβλημάτων και των εξαρτημάτων και προσαρτημάτων τους μπορεί να χρησιμοποιούνται.

6.8.5.1.2 Τα ακόλουθα υλικά θα επιτρέπονται για την κατασκευή περιβλημάτων:

(a) χάλυβες μη υποκείμενοι σε ψαθυρή θραύση στην ελάχιστη θερμοκρασία εργασίας (βλέπε 6.8.5.2.1):

- μαλακοί χάλυβες (εκτός από υγροποιημένα αέρια υπό ψύξη της Κλάσης 2),
- λεπτόκοκκοι χάλυβες, με κατώτερη θερμοκρασία -60 ºC,
- χάλυβες νικελίου (με περιεκτικότητα σε νικέλιο 0.5 έως 9%), με κατώτερη θερμοκρασία -196 ºC, αναλόγως της περιεκτικότητας σε νικέλιο,
- ωστενιτικοί χάλυβες χρωμίου-νικελίου, με κατώτερη θερμοκρασία -270 ºC,

(b) αλουμίνιο καθαρότητας όχι μικρότερης από 99.5%, ή κράματα αλουμινίου (βλέπε 6.8.5.2.2),

(c) αποξειδωμένος χαλκός καθαρότητας όχι μικρότερης από 99.9%, ή κράματα χαλκού με περιεκτικότητα σε χαλκό άνω του 56% (βλέπε 6.8.5.2.3).

6.8.5.1.3 (a) Περιβλήματα από χάλυβα, αλουμίνιο ή κράματα αλουμινίου θα είναι είτε χωρίς ραφή είτε συγκολλημένα.

(b) Περιβλήματα κατασκευασμένα από ωστενιτικό χάλυβα, χαλκό ή κράματα χαλκού μπορεί να είναι σκληρής συγκολλήσεως.

6.8.5.1.4 Τα εξαρτήματα και προσαρτήματα μπορεί να είναι είτε βιδωμένα στα περιβλήματα είτε να είναι ασφαλισμένα σε αυτά ως ακολούθως:

(a) περιβλήματα κατασκευασμένα από χάλυβα, αλουμίνιο ή κράμα αλουμινίου: με συγκόλληση,

(b) περιβλήματα κατασκευασμένα από ωστενιτικό χάλυβα, χαλκό ή κράμα χαλκού: με συγκόλληση ή σκληρή συγκόλληση.

6.8.5.1.5 Η κατασκευή περιβλημάτων και η πρόσδεσή τους στο όχημα, στο πλαίσιο υποστηρίξεως ή στο πλαίσιο του εμπορευματοκιβωτίου θα είναι τέτοια ώστε να αποκλείει με βεβαιότητα τυχόν μείωση στη θερμοκρασία των φερόντων στοιχείων τέτοια που θα ήταν πιθανό να τα καταστήσει ψαθυρά. Τα ίδια τα μέσα πρόσδεσης περιβλημάτων θα είναι σχεδιασμένα έτσι ώστε ακόμη και όταν το περίβλημα είναι στη χαμηλότερη θερμοκρασία εργασίας του να εξακολουθούν να έχουν τις αναγκαίες μηχανικές ιδιότητες.

6.8.5.2 Απαιτήσεις δοκιμής

6.8.5.2.1 Περιβλήματα από χάλυβα

Τα υλικά που χρησιμοποιούνται για την κατασκευή περιβλημάτων και κορδονιών συγκόλλησης θα ικανοποιούν, στην κατώτερη θερμοκρασία εργασίας τους, αλλά τουλάχιστον στους -20 ºC, τουλάχιστον τις ακόλουθες απαιτήσεις ως προς την κρουστική αντοχή:

- Οι δοκιμές θα διενεργούνται με δοκίμια με εγκοπή σχήματος V,

- Η ελάχιστη κρουστική αντοχή (βλέπε 6.8.5.3.1 με 6.8.5.3.3) για δοκίμια με τον επιμήκη άξονά τους σε ορθή γωνία προς την κατεύθυνση κυλίσεως και εγκοπή σχήματος V (σύμφωνα με το πρότυπο ISO R 148) κάθετη στην επιφάνεια της πλάκας, θα είναι 34 J/cm^2 για το μαλακό χάλυβα (ο οποίος, λόγω των υπαρχουσών προδιαγραφών ISO, μπορεί να δοκιμάζεται με δοκίμια που έχουν τον επιμήκη άξονα στην κατεύθυνση κύλισης), το λεπτόκοκκο χάλυβα, το χάλυβα φερριτικού κράματος με Ni < 5%, το χάλυβα φερριτικού κράματος 5% $\leq$ Ni $\leq$ 9%, ή τον ωστενιτικό χάλυβα Cr - Ni.

- Στην περίπτωση ωστενιτικών χαλύβων, μόνο το κορδόνι συγκόλλησης είναι ανάγκη να υποβάλλεται σε δοκιμή κρουστικής αντοχής.

- Για θερμοκρασίες εργασίας κάτω των -196 ºC η δοκιμή κρουστικής αντοχής δεν διενεργείται στην κατώτατη θερμοκρασία εργασίας, αλλά στους -196 ºC.

6.8.5.2.2 Περιβλήματα κατασκευασμένα από αλουμίνιο ή κράμα αλουμινίου

Οι ραφές των περιβλημάτων θα ικανοποιούν τις απαιτήσεις που ορίζονται από την Αρμόδια Αρχή.

6.8.5.2.3 Περιβλήματα κατασκευασμένα από χαλκό ή κράμα χαλκού

Δεν είναι ανάγκη να διενεργούνται δοκιμές για να καθορισθεί εάν η κρουστική αντοχή είναι επαρκής.

6.8.5.3 Δοκιμές κρουστικής αντοχής

6.8.5.3.1 Για φύλλα πάχους μικρότερου από 10 mm αλλά όχι μικρότερου από 5 mm, δοκίμια διατομής 10 mm x e mm, όπου το "e" συμβολίζει το πάχος του φύλλου, θα χρησιμοποιούνται. Η μηχανική ρύθμιση στα 7.5 mm ή τα 5 mm επιτρέπεται εάν είναι αναγκαία. Θα απαιτείται η ελάχιστη τιμή των 34 J/cm^2 σε κάθε περίπτωση.

ΣΗΜΕΙΩΣΗ: Καμία δοκιμή κρουστικής αντοχής δεν θα διενεργείται σε φύλλα πάχους μικρότερου από 5 mm, ή στις ραφές συγκόλλησής τους.

6.8.5.3.2 (a) Με σκοπό να δοκιμασθούν φύλλα, η κρουστική αντοχή θα καθορίζεται σε τρία δοκίμια. Τα δοκίμια θα λαμβάνονται σε ορθή γωνία προς τη διεύθυνση κυλίσεως, εντούτοις, για μαλακό χάλυβα μπορεί να λαμβάνονται στη διεύθυνση κυλίσεως.

(b) Για να δοκιμάζονται οι ραφές συγκόλλησης τα δοκίμια θα λαμβάνονται ως ακολούθως:

όταν e ≤10 mm:

τρία δοκίμια με την εγκοπή στο κέντρο της συγκόλλησης,

τρία δοκίμια με την εγκοπή στο κέντρο της ζώνης προσβολής από θερμότητα (η εγκοπή V να διασχίζει το όριο της περιοχής τήξεως στο κέντρο του δείγματος),

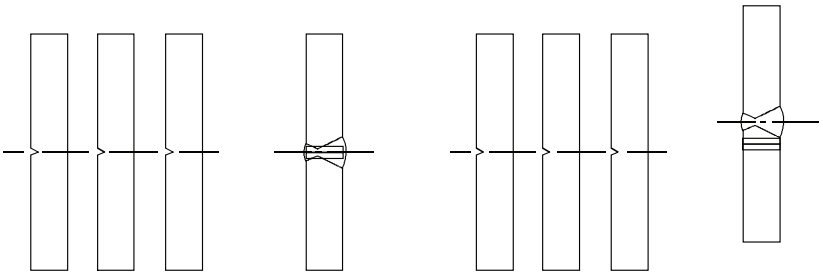

Κέντρο της συγκόλλησης Ζώνη προσβολής από θερμότητα

όταν 10 mm < e # 20 mm:

τρία δοκίμια από το κέντρο της συγκόλλησης,
τρία δοκίμια από τη ζώνη προσβολής από τη θερμότητα. (η εγκοπή V να διασχίζει το όριο της περιοχής τήξεως στο κέντρο του δείγματος),

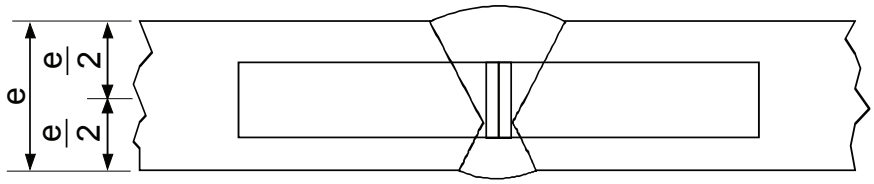

Κέντρο της συγκόλλησης

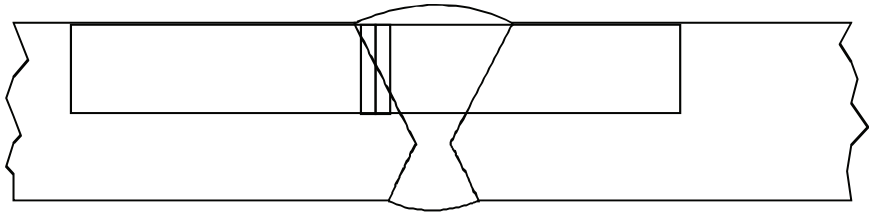

Ζώνη προσβολής από θερμότητα

όταν e > 20 mm

δύο ομάδες των τριών δοκιμίων, η μία στην άνω όψη, η άλλη στην κάτω όψη σε κάθε ένα από τα σημεία που αναφέρονται παρακάτω (η εγκοπή V να διασχίζει το όριο της περιοχής τήξεως στο κέντρο του δείγματος για τα δοκίμια που έχουν ληφθεί από τη ζώνη που προσβάλλεται από θερμότητα)

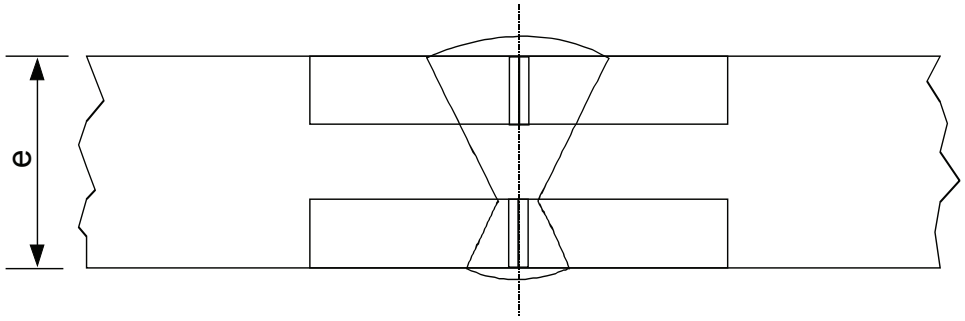

Κέντρο της συγκόλλησης

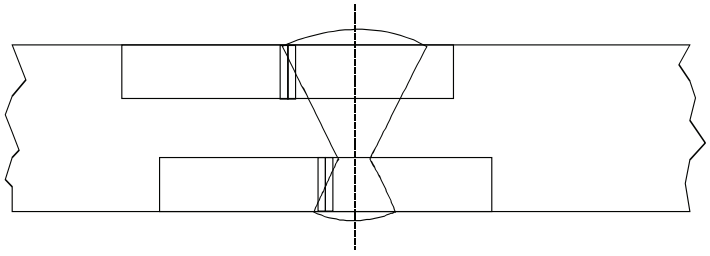

Ζώνη προσβολής από θερμότητα

6.8.5.3.3 (a) Για τα φύλλα, ο μέσος όρος των τριών δοκιμών θα ικανοποιεί την ελάχιστη τιμή των 34 J/cm^2 που αναφέρεται στην 6.8.5.2.1, το πολύ μία από τις επιμέρους τιμές μπορεί να είναι κάτω από την ελάχιστη τιμή και τότε όχι κάτω των 24 J/cm^2.

(b) Για τις συγκολλήσεις, η μέση τιμή που λαμβάνεται από τα τρία δοκίμια που έχουν ληφθεί στο κέντρο της συγκόλλησης δεν θα είναι κάτω από την ελάχιστη τιμή των 34 J/cm^2, το πολύ μία από τις επιμέρους τιμές μπορεί να είναι κάτω από την ελάχιστη τιμή και τότε όχι κάτω των 24 J/ cm^2.

(c) Για την προσβαλλόμενη από τη θερμότητα ζώνη (η εγκοπή V να διασχίζει το όριο της περιοχής τήξεως στο κέντρο του δείγματος) οι τιμές που λαμβάνονται από ένα το πολύ από τα τρία δοκίμια μπορεί να είναι μικρότερες από την ελάχιστη τιμή των 34 J/cm^2, όχι όμως κάτω των 24 J/ cm^2.

6.8.5.3.4 Εάν οι απαιτήσεις που προβλέπονται στην 6.8.5.3.3 δεν ικανοποιούνται, μπορεί να γίνει μόνο μία νέα δοκιμή εάν:

(a) η μέση τιμή των πρώτων τριών δοκιμών είναι κάτω από την ελάχιστη τιμή των 34 J/cm^2, ή

(b) περισσότερες από μία από τις επιμέρους τιμές είναι μικρότερες από την ελάχιστη τιμή των 34 J/cm^{2}αλλά όχι κάτω των 24 J/cm^2.

6.8.5.3.5 Σε επαναλαμβανόμενη κρουστική δοκιμή σε φύλλα ή συγκολλήσεις, καμία από τις επιμέρους τιμές δεν μπορεί να είναι κάτω των 34 J/cm^2. Η μέση τιμή όλων των αποτελεσμάτων της αρχικής δοκιμής και της νέας δοκιμής πρέπει να είναι ίση προς ή μεγαλύτερη από την ελάχιστη των 34 J/cm^2.

Σε επαναλαμβανόμενη δοκιμή κρουστικής αντοχής στην προσβεβλημένη από τη θερμότητα ζώνη, καμία από τις επιμέρους τιμές δεν μπορεί να είναι κάτω των 34 J/cm^2.

6.8.5.4 Αναφορά σε Πρότυπα

Θεωρείται ότι οι απαιτήσεις του κεφαλαίου 6.8 ικανοποιούνται εφόσον εφαρμόζονται τα παρακάτω πρότυπα:

ΕΝ 1252-1:1998 Κρυογενικά δοχεία – Υλικά – Μέρος 1: απαιτήσεις ανθεκτικότητας για θερμοκρασίες κάτω από -80°C.

ΕΝ 1252-2:2001 Κρυογενικά δοχεία – Υλικά – Μέρος 2: απαιτήσεις ανθεκτικότητας για θερμοκρασίες μεταξύ -80°C και -20°C.

Κεφάλαιο 6.9

Απαιτήσεις για το σχεδιασμό, κατασκευή, εξοπλισμό, έγκριση τύπου, έλεγχο και επισήμανση εμπορευματοκιβωτίων – δεξαμενών και δεξαμενών κινητών αμαξωμάτων (swap bodies) ενισχυμένων με φάϊμπερ (FRP)

ΣΗΜΕΙΩΣΗ: Για φορητές δεξαμενές και πολλαπλών στοιχείων εμπορευματοκιβώτια αερίων (MEGCs) βλέπε Κεφάλαιο 6.7, για σταθερές δεξαμενές (βυτιοφόρα βαγόνια), αποσυναρμολογούμενες δεξαμενές και δεξαμενές-εμπορευματοκιβώτια και δεξαμενές σε κινητά αμαξώματα (swap bodies), με περιβλήματα από μεταλλικά υλικά, και φορτάμαξες συστοιχίας δεξαμενών και πολλαπλών στοιχείων εμπορευματοκιβώτια αερίων (MEGCs) άλλων από UN MEGCs βλέπε Κεφάλαιο 6.8, για δεξαμενές αποβλήτων που λειτουργούν υπό κενό βλέπε Κεφάλαιο 6.10.

6.9.1 Γενικά

6.9.1.1 Οι δεξαμενές-εμπορευματοκιβώτια FRP, συμπεριλαμβανομένων δεξαμενών κινητών αμαξωμάτων, θα σχεδιάζονται, κατασκευάζονται και θα δοκιμάζονται σύμφωνα με ένα πρόγραμμα διασφάλισης της ποιότητας αναγνωρισμένο από την Αρμόδια Αρχή, συγκεκριμένα, η εργασία ελασματοποίησης και η συγκόλληση των θερμοπλαστικών επενδύσεων θα γίνεται μόνο από ειδικευμένο προσωπικό σύμφωνα με μια διαδικασία αναγνωρισμένη από την Αρμόδια Αρχή.

6.9.1.2 Για το σχεδιασμό και τις δοκιμές των δεξαμενών-εμπορευματοκιβωτίων FRP, συμπεριλαμβανομένων δεξαμενών κινητών αμαξωμάτων, οι διατάξεις των 6.8.2.1.1, 6.8.2.1.7, 6.8.2.1.13, 6.8.2.1.14 (a) και (b), 6.8.2.1.25, 6.8.2.1.27, 6.8.2.1.28 και 6.8.2.2.3 θα ισχύουν επίσης.

6.9.1.3 Θερμαντικά στοιχεία δεν θα χρησιμοποιούνται για δεξαμενές-εμπορευματοκιβώτια FRP, συμπεριλαμβανομένων δεξαμενών κινητών αμαξωμάτων.

6.9.1.4 (Δεσμευμένο)

6.9.2 Κατασκευή

6.9.2.1 Τα περιβλήματα θα είναι κατασκευασμένα από κατάλληλα υλικά, συμβατά με τις μεταφερόμενες ουσίες σε εύρος θερμοκρασίας χρήσης μεταξύ -40°C και +50°C, εκτός αν το εύρος θερμοκρασίας προσδιορίζεται για ειδικές κλιματολογικές συνθήκες από την Αρμόδια Αρχή της χώρας όπου λαμβάνει χώρα η μεταφορά.

6.9.2.2 Περιβλήματα θα αποτελούνται από τα ακόλουθα τρία στοιχεία:

- εσωτερική επένδυση,
- δομική στρώση,
- εξωτερική στρώση.

6.9.2.2.1 Η εσωτερική επένδυση είναι η εσωτερική ζώνη τοιχώματος του περιβλήματος σχεδιασμένη ως ο πρωταρχικός φραγμός που παρέχει τη μακροπρόθεσμη χημική αντίσταση έναντι των μεταφερόμενων

ουσιών, ώστε να αποφεύγεται οποιαδήποτε επικίνδυνη αντίδραση με τα περιεχόμενα ή η δημιουργία επικίνδυνων ενώσεων και οποιαδήποτε σημαντική εξασθένηση της δομικής στρώσης λόγω της διάχυσης των προϊόντων μέσω της εσωτερικής επένδυσης.

Η εσωτερική επένδυση μπορεί να είναι είτε επένδυση FRP ή θερμοπλαστική επένδυση.

6.9.2.2.2 Οι επενδύσεις FRP θα αποτελούνται από:

(a) επιφανειακή στρώση (επίχριση με κολλοειδές, "gel-coat"): κατάλληλη επιφανειακή στρώση πλούσια σε ρητίνη, ενισχυμένη με κάλυμμα, συμβατό με τη ρητίνη και τα περιεχόμενα. Αυτή η στρώση θα έχει περιεχόμενο ίνες κατά βάρος όχι μεγαλύτερο από 30 % και πάχος μεταξύ 0.25 και 0.60 mm,

(b) ενισχυτική στρώση(-εις): στρώση ή πολλές στρώσεις με ελάχιστο πάχος 2 mm, που περιέχουν τουλάχιστον 900 g/m² πλέγμα υάλου ή κομμένες ίνες με περιεχόμενο υάλου κατά βάρος όχι λιγότερο από 30% εκτός αν αποδεικνύεται ισοδύναμη ασφάλεια με μικρότερο περιεχόμενο υάλου.

6.9.2.2.3 Οι θερμοπλαστικές επενδύσεις θα αποτελούνται από φύλλο θερμοπλαστικού υλικού όπως αναφέρεται στην 6.9.2.3.4, συγκολλημένες μεταξύ τους στην απαιτούμενη μορφή, στις οποίες θα ενώνονται οι δομικές στρώσεις. Δεσμοί διαρκείας μεταξύ των επενδύσεων και της δομικής στρώσης θα επιτυγχάνονται με τη χρήση κατάλληλου κολλητικού υλικού.

ΣΗΜΕΙΩΣΗ: Για τη μεταφορά εύφλεκτων υγρών η εσωτερική στρώση μπορεί να απαιτεί επιπλέον μέτρα σύμφωνα με την 6.9.2.14, ώστε να αποφεύγεται η συσσώρευση ηλεκτρικών φορτίων.

6.9.2.2.4 Η δομική στρώση του περιβλήματος είναι η ειδικά σχεδιασμένη ζώνη σύμφωνα με τις 6.9.2.4 έως 6.9.2.6 ώστε να αντέχει τις μηχανικές καταπονήσεις. Αυτό το μέρος κανονικά αποτελείται από πολλές στρώσεις με ενίσχυση ίνες σε καθορισμένους προσανατολισμούς.

6.9.2.2.5 Η εξωτερική στρώση είναι το μέρος εκείνο του περιβλήματος που είναι εκτεθειμένο στην ατμόσφαιρα. Θα αποτελείται από μια στρώση πλούσια σε ρητίνη με πάχος τουλάχιστον 0.2 mm. Για πάχος μεγαλύτερο από 0.5 mm, θα χρησιμοποιείται πλέγμα. Αυτή η στρώση θα έχει περιεχόμενο υάλου κατά βάρος λιγότερο από 30% και θα είναι ανθεκτική στις εξωτερικές συνθήκες, ειδικά στην τυχόν επαφή με τη μεταφερόμενη ουσία. Η ρητίνη θα περιέχει προσθετικά για την παροχή προστασία έναντι φθοράς της δομικής στρώσης του περιβλήματος από την υπεριώδη ακτινοβολία.

6.9.2.3 Πρώτες ύλες

6.9.2.3.1 Όλα τα υλικά που χρησιμοποιούνται για την κατασκευή των δεξαμενών -εμπορευματοκιβωτίων FRP, συμπεριλαμβανομένων δεξαμενών κινητών αμαξωμάτων, θα είναι γνωστής προέλευσης και προδιαγραφών.

6.9.2.3.2 Ρητίνες

Η επεξεργασία του μείγματος ρητίνης θα γίνεται αυστηρά σε συμμόρφωση με τις συστάσεις του προμηθευτή. Αυτό αφορά κυρίως τη χρήση σκληρυντικών, καταλυτών έναρξης και επιταχυντών. Αυτές οι ρητίνες μπορεί να είναι:

- μη-κορεσμένες ρητίνες πολυεστέρα,

- ρητίνες βινυλεστέρα,

- εποξικές ρητίνες,

- φαινολικές ρητίνες.

Η θερμοκρασία θερμικής παραμόρφωσης (HDT) της ρητίνης, καθοριζόμενη σύμφωνα με το πρότυπο ISO 75-1:1993 θα είναι τουλάχιστον 20°C υψηλότερη από τη μέγιστη θερμοκρασία εξυπηρέτησης της δεξαμενής-εμπορευματοκιβωτίου, συμπεριλαμβανομένης δεξαμενής κινητού αμαξάματος, αλλά σε καμία περίπτωση χαμηλότερη από 70°C.

6.9.2.3.3 Ενισχυτικές ίνες

Το υλικό ενίσχυσης των δομικών στρώσεων θα είναι από κατάλληλο είδος ινών όπως ίνες υάλου τύπου E ή ECR σύμφωνα με το πρότυπο ISO 2078:1993. Για την εσωτερική επιφανειακή στρώση, ίνες υάλου τύπου C σύμφωνα με το πρότυπο ISO 2078:1993 μπορούν να χρησιμοποιηθούν. Θερμοπλαστικά καλύμματα μπορούν να χρησιμοποιηθούν μόνο για την εσωτερική επένδυση όταν η συμβατότητά τους με τα πιθανά περιεχόμενα είναι αποδεδειγμένη.

6.9.2.3.4 Υλικό θερμοπλαστικής επένδυσης

Θερμοπλαστικές επενδύσεις, όπως μη πλαστικοποιημένο πολυβινυλοχλωρίδιο (PVC-U), πολυπροπυλένιο (PP), φθοριούχο πολυβινυλιδένιο (PVDF), πολυτετραφθοροαιθυλένιο (PTFE), κλπ. μπορούν να χρησιμοποιηθούν ως υλικά επένδυσης.

6.9.2.3.5 Προσθετικά

Πρόσθετα απαραίτητα για τη μεταχείριση της ρητίνης, όπως καταλύτες, επιταχυντές, σκληρυντικά και θιξοτροπικές ουσίες όπως επίσης και υλικά που χρησιμοποιούνται για τη βελτίωση της δεξαμενής, όπως γεμιστικά, χρώματα, φυσικά πιγμέντα κλπ. δεν θα προκαλούν εξασθένηση του υλικού, λαμβάνοντας υπόψη τη διάρκεια ζωής και την αναμενόμενη θερμοκρασία του σχεδιασμού.

6.9.2.4 Τα περιβλήματα, τα προσαρτήματά τους και ο δομικός και εξοπλισμός εξυπηρέτησής τους θα σχεδιάζονται έτσι ώστε να αντέχουν χωρίς απώλεια των περιεχομένων (εκτός από ποσότητες αερίου που διαφεύγουν από τυχόν ειδικούς εξαεριστήρες) κατά τη διάρκεια της ωφέλιμης ζωής σχεδιασμού:

- τις στατικές και δυναμικές εντάσεις σε κανονικές συνθήκες μεταφοράς,

- τα προβλεπόμενα ελάχιστα φορτία όπως ορίζονται στις 6.9.2.5 με 6.9.2.10.

6.9.2.5 Στις πιέσεις που αναφέρονται στις 6.8.2.1.14 (a) και (b), και υπό τις στατικές δυνάμεις βαρύτητας που προκαλούνται από τα περιεχόμενα με μέγιστη πυκνότητα προσδιοριζόμενη για το σχεδιασμό και το μέγιστο βαθμό πλήρωσης, η τάση σχεδιασμού σ σε διαμήκη και περιφερειακή διεύθυνση όποιας στρώσης του περιβλήματος δεν θα υπερβαίνει την ακόλουθη τιμή:

$$\sigma \leq \frac{R_m}{K}$$

όπου:

R_m = η τιμή της εφελκυστικής αντοχής που δίνεται από τη μέση τιμή των αποτελεσμάτων των δοκιμών μείον δύο φορές την τυπική απόκλιση των αποτελεσμάτων των δοκιμών. Οι δοκιμές θα διενεργούνται, σύμφωνα με τις απαιτήσεις του προτύπου EN 61:1977, σε όχι λιγότερα από έξι δείγματα αντιπροσωπευτικά του τύπου σχεδιασμού και της μεθόδου κατασκευής,

K = $S \times K_0 \times K_1 \times K_2 \times K_3$

όπου

το K θα έχει ελάχιστη τιμή 4, και

S = ο συντελεστής ασφαλείας. Για το γενικό σχεδιασμό, αν οι δεξαμενές αναφέρονται στη Στήλη (12) του Πίνακα Α του Κεφαλαίου 3.2 με έναν κωδικό δεξαμενής που περιλαμβάνει το γράμμα "G" στο δεύτερο μέρος του (βλέπε 4.3.4.1.1), η τιμή του S θα είναι ίση με ή μεγαλύτερη από 1.5. Για δεξαμενές προοριζόμενες για τη μεταφορά ουσιών που απαιτούν αυξημένο επίπεδο ασφάλειας, π.χ. αν οι δεξαμενές αναφέρονται στη Στήλη (12) του Πίνακα Α του Κεφαλαίου 3.2 με έναν κωδικό δεξαμενής που περιλαμβάνει τον αριθμό "4" στο δεύτερο μέρος του (βλέπε 4.3.4.1.1), η τιμή του S θα πολλαπλασιάζεται επί δύο, εκτός αν το περίβλημα διαθέτει προστασία έναντι ζημιάς, που αποτελείται από πλήρη μεταλλικό σκελετό που περιλαμβάνει διαμήκη και εγκάρσια δομικά μέλη,

K_0 = ένας συντελεστής σχετικός με την επιδείνωση στις ιδιότητες των υλικών λόγω παραμόρφωσης και γήρανσης και ως αποτέλεσμα της χημικής δράσης των μεταφερόμενων ουσιών. Θα προσδιορίζεται από τον τύπο:

$$K_0 = \frac{1}{\alpha\beta}$$

όπου "α" ο συντελεστής παραμόρφωσης και "β" ο συντελεστής γήρανσης σύμφωνα με το πρότυπο EN 978:1997 μετά τη διενέργεια της δοκιμής σύμφωνα με το πρότυπο EN 977:1997. Εναλλακτικά, μια συντηρητική τιμή K_0 = 2 μπορεί να χρησιμοποιηθεί. Για τον προσδιορισμό των α και β η αρχική απόκλιση θα αντιστοιχεί σε 2σ,

K_1 = ένας συντελεστής σχετικός με τη θερμοκρασία εξυπηρέτησης και τις θερμικές ιδιότητες της ρητίνης, που προσδιορίζεται από την ακόλουθη εξίσωση, με ελάχιστη τιμή ίση με 1:

$K_1 = 1.25 - 0.0125 (HDT - 70)$

Όπου HDT είναι η θερμοκρασία θερμικής παραμόρφωσης της ρητίνης σε ºC,

K_2 = ένας συντελεστής σχετικός με την κόπωση του υλικού, η τιμή $K_2 = 1.75$ θα χρησιμοποιείται εκτός αν υπάρχει άλλη συμφωνία με την Αρμόδια Αρχή. Για το δυναμικό σχεδιασμό όπως περιγράφεται στην 6.9.2.6 η τιμή $K_2 = 1.1$ θα χρησιμοποιείται,

K_3 = ένας συντελεστής σχετικός με τη σκλήρυνση και λαμβάνει τις ακόλουθες τιμές:

- 1.1 όπου η σκλήρυνση διενεργείται σύμφωνα με μια εγκεκριμένη και τεκμηριωμένη διαδικασία

- 1.5 σε άλλες περιπτώσεις.

6.9.2.6 Στις δυναμικές τάσεις, όπως αναφέρεται στην 6.8.2.1.2 η τάση σχεδιασμού δεν θα υπερβαίνει την τιμή που αναφέρεται στην 6.9.2.5, διαιρεμένη με το συντελεστή α.

6.9.2.7 Σε όποια από τις τάσεις που ορίζονται στις 6.9.2.5 και 6.9.2.6, η επακόλουθη επιμήκυνση σε οποιαδήποτε κατεύθυνση δεν θα υπερβαίνει το 0.2 % ή το ένα δέκατο της επιμήκυνσης σε θραύση της ρητίνης, όποιο είναι μικρότερο.

6.9.2.8 Στην αναφερόμενη πίεση δοκιμής, που δεν θα είναι μικρότερη από τη σχετική πίεση υπολογισμού όπως αναφέρεται στην 6.8.2.1.14 (a) και (b) η μέγιστη ένταση στο περίβλημα δεν θα υπερβαίνει την επιμήκυνση σε θραύση της ρητίνης.

6.9.2.9 Το περίβλημα θα είναι ικανό να αντέχει τη δοκιμή πτώσης σφαίρας σύμφωνα με την 6.9.4.3.3 χωρίς ορατά εσωτερικά ή εξωτερικά ελαττώματα.

6.9.2.10 Τα φύλλα επικάλυψης που χρησιμοποιούνται στις ενώσεις, και τις ενώσεις των άκρων, τις ενώσεις των πλακών διόγκωσης και τα χωρίσματα με το περίβλημα θα αντέχουν τις στατικές και δυναμικές τάσεις που προαναφέρθηκαν. Για την αποφυγή συγκέντρωσης τάσεων στο φύλλο επικάλυψης, η σταδιακή λέπτυνση διαμέτρου δεν θα έχει κλίση πιο απότομη από 1:6.

Η διατμητική αντοχή μεταξύ του φύλλου επικάλυψης και των συστατικών της δεξαμενής στα οποία είναι στερεωμένο δεν θα είναι μικρότερη από:

$$\tau = \frac{Q}{l} \leq \frac{\tau_R}{K}$$

όπου:

τ_R είναι η αντοχή σε καμπτική διάτμηση σύμφωνα με το πρότυπο EN 63:1977 με ελάχιστο $\tau_R = 10\ N/mm^2$, αν δεν υπάρχουν διαθέσιμες μετρήσεις,

Q είναι το φορτίο ανά μονάδα πλάτους που η ένωση μπορεί να φέρει υπό τα στατικά και δυναμικά φορτία,

K είναι ο συντελεστής υπολογισμένος σύμφωνα με την 6.9.2.5 για τις στατικές και δυναμικές τάσεις,

l είναι το μήκος του φύλλου επικάλυψης.

6.9.2.11 Τα ανοίγματα στο περίβλημα θα είναι ενισχυμένα ώστε να παρέχουν τουλάχιστον τους ίδιους συντελεστές ασφαλείας έναντι των στατικών και δυναμικών τάσεων όπως αναφέρεται στην 6.9.2.5 και 6.9.2.6 με αυτούς του ίδιου του περιβλήματος. Ο αριθμός των ανοιγμάτων πρέπει να ελαχιστοποιείται. Ο λόγος άξονα των ωοειδών ανοιγμάτων δεν θα υπερβαίνει το 2.

6.9.2.12 Για το σχεδιασμό για φλάντζες και σωληνώσεις που είναι στερεωμένες πάνω στο περίβλημα, οι δυνάμεις χειρισμού και το βίδωμα των μπουλονιών θα λαμβάνονται επίσης υπόψη.

6.9.2.13 Η δεξαμενή θα είναι σχεδιασμένη να αντέχει χωρίς σημαντική διαρροή τις επιπτώσεις μιας περικύκλωσης από φωτιά για 30 λεπτά όπως ορίζεται από τις απαιτήσεις δοκιμής στην 6.9.4.3.4. Οι δοκιμές μπορεί να μη γίνουν με τη σύμφωνη γνώμη της Αρμόδιας Αρχής, όπου οι δοκιμές σε συγκρίσιμα σχέδια δεξαμενών μπορούν να παρέχουν αρκετές αποδείξεις.

6.9.2.14 Ειδικές απαιτήσεις για τη μεταφορά ουσιών με σημείο ανάφλεξης όχι μεγαλύτερο από 60 °C

Οι δεξαμενές-εμπορευματοκιβώτια FRP, συμπεριλαμβανομένων δεξαμενών κινητών αμαξωμάτων που χρησιμοποιούνται για τη μεταφορά ουσιών με σημείο ανάφλεξης όχι πάνω από 60°C θα κατασκευάζονται έτσι ώστε να διασφαλίζεται η εξάλειψη του στατικού ηλεκτρισμού από τα διάφορα συστατικά μέρη για την αποφυγή συσσώρευσης επικίνδυνων φορτίων.

6.9.2.14.1 Η ηλεκτρική επιφανειακή αντίσταση του εσωτερικού και του εξωτερικού του περιβλήματος όπως προκύπτει από μετρήσεις δεν θα είναι υψηλότερη από 10^9 ohms. Αυτό μπορεί να επιτευχθεί με χρήση πρόσθετων στη ρητίνη ή αγώγιμα φύλλα πολλαπλών στρώσεων, όπως μεταλλικό ή ανθρακικό δίκτυο.

6.9.2.14.2 Η αντίσταση γείωσης όπως προκύπτει από μετρήσεις δεν θα είναι υψηλότερη από 10^7 ohms.

6.9.2.14.3 Όλα τα συστατικά μέρη του περιβλήματος θα είναι ηλεκτρικά συνδεδεμένα μεταξύ τους και με τα μεταλλικά μέρη του εξοπλισμού εξυπηρέτησης και του δομικού εξοπλισμού της δεξαμενής και με το όχημα. Η ηλεκτρική αντίσταση ανάμεσα στα συστατικά και τον εξοπλισμό που έρχονται σε επαφή μεταξύ τους δεν θα υπερβαίνει τα 10 ohms.

6.9.2.14.4 Η ηλεκτρική επιφανειακή αντίσταση και η αντίσταση γείωσης θα μετράται αρχικά σε κάθε κατασκευασμένη δεξαμενή ή δείγμα του περιβλήματος σύμφωνα με μια διαδικασία αναγνωρισμένη από την Αρμόδια Αρχή.

6.9.2.14.5 Η αντίσταση γείωσης κάθε δεξαμενής - εμπορευματοκιβώτιου FRP, συμπεριλαμβανομένης δεξαμενής κινητού αμαξωμάτος, θα μετράται ως τμήμα της περιοδικής επιθεώρησης σύμφωνα μια διαδικασία αναγνωρισμένη από την Αρμόδια Αρχή.

6.9.3 Είδη εξοπλισμού

6.9.3.1 Οι απαιτήσεις των 6.8.2.2.1, 6.8.2.2.2 και 6.8.2.2.4 έως 6.8.2.2.8 θα ισχύουν.

6.9.3.2 Επιπλέον, οι ειδικές διατάξεις της 6.8.4 (b) (ΤΕ) θα ισχύουν επίσης όταν υποδεικνύονται υπό μια καταχώρηση στη Στήλη (13) του Πίνακα Α του Κεφαλαίου 3.2.

6.9.4 Δοκιμή τύπου και έγκριση

6.9.4.1 Για κάθε σχέδιο ενός τύπου δεξαμενής - εμπορευματοκιβώτιου FRP, συμπεριλαμβανομένης δεξαμενής κινητού αμαξωμάτος, τα υλικά και ένα αντιπροσωπευτικό πρωτότυπο θα υπόκεινται σε δοκιμή τύπου σχεδιασμού όπως περιγράφεται παρακάτω.

6.9.4.2 Δοκιμές υλικών

6.9.4.2.1 Η επιμήκυνση σε θραύση σύμφωνα με το EN 61:1977 και η θερμοκρασία θερμικής παραμόρφωσης σύμφωνα με το πρότυπο ISO 75-1:1993 θα καθορίζονται για τις ρητίνες που πρόκειται να χρησιμοποιηθούν.

6.9.4.2.2 Τα ακόλουθα χαρακτηριστικά θα καθορίζονται για δείγματα που αφαιρούνται από το περίβλημα. Δείγματα που κατασκευάζονται παράλληλα μπορούν να χρησιμοποιηθούν μόνο αν δεν είναι δυνατό να αφαιρεθούν δείγματα από το περίβλημα. Πριν τις δοκιμές, θα αφαιρείται κάθε επένδυση.

Οι δοκιμές θα καλύπτουν:

- Πάχος των ελασμάτων του κεντρικού τοιχώματος του περιβλήματος και των άκρων,

- Περιεχόμενο κατά βάρος και σύνθεση υάλου, προσανατολισμός και διάταξη των ενισχυτικών στρωμάτων,

- Εφελκυστική αντοχή, επιμήκυνση σε θραύση και όριο ελαστικότητας σύμφωνα με το EN ISO 527-5:1997 στην κατεύθυνση των τάσεων. Επιπλέον, η επιμήκυνση σε θραύση της ρητίνης θα καθορίζεται μέσω υπερήχων,

- Αντοχή σε κάμψη και παραμόρφωση καθορισμένες από τη δοκιμή καμπτικής παραμόρφωσης σύμφωνα με το πρότυπο ISO 14125:1998 για μια περίοδο 1000 ωρών με χρήση ενός δείγματος με ελάχιστο πλάτος 50 mm και μια απόσταση στήριξης τουλάχιστον 20 φορές το πάχος του τοιχώματος. Επιπλέον, ο συντελεστής παραμόρφωσης α και ο συντελεστής γήρανσης β θα καθορίζεται από αυτή τη δοκιμή και σύμφωνα με το πρότυπο EN 978:1997.

6.9.4.2.3 Η διαστρωματική διατμητική αντοχή των ενώσεων θα μετράται δοκιμάζοντας αντιπροσωπευτικά δείγματα στη δοκιμή εφελκυσμού σύμφωνα με το EN ISO 14130:1997.

6.9.4.2.4 Η χημική συμβατότητα του περιβλήματος με τις μεταφερόμενες ουσίες θα αποδεικνύεται με μια από τις ακόλουθες μεθόδους με τη σύμφωνη γνώμη της Αρμόδιας Αρχής. Αυτή η απόδειξη θα ισχύει για όλα τα θέματα συμβατότητας των υλικών του περιβλήματος και του εξοπλισμού του με τις μεταφερόμενες ουσίες, συμπεριλαμβανομένων της χημικής φθοράς του περιβλήματος, εκκίνησης των κρίσιμων αντιδράσεων των περιεχομένων και επικίνδυνων αντιδράσεων μεταξύ τους.

- Για να βεβαιωθεί τυχόν φθορά του περιβλήματος, αντιπροσωπευτικά δείγματα που έχουν αφαιρεθεί από το περίβλημα, συμπεριλαμβανομένων εσωτερικών επενδύσεων με συγκολλήσεις, θα υπόκεινται σε δοκιμή χημικής συμβατότητας σύμφωνα με το EN 977:1997 για

μια περίοδο 1000 ωρών στους 50°C. Σε σύγκριση με ένα ανέγγιχτο δείγμα, η απώλεια αντοχής και το όριο ελαστικότητας που μετρώνται από τη δοκιμή κάμψης σύμφωνα με το πρότυπο ΕΝ 978:1997 δεν θα υπερβαίνουν το 25 %. Ρωγμές, φουσκάλες, σκασίματα όπως επίσης και αποκόλληση των στρώσεων και επενδύσεων και τραχύτητα δεν είναι αποδεκτά.

- Πιστοποιημένα και τεκμηριωμένα στοιχεία θετικών εμπειριών πάνω στη συμβατότητα των εν λόγω ουσιών πλήρωσης με τα υλικά του περιβλήματος με τα οποία έρχονται σε επαφή σε δεδομένες θερμοκρασίες, χρόνους και άλλες σχετικές συνθήκες εξυπηρέτησης.

- Τεχνικά στοιχεία δημοσιευμένα σε σχετική βιβλιογραφία, πρότυπα ή άλλες πηγές, αποδεκτές από την Αρμόδια Αρχή.

6.9.4.3 Δοκιμή τύπου

Ένα αντιπροσωπευτικό πρωτότυπο δεξαμενής θα υπόκειται στις παρακάτω δοκιμές. Για το σκοπό αυτό ο εξοπλισμός εξυπηρέτησης μπορεί να αντικατασταθεί από άλλα είδη αν είναι απαραίτητο.

6.9.4.3.1 Το πρωτότυπο θα επιθεωρείται για συμμόρφωση με τις προδιαγραφές του τύπου σχεδιασμού. Αυτό θα περιλαμβάνει μια εσωτερική και εξωτερική οπτική επιθεώρηση και μέτρηση των κύριων διαστάσεων.

6.9.4.3.2 Το πρωτότυπο, εξοπλισμένο με μετρητές εντάσεων σε όλα τα σημεία όπου απαιτείται σύγκριση με τον υπολογισμό του σχεδιασμού, θα υπόκειται στα ακόλουθα φορτία και θα καταγράφονται οι εντάσεις:

- Πλήρωση με νερό στο μέγιστο βαθμό πλήρωσης. Τα αποτελέσματα μέτρησης θα χρησιμοποιούνται για τη βαθμονόμηση του υπολογισμού σχεδιασμού σύμφωνα με την 6.9.2.5,

- Πλήρωση με νερό στο μέγιστο βαθμό πλήρωσης και μετά θα υπόκειται σε επιταχύνσεις σε όλες τις τρεις κατευθύνσεις κάνοντας ασκήσεις οδήγησης και φρεναρίσματος με το πρωτότυπο στερεωμένο σε ένα όχημα. Για τη σύγκριση με τον υπολογισμό σχεδιασμού σύμφωνα με την 6.9.2.6 οι εντάσεις που καταγράφονται θα εξάγονται συμπερασματικά σε σχέση με το πηλίκο των επιταχύνσεων που απαιτούνται στην 6.8.2.1.2 και μετρώνται,

- Πλήρωση με νερό και μετά θα υπόκειται στην προσδιορισμένη πίεση δοκιμής. Υπό αυτό το φορτίο, το περίβλημα δεν θα παρουσιάζει καμιά ορατή ζημιά ή διαρροή.

6.9.4.3.3 Το πρωτότυπο θα υπόκειται στη δοκιμή πτώσης σφαίρας σύμφωνα με το πρότυπο ΕΝ 976-1:1997, No. 6.6. Καμιά ορατή ζημιά εντός ή εκτός της δεξαμενής δεν πρέπει να παρατηρείται.

6.9.4.3.4 Το πρωτότυπο με τον εγκατεστημένο εξοπλισμό εξυπηρέτησης και το δομικό του εξοπλισμό και με πλήρωση στο 80% της μέγιστης χωρητικότητάς του με νερό, θα εκτίθεται σε πλήρη περικύκλωση από φωτιά για 30 λεπτά, που θα προκαλείται από πυρκαγιές ευφλέκτων υγρών ή άλλο τύπο πυρκαγιών με το ίδιο αποτέλεσμα. Οι διαστάσεις του χώρου καύσης θα υπερβαίνουν αυτές της δεξαμενής κατά τουλάχιστον 50 cm σε κάθε πλευρά και η απόσταση μεταξύ του επιπέδου του καυσίμου και της δεξαμενής θα είναι μεταξύ 50 cm και 80 cm. Το υπόλοιπο της δεξαμενής κάτω από το επίπεδο υγρού, συμπεριλαμβανομένων ανοιγμάτων και κλεισιμάτων, θα παραμένει στεγανό με εξαίρεση κάποιο στάξιμο.

6.9.4.4 Έγκριση τύπου

6.9.4.4.1 Η Αρμόδια Αρχή ή ο φορέας που έχει οριστεί από την Αρχή αυτή θα εκδίδει για κάθε νέο τύπο δεξαμενής- εμπορευματοκιβωτίου FRP, συμπεριλαμβανομένης δεξαμενής κινητού αμαξωμάτος, μια έγκριση που θα βεβαιώνει πως ο σχεδιασμός είναι κατάλληλος για το σκοπό που προορίζεται και ικανοποιεί τις κατασκευαστικές απαιτήσεις και τις απαιτήσεις εξοπλισμού του Κεφαλαίου αυτού όπως επίσης και τις ειδικές διατάξεις που αφορούν τις μεταφερόμενες ουσίες.

6.9.4.4.2 Η έγκριση θα βασίζεται στην αναφορά υπολογισμών και δοκιμών, συμπεριλαμβανομένων όλων των αποτελεσμάτων των δοκιμών υλικών και πρωτοτύπων και στη σύγκριση με τον υπολογισμό σχεδιασμού, και θα αναφέρεται στην προδιαγραφή του σχεδιασμού τύπου και στο πρόγραμμα διασφάλισης ποιότητας.

6.9.4.4.3 Η έγκριση θα περιλαμβάνει τις ουσίες ή ομάδα ουσιών για τις οποίες υπάρχει συμβατότητα με το περίβλημα. Οι χημικές τους ονομασίες ή η αντίστοιχη ομαδική καταχώρηση (βλέπε 2.1.1.2), και η Κλάση τους και ο κωδικός ταξινόμησης θα υποδεικνύονται.

6.9.4.4.4 Επιπλέον, θα περιλαμβάνει τις προδιαγεγραμμένες τιμές σχεδιασμού και οριακές τιμές (όπως διάρκεια ζωής, εύρος θερμοκρασίας χρήσης, πιέσεις δοκιμής και εργασίας, στοιχεία υλικών) και όλες τις προφυλάξεις που θα λαμβάνονται για την κατασκευή, δοκιμή, έγκριση τύπου, σήμανση και χρήση οποιασδήποτε δεξαμενής κατασκευασμένης σύμφωνα με τον εγκεκριμένο σχεδιασμό τύπου.

6.9.5 Επιθεωρήσεις

6.9.5.1 Για κάθε δεξαμενή - εμπορευματοκιβώτιο FRP, συμπεριλαμβανομένης δεξαμενής κινητού αμαξωμάτος, κατασκευασμένη σύμφωνα με τον εγκεκριμένο σχεδιασμό, οι δοκιμές υλικών και επιθεωρήσεις θα διενεργούνται όπως ορίζεται παρακάτω.

6.9.5.1.1 Οι δοκιμές υλικών σύμφωνα με την 6.9.4.2.2, εκτός από τη δοκιμή εφελκυσμού και για μια μείωση του χρόνου δοκιμής της δοκιμής για την παραμόρφωση λόγω κάμψης σε 100 ώρες, θα διενεργούνται με δείγματα που λαμβάνονται από το περίβλημα. Δείγματα που κατασκευάζονται παράλληλα μπορούν να χρησιμοποιηθούν μόνο αν δεν είναι δυνατό να αφαιρεθούν δείγματα από το περίβλημα. Θα ικανοποιούνται οι εγκεκριμένες τιμές σχεδιασμού.

6.9.5.1.2 Τα περιβλήματα και ο εξοπλισμός τους είτε μαζί είτε χωριστά θα υπόκεινται σε μια αρχική επιθεώρηση πριν να τεθούν σε χρήση. Αυτή η επιθεώρηση θα περιλαμβάνει:

- έλεγχο συμμόρφωσης με το εγκεκριμένο σχέδιο,
- έλεγχο των χαρακτηριστικών σχεδιασμού,
- μια εσωτερική και εξωτερική εξέταση,
- μια δοκιμή υδραυλικής πίεσης στην πίεση δοκιμής που υποδεικνύεται στην πινακίδα που περιγράφεται στην 6.8.2.5.1,
- έλεγχο λειτουργίας του εξοπλισμού,

- μια δοκιμή στεγανότητας, αν το περίβλημα και ο εξοπλισμός του έχουν δοκιμαστεί υπό πίεση χωριστά.

6.9.5.2 Για την περιοδική επιθεώρηση των δεξαμενών οι απαιτήσεις των 6.8.2.4.2 έως 6.8.2.4.4 θα ισχύουν. Επί προσθέτως, η επιθεώρηση σύμφωνα με την 6.8.2.4.3 θα πρέπει να περιλαμβάνει μια εξέταση της εσωτερικής κατάστασης του περιβλήματος.

6.9.5.3 Οι επιθεωρήσεις και δοκιμές σύμφωνα με τις 6.9.5.1 και 6.9.5.2 θα διενεργούνται από τον ειδικό τον εγκεκριμένο από την Αρμόδια Αρχή. Τα πιστοποιητικά θα εκδίδονται παρουσιάζοντας τα αποτελέσματα αυτών των λειτουργιών. Αυτά τα πιστοποιητικά θα αναφέρονται στον κατάλογο των ουσιών που επιτρέπονται για τη μεταφορά σε αυτό το περίβλημα σύμφωνα με την 6.9.4.4.

6.9.6 Επισήμανση

6.9.6.1 Οι απαιτήσεις της 6.8.2.5 θα ισχύει για τη επισήμανση των δεξαμενών-εμπορευματοκιβωτίων FRP, συμπεριλαμβανομένων δεξαμενών κινητών αμαξωμάτων, με τις ακόλουθες τροποποιήσεις:

- η πινακίδα της δεξαμενής μπορεί επίσης να είναι ελασματοποιημένη πάνω στο περίβλημα ή να είναι κατασκευασμένη από κατάλληλα πλαστικά υλικά,

- το εύρος της θερμοκρασίας σχεδιασμού θα αναγράφεται πάντα.

6.9.6.2 Επιπλέον, οι ειδικές διατάξεις της 6.8.4 (e) (TM) θα ισχύουν επίσης, όταν υποδεικνύονται υπό μία καταχώρηση στη Στήλη (13) του Πίνακα Α του Κεφαλαίου 3.2.

Κεφάλαιο 6.10

Απαιτήσεις σχετικά με την κατασκευή, εξοπλισμό, έγκριση τύπου, επιθεώρηση και επισήμανση δεξαμενών αποβλήτων που λειτουργούν υπό κενό

ΣΗΜΕΙΩΣΗ 1: Για φορητές δεξαμενές και πολλαπλών στοιχείων εμπορευματοκιβώτια αερίων (MEGCs) βλέπε Κεφάλαιο 6.7. Για σταθερές δεξαμενές (βυτιοφόρα βαγόνια), αποσυναρμολογούμενες δεξαμενές και δεξαμενές-εμπορευματοκιβώτια και δεξαμενές σε κινητά αμαξώματα (swap bodies), με περιβλήματα από μεταλλικά υλικά, και βαγόνια μεταφοράς συστοιχιών δοχείων και πολλαπλών στοιχείων εμπορευματοκιβώτια αερίων (MEGCs) άλλων από UN MEGCs βλέπε Κεφάλαιο 6.8. Για δεξαμενές από πλαστικό ενισχυμένο με ίνες βλέπε Κεφάλαιο 6.9.

ΣΗΜΕΙΩΣΗ 2: Το Κεφάλαιο αυτό ισχύει για δεξαμενές-εμπορευματοκιβώτια και δεξαμενές σε κινητά αμαξώματα.

6.10.1 Γενικά

6.10.1.1 Ορισμοί

ΣΗΜΕΙΩΣΗ: Μια δεξαμενή που συμμορφώνεται πλήρως με τις απαιτήσεις του Κεφαλαίου 6.8 δεν θεωρείται "δεξαμενή αποβλήτων που λειτουργεί υπό κενό".

6.10.1.1.1 Με το όρο "προστατευμένες ζώνες" νοούνται οι ζώνες που βρίσκονται:

(a) στο κάτω μέρος της δεξαμενής σε ένα τομέα που εκτείνεται σε γωνία 60° από τη μία και την άλλη πλευρά της κάτω γενέτειρας

(b) στο πάνω μέρος της δεξαμενής σε ένα τομέα που εκτείνεται σε γωνία 30° από τη μία και την άλλη πλευρά της πάνω γενέτειρας

6.10.1.2 Πεδίο εφαρμογής

6.10.1.2.1 Οι ειδικές απαιτήσεις των 6.10.2 έως 6.10.4 συμπληρώνουν ή τροποποιούν το Κεφάλαιο 6.8 και εφαρμόζονται στις δεξαμενές αποβλήτων που λειτουργούν υπό κενό.

Οι δεξαμενές αποβλήτων που λειτουργούν υπό κενό μπορούν να είναι εξοπλισμένες με πυθμένα που ανοίγει, εφόσον οι απαιτήσεις του Κεφαλαίου 4.3 επιτρέπουν την εκκένωση εκ του πυθμένα των προς μεταφορά ουσιών (που υποδεικνύονται από τα γράμματα "A" ή "B" στο Μέρος 3 του κωδικού δεξαμενής που δίνεται στη Στήλη (12) του Πίνακα Α του Κεφαλαίου 3.2, σύμφωνα με την 4.3.4.1.1).

Οι δεξαμενές αποβλήτων που λειτουργούν υπό κενό θα πρέπει να ικανοποιούν όλες τις απαιτήσεις του Κεφαλαίου 6.8, με εξαίρεση τις απαιτήσεις που αναιρούνται λόγω ειδικής διάταξης στο παρόν Κεφάλαιο. Εντούτοις, οι απαιτήσεις των 6.8.2.1.19, 6.8.2.1.20, και 6.8.2.1.21 δεν εφαρμόζονται.

6.10.2 Κατασκευή

6.10.2.1 Τα κατασκευαστικά χαρακτηριστικά των δεξαμενών θα πρέπει να υπολογίζονται με βάση πίεση υπολογισμού ίση με 1,3 φορές η πίεση πλήρωσης ή εκκένωσης, αλλά τουλάχιστον 400 kPa (4 bar) (πίεση μετρητή). Για τη μεταφορά ουσιών για τις οποίες, στο Κεφάλαιο 6.8, καθορίζεται υψηλότερη πίεση υπολογισμού της δεξαμενής, πρέπει να εφαρμόζεται αυτή η υψηλότερη τιμή.

6.10.2.2 Οι δεξαμενές θα πρέπει να υπολογίζονται έτσι ώστε να αντέχουν σε εσωτερική υποπίεση 100 kPa (1 bar).

6.10.3 Στοιχεία εξοπλισμού

6.10.3.1 Τα στοιχεία του εξοπλισμού θα πρέπει να τοποθετούνται με τρόπο ώστε να προστατεύονται από τυχόν κίνδυνο απόσπασης ή ζημιάς κατά τη διάρκεια της μεταφοράς και των χειρισμών. Η απαίτηση αυτή είναι δυνατόν να τηρηθεί τοποθετώντας στοιχεία εξοπλισμού σε μια "προστατευμένη" ζώνη (βλέπε 6.10.1.1.1).

6.10.3.2 Η διάταξη εκκένωσης από το κάτω μέρος των δεξαμενών μπορεί να συνίσταται από ένα εξωτερικό σωλήνα με βαλβίδα τοποθετημένη όσο το δυνατόν πλησιέστερα στο περίβλημα και μια δεύτερη διάταξη κλεισίματος που μπορεί να είναι ένας πλήρης δακτύλιος σύσφιγξης ή άλλη ισοδύναμη διάταξη.

6.10.3.3 Η θέση και η φορά κλεισίματος της ή των βαλβίδων που συνδέονται στο περίβλημα, ή σε κάθε διαμέρισμα στην περίπτωση περιβλημάτων με πολλά διαμερίσματα, πρέπει να είναι απόλυτα φανερή και να μπορεί να ελέγχεται από το έδαφος.

6.10.3.4 Για την αποφυγή οποιασδήποτε απώλειας του περιεχομένου σε περίπτωση ζημιάς των εξωτερικών οργάνων πλήρωσης και εκκένωσης (σωλήνες, πλευρικά όργανα κλεισίματος), η εσωτερική βαλβίδα, ή η πρώτη εξωτερικη βαλβίδα (όπου εφαρμόζεται), και η βάση της πρέπει να προστατεύονται έναντι τυχόν κινδύνου απόσπασης υπό την επίδραση εξωτερικών παρεμβάσεων, ή να είναι σχεδιασμένοι έτσι ώστε προφυλάσσονται. Τα όργανα πλήρωσης και εκκένωσης (συμπεριλαμβανομένων των δακτυλίων σύσφιγξης ή βιδωτών πωμάτων) και τα ενδεχόμενα καλύμματα προστασίας πρέπει να μπορούν να είναι ασφαλισμένα έναντι οποιουδήποτε ακούσιου ανοίγματος.

6.10.3.5 Οι δεξαμενές μπορούν να φέρουν πυθμένα που ανοίγει. Οι πυθμένες αυτοί πρέπει να πληρούν τις ακόλουθες προϋποθέσεις:

(a) Πρέπει να είναι σχεδιασμένοι έτσι ώστε να διατηρούν τη στεγανότητά τους μετά το κλείσιμο.

(b) Δεν πρέπει να μπορούν να ανοίγουν από απροσεξία.

(c) Όταν ο μηχανισμός ανοίγματος είναι σερβομηχανισμός, ο πυθμένας πρέπει να παραμένει ερμητικά κλειστός σε περίπτωση βλάβης της τροφοδοσίας.

(d) Πρέπει να υπάρχει ενσωματωμένη διάταξη ασφαλείας ή ανακοπής έτσι ώστε ο πυθμένας να μην μπορεί να ανοίγει ολοκληρωτικά εφόσον υπάρχει ακόμη εναπομένουσα πίεση στη δεξαμενή. Η συνθήκη αυτή δεν ισχύει στην περίπτωση πυθμένων που ανοίγουν με σερβομηχανισμό, όπου ο χειρισμός γίνεται με χειριστήριο θετικού ελέγχου. Στην περίπτωση αυτή, τα χειριστήρια ελέγχου πρέπει να είναι τύπου "dead-man" και να βρίσκονται σε σημείο

όπου ο χρήστης να μπορεί να παρακολουθεί το χειρισμό ανά πάσα στιγμή και να μη διατρέχει κανένα κίνδυνο κατά το άνοιγμα και το κλείσιμο και

(e) Πρέπει να προβλέπεται να υπάρχει προστασία για τον πυθμένα ο οποίος πρέπει να παραμένει κλειστός σε περίπτωση ανατροπής της δεξαμενής – εμπορευματοκιβωτίου, ή της δεξαμενής σε κινητό αμάξωμα..

6.10.3.6 Οι δεξαμενές αποβλήτων που λειτουργούν υπό κενό και φέρουν εσωτερικό έμβολο για να διευκολύνεται ο καθαρισμός ή το άδειασμα πρέπει να είναι εξοπλισμένες με διατάξεις ανακοπής που να εμποδίζουν το έμβολο, σε οποιαδήποτε θέση λειτουργίας, να εκτιναχθεί από τη δεξαμενή όταν υφίσταται δύναμη ισοδύναμη με τη μέγιστη πίεση λειτουργίας της δεξαμενής. Η μέγιστη πίεση λειτουργίας των δεξαμενών ή των διαμερισμάτων που φέρουν πνευματικό έμβολο δεν πρέπει να υπερβαίνει τα 100 kPa (1 bar). Το εσωτερικό έμβολο και το υλικό του πρέπει να είναι τέτοια ώστε να μην μπορεί να δημιουργηθεί καμία πηγή ανάφλεξης κατά τη διαδρομή του εμβόλου.

Το εσωτερικό έμβολο μπορεί να χρησιμοποιείται ως τοίχωμα διαμερίσματος υπό την προϋπόθεση ότι είναι σταθεροποιημένο στη θέση του. Εφόσον κάποιο στοιχείο από τα μέσα με τα οποία το εσωτερικό έμβολο διατηρείται στη θέση του είναι στο εξωτερικό της δεξαμενής, αυτό πρέπει να βρίσκεται σε σημείο που να μην υπάρχει περίπτωση τυχαίας ζημιάς.

6.10.3.7 Οι δεξαμενές μπορούν να είναι εξοπλισμένες με βάσεις αναρροφήσεως, εάν:

(a) η μπούμα φέρει μία εσωτερική ή εξωτερική βαλβίδα διακοπής η οποία είναι στερεωμένη απευθείας στο κέλυφος ή απευθείας σε μία γωνιά συγκολλημένη στο κέλυφος. Ένας οδοντωτός δίσκος μπορεί να στερεωθεί μεταξύ του κελύφους ή της γωνίας και της εξωτερικής βαλβίδας διακοπής, αν αυτός ο οδοντωτός δίσκος είναι τοποθετημένος στην προστατευόμενη περιοχή και η συσκευή ελέγχου της βαλβίδας διακοπής προστατεύεται με μία θήκη ή κάλυμμα κατά του κινδύνου καταστροφής της από εξωτερικά φορτία.

(b) η αναφερόμενος στο εδάφιο (a) βαλβίδα είναι διατεταγμένος έτσι ώστε η μεταφορά να είναι αδύνατη εάν αυτός είναι ανοικτός, και

(c) η βάση είναι κατασκευασμένη έτσι ώστε η δεξαμενή να μην μπορεί να ξεφύγει από τη θέση της σε περίπτωση τυχαίας δόνησης της βάσης.

6.10.3.8 Οι δεξαμενές πρέπει να είναι εφοδιασμένες με τους παρακάτω πρόσθετους λειτουργικούς εξοπλισμούς:

(a) Το στόμιο της διάταξης άντλησης/ εξώθησης πρέπει να είναι διατεταγμένο έτσι ώστε τυχόν εκλυόμενοι τοξικοί ή εύφλεκτοι ατμοί να εκτρέπονται προς ένα σημείο όπου δεν θα μπορούν να προκαλέσουν κινδύνους.

(b) Στην είσοδο και στην έξοδο αντλητικής διάταξης εκκένωσης/ εξώθησης, διάταξης που μπορεί να δημιουργήσει σπινθήρες, που είναι τοποθετημένη σε δεξαμενή που χρησιμοποιείται για τη μεταφορά εύφλεκτων αποβλήτων, πρέπει να υπάρχει διάταξη για την παρεμπόδιση της άμεσης διέλευσης φλόγας.

(c) Οι αντλίες που μπορούν να δημιουργήσουν υπερπίεση πρέπει να είναι εξοπλισμένες με διάταξη ασφαλείας τοποθετημένη μέσα στο σωλήνα που μπορεί να τεθεί υπό πίεση. Η διάταξη ασφαλείας πρέπει να είναι ρυθμισμένη ώστε να επιτυγχάνει εκτόνωση της πιέσεως μέχρι μια τιμή που να μην υπερβαίνει τη μέγιστη πίεση λειτουργίας της δεξαμενής.

(d) Μεταξύ του τοιχώματος, ή της εξόδου της διάταξης που είναι στερεωμένη σε αυτό για να εμποδίζεται η υπερπλήρωση, και του σωλήνα που συνδέει το τοίχωμα με τη διάταξη άντλησης/ εξώθησης, πρέπει να είναι τοποθετημένος ένας εμφρακτήρας.

(e) Η δεξαμενή πρέπει να είναι εφοδιασμένη με κατάλληλο μανόμετρο πίεσης/ υποπίεσης, τοποθετημένο σε σημείο όπου ο χειριστής της διάταξης άντλησης/ εξώθησης να μπορεί εύκολα να διαβάζει την τιμή της πιέσεως. Ο πίνακας ενδείξεων πρέπει να φέρει ένα σημάδι με το οποίο να σημειώνεται η μέγιστη πίεση λειτουργίας της δεξαμενής.

(f) Η δεξαμενή, ή στην περίπτωση δεξαμενής με διαμερίσματα κάθε διαμέρισμα, πρέπει να είναι εξοπλισμένη με δείκτη στάθμης. Ως δείκτες στάθμης μπορούν να χρησιμοποιούνται και διαφανείς δείκτες υπό την προϋπόθεση ότι:

(i) αποτελούν τμήμα του τοιχώματος της δεξαμενής και η αντοχή τους στην πίεση είναι συγκρίσιμη με εκείνη του τοιχώματος ή είναι τοποθετημένοι στο εξωτερικό της δεξαμενής,

(ii) η διακλάδωση στην κορυφή και στο κάτω μέρος της δεξαμενής είναι εφοδιασμένη με εμφρακτήρες στερεωμένους απευθείας στο τοίχωμα και διατεταγμένη με τέτοιο τρόπο ώστε να είναι αδύνατο να γίνει μεταφορά εφόσον οι εμφρακτήρες είναι ανοικτοί,

(iii) μπορούν να λειτουργούν στη μέγιστη πίεση λειτουργίας της δεξαμενής και

(iv) είναι τοποθετημένοι σε ζώνη όπου αποκλείεται να υπάρξει κίνδυνος τυχαίας ζημιάς.

6.10.3.9 Τα περιβλήματα των δεξαμενών αποβλήτων που λειτουργούν υπό κενό θα πρέπει να φέρουν βαλβίδα ασφαλείας της οποίας προηγείται δίσκος διάρρηξης.

Αυτή η βαλβίδα θα μπορεί να ανοίγει αυτάματα σε πίεση από 0,9 έως 1,0 φορές την πίεση δοκιμής της δεξαμενής στην οποία είναι τοποθετημένη. Η χρήση βαλβίδων με νεκρό βάρος ή αντίβαρο απαγορεύεται.

Ο δίσκος διάρρηξης θα πρέπει να διαρρηγνύεται αμέσως μόλις επιτευχθεί η αρχική πίεση ανοίγματος και το αργότερο όταν η εν λόγω πίεση φθάσει την πίεση δοκιμής της δεξαμενής στην οποία είναι τοποθετημένη.

Οι συσκευές ασφάλειας θα πρέπει είναι τέτοιου τύπου ώστε να ανθίστανται σε δυναμικές καταπονήσεις, περιλαμβανομένων και κινήσεων του υγρού.

Ο χώρος μεταξύ του δίσκου διάρρηξης και της βαλβίδας ασφαλείας θα πρέπει να διαθέτει μετρητή πίεσης ή άλλη ένδειξη για την ανίχνευση ρήξης του δίσκου, μικρών οπών, ή διαρροής που θα μπορούσαν να προκαλέσουν δυσλειτουργία της βαλβίδας ασφαλείας.

6.10.4 Επιθεώρηση

Οι δεξαμενές αποβλήτων που λειτουργούν υπό κενό, εκτός από τις δοκιμές σύμφωνα με την 6.8.2.4.3, θα υπόκεινται και σε έλεγχο της εσωτερικής κατάστασης τουλάχιστον κάθε δυόμισι έτη.

Κεφάλαιο 6.11

Απαιτήσεις για το σχεδιασμό, την κατασκευή, την επιθεώρηση και τις δοκιμές εμπορευματοκιβωτίων για φορτία χύμα.

6.11.1 Ορισμοί

Για τους σκοπούς του παρόντος τμήματος:

Ως "Κλειστό εμπορευματοκιβώτιο για φορτία χύμα" νοείται ένα εντελώς κλειστό εμπορευματοκιβώτιο για φορτία χύμα με άκαμπτη οροφή, άκαμπτα πλευρικά τοιχώματα και πάτωμα (συμπεριλαμβανομένων πατωμάτων τύπου χοάνης). Ο όρος καλύπτει εμπορευματοκιβώτια για φορτία χύμα με κινητή οροφή ή πλευρικά τοιχώματα που μπορούν να κλείσουν κατά τη μεταφορά. Τα κλειστά εμπορευματοκιβώτια για φορτία χύμα μπορεί να είναι εξοπλισμένα με ανοίγματα για να επιτρέπουν την ανταλλαγή ατμών και αερίων με τον αέρα και τα οποία υπό κανονικές συνθήκες μεταφοράς εμποδίζουν την απελευθέρωση στερεών περιεχομένων καθώς και την είσοδο βροχής ή απόνερων.

Ως "Εμπορευματοκιβώτιο για φορτία χύμα με κάλυμμα" νοείται εμπορευματοκιβώτιο για φορτία χύμα ανοιχτό στο επάνω μέρος με άκαμπτο πάτωμα (συμπεριλαμβανομένων πατωμάτων τύπου χοάνης), με πλευρικά και ακραία τοιχώματα και με εύκαμπτο κάλυμμα.

6.11.2 Εφαρμογή και γενικές απαιτήσεις

6.11.2.1 Τα εμπορευματοκιβώτια για φορτία χύμα, και ο εξοπλισμός εξυπηρέτησης και δόμησής τους είναι σχεδιασμένα και κατασκευασμένα έτσι ώστε να αντέχουν, χωρίς απώλεια περιεχομένου, την εσωτερική πίεση του περιεχομένου και τις καταπονήσεις της κανονικής διακίνησης και μεταφοράς.

6.11.2.2 Όπου έχει εγκατασταθεί βαλβίδα εκκένωσης, θα πρέπει να είναι ικανή να ασφαλίζεται στην κλειστή θέση και όλο το σύστημα αδειάσματος να είναι κατάλληλα προστατευμένο από φθορά. Βαλβίδες που έχουν πώματα με μοχλό θα πρέπει να είναι ικανές να ασφαλίζονται έναντι τυχαίου ανοίγματος και η ανοιχτή ή κλειστή θέση να είναι άμεσα εμφανής.

6.11.2.3 Κωδικός για τον καθορισμό τύπων στα εμπορευματοκιβώτια για φορτία χύμα

Στον ακόλουθο πίνακα περιλαμβάνονται οι κώδικες που χρησιμοποιούνται για τον ορισμό των τύπων στα εμπορευματοκιβώτια για φορτία χύμα:

Τύποι εμπορευματοκιβωτίων για φορτία χύμα	Κωδικός
Εμπορευματοκιβώτιο για φορτία χύμα με κάλυμμα	BK1
Κλειστό εμπορευματοκιβώτιο για φορτία χύμα	BK2

6.11.2.4 Για να ληφθούν υπόψη οι πρόοδοι στην επιστήμη και τεχνολογία, είναι δυνατόν να εξετασθεί από την Αρμόδια Αρχή η χρήση εναλλακτικών διευθετήσεων που προσφέρουν τουλάχιστον ισοδύναμη ασφάλεια με τις απαιτήσεις του παρόντος Κεφαλαίου.

6.11.3 Απαιτήσεις για το σχεδιασμό, την κατασκευή, την επιθεώρηση και τη δοκιμή εμπορευματοκιβωτίων που ικανοποιούν την CSC (Διεθνή Σύμβαση για ασφαλή εμπορευματοκιβώτια) και χρησιμοποιούνται ως εμπορευματοκιβώτια για φορτία χύμα

6.11.3.1 Απαιτήσεις σχεδιασμού και κατασκευής

6.11.3.1.1 Οι γενικές απαιτήσεις σχεδιασμού και κατασκευής του παρόντος υπο-τμήματος θεωρείται ότι ικανοποιούνται εφόσον το εμπορευματοκιβώτιο για φορτία χύμα ικανοποιεί τις απαιτήσεις του ISO 1496-4:1991 «Σειρά 1 Εμπορευματοκιβώτια μεταφοράς – Προδιαγραφή και δοκιμή – Μέρος 4: Εμπορευματοκιβώτια για ξηρά φορτία χύμα όχι υπό πίεση» και το εμπορευματοκιβώτιο είναι αδιαπέραστο.

6.11.3.1.2 Τα εμπορευματοκιβώτια που είναι σχεδιασμένα και δοκιμάζονται σύμφωνα με το ISO 1496-1:1990 «Σειρά 1 Εμπορευματοκιβώτια μεταφοράς – Προδιαγραφή και δοκιμή – Μέρος 1: Εμπορευματοκιβώτια γενικού φορτίου γενικής χρήσεως» φέρουν λειτουργικό εξοπλισμό ο οποίος, μαζί με τη σύνδεσή του με το εμπορευματοκιβώτιο, έχει σχεδιαστεί έτσι ώστε να ενισχύει τα ακραία τοιχώματα και να βελτιώνει την διαμήκη συγκράτηση ανάλογα με τις απαιτήσεις έτσι ώστε να ικανοποιούνται οι απαιτήσεις δοκιμής του ISO 1496-4:1991.

6.11.3.1.3 Τα εμπορευματοκιβώτια για φορτία χύμα θα πρέπει να είναι αδιαπέραστα. Στις περιπτώσεις που χρησιμοποιείται επένδυση για να καταστεί το εμπορευματοκιβώτιο αδιαπέραστο αυτή θα πρέπει να κατασκευάζεται από κατάλληλο υλικό. Η αντοχή του υλικού που χρησιμοποιείται και η κατασκευή της επένδυσης θα πρέπει να είναι κατάλληλες για τη χωρητικότητα του εμπορευματοκιβωτίου και την προοριζόμενη χρήση του. Οι συνδέσεις και τα κλεισίματα της επένδυσης θα πρέπει να είναι ικανά να αντέχουν πιέσεις και κρούσεις που ενδέχεται να σημειωθούν υπό κανονικές συνθήκες διακίνησης και μεταφοράς. Στα αεριζόμενα εμπορευματοκιβώτια για φορτία χύμα η πιθανή επένδυση δεν θα εμποδίζει τη λειτουργία των διατάξεων αερισμού.

6.11.3.1.4 Ο λειτουργικός εξοπλισμός των εμπορευματοκιβωτίων για φορτία χύμα που έχουν σχεδιαστεί για να αδειάζουν με ανατροπή θα πρέπει να είναι ικανός να αντέξει ολόκληρο το βάρος του φορτίου στην ανατρεπόμενη θέση.

6.11.3.1.5 Κάθε κινητή οροφή ή πλευρικό ή ακραίο τοίχωμα ή μέρος της οροφής θα πρέπει να εξοπλίζεται με κλειδαριές που διαθέτουν διατάξεις ασφάλισης σχεδιασμένες έτσι ώστε η κλειδωμένη θέση να είναι ορατή σε παρατηρητή στο επίπεδο του εδάφους.

6.11.3.2 Εξοπλισμός λειτουργίας

6.11.3.2.1 Οι διατάξεις πλήρωσης και εκκένωσης θα πρέπει να κατασκευάζονται και διατάσσονται έτσι ώστε να προστατεύονται έναντι του κινδύνου ξεβιδώματος ή βλάβης στη διάρκεια της μεταφοράς ή της διακίνησης. Οι διατάξεις πλήρωσης και εκκένωσης θα πρέπει να μπορούν να ασφαλίζονται έναντι αιφνίδιου ανοίγματος. Η ανοιχτή και η κλειστή θέση και η κατεύθυνση κλεισίματος θα πρέπει να είναι άμεσα εμφανείς.

6.11.3.2.2 Οι διατάξεις σφράγισης των ανοιγμάτων θα πρέπει να διατάσσονται έτσι ώστε να αποφεύγεται τυχόν ζημία από την λειτουργία, την πλήρωση και την εκκένωση του εμπορευματοκιβωτίου για φορτία χύμα.

6.11.3.2.3 Όπου απαιτείται αερισμός τα εμπορευματοκιβωτίου για φορτία χύμα θα πρέπει να εξοπλίζονται με σύστημα ανταλλαγής αέρα είτε με φυσική κατακόρυφη μεταφορά π.χ. με ανοίγματα, είτε με ενεργά στοιχεία π.χ. ανεμιστήρες. Ο αερισμός θα πρέπει να σχεδιάζεται έτσι ώστε να προλαμβάνονται ανά πάσα στιγμή οι αρνητικές πιέσεις στο εμπορευματοκιβώτιο. Τα συστήματα αερισμού εμπορευματοκιβωτίων για φορτία χύμα που προορίζονται να μεταφέρουν εύφλεκτες ουσίες ή ουσίες που εκπέμπουν εύφλεκτα αέρια ή ατμούς θα πρέπει να σχεδιάζονται έτσι ώστε να μην αποτελούν πηγή ανάφλεξης.

6.11.3.3 Επιθεώρηση και δοκιμές

6.11.3.3.1 Τα εμπορευματοκιβώτια που χρησιμοποιούνται, συντηρούνται και χαρακτηρίζονται ως εμπορευματοκιβώτια για φορτία χύμα σύμφωνα με τις απαιτήσεις του παρόντος Κεφαλαίου θα πρέπει να δοκιμάζονται και εγκρίνονται σύμφωνα με την CSC.

6.11.3.3.2 Τα εμπορευματοκιβώτια που χρησιμοποιούνται και χαρακτηρίζονται ως εμπορευματοκιβώτια για φορτία χύμα θα πρέπει να επιθεωρούνται περιοδικά σύμφωνα με την CSC.

6.11.3.4 Επισήμανση

6.11.3.4.1 Τα εμπορευματοκιβώτια που χρησιμοποιούνται ως εμπορευματοκιβώτια για φορτία χύμα θα πρέπει να επισημαίνονται με πλάκα έγκρισης ασφάλειας σύμφωνα με την CSC.

6.11.4 Απαιτήσεις για τον σχεδιασμό, την κατασκευή, και την έγκριση εμπορευματοκιβωτίων για φορτία χύμα εκτός των εμπορευματοκιβωτίων που ικανοποιούν την CSC

Σημείωση: Όταν τα εμπορευματοκιβώτια που ικανοποιούν τις διατάξεις του παρόντος Κεφαλαίου χρησιμοποιούνται για τη μεταφορά στερεών χύμα, στο έγγραφο μεταφοράς θα πρέπει να αναγράφεται η εξής δήλωση:

«Εμπορευματοκιβώτιο για φορτίο χύμα ΒΚ(x) εγκεκριμένο από την Αρμόδια Αρχή του / της …"». (βλέπε 5.4.1.1.17)».

6.11.4.1 Τα εμπορευματοκιβώτια για φορτία χύμα που καλύπτονται στο παρόν κεφάλαιο περιλαμβάνουν κάδους, εμπορευματοκιβώτια για φορτία χύμα ανοικτής θάλασσας, δοχεία για φορτία χύμα, κινητά αμαξώματα, εμπορευματοκιβώτια σχήματος κάδου, κυλινδρικά εμπορευματοκιβώτια και διαμερίσματα φόρτωσης οχημάτων.

Σημείωση: Αυτά τα εμπορευματοκιβώτια για φορτία χύμα περιλαμβάνουν επίσης εμπορευματοκιβώτια που ικανοποιούν τα φυλλάδια UIC 590, 591 και 592-2 ως 592-4 όπως αναφέρεται στην 7.1.3 τα οποία δεν ικανοποιούν την CSC.

6.11.4.2 Αυτά τα εμπορευματοκιβώτια για φορτία χύμα θα πρέπει να σχεδιάζονται και κατασκευάζονται έτσι ώστε να είναι αρκετά ανθεκτικά για να αντέχουν τα χτυπήματα και τα φορτία που συνήθως εμφανίζονται κατά τη μεταφορά, συμπεριλαμβανομένης αν απαιτείται και της μεταφόρτωσης μεταξύ τρόπων μεταφοράς.

6.11.4.3 (Δεσμευμένο).

6.11.4.4 Αυτά τα εμπορευματοκιβώτια για φορτία χύμα θα πρέπει να εγκρίνονται από την Αρμόδια Αρχή και η έγκριση θα πρέπει να περιλαμβάνει τον κώδικα υπόδειξης τύπων για εμπορευματοκιβώτια για φορτία χύμα σύμφωνα με την 6.11.2.3 και τις απαιτήσεις για επιθεώρηση και δοκιμή, ανάλογα με την περίπτωση.

6.11.4.5 Στις περιπτώσεις που απαιτείται η χρήση επένδυσης για την συγκράτηση επικίνδυνων εμπορευμάτων αυτή θα πρέπει να ικανοποιεί τις διατάξεις της 6.11.3.1.3.

7

Διατάξεις που αφορούν στις συνθήκες μεταφοράς, φόρτωσης, εκφόρτωσης και διαχείρισης

Κεφάλαιο 7.1

Γενικές διατάξεις

7.1.1 Η μεταφορά επικίνδυνων εμπορευμάτων υπόκειται στην υποχρεωτική χρήση ενός συγκεκριμένου τύπου μεταφοράς σύμφωνα με τις διατάξεις αυτού του Κεφαλαίου και του Κεφαλαίου 7.2 για μεταφορά σε κόλα, και του Κεφαλαίου 7.3 για χύμα μεταφορά και του Κεφαλαίου 7.4 για μεταφορά σε δεξαμενές. Επιπλέον, πρέπει να τηρούνται οι διατάξεις του Κεφαλαίου 7.5 που αφορούν στη φόρτωση, την εκφόρτωση και τη διαχείριση.

Οι στήλες (16), (17) και (18) του Πίνακα Α του Κεφαλαίου 3.2 δείχνουν τις συγκεκριμένες διατάξεις αυτού του μέρους που ισχύουν για συγκεκριμένα επικίνδυνα εμπορεύματα.

7.1.2 Τα οχήματα προς μεταφορά σιδηροδρομικώς καθώς και τα φορτία τους, πρέπει να συμμορφώνονται με τις διατάξεις της Ευρωπαϊκής Συμφωνίας σχετικά με τις διεθνείς οδικές μεταφορές επικίνδυνων εμπορευμάτων (ADR) [81].

7.1.3 Μεγάλα εμπορευματοκιβώτια, φορητές δεξαμενές και εμπορευματοκιβώτια-δεξαμενές που ικανοποιούν τον ορισμό του όρου "εμπορευματοκιβώτιο" που δίνεται στο CSC (1972), όπως διορθώθηκε, ή στα έντυπα UIC 591 (ενημέρωσης 01.01.1998, 2η έκδοση) και 592-2 (ενημέρωσης 01.10.2004, 6η έκδοση), έως 592-3 (ενημέρωσης 01.01.1998, 2η έκδοση) και 592-4 (ενημέρωσης 01.09.2004, 2η έκδοση) είναι δυνατόν να μη χρησιμοποιούνται για τη μεταφορά επικίνδυνων εμπορευμάτων εκτός εάν το μεγάλο εμπορευματοκιβώτιο ή το πλαίσιο της φορητής δεξαμενής ή το εμπορευματοκιβώτιο-δεξαμενή ικανοποιεί τις διατάξεις των εντύπων CSC ή UIC 591 και 592-2 έως 592-4.

7.1.4 Ένα μεγάλο εμπορευματοκιβώτιο μπορεί παρουσιαστεί για μεταφορά μόνο εάν είναι δομικά συντηρήσιμο.

"Δομικά συντηρήσιμο" σημαίνει ότι το εμπορευματοκιβώτιο είναι ελεύθερο από σημαντικές ανεπάρκειες στα δομικά στοιχεία του, π.χ. στις πλευρικές ράβδους κορυφής και πυθμένα, στην πάνω και κάτω ποδιά της θύρας, στις εγκάρσιες δοκούς του δαπέδου, στους γωνιακούς ορθοστάτες, και στους γωνιακούς συνδέσμους.

"Σημαντικές ανεπάρκειες" είναι βαθουλώματα ή κυρτώσεις στα δομικά μέλη βάθους μεγαλύτερου από 19 χιλ., ανεξαρτήτως μήκους, ρωγμές ή θραύσεις στα δομικά μέλη, περισσότερες από μία συγκολλήσεις ή ακατάλληλες συγκολλήσεις (π.χ. επικαλυμμένες συγκολλήσεις) στις ακριανές ράβδους κορυφής ή πυθμένα ή στις άνω ποδιές των θυρών ή περισσότερες από δύο συγκολλήσεις σε μία από τις πλευρικές ράβδους κορυφής ή πυθμένα ή οποιαδήποτε συγκόλληση σε ποδιά της θύρας ή σε γωνιακό ορθοστάτη, μεντεσέδες θυρών και μηχανικά μέρη που είναι μαγκωμένα, στρεβλωμένα, σπασμένα ή που λείπουν, ή αλλιώς δεν δουλεύουν, παρεμβύσματα και πώματα που δεν κλείνουνθ οποιαδήποτε παραμόρφωση του συνολικού συστήματος ικανής να διαταράξει τη σωστή διάταξη του εξοπλισμού διαχείρισης, μονταρίσματος και ασφάλισης σ' ένα αμάξωμα ή όχημα.

---

81 Αυτή η Συμφωνία περιλαμβάνει επίσης ειδικές συμφωνίες οι οποίες έχουν υπογραφεί από όλες τις χώρες που σχετίζονται με τη διαδικασία μεταφοράς.

Επιπλέον, φθορά σε οποιοδήποτε εξάρτημα (συστατικό μέρος) του εμπορευματοκιβώτιου, όπως σκουριασμένα μέταλλα στα εσωτερικά τοιχώματα ή αποσαθρωμένο φάϊμπεργκλας δεν είναι αποδεκτή, ανεξαρτήτως του υλικού κατασκευής. Φυσικές φθορές, συμπεριλαμβανομένης της οξείδωσης (σκουριάς), των ελαφρών βαθουλωμάτων και χαραγών και άλλων φθορών που δεν επηρεάζουν τη συντηρησιμότητα ή τη στεγανότητα έναντι καιρικών συνθηκών είναι, πάντως, αποδεκτές.

Πριν τη φόρτωση το εμπορευματοκιβώτιο πρέπει επίσης να ελέγχεται ώστε να εξασφαλίζεται ότι είναι ελεύθερο από οποιοδήποτε υπόλειμμα προηγούμενου φορτίου και ότι το εσωτερικό δάπεδο και τα τοιχώματα είναι ελεύθερα από προεξοχές.

7.1.5 (Δεσμευμένο)

7.1.6 (Δεσμευμένο)

7.1.7 Ουσίες και είδη της παρούσας Οδηγίας, εκτός αυτών που ελέγχονται για δέμα express, μπορούν μόνο να αποσταλούν με εμπορική αμαξοστοιχία.

Κεφάλαιο 7.2

Διατάξεις που αφορούν στη μεταφορά σε κόλα

7.2.1 Εκτός εάν ορίζεται αλλιώς στην 7.2.2 έως 7.2.4, τα κόλα μπορούν να φορτώνονται:

(α) σε κλειστά βαγόνια ή σε κλειστά εμπορευματοκιβώτια, ή

(β) σε καλυμμένα βαγόνια ή σε καλυμμένα εμπορευματοκιβώτια, ή

(γ) σε ανοιχτά βαγόνια ή σε ανοιχτά εμπορευματοκιβώτια.

7.2.2 Κόλα που περιλαμβάνουν συσκευασίες από υλικά ευαίσθητα στην υγρασία πρέπει να φορτώνονται σε κλειστά ή σε καλυμμένα οχήματα ή σε κλειστά ή καλυμμένα εμπορευματοκιβώτια.

7.2.3 (Δεσμευμένο)

7.2.4 Όταν εμφανίζονται αλφαριθμιτικοί κωδικοί που ξεκινηνάνε με το γράμμα W σε μία καταχώρηση στη Στήλη (16) του Πίνακα Α του Κεφαλαίου 3.2, ισχύουν οι παρακάτω ειδικές διατάξεις:

W1 Τα κόλα πρέπει να φορτώνονται σε κλειστά ή καλυμμένα βαγόνια ή σε κλειστά ή καλυμμένα εμπορευματοκιβώτια.

W2 Ουσίες και είδη της Κλάσης 1 θα πρέπει να φορτώνονται σε κλειστά βαγόνια ή κλειστά εμπορευματοκιβώτια. Είδη τα οποία, εξαιτίας των διαστάσεων ή του βάρους τους, δεν μπορούν να φορτωθούν σε κλειστά βαγόνια ή κλειστά εμπορευματοκιβώτια μπορούν εξίσου να μεταφερθούν σε ανοιχτά βαγόνια ή ανοιχτά εμπορευματοκιβώτια. Πρέπει να σκεπάζονται με καλύμματα. Μόνο βαγόνια εφοδιασμένα με αλεξίπυρες λαμαρίνες σύμφωνα με τους κανονισμούς θα μπορούν να μεταφέρουν ουσίες και είδη των τμημάτων 1.1, 1.2, 1.3, 1.5 και 1.6 ακόμα και αν αυτές οι ουσίες και είδη είναι φορτωμένα σε μεγάλα εμπορευματοκιβώτια. Για βαγόνια με εύφλεκτο δάπεδο, οι αλεξίπυρες λαμαρίνες δεν θα τοποθετούνται απευθείας στο δάπεδο του βαγονιού.

Για στρατιωτικές αποστολές ουσιών και ειδών της Κλάσης 1, οι οποίες αποτελούν μέρος στρατιωτικού εξοπλισμού και στρατιωτικού υλικού, μπορούν επίσης να φορτώνονται σε ανοιχτά βαγόνια σύμφωνα με τις παρακάτω προδιαγραφές:

- οι αποστολές πρέπει να συνοδεύονται από την αρμόδια στρατιωτική αρχή ή κατ' εντολή αυτής της αρχής.
- μέσα πυροδότησης τα οποία δεν φέρουν εν ενεργεία τουλάχιστον δύο προστατευτικές συσκευές θα πρέπει να αφαιρούνται εκτός και αν οι ουσίες και τα είδη τοποθετούνται σε κλειδωμένα στρατιωτικά οχήματα.

W3 Για ελεύθερης ροής κονιώδεις ουσίες και για πυροτεχνήματα το δάπεδο του εμπορευματοκιβώτιου πρέπει να έχει μη-μεταλλική επιφάνεια ή κάλυμμα.

W4 (Δεσμευμένο)

W5 Τα κόλα μπορούν να μη μεταφέρονται σε μικρά εμπορευματοκιβώτια.

W6 (Δεσμευμένο)

W7 Στα κόλα που μεταφέρονται σε κλειστό όχημα ή σε κλειστό εμπορευματοκιβώτιο, πρέπει να τους παρέχεται επαρκής εξαερισμός.

W8 Για τη μεταφορά κόλων που φέρουν επιπλέον επισήμανση σύμφωνα με το Υπόδειγμα αρ. 1, θα πρέπει να χρησιμοποιούνται μόνο βαγόνια εφοδιασμένα με αλεξίπυρες λαμαρίνες σύμφωνα με τους κανονισμούς, ακόμα και όταν αυτές οι ουσίες είναι φορτωμένες σε μεγάλα εμπορευματοκιβώτια. Για βαγόνια με εύφλεκτο δάπεδο, οι αλεξίπυρες λαμαρίνες δεν θα τοποθετούνται απευθείας στο δάπεδο του βαγονιού.

W9 Τα κόλα θα πρέπει να μεταφέρονται σε κλειστά βαγόνια ή σε βαγόνια κινητής οροφής ή σε κλειστά εμπορευματοκιβώτια.

W10 Τα IBC θα μεταφέρονται σε κλειστά ή καλυμμένα βαγόνια ή σε κλειστά ή καλυμμένα εμπορευματοκιβώτια.

W11 Τα IBC εκτώς από μεταλλικά ή πλαστικά, θα μεταφέρονται σε κλειστά ή καλυμμένα βαγόνια ή σε κλειστά ή καλυμμένα εμπορευματοκιβώτια.

W12 Τα IBC τύπου 31HZ2 θα μεταφέρονται σε κλειστά βαγόνια ή εμπορευματοκιβώτια.

W13 Όταν είναι συσκευασμένα σε τσάντες 5H1, 5L1 ή σε 5M1, θα μεταφέρονται σε κλειστά βαγόνια ή εμπορευματοκιβώτια .

W14 Αέρια που μεταφέρονται για να υποστούν περαιτέρω επεξεργασία ή να διατεθούν κάτω από ειδικές διατάξεις του 327 κεφ. 3.3 θα πρέπει να μεταφέρονται σε εξαεριζόμενα ή ανοιχτά βαγόνια ή εμπορευματοκιβώτια.

Κεφάλαιο 7.3

Διατάξεις που αφορούν στη μεταφορά χύμα

7.3.1 Γενικές διατάξεις

7.3.1.1 Εμπορεύματα δε μπορούν να μεταφέρονται χύμα σε βαγόνια ή εμπορευματοκιβώτια εκτός εάν:
(α) μια ειδική διάταξη, που ταυτοποιείται από τον κωδικό 'ΒΚ', που ρητά επιτρέπει αυτόν τον τρόπο μεταφοράς αναφέρεται στην στήλη (10) του πίνακα Α του κεφαλαίου 3.2 και τις σχετικές συνθήκες του κεφαλάιου 7.3.2 οι οποίες ικανοποιούνται μαζί με αυτές αυτής της ειδικής διάταξης, ή
(β) μια ειδική διάταξη, που ταυτοποιείται από τον κωδικό 'VW', που ρητά επιτρέπει αυτόν τον τρόπο μεταφοράς αναφέρεται στη Στήλη (17) του Πίνακα Α του Κεφαλαίου 3.2 για αυτά τα εμπορεύματα και εκτός εάν ικανοποιούνται οι συνθήκες αυτής της ειδικής διάταξης.

Παρ' όλα αυτά, κενές συσκευασίες, ακαθάριστες μπορούν να μεταφέρονται χύμα εάν αυτός ο τρόπος μεταφοράς δεν είναι ρητά απαγορευμένος από άλλες διατάξεις της παρούσας Οδηγίας.

Εκτός αν ορίζεται διαφορετικά στις ειδικές διατάξεις της 7.3.3, οι απαιτήσεις δοχείων για τα κόλα θα ισχύουν για μικρά εμπορευματοκιβώτια προοριζόμενα για τη μεταφορά ουσιών χύμα.

ΣΗΜΕΙΩΣΗ: για μεταφορά σε δεξαμενές, βλέπε Κεφάλαια 4.2 και 4.3.

7.3.1.2 Ουσίες που μπορούν να ρευστοποιηθούν σε θερμοκρασίες που αναπτύσσονται κατά τη μεταφορά, δεν επιτρέπεται να μεταφέρονται χύμα.

7.3.1.3 Εμπορευματοκιβώτια για χύμα μεταφορά ή βαγόνια πρέπει να μην επιτρέπουν την απώλεια στερεών υλικών και να είναι στιβαγμένα τόσο κοντά ώστε να μην μπορεί να διαφύγει κανένα αγαθό κάτω από κανονικές συνθήκες μεταφοράς συμπεριλαμβανομένων των δονήσεων ή από αλλαγές στην θερμοκρασία, την υγρασία ή την πίεση.

7.3.1.4 Χύμα στερεά υλικά θα φορτώνονται και θα κατανέμονται κατά τέτοιο τρόπο ο οποίος θα ελαχιστοποιεί τις κινήσεις που θα έχουν σαν αποτέλεσμα την καταστροφή του εμπορευματοκιβωτίου ή του βαγονιού ή την διαρροή επικίνδυνων αγαθών.

7.3.1.5 Όπου χρησιμοποιούνται συσκευές εξαερισμού, αυτές θα πρέπει να διατηρούνται καθαρές και καλά συντηρημένες προς χρήση.

7.3.1.6 Τα στερεά χύμα υλικά δεν πρέπει να αντιδρούν επικινδύνως με τα υλικά των εμπορευματοκιβωτίων, των βαγονιών, παρεμβυσμάτων, εξαρτημάτων όπως καπάκια ή προστατευτικά υφάσματα (λινάτσες) και με προστατευτικές επιστρώσεις με τις οποίες έρχονται σε επαφή ή που τις φθήρουν σημαντικά. Τα εμπορευματοκιβώτια για χύμα μεταφορά και τα βαγόνια πρέπει να είναι κατασκευασμένα με τέτοιο τρόπο ώστε τα αγαθά να μην διαπερνούν τα καλύματα των ξύλινων δαπέδων ή να έρχονται σε επαφή με τα υλικά τους ή τα υπολείμματά τους.

7.3.1.7 Πριν να φορτωθεί και να είναι έτοιμο για μεταφορά, το κάθε εμπορευματοκιβώτιο ή βαγόνι θα επιθεωρείται και θα καθαρίζεται ώστε να βεβαιώνεται ότι δεν έχει υπολείμματα τα οποία:
- δημιουργούν επικίνδυνες αντιδράσεις με τις ουσίες που πρόκειται να μεταφερθούν

- επιβλαβώς επηρεάζουν την δομική ακεραιότητα των εμπορευματοκιβωτίων για χύμα μεταφορά, των εμπορευματοκιβωτίων και των βαγονιών ή
- επηρεάζουν την ικανότητα των εμπορευματοκιβωτίων ή βαγονιών να διατηρούν με ασφάλεια τα επικίνδυνα αγαθά.

7.3.1.8 Κατά την μεταφορά, κανένα υπόλειμμα επικίνδυνου αγαθού δεν πρέπει κολλήσει στην εξωτερική επιφάνεια των εμπορευματοκιβωτίων, βαγονιών.

7.3.1.9 Αν υπάρχουν εγκατεστημένα διάφορα συστήματα κλεισίματος σε σειρές, αυτό που βρίσκεται πιο κοντά στην ουσία που πρόκειται να μεταφερθεί, πρέπει να κλειστεί πρώτο πριν από την φόρτωση.

7.3.1.10 Άδεια εμπορευματοκιβώτια και βαγόνια τα οποία έχουν μεταφέρει επικίνδυνα στερεά αγαθά θα πρέπει να αντιμετωπίζονται με τον ίδιο τρόπο όπως περιγράφει ο RID για γεμάτα bulk containers, εμπορευματοκιβώτια και βαγόνια εκτός και αν έχουν παρθεί μέτρα για την εξουδετέρωση τυχόν κινδύνων.

7.3.1.11 Αν εμπορευματοκιβώτια για χύμα μεταφορά ή βαγόνια χρησιμοποιούνται για την χύμα μεταφορά υλικών ικανών να προκαλέσουν έκρηξη σκόνης ή να δημιουργήσουν έφλεκτους ατμούς, πρέπει να ληφθούν κατάλληλα μέτρα για να αποκλειστούν οι πηγές έναυσης και να αποτραπούν επικίνδυνες ηλεκτροστατικές φορτίσεις κατά την φόρτωση.

7.3.1.12 Ουσίες, όπως για παράδειγμα απόβλητα, τα οποία μπορεί να αντιδράσουν επικίνδυνα με άλλες ουσίες και ουσίες διαφορετικών κλάσεων και αγαθά που δεν αφορούν τον RID, τα οποία είναι ικανά να αντιδράσουν με άλλα επικινδύνως δεν θα πρέπει να τοποθετούνται μαζί στο ίδιο εμπορευματοκιβώτιο ή βαγόνι. Επικίνδυνες αντιδράσεις είναι οι:

α) Καύση και/ή ανάπτυξη υψηλών θερμοκρασιών
β) Εκπομπή εύφλεκτων και/ή τοξικών αερίων
γ) Σχηματισμός διαβρωτικών υγρών
δ) Σχηματισμός ασταθών ουσιών

7.3.1.13 Πριν τη φόρτωση ενός εμπορευμετοκιβωτίου ή βαγονιού, θα πρέπει να γίνεται οπτική επιθεώρηση για να βεβαιωθεί ότι είναι δομικά λειτουργικό, τα εσωτερικά τοιχώματα, η οροφή και το δάπεδο δεν εμφανίζουν χτυπήματα ή βλάβες και ότι κάθε εσωτερικά καλύμματα ή εξοπλισμός συγκράτησης της ουσίας δε φέρουν σχισίματα, εκδορές ή άλλες βλάβες οι οποίες θα επηρεάσουν την ικανότητα στερέωσης – ασφάλισης. "Δομικά συντηρήσιμο", με την έννοια των μεταφορών, σημαίνει ότι το εμπορευματοκιβώτιο για χύμα μεταφορά, εμπορευματοκιβώτιο ή βαγόνι δεν παρουσιάζει σημαντικές ανεπάρκειες στα δομικά στοιχεία του, π.χ. στις πλευρικές ράβδους οροφής κορυφής και δαπέδου, στην πάνω και κάτω ποδιά της θύρας, στις εγκάρσιες δοκούς του δαπέδου, στους γωνιακούς ορθοστάτες, και στους γωνιακούς συνδέσμους. "Σημαντικές ανεπάρκειες" θεωρούνται οι:

α) κυρτώσεις, ρωγμές ή σπασίματα στα δομικά μέλη τα οποία επηρεάζουν την ακεραιότητα του εμπορευματοκιβωτίου ή βαγονιού
β) περισσότερες από μία συγκολλήσεις ή ακατάλληλες συγκολλήσεις (π.χ. επικαλυμμένες συγκολλήσεις) στις ακριανές ράβδους κορυφής ή πυθμένα ή στις άνω ποδιές των θυρών
γ) περισσότερες των δύο συγκολλήσεις σε πλευρική ράβδο οροφής ή δαπέδου
δ) κάθε συγκόλληση σε στεγανωτικό πόρτας ή σε πλαϊνό δοκάρι
ε) μεντεσέδες ή άλλα εξαρτήματα τα οποία είναι χτυπημένα, σπασμένα ή λείπουν και γενικότερα δεν βρίσκονται σε καλή κατάσταση
στ) παρεμβύσματα και πώματα που δεν κλείνουν

ζ) οποιαδήποτε παραμόρφωση του συνολικού συστήματος ικανής να διαταράξει τη σωστή διάταξη του εξοπλισμού διαχείρισης, μονταρίσματος και ασφάλισης σ' ένα αμάξωμα ή βαγόνι ή όχημα ή την εισαγωγή του σε θέση φόρτωσης πλοίων.
η) κάθε ζημιά στον εξοπλισμό ανύψωσης ή στον εξοπλισμό χειρισμού
θ) κάθε ζημιά στον εξοπλισμό συντήρησης ή λειτουργίας

7.3.2 Πρόσθετες διατάξεις για χύμα μεταφορά όταν εφαρμόζονται οι διατάξεις της 7.3.1.1 (α)

7.3.2.1 Οι κώδικοι 'ΒΚ1' και 'ΒΚ2' στην στήλη (10) του πίνακα Α του κεφαλαίου 3.2 έχουν την παρακάτω έννοια:
ΒΚ1: Επιτρέπεται η χύμα μεταφορά σε καλυμένα εμπορευματοκιβώτια χύμα μεταφοράς
ΒΚ2: Επιτρέπεται η χύμα μεταφορά σε κλειστά εμπορευματοκιβώτια χύμα μεταφοράς

7.3.2.2 Τα εμπορευματοκιβώτια για χύμα μεταφορά θα πρέπει να συμμορφώνονται με τις απαιτήσεις του κεφαλαίου 6.11

7.3.2.3 Αγαθά Κλάσης 4.2

Η συνολική μάζα που μεταφέρεται σε ένα εμπορευματοκιβώτιο για χύμα μεταφορά πρέπει να είναι τέτοια ώστε η θερμοκρασία αυτανάφλεξης να είναι μεγαλύτερη από 55°C.

7.3.2.4 Αγαθά Κλάσης 4.3

Αυτά τα αγαθά θα πρέπει να μεταφέρονται σε εμπορευματοκιβώτια για χύμα μεταφορά τα οποία είναι υδατοστεγή.

7.3.2.5 Αγαθά Κλάσης 5.1

Τα εμπορευματοκιβώτια για χύμα μεταφορά πρέπει να είναι κατασκευασμένα ή διαμορφωμένα με τέτοιο τρόπο ώστε τα αγαθά να μην έρχονται σε επαφή με ξύλο ή άλλο μη συμβατό υλικό.

7.3.2.6 Εμπορεύματα Κλάσης 6.2

7.3.2.6.1 Ζωικό υλικό Κλάσης 6.2

Ζωικό υλικό που περιέχει μολυσματικές ουσίες (UN Αρ. 2814, 2900 και 3373) επιτρέπεται για χύμα μεταφορά σε εμπορευματοκιβώτια υπό τον όρο ότι ικανοποιούνται οι ακόλουθοι όροι:

a) επιτρέπονται καλυμμένα εμπορευματοκιβώτια για χύμα μεταφορά ΒΚ1 σκεπασμένα με την προϋπόθεση ότι δεν θα είναι γεμάτα έως την μέγιστη επιτρεπτή χωρητικότητα για να μην έρχονται σε επαφή με το κάλυμμα. Επιτρέπονται επίσης και κλειστά εμπορευματοκιβώτια για χύμα μεταφορά ΒΚ2.

b) τα κλειστά και τα καλυμένα εμπορευματοκιβώτια για χύμα μεταφορά και τα ανοίγματά τους θα πρέπει να είναι στεγανά είτε εκ κατασκευής ή από την χρήση κατάλληλων μέσων.

c) το ζωικό υλικό θα απολυμαίνεται κατάλληλα πλήρως προ της φόρτωσής του και πριν τη μεταφορά.

d) τα εμπορευματοκιβώτια για χύμα μεταφορά πρέπει να καλύπτονται με επιπλέον κάλυμμα από απορροφητικό υλικό επεξεργασμένο με απολυμαντικό.

ε) κλειστά ή καλυμμένα εμπορευματοκιβώτια για χύμα μεταφορά δεν θα πρέπει να ξαναχρησιμοποιούνται μέχρι να καθαριστούν και να απολυμανθούν.

ΣΗΜΕΙΩΣΗ: Πρόσθετες διατάξεις ενδέχεται να απαιτηθούν από τις αρμόδιες εθνικές υγειονομικές αρχές.

7.3.2.6.2 Απόβλητα Κλάσης 6.2 (UN 3291)

α) (Δεσμευμένο)

β) Τα κλειστά εμπορευματοκιβώτια για χύμα μεταφορά και τα ανοίγματά τους θα πρέπει να είναι στεγανά εκ κατασκευής. Τα εμπορευματοκιβώτια για χύμα μεταφορά δε θα πρέπει να έχουν στο εσωτερικό τους πορώδη υλικά καθώς και να υπάρχουν ρωγμές ή άλλες αιτίες που θα μπορούν να χαλάσουν τις συσκευασίες των αγαθών, να εμποδίσουν την απολύμανση και να προκαλέσουν ακούσια την απελευθέρωση των αγαθών.

γ) Απόβλητα με αρ. UN 3291 πρέπει να φυλάσσονται σε κλειστά εμπορευματοκιβώτια για χύμα μεταφορά και σε κλειστές στεγανές πλαστικές σακούλες ελεγμένες και εγγεκριμένες από το UN για στερεά του τύπου συσκευασίας II και να τους τοποθετούνται σημάνσεις σύμφωνα με το 6.1.3.1. Τέτοιες πλαστικές σακούλες πρέπει να μπορούν να περνάνε τους ελέγχους για σκίσιματα και σύγκρουση σύμφωνα με το ISO 7765-1:1988 “Plastic film and sheeting – Determination of impact resistance by the free-falling dart method – Part 1: Staircase methods” και ISO 6383-2:1983 “Plastics – Film and sheeting – Determination of tear resistance – Part 2: Elmendorf method”. Κάθε σακούλα θα πρέπει να έχει αντοχή σε σύγκρουση τουλάχιστον 165 g και αντοχή σε σκίσιμο τουλάχιστον 480 g τόσο σε παράλληλα όσο και σε κάθετα επίπεδα σε σχέση με το μήκος της σακούλας. Το μέγιστο καθαρό βάρος της κάθε σακούλας πρέπει να είναι 30 κιλά.

δ) Μονά αντικείμενα τα οποία ξεπερνούν τα 30 κιλά, π.χ. στρώματα αποβλήτων μπορεί να μην μεταφέρονται σε πλαστικές σακούλες όταν το επιτρέπει η αρμόδια αρχή.

ε) Απόβλητα του UN αρ. 3291 τα οποία περιέχουν υγρά θα πρέπει να μεταφέρονται μόνο με πλαστικές σακούλες οι οποίες περιέχουν απορροφητικά υλικά ικανά να απορροφήσουν ολόκληρη την ποσότητα ώστε να μη χυθεί στα εμπορευματοκιβώτια για χύμα μεταφορά.

στ) Απόβλητα του UN αρ. 3291 που περιέχουν αιχμηρά αντικείμενα πρέπει να μεταφέρονται μόνο σε σκληρά πακέτα τα οποία είναι ελεγμένα και εγγεκριμένα από το UN και πληρούν τις διατάξεις των οδηγιών συσκευασίας P621, IBC620 ή LP621

ζ) Στερεές συσκευασίες καθοριζόμενες από τις οδηγίες συσκευασίας P621, IBC620 ή LP621 μπορούν επίσης να χρησιμοποιηθούν. Θα πρέπει να είναι κατάλληλα ασφαλισμένες ώστε να αποφεύγονται ζημιές υπό κανονικές συνθήκες μεταφοράς. Απόβλητα που μεταφέρονται στερεές συσκευασίες και σε πλαστικές σακούλες μαζί στο ίδιο κλειστό εμπορευματοκιβώτιο για χύμα μεταφορά πρέπει να απομονώνονται κατάλληλα μεταξύ τους, π.χ. με χρήση κιγκλιδωμάτων ή διαχωριστήρων, διχτυών ή άλλων μέσων τέτοιων ώστε να αποφεύγονται οι ζημιές υπό κανονικές συνθήκες μεταφοράς.

η) Απόβλητα με αρ. UN 3291 σε πλαστικές σακούλες θα πρέπει να μην στιβάζονται σε κλειστά εμπορευματοκιβώτια για χύμα μεταφορά ώστε να κινδινέυει η στεγανότητά τους.

θ) Το κλειστό εμπορευματοκιβώτιο για χύμα μεταφορά θα επιθεωρείται για τυχών διαρροές ή λεκέδες μετά από κάθε ταξίδι. Αν απόβλητα με αρ. UN 3291 έχουν χυθεί ή λεκιάσει το κλειστό εμπορευματοκιβώτιο για χύμα μεταφορά, δεν θα πρέπει να ξαναχρησιμοποιηθεί μέχρι να καθαριστεί προσεκτικά και αν απαιτείται να απολυμανθεί με τα κατάλληλα μέσα (ουσίες). Κανένα άλλο αγαθό δεν θα πρέπει να μεταφέρεται μαζί με αγαθά με αρ. UN 3291, εκτός από ιατρικά ή ζωϊκά απόβλητα. Αν μεταφερθούν άλλου είδους αγαθά, τότε αυτά θα πρέπει να ελεγθούν για πιθανές μολύνσεις.

7.3.2.7 Αγαθά Κλάσης 7

Για την μεταφορά μη συσκευασμένων ραδιενεργών υλικών, δείτε το 4.1.9.2.3

7.3.2.8 Αγαθά Κλάσης 8

Αυτά τα αγαθά πρέπει να μεταφέρονται με εμπορευματοκιβώτια για χύμα μεταφορά τα οποία είναι υδατοστεγή

7.3.3 Ειδικές διατάξεις για χύμα μεταφορά όταν εφαρμόζονται οι διατάξεις της 7.3.1.1 (β)

Όταν φαίνεται ένας αλφαριθμητικός κωδικός που ξεκινάει από 'VW' σε μια καταχώρηση στη Στήλη (17) του Πίνακα Α του Κεφαλαίου 3.2, ισχύουν οι παρακάτω ειδικές διατάξεις:

VW1 Επιτρέπεται η μεταφορά φορτίων χύμα σε κλειστά ή καλυμμένα βαγόνια, σε κλειστά εμπορευματοκιβώτια ή σε μεγάλα καλυμμένα εμπορευματοκιβώτια.

VW2 Μεταφορά φορτίων χύμα επιτρέπεται σε κλειστά βαγόνια με μεταλλικό σώμα, κλειστά μεταλλικά εμπορευματοκιβώτια και σε καλυμμένα βαγόνια και καλυμμένα μεγάλα εμπορευματοκιβώτια καλυμμένα με μη-εύφλεκτο κάλυμμα και με μεταλλικό σώμα ή με δάπεδο και τοιχώματα προστατευμένα από το φορτίο.

VW3 Μεταφορά φορτίων χύμα επιτρέπεται σε καλυμμένα βαγόνια και καλυμμένα μεγάλα εμπορευματοκιβώτια με επαρκή εξαερισμό ή σε βαγόνια κινητής οροφής. Κατάλληλα μέτρα πρέπει να λαμβάνονται ώστε να εξασφαλίζεται ότι κανένα από τα περιεχόμενα ιδιαίτερα τα υγρά δεν μπορεί να διαφύγει.

VW4 Μεταφορά φορτίων χύμα επιτρέπεται σε κλειστά ή καλυμμένα βαγόνια με μεταλλικό σώμα, και σε κλειστά μεταλλικά εμπορευματοκιβώτια ή σε καλυμμένα μεγάλα μεταλλικά εμπορευματοκιβώτια. Για τους UN Αριθμ. 2008, 2009, 2210, 2545, 2546, 2881, 3189 και 3190, επιτρέπεται μόνο μεταφορά φορτίων χύμα στερεών αποβλήτων.

VW5 Μεταφορά φορτίων χύμα επιτρέπεται σε ειδικά εφοδιασμένα βαγόνια και εμπορευματοκιβώτια. Τα δοχεία των ειδικά εφοδιασμένων βαγονιών και εμπορευματοκιβωτίων και τα πώματα τους πρέπει να είναι σύμφωνα με τις γενικές συνθήκες συσκευασίας των 4.1.1.1, 4.1.1.2 και 4.1.1.8. Τα ανοίγματα που χρησιμοποιούνται για φόρτωση και εκφόρτωση πρέπει να μπορούν να κλείνουν ερμητικά.

VW6 Μεταφορά φορτίων χύμα επιτρέπεται σε βαγόνια κινητής οροφής ή σε μεγάλα κλειστά εμπορευματοκιβώτια.

VW7 Μεταφορά φορτίων χύμα σε κλειστά ή καλυμμένα βαγόνια, σε κλειστά εμπορευματοκιβώτια ή σε μεγάλα καλυμμένα εμπορευματοκιβώτια επιτρέπεται μόνο εάν η ουσία είναι σε κομμάτια.

VW8 Μεταφορά φορτίων χύμα επιτρέπεται, ως πλήρες φορτίο, σε κλειστά βαγόνια, κλειστά εμπορευματοκιβώτια ή καλυμμένα βαγόνια ή μεγάλα εμπορευματοκιβώτια καλυμμένα με αδιαπέραστο, μη-εύφλεκτο κάλυμμα.

Βαγόνια και εμπορευματοκιβώτια πρέπει να είναι έτσι κατασκευασμένο είτε ώστε οι ουσίες που περιέχονται να μην μπορούν να έλθουν σ' επαφή με ξύλο ή οποιοδήποτε άλλο εύφλεκτο υλικό, είτε ώστε η συνολική επιφάνεια του δαπέδου και των τοιχωμάτων, εάν είναι φτιαγμένη από ξύλο ή άλλο εύφλεκτο υλικό να έχει αδιαπέραστη επίστρωση ανθεκτική σε καύση ή να έχει επικαλυφθεί με πυριτικό νάτριο ή με παρόμοια ουσία.

VW9 Μεταφορά φορτίων χύμα επιτρέπεται, ως πλήρες φορτίο, σε καλυμμένα βαγόνια, κλειστά εμπορευματοκιβώτια ή σε καλυμμένα μεγάλα εμπορευματοκιβώτια με πλήρη τοιχώματα.

Για ουσίες της Κλάσης 8, το σώμα του οχήματος ή του εμπορευματοκιβώτιου πρέπει να είναι εφοδιασμένο με κατάλληλη και επαρκώς ανθεκτική εσωτερική επένδυση.

VW10 Μεταφορά φορτίων χύμα επιτρέπεται σε καλυμμένα βαγόνια, κλειστά εμπορευματοκιβώτια ή καλυμμένα μεγάλα εμπορευματοκιβώτια με πλήρη τοιχώματα.
Το σώμα των βαγόνια ή των εμπορευματοκιβώτιων πρέπει να είναι στεγανό από διαρροή ή να έχει επίστρωση στεγανή από διαρροή, για παράδειγμα με κατάλληλη και επαρκώς ανθεκτική εσωτερική επένδυση.

VW11 Μεταφορά φορτίων χύμα επιτρέπεται σε ειδικά εφοδιασμένα βαγόνια και εμπορευματοκιβώτια με τρόπο ο οποίος δεν συνεπάγεται κινδύνους για τον άνθρωπο, τα ζώα και το περιβάλλον, π.χ. με φόρτωση των απόβλητων σε σάκους ή με αεροστεγείς συνδέσεις.

VW12 Ουσίες για τις οποίες η μεταφορά σε βυτιοφόρες φορτάμαξες, σε φορητές δεξαμενές ή σε εμπορευματοκιβώτια-δεξαμενές είναι ακατάλληλη λόγω της υψηλής θερμοκρασίας και πυκνότητας της ουσίας μπορούν να μεταφέρονται σε ειδικά οχήματα ή εμπορευματοκιβώτια σύμφωνα με τα πρότυπα που καθορίζονται από την αρμόδια αρχή της χώρας προέλευσης. Εάν η χώρα προέλευσης δεν είναι συμβαλλόμενο μέρος που υπόκειται στην παρούσα οδηγία, οι συνθήκες που ορίζονται πρέπει να είναι αναγνωρισμένες από την αρμόδια αρχή της πρώτης χώρας που είναι συμβαλλόμενο μέρος που υπόκειται στην παρούσα οδηγία στην οποία φθάνει η αποστολή.

VW13 Μεταφορά φορτίων χύμα επιτρέπεται σε ειδικά εφοδιασμένα βαγόνια ή εμπορευματοκιβώτια σύμφωνα με τα πρότυπα που καθορίζονται από την αρμόδια αρχή της χώρας προέλευσης. Εάν η χώρα προέλευσης δεν είναι συμβαλλόμενο μέρος που υπόκειται στην παρούσα οδηγία, οι συνθήκες που ορίζονται πρέπει να είναι αναγνωρισμένες από την αρμόδια αρχή της πρώτης χώρας που είναι συμβαλλόμενο μέρος που υπόκειται στην παρούσα οδηγία στην οποία φθάνει η αποστολή.

VW14 (1) Χρησιμοποιημένοι συσσωρευτές μπορούν να μεταφέρονται χύμα σε ειδικά εφοδιασμένα βαγόνια ή εμπορευματοκιβώτια. Μεγάλα πλαστικά εμπορευματοκιβώτια δεν πρέπει να επιτρέπονται. Μικρά πλαστικά εμπορευματοκιβώτια πρέπει να μπορούν να αντέχουν, όταν είναι πλήρη φορτίου, πτώση από ύψος 0.8 μέτρων πάνω σε σκληρή επιφάνεια στους -18 °C, χωρίς να σπάνε.

(2) Τα διαμερίσματα φορτίου βαγονιών ή εμπορευματοκιβώτιων πρέπει να είναι από χάλυβα ανθεκτικό στις διαβρωτικές ουσίες που περιέχονται στους συσσωρευτές. Λιγότερο

ανθεκτικοί χάλυβες μπορούν να χρησιμοποιούνται όταν υπάρχει επαρκώς μεγάλο πάχος τοιχώματος ή πλαστική επένδυση/στρώμα ανθεκτική στις διαβρωτικές ουσίες.

Ο σχεδιασμός των διαμερισμάτων φορτίου των βαγονιών ή των εμπορευματοκιβώτιων πρέπει να λαμβάνει υπ' όψιν οποιοδήποτε υπόλειμμα ρεύματος και ισχύος από τις συσσωρευτές.

ΣΗΜΕΙΩΣΗ: Χάλυβας με μέγιστο ρυθμό προοδευτικής αναγωγής 0.1 χιλ. ανά έτος υπό την επίδραση διαβρωτικών ουσιών μπορεί να θεωρείται ως ανθεκτικός.

(3) Πρέπει να εξασφαλίζεται με κατασκευαστικά μέτρα ότι δεν θα υπάρξει διαρροή διαβρωτικών ουσιών από τα διαμερίσματα φορτίου των οχημάτων ή των εμπορευματοκιβώτιων κατά τη διάρκεια της μεταφορά. Ανοιχτά διαμερίσματα φορτίου πρέπει να καλύπτονται. Το κάλυμμα πρέπει να είναι ανθεκτικό στις διαβρωτικές ουσίες.

(4) Πριν από τη φόρτωση, τα διαμερίσματα φορτίου των βαγονιών ή των εμπορευματοκιβώτιων, συμπεριλαμβανομένου του εξοπλισμού τους, πρέπει να επιθεωρούνται για φθορά. Οχήματα ή εμπορευματοκιβώτια με φθαρμένα διαμερίσματα φορτίου δεν πρέπει να φορτώνονται.

Τα διαμερίσματα φορτίου βαγονιών ή εμπορευματοκιβώτιων δεν πρέπει να φορτώνονται πάνω από την κορυφή των τοιχωμάτων τους.

(5) Συσσωρευτές που περιέχουν διαφορετικές ουσίες και άλλα εμπορεύματα που είναι πιθανόν να αντιδράσουν επικίνδυνα μεταξύ τους δεν πρέπει να υπάρχουν στα διαμερίσματα φορτίου των οχημάτων ή των εμπορευματοκιβώτιων (βλέπε "*Επικίνδυνη αντίδραση*" στην παράγ. 1.2.1).

Κατά τη διάρκεια της μεταφοράς κανένα επικίνδυνο υπόλειμμα από διαβρωτικές ουσίες που περιέχεται στους συσσωρευτές δεν πρέπει να είναι κολλημένο στην εξωτερική επιφάνεια των διαμερισμάτων φορτίου των βαγονιών ή των εμπορευματοκιβώτιων.

VW15 Μεταφορά φορτίων χύμα επιτρέπεται σε κλειστά βαγόνια, σε καλυμμένα βαγόνια με κινούμενη οροφή, σε καλυμμένα βαγόνια, σε κλειστά εμπορευματοκιβώτια ή επικαλυμένα μεγάλα εμπορευματοκιβώτια για ουσίες ή μείγματα (π.χ. προετοιμασία για απόβλητα) που περιέχουν λιγότερο από 1000mg/kg ουσιών για τις οποίες έχει οριστεί ο αριθμός UN.

Το σώμα των βαγόνια ή των εμπορευματοκιβώτιων πρέπει να είναι στεγανό από διαρροή ή να έχει επίστρωση στεγανή από διαρροή, για παράδειγμα με κατάλληλη και επαρκώς ανθεκτική εσωτερική επένδυση.

VW16 Μεταφορά φορτίων χύμα επιτρέπεται σε συμφωνία με τις διατάξεις του 4.1.9.2.3

VW17 Μεταφορά φορτίων χύμα του SCO-I επιτρέπεται σε συμφωνία με τις διατάξεις 4.1.9.2.3

Κεφάλαιο 7.4

Διατάξεις που αφορούν στη μεταφορά σε δεξαμενές

Επικίνδυνα αγαθά μπορούν να μεταφέρονται μόνο σε δεξαμενές όταν υπάρχει κωδικός στην στήλη 10 ή 12 του Πίνακα Α του κεφ. 3.2 ή όταν μια αρμόδια αρχή έχει εκδόσει εξουσιοδότηση σε συμφωνία με τις συνθήκες που καθορίζονται στο κεφ. 6.7.1.3. Οι απαιτήσεις του κεφ. 4.2 ή 4.3 θα πρέπει να τηρούνται κατά τη μεταφορά.

Κεφάλαιο 7.5

Διατάξεις που αφορούν στη φόρτωση, εκφόρτωση και διαχείριση

ΣΗΜΕΙΩΣΗ: Στο νοηματικό πλαίσιο αυτού του τμήματος, η τοποθέτηση ενός εμπορευματοκιβωτίου, εμπορευματοκιβωτίου χύδην, βυτιοφόρου εμπορευματοκιβωτίου, φορητής δεξαμενής ή οχήματος οδικής μεταφοράς επί φορτάμαξας, θεωρείται ως φόρτωση, και αφαίρεση αυτού θεωρείται εκφόρτωση.

7.5.1 Γενικές διατάξεις

7.5.1.1 Οι απαιτήσεις που ισχύουν στο σταθμό προώθησης θα τηρούνται για τη φόρτωση των αγαθών υπό τον όρο ότι δεν αντιβαίνουν τις απαιτήσεις του παρόντος κεφαλαίου.

7.5.1.2 Η φόρτωση δεν θα εκτελείται εάν:

- ο έλεγχος των εγγράφων ή
- μία οπτική εξέταση της φορτάμαξας ή του μεγάλου/ων εκμπορευματοκιβωτίου/ων, του εμπορευματοκιβωτίου/ων χύδην, του βυτιοφόρου εμπορευματοκιβωτίου/ων, της φορητής δεξαμενής/ων ή του οχήματος/των οδικής μεταφοράς, αν υφίστανται, καθώς επίσης και του εξοπλισμού τους που χρησιμοποιείται στη φόρτωση και εκφόρτωση,

δείχνουν ότι η φορτάμαξα, το μεγάλο εμπορευματοκιβώτιο, το εμπορευματοκιβώτιο χύδην, το βυτιοφόρο εμπορευματοκιβώτιο, η φορητή δεξαμενή, το όχημα οδικής μεταφοράς ή ο εξοπλισμός τους δεν συμμορφούνται με τις ρυθμιστικές διατάξεις.

7.5.1.3 Η εκφόρτωση δεν θα γίνεται εάν οι ανωτέρω αναφερθείσες επιθεωρήσεις αποκαλύψουν ελλείψεις που ενδέχεται να επηρεάσουν την ασφάλεια ή την ασφαλή εκφόρτωση.

Τα εσωτερικά και τα εξωτερικά ενός βαγονιού ή ενός εμπορευματοκιβωτίου πρέπει να επιθεωρούνται πριν την φόρτωση για να βεβαιωθεί ότι δεν υπάρχουν ζημιές οι οποίες μπορούν να επηρεάσουν την ακεραιότητά του και των κόλα που θα φορτωθούν σε αυτό.

7.5.1.4 Σύμφωνα με τις διατάξεις της παρ. 7.5.11 και την στήλη (18) του πίνακα Α στο Κεφάλαιο 3.2, ορισμένα επικίνδυνα εμπορεύματα πρέπει να διακινούνται μόνο ως "πλήρες φορτίο" ή σε πλήρως φορτωμένα βαγόνια.

7.5.1.6 Αν απαιτούνται ετικέτες με βέλη προσανατολισμού, τότε τα κόλα θα τοποθετούνται σύμφωνα με τη φορά των ετικετών

ΣΗΜΕΙΩΣΗ: Υγρά επικίνδυνα αγαθά θα φορτώνονται κάτω από στεγνά επικίνδυνα αγαθά όταν αυτό είναι δυνατό.

7.5.2 Περιορισμοί μεικτής φόρτωσης

7.5.2.1 Κόλα που φέρουν διαφορετικές ετικέτες κινδύνου δεν πρέπει να φορτώνονται μαζί στο ίδιο βαγόνι ή εμπορευματοκιβώτιο εκτός εάν επιτρέπεται μικτή φόρτωση σύμφωνα με τον παρακάτω Πίνακα με βάση τις ετικέτες κινδύνου που φέρουν.

Οι απαγορεύσεις για μεικτή φόρτωση κόλων πρέπει επιπλέον να εφαρμόζονται στη μεικτή φόρτωση κόλων και μικρών εμπορευματοκιβωτίων και στη μεικτή φόρτωση μικρών εμπορευματοκιβωτίων σε βαγόνια ή μεγάλα εμπορευματοκιβώτια στα οποία μεταφέρονται μικρά εμπορευματοκιβώτια.

ΣΗΜΕΙΩΣΗ: Σύμφωνα με την 5.4.1.4.2, πρέπει να εκδίδονται ξεχωριστά έγγραφα μεταφοράς για φορτία που δε μπορούν να φορτώνονται μαζί στο ίδιο όχημα ή εμπορευματοκιβώτιο.

Αριθμοί Ετικετών	**1**	**1.4**	**1.5**	**1.6**	**2.1, 2.2, 2.3**	**3**	**4.1**	**4.1 + 1**	**4.2**	**4.3**	**5.1**	**5.2**	**5.2 + 1**	**6.1**	**6.2**	**7 A, B, C**	**8**	**9**
1	Βλέπε 7.5.2.2										d							b
1.4					a	a	a		a	a	a	a		a	a	a	a	a b c
1.5																		b
1.6																		b
2.1, 2.2, 2.3		a			X	X	X		X	X	X	X		X	X	X	X	X
3		a			X	X	X		X	X	X	X		X	X	X	X	X
4.1		a			X	X	X		X	X	X	X		X	X	X	X	X
4.1 + 1								X										
4.2		a			X	X	X		X	X	X	X		X	X	X	X	X
4.3		a			X	X	X		X	X	X	X		X	X	X	X	X
5.1	d	a			X	X	X		X	X	X	X		X	X	X	X	X
5.2		a			X	X	X		X	X	X	X	X	X	X	X	X	X
5.2 + 1												X	X					
6.1		a			X	X	X		X	X	X	X		X	X	X	X	X
6.2		a			X	X	X		X	X	X	X		X	X	X	X	X
7A, 7B, 7C		a			X	X	X		X	X	X	X		X	X	X	X	X
8		a			X	X	X		X	X	X	X		X	X	X	X	X
9	b	a b c	b	b	X	X	X		X	X	X	X		X	X	X	X	X

X Επιτρέπεται μικτή φόρτωση

a Επιτρέπεται μικτή φόρτωση με ουσίες και είδη 1.4S.

b Επιτρέπεται μικτή φόρτωση μεταξύ εμπορευμάτων της Κλάσης 1 και σωστικές συσκευές της Κλάσης 9 (UN Αριθμ. 2990 και 3072).

c Επιτρέπεται μικτή φόρτωση μεταξύ ενεργοποιητών αεροσάκων ή συσκευές αεροσάκων, ή προεντατήρες ζωνών ασφαλείας κατηγορίας 1.4, συμβατότητας G, (αρ. UN 0503)και ενεργοποιητών αεροσάκων ή συσκευές αεροσάκων, ή προεντατήρες ζωνών ασφαλείας κλάσης 9 (αρ. UN 3268).

d Επιτρέπεται μικτή φόρτωση μεταξύ εκρηκτικών (εκτός εκρηκτικών με αρ.UN 0083, τύπου C) και νιτρικού αμμώνιου (UN Αρ. 1942 και 2067) και αλκαλικές μεταλλικές νιτρικές ενώσεις (π.χ. UN Αρ. 1486) και νιτρικές ενώσεις αλκαλικής γαίας (π.χ. UN Αρ. 1454) δεδομένου ότι όλα θεωρούνται εκρηκτικά κλάσης 1 για επικόλληση, διαχωρισμό, αποθήκευση και μέγιστου επιτρπτού φορτίου.

7.5.2.2 Κόλα που περιέχουν ουσίες ή είδη της Κλάσης 1, που φέρουν ετικέτα σύμφωνη με τα πρότυπα Αριθμ. 1, 1.4, 1.5 ή 1.6 τα οποία είναι καταχωρημένα σε διαφορετικές ομάδες συμβατότητας δεν πρέπει να φορτώνονται μαζί στο ίδιο όχημα ή εμπορευματοκιβώτιο, εκτός εάν επιτρέπεται μικτή φόρτωση σύμφωνα με τον παρακάτω Πίνακα για τις αντίστοιχες ομάδες συμβατότητας.

Ομάδα Συμβατότητας	**B**	C	**D**	**E**	**F**	**G**	**H**	**J**	**L**	**N**	**S**
B	X		[a]								X
C		X	X	X		X				[b] [c]	X
D	[a]	X	X	X		X				[b] [c]	X
E		X	X	X		X				[b] [c]	X
F					X						X
G		X	X	X		X					X
H							X				X
J								X			X
L									[d]		
N		[b] [c]	[b] [c]	[b] [c]						[b]	X
S	X	X	X	X	X	x	X	X		X	X

X = Επιτρέπεται μικτή φόρτωση

[a] Κόλα που περιέχουν είδη της ομάδας συμβατότητας B και ουσίες και είδη της ομάδας συμβατότητας D μπορούν να φορτώνονται μαζί σε ένα όχημα εφόσον μεταφέρονται σε ξεχωριστά εμπορευματοκιβώτια ή διαμερίσματα σχεδιασμού εγκεκριμένου από την αρμόδια αρχή ή ένα σώμα ορισμένο απ' αυτήν, τέτοιο ώστε να μην υπάρχει κίνδυνος μετάδοσης έκρηξης από τα είδη της ομάδας συμβατότητας B στις ουσίες ή τα είδη της ομάδας συμβατότητας D. Ο διαχωρισμός πρέπει να γίνεται είτε με την χρήση ξεχωριστών διαμερισμάτων είτε τοποθετόντας ένα από τα δύο είδη εκρηκτικών σε ειδικό αποθηκευτικό σύστημα. Και οι δύο μέθοδοι διαχωρισμού πρέπει να εγκριθούν από αρμόδια αρχή.

[b] Διαφορετικοί τύποι ειδών της υποδιαίρεσης 1.6, ομάδα συμβατότητας N, μπορούν να μεταφέρονται μαζί ως είδη της υποδιαίρεσης 1.6, ομάδα συμβατότητας N, μόνο όταν είναι αποδεδειγμένο με έλεγχο ή αναλογία ότι δεν υπάρχει πρόσθετος κίνδυνος συμπαθητικής έκρηξης μεταξύ των ειδών. Αλλιώς θα πρέπει να γίνεται διαχείριση όπως στην υποδιαίρεση κινδύνου 1.1.

[c] όταν είδη της ομάδας συμβατότητας N μεταφέρονται με ουσίες ή είδη των ομάδων συμβατότητας C, D ή E, τα είδη της ομάδας συμβατότητας N πρέπει να θεωρούνται ως έχοντα τα χαρακτηριστικά της ομάδας συμβατότητας D.

[d] Κόλα που περιέχουν ουσίες και είδη της Ομάδας συμβατότητας L μπορούν να φορτώνονται μαζί σε ένα όχημα ή σε ένα εμπορευματοκιβώτιο με κόλα που περιέχουν τον ίδιο τύπο ουσιών και ειδών εκείνης της ομάδας συμβατότητας.

7.5.2.3 (Δεσμευμένο)

7.5.3 Απόσταση Ασφαλείας

Κάθε βαγόνι ή μεγάλη δεξαμενή που περιέχει ουσίες ή είδη της Κλάσης 1 και φέρει επισήμανση σύμφωνα με τα υποδείγματα Αρ. 1, 1.5 ή 1.6, θα διαχωρίζονται επί του ιδίου τραίνου από βαγόνια ή μεγάλα εμπορευματοκιβώτια που φέρουν επισήμανση σύμφωνα με τα υποδείγματα 2.1, 3, 4.1, 4.2, 4.3, 5.1 ή 5.2 με απόσταση ασφαλείας.

Η απαίτηση γι' αυτή την απόσταση ασφαλείας πληρούται αν η απόσταση μεταξύ της κεφαλής του αποσβεστήρα ενός βαγονιού ή το τέλος του τοιχώματος ενός μεγάλου εμπορευματοκιβωτίου και η κεφαλή αποσβεστήρα ενός άλλου βαγονιού ή το ακραίο τοίχωμα ενός άλλου μεγάλου εμπορευματοκιβωτρίου είναι:

α) τουλάχιστον 18 μέτρα, ή
β) είναι κατειλημμένη από δύο διαξονικά βαγόνια ή ένα βαγόνι με 4 ή περισσότερους άξονες

7.5.4 Προφυλάξεις αναφορικά με τρόφιμα, άλλα είδη κατανάλωσης και ζωοτροφές

Εάν ορίζεται ειδική διάταξη CW28 για μια ουσία ή είδος στη Στήλη (18) του Πίνακα Α του Κεφαλαίου 3.2, πρέπει να λαμβάνονται προφυλάξεις αναφορικά με τρόφιμα, άλλα είδη κατανάλωσης και ζωοτροφές ως εξής.

Κόλα καθώς και ακαθάριστες κενές συσκευασίες, συμπεριλαμβανομένων μεγάλων συσκευασιών και εμπορευματοκιβωτίων μεσαίας χωρητικότητας για φορτία χύμα (IBCs), που φέρουν ετικέτες σύμφωνες με τα πρότυπα Αριθμ. 6.1 ή 6.2 και εκείνα που φέρουν ετικέτες σύμφωνες με το πρότυπο Αριθμ. 9 που περιέχουν εμπορεύματα των UN Αριθμ. 2212, 2315, 2590, 3151, 3152 ή 3245, δεν πρέπει να στοιβάζονται ή να φορτώνονται σε άμεση εγγύτητα με κόλα που είναι γνωστό ότι περιέχουν τρόφιμα, άλλα είδη κατανάλωσης ή ζωοτροφές σε οχήματα, σε εμπορευματοκιβώτια και σε χώρους φόρτωσης, εκφόρτωσης ή μεταφόρτωσης.

Όταν αυτά τα κόλα, που φέρουν τις παραπάνω ετικέτες, φορτώνονται σε άμεση εγγύτητα με κόλα που είναι γνωστό ότι περιέχουν τρόφιμα, άλλα είδη κατανάλωσης ή ζωοτροφές, πρέπει να διατηρούνται ξεχωριστά από τα τελευταία:

(α) με πλήρη διαχωριστικά τα οποία πρέπει να είναι τόσο ψηλά όσο τα κόλα που φέρουν τις παραπάνω ετικέτες,

(β) με κόλα που δεν φέρουν ετικέτες σύμφωνες με τα πρότυπα Αριθμ. 6.1, 6.2 ή 9 ή κόλα που φέρουν ετικέτες σύμφωνες με το πρότυπο Αριθμ.9 αλλά που δεν περιέχουν εμπορεύματα των Αρίθμ. UN 2212, 2315, 2590, 3151, 3152 ή 3245, ή

(γ) με ένα διάστημα τουλάχιστον 0.8 μέτρων,

εκτός εάν τα κόλα που φέρουν τις παραπάνω ετικέτες είναι εφοδιασμένα με μια πρόσθετη συσκευασία ή είναι πλήρως καλυμμένα (π.χ. με κάλυμμα, κάλυμμα από ινοσανίδες ή άλλα μέσα).

7.5.5 (Δεσμευμένο)

7.5.6 (Δεσμευμένο)

7.5.7 Διαχείριση και Αποθήκευση

7.5.7.1 Όπου αυτό μπορεί να εφαρμοστεί στα βαγόνια και στα εμπορευματοκιβώτια πρέπει να τοποθετούνται συσκευές οι οποίες διευκολύνουν την ασφάλιση και την διαχείρηση των επικίνδυων αγαθών. Κόλα που περιέχουν επικίνδυνες ουσίες και μη συσκευασμένα επικίνδυνα αγαθά θα πρέπει να ασφαλίζονται με κατάλληλα μέσα (π.χ. ιμάντες συγκράτησης, κυλιόμενα πηχάκια, προσαρμοζόμενους βραχίονες) στο βαγόνι ή το εμπορευματοκιβώτιο με τέτοιο τρόπο ώστε να παρεμποδίζεται κάθε μετακίνηση κατά την μεταφορά η οποία μπορεί να επηρεάσει τον προσανατολισμό του κόλα ή να του προκαλέσει ζημιά. Όταν μεταφέρονται επικίνδυνα εμπορεύματα μαζί με άλλα αντικείμενα (π.χ. βαριά μηχανήματα ή πλαίσια) θα πρέπει όλα να είναι ασφαλισμένα ή συσκευασμένα κατάλληλα ώστε να αποφευχθεί η ακούσια κίνησή τους. Οι μετακινήσεις των κόλων μπορεί επίσης να αποφευχθούν γεμίζοντας τα κενά μεταξύ τους με σφήνες ή με την χρήση κατάλληλων μέσων για να τα ασφαλίσουμε.

7.5.7.2 Τα κόλα δεν θα πρέπει να στοιβάζονται εκτός και αν είναι σχεδιασμένα κατάλληλα. Αν πρόκειται να στοιβάξουμε κόλα διαφορετικών τύπων, σχεδιασμένων για στοίβαξη, πρέπει να προσέξουμε την συμβατότητα μεταξύ τους. Όπου είναι απαραίτητο θα πρέπει να προστατεύουμε τα κόλα που βρίσκονται από κάτω με την χρήση κατάλληλου εξοπλισμού.

7.5.7.3 Κατά τη φόρτωση και την εκφόρτωση, κόλα που περιέχουν επικίνδυνα αγαθά πρέπει να προστατεύονται από τυχών ατυχήματα και ζημιές.

ΣΗΜΕΙΩΣΗ: Ιδιαίτερη προσοχή θα πρέπει να δίνεται στη διαχείρηση των κόλων κατά τη φάση της προετοιμασίας για φόρτωση, για τον τύπο του βαγονιού ή του εμπορευματοκιβωτίου στο οποίο πρόκειται να φορτωθεί και στην μέθοδο φόρτωσης ή εκφόρτωσης ώστε να αποφευχθούν ατυχήματα και ζημιές.

7.5.8 Καθαρισμός μετά την εκφόρτωση

7.5.8.1 Εάν, όταν εκφορτώνεται ένα βαγόνι ή εμπορευματοκιβώτιο το οποίο περιείχε συσκευασμένα επικίνδυνα εμπορεύματα, μέρος από τα περιεχόμενα ευρεθεί να έχει διαφύγει, το βαγόνι ή το εμπορευματοκιβώτιο πρέπει να καθαριστεί το συντομότερο δυνατό και σε οποιαδήποτε περίπτωση πριν από την επαναφόρτωση.

Εάν δεν είναι δυνατόν ο καθαρισμός να γίνει επιτόπου, το βαγόνι ή το εμπορευματοκιβώτιο πρέπει να μεταφέρεται, με κατάλληλη προσοχή για επαρκή ασφάλεια, στο πλησιέστερο κατάλληλο μέρος όπου μπορεί να γίνει καθαρισμός.

Η μεταφορά είναι επαρκώς ασφαλής εάν έχουν ληφθεί κατάλληλα μέτρα για την αποφυγή της ανεξέλεγκτης απελευθέρωσης των επικίνδυνων εμπορευμάτων που έχουν διαφύγει.

7.5.8.2 Βαγόνια ή εμπορευματοκιβώτια τα οποία έχουν φορτωθεί με επικίνδυνα εμπορεύματα χύμα πρέπει να καθαρίζονται κατάλληλα πριν από την επαναφόρτωση εκτός εάν το νέο φορτίο αποτελείται από τα ίδια επικίνδυνα εμπορεύματα όπως το προηγούμενο.

7.5.9 (Δεσμευμένο)

7.5.10 (Δεσμευμένο)

7.5.11 Πρόσθετες διατάξεις που ισχύουν για ορισμένες Κλάσεις ή συγκεκριμένα εμπορεύματα

Επιπλέον των διατάξεων των τμημάτων 7.5.1 έως 7.5.4 και 7.5.8, οι παρακάτω διατάξεις πρέπει να ισχύουν όταν ένας κωδικός με αρχικά "CW" εμφανίζεται στην στήλη (18) του πίνακα Α στο Κεφάλαιο 3.2.

CW1 Πριν από τη φόρτωση, ο πυθμένας του βαγονιού ή του εμπορευματοκιβωτίου πρέπει να καθαρίζεται προσεχτικά από τον αποστολέα.

Δεν πρέπει να προεξέχει κανένα μεταλλικό αντικείμενο από το εσωτερικό του βαγονιού ή του εμπορευματοκιβωτίου εκτός και εάν πρόκειται για μέρος της κατασκευής του βαγονιού ή του εμπορευματοκιβωτίου.

Οι πόρτες και τα χωρίσματα εξαερισμού του βαγονιού ή του εμπορευματοκιβωτίου πρέπει να είναι κλειστά.

Τα κόλα πρέπει να φορτώνονται και να στοιβάζονται στο βαγόνι ή στο εμπορευματοκιβώτιο με τέτοιο τρόπο ώστε να μην κινούνται ή μετακινούνται. Πρέπει να προστατεύονται από τριβές ή προσκρούσεις.

CW2 (Δεσμευμένο)

CW3 (Δεσμευμένο)

CW4 Ουσίες και είδη της ομάδας συμβατότητας L πρέπει να μεταφέρονται μόνο ως πλήρες φορτίο.

CW5 (Δεσμευμένο)

CW6 (Δεσμευμένο)

CW7 (Δεσμευμένο)

CW8 (Δεσμευμένο)

CW9 Τα κόλα δεν πρέπει να πετιούνται ή υποβάλλονται σε κρούσεις

CW10 Οι κύλινδροι όπως αυτοί ορίζονται στην 1.2.1 θα τοποθετούνται παράλληλα ή σε ορθή γωνία προς τον κατά μήκος άξονα του οχήματος εντούτοις, αυτοί που βρίσκονται πλησίον του εμπρόσθιου εγκάρσιου τοιχώματος θα τοποθετούνται σε ορθή γωνία προς τον προαναφερόμενο άξονα.

Οι κοντοί κύλινδροι μεγάλης διαμέτρου (περίπου 30 εκ. και πάνω) μπορεί να στοιβάζονται κατά μήκος με τη συσκευή προστασίας της βαλβίδας στραμμένη προς το μέσον του οχήματος.

Κύλινδροι που είναι αρκετά σταθεροί ή μεταφέρονται σε κατάλληλες συσκευές που εμποδίζουν αποτελεσματικά την ανατροπή μπορεί να τοποθετούνται όρθιοι.
Κύλινδροι που τοποθετούνται οριζόντια θα σφηνώνονται, θα προσδένονται ή θα ασφαλίζονται κατάλληλα και σταθερά ώστε να μη μπορούν να μετατοπισθούν

Δοχεία σε σχήμα κυλίνδρου θα πρέπει να τοποθετούνται με το διαμήκη άξονα παράλληλο σε αυτόν του βαγονιού ή εμπορευματοκιβωτίου και θα πρέπει να ασφαλίζονται από πλευρική κίνηση

CW11 Τα δοχεία θα τοποθετούνται πάντοτε στη θέση για την οποία έχουν σχεδιαστεί και θα προστατεύονται έναντι οποιουδήποτε ενδεχόμενου να υποστούν βλάβες από άλλα κόλα.

CW12 Όταν παλέτες φορτωμένες με είδη είναι στοιβαγμένες, κάθε δέτης των παλετών πρέπει να είναι ομοιόμορφα κατανεμημένος πάνω από το χαμηλότερο δέτη, εάν είναι απαραίτητο με την παρεμβολή ενός υλικού επαρκούς αντοχής.

CW13 Εάν οποιεσδήποτε ουσίες έχουν διαρρεύσει και έχουν χυθεί μέσα σ' ένα όχημα ή εμπορευματοκιβώτιο, αυτό δεν μπορεί να επαναχρησιμοποιηθεί έως ότου καθαριστεί διεξοδικά και, εάν είναι απαραίτητο, αποστειρωθεί ή απολυμανθεί. Οποιαδήποτε άλλα εμπορεύματα και είδη που μεταφέρονται στο ίδιο όχημα ή εμπορευματοκιβώτιο πρέπει να εξεταστούν για πιθανή επιμόλυνση.

CW14 (Δεσμευμένο)

CW15 (Δεσμευμένο)

CW16 Αποστολές τριφθοριούχου χλωρίου Αρ. UN 1749 με μεικτό βάρος μεγαλύτερο από 500 kg μπορούν να μεταφερθούν μόνο ως πλήρες φορτίο και σε ποσότητες που να μην ξεπερνάνε τα 5000 kg ανά βαγόνι ή μεγάλο εμπορευματοκιβώτιο.

CW17 Τα κόλα που περιέχουν ουσίες της Κλάσης αυτής, των οποίων η μεταφορά θα γίνει σε μία συγκεκριμένη θερμοκρασία περιβάλλοντος, θα μπορούν να μεταφερθούν ως φορτίο βαγονιού ή ως πλήρες φορτίο βαγονιού. Οι όροι της μεταφοράς θα συμφωνηθούν μεταξύ του αποστολέα και του μεταφορέα.

CW18 Τα κόλα πρέπει να στοιβάζονται με τρόπο τέτοιο ώστε να είναι εύκολα προσιτά.

CW19 (Δεσμευμένο)

CW20 (Δεσμευμένο)

CW21 (Δεσμευμένο)

CW22 Βαγόνια και μεγάλα εμπορευματοκιβώτια θα πρέπει να καθαρίζονται εξ' ολοκλήρου πριν από τη φόρτωση.

Τα κόλα πρέπει να φορτώνονται έτσι ώστε η ελεύθερη κυκλοφορία αέρα μέσα στο χώρο φόρτωσης να παρέχει ομοιόμορφη θερμοκρασία στο φορτίο. Εάν τα περιεχόμενα ενός οχήματος ή μεγάλου εμπορευματοκιβώτιου υπερβαίνουν τα 5 000 κιλά εύφλεκτων στερεών και/ή οργανικών υπεροξείδιων, το φορτίο πρέπει να διαιρείται σε σωρούς όχι μεγαλύτερους από 5 000 κιλά χωρισμένους με χώρους με αέρα τουλάχιστον 0.05 μ.

CW23 Όταν γίνεται διαχείριση κόλων, πρέπει να λαμβάνονται ειδικά μέτρα ώστε να εξασφαλίζεται ότι δεν έρχονται σ' επαφή με νερό.

CW24 Πριν από τη φόρτωση, τα βαγόνια και τα εμπορευματοκιβώτια πρέπει να καθαρίζονται διεξοδικά και συγκεκριμένα να είναι ελεύθερα από οποιαδήποτε εύφλεκτα φερτά υλικά (άχυρα, σανό, χαρτί, κλπ.).

Η χρήση άμεσα εύφλεκτων υλικών για στοίβαγμα κόλων απαγορεύεται.

CW25 (Δεσμευμένο)

CW26 Τα ξύλινα μέρη ενός οχήματος ή εμπορευματοκιβώτιου τα οποία έχουν έλθει σ'επαφή με αυτές τις ουσίες πρέπει να απομακρύνονται και να καίγονται.

CW27 (Δεσμευμένο)

CW28 Βλέπε 7.5.4.

CW29 Τα κόλα πρέπει να αποθηκεύονται κατακόρυφη στάση.

CW30 Ο αποστολέας και ο μεταφορέας πρέπει να συμφωνήσουν στους όρους της μεταφοράς πριν οι αποστολές ψυκτικών υγροποιημένων αερίων σε βυτιοφόρες φορτάμαξες, φορητές δεξαμενές ή εμπορευματοκιβώτια δεξαμενές τα οποία φέρουν βαλβίδες ασφαλείας, παραδοθούν για μεταφορά.

CW31 Βαγόνια ή μεγάλα εμπορευματοκιβώτια τα οποία περιέχουν ουσίες της Κλάσης αυτής ως φορτία βαγονιού ή πλήρη φορτία βαγονιού θα πρέπει να ελέγχονται, μετά την εκφόρτωση, για υπολείμματα φορτίου.

CW32 (Δεσμευμένο)

CW33

ΣΗΜΕΙΩΣΗ 1: "Κρίσιμη ομάδα" σημαίνει μια ομάδα μελών του δημοσίου η οποία είναι λογικά ομοιογενής όσον αφορά στην την έκθεσή της για μια δεδομένη πηγή ραδιενέργειας και δεδομένη δίοδο έκθεσης και είναι τυπική όσον αφορά στην ατομική λήψη της υψηλότερης δραστικής δόσης από τη δεδομένη δίοδο έκθεσης από τη δεδομένη πηγή.

ΣΗΜΕΙΩΣΗ 2: "Μέλη του δημοσίου" σημαίνει σε γενική έννοια, οποιαδήποτε άτομα του πληθυσμού εκτός όταν αυτά υπόκεινται λόγω επαγγέλματος σε ιατρική έκθεση.

ΣΗΜΕΙΩΣΗ 3: "Εργαζόμενοι" είναι οποιαδήποτε άτομα που εργάζονται, είτε πλήρως, είτε μερικώς είτε περιστασιακά, για έναν εργοδότη και τα οποία έχουν αναγνωρισμένα δικαιώματα και καθήκοντα σε σχέση με την προστασία από ακτινοβολία λόγω επαγγέλματος.

(1) Διαχωρισμός

(1.1) Τα κόλα, οι υπερσυσκευασίες, τα εμπορευματοκιβώτια και οι δεξαμενές που περιέχουν ραδιενεργά υλικά ή μη συσκευασμένα ραδιενεργά υλικά, πρέπει να διαχωρίζονται κατά τη διάρκεια της μεταφοράς:

(α) από εργαζομένους σε χώρους εργασίας που επισκέπτονται τακτικά λόγω επαγγέλματος είτε,

(i) σύμφωνα με τον Πίνακα Α παρακάτω, είτε

(ii) από απόσταση υπολογισμένη ώστε να εξασφαλίζεται ότι οι εργαζόμενοι σ' αυτό το χώρο να λαμβάνουν λιγότερο από 5mSv ανά έτος,

ΣΗΜΕΙΩΣΗ: Εργαζόμενοι που υπόκεινται σε ατομική παρακολούθηση με σκοπό την προστασία από ακτινοβολία δεν πρέπει να υπολογίζονται για τους σκοπούς του διαχωρισμού

(β) από μέλη της κρίσιμη ομάδας του κοινού, σε περιοχές όπου το κοινό έχει κανονική πρόσβαση,

(i) σύμφωνα με τον Πίνακα Α παρακάτω, είτε

(ii) από απόσταση υπολογισμένη ώστε να εξασφαλίζεται ότι οι εργαζόμενοι σ' αυτό το χώρο να λαμβάνουν λιγότερο από 1mSv ανά έτος,

(γ) από ανεμφάνιστα φωτογραφικά φιλμ και ταχυδρομικούς σάκους,

(i) σύμφωνα με τον Πίνακα Β παρακάτω, ή

(ii) από απόσταση υπολογισμένη χρησιμοποιόντας κριτήριο μέτρηση της έκθεσης σε ακτινοβολία για μη εμφανισμένα φιλμ λογω της μεταφοράς ραδιενεργών υλικών, λιγότερο από 1mSv ανά έτος,

ΣΗΜΕΙΩΣΗ: Οι ταχυδρομικοί σάκοι πρέπει να θεωρείται ότι περιέχουν ανεμφάνιστα φιλμ και πλάκες και συνεπώς να διαχωρίζονται από ραδιενεργό υλικό με τον ίδιο τρόπο.

(δ) από άλλα επικίνδυνα εμπορεύματα σύμφωνα με την παράγ. 7.5.2.

Πίνακας Α: Ελάχιστες αποστάσεις μεταξύ κόλων της κατηγορίας ΙΙ-ΚΙΤΡΙΝΗ ή της κατηγορίας ΙΙΙ-ΚΙΤΡΙΝΗ και άτομα

Άθροισμα των δεικτών μεταφοράς όχι μεγαλύτερο από	Χρόνος έκθεσης ανά έτος (ώρες)			
	Χώροι όπου μέλη του δημοσίου έχουν τακτική πρόσβαση		Τακτικά επισκέψιμοι για επαγγελματικούς λόγους χώροι εργασίας	
	50	250	50	250
	Απόσταση διαχωρισμού σε μέτρα, χωρίς μεσολάβηση προστατευτικού υλικού, από:			
2	1	3	0.5	1
4	1.5	4	0.5	1.5
8	2.5	6	1.0	2.5
12	3	7.5	1.0	3
20	4	9.5	1.5	4
30	5	12	2	5
40	5.5	13.5	2.5	5.5
50	6.5	15.5	3	6.5

Πίνακας Β: Ελάχιστες αποστάσεις μεταξύ κόλων της κατηγορίας II-ΚΙΤΡΙΝΗ ή της κατηγορίας III-ΚΙΤΡΙΝΗ και κόλων που φέρουν τη λέξη "FOTO", ή ταχυδρομικών σάκων

Συνολικός αριθμός κόλων όχι μεγαλύτερος από		Άθροισμα δεικτών μεταφοράς όχι μεγαλύτερο από	Διάρκεια ταξιδιού ή αποθήκευσης, σε ώρες							
Κατηγορία			1	2	4	10	24	48	120	240
III-ΚΙΤΡΙΝΗ	II-ΚΙΤΡΙΝΗ		Ελάχιστες αποστάσεις σε μέτρα							
		0.2	0.5	0.5	0.5	0.5	1	1	2	3
		0.5	0.5	0.5	0.5	1	1	2	3	5
	1	1	0.5	0.5	1	1	2	3	5	7
	2	2	1	1	1	1.5	3	4	7	9
	4	4	1	1	1.5	3	4	6	9	13
	8	8	1.5	1.5	2	4	6	8	13	18
1	10	10	2	2	3	4	7	9	14	20
2	20	20	3	3	4	6	9	13	20	30
3	30	30	3	3	5	7	11	16	25	35
4	40	40	4	4	5	8	13	18	30	40
5	50	50	4	4	6	9	14	20	32	45
			1.5							
			2							
			3							
			3							

(1.2) Κατηγορία II-ΚΙΤΡΙΝΗ ή III-ΚΙΤΡΙΝΗ κόλα ή υπερσυσκευασίες δεν πρέπει να μεταφέρονται σε διαμερίσματα καταλαμβανόμενα από επιβάτες, εκτός εκείνων αποκλειστικά κρατημένων για ειδικά εξουσιοδοτημένους συνοδούς που συνοδεύουν τέτοια κόλα ή υπερσυσκευασίες.

(1.3) (Δεσμευμένο)

(2) Όρια δ*ραστικότητας*

Η συνολική δραστικότητα σ' ένα όχημα, για μεταφορά υλικού LSA ή SCO σε Βιομηχανικά Κόλα Τύπου 1 (Τύπου IP-1), Τύπου 2 (Τύπου IP-2), Τύπου 3 (Τύπου IP-3) ή ασυσκεύαστου, δεν πρέπει να υπερβαίνει τα όρια που εμφανίζονται στον Πίνακα C παρακάτω.

Πίνακας C: Όρια δραστικότητας οχήματος για υλικό LSA και SCO σε βιομηχανικά κόλα ή ασυσκεύαστο

Φύση του υλικού ή αντικειμένου	Όριο δραστικότητας για όχημα
LSA-I	Απεριόριστη
LSA-II και LSA-III μη-εύφλεκτα στερεά	Απεριόριστη
LSA-II και LSA-III εύφλεκτα στερεά, και όλα τα υγρά και αέρια	100 A_2
SCO	100 A_2

(3) Στοίβαγμα κατά τη διάρκεια της μεταφοράς και αποθήκευση στη διαμετακόμιση

(3.1) Οι αποστολές πρέπει να είναι στοιβαγμένες με ασφάλεια.

(3.2) Εφόσον η μέση επιφανειακή ροή θερμότητας δεν υπερβαίνει τα 15 W/m^2 και το άμεσα περιβάλλον φορτίο δεν είναι σε σάκους, ένα κόλο ή μια υπερσυσκευασία μπορεί να μεταφέρεται ή να αποθηκεύεται ανάμεσα σε συσκευασμένο γενικό φορτίο χωρίς ειδικές διατάξεις στοιβάγματος εκτός εάν συγκεκριμένα απαιτείται από την αρμόδια αρχή σ' ένα ισχύον πιστοποιητικό έγκρισης.

(3.3) Η φόρτωση εμπορευματοκιβώτιων και η συσσώρευση κόλων, υπερσυσκευασιών και εμπορευματοκιβώτιων πρέπει να ελέγχεται ως εξής:

(α) Εκτός της περίπτωσης συνθήκης αποκλειστικής χρήσης και για αποστολές LSA-I υλικών, ο συνολικός αριθμός κόλων, υπερσυσκευασιών και εμπορευματοκιβώτιων πάνω σ' ένα μόνο όχημα πρέπει να είναι έτσι περιορισμένος ώστε το συνολικό άθροισμα των δεικτών μεταφοράς πάνω στο όχημα να μην υπερβαίνει τις τιμές που εμφανίζονται στον Πίνακα D παρακάτω.

(β) Το επίπεδο ακτινοβολίας υπό συνήθεις συνθήκες μεταφοράς δεν πρέπει να υπερβαίνει τα 2 mSv/h σε οποιοδήποτε σημείο πάνω, και 0.1 mSv/h στα 2 μέτρα από, την εξωτερική επιφάνεια του οχήματος, εκτός από τις αποστολές που μεταφέρονται με αποκλειστική χρήση, για τις οποίες τα όρια ακτινοβολίας γύρω από το βαγόνι έχουν οριστεί στο (3.5) (b) και (c).

(γ) Το συνολικό άθροισμα των δεικτών κρίσιμης ασφάλειας σ' ένα εμπορευματοκιβώτιο και πάνω σ' ένα όχημα δεν πρέπει να υπερβαίνει τις τιμές που εμφανίζονται στον Πίνακα E παρακάτω.

Πίνακας D: Όρια Δείκτη Μεταφοράς για εμπορευματοκιβώτια και οχήματα όχι υπό αποκλειστική χρήση

Τύπος εμπορευματοκιβώτιου ή βαγονιού	Όριο στο συνολικό άθροισμα των δεικτών μεταφοράς σ' ένα εμπορευματοκιβώτιο ή πάνω σ' ένα βαγόνι
Μικρό εμπορευματοκιβώτιο	50
Μεγάλο εμπορευματοκιβώτιο	50
Όχημα	50

Πίνακα Ε: Δείκτης Κρίσιμης Ασφάλειας για εμπορευματοκιβώτια και οχήματα που περιέχουν σχάσιμο υλικό

Τύπος εμπορευματοκιβώτιου ή βαγονιού	Όριο στο συνολικό άθροισμα των δεικτών κρίσιμης ασφάλειας	
	Όχι υπό αποκλειστική χρήση	Υπό αποκλειστική χρήση
Μικρό εμπορευματοκιβώτιο	50	n.a.
Μεγάλο εμπορευματοκιβώτιο	50	100
Βαγόνι	50	100

(3.4) Οποιοδήποτε κόλο ή υπερσυσκευασία που έχει δείκτη μεταφοράς μεγαλύτερο από 10, ή οποιαδήποτε αποστολή που έχει δείκτη κρίσιμης ασφάλειας μεγαλύτερο από 50, πρέπει να μεταφέρονται μόνο υπό αποκλειστική χρήση.

(3.5) Για αποστολές υπό αποκλειστική χρήση, το επίπεδο ακτινοβολίας δεν πρέπει να υπερβαίνει:

(α) τα 10 mSv/h σε οποιοδήποτε σημείο στην εξωτερική επιφάνεια οποιουδήποτε κόλου ή υπερσυσκευασίας, και μπορεί να υπερβαίνει τα 2 mSv/h μόνον εφόσον:

(i) το βαγόνι είναι εφοδιασμένο με κλείσιμο το οποίο, κατά τη διάρκεια μεταφοράς υπό συνήθεις συνθήκες, παρεμποδίζει την πρόσβαση μη-εξουσιοδοτημένων ατόμων εσωτερικά του κλεισίματος,

(ii) έχουν γίνει διατάξεις για την ασφάλιση του κόλου ή της υπερσυσκευασίας έτσι ώστε η θέση του μέσα από το κλείσιμο του οχήματος να παραμένει σταθερή κατά τη διάρκεια της μεταφοράς υπό συνήθεις συνθήκες, και

(iii) δεν υπάρχει φόρτωση ή εκφόρτωση κατά τη διάρκεια της μεταφοράς.

(β) τα 2 mSv/h σε οποιοδήποτε σημείο στις εξωτερικές επιφάνειες του οχήματος, συμπεριλαμβανομένων των άνω και κάτω επιφανειών, ή, στην περίπτωση ανοιχτού οχήματος, σε οποιοδήποτε σημείο στις κάθετες επιφάνειες που εξέχουν από τις εξωτερικές άκρες του οχήματος, στην άνω επιφάνεια του φορτίου, και στην κάτω εξωτερική επιφάνεια του οχήματος, και

(γ) τα 0.1 mSv/h σε οποιοδήποτε σημείο 2 μέτρα από τις κάθετες επιφάνειες που δημιουργούνται από τις εξωτερικές πλευρικές επιφάνειες του οχήματος, ή, εάν το φορτίο μεταφέρεται σε ανοιχτό όχημα, σε

οποιοδήποτε σημείο 2 μέτρα από τις κάθετες επιφάνειες που εξέχουν από τις εξωτερικές άκρες του οχήματος.

(4) Διαχωρισμός κόλων που περιέχουν σχάσιμο υλικό κατά τη διάρκεια της μεταφοράς και αποθήκευσης στη διαμετακόμιση

(4.1) Ο αριθμός κόλων, υπερσυσκευασιών και εμπορευματοκιβώτιων που περιέχουν σχάσιμο υλικό που αποθηκεύονται σε διαμετακόμιση σε οποιονδήποτε χώρο αποθήκευσης πρέπει να περιορίζεται έτσι ώστε το συνολικό άθροισμα των δεικτών κρίσιμης ασφάλειας σε οποιαδήποτε ομάδα τέτοιων κόλων, υπερσυσκευασιών ή εμπορευματοκιβώτιων να μην υπερβαίνει το 50. Ομάδες τέτοιων κόλων, υπερσυσκευασιών και εμπορευματοκιβώτιων πρέπει να αποθηκεύονται έτσι ώστε να διατηρείται ένας χώρος τουλάχιστον 6 μέτρων από άλλες ομάδες τέτοιων κόλων, υπερσυσκευασιών ή εμπορευματοκιβώτιων.

(4.2) Όπου το συνολικό άθροισμα των δεικτών κρίσιμης ασφάλειας πάνω σ' ένα όχημα ή σ' ένα εμπορευματοκιβώτιο υπερβαίνει το 50, όπως επιτρέπεται στον Πίνακα Ε παραπάνω, η αποθήκευση πρέπει να είναι τέτοια ώστε να διατηρείται ένας χώρος τουλάχιστον 6 μέτρων από άλλες ομάδες κόλων, υπερσυσκευασιών ή εμπορευματοκιβώτιων που περιέχουν σχάσιμο υλικό ή άλλα οχήματα που μεταφέρουν ραδιενεργό υλικό.

(5) Κόλα φθαρμένα ή με διαρροή, επιμολυσμένες συσκευασίες

(5.1) Εάν είναι προφανές ότι ένα κόλο είναι φθαρμένο ή έχει διαρροή, ή εάν υπάρχει υποψία ότι το κόλο μπορεί να έχει διαρροή ή να είναι φθαρμένο, η πρόσβαση στο κόλο πρέπει να απαγορεύεται και ένα αρμόδιο άτομο πρέπει, το ταχύτερο δυνατόν, να εκτιμήσει την έκταση της επιμόλυνσης και του προκύπτοντος επίπεδου ακτινοβολίας του κόλου. Η έκταση της εκτίμησης πρέπει να περιλαμβάνει το κόλο, το βαγόνι, τους παρακείμενους χώρους φόρτωσης και εκφόρτωσης, και, εάν είναι απαραίτητο, όλα τα άλλα υλικά τα οποία έχουν μεταφερθεί στο βαγόνι.

Όταν είναι απαραίτητο, πρέπει να λαμβάνονται πρόσθετα μέτρα προστασίας των ατομικών περιουσιών και του περιβάλλοντος, σύμφωνα με τις διατάξεις που ορίζονται από την αρμόδια αρχή, για την αντιμετώπιση και ελαχιστοποίηση των συνεπειών τέτοιων διαρροών ή φθορών.

(5.2) Κόλα φθαρμένα ή με διαρροή των ραδιενεργών περιεχόμενων καθ' υπέρβαση των επιτρεπομένων ορίων για κανονικές συνθήκες μεταφοράς μπορούν να μετακινούνται σε αποδεκτή προσωρινή τοποθεσία υπό επιτήρηση, αλλά δεν πρέπει να διακινούνται μέχρι να επισκευαστούν ή ανακαινιστούν και απολυμανθούν.

(5.3) Βαγόνια και εξοπλισμός που χρησιμοποιούνται τακτικά για τη μεταφορά ραδιενεργού υλικού πρέπει να ελέγχονται περιοδικά για τον προσδιορισμό του επιπέδου επιμόλυνσης. Η συχνότητα τέτοιων ελέγχων πρέπει να σχετίζεται με την

πιθανότητα επιμόλυνσης και την έκταση κατά την οποία μεταφέρεται ραδιενεργό υλικό.

(5.4) Εκτός της περίπτωσης που καλύπτεται στην παράγραφο (5.5), οποιοδήποτε όχημα, ή εξοπλισμός ή μέρος τους που έχει επιμολυνθεί πάνω από τα όρια που καθορίζονται στην παράγ. 4.1.9.1.2 κατά τη μεταφορά ραδιενεργού υλικού, ή που εμφανίζει επίπεδο ακτινοβολίας πάνω από 5 μSv/h στην επιφάνεια, πρέπει να απολυμαίνεται το συντομότερο δυνατόν από αρμόδιο άτομο και δεν πρέπει να επαναχρησιμοποιείται εκτός εάν η μη-σταθερή επιμόλυνση δεν υπερβαίνει τα όρια που καθορίζονται στην παράγ. 4.1.9.1.2, και το επίπεδο ακτινοβολίας που απορρέει από τη σταθερή επιμόλυνση στις επιφάνειες μετά από την απολύμανση είναι μικρότερο από 5 μSv/h στην επιφάνεια.

(5.5) Υπερσυσκευασίες, εμπορευματοκιβώτια, δεξαμενές, εμπορευματοκιβώτια μεσαίας χωρητικότητας για φορτία χύμα ή οχήματα που προορίζονται για τη μεταφορά ραδιενεργού υλικού υπό αποκλειστική χρήση πρέπει να εξαιρούνται από τις απαιτήσεις της προηγούμενης (5.4) και στην παράγ. 4.1.9.1.2 αποκλειστικά όσον αφορά στις εσωτερικές επιφάνειές τους και μόνο καθ' όσον παραμένουν υπό αυτή τη συγκεκριμένη αποκλειστική χρήση.

(6) Άλλες διατάξεις

Όταν μια αποστολή είναι μη-παραλήψιμη, η αποστολή πρέπει να τοποθετείται σε ασφαλή τοποθεσία και η αρμόδια αρχή πρέπει να ενημερώνεται το ταχύτερο δυνατόν και να ζητούνται οδηγίες για περαιτέρω ενέργειες.

CW 34 Πρίν από τη μεταφορά δοχείων πίεσης πρέπει να βεβαιώνεται ότι η πίεση δεν έχει αυξηθεί λόγω της πιθανής παραγωγής υδρογόνου.

CW 35 Αν χρησιμοποιούνται σάκκοι για απλή συσκευασία, πρέπει να είναι κατάλληλα διαχωρισμένοι για να γίνεται σωστή αποβολή θερμότητας

CW 34 Τα κόλα είναι προτιμότερο να αποθηκεύονται σε ανοιχτά ή εξαεριζόμενα βαγόνια ή ανοιχτά ή εξαεριζόμενα εμπορευματοκιβώτια. Αν αυτό δεν είναι εφικτό και τα κόλα μεταφέρονται σε κλειστά βαγόνια ή εμπορευματοκιβώτια, οι πόρτες των βαγονιών ή των εμπορευματοκιβωτίων πρέπει να φέρουν σήμανση με γράμματα όχι μικρότερα από 25 χιλιοστά, όπως παρακάτω:

''ΠΡΟΣΟΧΗ
ΔΕΝ ΥΠΑΡΧΕΙ ΕΞΑΡΙΣΜΟΣ
ΑΝΟΙΞΤΕ ΜΕ ΠΡΟΣΟΧΗ''

Το κείμενο θα πρέπει να είναι στην γλώσσα που θεωρεί κατάλληλη ο αποστολέας

Κεφάλαιο 7.6

Διατάξεις για μεταφορά δεμάτων express (επείγοντα εμπορεύματα)

Εμπορεύματα ή είδη γίνονται δεκτά για επείγουσα μεταφορά μόνο εάν μια ειδική διάταξη με αλφαριθμητικό κωδικό που ξεκινά με τα γράμματα "CE" αναγράφεται στη στήλη (19) του πίνακα Α στο Κεφάλαιο 3.2 ο οποίος εξουσιοδοτεί αυτό τον τύπο μεταφοράς και εάν συμμορφώνονται με τις συνθήκες αυτής της ειδικής διάταξης.
Οι παρακάτω ειδικές διατάξεις ισχύουν όταν αναγράφονται υπό μία καταχώρηση στη στήλη (19) του πίνακα Α στο Κεφάλαιο 3.2.

CE1 Ένα κόλο με επείγοντα δέματα δε θα ζυγίζει πάνω από 40 kg. Αποστολές επειγόντων δεμάτων μπορούν να φορτώνονται σε σιδηροδρομικά οχήματα τα οποία μπορούν να εξυπηρετούν ταυτόχρονα και τη μεταφορά επιβατών, αλλά με όριο έως 100 kg ανά όχημα.

CE2 Ένα κόλο με επείγοντα δέματα δε θα ζυγίζει πάνω από 40 kg.

CE3 Ένα κόλο με επείγοντα δέματα δε θα ζυγίζει πάνω από 50 kg.

CE4 Ένα κόλο με επείγοντα δέματα δε θα περιέχει πάνω από 45 λίτρα αυτής της ουσίας και δε θα ζυγίζει πάνω από 50 kg.

CE5 Ένα κόλο με επείγοντα δέματα δε θα περιέχει πάνω από 2 λίτρα αυτής της ουσίας.

CE6 Ένα κόλο με επείγοντα δέματα δε θα περιέχει πάνω από 4 λίτρα αυτής της ουσίας.

CE7 Ένα κόλο με επείγοντα δέματα δε θα περιέχει πάνω από 6 λίτρα αυτής της ουσίας.

CE8 Ένα κόλο με επείγοντα δέματα δε θα περιέχει πάνω από 12 λίτρα αυτής της ουσίας.

CE9 Ένα κόλο με επείγοντα δέματα δε θα περιέχει πάνω από 4 kg αυτής της ουσίας.

CE10 Ένα κόλο με επείγοντα δέματα δε θα περιέχει πάνω από 12 kg αυτής της ουσίας.

CE11 Ένα κόλο με επείγοντα δέματα δε θα περιέχει πάνω από 24 kg αυτής της ουσίας.

CE12 Όταν μία ουσία αποστέλλεται σαν επείγον δέμα θα περιέχεται σε άθραυστα δοχεία. Ένα κόλο με επείγοντα δέματα δε θα περιέχει πάνω από 25 kg.

CE13 Μόνο ανόργανα κυανίδια που περιέχουν πολύτιμα μέταλλα και μείγματα αυτών μπορούν να μεταφέρονται σαν επείγοντα δέματα. Στην περίπτωση αυτή μπορούν να χρησιμοποιούνται συνδυασμένες συσκευασίες με εσωτερικές γυάλινες, πλαστικές ή μεταλλικές συσκευασίες σύμφωνα με την παρ. 6.1.4.21. Ένα κόλο με επείγοντα δέματα δε θα περιέχει πάνω από 2 kg αυτής της ουσίας.

Θα εξουσιοδοτείται η μεταφορά σε οχήματα αποσκευών ή τμήματα αποσκευών προσβάσιμα από επιβάτες εάν μέσω των κατάλληλων μέτρων τα κόλα τοποθετούνται σε σημεία μη προσβάσιμα από μη εξουσιοδοτημένα άτομα.

CE14 Μόνο ουσίες που δε θα πρέπει να μεταφέρονται σε συγκεκριμένη θερμοκρασία περιβάλλοντος μπορούν να αποσταλούν ως επείγοντα δέματα. Στην περίπτωση αυτή θα ισχύουν τα ακόλουθα όρια ποσοτήτων:

- για ουσίες πλην αυτών που καλύπτονται από την παρ. 2.2.62.1.8: έως 50 ml ανά κόλο για υγρά και έως 50 g ανά κόλο για στερεά.
- Για ύλες που καλύπτονται από την παρ. 2.2.62.1.8: στις ποσότητες που προσδιορίζονται σε αυτή την παράγραφο.
- Για μέρη σώματος ή όργανα, το κόλο δε θα ζυγίζει πάνω από 50 kg.

CE15 Για κόλα με επείγοντα δέματα, το άθροισμα των δεικτών μεταφοράς στις επισημάνσεις κινδύνου σε όχημα αποσκευών ή τμήμα αποσκευών δεν πρέπει να είναι άνω του 10. Για κόλα της κατηγορίας ΙΙΙ-ΚΙΤΡΙΝΟ, ο μεταφορέας μπορεί να καθορίσει την ώρα παράδοσης της αποστολής. Ένα κόλο με επείγοντα δέματα δε θα ζυγίζει πάνω από 50 kg.

Κεφάλαιο 7.7

Μεταφορά επικίνδυνων αγαθών σε χειραποσκευές ή σε δηλωμένες αποσκευές ή στο χώρο αποσκευών του αυτοκινήτου ή μέσα στο αυτοκίνητο (αυτοκίνητο σε τρένο)

ΣΗΜΕΙΩΣΗ **1:** Σε συμφωνία με το άρθρο 12 της 4 των ενοποιημένων Κανόνων της συμφωνίας των διεθνών μεταφορών επιβατών με αμαξοστοιχίες (CIV – Appendix A of COTIF) και του άρθρου 5 του παραρτήματος C (RID) του COTIF, επικίνδυνα αγαθά επιτρέπονται μόνο ως χειραποσκευές, σε δηλωμένες αποσκευές ή στο χώρο αποσκευών του αυτοκινήτου ή μέσα στο αυτοκίνητο (αυτοκίνητο σε τρένο) σε συμφωνία με τις απαιτήσεις του RID.

2: Περαιτέρω περιορισμοί στις σιδηροδρομικές συνθήκες μεταφοράς υπό ιδιωτικών νομοθεσιών δεν επηρεάζονται

Τα επικίνδυνα αγαθά μπορούν μόνο να μεταφέρονται σας χειραποσκευές ή σε δηλωμένες αποσκευές ή στο χώρο αποσκευών του αυτοκινήτου ή μέσα στο αυτοκίνητο (αυτοκίνητο σε τρένο) αν οι απαιτήσεις εξαίρεσης των 1.1.3.1 (a) ή (b), 1.1.3.2 (b), (d) ή (f), 1.1.3.3 ή 1.1.3.7 εφαρμόζονται για τη μεταφορά.

II.2 Πρόσθετες μεταβατικές διατάξεις RID

1. Εντός του ελληνικού εδάφους, επιτρέπεται η χρήση βυτιοφόρων φορταμαξών που έχουν κατασκευαστεί πριν από την 1η Ιανουαρίου 1997 και ανταποκρίνονται στις απαιτήσεις της παρούσας, έχουν κατασκευασθεί όμως σύμφωνα με τις απαιτήσεις της εθνικής νομοθεσίας που ίσχυαν στις 31 Δεκεμβρίου 1996, με την προϋπόθεση ότι αυτές οι βυτιοφόρες φορτάμαξες διατηρούνται στα απαιτούμενα επίπεδα ασφάλειας.

Βυτιοφόρες φορτάμαξες που έχουν κατασκευασθεί μέχρι την 1η Ιανουαρίου 1997 ή έπειτα από την ημερομηνία αυτή και δεν ανταποκρίνονται στις απαιτήσεις της παρούσας, έχουν όμως κατασκευασθεί σύμφωνα με τις απαιτήσεις της Κ.Υ.Α. με αριθ. Φ4.2/18960/1446 (Β' 778/2001) οι οποίες ίσχυαν κατά την κατασκευή τους, επιτρέπεται να χρησιμοποιούνται στις εγχώριες μεταφορές.

2. Φορτάμαξες ταξινομημένες στην ελληνική επικράτεια σύμφωνα με εθνικές διατάξεις μέχρι την 31η Δεκεμβρίου 1996 δύναται να διατηρούν την υφιστάμενη απεικόνιση ή τοποθέτηση κωδικού ανάληψης δράσης έκτακτης ανάγκης ή κάρτα επικινδυνότητας αντί του αναγνωριστικού αριθμού επικινδυνότητας που ορίζεται στο παράρτημα ΙΙ τμήμα ΙΙ.1 της παρούσας.

II.3 Παρεκκλίσεις RID σε εθνικό επίπεδο

Άρθρο 9
(Άρθρο 12 της οδηγίας 2008/68/ΕΚ, όπως ισχύει)
Κατάργηση

1. Το ΠΔ 104/99 (Α΄ 113/4-6-1999), «Προσαρμογή της Ελληνικής Νομοθεσίας προς τις διατάξεις της οδηγίας 94/55/ΕΚ της 21ης Νοεμβρίου 1994 για την προσέγγιση των νομοθεσιών των κρατών μελών σχετικά με τις οδικές μεταφορές επικίνδυνων εμπορευμάτων», οι κοινές υπουργικές αποφάσεις 64834/5491 (Β΄ 1350/7-11-2000), «Προσαρμογή της Ελληνικής Νομοθεσίας προς τις διατάξεις της οδηγίας 96/35/ΕΚ του Συμβουλίου 3.6.1996 "σχετικά με το διορισμό και την επαγγελματική κατάρτιση συμβούλων ασφαλείας για την οδική, σιδηροδρομική και πλωτή μεταφορά επικινδύνων εμπορευμάτων» και της Οδηγίας 2000/18/ΕΚ της 17.4.2000 «για τις ελάχιστες απαιτήσεις που εφαρμόζονται στις εξετάσεις των υποψηφίων συμβούλων ασφαλείας» και Φ4.2/18960/1446/15.6.2001 (Β΄ 778/19.6.2001) «Εναρμόνιση του Ελληνικού Δικαίου με την οδηγία 96/49/ΕΚ του Συμβουλίου της 23ης Ιουλίου 1996 για την προσέγγιση των νομοθεσιών των κρατών - μελών σχετικά με τις σιδηροδρομικές μεταφορές επικινδύνων εμπορευμάτων, όπως τροποποιήθηκε με την οδηγία 96/87/ΕΚ της Επιτροπής της 13ης Δεκεμβρίου 1996 για την προσαρμογή στην τεχνική πρόοδο της Οδηγίας 96/49/ΕΚ και με την οδηγία 1999/48/ΕΚ της Επιτροπής της 21ης Μαΐου 1999 για τη δεύτερη προσαρμογή στην τεχνική πρόοδο της οδηγίας 96/49/ΕΚ», όπως έχουν τροποποιηθεί και ισχύουν, καταργούνται από τις 30 Ιουνίου 2009.

Τα πιστοποιητικά που έχουν εκδοθεί βάσει των καταργούμενων διατάξεων εξακολουθούν να ισχύουν έως την ημερομηνία λήξης τους.

2. Οι αποφάσεις 2005/263/ΕΚ και 2005/180/ΕΚ καταργούνται.

Άρθρο 10

Η παρούσα απόφαση ισχύει από τη δημοσίευσή της στην Εφημερίδα της Κυβερνήσεως, εκτός αν άλλως ορίζεται στα διάφορα άρθρα της παρούσας.

Η απόφαση αυτή να δημοσιευθεί στην Εφημερίδα της Κυβερνήσεως.

Αθήνα, 1 Σεπτεμβρίου 2010

ΟΙ ΥΠΟΥΡΓΟΙ

ΕΘΝΙΚΗΣ ΑΜΥΝΑΣ
ΕΥΑΓΓΕΛΟΣ ΒΕΝΙΖΕΛΟΣ

ΟΙΚΟΝΟΜΙΑΣ, ΑΝΤΑΓΩΝΙΣΤΙΚΟΤΗΤΑΣ ΚΑΙ ΝΑΥΤΙΛΙΑΣ
ΛΟΥΚΙΑ - ΤΑΡΣΙΤΣΑ ΚΑΤΣΕΛΗ

ΠΕΡΙΒΑΛΛΟΝΤΟΣ, ΕΝΕΡΓΕΙΑΣ ΚΑΙ ΚΛΙΜΑΤΙΚΗΣ ΑΛΛΑΓΗΣ
ΚΩΝΣΤΑΝΤΙΝΑ ΜΠΙΡΜΠΙΛΗ

ΠΑΙΔΕΙΑΣ, ΔΙΑ ΒΙΟΥ ΜΑΘΗΣΗΣ ΚΑΙ ΘΡΗΣΚΕΥΜΑΤΩΝ
ΑΝΝΑ ΔΙΑΜΑΝΤΟΠΟΥΛΟΥ

ΥΠΟΔΟΜΩΝ, ΜΕΤΑΦΟΡΩΝ ΚΑΙ ΔΙΚΤΥΩΝ
ΔΗΜΗΤΡΙΟΣ ΡΕΠΠΑΣ

ΠΡΟΣΤΑΣΙΑΣ ΤΟΥ ΠΟΛΙΤΗ
ΜΙΧΑΗΛ ΧΡΥΣΟΧΟΪΔΗΣ